ТИПОВОЙ ПРОЕКТ
901-7-13.84

СТАНЦИЯ ОЗОНИРОВАНИЯ ПРИРОДНЫХ ВОД, ПРОИЗВОДИТЕЛЬНОСТЬЮ 12 КГ/Ч ПО ОЗОНУ

АЛЬБОМ III

Архитектурно-строительные решения.

20118-07

Привязан

Инв.№

ТИПОВОЙ ПРОЕКТ
901-7-13.84

СТАНЦИЯ ОЗОНИРОВАНИЯ ПРИРОДНЫХ ВОД ПРОИЗВОДИТЕЛЬНОСТЬЮ 12 КГ/Ч ПО ОЗОНУ

СОСТАВ ПРОЕКТА:

Альбом I	Пояснительная записка
Альбом II	Технологические решения. Отопление и вентиляция. Внутренний водопровод и канализация.
Альбом III	Архитектурно-строительные решения
Альбом IV	Строительные изделия.
Альбом V	Силовое электрооборудование и технологический контроль
Альбом VI	Спецификации оборудования
Альбом VII	Ведомости потребности в материалах
Альбом VIII	Сметы. Часть 1, часть 2.

ПРИМЕНЕННЫЕ ТИПОВЫЕ МАТЕРИАЛЫ:

Типовой проект 407-3-41/75 Альбом III	Трансформаторные подстанции с одним и двумя кабельными или одним воздушным вводом 6-10 кВ на один и два трансформатора мощностью до 2×630 кВА.

(Распространяет Свердловский филиал ЦИТП)

20118-07

АЛЬБОМ III

УТВЕРЖДЕН ГЛАВПРОМСТРОЙПРОЕКТОМ ГОССТРОЯ СССР ПИСЬМО № 19/5-952 от 05.04.1982г.
РАБОЧАЯ ДОКУМЕНТАЦИЯ ВВЕДЕНА В ДЕЙСТВИЕ ГО СОЮЗВОДОКАНАЛНИИПРОЕКТ ПРИКАЗ № 240 от 15 ноября 1984г

РАЗРАБОТАН
ПРОЕКТНЫМ ИНСТИТУТОМ
„ХАРЬКОВСКИЙ ВОДОКАНАЛПРОЕКТ"

Главный инженер института Г.А.Бондаренко
Главный инженер проекта И.Е.Коробов

				Привязан
Инв. №				

Лист	Наименование	Стр
	Содержание альбома	2
	Основной комплект	
	Марки АР	
1	Общие данные	3
2	План на отм. 0.000	4
3	Разрезы. Схема установки закладных изделий в проеме ворот В-III	5
4	Фасады. Схемы расположения элементов заполнения оконных проемов.	6
5	План кровли. План полов, отверстий и каналов фрагмент.	7
6	План вент камеры. Виды. а-а, б-б Узлы „А" и „Б"	8
7	План раскладки деревянных брусьев и асбестоцементных листов подшивного потолка. Сечения.	9
8	Контактная камера. План на отм. 1.770 Разрез. Фасады. Деталь карниза.	10
9	Узлы 1÷7	11
10	Узлы 8÷17	12
	Основной комплект	
	Марки КЖ	
1	Общие данные (начало)	13
2	Общие данные (окончание)	14
3	Схема расположения фундаментов и фундаментных балок. Узлы I, II	15
4	Схема расположения фундаментов и фундаментных балок. Узел III. Сечения 4-4÷11-11	16
5	Схема расположения фундаментов и фундаментных балок. Сечения 12-12÷19-19	17
6	Фундаменты монолитные Фм1; Фм1А; Фм2; Фм3	18
7	Схема расположения каналов в осях 1÷4	19
8	Схема расположения перекрытия каналов в осях 1÷4	20
9	Схема расположения каналов в осях 1÷4 Разрезы 1-1÷6-6	21
10	Схема расположения каналов в осях 1÷4 Разрезы 7-7÷10-10	22
11	Схема расположения каналов в осях 1÷4 Разрезы 11-11÷15-15	23
12	Схема расположения каналов в осях 1÷4 Спецификация	24
13	Схема расположения каналов в осях 4÷8	25
14	Схема расположения каналов в осях 4÷8 Разрезы 1-1÷9-9, 17-17	26
15	Схема расположения перекрытия каналов в осях 4÷8	27
16	Схема расположения перекрытия каналов в осях 4÷8 Элемент плана 1 Разрезы 10-10÷16-16	28
17	Балки БМ1÷БМ7. Общий вид и схема армирования.	29
18	Фундаменты под оборудование Фом1÷ Фом3	30
19	Фундамент под оборудование Фом4	31
20	Фундаменты под оборудование Фом5÷Фом7	32
21	Фундаменты под оборудование Фом8÷Фом11	33
22	Камера К1. Фундаменты под оборудование Фом12÷Фом14	34
23	Схема расположения колонн и балок покрытия. Узлы I, II	35
24	Схема расположения плит покрытия	36
25	Схема расположения стеновых панелей Фрагменты NN1÷4	37
26	Схема расположения стеновых панелей Фрагменты NN 5÷11	38
27	Схема расположения элементов ограждения	39
28	Контактная камера. План. Разрезы 1-1÷3-3.	40
29	Контактная камера. Схема расположения элементов подземной части	41
30	Контактная камера. Схема расположения элементов подземной части. Разрезы 2-2÷7-7	42
31	Контактная камера. Схема расположения элементов подземной части. Спецификация	43
32	Контактная камера. Схема расположения элементов подземной части. Узлы I÷X	44
33	Контактная камера. Плита днища ПДМ1 Общий вид. Разрезы 1-1; 2-2	45
34	Контактная камера. Плита днища ПДМ1 Общий вид. Узлы I÷IV	46
35	Контактная камера. Плита днища ПДМ1 Схема армирования. Раскрой сеток.	47
36	Контактная камера. Плита днища ПДМ1 Схема армирования. Разрезы 1-1, 2-2. Узлы I÷III	48
37	Контактная камера. Плита днища ПДМ1 Схема армирования. Спецификация.	49
38	Контактная камера. Монолитные участки Ум1, Ум1-А, Ум3, Ум3-А Общий вид.	50
39	Контактная камера. Монолитные участки Ум1, Ум1-А, Ум3, Ум3-А. Схема армирования.	51
40	Контактная камера Монолитные участки Ум2, Ум4. Общий вид	52
41	Контактная камера. Монолитные участки Ум2, Ум4. Схема армирования	53
42	Контактная камера. Монолитные участки Ум5, Ум4. Схема армирования. Сечения 5-5, 6-6	54
43	Контактная камера. Участки монолитные Ум5; Ум5А, Ум6, Ум6-А. Общий вид и схема армирования	55
44	Контактная камера. Схема расположения элементов покрытия (Схема 1)	56
45	Контактная камера. Схема расположения элементов покрытия. Узлы IV, V (Схема 2)	57
46	Контактная камера. Схема расположения элементов камер-лазов КЛ1, КЛ2. Узел I	58
47	Контактная камера. Схема расположения опор и фундаментов под оборудование	59
48	Контактная камера. Опоры и фундаменты под оборудование. ОПм1; ОПм2; Фом1; Фом2	60
49	Контактная камера Схемы расположения элементов наружных лестниц (Схема 1; 2)	61
	Основной комплект	
	Марки КМ	
1	Общие данные (начало)	62
2	Общие данные (окончание)	63
3	Схема расположения путей подвесного транспорта	64
4	Схема расположения и конструкция трубы.	65
5	Схема расположения площадок обслуживания элементов крепления вытяжных труб	66
6	Схема расположения элементов опоры под теплообменники	67
7	Схема расположения несущих элементов подшивного потолка	68
8	Схема расположения опор под трубопроводы.	69
9	Дверь герметическая Рама РМ1	70
10	Дверь герметическая. Гнездо для укладки уплотнителя РМ2 и двери Дм1	71
11	Дверь герметическая. Элементы металлические 19÷22	72
12	Контактная камера. Схема расположения элементов лестниц	73
13	Контактная камера. Схема расположения элементов крепления вентиляционной трубы	74

Инв. № подл. | Подпись и дата | Взам. инв. №

Привязан

Инв. №

Альбом III

Типовой проект 901-7-13.84

Ведомость рабочих чертежей основного комплекта марки АР

Лист	Наименование	Примечание
1	Общие данные	
2	План на отм. 0,000	
3	Разрезы. Схема установки закладных изделий в проёме ворот В-1Ж	
4	Фасады. Схемы расположения элементов заполнения оконных проемов	
5	План кровли. План полов, отверстий и каналов. Фрагмент	
6	План венткамеры, виды а-а, б-б. Узлы „А" и „Б"	
7	Схема расположения деревянных брусьев и асбестоцементных листов подшивного потолка. Сечения	
8	Контактная камера. План на отм. 1,770 Разрез. Фасады. Деталь карниза	
9	Узлы 1÷7	
10	Узлы 8÷17	

Спецификация стекол

Наименование и марка остекляемого изделия	ГОСТ и вид стекла	Толщина стекла мм	Размеры, мм Длина	Размеры, мм ширина	Кол шт
Оконный блок ПНД 12-30.2	ГОСТ	4	980	1025	24
	III-78	3	980	425	12
Оконный блок ПНД 18-30.2	ГОСТ	4	1580	1025	24
	III-78	3	1580	425	12
Оконный блок ПНД 12-18.1	ГОСТ	4	980	1025	6
	III-78	3	980	425	6
Оконный блок ПНД 18-18.1	ГОСТ	4	1580	1025	4
	III-78	3	1580	425	4

Основные строительные показатели

Наименование	Ед изм	Количество при расчетной наружной температуре -20°С	-30°С	-40°С	Примечание
Площадь застройки	м²	535.7	535.7	541.2	
Общая площадь	м²	480.6	480.6	479.7	
-на расчетную единицу	м²	40.0	40.0	40.0	расчетная единица
Строительный объем	м³	3423.1	3423.1	3485.3	1кг/ч
-на расчетную единицу	м³	285.3	285.3	290.4	

Типовой проект разработан в соответствии с действующими нормами и правилами и предусматривает мероприятия, обеспечивающие взрывную, взрывопожарную и пожарную безопасность при эксплуатации здания

Гл. инж. проекта /Коробов/

Ведомость ссылочных и прилагаемых документов

Обозначение	Наименование	Примечание
	Ссылочные документы	
41-74. Вып. 2	Ворота распашные В3,6х3,0; В3,6х3,6; В3,6х4,2; В4,9х5,4 с ручными приборами открывания	
2.460-14	Типовые узлы покрытий промзданий в местах пропуска вентиляционных шахт	
ГОСТ 14624-69	Двери деревянные для зданий промышленных предприятий	
ГОСТ 6629-74*	Двери деревянные внутренние для жилых и общественных зданий	
1.400-15. Вып.1	Унифицированные закладные изделия железобетонных конструкций для крепления технологических коммуникаций и устройств	
5.904-4	Двери и люки для вентиляционных камер	
ГОСТ 12506-81	Окна деревянные для производственных зданий	
1.138-10. Вып.1	Перемычки железобетонные для зданий с кирпичными стенами	
1.431-6	Кирпичные перегородки для одноэтажных и многоэтажных производственных зданий	
ГОСТ 22950-78	Плиты минераловатные повышенной жесткости на синтетическом связующем	
2.430-3. Вып2.3	Типовые архитектурно-строительные детали промышленных зданий с кирпичными стенами	
	Прилагаемые документы	
ТП 407-3-41/75 Ал. III	Трансформаторные подстанции с одним и двумя кабельными или одним воздушным вводами 6-10кв на один и два трансформатора мощностью до 2х630 кВА	
901- -АРВМ	ВМ по рабочим чертежам основного комплекта марки АР	Альбом VIII

Ведомость спецификаций

Лист	Наименование	Примечание
1	Спецификация стекол	
2,8	Спецификация элементов заполнения проёмов	
3,8	Спецификация перемычек	
4	Спецификация элементов заполнения оконных проёмов	
6	Спецификация к схеме расположения закладных изделий венткамеры и камер трансформаторов	
7	Спецификация элементов крепления подвесного потолка	

Общие указания

1. За условную отметку 0,000 принят уровень чистого пола отделения синтеза озона, что соответствует абсолютной отметке ▭.

2. В кирпичных стенах над проемами свыше 1.0м уложить сборные железобетонные перемычки.

3. В откосах дверных и оконных проемов заложить антисептированные деревянные пробки размером 250х120х65(h) на расстоянии 300мм от низа проема и через 600мм по высоте с 2х сторон проема для крепления коробок. Для крепления ворот электропомещений в откосах проемов заложить закладные изделия (схему см. лист 3).

4. В камерах трансформаторов перед воротами со стороны помещений устроить порожек из бетона марки 200 шириной 200мм высотой 70мм.

5. Отверстия в балке по оси „3" заложить кирпичом и оштукатурить со стороны отделения воздухоподготовки, толщина кирпичной кладки - 65мм.

6. В отделении синтеза озона предусматриваются все требования СНиП II-31-74 в части герметизации помещения.

7. Заполнение филенок ворот по шифру 41-74 - два стальных щита с прокладкой из технического сукна.

8. Толщина стен в трансформаторных камерах для всех температур принята 380мм.

Таблица толщин наружных стен и утеплителя мм

Наименование материала стен / Обозначение	Расчетная температура наружного воздуха -20°С	-30°С	-40°С	Утеплитель кровли пенобетон ≥ 500 кг/м³ ГОСТ 5742-76 -20°С	-30°С	-40°С	Утеплитель стен форкамеры-плиты минераловатные повышенной жесткости ≥ 250 кг/м³ (ГОСТ 22950-78)
Панели из керамзитобетона на кварцевом ... а	250	250	300	100	120	150	60
Кирпич красный марки 75 б	380	380	510				

Инв. N				привязан
Нач отд	Шейко			ТП 901-7-13.84-АР
Н. контр.	Сокольская			
Гл. спец.	Власенко			
Рук. гр.	Юрьева			
Ст. арх.	Хесина			

Станция озонирования природных вод производительностью 12кг/ч по озону	Стадия	Лист	Листов
	Р	1	10
Общие данные	Госстрой ССР Союзводоканалпроект Харьковский Водоканалпроект		

Согласовано: Гл. спец. ТП Пауковский; Инв. № подл.; Подпись и дата; Взам. инв. №

20149 03

Типовой проект 902-7-13.84 Альбом III

Экспликация помещений

Номера на плану	Наименование	Площадь м²	Категория производства по взрывной, взрыво-пожарной и пожарной опасности
1	Тамбур	1.91 (1.8)	
2	Коридор	16.65	
3	Кладовая	3.58 (3.43)	
4	Санузел	3.32	
5	Отделение воздухо-подготовки.	143.52	А
6	Тамбур-шлюз	2.1	А
7	ВК	17.46	А
8	Операторская	(6.53) (16.3)	Г
9	КТП	33.6 (33.34)	В
10	Помещение синтеза озона	199.13	А
11	Камеры трансформаторов	42.57	В

Ведомость перемычек

Тип	Схема сечения
для t° = -20°, -30°С	
ПР1	2ПР8-24.38.14А, 2.360
ПР2	1ПР2-15.12.14, 2.400
для t° = -40°С	
ПР1	2ПР8-24.38.14А, 2.360
ПР2	1ПР2-15.12.14, 2.400
ПР3	2ПР11-24.51.14А, 2.860
для t° = -20°, -30°, -40°С	
ПР4	1ПР3-22.12.14, 2.400

Тип	Схема сечения
для t° = -20°, -30°, -40°С	
ПР5	1ПР1-12.12.6, 2.000
ПР6	1ПР3-22.12.14, 2.380
ПР7	1ПР1-12.12.6, 2.415 / 2.380

Над проемами по ширине менее 1,0 м уложить рядовые перемычки из отборного целого кирпича на растворе марки 25 с заделкой в простенки на 250 мм. Под нижний ряд кирпича в слой раствора уложить арматуру ф6 AI (из расчета 2 стержня на 1/2 кирпича). Арматура должна иметь на концах крюки и заделываться в стены на 250 мм от грани проема. Расход арматуры ф6 AI - 8 кг

Ведомость проемов ворот и дверей

Марка поз.	Размер проема в кладке
1	3880 × 4170
2	1670 × 2360
3	1060 × 2400
4	1020 × 2380
5	1520 × 2380
6	1950 × 2380
7	1000 × 2000
8	960 × 2415
9	710 × 2070
10	505 × 1255

Спецификация перемычек

Марка, поз.	Обозначение	Наименование	Кол. t=-20°, -30° / t=-40°	Масса ед. кг	Примеч.
ПР1	901-7-13.84-КЖИ-2ПР8-24.38.14А / 2ПР11-24.51.14А	2ПР8-24.38.14А	5 / 3	360	
ПР2	1.138-10 вып.1	1ПР2-15.12.14	3 / 4	65	
ПР3	901-7-13.84-КЖИ-2ПР8-24.38.14А / 2ПР11-24.51.14А	2ПР11-24.51.14А	- / 2	470	
ПР4	1.138-10 вып.1	1ПР3-22.12.14	3 / 3	92	
ПР5	1.138-10 вып.1	1ПР1-12.12.6	3 / 3	25	
ПР6	1.138-10 вып.1	1ПР3-22.12.14	4 / 4	92	
ПР7	1.138-10 вып.1	1ПР1-12.12.6	8 / 8	25	

Спецификация элементов заполнения проемов

Марка, поз	Обозначение	Наименование	Кол.	Масса ед, кг	Примеч.
1	шифр 41-74	Ворота 3,6×3,6	2	738,0	
2	407-3-41/75	Ворота В-1Ж	5		
3	ГОСТ 14624-69	то же Д53-ППВ	1		
4	ГОСТ 14624-69	—"— Д33-П	3		
5	ГОСТ 14624-69	—"— Д32	1		
6	ГОСТ 14624-69	—"— Д31	1		
7	901-7-13.84-КМ,лист 9	—"— ДГ 2,0×10	1	94,0	
8	2.435-6 вып.1	—"— ПД-1П	1		
9	ГОСТ 6629-74*	—"— ДГ21-7сп	3		
10	5.904-4	—"— ДУС 0,5×1,25	1	36,0	

1. Планы каналов см. на листе 5.
2. Конструкцию венткамеры см на листе 6.
3. Размеры в скобках даны для температуры наружного воздуха -40 °С.

План на отм. 0.000

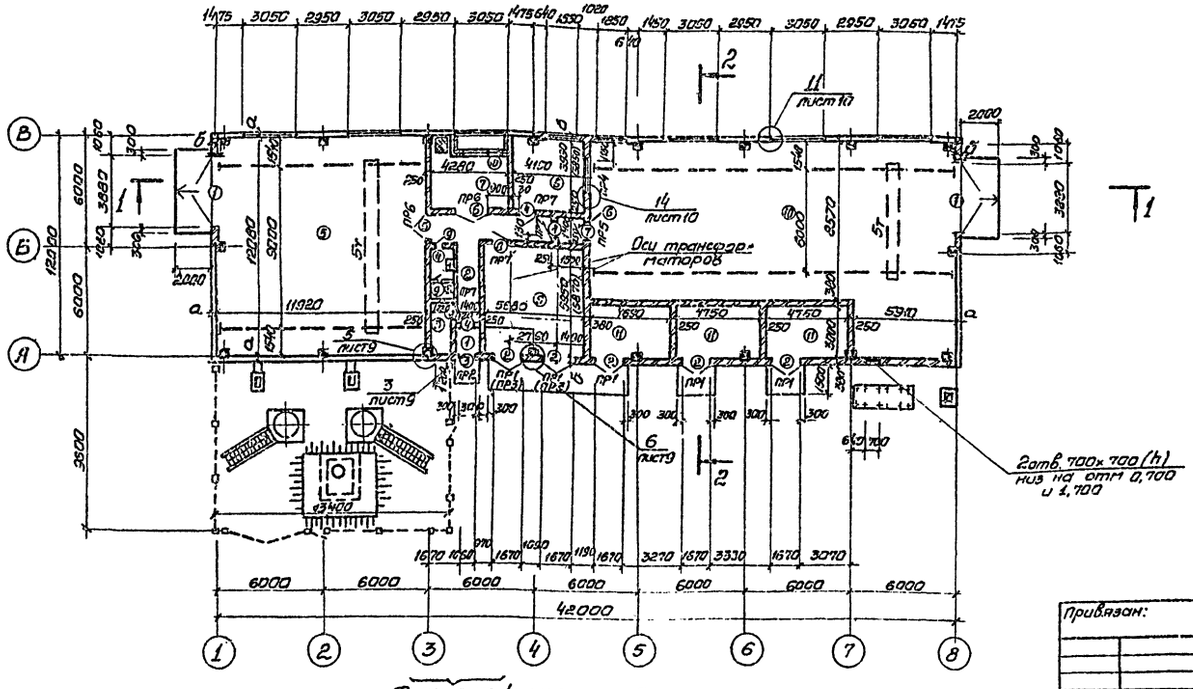

Фрагмент 1 см. на листе 5

Согласовано: Отдел 5НК-1 Кабанчик; Отдел эл. Гельгорович; Сектор 03 Мутовская

Сектор ГП Сергеевав; Группа ком Госелева; Гл. спец ГП Мутовская

Привязан:

Инв. № подл. | Подпись и дата | Взам. инв. №

ГИП	Карабов	
Нач. отд.	Шейко	
Н. контр.	Власенко	
Рук. гр.	Юрьева	
Ст. арх.	Хесина	
Ст. техн.	Шевлякова	

ТП 901-7-13.84-АР

Станция озонирования природных вод производительностью 12 кг/ч по озону

Стадия	Лист	Листов
Р	2	

План на отм. 0,000

Госстрой СССР Сантехпроект Астраханский Водоканалпроект

20118-03

Альбом III

Типовой проект 902-7-13.84

Разрез 1-1

1 слой гравия (ГОСТ 8268-74*) с зернами 5-10 мм, втопленного в антисептированную битумную мастику - 10 мм.
*2 слоя рубероида марки РЭМ-350 (ГОСТ 10923-76) на горячей битумной мастике марки МБК-Г
Комплексные плиты

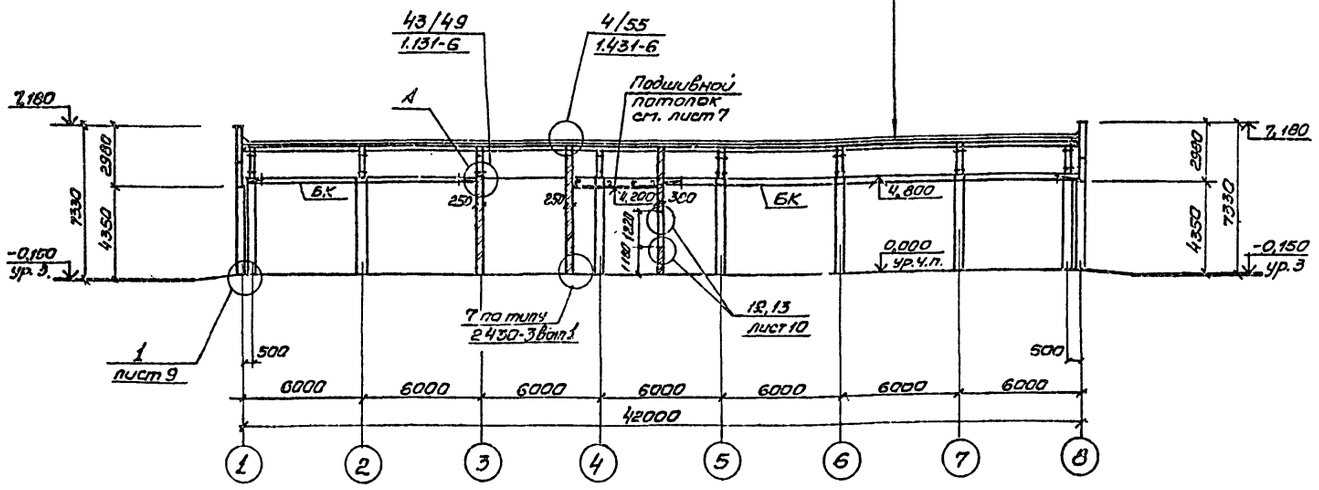

Разрез 2-2

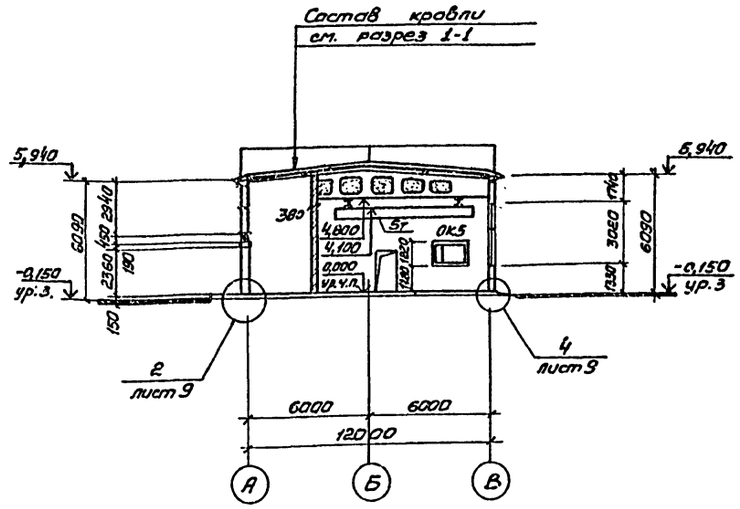

Ведомость отделки помещений

Площадь м²

Наименование помещений	Потолок		Стены или перегородки		Низ стен или перегородок (панель)			Примечание
	Площадь	Вид отделки	Площадь	Вид отделки	Площадь	Вид отделки	Высота, мм.	
Отделение воздухоподготовки. отделение синтеза озона	343	Затирка, покраска поливинилацетатной краской ВА-17А	405	Расшивка швов панельных стен, штукатурка кирпичных стен, покраска поливинилацетатной краской ВА-17А	195	Облицовка глазурованной плиткой	2000	Швы между плитками 5 мм
Санузел	3,4	то же	10,5	то же	12,5	то же	1500	Цементная штукатурка
Коридор тамбур, тамбур-шлюз	21	то же	233	то же				
КТП	34	Затирка, клеевая побелка	132	Расшивка швов панельных стен, штукатурка кирпичных стен, клеевая покраска.				
Операторская	17	Затирка, покраска поливинилацетатной краской ВА-17	58, 29 (см. примеч.)	Расшивка швов панельных стен, штукатурка кирпичных стен, покраска, масляной краской (ПМ-1)				Выше отм 4,2 м стены окрасить поливинилацетатной краской ВА-17А
Венткамера кладовая, камеры трансформаторов	64	Затирка, известковая побелка	468	Расшивка швов панельных стен, подрезка швов кирпичных стен, известковая побелка.				
Контактная камера: коридор, павилион над входом	111	Затирка, покраска поливинилацетатной краской ВА-17А	457	Затирка желвет поверхностей, штукатурка кирпичных стен, покраска поливинилацетатной краской ВА-17А				

Схема установки закладных изделий в проеме ворот В-1Ж

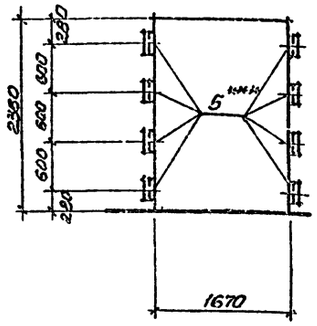

Деталь А

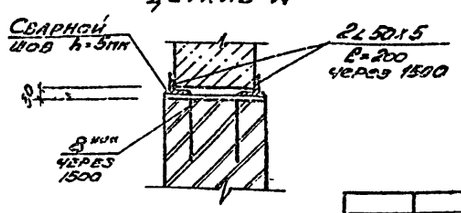

* Марку мастики назначать в зависимости от района строительства см. СНиП II-26-76
** Указания по толщине утеплителя см. лист 1.
*** Спецификацию на закладное изделие (поз. 5, 8) см. лист 6.

Согласовано:
Отд. Бук-1 Коваленко
Отд. СПС Гесельова
Гл. спец. ТО Лучковский

Инв. № подл. | Подпись и дата | Взам. инв. №

Привязан:

Инв. №

Нач. отд.	Шейко	
Н. контр.	Власенко	
Рук. гр.	Юрьева	
Ст. арх.	Хесина	
Ст. техн.	Шевлякова	

ТП 9017-13.84-АР

Станция озонирования природных вод производительностью 12 кг/ч по озону

Стадия	Лист	Листов
Р	3	

Разрезы. Схема установки закладных изделий в проеме ворот В-1Ж

Госстрой СССР Союзводоканалниипроект Харьковский Водоканалпроект

20118-03

Типовой проект 901-7-13.84 Альбом III

Фасад 1-8

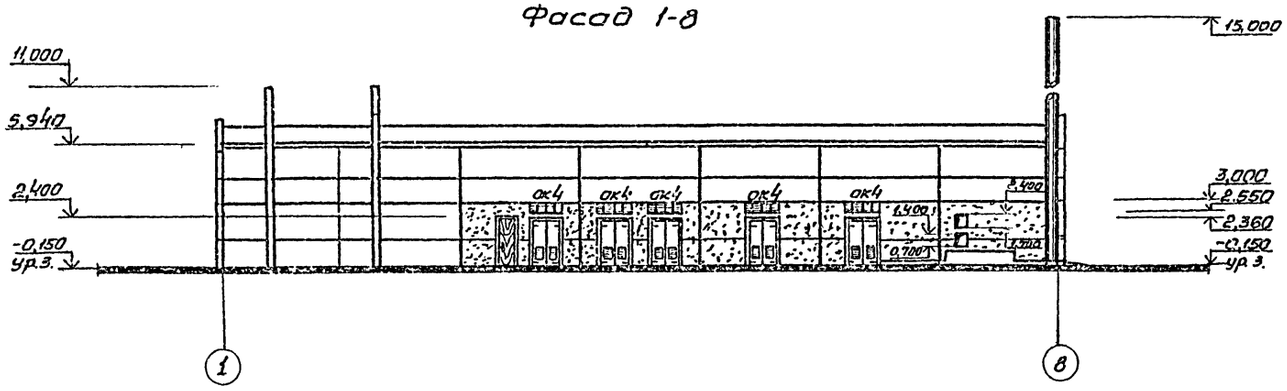

Фасад 8-1

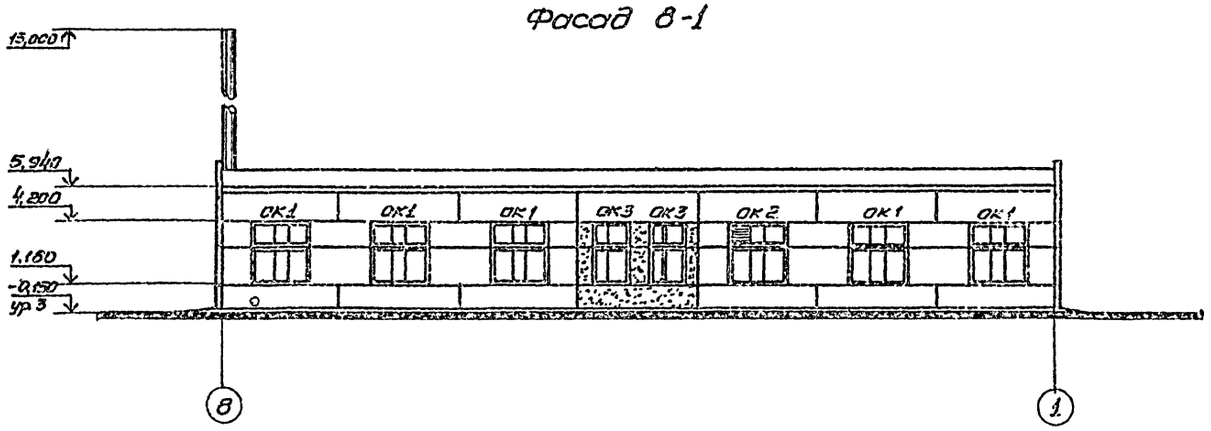

Фасад А-В

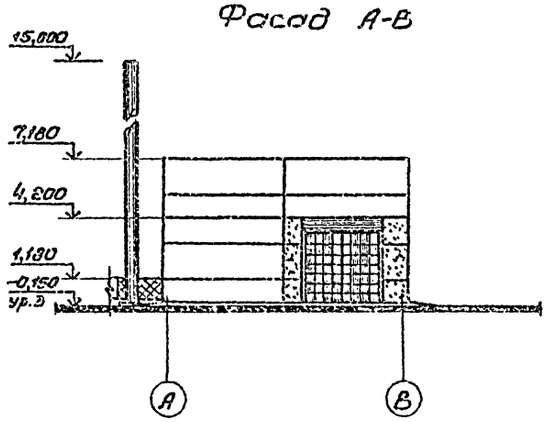

Фасад В-А

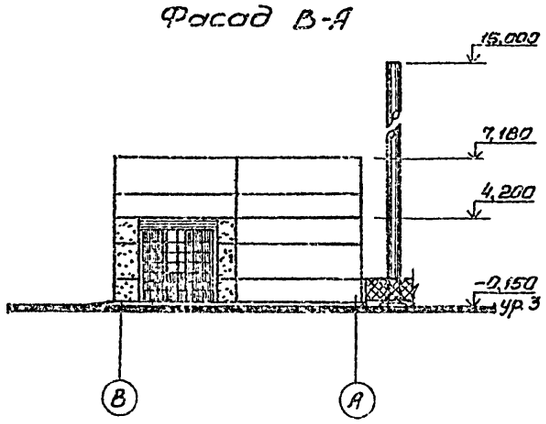

Схемы расположения элементов заполнения оконных проемов

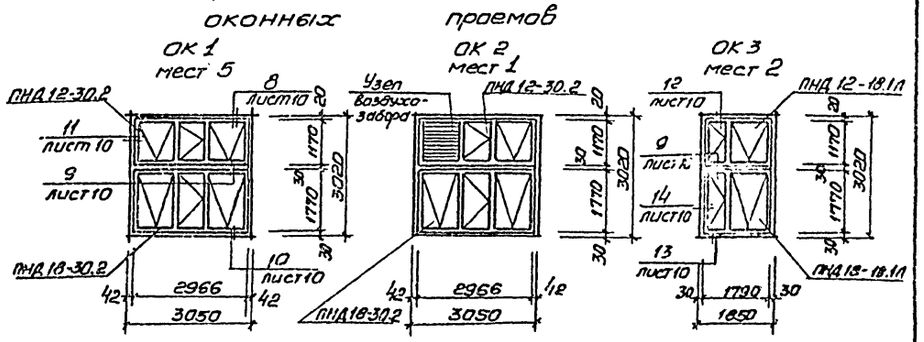

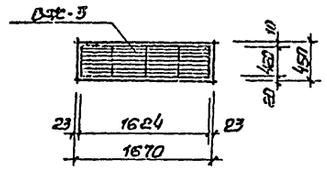

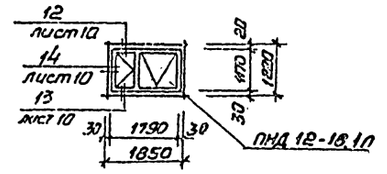

Спецификация элементов заполнения оконных проемов

Марка, поз.	Обозначение	Наименование	Кол.	Масса ед кг	Примеч.
ОК1	ГОСТ 12506-81	Оконный блок ПНД 12-30.2	5		
	ГОСТ 12506-81	Оконный блок ПНД 18-30.2	5		
ОК2	ГОСТ 12506-81	Оконный блок ПНД 12-30.2	1		
	ГОСТ 12506-81	Оконный блок ПНД 18-30.2	1		
		Узел воздухозабора	1		По черт. марки ОВ
ОК3	ГОСТ 12506-81	Оконный блок ПНД 12-18.1л	2		
	ГОСТ 12506-81	Оконный блок ПНД 18-18.1л	2		
ОК4	407-3-448 175 альбом III	Стальные жалюзи ЖК-3	5	51	
ОК5	ГОСТ 12506-81	Оконный блок ПНД 12-18.1л	1		В операторской

Согласовано:

Госпроект СССР	Гезелевич	
Госкомгидромет	Куликовский	

Инв.№ подл. | Подпись и дата | Взам. инв.№

Привязан:

Инв.№

Нач. отд.	Шейко	
Н. контр.	Власенко	
Рук. гр.	Юрьева	
Ст. арх.	Осесина	
Ст. техн.	Шевлякова	

ТП 901-7-13.84-АР

Станция озонирования природных вод производительностью 12 кг/ч по озону

Стадия	Лист	Листов
Р	4	

Фасады. Схемы расположения элементов заполнения оконных проемов.

Госстрой СССР Союзводоканалниипроект Харьковский Водоканалпроект

20118-03

Альбом III

Типовой проект 901-7-13.84

План кровли

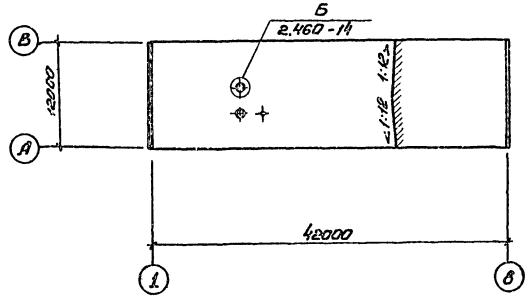

Фрагмент 1

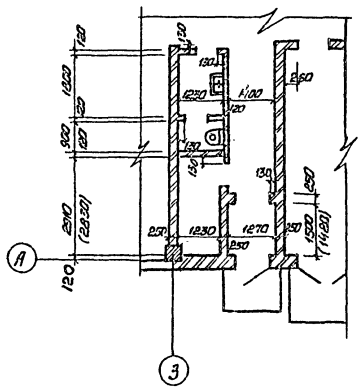

План полов, отверстий и каналов.

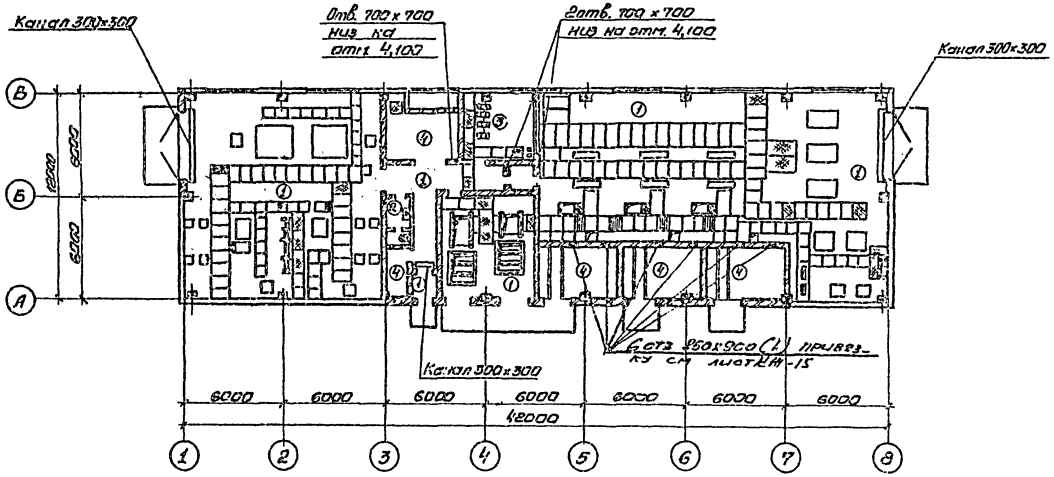

Экспликация полов

Наименование или номер помещения по проекту	Тип пола по проекту	Схема пола	Элементы пола их толщина	Площадь пола, м²
Отделение воздухоподготовки и синтеза озона, КТП, тамбуры коридор	① 16 лист 10		Покрытие - мозаичный состав марки 300 - 30 мм Стяжка - цементно-песчаный раствор марки 150 - 40 мм Подстилающий слой - бетон марки 100 - 100 мм Основание *	39.7
Санузел	② 17 лист 10		Покрытие - керамические плитки по ГОСТ 6787-80 - 13 мм Прослойка и заполнение швов - цементно-песчаный раствор марки 150 - 15 мм Подстилающий слой - бетон марки 100 - 100 мм Основание *	3.4
Операторская	③ 16 лист 10		Покрытие - линолеум поливинилхлоридный (ГОСТ 14632-79) - 5 мм Прослойка - холодная мастика на водостойких вяжущих - 1 мм Стяжка - легкий бетон М50 - 20 мм Подстилающий слой - бетон М100 - 100 мм Основание *	17.0
Венткамера кладовая камеры трансформаторов	④ 16 лист 10		Покрытие - цементно-песчаный раствор марки 200 с железнением - 20 мм Подстилающий слой - бетон марки 100 - 100 мм Основание *	64.0

* Основание - уплотненный грунт с плотностью скелета до 1,6 т/м³ с втрамбованным в него слоем щебня или гравия крупностью 40-60 мм - 100 мм. В местах примыкания полов к стенам, колоннам и фундаментам под оборудование устроить плинтус из материала покрытия пола.

Трубы для подвода электрокабелей укладывать в процессе выполнения полов под наблюдением электромонтажников.

Размеры в скобках даны для температуры наружного воздуха - 40°С.

Отверстия привязаны к грани стены на 100 мм.

Согласовано: Гл. спец. ТО Лукьяновский

Инв. № подл. | Подпись и дата | Взам. инв. №

Привязан:	Нач. отд.	Шейко	
	Н. контр.	Власенко	
	Рук. гр.	Юрьева	
	Ст. арх.	Хесина	
Инв. №	Ст. техн.	Шевлякова	

ТП 901-7-13.84-АР

Станция озонирования природных вод производительностью 12 кг/ч по озону

План кровли, план полов, отверстий и каналов. Фрагмент 1

Стадия	Лист	Листов
Р	5	

Госстрой СССР Союзводоканалпроект Харьковский Водоканалпроект

20118-03

Альбом III

Типовой проект 901-7-13.84

План венткамеры

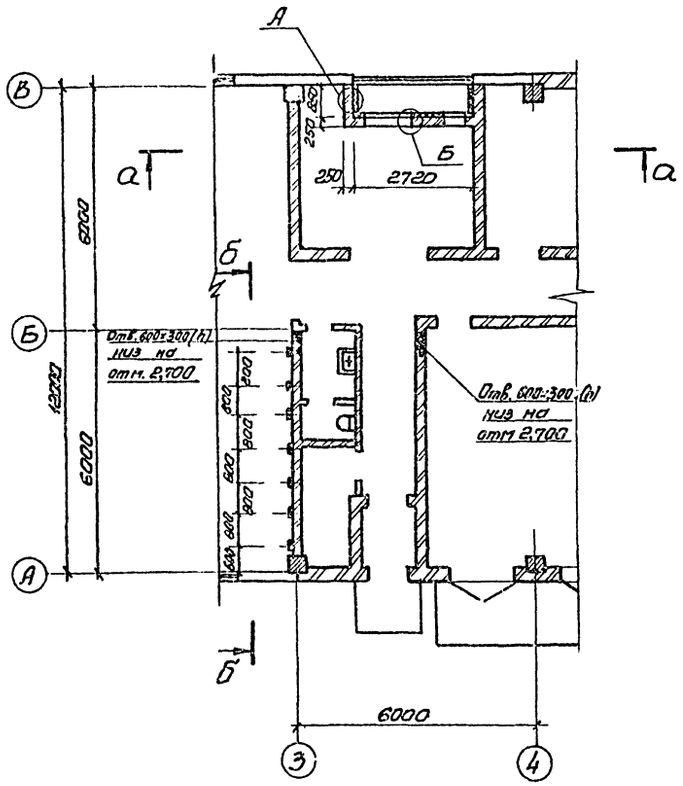

Б-Б

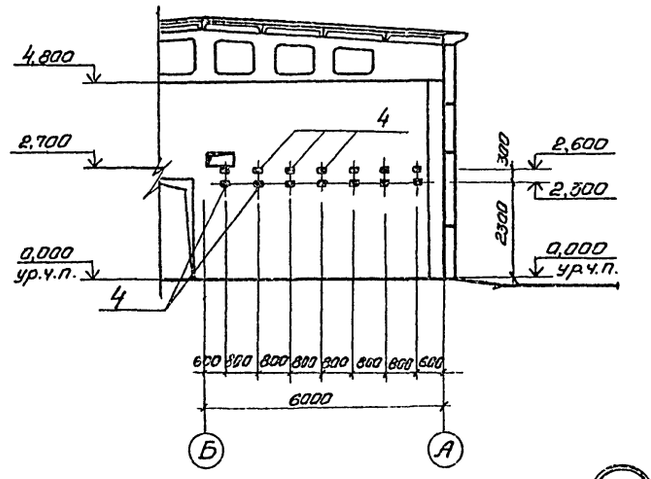

Спецификация к схеме расположения закладных изделий в венткамере и в камерах трансформаторов.

Марка или поз.	Обозначение	Наименование	Количество при расчетной температуре наружного воздуха -20°С	-30°С	-40°С	Масса ед, кг	Примечание
1	1.400-15. В1. 720-12	Закладное изделие МН 732-1	2/2	1/2	1/1	17,4	
2	1.400-15. В1. 720-68	Закладное изделие МН 760-1	–	1/–	–/1	18,2	
3	1.400-15. В1. 720-52	Закладное изделие МН 752-1	–	–	1/–	20,6	
4	1.400-15.81. 120-02	Закладное изделие МН 105-3	14	14	14	9,0	
5	1. 400-15. В1. 530-04	Закладное изделие МН 527	40	40	40	2,3	для крепления кран-балки
6	901-7-13. 84 -АР-6	ф6 А I ГОСТ 5781-82 ℓ=280	137/137	136/137	134/136	0,1	
7	——	Сетка проволочная тканая №18 ГОСТ 3826-66*	27,3/27,3	21,1/27,3	26,8/27,1		
8	1.400-15.В1.130-14	Закладное изделие МН 119-3	8	8	8	2,7	

Ведомость проемов для калориферов

Обозначение размера	Размеры, мм					
	теплоноситель вода 95-70°С			теплоноситель вода 150-70°С		
	Расчетная температура наружного воздуха °С			Расчетная температура наружного воздуха °С		
	-20	-30	-40	-20	-30	-40
А	1250	1000	1250	1250	1250	1000
Б	600	1100	1100	600	600	1100
В	510	640	510	510	510	640

Цифры в числителе - для теплоносителя вода 95°-70°С, в знаменателе - для теплоносителя вода 150°-70°С.

А

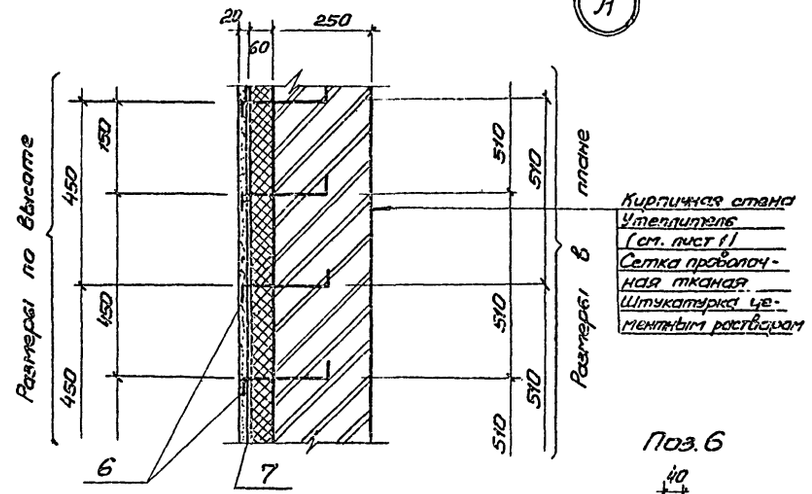

Поз. 6

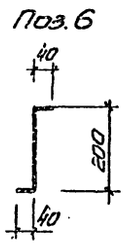

а-а

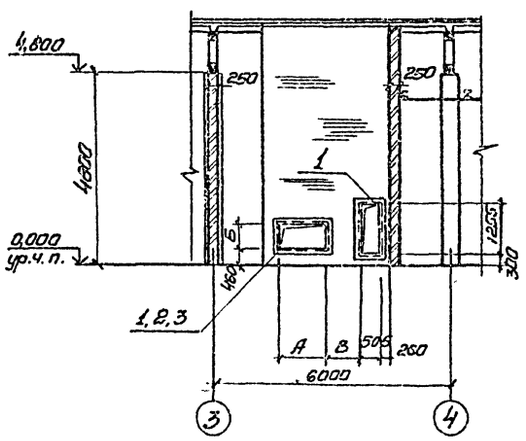

Б

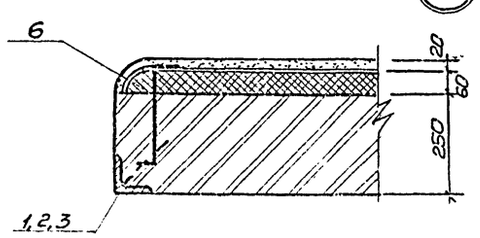

Согласовано: Инв. № подл. | Подпись и дата | Взам. инв. № | Сектор ОВ Кульчинская | ГИ спецпо Куликовский

Привязан:

Инв. №

Нач. отд.	Шейко	
Н. контр.	Власенко	
Рук. гр.	Юрьева	
Ст. арх.	Хесина	
Ст. техн.	Шевлякова	

ТП 901-7-13.84-АР

Станция озонирования природных вод производительностью 12 кг/ч по озону

Стадия	Лист	Листов
Р	6	

План венткамеры
Виды а-а; б-б
Узлы „А" и „Б"

Госстрой СССР Союзводоканалниипроект Харьковский Водоканалпроект

20118-03

Альбом III

Типовой проект 901-7-13.84

Схема расположения деревянных брусьев и асбестоцементных листов подшивного потолка

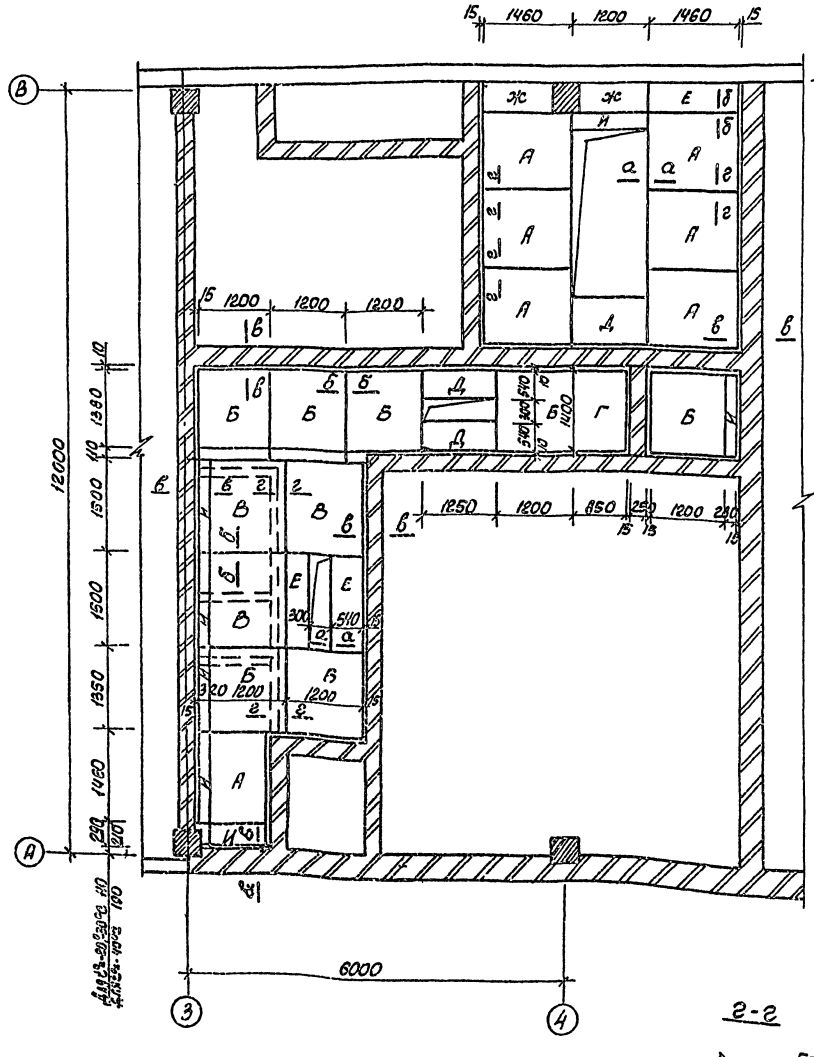

а - а

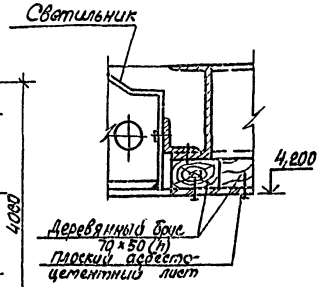

б - б

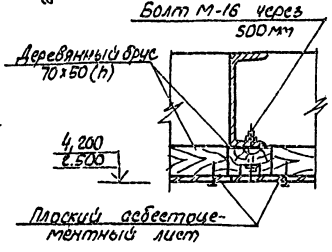

в - в

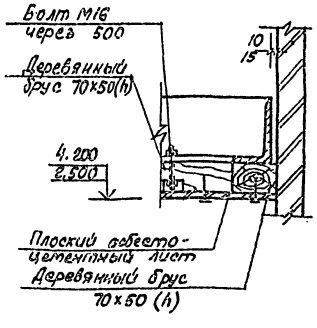

г - г

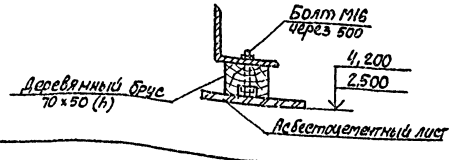

Спецификация элементов крепления подвесного потолка

Марка, поз.	Обозначение	Наименование	Кол.	Масса ед. кг.	Примечание
		Асбестоцементные плоские прессованные гладкие листы			
А	ГОСТ 18124-75*	ЛП-П-1,46×1,2	7		
Б	ГОСТ 18124-75*	ЛП-П-1,4×1,2	7		
В	ГОСТ 18124-75*	ЛП-П-1,5×1,2	3		
Г	ГОСТ 18124-75*	ЛП-П-1,4×0,85	1		
Д	ГОСТ 18124-75*	ЛП-П-1,2×0,75	1		
Е	ГОСТ 18124-75*	ЛП-П-1,5×0,54	3		
Ж	ГОСТ 18124-75*	ЛП-П-1,1×0,46	2		
И	ГОСТ 18124-75*	ЛП-П-1,5×0,3	7		
		Древесина хвойных пород			
–	ГОСТ 8486-66	Деревянный брус 70×50 (h)	М.П 116		0,41 м³

1. Подвесной потолок необходимо монтировать в полной увязке с монтажом воздуховодов и других коммуникаций, проходящих над подвесным потолком, и с установкой светильников.

2. Деревянные брусья применять только из древесины хвойных пород, воздушно-сухие, антисептированные и защищенные от возгорания, пропитанные антипиренами с поглащением солей не менее 75 кг/м³.

3. Крепление асбестоцементных листов производить после окончания всех строительно-монтажных и специальных работ в пространстве между перекрытием и подвесным потолком, включая сантехнические, электромонтажные, отделочные и регулировочные работы.

4. Асбестоцементные листы, примыкающие к стенам и колоннам, обрезать по месту, плотно подгоняя их к вертикальной поверхности.

5. Асбестоцементные листы окрасить эмалью КО-174 белого цвета.

6. Асбестоцементные листы крепить шурупами из алюминиевых сплавов через 400 мм.

7. Низ потолка в операторской на отм. 4,200, в остальных помещениях на отм. 2,500.

Привязан:

Инв. №

Нач. отд.	Шейко		
Н. контр.	Власенко		
Рук. гр.	Юрьева		
Ст. арх.	Хесина		

ТП 901-7-13.84-АР

Станция озонирования природных вод производительностью 1/2 кг/ч по озону

Стадия	Лист	Листов
Р	7	

План раскладки деревянных брусьев и асбестоцементных листов подшивного потолка сечения

Госстрой СССР Союзводоканалниипроект Харьковский Водоканалпроект

20118-03

Типовой проект 901-7-13.84- Альбом III

Фасад 4-5
Фасад 5-4

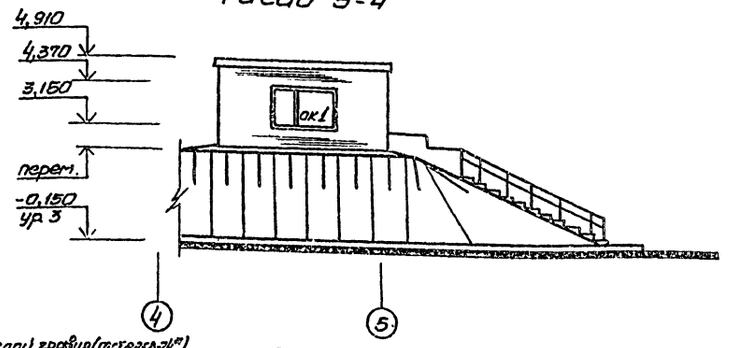

Фасад Б-В

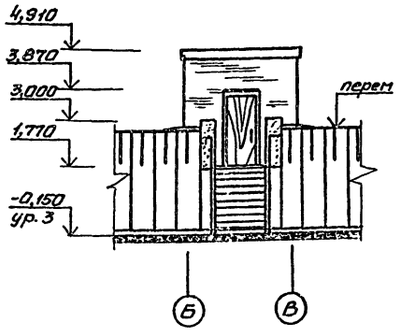

Разрез 1-1

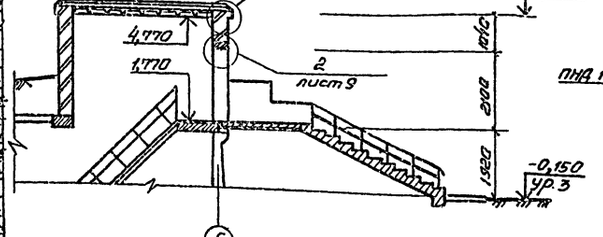

1 слой гравия (ГОСТ 8268-76*) с вернями 5-10 мм, втопленного в антисептированную битумную мастику - 10 кг/м²
Четыре рубероида марки РМ-350 (ГОСТ 10923-76) на горячей битумной мастике марки МБК-Г-
Стяжка цементно-песчаный раствор марки 50 с окрасочной поверхности раствора битума марки в керосине в соотношении 1:2 (по весу) - 15 мм²
Утеплитель - пенобетон γ=500 кг/м³ - 120 мм
Сборные железобетонные плиты покрытия

ОК1
мест 2

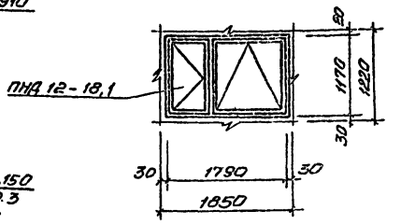

Деталь карниза

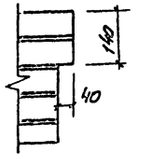

План на отм. 1.770

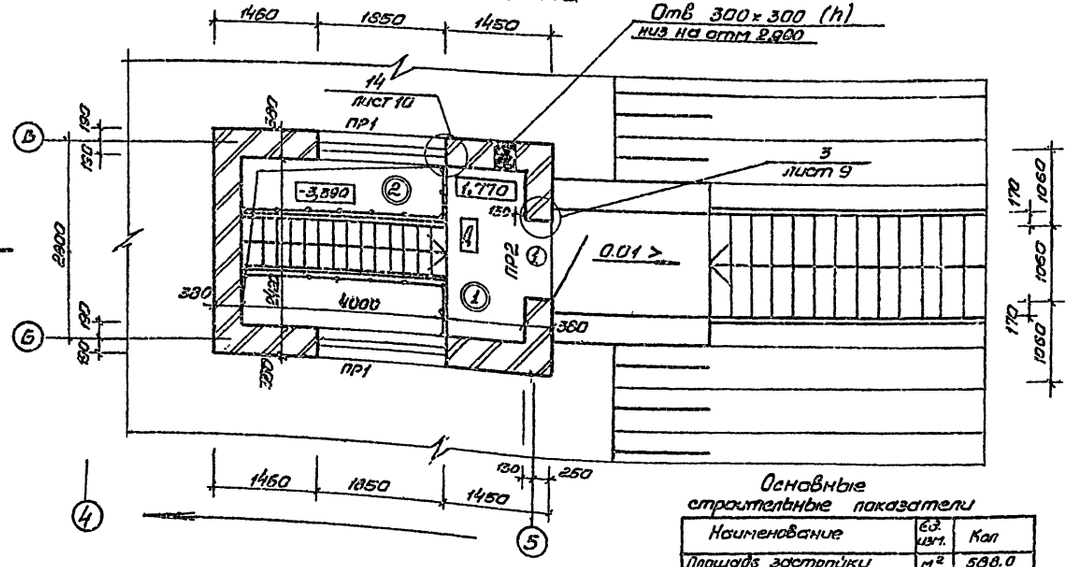

Ведомость перемычек

Марка, поз.	Схема сечения
ПР1	1ПР8-24.12.22У; 1ПР3-22.12.14; 4,370
ПР2	1ПР1-12.12.6; 3,870

Ведомость проемов дверей

Марка, поз	Размер проема в кладке
1	1060 × 2100

Спецификация перемычек

Марка, поз.	Обозначение	Наименование	Кол.	Масса ед. кг	Примечание
ПР1	1.138-10, вып. 1	1ПР8-24.12.22У	2	162	
	1.138-10 вып. 1	1ПР3-22.12.14	4	92	
ПР2	1.138-10, вып. 1	1ПР1-12.12.6	3	25	

Спецификация элементов заполнения проемов

Марка, поз.	Обозначение	Наименование	Кол.	Масса ед. кг	Примечание
1	ГОСТ 14624-69	Дверной блок Д56-ЛПВ	1		
ОК1	ГОСТ 12506-81	Оконный блок ПНД 12-18.1	2		

Экспликация полов

Наименование или номер помещения по проекту	Тип пола по проекту	Схема пола или номер узла по серии	Элементы пола и их толщина	Площадь пола м²
Входная площадка	1		Покрытие цементно-песчаный раствор марки 150-30 мм Сборная железобетонная плита	2.6
Коридор	2		Покрытие цементно-песчаный раствор марки 150-30 мм железобетонное основание	101.4

1. Общие указания см. лист 1.
2. Указания по отделке см. „Ведомость отделки помещений" на листе 3.
3. Наружные поверхности кирпичных стен, соприкасающиеся с грунтом, обмазать горячим битумом за 2 раза по огрунтовке из одного слоя холодного битума.
4. Гидроизоляцию на отм 1,740 выполнить из цементного раствора состава 1:2 δ=30 мм.
5. Снаружи дверь обить кровельной сталью по минеральному войлоку, выполнить с самозакрывающимся устройством, с уплотнением в притворах.

Основные строительные показатели

Наименование	Ед. изм.	Кол
Площадь застройки	м²	588.0
Строительный объем	м³	3095.4
-на расчетную единицу	м³	258
в том числе		
контактной камеры	м³	3046.0
павильона над входом	м³	49.4

Согласовано: Гипрокомсельстрой, Госстрой СССР, Госкомгидромет, Госсанэпиднадзор

Инв. № подл. | Подпись и дата | Взам. инв. №

Привязан:

Инв. №:

Нач. отд.	Шейко	
Гл. констр.	Власенко	
Рук. гр.	Юрьева	
Ст. арх.	Осенина	

ТП 901-7-13.84-АР

Станция озонирования природных вод производительностью 12 кг/ч по озону

Стадия	Лист	Листов
Р	8	

Контактная камера. План на отм. 1,770. Разрез. Фасады. Деталь карниза

Госстрой СССР (Союзводоканалмонтажпроект Харьковский Водоканалпроект)

20118-03

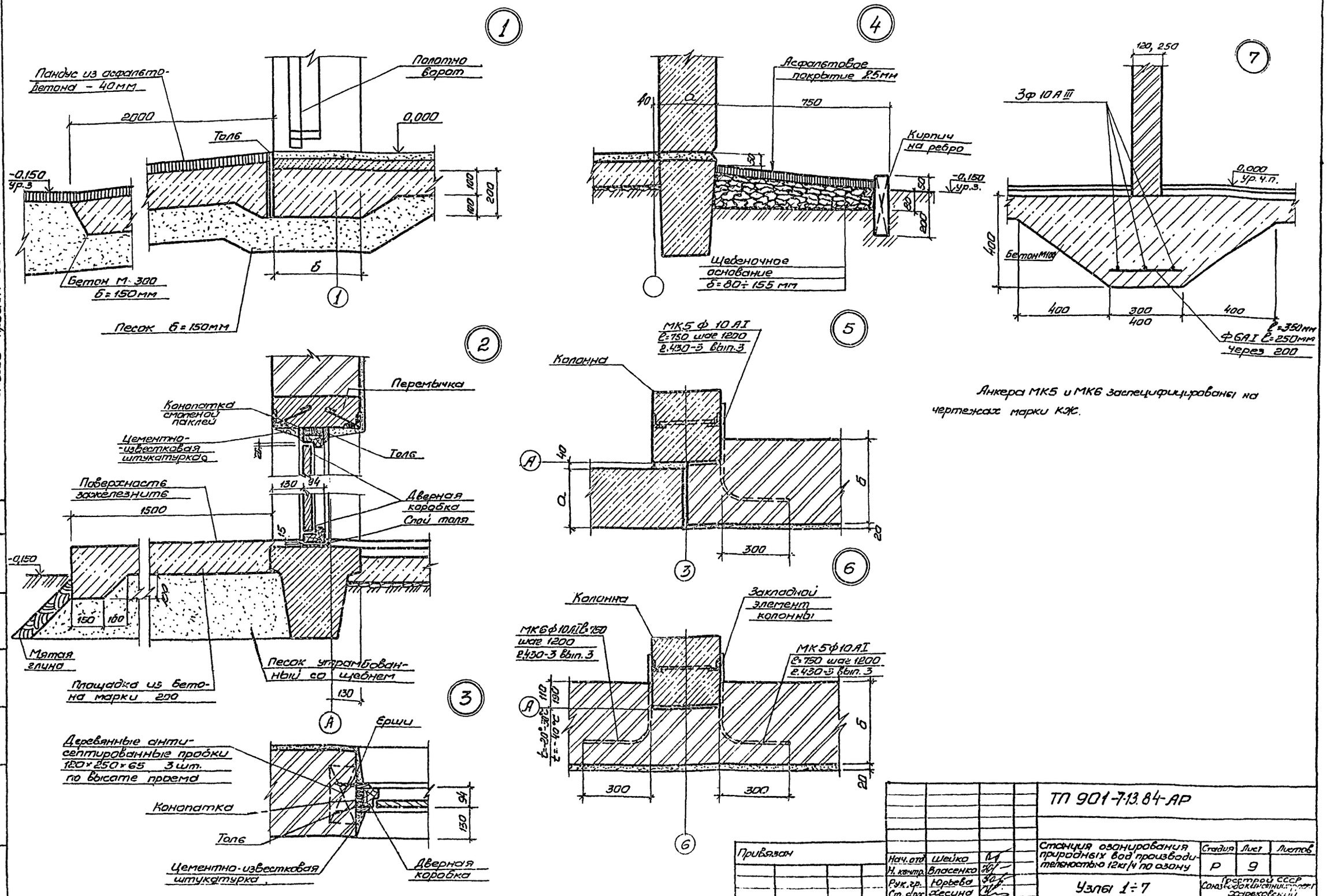

Анкера МК5 и МК6 заспецифицированы на чертежах марки КЖ.

Альбом III

Типовой проект 901-7-13.84

Согласовано: Гл. спец. ТО Лукоянский

Инв. № подл. | Подпись и дата | Взам. инв. №

Нач. отд.	Шейко		ТП 901-7-13.84-АР		
Н. контр.	Власенко		Станция озонирования природных вод производительностью 12кг/ч по озону	Стадия	Лист	Листов
Рук. гр.	Юрьева			Р	9	
Ст. арх.	Хесина		Узлы 1÷7	Госстрой СССР Союзводоканалпроект Харьковский Водоканалпроект		
Ст. техн.	Шевлякова					

Привязан

Инв. №

20118-03

Копир Поздка

Инв.№ подл. | Подпись и дата | Взам.инв.№ | Инв.№ дубл. | Подпись и дата | Взам.инв.№

8

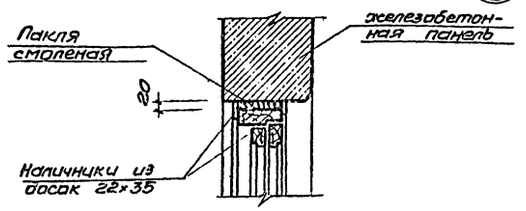

9

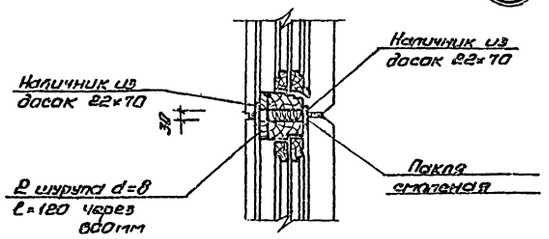

10

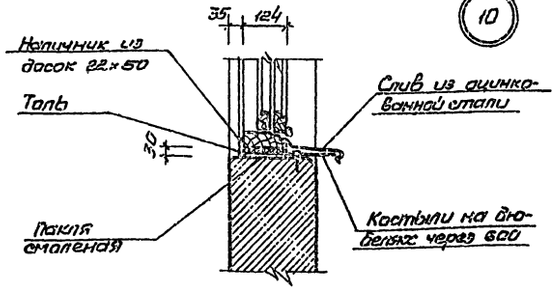

11

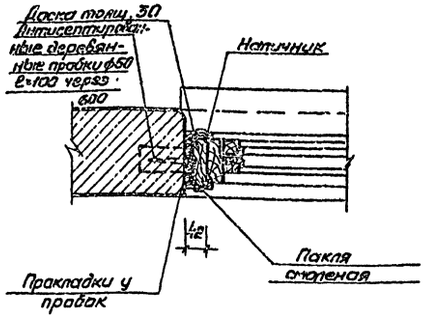

12

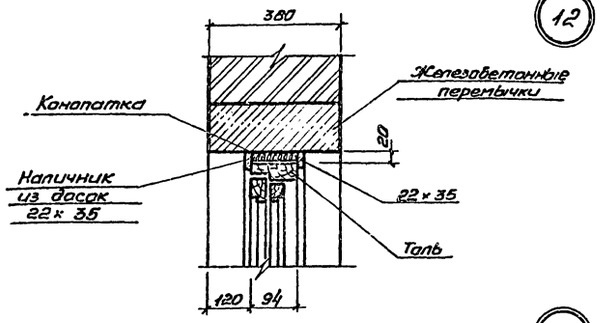

13

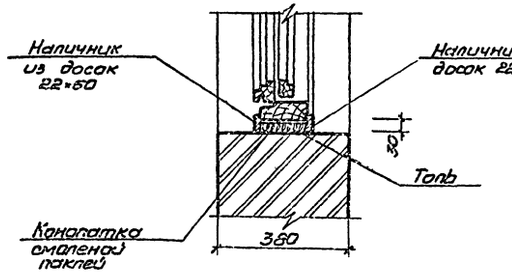

14

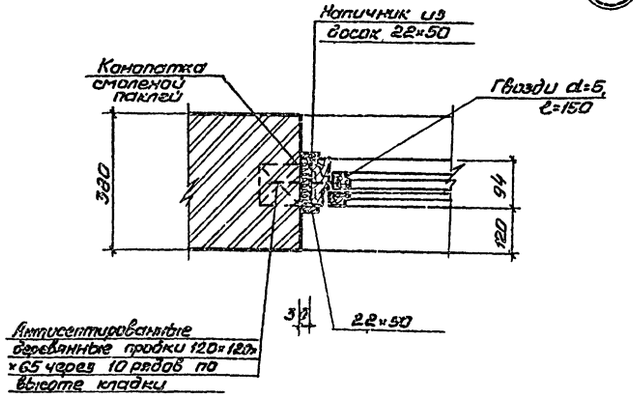

15

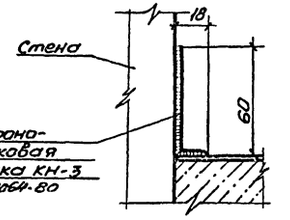

16

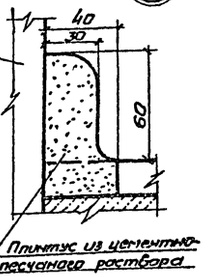

17

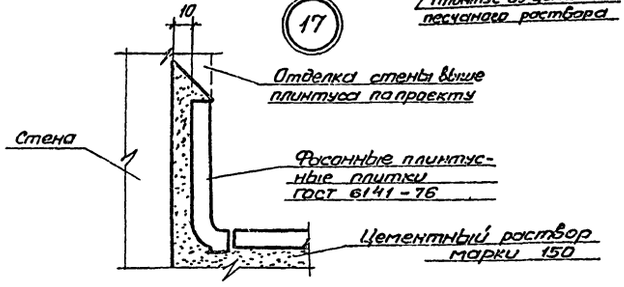

1. Оконные и дверные блоки до установки в проем оклеить толем.

2. Зазоры между кладкой и оконным блоком тщательно проконопатить войлоком, смоченным в алебастровом растворе.

3. Слив из оцинкованной кровельной стали завести в паз коробки на суриковой замазке и одеть на костыли. Костыли прибить дюбелями через 600 мм.

4. Подоконники затереть цементным раствором и окрасить в соответствии с окраской стен (см. ведомость отделки помещений).

						ТП 901-7-13.84-АР	
Привязан:			Нач.отд	Шейко		Станция озонирования природных вод производительностью 12кг/ч по озону	Стадия: Р; Лист: 10; Листов:
			Н.контр	Власенко			
			Рук.гр	Юрьева			
			Ст.арх	Хесина		Детали 8÷17	Госстрой СССР Союзводоканалпроект Харьковский Водоканалпроект
Инв.№			Ст.техн	Шевлякова			

Альбом III

901-7-13.84

Типовой проект

Ведомость рабочих чертежей основного комплекта марки КЖ (начало)

Лист	Наименование	Примечание
1	Общие данные (начало)	
2	Общие данные (окончание)	
3	Схема расположения фундаментов и фундаментных балок. Узлы I, II	
4	Схема расположения фундаментов и фундаментных балок. Узел III. Сечения 4-4÷11-11	
5	Схема расположения фундаментов и фундаментных балок. Сечения 12-12÷19-19	
6	Фундаменты монолитные ФМ1; ФМ1-А; ФМ2; ФМ3	
7	Схема расположения каналов в осях 1÷4	
8	Схема расположения перекрытия каналов в осях 1÷4	
9	Схема расположения каналов в осях 1÷4 Разрезы 1-1÷6-6	
10	Схема расположения каналов в осях 1÷4. Разрезы 7-7÷10-10	
11	Схема расположения каналов в осях 1÷4. Разрезы 11-11÷15-15	
12	Схема расположения каналов в осях 1÷4. Разрезы. Спецификация	
13	Схема расположения каналов в осях 4÷8	
14	Схема расположения каналов в осях 4÷8 Разрезы 1-1÷9-9; 17-17	
15	Схема расположения перекрытия каналов в осях 4÷8	
16	Схема расположения перекрытия каналов в осях 4÷8 Элемент плана №1 Разрезы 10-10÷16-16	
17	Балки Бм1÷Бм7. Общий вид и схема армирования	
18	Фундаменты под оборудование ФОМ1÷ФОМ3	
19	Фундамент под оборудование ФОМ4 Общий вид и схема армирования	
20	Фундаменты под оборудование ФОМ5÷ФОМ7	
21	Фундаменты под оборудование ФОМ8÷ФОМ11	
22	Камера К1. Фундаменты под оборудование ФОМ12÷ФОМ14	

Типовой проект разработан в соответствии с действующими строительными нормами и правилами и предусматривает мероприятия, обеспечивающие взрыво- пожарную и пожарную безопасность при правильной эксплуатации здания

Главный инженер проекта Коробов И.Е.

Инв.№ подл. | Подпись и дата | Взам. инв.№

Ведомость рабочих чертежей основного комплекта марки КЖ (продолжение)

Лист	Наименование	Примечание
23	Схема расположения колонн и балок покрытия. Узлы I, II	
24	Схема расположения плит покрытия	
25	Схемы расположения стеновых панелей фрагменты №№1÷4	
26	Схемы расположения стеновых панелей Фрагменты №№5÷11	
27	Схема расположения элементов ограждения	
28	Контактная камера. План. Разрезы 1-1÷3-3	
29	Контактная камера. Схема расположения элементов подземной части	
30	Контактная камера. Схема расположения элементов подземной части. Разрезы 2-2÷7-7	
31	Контактная камера. Схема расположения элементов подземной части. Спецификация	
32	Контактная камера. Схема расположения. элементов подземной части. Узлы I÷V	
33	Контактная камера. Плита днища ПДк1 общий вид. Разрезы 1-1; 2-2	
34	Контактная камера. Плита днища ПДм1 Общий вид. Узлы I÷V	
35	Контактная камера. Плита днища ПДм1 Схема армирования. Раскрой сеток	
36	Контактная камера. Плита днища ПДм1 Схема армирования. Разрезы 1-1, 2-2. Узлы I÷III	
37	Контактная камера. Плита днища ПДм1. Схема армирования. Спецификация	
38	Контактная камера. Монолитные участки Ум1, Ум1-А, Ум3, Ум3-А Общий вид	
39	Контактная камера. Монолитные участки Ум1, Ум1-А, Ум3, Ум3-А Схема армирования	
40	Контактная камера. Монолитные участки Ум2. Ум4. Общий вид	
41	Контактная камера. Монолитные участки Ум2. Ум4. Схема армирования	
42	Контактная камера. Монолитные участки Ум2. Ум4 Схема армирования Сечения 5-5; 6-6	
43	Контактная камера. Участки монолитные Ум5, Ум5-А, Ум6, Ум6-А Общий вид и схема. армирования	
44	Контактная камера. Схема расположения элементов покрытия. (Схема 1)	
45	Контактная камера. Схема расположения элементов покрытия	

Ведомость рабочих чертежей основного комплекта марки КЖ (окончание)

Лист	Наименование	Примечание
	Узлы IV, V (схема 2)	
46	Контактная камера. Схема расположения элементов камер-лазов КЛ1, КЛ2. Узел I	
47	Контактная камера. Схемы расположения опор и фундаментов под оборудование	
48	Контактная камера. Опоры и фундаменты под оборудование ОПм1; ОПм2 ФОМ1; ФОМ2	
49	Контактная камера. Схемы расположения элементов наружных лестниц (Схема 1; 2)	

Ведомость объёмов сборных бетонных и железобетонных конструкций по рабочим чертежам основного комплекта марки КЖ

№№ п/п	Наименование группы элементов конструкции	Код	Кол. м3	Примечание
1	Железобетонные фундаментные балки	582400	6.1	
2	Блоки бетонные для стен подвала	581100	42.4	
3	Перемычки	582800	4.3	
4	Лотки	585800	40.1	
5	Плиты канальные	584200	3.8	
6	Колонны	582100	9.8	
7	Балки покрытия	582200	11.3	
8	Стеновые панели	583100	298.1	
9	Плиты покрытия	584100	91.8	
	Всего бетона и железобетона		508.0	

Материалы на изготовление сборных бетонных и железобетонных конструкций учтены в ведомости потребности в материалах и отдельно не учитываются

Привязан

Инв.№

ТП 901-7-13.84-КЖ

Нач.отд.	Шедько		Станция аэрирования прирельсовая производительностью 12 тыс. т в сутки
Н.контр.	Постников		
Рук.гр.	Борисенко		
Ст.инж.	Доценко		Общие данные (начало)
Инж.	Лактионов		

Стадия	Лист	Листов
Р	1	49

Госстрой СССР Союзводоканалниипроект Росглавводоканалпроект Ленводоканалпроект

20118-03

Альбом III

Типовой проект 901-7-13.84

Ведомость ссылочных и прилагаемых документов (начало)

Обозначение	Наименование	Примечание
	Ссылочные документы	
	Железобетонные фундаментные	
1.415-1 вып.1	балки для стен производ-	
	ственных зданий с шагом	
	колонн 6м.	
ГОСТ 13579-78	Блоки бетонные для стен	
	подвалов.	
	Перемычки железобетонные	
1.138-10 вып.1	для зданий с кирпичными	
	стенами.	
	Унифицированные арматур-	
1.410-2 вып.1	ные изделия для монолит-	
	ных железобетонных конст-	
	рукций.	
	Монолитные железобетонные	
	фундаменты под типовые	
1.412.1/77 вып.3	колонны прямоугольного	
	сечения одноэтажных про-	
	мышленных зданий.	
1.112.5 вып.1	Плиты железобетонные для	
	ленточных фундаментов.	
	Сборные железобетонные	
3.006-2	каналы и тоннели из лот-	
	ковых элементов.	
	Унифицированные закладные	
1.400-15 вып.1	изделия ж.б. конструкций для	
	крепления технологических	
	коммуникаций.	
	Сетки сварные из стержне-	
ГОСТ 23279-78	вой арматуры диаметром	
	до 40мм.	
ГОСТ 3634-79	Люки чугунные для колодцев.	
	Стеновые панели отапливае-	
1.432.14/80 вып.1,2	мых производственных зда-	
	ний с шагом колонн 6м.	
	Стальные изделия крепления	
1.439-2	панельных стен одноэтажных	
	производственных зданий	
	с ж.б. каркасом.	
	Плиты железобетонные ребрис-	
ГОСТ 22701.1-77	тые предварительно напря-	
ГОСТ 22701.2-77	женные размером 6×3м для	
	покрытий производственных	
	зданий.	

Ведомость ссылочных и прилагаемых документов (окончание).

Обозначение	Наименование	Примечан.
	Стаканы для крепления крыш-	
1.494-24 вып.1	ных вентиляторов, дефлекторов	
	и зонтов	
	Плиты перекрытий железобе-	
	тонные ребристые высотой 400мм,	
1.442.1-2 вып.1	укладываемые на ригели	
	прямоугольного сечения.	
	Сборные железобетонные	
3.900-3 вып.4/82	Конструкции емкостных соо-	
	-ружений для водоснабжения	
	и канализации.	
4.901-18	Оборудование резервуаров.	
	Железобетонные колонны	
	прямоугольного сечения для	
1.423-3 вып.1	одноэтажных производствен-	
	ных зданий без мостовых кра-	
	нов высотой до 9,6м.	
	Колонны железобетонные прямо-	
	угольного сечения для продольно-	
1.427.1-3 вып.1,2,3	го и торцового фахверка одноэтаж-	
	ных производственных зданий	
	высотой 3,0-14,4м.	
1.462.1-3/80 вып.1	Железобетонные стропильные решет-	
	чатые балки для покрытий одно-	
	этажных зданий.	
3.017-1	Ограждение площадок и участков	
	предприятий, зданий и сооружений.	
1.432-1 вып.1	Монтажные узлы панельных стен	
	отапливаемых одноэтажных произ-	
	водственных зданий с железо-	
	бетонным каркасом.	
3.901-5	Сальники набивные Ду50÷1400мм	
	для пропуска труб через стены.	
1.459-2 вып.1,2	Стальные лестницы, переходные пло-	
	щадки и ограждения.	
	Прилагаемые документы	
901-7-13.84-КЖИ-	Строительные изделия.	Альбом IV
901-7-13.84-КЖ ВМ1	ВМ по рабочим чертежам основного	
	комплекта марки КЖ монолитные	
	конструкции.	Альбом VIII
901-7-13.84-КЖ ВМ2	ВМ по рабочим чертежам	
	основного комплекта марки КЖ	
	сборные конструкции.	Альбом VIII

Ведомость спецификаций

Лист	Наименование	Примечание
3	Спецификация элементов к схеме	
	расположения фундаментов.	
12	Спецификация к схеме расположения	
	каналов в осях 1-4.	
16	Спецификация к схеме расположения	
	каналов в осях 4-8.	
22	Спецификация к схеме расположения	
	элементов камеры К-1.	
23	Спецификация элементов к схеме распо-	
	ложения колонн и балок покрытия.	
24	Спецификация к схеме расположения	
	плит покрытия.	
26	Спецификация к схеме расположения	
	стеновых панелей.	
27	Спецификация к схеме расположения	
	элементов ограждения.	
31	Спецификация к схеме расположения	
	элементов подземной части.	
44	Спецификация к схемам расположения	
	элементов покрытия.	
46	Спецификация к схеме расположения	
	элементов камер.	
47	Спецификация к схемам расположения	
	опор и фундаментов под оборудование.	
49	Спецификация к схемам расположения	
	элементов наружных лестниц.	

Инв. № подл. | Подпись и дата | Взам. инв. №

Привязан:

Инв. №

ТП 901-7-13.84-КЖ

Нач.отд.	Шейко		
Н.контр.	Постников		
Рук.гр.	Борисенко		
Ст.инж.	Доценко		
Инж.	Лактионов		

Станция озонирования природных вод производительностью 12 кг/ч по озону

Стадия	Лист	Листов
Р	2	

Общие данные (окончание)

Госстрой СССР Союзводоканалпроект Ордена Ленина Водоканалпроект

20118-03

Альбом III

Типовой проект 901-7-13.84

Схема расположения фундаментов и фундаментных балок

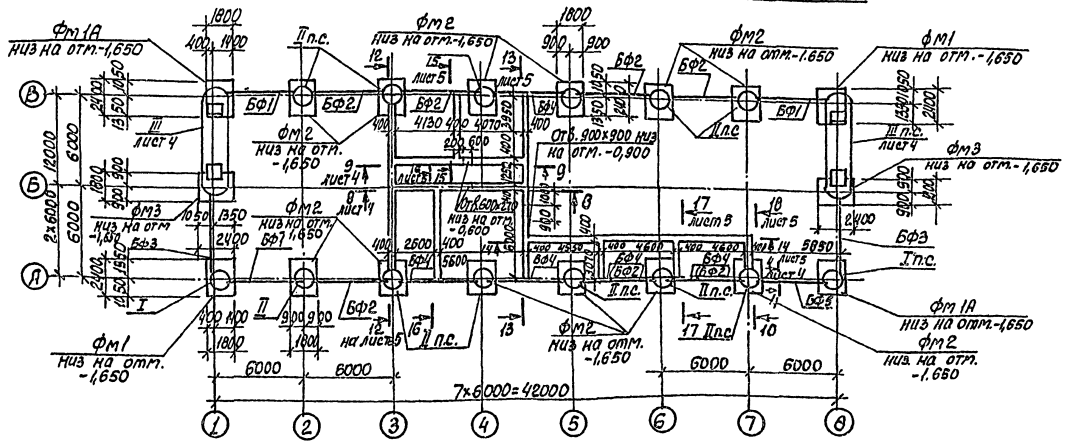

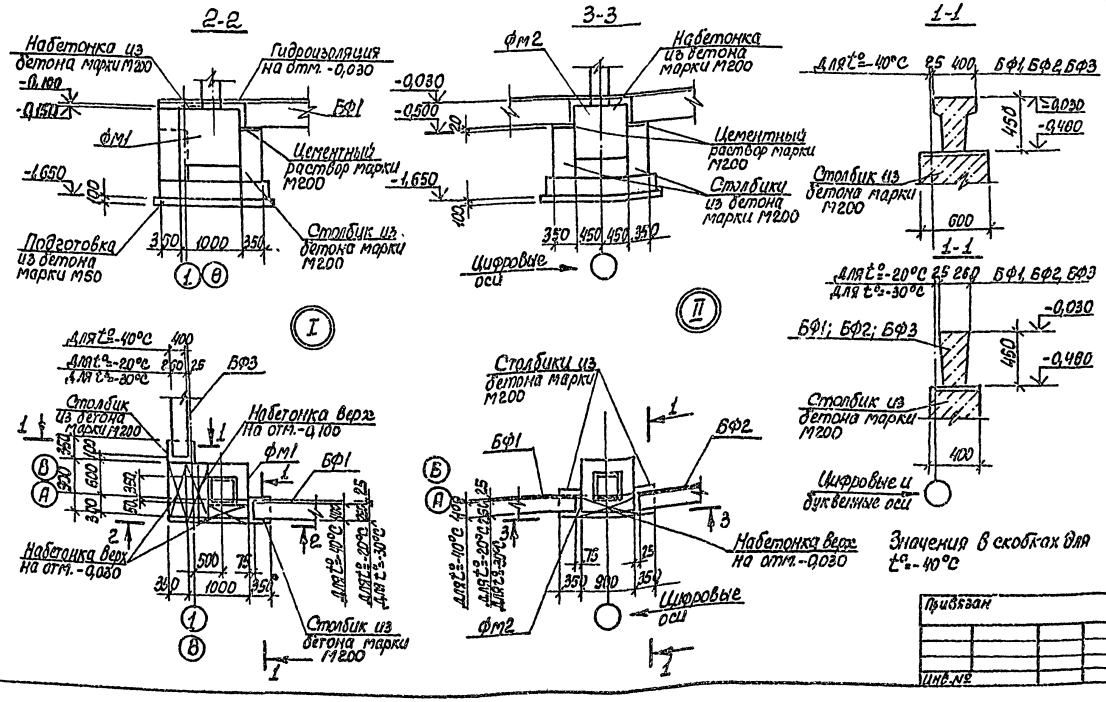

Значения в скобках для $t^{\circ}=-40^{\circ}C$

Спецификация элементов к схеме расположения фундаментов

Марка, поз.	Обозначение	Наименование	Кол.	Масса ед., кг.	Примечание
	Фундаментные балки для $t^{\circ}=-20^{\circ}C$; $t^{\circ}=-30^{\circ}C$				
БФ1	901-7-13.84-КЖИ-БФ1; БФ2; БФ3; БФ4; БФ5;	ФБ6-4А	3	1200	
БФ2	- БФ1; БФ2; БФ3; БФ4; БФ5;	ФБ6-2А	5	1300	
БФ3	- БФ1; БФ2; БФ3; БФ4; БФ5;	ФБ6-3А	2	1200	
БФ4	- БФ1; БФ2; БФ3; БФ4; БФ5;	ФБ6-12А	5	1500	
БФ5	- БФ1; БФ2; БФ3; БФ4; БФ5;	ФБ6-14А	1	1300	
	Фундаментные балки для $t^{\circ}=-40^{\circ}C$				
БФ1	901-7-13.84-КЖИ-БФ1; БФ2; БФ3; БФ4; БФ5;	ФБ6-14А	3	1300	
БФ2	- БФ1; БФ2; БФ3; БФ4; БФ5;	ФБ6-12А	7	1500	
БФ3	- БФ1; БФ2; БФ3; БФ4; БФ5;	ФБ6-13А	2	1400	
БФ4	- БФ1; БФ2; БФ3; БФ4; БФ5;	ФБ6-29А	3	1900	
БФ5	- БФ1; БФ2; БФ3; БФ4; БФ5;	ФБ6-31А	1	1700	
	Монолитные фундаменты				
Фм1	лист 6	Фм1	2	–	
Фм1А	лист 6	Фм1А	2	–	
Фм2	лист 6	Фм2	12	–	
Фм3	лист 6	Фм3	2	–	
	Блоки бетонные для стен подвалов				
ФБ1	ГОСТ 13579-78	ФБС 24.4.6-Т	40	1300	
ФБ2	ГОСТ 13579-78	ФБС 12.4.6-Т	13	640	
ФБ3	ГОСТ 13579-78	ФБС 9.4.6-Т	31	470	
ФБ4	ГОСТ 13579-78	ФБС 12.4.3-Т	31	310	
	Плиты для фундаментов				
ПФ1	1.112-5 вып. 1	ФЛ10.24-1	8	1760	
ПФ2	1.112-5 вып. 1	ФЛ10.12-1	3	870	
ПФ3	1.112-5 вып. 1	ФЛ10.8-1	12	570	
	Перемычки				
ПР1	1.138-10	1ПР1-12.12.14	3	25	
ПР2	1.138-10	1ПР1-10.12.14	6	20	
МС1		ф12АТ ГОСТ 5781-82	36,0	0,9	пм.
	Материалы				
		Бетон марки М200	11,0	$м^3$	для $t^{\circ}=-20^{\circ}C$ $t^{\circ}=-30^{\circ}C$
		Бетон марки М200	13,43	$м^3$	для $t^{\circ}=-40^{\circ}C$

ТП901-7-13.84-КЖС

Нач.отд.	Шейко	Станция озонирования природных вод производительностью 12 кг/ч по озону.	Стадия: Р; Лист: 3; Листов:
Н.контр.	Постников		
Рук.гр.	Борисенко	Схема расположения фундаментов и фундаментных балок. Узлы I, II	Гресстрой СССР Союзводоканалпроект Харьковский Водоканалпроект
Ст.инж.	Доценко		
Инженер	Никитенко		

Привязан

Инв.№

Инв.№ подл. | Подпись и дата | Взам.инв.№

20118-03

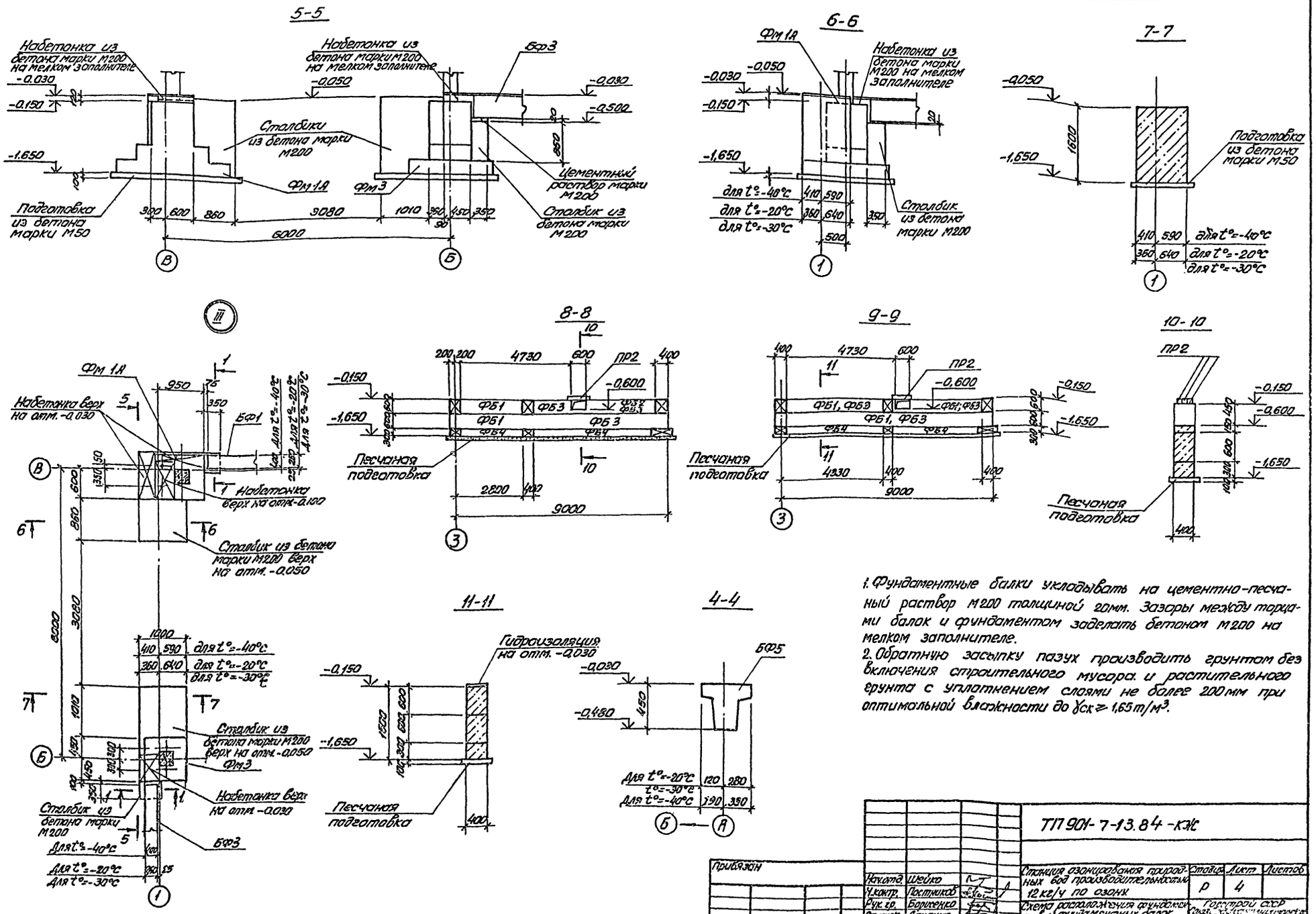

1. Фундаментные балки укладывать на цементно-песчаный раствор М200 толщиной 20мм. Зазоры между торцами балок и фундаментом заделать бетоном М200 на мелком заполнителе.
2. Обратную засыпку пазух производить грунтом без включения строительного мусора и растительного грунта с уплотнением слоями не более 200мм при оптимальной влажности до $\gamma_{ск} \geq 1{,}65\ т/м^3$.

Привязан			ТП 901-7-13.84-КЖ		
	Нач.отд.	Шейко	Станция озонирования природных вод производительностью 12 кг/ч по озону.	Стадия	Лист	Листов
	Ч.контр.	Постников		Р	4	
	Рук.гр.	Борисенко	Схема расположения фундаментов и фундаментных балок. Узел III. Сечения 4-4 ÷ 11-11	Госстрой СССР Союзгоспроектсантехнический водоканал-проект		
	Ст.инж.	Доценко				
Инж.№	Инженер	Никитенко				

20118-03

Альбом III

Типовой проект 901-7-13.84

Инв.№ подл. | Подпись и дата | Взам.инв.№

Альбом III

Типовой проект 901-7-13.84-

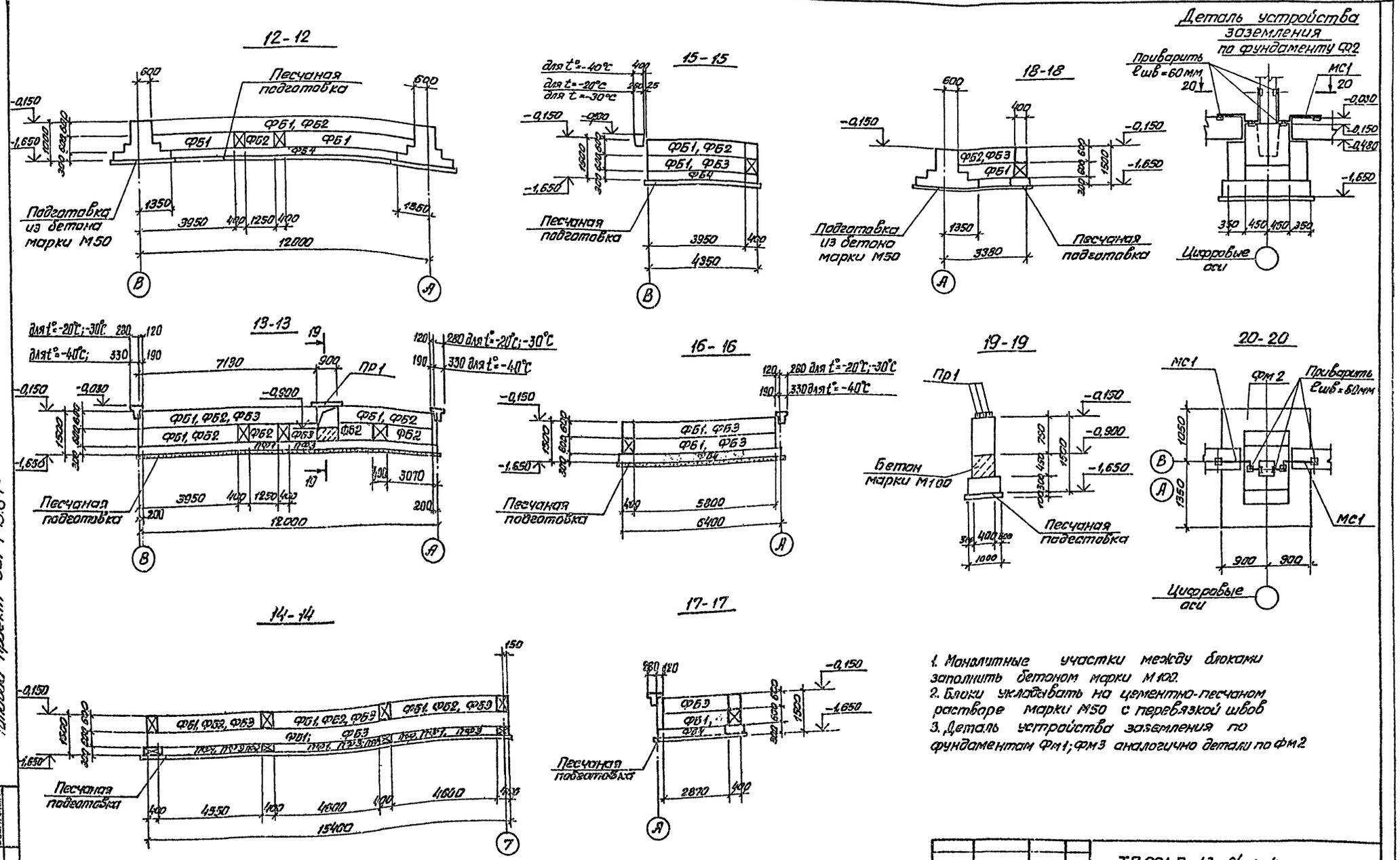

1. Монолитные участки между блоками заполнить бетоном марки М100.
2. Блоки укладывать на цементно-песчаном растворе марки М50 с перевязкой швов
3. Деталь устройства заземления по фундаментам Фм1; Фм3 аналогично детали по Фм2

Привязан	Нач.отд.	Шейко		ТП 901-7-13-84-КЖ		
	Н.контр.	Постников		Станция озонирования природных вод производительностью 12 кг/ч по озону.	Стадия	Лист	Листов
	Рук.гр.	Борисенко			Р	5	
	Ст.инж.	Доценко		Схема расположения фундаментов и фундаментных балок Сечения 12-12 ÷ 20-20	Госстрой СССР Союзводоканалпроект Харьковский ВОДОКАНАЛПРОЕКТ		
Инв. №	Инж.	Нищенко					

20118-03

Альбом III

Типовой проект 901-7-13.84

Согласовано

Инв.№ подл. | Подпись и дата | Взам.инв.№

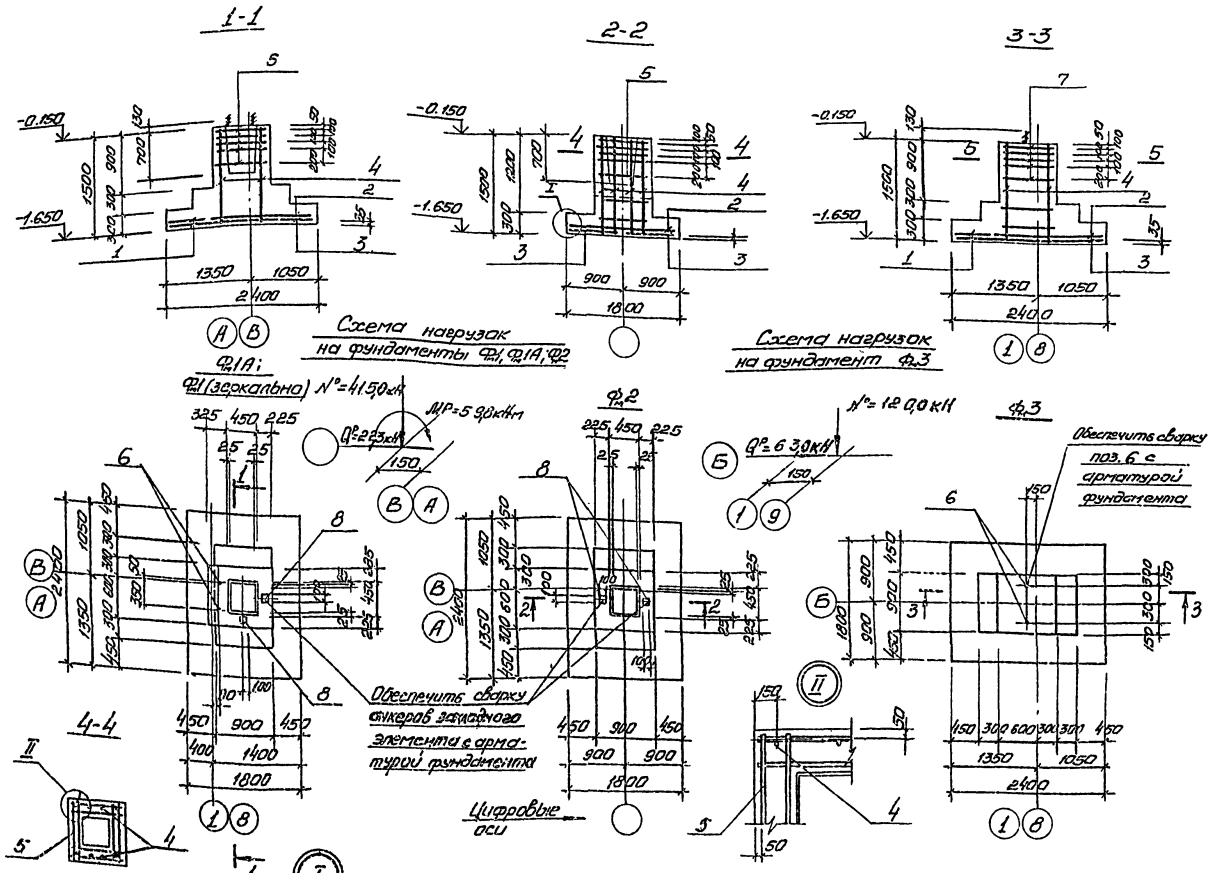

Ведомость расхода стали на элемент, кг

Марка элемента	Изделия арматурные							Изделия закладные				Общий расход
	Арматура класса A III ГОСТ 5781-82			Арматура класса A I ГОСТ 5781-82			Всего	Арматура класса A I ГОСТ 5781-82	Арматура класса A III ГОСТ 5781-82	Прокат Вст3кп2	Всего	
	ф10	ф12	Итого	ф6	ф8	Итого		ф24	ф8	-б6		
Ф1	35,04	31,26	66,3	1,54	4,28	5,82	72,12	7,8	1,0	1,0	9,8	81,92
Ф1А	35,04	31,26	66,3	1,54	4,28	5,82	72,12	7,8	1,0	1,0	9,8	81,92
Ф2	35,04	31,26	66,3	1,54	4,28	5,82	72,12		1,0	1,0	2,0	74,12
Ф3	14,4	31,26	45,66	18,54	4,28	22,82	68,48	7,8			7,8	76,28

Спецификация элементов монолитной конструкции

Формат	Зона	Поз.	Обозначение	Наименование	Кол.	Примечание
				Ф1, Ф1А		
				Сборочные единицы		
		1	1.410-2 Вып.1	Сетка арматурная С10-8×18	1	
		2	1.410-2 Вып.1	то же С10-14×18	1	
		3	1.410-2 Вып.1	» С(1)12-8×24	2	
		4	1.412-1/77 Вып.3	» СН12АIII-6×15	2	
		5	1.412-1/77 Вып.3	» СА-10АIII	5	
		6	901-7-13.84 КЖН-МН3	Изделие закладное МН3	2	
		8	1.400-15. В1.	то же МН105-1	2	
				Материалы		
				Бетон марки М200	2,51	м³
				Ф2		
				Сборочные единицы		
		1	1.410-2 Вып.1	Сетка арматурная С10-8×18	1	
		2	1.410-2 Вып.1	то же С10-14×18	1	
		3	1.410-2 Вып.1	» С(1)12-8×24	2	
		4	1.412-1/77 Вып.3	» СН12АIII-6×15	2	
		5	1.412-1/77 Вып.3	» СА-10АIII	5	
		8	1.400-15 В1.	Изделие закладное МН105-1	2	
				Материалы		
				Бетон марки М200	2,33	м³
				Ф3		
				Сборочные единицы		
		1	1.410-2 Вып.1	Сетка арматурная С10-8×18	1	
		2	1.410-2 Вып.1	то же С10-14×18	1	
		3	1.410-2 Вып.1	» С(1)12-8×24	2	
		4	1.412-1/77 Вып.3	» СН12АIII-6×15	2	
		7	1.412-1/77 Вып.3	» СА1-6АI	5	
		6	901-7-13.84 КЖН-МН3	Изделие закладное МН3	2	
				Материалы		
				Бетон марки М200	2,43	м³

Фундаменты данного проекта используются в качестве заземлителей

Привязан

Инв. №

Нач.отд	Шейка		
Н.контр.	Постников		
Рук.гр.	Борисенко		
Гл.инж.	Доценко		
Инж.	Пивоваров		

ТП901-7-13.84 -КЖ

Стадия	Лист	Листов
Р	6	

Станция аэрирования природных вод производительностью 12 к м³/сут по озону

Фундаменты монолитные Ф1; Ф1А; Ф2; Ф3

Госстрой СССР Союзводоканалниипроект Харьковский водоканалпроект

Копир Прядко

20118-03

Альбом III

Типовой проект 901-7-13.84

Схема расположения каналов в осях 1÷4

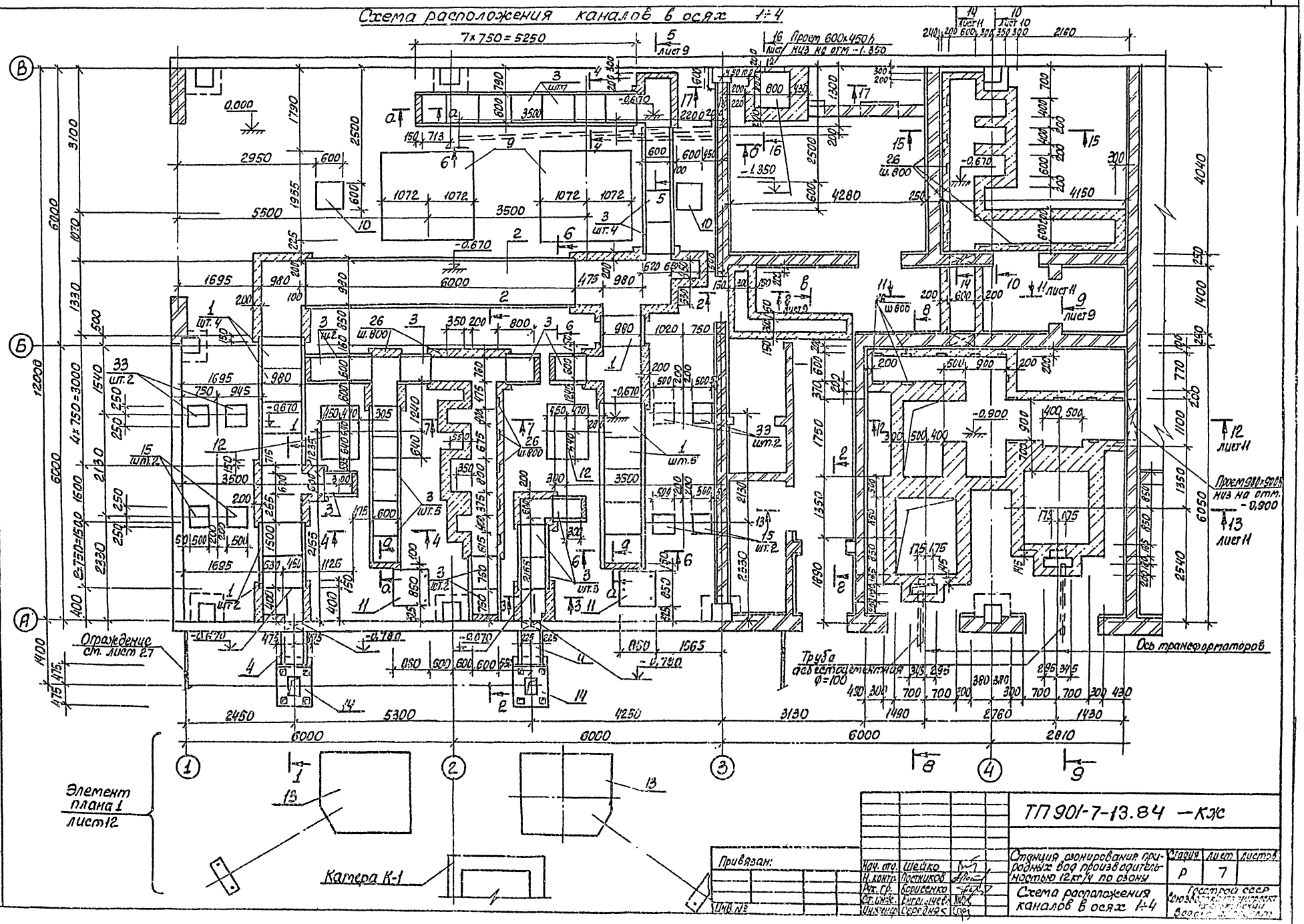

Нач. отд.	Шейко		
Н. контр.	Постников		
Рук. гр.	Борисенко		
Ст. инж.	Енгольчева		
Инженер	Середняк		

ТП 901-7-13.84 — КЖ

Станция озонирования природных вод производительностью 12 кг/ч по озону

Схема расположения каналов в осях 1÷4

Стадия	Лист	Листов
Р	7	

Госстрой СССР
Союзводоканалпроект
Ленинградский
Водоканалпроект

Согласовано:

ВИК-1	Яковлев	Ковленко
ОВ	Шейко	Шевченко
ЭА	Ефремов	Подольский

Инв. № подл. | Подпись и дата | Взам. инв. №

20118-03

Альбом III

Типовой проект 901-7-13.84

Схема расположения перекрытия каналов в осях 1:4

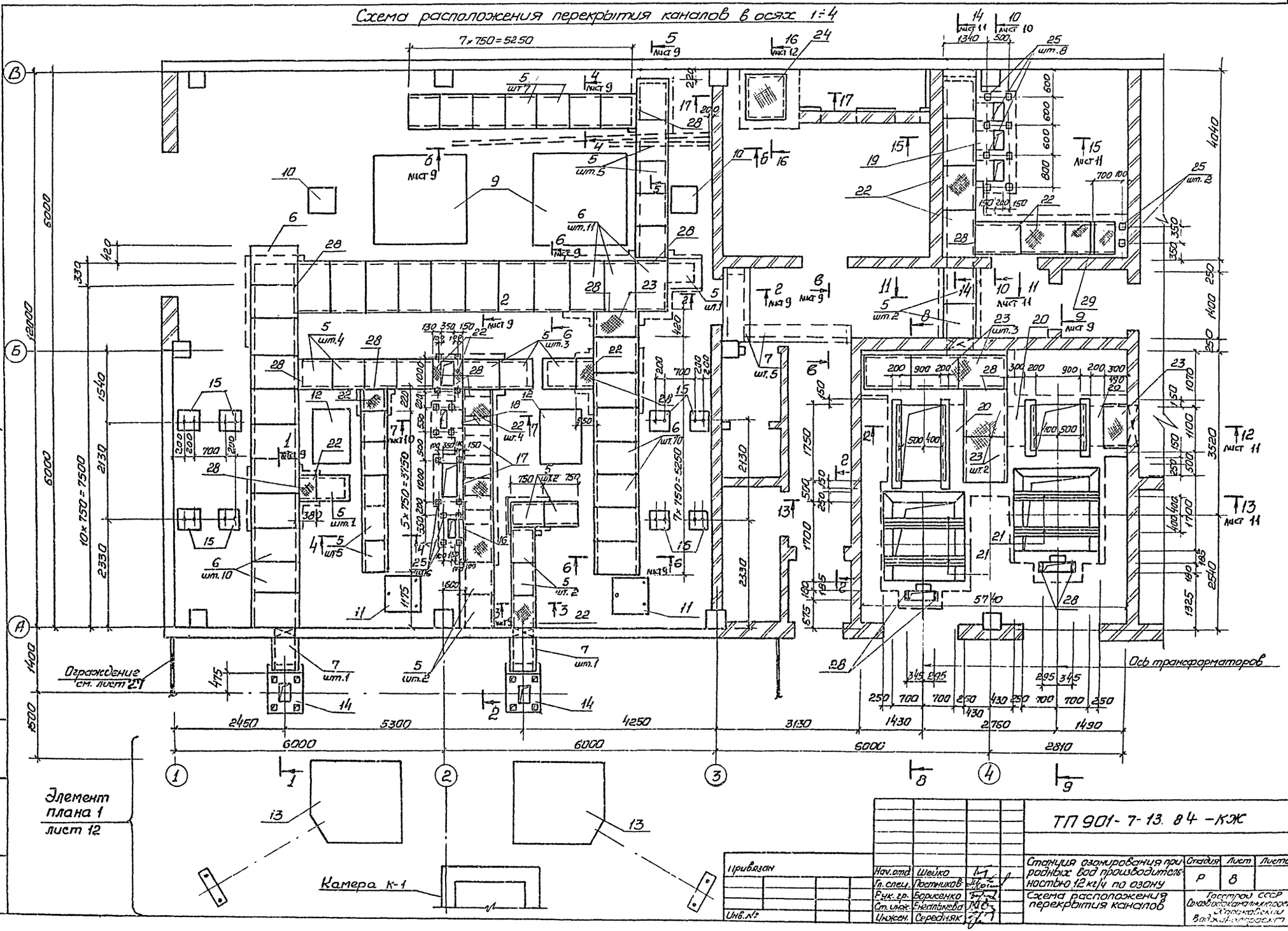

Инв.№ подл.	Подпись и дата	Взам.инв.№	

Привязан

Инв.№

Нач.отд.	Шейко	
Гл.спец.	Постников	
Рук.гр.	Бориченко	
Ст.инж.	Енатьева	
Инжен.	Середняк	

ТП 901-7-13.84-КЖ

Станция озонирования природных вод производительностью 12 кг/ч по озону

Схема расположения перекрытия каналов

Стадия	Лист	Листов
Р	8	

Госстрой СССР Союзводоканалниипроект Харьковский Водоканалпроект

Альбом III

Типовой проект 901-7-13.84

1–1
лист 7, 8

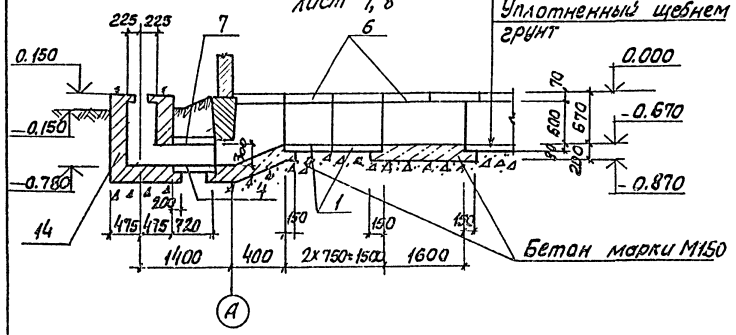

3–3
лист 7, 8

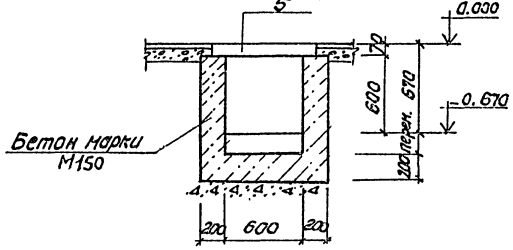

6–6
лист 7, 8

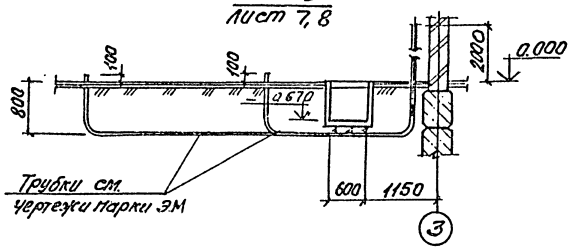

2–2
лист 7, 8

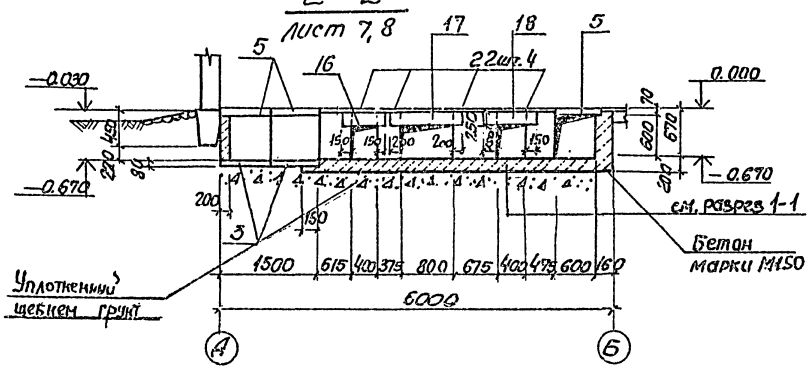

4–4
лист 7, 8

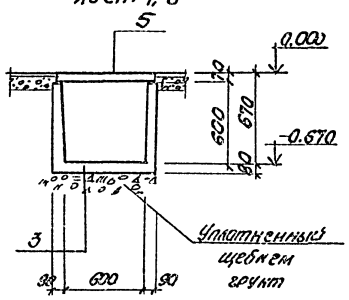

5–5
лист 7, 8

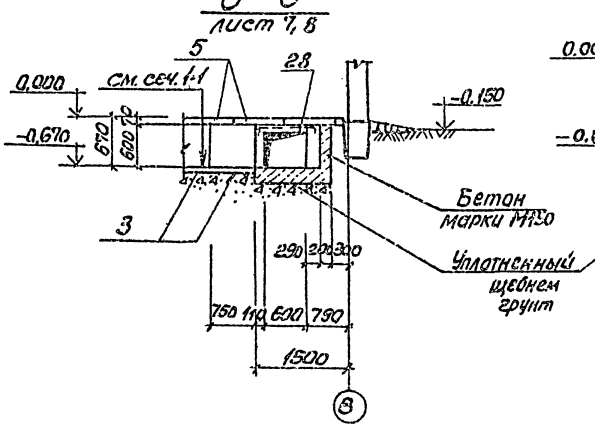

6–6
лист 7, 8 6

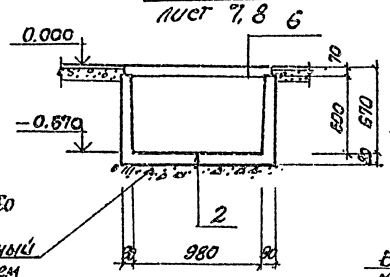

а–а
лист 7, 8

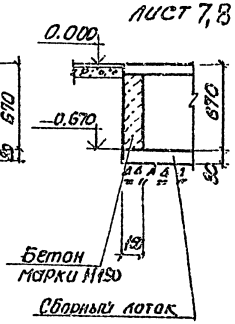

2-2
лист 7, 8

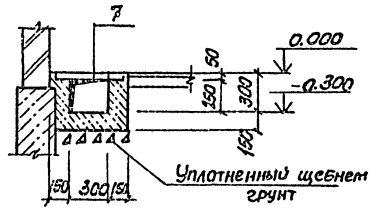

				ТП 901-7-13.84-КЖ		
Нач. отд.	Шейка			Станция озонирования природных вод производительностью 12 кг/ч по озону.	Стадия	Лист	Листов
Н. контр.	Постников				Р	9	
Рук. гр.	Барыченко			Схема расположения каналов в осях 1÷4 Разрезы 1-1 ÷ 6-6	Госстрой СССР Союзводоканалниипроект Харьковский Водоканалпроект		
Ст. инж.	Енгалычева						
Инженер	Середняк						

Привязан

Инв. №

Инв. № подл. | Подпись и дата | Взам. инв. №

Альбом III

Типовой проект 901-7-13.84

7-7
Лист 7,8

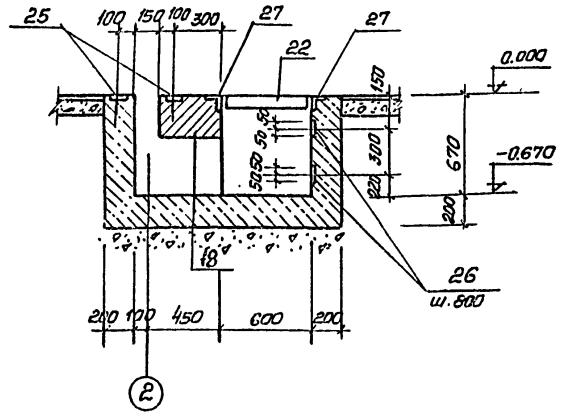

8-8
Лист 7,8

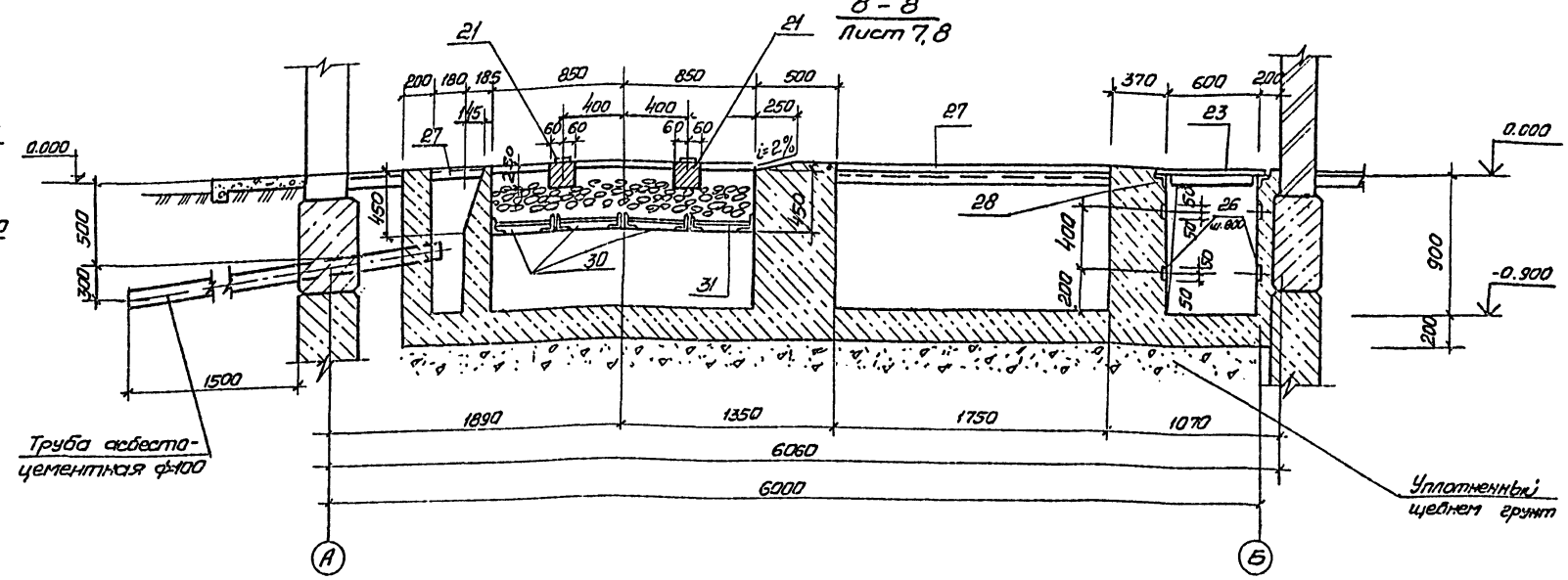

10-10
Лист 7,8

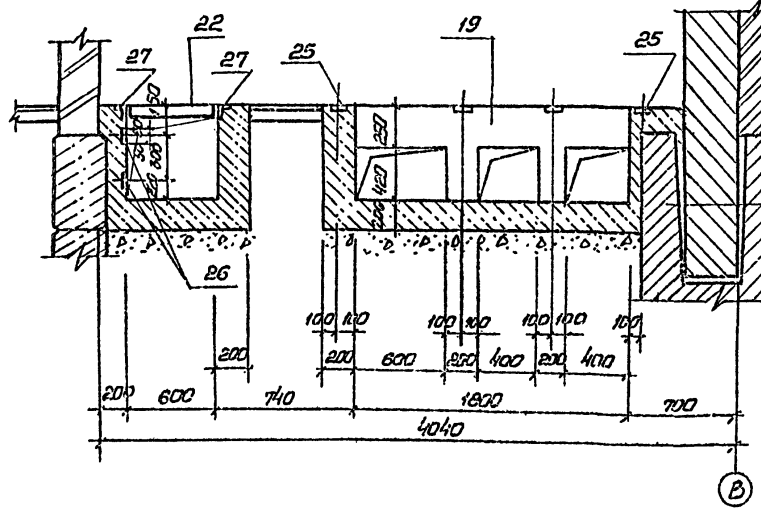

9-9
Лист 7,8

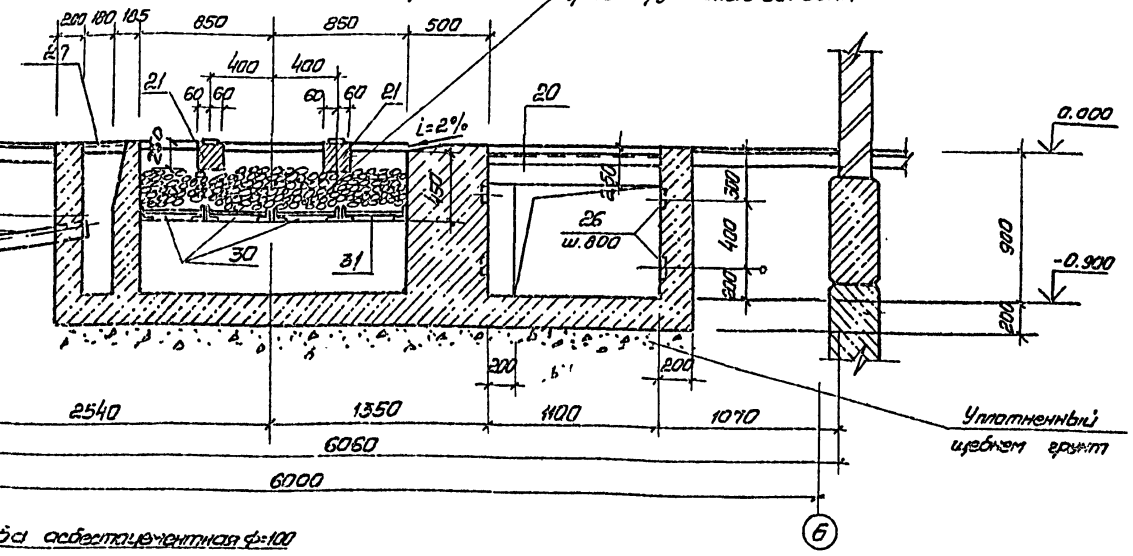

1. Данный лист рассматривать совместно с листами 7,8,12.

Инв.№ подл. | Подпись и дата | Взам. инв.№

				ТП 901-7-13.84 -КЖ	
Привязан:					
	Нач. отд	Шейко		Станция азонирования природных водопроизводительностью 12к³/ч по азону	Стадия: Р; Лист: 10; Листов:
	Н. контр.	Постников			
	Рук. гр.	Бориченко		Схема расположения каналов в осях 1÷4 Разрезы 7-7÷10-10	Госстрой СССР Союзводоканалпроект Ленинградский Водоканалпроект
Инв.№	Ст. инж.	Енгалычев			
	Инженер	Середняк			

20118-03

Альбом III

Типовой проект 901-7-13.84

11–11
Лист 7,8

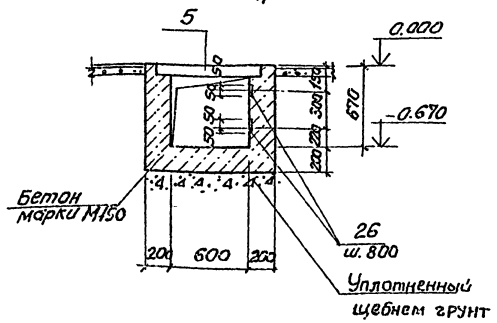

12–12
Лист 7,8

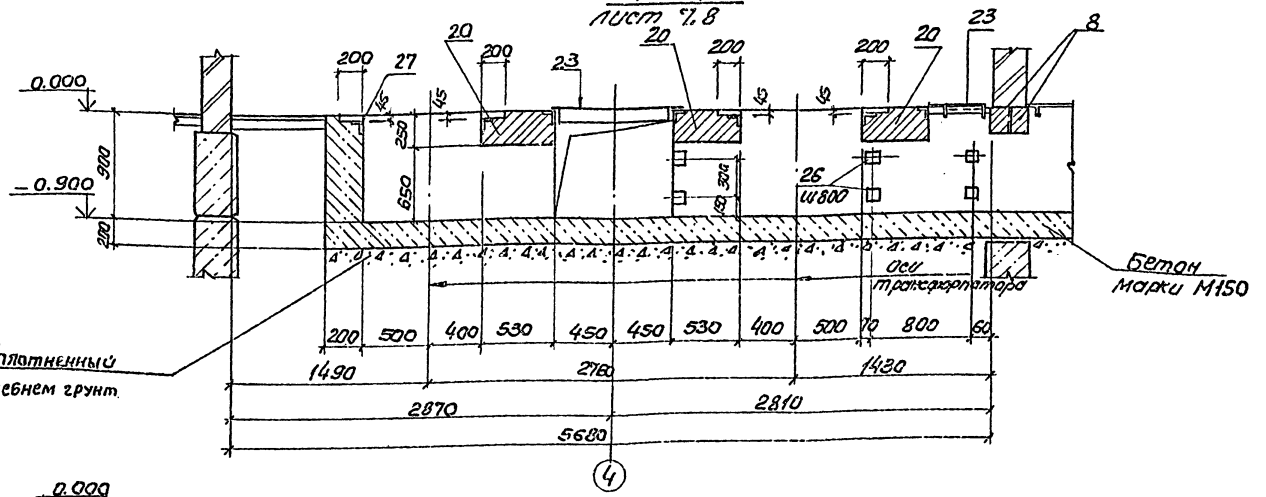

14–14
Лист 7,8

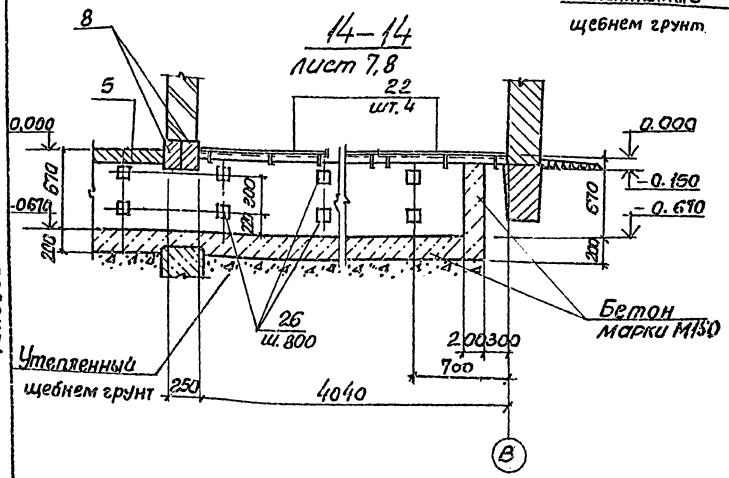

13–13
Лист 7,8

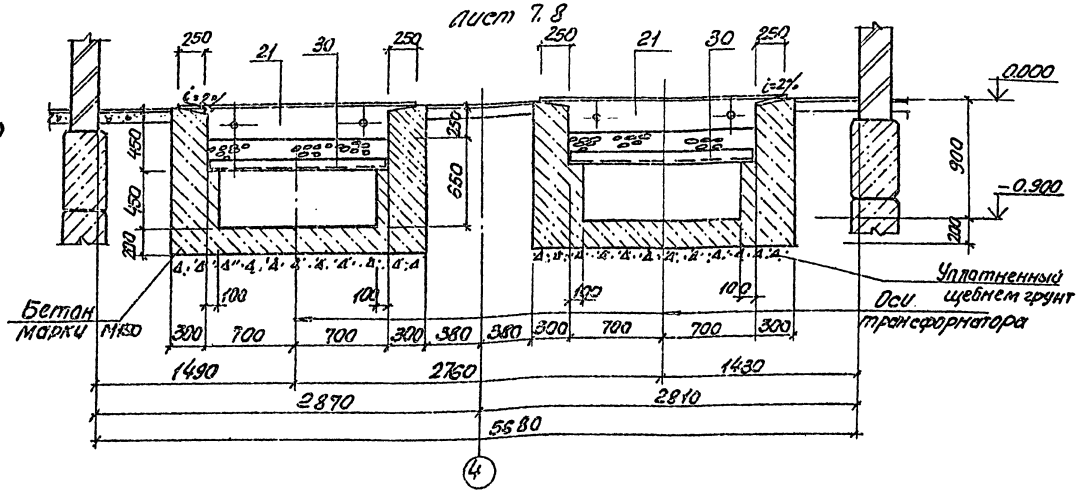

15–15
Лист 7,8

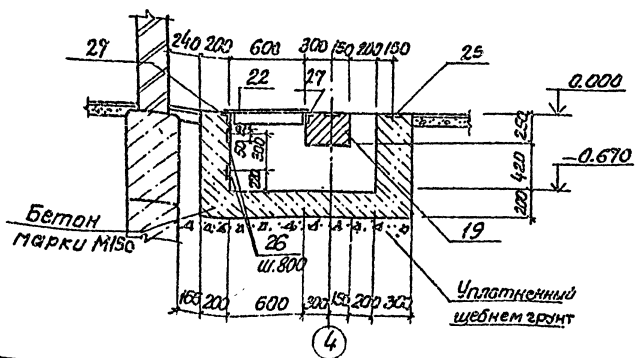

Т.П 901-7-13.84-КЖ							
Привязан	Нач.отд.	Шейко		Станция озонирования природных вод производительностью 12 кг/ч по озону.	Стадия	Лист	Листов
	Н.контр.	Постников			Р	11	
	Рук.гр.	Борисенко		Схема расположения каналов в осях 1÷4. Разрезы 11-11 ÷ 15-15	Госстрой СССР Союзводоканалпроект Харьковский Водоканалпроект		
	Ст.инж.	Ентальцева					
Инв.№	Инжен.	Середняк					

20118-03

Альбом III

Типовой проект 901-7-13.84

Инв. № подл. | Подпись и дата | Взам. инв. №

Элемент плана 1
лист 7; 8

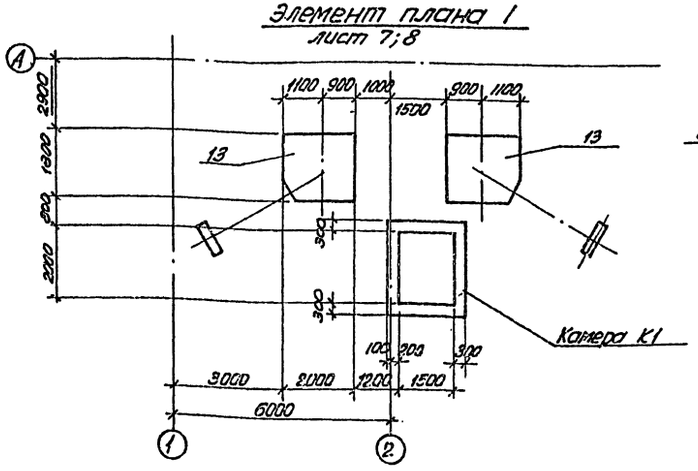

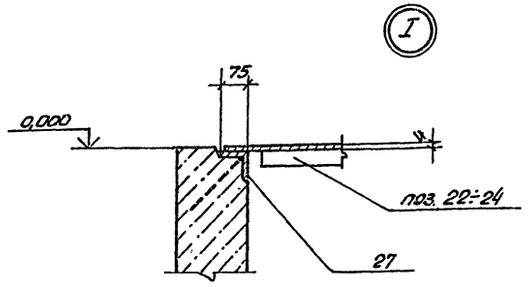

16-16
лист 7; 8

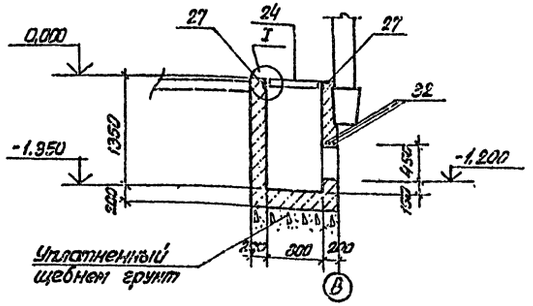

17-17
лист 7; 8

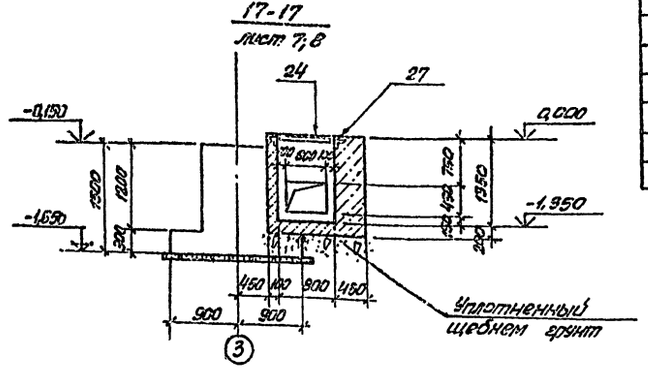

Спецификация к схеме расположения каналов в осях 1÷4

Марка, поз.	Обозначение	Наименование	Кол.	Масса ед., кг.	Примечание
1	2	3	4	5	6
		Сборные элементы			
		Лотки			
1	3.006-2 Вып. II-1	То же Л7д-5	12	350	
2	3.0005-2 Вып. II-1	" Л7-5	1	2700	
3	901- -КЖИ-Л5д-8д	" Л5д-8д	27	260	
4	3.006-2 Вып. II-1	" Л2д-8	2	110	
		Плиты			
5	3.006-2 Вып. II-2	То же П5д-8б	34	100	
6	3.006-2 Вып. II-2	" П7д-5б	29	150	
7	3.006-2 Вып. II-2	" П3-15б	7	50	
8	1.138-10	" 1ПР38-15.12.22у	4	100	
		Монолитные элементы			
		фундаменты			
9	лист 18	То же фом 1	2		
10	лист 18	" фом 2	2		
11	лист 18	" фом 3	2		
12	лист 19	" фом 4	2		

Спецификация к схеме расположения каналов в осях 1÷4 (продолжение)

1	2	3	4	5	6
13	лист 20	Фундамент фом 5	2		
14	лист 20	То же фом 6	2		
15	лист 20	" фом 7	4		
33	лист 20	" фом 7д	4		
		Балки			
16	лист 17	То же Бм 1	1		
17	лист 17	" Бм 2	1		
18	лист 17	" Бм 3	1		
19	лист 17	" Бм 4	1		
20	лист 17	" Бм 5	3		
21	лист 17	" Бм 6	4		
		Щиты стальные			
22	901-7-13.84 -КЖК-Щ1	То же Щ1	п.м 14,7		
23	-КЖК-Щ2	" Щ2	п.м 3,3		
24	-КЖК-Щ3	" Щ3	1		
		Изделия закладные			
25	1.400-15 Вып. 1	То же МН 105-6	28	1,0 кг	
26	1.400-15 Вып. 1	" МН 108-6	46	2,7 кг	
27	1.400-15 Вып. 1	" МН 556	п.м 34,6	5,4 кг	
28		L 75×6 ГОСТ 8509-72	п.м 11,6	6,9 кг	
29		С.10 ГОСТ 8240-72 l=900 мм	1	7,7 кг	
		Решетки			
30	901-7-13.84-КЖИ-Р1	То же Р1	6		
31	-КЖИ-Р2	" Р2	2		
32		ФЛ2АIII ГОСТ 5781-82 l=1000 мм	3		
		Материалы			
		Бетон марки М150	35,5		м³

Привязан

Инв. №

Нач.отд.	Шейко		
Н.контр.	Постников		
Рук. гр.	Борисенко		
Ст. инж.	Бугальчев		
Инж.	Никитенко		

ТП 901-7-13.84 -КЖ

Станция азонирования продовольственных баз производительностью 12 кг/ч по озону

Стадия	Лист	Листов
Р	12	

Схема расположения каналов в осях 1÷4. Разрезы. Спецификация

Госстрой СССР Специализированное отделение Харьковского Воздухпроекта

Альбом III

Типовой проект 901-7-13.84

Схема расположения каналов в осях 4÷8

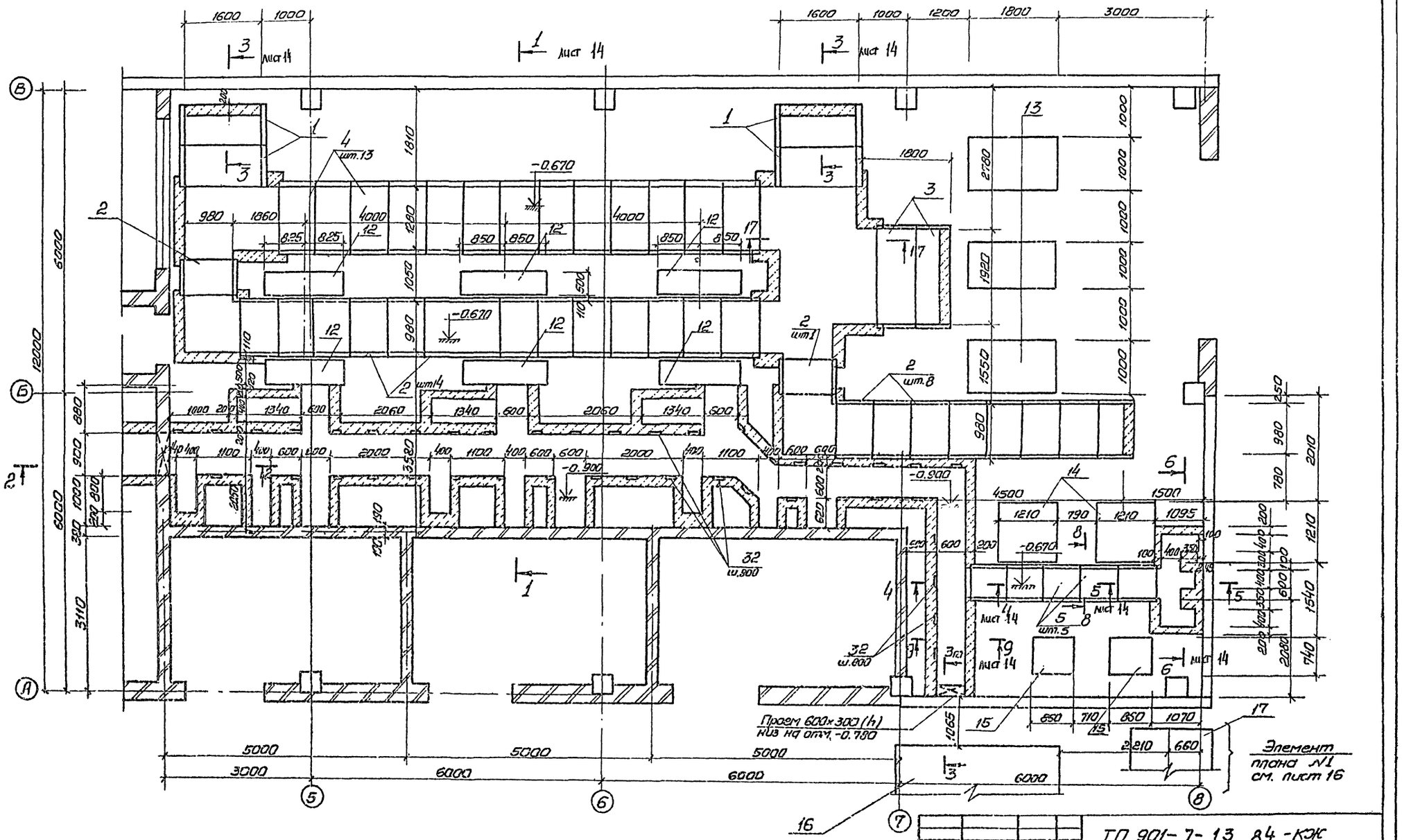

Привязан:	Нач.отд.	Шейка		ТП 901-7-13.84-КЖ	
	Н.контр.	Постников		Станция обезжирования природных вод производительностью 12 кг/ч по озону	Стадия: Р; Лист: 13; Листов:
	Рук.гр.	Борисенко		Схема расположения каналов в осях 4÷8	Гострой СССР Союзводоканалпроект Харьковский Водоканалпроект
Инв. №	Ст.инж.	Геселева			
	Инжен.	Середняк			

Согласовано: Отдел ЭА, Отдел ОВ, Обозная, Шевченко

Инв. № подл. | Подпись и дата | Взам. инв. №

20118-03

Альбом III

Типовой проект 901-7-13.84

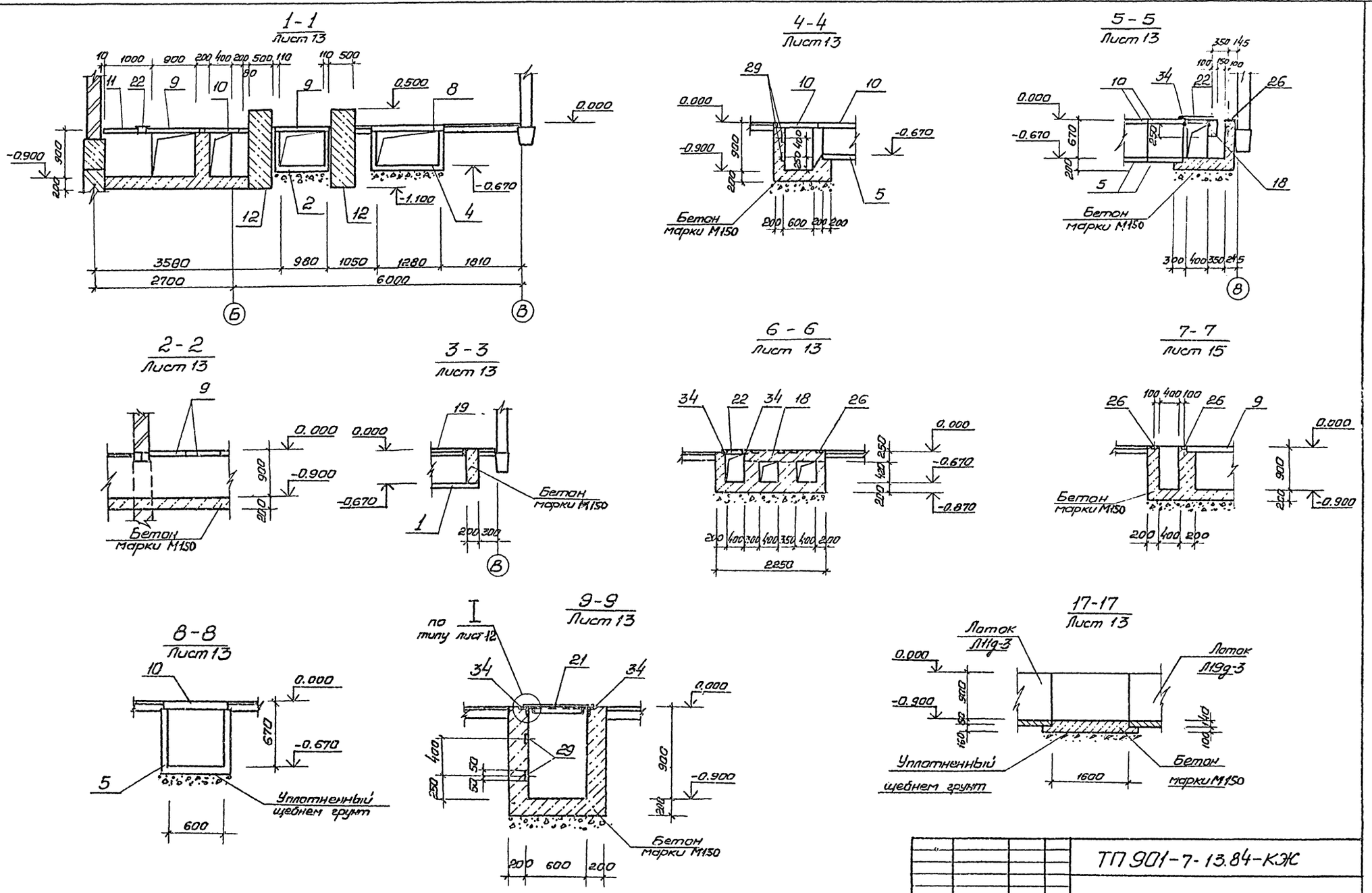

Привязан:	Нач. отд.	Шейко		ТП 901-7-13.84-КЖ			
	Н. контр.	Постников		Станция озонирования природных вод производительностью 12кг/ч по озону	Стадия	Лист	Листов
	Рук. гр.	Борисенко			Р	14	
	Ст. инж.	Геселева		Схема расположения каналов в осях 4÷8 Разрезы 1-1÷9-9	Госстрой СССР Союзводоканалниипроект Харьковский Водоканалпроект		
Инв. №	Инжен.	Середняк					

20118-03

Инв. № подл. | Подпись и дата | Взам. инв. №

Альбом III

Типовой проект 901-7-13.84

Схема расположения перекрытия каналов в осях 4÷8

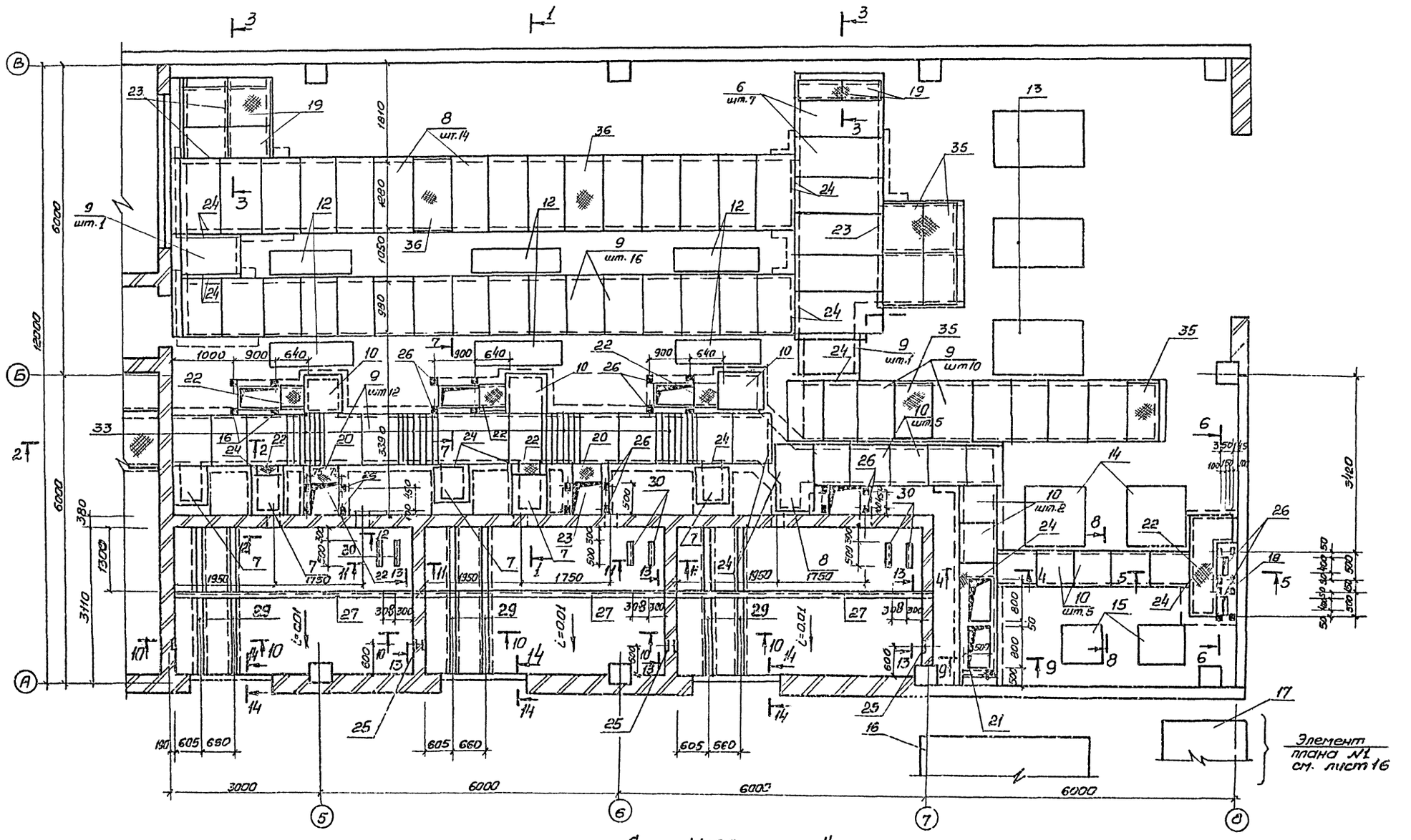

Сечения 1-1÷9-9 см. лист 14, сечения 10-10÷14-14 см. лист 16.

Привязан:	Нач. отд.	Шейко		ТП 901-7-13. 84 -КЖ-	
	Н. контр.	Постников		Станция озонирования природных вод производительностью 12кг/ч по озону	Стадия: Р; Лист: 15; Листов:
	Рук. гр.	Борисенко		Схема расположения перекрытия каналов в осях 4÷8	Госстрой СССР Союзводоканалпроект Харьковский Водоканалпроект
Инв. №	Ст. инж.	Геселева			
	Инжен.	Середняк			

20118-03

Альбом III

Типовой проект 901-7-13.84

Элемент плана N1
лист 13

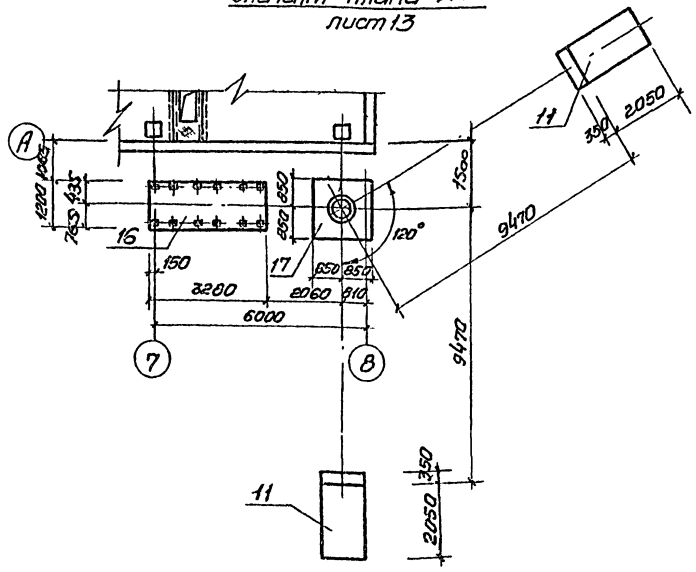

Спецификация к схеме расположения каналов в осях 4÷8

Марка, поз.	Обозначение	Наименование	Кол.	Масса ед., кг	Примечание
		Сборные элементы			
		Лотки			
1	3.006-2 в.II-1	Л15д-3	4	600	
2	3.006-2 в.II-1	Л7д-5	24	350	
3	3.006-2 в.II-1	Л19д-3	2	800	
4	3.006-2 в.II-1	Л11д-3	13	450	
5	3.006-2 в.II-1	Л5д-8а	5	280	
		Плиты			
6	3.006-2 в.II-2	П14д-36	9	310	
7	3.006-2 в.II-2	П3-15б	5	50	
8	3.006-2 в.II-2	П10д-5б	17	190	
9	3.006-2 в.II-2	П7д-5б	28	150	
10	3.006-2 в.II-2	П5д-8б	16	170	
	Монолитные элементы				
		Фундаменты			
11	Лист 22	ФОм 14	2		
12	Лист 21	ФОм 8	3		
13	Лист 21	ФОм 9	3		
14	Лист 21	ФОм 10	2		
15	Лист 21	ФОм 11	2		
16	Лист 22	ФОм 12	1		
17	Лист 22	ФОм 13	1		
		Балки			
18	Лист 17	БМ 7	1		
		Стальные щиты			
19	901-7-138ГКЖН-Щ6	Щ6	3,1 пм		
20	-Щ1	Щ1	1,0 пм		
21	-Щ4	Щ4	1		
22	-Щ5	Щ5	5,6 пм		
35	-Щ2	Щ2	5,1 пм		
36	-Щ7	Щ7	2		
		Изделия закладные			
23		Г12 ГОСТ 82-70 ℓ=2200	3	22,9	
24		L 75×6 ГОСТ 8509-72*	п.м. 20,0	6,9	
25	1.400-15 в.1	МН109-3	9	1,5	
26	1.400-15 в.1	МН105-6	32	1,0	
27		Г16 ГОСТ 8240-72 ℓ=5500	6	81,0	
28		-250×8 ГОСТ 82-70* ℓ=300	12	4,7	
29	901-7-138ГКЖН-МН12	МН12	6	27,4	
30	1.400-16 в.1	МН104-6	п.м 3,0	3,5	
31	901.- -КЖН-МН11	МН 11	6	19,5	
32	1.400-15 в.1	МН108-6	80	2,7	
34	1.400-15 в.1	МН556	п.м 15,0	6,4	
33	901-7-138ГКЖН-ДР1	Деревянная решетка ДР1	4		
		Материалы			
		Бетон марки М150	29,8		м³

10-10
лист 15

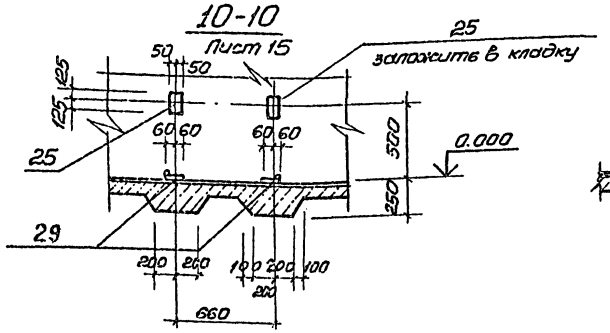

11-11
лист 15

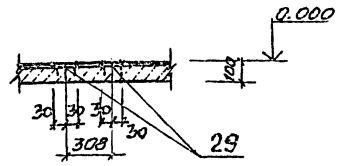

13-13
лист 15

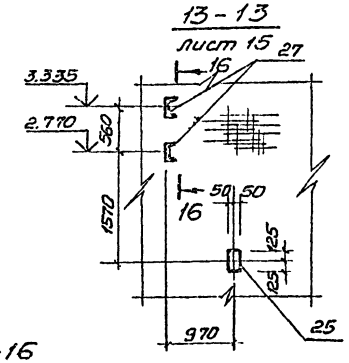

12-12
лист 15

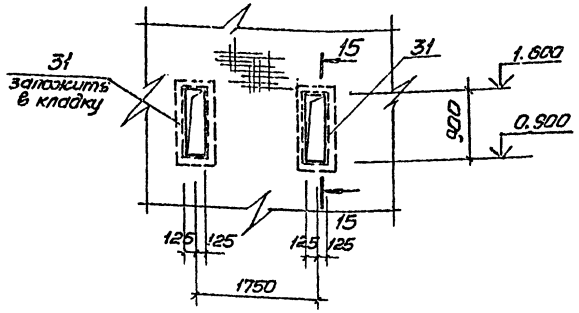

15-15

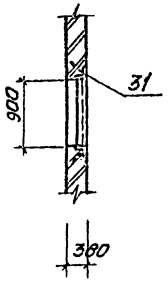

16-16

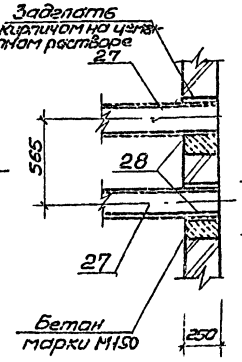

14-14
лист 15

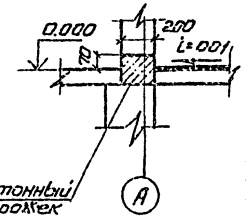

Привязан:

Инв. N

Нач. отд.	Шейко		
Н. контр.	Постникова		
Рук. гр.	Борисенко		
Ст. инж.	Гегелева		
Инженер	Середняк		

ТП 901-7-13.84 -КЖС

Станция озонирования природных вод производительностью 12 м³/ч по озону	Стадия	Лист	Листов
	Р	16	

Схема расположения каналов в осях 4÷8 Элемент плана N1, Разрезы 10-10÷16-16

Госстрой СССР Союзводоканалниипроект Харьковский Водоканалпроект

20118-03

Согласовано: ОПС ВЗиВ Подпись и дата Инв. N подл.

Изм. Кол. уч. Лист № док. Подпись Дата

Альбом III

Типовой проект 901-7-13.84

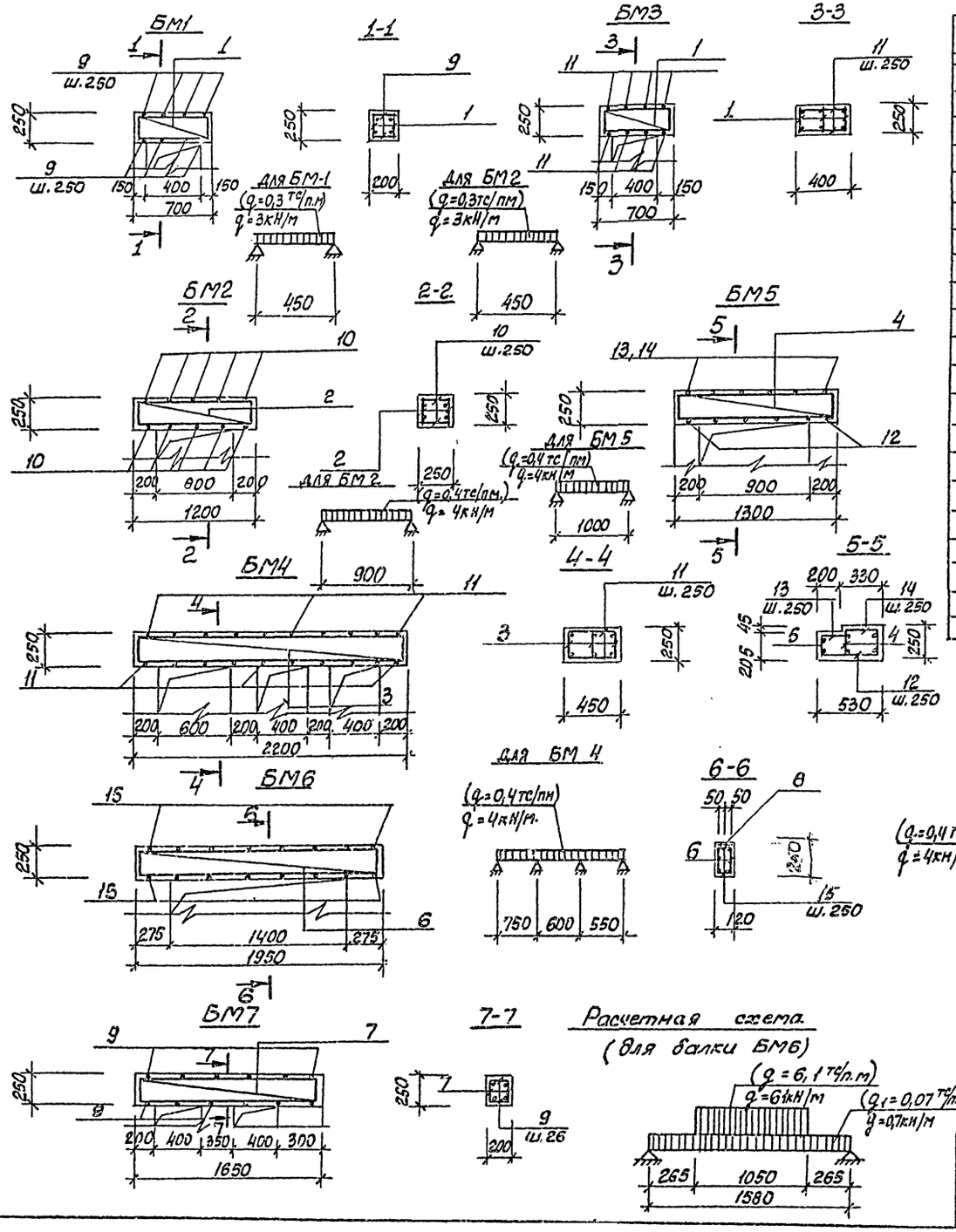

Формат	Зона	Поз.	Обозначение	Наименование	Кол. на испол.							Примечан.
				Сборочные единицы								
		1	901- -КЖЦ-КР5	Каркас плоский КР5	2	—	3	—	—	—	—	
		2	-КР6	то же КР6	—	2	—	—	—	—	—	
		3	-КР7	" КР7	—	—	—	3	—	—	—	
		4	-КР8	" КР8	—	—	—	—	2	—	—	
		5	-КР9	" КР9	—	—	—	—	1	—	—	
		6	-КР10	" КР10	—	—	—	—	—	2	—	
		7	-КР11	" КР11	—	—	—	—	—	—	2	
		8	901- -КЖИ-МН4	Изделие закладное МН-4	—	—	—	—	—	1	—	
				Детали								
		9*		ф6AI ГОСТ 5781-82, ℓ=175	6	—	—	—	—	—	14	0,04кг
		10*		ф6AI ГОСТ 5781-82, ℓ=225	—	10	—	—	—	—	—	0,046кг
		11*		ф6AI ГОСТ 5781-82, ℓ=375	—	—	6	18	—	—	—	0,10кг
		12*		ф6AI ГОСТ 5781-82, ℓ=505	—	—	—	—	5	—	—	0,11кг
		13*		ф6AI ГОСТ 5781-82, ℓ=200	—	—	—	—	5	—	—	0,044кг
		14*		ф6AI ГОСТ 5781-82, ℓ=305	—	—	—	—	5	—	—	0,08кг
		15*		ф6AI ГОСТ 5781-82, ℓ=100	—	—	—	—	—	16	—	0,022кг
				Материалы								
				Бетон М150	0,04	0,08	0,07	0,25	0,16	0,06	0,082	м³
				Марка	БМ1	БМ2	БМ3	БМ4	БМ5	БМ6	БМ7	

Ведомость расхода стали на элемент, кг.

Марка эл-та	Арматурные изделия								Изделия закладные		Общий расход
	Арматура класса								прокат марки ВСт3кп2 ГОСТ 103-76		
	AIII ГОСТ 5781-82				AI ГОСТ 5781-82		AIII ГОСТ 5781-82				
	ф12	ф10		Итого	ф6	Итого	ф8	Итого	δ=6	Итого	
БМ1	1,0	0,7		1,7	0,86	0,86					2,56
БМ2	3,9	1,2		5,1	1,3	1,3					6,4
БМ3	1,5	1,0		2,5	1,41	1,41					3,91
БМ4	5,85	4,0		9,85	1,85	1,85					11,7
БМ5	3,3	2,37		5,67	2,4	2,4					7,91
БМ6	3,43	2,4		5,83	1,7	1,7	1,6	1,6	9,4	9,4	20,2
БМ7	2,64	1,8			1,64	1,64					6,0

ТП 901-7-13.84 — КЖ

Нач. отд.	Шейко		Станция обезжелезивания природных вод производительностью 12кг/ч по озону	Стадия	Лист	Листов
Н. контр.	Постников			Р	17	
Рук. гр.	Борисенко					
Ст. инж.	Енгалычева		Балки БМ-1÷БМ7 Общий вид и схема армирования	Госстрой СССР Южгипрокоммунпроект Харьковский Водоканалпроект		
Инж.	Лактионов					

Привязан:

Инв. №

20119-03

Альбом III

Типовой проект 901-7-13.84

Согласовано: Отд.1 Вил.1 Черняев

Инв.№ подл. | Подпись и дата | Взам. инв.№

ФОМ 1

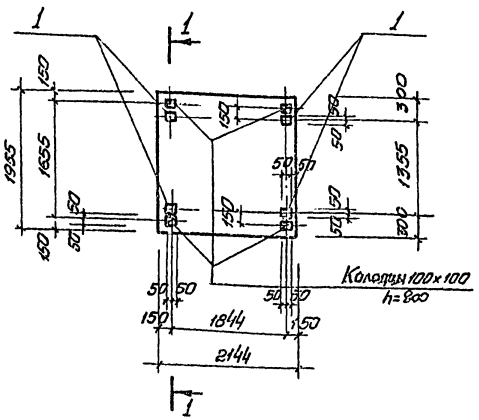

1-1

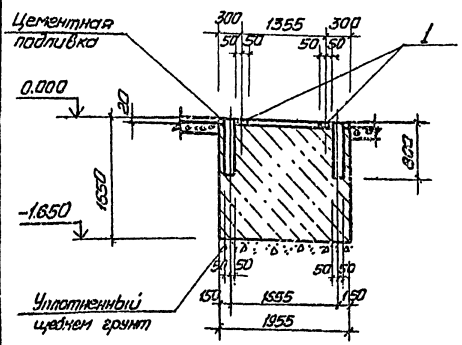

ФОМ 2

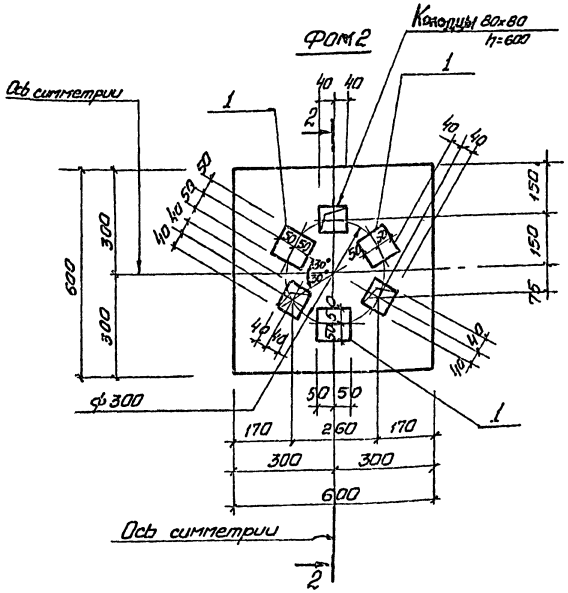

2-2

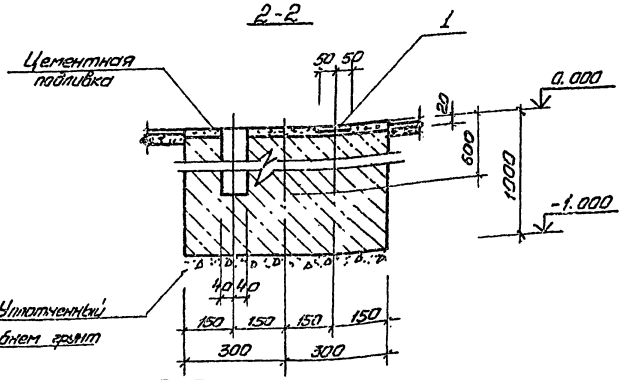

ФОМ 3

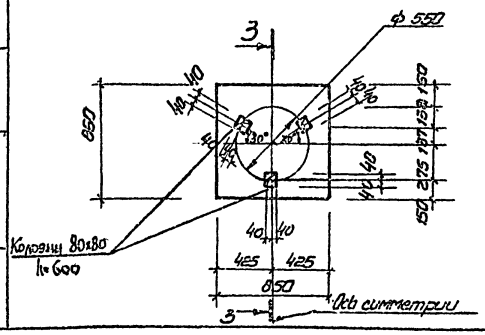

3-3

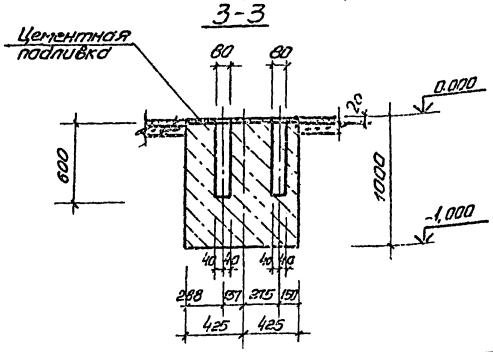

Спецификация к ФОМ1÷ФОМ3

Формат	Зона	Поз.	Обозначение	Наименование	Кол.	Примечание
				ФОМ1		
				Сборные единицы		
		1	1.400-15 В1.	Изделие закладное МН105-3	4	
				Материалы		
				Бетон марки М150		1,06 м³
				ФОМ2		
				Сборные единицы		
		1	1.400-15 В1.	Изделие закладное МН105-3	3	
				Материалы		
				Бетон марки М150		0,36 м³
				ФОМ3		
				Материалы		
				Бетон марки М150		0,72 м³

1. После установки и выверки оборудования колодцы залить бетоном марки М200.

Привязан:

Инв.№

Нач. отд.	Шейко		
Гл. констр.	Пастников		
Рук. гр.	Бориченко		
Ст. инж.	Бунтарёва		
Инженер	Лактионов		

ТП 901-7-13.84 -КЖ

Станция азанирования природных вод производительностью 12 тыс м³/сут по озону

Стадия	Лист	Листов
Р	18	.

Фундаменты под оборудование ФОМ1÷ФОМ3

Госстрой СССР Союзводоканалпроект Водоканалпроект

Альбом III

Типовой проект 901-7-13.84

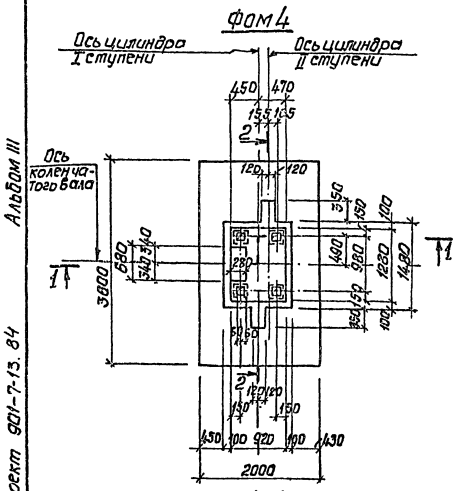

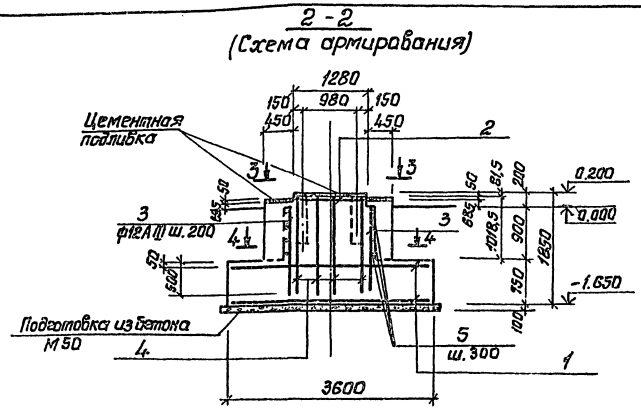

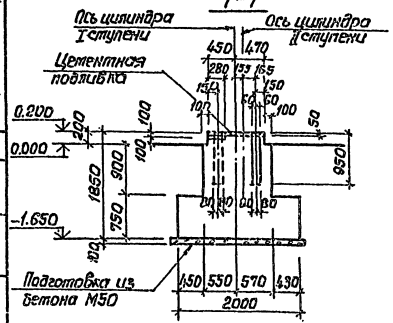

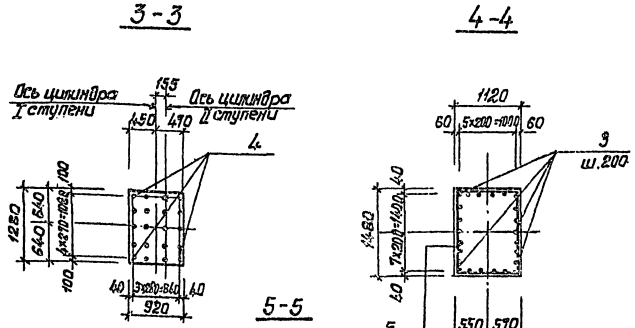

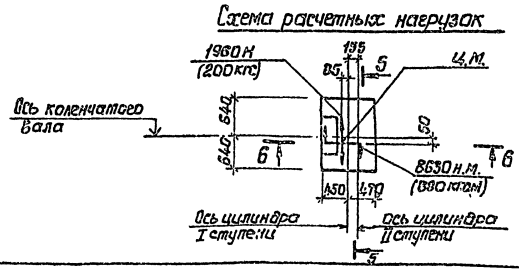

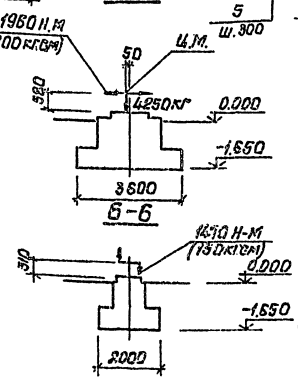

Спецификация к Фом 4

Формат	Зона	Поз.	Обозначение	Наименование	Кол.	Примечание
				Фом 4		
				Сборочные единицы		
		1	ГОСТ 23279-78	$C\frac{16AIII-200}{16AIII-200}$ 1850×3550 $\frac{25}{7.5}$	2	
		2	ГОСТ 23279-78	$C\frac{16AIII-200}{10AIII-200}$ 850×1250 $\frac{25}{25}$	1	
				Детали		
		3		ф12AIII ГОСТ 5781-82 ℓ=1340	24	1,2 кг
		4		ф10AIII ГОСТ 5781-82 ℓ=1540	20	0.95 кг
		5		ф8AI ГОСТ 5781-82	п.м. 27.4	
				Материалы		
				Бетон марки М200		7,32 м³

Ведомость расхода стали на элемент, кг

Марка эл-та	Изделия арматурные									Общий расход
	Арматура класса									
	AIII						AI			
	ГОСТ 5781-82									
	ф16	ф12	ф10			Итого	ф8		Итого	
Фом 4	239,7	28,8	19.0			287,5	11.0		11.0	298.5

1. Частота вращения вала компрессора - 740 об/мин.
2. Нагрузки, действующие на фундамент: а) в горизонтальной плоскости - неуравновешенная сила инерции, приложенная в центре масс - 1960 Н (200 кгс.). Момент от сил инерции - 8630 Н.М. (880 кгсм). б) в вертикальной плоскости, параллельной оси коленчатого вала - момент от силы инерции - 1470 Н.М (150 кгсм).
3. Масса компрессорной установки - 4250 кг.

ТП 901-7-13.84-КЖ

Нач.отд.	Шейко		Станция озонирования природных вод производительностью 12 кг/ч по озону.	Стадия	Лист	Листов
Н.контр.	Постников			Р	19	
Рук.гр.	Борисенко					
Ст.инж.	Енгалычева		Фундамент под оборудование фом 4. Общий вид и схема армирования.	Госстрой СССР Союзводоканалпроект Харьковский Водоканалпроект		
Инж.сп.	Пактионов					

Привязан:

Инв.№

Согласовано:

Отз. Вик. Черняев

Инв.№ подл. | Подпись и дата | Взам.инв.№

Альбом III

Типовой проект 901-7-13.84

ФОМ5

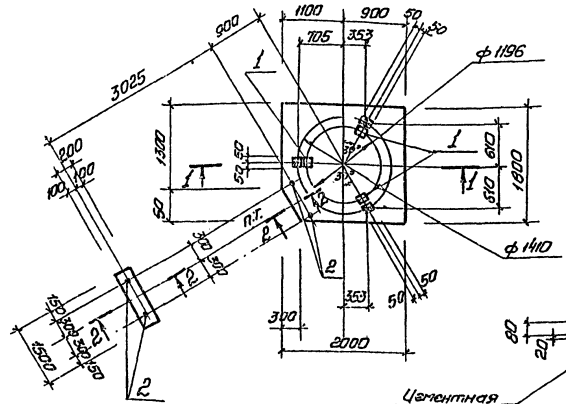

1-1

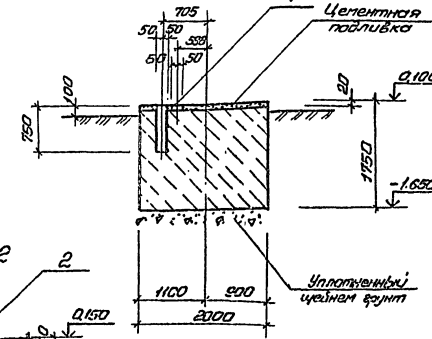

2-2

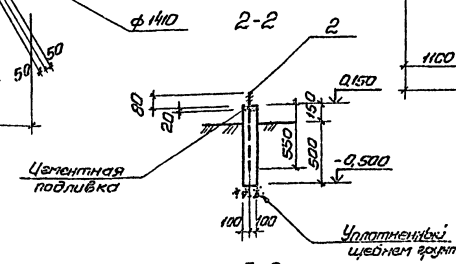

ФОМ6

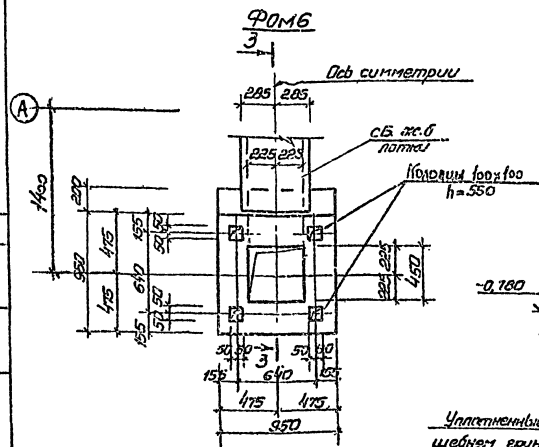

3-3

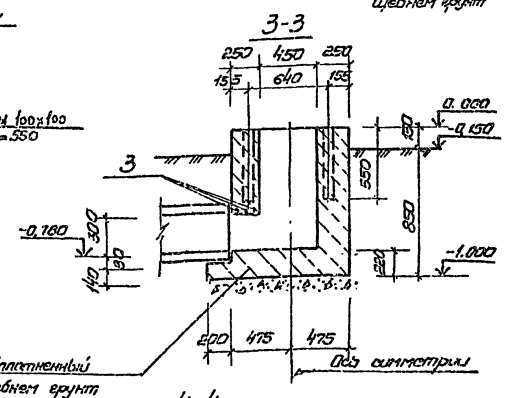

ФОМ 7
ФОМ 7а

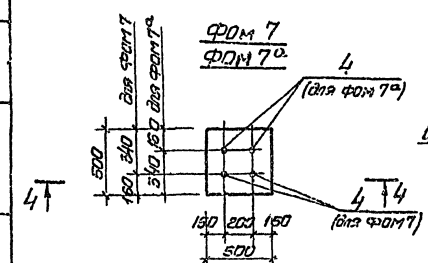

4-4

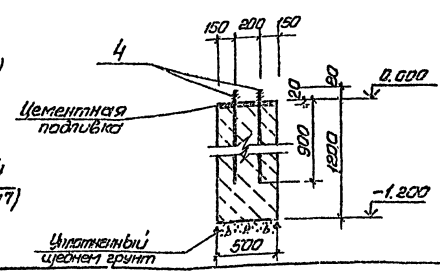

Спецификация к ФОМ5÷ФОМ7

Формат	Зона	Поз.	Обозначение	Наименование	Кол.	Примечание
				ФОМ5		
				Сборочные единицы		
		1	1.400-15 Вып.1	Изделие закладное МН105-3	3	
		2	901-7-13.84-КЖИ-МН8	то же МН8	4	
				Материалы		
				Бетон М150		6,5 м³
				ФОМ6		
				Детали		
		3		ф12 AIII ГОСТ 5781-82 ℓ=900	3	0,81 кг
				Материалы		
				Бетон М150		0,7 м³
				ФОМ7, ФОМ7а		
				Сборочные единицы		
		4	901-7-13.84-КЖИ-МН10	Изделие закладное МН10	2	3,85 кг
				Материалы		
				Бетон М150		0,3 м³

1. Материал ... см. примечание 1.
2. После установки и выверки оборудования колодцы залить бетоном марки 200.

Согласовано:
Отдел ЭиК | Чернов | [illegible]

Инв. № подл. | Подпись и дата | Взам. инв. №

Привязан:

Инв. №

Нач. отд.	Шейко		
Н. контр.	Постников		
Рук. гр.	Борисенко		
Ст. инж.	Бугаенко		
Инж.	Покшишев		

ТП 901-7-13.84 -КЖС

Станция азонирования природных вод производительностью 12 м³/ч по озону

Фундаменты под оборудование ФОМ5÷ФОМ7

Стадия	Лист	Листов
Р	20	

Госстрой СССР Союзводоканалпроект Харьковский Водоканалпроект

Альбом III

Типовой проект 901-7-13.84

ФОм 8

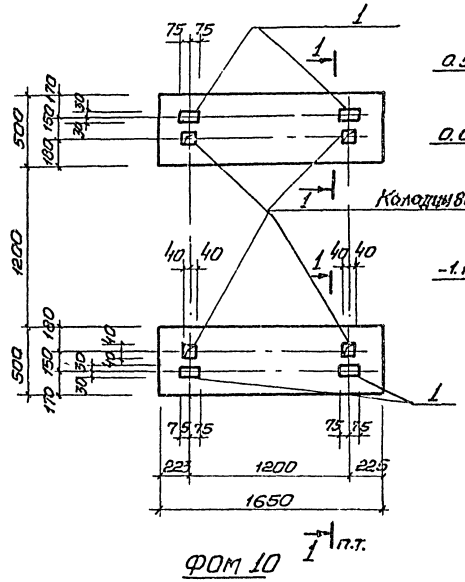
1
1
1

Альбом III

Типовой проект 901-7-13.84

Схема расположения элементов камеры К1

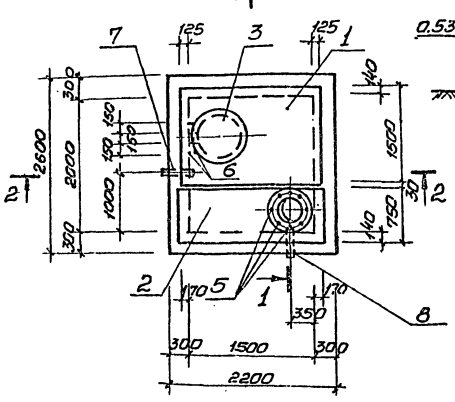

1-1

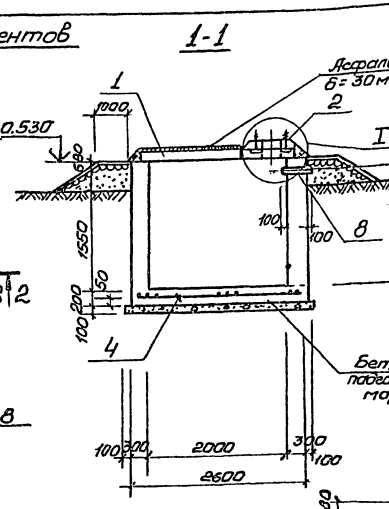

2-2

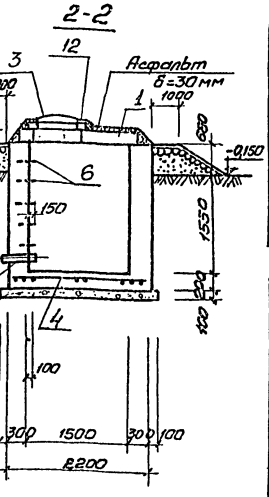

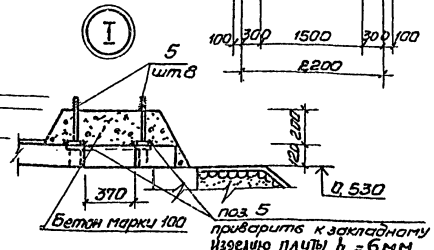

ФОМ 12

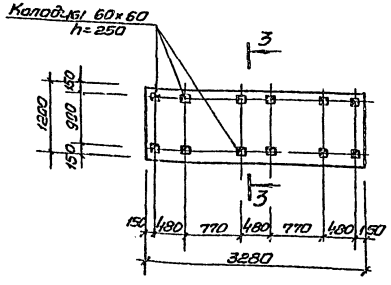

3-3

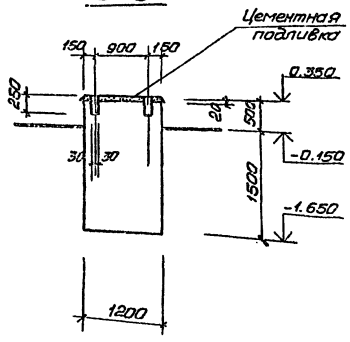

5-5

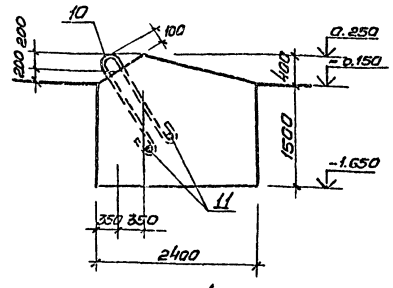

ФОМ 13

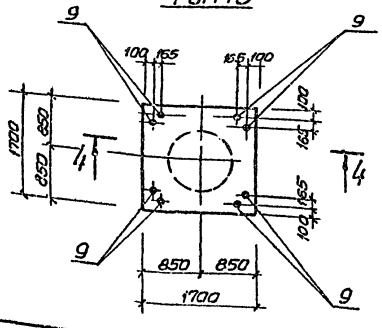

4-4

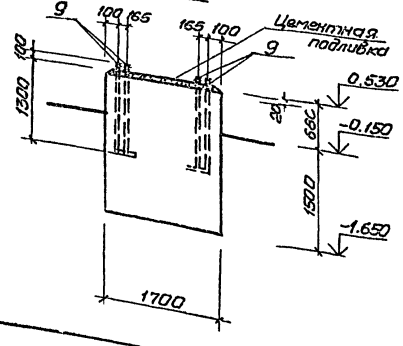

ФОМ 14

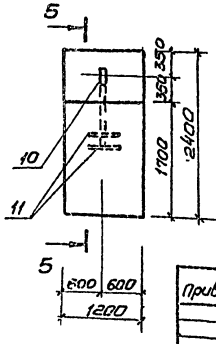

Спецификация к схеме расположения элементов камеры К1

Марка поз.	Обозначение	Наименование	Кол.	Масса ед. кг.	Примечание
		Сборные элементы			
1	3.006-2 в.III-2	Плита ПО3	1	900,0	
2	901-7-13.84 КЖИ-ПН5д8А	„ ПН5д-8-А	1	419,0	
12	3.900-3 в.7	Кольца опорные КЦ01	1	50,0	
3	ГОСТ 3634-79	Люк „Л"	1		

Формат	Зона	Поз.	Обозначение	Наименование	Кол	Примеч.
				К1		
				Сборочные единицы		
		4	ГОСТ 23279-78	С 12А III-100 / 12А II-100 2150×2550 25/25	1	
		5	901-7-13.84-КЖИ-МН5	Изделие закладное МН5	8	0,97кг
		6	-КЖИ-МН6;МН7	МН6	7	1,58кг
		7		Тр.ф60×4,5 ГОСТ 3262-75 ℓ=500	1	3,1кг
		8		Тр.ф114×5 ГОСТ 3262-75 ℓ=500	1	6,7кг
				Материалы		
				Бетон марки М150	6,65	м³
				ФОМ 12		
				Материалы		
				Бетон марки М150	1,9	м³
				ФОМ 13		
				Сборочные единицы		
		9	901-7-13.84-КЖИ-МН13	Изделие закладное МН13	8	4,5кг
				Материалы		
				Бетон марки М150	6,4	м³
				ФОМ 14		
				Сборочные единицы		
		10	901-7-13.84-КЖИ-МН6;МН7	Изделие закладное МН7	1	6,8кг
				Детали		
Б4		11		ф22А III ГОСТ 5781-82 ℓ=300	2	0,9кг
				Материалы		
				Бетон марки М150	4,9	м³

Ведомость расхода стали на один элемент, кг

Марка элемента	Арматурные изделия				Закладные изделия								Общий расход
	Арматура класса A III				Арматура класса A I				Прокат марки Ст3кп				
	ГОСТ 5781-82			Итого	ГОСТ 5781-82			Итого	Гост.Тр ф-60	Гост.Тр Ф114	— 100×6	Итого	
	12				8	22	16						
К-1	100,0	—	—	100,0	—	—	16,5	16,5	3,1	6,7	2,7	12,5	129,0
фом 13						36,0		36,0					36,0
фом 14						8,6		8,6					8,6

Согласовано:
Отд. ВЦИТ Иванов
Отд.н. ОВ Шабалин

Инв.№ подл. | Подпись и дата | Взам.инв.№

Привязан:

Инв.№

ТП 901-7-13.84-КЖС

Нач.отд.	Шейка		
Н.контр.	Пастников		
Рук.гр.	Бариенко		
Ст.инж.	Геселева		
Ст.инж.	Енталичева		
Инженер	Середняк		

Станция аэрирования производительностью 12 кг/ч по озону

Стадия: Р | Лист: 22 | Листов:

Камера К-1. Фундаменты под оборудование ФОМ12; ФОМ14

Госстрой СССР Союзгипроспецпроект Ленгипроспецкоммунстройпроект Водоканалпроект

Альбом VIII

Типовой проект 901-7-13.84

Схема расположения колонн и балок покрытия

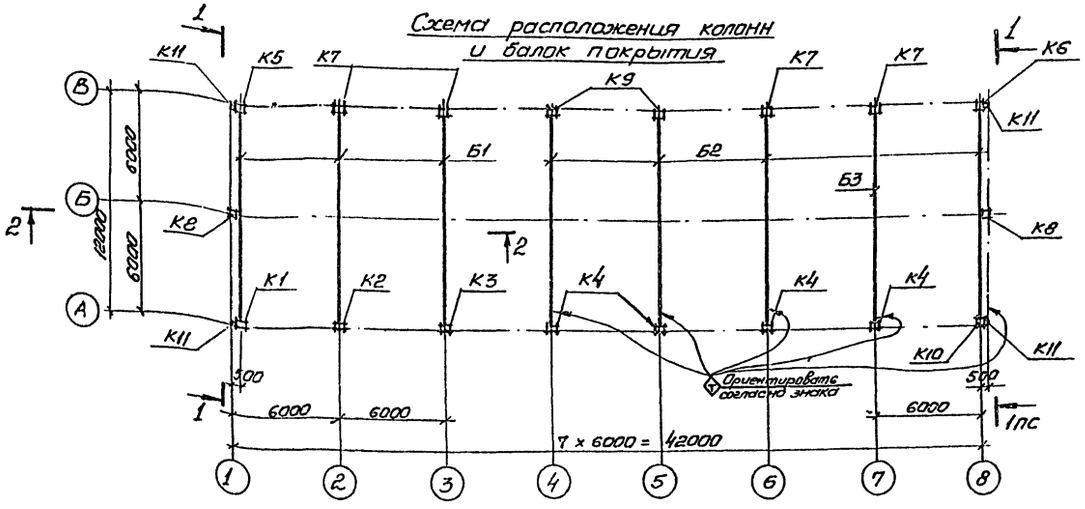

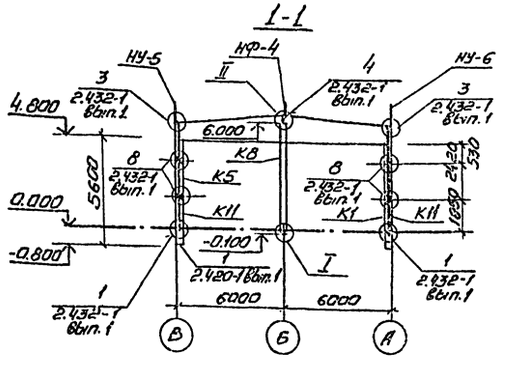

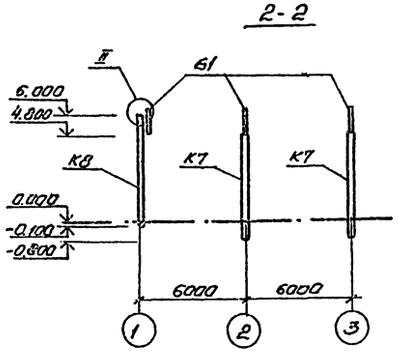

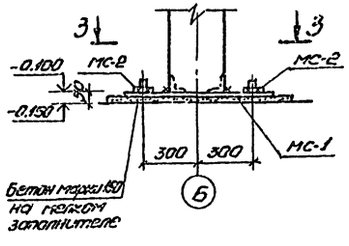

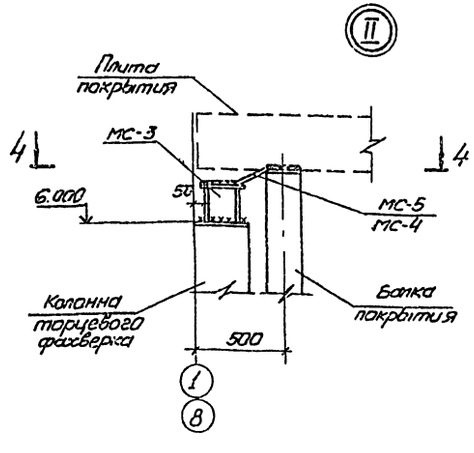

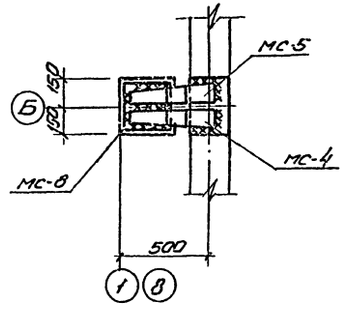

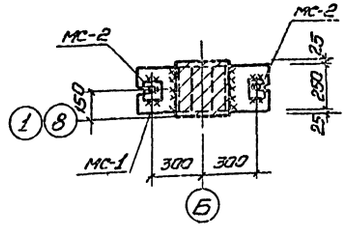

Спецификация элементов к схеме расположения колонн и балок покрытия

Марка, поз	Обозначение	Наименование	Кол	Масса ед., кг	Примечание
		Колонны			
К1	901-7-13.84-КЖН-К1;К5;К6;К8;К10	К48-7-А	1	1400	
К2	-К2;К3;К4;К7;К9	К48-7-Б	1	1400	
К3	-К2;К3;К4;К7;К9	К48-7-В	1	1400	
К4	-К2;К3;К4;К7;К9	К48-7-Г	4	1400	
К5	-К1;К5;К6;К8;К10	К48-7-Д	1	1400	
К6	-К1;К5;К6;К8;К10	К48-7-Е	1	1400	
К7	-К2;К3;К4;К7;К9	К48-7-Ж	4	1400	
К8	-К1;К5;К6;К8;К10	КФ9-1-А	2	1370	
К9	-К2;К3;К4;К7;К9	К48-7-И	2	1400	
К10	-К1;К5;К6;К8;К10	К48-7-К	1	1400	
К11	1.439-2	Стойка фахверка сФ2	4	293,7	
		Элементы крепления			
«У» по деталям	1.439-2	Т-13	16	2,0	
серии 2.432-1 вып.1	1.439-2	НФ-4	2	35,2	
	1.439-2	НУ-5	2	37,2	
	1.439-2	НУ-6	2	37,2	
МС-1	901-7-13.84-КЖИ-МС1	МС-1	2	28,3	
МС-2	-МС2	МС-2	4	0,8	
МС-3	-МС3	МС-3	2	6,5	
МС-4	-МС4;МС5	МС4	2	4,2	
МС-5	-МС4;МС5	МС5	2	4,2	
		Болт М12 ГОСТ 7798-70* l=40	12	0,1	
		Шайба 70×70×20 ГОСТ 11371-68	8	0,8	
		Балки покрытия для II и III снегового района			
Б1	901-7-13.84-КЖИ-Б1,Б2,Б3	2БДР12-6АIVТ-П-А	3	5000	
Б2	-Б1,Б2,Б3	2БДР12-6АIVТ-П-Б	4	5000	
Б3	-Б1,Б2,Б3	2БДР12-6АIVТ-П-В	1	5000	
		Балки покрытия для IV снегового района			
Б1	901-7-13.84-КЖН-Б1,Б2,Б3	2БДР12-7АIVТ-П-А	3	5000	
Б2	-Б1,Б2,Б3	2БДР12-7АIVТ-П-Б	4	5000	
Б3	-Б1,Б2,Б3	2БДР12-7АIVТ-П-В	1	5000	

1. Сварку элементов производить электродами Э42 по ГОСТ 9467-75. Высоту неоговоренных сварных швов принять 8 мм.
2. Монтаж железобетонных элементов вести в соответствии с указаниями серии 1.423-3, 460-75, 1.462.1-3/80.

				ТП 901-7-13.84-КЖ		
Нач. отд.	Шейко			Станция озонирования производительностью 12 кг/ч по озону	Стадия	Лист	Листов
Н. контр.	Постников				Р	23	
Рук. гр.	Борисенко			Схемы расположения колонн и балок покрытия. Узлы I, II	Госстрой СССР Союзгипроспецгаз		
Ст. инж.	Доценко						
Инж.	Вакуленк.						

Привязан:

Инв. №

Взам. инв. №

Подпись и дата

Инв. № подл.

20118-13

Альбом III

Типовой проект 901-7-13.84

Схема расположения плит покрытия

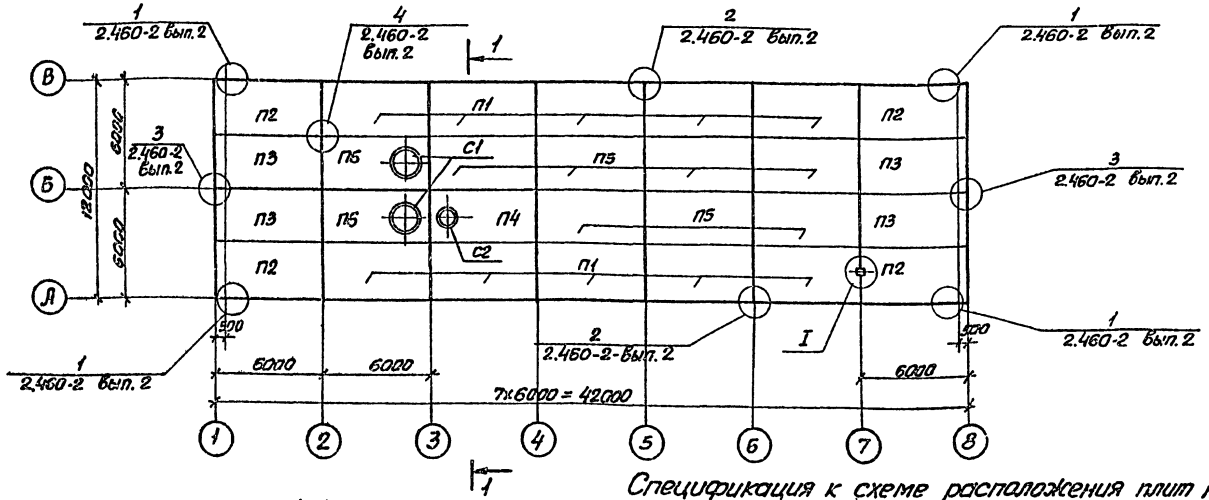

Спецификация к схеме расположения плит покрытия.

Марка, поз.	Обозначение	Наименование	Кол.	Масса ед., кг	Примечание
1	2	3	4	5	6
Плиты покрытия для II и III снеговых районов					
П1	901-7-13.84-КЖ1 1ПГ-3АIVТ-П-120Я-500П1 (1ПГ-4АIVТ-П-150Я-500П1)	1ПГ-3АIVТ-П-120Я-500П-1	10	4140	
П2	1ПГ-3АIVТ-П-120Я-500П2 (1ПГ-4АIVТ-П-150Я-500П2)	1ПГ-3АIVТ-П-120Я-500П-2	4	4140	
П3	1ПГ-3АIVТ-П-120Я-500П3 (1ПГ-4АIVТ-П-150Я-500П3)	1ПГ-3АIVТ-П-120Я-500П-3	4	4140	
П4	1.465.1-10/82 вып.1	1ПВ4-4АIVТ-П-120Я-500П	1	4600	
П5	1.465.1-10/82 вып.1	1ПГ-3АIVТ-П-120Я-500П	7	4140	
П6	1.465.1-10/82 вып.1	1ПВ10-4АIVТ-П-120Я-500П	2	4900	

Марка поз.	Обозначение	Наименование	Кол.	Масса ед. кг	Примечание
Плиты покрытия для IV снегового района					
П1	901-7-13.84-КЖ1 1ПГ-3АIVТ-П-120Я-500П1 (1ПГ-4АIVТ-П-150Я-500П1)	1ПГ-4АIVТ-П-150Я-500П1	10	4390	
П2	1ПГ-3АIVТ-П-120Я-500П2 (1ПГ-4АIVТ-П-150Я-500П2)	1ПГ-4АIVТ-П-150Я-500П2	4	4390	
П3	1ПГ-3АIVТ-П-120Я-500П3 (1ПГ-4АIVТ-П-150Я-500П3)	1ПГ-4АIVТ-П-150Я-500П3	4	4390	
П4	1.465.1-10/82 вып.1	1ПВ4-4АIVТ-П-150Я-500П	1	5100	
П5	1.465.1-10/82 вып.1	1ПГ-4АIVТ-П-150Я-500П	7	4390	
П6	1.465.1-10/82 вып.1	1ПВ10-5АIVТ-П-150Я-500П	2	5300	
Стаканы					
С1	1.494-24 вып.1	СБ 10Б-2	2	280	
С2	1.494-24 вып.1	СБ4Б-1	1	160	
Узел I					
		Детали			
МС1		ф22АI ГОСТ 5781-82 ℓ=1400	1	5,4	
		Материалы			
		Бетон марки М150	0,025	м³	

1-1

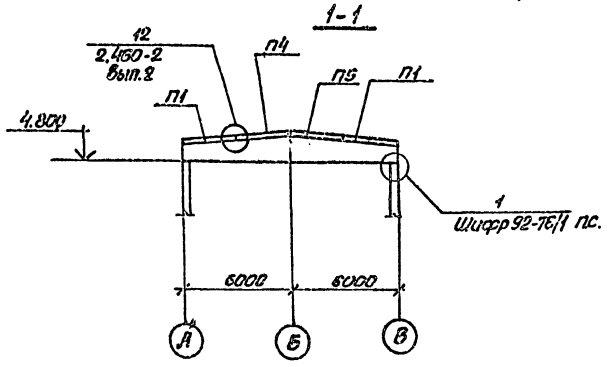

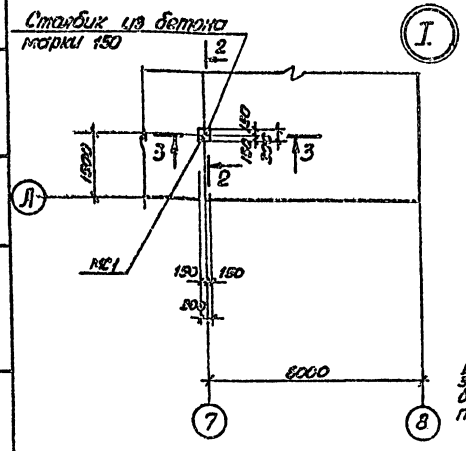

2-2

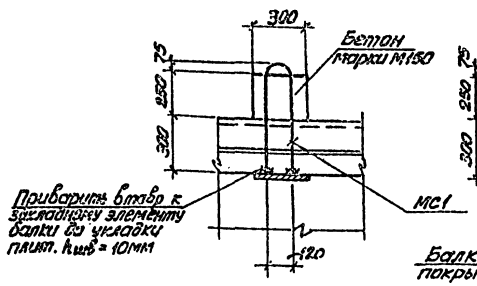

3-3

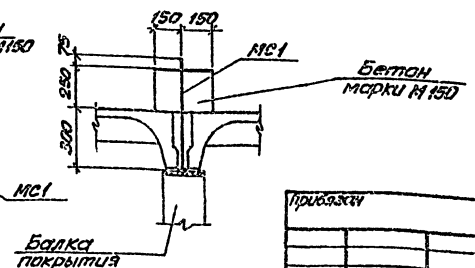

1. Монтаж железобетонных конструкций осуществлять в соответствии со СНиП III-16-80.
2. Устройство кровли производить согласно указаний серии 1.465.1-10/82. вып. 0.
3. В качестве пароизоляции в плитах принят рубероид.

Нач.отд.	Шейко		
Гл.спец.	Постников		
Рук.гр.	Борисенко		
Ст.инж.	Черенова		
Ст.инж.	Доценко		
Инж.	Вакуленко		

Привязан

Инв. №

ТП901-7-13.84-КЖ

Станция озонирования природных вод производительностью 12 кг/ч по озону

Схема расположения плит покрытия

Стадия	Лист	Листов
Р	24	

Госстрой СССР Союзводоканалпроект Харьковский водоканалпроект

20118-03

Согласовано

Отд. ОВ

Инв. № подл. | Подпись и дата | Взамен инв. №

Альбом III

Типовой проект 901-7-13.84

Схема расположения стеновых панелей по оси „А"

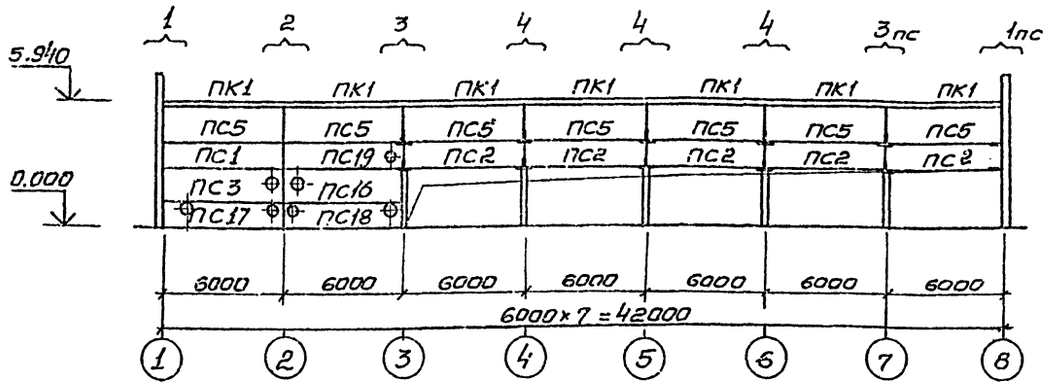

Схема расположения стеновых панелей по оси „В"

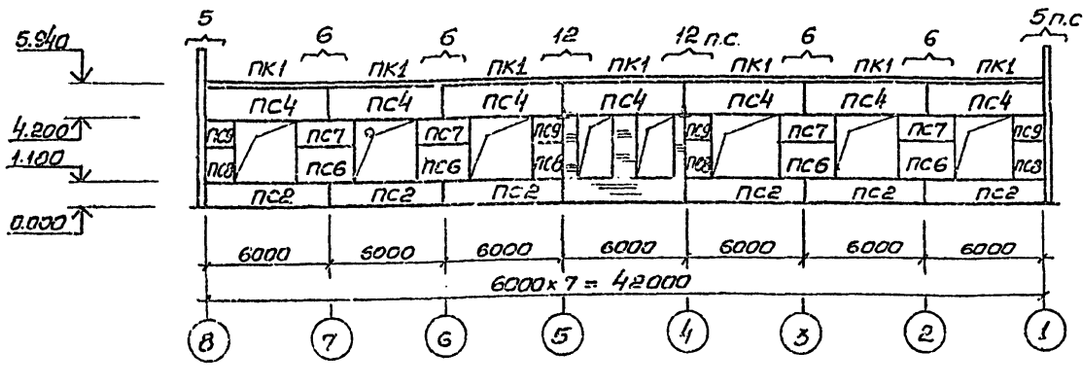

Схема расположения стеновых панелей по оси „8"

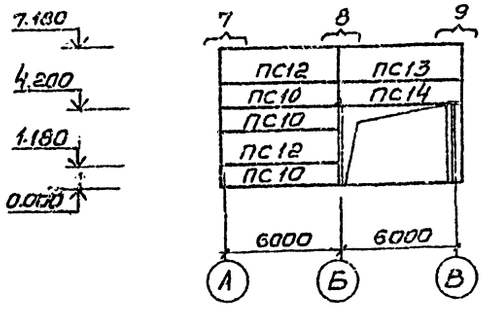

Схема расположения стеновых панелей по оси „1"

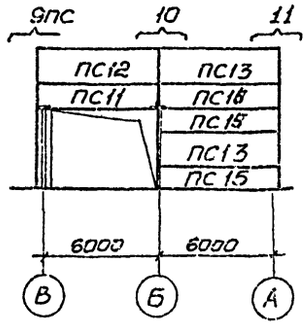

Фрагмент №1, 1пс

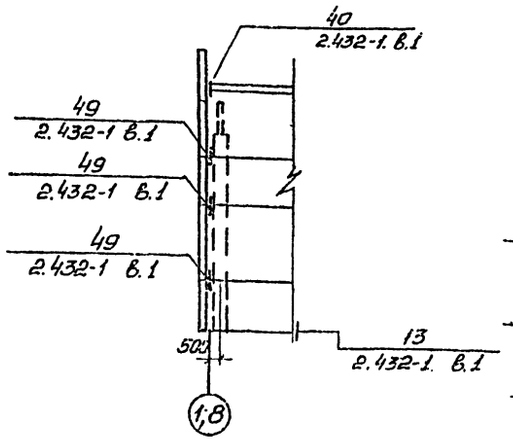

Фрагмент №2

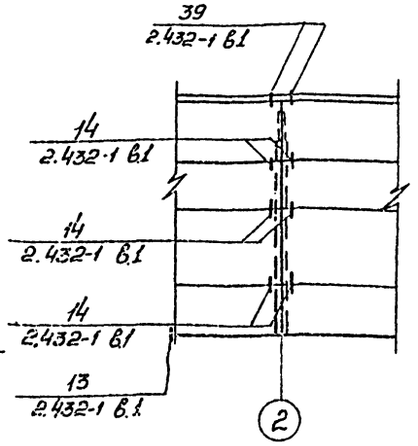

Фрагмет №3, 3пс

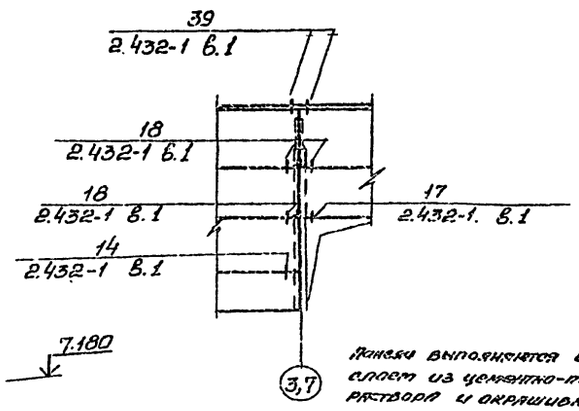

Фрагмент №4

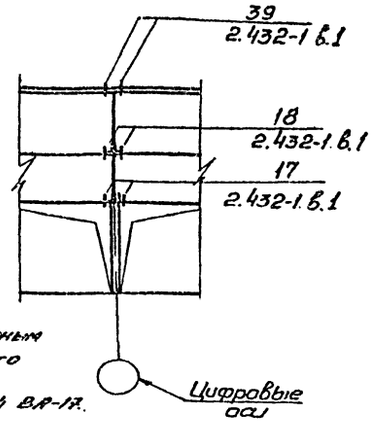

Панели выполняются с фактурным слоем из цементно-песчаного раствора и окрашиваются поливинилацетатной краской ВА-17.

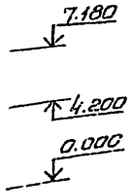

				ТП 901-7-13. 84 -КЖ			
Нач. отд.	Шейко			Станция озонирования природных вод производительностью 12кг/ч по озону	Стадия	Лист	Листов
Н. контр.	Постников				Р	25	
Рук. гр.	Борисенко			Схемы расположения стеновых панелей Фрагменты №№1÷4	Госстрой СССР Союзводоканалниипроект Харьковский Водоканалпроект		
Ст. инж.	Черенова						
Инжен.	Ткаченко						
Ст. инж.	Доценко						

Привязан

Инв. №

Инв. № подл. | Подпись и дата | Взам. инв. №

Альбом III

Типовой проект 901-7-13.84

Фрагмент N5, 5пс

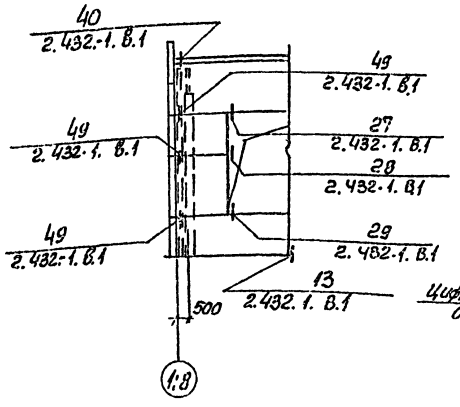

Фрагмент N6

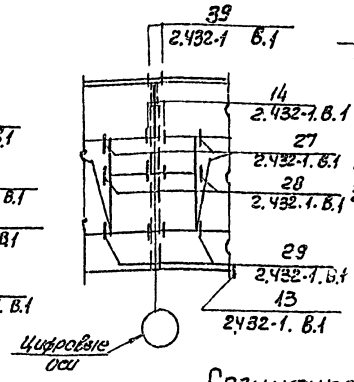

Фрагмент N7

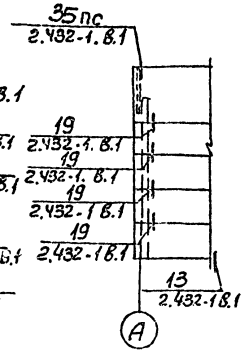

Фрагмент N8

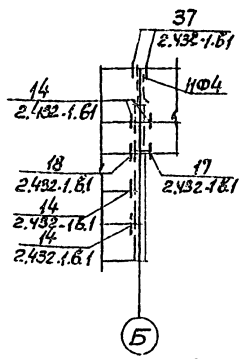

Фрагмент N9, N9пс

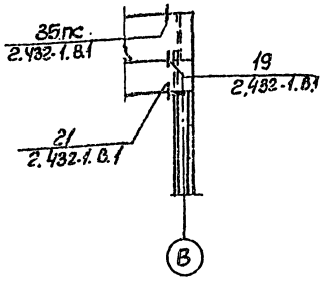

Фрагмент N10

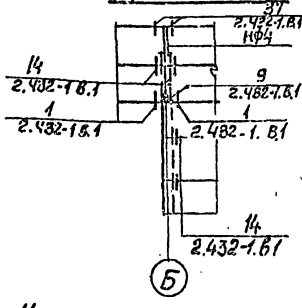

Фрагмент N 11

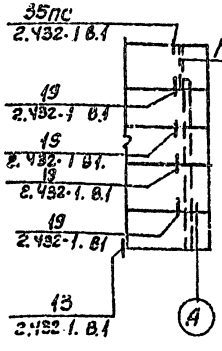

Фрагмент N12, 12пс

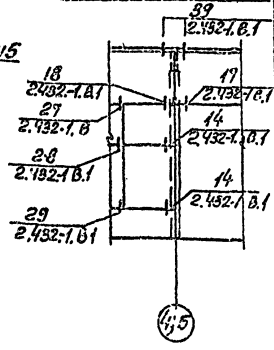

Спецификация к схеме расположения стеновых панелей

Марка	Обозначение	Наименование	Кол	Масса ед. кг	Примечание
	Стеновые панели для $t°=-20°C$, $t°=-30°C$				
ПС1	1.432-14/80, В.1	ПС600.12.25-П1	1	2000	П2
ПС2	901-7-13.84-КЖ1 ПС600.12.25-П3А ПС600.12.30-П3А	ПС600.12.25-П-3А	11	2000	П2
ПС3	— ПС600.18.25-П-1А,Б ПС600.18.30-П-1А,Б	ПС600.18.25-П-1Б	1	3100	П4
ПС4	т.п.901- ПС600.15.25-П6А ПС600.15.30-П6А	ПС600.15.25-П-6А	7	2600	П3
ПС5	1.432-14/80, В.1	ПС600.15.25-П-4	7	2600	П3
ПС6	1.432.14/80 В.1	ПС295.18.25-П	4	400	П2
ПС7	1.432-14/80 В.1	ПС295.12.25-П	4	900	П1
ПС8	901-7-13.84-КЖ1 ПС145.18.25-ПА ПС145.18.30-ПА	ПС145.18.25-ПА	4	700	П2
ПС9	— ПС145.12.25-ПА ПС145.12.30-ПА	ПС145.12.25-ПА	4	500	П1
ПС10	1.432.-14/80 В.1	ПС625.12.25-П11	3	2100	П2
ПС11	1.432-14/80. В.1	ПС625.12.25-П21	1	2100	П2
ПС12	1.432-14/80 В.1	ПС625.18.25-П11	3	3200	П4
ПС13	1.432-14/80 В.1	ПС625.18.25-П-12	3	3200	П4
ПС14	1.432-14/80 В.1	ПС625.12.25-П-22	1	2100	П2
ПС15	1.432-14/80 В.1	ПС625.12.25-П-12	3	2100	П2
ПС16	901-7-13.84-КЖ1 ПС600.18.25-П1А ПС600.18.30-П-1А,Б	ПС600.18.25-П1А	1	3100	П4
ПС17	— ПС600.12.25-П-1А,Б,В ПС600.12.30-П-1А,Б,В	ПС600.12.25-П-1А	1	2000	П2
ПС18	— ПС600.12.25-П-1А,Б,В ПС600.12.30-П-1А,Б,В	ПС600.12.25-П-1Б	1	2000	П2
ПС19	— ПС600.12.25-П-1А,Б,В ПС600.12.30-П-1А,Б,В	ПС600.12.25-П-1В	1	2000	П2
	Карнизные панели $t=-20°C$; $-30°C$				
ПК1	1.432-14/80 В.2	ПК6.70-П.	14	1500	

В графе „примечание" приведена марка монтажной петли

1. Монтаж панелей выполнять в соответствии с указаниями СНиП III-16-73 и указаниями серии 1.432-14/80. вып.0
2. Все закладные детали, соединительные элементы должны быть оцинкованы слоем 150мкм способом металлизации в процессе изготовления.

Марка поз	Обозначение	Наименование	Кол	Масса ед. кг	Примечание
	Стеновые панели при $t°=-40°C$				
ПС1	1.432-14/80 вып.1	ПС600.12.30-П1	1	2400	П3
ПС2	901-7-13.84-КЖ1 ПС600.12.25-П3А ПС600.12.30-П3А	ПС600.12.30-П3А	11	2400	П3
ПС3	— ПС600.18.25-П-1А,Б ПС600.18.30-П-1А,Б	ПС600.18.30-П1Б	1	3600	П4
ПС4	901-7-13.84 — ПС600.15.25-П6А ПС600.15.30-П6А	ПС600.15.30-П6А	7	3000	П4
ПС5	1.432-14/80 вып.1	ПС600.15.30-П	7	3000	П4
ПС6	1.432-14/80 вып.1	ПС295.12.30-П	4	1800	П2
ПС7	1.432-14/80 вып 1	ПС295.12.30-П	4	1200	П1
ПС8	901-7-13.84-КЖ1 ПС145.18.25-П-А ПС145.18.30-П-А	ПС145.18.30-П-А	4	900	П2
ПС9	— ПС145.12.25-П-А ПС145.12.30-П-А	ПС145.12.30-П-А	4	600	П1
ПС10	1.432-14/80 вып.1	ПС625.12.30-П-11	3	2500	П3
ПС11	1.432-14/80 вып.1	ПС625.12.30-П-21	1	2500	П3
ПС12	1.432-14/80 вып.1	ПС625.18.30-П-11	3	3800	П4
ПС13	1.432-14/80 вып.1	ПС625.18.30-П-12	3	3800	П4
ПС14	1.432-14/80 вып.1	ПС625.12.30-П-22	1	2500	П3
ПС15	1.432-14/80 вып. 1	ПС625.12.30-П-12	3	2500	П3
ПС16	901-7-13.84-КЖ1 ПС600.18.25-П1А,Б ПС600.18.30-П1А,Б	ПС600.18.30-П1А	1	3600	П4
ПС17	— ПС600.12.25-П-1А,Б,В ПС600.12.30-П-1А,Б,В	ПС600.12.30-П-1А	1	2400	П3
ПС18	— ПС600.12.25-П-1А,Б,В ПС600.12.30-П-1А,Б,В	ПС600.12.30-П-1Б	1	2400	П3
ПС19	— ПС600.12.25-П-1А,Б,В ПС600.12.30-П-1А,Б,В	ПС600.12.30-П-1В	1	2400	П3
	Карнизные панели $t=-40°C$				
П21	1.432-14/80 В2	ПК6.7-П	14	1400	
	Элементы крепления для $t°=-20°$; $-30°$; $-40°$;				
по деталям серии 1.432-14/80 В.1	1.439-2	Т1	54	0.5	
	1.439-2	Т5	44	0.6	
	1.439-2	Т8	16	0.5	
	1.439-2	Т18	24	1.3	
	1.439-2	Т20	4	0.7	
	1.439-2	Т27	12	0.4	
	1.439-2	Т30	2	0.1	
	1.439-2	РК1	12	19.5	
	1.439-2	ТК1	4	22.1	
	1.439-2	Т19	4	1.5	
	Элементы крепления для $t°=-20°C$; $t°=-30°C$				
	1.439-2	Т22	24	0.6	
	1.439-2	Т25	12	1.4	
	Элементы крепления для $t°=-40°C$				
	1.439-2	Т23	24	0.8	
	1.439-2	Т26	12	1.9	

Инв. № подл. | Подпись и дата | Взам. инв. №

Привязан:

Инв. №

Нач. отд.	Шейко	
Н. контр.	Постников	
Отд. гр.	Борисенко	
Ст. инж.	Черенова	
Инженер	Ткаченко	
Ст. инж.	Доценко	

ТП 901-7-13.84-КЖ

Станция озонирования природных вод производительностью 12 кг/ч по озону.

Схемы расположения стеновых панелей. Фрагменты №№5÷11

Стадия	Лист	Листов
Р	26	

Госстрой СССР Союзводоканалпроект Харьковский Водоканалпроект

Альбом III

Типовой проект 901-7-13.84

Схема расположения элементов ограждения

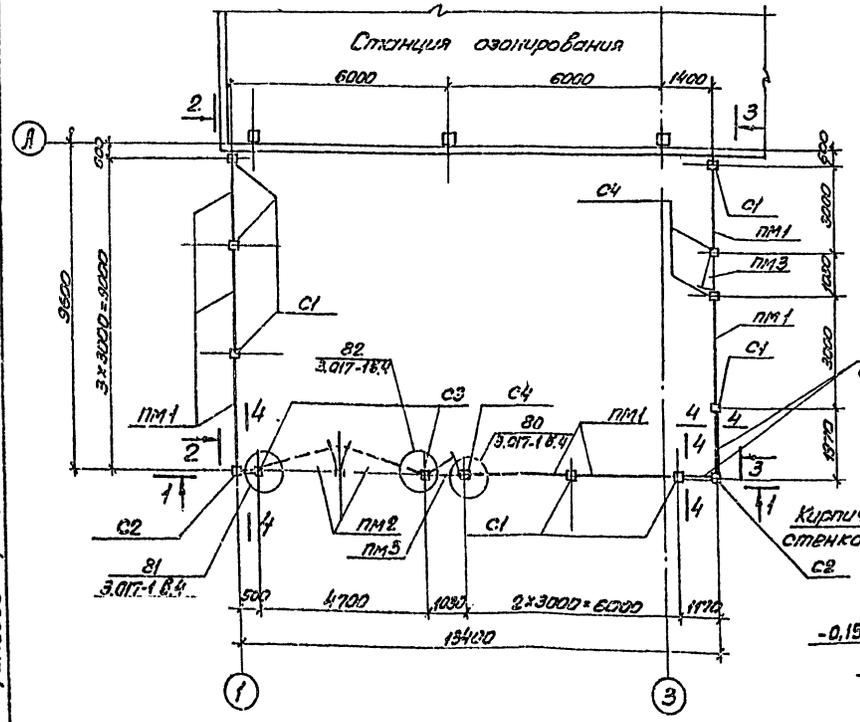

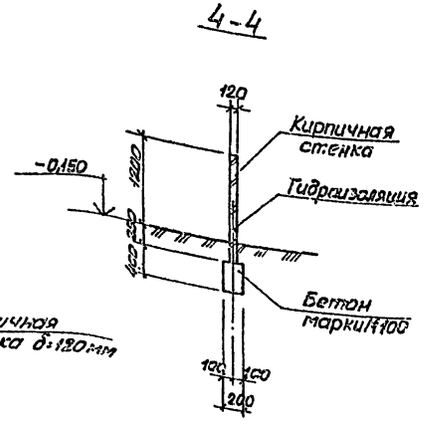

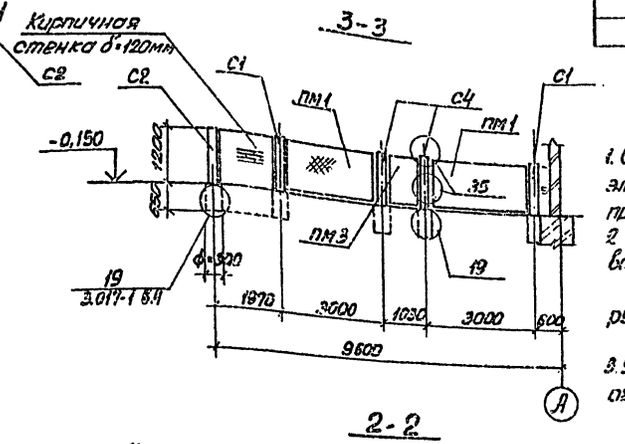

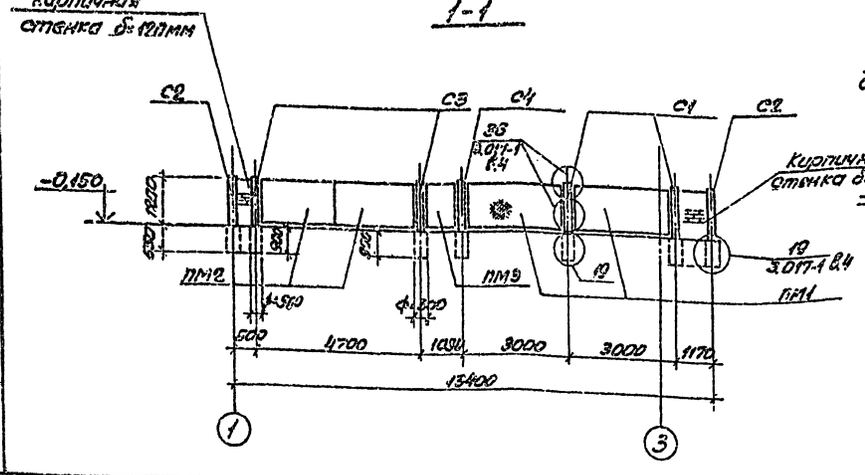

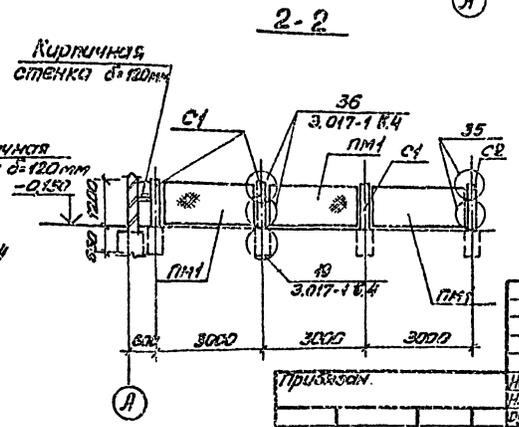

Спецификация к схеме расположения элементов ограждения.

Марка поз.	Обозначение	Наименование	Кол.	Масса ед., кг.	Примечание
ПМ1	3.017-1 вып.2	Сетчатые панели ПМ1	7	25,7	
ПМ2	3.017-1 вып.5	Полотно ворот ПМ1А	2	88,6	
ПМ3	3.017-1 вып.5	Полотно калитки КМ1А	2	21	
		Соединительные элементы			
	3.017-1 вып. 2	То же МС9	52	0,12	
	3.017-1 вып. 2	" МС11	52	0,10	
		Железобетонные столбы			
С1	3.017-1 вып. 1	То же С3Аа	7	60	
С2	3.017-1 вып. 1	" С3Аб.	2	60	
С3	3.017-1 вып. 1	" С5Аб	2	150	
С4	3.017-1 вып. 1	" С3Ав	3	60	
		Материалы			
		Бетон марки 100	0,85	м³	

1. Сварку металлических элементов производить электродами Э42 по ГОСТ 9467-75. Высота шва принята 6мм.
2. Монтажные работы производят с учетом требований следующих глав СНиП:
   III-16-80 „Бетонные и железобетонные конструкции сборные".
   III-18-75 „Металлические конструкции".
3. Указания по окраске металлических элементов ограждения см. пояснительную записку. (Альбом I)

Согласовано

Инв. № подл. | Подпись и дата | Взам. инв. №

Привязан.	Нач. отд.	Шейко		ТП 901-7-13.84-КЖ
	Н.контр.	Постников		
	Рук. гр.	Борисенко		Станция озонирования природных вод производительностью 12 кг/ч по озону
	Ст. инж.	Доценко		Схема расположения элементов ограждения
	Ст. инж.	Енгалычева		
Инв. №	Инжен.	Вагуленко		

Стадия	Лист	Листов
Р	27	

Госстрой СССР Союзводоканалниипроект Харьковский водоканалпроект

20118-03

Альбом III

Типовой проект 901-7-13.84

Железобетонная стена при наличии грунтовых вод - 3слоя ХАМАСТ общей толщиной-12мм
При отсутствии грунтовых вод - 2слоя ХАМАСТ общей толщиной 8мм

I-I

Засыпка- слой грунта h=500 в центре камер
Цементная стяжка-20-60мм
3 слоя хамаст общей толщиной - 12мм
Сб. ж. плиты покрытия

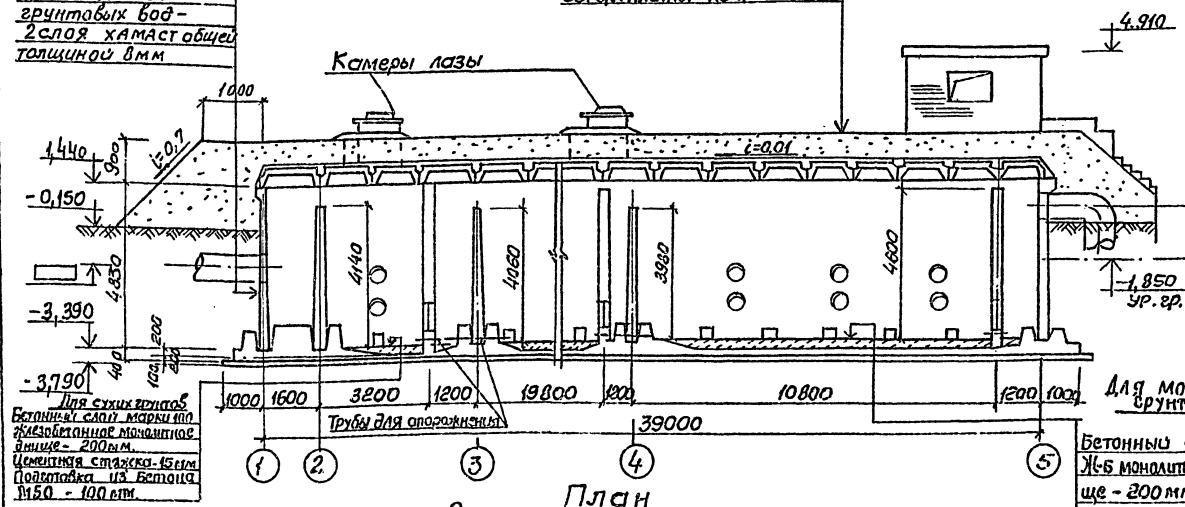

Для сухих грунтов
Бетонный слой марки 100
Железобетонное монолитное днище - 200мм.
Цементная стяжка-15мм
Подготовка из бетона М50 - 100мм.

Для мокрых грунтов
Бетонный слой М100
Ж-б монолитное днище - 200мм.
Цементная стяжка-15мм
2 слоя хамаст общей толщ-8мм.
Подготовка из бетона М50-100 мм.
Слой из бетона втрамбованный в грунт

2—2

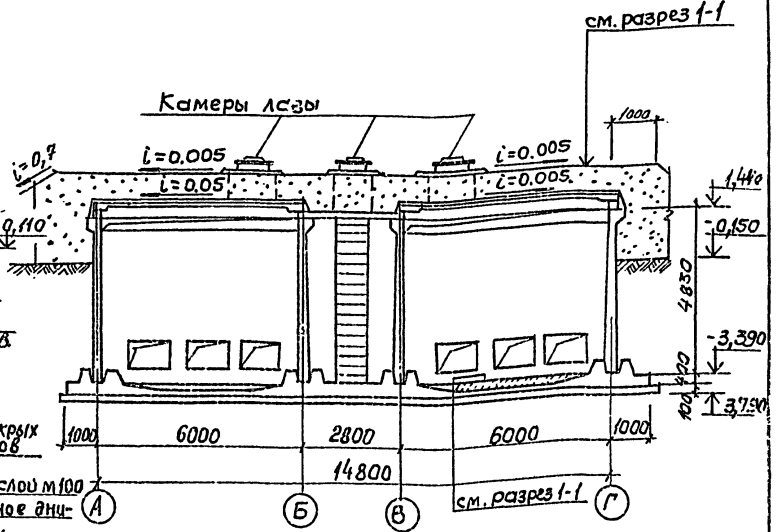

План

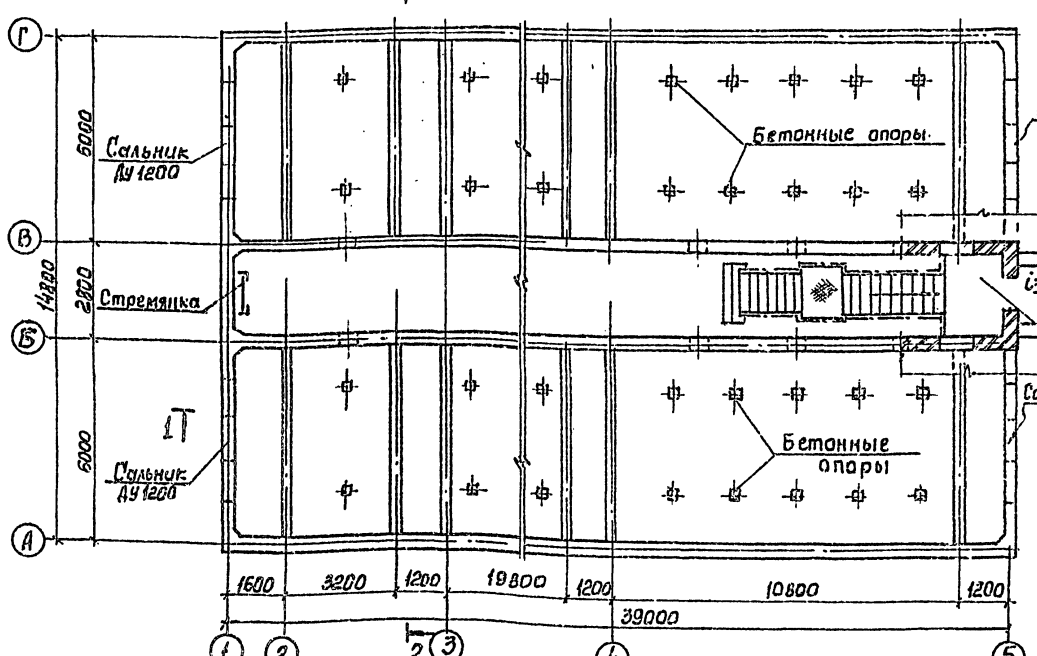

3—3

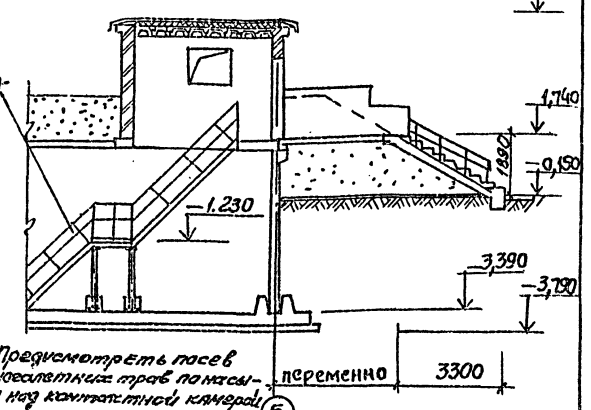

Согласовано
Инв.№ подл. | Подпись и дата | Взам.инв.№

Привязан
Инв.№

Начальник	Шейко	
Н. контр.	Постников	
Рук. гр.	Борисенко	
Ст. инж.	Доценко	
Инженер	Ткаченко	

ТП 901-7-13.84 - КЖ

Станция озонирования природных вод производительностью 12кг/ч по озону.

Стадия	Лист	Листов
Р	28	

Контактная камера
План. Разрез 1-1, 2-2, 3-3

Госстрой СССР Союзводоканалпроект Харьковский Водоканалпроект

Схема расположения элементов подземной части контактной камеры

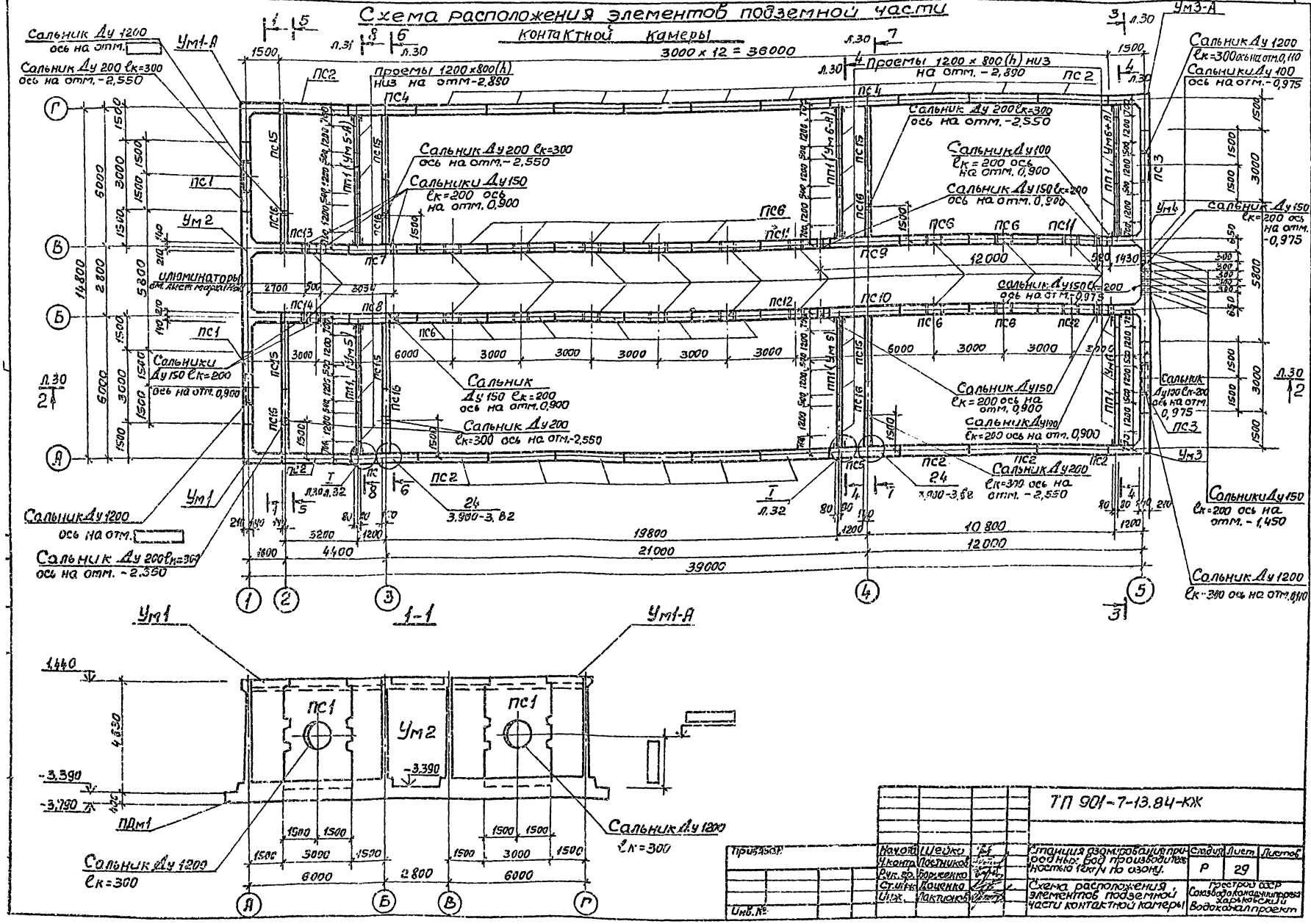

					ТП 901-7-13.84-КЖ		
Привязан							
Инв. №	Начал. цеха	Шейко		Станция азотирования при водных: вод производительностью 12м³/ч по озону.	Стадия	Лист	Листов
	Ч.конт.	Пестников			Р	29	
	Рук. гр.	Бирюченко					
	Ст. инж.	Тоценко		Схема расположения элементов подземной части контактной камеры	Госстрой СССР Союзводоканалмонтажспецстроя Харьковский Водоканалпроект		
	Инж.	Лактионов					
Инв. №							

Альбом III

Типовой проект 901-7-13.84

2-2 (лист 29)

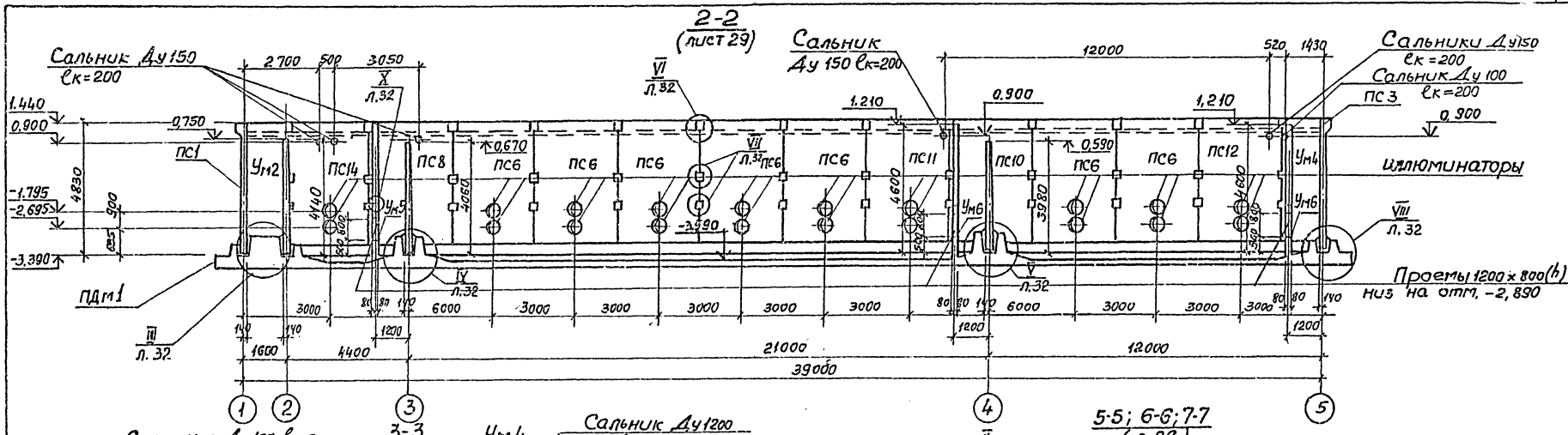

3-3 (л.29)

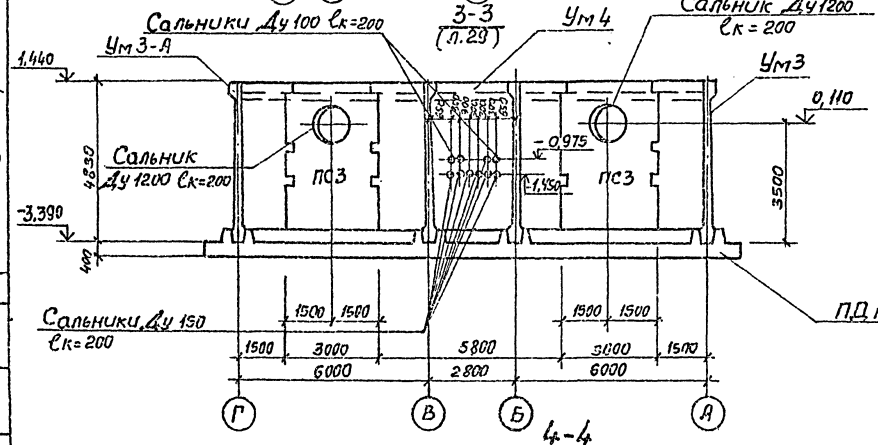

5-5; 6-6; 7-7 (л. 29)

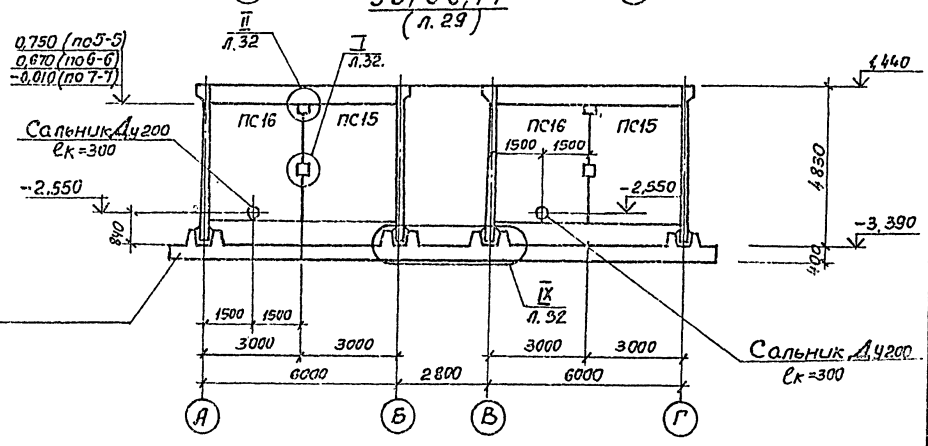

4-4 (л.29)

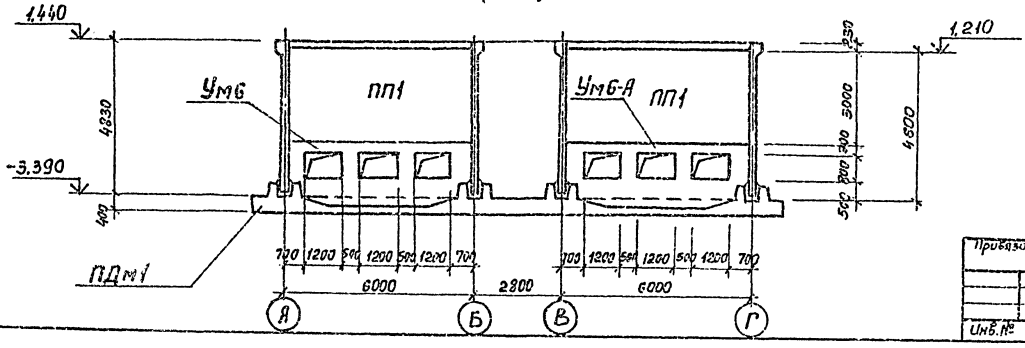

Привязан			Т.П. 901-7-13.84 - КЖ	
Инв.№				
Нач.отд.	Шейко		Станция озонирования природных вод производительностью 12 м³/ч по озону.	Стадия: Р; Лист: 30; Листов:
Н.контр.	Пастников			
Рук.гр.	Борисенко			
Ст.инж.	Доценко		Схема расположения элементов подземной части контактной камеры. Разрезы 2-2; 7-7.	Госстрой СССР Союзводоканалпроект Харьковский Водоканалпроект
Инжен.	Лактионов			

Инв.№ подл. | Подпись и дата | Взам.инв.№ | Инв.№ дубл. | Подпись и дата

Альбом III

Типовой проект 901-7-13.84

8-8
(л. 29)

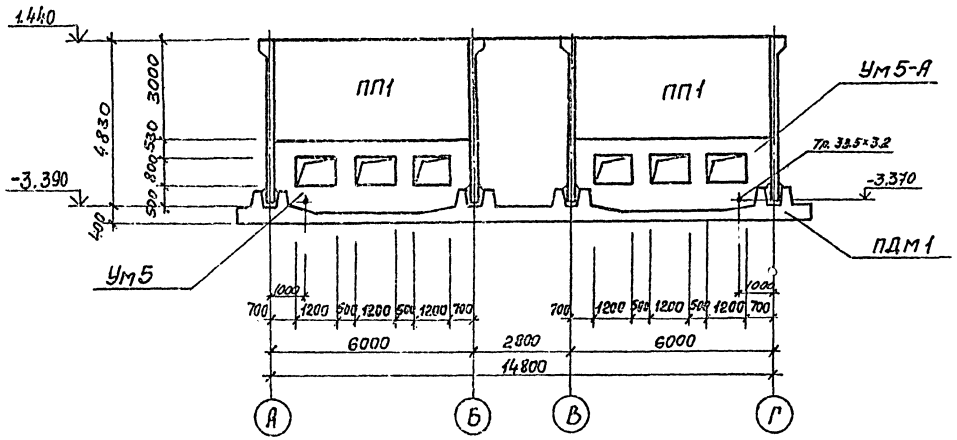

Марка поз.	Обозначение	Наименование	Кол.	Масса ед., кг	Примечание
Ум1	Лист 38;39	Участок монолитный Ум1	1	–	
Ум1-А	Лист 38;39	То же Ум1-А	1	–	
Ум2	Лист 40;41	" Ум2	1	–	
Ум3	Лист 38;39	" Ум3	1	–	
Ум3-А	Лист 38;39	" Ум3-А	1	–	
Ум-4	Лист 40;41	" Ум4	1	–	
Ум5	Лист 43	" Ум5	1	–	
Ум5-А	Лист 43	" Ум5-А	1	–	
Ум6	Лист 43	" Ум6	2	–	
Ум6-А	Лист 43	" Ум6-А	2	–	
ПДМ1	Лист 33÷37	Днище монолитное ПДМ1	1	–	
		Элементы соединительные			
МС1		L 100×10 ГОСТ 8509-72 ℓ=3000	22	45,4	
МС2		Ф20 AIII ГОСТ 5781-82 ℓ=300	264	0,74	
МС3		Ф10 AIII ГОСТ 5781-82 ℓ=250	352	0,15	
МС4		Ф12 AIII ГОСТ 5781-82 ℓ=250	48	0,22	

Спецификация к схеме расположения элементов подземной части.

Марка, поз.	Обозначение	Наименование	Кол.	Масса ед., кг	Примечание
		Панели стеновые (при отсутствии грунтовых вод)			
ПС1	901-7-13.84 КЖИ-ПС1÷ПС14	ПС1-48-Б3-А	2	7390	
ПС2	–ПС1÷ПС14	ПС1-48-Б3-Б	20	7300	
ПС3	–ПС1÷ПС14	ПС1-48-Б3-В	2	7300	
ПС4	–ПС1÷ПС14	ПС1-48-Б3-Г	2	7300	
ПС5	–ПС1÷ПС14	ПС1-48-Б3-Д	2	7300	
ПС6	–ПС1÷ПС14	ПС1-48-Б3-Е	14	7300	
ПС7	–ПС1÷ПС14	ПС1-48-Б3-Ж	1	7300	
ПС8	–ПС1÷ПС14	ПС1-48-Б3-И	1	7300	
ПС9	–ПС1÷ПС14	ПС1-48-Б3-К	1	7300	
ПС10	–ПС1÷ПС14	ПС1-48-Б3-Л	1	7300	
ПС11	–ПС1÷ПС14	ПС1-48-Б3-М	2	7300	
ПС12	–ПС1÷ПС14	ПС1-48-Б3-Н	2	7300	
ПС13	–ПС1÷ПС14	ПС1-48-Б3-П	1	7300	
ПС14	–ПС1÷ПС14	ПС1-48-Б3-Р	1	7300	
ПС15	– ПС15ПС16	ПС2-42-К1-01	6	5380	
ПС16	– ПС15ПС16	ПС2-42-К1-02	6	5380	
ПП1	– ПГ-60-1-А	Панель перегород. ПГ-60-1-А	6	6800	

Марка, поз.	Обозначение	Наименование	Кол.	Масса ед., кг	Примечание
		Панели стеновые (при наличии грунтовых вод)			
ПС1	901-7-13.84-КЖИ-ПС1÷ПС14	ПС1-48-Б4-А	2	7300	
ПС2	–ПС1÷ПС14	ПС1-48-Б4-Б	20	7300	
ПС3	–ПС1÷ПС14	ПС1-48-Б4-В	2	7300	
ПС4	–ПС1÷ПС14	ПС1-48-Б4-Г	2	7300	
ПС5	–ПС1÷ПС14	ПС1-48-Б4-Д	2	7300	
ПС6	–ПС1÷ПС14	ПС1-48-Б3-А	14	7300	
ПС7	–ПС1÷ПС14	ПС1-48-Б3-Б	1	7300	
ПС8	–ПС1÷ПС14	ПС1-48-Б3-В	1	7300	
ПС9	–ПС1÷ПС14	ПС1-48-Б3-Г	1	7300	
ПС10	–ПС1÷ПС14	ПС1-48-Б3-Д	1	7300	
ПС11	–ПС1÷ПС14	ПС1-48-Б3-Е	2	7300	
ПС12	–ПС1÷ПС14	ПС1-48-Б3-Ж	2	7300	
ПС13	–ПС1÷ПС14	ПС1-48-Б3-И	1	7300	
ПС14	–ПС1÷ПС14	ПС1-48-Б3-К	1	7300	
ПС15	– ПС15ПС16	ПС2-42-К1-01	6	5380	
ПС16	– ПС15ПС16	ПС2-42-К1-02	6	5380	
ПП1	– ПГ-60-1-А	Панель перегородочная ПГ-60-1-А	6	6800	

Привязан:

Инв. №

Т.П. 901-7-13. 84 -КЖ

Нач.отд	Шейко		Станция озонирования природных вод производительностью 12кг/ч по озону.	Стадия	Лист	Листов
Н.контр.	Постников			Р.	31	
Рук.гр.	Борисенко		Контактная камера. Схема расположения элементов подземной части. Спецификация.	Госстрой СССР Союзводоканалпроект Харьковский Водоканалпроект	
Ст.инж.	Доценко				
Инж.	Лактионов				

Инв.№ подл. | Подпись и дата | Взам.инв.№

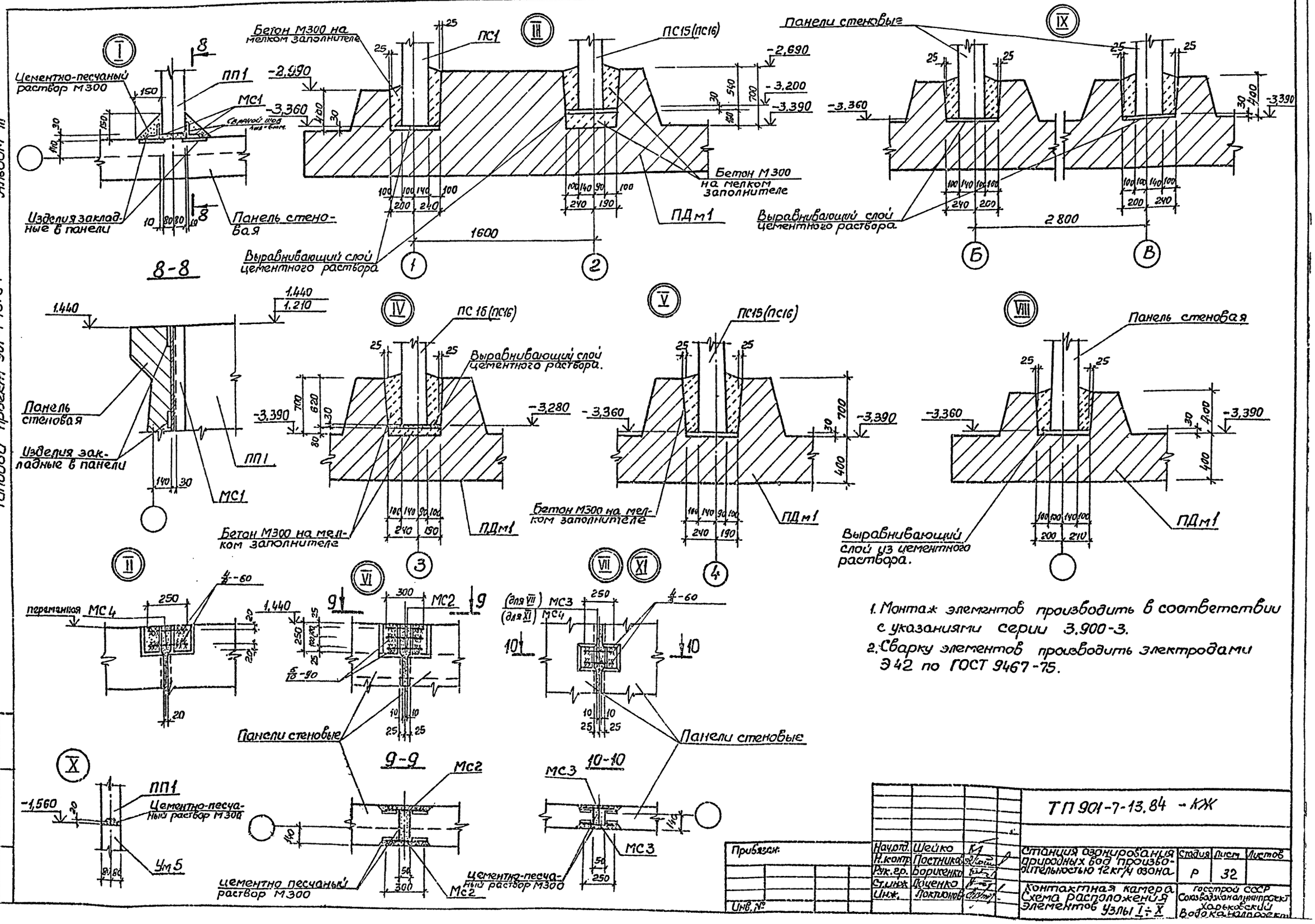
Альбом III
Типовой проект 901-7-13.84
I
Цементно-песчаный раствор М300
ПП1
МС1
Изделия закладные в панели
Панель стеновая
8-8
III
Бетон М300 на мелком заполнителе
ПС1
ПС15(ПС16)
-2,990
-3,360
-2,690
-3,200
-3,390
Бетон М300 на мелком заполнителе
ПДм1
Выравнивающий слой цементного раствора
1600
IX
Панели стеновые
-3,360
-3,390
Выравнивающий слой цементного раствора
2800
Б
В
IV
ПС 16(ПС16)
Выравнивающий слой цементного раствора.
-3,390
-3,280
Панель стеновая
Изделия закладные в панели
ПП1
МС1
Бетон М300 на мелком заполнителе
ПДм1
V
ПС15(ПС16)
-3,360
-3,390
Бетон М300 на мелком заполнителе
ПДм1
VIII
Панель стеновая
-3,360
-3,390
Выравнивающий слой из цементного раствора.
ПДм1
II
переменная МС4
VI
МС2
9-9
Панели стеновые
VII
XI
(для VII) МС3
(для XI) МС4
Панели стеновые
10-10
X
ПП1
-1,560
Цементно-песчаный раствор М300
Ум5
Мс2
цементно песчаный раствор М300
МС3
цементно-песчаный раствор М300
1. Монтаж элементов производить в соответствии с указаниями серии 3.900-3.
2. Сварку элементов производить электродами Э42 по ГОСТ 9467-75.
ТП 901-7-13.84 - КЖ
Привязан:
Инв. №
Нач.отд. Шейко
Н.контр. Постников
Рук.гр. Борисенко
Ст.инж. Доценко
Инж. Локтионов
Станция озонирования природных вод производительностью 12 кг/ч озона
Стадия Р
Лист 32
Листов
Контактная камера
Схема расположения элементов узлы I ÷ X
Госстрой СССР
Союзводоканалпроект
Харьковский Водоканалпроект

Плита днища ПДМ1
(Общий вид)

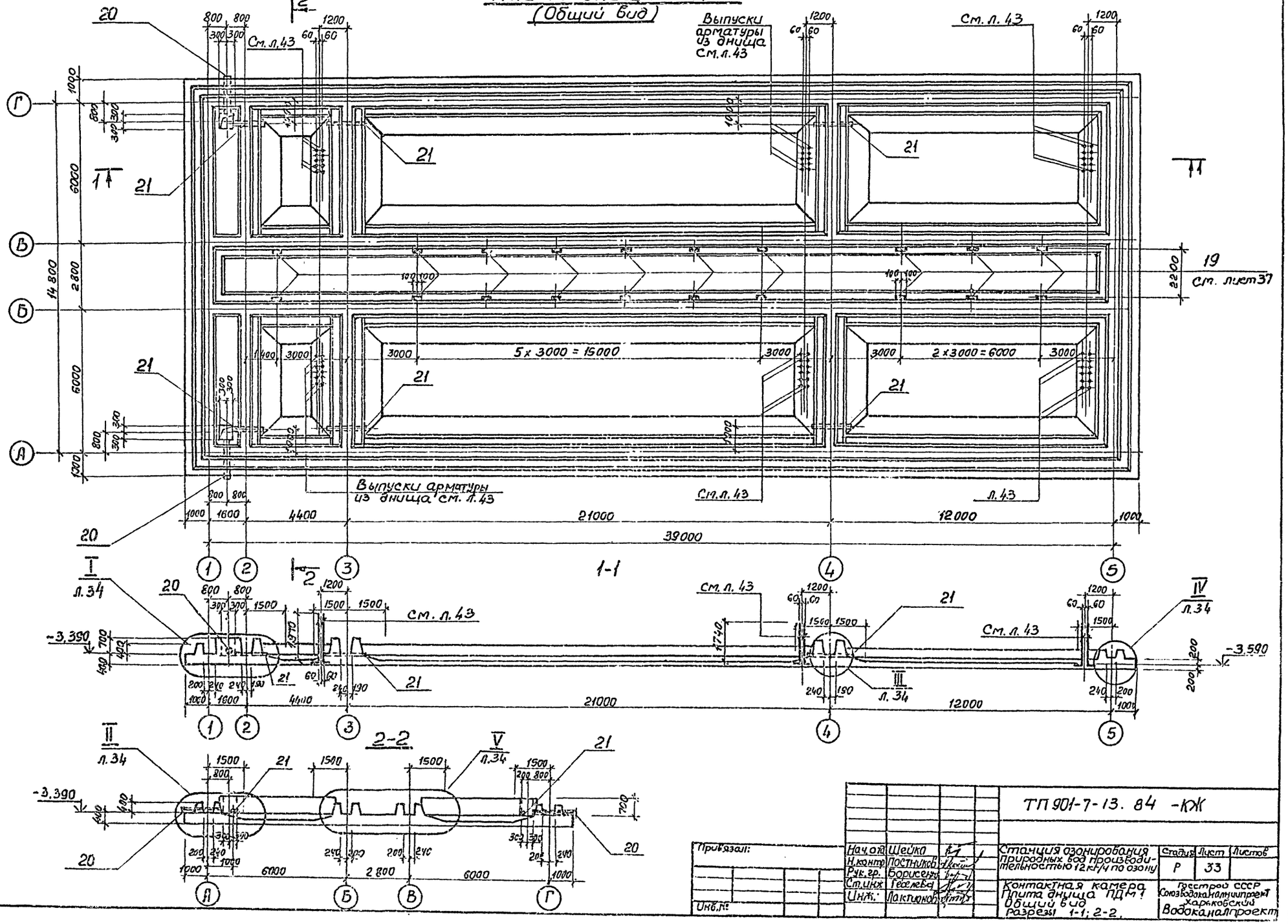

Типовой проект 901-7-13.84 Альбом III

Согласовано

Инв.№ подл. | Подпись и дата | Взам. инв.№ | Инв.№ дубл. | Подпись и дата

Привязан:

Инв.№

Нач. отд.	Шейко		
Н. контр.	Постников		
Рук. гр.	Борисенко		
Ст. инж.	Гвоздева		
Инж.	Лактионов		

ТП 901-7-13.84 -КЖ

Станция озонирования природных вод производительностью 12 км³/ч по озону

Контактная камера. Плита днища ПДМ1. Общий вид. Разрезы 1-1; 2-2.

Стадия	Лист	Листов
Р	33	

Госстрой СССР Союзводоканалмонтажпроект Харьковский Водоканалпроект

Альбом III

Типовой проект 901-7-13.84

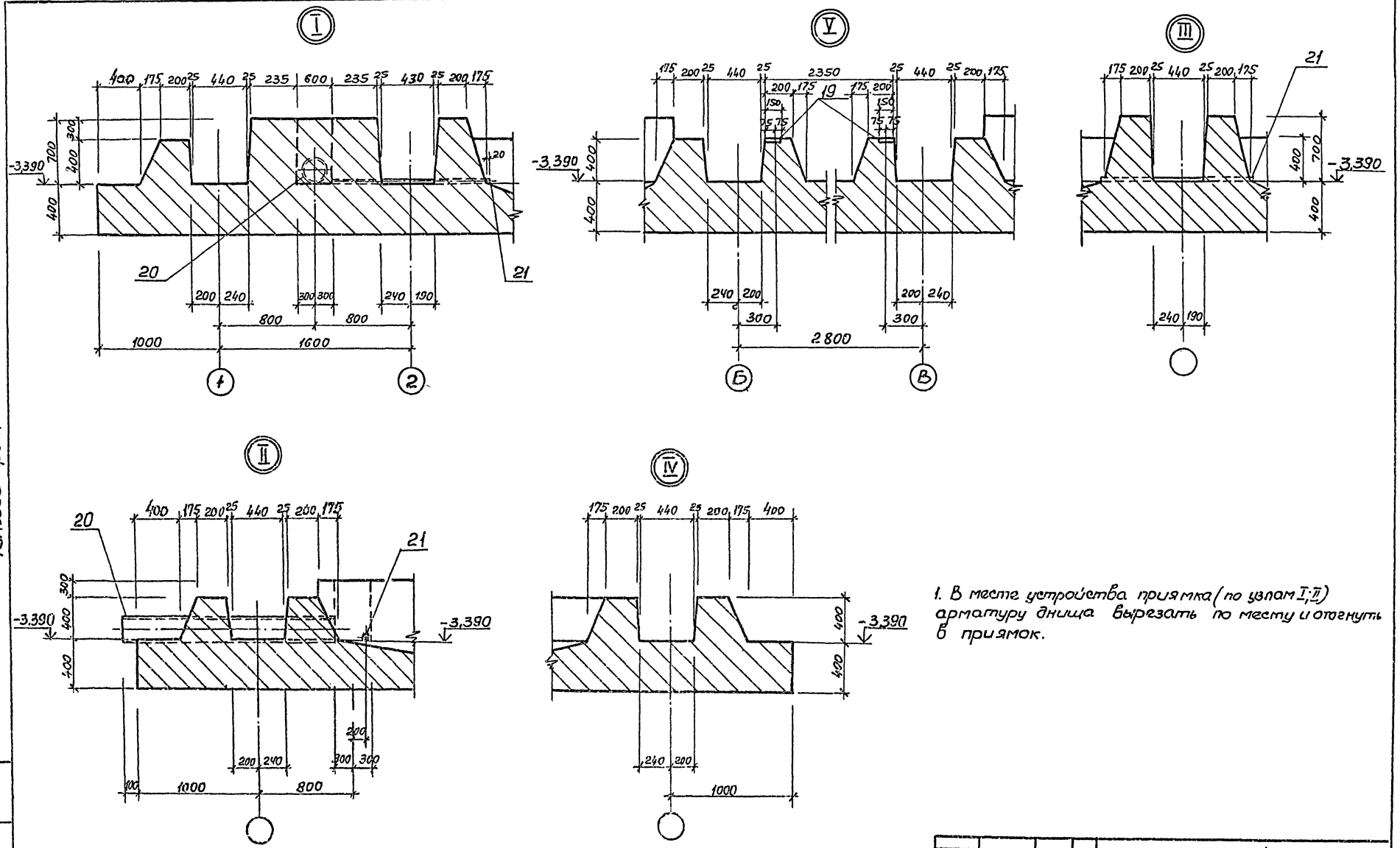

1. В месте устройства приямка (по узлам I; II) арматуру днища вырезать по месту и отогнуть в приямок.

Привязан	Нач.отд.	Цейко		Т.П.901-7-13. 84 -КЖ			
	Н.конт.	Постников		Станция озонирования природных вод производительностью 12/кг/ч по озону.	Стадия	Лист	Листов
	Рук.ер.	Борисенко			Р.	34	
	Ст.инж.	Доценко		Контактная камера плита днища ПДМ1. Общий вид. Узлы I ÷ IV	Госстрой СССР Союзводоканалпроект Харьковский Водоканалпроект		
	Ст.инж.	Геселева					
Инв.№	Инж.	Пактиснов					

Инв.№п-за. | Подпись и дата | Взам.инв.№

Альбом III

Типовой проект 901-7-13.84

Схема расположения сеток верхней арматуры ПДм1

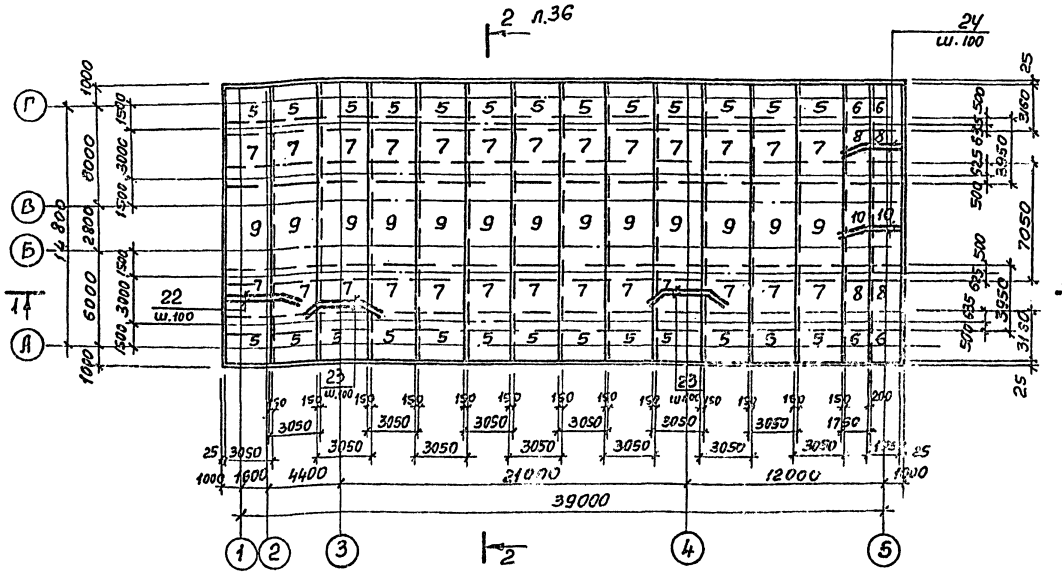

Схема расположения сеток нижней арматуры ПДм1

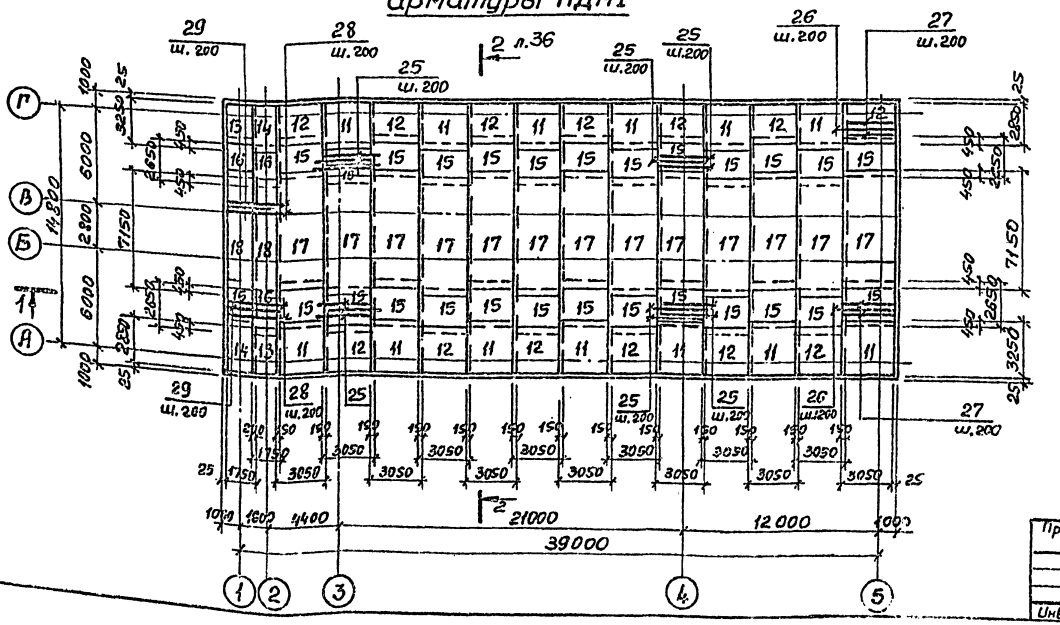

Раскрой сеток ГОСТ 23279-78

$C\ \frac{14AIII-100}{8AI-300}\ 3050\times7150\ \frac{725}{725}$ (поз.9)

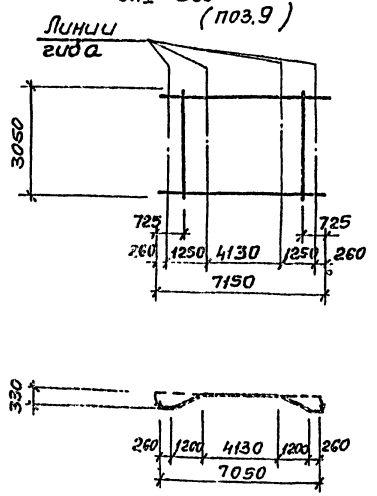

$C\ \frac{14AIII-100}{8AI-300}\ 1750\times7150\ \frac{725}{725}$ (поз.10)

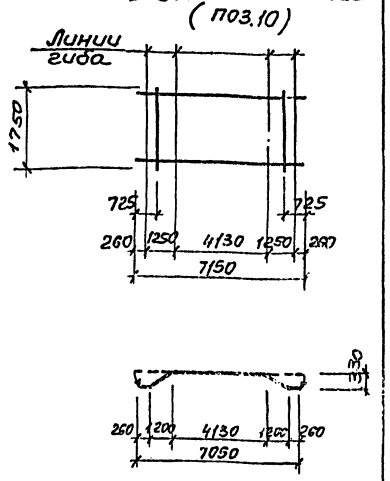

$C\ \frac{16AIII-100}{8AI-200}\ 3050\times3550\ \frac{75}{625}$ (поз.5)

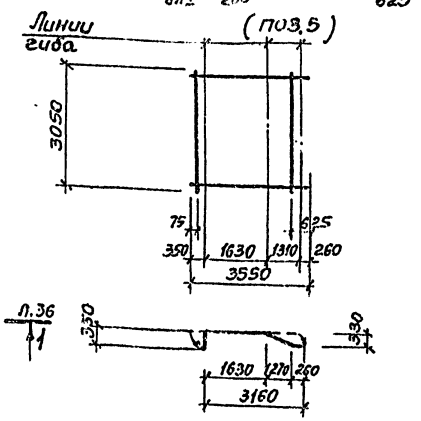

$C\ \frac{16AIII-100}{8AI-200}\ 1750\times3550\ \frac{75}{625}$ (поз.6)

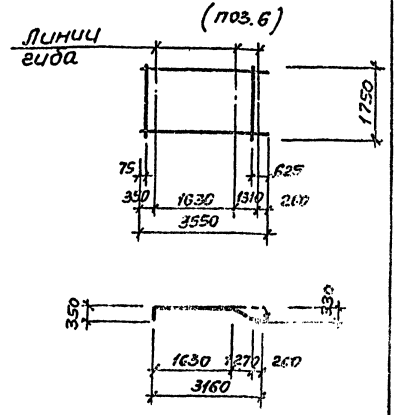

Т.П.901-7-13. 84 -КЖ					
Нач.отд.	Шейко		Станция озонирования природных вод производительностью 12кг/ч по озону	Стадия	Лист	Листов
Н.контр.	Постников			Р	35	
Рук.гр.	Борисенко					
Ст.инж.	Доценко		Контактная камера. Плита днища ПДм1. Схема армирования. Раскрой сеток	Госстрой СССР Союзводоканалниипроект Харьковский Водоканалпроект		
Ст.инж.	Геселева					
Инж.	Лактионов					

Привязан

Инв.№

20118-03

Альбом III

Типовой проект 901-7-15.84

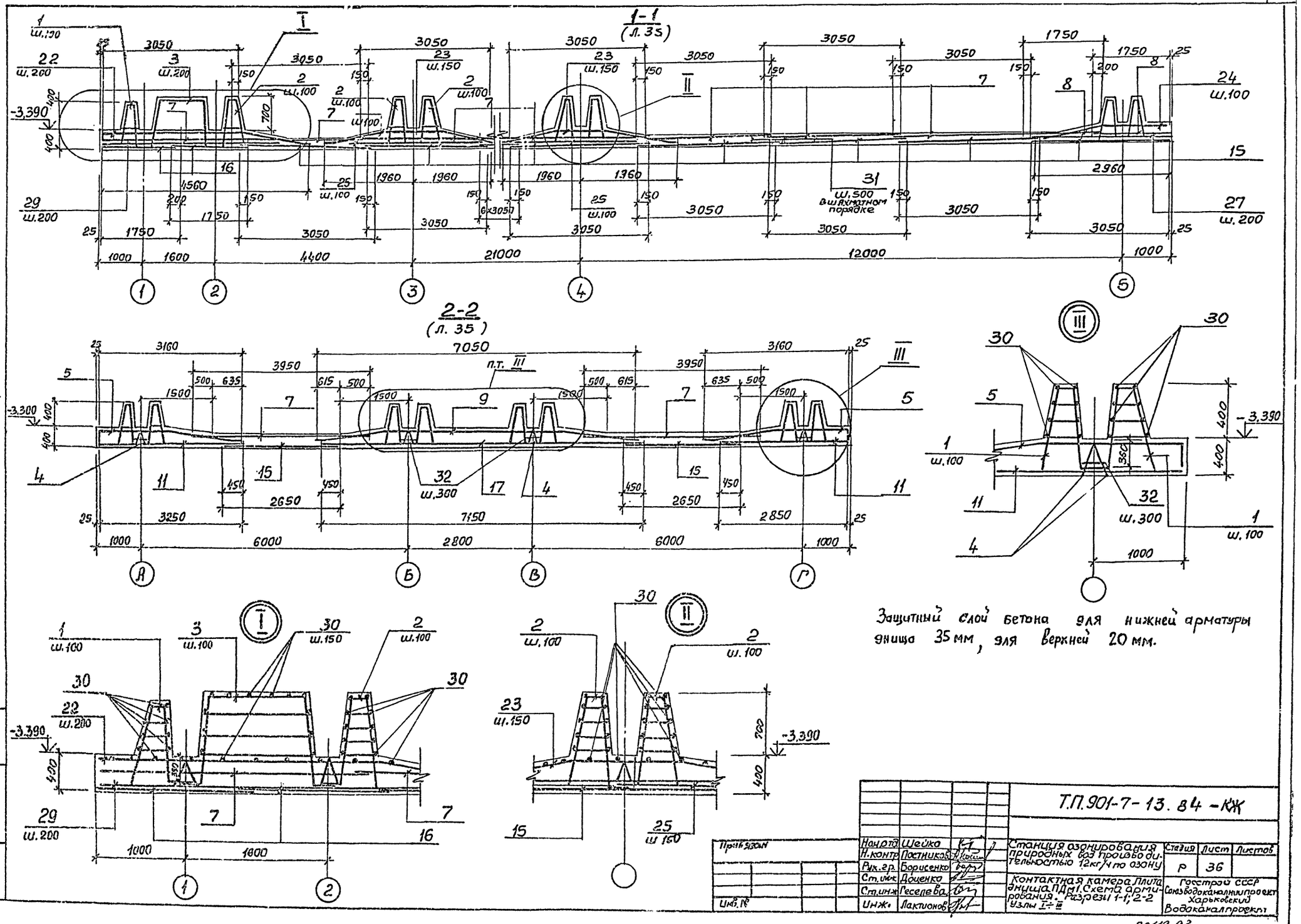

Защитный слой бетона для нижней арматуры днища 35 мм, для верхней 20 мм.

				Т.П.901-7-13.84-КЖ			
Привязан	Нач.отд.	Шейко		Станция озонирования природных вод производительностью 12кг/ч по озону	Стадия	Лист	Листов
	Н.контр.	Постников			Р	36	
	Рук.гр.	Борисенко					
	Ст.инж.	Доценко		Контактная камера. Плита днища ПДм1. Схема армирования. Разрезы 1-1; 2-2 Узлы I÷III	Госстрой СССР Союзводоканалниипроект Харьковский Водоканалпроект		
	Ст.инж.	Геселева					
Инв.№	Инж.	Лактионов					

20118-03

Альбом III

Типовой проект 901-7-13.84

Спецификация к плите днища ПДм 1

Формат	Зона	Поз	Обозначение	Наименование	Кол.	Примечание
				Плита ПДМ 1 – шт. 1		
				Сборочные единицы		
				Каркасы плоские		
А4		1	901-7-13.84 КНШ-КР1	КР1	2940	
А4		2	— КР2	КР2	500	
А4		3	— КР3	КР3	100	
А4		4	— КР4	КР4	60	
				Сетки арматурные		
		5	ГОСТ 23279-78 лист 35	С ФIVAIII-100 / ФAI-200 3050×3550 (75/625)	26	
		6	ГОСТ 23279-78 лист 35	С ФIбAIII-100 / ФAI-200 1750×3550 (75/625)	4	
		7	ГОСТ 23279-78	С ФIбAIII-100 / ФAI-200 3050×3950 (75/75)	26	
		8	ГОСТ 23279-78	С ФIбAIII-100 / ФAI-200 1750×3950 (75/75)	4	
		9	ГОСТ 23279-78 лист 35	С ФIVAIII-100 / ФAI-300 3050×7150 (75/75)	13	
		10	ГОСТ 23279-78 лист 35	С IVAIII-100 / AI-300 1750×7150 (75/75)	2	
		11	ГОСТ 23279-78	С IбAIII-100 / AI-200 3050×3250 (25/25)	13	
		12	ГОСТ 23279-78	С AI-200 / IбAIII-100 2850×3050 (25/25)	13	
		13	ГОСТ 23279-78	С IбAIII-100 / AI-200 1750×2850 (25/25)	2	
		14	ГОСТ 23279-78	С IбAIII-100 / AI-200 1750×3250 (25/75)	2	
		15	ГОСТ 23279-78	С AI-200 / IVAIII-200 2650×3050 (25/25)	26	
		16	ГОСТ 23279-78	С IбAIII-100 / AI-200 1750×2650 (25/25)	4	
		17	ГОСТ 23279-78	С IбAIII-100 / AI-200 3050×7150 (125/125)	13	
		18	ГОСТ 23279-78	С IбAIII-100 / AI-300 1750×7150 (125/125)	2	
				Изделия закладные		
		19	901-7-13.84-КНШ-МН1	МН1	20	
				Детали		
		20		Тр 20Б1 6 ГОСТ 8732-78 С=1850	2	144.2кг
		21		Тр 33, Б1У5, 2 ГОСТ 3262-75* С=1990	6	3.33кг
				ф16А III ГОСТ 5781-82		
		22*		С=5200	150	8.2кг

Формат	Зона	Поз	Обозначение	Наименование	Кол.	Примечание
				Детали		
				ф16А III ГОСТ 5781-82		
БУ		23*		С=4500	300	7.1кг
БУ		24*		С=3600	150	5.54кг
БУ		25		С=4800	260	7.57кг
БУ		26		С=3650	85	5.76кг
БУ		27		С=3050	85	4.81кг
БУ		28		С=5300	85	8.36кг
БУ		29		С=4700	85	7.42кг
БУ		30		ф8AI ГОСТ 5781-82	2330	п.м
БУ		31*		ф8AI ГОСТ 5781-82 С=920	1000	0.36кг
БУ		32		ф8AI ГОСТ 5781-82 С=400	200	0.16кг
				Материалы		
				Бетон марки 200	305,0	м3
				Мрз 50; В-6		

*) Поз. 22, 23, 24, 31. – см ведомость деталей

Ведомость деталей

Поз.	Эскиз
22	350, 3200, 1360, 250, 1400, 320
23	250, 1315, 1290, 1315, 250, 1355, 1355, 320
24	320, 250, 1310, 1650, 350, 1350
31	110, 250, 100, 110, 250

Ведомость расхода стали на элемент, кг.

Марка эл-та	Изделия арматурные: Арматура класса AIII ГОСТ 5781-82 ф10	ф12	ф14	ф16	Итого	Арматура класса AI ГОСТ 5781-82 ф8	Итого	Всего	Изделия закладные: Арматура класса AIII ГОСТ 5781-82 ф12	Итого	Прокат марки ВСТ3 кп2 ГОСТ 103-76 150×8	ГОСТ 8732-78 Ø20×200	ГОСТ 82-70* Ø25	Всего	Общий расход
ПДм 1	3211.1	3181.4	7223.6	32285.5	35904.6	5040.2	5040.2	42944.8	18.0	18.0	48.0	288.4	20.0	374.4	43319.2

Привязан:	Нач.отд	Шейко		ТП 901-7-13.84-КНШ
	Н.контр	Пастушков		
	Рук.гр	Борисенко		
	Ст.инж.	Доценко		Станция аэрирования городских вод производительностью 12 м³/ч по озону. Стадия Р; Лист 37; Листов
	Ст.инж.	Гесслева		
Инв.№	Инж	Пастушков		Контактная камера. Плита днища ПДМ 1. Схема армирования. Спецификация. Госстрой СССР Союзводоканалпроект Ростовский Водоканалпроект

20119-03

Типовой проект 901-7-13.84 Альбом III

Ум 1; Ум 3 (зеркальное отражение)

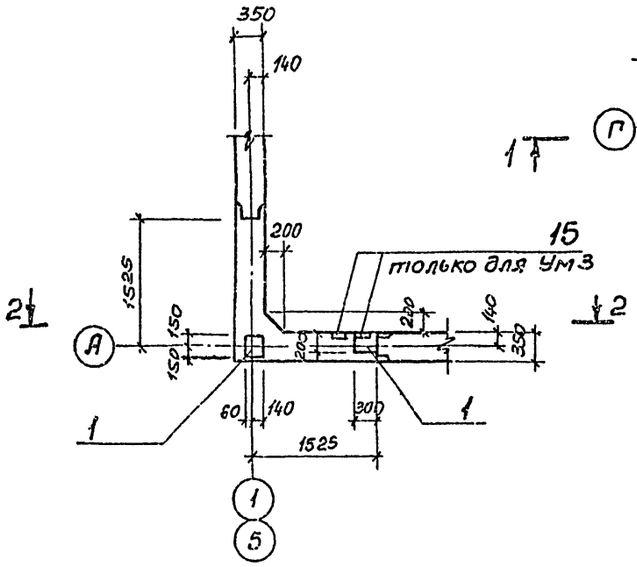

Ум 1-А, Ум 3-А (зеркальное отражение)

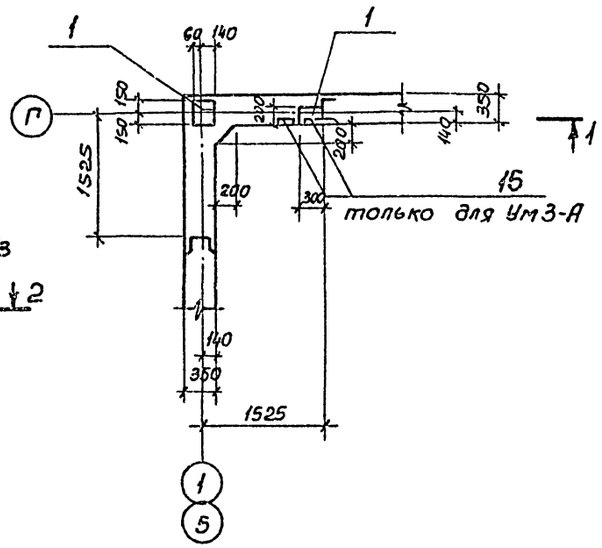

3-3

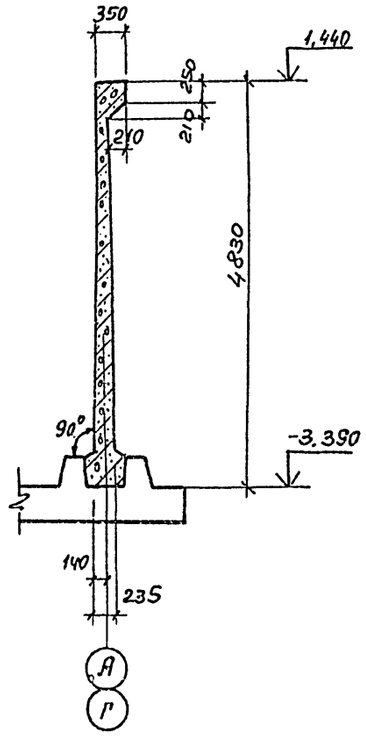

4-4

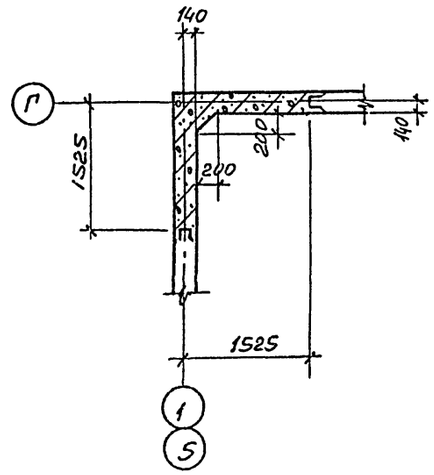

5-5

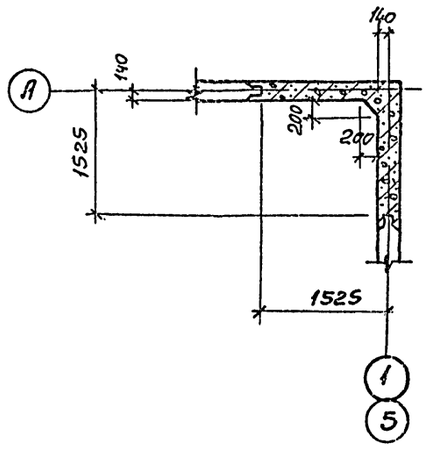

1-1

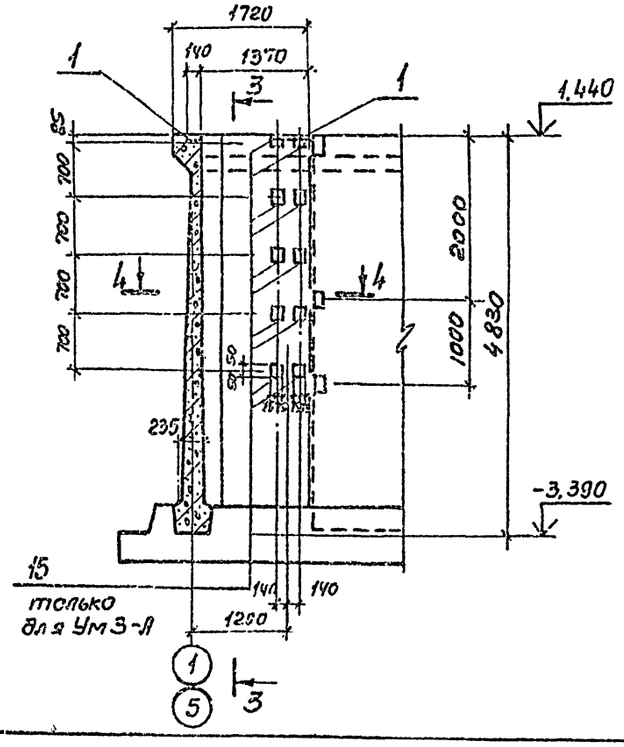

2-2

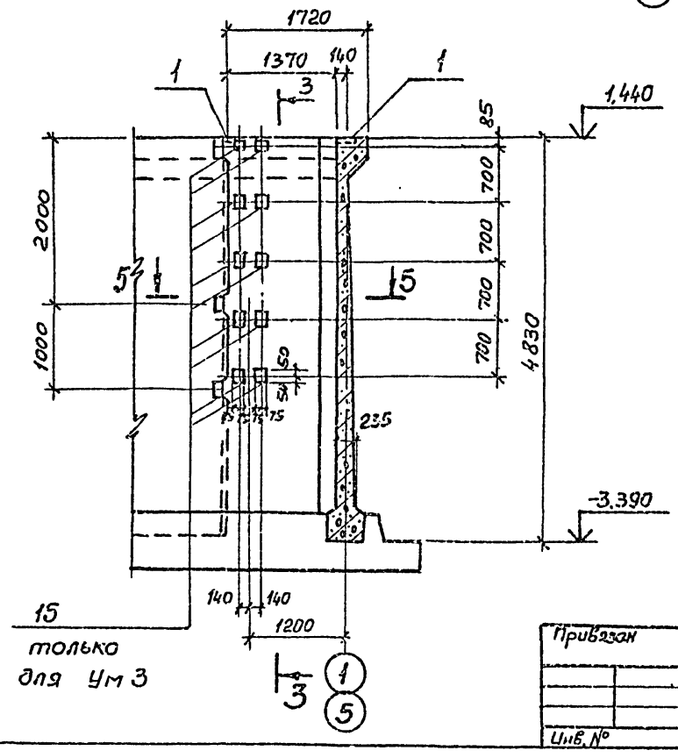

Внутренние поверхности монолитных участков торкретировать в два слоя общей толщиной 25 мм.

					Т.П.901-7-13.84 -КЖ		
Привязан							
				Нач.отд	Шейко	Станция озонирования природных вод производительностью 12 кг/ч по озону	Стадия: Р; Лист: 38; Листов:
				Н.контр.	Постников		
				Рук.гр.	Борисенко		
				Ст.инж.	Доценко	Контактная камера. Монолитные участки Ум1; Ум1-А; Ум3; Ум3-А. Общий вид.	Госстрой СССР Союзводоканалниипроект Харьковский Водоканалпроект
Инв. №				Инжен.	Мирошникова		

Инв. № подл. | Подпись и дата | Взам. инв. №

Альбом III

Типовой проект 901-7-13.84

Ум1, Ум1-А, Ум3, Ум3-А

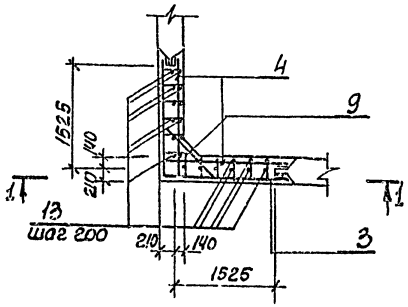

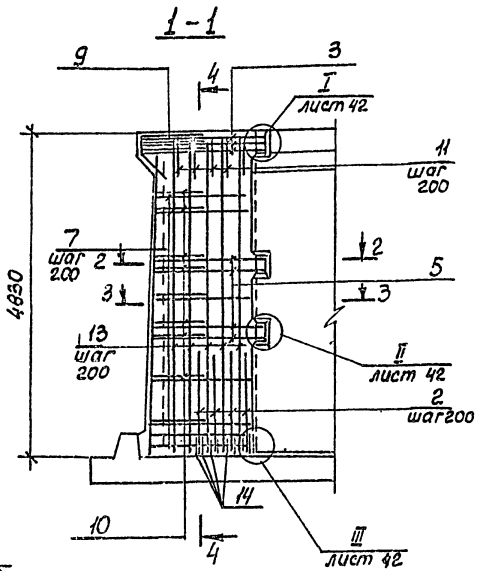

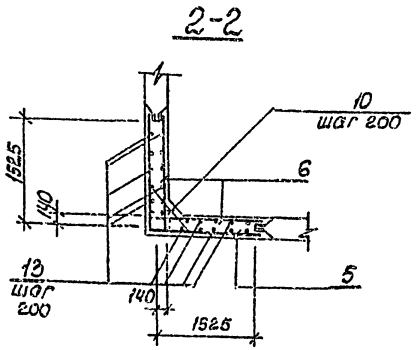

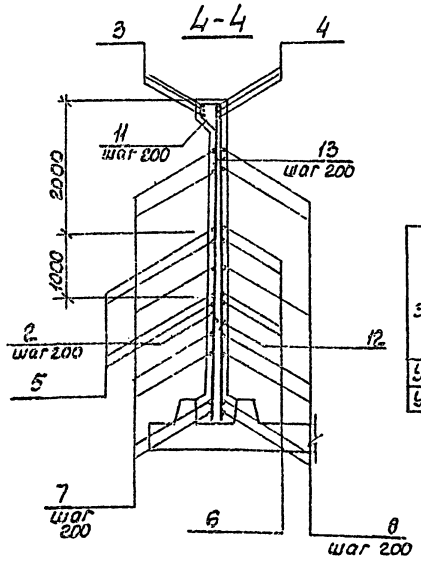

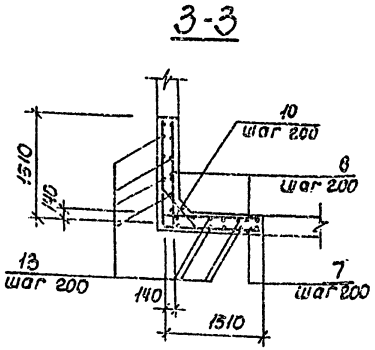

Ведомость деталей

Поз.	Эскиз
3	1810 | 1810
4	100 | 1800
5	1640 | 1640
6	100 | 1640
7	100 | от 1480 до 1570 через 6
8	100 | от 1480 до 1570 через 6
9	150 | 1130 | 150
10	120 | от 540 до 780 через 14 | 120
11	213 | 262 | 100 | 215

Спецификация монолитных участков

Формат	Зона	Поз.	Обозначение	Наименование	Кол.	Примечание
				Ум1, Ум1-А, Ум3, Ум3-А		
				Сборочные единицы		
		1	1.400-15 вып. 1	Изделие закладное Мн 138-3	2	
				Детали		
Б.4		2		ф16АIII ГОСТ 5781-82, ℓ=1550	8	2,45 кг
Б.4		3*		ф22АIII ГОСТ 5781-82, ℓ=3620	3	10,80 кг
Б.4		4*		ф16АIII ГОСТ 5781-82, ℓ=1900	6	3,00 кг
Б.4		5*		ф16АIII ГОСТ 5781-82, ℓ=3280	4	5,18 кг
Б.4		6*		ф12АIII ГОСТ 5781-82, ℓ=1740	8	1,55 кг
Б.4		7*		ф16АIII ГОСТ 5781-82, ℓ=3050 ср.	16	4,81 кг
Б.4		8*		ф12АIII ГОСТ 5781-82 ℓ=1630 ср.	32	1,45 кг
Б.4		9*		ф16АIII ГОСТ 5781-82, ℓ=1430	3	2,26 кг
Б.4		10*		ф12АIII ГОСТ 5781-82, ℓ=900 ср.	18	0,80 кг
Б.4		11*		ф8АI ГОСТ 5781-82, ℓ=1200	16	0,47 кг
Б.4		12		ф12АIII ГОСТ 5781-82, ℓ=1350	8	1,20 кг
Б.4		13		ф10АIII ГОСТ 5781-82, ℓ=4820	28	2,97 кг
Б.4		14		ф16АIII ГОСТ 5781-82, ℓ=160	32	0,25 кг
				Материалы		
				Бетон марки М200	3,4	м³
				Переменные данные для исполнения		
				Ум3, Ум3-А		
				Сборочные единицы		
		15	1.400-15 вып. 1	Изделие закладное Мн 111-6	10	

* Поз. 3÷11 – см. ведомость деталей.

Ведомость расхода стали на элемент, кг.

Марка элемента	Изделия арматурные									Изделия закладные								Общий расход
	Арматура класса								Всего	Арматура класса			Прокат марки				Всего	
	АI			АIII						АIII			ВСт3 кл2					
	ГОСТ 5781-82			ГОСТ 5781-82						ГОСТ 5781-82			ГОСТ 103-76					
	8		Итого	10	12	16	22	Итого		8	16	Итого	150×6	300×12	40×8	Итого		
Ум1, Ум1-А	7,5		7,5	83,2	82,4	146,0	32,4	346,0	353,5		7,0	7,0		11,4		11,4	18,4	371,9
Ум3, Ум3-А	7,5		7,5	83,2	82,4	148,0	32,4	346,0	353,5	1,0	7,0	8,0	11,0	11,4	4,0	26,4	34,4	387,9

1. Защитный слой бетона для рабочей арматуры принят 20 мм.
2. Стержни поз.10 приварить к стержням поз. 5 и 7. Остальные соединения арматуры – вязаные.

ТП 901-7-13.84 -КЖ

Нач. отд.	Шейко		Станция озонирования природных вод производительностью 12 кг/ч. по озону.	Стадия	Лист	Листов
Н. контр.	Постников			Р	39	
Рук. гр.	Борисенко					
Ст. инж.	Доценко		Контактная камера. Участки монолитные Ум1; Ум1-А; Ум3; Ум3-А Схема армирования	Госстрой СССР Союзводоканалпроект Харьковский Водоканалпроект		
Инж.	Лактионов					
Ст. инж.	Черенова					

Привязан

Инв. №

Инв. № подл. | Подпись и дата | Взам. инв. №

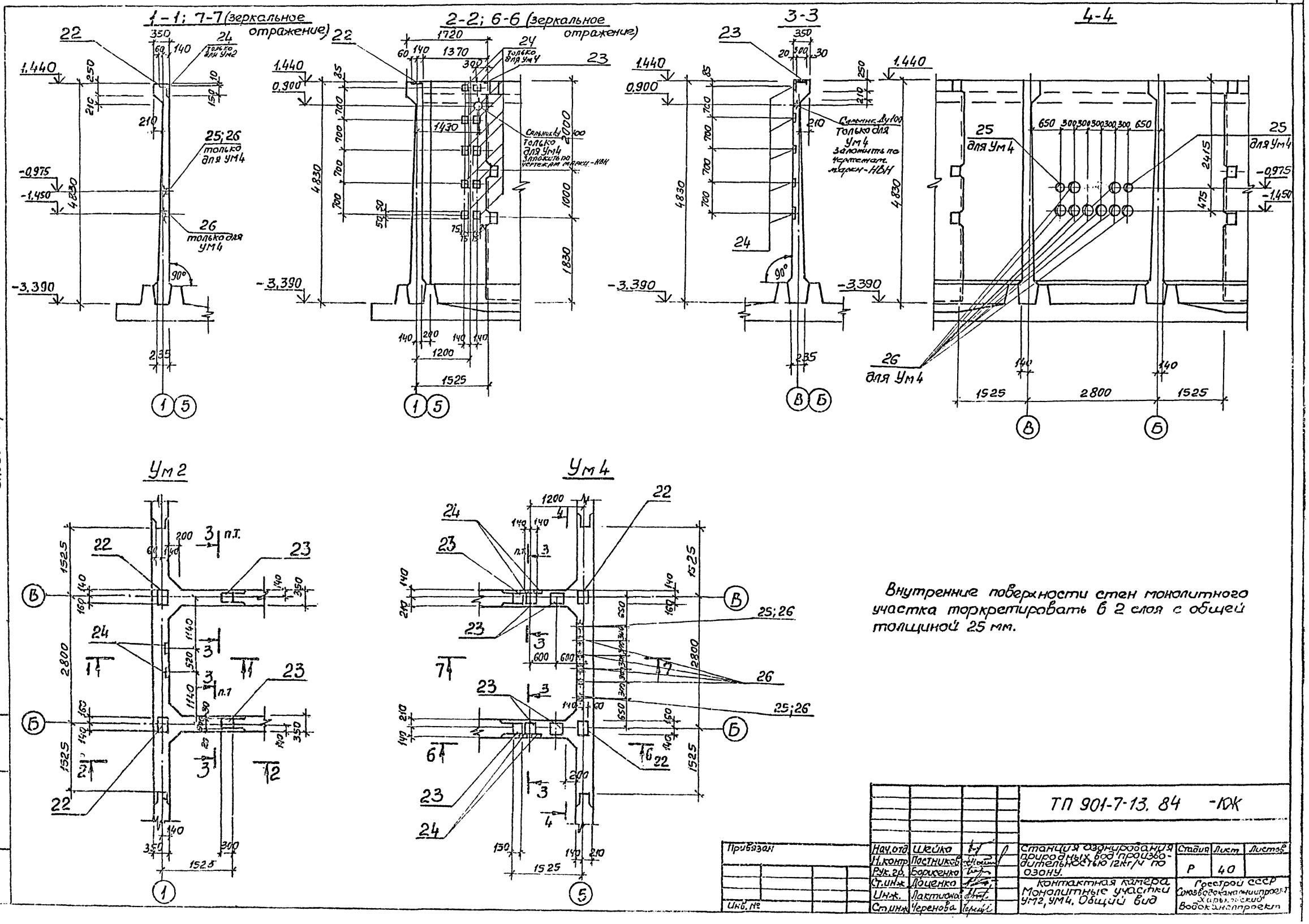

Внутренние поверхности стен монолитного участка торкретировать в 2 слоя с общей толщиной 25 мм.

Типовой проект 901-7-13.84 Альбом III

Нач.отд.	Шейко			ТП 901-7-13. 84 -КЖ			
Н.контр.	Постников						
Рук.гр.	Борисенко			Станция озонирования природных вод производительностью 12кг/ч по озону.	Стадия	Лист	Листов
Ст.инж.	Доценко				Р	40	
Инж.	Лактионов			Контактная камера. Монолитные участки Ум2, Ум4. Общий вид	Госстрой СССР Союзводоканалниипроект Харьковский Водоканалпроект		
Ст.инж.	Черенова						

Привязан

Инв. №

Инв. № подл. | Подпись и дата | Взам. инв. №

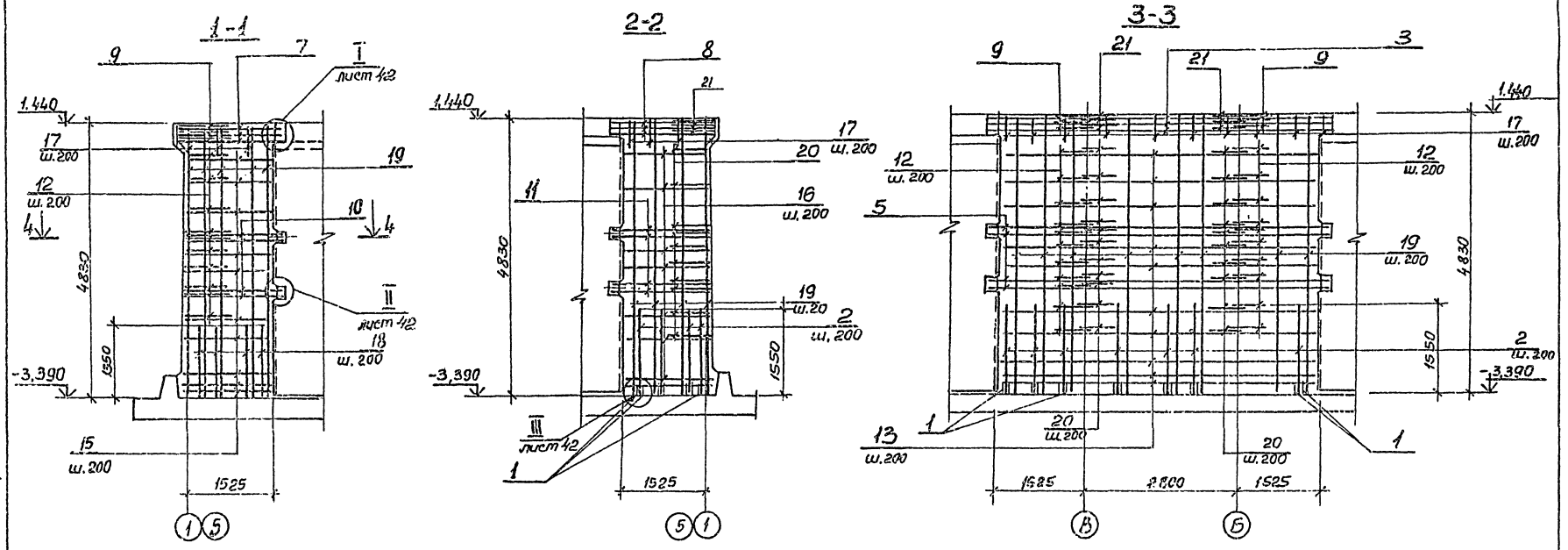

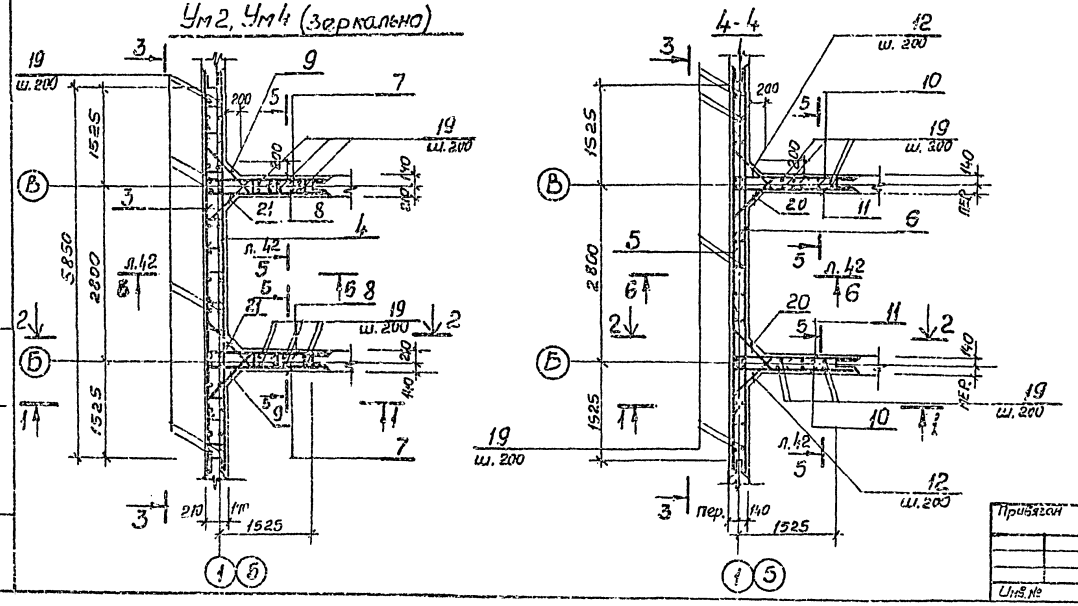

1. Защитный слой бетона для рабочей арматуры принят 20 мм.
2. Стержни поз. 12, 20, 9, 21 приварить к стержням поз. 5, 6, 11, 13, 15, 16.
3. Соединение стержней арматуры между собой выполнять ручной дуговой сваркой внахлестку односторонними швами.
4. Соединение стержней арматуры с закладными изделиями выполнять ручной дуговой сваркой внахлестку двусторонними швами электродами типа Э42 по ГОСТ 9467-75.
5. В местах установки сальников арматуру вырезать по месту, отогнуть и приварить к корпусу сальника.

Т.П. 901-7-13.84 - КЖ.

Привязан	Нач.отд.	Шейко		Станция азонирования природных вод производительностью 12 кг/ч по озону.	Стадия	Лист	Листов
	Н.контр.	Постников			Р	41	
	Рук.гр.	Борисенко					
	Ст.инж.	Доценко		Контактная камера. Монолитные участки Ум2, Ум4. Схема армирования	Госстрой СССР Союзводоканалниипроект Харьковский Водоканалпроект		
	Инж.	Лактионов					
Инв.№	Ст.инж.	Черенова					

20118-03

Типовой проект 901-7-13.84 - Альбом 12

Альбом VII

Типовой проект 901-7-13.84

5-5 (лист 41)

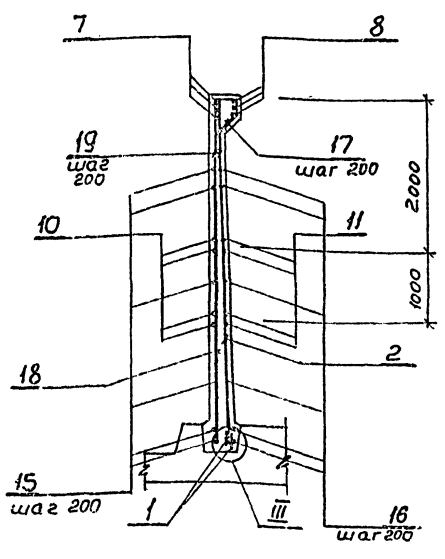

6-6 (лист 41)

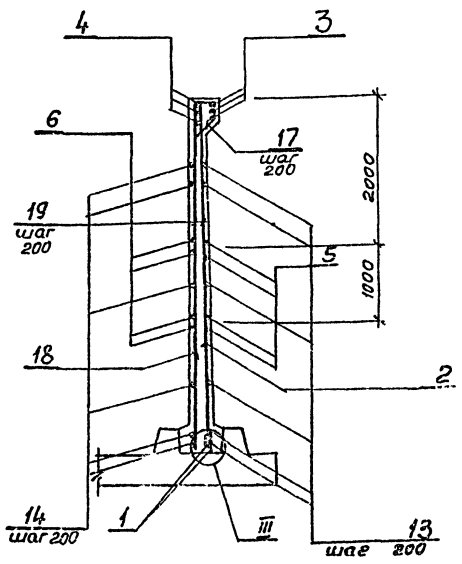

Ведомость деталей

Поз.	Эскиз
7	100, 1800
8	350, 1800
9	150, 1130, 150
10	100, 1640
11	250, 1640
12	120, от 540 до 780 через 14, 120
15	100, от 1480 до 1570 через 6
16	350, от 1480 до 1570 через 6
17	215, 215, 215, 400
20	150, от 540 до 640 через 6, 150
21	150, 1250, 150

Спецификация монолитных участков

Формат	Зона	Поз.	Обозначение	Наименование	Кол.	Примечание
				Ум 2, Ум 4		
				Детали		
Б4		1		ф16 А III ГОСТ 5781-82 ℓ=160	92	0,25 кг
Б4		2		ф16 А III ГОСТ 5781-82 ℓ=1550	46	2,45 кг
Б4		3		ф22 А III ГОСТ 5781-82 ℓ=6100	3	18,1 кг
Б4		4		ф16 А III ГОСТ 5781-82 ℓ=6100	3	9,76 кг
Б4		5		ф16 А III ГОСТ 5781-82 ℓ=6030	4	9,7 кг
Б4		6		ф12 А III ГОСТ 5781-82 ℓ=6030	4	5,4 кг
Б4		7*		ф16 А III ГОСТ 5781-82 ℓ=1900	6	3,00 кг
Б4		8*		ф22 А III ГОСТ 5781-82 ℓ=2150	6	6,42 кг
Б4		9*		ф16 А III ГОСТ 5781-82 ℓ=1430	6	2,26 кг
Б4		10*		ф12 А III ГОСТ 5781-82 ℓ=1740	4	1,55 кг
Б4		11*		ф16 А III ГОСТ 5781-82 ℓ=1890	4	2,98 кг
Б4		12*		ф12 А III ГОСТ 5781-82 ℓср=900	36	0,80 кг
Б4		13		ф16 А III ГОСТ 5781-82 ℓ=5800	16	9,23 кг
Б4		14		ф12 А III ГОСТ 5781-82 ℓ=5800	16	5,22 кг
Б4		15*		ф12 А III ГОСТ 5781-82 ℓср=1630	32	1,45 кг
Б4		16*		ф16 А III ГОСТ 5781-82 ℓср=1830	32	2,89 кг
Б4		17*		ф8 А I ГОСТ 5781-82 ℓ=1200	36	0,47 кг
Б4		18		ф12 А III ГОСТ 5781-82 ℓ=1350	46	1,20 кг
Б4		19		ф10 А III ГОСТ 5781-82 ℓ=4820	92	2,97 кг
Б4		20*		ф16 А III ГОСТ 5781-82 ℓср=890	36	1,40 кг
Б4		21		ф22 А III ГОСТ 5781-82 ℓ=1550	6	4,6 кг
				Материалы		
				Бетон марки М200		8,5 м³
				Переменные данные для исполнения Ум 2		
				Сборочные единицы		
		22	1.400-15, Вып.1	Изделие закладное МН 138-3	2	
		23	1.400-15, Вып.1	То же МН 151-3	2	
		24	1.400-15, Вып.1	" МН 111-6	2	
				Ум 4		
				Сборочные единицы		
		22	1.400-15, Вып.1	Изделие закладное МН 138-3	2	
		23	1.400-15, Вып.1	То же МН 151-3	6	
		24		" МН 111-6	20	
		25	3.901-5	Сальник Ду-100; ℓ=200	2	
		26	3.901-5	Сальник Ду-150; ℓ=200	8	

*) Поз. 7÷12; 15÷17; 20; 21 см. ведомость деталей.

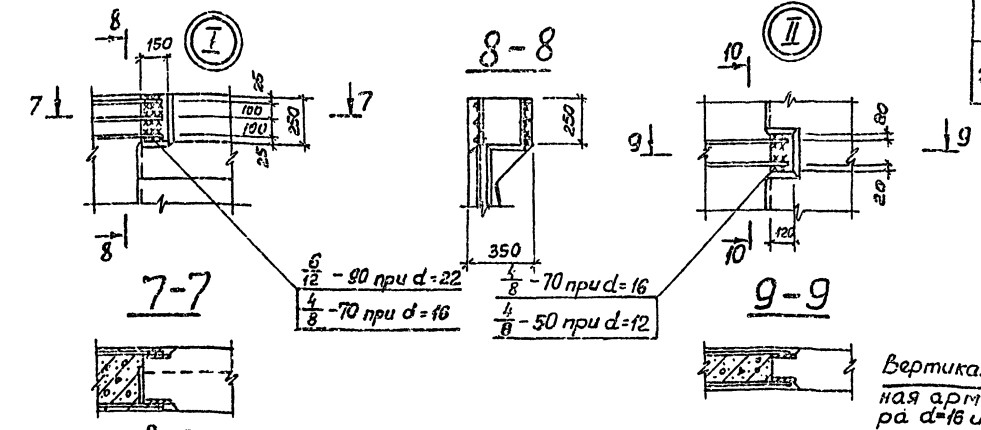

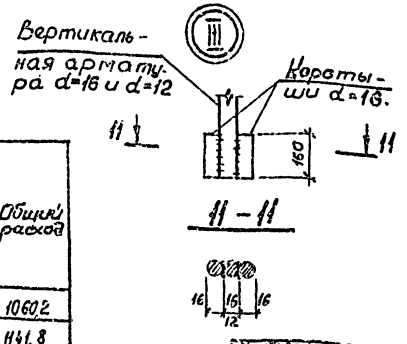

Ведомость расхода стали на элемент, кг

Марка элемента	Изделия арматурные								Изделия закладные							Общий расход
	Арматура класса AI ГОСТ 5781-82			Арматура класса AIII ГОСТ 5781-82				Всего	Арматура класса AIII ГОСТ 5781-82			Прокат марки Вст3кп2 ГОСТ 103-76			Всего	
	8		Итого	10	12	16	22	Итого									
									18	8	Итого	300×12	150×6	40×8	Итого		
Ум 2	17,0		17,0	274,1	242,4	358,3	120,4	995,2	1012,2	16,4	0,2	16,6	28,4	2,2	0,8	31,4	48,0	1060,2
Ум 4	17,0		17,0	274,1	242,4	358,3	120,4	995,2	1012,2	35,2	2,0	37,2	62,4	22,0	8,0	92,4	129,6	1141,8

Привязан

Инв. №

Нач. отд.	Шейко		ТП 901-7-13.84 -КЖ	
Н. контр.	Постников			
Рук. гр.	Борисенко			
Ст. инж.	Доценко		Станция озонирования природных вод производительностью 12 кг/ч по озону.	Стадия: Р. Лист: 42 Листов:
Инжен.	Лактионов		Контактная камера. Монолитные участки Ум 2, Ум 4. Схема армирования сечения 5-5; 6-6.	Госстрой СССР Союзводоканалпроект Харьковский Водоканалпроект
Ст. инж.	Черенова			

Подпись и дата | Взам. инв. №

Типовой проект 901-7-13.84 Альбом III

Ум5, Ум5-А

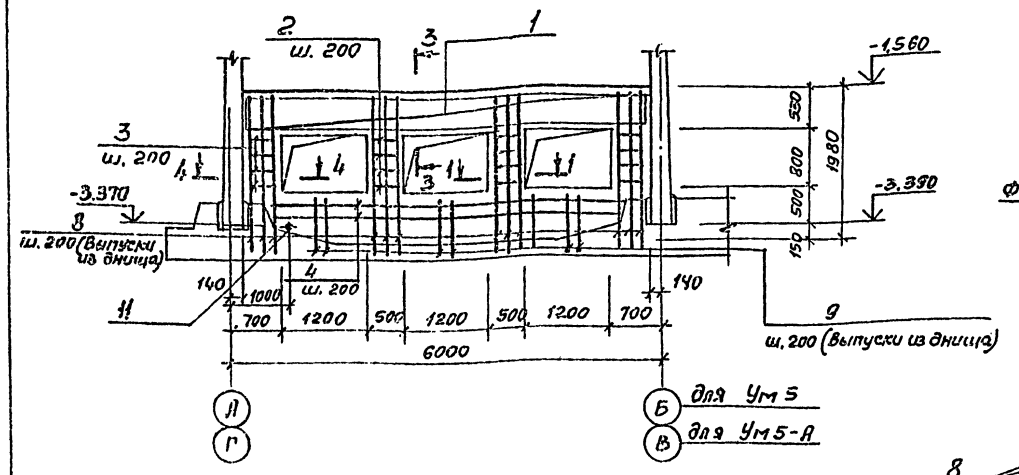

3-3

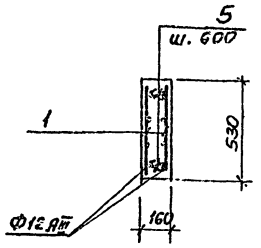

4-4

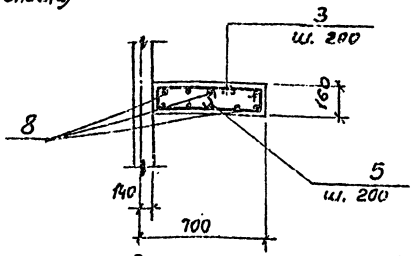

Ум6, Ум6-А

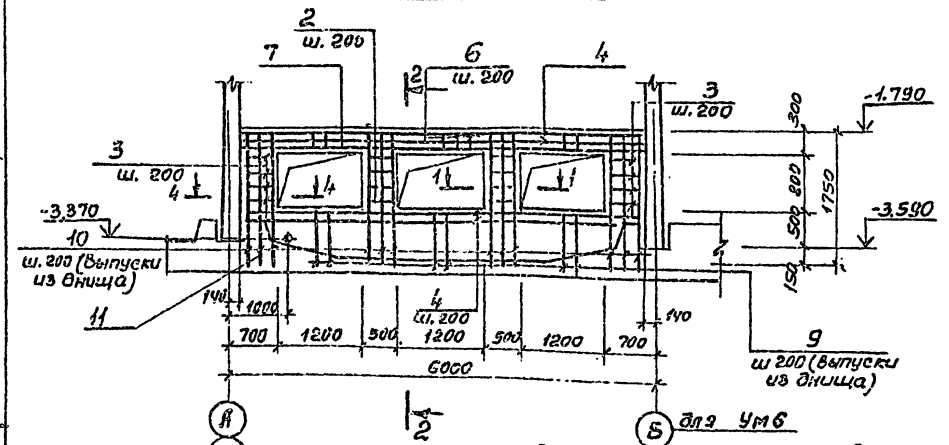

1-1

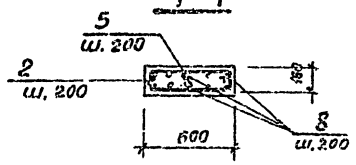

2-2

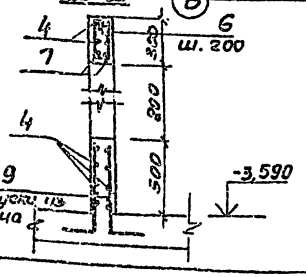

Ведомость деталей

Поз.	Эскиз
2	535; 120, 460, 195
3	595; 120, 520, 195
6	195; 250, 120, 335
5	120
8	2140; 200
9	810; 200
10	1910; 200

Ведомость расхода стали на элемент, кг

Марка элемента	Изделия арматурные						Общий расход
	Арматура класса AI ГОСТ 5781-82			Арматура класса AIII ГОСТ 5781-82			
	8		Итого	12	10	Итого	
Ум5, Ум5-А	43,3		43,3	10,1	57,4	67,5	110,8
Ум6, Ум6-А	48,1		48,1	10,1	44,5	54,6	102,7

Марка	Зона	Поз.	Обозначение	Наименование	Кол.	Примечание
				Ум5, Ум5-А		
				Сборочные единицы		
11		1	901-7-13.84-КЖИ-С1	сетка арматурная С1	2	
				Детали		
БЧ		2*		Ф8 AI ГОСТ 5781-82 ℓ=1310	8	0,52 кг
БЧ		3*		Ф8 AI ГОСТ 5781-82 ℓ=1430	8	0,56 кг
БЧ		4		Ф8 AI ГОСТ 5781-82	46	п.м.
БЧ		5*		Ф8 AI ГОСТ 5781-82 ℓ=270	36	0,11 кг
БЧ		8*		Ф10 AIII ГОСТ 5781-82 ℓ=2340	24	1,45 кг
БЧ		9*		Ф10 AIII ГОСТ 5781-82 ℓ=1010	36	0,63 кг
БЧ		11		Тр. 33,5×3,2 ГОСТ 3262-75 ℓ=160	1	0,38 кг
				Материалы		
				Бетон марки М200	1,2	м³
				Ум6; Ум6-А		
				Детали		
БЧ		2*		Ф8 AI ГОСТ 5781-82 ℓ=1310	8	0,52 кг
БЧ		3*		Ф8 AI ГОСТ 5781-82 ℓ=1430	8	0,56 кг
БЧ		4		Ф8 AI ГОСТ 5781-82	69	п.м.
БЧ		5*		Ф8 AI ГОСТ 5781-82 ℓ=270	16	0,11 кг
БЧ		6*		Ф8 AI ГОСТ 5781-82 ℓ=910	29	0,36 кг
БЧ		7		Ф12 AIII ГОСТ 5781-82 ℓ=5700	2	5,06 кг
БЧ		10*		Ф10 AIII ГОСТ 5781-82 ℓ=2110	24	1,31 кг
БЧ		9*		Ф10 AIII ГОСТ 5781-82 ℓ=860	21	0,53 кг
БЧ		11		Тр. 33,5×3,2 ГОСТ 3262-75 ℓ=160	1	0,38 кг
				Материалы		
				Бетон марки М200	1,1	м3

* Поз. 2, 3, 5, 6, 8÷10 – см. ведомость деталей

Позиции 8÷10 заложить при бетонировании днища.

Защитный слой бетона для рабочей арматуры – 20 мм.

Привязан

Инв. №

Т.П. 901-7-13.84 – КЖ

Нач. отд.	Шейко		
Н. контр.	Пестимиров		
Рук. гр.	Борисенко		
Ст. инж.	Геселева		
Инж.	Пирожникова		

Станция озонирования природных вод производительностью 12 кг/ч по озону

Стадия Р | Лист 43 | Листов

Контактная камера. Участки монолитные Ум5; Ум5-А; Ум6; Ум6-А. Общий вид, схема арматурования.

Госстрой СССР Союзводоканалпроект Харьковский Водоканалпроект

20118-03

Инв. № подл. | Подпись и дата | Взам. инв. №

Альбом III

Типовой проект 901-7-13.84

Согласовано

Инв.№ подлинника | Взам.инв.№ | Подпись и дата

Схема расположения элементов покрытия (схема 1)

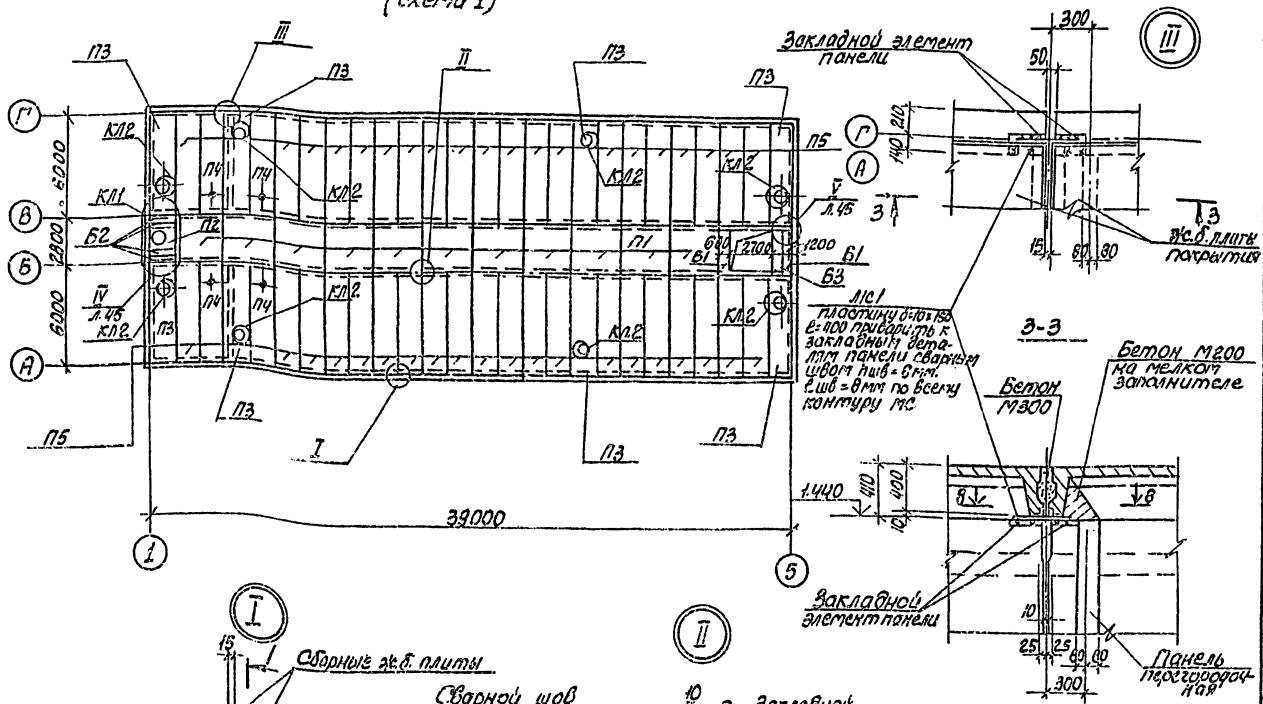
ПЗ
ПЗ
ПЗ

Альбом III

Типовой проект 901-7-13.84

Инв. № подл. | Подпись и дата | Взам. инв. №

согласовано

Схема расположения плит покрытия. Низ на отм. 4.770 (схема 2)

29

2.430-3

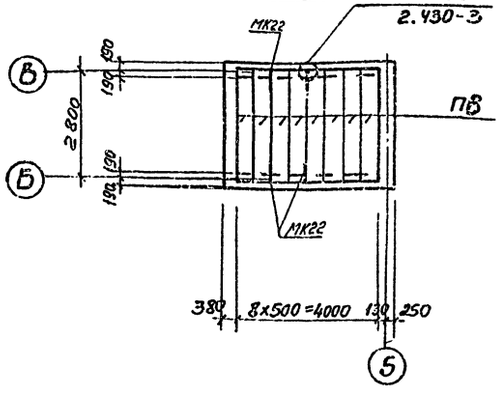

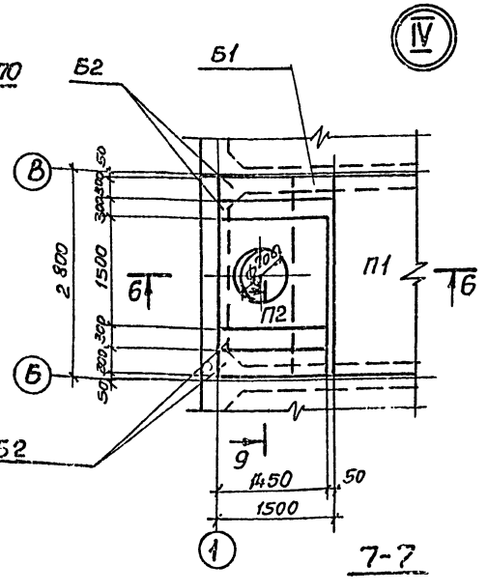

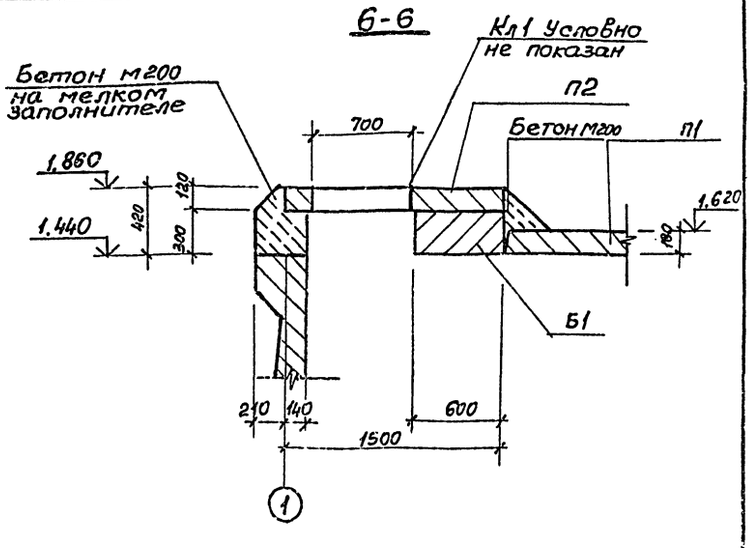

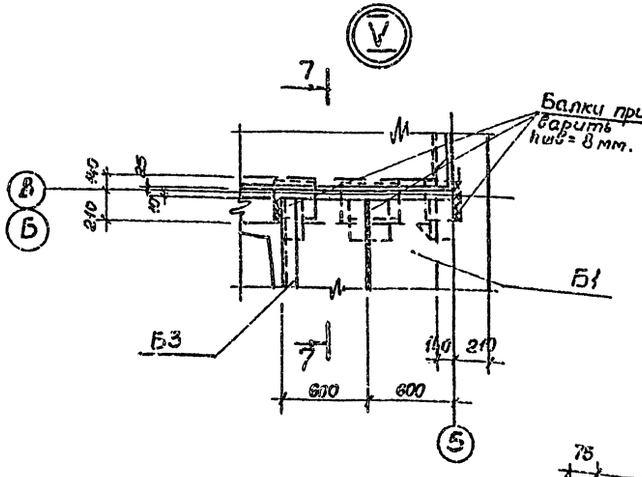

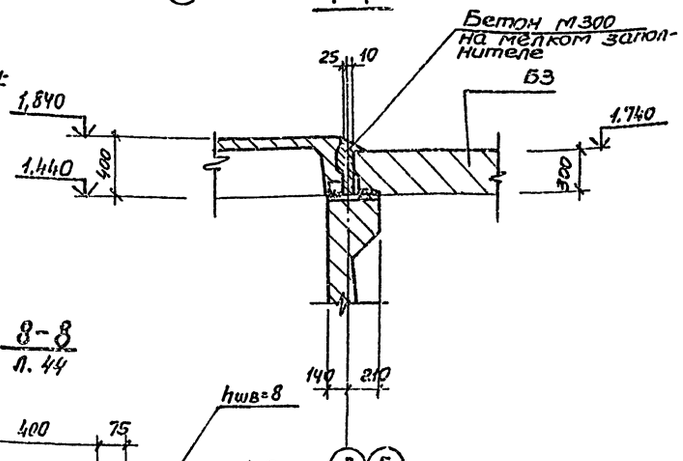

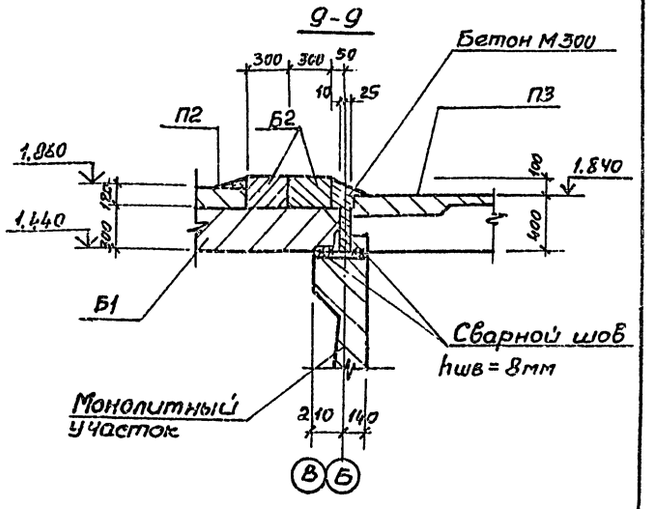

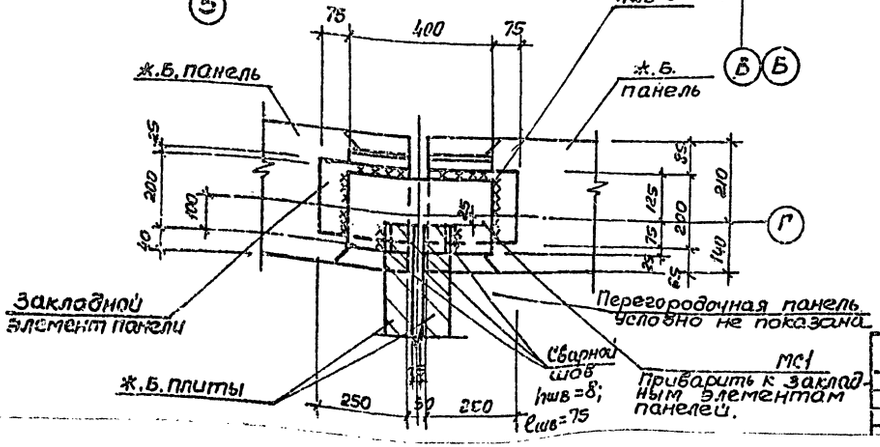

Нач.отд	Шейко		
Н.контр.	Постников		
Рук.гр.	Борисенко		
Ст.инж.	Доценко		
Инж.	Лактионов		

ТП 901-7-13.84 -КЖ

Станция озонирования природных вод производительностью 12 тыс/ч по озону.

Стадия: Р. Лист: 45 Листов:

Контактная камера. Схема расположения элементов покрытия.

Госстрой СССР Союзводоканалпроект г. Харьковский

Типовой проект 901-7-13.84 Альбом III

Схема расположения элементов камеры - лаза КЛ1.

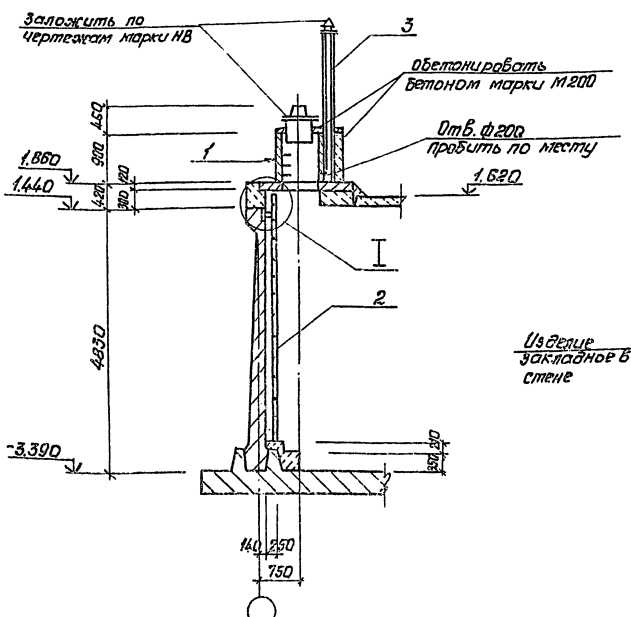

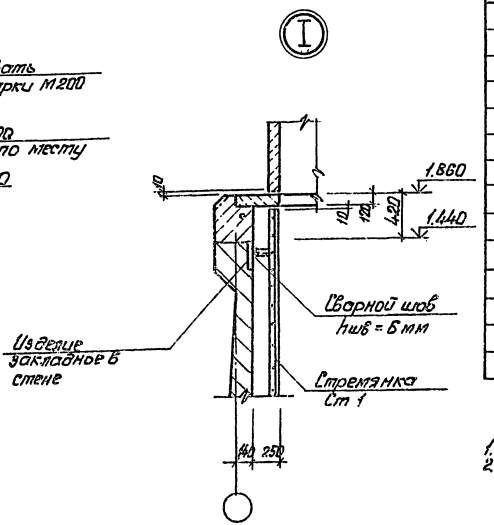

Спецификация к схемам расположения элементов камер

Марка, поз.	Обозначение	Наименование	Кол.	Масса ед. кг	Примечание
		КЛ 1			
1	3.900-3 в.7	кольцо стеновое КЦ-7-9	1	400	
2	901-7-13.84-КЖИ-СТ1	Стремянка Ст1	1	84	
3		Труба асбестоцем. ду 200 ГОСТ 1839-72 Е-2950	1	39	
		КЛ 2			
4	3.900-3 в.7	кольцо стеновое КЦ-15-6	1	700	
5	То же	Плита покрытия КЦП2-15-1	1	700	

1. Расположение камер-лазов - лист 44.
2. Сборные железобетонные элементы устанавливаются по слою цементно-песчаного раствора толщиной 10 мм.

Схема расположения элементов камеры - лаза КЛ2

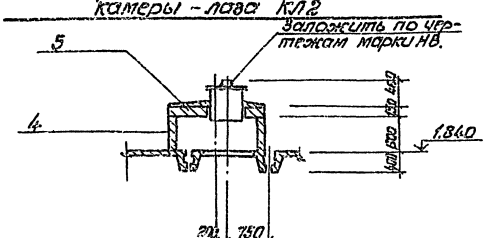

Привязан		Нач.отд.	Шейко		ТП 901-7-13.84 - КЖ		
		Н.контр.	Постников		Станция озонирования природных вод производительностью 12 кг/ч по озону.	Стадия	Лист	Листов
		Рук.гр.	Борисенко			Р	46	
		Ст.инж.	Доценко		Контактная камера. Схема расположения элементов камер-лазов КЛ1, КЛ2. Узел I.	Госстрой СССР Союзводоканалпроект Харьковский Водоканалпроект		
		Инж.	Пахтарлов					
Инв. №								

Согласовано:

Инв. № подл. | Подпись и дата | Взам. инв. №

Альбом III

Типовой проект 901-7-13.84

Схема расположения опор под трубы (Схема 1)

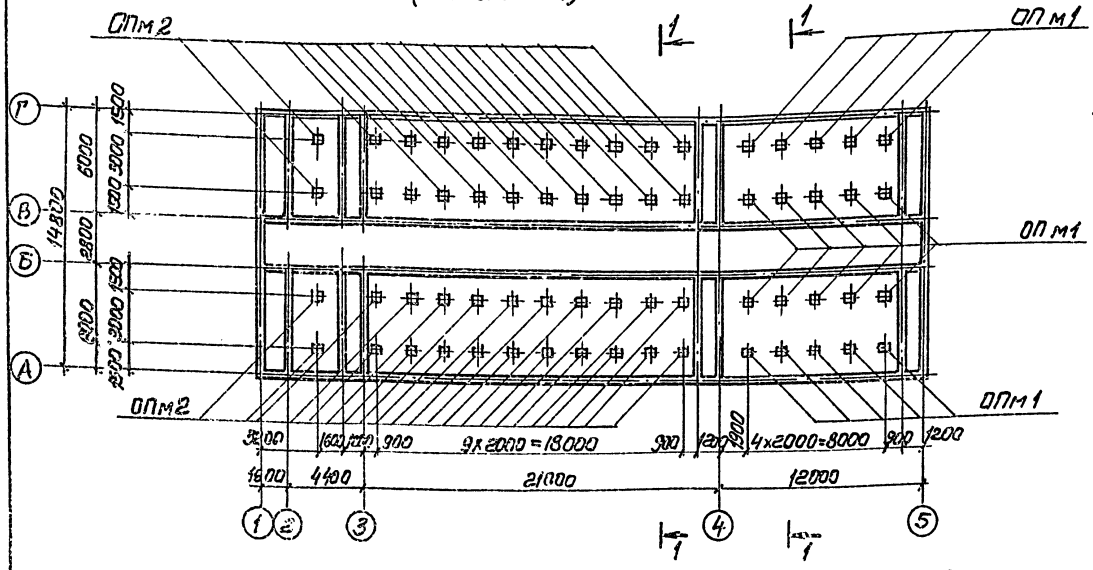

Схема расположения фундаментов под оборудование (схема 2)

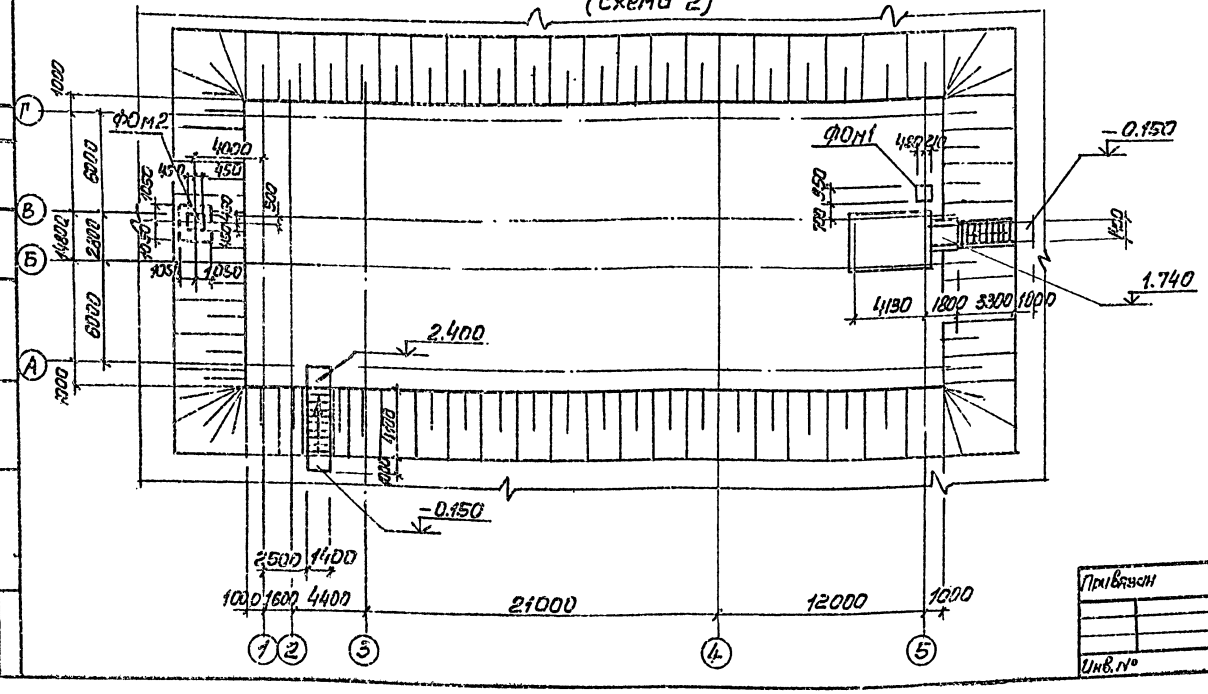

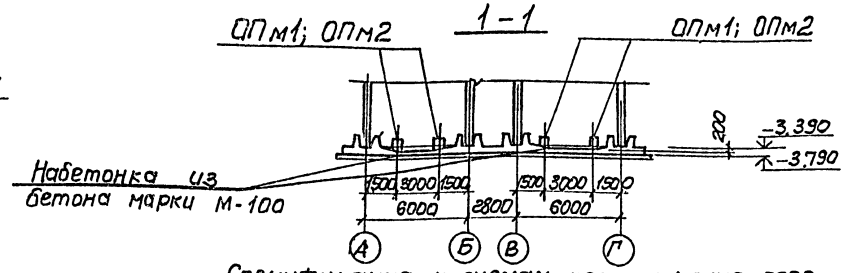

Спецификация к схемам расположения опор и фундаментов под оборудование

Марка	Обозначение	Наименование	Кол.	Масса, кг	Примечание
		Схема 1			
ОПм1	Лист 48	Опора монолитная набетонка по внешнему ОПм1	44	—	
ОПм2	Лист 48	То же ОПм2	20	—	
		Материалы			
		Бетон марки М100	40,4		м³
		Схема 2			
ФОм1	Лист 48	Фундамент монолитный ФОм1	1		
ФОм2	Лист 48	То же ФОм2	1		

Согласовано: Стд. бюро 1 Черняев; Сектор 06 Шевцова

Инв. № подл. | Подпись и дата | Взам. инв. №

Привязан

Инв. №

Нач. отд.	Шейко		
Гл. конструктор	Пастников		
Рук. гр.	Борисенко		
Ст. инж.	Цоценко		
Инженер	Лактионов		

Т.П. 901-7-13.84 -КЖ

Станция озонирования природных вод производительностью 12 кг/ч по озону

Контактная камера

Схемы расположения опор и фундаментов под оборудование

Стадия	Лист	Листов
Р	47	

Госстрой СССР Союзводоканалпроект Харьковский Водоканалпроект

ОПм1; ОПм2

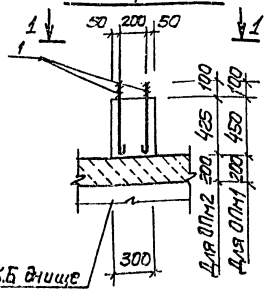

2–2

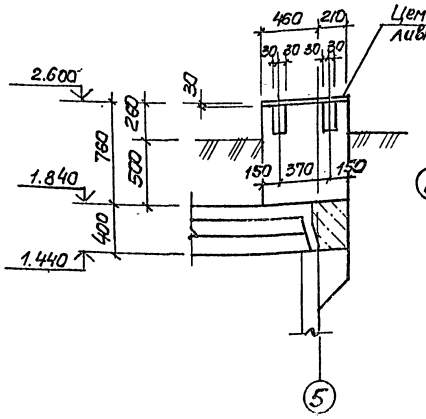

ФОм2

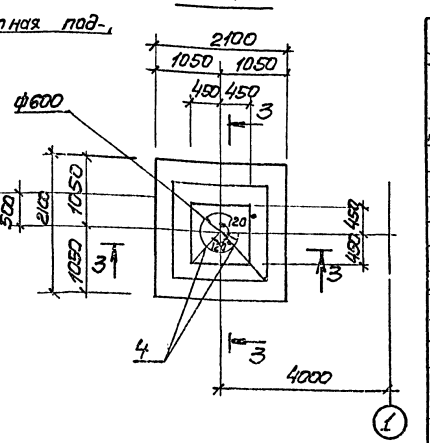

1–1

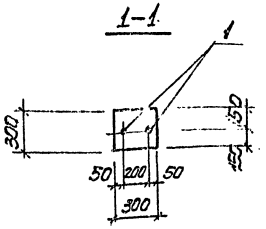

4–4

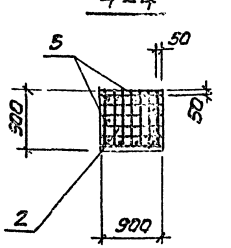

3–3

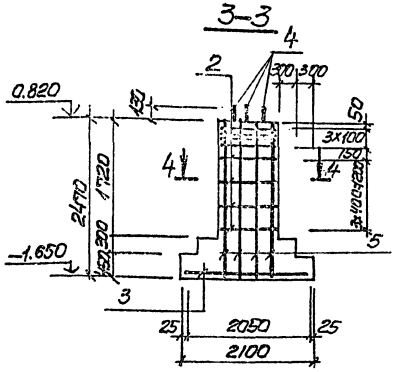

ФОм1

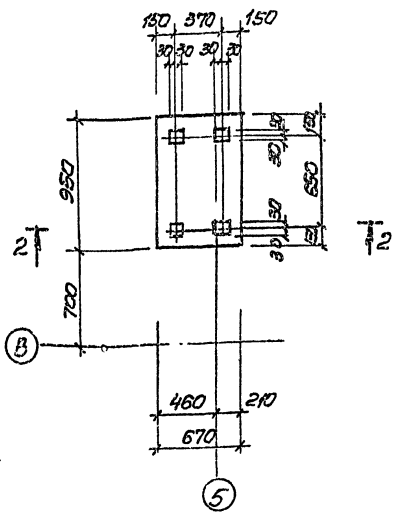

Спецификация к монолитным конструкциям

Формат	Зона	Поз.	Обозначение	Наименование	Кол	Примечание
				ОПм1		
				Сборочные единицы		
А4		1	901-7-13.84-КЖИ-МН2	Изделие закладное МН2	2	
				Материалы		
				Бетон марки М-150	0.04	м³
				ОПм2		
				Сборочные единицы		
А4		1	901-7-13.84-КЖИ-МН2	Изделие закладное МН2	2	
				Материалы		
				Бетон марки М-150	0.03	м³
				ФОм1		
				Материалы		
				Бетон марки М150 МРЗ150	0.48	м³
				ФОм2		
				Сборочные единицы		
				Сетки арматурные		
		2	1.412-1/77 Вып.3	СА1-6АI	8	
		3	ГОСТ 23279-78	С-$\frac{16AIII-100}{16AIII-100}$-2050х2050-$\frac{25}{25}$	1	
А4		4	901-7-13.84-КЖИ-МН3	Изделие закладное МН3	3	
				Детали		
Б4		5		ФI8AIII ГОСТ 5781-82 Ст.3кп	12	4.9кг
				Материалы		
				Бетон марки М200, МРЗ-150	3.8	м³

Ведомость расхода стали на элемент, кг

Марка элемента	Изделия арматурные						Изделия закладные			Всего	Вес. расход
	Арматура класса						Арматура класса				
	A-III			A-I			A-I				
	ГОСТ 5781-82			ГОСТ 5781-82			ГОСТ 5781-82				
	ф16	ф18	Итого	ф6	Итого		ф8	ф24	Итого		
ОПм1 (ОПм2)	—	—	—	—	—	—	1.0	—	1.0	1.0	1.0
ФОм2	136.0	59.0	195.0	27.0	27.0	222.0	--	12.6	12.6	12.6	234.6

| | | | | | |

Альбом III

Типовой проект 901-7-13.84

Схема расположения элементов наружной лестницы (Схема 1)

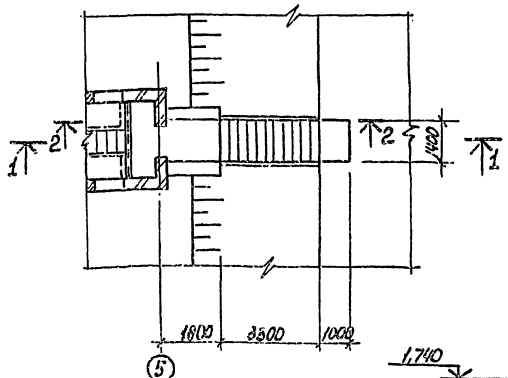

Схема расположения элементов наружной лестницы (Схема 2)

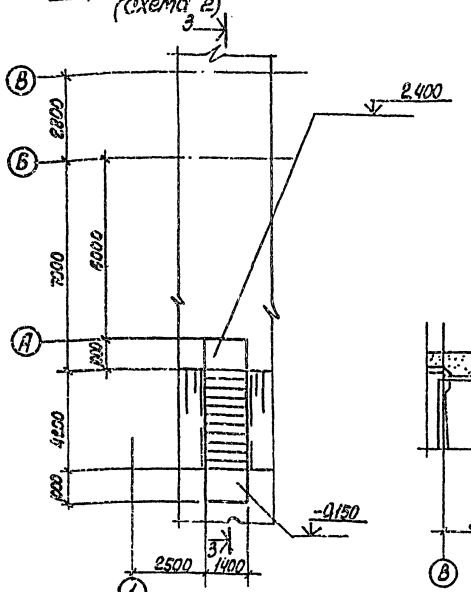

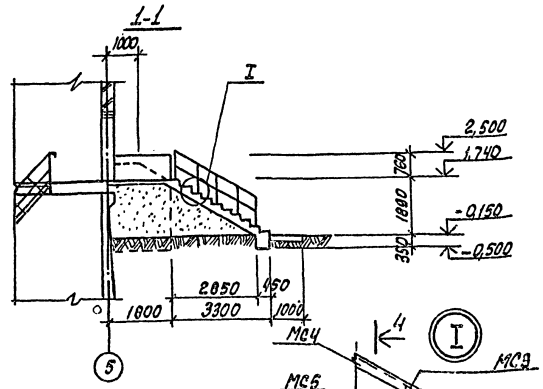

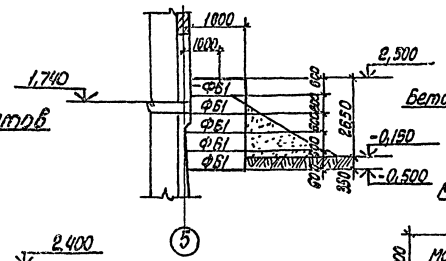

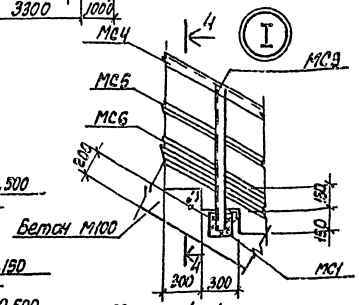

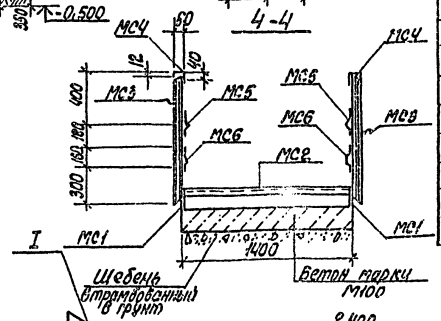

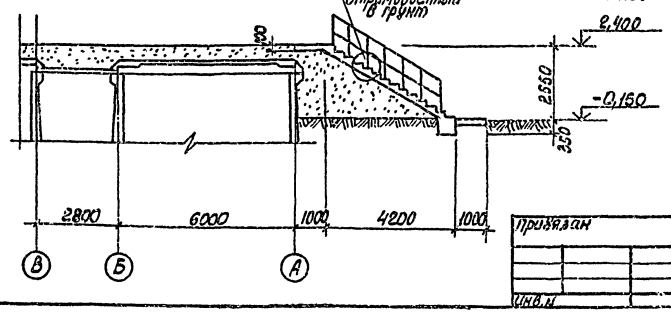

Спецификация к схемам расположения элементов наружных лестниц.

Марка, поз.	Обозначение	Наименование	Кол.	Масса ед., кг	Примечание
		Схема 1			
		Элементы соединительные			
МС1	1.400-15 В.1 120-42	Мн 112-1	10	3,1	
МС2	1.400-15 В.1 520	Мн 517	16,8	81,6	п.м.
МС3		ГОСТ 8281-80 ∠50×40×12×2,5, ℓ=1040	10	28,0	
МС4		∠50×40×12×2,5 ГОСТ 8281-80	7,6	13,7	п.м.
МС5		∠25×3 ГОСТ 8503-72	7,6	7,6	п.м.
МС6		{90×30×25×3 ГОСТ 8281-80	7,6	26,6	п.м.
	Блоки бетонные для стен подвалов				
ФБ1	ГОСТ 135-19-78	ФС9.4.6-Т	20	470	
		Материалы			
		Бетон марки М-100	$м^3$	1,5	
		Схема 2			
		Элементы соединительные			
МС1	1.400-15 В.1 120-42	Мн 112-1	14	3,1	
МС2	1.400-15 В.1 520	Мн 517	18,2	82,0	п.м.
МС3		ГОСТ 8281-80 ∠50×40×12×2,5 ℓ=1040	14	28,0	
МС4		∠50×40×12×2,5 ГОСТ 8281-80	9,6	15,6	п.м.
МС5		∠25×3 ГОСТ 8509-72	9,6	9,6	п.м.
МС6		{90×30×25×3 ГОСТ 8281-80	9,6	32,6	п.м.
		Материалы			
		Бетон марки М100	$м^3$	2,0	

1. Сварку производить электродами типа Э42 по ГОСТ 9467-75.
2. Толщина сварного шва h=6 мм.
3. Металлические элементы ограждения лестницы окрасить эмалью ПФ-115-2 слоя по грунту ГФ-0119-1 слой.

Привязан	Нач. отд.	Шейко		ТП901-7-13.84-КЖ		
	Н. контр.	Постников		Станция озонирования природных вод производительностью 12 кг/ч по озону	Стадия	Лист	Листов
	Рук. гр.	Борисенко			Р	49	
	Ст. инж.	Доценко		Контактная камера. Схема расположения элементов наружной лестницы (Схема 1,2)	Госстрой СССР Союзсантехнипроект Водоканалпроект		
Инв. №	Инж.	Лактионов					

Типовой проект 901-7-13.84 Альбом III

Ведомость рабочих чертежей основного комплекта КМ

Лист	Наименование	Примечание
1	Общие данные (начало)	
2	Общие данные (окончание)	
3	Схема расположения путей подвесного транспорта	
4	Схема расположения и конструкция трубы	
5	Схема расположения площадок обслуживания элементов крепления вытяжных труб	
6	Схема расположения элементов опоры под теплообменники	
7	Схема расположения несущих элементов подшивного потолка	
8	Схема расположения опор под трубопроводы	
9	Дверь герметическая. Рама РМ1.	
10	Дверь герметическая Гнездо для укладки уплотнителя РМ2 и двери ДМ1.	
11	Дверь герметическая. Элементы металлические 19÷22	
12	Контактная камера Схема расположения элементов лестниц	
13	Контактная камера Схема расположения элементов крепления вентиляционной трубы	

Ведомость ссылочных и прилагаемых документов

Обозначение	Наименование	Примечание
	Ссылочные документы	
1.426-1 Вып. 3	Стальные подкрановые балки	
1.459-2 Вып. 2	Стальные лестницы переходные площадки и ограждения.	

Типовой проект разработан в соответствии с действующими строительными нормами и правилами и предусматривает мероприятия, обеспечивающие взрыво-пожарную и пожарную безопасность при правильной эксплуатации здания.

Главный инженер проекта [подпись] /Коробов И.Е./

Техническая спецификация металла (начало)

Вид профиля и ГОСТ, ТУ	Марка металла и ГОСТ	Обозначение и размер профиля мм	NN п.п.	Код: Марки металла	Код: Вид профиля	Код: Размер профиля	Количество штук	Длина мм	Масса металла по элементам конструкций: Балки подкрановые	Лестницы	Площадки	Дверь герметическая	Опоры под трубопроводы	Трубы	Подшивной потолок	Общая масса, т	Масса потребности в металле по кварталам (заполняется изготовителем), т: I	II	III	IV	Заполняется В.Ц.
Балки двутавровые ГОСТ 19425-74*	Вст3сп5 ГОСТ 380-71*	Двутавр 4Б4 ГОСТ 19425-74* / Вст3сп5 ГОСТ 380-71*		14460	53805				2.940							2.940					
		Итого							2.940							2.940					
Балки двутавровые ГОСТ 8239-72	Вст3кп2-1 ТУ14-1-3023-80	Двутавр 12 ГОСТ 8239-72 / Вст3кп2-1ТУ14-1-3023-80		11240	24120										0.030	0.030					
		Двутавр 10 ГОСТ 8239-72 / Вст3кп2-1ТУ14-1-3023-80		11240	24112								0.912			0.912					
		Итого											0.912		0.030	0.942					
Всего профиля									2.940				0.912		0.030	3.882					
Широкополочные двутавры ТУ14-2-24-72	Вст3кп2-1 ТУ14-1-3023-80	Двутавр 35Ш1 ТУ14-2-24-72 / Вст3кп2-1ТУ14-1-3023-80		11240	24619								0.170								
		Двутавр 20Ш1 ТУ14-2-24-72 / Вст3кп2-1ТУ14-1-3023-80		11240	24619								0.426								
													0.596			0.596					
Всего профиля													0.596			0.596					
Швеллеры ГОСТ 8240-72	Вст3кп2-1 ТУ14-1-3023-80	Швеллер 18 ГОСТ 8240-72 / Вст3кп2-1ТУ14-1-3023-80		11240	26210										0.075	0.075					
		Швеллер 16 ГОСТ 8240-72 / Вст3кп2-1ТУ14-1-3023-80		11240	26182										0.772	0.772					
		Швеллер 14 ГОСТ 8240-72 / Вст3кп2-1ТУ14-1-3023-80		11240	26166						0.273					0.273					
	Вст3сп5-2 ТУ14-1-3023-80	Швеллер 14 ГОСТ 8240-72 / Вст3сп5-2ТУ14-1-3023-80		14460	26166				0.013							0.013					
									0.013		0.273				0.847	1.133					
Всего профиля									0.013		0.273				0.847	1.133					
Сталь прокатная угловая равнополочная ГОСТ 8509-72*	Вст3кп2-1 ТУ14-1-3023-80	Уголок 50х50х5 ГОСТ 8509-72* / Вст3кп2-1ТУ14-1-3023-80		11240	21113				0.020	0.096			0.016	0.437		0.569					
		Уголок 63х63х5 ГОСТ 8509-72* / Вст3кп2-1ТУ14-1-3023-80		11240	21113							0.027				0.027					
	Вст3сп5-2 ТУ14-1-3023-80	Уголок 100х100х7 ГОСТ 8509-72* / Вст3сп5-2ТУ14-1-3023-80		14460	21113				0.024							0.024					
	Вст3кп2-1 ТУ14-1-3023-80	Уголок 100х100х8 ГОСТ 8509-72* / Вст3кп2-1ТУ14-1-3023-80		11240	21113						0.044		0.016			0.060					
		Уголок 100х100х10 ГОСТ 8509-72* / Вст3кп2-1ТУ14-1-3023-80		11240	21113										0.287	0.287					
		Уголок 32х32х4 ГОСТ 8509-72* / Вст3кп2-1ТУ14-1-3023-80		11240	21113							0.012				0.012					
	Вст3сп5-2 ТУ14-1-3023-80	Уголок 63х63х6 ГОСТ 8509-72* / Вст3сп5-2ТУ14-1-3023-80		14460	21113				0.050		0.020					0.070					
Всего профиля									0.094	0.096	0.064	0.039	0.032	0.437	0.287	1.049					
Сталь прокатная угловая неравнополочная ГОСТ 8510-72*	Вст3кп2-1 ТУ14-1-3023-80	Уголок 75х50х6 ГОСТ 8510-72 / Вст3кп2-1ТУ14-1-3023-80		11240	22195								0.002			0.002					
		Уголок 125х80х7 ГОСТ 8510-72 / Вст3кп2-1ТУ14-1-3023-80		11240	22241					0.264						0.264					
										0.264			0.002			0.266					
Всего профиля										0.264			0.002			0.266					
Сталь листовая рифленая ГОСТ 8568-77*	Вст3кп2 ГОСТ 380-71*	Лист рифл. 4 ГОСТ 8568-77* / Вст3кп2 ГОСТ 380-71		11240	72508					0.032	0.038					0.070					
		Итого								0.032	0.038					0.070					
Всего профиля										0.032	0.038					0.070					

Инв. № подл. | Подпись и дата | Взам. инв. №

Привязан

Инв. №

Нач. отд.	Шедко	[подпись]
Н. контр.	Постников	[подпись]
Рук. гр.	Борисенко	[подпись]
Ст. инж.	Енгалычева	[подпись]
Инж.	Вакуленко	[подпись]

ТП 901-7-13. 84 — КМ

Станция озонирования природных вод производительностью 12 кг/ч по озону

Общие данные (начало)

Стадия	Лист	Листов
Р	1	13

Госстрой СССР Союзводоканалпроект Харьковский Водоканалпроект

Альбом III

Типовой проект 901-7-13.84

Техническая спецификация металла (окончание)

Вид профиля и ГОСТ, ТУ	Марка металла и ГОСТ	Обозначение и размер профиля, мм	NN п.п	Код: Марки металла	Код: Вид профиля	Код: Размер профиля	Количество штук	Длина мм	Масса металла по элементам конструкции: Балки подкрановые	Лестницы	Площадки	Двери герметические	Люки под трубопроводы	Трубы	Подшивной потолок	Общая масса, т	Масса потребности в металле по кварталам (заполняется изготовителем), т: I	II	III	IV	Заполняется з-д.
Сталь полосовая ГОСТ 19903-74	Вст3кп2 ГОСТ 380-71*	Полоса 5х350 ГОСТ 19903-74 / Вст3кп2 ГОСТ 535-79*		11240	72117							0.030				0.030					
	Вст3кп2 ГОСТ 380-71*	Полоса 4х120 ГОСТ 103-76 / Вст3кп2 ГОСТ 535-79*		11240	13110							0.004				0.004					
Сталь полосовая ГОСТ 103-76	Вст3сп5 ГОСТ 380-71*	Полоса 6х100 ГОСТ 103-76 / Вст3сп5 ГОСТ 535-79*		14460	13110				0.110					0.050		0.160					
		Полоса 4х100 ГОСТ 103-76 / Вст3сп5-2 ГОСТ 535-79*		14460	13110				0.022		0.028					0.050					
	Вст3кп2 ГОСТ 380-71*	Полоса 10х150 ГОСТ 103-76 / Вст3кп2 ГОСТ 535-79*		11240	13110					0.008	0.077			0.320		0.405					
	Вст3сп5 ГОСТ 380-71*	Полоса 16х200 ГОСТ 103-76 / Вст3сп5 ГОСТ 535-79*		14460	13110				0.280							0.280					
	Вст3кп2 ГОСТ 380-71*	Полоса 20х100 ГОСТ 103-76 / Вст3кп2 ГОСТ 535-79*		11240	13110									0.294		0.294					
		Полоса 8х100 ГОСТ 103-76 / Вст3кп2 ГОСТ 535-79*									0.023		0.012	0.100		0.135					
Всего профиля									0.412	0.008	0.128	0.034	0.012	0.764		1.358					
Арматура стержневая горячекатанная гладкая ГОСТ 5781-82	Вст3кп2 ГОСТ 380-71*	ф18АI ГОСТ 5781-82		11240	11118					0.056			0.021			0.077					
		ф22АI ГОСТ 5781-82		11240	11118									0.108		0.108					
		Итого:								0.056			0.021	0.108		0.185					
Всего профиля										0.056			0.021	0.108		0.185					
Трубы стальные электросварные по ГОСТ 10704-76*	Вст3сп5 ГОСТ 380-71*	Труба 720х8 ГОСТ 10704-76* / Вст3кп2 ГОСТ 535-79*		94225	14460									1.950		1.95					
		Итого:												1.950		1.95					
Всего профиля														1.950		1.95					
Метизы																					
Болт ГОСТ 15589-70*	Вст3сп5 ГОСТ 380-71*	М20 ГОСТ 7798-70*		12900	12360				0.013							0.013					
	Вст3кп2 ГОСТ 380-71*	М14 ГОСТ 7798-70*		12300	14460							0.012			0.006	0.018					
		Итого:							0.013			0.012			0.006	0.031					
Всего профиля									0.013			0.012			0.006	0.031					
Стальные лестницы площадок обсерв. 1.263.1-3 вып.2	Вст3кп2 ГОСТ 380-71*									0.305	0.108					0.413					
Всего масса металла									3.472	0.761	0.611	0.085	1.575	3.259	1.170	10.933					
В том числе	Вст3кп2								0.020	0.761	0.611	0.085	1.575	3.259	1.170	7.481					
по маркам	Вст3сп5								3.452							3.452					
Масса поставки элементов по кварталам, т (заполняется заказчиком)	I																				
	II																				
	III																				
	IV																				

1. Разработка чертежей металлоконструкций производилась согласно СНиП II-23-81. „Стальные конструкции. Нормы проектирования."
2. Соединение стальных элементов предусматривать ручной электродуговой сваркой
3. Все сварные швы выполняются электродами типа Э42 и Э42А по ГОСТ 9467-75.
4. Толщину неоговоренных швов принять по наименьшей толщине свариваемых элементов.
5. Металлические площадки, лестницы вне здания покрыть по очищенной от ржавчины и обезжиренной поверхности эмалью ПФ-115-2 слоя по 1 слою грунта ГФ-0119. Внутреннюю поверхность вытяжной трубы ф700 окрасить по очищенной от ржавчины и обезжиренной поверхности грунтом ХС-010 - 2 слоя, эмалью ХВ-785 - 4 слоя, лак ХВ-784 - 2 слоя; наружную поверхность — эмалью ПФ-115 в 2 слоя по 1 слою грунта ГФ-0119

Антикоррозийную покраску металлоконструкций в помещении синтеза озона производить по очищенной и обезжиренной поверхности грунтом ХС-010 - 2 слоя, эмалью ХВ-785 - 3 слоя и лаком ХВ-784 - 2 слоя

В помещении Воздухоподготовки - грунтом ГФ-0119 - 1 слой, эмалью ПФ-115 - 2 слоя.

Ведомость металлоконструкций по видам профилей

Наименование конструкций по номенклатуре прейскуранта №09-01.09	Количество по спецификации	N п.п	Код конструкций	Масса конструкций, т: по видам профилей стали: Всего стали (за вычетом отходов металла)	Балки подкрановые	Швеллер стальной	Двутавр стальной	Полоса стальная	Листовая сталь	Уголок стальной	Тавровая сталь	Листовая (универсальная) сталь	Трубы	Всего	Количество штук	Серия типовых конструкций
Балки подкрановые			526121		2.953	0.034			0.425					3.472		
Подшивной потолок			526212		0.877	0.293								1.170		
Площадки под трубопроводы			526315		1.508	0.034		0.021	0.012					1.575		
Лестницы, площадки			526391		0.396	0.424		0.056	0.456					1.372		1.459-2 вып.12
Трубы			526354			0.431	0.108		0.764				1.95	3.259		
Прочее						0.039	0.034	0.012						0.085		
Итого:					5.734	1.321	0.142	0.089	1.697				1.95	10.933		

Инв. № подл. | Подпись и дата | Взам. инв. №

Привязан

Инв. №

Нач. отд.	Шевелко		
Гл. констр.	Постников		
Рук. гр.	Брусиенко		
Ст. инж.	Енсимова		
Инж.	Васильева		

ТП 901-7-13.84 -КМ

Станция озонирования природных вод производительностью 12 кг/ч по озону.	Стадия: Р	Лист: 2	Листов:
Общие данные (окончание)	Госстрой СССР Союзводоканалпроект Дальневосточный Водоканалпроект		

Типовой проект 901-7-13.84 Альбом III

Схема расположения путей подвесного транспорта

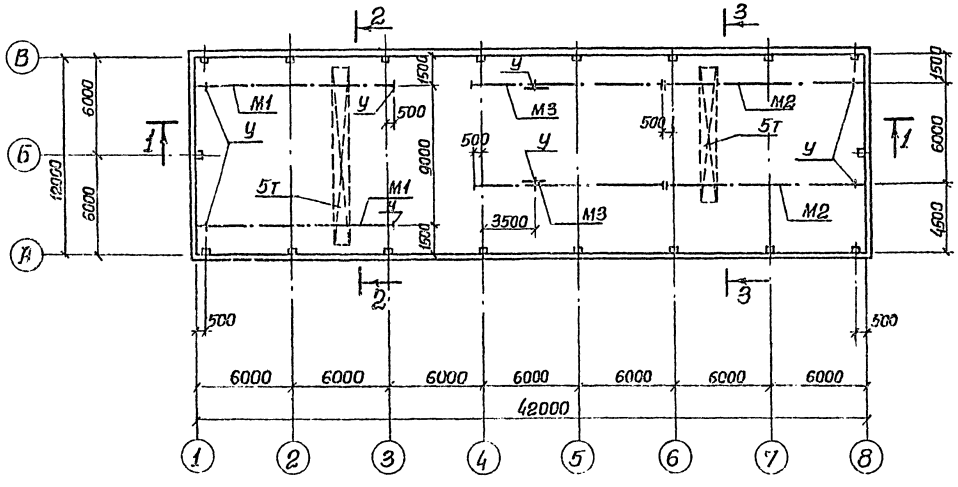

1-1

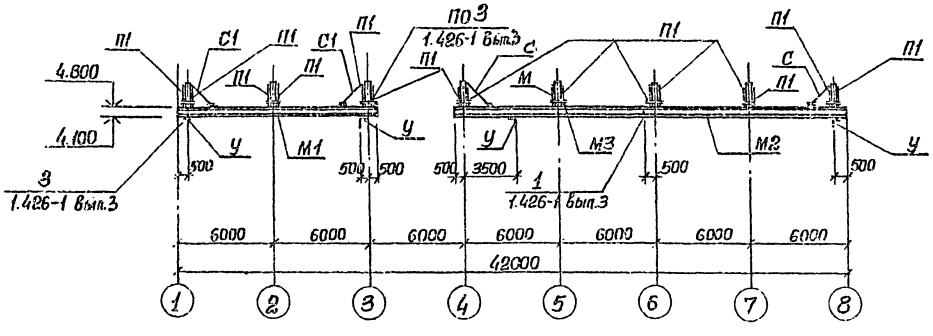

2-2

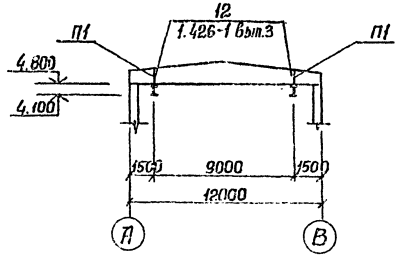

3-3

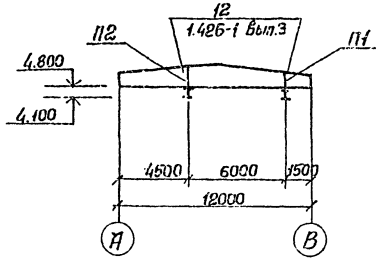

Ведомость металла

Марка	Сечение: Эскиз	Поз.	Состав	Опорные усилия: M тсм	N тс	Q тс	Группа конструкций	Марка металла	Примечания
М1	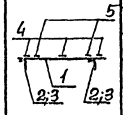	1	I 45м	По 1.426-1 в.3			1	Вст3сп5-2	
		2	∠100×7						
		3	−δ=8						
		4	−δ=16						
		5	−δ=6						
М2	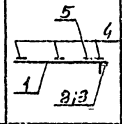	1	I 45м	По 1.426-1 вып.3			1	Вст3сп5-2	
		2	∠100×7						
		3	−δ=8						
		4	−δ=16						
		5	−δ=6						
М3	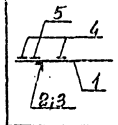	1	I 45м	По 1.426-1 вып.3			1	Вст3сп5-2	
		2	∠100×7						
		3	−δ=8						
		4	−δ=16						
		5	−δ=6						
П1;П2	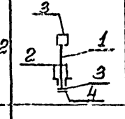	1	[14	По 1.426-1 вып.3			1	Вст3сп5-2	
		2	∠50×5						
		3	−δ=8						
		4	−δ=16						
У	———		∠100×7	По 1.426-1 вып.3			1	Вст3сп5-2	
С1	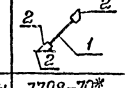	1	∠63×5	По гибкости			4	Вст3сп5-2	
		2	−δ=6						
Болты	7798-70*		М20	1.426-1 вып. 3			1	Вст3сп5-2	

1. Монтаж подвесных путей вести в соответствии с указаниями серии 1.426-1 Вып.3.
2. Монтажные болты нормальной точности М20.
3. Рихтовка подкрановых путей по вертикали производится путем установки монтажных прокладок в зазор δ=30мм.
4. Сварку элементов путей подвесного транспорта производить электродами Э42А по ГОСТ 9467-75.
5. Высота швов $h_{шв}$=8мм, кроме оговоренных.
6. Антикоррозионную покраску металлоконструкций в помещении синтеза озона производить по очищенной и обезжиренной поверхности грунтом ХС-010 – 2 слоя; эмалью ХВ-785 3 слоя и лаком ХВ-784 – 2 слоя. В помещении воздухоподготовки – грунтом ГФ-0119 – 1 слой; эмалью ПФ-115 – 2 слоя.

				ТП 901-7-13 84-КМ			
Нач.отд.	Шейко			Станция озонирования природных вод производительностью 12кг/ч по озону.	Стадия	Лист	Листов
Н.контр.	Постников				Р	3	
Рук.гр.	Борисенко			Схема расположения путей подвесного транспорта.	Госстрой СССР Союзводоканалпроект Харьковский Водоканалпроект		
Ст.инж.	Доценко						
Ст.инж.	Сигальчева						
Инженер	Закуленко						

Привязан

Инв. №

Согласовано: Черняев

Взам.инв.№ | Подпись и дата

Типовой проект 901-7-13.84 Альбом III

Схема расположения трубы

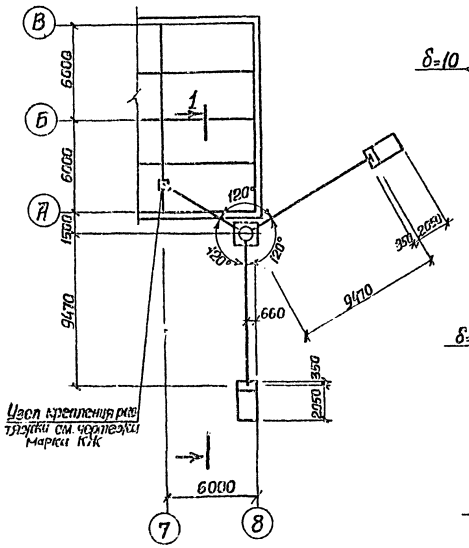

2-2

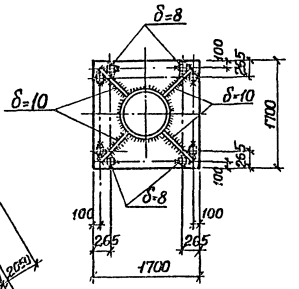

3-3

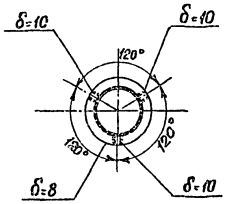

1-1

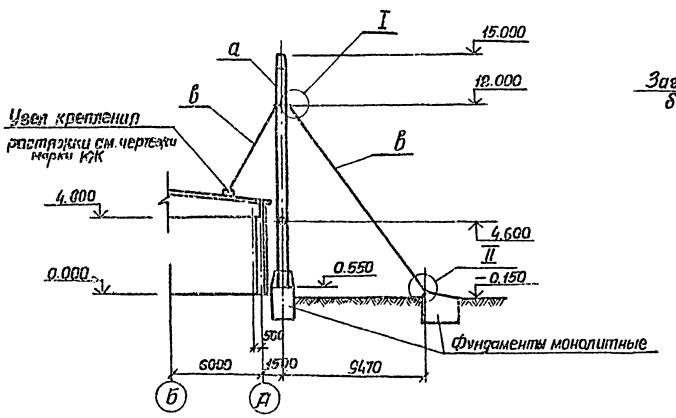

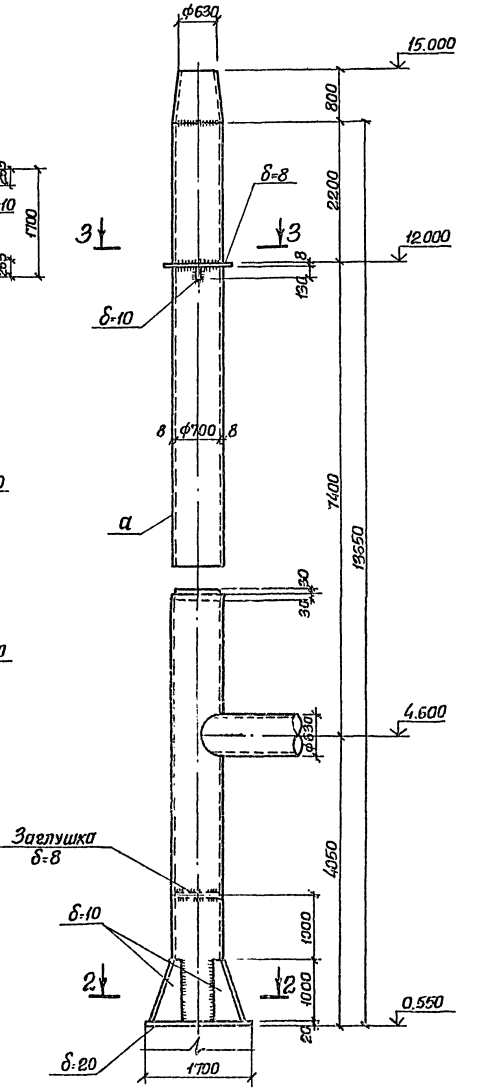

Ведомость элементов

Марка	Сечение			Опорные усилия			Группа конструкций	Марка металла	Примечание
	Эскиз	Поз.	Состав	М. тс.м	N1 тс	Q1 тс.			
а	○		Труба ф720×8	Конструктивно			4	Вст3кп2	950,0 кг
в	∘		ф22					"	108,0 кг.
	—		δ=8					"	100,0 кг
	—		δ=10					"	250,0 кг.
	—		δ=20					"	135,0 кг

1. Общие указания см. л. 2
2. Сварку производить электродами типа Э-42 ГОСТ 9467-75 $h_{шв}$ = 6 мм., при толщине элементов менее 6 мм – шов равен толщине свариваемых элементов.
3. Трубу сваривать из отдельных секций длиной до 4 м с фланцевыми соединениями.

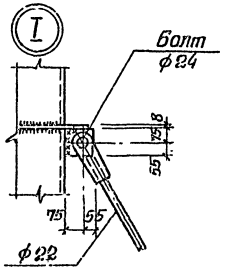

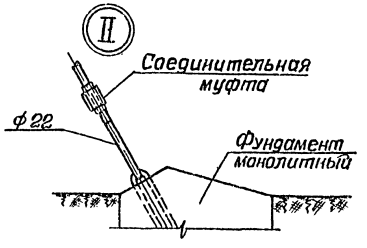

Нач.отд.	Шейко			ТП 901-7-13.84-КМ			
Н.контр.	Постников			Станция озонирования. Природных вод производительностью 12 кг/ч по озону.	Стадия	Лист	Листов
Рук.гр.	Борисенко				Р	4	
Ст.инж.	Енгальчева			Схема расположения и конструкция трубы.	Госстрой СССР Союзводоканалпроект Харьковский Водоканалпроект		
Инженер	Никитенко						

Привязан

Инв. №

Согласовано

Отд. ОВ

Взам.инв.№

Подпись и дата

Инв. № подл.

Схема расположения площадок обслуживания элементов крепления вытяжных труб

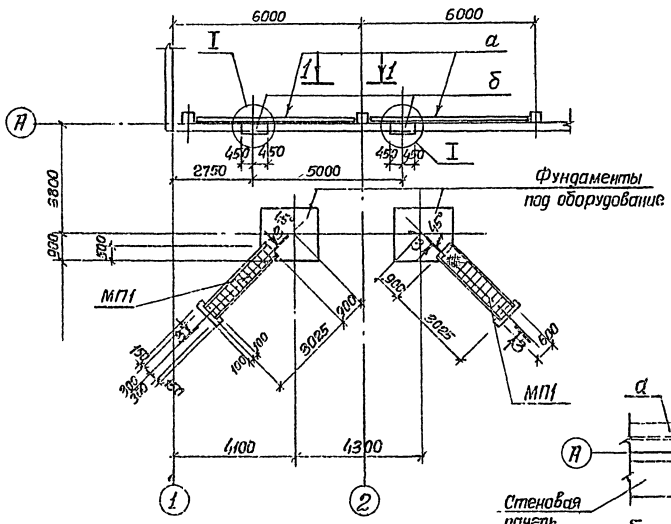

1-1

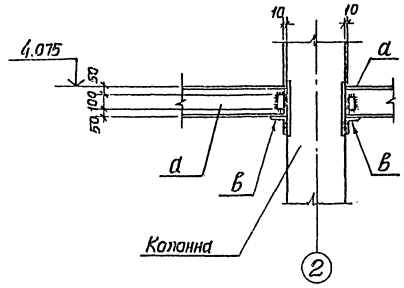

2-2

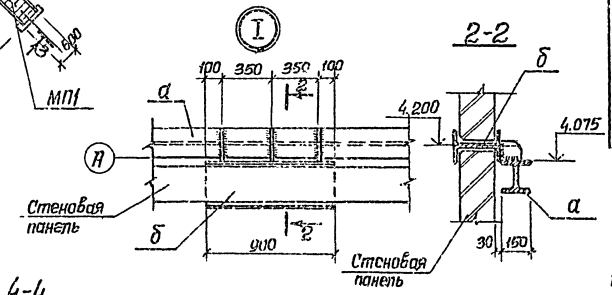

3-3

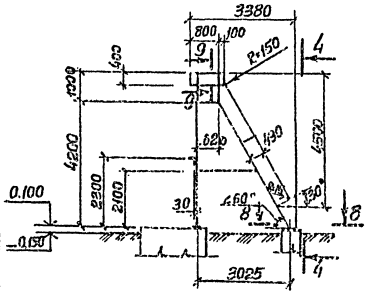

4-4

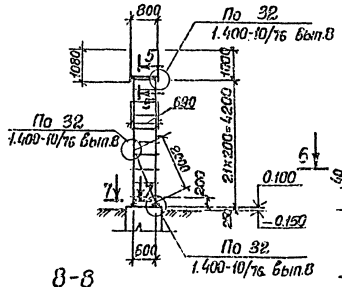

5-5

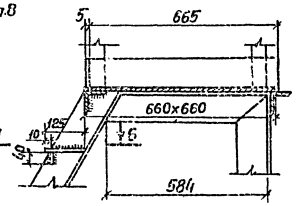

9-9

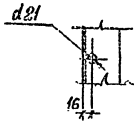

8-8

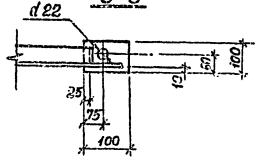

7-7

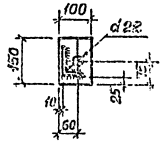

6-6

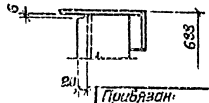

Ведомость элементов

Марка	Сечение: Эскиз	Поз	Состав	Опорные усилия: M тсм	N тс	Q тс	Группа конструкций	Марка металла	Примечание
а		1	I 20 ш1	Mу=0,3тм			3	Вст3кп2-1	
		2	∠75×50×6					"	
б		1	I 35 ш1	Конструктивно			3	Вст3кп2-1	
		2	–δ=8					"	
в	∠		L 100×8	Конструктивно			3	Вст3кп2-1	
МП1		1	L δ=10	Конструктивно			4	Вст3кп2-1	
		2	L 50×5					Вст3кп2-1	
		3	–125×80×7					"	
		4	ф18АI					"	
		5	Рифл.-δ=4					"	

1. Сварку металлоконструкций производить электродами Э-42 по ГОСТ 9467-75.
2. Толщину швов принять по наименьшей толщине свариваемых элементов.

Альбом III

Типовой проект 901-7-13.84

Согласовано: ВиК-1

Инв. № подл. | Подпись и дата | Взам. инв. №

Привязан.

Инв. №

Нач. отд.	Шейко	
Н. контр.	Постников	
Рук. гр.	Борисенко	
Ст. инж.	Енгальчева	
Инженер	Викуленко	

ТП 901-7-13.84-КМ

Станция озонирования природных вод производительностью 12 кг/ч по озону

Схема расположения площадок обслуживания элементов крепления вытяжных труб

Стадия	Лист	Листов
	5	

Госстрой СССР Союзводоканалпроект Харьковский Водоканалпроект

Типовой проект 901-7-13.84 Альбом III

Схема расположения элементов опоры под теплообменники

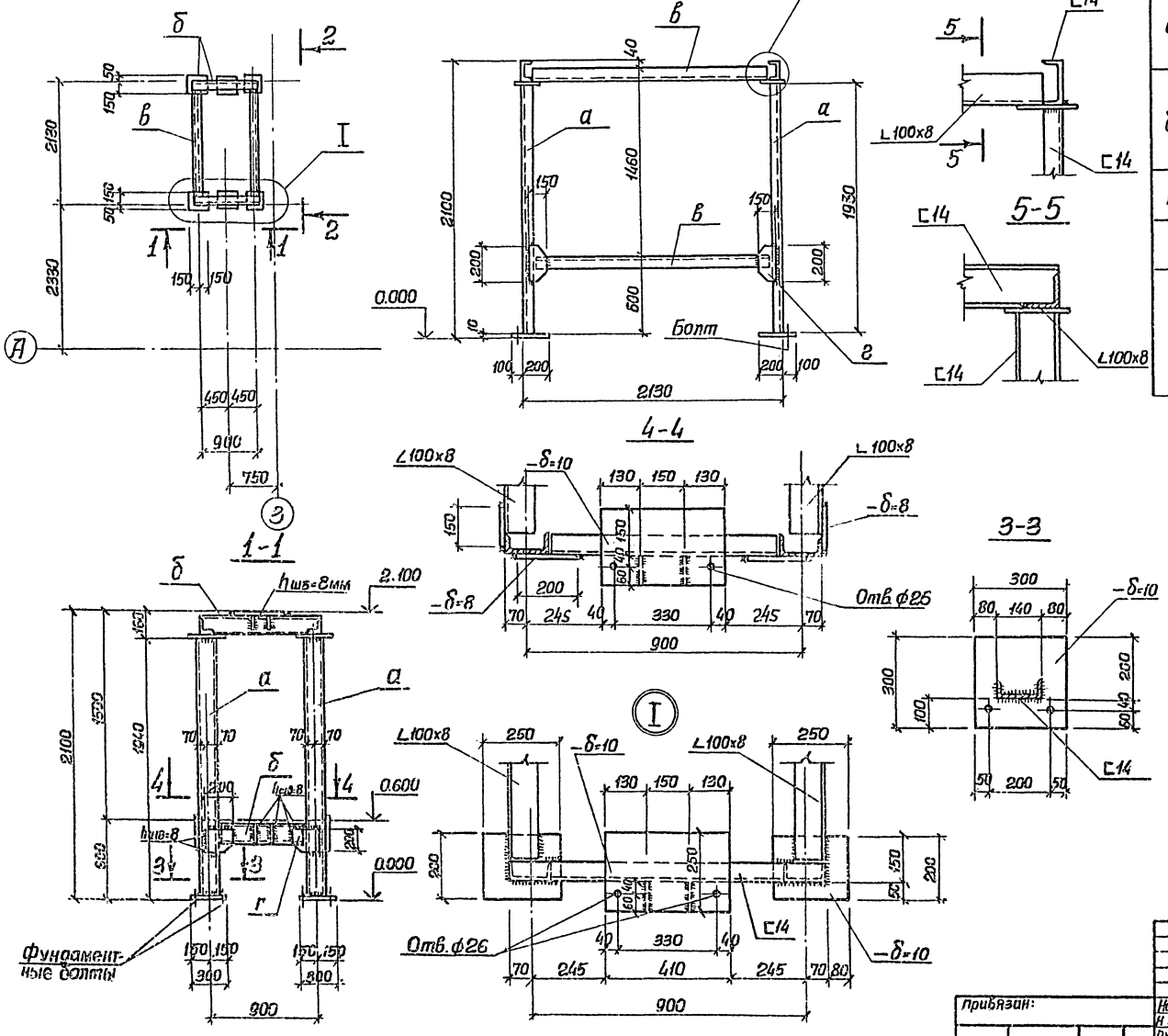

Ведомость элементов

Марка	Сечение: Эскиз	Поз.	Состав	Опорные усилия: M т.с.м	N т.с.	Q т.с.	Группа конструкций	Марка металла	Примечания
а		1	[14		1,5		3	ВСт3кп2-1	
		2	-δ=10					"	
б		1	[14			1,0		ВСт3кп2-1	
		2	-δ=10					"	
		3	-δ=8					"	
в			L100x8	Конструктивно				ВСт3кп2-1	
г			-δ=8	Конструктивно				ВСт3кп2-1	

Сварку металлических элементов производить электродами Э42 по ГОСТ 9467-75.
Высоту неоговоренных сварных швов принять $h_{шв}$ = 6 мм.

Нач.отд.	Щейко		ТП 901-7-13.84-КМ		
Н.контр.	Постников		Станция озонирования природных вод производительностью 12 кг/ч по озону.	Стадия: Р	Лист: 6
Рук.гр.	Борисенко		Схема расположения элементов опоры под теплообменники.	Госстрой СССР Союзсантехнипроект Водоканалпроект	
Ст.инж.	Доценко				
Ст.инж.	Енгалычева				
Инженер	Вакуленко				

Привязан:

Инв. №

Согласовано: отд. ВиК1 Чернова

Инв. № подл. | Подпись и дата | Взам. инв. №

Схема расположения несущих элементов подшивного потолка

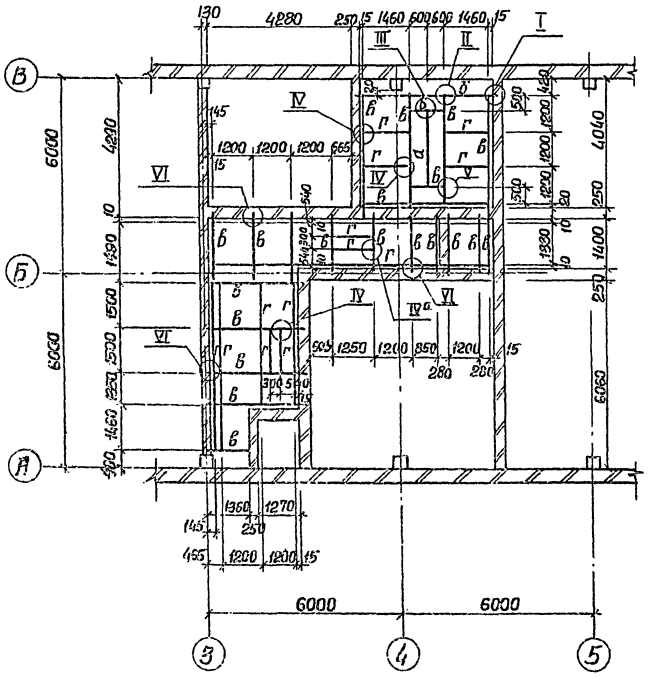

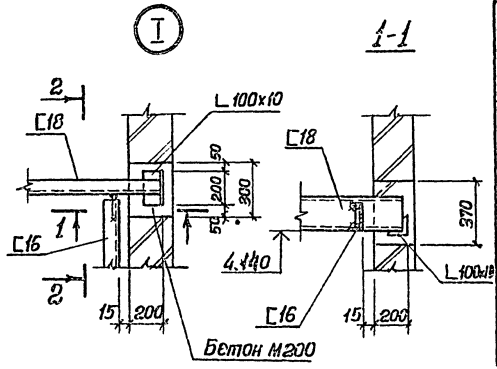

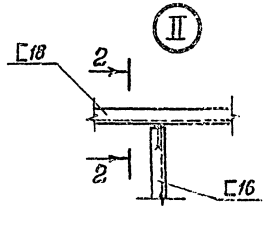

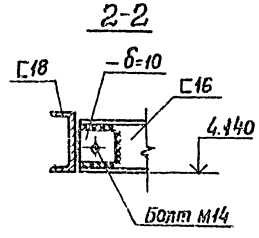

Ведомость элементов

Марка	Сечение: Эскиз	Поз.	Состав	Опорные усилия: M т.с.м	N т.с	Q т.с	Группа конструкций	Марка металла	Примечания
а	I		I 12			0,8		ВСт3кп2	29,9 кг
б	[		[18			1,5		ВСт3кп2	174,2 кг
в	[		[16			1,2		ВСт3кп2	477,0 кг
г	L		L 100х10			0,3		ВСт3кп4	605,0 кг
	—		-δ=10					ВСт3кп4	157,0 кг
Болты	ГОСТ 7798-70*		М14					ВСт3кп4	6,0 кг

1. Сварку металлических элементов производить электродами Э42 по ГОСТ 9467-75. Толщину сварных швов принять по наименьшей толщине свариваемых элементов.
2. Для крепления подшивного потолка во всех элементах в нижних полках предусмотреть отв. ф18 с шагом 500мм.
3. Узел IVа для подшивного потолка на отм. 2.440.

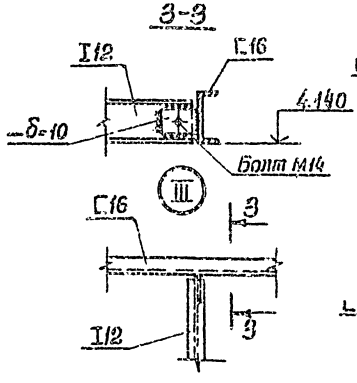

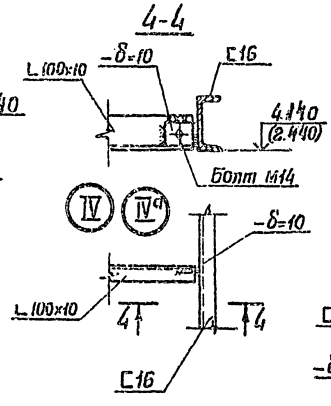

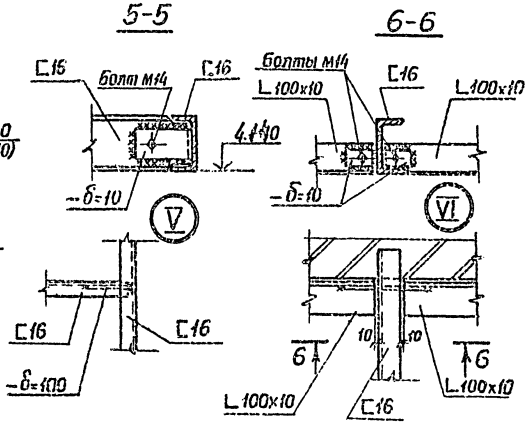

Привязан

Инв. №

Нач.отд.	Шейко		
Гл.спец.	Постников		
Рук.гр.	Борисенко		
Ст.инж.	Олейникова		
Инж.	Дакиенко		

ТП 901-7-13.84-КМ

Станция озонирования природных вод производительностью 12кг/ч по озону.

Стадия	Лист	Листов
Р	7	

Схема расположения несущих элементов подшивного потолка

Госстрой СССР Союзводоканалпроект

Инв. № подл. | Подпись и дата | Взам. инв. №

Размножено

Альбом III

Типовой проект 901-7-13.84

Схема расположения опор под трубопроводы.

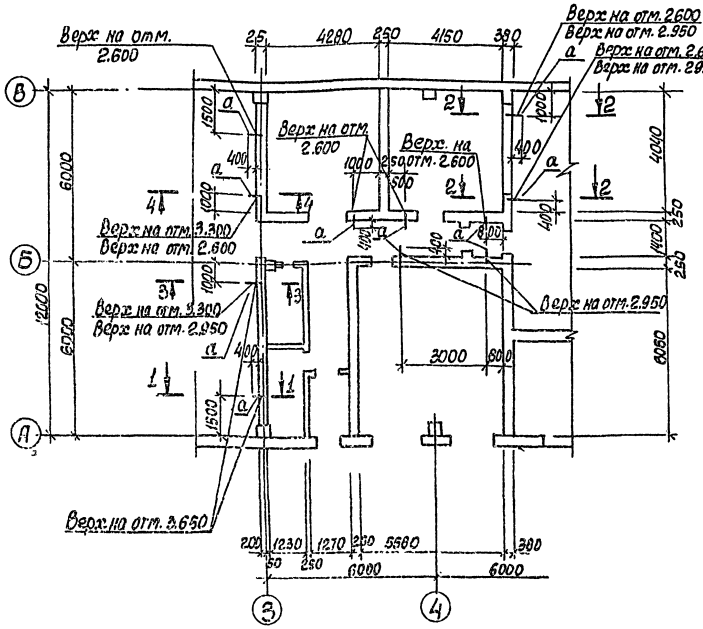

4-4

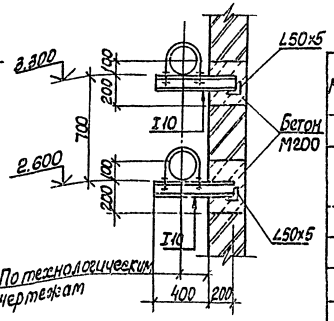

3-3

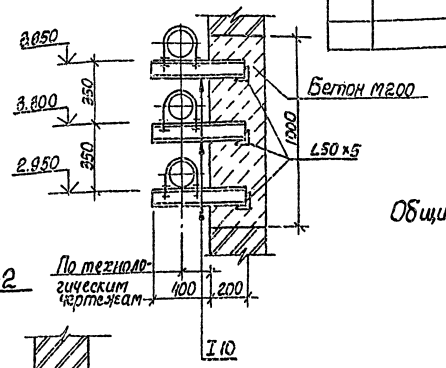

1-1

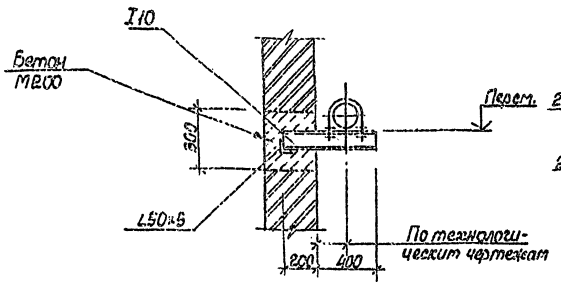

2-2

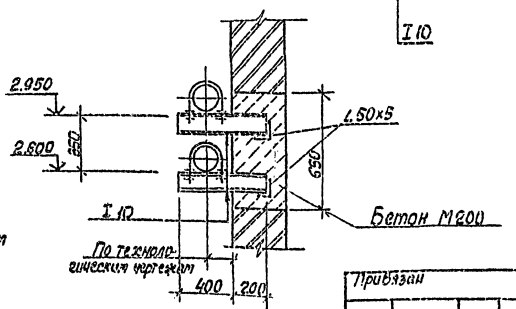

Ведомость элементов

Марка	Сечение: Эскиз	Сечение: Поз.	Сечение: Состав	Опорные усилия: М. тс.м	Опорные усилия: N тс.	Опорные усилия: Q тс.	Группа конструк.	Марка металла	Примечание
а	1	1	I 10	Конструктивно			4	Вст3кп2-1	912,0кг
	2	2	L50x5	То же				То же	15,2кг

Общие указания см. л.2

Нач.отд.	Шейко		ТП 901-7-13.84 КМ	
Н.контр.	Орстинков		Станция озонирования природных вод производительностью 12 кг/ч по озону.	Стадия: Р; Лист: 8; Листов:
Рук.гр.	Борисенко		Схема расположения опор под трубопроводы.	Госстрой СССР Союзводоканалпроект Харьковский Водоканалпроект
Ст.инж.	Енгалычева			
Инженер	Ткач			

Привязан

Согласовано

Инв. № подл. | Подпись и дата | Взам. инв. №

Типовой проект 901-7-13.84 Альбом III

Дверь герметическая

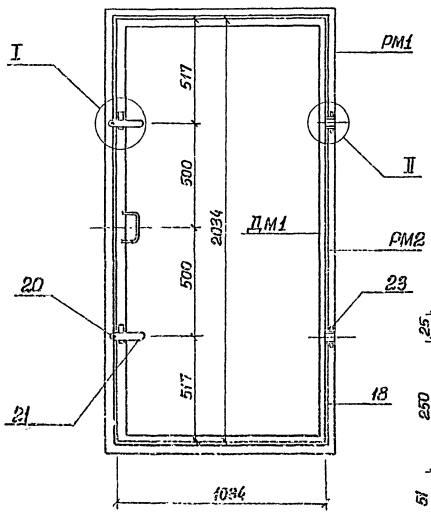

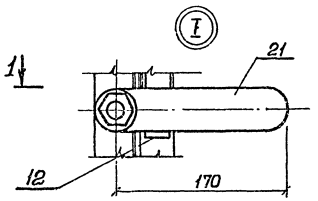

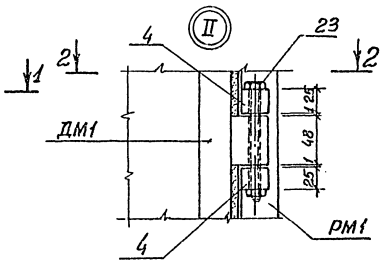

Рама РМ1

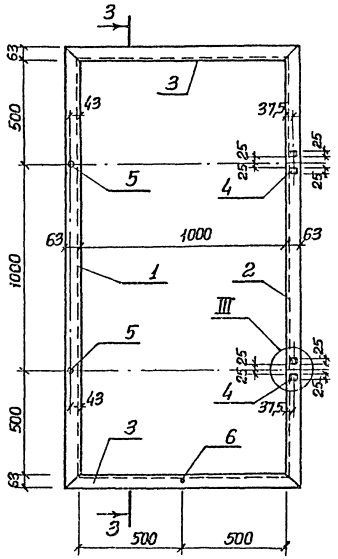

1-1

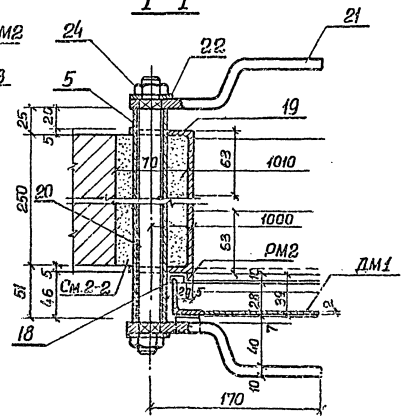

2-2

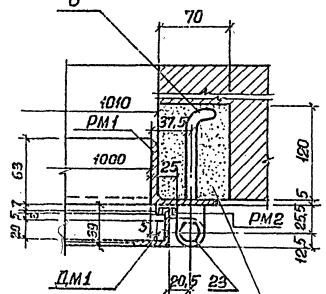

После установки и выверки рамы гнезда плотно залить цементным раствором М100

Фасад проема и штраб в стене для крепления рамы

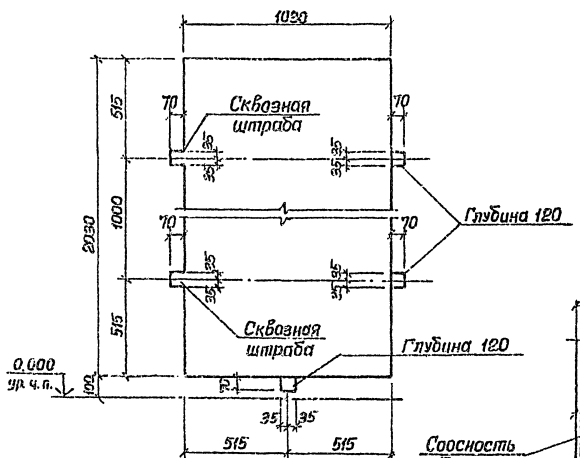

Уголок рамы (поз. 1)

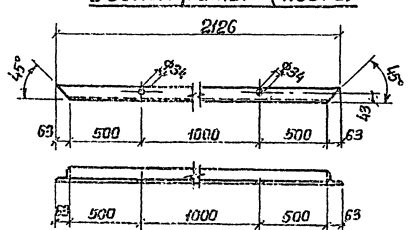

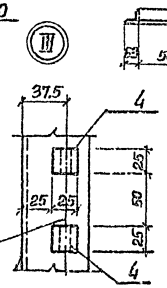

Эскиз установки трубы на раме

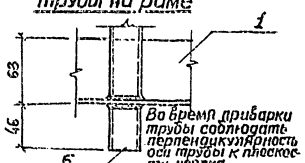

Во время приварки трубы соблюдать перпендикулярность оси трубы к плоскости уголка

Привязан			
Инв. №			
Нач. отд.	Шейко		
Н. контр.	Постников		
Рук. гр.	Борисенко		
Ст. инж.	Енгарычева		
Инжен.	Мирошникова		

ТП 901-7-13.84 - КМ

Станция озонирования природных вод производительностью 12 кг/ч по озону	Стадия	Лист	Листов
	Р	9	
Дверь герметическая. Рама РМ1.	Госстрой СССР Союзводоканалпроект Харьковский Водоканалпроект		

Инв. № подл. | Подпись и дата | Взам. инв. №

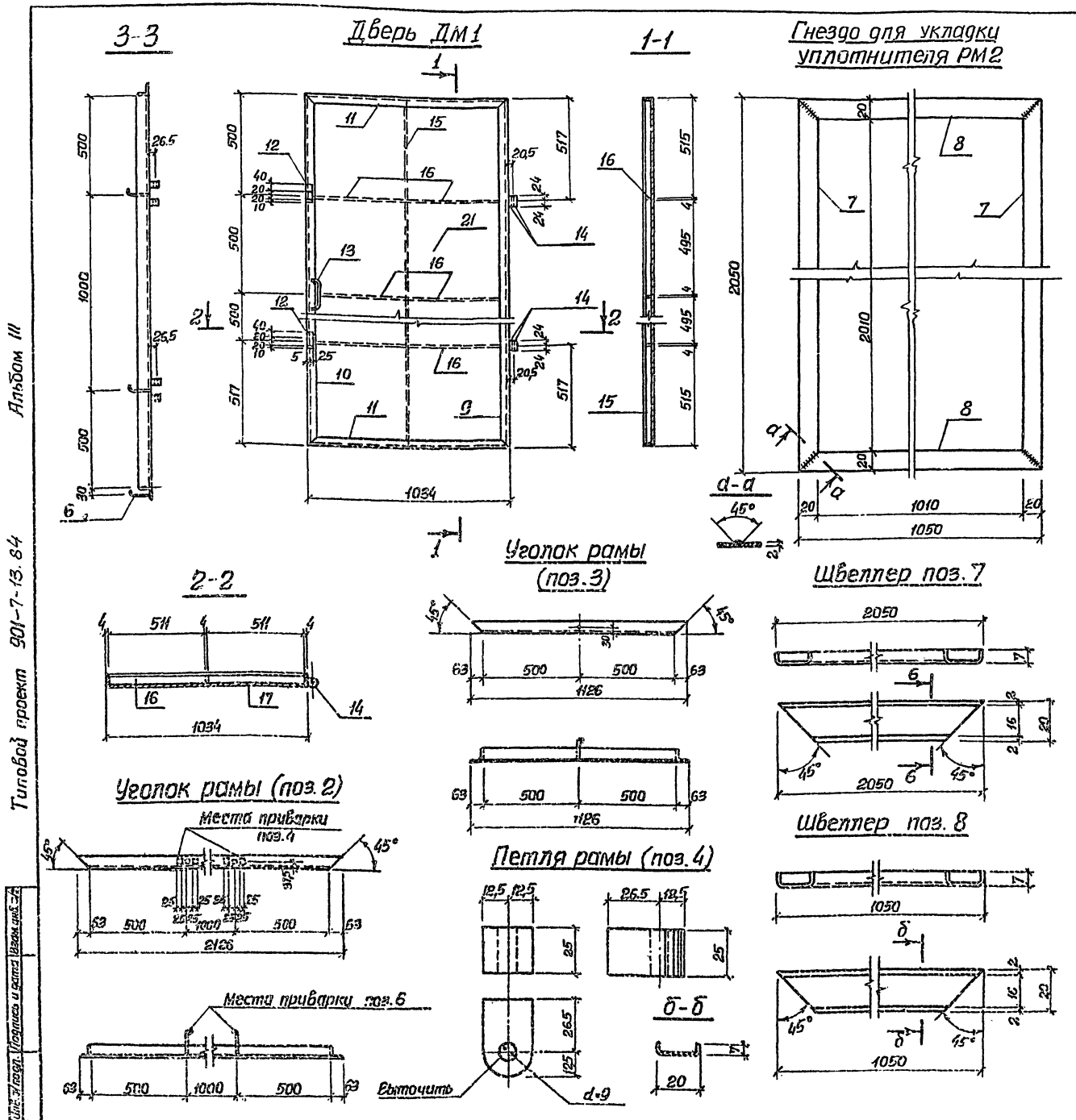

Спецификация стали на герметическую дверь

Марка и кол. шт.	№№ поз.	Профиль	Длина мм	Кол. шт.	Масса в кг. 1 поз.	Масса в кг. Всех	Масса в кг. Марки	Примечание
Рама РМ1 (шт.1)	1	L63x5	2126	1	10.2	10.2	34.2	
	2	L63x5	2126	1	10.2	10.2		
	3	L63x5	112[illegible]	2	5.4	10.8		
	4	□25x25	39	4	0.2	0.8		
	5	Сталь трубн. Ф33,5x4	326	2	0.95	1.9		
	6	• ф10	150	3	0.1	0.3		
Гнездо для укладки утеплителя РМ2 (шт.1)	7	Швеллер – б=2	2050	2	1.2	2.4	3.6	
	8	Швеллер – б=2	1050	2	0.6	1.2		
Дверь ДМ1 (шт.1)	9	L32x4	2034	1	3.9	3,9	45,5	
	10	L32x4	2034	1	3,9	3,9		
	11	L32x4	1034	2	2.0	4.0		
	12	–25x10	120	2	0,1	0,2		
	13	• ф12	380	2	0.3	0.6		
	14	–25x35	48	2	0.3	0.6		
	15	–20x4	2026	1	1.3	1.3		
	16	–20x4	511	4	0,3	1,2		
	17	–970x2	1970	1	29.8	29.8		
Отдельные позиции	18	Пористая резина 20x10	6200	1	—	—		
	19	L63x5	1100	1	5,3	5,3		
	20	• ф24	326	2	1.4	2.8		
	21	–40x10	220	2	0.3	0.6		
	22	–40x3	40	2	0.01	0.02		
	23	Болт М8x130 с гайкой М8	—	2	0.05	0,1		
	24	Гайка М16	—	4	—	—		

Привязан

Инв. №

Нач.отд.	Шейко	
Ч.контр.	Постников	
Рук.гр.	Борисенко	
Ст.инж.	Енгельчева	
Инженер	Мирошникова	

ТП 901-7-13.84 – КМ

Станция озонирования природных вод производительностью 12кг/ч по озону.

Дверь герметическая. Гнездо для укладки уплотнителя РМ2 и двери ДМ1.

Стадия	Лист	Листов
Р	10	

Госстрой СССР Союзводоканалпроект Харьковский Водоканалпроект

Альбом III

Типовой проект 901-7-13.84

Инв. № подл. | Подпись и дата | Взам. инв. №

Трубка (поз. 5)

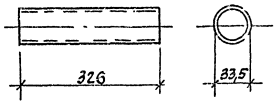

Уголок двери (поз. 9)

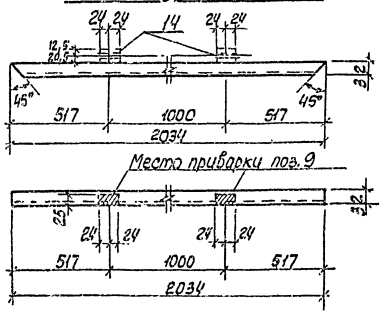

Уголок двери (поз. 10)

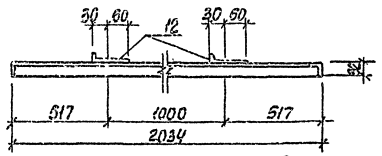

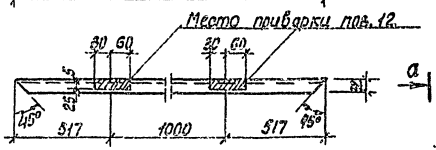

Уголок двери (поз. 11)

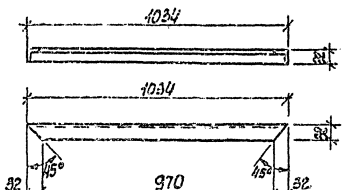

Упор косой (поз. 12)

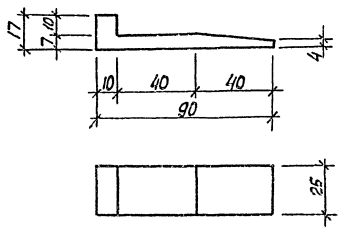

Уголок (поз. 19)

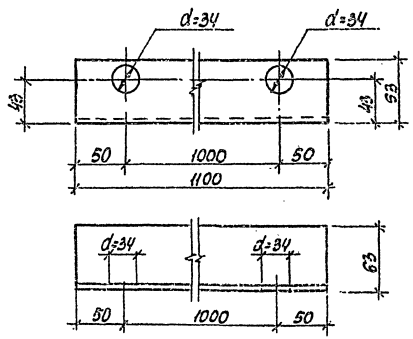

Ось (поз. 20)

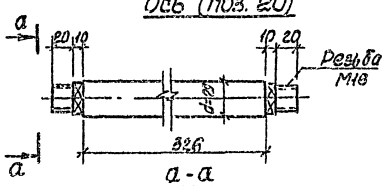

а - а

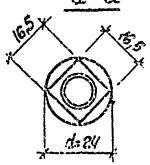

Ручка двери (поз. 13)

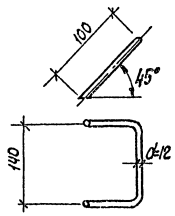

Рукоятка (поз. 21)

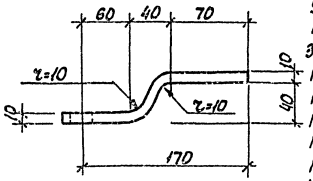

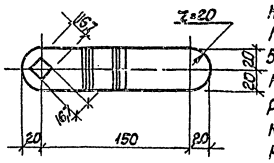

Шайба (поз. 22)

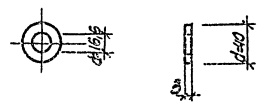

Петля двери (поз. 14)

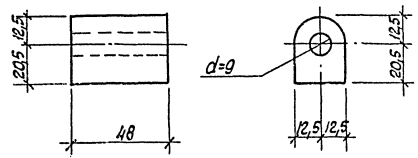

1. Сварку отдельных деталей производить электродами типа Э42. ГОСТ 9467-75. Толщину сварочного шва принимать по наименьшей толщине детали в месте сварки.
2. Крепление каркаса-гнезда для укладки утеплителя и крепления полотна двери производится герметическим швом.
3. При установке трубок для пропуска осей на раме, а также при установке петель на раме и каркасе двери соблюдать перпендикулярность трубок к плоскости уголка рамы, параллельность и соосность петель.
4. Дверь по очищенной и обезжиренной поверхности окрасить грунтом ХС-010-2 слоя, эмалью ПФ-785-3 слоя и лаком ХВ-784-2 слоя.
5. Герметизация достигается путем установки на раме уплотнителя - пористой резины. При закрывании полотна кромки каркаса входят в толщину пористой резины и, таким образом, осуществляется герметизация.
6. Дверь устанавливается в проеме, указанном на листе 7. После установки двери в проеме произвести приварку уголка (поз. 19) к трубкам (поз. 5).

Привязан				ТП 901-7-13.84-КМ			
	Нач. отд.	Шейко		Станция озонирования природных вод производительностью 12 м³/ч по озону.	Стадия	Лист	Листов
	Н. контр.	Постников			Р	11	
	Рук. гр.	Борисенко		Дверь герметическая элементы металлические 19÷22.	Госстрой ССР Союзводоканалпроект Харьковский Водоканалпроект		
Инв. №	Ст. инж.	Енгальчев					
	Инж.	Мирошников					

Альбом III

Типовой проект 901-7-13.84

Схема расположения элементов лестниц

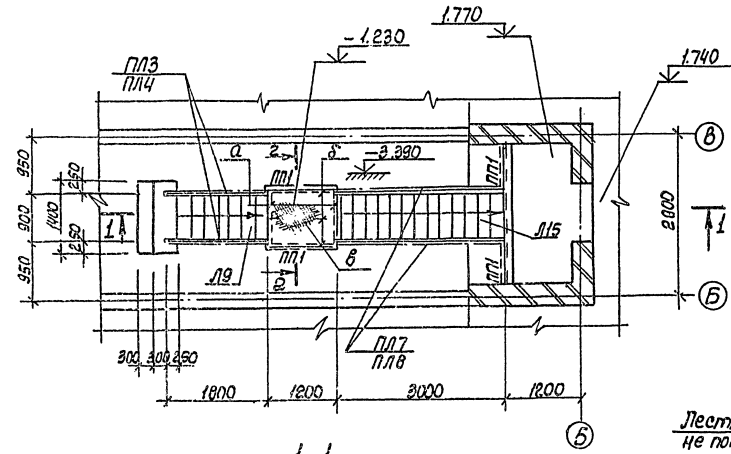

2-2

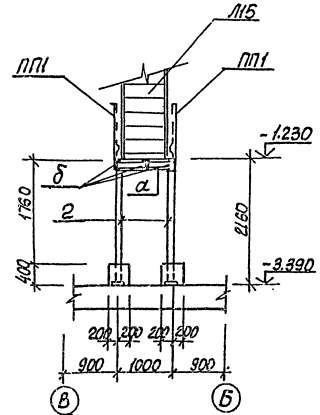

1-1

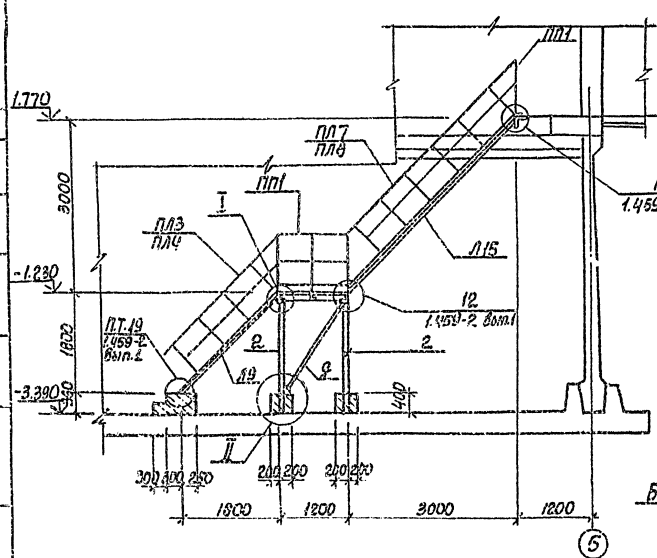

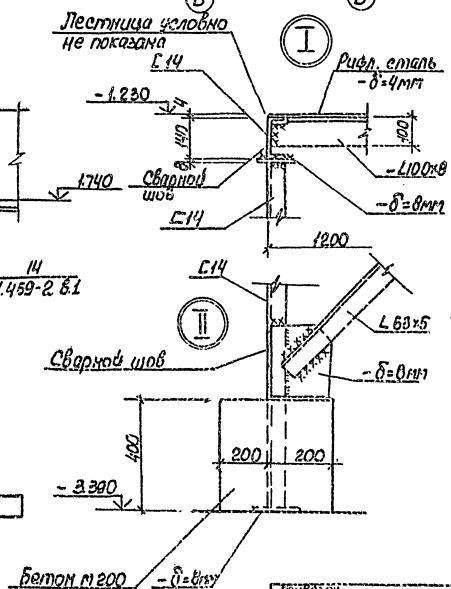

Ведомость элементов

Марка	Сечение: Эскиз	Поз	Состав	Опорные усилия: M тсм	N тс	Q тс	Группа конструкции	Марка металла	Примечание
Л15	1.459-2 Вып.2			Конструктивно			4	Вст3кп2-1	191.0кг
Л9	1.459-2 Вып.2				Тоже				114.0кг
ПЛ7	Тоже				"				21.0кг
ПЛ8	"				"				21.0кг
ПЛ4	"				"				12.0кг
ПЛ3	"				"				12.0кг
ПП1	"				"				47.0кг
а	—		С14			1.0			24.6кг
б	—		∠100х8			0.6			44.0кг
в	1 / 2	1	Рифл. сталь -δ=4мм						40.1кг
		2	-50х5						3.9кг
г	2 / 1	1	С14		1.0				108.2кг
		2	-δ=8						11.3кг
д	1 / 2 / 1	1	-δ=8						12.5кг
		2	∠63х5	По гибкости $\lambda_{max} \leq 120$					19.2кг

1. Сварку металлоконструкций производить электродами типа Э42 по ГОСТ 9467-75.
2. Толщину сварных швов принять по наименьшей толщине свариваемых элементов.
3. Металлические лестницы по очищенной от ржавчины поверхности окрасить грунтом ГФ-0119 - 1 слой, эмалью ПФ-115 - 2 слоя.

Инв. № подл. | Подп. и дата | Взам. инв. №

Примечания

Инв. №

Нач. отд.	Шейко		
Н. контр.	Лестникова		
Рук. гр.	Борисенко		
Гл. инж.	Гуськов		
Ст. инж.	Писаревская		
Инженер	Лобанов		

ТП 901-7-13.84 - КМ

Станция обезжелезивания природных вод производительностью 12 кг/ч по озону. Стадия Р; Лист 12; Листов

Компактная камера. Схема расположения элементов лестниц.

Госстрой СССР Союзводоканалпроект

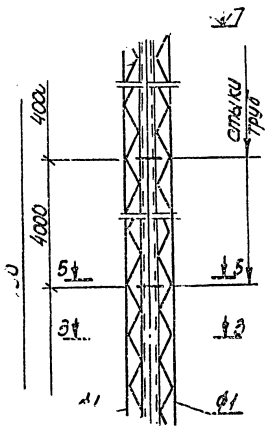

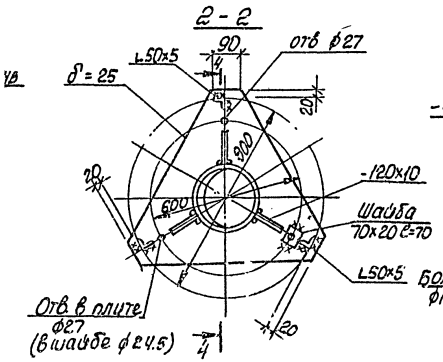

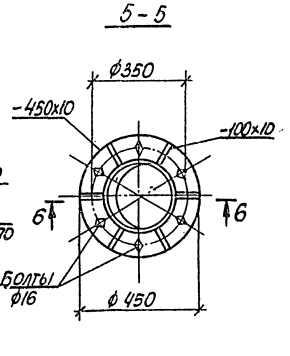

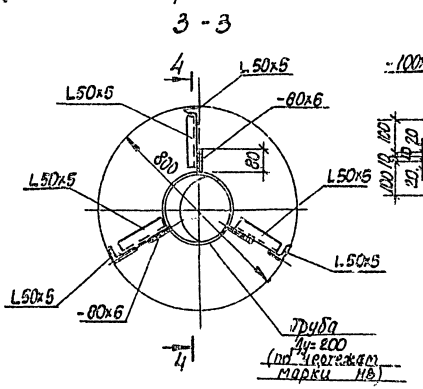

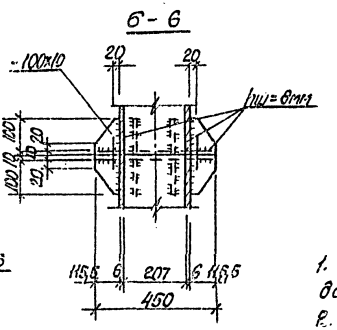

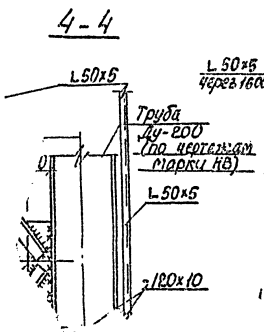

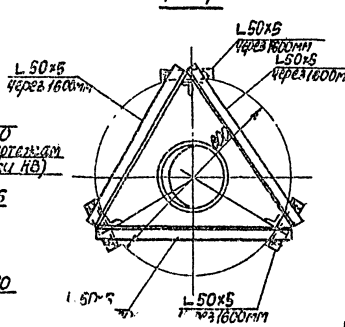

Ведомость элементов

Марка	Сечение			Опорные усилия			Кол.	Вагсп-ка
	Эскиз	Поз	Состав	M тс·м	N тс	Q тс		
ф1	L	1	L 50×5	Погибкости L=37+120			2	
	—	2	-δ=25	Конструктивно				
		3	-120×10	то же				
		4	-80×6	"				
		5	-450×10	"				
		6	-100×10	"				

1. Сварку металлоконструкций производить электродами Э42 по ГОСТ 9467-75.
2. Толщину швов принять по наименьшей толщине свариваемых элементов.
3. Металлические конструкции окрасить по очищенной от ржавчины поверхности грунтом ГФ-0119 - 1слой и эмалью ПФ-115 2слоя.

gost.e-ecolog.ru