ТИПОВОЙ ПРОЕКТ

820-9-7.84.

СТАНЦИЯ ОПРЕСНЕНИЯ ВОДЫ С ЭЛЕКТРОДИАЛИЗНЫМИ УСТАНОВКАМИ ЭОУ-НИИПМ-25 ПРОИЗВОДИТЕЛЬНОСТЬЮ ДО 50 $м^3$/сут

АЛЬБОМ II

КОНСТРУКЦИИ ЖЕЛЕЗОБЕТОННЫЕ

ОТОПЛЕНИЕ И ВЕНТИЛЯЦИЯ

кф ЦИТП инв. №-20070-02

Привязан

Инв. №

gost.e-ecolog.ru

ТИПОВОЙ ПРОЕКТ

820-9-7.84.

СТАНЦИЯ ОПРЕСНЕНИЯ ВОДЫ С ЭЛЕКТРОДИАЛИЗНЫМИ УСТАНОВКАМИ ЭОУ-НИИПМ-25 ПРОИЗВОДИТЕЛЬНОСТЬЮ ДО 50 $м^3$/сут

СОСТАВ ПРОЕКТА

АЛЬБОМ I	ТЕХНОЛОГИЧЕСКИЕ РЕШЕНИЯ. НЕТИПОВЫЕ ТЕХНОЛОГИЧЕСКИЕ КОНСТРУКЦИИ.
АЛЬБОМ II	КОНСТРУКЦИИ ЖЕЛЕЗОБЕТОННЫЕ. ОТОПЛЕНИЕ И ВЕНТИЛЯЦИЯ
АЛЬБОМ III	ЭЛЕКТРООБОРУДОВАНИЕ И АВТОМАТИЗАЦИЯ.
АЛЬБОМ IV	СПЕЦИФИКАЦИИ ОБОРУДОВАНИЯ
АЛЬБОМ V	ВЕДОМОСТИ ПОТРЕБНОСТИ В МАТЕРИАЛАХ
АЛЬБОМ VI	СМЕТЫ.

АЛЬБОМ II

РАЗРАБОТАН ИНСТИТУТОМ
„СОЮЗГИПРОВОДХОЗ"
ИМЕНИ Е.Е. АЛЕКСЕЕВСКОГО

ГЛАВНЫЙ ИНЖЕНЕР ИНСТИТУТА А.Ф. КОНДРАТЬЕВ

ГЛАВНЫЙ ИНЖЕНЕР ПРОЕКТА В.Н. ЖИЛИН

РАБОЧИЙ ПРОЕКТ
УТВЕРЖДЕН МИНВОДХОЗОМ СССР
ПРОТОКОЛ N° 574 ОТ 7.08.84 г.
ВВЕДЕН В ДЕЙСТВИЕ СОЮЗГИПРОВОДХОЗОМ
ПРИКАЗ N° 219 ОТ 15.08.84 г.

КФ ЦИТП инв. № 20070-02

Привязан

Инв. N°

Содержание

Марка	Наименование	Стр.
АС-1	Общие данные /начало/	3
АС-2	Общие данные /продолжение/	4
АС-3	Общие данные /окончание/	5
АС-4	Фасады	6
АС-5	План. Разрезы 1-1 и 2-2	7
АС-6	Узел 1	8
АС-7	Узлы 2÷5	9
АС-8	Узлы 6÷9	10
АС-9	Схема расположения элементов фундаментов	11
АС-10	Фундаменты. Узлы 1, 2, 3	12
АС-11	Фундамент Ф1. Спецификация	13
АС-12	Фундамент Ф2. Спецификация	14
АС-13	Схема расположения колонн, балок, подкрановых путей. Спецификация	15
АС-14	Схема 1. Узлы 1÷4	16
АС-15	Схема расположения плит покрытия. Спецификация	17
АС-16	Схема 2. Узлы 1,2	18
АС-17	Схемы расположения стеновых панелей в осях 1-3, 3-1	19
АС-18	Схемы расположения стеновых панелей в осях А-Б, Б-А	20

продолжение

Марка	Наименование	Стр.
АС-19	Маркировочная схема узлов крепления стеновых панелей	21
АС-20	Узлы крепления стеновых панелей	22
АС-21	Схема расположения фундаментов под оборудование. Фундамент ФОМ 1	23
АС-22	Фундаменты под оборудование ФОМ 2 и ФОМ 3	24
АС-23	Схема расположения элементов для монтажа ЭиА и ОВ	25
АС-24	Разрезы 3-3 и 4-4	26
АС-25	Молниезащита	27
КЖИ АСИ	Прилагаемые документы	28÷41
ОВ-1	Общие данные	42
ОВ-2	План систем отопления и вентиляции.	
	Схемы систем отопления и вентиляции. Узел теп-	
	лового ввода. Вариант с водяным отоплением	43
ОВ-3	План систем отопления и вентиляции. Схемы систем	
	отопления и вентиляции. Вариант с электроотоп ле-	
	нием.	44

Типовой проект 820-9-7.84 Альбом III

Ведомость рабочих чертежей основного комплекта АС

Лист	Наименование	Примечание
1	Общие данные /начало/	
2	Общие данные /продолжение/	
3	Общие данные /окончание/	
4	Фасады	
5	План. Разрезы 1-1 и 2-2	
6	Узел 1	
7	Узлы 2÷5	
8	Узлы 6÷9	
9	Схема расположения элементов фундаментов	
10	Фундаменты. Узлы 1, 2, 3	
11	Фундамент Ф1. Спецификация	
12	Фундамент Ф2	
13	Схема расположения колонн, балок, подкрановых путей	
14	Схема 1. Узлы 1÷4	
15	Схема расположения плит покрытия. Спецификация	
16	Схема 2. Узлы 1, 2	
17	Схемы расположения стеновых панелей в осях 1-3, 3-1	
18	Схемы расположения стеновых панелей в осях А-Б, Б-А	
19	Маркировочная схема узлов крепления стеновых панелей	
20	Узлы крепления стеновых панелей	
21	Схема расположения фундаментов под оборудование Фундамент ФОМ 1	

Продолжение

Лист	Наименование	Примечание
22	Фундаменты под оборудование ФОМ 2 и ФОМ 3	
23	Схема расположения элементов для монтажа ЭиА и ОВ	
24	Разрезы 3-3 и 4-4	
25	Молниезащита	

Ведомость объемов сборных бетонных и железобетонных конструкций по рабочим чертежам основного комплекта АС

№ строки	Наименование группы элементов конструкций	Код	Кол., м³	Примечание
1	Балки фундаментные	58240	2.16	
2	Панели стеновые	583100	33.14	
3	Колонны	582100	2.52	
4	Балки покрытия	582200	0.90	
5	Плиты покрытия	584100	3.84	
6	Стакан для установки дефлектора	584100	0.12	
	Всего бетона и железобетона		42.68	

Проект разработан в соответствии с действующими нормами и правилами и предусматривает мероприятия, обеспечивающие взрывную, взрывопожарную и пожарную безопасность при эксплуатации здания

Главный инженер проекта /Жилин/

20070-02 3

Привязан

Инв. №

820-9-7.84 — АС

ГИП	Жилин		05.83
Нач. отд.	Якушев		05.83
Пров.	Игнатов		05.83
Инж.	Коренчук		05.83
Н. контр.	Цветков		05.83

Станция опреснения воды с электродиализными установками «ЭДУ-НИИПМ-25» производительностью до 50 м³/сут.

Стадия	Лист	Листов
РП	1	25

Общие данные /начало/

Союзгипроводхоз имени Е.Е. Алексеевского г. Москва

Копировал Жебенёва

Формат А3

Типовой проект 820-9-1.84 Альбом 1

Ведомость ссылочных и прилагаемых документов

Обозначение	Наименование	Примечание
	Ссылочные документы	
2.432-2 Вып.1	Монтажные узлы панельных стен не	ЦНИИ пром-
	отапливаемых одноэтажных зданий	зданий
1.412 - 1/77 Вып.3	Арматурные изделия. Рабочие чертежи	ПИ №1
1.410-2 Вып.1	Арматурные сетки	ЦНИИ пром-зданий
1.415-1 Вып.1	Фундаментные балки для стен	промстрой-
	с шагом колонн 6м	проект
1.423-3 Вып.0-1,1,2	Железобетонные колонны прямоугольного	промстрой-
	сечения для одноэтажных производ-	проект
	ственных зданий без мостовых кранов Н до 9,6м	
1.432-14/80 Вып.1,3	Стеновые панели	ЦНИИ пром-зданий
1.462.1-10/80 Вып.1,2	ж-б. балки пролетами 6 и 9м для покры-	ЦНИИ пром-
	тий зданий с плоской кровлей	зданий
ГОСТ 22701.0-77-22702.2-77	Сборные ж-б плиты для покрытий	ЦНИИ пром-
	производственных зданий размером 3х6м	зданий
1.427.1-3. Вып. 0, 1, 2	ж-б. фахверковые колонны прямоугольного	ЦНИИ пром-
	сечения для одноэтажных зданий	зданий
1.138-10 Вып.1	Перемычки железобетонные	ЦНИИ эп жилища
1.494-24 Вып.1	Стаканы для крепления крышных	
	вентиляторов, дефлекторов и зонтов	
1.439-2	Стальные изделия креплений панельных	ЦНИИ пром-
	стен одноэтажных производственных	зданий
	зданий с ж.б. каркасом	
2.432-1 Вып.0.1	Монтажные узлы панельных стен	ЦНИИ пром-
	отапливаемых одноэтажных зданий	зданий

продолжение

Обозначение	Наименование	Примечание
	Прилагаемые документы	
КЖИ.00.00.000	Балка покрытия 16СД 9-4III Т-П1	
КЖИ.01.00.000	Колонны К40-4А	
КЖИ.02.00.000	Панель стеновая ПС3 /доработка/	
КЖИ 03.00.000	Панель стеновая ПС4 и ПС5 /доработка/	
КЖИ 04.00.000	Панель стеновая ПС7 и ПС12 /доработка/	
КЖИ 05.00.000	Панель стеновая ПС10 /доработка/	
КЖИ 06.00.000	Панель стеновая ПС9 и ПС11 /доработка/	
АС И 00.00.000	Элемент подкранового пути МПП1	
АС И 01.00.000	Элемент подкранового пути МР1	
АС И 02.00.000	Щит металлический МЩ1	
АС И 03.00.000	Металлическая деталь МД1	
КЖИ 000	Металлическая балка МБ1	
КЖИ 001	Металлическая деталь МД2	
КЖИ 07.00.000	Панель стеновая ПС 2 (доработка)	
КЖИ 08.00.000	Колонна 1КФ40-1-П1	
КЖИ 09.00.000	Плита покрытия ПГ-3А1/Т-П1, ПВ1-3А1/Т-П1	

20070-02 4

820-9-7.84 -АС

ГИП	Жилин		02.84	Станция опреснения воды с электродиализными установками „ЭОУ-НИИПМ-25" производительностью до 30 м3/сут.	Стадия	Лист	Листов
Нач.отд	Якушев		02.84		РП	2	
Пров	Игнатов		02.84				
Инж.	Коренчук		02.84	Общие данные /продолжение/	Союзгипроводхоз имени Е.Е. Алексеевского г. Москва		
Н.контр.	Цветков		02.84				

Привязан

Инв. №

Копировал: Марулина

Формат А3

Ведомость спецификаций

Лист	Наименование	Примечание
6	Спецификация элементов заполнения проемов	
9	Спецификация к схеме расположения фундаментов	
11,12	Спецификация фундаментов	
13	Спецификация к схеме расположения	
15	Спецификация к схеме расположения	
17	Спецификация к схемам расположения стеновых	
	панелей	
18	Спецификация соединительных элементов каркаса	
21	Спецификация фундаментов под оборудование	
22	Спецификация к схеме	
25	Спецификация элементов сетки молниезащиты	

1. Проект разработан для строительства в районах со следующими природно-климатическими условиями.

а). нормативная снеговая нагрузка - 100 кгс/м²;

б). нормативный скоростной напор ветра - 27 кгс/м²;

в). расчетная температура наружного воздуха $t = -20°C, -30°C, -40°C$;

г). сейсмичность района строительства не выше 6 баллов;

д). территория без подработки горными выработками;

е) грунты в основании непучинистые, непросадочные со следующими нормативными характеристиками; $\varphi^{н} = 28°$; $C^{н} = 0{,}02$ кг/см²; $E = 150$ кг/см²; $\gamma_0 = 1{,}8$ т/м³;

ж). грунтовые воды отсутствут.

2. Здание станции опреснения воды каркасно-панельного типа с самонесущими стенами. Стеновые панели приняты из керамзитобетона с объемным весом $\gamma = 1000$ кг/м³ при этом относительная влажность воздуха внутри помещения не должна превышать 60%

Условные обозначения

— железобетон

20070-02 5

				820-9-7.84			-АС
Привязан	ГИП	Жилин	02.84	Станция опреснения воды с электродиализными установками „ЭОУ-НИИПМ-25" производительностью до 50 м³/сут.	Стадия	Лист	Листов
	Нач.отд.	Якушев	02.84		РП	3	
	Пров	Игнатов	02.84				
	Инж.	Коренчук	02.84	Общие данные (окончание)	Союзгипроводхоз имени Е.Е. Алексеевского г. Москва		
Инв. №	Н.контр.	Цветков	14.03.84				

Копировал: Ма. члика

Формат А3

Фасад 1-3

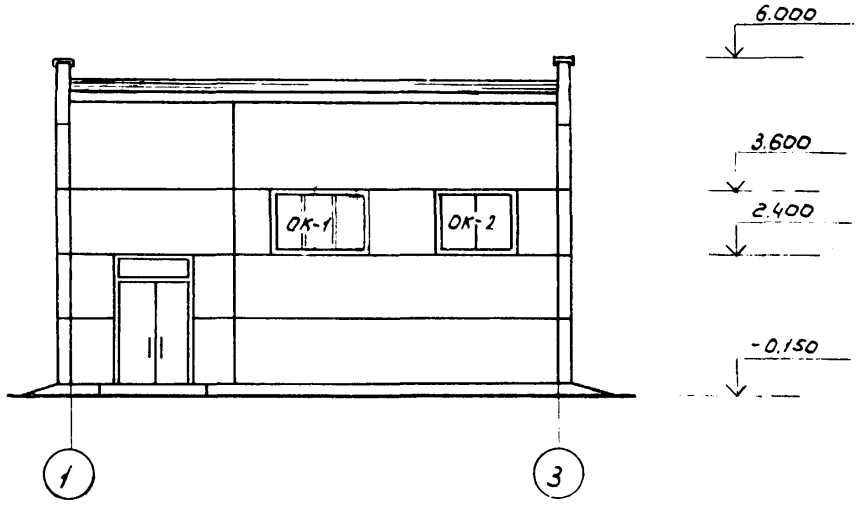

Фасад Б-А

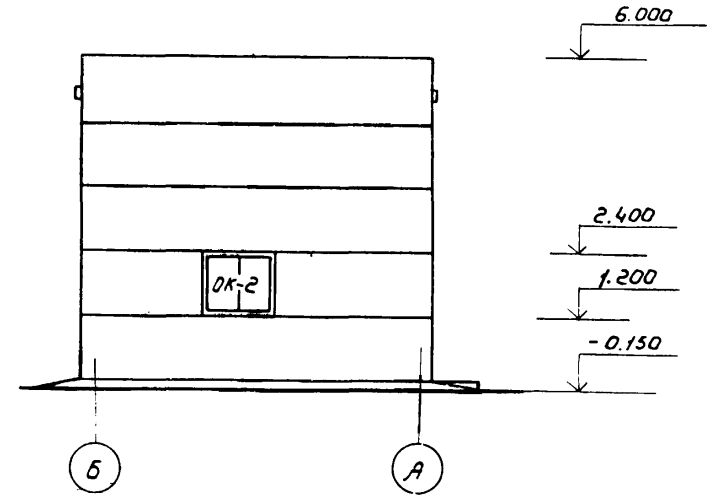

Фасад 3-1

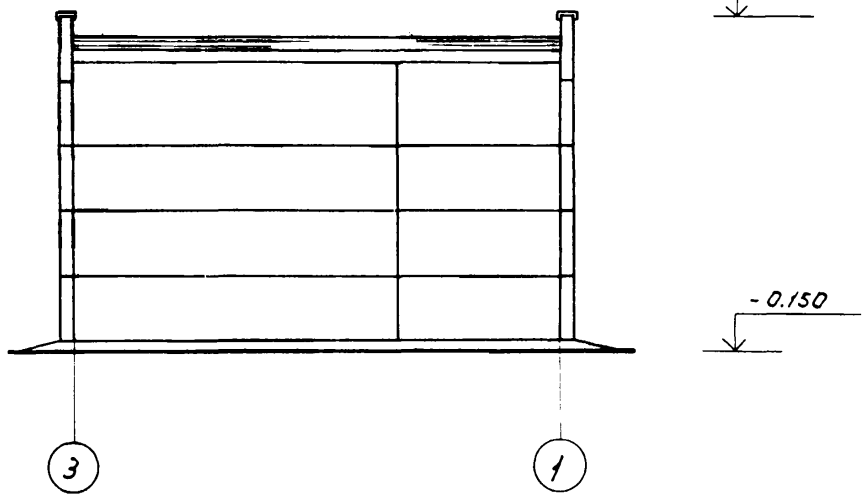

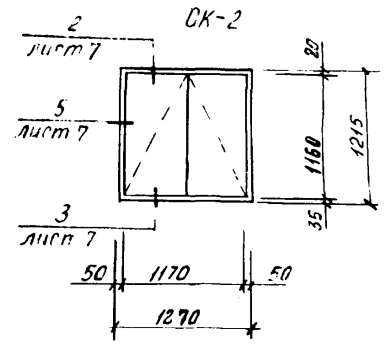

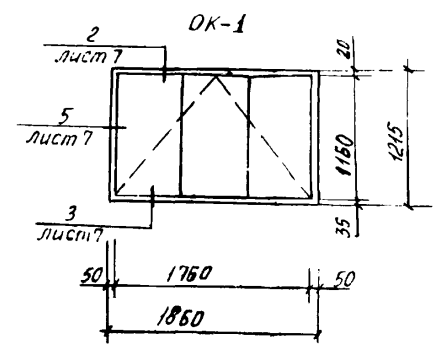

20070-02 6

				820-9-7.84 -АС			
Привязан	ГИП	Жилин		02.84	Станция опреснения воды с электродиализными установками "ЭОУ-НИИПМ-25" производительностью до 50 м3/сут.	Стадия	Лист	Листов
	Нач.отд	Якушев		02.84		РП	4	
	Пров.	Игнатов		02.84				
	Инж.	Кореньчук		02.84	Фасады	Союзгипроводхоз имени Е.Е. Алексеевского г. Москва		
Инв.№	Н.контр.	Цветков		02.84				

Копировал: Марулина

Формат А3

План

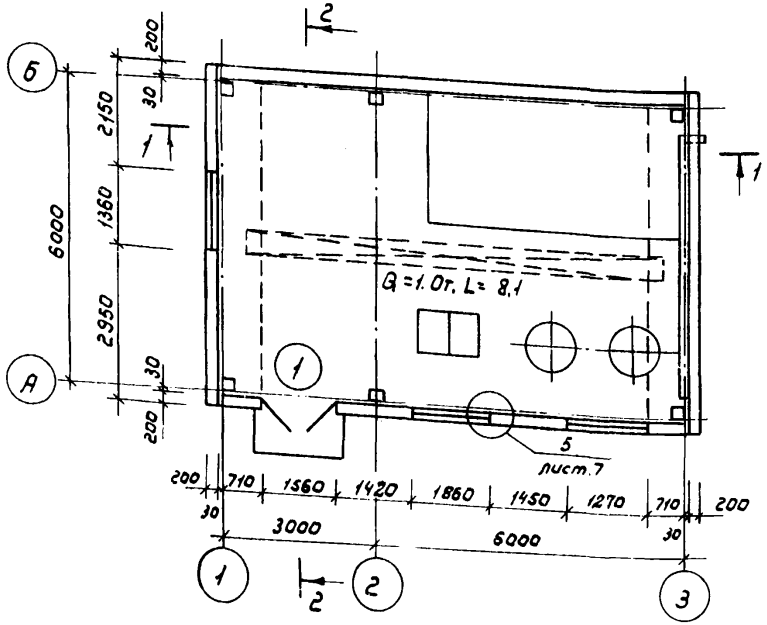

Разрез 1-1

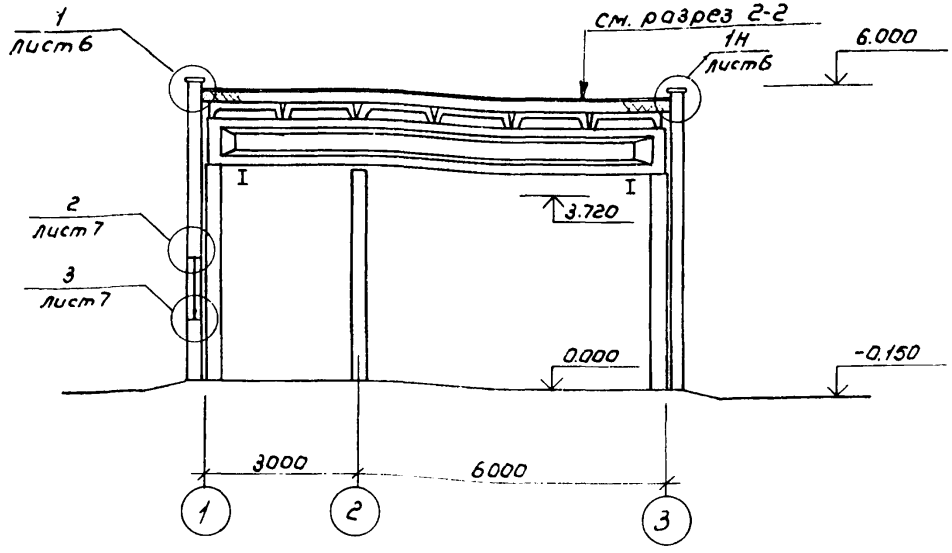

Разрез 2-2

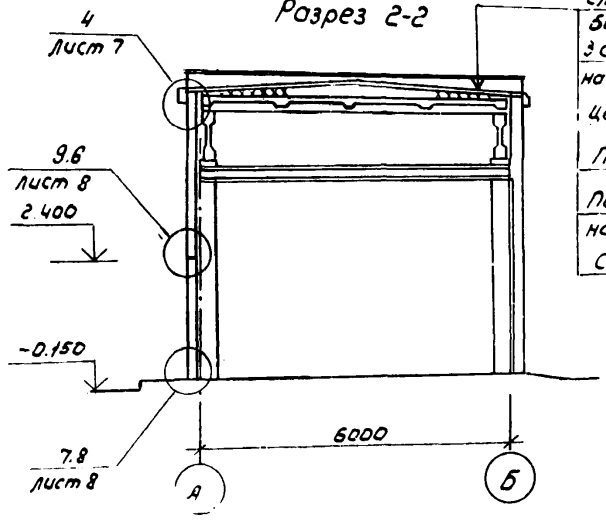

Слой гравия, втопленного в битумную мастику
3 слоя рубероида марки РМ-350 на битумной мастике МК6-1-6.5
Цементная стяжка -20
Пенобетон
Пароизоляция - 1 слой толя на битумной мастике
Сборные ж.б. плиты

Таблица толщин утеплителя покрытия

Наименование	γ кг/м³	Расчетная зимняя t°C		
		-20°	-30°	-40°
Пенобетон (мм)	400	80	120	160

Все незамаркированные элементы см на листе АС-21.

20070-02 7

820-9-7.84 -АС

Привязан	ГИП	Жилин			Станция опреснения воды с электродиализными установками „ЭОУ-НИИПМ-25" производительностью до 50 м³/сут.	Стадия	Лист	Листов
	Нач.отд.	Якушев		02.84		РП	5	
	Прав.	Игнатов		02.84				
	Инж.	Коренчук		02.84	План. Разрезы 1-1 и 2-2	Союзгипроводхоз имени Е.Е. Алексеевского г. Москва		
Инв. №	Н.контр.	Цветков						

Копировал: Марулина

Формат А3

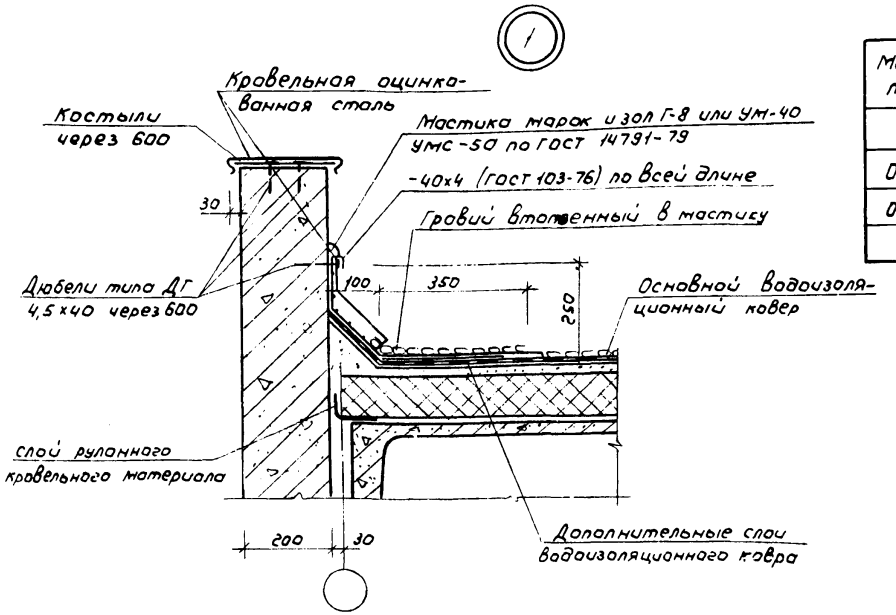

Спецификация элементов заполнения проемов

Марка поз.	Обозначение	Наименование	Кол. для t° -20	-30	-40	Всего	Масса ед.кг.	Примечание
1	ГОСТ 14624-69	Дверной блок Д52	1	1	2			
ОК1	ГОСТ 12506-81	Окно СВД12-18	1	1	1			
ОК2	ГОСТ 12506-81	Окно СВД12-12	2	2	2			

Экспликация полов

Наименование или номер помещения по проекту	Тип пола по проекту	Схема пола или номер узла по серии	Элементы пола и их толщина	Площадь пола м²
Машинный зал	1	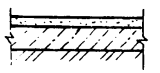	Цементно-песчаный раствор марки 200-30мм бетон марки 100-120мм уплотненный грунт	54

При выполнении работ по внутренней отделке помещения все видимые закладные и крепежные детали окрасить масляной краской за 2 раза под цвет стен. Трубопроводы, подкрановые пути, кожухи насосов и электродвигателей - эмалевой краской ярких цветов. Крановое оборудование окрасить в желтый цвет.

Ведомость отделки помещений площадь в м²

Наименование или номер помещения	Потолок: Площадь	Потолок: Вид отделки	Стены: Площадь	Стены: Вид отделки	Колонны: Площадь	Колонны: Вид отделки	Примечание
Машинный зал	54	Затирка Окраска водоэмульсионной краской	153	Затирка Окраска водоэмульсионной краской	18	Затирка Окраска водоэмульсионной краской	

Привязан

Инв. №

ГИП	Жилин		02.84
Нач.отд.	Якушев		02.84
Пров.	Игнатов		02.84
Инж.	Коренчук		02.84
Н.контр.	Цветков		02.84

20070-02 8

820-9-7.84 -АС

Станция опреснения воды с электродиализными установками «ЭДУ-НИИПМ-25» производительностью до 50 м3/сут.

Узел 1

Стадия	Лист	Листов
РП	6	

Союзгипроводхоз имени Е.Е. Алексеевского г. Москва

Копировал: Жарулина

Формат А3

4

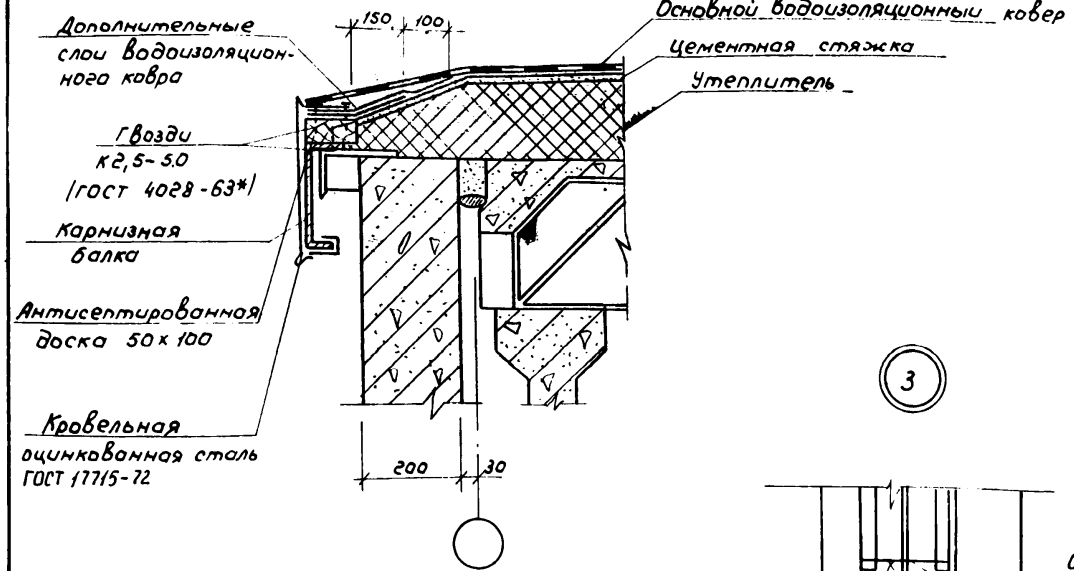

5

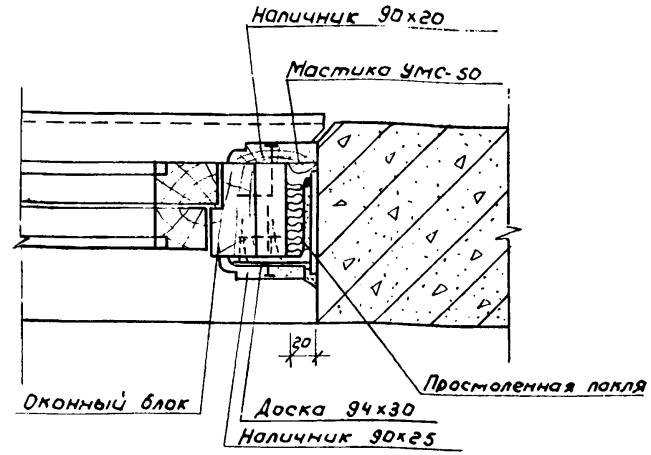

3

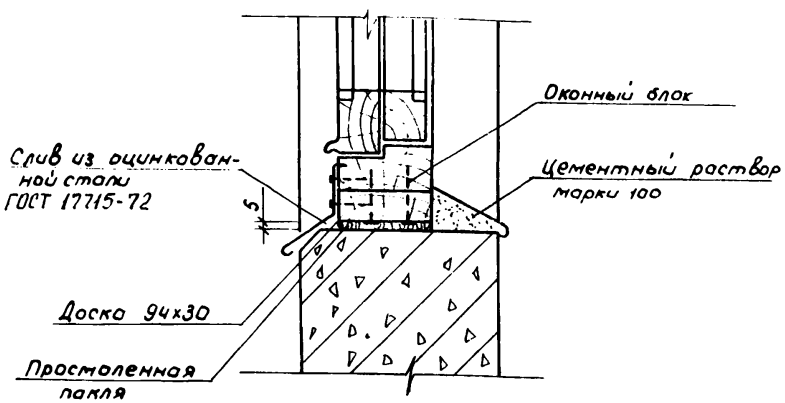

2

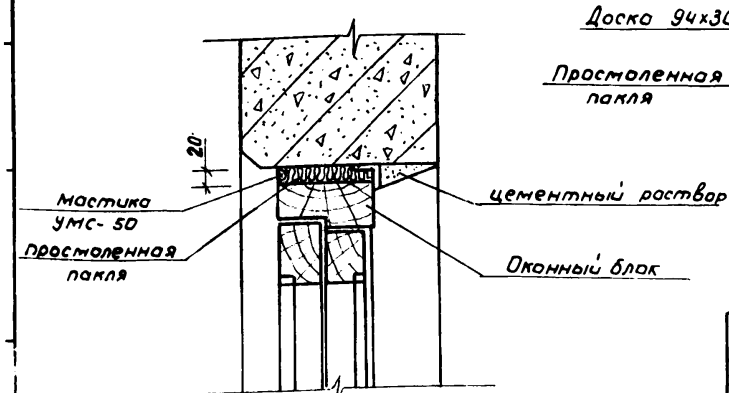

820-9-7.84 -АС

Привязан		ГИП	Жилин		02.84	Станция опреснения воды с электродиализными установками «ЭОУ-НННПМ-25» производительностью до 50 м³/сут. Узлы 2÷5
		Нач.отд.	Якушев		02.84	
		Пров.	Игнотов		02.84	
		Инж.	Коренчук		02.84	
		Н.контр.	Цветков		02.84	
Инв.№						

Стадия	Лист	Листов
РП	7	

Союзгипроводхоз имени Е.Е. Алексеевского г. Москва

Копировал: Марулина

Формат А3

для t = -40°С

9

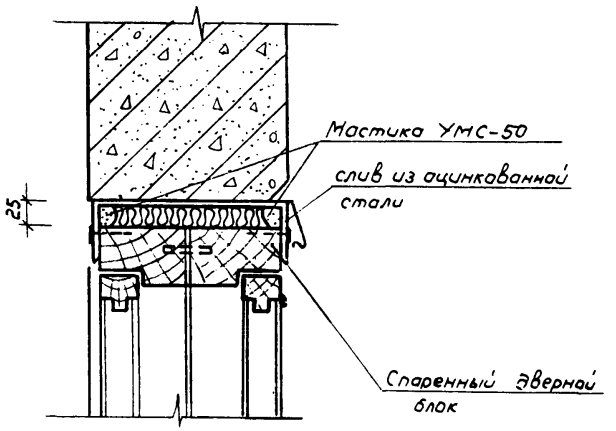

8

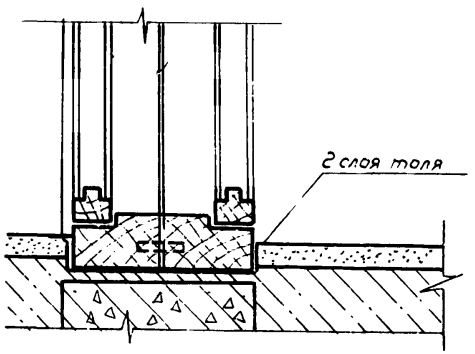

для t = -20°С, -30°С

6

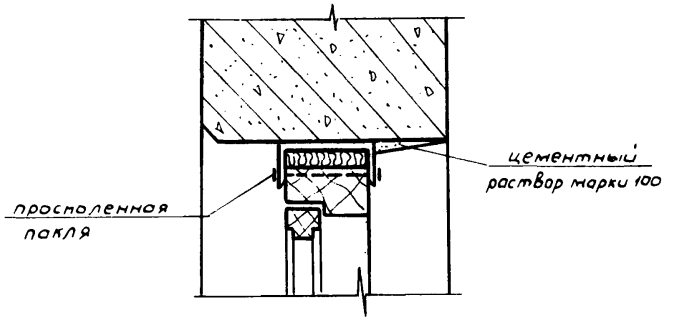

7

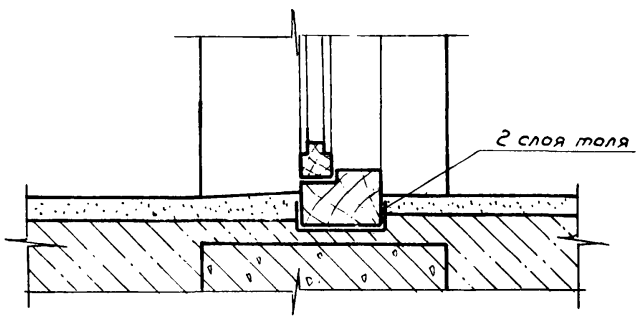

20070-02 10

Привязан			ГИП	Жилин	02.84	820-9-7.84 – АС
			Нач.отд.	Якушев	02.84	Станция опреснения воды с электродиализными установками "ЭДУ-НННПМ-25" производительностью до 50 м3/сут.
			Пров.	Игнатов	02.84	Стадия: РП; Лист: 8; Листов:
			Инж.	Каренчук	02.84	Узлы 6÷9
			Н.контр.	Цветков	02.84	Союзгипроводхоз имени Е.Е. Алексеевского г. Москва
Инв. №						

Копировал: Жарулина

Формат А3

Схема расположения элементов фундаментов

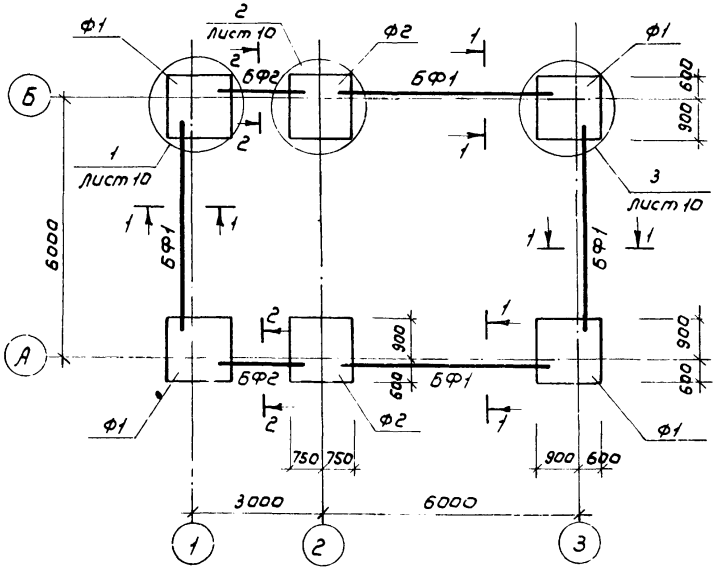

1-1

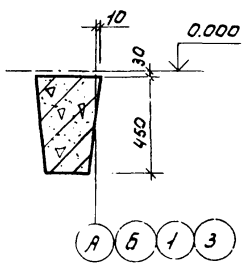

2-2

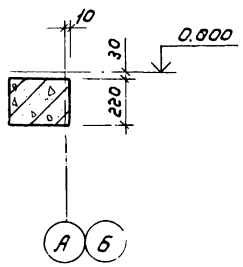

Спецификация к схеме расположения элементов фундаментов

Марка поз.	Обозначение	Наименование	Кол.	Масса ед., кг.	Примечание
		Фундаменты			
Ф1	АС-11	Ф1	4		
Ф2	АС-12	Ф2	2		
		Балки фундаментные			
БФ1	1.415-1 Вып.1	ФБ6-3	4	1200	
БФ2	1.138-10 Вып.1	1ПР28-18.25.22у	2	250	

1. За относительную отметку 0.000 принята отметка чистого пола, что соответствует абсолютной отметке [ ]

2. Укладку монолитного бетона фундаментов вести после тщательного уплотнения поверхности основания и устройства бетонной подготовки из бетона марки 50, h=100 мм.

3. Монтаж фундаментных балок вести на цементном растворе марки 50.

4. Горизонтальную гидроизоляцию выполнить на отм. -0.030 из слоя цементного раствора состава 1:2 толщиной 30 мм.

5. Расход монолитного бетона марки 150 на узлы 1÷3 (см. лист АС-10) - 0,5 м³.

2.0970-02 11

				820-9-7 84 - АС				
Привязан	ГИП	Жилин		02.84	Станция опреснения воды с электродиализными установками ЭДУ-НИИПМ-25" производительностью до 50 м³/сут.	Стадия	Лист	Листов
	Нач.отд.	Якушев		02.84		РП	9	
	Пров.	Игнатов		02.84				
	Инж.	Коренчук		02.84	Схема расположения элементов фундаментов	Союзгипроводхоз имени Е.Е. Алексеевского г. Москва		
Инв.№	Н.контр.	Цветков		02.84				

Копировал: Нарулина Формат А3

Типовой проект 820-9-7.84 Альбом II

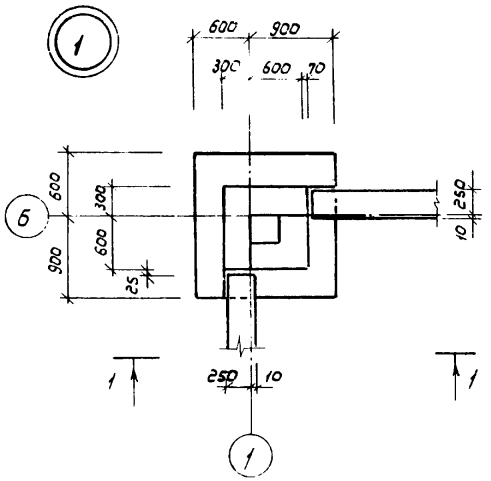

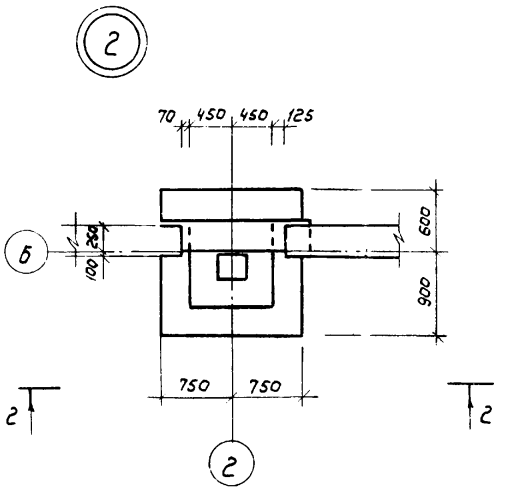

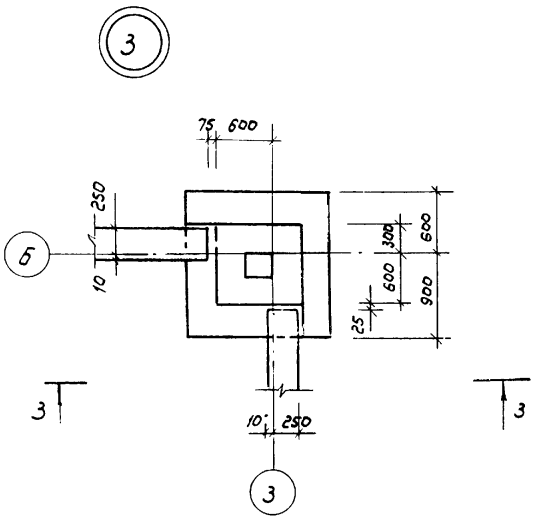

Вид 1-1

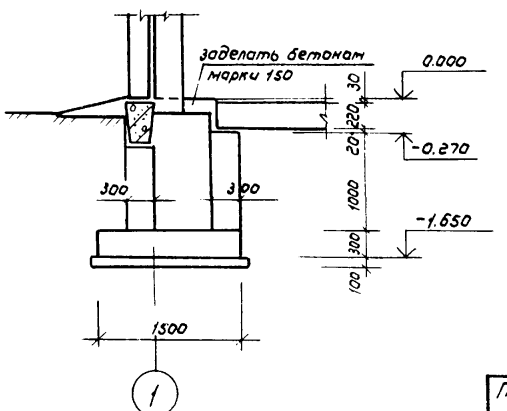

Вид 2-2

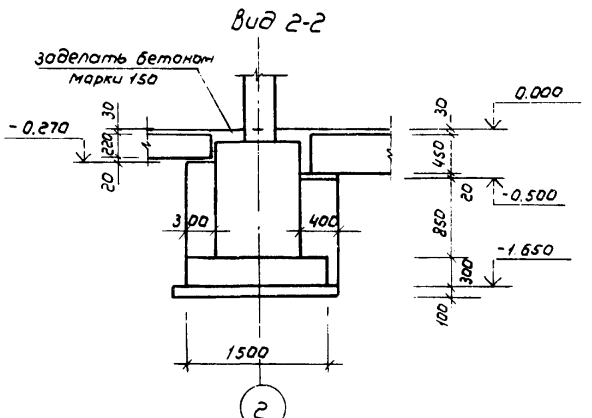

Вид 3-3

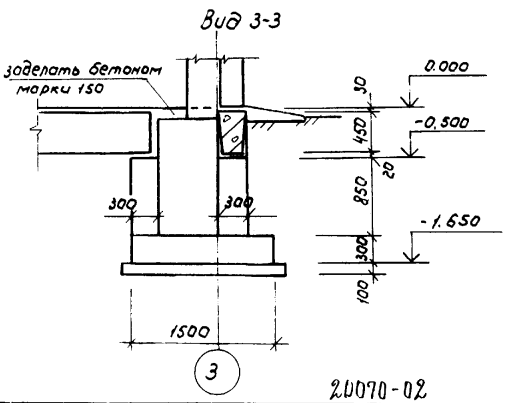

2.0070-02 12

820-9-7.84 -АС

Привязан			ГИП	Жилин		02.87	Станция опреснения воды с электродиализными установками "ЭОУ-НИИПМ-25" производительностью до 50 м3/сут.	Стадия	Лист	Листов
			Нач.отд.	Якушев		02.87		РП	10	
			Пров.	Игнатов		02.87				
			Исполн.	Коренчук		02.87	Фундаменты узлы 1, 2, 3	Союзгипроводхоз имени Е.Е. Алексеевского г. Москва		
			Н.контр.	Цветков		02.87				
Инв. №										

Копировал: Марулина

Формат А3

Формат	Зона	Поз.	Обозначение	Наименование	Кол. на исп.		Примечание
				Сборочные единицы			
				Сетки арматурные			
		1	1.410-2 Вып.1	С10АII-14х15	2		
		2	1.412-1/77 Вып.3 л.5	СА-8 АI	5		
		3	1.412-1/77 Вып.3 л.19	СН12АII-6х15	4		
		4	1.412-1/77 Вып.3 л.4	СА1-6АI	2		
				Материалы			
				Бетон марки 150	1,6		м³

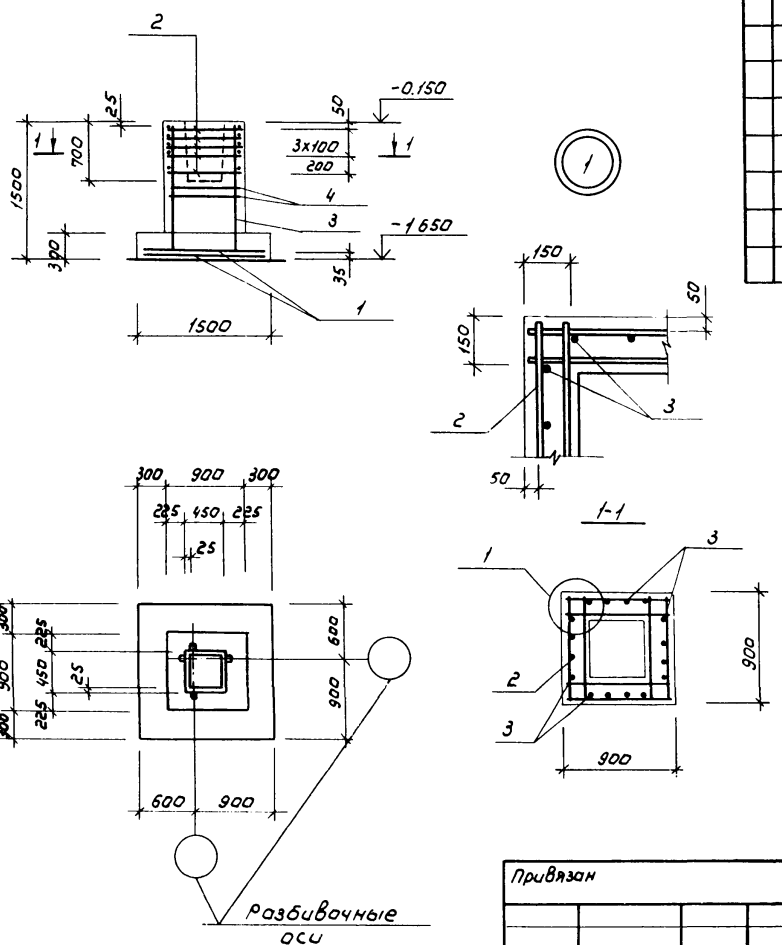

Ведомость расхода стали на элемент, кг

Марка элемента	Изделия арматурные										Всего
	Арматура класса										
	AI					AII					
	ГОСТ 5781-82					ГОСТ 5781-82					
	ф6	ф8			Итого	ф10	ф12			Итого	
ф1	10,0	16,7			26,7	14,4	20,8			35,2	61,9

Схему раскладки сеток подошвы фундамента смотри на листе АС-12

2.0070-02 13

820-9-7.84 -АС

Привязан	ГИП	Жилин		02.84	Станция опреснения воды с электродиализными установками „ЭОУ-ННИПМ-25" производительностью до 50м³/сут.	Стадия	Лист	Листов
	Нач. отд.	Якушев		02.84		РП	11	
	Пров.	Игнатов		02.84				
	Исполн.	Коренчук		02.84	Фундамент Ф1	Союзгипроводхоз имени Е.Е. Алексеевского г. Москва		
Инв.№	Н.контр.	Цветков		02.84				

Копировал: Марулина Формат А3

Типовой проект 820-9-7.84 Альбом II

Схема раскладки сеток подошвы

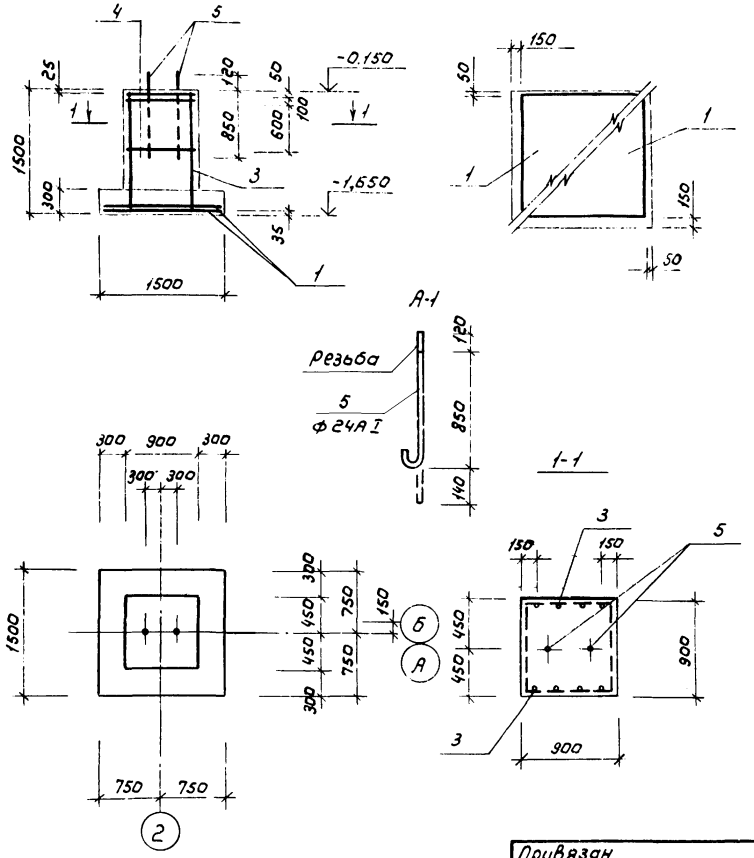

Формат	Зона	Поз.	Обозначение	Наименование	Кол.	Примечание
				Сборочные единицы		
				сетки арматурные		
		1	1.410-2 Вып.1	С 10 А II - 14х15	2	
		2	1.412-1/77 Вып.3 л.5	СА - 8 I	5	
		3	1.412-1/77 Вып.3 л.19	С Н 12 А II - 6х15	4	
		4	1.412-1/77 Вып.3 л.4	С А1 - 6 А I	2	
		5		Анкерный болт А-I	2	
				Материалы		
				Бетон марки 150	1,65	м³

Ведомость расхода стали на элемент, кг.

Марка элемента	Изделия арматурные										Всего
	Арматура класса										
	A I					A II					
	ГОСТ 5781-82					ГОСТ 5781-82					
	ф6	ф8	ф24		Итого	ф10	ф12			Итого	
Ф2	13,4	1,6	7,9		22,9	14,4	10,4			24,8	47,7

2.0070-02 14

				820-9-7.84	-АС
Привязан	ГИП	Жилин		02.84	Станция опреснения воды с электродиализными установками "ЭОУ-ННППМ-25" производительностью до 50 м3/сут.
	Нач.отд.	Якушев		02.84	
	Пров.	Игнатов		02.84	
	Инж.	Коренчук		02.84	Фундамент Ф2
	Н.контр.	Цветков		02.84	
Инв. №					

Стадия	Лист	Листов
РП	12	

Союзгипроводхоз имени Е.С. Алексеевского г. Москва

Копировал: Марулина

Формат А3

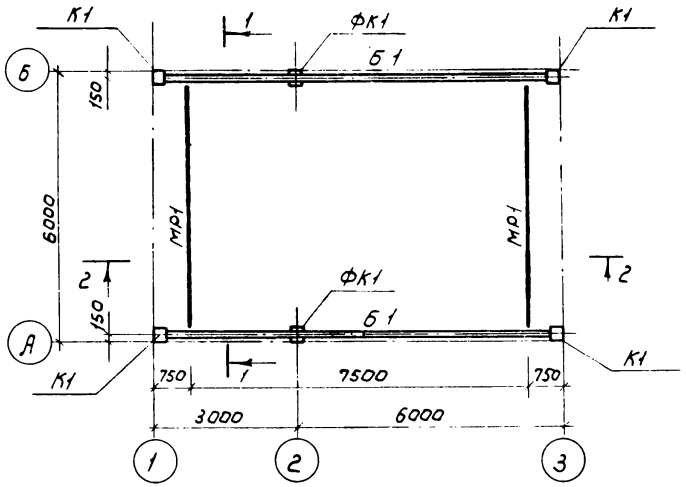

Разрез 1-1

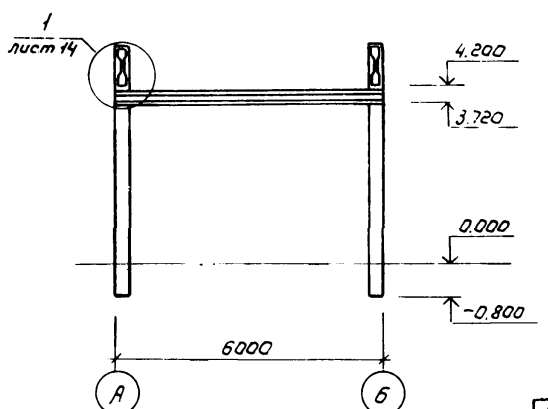

Разрез 2-2

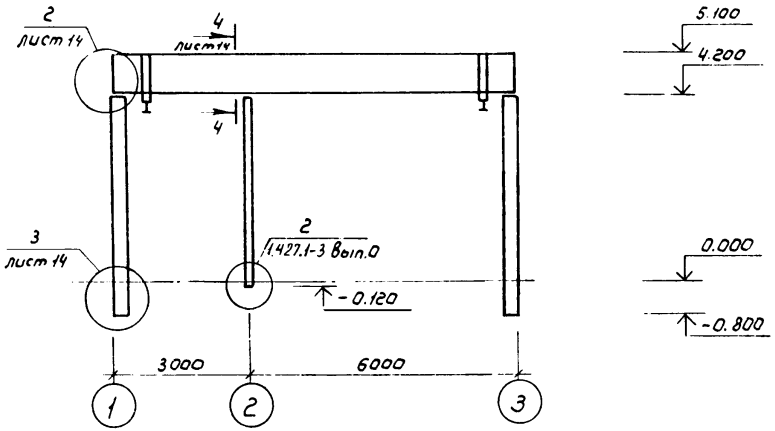

Спецификация к схеме расположения

Марка поз.	Обозначение	Наименование	Кол	Масса ед., кг.	Примечание
К1	КЖИ.01.00.000	Колонна К42-4А	4	1100	
ФК1	КЖИ.08.00.000	Колонна 1 Кф40-1-П1	2	900	
Б1	КЖИ.00.10.000	Балка покрытия 1БСД9-4Бт	2	2750	
МР1	АС И.01.00.000	Элемент подкранового пути МР1	2	330	
МПП1	АС И 00.00.000	Элемент подкранового пути МПП	4	15,9	

20070-02 15

820-9-7.84 -АС

Привязан	ГИП	Жилин		02.84	Станция опреснения воды с электродиализными установками „ЭОУ-ННИПМ-25" производительностью до 50 м³/сут.	Стадия	Лист	Листов
	Нач.отд.	Якушев		02.84		РП	13	
	Пров.	Игнатов		02.84				
	Испол.	Коренчук		02.84	Схема расположения колонн, балок, подкрановых путей. Спецификация	Союзгипроводхоз имени Е.Е. Алексеевского г. Москва		
	Н.контр.	Цветков		02.84				
Инв №								

Копировал: Марулина Формат А3

Типовой проект 820-9-7.84 Альбом II

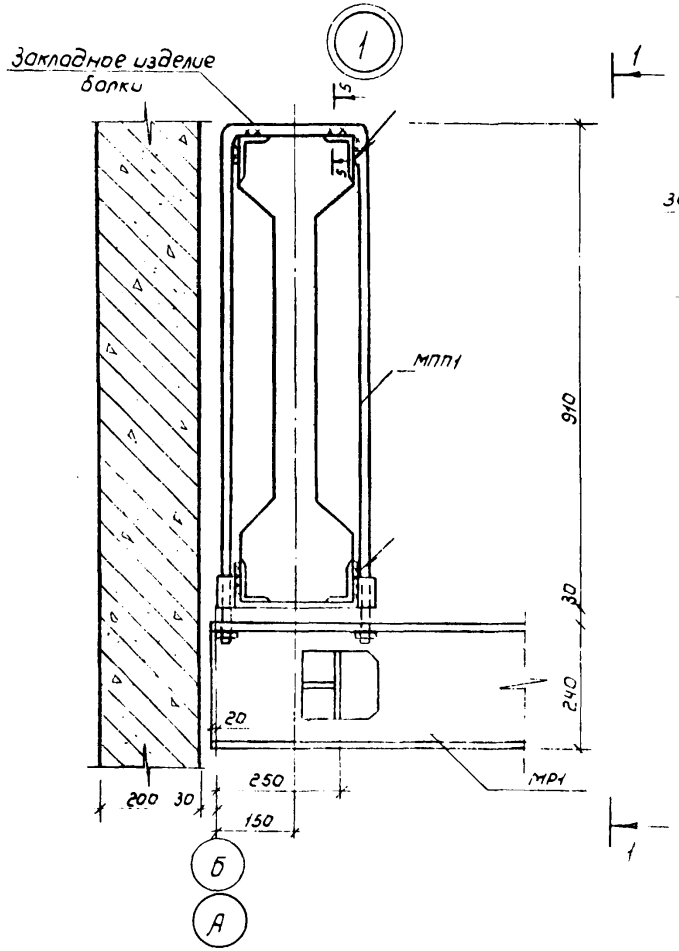

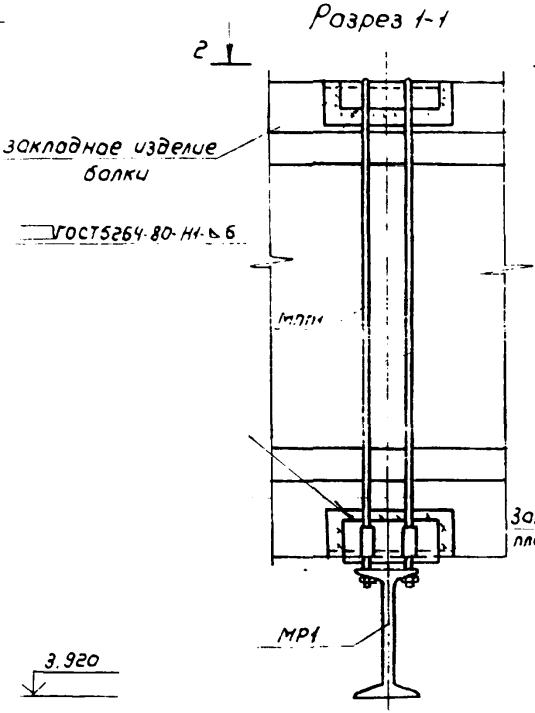

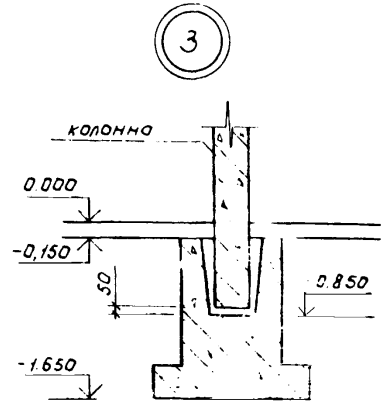

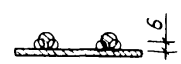

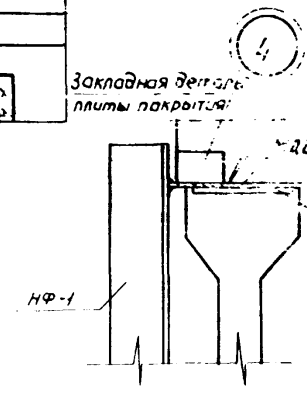

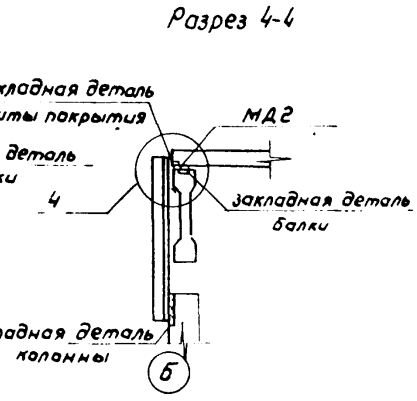

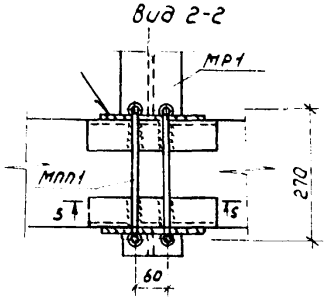

Сварку ручную дуговую производить электродом Э42 по ГОСТ 9467-75

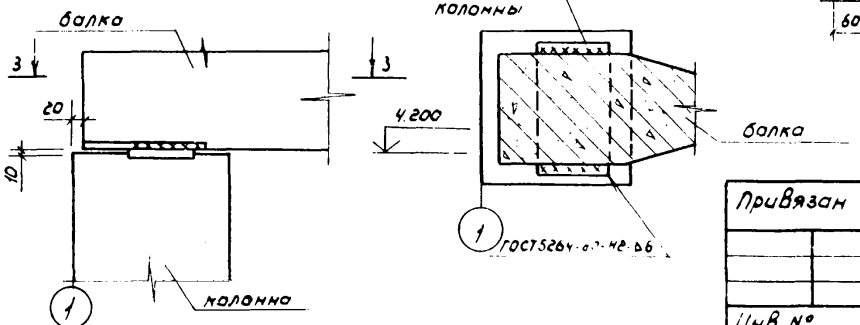

20070-02 16

Привязан				820-9-7.84 -АС			
	ГИП	Жилин		02.84	Станция опреснения воды с электродиализными установками „ЭОУ-НИИПМ-25" производительностью до 50 м3/сут.	Стадия	Лист	Листов
	Нач.отд	Якушев		02.84		РП	14	
	Пров.	Игнатов		02.84				
	Инж.	Коренчук		02.84	Схема 1. Узлы 1÷4	Союзгипроводхоз имени Е.Е. Алексеевского г. Москва		
	Н.контр	Цветков		02.84				
Инв. №								

Копировал: Марулина

Формат А3

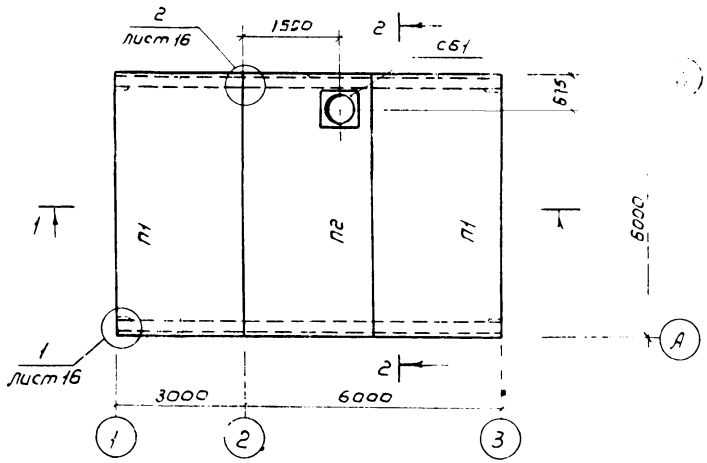

Разрез 1-1

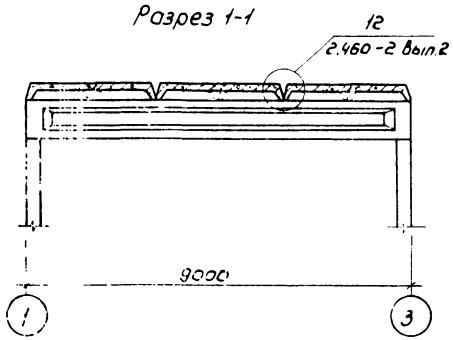

Разрез 2-2

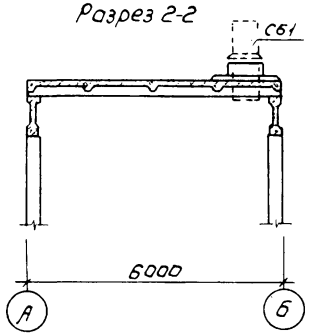

Спецификация к схеме расположения

Марка поз.	Обозначение	Наименование	Кол.	Масса ед., кг.	Примечание
		Плиты покрытия			
П1	КЖИ 09.00.000	ПГ-3АIVт-П1	2	2650	
П2	КЖИ 09.00.000	ПВ7-3АIVт-П1	1	3200	
		Стакан для установки дефлекторов			
СБ-1	1.494-24 вып.1	СБ 7А-1	1	290	

Установку стакана СБ1 на плиту с отверстием выполнить по серии 1.465-7 вып 0

20070-02 17

820-9-7.84 -АС

Привязан	ГИП	Жилин		02.84	Станция опреснения воды с электродиализными установками „ЭОУ-НИИПМ-25" производительностью до 50 м³/сут.	Стадия	Лист	Листов
	Нач.отд.	Якушев		02.84		РП	15	
	Пров.	Игнатов		02.84				
	Исполн.	Коренчук			Схема расположения плит покрытия. Спецификация	Союзгипроводхоз имени Е.Е. Алексеевского г. Москва		
	Н.контр	Цветков						
Инв. №								

Копировал: Морулина

Формат А3

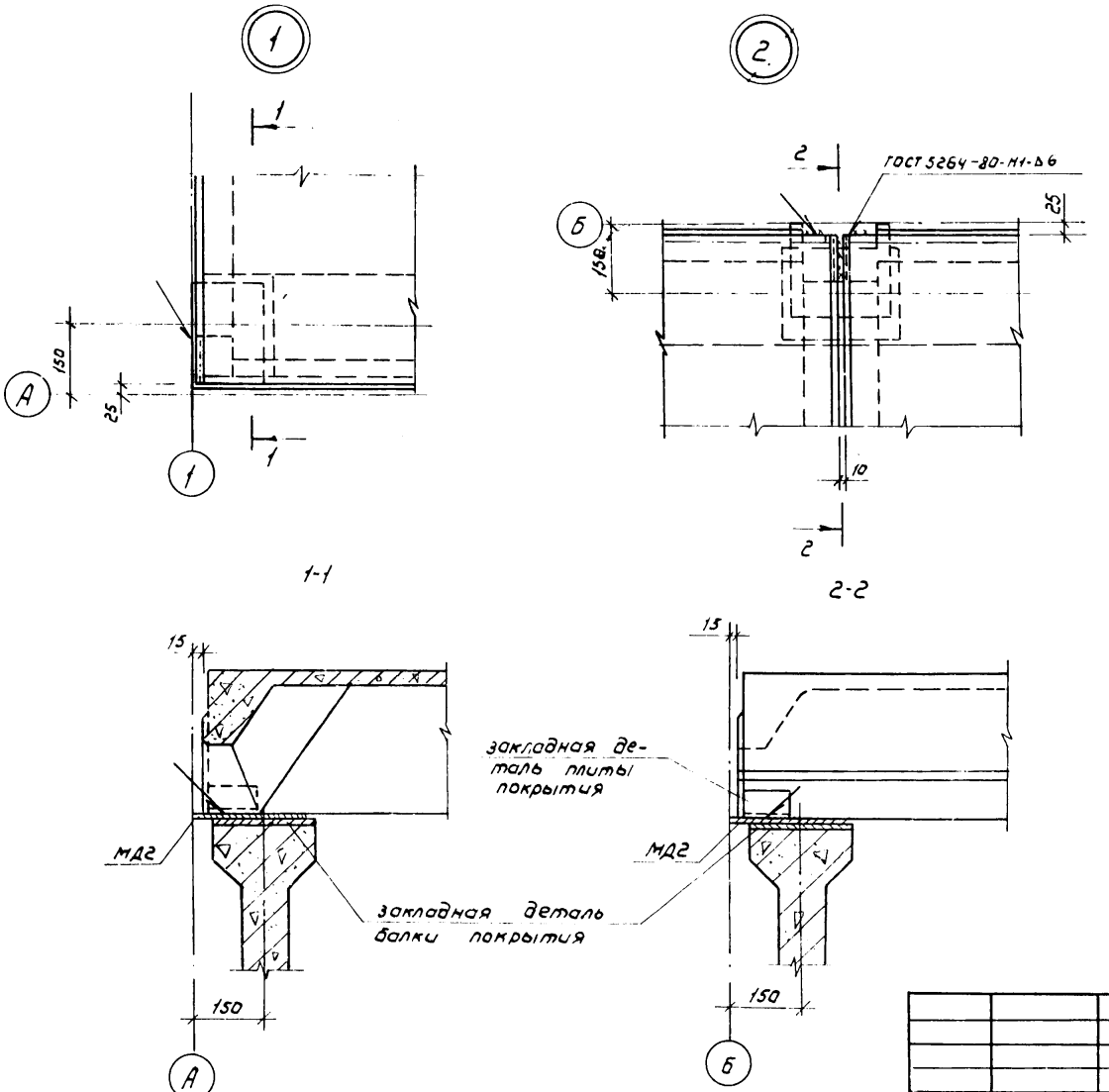

1. Металлическую деталь МД2 приварить к закладным деталям балки покрытия (поз. 2 и 3) до монтажа плит покрытия.

2. Сварку вести электродами Э42 по ГОСТ 9467-75.

2.0070-02 18

				820-9-7.84 – АС			
Привязан	ГИП	Жилин		02.84	Станция опреснения воды с электродиализными установками "ЭОУ-НИИПМ-25" производительностью 30-50 м³/сут.	Стадия	Лист	Листов
	Нач. отд.	Якушев		02.84		Р	16	
	Пров.	Игнатов		02.84				
	Инж.	Коренчук		02.84	Схема 2 Узлы 1,2	Союзгипроводхоз имени Е.Е. Алексеевского г. Москва		
Инв. №	Н. контр.	Цветков		02.84				

Копировал Марулина

Формат А3

Типовой проект 820-9-7.84 Альбом II

Схема в осях 1-3

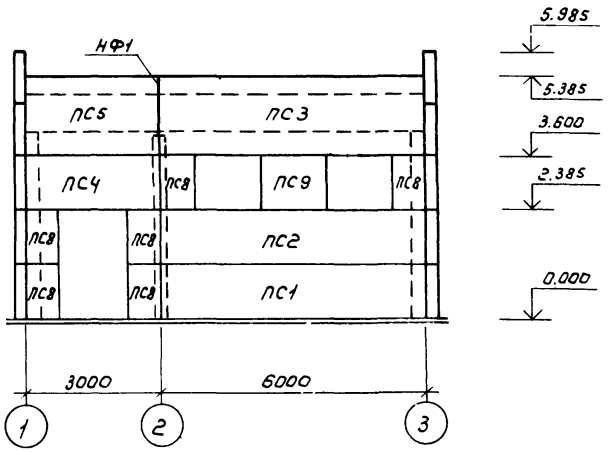

Схема в осях 3-1

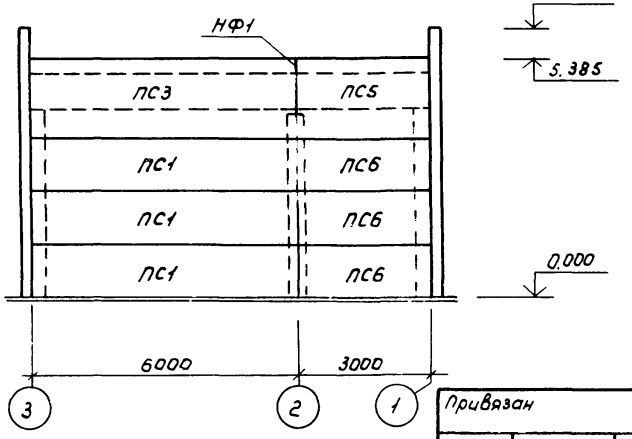

Спецификация к схемам расположения стеновых панелей

Марка, поз.	Обозначение	Наименование	Кол.	Масса ед., кг.	Примечание
		Панели стеновые			
ПС1	1.432-14/80, Вып.1	ПС 600.12.20-П-1	4	1800	
ПС2	КЖИ.07.00, 00-0	ПС 2	1	1800	
ПС3	Кжи 02.00.000	П С3	2	2700	
ПС4	Кжи 03.00.000	ПС4	1	900	
ПС5	КЖИ 03.00.000	ПС5	2	1400	
ПС6	1.432-14/80, Вып.1	ПС 295.12.20-П-1	3	900	
ПС7	Кжи 04.00.000	ПС 7	5	2000	
ПС8	1.432-14/80. Вып.1	ПС 70.12.20-П	7	200	
ПС9	Кжи 06.00.000	ПС 9	2	400	
ПС10	Кжи 05.00.000	ПС10	2	2000	
ПС11	Кжи 06.00.000	ПС11	1	900	
ПС12	Кжи.04.00.000	ПС12	2	2000	

Данный лист рассматривать с листом АС-18

2.0070-02 19

820-9-7.84 -АС

Привязан					Стадия	Лист	Листов
	ГИП	Жилин		02.84	Станция опреснения воды с электродиализными установками "ЭОУ-НИИПМ-25" производительностью до 50м3/сут.	РП	17	
	Нач.отд.	Якушев		02.84				
	Пров.	Игнатов		02.84				
	Инж.	Коренчук		02.84	Схемы расположения стеновых панелей. В осях 1-3 3-1. Спецификация	Союзгипроводхоз имени Е.Е. Алексеевского г. Москва	
	Н.контр.	Цветков		02.84			
Инв.№							

Копировал: Жарулина Формат А3

Типовой проект 820-9-7.84 Альбом II

Схема в осях Б÷А

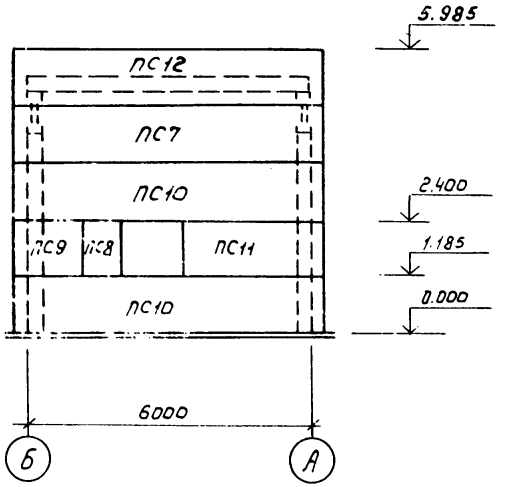

Схема в осях А÷Б

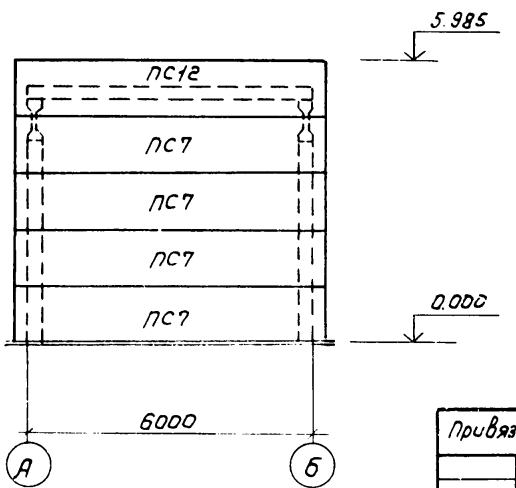

Спецификация соединительных элементов каркаса

Марка, поз.	Обозначение	Наименование	Кол.	Масса ед, кг	Примечание
Т-1	1.439-2	элемент крепления	36	0,5	
Т-8	1.439-2	элемент крепления	8	0,5	
Т-11	1.439-2	элемент крепления	16	2,6	
Т-21	1.439-2	элемент крепления	14	0,4	
Т-24	1.439-2	элемент крепления	3	1,0	
Т-27	1.439-2	элемент крепления	12	0,4	
Б-1	1.439-2	балка	2	80,5	
МБ-1	КЖИ.000	металлическая балка	2	40,3	
МД-2	КЖИ.001	металлическая деталь	14	2,6	
НФ-1	1.439-2	насадка тарцового фаверка	2	29,8	

20070-02 20

820-9-7.84 – АС

Привязан	ГИП	Жилин		02.87
	Нач. отд.	Якушев		02.87
	Пров.	Игнатов		02.87
	Инж.	Коренчук		02.87
	Н. контр	Цветков		02.87
Инв. №				

Станция опреснения воды с электродиализными установками „ЭОУ-НИИПМ-25" производительностью до 50 м3/сут.

Схемы расположения стеновых панелей в осях 1-9, А-В. Спецификация соединительных элементов каркаса.

Стадия	Лист	Листов
РП	18	

Союзгипроводхоз имени Е.Е. Алексеевского г. Москва

Копировал: Марулина

Формат А3

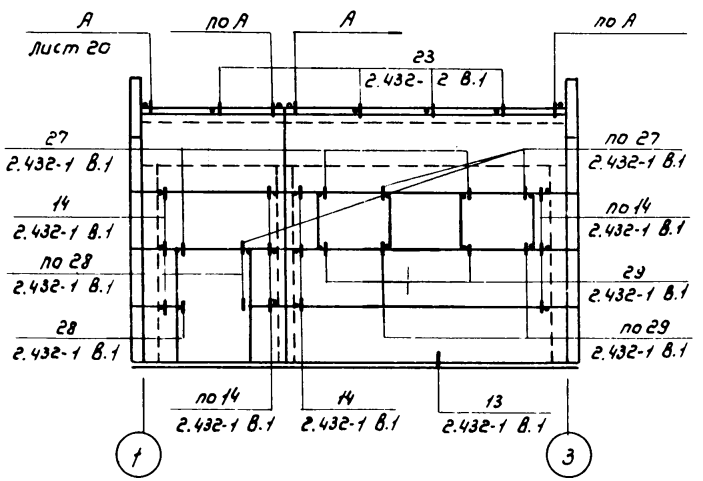

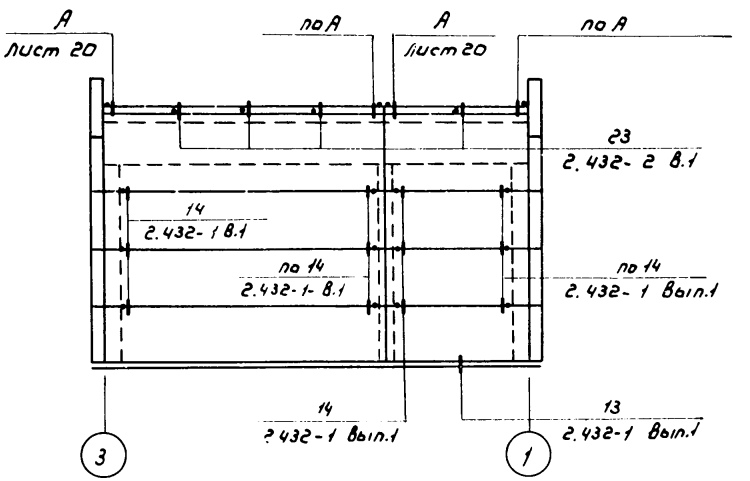

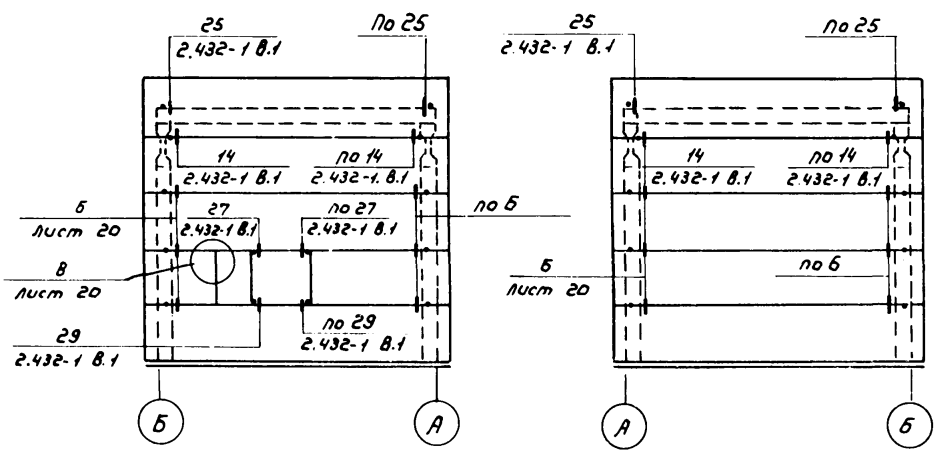

Спецификацию на соединительные элементы смотри на листе АС-18

2.0070-02 21

					820-9-7.84 -АС		
Привязан							
	ГИП	Жилин		02.87	Станция опреснения воды с электродиализными установками «ЭОУ-НИИПМ-25» производительностью до 5 м3/сут.	Стадия: РП	Лист: 19	Листов:
	Нач.отд.	Якушев		02.87				
	Пров.	Игнатов		02.87				
	Инж.	Коренчук		02.87	Маркировочная схема узлов крепления стеновых панелей.	Союзгипроводхоз имени Е.Е. Алексеевского г. Москва		
	Н.контр.	Цветков		02.87				
Инв. №								

Копировал: Марулина. Формат А3

Типовой проект 820-9-7.84 альбом II

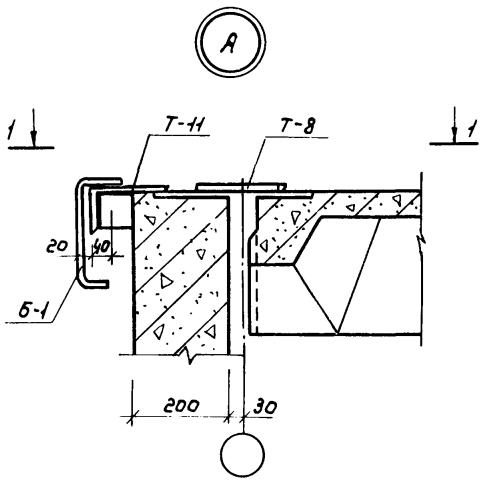

Вид 1-1

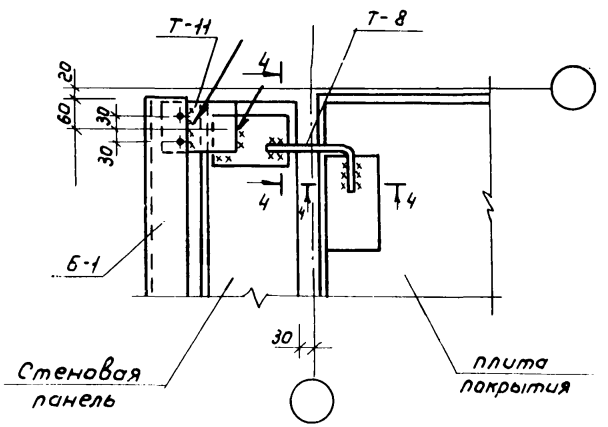

4-4

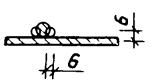

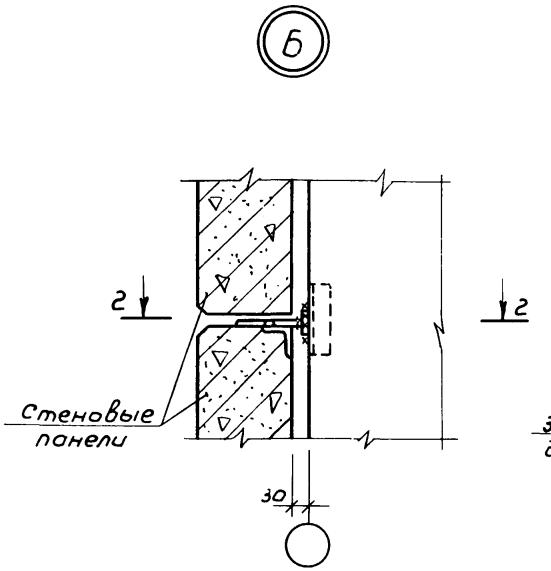

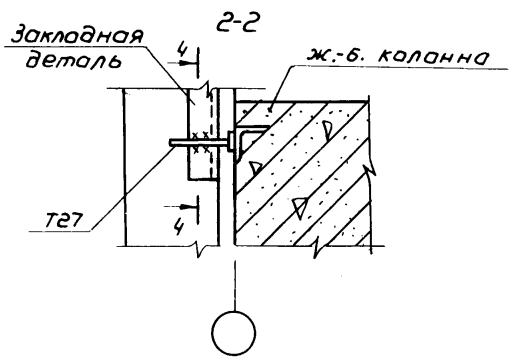

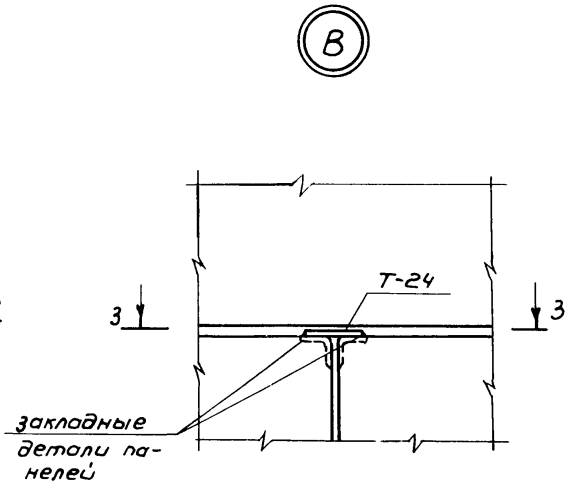

3-3

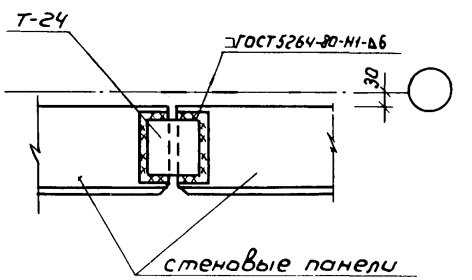

20070-02 22

					820-9-7.84 -АС			
Привязан		ГИП	Жилин		02.84	Станция опреснения воды с электродиализными установками „ЭДУ-НИИПМ-25" производительностью до 50 м³/сут.	Стадия	Лист	Листов
		Нач.отд.	Якушев		02.84		РП	20	
		Пров.	Игнатов		02.84				
		Инж.	Каренчук		02.84	Узлы крепления стеновых панелей.	Союзгипроводхоз имени Е.Е. Алексеевского г. Москва		
		Н.контр.	Цветков		12.84				
Инв. №									

Копировал: Нарулина

Формат А3

Схема расположения фундаментов под оборудование

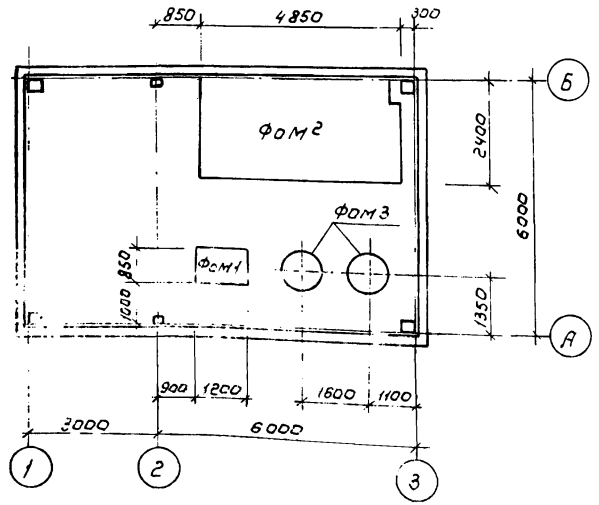

Спецификация фундаментов под оборудование

Марка, поз	Обозначение	Наименование	Кол.	Масса ед., кг	Примечание
ФОМ1	АС-21	Фундамент под оборудование	1		0,61м³
ФОМ2	АС-22	Фундамент под оборудование	1		6,90м³
ФОМ-3	АС-22	Фундамент под оборудование	2		0,25м³

1. Фундаменты под оборудование ФОМ2 и ФОМ-3 см. лист 22.

2. В спецификации в графе „примечание" указан расход бетона на один фундамент. Марка бетона 200

ФОМ 1

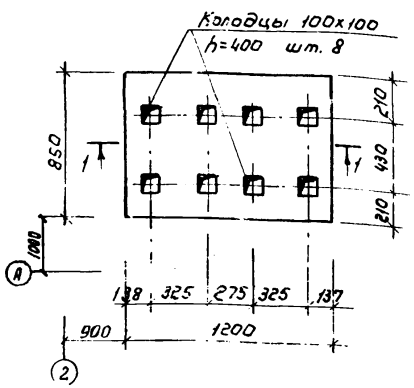

Разрез 1-1

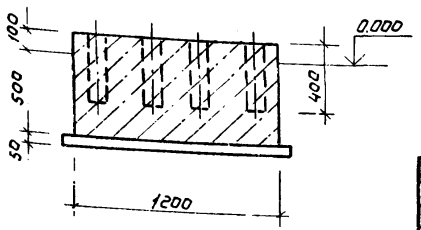

2.0070-02 23

821-9-7.84 -АС

Привязан							
ГИП	Жилин		02.87	Станция опреснения воды с электродиализными установками „ЭОУ-ННИПМ-25" производительностью до 50 м³/сут.	Стадия	Лист	Листов
Нач. отд	Якушев		02.87		РП	21	
Пров.	Игнатов		02.87				
Исп. ол.	Каренчук		02.87	Схема расположения фундаментов под оборудование Фундамент ФОМ1	Союзгипроводхоз имени Е.Е. Алексеевского г. Москва		
Н. контр	Цветков		02.87				

Копировал: Жарулина

Формат А3

Фом 2

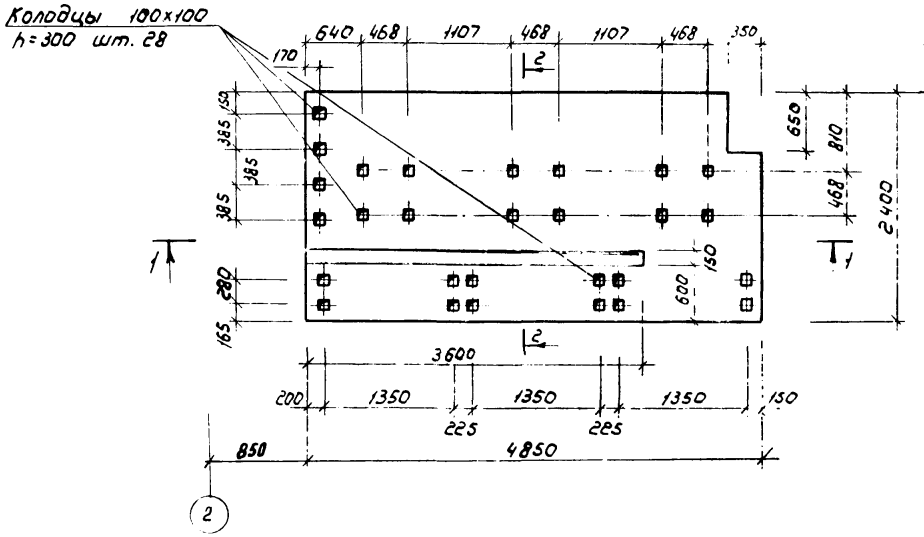

Фом 3

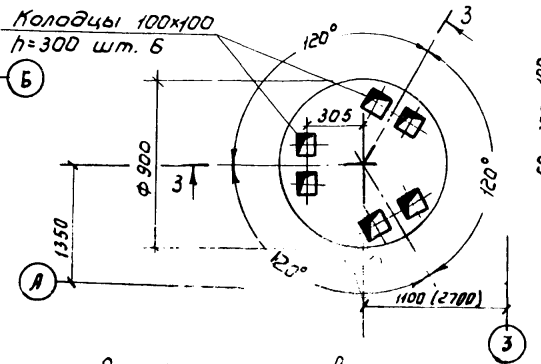

Разрез 3-3

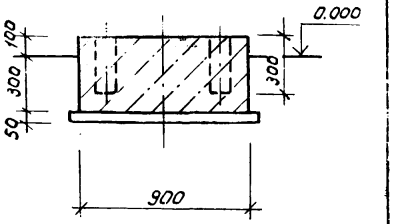

Расход материалов на фундаменты см. лист 21

Разрез 1-1

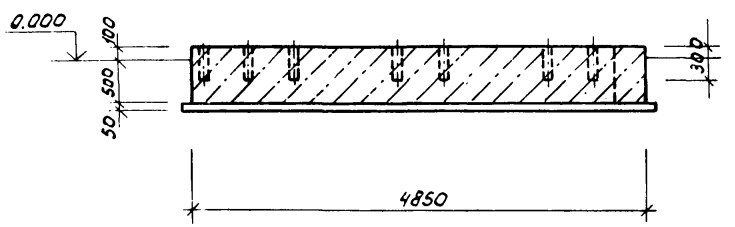

Разрез 2-2

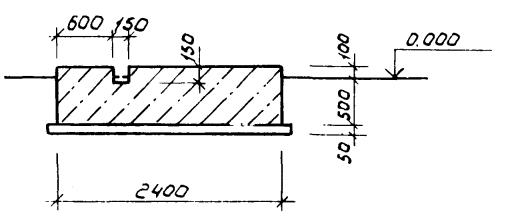

20070-02 24

820-9-7.84 -АС

Привязан	ГИП	Жилин		02.84	Станция опреснения воды с электродиализными установками „ЭОУ-КИИПМ-25"-производительностью до 50 м³/сут.	Стадия	Лист	Листов
	Нач.отд.	Якушев		02.84		РП	22	
	Пров.	Иенатов		02.84				
	Исполн.	Коренчук		02.84	Фундаменты под оборудование Фом 2 и Фом 3	Союзгипроводхоз имени Е.Е. Алексеевского г. Москва		
Инв. №	Н.контр.	Цветков		02.84				

Копировал: Жарулина

Формат А3

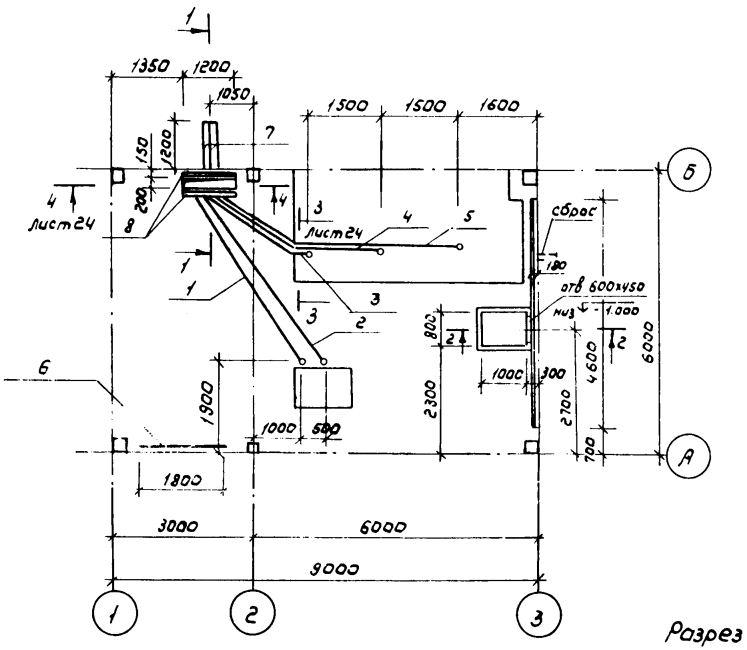

Разрез 1-1

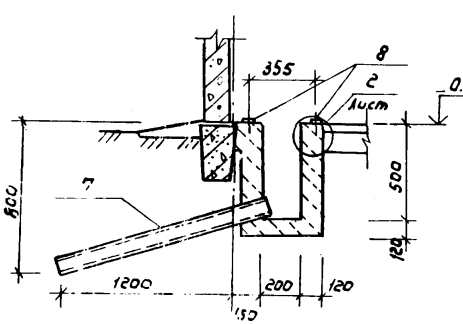

Разрез 2-2

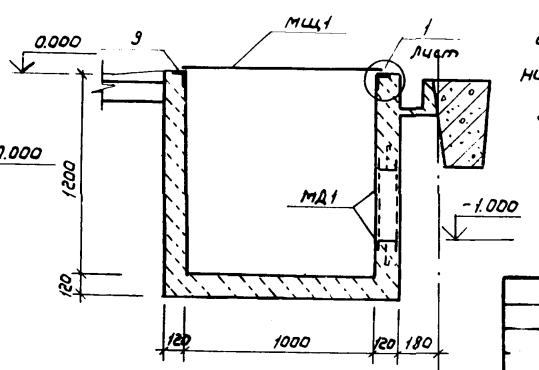

Спецификация к схеме

Марка, поз	Обозначение	Наименование	Кол.	Масса ед., кг.	Примечание
		Трубы 20х2,8 ГОСТ 3262-75			
1*		ℓ=4600	1	7,6	
2*		ℓ=4800	1	8,0	
		Трубы 40х3,5 ГОСТ 3262-75			
3*		ℓ=3350	1	12,8	
4*		ℓ=4850	1	18,6	
5*		ℓ=6350	1	24,4	
6		Труба 50х3,5 ГОСТ 3262-75 ℓ=1800	1	8,8	
7	ГОСТ 1839-80	Асб.-цем. труба ф100 L=1500	2	9,0	
8		швеллер $\frac{6,5\ \text{ГОСТ}\ 8240\text{-}72}{\text{ВСт3Сп-2-1 ГОСТ}\ 535\text{-}79}$ ℓ=1200	2	7,5	
9		уголок $\frac{6,5\times50\times50\ \text{ГОСТ}\ 8509\text{-}72}{\text{ВСт3Сп-2-1 ГОСТ}\ 535\text{-}79}$ ℓ=1100	2	4,1	
10*	ГОСТ 5781-82	ФВАI, ℓ=230	2	0,1	
11*	ГОСТ 5781-82	ФВАI, ℓ=300	2	0,12	
МД1	АС И 03.00.000	Металлическая деталь	1	27,5	
МЩ1	АС И 02.00.000	Щит металлический	1	23,1	

1. Трубы (поз. 1÷6) проложить по черному полу.
2. Верхняя плоскость швеллеров (поз. 8) должна находиться не ниже уровня чистого пола.
3. Поз. 1-5, 10, 11 см. Ведомость деталей на листе 24

20070-02 25

820-9-7.84 -АС

ГИП	Жилин		02.84
Нач. отд	Якушев		02.84
Пров.	Игнатов		02.84
Инж.	Коренчук		02.84
Н. контр.	Цветков		02.84

Станция опреснения воды с электродиализными установками „ЭОУ-НИИПМ-2,5" производительностью до 50 м3/сут.

Схема расположения элементов для монтажа ЭИА и ОВ

Стадия	Лист	Листов
РП	23	

Союзгипроводхоз имени Е.Е. Алексеевского г. Москва

Привязан

Инв. №

Копировал: Марулина

Формат А3

Типовой проект 820-9-7.84 Альбом II

Разрез 4-4 ст 23

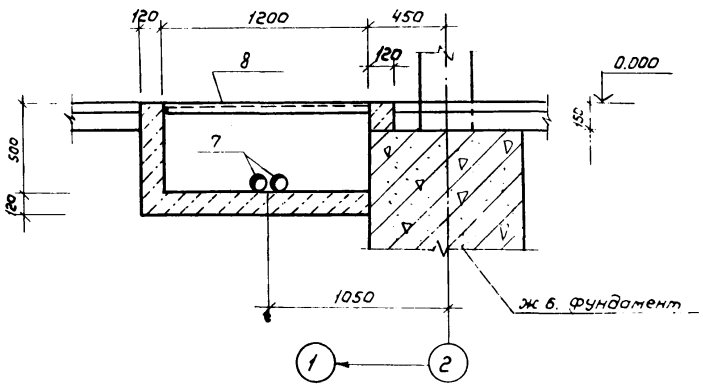

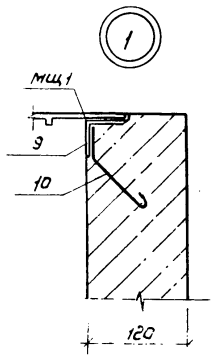

Ведомость элементов

Поз.	Эскиз
1	R200, 100, 4100
2	R 200, 320, 4300
3	2500, 550, R 400, 300
4	2500, 2050, R 400, 300
5	2500, 3550, R 400, 300
10	80, 45°, 45°
11	150, 50

Разрез 3-3 лист 23

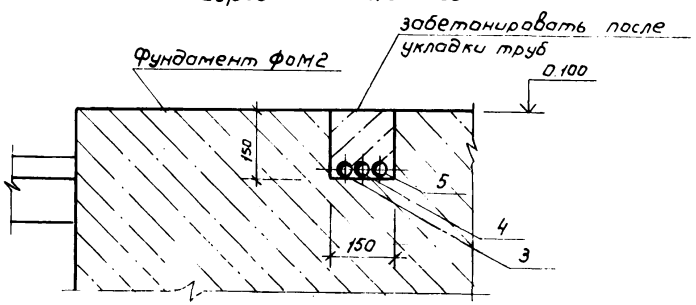

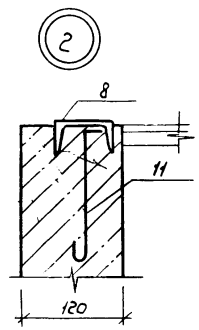

20070-02 2.6

820-9-7.84 -АС

Привязан				ГИП	Жулин		12.84
				Нач.отд.	Якушев		12.84
				Пров.	Игнатов		12.84
				Инж.	Коренчук		12.84
				Н.контр.	Цветков		12.84
Инв №							

Станция опреснения воды с электродиализными установками „Эду-ННИПМ-25" производительностью до 50 м3/сут.

Разрезы 3-3 и 4-4

Стадия	Лист	Листов
РП	24	

Союзгипроводхоз имени Е.Е. Алексеевского г. Москва

Копировал: Марулина

Формат А3

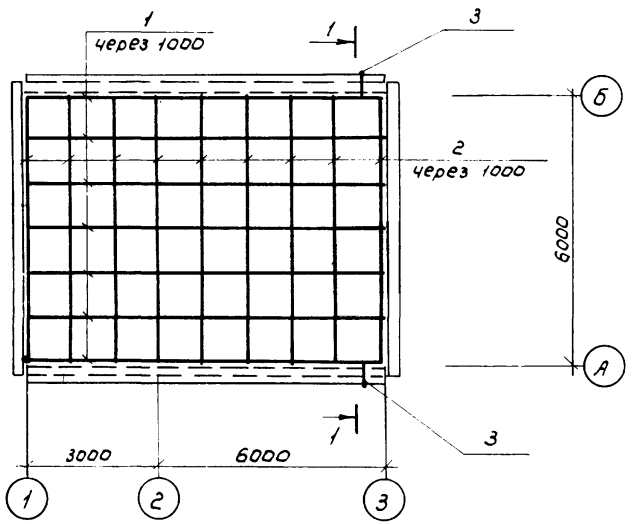

Разрез 1

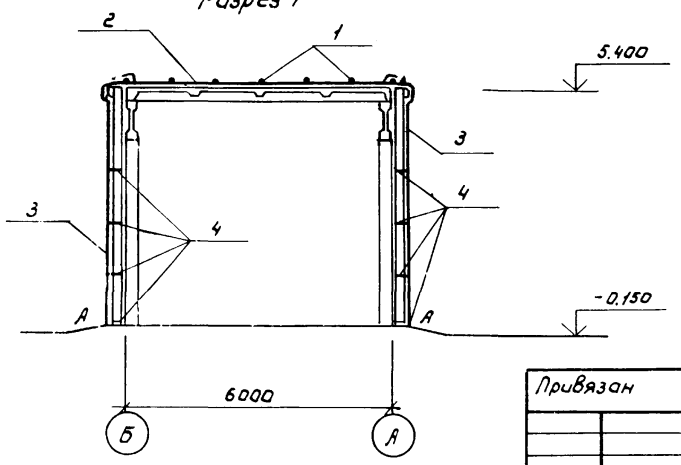

Спецификация элементов сетки молниезащиты

Формат	Зона	Поз.	Обозначение	Наименование	Кол.	Примечание
				Детали		
Б4		1		ф6 AI ГОСТ 5781-82; ℓ=9000	7	2,0 кг
Б4		2		ф6 AI ГОСТ 5781-82; ℓ=6000	10	1,33 кг
Б4		3		ф8 AI ГОСТ 5781-82, ℓ=7000	2	2,8 кг
Б4		4		ф8 AI ГОСТ 5781-82; ℓ=200	8	0,08 кг

1. Металлическая сетка молниезащиты - сварная, укладываемая по цементной стяжке под рулонным ковром.
2. Спуски к токопроводам (поз.3) соединяются с сеткой при помощи сварки и крепятся к стене анкерами (поз.4); заделываемыми в швы между панелями.
3. Прокладку токопроводов от точек „А" до заземляющего устройства трансформаторной подстанции выполнить по чертежам комплекта АЭМ.
4. Металлические элементы молниезащиты, находящиеся вне зоны рулонного ковра, защитить лакокрасочным покрытием в соответствии со СНиП II-28-73* п. 3.18*

20070-02 27

820-9-7.84 - АС

ГИП	Жилин		02.84	Станция опреснения воды с электродиализными установками „ЭДУ-НИИПМ-25" производительностью до 50 м³/сут.	Стадия	Лист	Листов
Нач.отд.	Якушев		02.84		РП	25	
Пров.	Игнатов		02.84				
Инж.	Коренчук		02.84	Молниезащита	Союзгипроводхоз имени Е.Е. Алексеевского г. Москва		
Н.контр.	Цветков		02.84				

Привязан

Инв. №

Копировал: Марулина

Формат А3

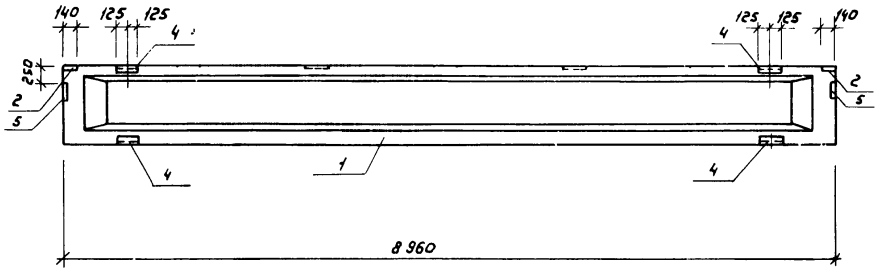

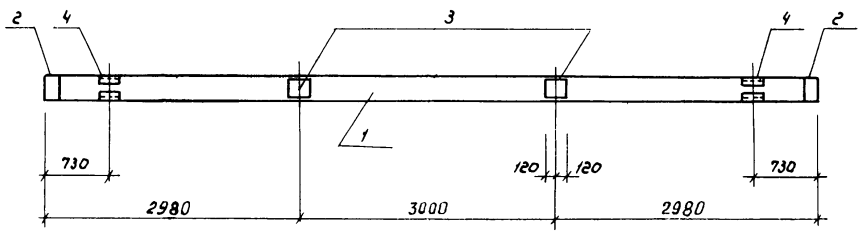

Формат	Зона	Поз.	Обозначение	Наименование	Кол.	Примечание
				Сборочные единицы		
		1	1.462.1-10/80.1-2-32	Балка покрытия	1	
				1БСД 9-4IIIТ-П1		
				Изделия закладные		
		2	1.462.1-10/80.2-100	М5	2	
		3	1.462.1-10/80.2-110	М6	2	
		4	1.462.1-10/80.2-120-02	М9	4	
		5	2.432-1 Вып.0	МД2	2	

Дополнительная ведомость расхода стали на элемент, кг

Марка элемента	Изделия закладные.										Всего
	Арматура класса					Прокат марки					
	A III			A I		В Ст.3 кп					
	ГОСТ 5781-82					ГОСТ 380-71*					
	ф10	ф8		ф6	Итого	-8×140	-8×200	9/5,6×8	∟80×50×6	Итого	
1БСД9-4IIIТ-П1	5,2	0,4		0,1	5,7	3,6	6,0	9,6	2,4	19,2	24,4

2.0070-02 28

				820-9-7.84	КЖИ 00.00.000
				Балка покрытия 1БСД 9-4IIIТ-П1	Стадия: РП; Лист: ; Листов: 1:50
ГИП	Жилин		02.84		Лист; Листов 1
Нач.отд.	Якушев		02.84		Союзгипроводхоз имени Е.Е.Алексеевского г. Москва
Пров.	Игнатов		02.84		
Инж.	Коренчук		02.84		
Н.контр.	Цветков		02.84		

Копировал: Марулина

Формат А3

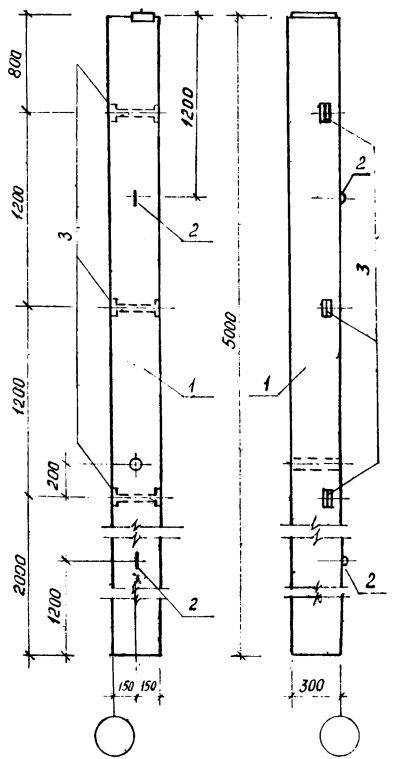

Формат	Зона	Поз.	Обозначение	Наименование	Кол.	Примечание
				Колонна К42-4А		
				Сборочные единицы		
		1	1.423-3 Вып.1	Колонна К42-4	1	
				Изделия закладные		
		2	1.423-3 Вып.2	М10-150	2	
		3	1.423-3 Вып.2	М1-13	3	

Дополнительная ведомость расхода стали - на элемент, кг.

Марка элемента	Изделия закладные										Всего
	Арматура класса				Прокат марки						
	AI			AIII	В Ст. 3 кп						
	ГОСТ 5781-82				ГОСТ 380-71*						
	ф10			ф12	L63x5						
К42-4А	0.86			0.72	4.32						5.90

20070-02 29

				820-9-7.84 КЖИ 01.00.000			
				Колонна К42-4А	Стадия	Масса	Масштаб
					РП		1:50
ГИП	Жилин		08.84		Лист	Листов 1	
Нач.отд	Якушев		08.84		Союзгипроводхоз имени Е.Е. Алексеевского г. Москва		
Пров	Игнатов		08.84				
Инж.	Коренчук		08.84				
Н.контр.	Цветков		08.84				

Копировал: Белова Формат А3

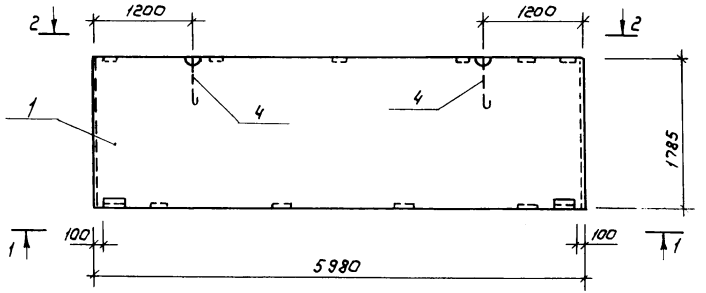

Вид 1-1

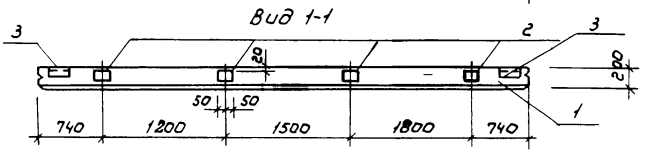

Вид 2-2

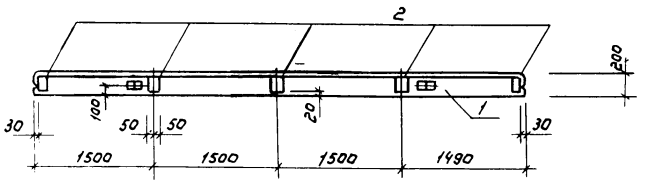

Формат	Зона	Поз.	Обозначение	Наименование	Кол.	Примечание
				Сборочные единицы		
		1	1.432-14/80 Вып.1	Панель стеновая		
				ПС 600.18.20-П-3	1	
				Изделия закладные		
		2	1.432-14/80 Вып.3	М7	9	
		3	1.432-14/80 Вып.3	М1	2	
		4	1.432-14/80 Вып.3	П4	2	

Дополнительная ведомость расхода стали на элемент, кг

Марка элемента	Изделия закладные										Всего
	Арматура класса					Прокат марки					
	А I			А II		В Ст. 3кг.					
	ГОСТ 5781-82					ГОСТ 380-71*					
	ф12	ф16		ф10		L63x6	-100x8	-60x5			
ПС3	0,4	4,4		4,0		2,8	9,0	1,2			21,8

Панель ПС3 отличается от панели ПС 600.18.20-П-3 по серии 1.432-14/80 вып.1 разбивкой и количеством закладных деталей.

20070-02 30

				820-9-7.84	КЖИ 02.00.000		
ГИП	Жилин	[signature]	02.81	Панель стеновая ПС3 /доработка/	Стадия	Масса	Масштаб
Нач. отд.	Якушев	[signature]	02.81		РП		1:50
Пров.	Игнатов	[signature]	02.81		Лист	Листов 1	
Инж.	Коренчук	[signature]	02.81		Союзгипроводхоз имени Е.Е. Алексеевского г. Москва		
Н.контр.	Цветков	[signature]	02.81				

Копировал: Жарулина

Формат А3

Панель ПС5

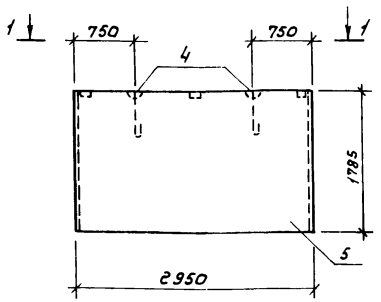

Панель ПС4

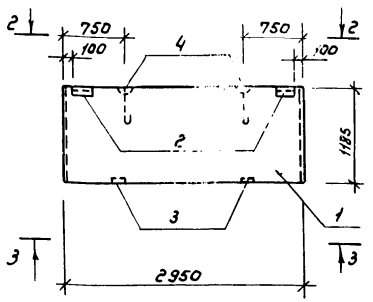

Вид 1-1

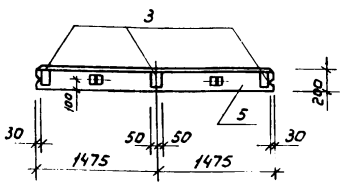

Вид 2-2

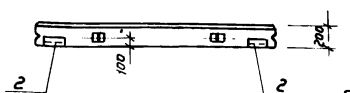

Вид 3-3

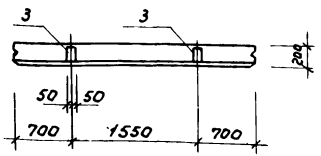

Панели ПС5 и ПС4 отличаются от панелей ПС 295.18.20-П1 и ПС 295.12.20-1 по серии 1.432-14/80 вып.1 разбивкой и количеством закладных деталей.

Формат	Зона	Поз.	Обозначение	Наименование	Кол.	Примечание
				Панель ПС5		
				Сборочные единицы		
		5	1.432 - 14/80 Вып.1	панель стеновая ПС 295.18.20-1	1	
				Изделия закладные		
		3	1.432- 14/80 Вып.3	М7	3	
		4	1.432- 14/80 Вып.3	П2	2	
				Панель ПС4		
				Сборочные единицы		
		1	1.432- 14/80 Вып.1	панель стеновая ПС 295.12.20-1	1	
				Изделия закладные		
		2	1.432-14/80 Вып.3	М1	2	
		3	1.432-14/80 Вып.3	М7	2	
		4	1.432-14/80 Вып.3	П2	2	

Дополнительная ведомость расхода стали на элемент, кг.

Марка элемента	Изделия закладные										Всего
	Арматура класса					Прокат марки					
	А I		А II			В. Ст. 3 кл					
	ГОСТ 5781-82					ГОСТ 380-71*					
	ф12		ф10			L63x6	-60x6	-100x8			
ПС5	2,4		1,2					3,0			6,6
ПС4	2,4		1,2			2,8	1,2	2,0			9,6

20070-02 31

ГИП	Жилин	[signature]	02.84
Нач.отд.	Якушев	[signature]	02.84
Пров	Игнатов	[signature]	02.84
Инж.	Коренчук	[signature]	02.84
Н.контр.	Цветков	[signature]	14.02.84

820-9-7.84 КЖИ 03.00.000

Панель стеновая ПС4 и ПС5 /доработка/

Стадия	Масса	Масштаб
РП		1:50
Лист	Листов 1	

Союзгипроводхоз имени Е.Е. Алексеевского г. Москва

Копировал: Марулина

Формат А3

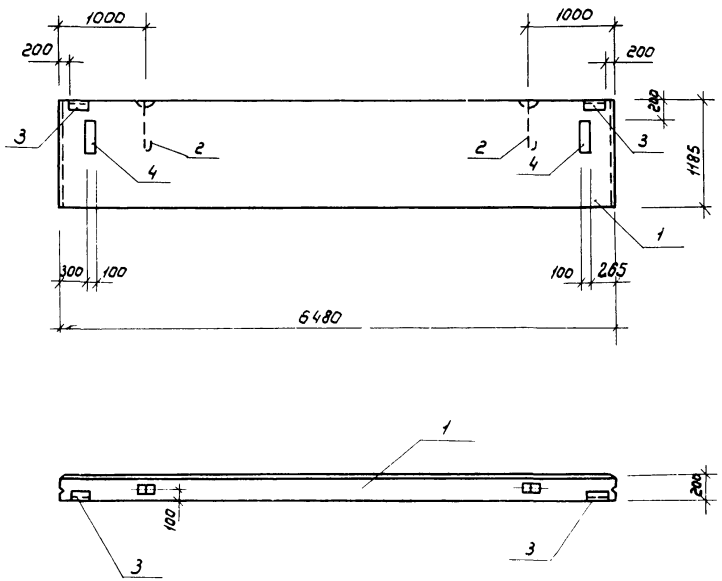

Формат	Зона	Поз.	Обозначение	Наименование	Кол.	Примечание
				Панель ПС7		
				Сборочные единицы		
		1	1.432-14/80 Вып.1	Панель стеновая ПС 650.12.20-П-11	1	
				Изделия закладные		
		2	1.432-14/80 Вып.3	П2	2	
		3	1.432-14/80 Вып.3	М1	2	
				Панель ПС12		
				Сборочные единицы		
		1	1.432-14/80 Вып.1	Панель стеновая ПС 650.12.20-П-11	1	
				Изделия закладные		
		2	1.432-14/80 Вып.3	П2	2	
		3	1.432-14/80 Вып.3	М1	2	
		4	1.432-14/80 Вып.3	М10	2	

Панели ПС7 и ПС12 отличаются от панели ПС 650.12.20-П-11 серии 1.432-14/80 Вып.1 количеством и разбивкой закладных деталей.

Дополнительная ведомость расхода стали на элемент, кг

Марка элемента	Изделия закладные										Всего
	Арматура класса					Прокат марки					
	А-I			А-II		В Ст.3 кп					
	ГОСТ 5781-82					ГОСТ 380-71*					
	ф12			ф10		L63х6	-60х8	-100х8	-60х6		
ПС7	2,4			0,4		2,8			1,2		6,8
ПС12	2,4			1,2		2,8	1,8	6,2	1,2		15,6

20070-02 32

				820-9-7.84	КЖИ 04.00.000
ГИП	Жилин		02.84	Панель ПС7 и ПС12 (доработка)	Стадия: РП; Масса: ; Масштаб: 1:50
Нач.отд.	Якушев		02.84		Лист; Листов 1
Пров.	Игнатов		02.84		Союзгипроводхоз имени Е.Е.Алексеевского г. Москва
Инж.	Каренчук		02.84		
Н.контр.	Цветков		02.84		

Копировал: Марулина Формат А3

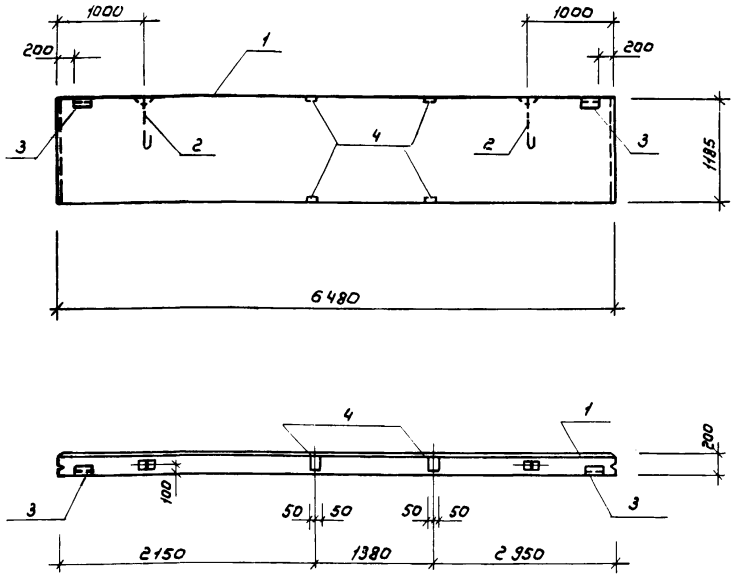

Формат	Зона	Поз.	Обозначение	Наименование	Кол.	Примечание
				Сборочные единицы		
		1	1.432-14/80 Вып.1	Панель стеновая ПС 650 12.20-п-21	1	
				Изделия закладные		
		2	1.432-14/80 Вып.3	п2	2	
		3	1.432-14/80 Вып.3	м1	2	
		4	1.432-14/80 Вып.3	м7	4	

Дополнительная ведомость расхода стали на элемент, кг

Марка элемента	Изделия закладные									Всего
	Арматура класса					Прокат марки				
	A I			A II		В Ст. 3 кп				
	ГОСТ 5781-82					ГОСТ 380-71*				
	ф12			ф10		L63x6	-60x6	-100x8		
ПС 10	2,4			2,0		2,8	1,2	4,0		12,4

Панель ПС10 отличается от панели ПС 650.12.20-п-21 серии 1.432-14/80 Вып.1 количеством и разбивкой закладных деталей.

20070-02 33

				820-9-7.84 КЖИ 05.00.000		
ГИП	Жилин		02.84	Панель ПС10 (доработка)	Стадия	Масса	Масштаб
Нач.отд.	Якушев		02.84		РП		1:50
Пров.	Игнатов		02.84		Лист	Листов 1
Инж.	Коренчук		02.84		Союзгипроводхоз имени Е.Е. Алексеевского г. Москва	
Н.контр.	Цветков		02.84			

Копировал: Марулина Формат А3

Типовой проект 820-9-7.84 Альбом II

ПС 9

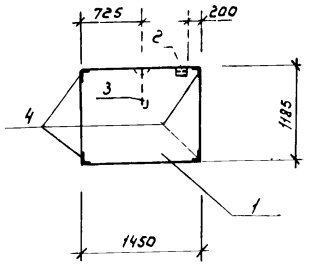

ПС 11

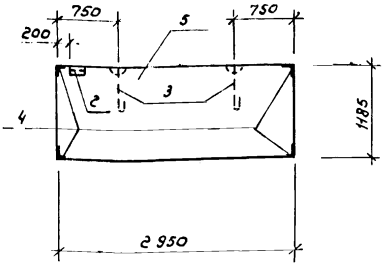

Вид 1-1

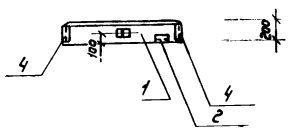

Вид 2-2

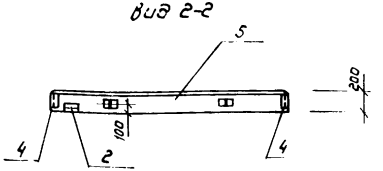

Панели ПС 9 и ПС 11 отличаются от панелей ПС 145.12.20-П и ПС 295.12.20-П серии 1.432-14/80 Вып. 1 разбивкой и количеством закладных деталей.

Формат	Зона	Поз.	Обозначение	Наименование	Кол.	Примечание
				Панель ПС 9		
				Сборочные единицы		
		1	1.432-14/80 Вып. 1	Панель стеновая ПС 145.12.20-П	1	
				Изделия закладные		
		2	1.432-14/80 Вып. 3	М1	1	
		3	1.432-14/80 Вып. 3	П2	1	
		4	1.432-14/80 Вып. 3	М16	4	
				Панель ПС 11		
				Сборочные единицы		
		5	1.432-14/80 Вып. 1	Панель стеновая ПС 295.12.20-П	1	
				Изделия закладные		
		2	1.432-14/80 Вып. 3	М1	1	
		3	1.432-14/80 Вып. 3	П2	2	
		4	1.432-14/80 Вып. 3	М16	4	

Дополнительная ведомость расхода стали на элемент, кг

Марка элемента	Изделия закладные									Всего
	Арматура класса				Прокат марки					
	A I			A II	В Ст. 3 КП					
	ГОСТ 5781-82				ГОСТ 380-71*					
	Ф12			Ф10	L63×6	-60×6				
ПС 9	1,2			1,8	5,0	0,6				8,6
ПС 11	2,4			1,8	5,0	0,6				9,8

20070-02 34

ГИП	Жилин		02.84
Нач.отд.	Якушев		02.84
Пров.	Игнатов		02.84
Инж.	Коренчук		02.84
Н.контр.	Цветков		02.84

820-9-7.84 КЖИ 06.00.000

Панель стеновая ПС 9 и ПС 11 /доработка/

Стадия	Масса	Масштаб
РП		1:50
Лист	Листов 1	

Союзгипроводхоз имени К.Е. Алексеевского г. Москва

Копировал: Марулина

Формат А3

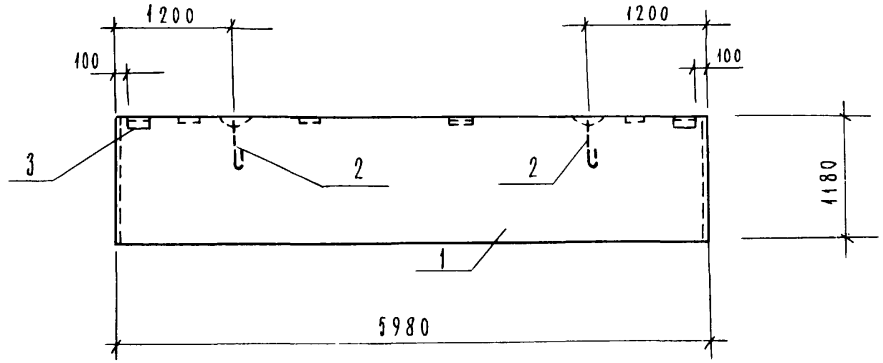

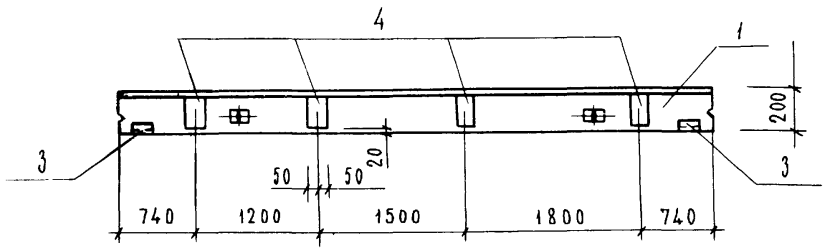

Формат	Зона	Поз	Обозначение	Наименование	Кол.	Примечан.
				Сборочные единицы		
		1	1.432-14/80 вып.1	панель стеновая		
				ПС600 12.20-П-3	1	
				изделия закладные		
		2	1.432-14/80. вып.3	П2	2	
		3.	1.432.-14/80.вып.3	М1	2	
		4.	1.432-14/80.вып.3	М7	4	

Дополнительная ведомость расхода стали на элемент, кг.

Марка элемента	Изделия закладные										Всего
	Арматура класса					Прокат марки					
	AI			AII		Вст 3кп					
	ГОСТ 5781-87					ГОСТ 380-71*					
	ф12			ф10		L63×6	-100×8	-60×6			
ПС 2	2.4			2.0		2.8	4.0	1.2			12.2

Панель ПС2 отличается от панели ПС 600-12.20-П-3 по серии 1.432-14/80 вып.1. разбивкой и количеством закладных деталей.

20070-02 35

				820-9-7.84	КЖИ07.00.000.
				Панель стеновая ПС 2	Стадия: РП; Масса: ; Масштаб: 1:50
ГИП	Жилин		X.84г.		Лист: ; Листов: 1
Нач.отд.	Якушев		X.84г.		Союзгипроводхоз им. Е.Е. Алексеевского г. Москва
Пров.	Игнатов		X.84г.		
Инж.	Коренчук		X.84г.		
Н.контр.	Цветков		X.84г.		

Копир Левина

Формат А3.

Колонна 1КФ40-1-П1

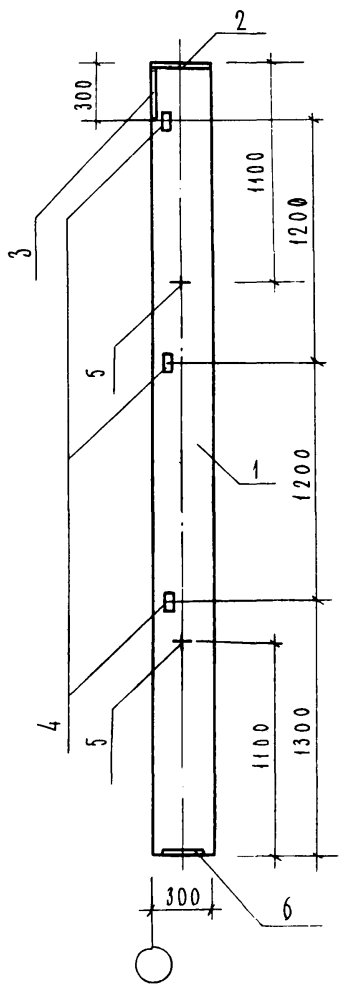

			Обозначение	Наименование	Кол	Примечание
				Сборочные единицы		
А3		1	1.427.1-3.1-1.00-002	Колонна 1КФ40-1-П	1	
А4		2	1.427.1-3-2-0.07.0	Изделие закладное МН 2	1	
А4		3	1.427.1-3.2-0.06.0	Изделие закладное МН 1	1	
А4		4	1.427.1-3.2-0.20.0	Изделие закладное МН 28	3	
А4		5	1.427.1-3.2-0.21.0	Изделие закладное МН 32	2	
А4		6	1.427.1-3.2-0.12.0	Изделие закладное МН 17	1	

Выборка стали на дополнительные закладные изделия, кг

Марка колонны	Арматура класса А-III ГОСТ 5781-82				Прокат марки Вст3кп2-1 ГОСТ 103-76				ГОСТ 8509-72			Всего
	Ф10	Ф14		Итого	-8×300	-10×300		Итого	-63×5		Итого	
1КФ40-1-П1	4.24	2.04		6.28	11.4	4.7		16.1	4.2		4.2	26.58

20070-02 36

				820-9-7.84 КЖИ 08.00.000.	
				Колонна 1КФ40-1-П1	Стадия: РП; Масса: ; Масштаб: 1:50
ГИП	Жилин		X.84		Лист: ; Листов: 1
Нач.отд.	Якушев		X.84		
Пров.	Игнатов		X.84		Союзгипроводхоз им. Е.Е. Алексеевского г. Москва
Инж.	Коренчук		X.84		
Н.контр.	Цветков		X.84		

Копировал Левина Формат А3.

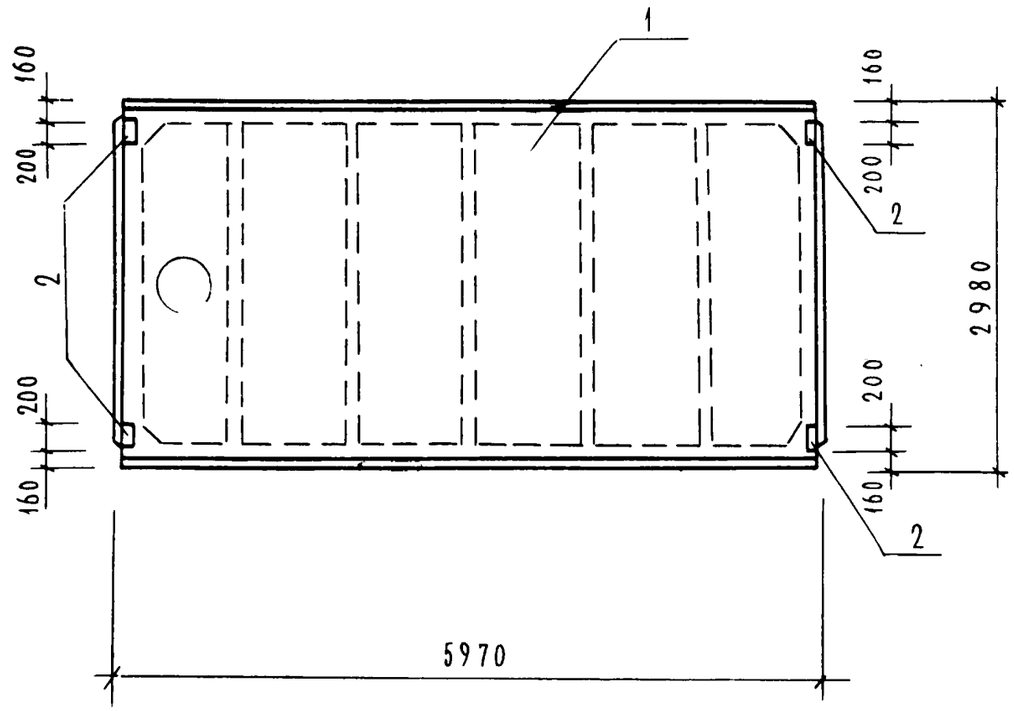

Формат	Зона	Поз.	Обозначение	Наименование	Кол.	Примечание
				Плита покрытия		
				ПГ-3А1VТ-П1		
				сборочные единицы		
		1	ГОСТ 22701.1-77	плита ПГ-3А1VТ-П		
				изделия закладные		
		2	ГОСТ 22701.5.-77	М8	4	
				Плита покрытия		
				ПВ7-3А1VТ-П1		
				Сборочные единицы		
		1	ГОСТ 22701.2-77	плита ПВ-3А1VТ-П		
				изделия закладные		
		2	ГОСТ 22701.5.-77	М8	4	

Выборка стали на дополнительные закладные изделия, кг

Марка элемента	Изделия закладные										Всего
	Арматура класса А III ГОСТ 5781-82				Прокат марки Вст3кп2 ГОСТ 103-76						
	Ф10			Итого	-8×100					Итого	
ПГ-3А1VТ-П1	1.6			1.6	5.2					5.2	6.8
ПВ7-3А1VТ-П1	1.6			1.6	5.2					5.2	6.8

20070-02 37

ГИП	Жилин		1.84г.
Нач.отд.	Якушев		1.84г.
Пров.	Игнатов		1.84г.
Инж.	Коренчик		1.84г.
Н.контр.	Цветков		1.84г.

820-9-7.84 КЖИ 09.00.000.

Плита покрытия ПГ-3А1VТ-П1 ПВ7-3А1VТ-П1

Стадия	Масса	Масштаб
РП		1:50
Лист	Листов	

Союзгипроводхоз им. Е.Е.Алексеевского г. Москва

Копир. Абрамина

Формат А3

Типовой проект 820-9-7.84 Альбом III

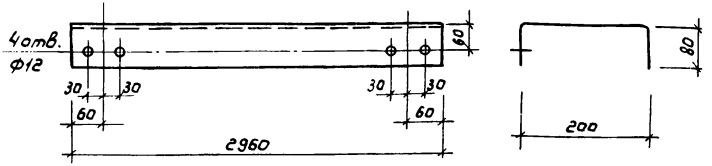

ГИП	Жилин		02.84
Нач. отд.	Якушев		02.84
Пров.	Игнатов		02.84
Инж.	Коренчук		02.84
Н. контр.	Цветков		02.84

КЖИ.000

Металлическая балка МБ1

Стадия	Масса	Масштаб
РП	40,3	1:10
Лист	Листов 1	

Лист Б-5х360 ГОСТ 19903-74 / ВСт3пс6 ГОСТ 535-79

Союзгипроводхоз имени Е.Е. Алексеевского г. Москва

Копировал: Марулина

Формат А4

Инв. № подл. | Подпись и дата | Взам. инв. №

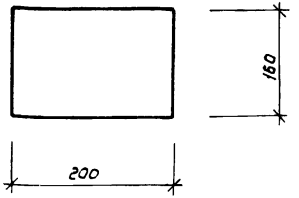

20070-02 38

ГИП	Жилин		02.84
Нач. отд.	Якушев		02.84
Пров.	Игнатов		02.84
Инж.	Коренчук		02.84
Н. контр.	Цветков		02.84

820-9-7.84 КЖИ 001

Металлическая деталь МД2

Стадия	Масса	Масштаб
РП	2,6	1:5
Лист	Листов 1	

Лист Б-10х160 ГОСТ 19903-74* / ВСт3пс6 ГОСТ 535-75

Союзгипроводхоз имени Е.Е. Алексеевского г. Москва

Копировал: Марулина

Формат А4

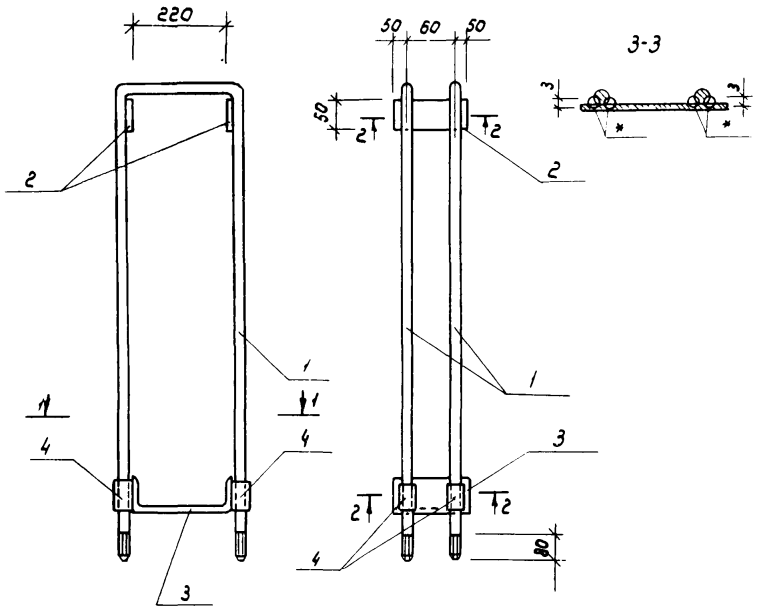

Разрез 1-1

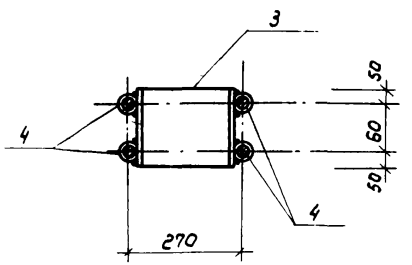

Формат	Зона	Поз.	Обозначение	Наименование	Кол.	Примечание
				Детали		
Б4		1	АС и 00.00.001	Ф18АI ГОСТ 5781-82 ℓ=2300	2	9,2
Б4		2	-002	Полоса $\frac{Б\text{-}16\times50\ ГОСТ\ 8509\text{-}72^{*}}{ВСт.3пс5\ ГОСТ\ 535\text{-}79}$ ℓ=160	2	2,52
Б4		3	-003	Швеллер $\frac{24П\ ГОСТ\ 8240\text{-}72}{ВСт3\ пс5\ ГОСТ\ 535\text{-}79}$ ℓ=160	1	3,84 кг
Б4		4	-004	Труба 22х1,8 ГОСТ 10704-76 ℓ=80	4	0,36 кг
				Стандартные изделия		
			ГОСТ 5915-70*	Гайка М18.4.01	4	
			ГОСТ 11371-78	Шайба 18.01.019	8	

1. В спецификации в графе „примечание" указана масса одного элемента.
2.* Сварку ручную дуговую производить электродом Э42 по ГОСТ 9467-75

2.0070-02 39

				820-9-7.84 АС и 00.00.000		
				Элемент подкранового пути МПП1	Стадия: РП; Масса: 15,9; Масштаб: 1:10	
Гип	Жилин		02.84		Лист	Листов 1
Нач.отд.	Якушев		02.84		Союзгипроводхоз имени Е.Е. Алексеевского г. Москва	
Пров.	Игнатов		02.84			
Инж.	Коренчук		02.84			
Н.контр.	Цветков		02.84			

Копировал: Марулина

Формат А3

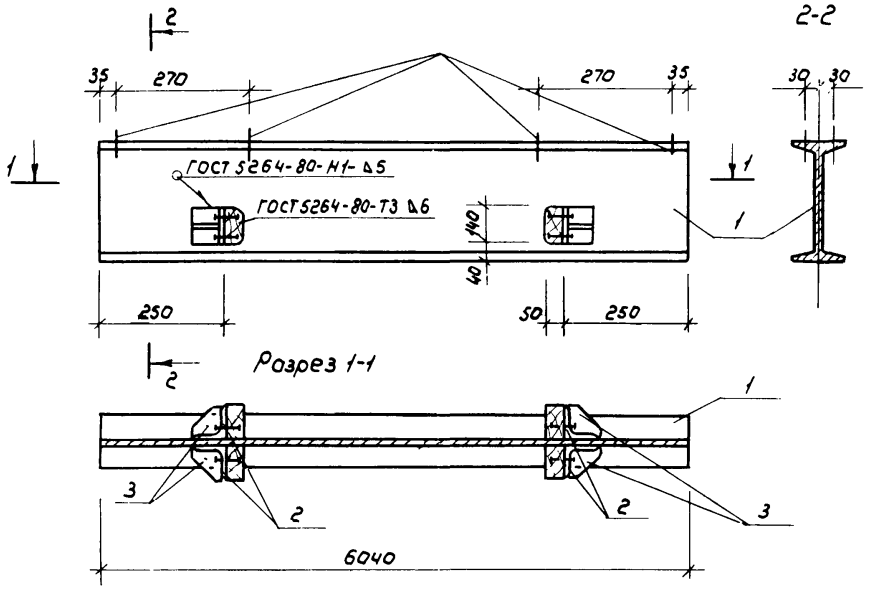

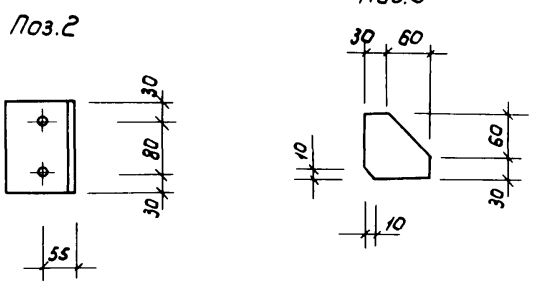

Формат	Зона	Поз	Обозначение	Наименование	Кол.	Примечание
				Детали		
Б4		1	АС И 01. 00. 001	Двутавр 24М ГОСТ 19425 / ВСт3пс5 ГОСТ 535-79		
Б4				L = 6040	1	230,0 кг
Б4		2	-002	Уголок 63×100×100 ГОСТ 8509-72* / ВСт3пс5 ГОСТ 535-79		
				L = 140	4	3,02 кг
Б4		3	-003	Полоса 6-4×90 ГОСТ 103-76 / ВСт3пс5 ГОСТ 535-79		
				L = 90	4	0,76

20070-02

40

			820-9-7.84 АСИ 01. 00. 000
ГИП	Жилин	02.84	Элемент подкранового пути МР1
Нач.отд.	Якушев	02.84	
Пров.	Цеватав	02.84	
Инж.	Коренчук	02.84	
Н.контр.	Цветков	02.84	

Стадия	Масса	Масштаб
РП	245,1	1:10
Лист	Листов 1	

Союзгипроводхоз имени Е.Е. Алексеевского г. Москва

Копировал: Жарулина

Формат А3

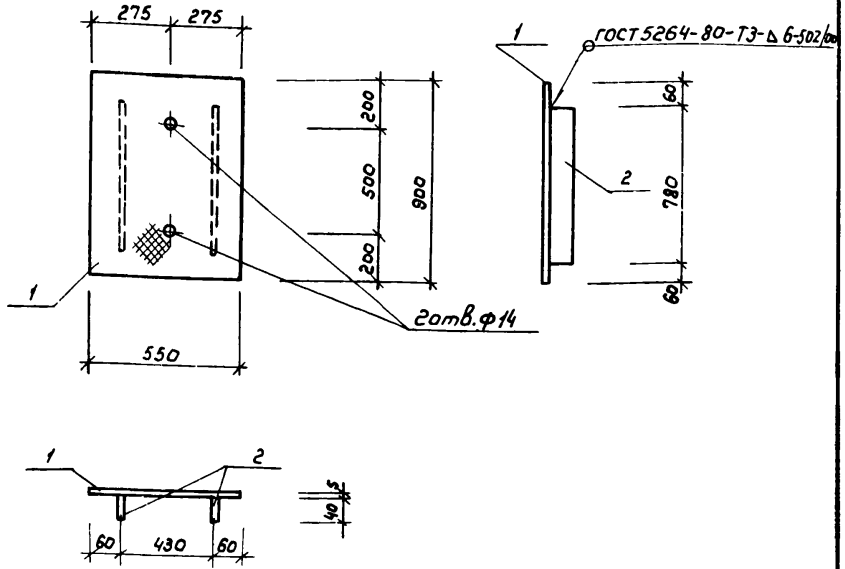

Формат	Зона	Поз.	Обозначение	Наименование	Кол.	Примечание
				Детали		
Б4		1	АС.И02.00.001	Лист Ромб-ЛН-0-5×900×550 ГОСТ 8568-77 / Ст 3 кп ГОСТ 535-79	1	21,1 кг
Б4		2	-002	Полоса 6-4×40 ГОСТ 103-76 / Ст 3 кп ГОСТ 535-79		
				ℓ=780	2	1,0 кг

В спецификации в графе „примечание" указана масса одного элемента

				АС.И02.00.000		
Гип	Жилин		02.84	Щит металлический МЩ1	Стадия: РП	Масса: 23,1	Масштаб: 1:20
Нач.отд.	Якушев		02.84		Лист	Листов 1
Пров.	Игнатов		02.84		Союзгипроводхоз имени Е.Е. Алексеевского г. Москва	
Инж.	Коренчук		02.84			
Н.контр.	Цветков					

Копировал: Марулина Формат А4

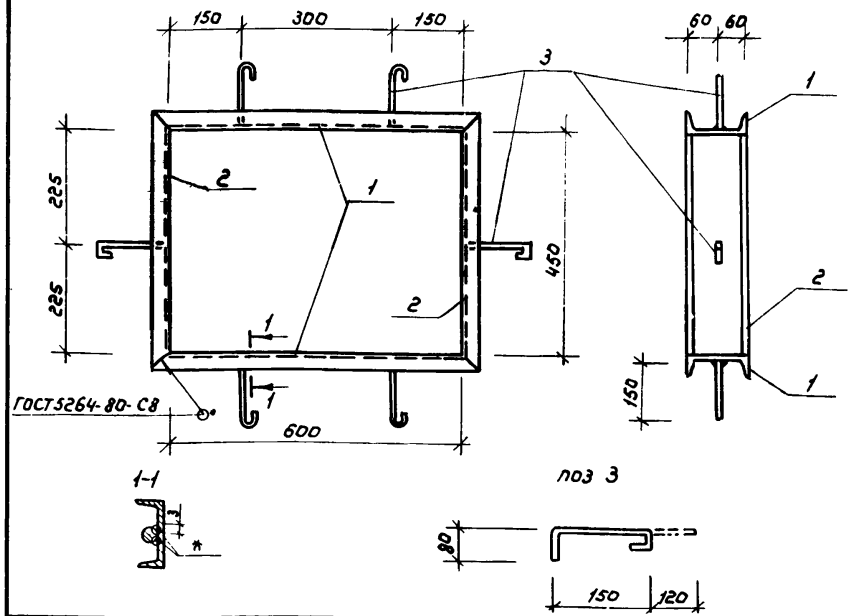

Формат	Зона	Поз	Обозначение	Наименование	Кол.	Примечание
				Детали		
Б4		1	АС.И03.00.001	Швеллер 12 ГОСТ 8240-72 / Ст 3 кп-2-I ГОСТ 535-79		
				L=730	2	7,6 кг.
Б4		2	-002	Швеллер 12 ГОСТ 8240-72 / Ст. 3 кп-2-I ГОСТ 535-79		
				L=550	2	5,7 кг
Б4		3	-003	ф8 AI ГОСТ 5781-82		
				L=350	6	0,14

1. В спецификации в графе „примечание" указана масса одного элемента
2 * Сварку ручную дуговую производить электродом Э42 по ГОСТ 9467-75

20070-02

				820-9-7.84 АС.И03.00.000		
Гип	Жилин		02.84	Металлическая деталь МД1	Стадия: РП	Масса: 27,5	Масштаб: 1:10
Нач.отд.	Якушев		02.84		Лист	Листов 1
Пров.	Игнатов		02.84		Союзгипроводхоз имени Е.Е. Алексеевского г. Москва	
Инж.	Коренчук		02.84			
Н.контр.	Цветков					

Копировал: Марулина Формат А4

Инв.№ подл. | Подпись и дата | Взам.инв.№

Типовой проект 820-9-7.84 Альбом II

Ведомость чертежей основного комплекта

Лист	Наименование	Примечание
1	Общие данные	
2	План систем отопления и вентиляции. Схемы	
	систем отопления и вентиляции. Узел теплового	
	ввода. Вариант с водяным отоплением.	
3	План систем отопления и вентиляции. Схемы систем	
	отопления и вентиляции. Вариант с электроотоплением	

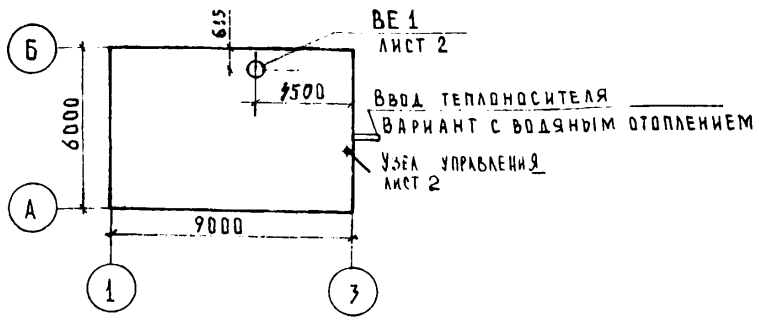

Ведомость ссылочных и прилагаемых документов

Обозначение	Наименование	Примечание
	Ссылочные документы	
1.494-32	Зонты и дефлекторы вентиляци-	
	онных систем.	
5.904-13	Заслонки воздушные круглого сечения	
5.904-10	Узлы прохода вентиляционных	
	вытяжных шахт через покрытия	
	промышленных зданий	
	Прилагаемые документы	
ОВВМ	Ведомость потребности в материалах	Альбом V
ОВСО	Спецификация оборудования	Альбом IV

Общие указания

1. Документация, положенная в основу проектирования: СНиП II-3375; СНиП II-3-79; СНиПII-31-74.
2. Система отопления - в 2х вариантах: водяное с параметрами теплоносителя 95°-70°, нагревательные приборы-радиаторы М140-АО и электрическая, нагревательные приборы - электропечи ПЭТ-4
3. Вентиляция запроектирована естественная с дефлектором
4. Трубопроводы изолируются минеральной ватой S=30 мм. с последующей асбестоцементной штукатуркой S=10 мм., окрашиваются масляной краской за 2 раза
5. *Перед изоляцией трубопроводы покрываются антикоррозийным лаком.*
6. Монтаж систем отопления и вентиляции вести в соответствии со СНиП III-28-75

Проект разработан в соответствии с действующими нормами и правилами и предусматривает мероприятия, обеспечивающие взрывную, взрывопожарную и пожарную безопасность при эксплуатации сооружения

/Главный инженер проекта Татаринов

Наименование помещения	Объем, м³	Периоды года при $t_н$ °С	Расход тепла, Вт/ккал/час: на отопление	на вентиляцию	на горячее водоснабжение	общий	Расход холода, Вт	Установленная мощность электродвигателей, квт
Машинный зал	270	-20	8390/7220	—	—	8390/7220	—	—
		-30	11220/9670	—	—	11220/9670	—	—
		-40	14030/12080	—	—	14030/12080	—	—

200770-02 42

Привязан

Инв. №

820-9-7.84 ОВ

ГИП	Татаринов		10.07.84
Нач. отд.	Быков		10.07.84
Гл. спец.	Силов		10.07.84
Пров.	Панфиль		10.07.84
Инж.	Фейлер		10.07.84
Н. контр.	Цветков		10.07.84

Станция опреснения воды с электродиализными установками ЭОУ-НИИМП-25 производительностью до 50 м³/сут.

Стадия	Лист	Листов
Р	1	3

Общие данные

Союзгипроводхоз имени Е.Е. Алексеевского г. Москва

Копировал Жебенёва Формат А3

Типовой проект 820-9-7.84 Альбом II

План

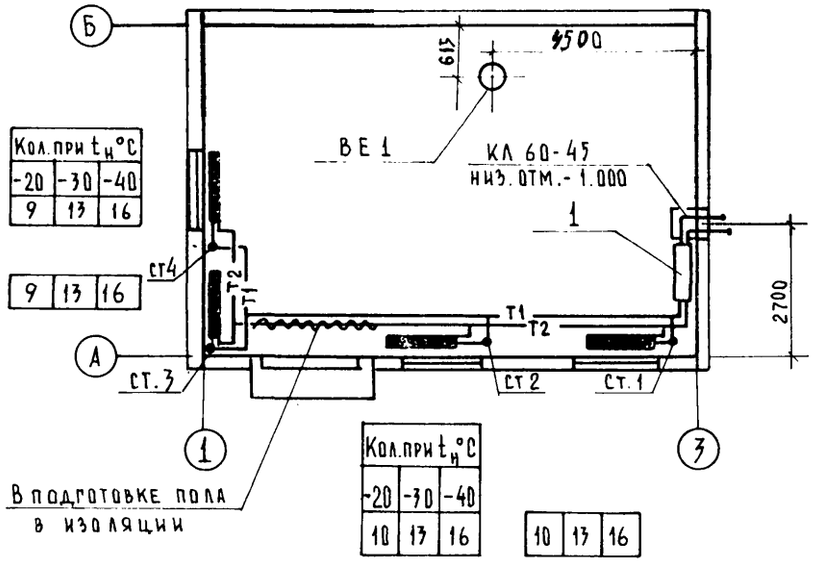

Кол. при $t_н$ °С		
-20	-30	-40
9	13	16

9	13	16

Кол. при $t_н$ °С		
-20	-30	-40
10	13	16

10	13	16

Узел управления ①

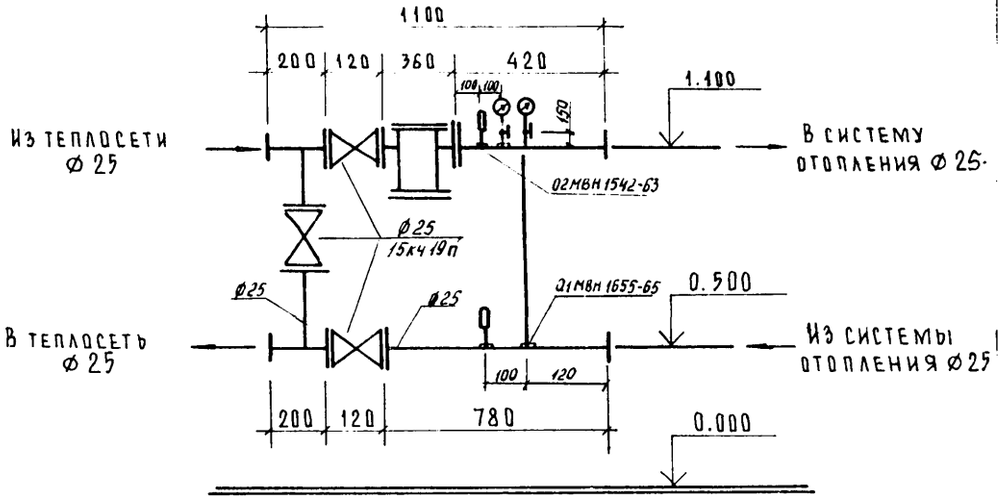

Система отопления

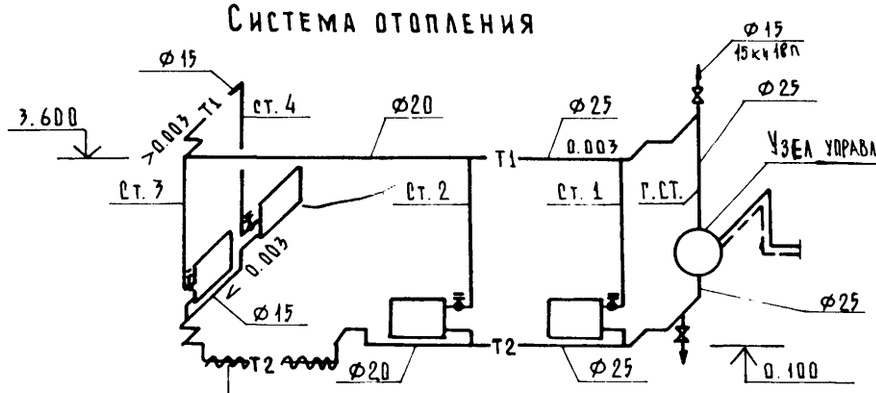

Все стояки и подводки к приборам Ø 15

ВЕ 1

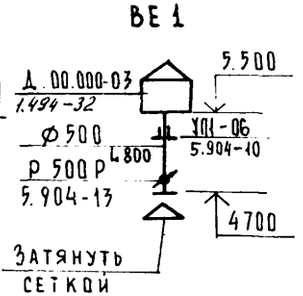

20070-02 43

820-9-7.84 ОВ

Привязан	ГИП	Татаринов			Станция опреснения воды с электродиализными установками ЭОУ-НИИМП-25 производительностью до 50 м³/сут
	Нач. отд.	Быков			
	Гл. спец.	Силов			
	Пров.	Панфиль			План систем отопления и вентиляции. Схемы систем отопления и вентиляции. Узел теплового ввода. Вариант с водяным отоплением.
	Инж.	Фейлер			
Инв. №	Н.контр.	Цветков			

Стадия	Лист	Листов
Р	2	

Союзгипроводхоз имени Е.Е. Алексеевского г. Москва

Копировал: Жебенёва

Формат А3

Типовой проект 820-9-7.84 Альбом II

План

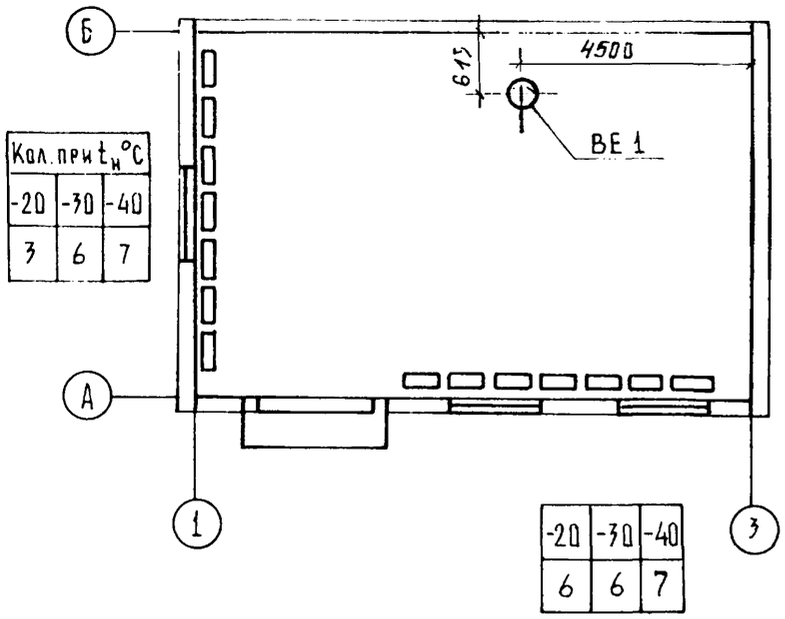

Кол. при $t_н$ °С		
-20	-30	-40
3	6	7

-20	-30	-40
6	6	7

Система электроотопления

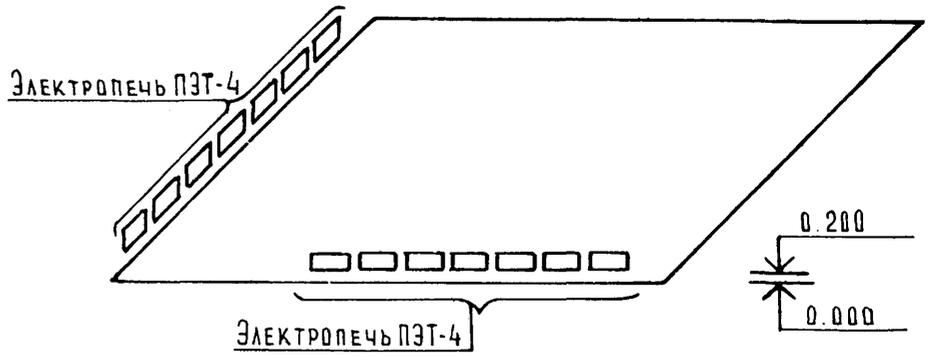

ВЕ 1

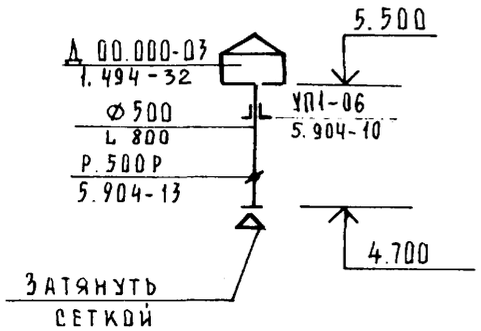

20070-02

(44)

820-9-7.84 ОВ

Привязан			ГИП	Татаринов	10.07.84
			Нач.отд	Быков	10.07.84
			Гл.спец.	Силов	10.07.84
			Пров.	Панфиль	10.07.84
			Инж.	Фейлер	06.84
Инв. №			Н.контр.	Цветков	13.07.84

Станция опреснения воды с электродиализными установками ЭОУ-НИИМП-25 производительностью до 50 м³/сут

Стадия	Лист	Листов
Р	3	

План систем отопления и вентиляции
Схемы систем отопления и вентиляции
Вариант с электроотоплением

Союзгипроводхоз имени Е.Е. Алексеевского г. Москва

Копировал: Жебенёва

ЦЕНТРАЛЬНЫЙ ИНСТИТУТ ТИПОВОГО ПРОЕКТИРОВАНИЯ
ГОССТРОЯ СССР
КИЕВСКИЙ ФИЛИАЛ
г. Киев-57 ул. Эжена Потье № 12

7/9
Заказ № 4569 Инв. № 20070-02 Тираж 350

Сдано в печать 28.6 1985 Цена 1-75

gost.e-ecolog.ru