ТИПОВЫЕ ПРОЕКТНЫЕ РЕШЕНИЯ

820-3-060.88

НАСОСНЫЕ СТАНЦИИ НА СКВАЖИНАХ ВЕРТИКАЛЬНОГО ДРЕНАЖА С НАСОСАМИ ЭЦВ ПРОИЗВОДИТЕЛЬНОСТЬЮ ДО 255 $м^3/ч$

Альбом IV

ВАРИАНТ СТРОИТЕЛЬНОЙ ЧАСТИ НАСОСНЫХ СТАНЦИЙ В КОМПЛЕКТНО-БЛОЧНОМ ИСПОЛНЕНИИ

gost.e-ecolog.ru

ТИПОВЫЕ ПРОЕКТНЫЕ РЕШЕНИЯ

820-3-060.88

НАСОСНЫЕ СТАНЦИИ НА СКВАЖИНАХ ВЕРТИКАЛЬНОГО ДРЕНАЖА С НАСОСАМИ ЭЦВ ПРОИЗВОДИТЕЛЬНОСТЬЮ ДО 255 м³/ч

СОСТАВ ПРОЕКТА

АЛЬБОМ I	ПОЯСНИТЕЛЬНАЯ ЗАПИСКА. ТЕХНОЛОГИЧЕСКИЕ РЕШЕНИЯ. ОТОПЛЕНИЕ.
АЛЬБОМ II	НЕТИПОВЫЕ ТЕХНОЛОГИЧЕСКИЕ КОНСТРУКЦИИ.
АЛЬБОМ III	ЭЛЕКТРООБОРУДОВАНИЕ И АВТОМАТИЗАЦИЯ.
АЛЬБОМ IV	ВАРИАНТ СТРОИТЕЛЬНОЙ ЧАСТИ НАСОСНЫХ СТАНЦИЙ В КОМПЛЕКТНО-БЛОЧНОМ ИСПОЛНЕНИИ.
АЛЬБОМ V	СПЕЦИФИКАЦИИ ОБОРУДОВАНИЯ.
АЛЬБОМ VI	ВЕДОМОСТИ ПОТРЕБНОСТИ В МАТЕРИАЛАХ.
АЛЬБОМ VII	СМЕТЫ.

АЛЬБОМ IV

Т.П.Р. Разработаны институтом "Союзгипроводхоз" им. Е.Е. Алексеевского

Типовые проектные решения утверждены и введены в действие Минводхозом СССР протокол от 26.04.1988 г. № 725

Главный инженер института О.А. Леонтьев

Главный инженер проекта В.А. Косарев

				Привязан	
Инв. №					

Содержание

	Наименование	Стр.
АС1-1	Общие данные	4
АС1-2	Схема расположения элементов фундамента, оголовка и трубопровода	5
АС1-3	Фундамент. План. Разрезы 1-1, 2-2	6
АС1-4	Узел прохода оголовка через основание строительного блока	7
АС1-5	Узел прохода трубопровода через основание строительного блока	8
АС2-1	Общие данные. Задание заводу-изготовителю	9
АС2-2	Блок строительный. Фасады. Задание заводу-изготовителю	10
АС2-3	Схема расположения блока строительного задания заводу-изготовителю	11
АС2-4	Проходы через основание строительного блока. Доработка основания строительного блока	12
Т-1316.100.00	Основание. Спецификация.	13
Т-1316.100.00 СБ	Основание. Сборочный чертеж	14
Т-1316.110.00	Рама. Спецификация.	16
Т-1316.110.00 СБ	Рама. Сборочный чертеж.	17
Т-1316.111.00	Колодец. Спецификация.	20
Т-1316.111.00 СБ	Колодец. Сборочный чертеж	20
Т-1316.112.00	Цапфа. Спецификация.	22
Т-1316.112.00 СБ	Цапфа. Сборочный чертеж	23
Т-1316.113.00	Узел крепления. Спецификация	25
Т-1316.113.00 СБ	Узел крепления. Сборочный чертеж	26

Альбом №

Ведомость рабочих чертежей основного комплекта АС

Лист	Наименование	Примечание
1	Общие данные	
2	Схема расположения элементов фундамента, оголовка и трубопровода	
3	Фундамент. План. Разрезы 1-1, 2-2	
4.	Узел прохода оголовка через основание строительного блока	
5.	Узел прохода трубопровода через основание строительного блока	

Ведомость ссылочных и прилагаемых документов

Обозначение	Наименование	Примечание
	Ссылочные документы	
ГОСТ 13579-78	Фундаментные блоки	
	Прилагаемые документы	
ВМ	Ведомость потребности в материалах	Альбом V

За отметку 0.000 принята отметка чистого пола строительного блока, что соответствует абсолютной отметке ____

Проект разработан в соответствии с действующими нормами и правилами и предусматривает мероприятия, обеспечивающие взрывную, взрывопожарную и пожарную безопасность при эксплуатации насосных станций.

Главный инженер проекта В.А.Косарев

				Привязан	
Инв. №					
				820-3-060.88	АС1
				Насосные станции на скважинах вертикального дренажа с насосами ЭЦВ производительностью до 255 м3/ч	
					Стадия / Лист / Листов
ГИП	Косарев				РП / 1 / 5
Нач. отд.	Полятов				
Пров.	Чапурская		30.03	Общие данные	Союзгипроводхоз имени Е.Е. Алексеевского г. Москва
Ст. инж.	Селяметова		30.03		
Н. контр.	Цветков		30.03		

Инв. № подл. | Подпись и дата | Взам. инв. №

Копировал: Марьина Формат А3

Альбом IV

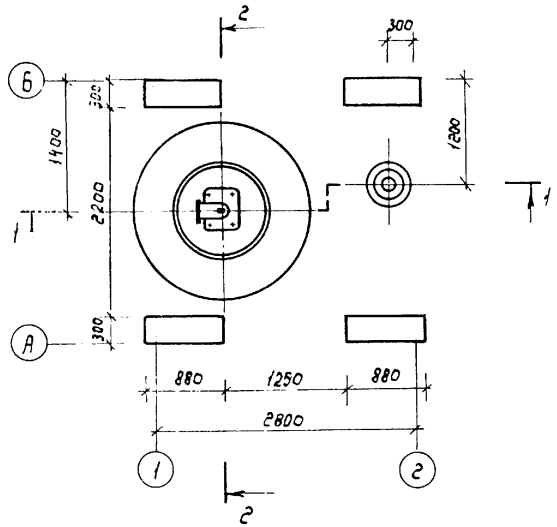

Разрез 2-2

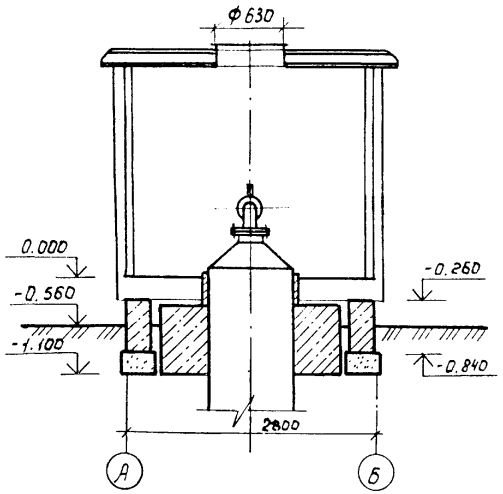

Разрез 1-1

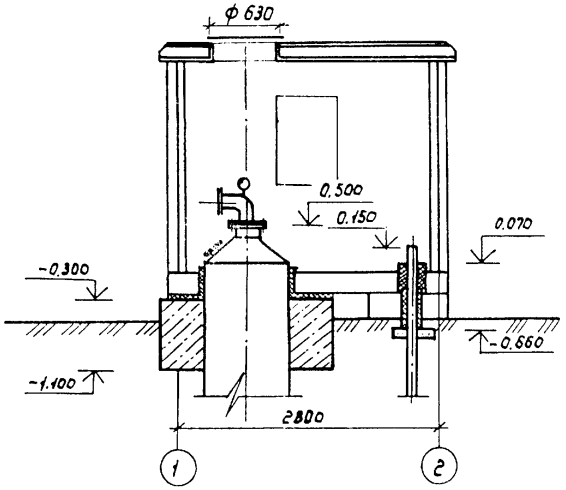

На разрезах 1-1 и 2-2 условно показан блок строительный

Привязан				ГНП	Косарев		
				Нач.отд.	Поляков		
				Пров.	Байкова		3.03.88
				Ст.инж.	Селяметова		3.03.88
Инв. №				Н.контр	Цветков		3.03.88

820-3-060.88 АС1

Насосные станции на скважинах вертикального дренажа с насосами ЭЦВ производительностью до 255 м³/ч

Стадия	Лист	Листов
РП	2	

Схема расположения элементов фундамента, оголовка и трубопровода

Союзгипроводхоз имени Е.Е. Алексеевского г. Москва

Копировал: Марулина

Формат А3

Инв. № подл. 10867-К | Подпись и дата 5 | Взам. инв. №

Альбом II

План фундамента.

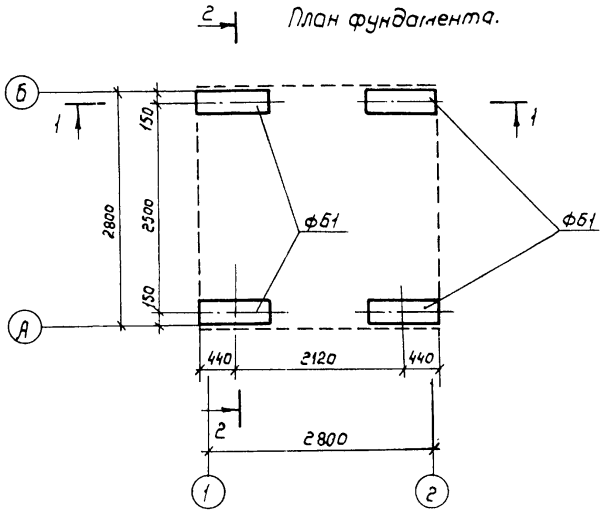

Разрез 2-2

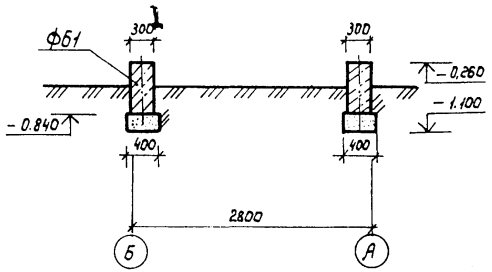

Спецификация элементов фундамента

Марка поз.	Обозначение	Наименование	Кол.	Масса ед., кг	Примечание
ФБ1	ГОСТ 13579-78	ФБО 9.3.6-Т	4	350	

Разрез 1-1

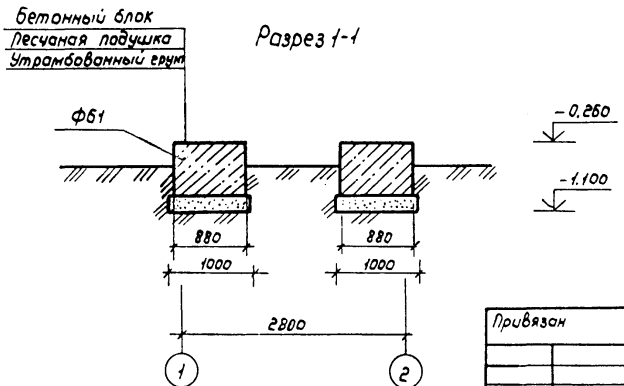

За отметку 0.000 принята отметка чистого пола строительного блока, что соответствует абсолютной отметке ▭

Привязан				820-3-060.88	АС1
				Насосные станции на скважинах вертикального дренажа с насосами ЭЦВ производительностью до 255 м³/ч	
					Стадия: РП; Лист: 3; Листов:
	ГИП	Косарев		Фундамент План. Разрезы 1-1, 2-2	Союзгипроводхоз имени Е.Е. Алексеевского г. Москва
	Нач.отд.	Поляков			
	Проверил	Байкова	3.07.88		
	Ст.инж.	Сепаметова	3.07.88		
Инв.№	Н.контр.	Цветков			

Инв.№ подл. 10867-к | Подпись и дата | Взам. инв.№

Копировал: Марулина

Формат А3

Альбом IV

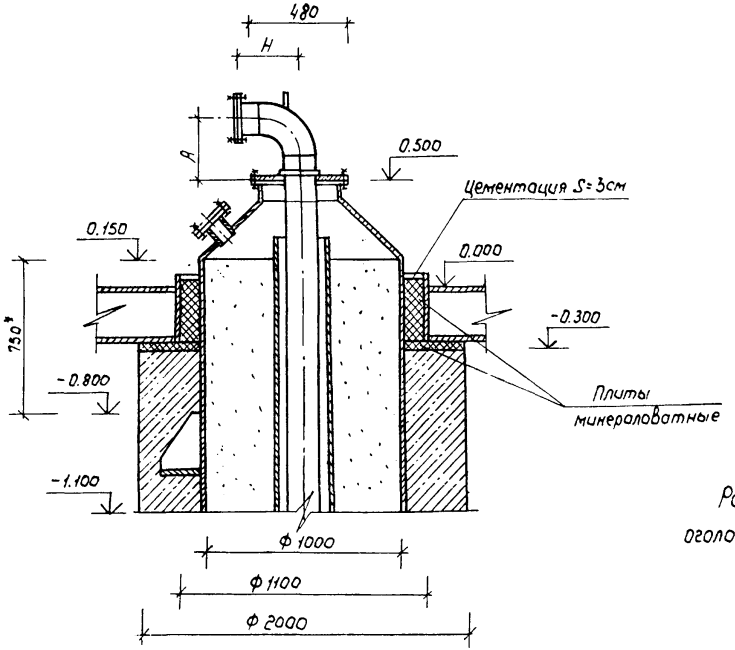

Обозначение размеров	Производительность насосной станции		
	до 80 м³/ч	80-200 м³/ч	200-255 м³/ч
dy	100	150	200
A	215	295	360
H	200	275	350

Размер со знаком * увеличен на 300мм по сравнению с типовым оголовком по серии 4.901-16. выпуск 2.

Привязан					820-3-060.88		АС1
					Насосные станции на скважинах вертикального дренажа с насосами ЭЦВ производительностью до 255 м³/ч		
						Стадия	Лист	Листов
			ГИП	Касарев		РП	4	
			Нач.отд.	Поляков				
			Пров.	Байкова	3.02.88	Узел прохода оголовка через основание строительного блока	Союзгипроводхоз имени Е.Е. Алексеевского г.Москва	
			Ст.инж.	Селяметова	3.02.88			
Инв. №			Н.контр.	Цветков				

Инв. № подл. 10867-Х | Подпись и дата | Взам. инв. №

Коп: Марулина

Формат А3

Альбом V

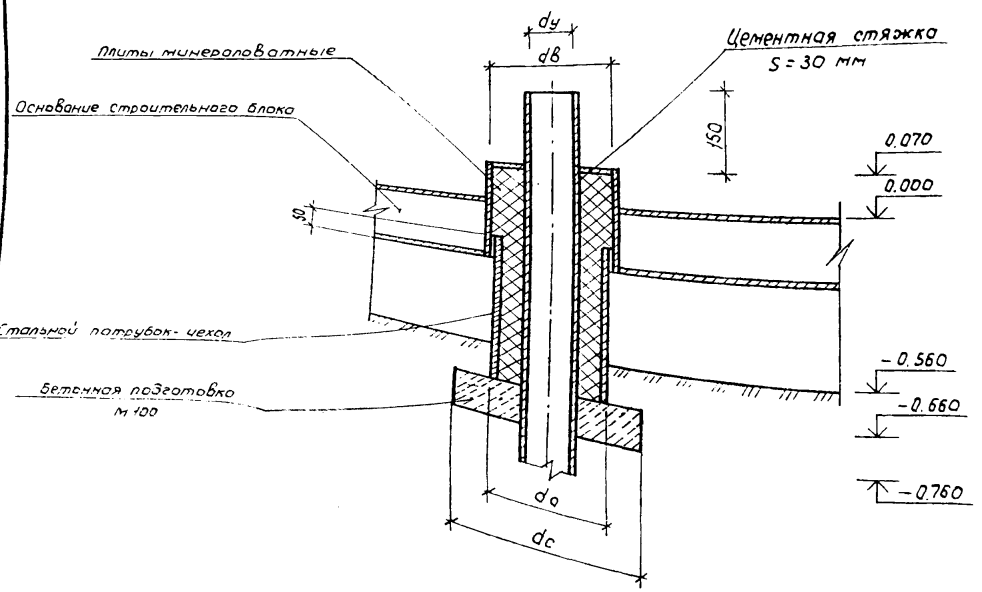

Обозначение размеров, мм	Производительность насосной станции		
	до 80 м³/ч	80-200 м³/ч	200-255 м³/ч
dy	100	150	200
dа	273	325	377
dв	295	345	400
dс	500	550	600
Узел прохода	1ТК2.00.020-26	1.ТК2.00.020-28	1.ТК2.00.020-30

Инв. № подл. | Подпись и дата | Взам. инв. №

Привязан

Инв. №

ГИП	Косарев		30.12.88
Нач. отд.	Поляков		
Пров.	Серямятова		30.12.88
Инж.	Князьков		30.12.88
Н. контр.	Цветков		30.12.88

820-3-060.88 АС1

Насосные станции на скважинах вертикального дренажа с насосами ЭЦВ производительностью до 255 м³/ч

Стадия	Лист	Листов
РП	5	

Узел прохода трубопровода через основание строительного блока

Союзгипроводхоз имени Е.Е. Алексеевского г. Москва

Копировал: Марунина

Формат А3

Альбом IV

Ведомость ссылочных и прилагаемых документов

Обозначение	Наименование	Примечание
	Ссылочные документы	
ОСТ 102-33-81	Блочно-комплектные устройства	
	Технические условия	
СибНИПИгазстрой		
Т-1316.100.00	Основание	
672.1Н.05.000	Каркас	
672.1П.01.00.00.000	Панель ПС	
672.1П.03.00.00.000	Панель ПС	
672.1П.04.00.00.000	Панель ПС	
672.1К.11.000	Панель покрытия	
672.1.01.000	Установка ограждающих конструкций	
	Комплект монтажных частей	
672.1К.15.000	Установка панели покрытия	
672.1К.08.000	Установка кровли	
ТК2.05.000	Установка окна	
1ТК2.00.020	Узел прохода	
1ТК2.00.010	Узел прохода в панели.	

Ведомость рабочих чертежей комплекта АС2

Лист	Наименование	Примечание
1	Общие данные. Задание заводу-изготовителю	
2	Блок строительный. Фасады. Задание заводу-изготовителю	
3	Схемы расположения элементов блока строительного. Задание заводу-изготовителю	
4	Проходы через основание блока строительного Задание заводу-изготовителю	

Наружные поверхности бокса покрыть грунтовкой ВЛ-02 по ГОСТ 12707-77 и лаком ПФ-170 или ПФ-171 ГОСТ 15907-70 с 10-15% алюминиевой пудры ГОСТ 5494-71

Привязан			
Инв. №			

ГИП	Косарев	[signature]	28.05.88
Нач. отд.	Поляков	[signature]	
Провер.	Селяметова	[signature]	3.02.88
Инж.	Князьков	[signature]	3.02.88
Н. контр.	Цветков	[signature]	3.02.88

820-3-060.88 АС2

Насосная станция на скважинах вертикального дренажа с насосами ЭЦВ производительностью до 255 м³/ч

Стадия	Лист	Листов
РП	1	4

Общие данные
Задание заводу-изготовителю

Союзгипроводхоз имени Е.Е. Алексеевского г. Москва

Копировал: Марулина

Формат А3

Инв. № подл.	Подпись и дата	Взам. инв. №
10867-1	9	

Альбом IV

Фасад 1-2

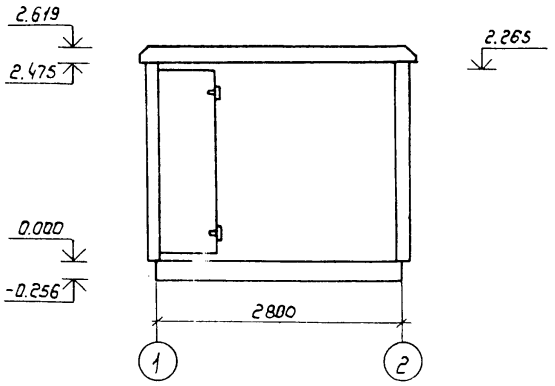

Фасад А-Б

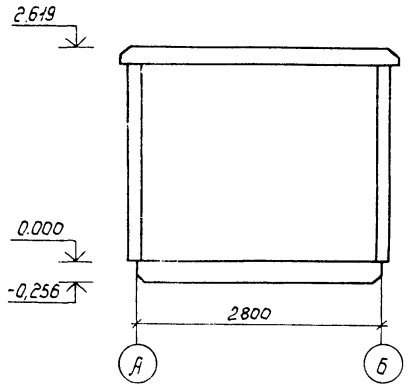

Фасад 2-1

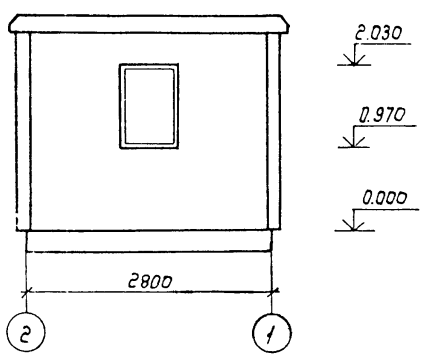

					820-3-060.88		АС2
					Насосные станции на скважинах вертикального дренажа с насосами ЭЦВ производительностью до 255 м3/ч		
Привязан						Стадия	Лист	Листов
				ГНП	Косарев		28.03.88			РП	2	
				Нач.отд.	Поляков							
				Пров.	Чапурская		3.02.88	Блок строительный Фасады. Задание-заводу-изготовителю		Союзгипроводхоз имени Е.Е.Алексеевского г.Москва		
				Ст.инж.	Селяметова		3.02.88					
Инв.№				Н.контр.	Цветков		3.02.88					

Копировал: Марулина

Формат А3

Инв.№ подл.	Подпись и дата	Взам.инв.№
10867-1	10	

Альбом IV

Схема расположения стеновых панелей

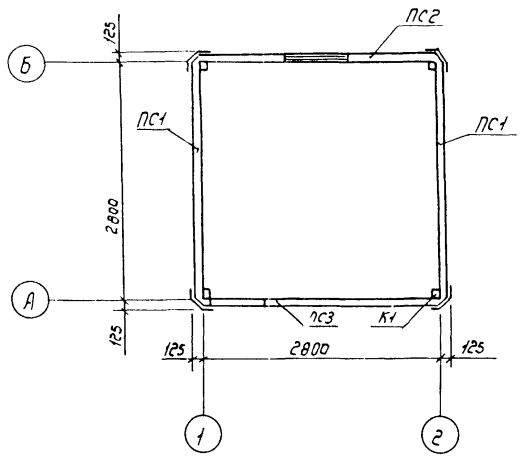

Схема расположения панели покрытия

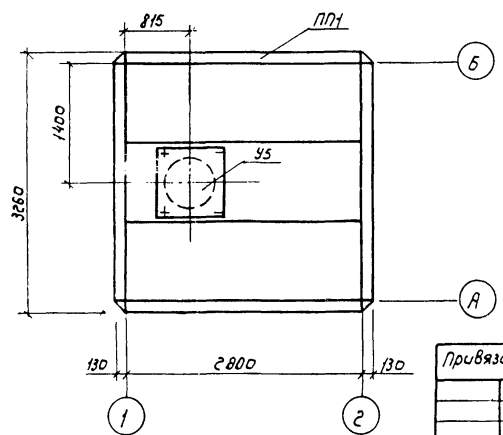

Спецификация к схемам расположения элементов бокса

Марка, поз.	Обозначение	Наименование	Кол.	Масса ед., кг	Примечание
Н1	Т-1316.100.00	Основание	1	840	
К1	672.1Н.05.000	Каркас	1	240	
ПС1	672.1П.01.00.00.000-01	Панель ПСМА 01.20	2	155	
ПС2	672.1П.03.00.00.000-12	Панель ПСМА 02.21	1	145	
ПС3	672.1П.04.00.000-05	Панель ПСМА 03.12	1	166	
ПП1	672.1К.11.000	Панель покрытия ППМС 01.13	1	453	
	672.I.01.000	Установка ограждающих	1	153	
		конструкций. Комплект			
		монтажных частей			
	672.1К.15.000-03	Установка панели покрытия	1	035	
	672.1К.08.000	Установка кровли	1	75	
	ТК2.05.000	Установка окна	1	26,5	
У5	ТК2.06.000-15	Узел прохода	1	100	

Привязан			
Инв. №			

ГИП	Косарев		28.03.88
Нач.отд.	Поляков		
Пров.	Чапурская		3.02.88
Ст.инж.	Селяметова		3.02.88
Н.контр.	Цветков		3.02.88

820-3-060:88 АС2

Насосные станции на скважинах вертикального дренажа с насосами ЭЦВ производительностью до 255 м3/ч

Стадия	Лист	Листов
РП	3	

Схема расположения элементов блока строительного задание заводу-изготовителю

Союзгипроводхоз имени Е.Е. Алексеевского г. Москва

Инв. № подл. 10867-к | Подпись и дата 11 | Взам. инв. №

Копировал: Марунина

Формат А3

Альбом IV

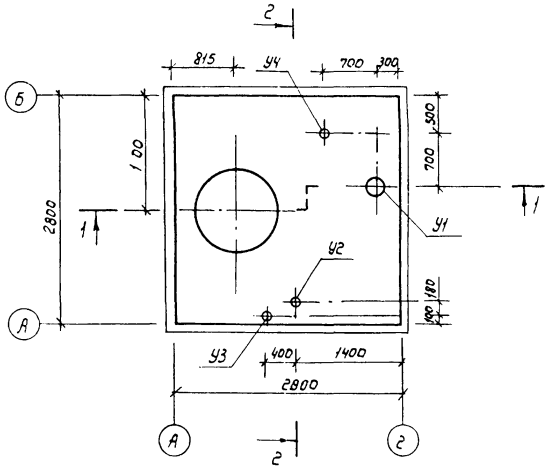

Разрез 1-1

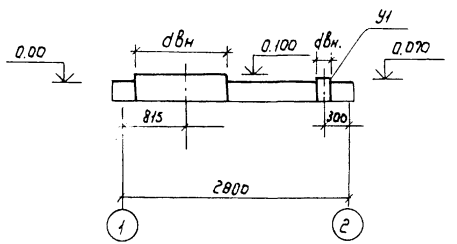

Разрез 2-2

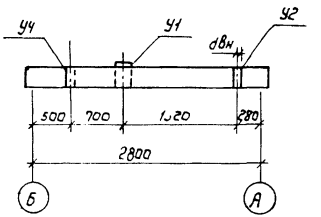

Марка Поз.	Обозначение	Наименование	Кол.	Масса ед., кг	Примечание
У1	1ТК2.00.020-30	Узел прохода	1	6.70	
	1ТК2.00.020-28	Узел прохода	1	5.85	
	1ТК2.00.020-26	Узел прохода	1	5.05	
У2	1ТК2.00.020	Узел прохода	1	1.65	
У3	1ТК2.00.020	Узел прохода	1	1.65	
У4	1ТК2.00.020-01	Узел прохода	1	1.30	

						820-3-060.88 АС2	
						Насосные станции на скважинах вертикального дренажа с насосами ЭЦВ производительностью до 255 м³/ч	
						Стадия	Лист	Листов
Привязан						Р	4	
				ГИП	Косарев	28.05.88	Проходы через основание строительного блока	Союзгипроводхоз имени Е.Е. Алексеевского г. Москва
				Нач. отд.	Поляков			
				Пров.	Байкова	3.02.88		
				Ст. инж.	Селямтова	3.02.88		
Инв. №				Н. контр.	Цветков	4.03.88		

Копировал: Марулина

Формат А3

Инв. № подл. | Подпись и дата | Взам. инв. №

Альбом IV

ТПР 820-3-060.88

Формат	Зона	Поз.	Обозначение	Наименование	Кол.	Примечание
				Документация		
*			Т-1316.100.00 СБ	Сборочный чертеж		*А3, А3
				Сборочные единицы		
А4		1	Т-1316.110.00	Рама	1	
				Детали		
А4		4	Т-1316.100.01	Настил	1	
		5	-01	Настил	1	
А4		6	Т-1316.100.02	Накладка	4	
				Материалы		
		8		Вата минеральная Б ГОСТ 4640-84	2,2	м³

Подпись и дата | Инв.№ дубл. | Взам.инв.№ | Подпись и дата | Инв.№ подл. 13 8287-7-2

Изм.	Лист	№ докум.	Подп.	Дата
Разраб.		Кузьмичева		07.03.88
Пров.		Бояринов		07.03.88
Н.контр.		Платунина		13.04.88
Утв.		Косарев		06.05.88

Т-1316.100.00

Основание

Лит.	Лист	Листов
	1	

Союзгипроводхоз имени Е.Е. Алексеевского г. Москва

Т-1316.100.01

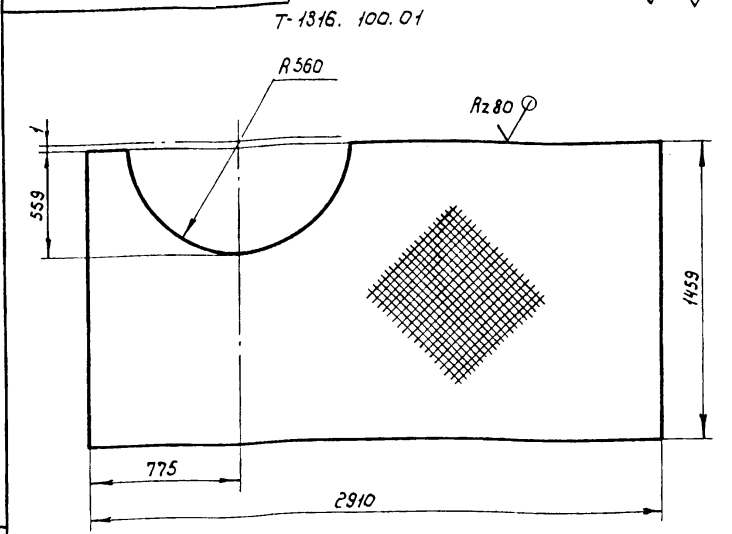

Т-1316.100.01-01 – зеркальное отражение
Остальное – см. Т-1316.100.01

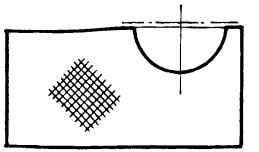

1. Предельные отклонения размеров: H14, h14, ± 1714/2

Подпись и дата | Инв.№ дубл. | Взам.инв.№ | Подпись и дата | Инв.№ подл.

Изм.	Лист	№ докум.	Подп.	Дата
Разраб.		Кузьмичева		07.03.88
Пров.				
Т.контр.				
Н.контр.		Платунина		13.04.88
Утв.		Бояринов		06.05.88

Т-1316.100.01

Настил

Лит.	Масса	Масштаб
	130	1:20

Лист	Листов 1

Лист 5-ПН-4 ГОСТ 8568-77
ВСт3Сп5 ГОСТ 14637-79

Союзгипроводхоз имени Е.Е. Алексеевского г. Москва

Т-1316.100.00 СБ

Альбом IV

ТПР 820-3-060.88

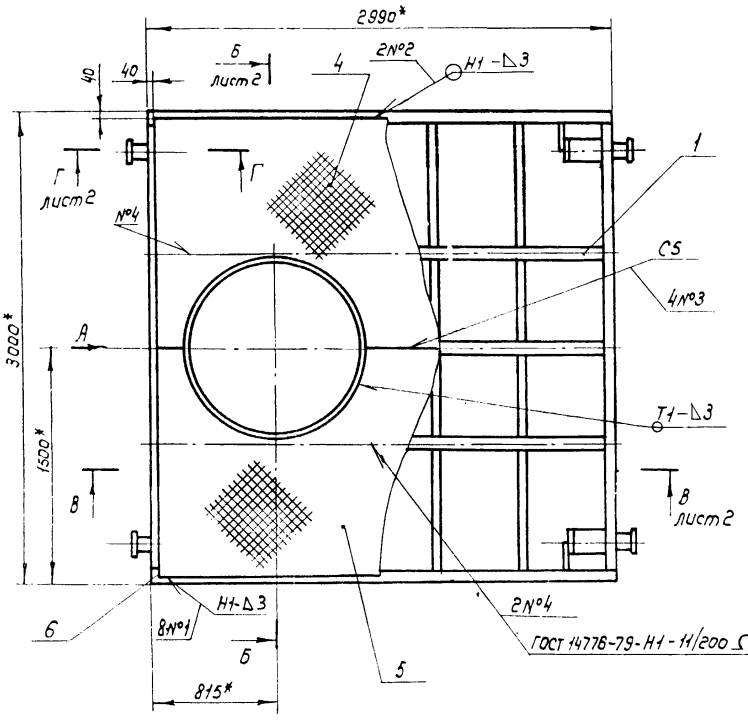

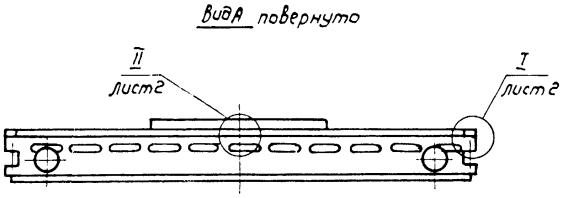

1.* Размеры для справок

2. Предельные размеры сварных соединений $\pm \frac{1T16}{2}$

3. Сварка дуговая в защитном газе по ГОСТ 14771-76.

4.** Сварка дуговая в защитном газе.

5. Электрод Э42 ГОСТ 9467-75

6. Покрытие: грунтовка ГФ-017 ОСТ 6-10-428-79, кроме дет. поз. 6, эмаль ПФ-115 ГОСТ 6465-76. IV ХЛ1.

7. Максимальная распределенная нагрузка на основание 4000 Па.

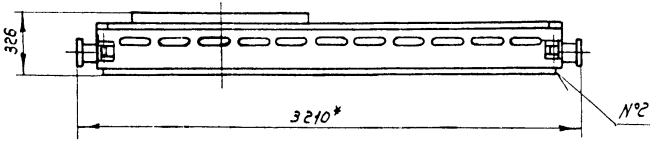

Изм.	Лист	№ докум.	Подп.	Дата
Разраб.		Кузьмичева		02.03.88
Пров.		Бояринов		03.03.88
Т. контр.				
Н. контр.		Платунина		13.06.88
Утв.		Косарев		06.88

Т-1316.100.00 СБ

Основание
Сборочный чертеж

Лит.	Масса	Масштаб
	840	1:25

Лист 1 | Листов 2

Союзгипроводхоз имени Е.Е. Алексеевского г. Москва

Инв. № подл. 10867-К | Подпись и дата 14 | Взам. инв. № | Инв. № дубл. | Подпись и дата

Альбом IV

ТПР 820-3-060.88

Инв.№ подл. | Подпись и дата | Взам.инв.№ | Инв.№ дубл. | Подпись и дата

Б-Б / М1:10 лист 1 повернуто

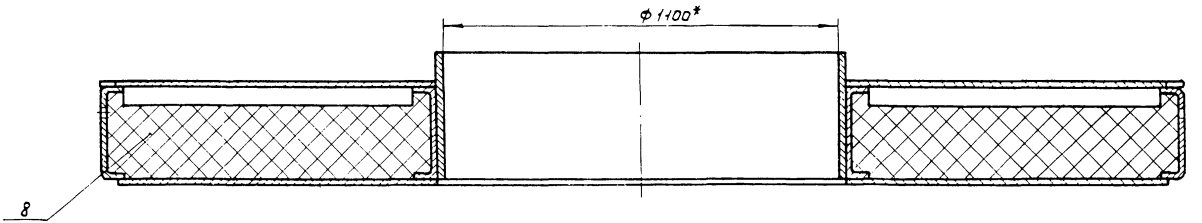

В-В / М1:10 лист 1

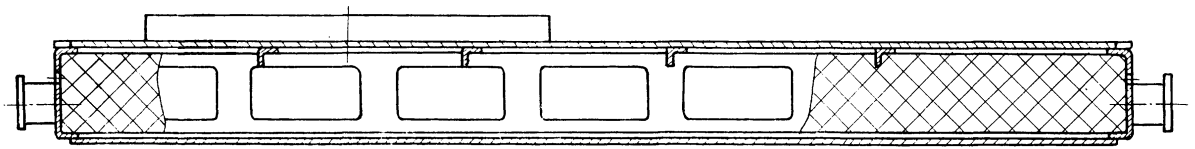

Г-Г / М1:5 лист 1

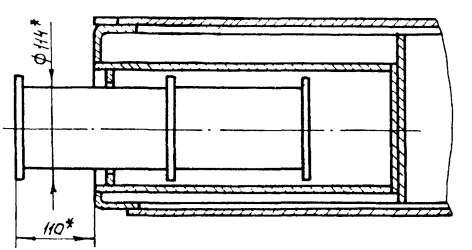

I / М1:1 лист 1

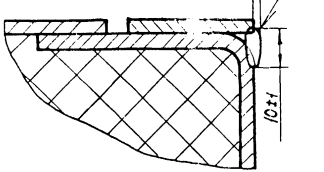

II / М1:1 лист 1

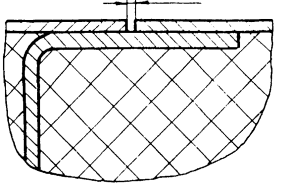

					Т-1316.100.00СБ
Изм.	Лист	№ докум.	Подп.	Дата	

Лист 2

Альбом III

ТПР 820-3-060.88

Формат	Зона	Поз.	Обозначение	Наименование	Кол.	Примечание
				Документация		
*			Т-1316.110.00 СБ	Сборочный чертеж		* А3, А3, А3
				Сборочные единицы		
А4		1	Т-1316.111.00	Колодец	1	
А4		2	Т-1316.112.00	Цапфа	4	
А4		3	Т-1316.113.00	Узел крепления	4	
				Детали		
А3		6	Т-1316.110.01	Балка	2	
А3		7	Т-1316.110.02	Балка	2	
А4		8	Т-1316.110.03	Связь	1	
А4		9	Т-1316.110.04	Связь	1	
А3		10	Т-1316.110.05	Связь	2	
Б4		11	Т-1316.110.06	Перемычко	8	1,8 кг
				Уголок 50х50х3 ГОСТ 19771-74 / Вст3Сп5 ГОСТ 11474-76		
				ℓ = 820 В 14 мм		

Инв.№ подл. | Подпись и дата | Взам. инв.№ | Инв.№ дубл. | Подпись и дата

Изм.	Лист	№ докум.	Подп.	Дата
Разраб		Кузьмичева		02.03.88
Пров.				
Н. контр.		Платунина		03.03.88
Утв		Бояринов		03.03.88

Т-1316.110.00

Рома

Лит.	Лист	Листов
	1	2

Союзгипроводхоз имени Е.Е. Алексеевского г. Москва

Формат	Зона	Поз.	Обозначение	Наименование	Кол.	Примечание
Б4		12	Т-1316.110.07	Перемычка	4	1,16 кг
				Уголок 50х50х3 ГОСТ 19771-74 / Вст3Сп5 ГОСТ 11474-76		
				ℓ = 530 В 14 мм		
А4		13	Т-1316.110.08	Настил	2	
А4		14	Т-1316.110.09	Пластина	4	

Инв.№ подл. | Подпись и дата | Взам. инв.№ | Инв.№ дубл. | Подпись и дата

Изм.	Лист	№ докум.	Подп.	Дата

Т-1316.110.00

Лист 2

Т-1316.110.00 СБ

Альбом IV

Т.П.Р 820-3-060.88

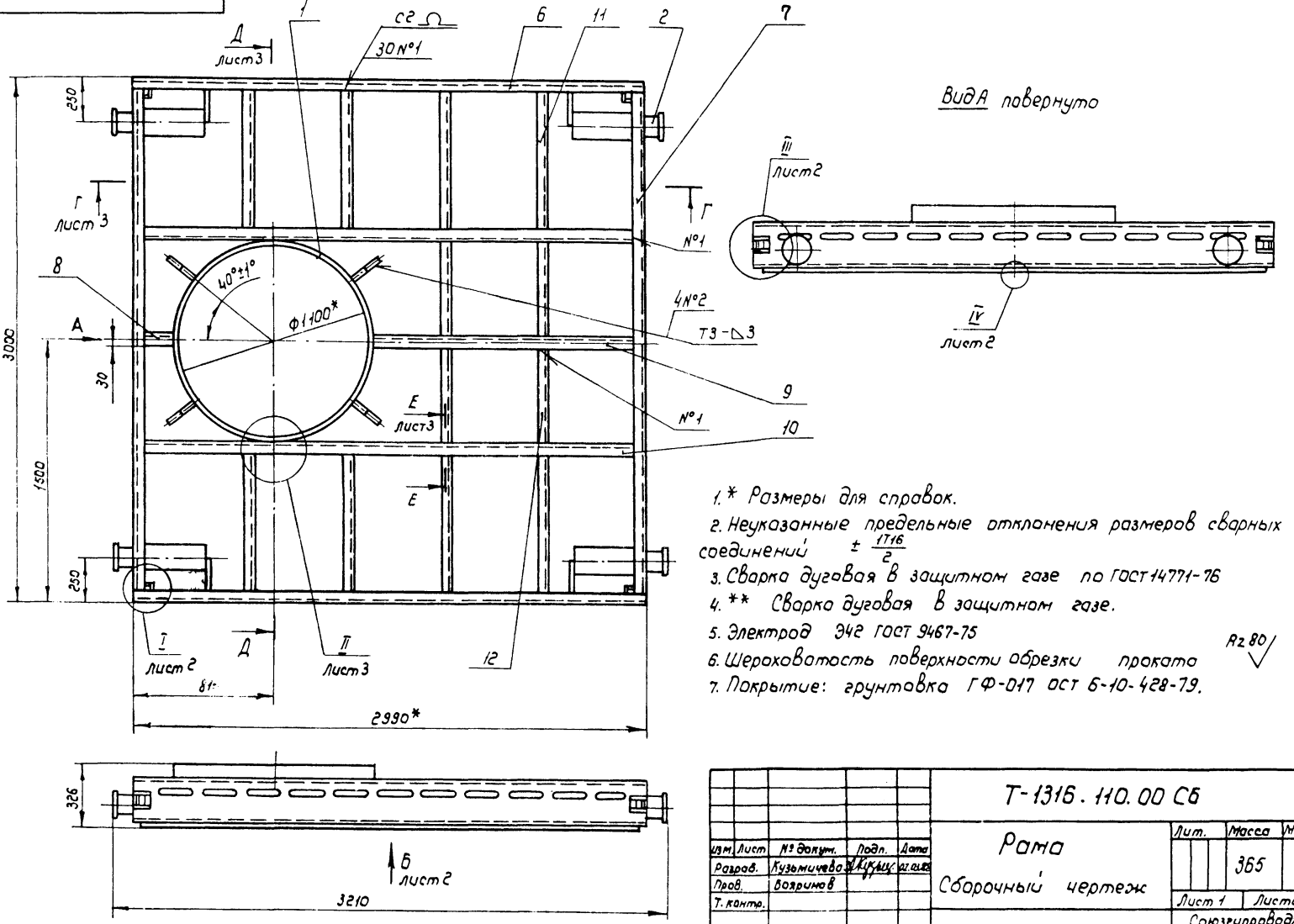

1. * Размеры для справок.
2. Неуказанные предельные отклонения размеров сварных соединений $\pm \frac{IT16}{2}$
3. Сварка дуговая в защитном газе по ГОСТ 14771-76
4. ** Сварка дуговая в защитном газе.
5. Электрод Э42 ГОСТ 9467-75
6. Шероховатость поверхности обрезки проката Rz 80
7. Покрытие: грунтовка ГФ-017 ОСТ 6-10-428-79.

Изм.	Лист	№ докум.	Подп.	Дата
Разраб.		Кузьмичева		
Пров.		Бояринов		
Т. контр.				
Н. контр.		Платунина		
Утв.		Бояринов		

Т-1316.110.00 СБ

Рама

Сборочный чертеж

Лит.	Масса	Масштаб
	365	1:20
Лист 1	Листов 3	

Союзгипроводхоз имени Е.Е. Алексеевского г. Москва

Инв. № подл. | Подпись и дата | Взам. инв. № | Инв. № дубл. | Подпись и дата

Альбом IV

ТПР 820-3-060-88

Т-1316. 110.00 СБ

Вид Б лист 1
М1:2

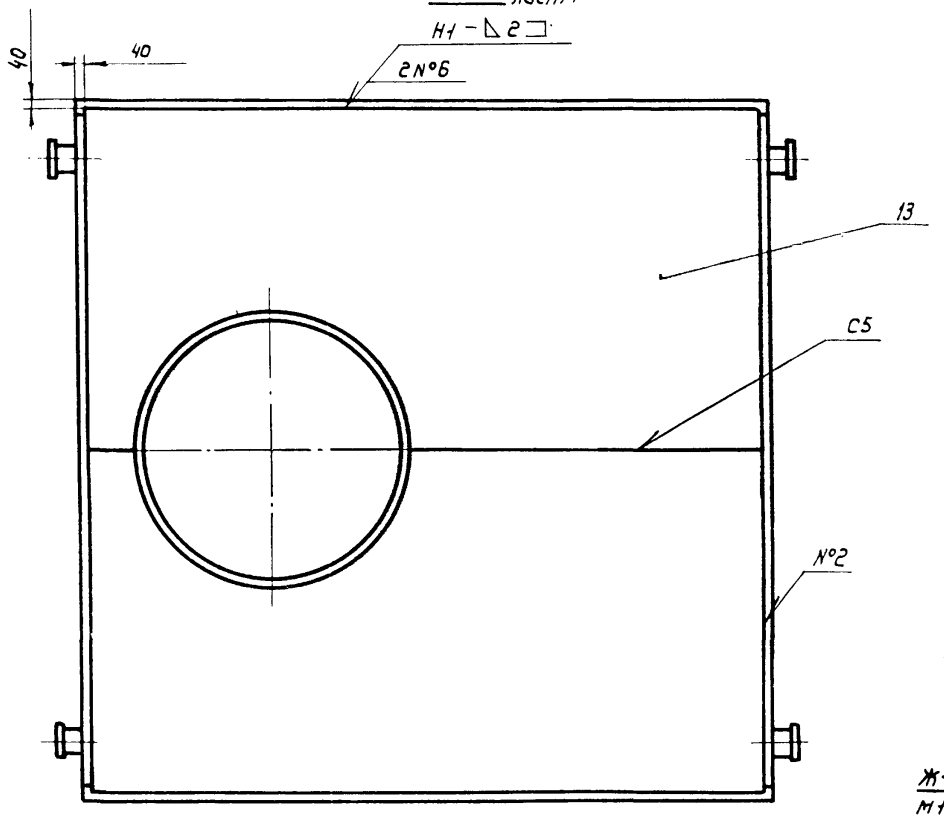

I лист 1
М1:2

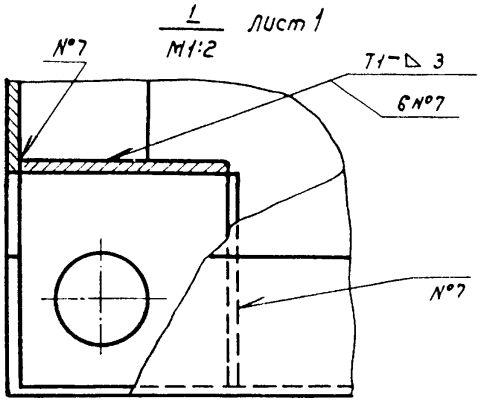

III лист 1
М1:2

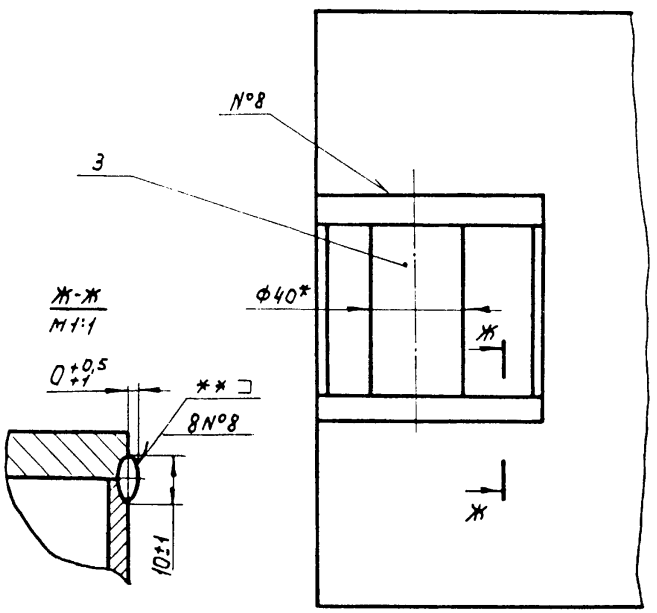

Ж-Ж
М1:1

IV лист 1
М1:1

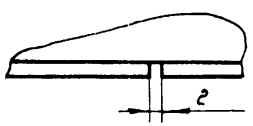

Инв. № подл.	Подпись и дата	Взам. инв. №	Инв. № дубл.	Подпись и дата
10286-4-1	18			

Изм.	Лист	№ докум.	Подп.	Дата	Т-1316.110.00 СБ	Лист 2

Т-1316.110.00 СБ

Альбом III

Г-Г лист1
М1:10

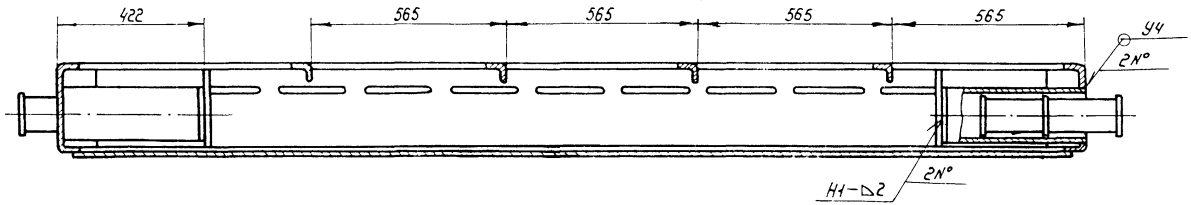

Д-Д лист1 повернуто
М1:10

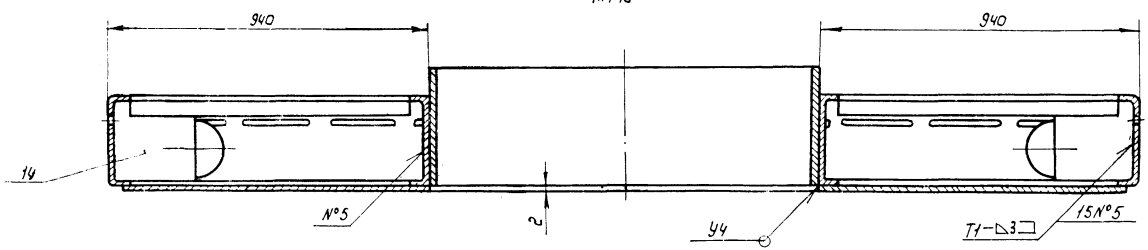

II лист1
М1:1

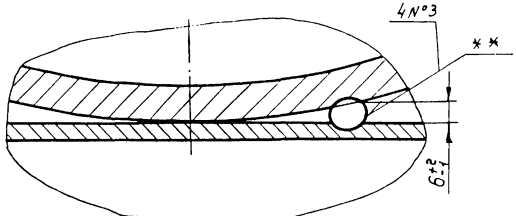

Е-Е лист1
М1:1

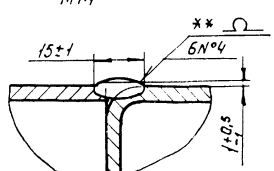

Изм.	Лист	№ докум.	Подп.	Дата	Т-1316-110.00 СБ	Лист 3

Типр 820-3-060.88

Инв.№ подл. | Подпись и дата | Взам. инв.№ | Инв.№ дубл. | Подпись и дата

Альбом IV

ТПР 820-3-060.88

Формат	Зона	Поз.	Обозначение	Наименование	Кол.	Примечание
				Документация		
А4			Т-1316.111.00 СБ	Сборочный чертеж		
				Детали		
А4		1	Т-1316.111.01	Кольцо	1	
А4		2	Т-1316.111.02	Ребро	4	

Подпись и дата | Инв. № дубл. | Взам. инв. № | Подпись и дата | Инв. № подл. 10266

Изм.	Лист	№ докум.	Подп.	Дата
Разраб.		Кузьмичева		02.03.88
Пров.				
Н. контр.		Платунина		03.03.88
Утв.		Бояринов		03.03.88

Т-1316.111.00

Колодец

Лит.	Лист	Листов
	1	

Союзгипроводхоз имени Е.Е. Алексеевского г. Москва

Т-1316.111.00 СБ

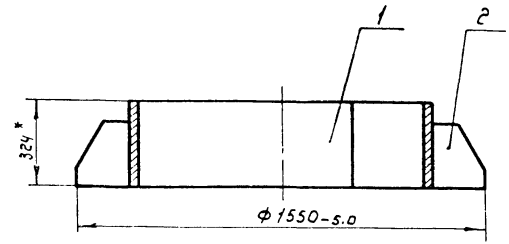

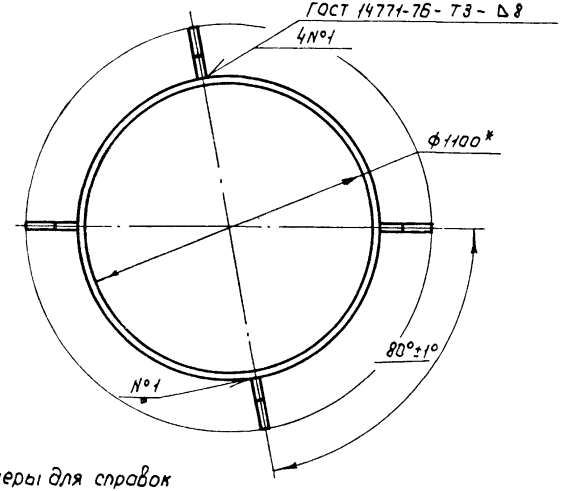

1* Размеры для справок

2. Электрод Э42 ГОСТ 5264-80

Подпись и дата | Инв. № дубл. | Взам. инв. № | Подпись и дата | Инв. № подл.

Изм.	Лист	№ докум.	Подп.	Дата
Разраб.		Кузьмичева		02.03.88
Пров.				
Т. контр.				
Н. контр.		Платунина		03.03.88
Утв.		Бояринов		03.03.88

Т-1316.111.00 СБ

Колодец
Сборочный чертеж

Лит.	Масса	Масштаб
	103	1:15
Лист	Листов 1	

Союзгипроводхоз имени Е.Е. Алексеевского г. Москва

Т-1316.111.01

Rz 80

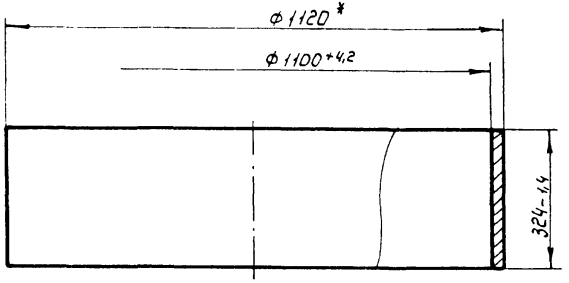

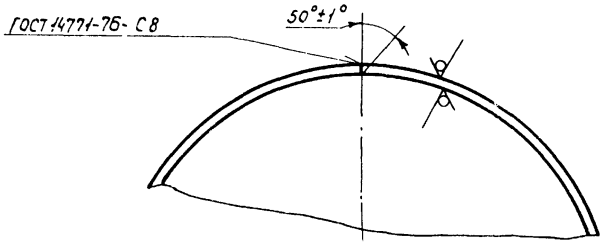

1.* Размер для справок

2. Длина развертки $L = 3485,4 - 5,0$ мм.

3. Электрод Э42 ГОСТ 9467-75

Изм.	Лист	№ докум.	Подп.	Дата	Т-1316.111.01			
Разраб.		Кузьмичева			Кольцо	Лит.	Масса	Масштаб
Пров.							90,3	1:10
Т. контр.						Лист	Листов 1	
Н. контр.		Платунина			Лист Б-ПН-10 ГОСТ 19903-74	Союзгипроводхоз имени Е.Е. Алексеевского г. Москва		
Утв.		Бояринов			ВСт3Сп5 ГОСТ 14637-79			

Т-1316-111.02

Rz 80

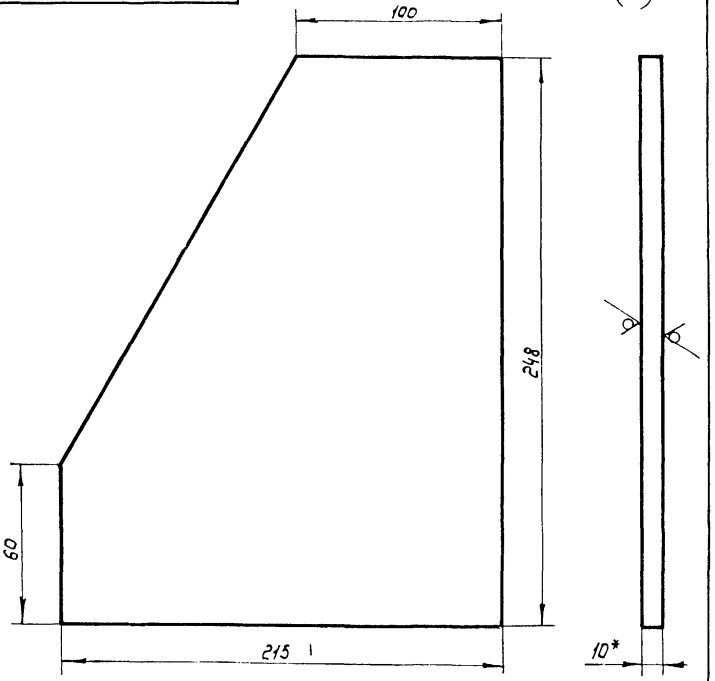

1.* Размер для справок

2. Предельные отклонения размеров: h14

Изм.	Лист	№ докум.	Подп.	Дата	Т-1316.111.02			
Разраб.		Кузьмичева			Ребро	Лит.	Масса	Масштаб
Пров.							3,1	1:2
Т. контр.						Лист	Листов 1	
Н. контр.		Платунина			Лист Б-ПН-10 ГОСТ 19903-74	Союзгипроводхоз имени Е.Е. Алексеевского г. Москва		
Утв.		Бояринов			ВСт3Сп5 ГОСТ 14637-79			

Альбом IV

ТПР 820-3-060.88

Формат	Зона	Поз.	Обозначение	Наименование	Кол.	Примечание
				Документация		
А3			Т-1316.112.00 СБ	Сборочный чертеж		
				Детали		
Б4		1	Т-1316.112.01	Стакан	1	9,5кг
				Труба 159х6 ГОСТ 8732-78 / В20 ГОСТ 8731-74		
				L = 420 R 14мм		
Б4		2	Т-1316.112.02	Стакан	1	11,9кг
				Труба 114х12 ГОСТ 8732-78 / В20 ГОСТ 8731-74		
				L = 395 R 14 мм		
Б4		3	Т-1316.112.03	Заглушка	1	0,3кг
				Лист Б-ПН-2 ГОСТ 19903-74 / 4-Ш-ВСт3пс ГОСТ 16523-70		
				ф 157 R 14 мм		
Б4		4	Т-1316.112.04	Заглушка	1	0,29кг
				Лист Б-ПН-4 ГОСТ 19903-74 / ВСт3Сп5 ГОСТ 14637-79		
				ф 110 R 14 мм		

Подпись и дата | Инв. № дубл. | Взам. инв. № | Подпись и дата | Инв. № подл. 10847-1

Изм	Лист	№ докум.	Подп.	Дата
Разраб.		Кузьмичева		01.03.88
Пров				
Н. контр.		Платунина		13.04.88
Утв.		Бояринов		09.05.88

Т-1316.112.00

Цапфа

Лит.	Лист	Листов
	1	2

Союзгипроводхоз имени Е.Е. Алексеевского г. Москва

Копировал: Мовчина

Формат А4

Формат	Зона	Поз.	Обозначение	Наименование	Кол.	Примечание
А4		5	Т-1316.112.05	Кольцо	2	
А4		6	Т-1316.112.06	Заглушка	1	
А4		7	Т-1316.112.07	Кольцо	1	
Б4		8	Т-1316.112.08	Фиксатор	1	0,01кг
				Круг 8-В ГОСТ 2590-71 / ВСт3Сп5-1-ГОСТ 535-79		
				L = 25 R 14мм		

Подпись и дата | Инв. № дубл. | Взам. инв. № | Подпись и дата | Инв. № подл.

Изм	Лист	№ докум.	Подп.	Дата

Т-1316.112.00

Лист 2

Т-1316. 112.00 СБ

Альбом IV

ТПР 820-3-060.88

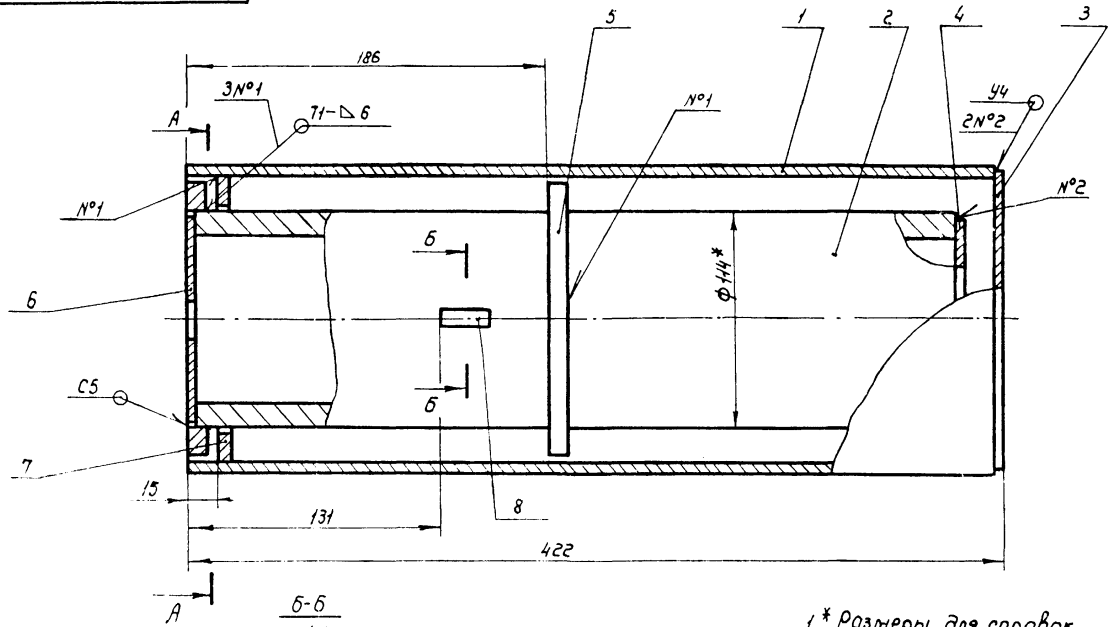

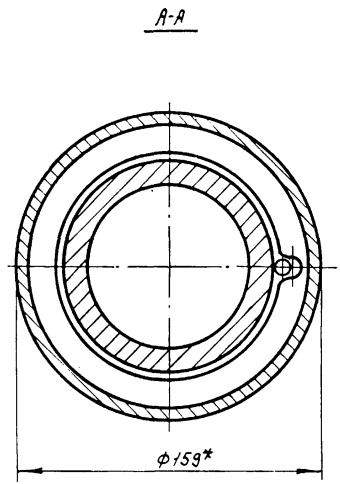

Б-Б
М1:1

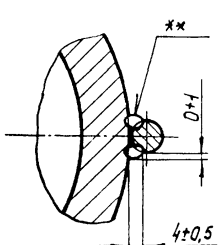

1. * Размеры для справок
2. Неуказанные предельные отклонения размеров сварных соединений $\pm \frac{IT16}{2}$
3. Сварка ручная дуговая по ГОСТ 14771-76
4. ** Сварка ручная в защитном газе
5. Электрод Э42 ГОСТ 9467-75
6. Шероховатость поверхности обрезки проката Rz80

					Т-1316. 112.00 СБ			
изм	Лист	№ докум.	Подп.	Дата	Цапфа Сборочный чертеж	Лит.	Масса	Масштаб
Разраб.		Кузьмичева		01.03.88			23	1:2
Пров.						Лист	Листов 1	
Т.контр.						Союзгипроводхоз имени Е.С.Алексеевского г.Москва		
Н.контр.		Платунина		13.06.88				
Утв.		Баярунов		13.06.88				

Инв.№ подл.	Подпись и дата	Взам.инв.№	Инв.№ дубл.	Подпись и дата
10867-к	23			

Альбом IV

ТПР 820-3-060.88

Т-1316.112.05

Rz 80

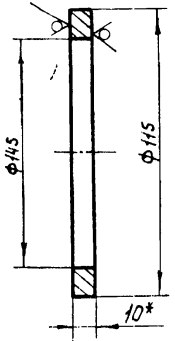

1.* Размер для справок

2. Предельные отклонения размеров: H14, h14

Изм.	Лист	№ докум.	Подп.	Дата
Разраб.		Кузьмичева		02.03.88
Пров.				
Т.контр.				
Н.контр.		Платунина		03.06.88
Утв.		Боярунов		03.06.88

Т-1316.112.05

Кольцо

Лит.	Масса	Масштаб
	0,27	1:2
Лист	Листов 1	

Лист Б-ПН-10 ГОСТ 19903-74 / Ст3Сп5 ГОСТ 14637-79

Союзгипроводхоз имени Е.Е.Алексеевского г. Москва

Инв.№ подл. | Подпись и дата | Взам.инв.№ | Инв.№ дубл. | Подпись и дата

Т-1316.112.06

Rz 80

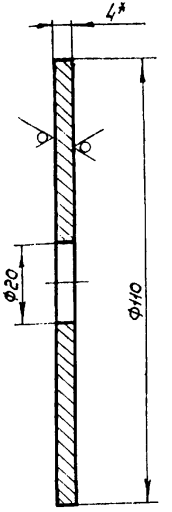

1.* Размер для справок

2. Предельные отклонения размеров: H14, h14

Изм.	Лист	№ докум.	Подп.	Дата
Разраб.		Кузьмичева		02.03.88
Пров.				
Т.контр.				
Н.контр.		Платунина		03.06.88
Утв.		Боярунов		03.06.88

Т-1316.112.06

Заглушка

Лит.	Масса	Масштаб
	0,29	1:1
Лист	Листов 1	

Лист Б-ПН-4 ГОСТ 19903-74 / Ст3Сп5 ГОСТ 14637-79

Союзгипроводхоз имени Е.Е.Алексеевского г. Москва

Инв.№ подл. | Подпись и дата | Взам.инв.№ | Инв.№ дубл. | Подпись и дата

Т-1316.112.07

Альбом IV

ТПР 820-3-060.88

Rz 80

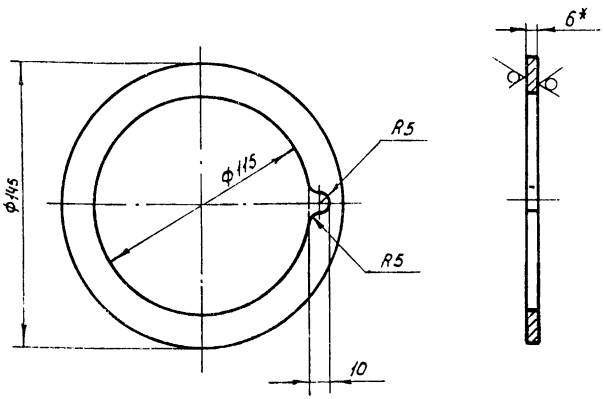

1.* Размер для справок

2. Предельные отклонения

Изм.	Лист	№ докум.	Подп.	Дата
Разраб.		Кузьмичева		07.08.88
Пров.				
Т. контр.				
Н. контр.		Татьмина		03.08.88
Утв.		Бояркинов		03.08.88

Т-1316.112-07

Кольцо

Лит.	Масса	Масштаб
	0,18	1:2
Лист	Листов 1	

Лист 6-ПН-6 ГОСТ 19903-74 / Ст3пс5 ГОСТ 14637-79

Союзгипроводхоз имени Е.Е. Алексеевского г. Москва

Инв. № подл. | Подпись и дата | Взам. инв. № | Инв. № дубл. | Подпись и дата

Формат	Зона	Поз.	Обозначение	Наименование	Кол.	Примечание
				Документация		
А4			Т-1316.113.00 СБ	Сборочный чертеж		
				Детали		
А4		1	Т-1316.113.01	Ребро	2	
А4		2	Т-1316.113.02	Направляющая	1	
Б4		3	Т-1316.113.03	Палец	1	
				Круг 40-в ГОСТ 2590-71 / ВСт3Сп5-1 ГОСТ 535-79		
				L = 78 h14 мм		
А4		4	Т-1316.113.04	Пластина	2	

Изм.	Лист	№ докум.	Подп.	Дата
Разраб.		Кузьмичева		07.08.88
Пров.				
Н. контр.		Татьмина		03.08.88
Утв.		Бояркинов		03.08.88

Т-1316-113.00

Пластина

Лит.	Лист	Листов
		1

Союзгипроводхоз имени Е.Е. Алексеевского

Альбом IV

ТПР 820-3-060.88

Т-1316.113.00 СБ

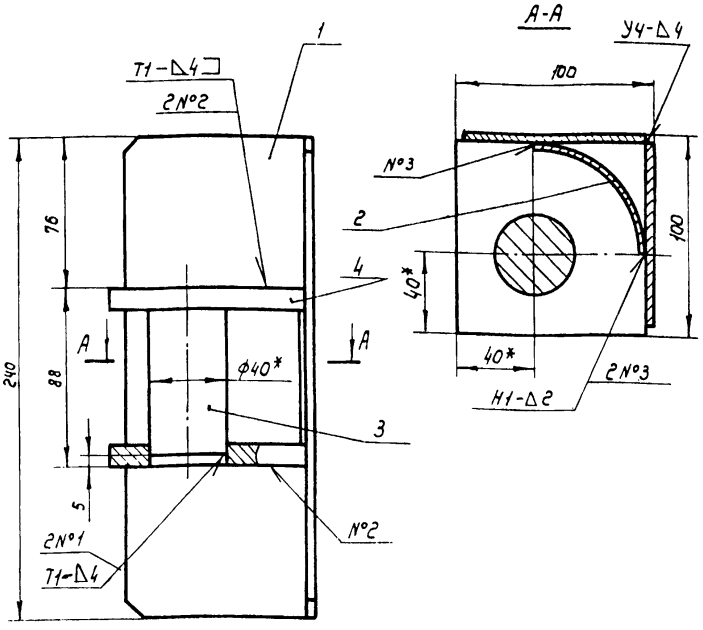

1* Размеры для справок

2. Предельные отклонения размеров сварных соединений $\pm \frac{IT16}{2}$

3. Сварка ручная дуговая по ГОСТ 14771-76.

4. Электрод Э42 ГОСТ 9467-75.

5. Шероховатость поверхности обрезки проката $R_z 80$

Изм.	Лист	№ докум.	Подп.	Дата
Разраб.		Кузьмичева		07.08.86
Пров.				
Т. контр.				
Н. контр.		Платунина		07.08.86
Утв.		Бобринов		07.08.86

Т-1316.113.00 СБ

Узел крепления

Сборочный чертеж

Лит.	Масса	Масштаб
	3,4	1:2

Лист Листов 1

Союзгипроводхоз имени Е.Е. Алексеевского г. Москва

Инв. № подл. | Подпись и дата | Взам. инв. № | Инв. № дубл. | Подпись и дата

Т-1316.113.01

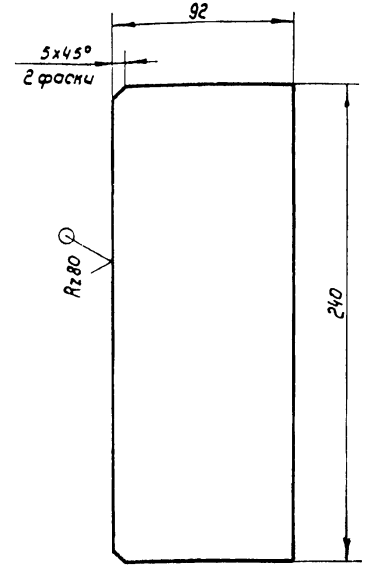

1. Предельные отклонения размеров: R 14, $\pm \frac{IT16}{2}$

Изм.	Лист	№ докум.	Подп.	Дата
Разраб.		Кузьмичева		07.08.86
Пров.				
Т. контр.				
Н. контр.		Платунина		13.10.86
Утв.		Бобринов		13.10.86

Т-1316.113.01

Ребро

Лит.	Масса	Масштаб
	0,7	1:2

Лист Листов 1

Лист 5-ПН-4 ГОСТ 19903-74

В Ст3Сп5 ГОСТ 14637-79

Союзгипроводхоз имени Е.Е. Алексеевского г. Москва

Инв. № подл. | Подпись и дата | Взам. инв. № | Инв. № дубл. | Подпись и дата

Альбом IV

ТПР 820-3-060.88

Т-1316.113.02

Rz 80 (√)

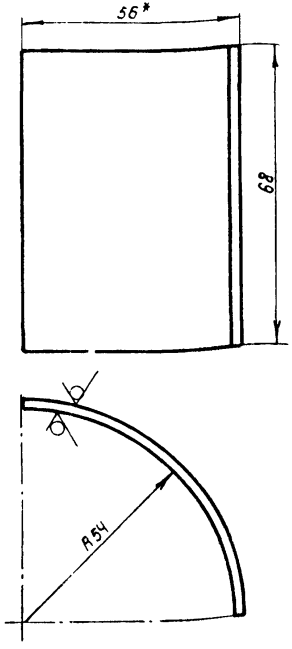

1.* Размер для справок

2. Предельные отклонения размеров: h14, R14

Взам. инв. № | Инв. № дубл. | Подпись и дата | Инв. № подл. | Подпись и дата

Изм.	Лист	№ докум.	Подп.	Дата
Разраб.		Кузьмичева		02.05.88
Пров.				
Т.контр.				
Н.контр.		Платунина		03.05.88
Утв.		Бояринов		03.05.88

Т-1316.113.02

Направляющая

Лит.	Масса	Масштаб
	0,09	1:1

Лист | Листов 1

Лист 5-ПН-2 ГОСТ 19903-74
4-Ш-ВСт3Сп ГОСТ 16523-70

Союзгипроводхоз имени Е.Е. Алексеевского г. Москва

Т-1316.113.04

Rz 80 (√)

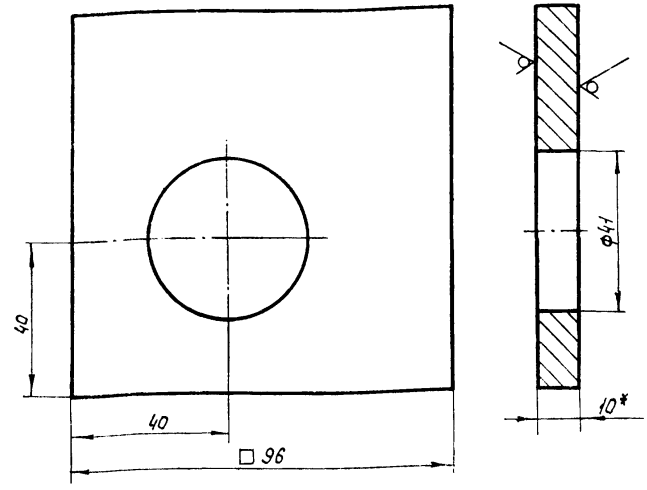

1.* Размер для справок.

2. Предельные отклонения размеров: h14, R14, ± IT16/2

Взам. инв. № | Инв. № дубл. | Подпись и дата | Инв. № подл. | Подпись и дата

Изм.	Лист	№ докум.	Подп.	Дата
Разраб.		Кузьмичева		02.05.88
Пров.				
Т.контр.				
Н.контр.		Платунина		03.05.88
Утв.		Бояринов		03.05.88

Т-1316.113.04

Пластина

Лит.	Масса	Масштаб
	0,6	1:1

Лист | Листов 1

Лист 5-ПН-10 ГОСТ 19903-74
ВСт3Сп5 ГОСТ 14637-79

Союзгипроводхоз имени Е.Е. Алексеевского г. Москва

Т-1316.110.01

Альбом IV

ТПР 820-3-060.88

Rz 80 / (▽)

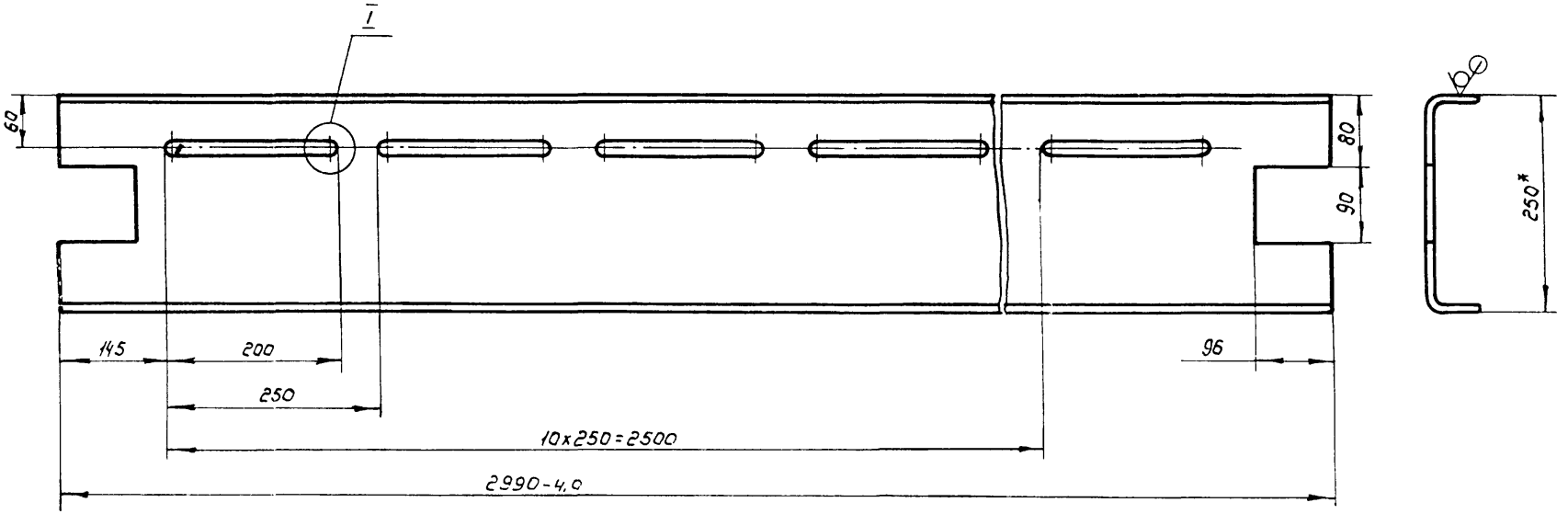

I
м1:1

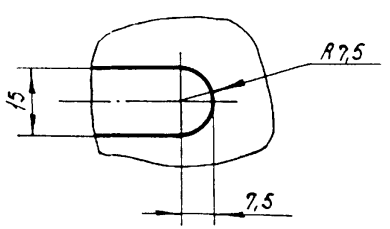

1.* Размер для справок.

2. Предельные отклонения размеров: H14, h14, $\pm \frac{IT16}{2}$

					Т-1316.110.01		
Изм.	Лист	№ докум.	Подп.	Дата			
Разраб.		Кузьмичева		02.03.88	Балка	Лит.	Масса 32,1 / Масштаб 1:5
Пров.						Лист	Листов 1
Т.контр.							
Н.контр.		Платунина		03.06.88	Швеллер 250х60х4-В-ГОСТ 8278-83 / ВСт3сп5 ГОСТ 11474-76	Союзгипроводхоз имени Е.Е.Алексеевского г.Москва	
Утв.		Бояринов		03.06.88			

Инв.№ подл. | Подпись и дата | Взам. инв.№ | Инв.№ дубл. | Подпись и дата

Альбом IV

ТПР 820-3-060.88

Т-1316.110.02

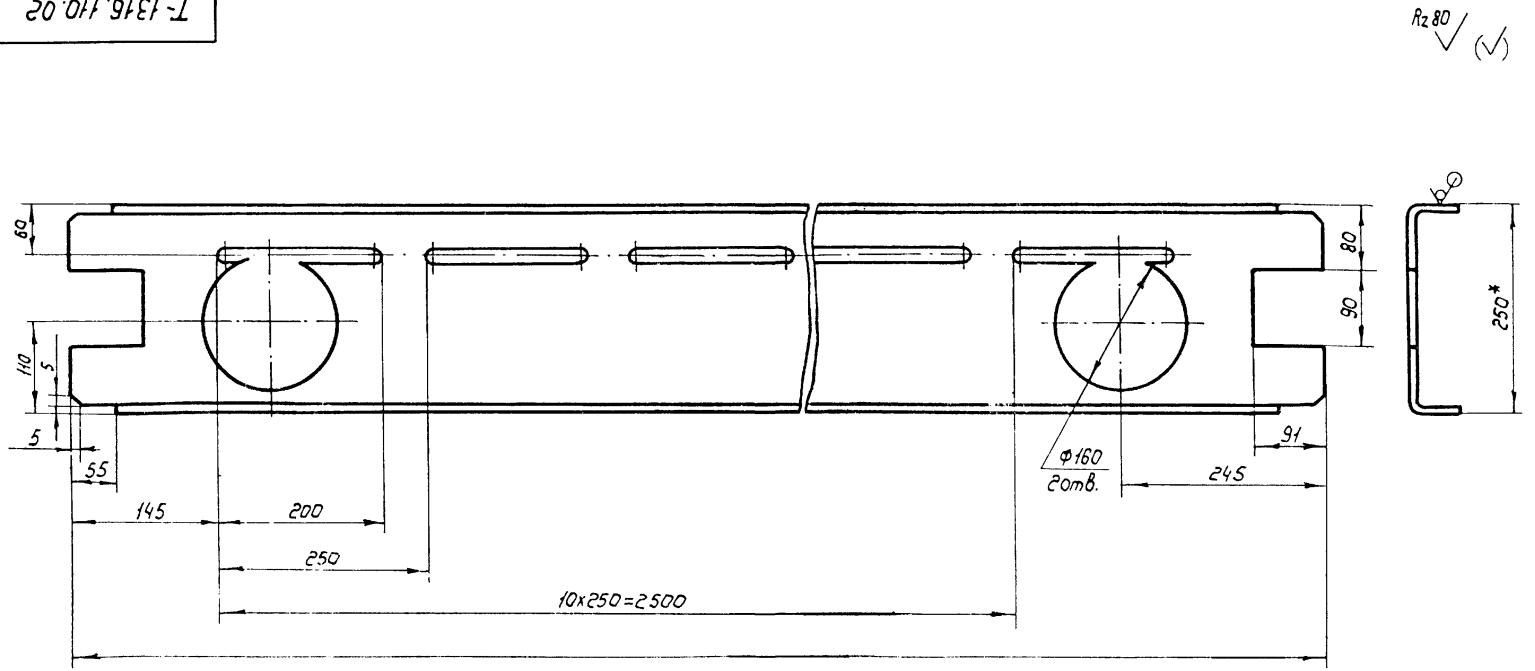

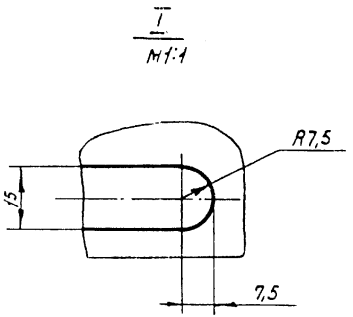

1. Размеры для справок.
2. Неуказанные предельные отклонения размеров: Н14, В14, $\pm \frac{IT14}{2}$

					Т-1316.110.02			
Изм.	Лист	№ докум.	Подп.	Дата	Балка	Лит.	Масса	Масштаб
Разраб.		Кузьмичева					30,6	1:5
Пров.						Лист	Листов 1	
Т.контр.								
Н.контр.		Платунина			Швеллер 250x60x4-В ГОСТ 8278-83 / ВСт3Сп5 ГОСТ 11474-76	Союзгипроводхоз имени Е.Е. Алексеевского г. Москва		
Утв.		Бояринов						

Инв.№ подл.	Подпись и дата	Взам.инв.№	Инв.№ дубл.	Подп. и дата
1086	31.9			

Альбом IV

ТПР 820-3-060-88

Т-1316.110.03

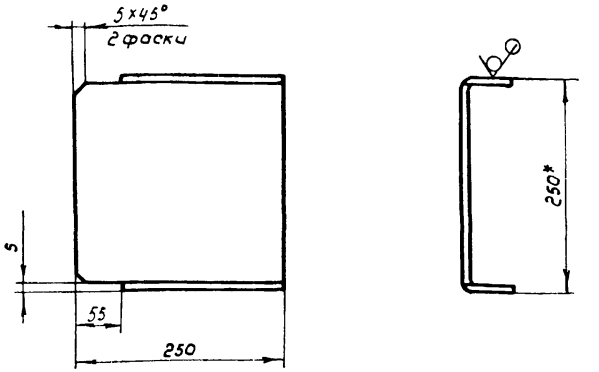

1.* Размер для справок.

2. Предельные отклонения размеров: h14, ± $\frac{IT14}{2}$

Изм.	Лист	№ докум.	Подп.	Дата
Разраб.		Кузьмичева		02.02.88
Пров.				
Т.контр.				
Н.контр.		Платунина		13.06.88
Утв		Бояринов		03.03.88

Т-1316.110.03

Связь

Лист.	Масса	Масштаб
	2,6	1:5

Лист | Листов 1

Швеллер 250×60×4 ГОСТ 8278-83 / ВСт3Сп5 ГОСТ 11474-76

Союзгипроводхоз имени Е.Е. Алексеевского г. Москва

Подпись и дата | Инв. № дубл. | Взам. инв. № | Подпись и дата | Инв. № подл. 10867-1 30

Т-1316.110.08

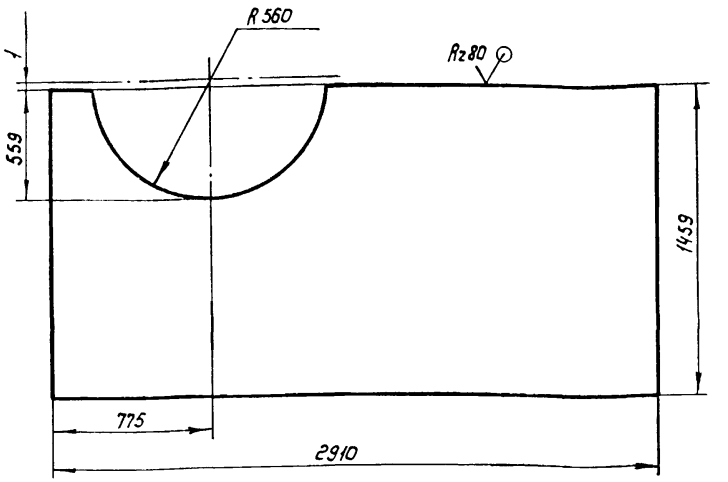

1. Предельные отклонения размеров; H14, h14, ± $\frac{IT14}{2}$

Изм.	Лист	№ докум.	Подп.	Дата
Разраб.		Кузьмичева		02.02.88
Пров.				
Т.контр.				
Н.контр.		Платунина		13.06.88
Утв.		Бояринов		03.03.88

Т-1316.110.08

Настил

Лит.	Масса	Масштаб
	64	1:20

Лист | Листов 1

Лист Б-ПН-2 ГОСТ 19903-74 / 4-III-ВСт3ПС ГОСТ 16523-70

Союзгипроводхоз имени Е.Е. Алексеевского г. Москва

Подпись и дата | Инв. № дубл. | Взам. инв. № | Подпись и дата | Инв. № подл.

Т-1316.110.04

Альбом IV

ТПР 820-3-060.88

Rz 80 √(√)

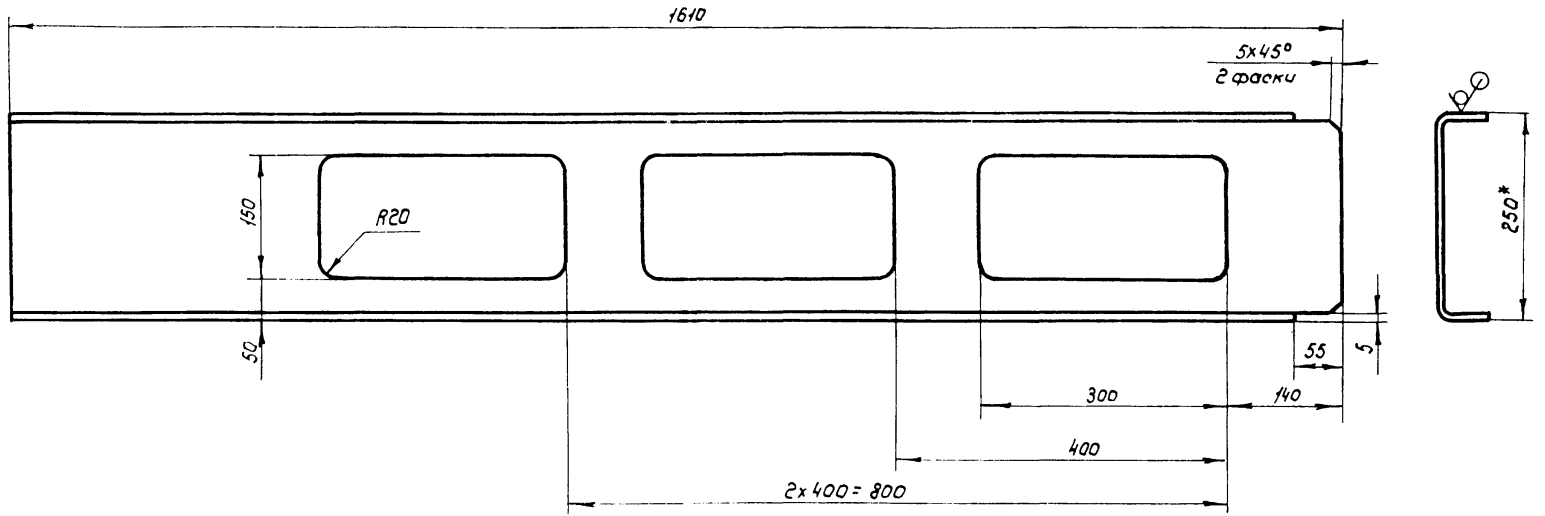

1. * Размер для справок
2. Предельные отклонения размеров: H14, R14, ± $\frac{IT14}{2}$

					Т-1316.110.04			
Изм.	Лист	№ докум.	Подп.	Дата	Связь	Лит	Масса	Масштаб
Разраб.		Кузьмичева					11,3	1:5
Пров.						Лист	Листов 1	
Т.контр.								
Н.контр.		Платунина			Швеллер 250х60х4-8 ГОСТ 8278-83 / 8Ст3Сп5 ГОСТ 11474-76	Союзгипроводхоз имени Е.Е. Алексеевского г. Москва		
Утв.		Бояринов						

Инв. № подл.	Подпись и дата	Взам. инв. №	Инв. № дубл.	Подпись и дата
10867-К	31			

Т-1316.110.05

Альбом IV

ТПР 820-3-060.88

Rz80 √(√)

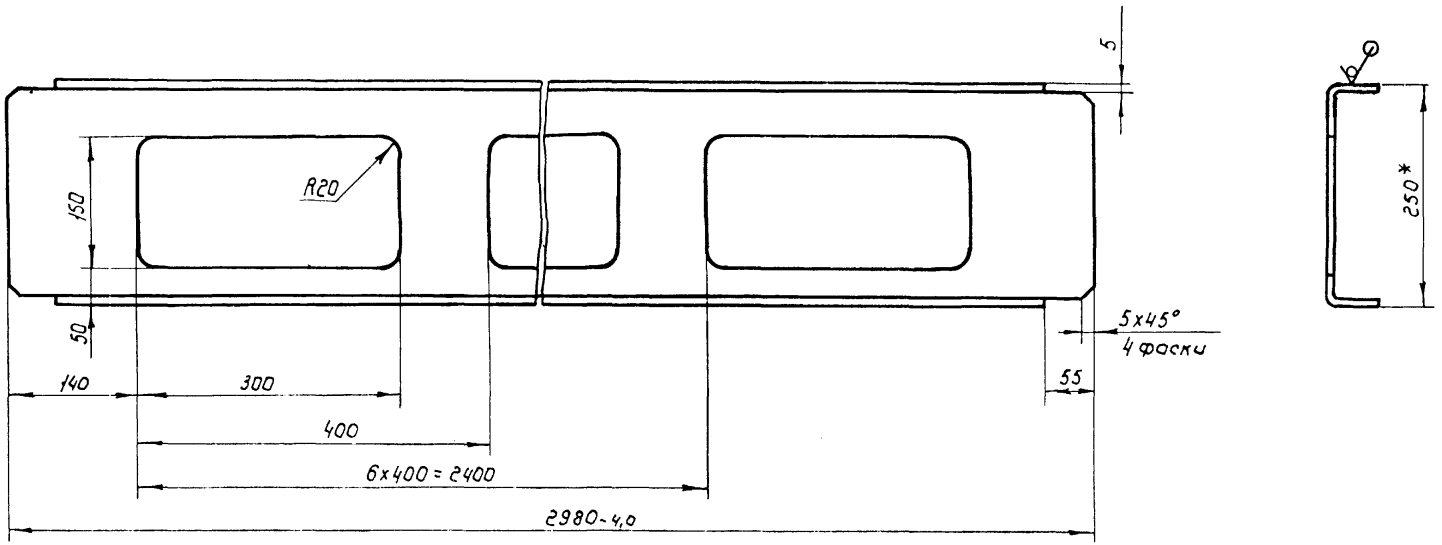

1.* Размер для справок

2. Неуказанные предельные отклонения размеров: H14, h14, $\pm \frac{IT14}{2}$

					Т-1316.110.05			
Изм.	Лист	№ докум.	Подп.	Дата	Связь	Лит.	Масса	Масштаб
Разраб.		Кузьмичева		02.03.88			22,9	1:5
Пров.						Лист	Листов 1	
Т. контр.								
Н. контр.		Платунина		13.04.88	Швеллер 250x60x4-В ГОСТ 8278-83 / В Ст3 Сп5 ГОСТ 11474-76	Союзгипроводхоз имени Е.Е. Алексеевского г. Москва		
Утв.		Бояринов		23.04.88				

Инв. № подл.	Подпись и дата	Взам. инв. №	Инв. № дубл.	Подпись и дата
10864-1	32			

Альбом IV

ТПР 820-3-060.88

Т-1316.110.09

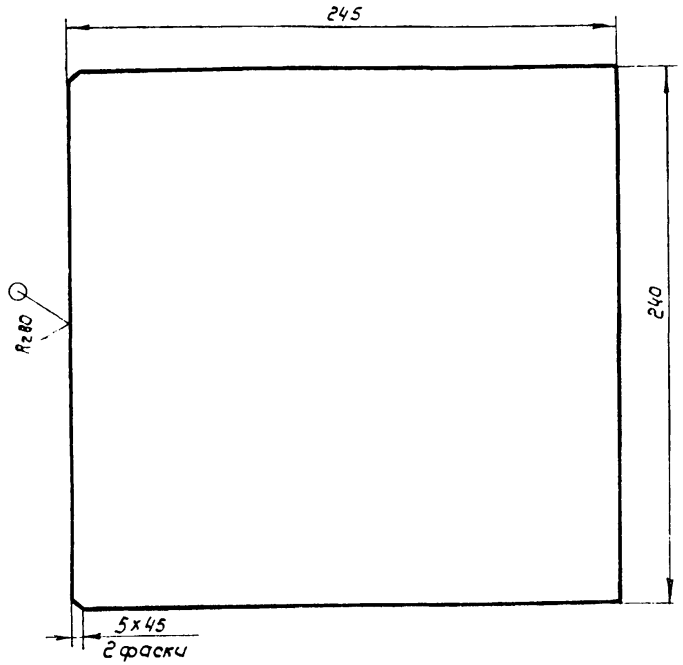

1. Предельные отклонения размеров: $h14, \pm \frac{IT14}{2}$

Изм.	Лист	№ докум.	Подп.	Дата
Разраб.		Кузьмичева		07.05.88
Пров.				
Т. контр.				
Н. контр.		Платунина		13.06.88
Утв.		Бояринов		

Т-1316.110.09

Пластина

Лит.	Масса	Масштаб
	1,8	1:2

Лист | Листов 1

Лист Б-ПН-4 ГОСТ 19903-74 / ВСт3Сп5 ГОСТ 14637-79

Союзгипроводхоз имени Е.Е. Алексеевского г. Москва

Инв. № подл. 10864-1 | Подпись и дата 33 | Взам. инв. № | Инв. № дубл. | Подпись и дата

Т-1316.100.02

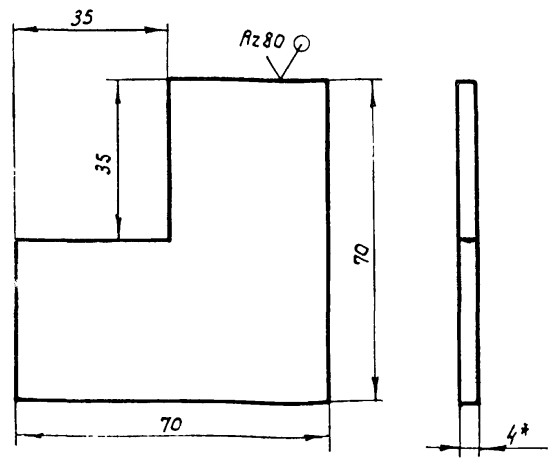

1.* Размер для справки

2. Предельные отклонения размеров: $h14, \pm \frac{IT14}{2}$

Изм.	Лист	№ докум.	Подп.	Дата
Разраб.		Кузьмичева		07.05.88
Пров.				
Т. контр.				
Н. контр.		Платунина		25.03.88
Утв.		Бояринов		

Т-1316.100.02

Накладка

Лит.	Масса	Масштаб
	0,1	1:1

Лист | Листов 1

Лист Б-ПН-4 ГОСТ 19903-74 / ВСт3Сп5 ГОСТ 14637-79

Союзгипроводхоз имени Е.Е. Алексеевского г. Москва

Инв. № подл. | Подпись и дата | Взам. инв. № | Инв. № дубл. | Подпись и дата

Подписано к печати 24.11.88
Формат 60x84/4. Объем 8,5 печ.л. 10,2 уч.-изд.л.
Заказ 1521. Тираж 400 экз. Цена 88 коп.

Отдел разработки, составления, изготовления, технической документации, макетов, моделей института Союзгипроводхоз. Москва, Енисейская, 2

gost.e-ecolog.ru