ТИПОВЫЕ ПРОЕКТНЫЕ РЕШЕНИЯ

820-3-060.88

НАСОСНЫЕ СТАНЦИИ НА СКВАЖИНАХ ВЕРТИКАЛЬНОГО ДРЕНАЖА С НАСОСАМИ ЭЦВ ПРОИЗВОДИТЕЛЬНОСТЬЮ ДО 255 $м^3/ч$

Альбом II

НЕТИПОВЫЕ ТЕХНОЛОГИЧЕСКИЕ КОНСТРУКЦИИ

gost.e-ecolog.ru

Типовые проектные решения

820-3-060.88

Насосные станции на скважинах вертикального дренажа с насосами ЭЦВ производительностью до 255 м³/ч

Альбом II

Нетиповые технологические конструкции

			Привязан	
Инв. №				

ТИПОВЫЕ ПРОЕКТНЫЕ РЕШЕНИЯ

820-3-060.88

НАСОСНЫЕ СТАНЦИИ НА СКВАЖИНАХ ВЕРТИКАЛЬНОГО ДРЕНАЖА С НАСОСАМИ ЭЦВ ПРОИЗВОДИТЕЛЬНОСТЬЮ ДО 255 м³/ч

СОСТАВ ПРОЕКТА

АЛЬБОМ I	ПОЯСНИТЕЛЬНАЯ ЗАПИСКА. ТЕХНОЛОГИЧЕСКИЕ РЕШЕНИЯ. ОТОПЛЕНИЕ.
АЛЬБОМ II	НЕТИПОВЫЕ ТЕХНОЛОГИЧЕСКИЕ КОНСТРУКЦИИ.
АЛЬБОМ III	ЭЛЕКТРООБОРУДОВАНИЕ И АВТОМАТИЗАЦИЯ.
АЛЬБОМ IV	ВАРИАНТ СТРОИТЕЛЬНОЙ ЧАСТИ НАСОСНЫХ СТАНЦИЙ В КОМПЛЕКТНО-БЛОЧНОМ ИСПОЛНЕНИИ.
АЛЬБОМ V	СПЕЦИФИКАЦИИ ОБОРУДОВАНИЯ.
АЛЬБОМ VI	ВЕДОМОСТИ ПОТРЕБНОСТИ В МАТЕРИАЛАХ.
АЛЬБОМ VII	СМЕТЫ

АЛЬБОМ II

Т.П.Р. Разработаны институтом "Союзгипроводхоз" им. Е.Е. Алексеевского

Типовые проектные решения утверждены и введены в действие Минводхозом СССР Протокол от 26.04.1988 г. №725

Зам. Главный инженер института О.А. Леонтьев

Главный инженер проекта В.А. Косарев

				Привязан
Инв. №				

Содержание

Обозначение	Наименование	стр.
	Блок Б1	3-32
Б1.100.00	Трубопровод напорный Спецификация.	3-6
Б1.100.00 СБ	Трубопровод напорный Сборочный чертеж.	7-11
	Блок Б2	33-53
Б2.200.00	Трубопровод безнапорный Спецификация.	33-35
Б2.200.00 СБ	Трубопровод безнапорный Сборочный чертеж.	36-41
	Блок Б3	54-61
Б3.300.00	Стойка. Спецификация.	54-55
Б3.300.00 СБ	Стойка. Сборочный чертеж.	56-59
	Блок Б4	62-67
Б4.100.00	Блок отопления. Спецификация.	62-63
Б4.100.00 СБ	Блок отопления Сборочный чертеж	64-65

Инв.№ подл.	Подп. и дата	Взам. инв.№	Инв.№ дубл.	Подп. и дата

820-3-060.88

Формат	Зона	Поз.	Обозначение	Наименование	Кол. на исполн. —	01	02	Б1.100.00-	Примечание
				Документация					
*			Б1.100.00 СБ	Сборочный чертеж	X	X			*А3, А3, А3
А3			-02СБ	Сборочный чертеж			X		
				Сборочные единицы					
А4		1	Б1.110.00	Патрубок	1	1	1		

Лит.

Кол.

Изм.	Лист	№ докум.	Подп.	Дата
Разраб.		Губанова		11.01.88
Пров.		Боярунов		11.01.88
Н.контр.		Платунина		25.01.88
Утв.		Косарев		31.01.88

Б1.100.00

Трубопровод напорный

Лит.	Лист	Листов
	1	7

Союзгипроводхоз имени Е.Е. Алексеевского г. Москва

Инв. № подл.	Подп. и дата	Взам. инв. №	Инв. № дубл.	Подп. и дата

Формат	Зона	Поз.	Обозначение	Наименование	Кол. на исполн. —	01	02	Б1.100.00-	Примечание
А4		2	Б1.120.00	Стойка	4				
			-01	Стойка		4			
		3	-02	Стойка			2		
		4	-03	Стойка			2		
А4		5	Б1.130.00	Трубопровод	1				
			-01	Трубопровод		1			
А4			Б1.140.00	Трубопровод			1		
А4		6	Б1.150.00	Колено	1				
			-01	Колено		1			
А4			Б1.160.00	Колено			1		
А4		7	Б1.170.00	Колено	1				
			-01	Колено		1			
А4			Б1.180.00	Колено			1		

Изм.	Лист	№ докум.	Подп.	Дата

Б1.100.00

Лист 2

Формат	Зона	Поз.	Обозначение	Наименование	Кол. на испол. Б1.100.00- —	01	02	Примечание
				Детали				
А4		9	Б1.100.01	Прокладка	4	4	4	
		10	-01	Прокладка	5			
			-02	Прокладка		5		
			-03	Прокладка			5	
		11	-04	Прокладка			2	
				Стандартные изделия				
		13		Болт М16х65.58.02.9 ГОСТ 7798-70	16	16	16	0,14кг

Формат	Зона	Поз.	Обозначение	Наименование	Кол. на испол. Б1.100.00- —	01	02	Примечание
		16		Болт М16х70.58.02.9 ГОСТ 7798-70	40		16	0,145кг
				Болт М20х75.58.02.9 ГОСТ 7798-70		40		0,26кг
				Болт М20х80.58.02.9 ГОСТ 7798-70			24	0,27кг
		18		Гайка М16-6Н-5.02.9 ГОСТ 5915-70	56	16	32	0,033кг
				Гайка М20-6Н.5.02.9 ГОСТ 5915-70		40	48	0,082кг
		20		Шайба 16.04.02.9 ГОСТ 11371-78	56	16	32	0,006кг
				Шайба 20.04.02.9 ГОСТ 11371-78		40	48	0,011кг

Формат	Зона	Поз.	Обозначение	Наименование	Кол. на исполн. Б1.100.00- —	01	02								Примечание
		22		Шпилька М20-6gх260.58.02.9 ГОСТ 22042-76			12								0,6кг
		25		Вантуз ВС-6 ТУ-33-186-81	1	1	1								24,2кг
		26		Головка муфтовая ГМ-50 ГОСТ 2217-76	1	1	1								0,22кг
		27		Задвижка фланцевая с выдвижным шпинделем 3046 Бр 50-10 ГОСТ 5762-74	2	2	2								18,4кг
		28		Задвижка фланцевая с выдвижным шпинделем 3046 Бр 100-10 ГОСТ 5762-74	1										39,5кг
				Задвижка фланцевая с выдвижным шпинделем 3046 Бр 150-10 ГОСТ 5762-74		1									73,5кг

Формат	Зона	Поз.	Обозначение	Наименование	Кол. на исполн. Б1.100.00- —	01	02								Примечание
		28		Задвижка фланцевая с выдвижным шпинделем 3046 Бр 200-10 ГОСТ 5762-74			1								125кг
		30		Клапан обратный поворотный однодисковый 19ч21р 100-16 ГОСТ 19827-74	1										18,5кг
				Клапан обратный поворотный однодисковый 19421р 150-16 ГОСТ 19827-74		1									11,6кг
		31		Клапан обратный поворотный однодисковый 19421р 200-10 ГОСТ 19827-74			1								25,0кг

820-3-060.88

Поз.	Обозначение	Наименование	Кол-во на испол. —	01	02	61.100.00-	Примечание
32		Счетчик турбинный холодной воды 87-100 ГОСТ 14167-83	1				14,0кг
33		Счетчик турбинный холодной воды 87-150 ГОСТ 14167-83	1				24,8кг
		Счетчик воды для поливной техники ВД-180 ТУ25.02.07724-79		1			31,0кг
34		Фланец 1-100-10 ст.25 ГОСТ 12820-80	1				3,96кг
		Фланец 1-150-10 ст.25 ГОСТ 12820-80		1			6,62кг
		Фланец 1-200-10 ст.25 ГОСТ 12820-80			1		8,05кг

61.100.00

Лист 7

Изм. Лист № докум. Подп. Дата

Инв.№ подл. | Подп. и дата | Взам. инв.№ | Инв.№ дубл. | Подп. и дата

61.100.01

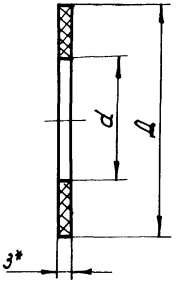

Обозначение	D, мм	d, мм	Масса, кг
61.100.01	102	59	0,02
-01	158	110	0,04
-02	212	161	0,06
-03	268	222	0,07
-04	232	196	0,05

1.* Размер для справок

2. Размеры обеспеч. инстр.

61.100.01

Прокладка

Лит. | Масса | Масштаб: см. табл. | —

Лист | Листов 1

Пластина I. лист, ТМ КЩ-С-3 ГОСТ 7338-77

Разраб. Губанова 13.03.87

Пров. Бояринов

Т.контр.

Н.контр. Платунина 23.03.87

Утв. Бояринов 23.03.87

Союзгипроводхоз имени Е.Е. Алексеевского г. Москва

Инв.№ подл. | Подп. и дата | Взам. инв.№ | Инв.№ дубл. | Подп. и дата

61.100.00 СБ

Рис. 1

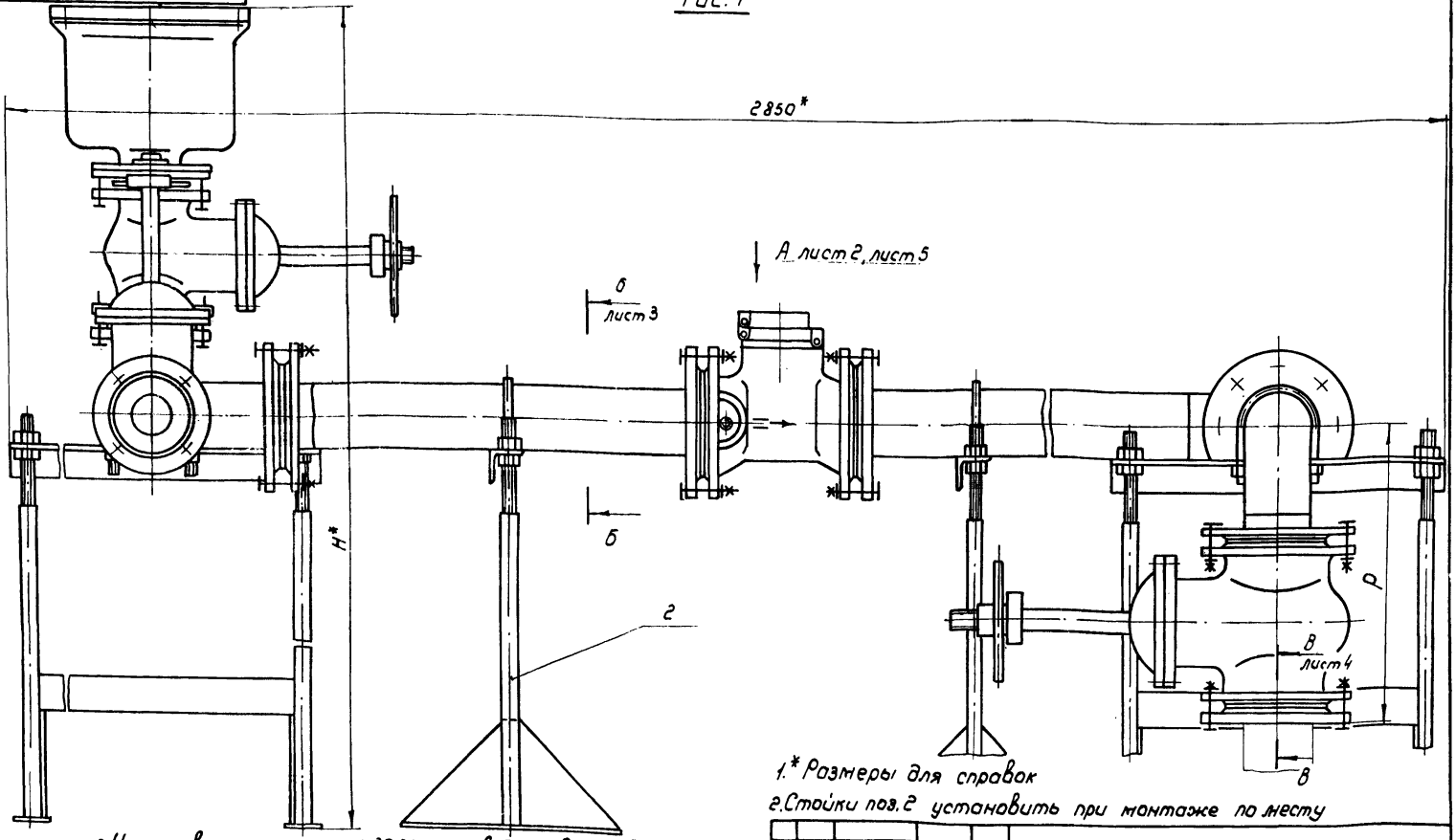

1.* Размеры для справок

2. Стойки поз. 2 установить при монтаже по месту

3. Установку клапана поз. 30,31 производить в соответствии с требованиями по ГОСТ 19827-74

Таблица

Обозначение	Производительн.	Ду, мм.	d*, мм	Рис.	H*, мм	h, мм	P, мм	L*, мм	l*, мм.
61.100.00	до 80 м³/ч	100	108	1	1308	715±0,8	584±0,8	1780	1232,5
-01	80-200 м³/ч	150	159	1	1414,5	795±0,8	666±0,8	1830	1265
-02	200-255 м³/ч	200	219	2	1510,5	860±0,8	731±0,8	1900	1292,5

Изм.	Лист	№ докум.	Подп.	Дата
Разраб.		Губанова		03.03.88
Пров.		Бояринов		03.03.88
Т. контр.				
Н. контр.		Платунина		03.05.88
Утв.		Косарев		03.05.88

61.100.00 СБ

Трубопровод напорный
Сборочный чертеж

Лит	Масса	Масштаб
	см табл.	—

Лист 1 | Листов 5

Союзгипроводхоз имени Е.С. Алексеевского г. Москва

820-3-060.88

Инв. № подл. | Подп. и дата | Взам. инв. № | Инв. № дубл. | Подп. и дата

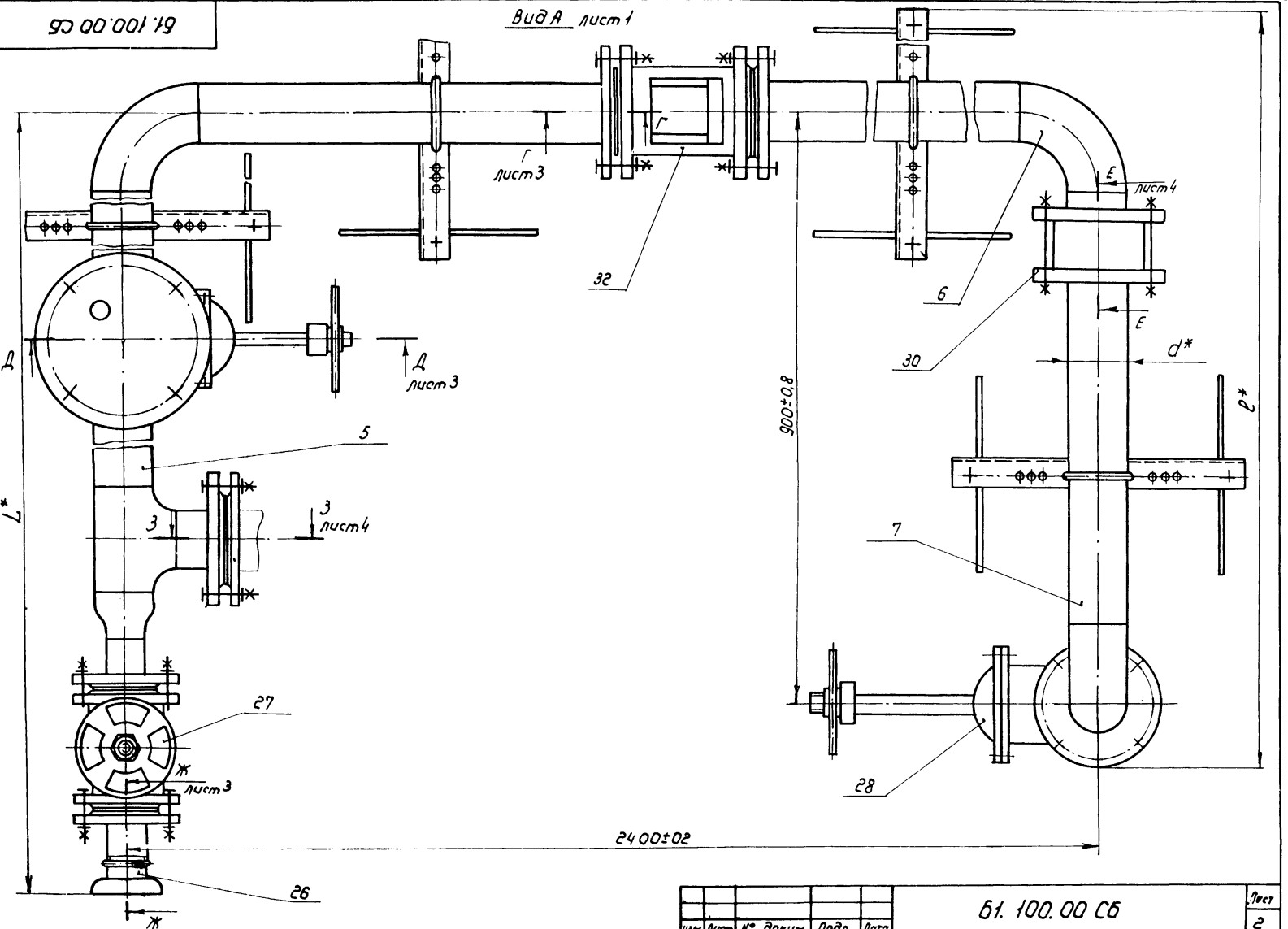
Вид А лист 1
Г лист 3
Г
32
Е лист 4
Е
6
30
Д
Д лист 3
900±0.8
d*
l*
5
3
3 лист 4
7
27
Ж
Ж лист 3
28
2400±02
26

61.100.00 СБ

Ж-Ж повернуто лист 2

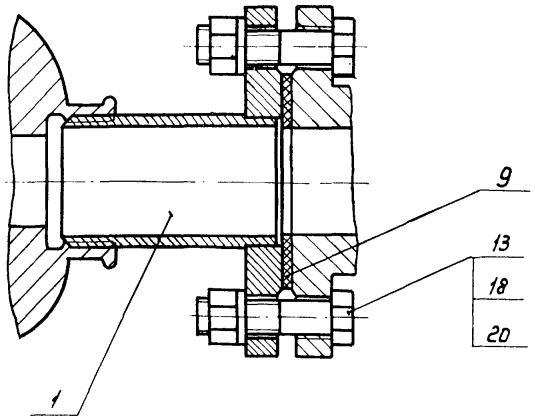

Б-Б лист 1

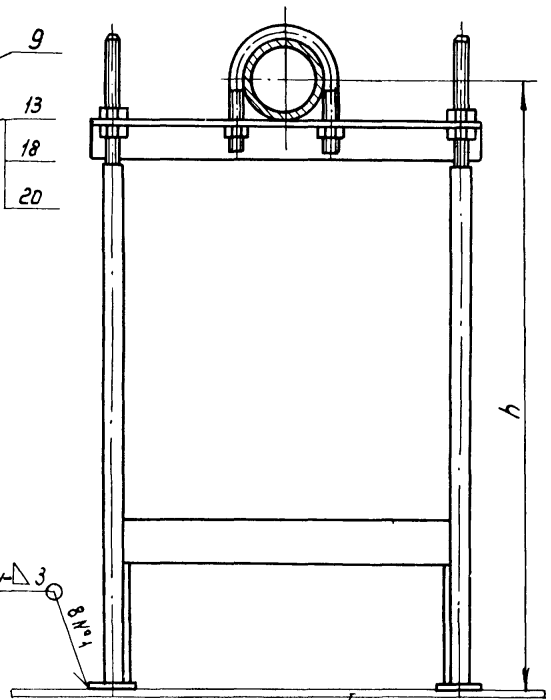

Металлическое покрытие основания строительного блока

Д-Д лист 2

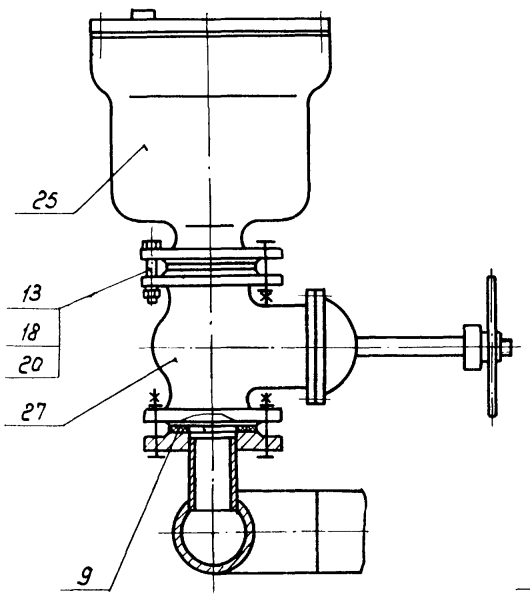

Г-Г лист 2

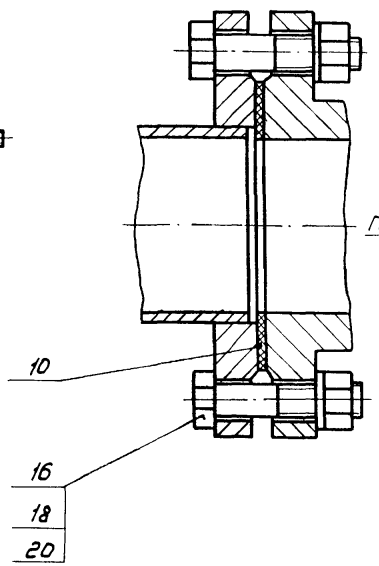

820-3-0.60.88

Инв. № подл.	Подп. и дата	Взам. инв. №	Инв. № дубл.	Подп. и дата

Изм.	Лист	№ докум.	Подп.	Дата	61.100.00 СБ	Лист 3

В-В лист 1

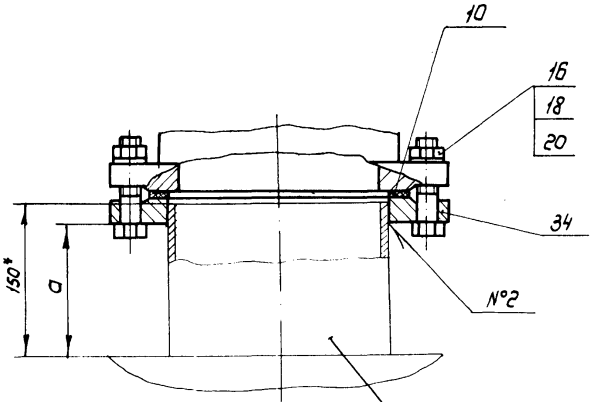

Узел прохода трубопровода через основание строительного блока

Е-Е лист 2

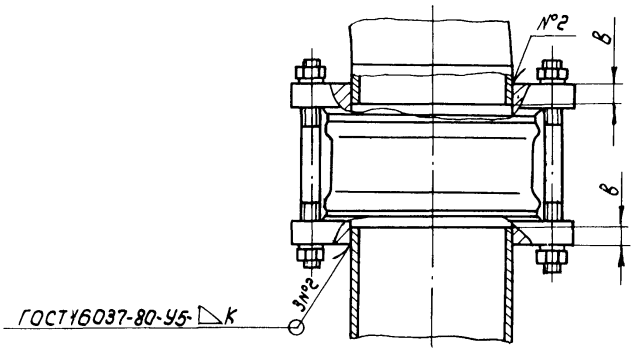

З-З лист 2

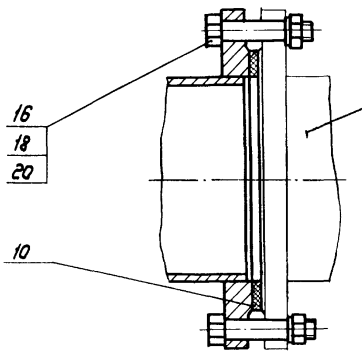

Оголовок герметизированный трубчатых колодцев серия-4.904-16. выпуск 2

Продолжение табл.

Обозначение	a, мм	в, мм	K, мм	Масса, кг
61.100.00	131±0,5	19±0,2	4^{+1}	250,1
-01	129±0,5	21±0,2	4^{+1}	359,1
-02	129±0,5	—	6^{+1}	515,2

61.100.00 СБ

Рис. 2

Остальное - см. рис. 1 вида А м1:10 лист 1

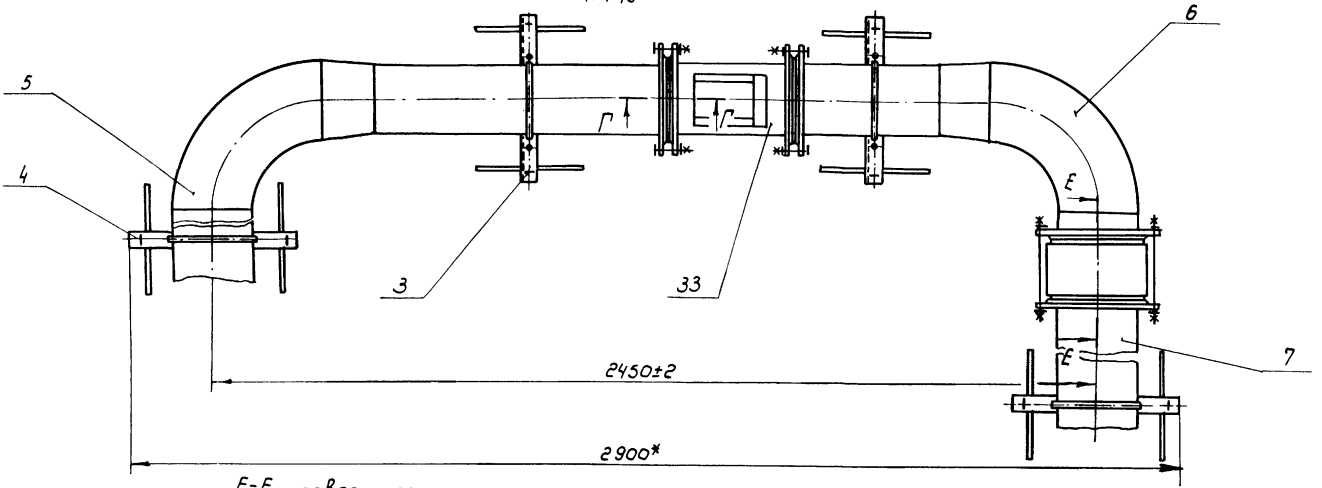

Е-Е м1:5 повернуто

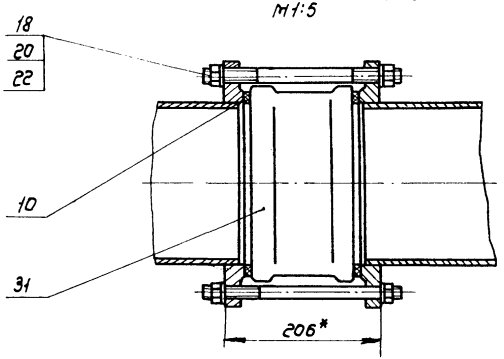

Г-Г м1:5

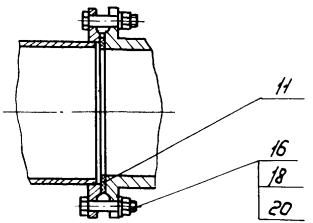

820-3-060.88

Инв. № подл.	Подп. и дата	Взам. инв. №	Инв. № дубл.	Подп. и дата

Изм.	Лист	№ докум.	Подп.	Дата	61.100.00 СБ	Лист 5

Формат	Зона	Поз	Обозначение	Наименование	Кол.	Примечание
				Документация		
А4			61.110.00 СБ	Сборочный чертеж		
				Детали		
А4		1	61.110.01	Патрубок	1	
				Стандартные изделия		
		2		Фланец 1-50-10 ст. 25 ГОСТ 12820-80	1	2,06 кг

820-3-060.88

Инв. № подл. | Подп. и дата | Взам. инв. № | Инв. № дубл. | Подп. и дата

Изм.	Лист	№ докум.	Подп.	Дата
Разраб.		Губанова		12.02.88
Пров.		Бояринов		
Н. контр.		Латынина		
Утв.		Бояринов		12.02.88

61.110.00

Патрубок

Лит. | Лист | Листов 1

Союзгипроводхоз имени Е.Е. Алексеевского г. Москва

61.110.00.СБ

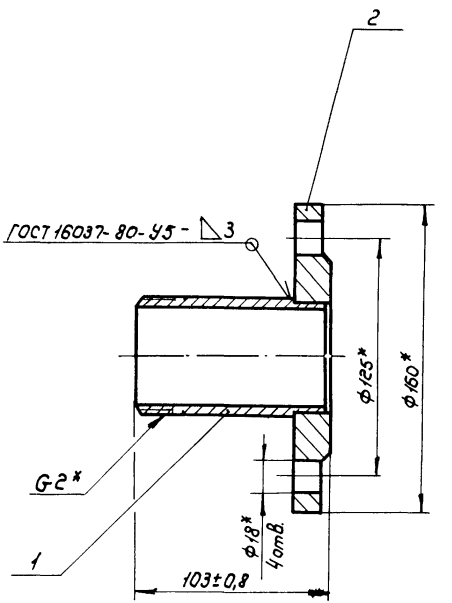

* Размеры для справок

Изм.	Лист	№ докум.	Подп.	Дата
Разраб.		Губанова		12.02.88
Пров.		Бояринов		
Т. контр.				
Н. контр.		Латынина		12.02.88
Утв.		Бояринов		12.02.88

61.110.00 СБ

Патрубок
Сборочный чертеж

Лит.	Масса	Масштаб
	2,6	1:2
Лист	Листов 1	

Союзгипроводхоз имени Е.Е. Алексеевского г. Москва

Инв. № подл. | Подп. и дата | Взам. инв. № | Инв. № дубл. | Подп. и дата

61.110.01

R_z 80 (√)

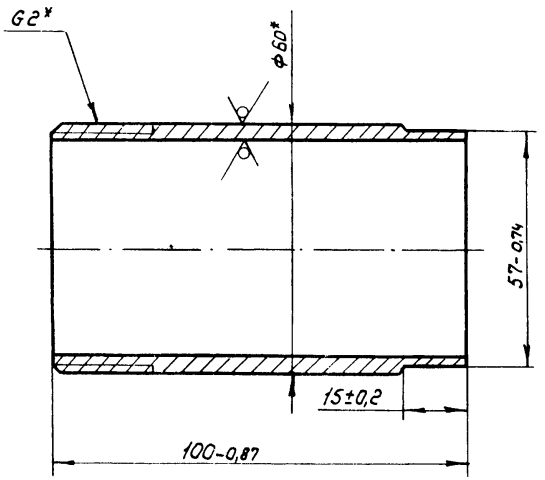

* Размеры для справок

820-3-060.88

Изм.	Лист	№ докум.	Подп.	Дата
Разраб.		Гуванова		
Пров.		Бояринов		
Т.контр.				
Н.контр.		Патунина		25.03.88
Утв.		Бояринов		28.03.88

61.110.01

Патрубок

Лит.	Масса	Масштаб
	0,5	1:1
Лист	Листов 1	

Труба Р-50х3,5 ГОСТ 3262-75

Союзгипроводхоз имени Е.Е. Алексеевского г. Москва

Инв. № подл. | Подп. и дата | Взам. инв. № | Инв. № дубл. | Подп. и дата

Изм.	Лист.	№ докум.	Подп.	Дата
Разраб.				
Пров.				
Т.контр.				
Н.контр.				
Утв.				

Лит.	Масса	Масштаб
Лист.	Листов	

Союзгипроводхоз имени Е.Е. Алексеевского г. Москва

Инв.№ подл.	Подп. и дата	Взам.инв.№	Инв.№ дубл.	Подп. и дата

820-3-060.88

Формат	Зона	Поз.	Обозначение	Наименование	Кол. на исполн. 61.120.00- —	01	02	03	Примечание
				Документация					
А3			61.120.00СБ	Сборочный чертеж	Х	Х	Х	Х	
				Сборочные единицы					
А4		1	61.121.00	Основание	1	1	1	1	

Кол. лит.

Изм.	Лист	№ докум.	Подп.	Дата	61.120.00		
Разраб.		Губанова		01.12.87	Стойка	Лит.	Лист 1	Листов 2
Пров.		Бовринов				Союзгипроводхоз имени Е.Е. Алексеевского г. Москва		
Н. контр.		Платунина		01.12.87				
Утв.		Бовринов		01.12.87				

Инв.№ подл.	Подп. и дата	Взам.инв.№	Инв.№ дубл.	Подп. и дата

Формат	Зона	Поз.	Обозначение	Наименование	Кол. на исполн. 61.120.00- —	01	02	03	Примечание
				Детали					
А4		4	61.120.01	Полка	1	1	1	1	
А4		5	61.120.02	Хомут	1				
			-01	Хомут		1			
			-02	Хомут			1		
			-03	Хомут				1	
				Стандартные изделия					
		8		Гайка М12-6Н.5.02.9 ГОСТ 5915-70	2	2	2	2	
		9		Гайка М16-6Н.5.02.9 ГОСТ 5915-70	4	4	4	4	

Изм.	Лист	№ докум.	Подп.	Дата	61.120.00	Лист 2

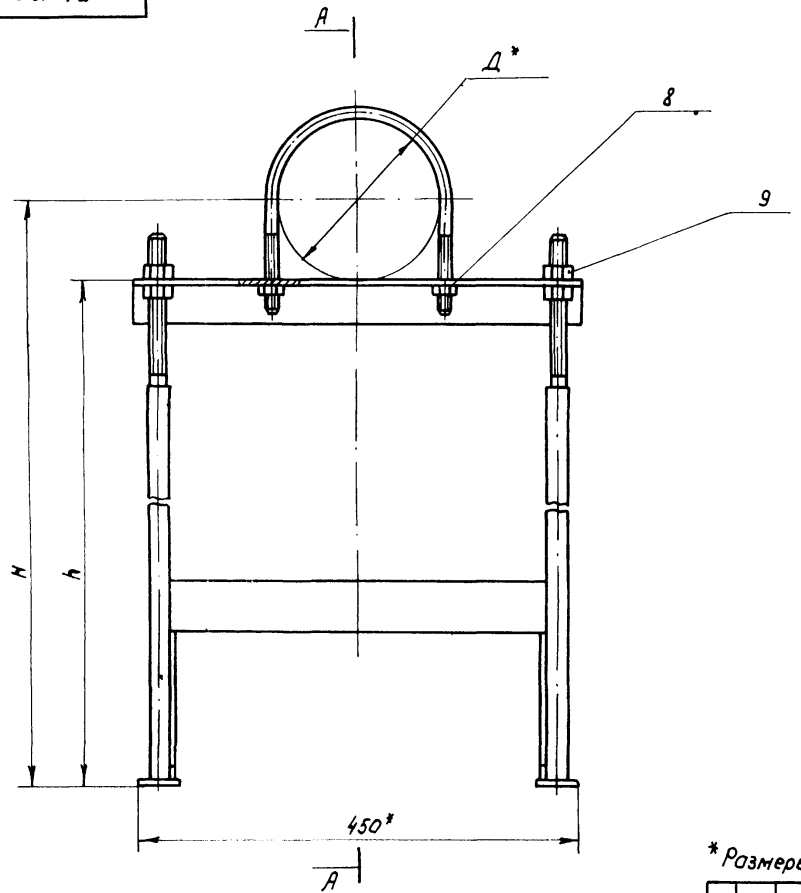

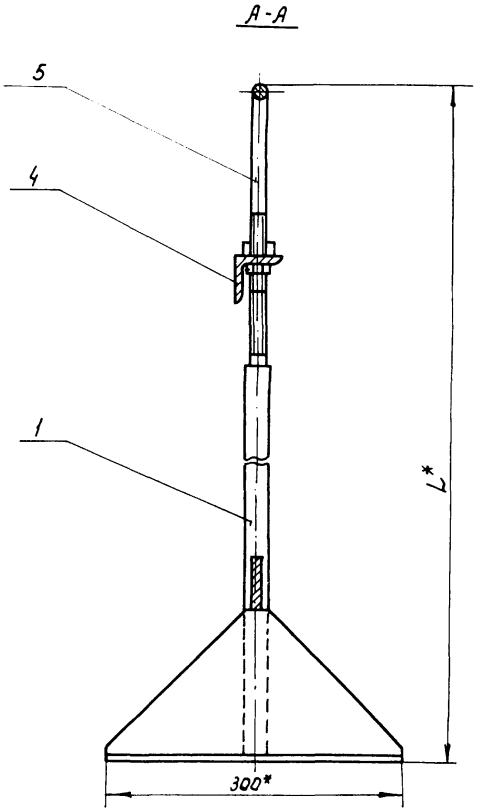

*Размеры для справок

Обозначение	L*, мм	H, мм	h, мм	Д*, мм	Масса, кг
61.120.00	781	715±0,8	661±0,8	108	6,3
-01	886,5	795±0,8	715,5±0,8	159	6,4
-02	969	860±0,8	763±0,8	194	6,5
-03	981,5	860±0,8	750,5±0,8	219	6,6

Изм.	Лист.	№ докум.	Подп.	Дата
Разраб.		Губанова		
Пров.		Бояринов		
Т.контр.				
Н.контр.		Плотунино		
Утв.		Боярина		

61.120.00 СБ

Стойка
Сборочный чертеж

Лит	Масса	Масштаб
	см. табл	1:4
Лист	Листов 1	

Союзгипроводхоз имени Е.Е. Алексеевского г. Москва

820-3-060.88

Инв.№ подл. | Подп. и дата | Взам.инв.№ | Инв.№ дубл. | Подп. и дата

Формат	Зона	Поз.	Обозначение	Наименование	Кол.	Примечание
				Документация		
А3			Б1. 121. 00 СБ	Сборочный чертеж		
				Детали		
А4		1	Б1. 121. 01	Стержень	2	
Б4		2	Б1. 121. 02	Стойка	2	0,49кг
				Труба 20х1,8 ГОСТ 10704-76 / Б-20 ГОСТ 10705-80		
				L = 606 - 1,75мм		
Б4		3	Б1. 121. 03	Стяжка	1	0,45кг
				Лист Б-ПН-3,0 ГОСТ 19903-74 / 4-IV-ВСт3Сп ГОСТ 16523-70		
				Н=(150 - 0,62)мм		
				L = (380 - 1,4)мм		
А4		4	Б1. 121. 04	Ребро	2	
А4		5	Б1. 121. 05	Пята	2	

8 20-3-060.88

Подп. и дата | Инв. № дубл. | Взам. инв. № | Подп. и дата | Инв. № подл.

Изм.	Лист	№ докум.	Подп.	Дата
Разраб.		Губанова		13.03.88
Пров.		Бояринов		
Н. контр.		Платунина		13.03.88
Утв.		Бояринов		13.03.88

Б1. 121. 00

Основание

Лит.	Лист.	Листов
		1

Союзгипроводхоз имени Е.Е. Алексеевского г. Москва

Б1. 121. 01

Rz 80

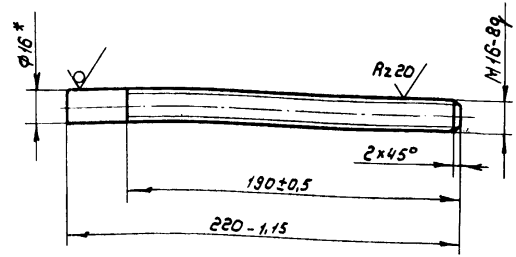

* Размер для справок

Изм.	Лист	№ докум.	Подп.	Дата
Разраб.		Губанова		13.03.88
Пров.		Бояринов		
Т. контр.				
Н. контр.		Платунина		13.03.88
Утв.		Бояринов		13.03.88

Стержень

Лит.	Масса	Масштаб
	0,35	1:2
Лист	Листов 1	

Круг

16-В ГОСТ 2590-71
20-6-2 ГОСТ 1050-74

Союзгипроводхоз имени Е.Е. Алексеевского г. Москва

Б1.121.00 СБ

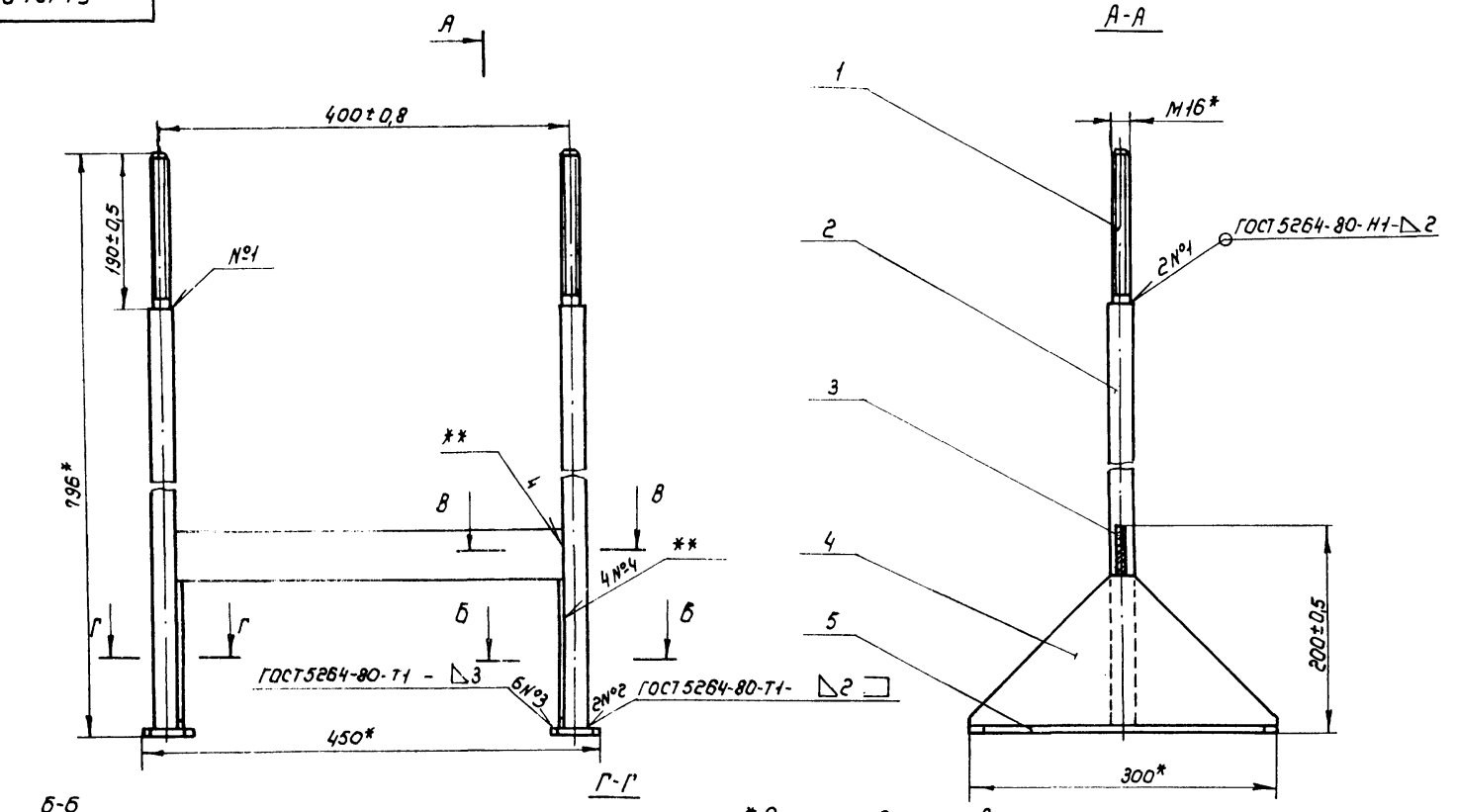

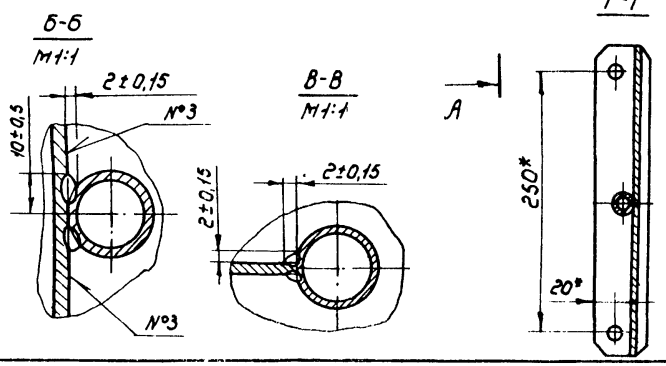

1* Размеры для справок

2.** Сварка ручная дуговая

3. Шероховатость поверхности обрезки проката

R2 80

					Б1. 121.00 СБ			
изм.	Лист	№ докум.	Подп.	Дата	Основание	Лит.	Масса	Масштаб
Разраб.		Губанова			Сборочный чертеж		4,4	1:4
Пров.		Бояринов				Лист	Листов 1	
Т. контр.						Союзгипроводхоз имени Е.Е. Алексеевского г. Москва		
Н. контр.		Платунина		15.03.88				
Утв.		Бояринов		15.03.88				

820-3-060.88

Инв. № подл. | Подп. и дата | Взам. инв. № | Инв. № дубл. | Подп. и дата

820-3-060.88

61.121.04

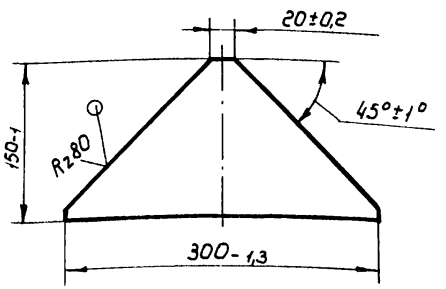

Изм.	Лист	№ докум.	Подп.	Дата
Разраб.		Губанова		22.08.88
Пров.		Бояринов		
Т.контр.				
Н.контр.		Платунина		25.05.88
Утв.		Бояринов		25.05.88

61.121.04

Ребро

Лит.	Масса	Масштаб
	0,54	1:4

Лист | Листов 1

Лист Б-ПН-3,0 ГОСТ 19903-74 / 4-IV-8Ст3Сп ГОСТ 16523-70

Союзгипроводхоз имени Е.Е. Алексеевского г. Москва

Инв. № подл. | Подпись и дата | Взам. инв. № | Инв. № дубл. | Подпись и дата

61.121.05

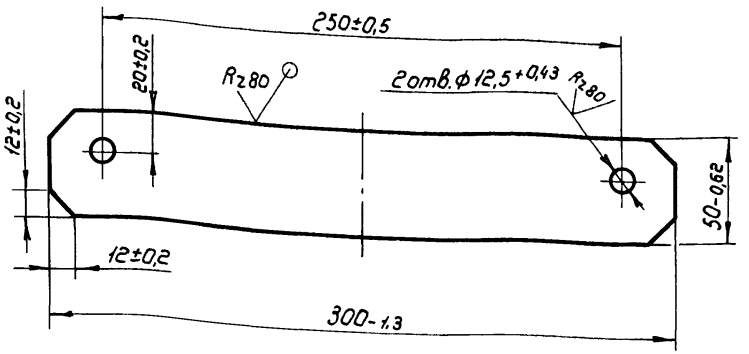

Изм.	Лист	№ докум.	Подп.	Дата
Разраб.		Губанова		22.08.88
Пров.		Бояринов		
Т.контр.				
Н.контр.		Платунина		25.05.88
Утв.		Бояринов		25.05.88

61.121.05

Пята

Лит.	Масса	Масштаб
	0,35	1:2

Лист | Листов

Лист Б-ПН-3,0 ГОСТ 19903-74 / 4-IV-8Ст3Сп ГОСТ 16523-70

Союзгипроводхоз имени Е.Е. Алексеевского г. Москва

Инв. № подл. | Подпись и дата | Взам. инв. № | Инв. № дубл. | Подпись и дата

61.120.01

Rz 80 (√)

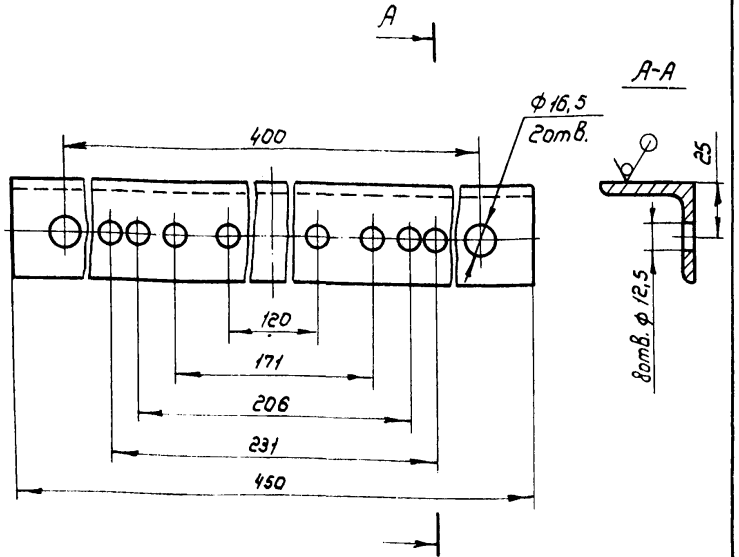

Предельные отклонения размеров: $H14; h14; \pm \frac{IT14}{2}$;

820-3-060.88

Подп. и дата | Инв. № дубл. | Взам. инв. № | Подп. и дата | Инв. № подл.

Изм.	Лист	№ докум.	Подп.	Дата
Разраб.		Губанова		
Пров.		Бояринов		
Т. контр.				
Н. контр.		Платунина		
Утв.		Бояринов		

61.120.01

Полка

Лит.	Масса	Масштаб
	1,5	1:2
Лист	Листов 1	

Уголок 45х45х5-Б ГОСТ 8509-86 / В Ст3Сп-5 ГОСТ 535-79

Союзгипроводхоз имени Е.Е. Алексеевского г. Москва

61.120.02

Rz 80 (√)

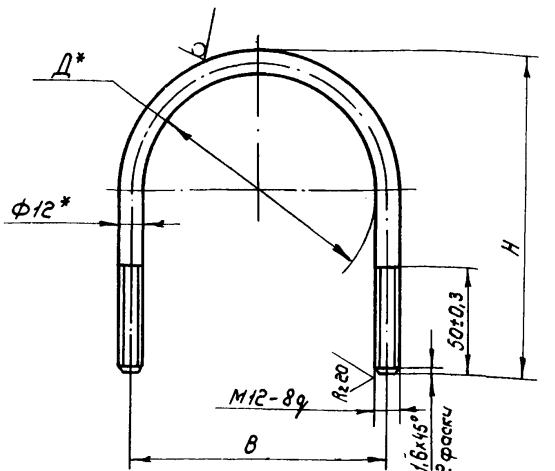

* Размеры для справок

Обозначение	Н, мм	Д* мм	В, мм	Длина развертки l, мм	Масса, кг
61.120.02	150-1	108	120±0,3	356-1,4	0,3
-01	201-1,15	159	171±0,5	487,5-1,55	0,44
-02	236-1,15	194	206±0,5	577,5-1,75	0,51
-03	261-1,3	219	231±0,5	642-2	0,57

Подп. и дата | Инв. № дубл. | Взам. инв. № | Подп. и дата | Инв. № подл.

Изм.	Лист	№ докум.	Подп.	Дата
Разраб.		Губанова		
Пров.		Бояринов		
Т. контр.				
Н. контр.		Платунина		
Утв.		Бояринов		

61.120.02

Хомут

Лит	Масса	Масштаб
	см. табл.	—
Лист	Листов 1	

Круг 12-В ГОСТ 2590-71 / 20-б-2 ГОСТ 1050-74

Союзгипроводхоз имени Е.Е. Алексеевского г. Москва

Инв. № подл.	Подп. и дата	Взам. инв. №	Инв. № дубл.	Подп. и дата

820-3-060.88

Формат	Зона	Поз.	Обозначение	Наименование	Кол. на исполн. —	Кол. на исполн. 01	Примечание
				Документация			
А3			Б1.130.00 СБ	Сборочный чертеж	Х	Х	
				Детали			
Д4		1	Б1.130.01	Патрубок	1		
			-01	Патрубок		1	

Лит.

Кол.

Изм.	Лист	№ докум.	Подп.	Дата	Б1.130.00		
Разраб.		Губанова		04.88	Трубопровод	Лит.	Лист 1	Листов 4
Пров.		Бояринов				Союзгипроводхоз имени Е.Е. Алексеевского г. Москва	
Н. контр.		Патунина					
Утв.		Бояринов					

Инв. № подл.	Подп. и дата	Взам. инв. №	Инв. № дубл.	Подп. и дата

Формат	Зона	Поз.	Обозначение	Наименование	Кол. на исполн. —	Кол. на исполн. 01	Примечание
Б4		2	Б1.130.02	Патрубок	1	1	0,32 кг
				Труба 57х3,0 I ГОСТ 10704-76 / Б-20 ГОСТ 10705-80			
				L = 80 - 0,74 мм			
Б4		3	Б1.130.03	Патрубок	1		2,25 кг
				Труба 108х4,0 I ГОСТ 10704-76 / Б-20 ГОСТ 10705-80			
				L = 219 - 1,15 мм			
			-01	Патрубок		1	1,96 кг
				Труба 159х4,5 I ГОСТ 10704-76 / Б-20 ГОСТ 10705-80			
				L = 114 - 0,87 мм.			
Д4		4	Б1.130.04	Патрубок	1		
			-01	Патрубок		1	

Изм.	Лист	№ докум.	Подп.	Дата	Б1.130.00	Лист 2

Инв.№ подл.	Подп. и дата	Взам. инв.№	Инв.№ дубл.	Подп. и дата

820-3-060.88

Формат	Зона	Поз.	Обозначение	Наименование	Кол. на испол. 61.130.00 — —	01	Примечание
Б4	5		Б1.130.05	Патрубок	1		13,02кг
				Труба 108х4,0 I ГОСТ 10704-76 / Б-20 ГОСТ 10705-80			
				L = 1269-3,1 мм			
			-01	Патрубок		1	20,48кг
				Труба 159х4,5 I ГОСТ 10704-76 / Б-20 ГОСТ 10705-80			
				L = 1194-2,6мм			
				Стандартные изделия			
	8			Отвод 90° 108х4	1		2,8кг
				ГОСТ 17375-83			
				Отвод 90° 159х4,5		1	6,9кг
				ГОСТ 17375-83			

Изм.	Лист	№ докум.	Подп.	Дата	Б1.130.00	Лист 3

Инв.№ подл.	Подп. и дата	Взам. инв.№	Инв.№ дубл.	Подп. и дата

Формат	Зона	Поз.	Обозначение	Наименование	Кол. на испол. 61.130.00 — —	01	Примечание
	9			Переходк 108х4-57х3	1		0,9кг
				ГОСТ 17378-83			
				Переходк 159х4,5-57х3		1	1,9кг
				ГОСТ 17378-83			
	10			Трой́ник 108х4	1		3,2кг
				ГОСТ 17376-83			
				Трой́ник 159х4,5	,	1	6,2кг
				ГОСТ 17376-83			
	11			Фланец 1-50-10ст.25	2	2	2,06кг
				ГОСТ 12820-80			
	12			Фланец 1-100-10ст.25	2		3,96кг
				ГОСТ 12820-80			
				Фланец 1-150-10ст.25		2	6,62кг
				ГОСТ 12820-80			

Изм.	Лист	№ докум.	Подп.	Дата	Б1.130.00	Лист 4

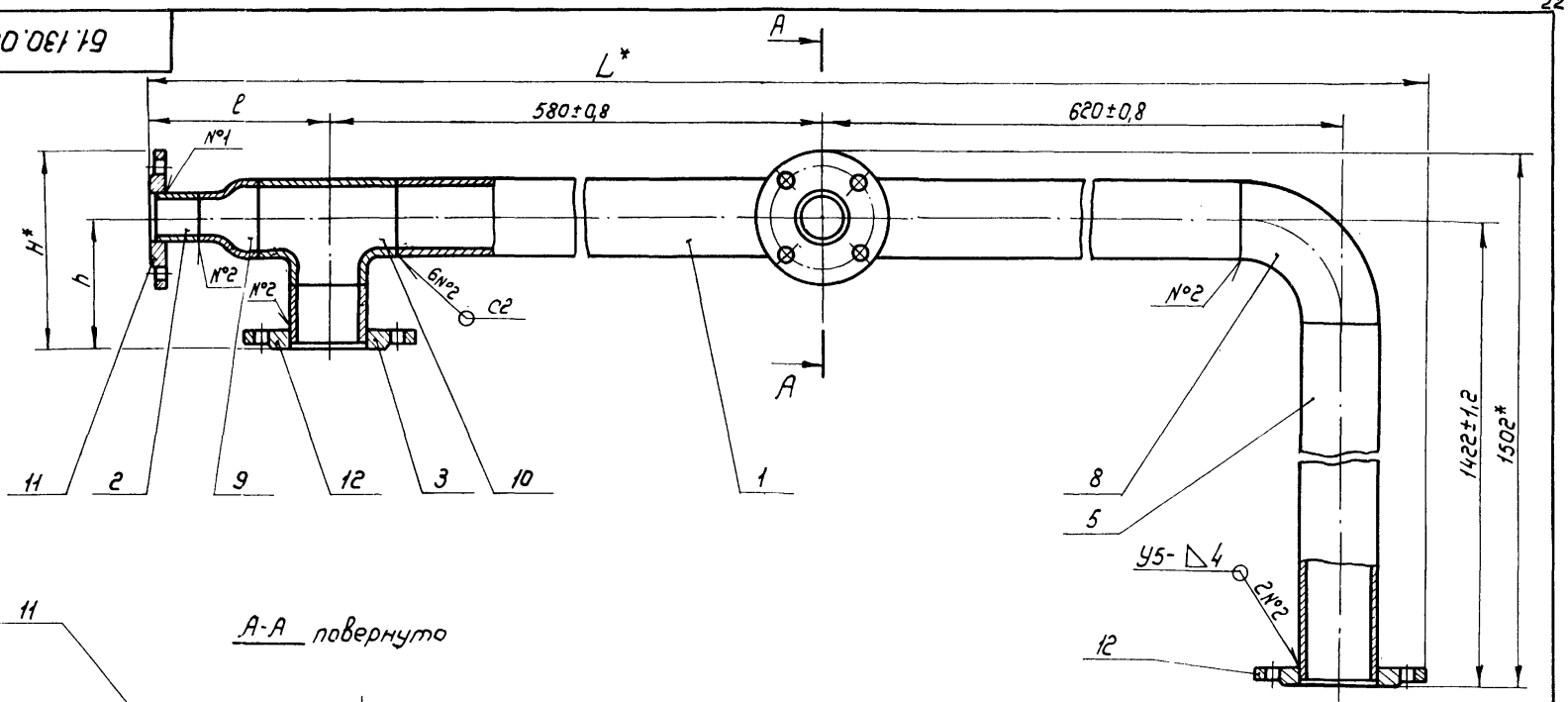

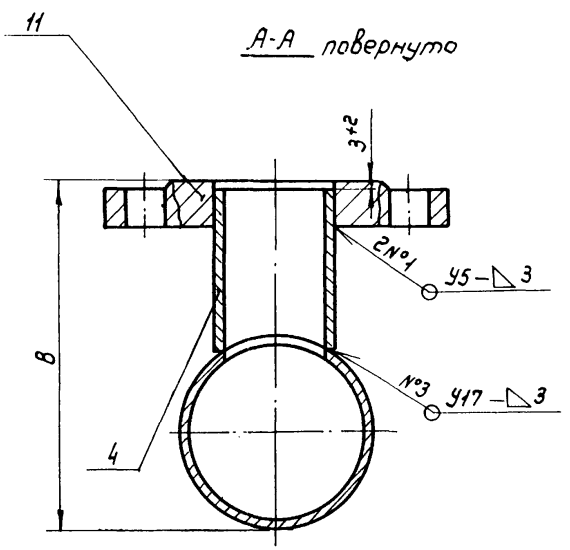

Обозначение	L_1^*, мм	l, мм	B, мм	H^*, мм	h_1, мм	Масса, кг
Б1.130.00	1570,5	263±0,5	180±0,5	392	$312^{-1,3}$	44,6
-01	1653	313±0,5	233±0,5	317	$237^{-1,15}$	70,0

1* Размеры для справок.

2. Сварные швы по ГОСТ 16037-80

3. Шероховатость поверхности обрезки проката $Rz\,80$

Изм.	Лист	№ докум.	Подп.	Дата
Разраб.		Губанова		03.88
Пров.		Бояринов		
Т. контр.				
Н. контр.		Платунина		03.88
Утв.		Бояринов		03.88

Б1.130.00 СБ

Трубопровод

Сборочный чертеж

Лит.	Масса	Масштаб
	См. табл.	—
Лист	Листов 1	

Союзгипроводхоз имени Е.Е. Алексеевского г. Москва

8.20-3-060.88

Инв. № подл. | Подп. и дата | Взам. инв. № | Инв. № дубл. | Подп. и дата

61.130.01

Rz 80

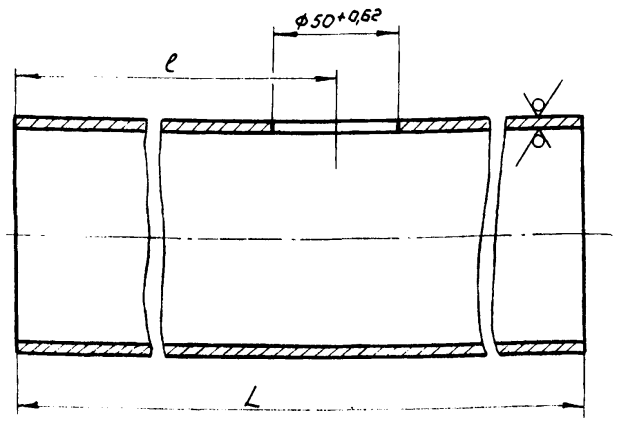

Обозначение	L, мм	l, мм	Материал	Масса кг
61.130.01	950-2,3	480±0,8	Труба 108х4,0 I ГОСТ 10704-76 / Б-20 ГОСТ 10705-80	9,7
-01	845-2,3	450±0,8	Труба 159х4,5 I ГОСТ 10704-76 / Б-20 ГОСТ 10705-80	14,4
-02	740-2	420±0,8	Труба 219х6,0 I ГОСТ 10704-76 / Б-20 ГОСТ 10705-80	23,3

Изм.	Лист	№ докум.	Подп.	Дата
Разраб.		Губанова		10.03.88
Пров.		Бояринов		
Т. контр.				
Н. контр.		Платунина		23.03.88
Утв.		Бояринов		23.03.88

61.130.01

Патрубок

Лит.	Масса	Масштаб
	См. табл.	—
Лист	Листов 1	

См. табл.

Союзгипроводхоз имени Е.Е. Алексеевского г. Москва

61.130.04

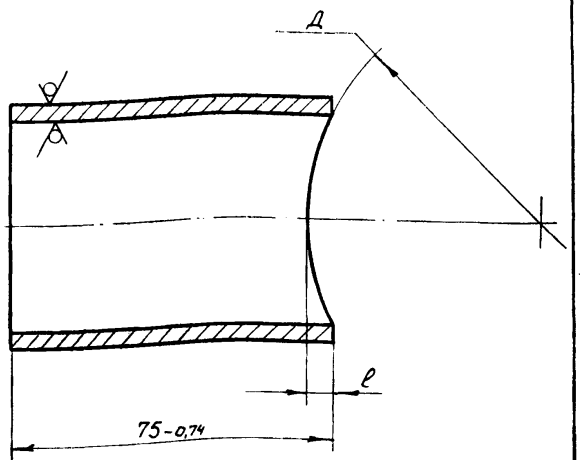

Обозначение	l, мм	Д, мм	Масса, кг
61.130.04	6±0,1	ф108 +0,87	0,3
-01	4±0,1	ф159 +1	0,3
-02	3±0,1	ф219 +1,15	0,3

Изм.	Лист	№ докум.	Подп.	Дата
Разраб.		Губанова		10.03.88
Пров.		Бояринов		
Т. контр.				
Н. контр.		Платунина		23.03.88
Утв.		Бояринов		23.03.88

61.130.04

Патрубок

Лит.	Масса	Масштаб
	См. табл.	—
Лист	Листов 1	

Труба 57х3,0 I ГОСТ 10704-76 / Б-20 ГОСТ 10705-80

Союзгипроводхоз имени Е.Е. Алексеевского г. Москва

Формат	Зона	Поз.	Обозначение	Наименование	Кол.	Примечание
				Документация		
А3			61.140.00 СБ	Сборочный чертеж		
				Детали		
А4		1	61.130.01-02	Патрубок	1	
А4		2	61.130.04-02	Патрубок	1	
А3		3	61.140.01	Переход	1	
Б4		4	61.140.02	Патрубок	1	0,32кг
				Труба 57х3,0 I ГОСТ 10704-76 / Б-20 ГОСТ 10705-80		
				L = 80-0,74мм		
Б4		5	61.140.03	Патрубок	1	22,4кг
				Труба 194х6,0 I ГОСТ 10704-76 / Б-20 ГОСТ 10705-80		
				L = 804-2,3мм		
Б4		6	61.140.04	Патрубок	1	1,86кг
				Труба 219х6,0 I ГОСТ 10704-76 / Б-20 ГОСТ 10705-80		
				L = 59-0,74мм		

Подп. и дата | Инв.№ дубл. | Взам.инв.№ | Подп. и дата | Инв.№ подл.

Изм.	Лист	№ докум.	Подп.	Дата
Разраб.		Губанова		23.12.88
Пров.		Бояринов		
Н.контр.		Матумина		23.12.88
Утв.		Бояринов		23.12.88

61.140.00

Трубопровод

Лит.	Лист	Листов
	1	2

Союзгипроводхоз имени Е.Е. Алексеевского г. Москва

820-3-060.88

Формат	Зона	Поз.	Обозначение	Наименование	Кол.	Примечание
				Стандартные изделия		
		9		Отвод 90° 219х6	1	17,0кг
				ГОСТ 17375-83		
		10		Переход 219х6-57х3	1	4,2кг
				ГОСТ 17378-83		
		11		Тройник 219х6	1	13,8кг
				ГОСТ 17376-83		
		12		Фланец 1-50-10 ст.25	2	2,06кг
				ГОСТ 12820-80		
		13		Фланец 1-175-6 ст.25	1	5,36кг
				ГОСТ 12820-80		
		14		Фланец 1-200-10 ст.25	1	8,05кг
				ГОСТ 12820-80		

Подп. и дата | Инв.№ дубл. | Взам.инв.№ | Подп. и дата | Инв.№ подл.

Изм.	Лист	№ докум.	Подп.	Дата

61.140.00

Лист 2

61.140.00 СБ

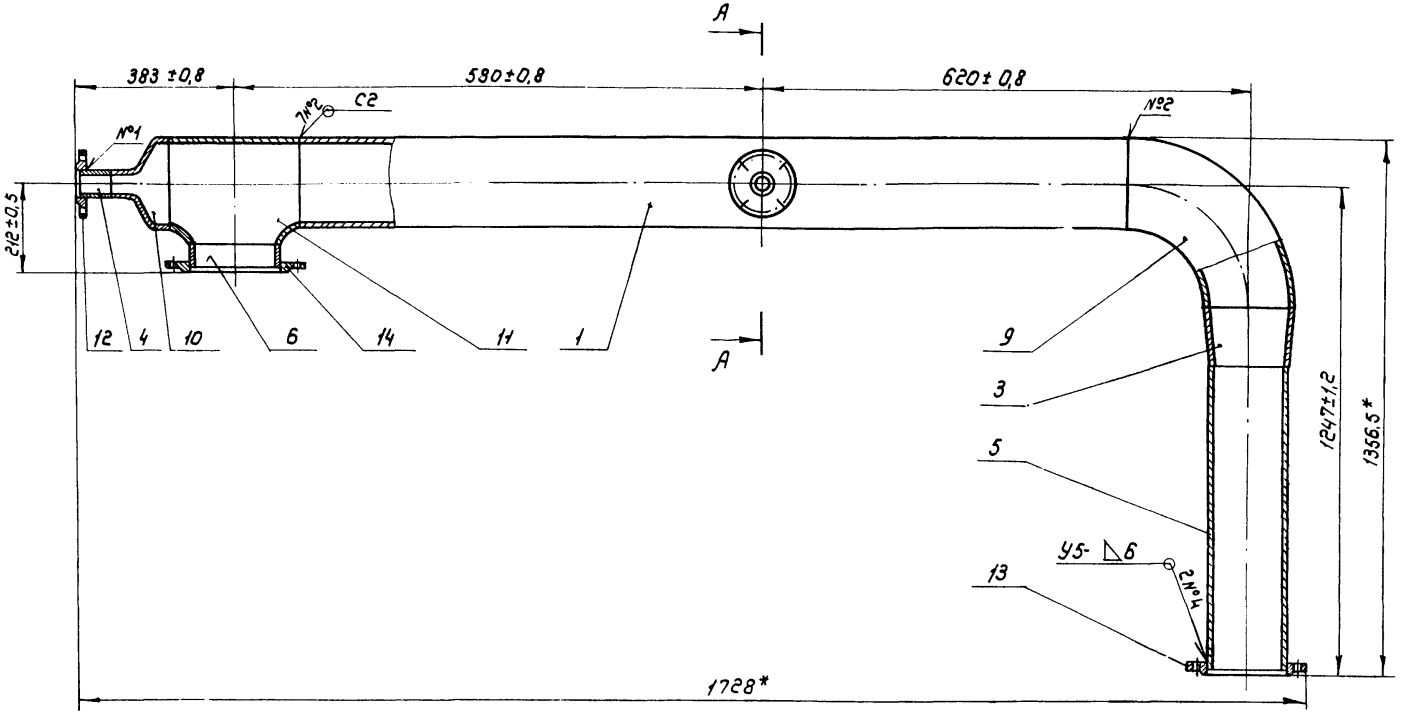

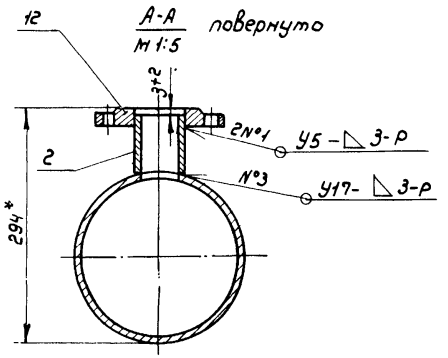

1.* Размеры для справок

2. Сварные швы по ГОСТ 16037-80

3. Шероховатость поверхности обрезки проката $R_z 80$

Изм.	Лист.	№ докум.	Подп.	Дата
Разраб.		Губанова		
Пров.		Бояринов		
Т. контр.				
Н. контр.		Татунина		
Утв.		Бояринов		

61. 140. 00 СБ

Трубопровод

Сборочный чертеж

Лит.	Масса	Масштаб
	104,7	1:10
Лист	Листов	

Союзгипроводхоз имени С.Е. Алексеевского г. Москва

820-3-060.88

Инв. № подл. | Подп. и дата | Взам. инв. № | Инв. № дубл. | Подп. и дата

Б1.140.01

Rz 80 (√)

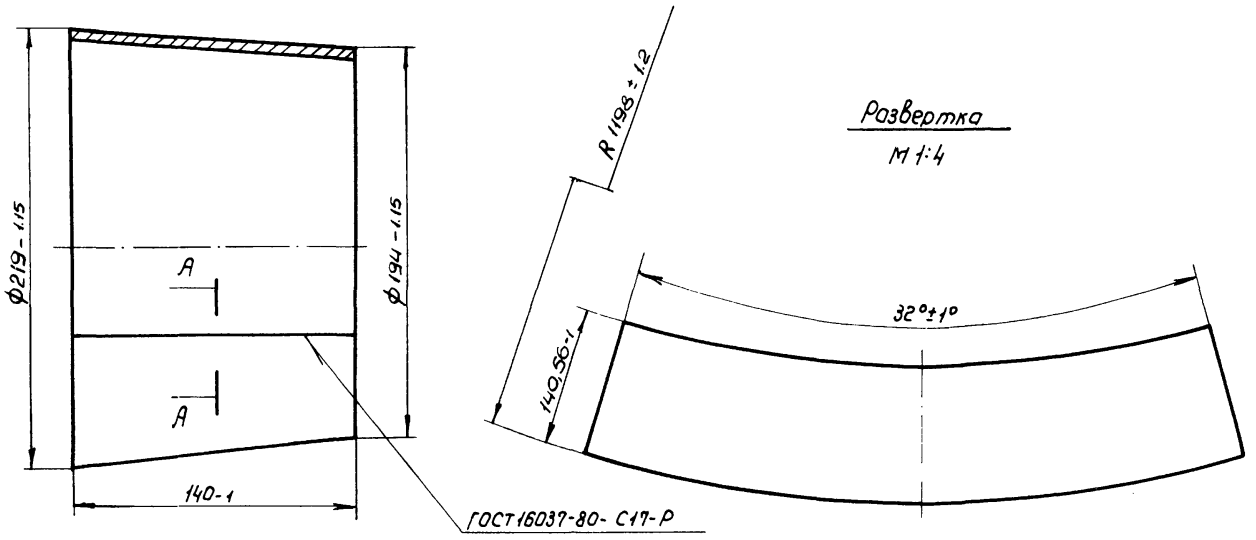

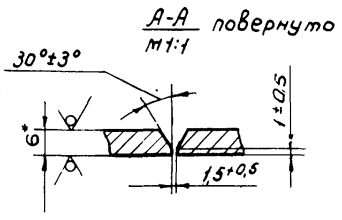

* Размер для справок

					Б1. 140.01		
изм.	Лист	№ докум.	Подп.	Дата	Переход	Лит.	Масса	Масштаб
Разраб.		Губанова					4	1:2
Пров.		Бояринов				Лист	Листов 1
Т.контр.							
Н.контр.		Матунина			Лист Б-ПН-6Д ГОСТ 19903-74 / В-Ст3Сп 2 ГОСТ 14637-79	Союзгипроводхоз имени Е.Е. Алексеевского г. Москва	
Утв.		Бояринов					

820-3-060.88

Инв.№ подл. | Подп. и дата | Взам.инв.№ | Инв.№ дубл. | Подп. и дата

Инв.№ подл.	Подп. и дата	Взам.инв.№	Инв.№ дубл.	Подп. и дата

820-3-060.88

Формат	Зона	Поз.	Обозначение	Наименование	Кол. на исполн. —	Кол. на исполн. 01	Примечание
				Документация			
А4			Б1.150.00 СБ	Сборочный чертеж	Х	Х	
				Детали			
Б4		1	Б1.150.01	Патрубок		1	6,1кг
				Труба 108х4 пр I ГОСТ 10704-76 / Б-20 ГОСТ 10705-80			
				L = 604-1,75 мм			

Лит.

Код

Изм.	Лист	№ докум.	Подп.	Дата
Разраб		Губанова		02.03.88
Пров.		Бояринов		
Н.контр.		Платунина		25.03.88
Утв.		Бояринов		28.03.88

Б1.150.00

Колено

Лит.	Лист	Листов
	1	3

Союзгипроводхоз имени Е.Е.Алексеевского г. Москва

Инв.№ подл.	Подп. и дата	Взам.инв.№	Инв.№ дубл.	Подп. и дата

Формат	Зона	Поз.	Обозначение	Наименование	Кол. на исполн. —	Кол. на исполн. 01	Примечание
			Б1.150.01-01	Патрубок		1	8,1кг
				Труба 159х4,5 I ГОСТ 10704-76 / Б-20 ГОСТ 10705-80			
				L = 482-1,55мм			
Б4		2	Б1.150.02	Патрубок	1		0,4кг
				Труба 108х4,0 I ГОСТ 10704-76 / Б-20 ГОСТ 10705-80			
				L = 40-0,62мм			
			-01	Патрубок		1	0,7кг
				Труба 159х4,5 I ГОСТ 10704-76 / Б-20 ГОСТ 10705-80			
				L = 40-0,62мм			

Изм.	Лист	№ докум.	Подп.	Дата

Б1.150.00

Лист 2

61.150.00СБ

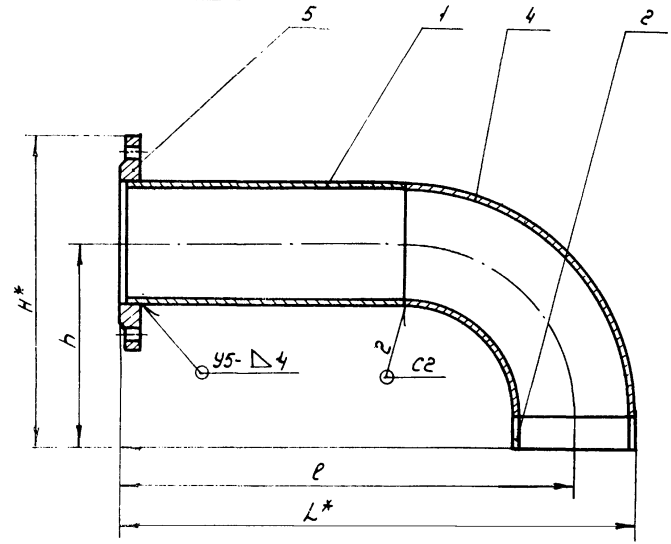

Обозначение	H,* мм	L,* мм	h, мм	l, мм	Масса, кг
61.150.00	297.5	811	190±0,5	757±0,8	13,3
-01	405	789,5	265±0,5	710±0,8	22,3

1.* Размеры для справок
2. Сварные швы по ГОСТ 16037-80
3. Шероховатость поверхности обрезки проката

Rz80

Изм.	Лист	№ докум.	Подп.	Дата
Разраб.	Губанова			
Пров.	Бояринов			
Т.контр.				
Н.контр.	Платунина			
Утв.	Бояринов			

61.150.00 СБ

Колено
Сборочный чертеж

Лит.	Масса	Масштаб
	см. табл.	—

Лист | Листов 1

Союзгипроводхоз имени Е.Е. Алексеевского г. Москва

820-3-060.88

Инв. № подл.	Подп. и дата	Взам. инв. №	Инв. № дубл.	Подп. и дата

Формат	Зона	Поз.	Обозначение	Наименование	Кол. на исполн. 61.150.00- —	01	Примечание
				Стандартные изделия			
		4		Отвод 90°108х4 ГОСТ 17375-83	1		2,8кг
				Отвод 90° 159х4,5 ГОСТ 17375-83		1	6,9кг
		5		Фланец 1-100-10ст.25 ГОСТ 12820-80	1		3,96кг
				Фланец 1-150-10ст.25 ГОСТ 12820-80		1	6,62кг

Лист 3

61.150.00

Изм.	Лист	№ докум.	Подп.	Дата

Инв. № подл.	Подп. и дата	Взам. инв. №	Инв. № дубл.	Подп. и дата

Формат	Зона	Поз.	Обозначение	Наименование	Кол.	Примечание
				Документация		
А4			61.160.00 СБ	Сборочный чертеж		
				Детали		
А3		1	61.140.01	Переход	1	
Б4		2	61.160.01	Патрубок	1	10,96кг
				Труба 194х6,0 ГОСТ 10704-76 / Б-20 ГОСТ 10705-80		
				L = 404-1,4мм		
Б4		3	61.160.02	Патрубок	1	1,26кг
				Труба 219х6,0 ГОСТ 10704-76 / Б-20 ГОСТ 10705-80		
				L = 40-0,62мм		
				Стандартные изделия		
		5		Отвод 90° 219х6 ГОСТ 17375-83	1	17кг
		6		Фланец 1-175-6 ст. 25 ГОСТ 12820-80	1	5,36кг
		7		Фланец 1-200-10 ст. 25 ГОСТ 12820-80	1	10,1кг

Инв.№ подл. | Подп. и дата | Взам. инв.№ | Инв.№ дубл. | Подп. и дата

Изм.	Лист	№ докум.	Подп.	Дата
Разраб.		Губанова		03.08.88
Пров.		Бояринов		
Н.контр.		Татунина		03.08.88
Утв.		Бояринов		03.08.88

61.160.00

Колено

Лит. | Лист | Листов 1

Союзгипроводхоз имени Е.Е.Алексеевского г. Москва

8.20-3-060.88

61.160.00 СБ

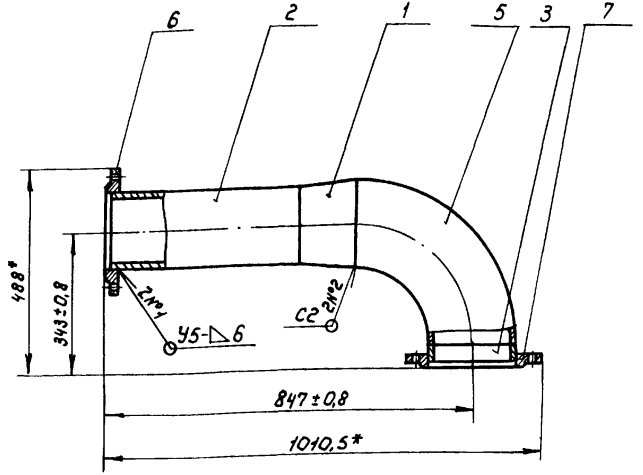

1.* Размеры для справок

2. Сварные швы по ГОСТ 16037-80

3. Шероховатость поверхности обрезки проката $R_z 80$

Инв.№ подл. | Подп. и дата | Взам. инв.№ | Инв.№ дубл. | Подп. и дата

Изм.	Лист	№ докум.	Подп.	Дата
Разраб.		Губанова		03.08.88
Пров.		Бояринов		
Т.контр.				
Н.контр.		Платунина		03.08.88
Утв.		Бояринов		03.08.88

61.160.00 СБ

Колено

Сборочный чертеж

Лит	Масса	Масштаб
	48.6	1:10
Лист	Листов 1	

Союзгипроводхоз имени Е.Е.Алексеевского г. Москва

Инв. № подл.	Подп. и дата	Взам. инв. №	Инв. № дубл.	Подп. и дата

820-3-060-88

Формат	Зона	Поз.	Обозначение	Наименование	Кол. на испол. —	Кол. на испол. 01	Примечание
				Документация			
А4			Б1.170.00 СБ	Сборочный чертеж	Х	Х	
				Детали			
Б4		1	Б1.170.01	Патрубок	1		4,74 кг
				Труба 108х4,0 I ГОСТ 10704-76 / Б-20 ГОСТ 10705-80			
				L = 462-1,55 мм			

Лит.

Кол.

Изм.	Лист	№ докум.	Подп.	Дата
Разраб.		Губанова		21.12.87
Пров.		Бояринов		
Н. контр.		Платунина		25.12.87
Утв.		Бояринов		28.12.87

Б1.170.00

Колено

Лит.	Лист	Листов
	1	3

Союзгипроводхоз имени Е.Е. Алексеевского г. Москва

Инв. № подл.	Подп. и дата	Взам. инв. №	Инв. № дубл.	Подп. и дата

Формат	Зона	Поз.	Обозначение	Наименование	Кол. на испол. —	Кол. на испол. 01	Примечание
			Б1.170.01-01	Патрубок		1	5,01 кг
				Труба 159х4,5 I ГОСТ 10704-76 / Б-20 ГОСТ 10705-80			
				L = 292-1,3 мм			
Б4		2	Б1.170.02	Патрубок	1		1,77 кг
				Труба 108х4,0 I ГОСТ 10704-76 / Б-20 ГОСТ 10705-80			
				L = 173-1 мм			
			-01	Патрубок		1	2,2 кг
				Труба 159х4,5 I ГОСТ 10704-76 / Б-20 ГОСТ 10705-80			
				L = 128-1 мм			

Изм.	Лист	№ докум.	Подп.	Дата

Б1.170.00

Лист 2

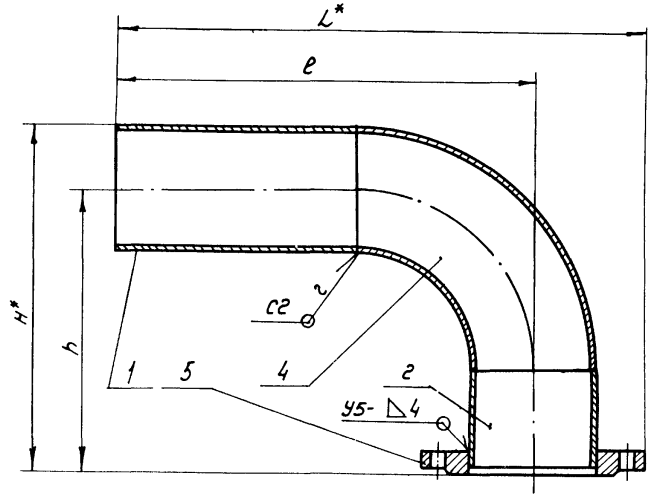

Обозначение	H,* мм	L,* мм	h, мм	e, мм	Масса, кг
61.170.00	380	719.5	326±0,8	612±0,8	13,3
-01	435,5	657	356±0,8	517±0,8	20,7

1.* Размеры для справок
2. Сварные швы по ГОСТ 16037-80
3. Шероховатость поверхности обрезки проката $R_z 80$

Изм.	Лист.	№ докум.	Подп.	Дата
Разраб.		Губанова		
Пров.		Бояринов		
Т.контр.				
Н.контр.		Платунина		
Утв.		Бояринов		

61.170.00СБ

Колено
Сборочный чертеж

Лит.	Масса	Масштаб
	см. табл.	—

Лист Листов 1

Союзгипроводхоз имени Е.Е. Алексеевского г. Москва

Инв. № подл. | Подп. и дата | Взам. инв. № | Инв. № дубл. | Подп. и дата

820-3-060.88

Формат	Зона	Поз.	Обозначение	Наименование	Кол. на испол. 61.170.00-		Примечание
					—	01	
				Стандартные изделия			
		4		Отвод 90° 108х4	1		2,8кг
				ГОСТ 17375-83			
				Отвод 90° 159х4,5	1		6,9кг
				ГОСТ 17375-83			
		5		Фланец 1-100-10 ст.25	1		3,98кг
				ГОСТ 12820-80			
				Фланец 1-150-10 ст. 25	1		6,62кг
				ГОСТ 12820-80			

61.170.00

Лист 3

Инв. № подл. | Подп. и дата | Взам. инв. № | Инв. № дубл. | Подп. и дата

Изм. | Лист. | № докум. | Подп. | Дата

Формат	Зона	Поз.	Обозначение	Наименование	Кол.	Примечание
				Документация		
А4			61.180.00СБ	Сборочный чертеж		
				Детали		
Б4		1	61.180.01	Патрубок	1	3,4кг
				Труба 219х6,0 I ГОСТ 10704-76 / Б-20 ГОСТ 10705-80		
				L = 108 - 0,87мм		
Б4		2	61.180.02	Патрубок	1	2,14кг
				Труба 219х6 I ГОСТ 10704-76 / Б-20 ГОСТ 10705-80		
				L = 68 - 0,74мм		
				Стандартные изделия		
		5		Отвод 90° 219х6	1	17,0кг
				ГОСТ 17375-83		
		6		Фланец 1-200-10 ст 25	2	8,05кг
				ГОСТ 12820-80		

8 20-3-060.88

Инв.№ подл. | Подп. и дата | Взам. инв.№ | Инв.№ дубл. | Подп. и дата

Изм.	Лист	№ докум.	Подп.	Дата
Разраб.		Губанова		23.03.88
Пров.		Бояринов		
Н. контр.		Татьянина		23.03.88
Утв.		Бояринов		23.03.88

61.180.00

Колено

Лит.	Лист	Листов
		1

Союзгипроводхоз имени Е.Е. Алексеевского г. Москва

61.180.00СБ

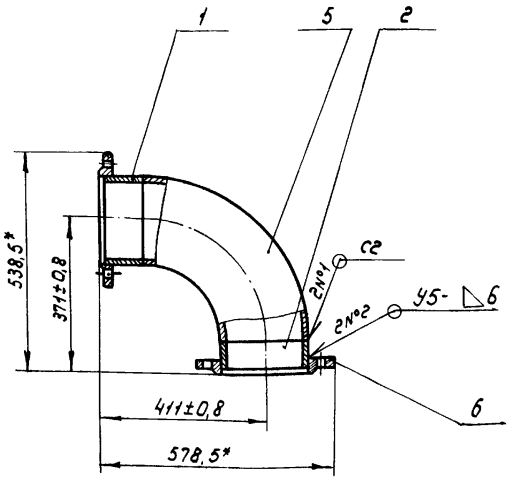

1.* Размеры для справок

2. Сварные швы по ГОСТ 16037-80

3. Шероховатость поверхности обрезки проката $\overset{Rz80}{\checkmark}$

Инв.№ подл. | Подп. и дата | Взам. инв.№ | Инв.№ дубл. | Подп. и дата

Изм.	Лист	№ докум.	Подп.	Дата
Разраб.		Губанова		23.03.88
Пров.		Бояринов		
Т. контр.				
Н. контр.		Татьянина		23.03.88
Утв.		Бояринов		23.03.88

61.180.00СБ

Колено

Сборочный чертеж

Лит.	Масса	Масштаб
	40,6	1:10
Лист	Листов 1	

Союзгипроводхоз имени Е.Е. Алексеевского г. Москва

Инв.№ подл.	Подп. и дата	Взам.инв.№	Инв.№ дубл.	Подп. и дата

820-3-060.88

Формат	Зона	Поз.	Обозначение	Наименование	Кол. на исполн. 62.200.00- —	01	02	Примечание
				Документация				
*			62.200.00 СБ	Сборочный чертеж	X	X		*А3, А3, А3, А3
А3			-02 СБ	Сборочный чертеж			X	
				Сборочные единицы				
А4		1	61.110.00	Патрубок	1	1	1	

Лит.

Кол.

Изм.	Лист	№ докум.	Подп.	Дата
Разраб.		Губанова		
Пров.		Бояринов		
Н.контр.		Узатова		
Утв.		Косырев		

62.200.00

Трубопровод безнапорный

Лит.	Лист	Листов
	1	6

Союзгипроводхоз имени Е.Е. Алексеевского г. Москва

Инв.№ подл.	Подп. и дата	Взам.инв.№	Инв.№ дубл.	Подп. и дата

Формат	Зона	Поз.	Обозначение	Наименование	Кол. на исполн. 62.200.00- —	01	02	Примечание
А4		2	61.120.00	Стойка	4			
			-01	Стойка		4		
		3	-02	Стойка			2	
		4	-03	Стойка			2	
А4		5	62.210.00	Тройник	1			
			-01	Тройник		1		
			-02	Тройник			1	
А4		6	62.220.00	Колено	1			
			-01	Колено		1		
А4			62.230.00	Колено			1	
А4		7	62.240.00	Колено	1			
			-01	Колено		1		
А1			62.250.00	Колено			1	

Изм.	Лист	№ докум.	Подп.	Дата

62.200.00

Лист 2

Инв.№ подл.	Подп. и дата	Взам.инв.№	Инв.№ дубл.	Подп. и дата

820-3-060.88

Формат	Зона	Поз.	Обозначение	Наименование	Кол. на испол. 62.200.00 –	01	02	Примечание
				Детали				
А4		9	61.100.01	Прокладка	4	4	4	
		10	-01	Прокладка	6			
			-02	Прокладка		6		
			-03	Прокладка			4	
		11	-04	Прокладка			2	
				Стандартные изделия				
		13		Болт М16х65.58.02.9 ГОСТ 7798-70	16	16	16	0,14кг

Изм.	Лист	№ докум.	Подп.	Дата	62.200.00	Лист 3

Инв.№ подл.	Подп. и дата	Взам.инв.№	Инв.№ дубл.	Подп. и дата

Формат	Зона	Поз.	Обозначение	Наименование	Кол. на испол. 62.200.00 –	01	02	Примечание
		16		Болт М16х70.58.02.9 ГОСТ 7798-70	48		16	0,145кг
				Болт М20х75.58.02.9 ГОСТ 7798-70		48		0,26кг
				Болт М20х80.58.02.9 ГОСТ 7798-70			32	0,27кг
		17		Гайка М16-6Н.5.02.9 ГОСТ 5915-70	64	16	32	0,033кг
				Гайка М20-6Н.5.02.9 ГОСТ 5915-70		48	32	0,062кг
		18		Шайба 16.04.02.9 ГОСТ 11371-78	64	16	32	0,006кг
				Шайба 20.04.02.9 ГОСТ 11371-78		48	32	0,011кг
		20		Вантуз ВС-67У-33-186-81	1	1	1	24,2кг
		21		Головка муфтовая ГМ-50 ГОСТ 2217-76	1	1	1	0,22кг

Изм.	Лист	№ докум.	Подп.	Дата	62.200.00	Лист 4

Формат	Зона	Поз.	Обозначение	Наименование	Кол. на исполн. 62.200.00- —	01	02	Примечание
		23		Задвижка фланцевая с выдвижным шпинделем 30ч6бр 50-10 ГОСТ 5762-74	2	2	2	18,4кг
		24		Задвижка фланцевая с выдвижным шпинделем 30ч6бр 100-10 ГОСТ 5762-74	1			39,5кг
				Задвижка фланцевая с выдвижным шпинделем 30ч6бр 150-10 ГОСТ 5762-74		1		73,5кг
				Задвижка фланцевая с выдвижным шпинделем 30ч6бр 200-10 ГОСТ 5762-74			1	125кг

Формат	Зона	Поз.	Обозначение	Наименование	Кол. на исполн. 62.200.00- —	01	02	Примечание
		26		Счетчик турбинный холодной воды ВТ-100 ГОСТ 14167-83	1			14,0кг.
				Счетчик турбинный холодной воды ВТ-150 ГОСТ 14167-83		1		24,8кг
		27		Счетчик воды для поливной техники ВД-180 ТУ25.02.07724-79			1	31,0кг
		29		Фланец 1-100-10 ст.25 ГОСТ 12820-80	1			3,96кг
				Фланец 1-150-10 ст.25 ГОСТ 12820-80		1		6,62кг
				Фланец 1-200-10 ст.25 ГОСТ 12820.80			1	8,05кг

Рис. 1

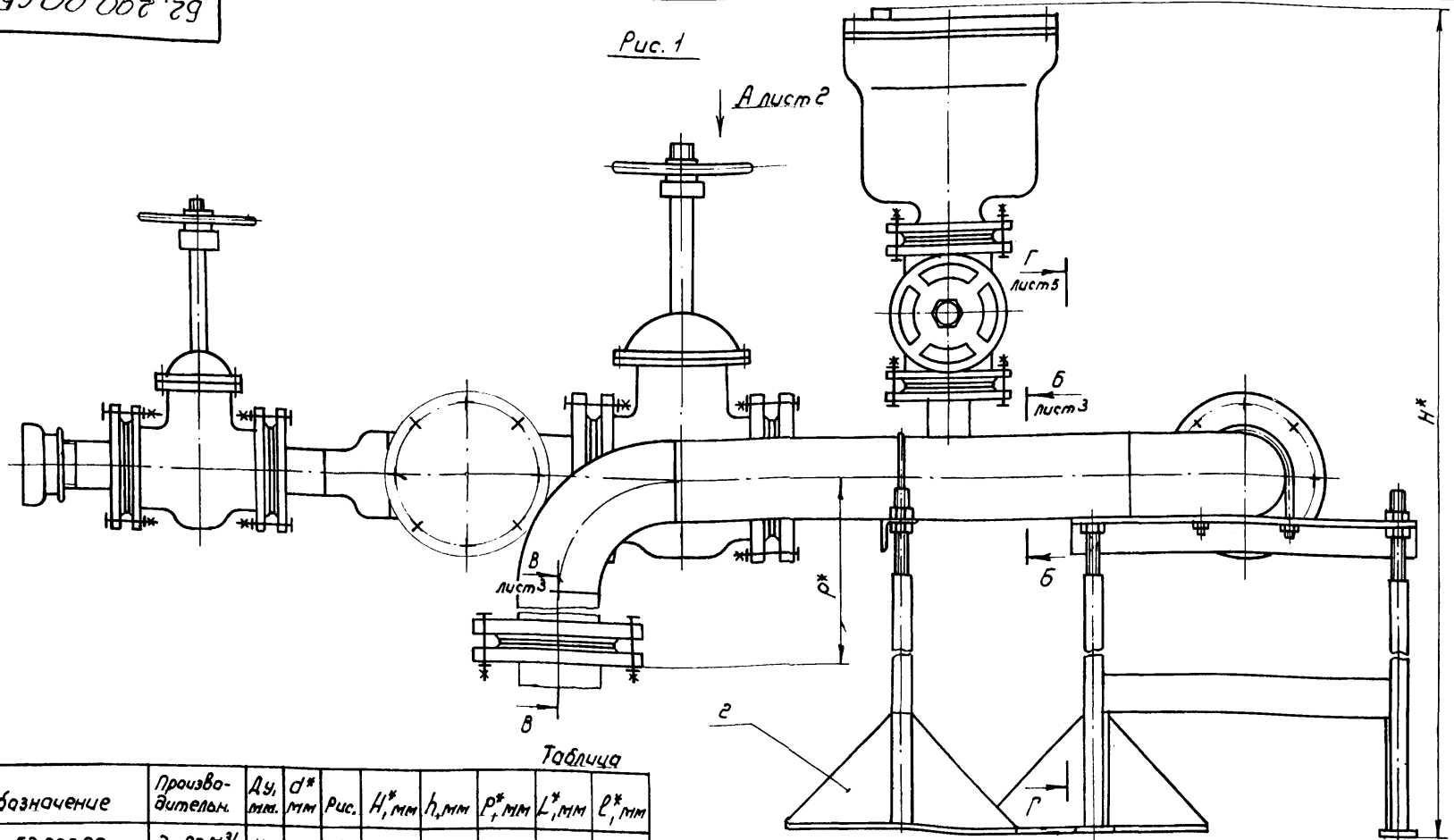

Таблица

Обозначение	Производительн.	Ду, мм	d* мм	Рис.	H*, мм	h, мм	P*, мм	L*, мм	l*, мм
62.200.00	до 80 м³/ч	100	108	1	1308	715±0,8	434	1780	1232,5
-01	80-200 м³/ч	150	159	1	1414,5	795±0,8	516	1830	1265
-02	200-255 м³/ч	200	219	2	1510,5	860±0,8	581	1900	1292,5

1* Размеры для справок

г. Стойку поз. 2 установить при монтаже по месту.

3. Установку счетчика поз. 26 и 27 производить в соответствии с требованиями ГОСТ 14167-83.

Изм.	Лист	№ докум.	Подп.	Дата
Разраб.		Губанова		23.03.88
Пров.		Бояринов		23.03.88
Т.контр.				
Н.контр.		Изотова		23.03.88
Утв.		Косарев		23.03.88

62.200.00 СБ

Трубопровод безнапорный Сборочный чертеж

Лит.	Масса	Масштаб
	см. табл.	—
Лист 1	Листов 5	

Союзгипроводхоз имени Е.Е. Алексеевского г. Москва

820-3-060.88

Инв. № подл. | Подп. и дата | Взам. инв. № | Инв. № дубл. | Подп. и дата

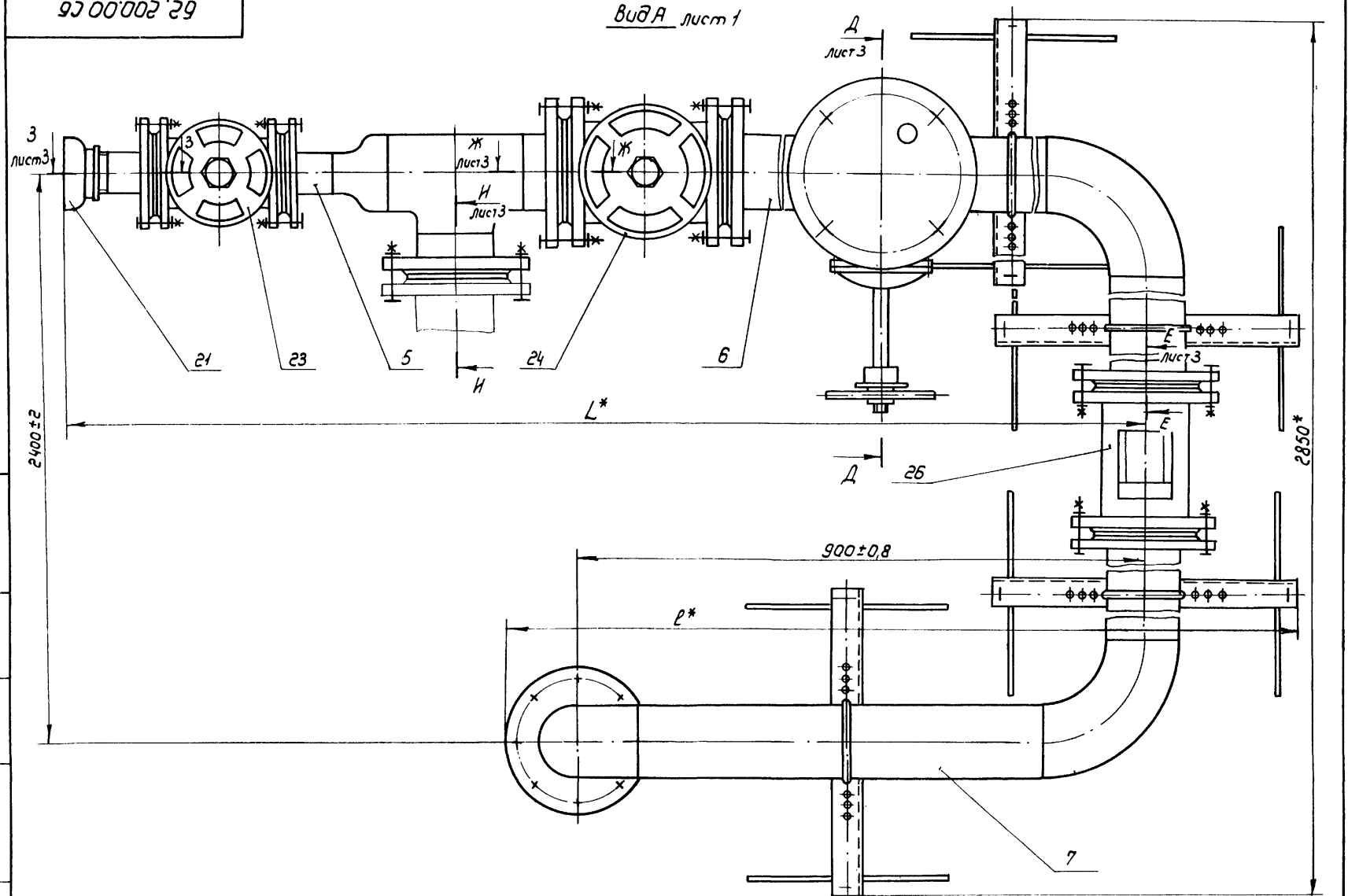

Изм	Лист	№ докум.	Подп.	Дата	62.200.00 СБ	Лист 2

Б-Б лист 1

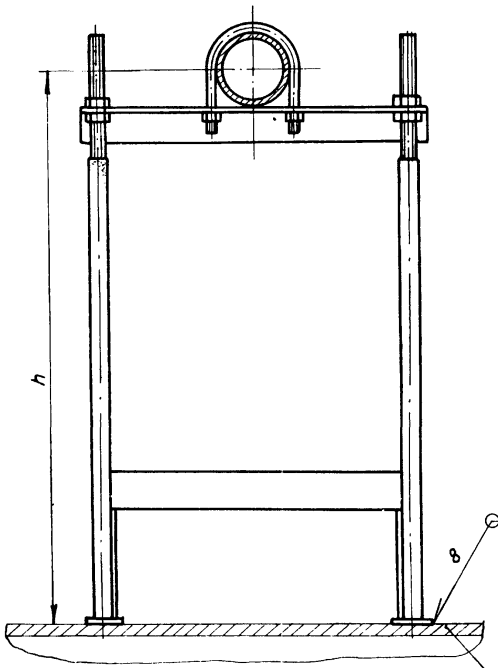

В-В лист 1

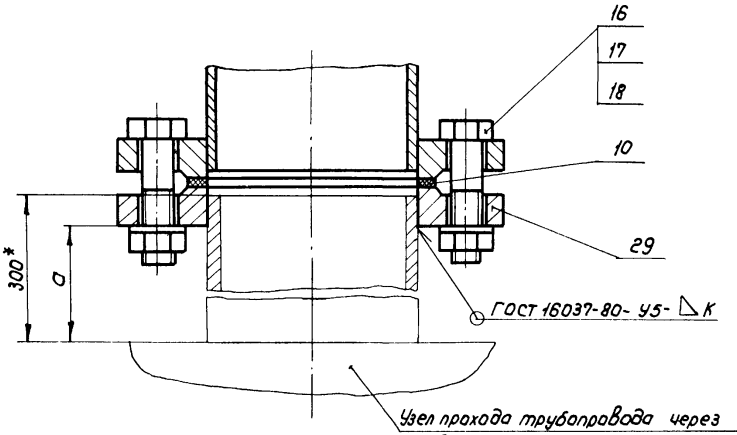

Н-Н лист 2

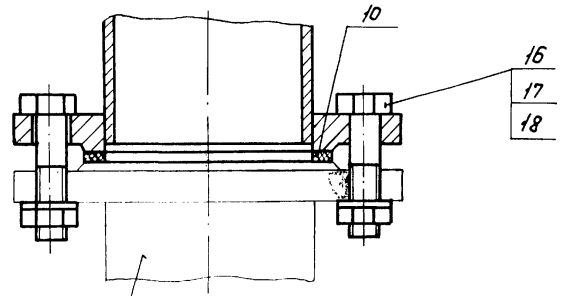

Продолжение табл.

Обозначение	a, мм	K, мм	Масса кг
62.200.00	281±0,5	4+1	241
-01	279±0,5	4+1	340
-02	279±0,5	6+1	481,4

3-3 лист 2

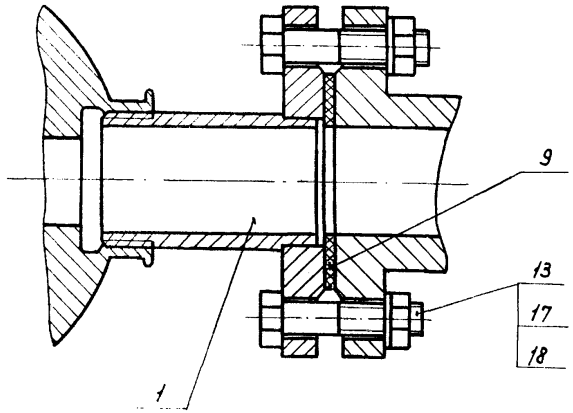

Д-Д повернуто лист 2

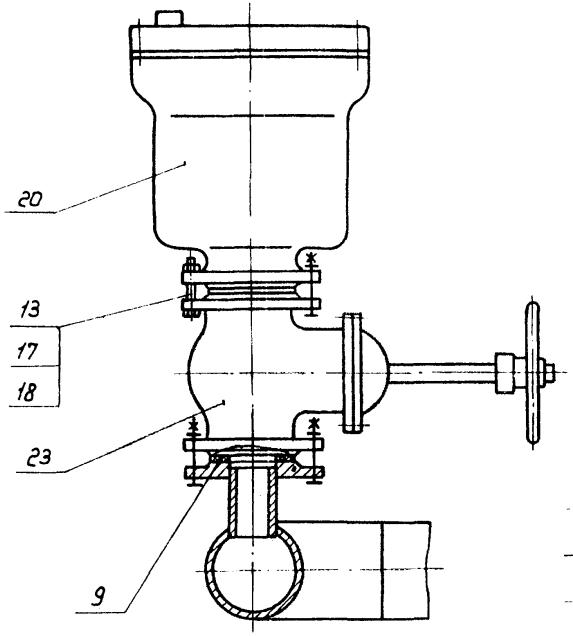

Ж-Ж лист 2

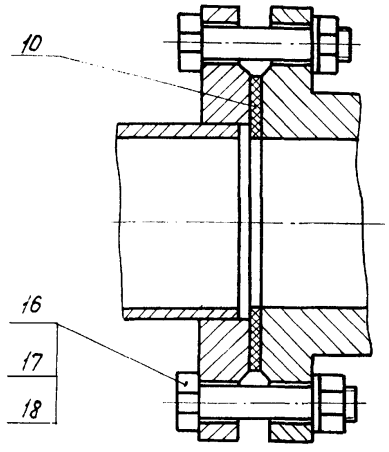

Е-Е лист 2

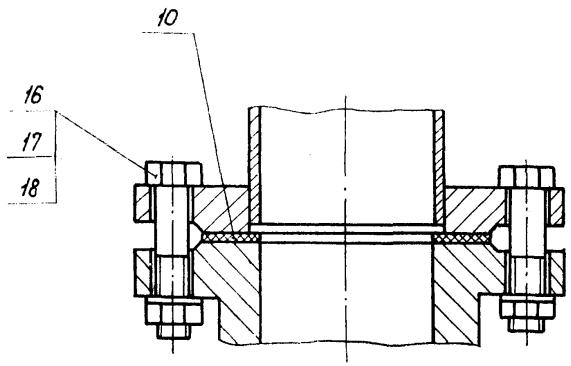

Рис. 2

Остальное - см. рис. 1

Г-Г
М 1:10 Лист 1

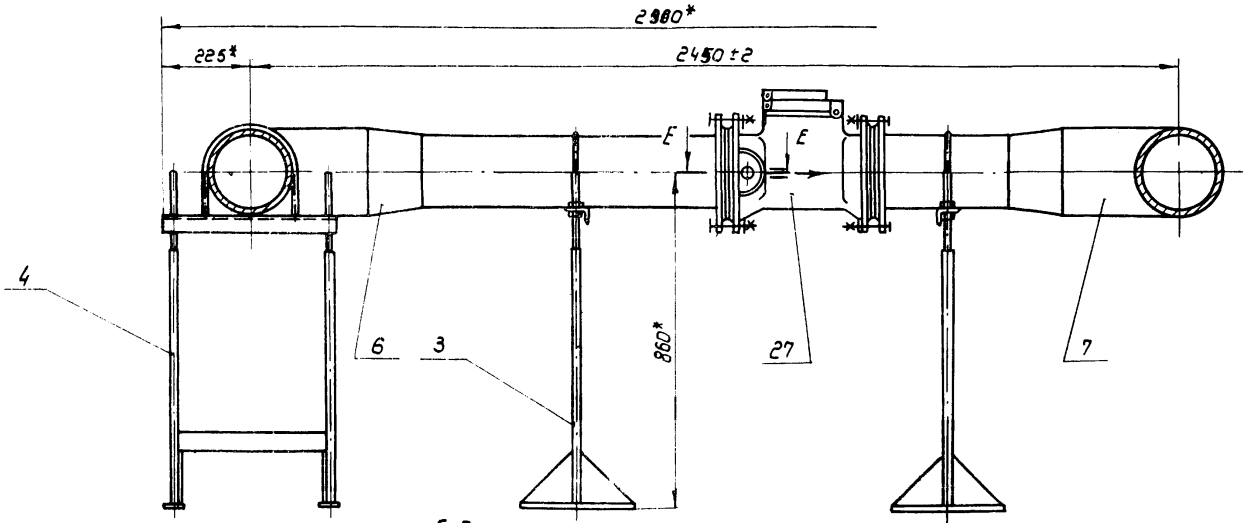

Е-Е
М 1:5

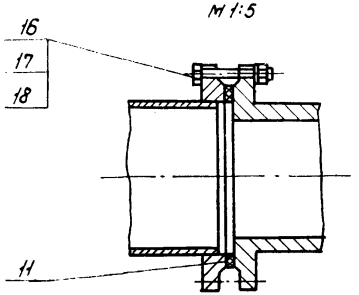

Инв.№ подл.	Подп. и дата	Взам.инв.№	Инв.№ дубл.	Подп. и дата

820-3-060.88

Формат	Зона	Поз	Обозначение	Наименование	Кол. на исполн. 62.210.00- —	01	02	Примечание
				Документация				
А4			62.210.00 СБ	Сборочный чертеж	X	X	X	
				Детали				
Б4		1	62.210.01	Патрубок	1	1	1	0,32 кг
				Труба 57х3 I ГОСТ 10704-76 / Б-20 ГОСТ 10705-80				
				L = 80-0,74мм				

Лит.

Код.

Изм.	Лист	№ докум.	Подп.	Дата
Разраб.		Губанова		01.88
Пров.		Бояринов		
Н.контр.		Иватова		02.88
Утв.		Бояринов		03.88

62.210.00

Тройник

Лит.	Лист	Листов
	1	5

Союзгипроводхоз имени Е.Е. Алексеевского г. Москва

Инв.№ подл.	Подпись и дата	Взам.инв.№	Инв.№ дубл.	Подп. и дата

Формат	Зона	Поз	Обозначение	Наименование	Кол. на исполн. 62.210.00 —	01	02	Примечание
Б4		2	62.210.02	Патрубок	1			2,25 кг
				Труба 108х4 I ГОСТ 10704-76 / Б-20 ГОСТ 10705-80				
				L = 219-1,15мм				
			-01	Патрубок		1		1,96 кг
				Труба 159х4,5 I ГОСТ 10704-76 / Б-20 ГОСТ 10705-80				
				L = 114-0,87мм				
			-02	Патрубок			1	1,86 кг
				Труба 219х6 I ГОСТ 10704-76 / Б-20 ГОСТ 10705-80				
				L = 59-0,74 мм				

Изм.	Лист	№ докум.	Подп.	Дата

62.210.00

Лист 2

Формат	Зона	Поз.	Обозначение	Наименование	Кол. на исполн. 62.210.00– —	01	02	Примечание
Б4		3	62.210.03	Патрубок	1			1,73кг
				Труба 108х4 I ГОСТ 10704-76 / Б-20 ГОСТ 10705-80				
				L = 169-1 мм.				
			-01	Патрубок		1		1,96кг
				Труба 159х4,5 I ГОСТ 10704-76 / Б-20 ГОСТ 10705-80				
				L = 114-0,87 мм.				
			-02	Патрубок			1	1,86кг
				Труба 219х6 I ГОСТ 10704-76 / Б-20 ГОСТ 10705-80				
				L = 59-0,74 мм.				

Формат	Зона	Поз.	Обозначение	Наименование	Кол. на исполн. 62.210.00– —	01	02	Примечание
				Стандартные изделия				
	5			Переход К 108х4-57х3 ГОСТ 17378-83	1			0,9кг
				Переход К 159х4,5-57х3 ГОСТ 17378-83		1		1,9кг
				Переход К 219х6-57х3 ГОСТ 17378-83			1	4,2кг
	7			Тройник 108х4 ГОСТ 17376-83	1			3,2кг
				Тройник 159х4,5 ГОСТ 17376-83		1		6,2кг
				Тройник 219х6 ГОСТ 17376-83			1	13,8кг

62.210.00 СБ

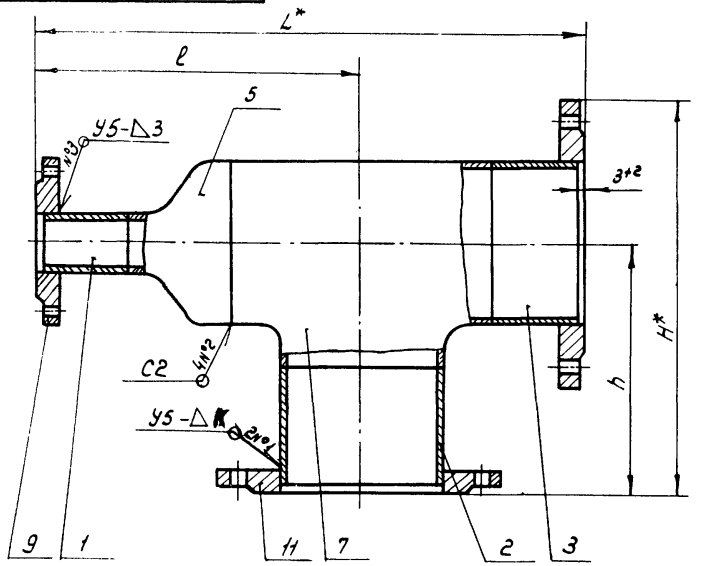

Обозначение	L*, мм.	l, мм	H*, мм	h, мм	K, мм	Масса кг
62.210.00	535	263±0,5	419,5	312±0,5	4+1	18,4
-01	560	313±0,5	377	237±0,5	4+1	27,64
-02	605	383±0,8	379,5	212±0,5	6+1	40,2

1. * Размеры для справок
2. Сварные швы по ГОСТ 16037-80
3. Шероховатость поверхности обрезки проката $R_z 80$

Изм.	Лист.	№ докум.	Подп.	Дата
Разраб.		Губанова		
Пров.		Бояринов		
Т. контр.				
Н. контр.		Изотова		
Утв.		Бояринов		

Тройник
Сборочный чертеж

Лит.	Масса	Масштаб
	см. табл.	—
Лист	Листов 1	

Союзгипроводхоз имени Е.Е. Алексеевского г. Москва

Инв. № подл. | Подп. и дата | Взам. инв. № | Инв. № дубл. | Подп. и дата

820-3-060.88

Формат	Зона	Поз.	Обозначение	Наименование	Кол. на испол. 62.210.00- —	01	02	Примечание
		9		Фланец 1-50-10 ст. 25 ГОСТ 12820-80	1	1	1	2,06 кг
		11		Фланец 1-100-10 ст -25 ГОСТ 12820-80	2			3,96 кг
				Фланец 1-150-10 ст. 25 ГОСТ 12820-80	2			6,62 кг
				Фланец 1-200.10 ст 25 ГОСТ 12820-80			2	8,05 кг

62.210.00

Лист 5

Инв. № подл. | Подп. и дата | Взам. инв. № | Инв. № дубл. | Подп. и дата

Инв. № подл.	Подп. и дата	Взам. инв. №	Инв. № дубл.	Подп. и дата

820-3-060.88

Формат	Зона	Поз.	Обозначение	Наименование	Кол. на исполн. 62.220.00- —	01	Примечание
				Документация			
А3			62.220.00 СБ	Сборочный чертеж	×	×	
				Детали			
А4		1	61.130.04	Патрубок	1		
			-01	Патрубок		1	

Лит.

Кол.

Изм.	Лист	№ докум.	Подп.	Дата
Разраб.		Губанова		10.03.88
Пров.		Бояринов		
Н. контр.		Изотова		01.03.88
Утв.		Бояринов		11.03.88

62.220.00 СБ

Колено

Лит	Лист	Листов
	1	3

Союзгипроводхоз имени Е.Е. Алексеевского г. Москва

Инв. № подл.	Подп. и дата	Взам. инв. №	Инв. № дубл.	Подп. и дата

Формат	Зона	Поз.	Обозначение	Наименование	Кол. на исполн. 62.220.00- —	01	Примечание
А4		2	62.220.01	Патрубок	1		
			-01	Патрубок		1	
Б4		3	62.220.02	Патрубок	1		13,02 кг
				Труба $\frac{108\times4\ I\ ГОСТ\ 10704\text{-}76}{Б\text{-}20\ ГОСТ\ 10705\text{-}80}$			
				L = 1269 -3,1 мм			
			-01	Патрубок		1	20,48 кг
				Труба $\frac{159\times4,5\ I\ ГОСТ\ 10704\text{-}76}{Б\text{-}20\ ГОСТ\ 10705\text{-}80}$			
				L = 1194 -2,6 мм.			
				Стандартные изделия			
		6		Отвод 90° 108×4			2,8 кг
				ГОСТ 17375-83			
				Отвод 90° 159×4,5			6,9 кг
				ГОСТ 17375-83			

Изм.	Лист	№ докум.	Подп.	Дата

62.220.00

Лист 2

Инв. № 44

820-3-060.88

Обозначение	Наименование	Кол. на исполн. 62.220.00-		Примечание
		—	01	
Фланец 1-50-10ст25 ГОСТ 12820-80		1	1	2,06 кг
Фланец 1-100-10.ст.25 ГОСТ 12820-80		2		3,96 кг
Фланец 1-150-10ст.25 ГОСТ 12820-80			2	6,62 кг

Лист 3

62.220.00

Изм.	Лист	№ докум.	Подп.	Дата

Инв. № подл. | Подп. и дата | Взам. инв. № | Инв. № дубл. | Подп. и дата

62.220.01

Rz 80

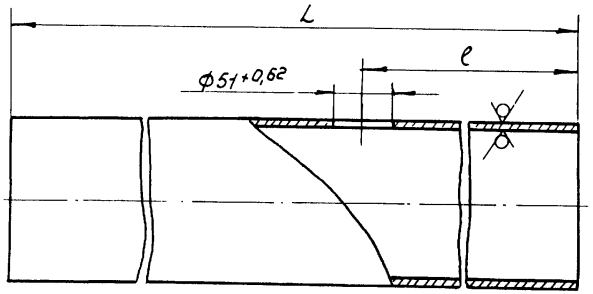

Обозначение	L, мм	l, мм	Материал	Масса, кг
62.220.01	539-1,75	340±0,8	Труба $\frac{108\times4\ I\ ГОСТ\ 10704\text{-}76}{Б\text{-}20\ ГОСТ\ 10705\text{-}80}$	5,5
-01	439-1,55	265±0,5	Труба $\frac{159\times4,5\ I\ ГОСТ\ 10704\text{-}76}{Б\text{-}20\ ГОСТ\ 10703\text{-}80}$	7,55
-02	339-1,4	190±0,5	Труба $\frac{219\times6\ I\ ГОСТ\ 10704\text{-}76}{Б\text{-}20\ ГОСТ\ 10703\text{-}80}$	10,72

62.220.01

Изм.	Лист	№ докум.	Подп.	Дата
Разраб.	Губанова			02.08.88
Пров.	Бояринов			
Т.контр.				
Н.контр.	Изотова			03.08.88
Утв.	Бояринов			03.08.88

Патрубок

см. табл.

Лит.	Масса	Масштаб
	см. табл.	—

Лист | Листов 1

Союзгипроводхоз имени Е.Е. Алексеевского г. Москва

Взам. № подл. | Подп. и дата | Взам. инв. № | Инв. № дубл. | Подп. и дата

62.220.00 СБ

820-3-060.88

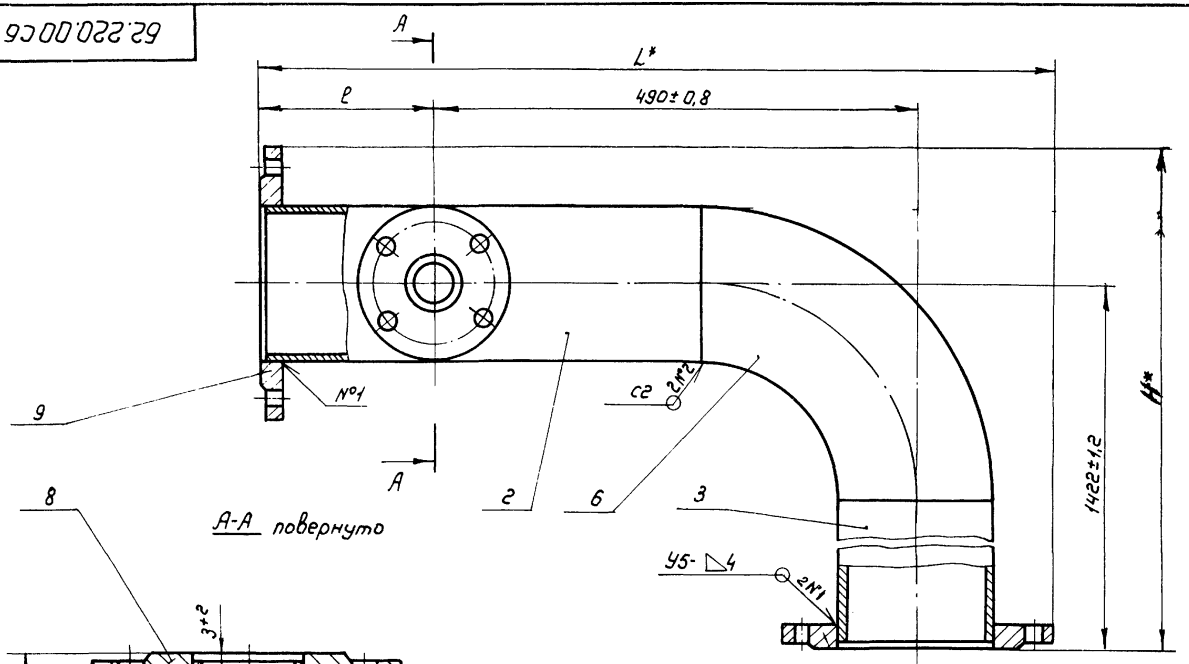

Обозначение	L,* мм	ℓ, мм	В, мм.	Масса кг	H,* мм
62.220.00	799,5	202±0,5	180±0,5	31,6	1529 5
-01	807	177±0,5	233±0,5	50,53	1562

1. Размеры для справок
2. Сварные швы по ГОСТ 16037-80
3. Шероховатость поверхности обрезки проката Rz 80

Изм.	Лист.	№ докум.	Подп.	Дата
Разраб.		Губанова		23.03.88
Пров.		Бояринов		
Т.контр.				
Н.контр.		Изотова		23.03.88
Утв.		Бояринов		23.03.88

62.220.00 СБ

Колено

Сборочный чертеж

Лит.	Масса	Масштаб
	см. табл.	—
Лист	Листов 1	

Союзгипроводхоз имени Е.Е. Алексеевского г. Москва

Инв. № подл. | Подп. и дата | Взам. инв. № | Инв. № дубл. | Подп. и дата

Формат	Зона	Поз.	Обозначение	Наименование	Кол.	Примечание
				Документация		
А3			62.230.00 СБ	Сборочный чертеж		
				Детали		
А4		1	61.130.04-02	Патрубок	1	
А3		2	61.140.01	Переход	1	
А4		3	62.220.01-02	Патрубок	1	
Б4		4	62.230.01	Патрубок	1	22,4кг
				Труба 194х6 I ГОСТ 10704-76 / Б-20 ГОСТ 10705-80		
				L = 804-2,3мм.		
				Стандартные изделия		
		6		Отвод 90° 219х6 ГОСТ 17375-83	1	17,0кг
		8		Фланец 1-50-10ст.25 ГОСТ 12820-80	1	2,06кг
		10		Фланец 1-175-6 ст.25 ГОСТ 12820-80	1	5,36кг
		12		Фланец 1-200-10ст25 ГОСТ 12820-80	1	8,05кг

8.20-3-060.88

Инв.№ подл. | Подп. и дата | Взам.инв.№ | Инв.№ дубл. | Подп. и дата

Изм.	Лист	№ докум.	Подп.	Дата
Разраб.		Губанова		03.11.88
Пров.		Бояринов		
Н. контр.		Изотова		28.11.88
Утв.		Бояринов		28.11.88

62.230.00

Колено

Лит.	Лист	Листов
	1	2

Союзгипроводхоз имени Е.Е. Алексеевского г. Москва

Инв.№ подл. | Подп. и дата | Взам.инв.№ | Инв.№ дубл. | Подп. и дата

Изм. | Лист | № докум. | Подп. | Дата

62.230.00

Лист 2

62.230.00 СБ

8 20-3-060.88

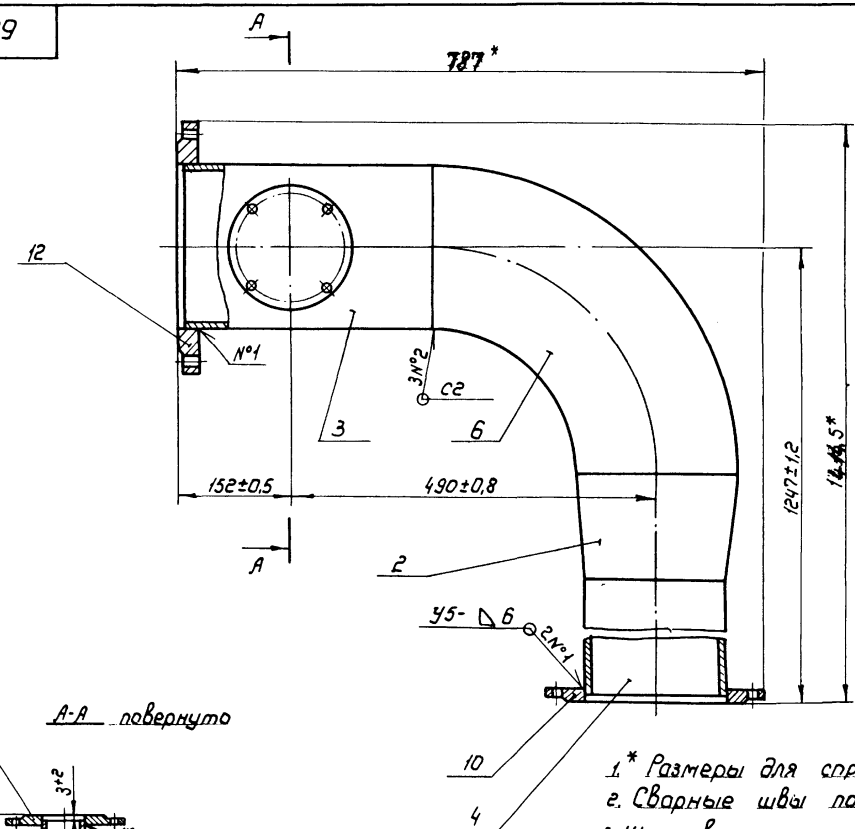

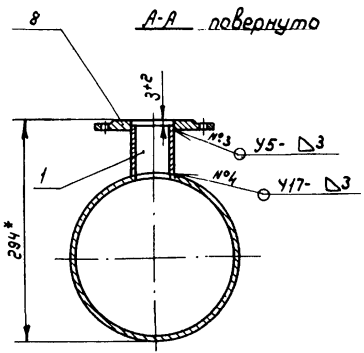

1.* Размеры для справок

2. Сварные швы по ГОСТ 16037-80

3. Шероховатость поверхности обрезки проката Rz 80

Изм.	Лист	№ докум.	Подп.	Дата	62.230.00 СБ
Разраб.		Губанова			Колено. Сборочный чертеж
Пров.		Бояринов			
Т. контр.					
Н. контр.		Цватова			
Утв.		Бояринов			

Лит.	Масса	Масштаб
	69,9	1:5
Лист	Листов 1	

Союзгипроводхоз имени Е.Е. Алексеевского г. Москва

Инв. № подл. | Подп. и дата | Взам. инв. № | Инв. № дубл. | Подп. и дата

Инв. № подл.	Подп. и дата	Взам. инв. №	Инв. № дубл.	Подп. и дата

820-3-060.88

Формат	Зона	Поз.	Обозначение	Наименование	Кол. на исполн. 62.240.00 —	Кол. на исполн. 62.240.00 — 01	Примечание
				Документация			
А3			62.240.00 СБ	Сборочный чертеж	X	X	
				Детали			
Б4		1	62.240.01	Патрубок	1		6,12 кг
				Труба 108х4 I ГОСТ 10704-76 / Б-20 ГОСТ 10705-80			
				L = 600 -1,75 мм.			

Лит.

Кол

Изм.	Лист	№ докум.	Подп.	Дата
Разраб.		Губанова		03.88
Пров.		Бояринов		
Н. контр.		Уватова		03.88
Утв.		Бояринов		04.88

62.240.00

Колено

Лит	Лист	Листов
	1	3

Союзгипроводхоз имени Е.Е. Алексеевского г. Москва

Инв. № подл.	Подп. и дата	Взам. инв. №	Инв. № дубл.	Подп. и дата

Формат	Зона	Поз.	Обозначение	Наименование	Кол. на исполн. 62.240.00 —	Кол. на исполн. 62.240.00 — 01	Примечание
			62.240.01-01	Патрубок		1	7,9 кг
				Труба 159х4,5 I ГОСТ 10704-76 / Б-20 ГОСТ 10705-80			
				L = 450 -1,55 мм			
Б4		2	62.240.02	Патрубок	1		6,1 кг
				Труба 108х4 I ГОСТ 10704-76 / Б-20 ГОСТ 10705-80			
				L = 604 - 1,75 мм			
			-01	Патрубок		1	8,1 кг
				Труба 159х4,5 I ГОСТ 10704-76 / Б-20 ГОСТ 10705-80			
				L = 482 - 1,55 мм			
Б4		3	62.240.03	Патрубок	1		2,63 кг
				Труба 108х4 I ГОСТ 10704-76 / Б-20 ГОСТ 10705-80			
				L = 256 - 1,3 мм			

Изм.	Лист	№ докум.	Подп.	Дата

62.240.00

Лист 2

Инв.№ подл.	Подп. и дата	Взам.инв.№	Инв.№ дубл.	Подп. и дата

820-3-060.88

Формат	Зона	Поз	Обозначение	Наименование	Кол. на испол. 62.240.00 —	01	Примечание
			62.240.03-01	Патрубок		1	2,6кг
				Труба 159х4,5 I ГОСТ 10704-76 / Б-20 ГОСТ 10705-80			
				L = 261 - 1,3мм			
				Стандартные			
				изделия			
		5		Отвод 90° 108х4	2		2,8кг
				ГОСТ 17375-83			
				Отвод 90° 159х4,5		2	6,9кг
				ГОСТ 17375-83			
		7		Фланец 1-100-10 ст. 25	2		3,96кг
				ГОСТ 12820-80			
				Фланец 1-150.10 ст. 25		2	6,62кг
				ГОСТ 12820-80			

Изм.	Лист	№ докум.	Подп.		62.240.00	Лист 3

62.240.00 СБ

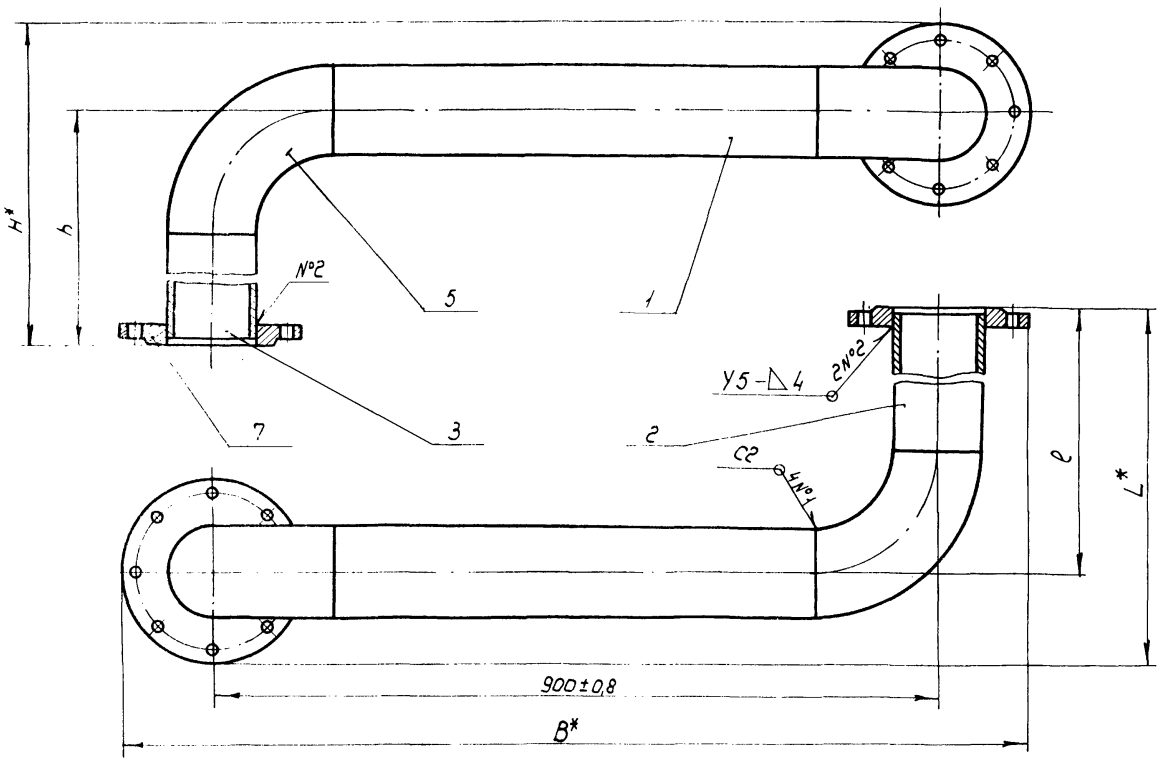

1.* Размеры для справок

2. Сварные швы по ГОСТ 16037-80

3. Шероховатость поверхности обрезки проката Rz80

Обозначение	H,* мм	h, мм	ℓ, мм	L,* мм	B,* мм	Масса, кг
62.240.00	516,5	409±0,8	757±0,8	864,5	1115	28,4
-01	629	489±0,8	710±0,8	850	1180	45,64

Изм. Лист	№ докум.	Подп.	Дата	
Разраб.	Губанова			Колено
Пров.	Бояринов			Сборочный чертеж
Т. контр.				
Н. контр.	Изотова			
Утв.	Бояринов			

Лит.	Масса	Масштаб
	См. табл.	—
Лист	Листов 1	

Союзгипроводхоз имени Е.Е. Алексеевского г. Москва

820-3-060.88

Инв. № подл. | Подп. и дата | Инв. № дубл. | Подп. и дата | Инв. № подл.

Формат	Зона	Поз.	Обозначение	Наименование	Кол.	Примечание
				Документация		
А3			62.250.00 СБ	Сборочный чертеж		
				Детали		
А4		1	61.140.01	Переход	1	
Б4		2	62.250.01	Патрубок	1	9,5кг
				Труба 219х6 I ГОСТ 10704-76 / Б-20 ГОСТ 10705-80		
				L = 300-1,3мм		
Б4		3	62.250.02	Патрубок	1	11,13кг
				Труба 194х6 I ГОСТ 10704-76 / Б-20 ГОСТ 10705-80		
				L = 404-1,4мм		
Б4		4	62.250.03	Патрубок	1	7,9кг
				Труба 219х6 I ГОСТ 10704-76 / Б-20 ГОСТ 10705-80		
				L = 251-1,3мм.		
				Стандартные изделия		
		6		Отвод 90° 219х6	2	17кг
				ГОСТ 17375-83		

Формат	Зона	Поз.	Обозначение	Наименование	Кол.	Примечание
		8		Фланец 1-175-6 ст.25 ГОСТ 12820-80	1	5,36кг
		9		Фланец 1-200-10 ст.25 ГОСТ 12820-80	1	10,1кг

820-3-060.88

Подп. и дата | Инв.№ подл. | Взам.инв.№ | Инв.№ дубл. | Подп. и дата

Изм.	Лист	№ докум.	Подп.	Дата
Разраб.		Губанова		03.88
Пров.		Бояринов		
Н.контр.		Узатова		03.88
Утв.		Бояринов		03.88

62.250.00

Колено

Лит.	Лист	Листов
	1	2

Союзгипроводхоз имени Е.Е. Алексеевского г. Москва

Изм.	Лист	№ докум.	Подп.	Дата

62.250.00

Лист 2

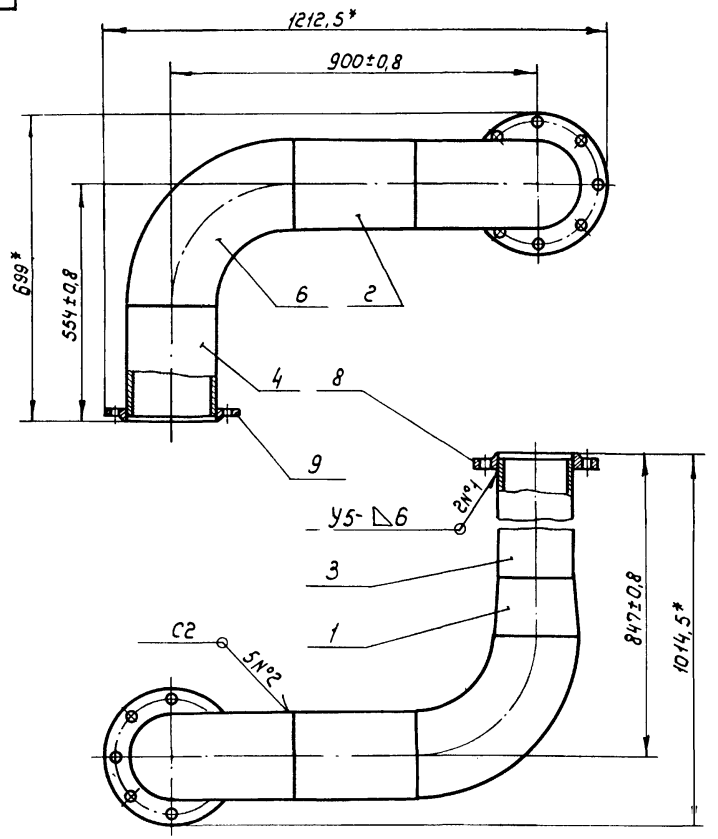

1* Размеры для справок

2. Сварные швы по ГОСТ 16037-80.

3. Шероховатость поверхности обрезки проката $Rz\,80$

Изм.	Лист	№ докум.	Подп.	Дата
Разраб.		Губанова		03.03.88
Пров.		Бояринов		
Т. контр.				
Н. контр.		Изотова		03.03.88
Утв.		Бояринов		03.03.88

62.250.00 СБ

Колено
Сборочный чертеж

Лит	Масса	Масштаб
	82	1:10
Лист	Листов 1	

Союзгипроводхоз имени Е.Е. Алексеевского г. Москва

820-3-060.88

Инв. № подл. | Подп. и дата | Взам. инв. № | Инв. № дубл. | Подп. и дата

Формат	Зона	Поз	Обозначение	Наименование	Кол	Примечание
				Документация		
*			63.300.00 СБ	Сборочный чертеж		* А3, А3, А3, А3
				Детали		
Б4		1	63.300.01	Стойка	2	5,85 кг
				Труба 30х30х3-10		
				ГОСТ 8639-82		
				L = 2305-4,4 мм		
Б4		2	63.300.02	Стойка	2	4,17 кг
				Труба 30х30х3-10		
				ГОСТ 8639-82		
				L = 1645-3,7 мм		
Б4		3	63.300.03	Поперечина	4	1,6 кг
				Труба 30х30х3-10		
				ГОСТ 8639-82		
				L = 620-1,75 мм		
Б4		4	63.300.04	Поперечина	4	0,86 кг
				Труба 30х30х3-10		
				ГОСТ 8639-82		
				L = 340-1,4 мм		
А4		5	63.300.05	Кронштейн	1	
А4		6	63.300.06	Пята	4	

Формат	Зона	Поз	Обозначение	Наименование	Кол.	Примечание
Б4		7	63.300.07	Накладка	4	1,1 кг
				Лист 5-ПН-3,0 ГОСТ 19903-74		
				4-IV-ВСт3сп ГОСТ 16523-70		
				B = 120-0,87 мм		
				H = 380-1,4 мм		
А4		8	63.300.08	Накладка	1	
А4		9	63.300.09	Накладка	1	
Б4		10	63.300.10	Накладка	2	0,36 кг
				Лист 5-ПН-3,0 ГОСТ 19903-74		
				4-IV-ВСт3сп ГОСТ 16523-70		
				B = 40-0,62 мм		
				H = 380-1,4 мм		
Б4		11	63.300.11	Накладка	4	0,06 кг
				Лист 5-ПН-3,0 ГОСТ 19903-74		
				4-IV-ВСт3сп ГОСТ 16523-70		
				B = 40-0,62 мм		
				H = 60-0,74 мм		
				Стандартные изделия		
		14		Болт М8х25.58.02 ГОСТ 7798-70	4	0,015 кг
		15		Болт М16х35.58.02 ГОСТ 7798-70	4	0,09 кг
		16		Болт М18х55.58.02 ГОСТ 7798-70	4	0,16 кг

8.20-3-060.88

Подп. и дата | Инв. № дубл. | Взам. инв. № | Подп. и дата | Инв. № подл.

Изм.	Лист	№ докум.	Подп.	Дата
Разраб.		Губанова		
Пров.		Бояринов		
Н. контр.		Изотова		
Утв.		Косарев		

63.300.00

Стойка

Лит.	Лист	Листов
	1	3

Союзгипроводхоз имени Е.Е. Алексеевского г. Москва

Изм.	Лист	№ докум.	Подп.	Дата

63.300.00

Лист 2

Формат	Зона	Поз.	Обозначение	Наименование	Кол.	Примечание
		18		Винт А1.М3-6g х 14.58.02	4	0,0009кг
				ГОСТ 17473-80		
		19		Винт А1.М6-6g х 20.58.02	10	0,005кг
				ГОСТ 17473-80		
		21		Гайка М3-6Н.5.02	4	0,0004кг
				ГОСТ 5927-70		
		22		Гайка М6-6Н.5.02	10	0,0024
				ГОСТ 5915-70		
		23		Гайка М8-6Н.5.02	4	0,005кг
				ГОСТ 5915-70		
		24		Гайка М16-6Н.5.02	4	0,033кг
				ГОСТ 5915-70		
		25		Гайка М18-6Н.5.02	4	0,047кг
				ГОСТ 5915-70		
		27		Шайба 3.01.02	4	
				ГОСТ 11371-78		
		28		Шайба 6.01.02	10	
				ГОСТ 11371-78		
		29		Шайба 8.01.02	4	
				ГОСТ 11371-78		
		30		Шайба 16.01.02	4	
				ГОСТ 11371-78		
		31		Шайба 18.01.02	4	
				ГОСТ 11371-78		

820-3-060.88

Подп. и дата | Инв. № дубл. | Взам. инв. № | Подп. и дата | Инв. № подл.

Изм. | Лист | № докум. | Подп. | Дата

63.300.00

Лист 3

Формат	Зона	Поз.	Обозначение	Наименование	Кол.	Примечание

Подп. и дата | Инв. № дубл. | Взам. инв. № | Подп. и дата | Инв. № подл.

Изм. | Лист | № докум. | Подп. | Дата

Лист

63.300.00 СБ

820-3-060.88

Вид А

Вид Б

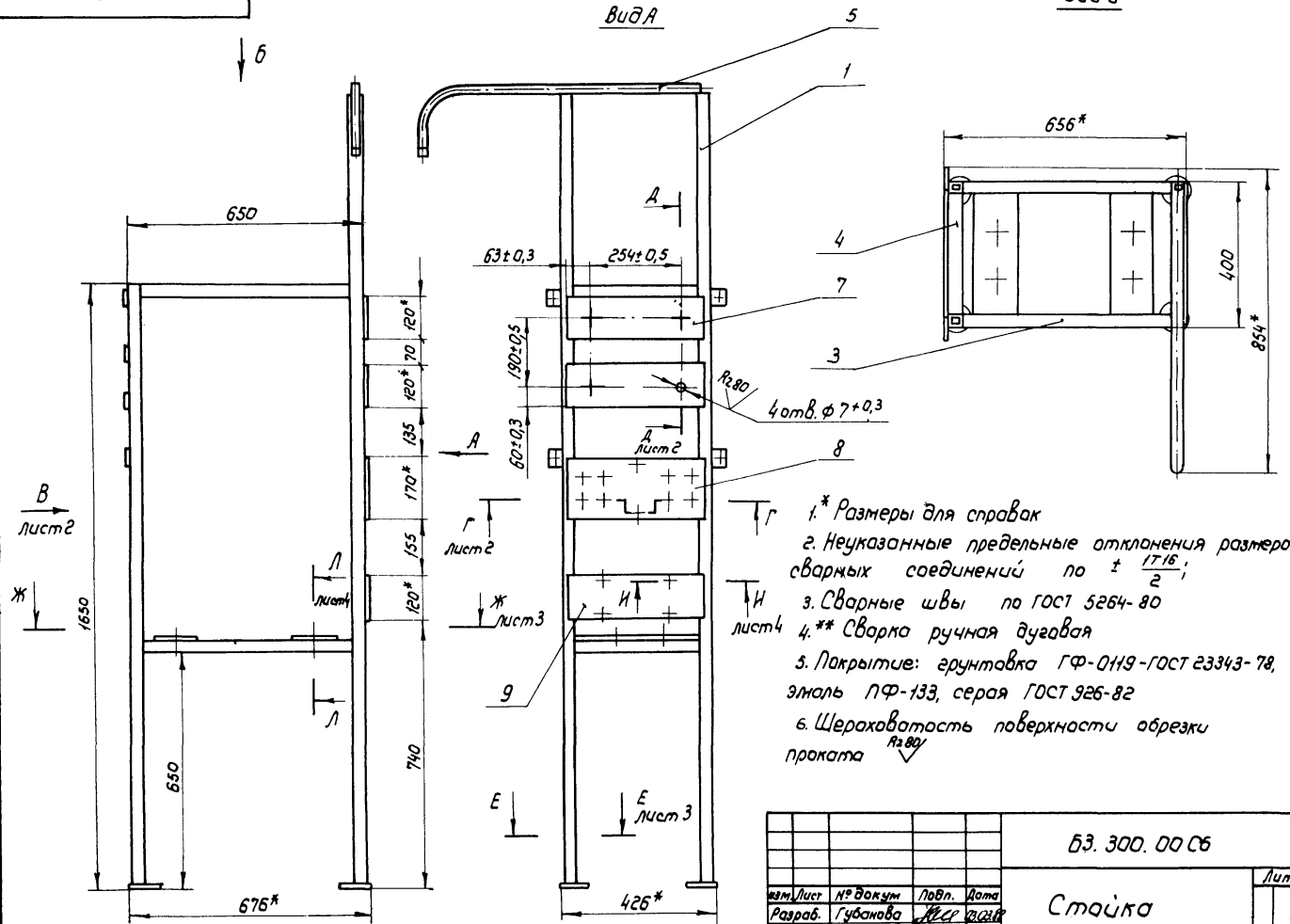

1.* Размеры для справок

2. Неуказанные предельные отклонения размеров сварных соединений по $\pm \frac{IT16}{2}$;

3. Сварные швы по ГОСТ 5264-80

4.** Сварка ручная дуговая

5. Покрытие: грунтовка ГФ-0119-ГОСТ 23343-78, эмаль ПФ-133, серая ГОСТ 926-82

6. Шероховатость поверхности обрезки проката R2,80

					63.300.00 СБ		
Изм.	Лист	№ докум.	Подп.	Дата			
Разраб.		Губанова		02.88	Стойка	Лит	Масса 42	Масштаб 1:10
Пров.		Бояринов		02.88	Сборочный чертеж			
Т. контр.						Лист 1	Листов 4	
Н. контр.		Цватова		03.88		Союзгипроводхоз имени Е.Е. Алексеевского г. Москва		
Утв.		Кисарев		04.88				

Инв.№ подл. | Подп. и дата | Взам. инв.№ | Инв.№ дубл. | Подп. и дата

63.300.00 СБ

820-3-060.88

Вид В лист 1

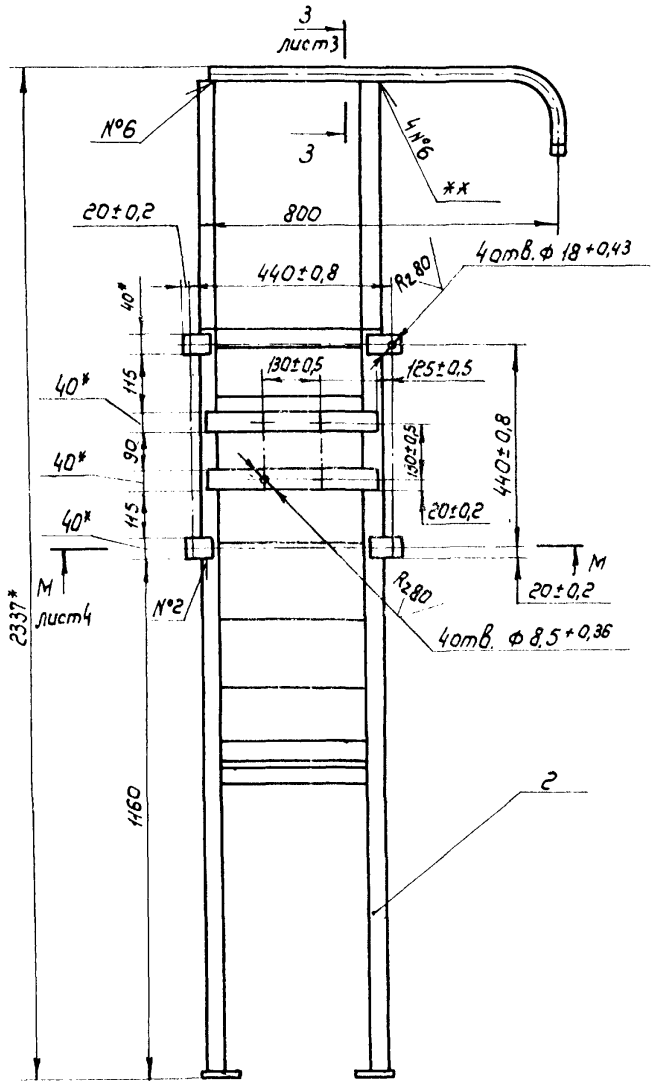

Г-Г лист 1
м 1:2

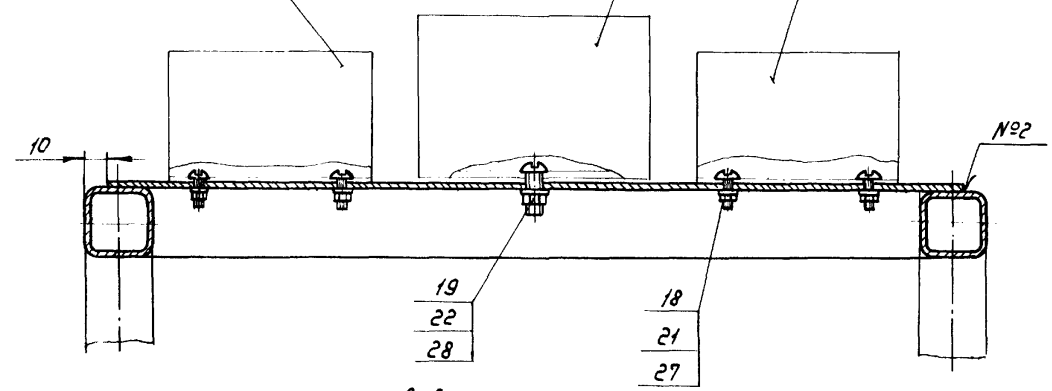

Д-Д
м 1:2
повернуто, лист 1

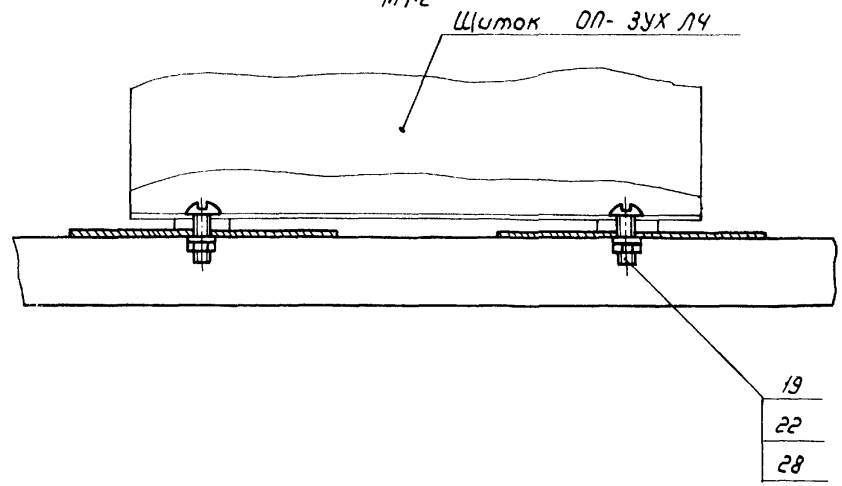

Изм.	Лист	№ докум.	Подп.	Дата	63.300.00 СБ	Лист 2

Инв. № подл. | Подп. и дата | Взам. инв. № | Инв. № дубл. | Подп. и дата

Ж-Ж
М1:5
лист 1

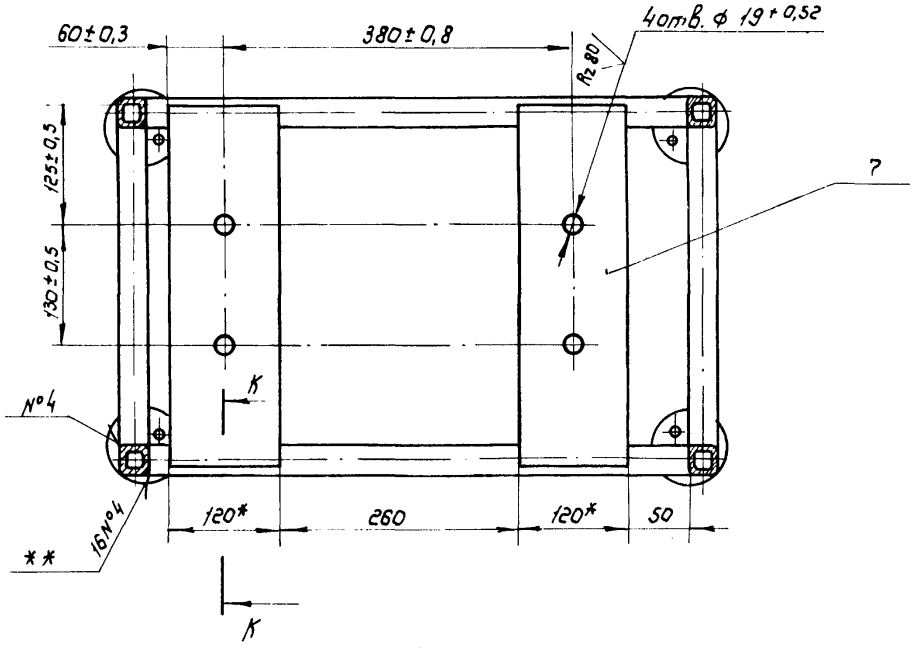

Е-Е
М1:1
лист 1

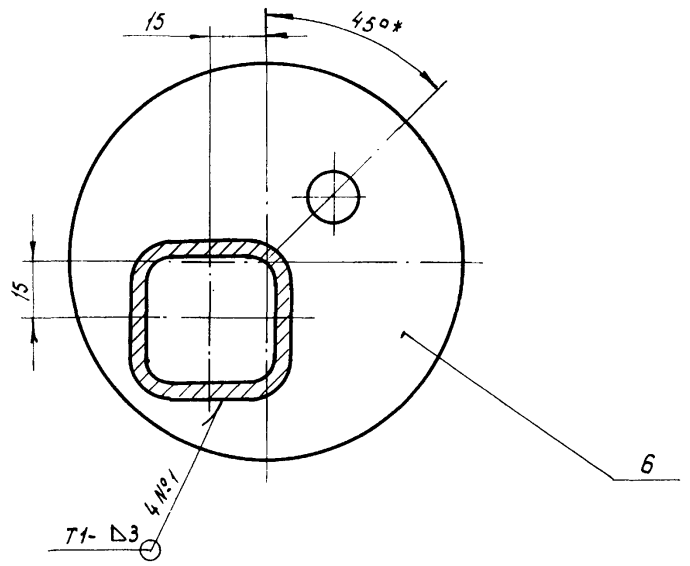

З-З
М1:1
лист 2

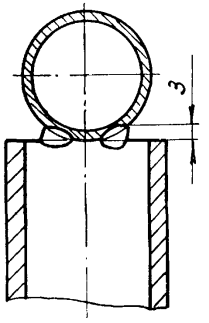

К-К
М1:1
повернуто

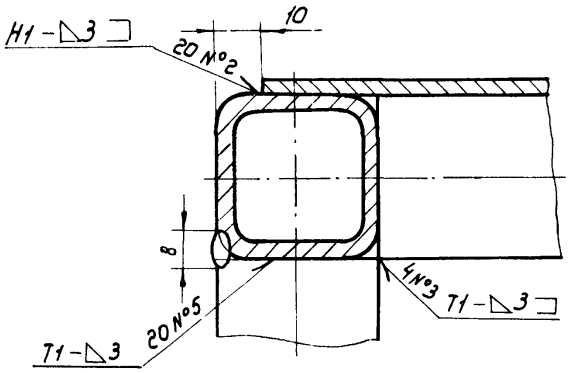

Изм.	Лист.	№ докум.	Подп.	Дата	63.300.00 СБ	Лист 3

Инв.№ подл. | Подп. и дата | Взам. инв.№ | Инв.№ дубл. | Подп. и дата

Л-Л лист 1
М 1:2

Ящик управления Я1

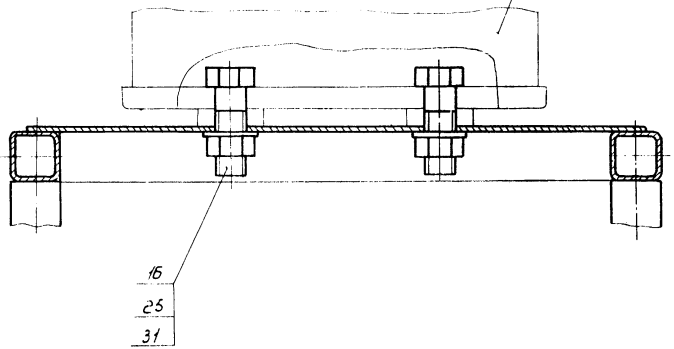

И-И лист 1
М 1:2

Соединительная коробка КС-10

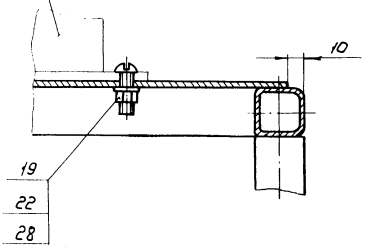

М-М лист 2
М 1:2

Переключатель ПП3-250/Н2

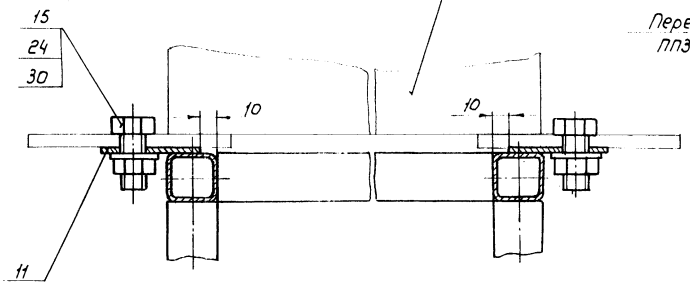

Н-Н лист 2
М 1:2

Переключатель ПП3-60/Н2

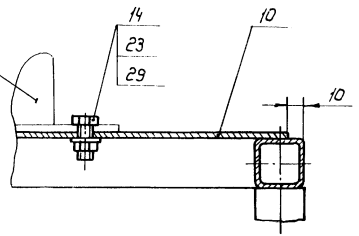

8.20-3-0 60.88

Инв.№ подл. | Подп. и дата | Взам. инв.№ | Инв.№ дубл. | Подп. и дата

Изм.	Лист	№ докум.	Подп.	Дата	63.300.00 СБ	Лист 4

63.300.05

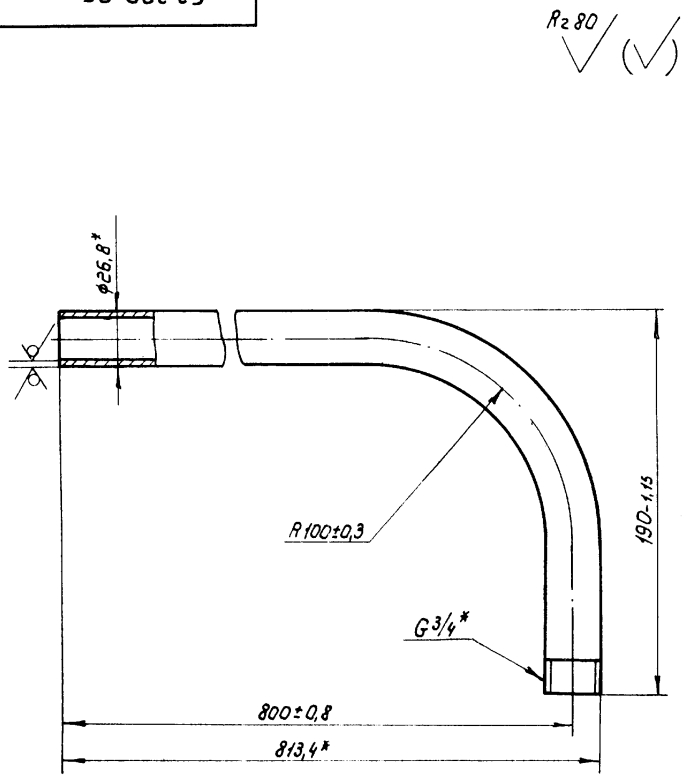

1.* Размеры для справок

2. Длина развертки $l = 934 - 2{,}3$ мм

Изм.	Лист	№ докум.	Подп.	Дата	63.300.05	Лит.	Масса	Масштаб
Разраб.		Губанова		03.03.88	Кронштейн		1,55	1:2
Пров.		Бояринов				Лит.	Листов 1	
Т.контр.								
Н.контр.		Изотова		27.03.88	Труба Р-20×2,8 ГОСТ 3262-75	Союзгипроводхоз имени Е.Е. Алексеевского г. Москва		
Утв.		Бояринов		03.03.88				

Инв. № подл. | Подп. и дата | Взам. инв. № | Инв. № дубл. | Подп. и дата

820-3-060.88

63.300.06

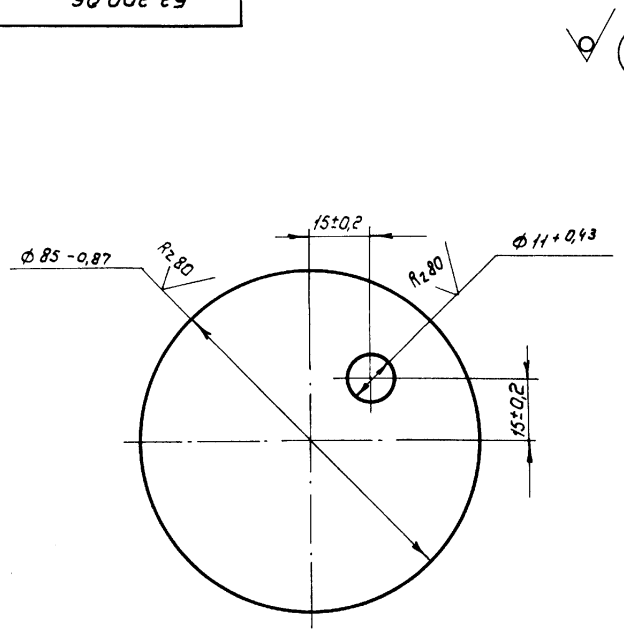

Изм.	Лист	№ докум.	Подп.	Дата	63.300.06	Лит.	Масса	Масштаб
Разраб.		Губанова		03.03.88	Пята		0,22	1:1
Пров.		Бояринов				Лист	Лист 1	
Т.контр.								
Н.контр.		Изотова		27.03.88	Лист Б-ПН-5 ГОСТ 19903-74 / В-Ст.3сп-2 ГОСТ 14637-79	Союзгипроводхоз имени Е.Е. Алексеевского г. Москва		
Утв.		Бояринов		03.03.88				

Инв. № подл. | Подп. и дата | Взам. инв. № | Инв. № дубл. | Подп. и дата

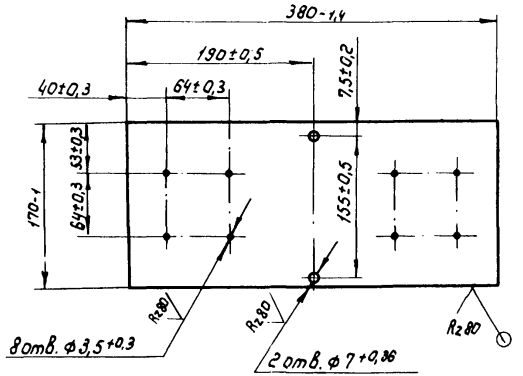

820-3-060.88

Изм.	Лист	№ докум.	Подп.	Дата
Разраб.		Губанова		23.03.88
Пров.		Бояринов		
Т.контр.				
Н.контр.		Изотова		23.03.88
Утв.		Бояринов		23.03.88

63.300.08

Наклодка

Лит.	Масса	Масштаб
	1,5	1:4
Лист	Листов 1	

Лист 6-ПН-3,0 ГОСТ 19903-74
4-IV-8Ст 3сп ГОСТ 16523-70

Союзгипроводхоз имени Е.Е. Алексеевского г. Москва

Подп. и дата | Инв. № дубл. | Взам. инв. № | Подп. и дата | Инв. № подл.

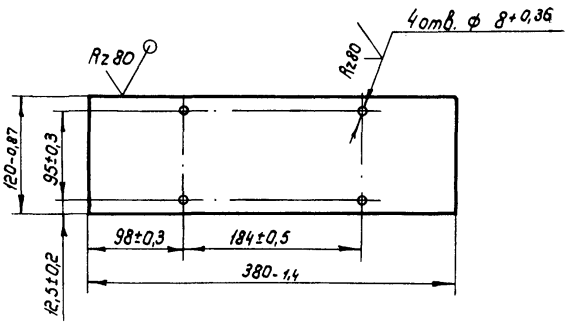

Изм.	Лист	№ докум	Подп.	Дата
Разраб.		Губанова		23.03.88
Пров.		Бояринов		
Т.контр				
Н.контр		Изотова		23.03.88
Утв		Бояринов		23.03.88

63.300.09

Наклодка

Лит.	Масса	Масштаб
	1,1	1:4
Лист	Листов 1	

Лист 6-ПН-3,0 ГОСТ 19903-74
4-IV-8Ст. 3сп ГОСТ 16523-70

Подп. и дата | Инв. № дубл. | Взам. инв. № | Подп. и дата | Инв. № подл.

Формат	Зона	Поз.	Обозначение	Наименование	Кол.	Примечание
				Документация		
*			БЧ.100.00 СБ	Сборочный чертеж		*А3,А3
				Сборочные единицы		
А4		1	БЧ.110.00	Стойка	1	
				Переменные данные для исполнений		
				БЧ.100.00		
				Стандартные изделия		
		4		Болт М12х25.58.01 ГОСТ 7798-70	8	0,042кг
		6		Гайка М12.5.01 ГОСТ 5915-70	8	0,015кг

320-3-060.88

Подл. и дата | Инв.№ дубл. | Взам.инв.№ | Подл. и дата | Инв.№ подл.

Изм.	Лист	№ докум.	Подп.	Дата
Разраб.		Кузьмичева		
Пров.		Бояринов		
Н.контр.		Изотова		
Утв.		Косарев		

БЧ.100.00

Блок отопления

Лит.	Масс	Листов
	1	4

Союзгипроводхоз имени Е.Е.Алексеевского г.Москва

Формат	Зона	Поз.	Обозначение	Наименование	Кол.	Примечание
		8		Шайба 12.04.01 ГОСТ 6958-78	8	0,00627кг
				Прочие изделия		
		10		Печь электронагревательная ПЭТ-4	2	г.Калининград-ум216/9 "Союзглавэлектроприбор" 4,8кг
				БЧ.100.00-01		
				Стандартные изделия		
		4		Болт М12х25.58.01 ГОСТ 7798-70	12	0,042кг
		6		Гайка М12.5.01 ГОСТ 5915-70	12	0,015кг
		8		Шайба 12.04.01 ГОСТ 6958-78	12	0,00627кг

Подл. и дата | Инв.№ дубл. | Взам.инв.№ | Подл. и дата | Инв.№ подл.

Изм.	Лист	№ докум.	Подп.	Дата

БЧ.100.00

Лист 2

Формат	Зона	Поз.	Обозначение	Наименование	Кол.	Примечание
				Прочие изделия		
		10		Печь электронагревательная ПЭТ-4	1	г. Калининград Ум 216/9 „Союзглавэлектроприбор" 4,8 кг
		11		Печь электронагревательная ПЭТ-7	2	3,5 кг
				64.100.00-02		
				Стандартные изделия		
		4		Болт М12к25.58.01 ГОСТ 7798-70	8	0,042 кг
		6		Гайка М12.5.01 ГОСТ 5915-70	8	0,015 кг
		8		Шайба 12.04.01	8	0,00627 кг

Инв. № подл. | Подп. и дата | Взам. инв. № | Инв. № дубл. | Подп. и дата

Изм. Лист № докум. Подп. Дата

64.100.00

Лист 3

820-3-060.88

Формат	Зона	Поз.	Обозначение	Наименование	Кол.	Примечание
				Прочие изделия		
		11		Печь электронагревательная ПЭТ-7	2	г. Калининград Ум 216/9 „Союзглавэлектроприбор" 3,5 кг

Инв. № подл. | Подп. и дата | Взам. инв. № | Инв. № дубл. | Подп. и дата

Изм. Лист № докум. Подп. Дата

64.100.00

Лист 4

64. 100. 00 СБ

Рис.1

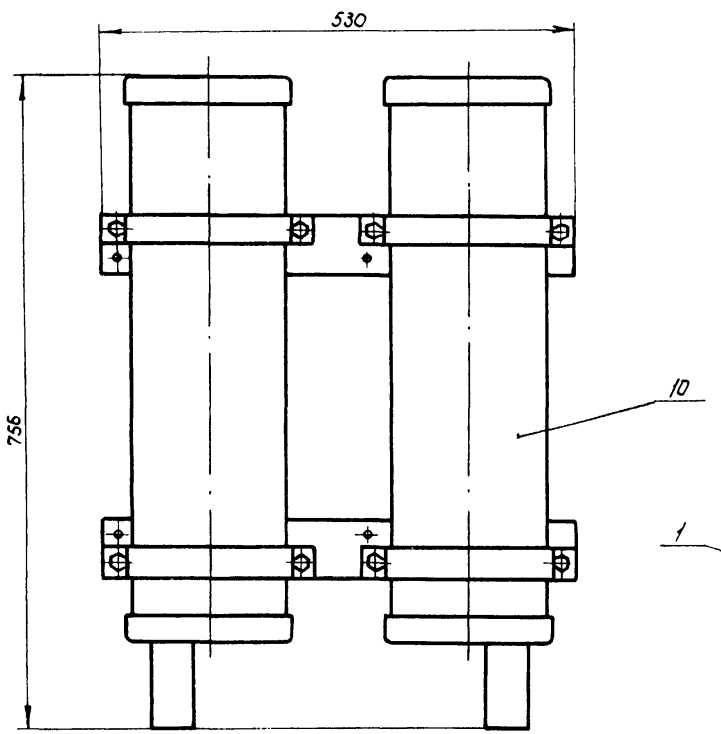

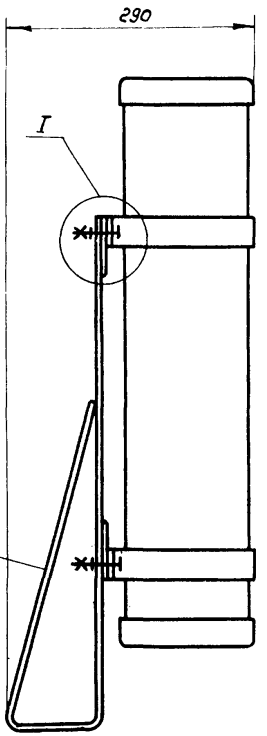

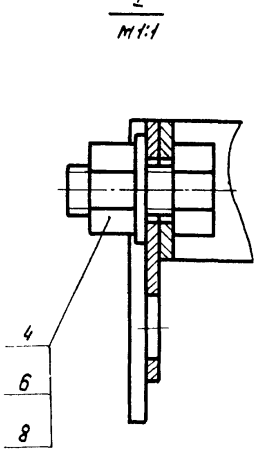

1. Размеры для справок

Обозначение	Рис.	Температура	Масса, кг	Примечание
64. 100. 00	1	-30°С	17,0	
-01	2	-40°С	19,4	
-02	3	-20°С	14,4	

Изм.	Лист	№ докум.	Подп.	Дата	64. 100. 00 СБ			
Разраб.		Кузьмичева		03.08.88	Блок отопления Сборочный чертеж	Лит	Масса	Масштаб
Пров.		Бояринов		03.08.88			см. табл.	1:5
Т.контр.						Лист 1	Листов 2	
Н.контр.		Узатова		03.08.88		Союзгипроводхоз имени Е.Е. Алексеевского г. Москва		
Утв.		Косарев		03.08.88				

Инв. № подл. | Подпись и дата | Взам. инв. № | Инв. № дубл. | Подпись и дата

820-3-060.88

Рис.2
Остальное-см. рис.1

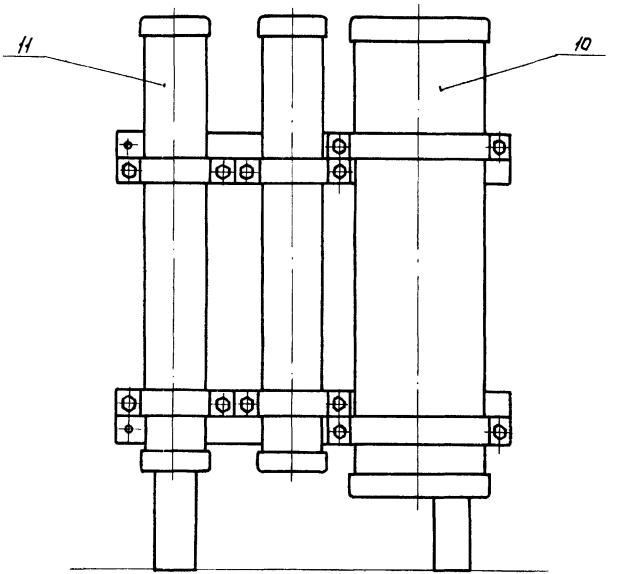

Рис.3
Остальное см. рис.1

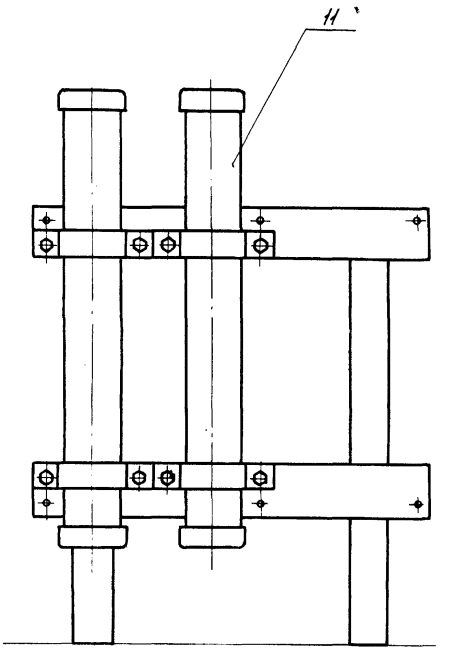

820-3-060.88

Формат	Зона	Поз.	Обозначение	Наименование	Кол.	Примечание
				Документация		
А4			64.110.00 СБ	Сборочный чертеж		
				Детали		
А4		1	64.110.01	Связь	2	
А4		2	64.110.02	Стояк	2	

Изм.	Лист	№ докум.	Подп.	Дата
Разраб.		Кузьмичева		03.88
Пров.		Бояринов		
Н.контр.		Изотова		11.88
Утв.		Бояринов		12.88

64.110.00

Стойка

Лит.	Лист	Листов
		1

Союзгипроводхоз имени Е.Е.Алексеевского г. Москва

Инв.№ подл. | Подп. и дата | Взам. инв.№ | Инв.№ дубл. | Подп. и дата

64.110.00 СБ

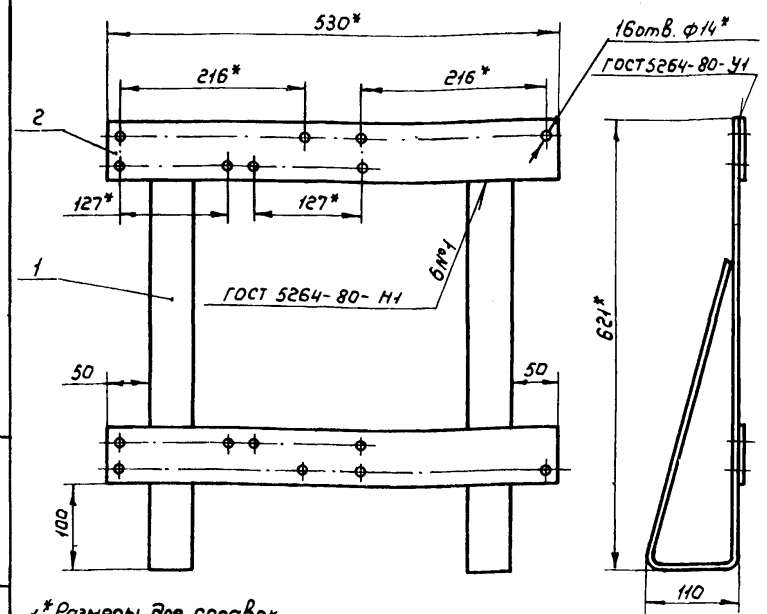

1.* Размеры для справок

2. Предельные отклонения, размеров сварных соединений $\pm \frac{IT16}{2}$

3. Электрод Э42 ГОСТ 9467-75

4. Покрытие: грунтовка ГФ-0119 ГОСТ 23343-78, эмаль ПФ-133, серая ГОСТ 926-82

Изм.	Лист	№ докум.	Подп.	Дата
Разраб.		Кузьмичева		03.88
Пров.		Бояринов		
Т. контр.				
Н.контр.		Изотова		11.88
Утв.		Бояринов		12.88

64.110.00 СБ

Стойка

Сборочный чертеж

Лит.	Масса	Масштаб
	6,8	1:5
Лист	Листов 1	

Союзгипроводхоз имени Е.Е.Алексеевского г. Москва

Инв.№ подл. | Подп. и дата | Взам. инв.№ | Инв.№ дубл. | Подп. и дата

64.110.01

Rz 80 √(√)

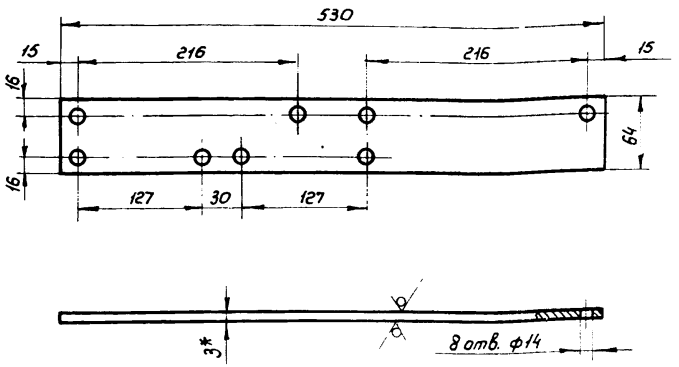

1.* Размер для справок
2. Предельные отклонения размеров: H14, h14, $\pm \frac{IT14}{2}$

					64.110.01			
изм.	Лист	№ докум.	Подп.	Дата	Связь	Лит	Масса	Масштаб
Разраб.		Кузьмичева		03.03.88			0,72	1:4
Пров.		Бояринов				Лист	Листов 1	
Т.контр.								
Н.контр.		Изотова		23.03.88	Лист	Б-ПН-3 ГОСТ 19903-74 / 4-IV-ВСт3СП2 ГОСТ 16523-79	Союзгипроводхоз имени Е.Е.Алексеевского г.Москва	
Утв.		Бояринов		23.03.88				

Инв. № подл. | Подп. и дата | Взам. инв. № | Инв. № дубл. | Подп. и дата

820-3-060.88

64.110.02

Rz 80 √(√)

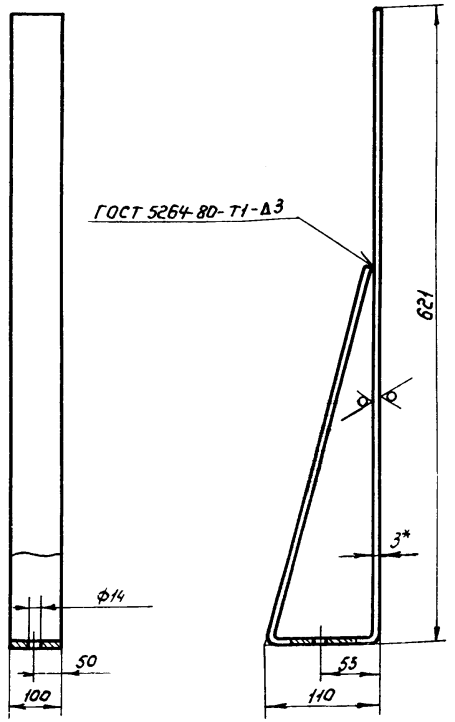

1.* Размер для справок
2. Предельные отклонения размеров: H14, h14, $\pm \frac{IT14}{2}$
3. Электрод Э42 ГОСТ 9467-75
4. Длина развертки L = 1095-4,2 мм

					64.110.02			
изм.	Лист	№ докум.	Подп.	Дата	Стояк	Лит.	Масса	Масштаб
Разраб.		Кузьмичева		03.03.88			2,6	1:4
Пров.		Бояринов				Лист	Листов 1	
Т.контр.								
Н.контр.		Изотова		23.03.88	Лист	Б-ПН-3 ГОСТ 19903-74 / 4-VI ВСт3СП ГОСТ 16523-79	Союзгипроводхоз имени Е.Е.Алексеевского г.Москва	
Утв.		Бояринов		03.03.88				

Инв. № подл. | Подп. и дата | Взам. инв. № | Инв. № дубл. | Подп. и дата

Подписано к печати 24.11.88
Формат 60x84/4. Объем 17,0 печ.л. 20,8 уч.-изд.л.
Заказ 1519. Тираж 400 экз. Цена 1 р. 62 к.

Отдел разработки, составления, изготовления, технической документации, макетов, моделей института Союзгипроводхоз. Москва, Енисейская, 2

gost.e-ecolog.ru