ТИПОВОЙ ПРОЕКТ

704-1 - 193.86

СТАЛЬНОЙ РЕЗЕРВУАР ТРАНШЕЙНОГО ТИПА ДЛЯ НЕФТЕПРОДУКТОВ ОБЪЕМОМ 2 ТЫС. КУБ. М.

АЛЬБОМ IV

ЧЕРТЕЖИ НЕСТАНДАРТИЗИРОВАННОГО ОБОРУДОВАНИЯ

gost.e-ecolog.ru

ТИПОВОЙ ПРОЕКТ

СТАЛЬНОЙ РЕЗЕРВУАР ТРАНШЕЙНОГО ТИПА ДЛЯ НЕФТЕПРОДУКТОВ ЕМКОСТЬЮ 2 ТЫС. КУБ. М

АЛЬБОМ IV

СОСТАВ ПРОЕКТА:

Альбом I	Технологическое оборудование. КИП и молниезащита. Спецификация оборудования Ведомости потребности в материалах.
Альбом II	Конструкции металлические.
Альбом III	Основание и фундамент
Альбом IV	Чертежи нестандартизированного оборудования
Альбом V	Проект производства работ. Технологическая часть.
Альбом VI	Проект производства работ. Приспособления.
Альбом VII	Сметы.

УТВЕРЖДЕН
ГОСКОМРезервом
Приказ №160 от 15.08.85
Введен в действие с 01.09.85

Разработан государственным
Проектным институтом № 6

Главный инженер института В. Г. Передбогов
Главный инженер проекта А. С. Астахов

704-1-193.86 Альб. IV

Наименование чертежей	№ чертежа	№ листа альбома	Примечание
1	2	3	4
Состав проекта			
Перечень чертежей	П4-01	2	
Трубопроводы приёмно-раздаточные	НО-01.000СБ	3	
Трубопроводы приемна раздаточные	НО-01.0000	4	
Труба	НО-01.001	7	
Переходник	НО-01.002	7	
Труба	НО-01.003	7	
Труба	НО-01.004	7	
Труба	НО-01.005	8	
Труба	НО-01.006	8	
Опора	НО-01.009	8	
Опора	НО-01.011	8	
Опора	НО-01.012	4	
Элемент подогревательный	НО-01.010СБ	5	
Элемент подогревательный	НО-01.010	6	
Труба	НО-01.016	5	
Труба	НО-01-017	5	
Патрубок	НО-01-018	9	
Коллектор	НО-01.020СБ	9	
Коллектор	НО-01.020	10	
Труба	НО-01.023	9	
Патрубок	НО-01.024	11	

1	2	3	4
Опора	НО-01.030СБ	11	
Опора	НО-01.030	10	
Хомут	НО-01.031	11	
Шайба	НО-01.032	17	
Рама	НО-01.040СБ	12	
Рама	НО-01.040	10	
Опора	НО-01.041	12	
Установка термометра сопротивления	НО-02.000СБ	13	
Установка термометра сопротивления	НО-02.000	14	
Труба	НО-02.002	6	
Сухарь	НО-02.003	6	
Фланец	НО-02.004	14	
Трубопровод напорный	НО-03-000СБ	15	
Трубопровод напорный	НО-03.000	16	
Фланец	НО-03.001	18	
Обечайка	НО-03.002	18	
Сопло	НО-03.003	6	
Хомут	НО-03.004	16	
Крышка	НО-03.010СБ	17	
Крышка	НО-03.010	10	
Диск	НО-03.011	17	
Полоса	НО-03.012	18	
Ручка	НО-03.013	18	

Альбом IV

704-1-193.86

Типовой проект

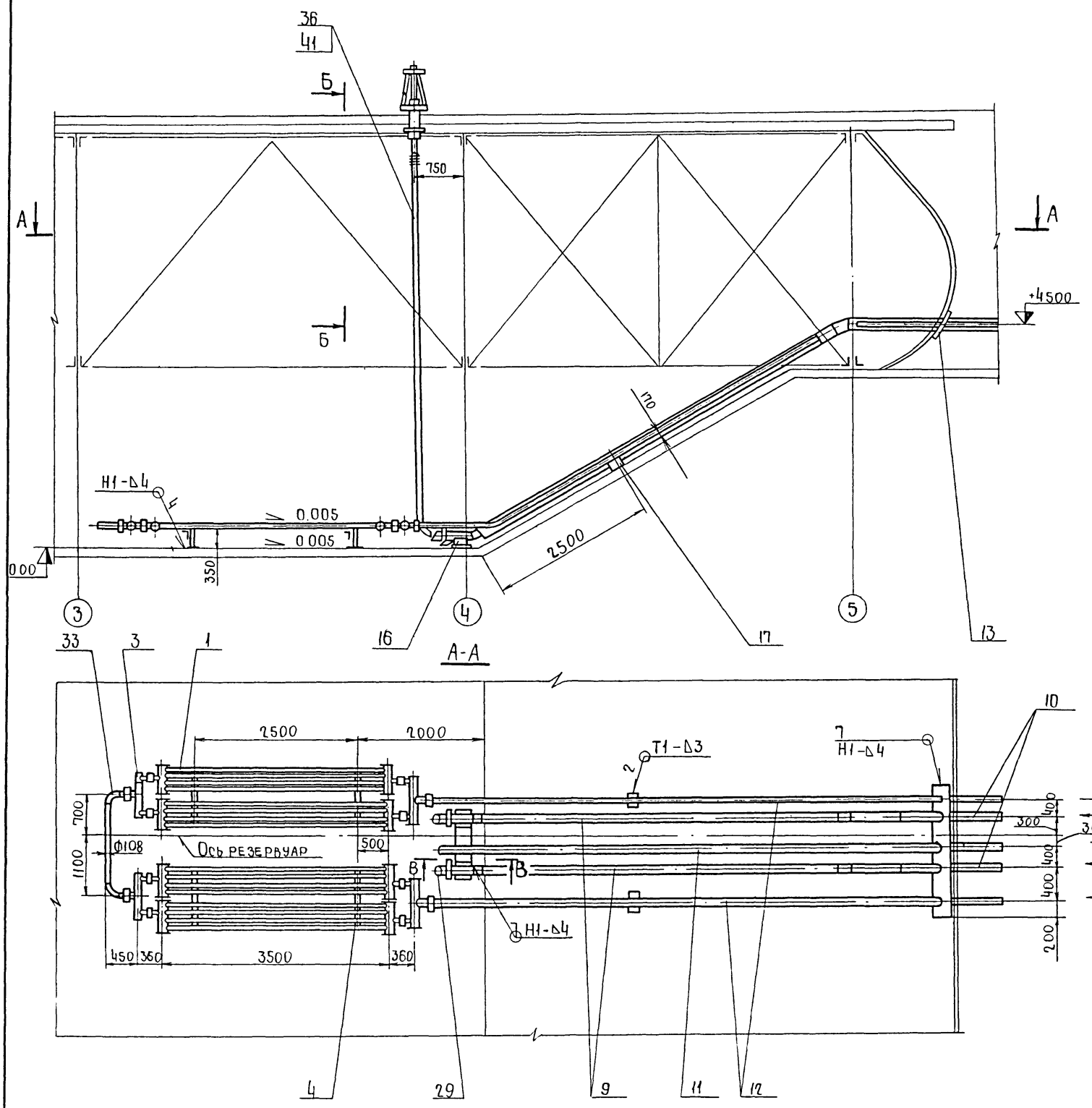

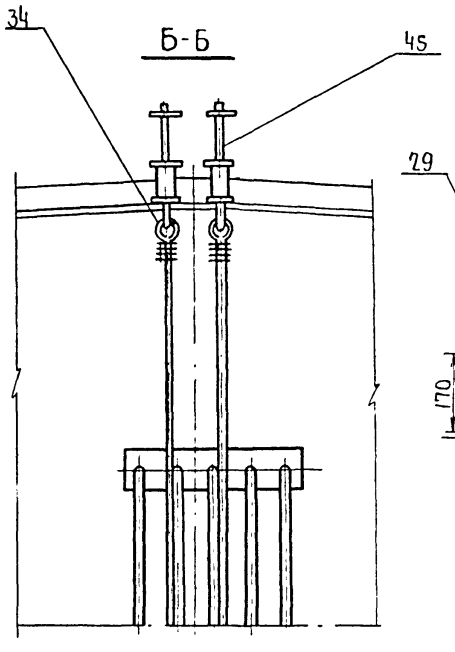

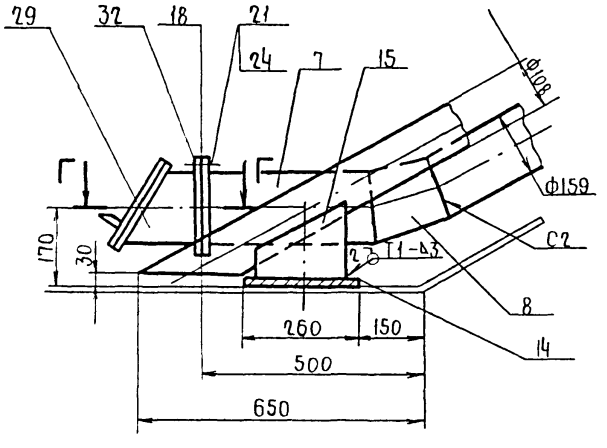

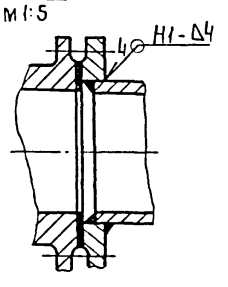

1. Крепление механизма поз.45 производить на монтаже.
2. Отверстия в оболочке для пропуска труб принимать на 3мм более наружного диаметра труб.
3. Сварные швы-по ГОСТ16037-80
4. Размеры для справок

Изм	Лист	№ докум	Подп	Дата
Разраб.		Левковская		
Пров		Черников		
Рук		Исаханян		
Н.контр		Черников		

НО-01.000 СБ

Трубопроводы приемно-раздаточные. Сборочный чертеж.

Лит.	Масса	Масштаб
И	1300	1:50
Лист	Листов 1	

Минстрой СССР
ГПИ-6
Москва

Формат А2

Инв.№подл | Подпись и дата | Взам.инв.№

НО-01.010

R 80

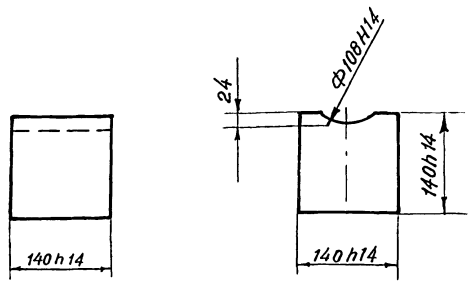

Неуказанные предельные отклонения размеров $\pm \frac{IT14}{2}$

Изм	Лист	№ докум.	Подп.	Дата
Разраб.		Левковская		
Провер.		Черников		
Рук.		Исаханян		
Н.контр.		Черников		

НО-01.012

Опора

Лист	Масса	Масшт.
И	20	1:5

Лист | Листов 1

Ст3 ГОСТ 380-71

Минстрой СССР ГПИ-Ь Москва

Инв.№ подл. | Подп. и дата

Формат	Зона	Поз.	Обозначение	Наименование	Кол.	Примечание
				Документация		
А2			НО-01,000 СБ	Сборочный чертеж		
				Сборочные единицы		
А4		1	НО. 01. 010	Элемент подогревательный	4	
А4		3	НО. 01. 020	Коллектор	4	
А4		4	НО. 01. 030	Опора	4	
				Детали		
А4		7	НО-01. 001	Труба	2	
А4		8	НО-01. 002	Переходник	2	
А4		9	НО-01,003	Труба	2	
А4		10	НО-01. 004	Труба	2	
А4		11	НО-01. 005	Труба	1	
А4		12	НО-01. 006	Труба	2	
Б4		13	НО-01. 007	Воротник		ЦНИИ
				Лист Б6.0 ГОСТ 19903-74 / Ст3 ГОСТ 14637-69 х		
				х500 h14 х 2200 h14	1	49кг

Взам. инв.№ | Инв.№ дубл. | Подп. и дата

Изм	Лист	№ докум.	Подпись	Дата
Разраб.		Левковская		
Провер.		Черников		
Рук.		Исаханян		
Н.контр.		Черников		
Утв.				

НО-01.000

Трубопроводы приемно-раздаточные

Лит.	Лист	Листов
И	1	3

Минстрой СССР ГПИ-Ь Москва

Копировал

Формат А4

сп-2

Формат	Зона	Поз.	Обозначение	Наименование	Кол.	Примечание
Б4		14	НО-01. 008	Планка		
				Лист Б6.0 ГОСТ 19903-74 / Ст3 ГОСТ 14637-69 х		
				х 250 h14 х 1100 h14	1	13 кг
А4		15	НО-01. 009	Опора	1	
А4		16	НО-01. 011	Опора	2	
А4		17	НО-01. 012	Опора	2	
Б4		18	НО-01. 013	Прокладка		ТХ
				Паронит ПНБ-3 ГОСТ 481-80 Ф 200/150	2	
				Стандартные изделия		
		21		Болт М16х55.56.099		
				ГОСТ 7798-70	16	
		24		Гайка М16.8.099		
				ГОСТ 5915-70	16	
		29		ХП 150-В ГОСТ 2277-77	2	
		32		Фланец 150-2,5		
				ГОСТ 1255-67	2	
		33		Отвод 90°100 С40		
				ГОСТ 17375-77	2	
		34		Коуш ГОСТ 2224-72	2	

Инв.№ подл. | Подп. и дата | Взам. инв.№ | Инв.№ дубл. | Подп. и дата

Изм	Лист	№ докум.	Подп	Дата

НО-01.000

Лист 2

Копировал

Формат А4

сп-2

Формат	Зона	Поз.	Обозначение	Наименование	Кол.	Примечание
		36		Канат 46-Н-150-Т-СС		
				ГОСТ 2688-80	2	33Н
				Материалы		
		4-1		Проволока 0.4		
				ГОСТ 3282-74	1	М
				Прочие изделия		
		45	ТУ 26-02-178-75	Механизм управления Хлопушкой (верхний) МУВ-150	2	х40

Инв.№ подл. | Подп. и дата | Взам. инв.№ | Инв.№ дубл. | Подп. и дата

Изм	Лист	№ докум.	Подп	Дата

НО-01.000

Лист 3

Копировал

Формат А4

НО-01.016

Rz 80 (√)

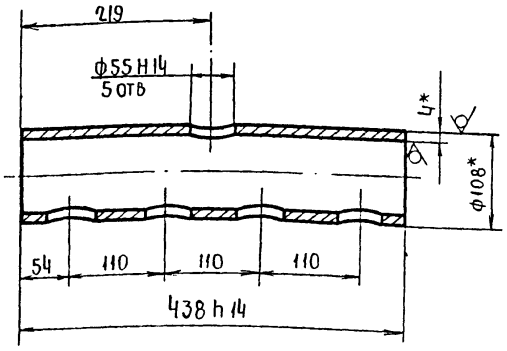

1 Неуказанные предельные отклонения размеров ± $\frac{IT14}{2}$

2 * Размеры для справок

Изм	Лист	№ докум	Подп	Дата	НО-01.016		
Разраб		Левковская			Труба	Лит	Масса	Масштаб
Пров.		Черников				И	4	1:5
Рук. гр		Исаханян				Лист	Листов 1
Н. контр		Черников			Труба 108×4 ГОСТ 8732-78 / В10 ГОСТ 8731-74	Минстрои СССР ГПИ-6 Москва	

Формат А4

Типовой проект 704-1-193.86 Альбом IV

Взам. инв. № | Подпись и дата | Инв. № подл.

НО-01.017

(√)

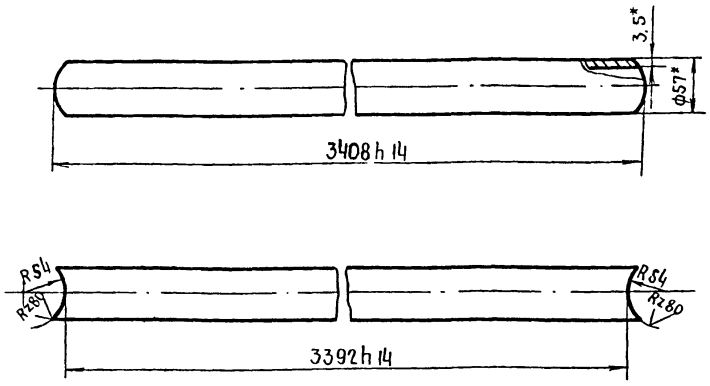

1. Неуказанные предельные отклонения размеров ± $\frac{IT14}{2}$

2 * Размер для справок

Изм	Лист	№ докум	Подп.	Дата	НО-01.017		
Разраб		Левковская			Труба	Лит	Масса	Масштаб
Пров.		Черников				И	16	1:5
Рук. гр		Исаханян				Лист	Листов 1
Н. контр		Черников			Труба 57×3.5 ГОСТ 8732-78 / В10 ГОСТ 8731-74	Минстрои СССР ГПИ-6 Москва	

Формат А4

Типовой проект

Взам. инв. № | Подпись и дата | Инв. № подл.

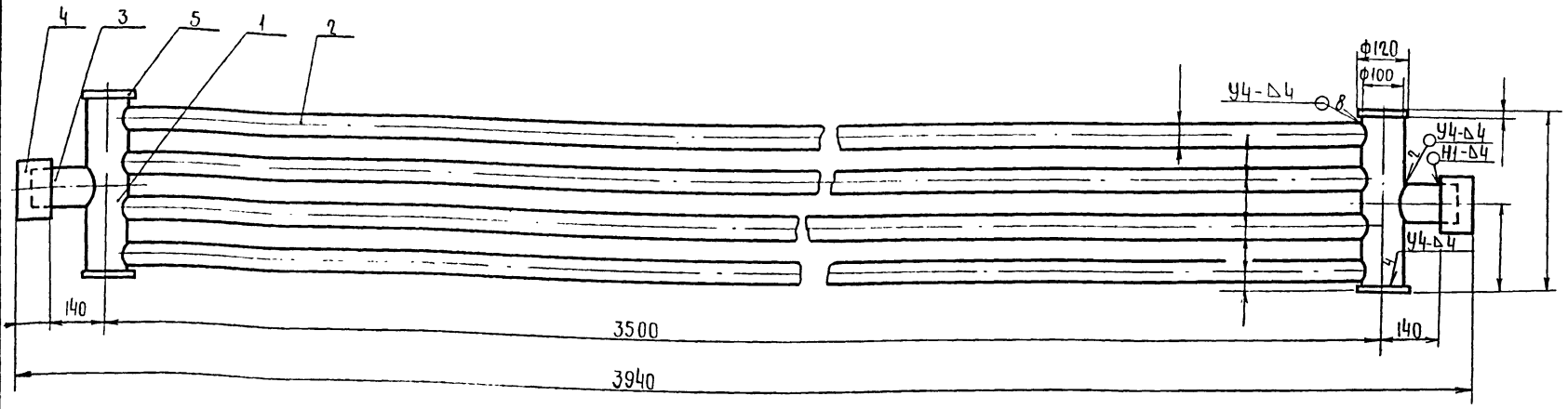

1 Сварные швы - по ГОСТ 16037-80

2 Испытать на герметичность гидравлическим давлением 1МПа

3 Размеры для справок

Изм	Лист	№ докум	Подп	Дата	НО-01.010 СБ		
Разраб		Левковская			Элемент подогревательный Сборочный чертеж	Лит	Масса	Масштаб
Пров.		Черников				И	75	1:10
Рук гр		Исаханян				Лист	Листов 1
Н контр		Черников				Минстрои СССР ГПИ-6 Москва	

Формат А3

НО-03.003

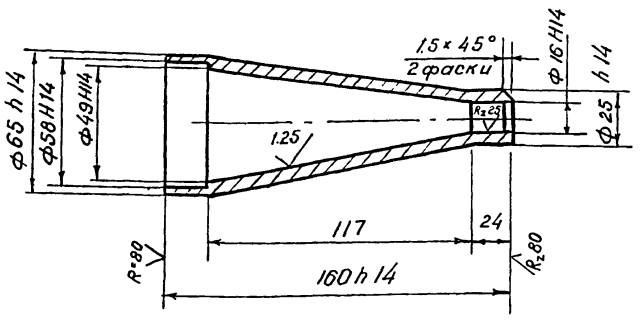

Неуказанные предельные отклонения размеров $\pm \frac{JT14}{2}$

Изм	Лит	№ докум.	Подп.	Дата
Разраб.		Левковская		
Пров.		Черников		
Рук.		Исаханян		
Н контр.		Черников		

НО-03.003

Сопло

Лит	Масса	Масшт
И	0.74	1:2

Лист | Листов 1

Ст3 ГОСТ 380-71

МИНСТРОЙ СССР ГПИ-Б Москва

Формат А4

НО-02.003

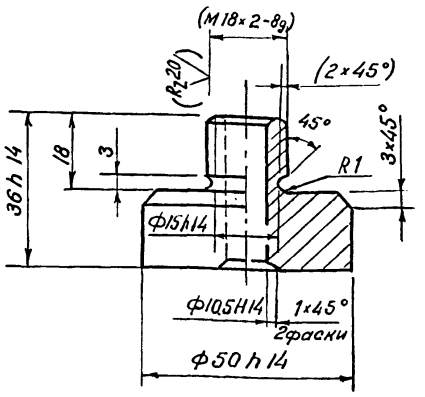

1. Размеры и шероховатость поверхности в скобках - после сварки.
2. Неуказанные предельные отклонения размеров $\pm \frac{JT14}{2}$

Изм	Лист	№ докум.	Подп.	
Разраб.		Левковская		
Пров.		Черников		
Рук.		Исаханян		
Н контр.		Черников		

НО-02.003

Сухарь

Лит	Масса	Масшт
И	0.35	1:1

Лист | Листов 1

Ст3 ГОСТ 380-71

МИНСТРОЙ СССР ГПИ-Б Москва

Формат А4

НО-02.002

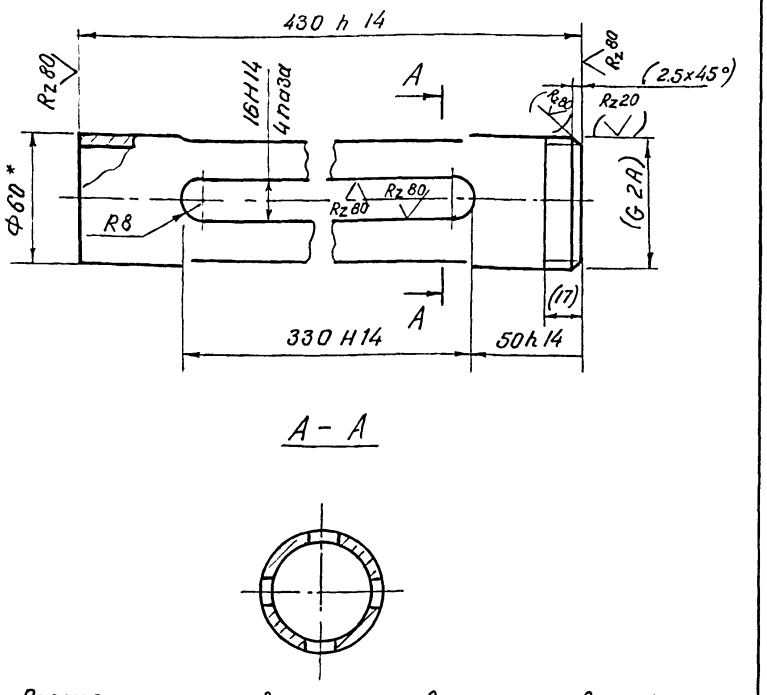

А - А

1. Размеры и шероховатость поверхности в скобках - после сварки.
2. Неуказанные предельные отклонения размеров $\pm \frac{JT14}{2}$

Изм	Лист	№ докум.	Подп.	Дата
Разраб.		Ледковская		
Пров.		Черников		
Рук.		Исаханян		
Н контр.		Черников		

НО-02.002

Труба

Лит	Масса	Масшт
И	2.1	1:2

Лист | Листов 1

Труба 50 ГОСТ 325-75

МИНСТРОЙ СССР ГПИ-Б Москва

Формат А4

сп-1

Форм.	Зона	Поз	Обозначение	Наименование		Примечание
				Документация		
А3			НО-01 010 СБ	Сборочный чертеж		
				Детали		
А4		1	НО-01.016	Труба	2	
А4		2	НО-01.017	Труба	4	
А4		3	НО-01.018	Патрубок	2	
Б4		4	НО-01.019	Муфта		
				Труба $\frac{68\times4\ ГОСТ\ 8732-78}{В\ 10\ ГОСТ\ 8731-74}$		
				L = 80 h 14	2	0.5кг
Б4		5	НО-01.021	Заглушка		
				Круг $\frac{В120\ ГОСТ\ 2590-71}{Ст\ 3\ ГОСТ\ 535-79}$		
				L = 6 h 14	4	0,55кг

Изм	Лист	№ докум.	Подп.	Дата
Разраб.		Ледковская		
Пров.		Черников		
Рук.		Исаханян		
Н контр.		Черников		
Утв.				

НО-01 010

Элемент подогревательный

Лит.	Лист.	Листов
И		1

МИНСТРОЙ СССР ГПИ-Б Москва

Копировал

Формат А4

Инв.№ подл. | Подп. и дата | Взам. инв.№ | Инв.№ дубл. | Подп. и дата

НО-01.001

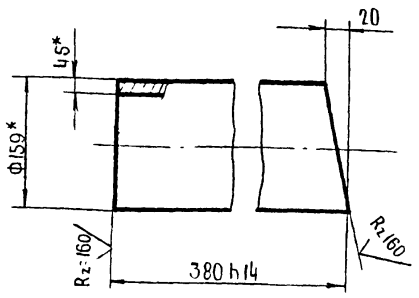

1. Неуказанные предельные отклонения размеров $\pm \frac{IT14}{2}$.
2* Размеры для справок.

Изм	Лист	№ докум	Подп	Дата
Разраб		Левковская		
Пров		Черников		
Рук.		Исаханян		
Н.контр		Черников		

НО-01.001

Труба

Лит	Масса	Масштаб
И	4,6	1:5
Лист	Листов 1	

Труба 159×4,5 ГОСТ 8732-78 / В10 ГОСТ 8731-74

Минстрой СССР ГПИ-6 Москва

Формат А4

НО-01.002

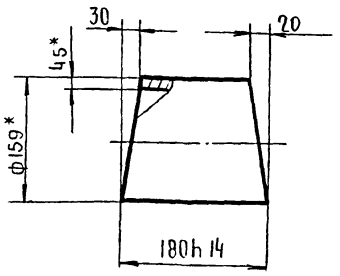

1. Неуказанные предельные отклонения размеров $\pm \frac{IT14}{2}$.
2* Размеры для справок

Изм	Лист	№ докум	Подп	Дата
Разраб		Левковская		
Пров		Черников		
Рук.		Исаханян		
Н контр		Черников		

НО-01.002

Переходник

Лит	Масса	Масштаб
И	0,9	1:5
Лист	Листов 1	

Труба 159×4,5 ГОСТ 8732-78 / В10 ГОСТ 8731-74

Минстрой СССР ГПИ-6 Москва

Формат А4

НО-01.003

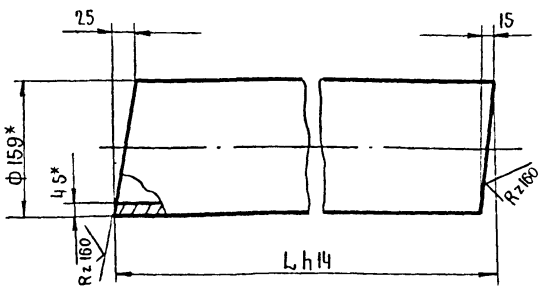

1. Неуказанные предельные отклонения размеров $\pm \frac{IT14}{2}$.
2. Размер L уточнить при монтаже.
3* Размеры для справок.

Изм	Лист	№ докум	Подп	Дата
Разраб		Левковская		
Пров		Черников		
Рук		Исаханян		
Н контр		Черников		

НО-01.003

Труба

Лит	Масса	Масштаб
И	–	1:5
Лист	Листов 1	

Труба 159×4 ГОСТ 8732-78 / В10 ГОСТ 8731-74

Минстрой СССР ГПИ-6 Москва

Формат А4

НО-01.004

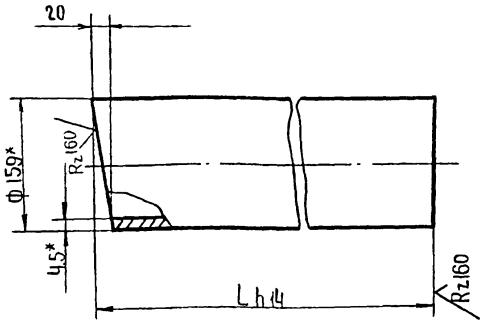

1. Неуказанные предельные отклонения размеров $\pm \frac{IT14}{2}$.
2. Размер L уточнить при монтаже.
3. * Размеры для справок.

Изм	Лист	№ докум	Подп	Дата
Разраб		Левковская		
Пров		Черников		
Рук		Исаханян		
Н.контр		Черников		

НО-01.004

Труба

Лит.	Масса	Масштаб
И	–	1:5
Лист	Листов 1	

Труба 159×4 ГОСТ 8732-78 / В10 ГОСТ 8731-74

Минстрой СССР ГПИ-6 Москва

Формат А4

НО-01.005

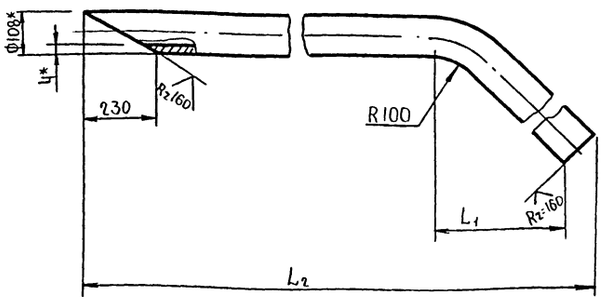

1. Неуказанные предельные отклонения размеров $\pm \frac{JT14}{2}$.
2. Размеры L_1 и L_2 уточнить при монтаже.
3* Размеры для справок.

Изм	Лист	№ докум.	Подп	Дата	НО-01.005	Лит	Масса	Масштаб
Разраб		Левковская			Труба	И	–	1:10
Пров		Черников				Лист	Листов 1	
Рук.		Исаханян			Труба 108×4 ГОСТ 8732-78 / В10 ГОСТ 8731-74	Минстрои СССР ГПИ-6 Москва		
Н.контр		Черников						

Формат А4

НО-01.006

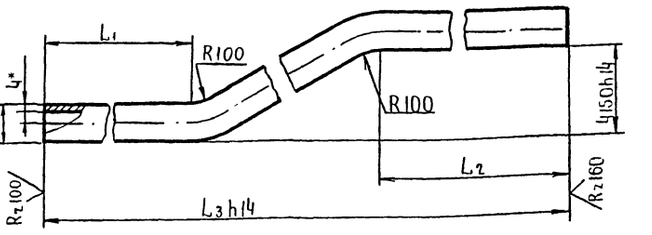

1 Неуказанные предельные отклонения размеров $\pm \frac{JT14}{2}$.
2. Размеры L_1, L_2 и L_3 уточнить при монтаже.
3. * Размеры для справок.

Изм	Лист	№ докум	Подп	Дата	НО-01.006	Лит.	Масса	Масштаб
Разраб		Левковская			Труба	И	–	1:10
Пров		Черников				Лист	Листов 1	
Рук.		Исаханян			Труба 108×4 ГОСТ 8732-78 / В10 ГОСТ 8731-74	Минстрои СССР ГПИ-6 Москва		
Н.контр		Черников						

Формат А4

НО-01.009

Rz80

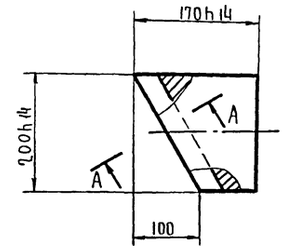

A-A



1. Неуказанные предельные отклонения размеров $\pm \frac{JT14}{2}$.
2* Размеры для справок.

Изм	Лист	№ докум	Подп	Дата	НО-01.009	Лит	Масса	Масштаб
Разраб		Левковская			Опора	И	25	1:5
Пров.		Черников				Лист	Листов 1	
Рук.		Исаханян			Ст. 3 ГОСТ 380-71	Минстрои СССР ГПИ-6 Москва		
Н.контр		Черников						

Формат А4

НО-01.011

Rz80

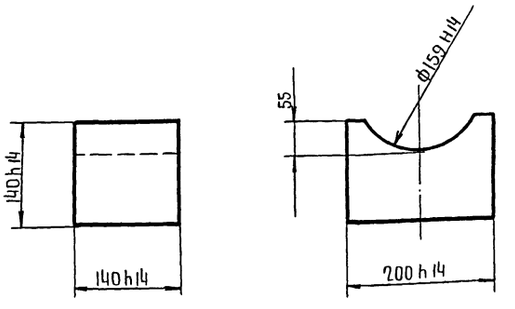

Неуказанные предельные отклонения размеров $\pm \frac{JT14}{2}$.

Изм	Лист	№ докум	Подп	Дата	НО-01.011	Лит	Масса	Масштаб
Разраб		Левковская			Опора	И	28.5	1:5
Пров		Черников				Лист	Листов 1	
Рук		Исаханян			Ст. 3 ГОСТ 380-71	Минстрой СССР ГПИ-6 Москва		
Н.контр		Черников						

Формат А4

НО-01 018

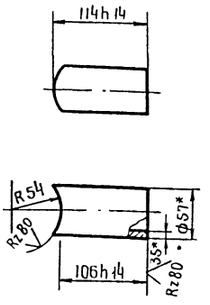

1 Неуказанные предельные отклонения размеров $\pm \frac{IT14}{2}$.

2 *Размеры для справок.

Изм	Лист	№ докум	Подп	Дата	НО-01.018			
Разраб.		Левковская			Патрубок	Лит	Масса	Масштаб
Пров		Черников				и	05	1:5
Рук		Исаханян				Лист	Листов 1	
Н.контр.		Черников			Труба 57×3.5 ГОСТ 8732-78 / В10 ГОСТ 8731-74	Минстрой СССР ГПИ-6 Москва		

Инв.№ подл. | Подпись и дата | Взам. инв.№

Формат А4

НО-01 023

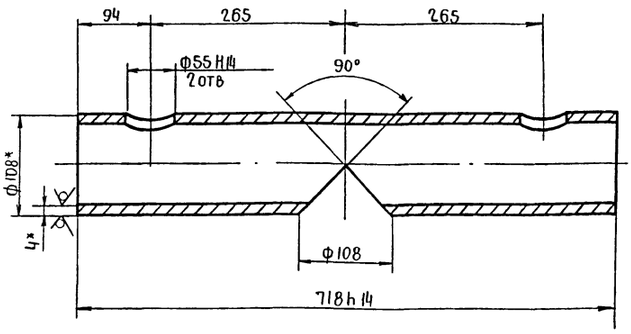

1. Неуказанные предельные отклонения размеров $\pm \frac{IT14}{2}$.

2 *Размеры для справок

Изм	Лист	№ докум	Подп	Дата	НО-01.023			
Разраб		Левковская			Труба	Лит	Масса	Масштаб
Пров		Черников				и	7	1:5
Рук.		Исаханян				Лист	Листов 1	
Нконтр		Черников			Труба 108×4 ГОСТ 8732-78 / В10 ГОСТ 8731-74	Минстрой СССР ГПИ-6 Москва		

Инв.№ подл. | Подписи дата | Взам.инв.№

Формат А4

НО-01.020 СБ

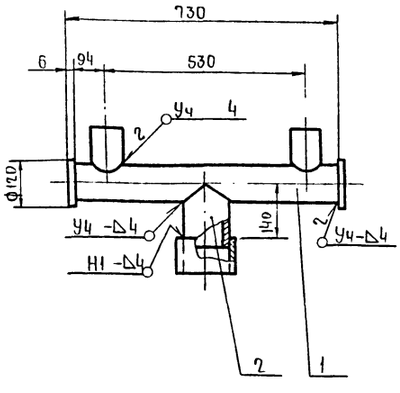

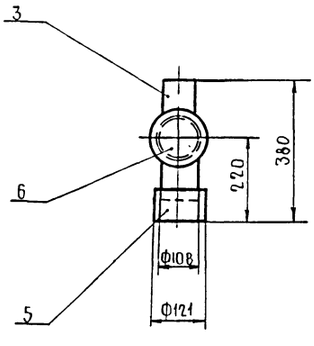

1. Сварные швы по ГОСТ 16037-80

2. Испытать на герметичность гидравлическим давлением 1МПа.

3. Размеры для справок.

Изм	Лист	№ докум	Подп	Дата	НО-01 020 СБ			
Разраб		Левковская			Коллектор Сборочный чертеж	Лит.	Масса	Масштаб
Пров		Черников				и	11.5	1:10
Рук.		Исаханян				Лист	Листов 1	
Н.контр		Черников				Минстрой СССР ГПИ-6 Москва		

Инв.№ подл. | Подпись и дата | Взам.инв.№

Формат А3

Альбом IV

704-1-193.86

Формат	Зона	Поз.	Обозначение	Наименование	Кол.	Примечание
				Документация		
А3			НО-01.020 СБ	Сборочный чертеж		
				Детали		
А4		1	НО-01.023	Труба	1	
А4		2	НО-01.024	Патрубок	1	
А4		3	НО-01.018	Патрубок	2	
Б4		5	НО-01.025	Муфта		
				Труба 68×4 ГОСТ 8732-78 / В10 ГОСТ 8731-74		
				L=80 h 14	1	0.5кг
Б4		6	НО-01.026	Заглушка		
				Круг В120 ГОСТ 2590-71 / Ст3 ГОСТ 535-79		
				L=6 h 14	2	0.55кг

Подп. и дата | Инв.№ дубл. | Взам. инв.№ | Подп. и дата | Инв.№ подл.

Изм	Лист	№ докум.	Подпись	Дата
Разраб	Левковская			
Пров.	Черников			
Рук	Исаханян			
Н.контр.	Черников			
Утв.				

НО-01.020

Коллектор

Лит	Лист	Листов
И		1

МИНСТРОЙ СССР ГПИ-6 Москва

Формат А4

Формат	Зона	Поз.	Обозначение	Наименование	Кол.
				Документация	
А3			НО-01 030 СБ	Сборочный чертеж	
				Сборочные единицы	
А3		1	НО-01.040	Рама	1
				Детали	
А4		4	НО-01.031	Хомут	4
А4		5	НО-01.032	Шайба	4
				Стандартные изделия	
		8		Гайка М12.8.099	
				ГОСТ 5915-70	4
		10		Шайба 12.65Г099	
				Гост 6402-70	4

Подп. и дата | Взам. инв.№ | Инв.№ дубл. | Подп. и дата | Инв.№ подл.

Изм	Лист	№ докум	Подпись	Дата
Разраб.	Левковская			
Пров.	Черников			
Рук.	Исаханян			
Н.контр.	Черников			
Утв.				

НО-01.030

Опора

Лит.	Лист	Листов
И		1

МИНСТРОЙ СССР ГПИ-6 МОСКВА

ФОРМАТ А-4

Формат	Зона	Поз.	Обозначение	Наименование	Кол.	Примечание
				Документация		
А3			НО-01.040 СБ	Сборочный чертеж		
				Детали		
А3		1	НО-01.041	Опора		
Б4		3	НО-01.042	Стойка		
				Уголок Б-50×50×5 ГОСТ 8509-72 / Ст3 ГОСТ 535-79		
				L=354 h 14	2	1.3кг
Б4		4	НО-01.043	Плита		
				Лист Б40 ГОСТ 19903-74 / Ст3 ГОСТ 14637-79 ×		
				×150 h 14 × 150 h 14	2	0.7кг

Подп. и дата | Инв.№ дубл. | Взам. инв.№ | Подп. и дата | Инв.№ подл.

Изм	Лист	№ докум	Подпись	Дата
Разраб.	Левковская			
Пров.	Черников			
Рук.	Исаханян			
Н.контр.	Черников			
Утв.				

НО-01.040

Рама

Лит.	Лист	Листов
И		1

МИНСТРОЙ СССР ГПИ-6 Москва

Формат А4

Формат	Зона	Поз.	Обозначение	Наименование	Кол.	Примечание
				Документация		
А3			НО-03.01 0СБ	Сборочный чертеж		
				Детали		
А4		1	НО-03.011	Диск	1	
А4		2	НО-03.012	Полоса	1	
А4		3	НО-03.013	Ручка	2	

Подп. и дата | Инв.№ дубл. | Взам. инв.№ | Подп. и дата | Инв.№ подл.

Изм	Лист	№ докум	Подпись	Дата
Разраб.	Левковская			
Пров.	Черников			
Рук.	Исаханян			
Н контр	Черников			
Утв				

НО-03.010

Крышка

Лит.	Лист	Листов
И		1

МИНСТРОЙ СССР ГПИ-6 Москва

Формат А4

Типовой проект 704-1-193.86 Альбом IV

НО-01.024

Rz 80

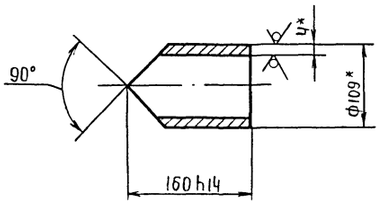

* Размеры для справок.

Изм	Лист	№ докум	Подп	Дата	НО-01.024			
Разраб		Левковская			Патрубок	Лит	Масса	Масштаб
Пров		Черников				и	1,4	1:5
Рук. гр		Исаханян				Лист	Листов 1	
Н.контр		Черников			Труба 108×4 ГОСТ 8732-78 / В10 ГОСТ 8731-74	Минстрои СССР ГПИ-6 Москва		

Инв.№ подл. | Подпись и дата | Взам. инв.№

Формат А4

Типовой проект

НО-01.031

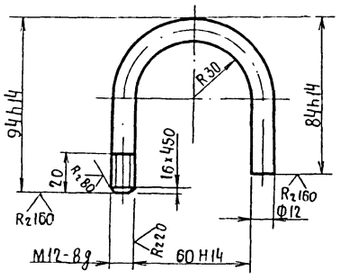

1. Неуказанные предельные отклонения размеров $\pm \frac{IT14}{2}$

2 * Размер для справок

Изм	Лист	№ докум	Подп	Дата	НО-01.031			
Разраб		Левковская			Хомут	Лит	Масса	Масштаб
Пров.		Черников				и	0.18	1:2
Рук. гр		Исаханян				Лист	Листов 1	
Н.контр		Черников			Круг В12 ГОСТ 2590-71 / Ст.3 ГОСТ 535-79	Минстрой СССР ГПИ-6 Москва		

Инв.№ подл. | Подпись и дата | Взам. инв.№

Формат А4

Типовой проект 704-1-193.86 Альбом IV

НО-01.030СБ

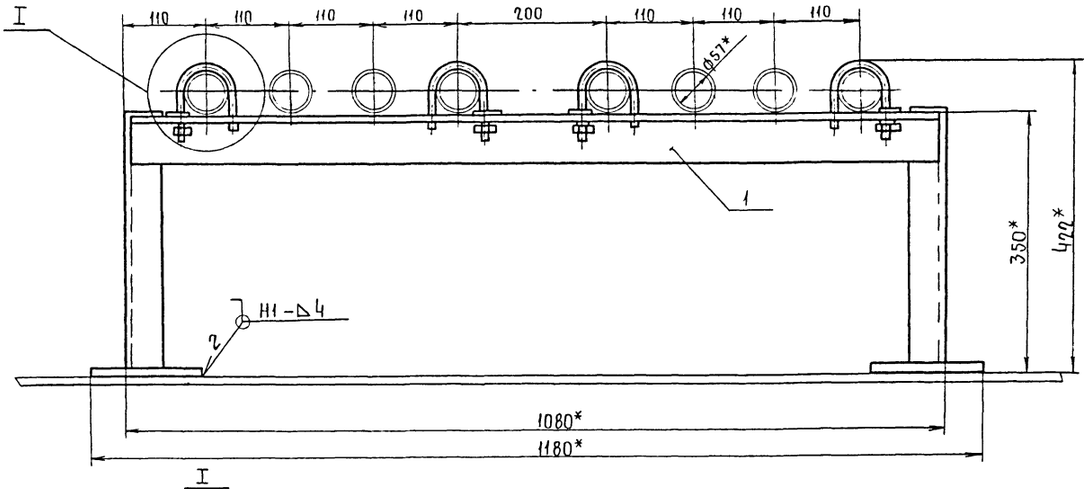

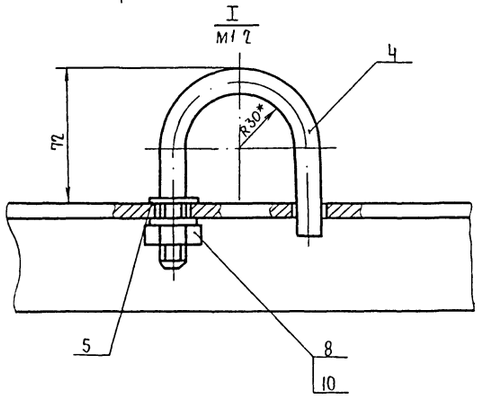

* Размеры для справок

Изм	Лист	№ докум	Подп	Дата	НО-01.030СБ			
Разраб		Левковская			Опора	Лит	Масса	Масштаб
Пров.		Черников			Сборочный чертеж	и	8.8	1:5
Рук. гр		Исаханян				Лист	Листов 1	
Н.контр		Черников				Минстрой СССР ГПИ-6 Москва		

Инв.№ подл. | Подпись и дата | Взам. инв.№

Формат А3

НО-01.040СБ

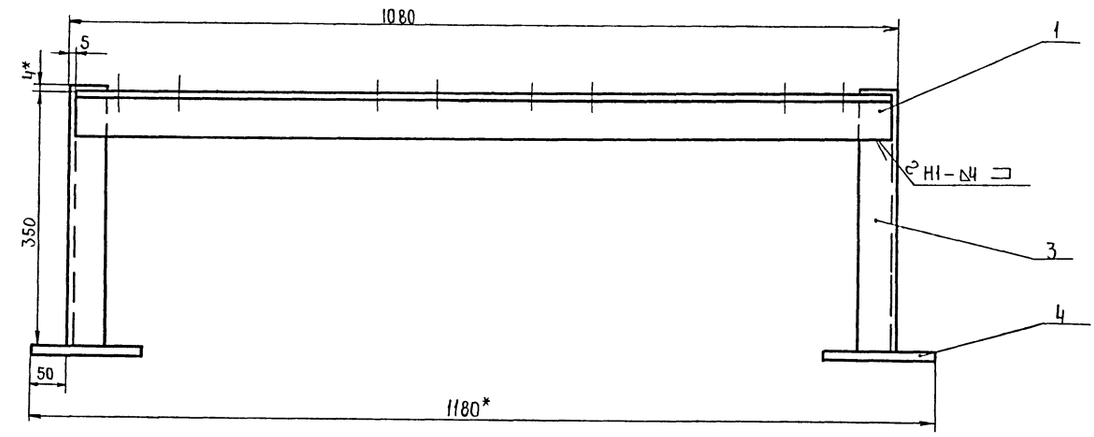

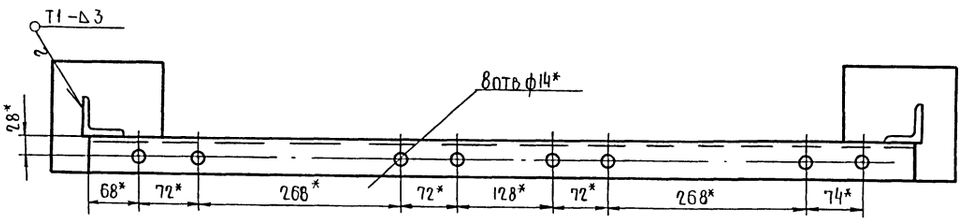

1 Сварные швы по ГОСТ 5264-80

2 Предельные отклонения размеров для сварки $\pm \frac{JT15}{2}$

3 *Размеры для справок

					НО-01.040.СБ			
Изм	Лист	N докум	Подп	Дата	Рама. Сборочный чертеж	Лит	Масса	Масштаб
Разраб		Левковская				И	8	1:5
Пров		Черников				Лист	Листов 1	
Рук		Исаханян				Минстрой СССР ГПИ-6 Москва		
Н.контр		Черников						

Инв.№подл | Подпись и дата | Взам.инв.№

Формат А3

НО-01.041

V (IV)

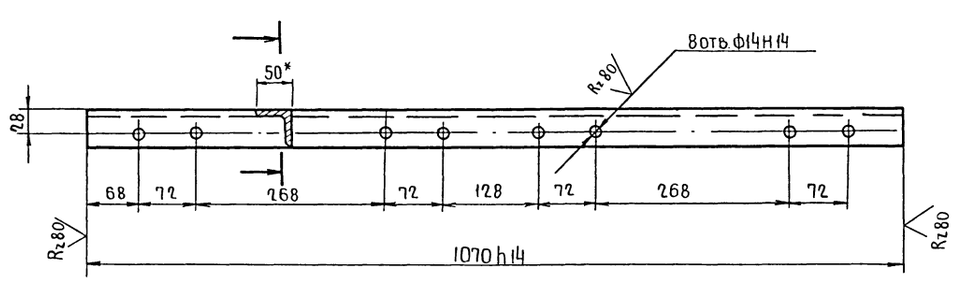

1. Неуказанные предельные отклонения размеров $\pm \frac{JT14}{2}$

2 *Размер для справок

					НО-01.041			
Изм	Лист	N докум.	Подп	Дата	Опора	Лит.	Масса	Масштаб
Разраб.		Левковская				И	4	1:5
Пров.		Черников				Лист	Листов 1	
Рук.		Исаханян				Минстрои СССР ГПИ-6 Москва		
Н.контр.		Черников						

Уголок Б-50×50×5 ГОСТ 8509-72 / Ст3 ГОСТ 535-79

Инв.№подл | Подпись и дата | Взам.инв.№

Формат А3

704-1-193.86 Альбом IV

Типовой проект

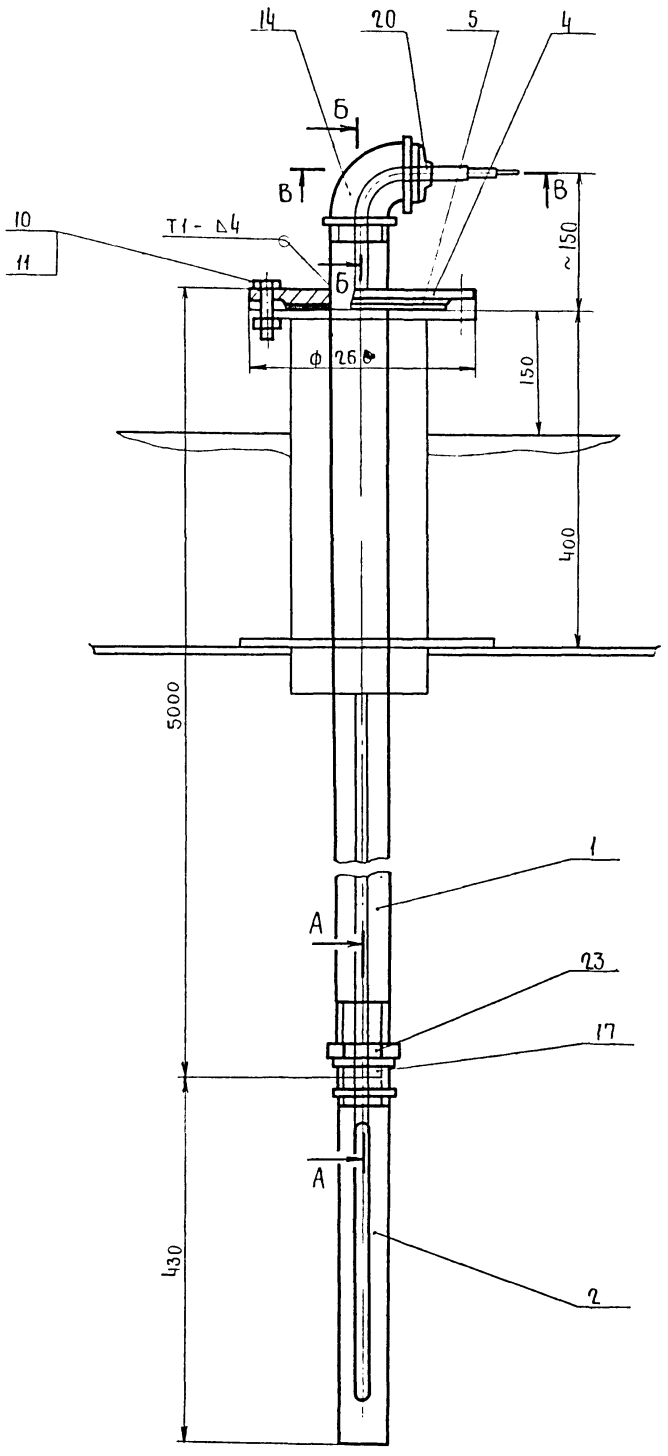

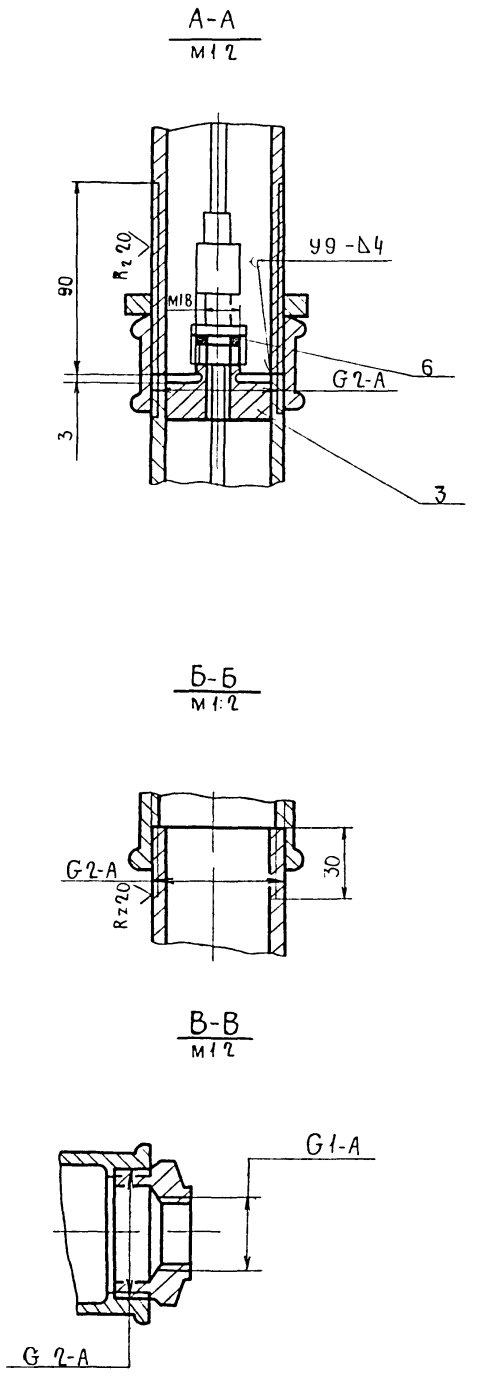

1 Сварные швы по ГОСТ 16037-80

2 Размеры для справок

					НО-02.000 СБ			
Изм	Лист	№ докум	Подп	Дата	Установка термометра сопротивления. Сборочный чертеж	Лит.	Масса	Масштаб
Разраб		Ледковская				И	50	1:5
Провер		Черников				Лист	Листов 1	
Рук		Исаханян				Минстрой СССР ГПИ-6 Москва		
Н контр.		Черников						

Формат А2

Инв № подл. | Подписи дата | Взам. инв №

Альбом IV

704-1-193.86

НО-02.004

R_z 80

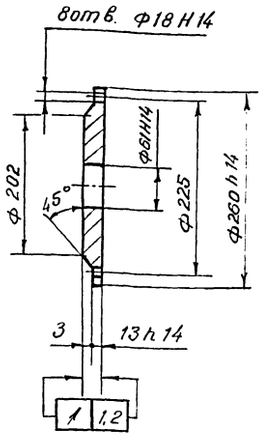

1. Неуказанные предельные отклонения размеров $\pm \frac{JT\,14}{2}$

2. Поверхности фланца не должны иметь раковин, трещин, заусенцев и других дефектов.

Изм	Лист	№ докум.	Подп	Дата
Разраб.		Левковская		
Пров.		Черников		
Рук.		Исаханян		
Н.контр.		Черников		

НО-02.004

Фланец

Лит	Масса	Масшт.
И	10	1:5

Лист | Листов 1

Ст.3 ГОСТ 380-71

МИНСТРОЙ СССР ГПИ-Ь Москва

Формат А4

Формат	Зона	Поз	Обозначение	Наименование	Кол.	Примечание
				Документация		
А2			НО-02.000 СБ	Сборочный чертеж		
				Детали		
Б4		1	НО-02.001	Труба		
				Труба 50 ГОСТ 3262-75		
				L = 5100	1	
А4		2	НО-02.002	Труба	1	
А4		3	НО-02.003	Сухарь	1	
А4		4	НО-02.004	Фланец	1	
Б4		5	НО-02.005	Прокладка		
				Паронит ПМБЗ		
				ГОСТ 481-80; Ф200/160	1	
Б4		6	НО-02.006	Прокладка		
				Паронит ПМБЗ		
				ГОСТ 481-80; Ф19/11	1	
				Стандартные изделия		
		10		Болт М16×55,56.099		
				ГОСТ 7798-70	8	

НО-02.000

Изм	Лист	№ докум	Подпись	Дата
Разраб.		Левковская		
Пров.		Черников		
Рук.		Исаханян		
Принял		Черников		

Установка термометра сопротивления

Лит	Лист	Листов
И	1	2

МИНСТРОЙ СССР ГПИ-Ь Москва

Копировал

Формат А4

СП-2

Формат	Зона	Поз	Обозначение	Наименование	Кол.	Примечание
		11		Гайка М16.8.099		
				ГОСТ 5915-70	8	
		14		Угольник 50		
				ГОСТ 8946-75	1	
		17		Муфта короткая 50		
				ГОСТ 8954-75	1	
		20		Футарка 50×25		
				ГОСТ 8960-75	1	
		23		Контргайка 50		
				ГОСТ 8961-75	1	

Изм	Лист	№ докум	Подп	Дата

НО-02.000

Лист 2

Копировал

Формат А4

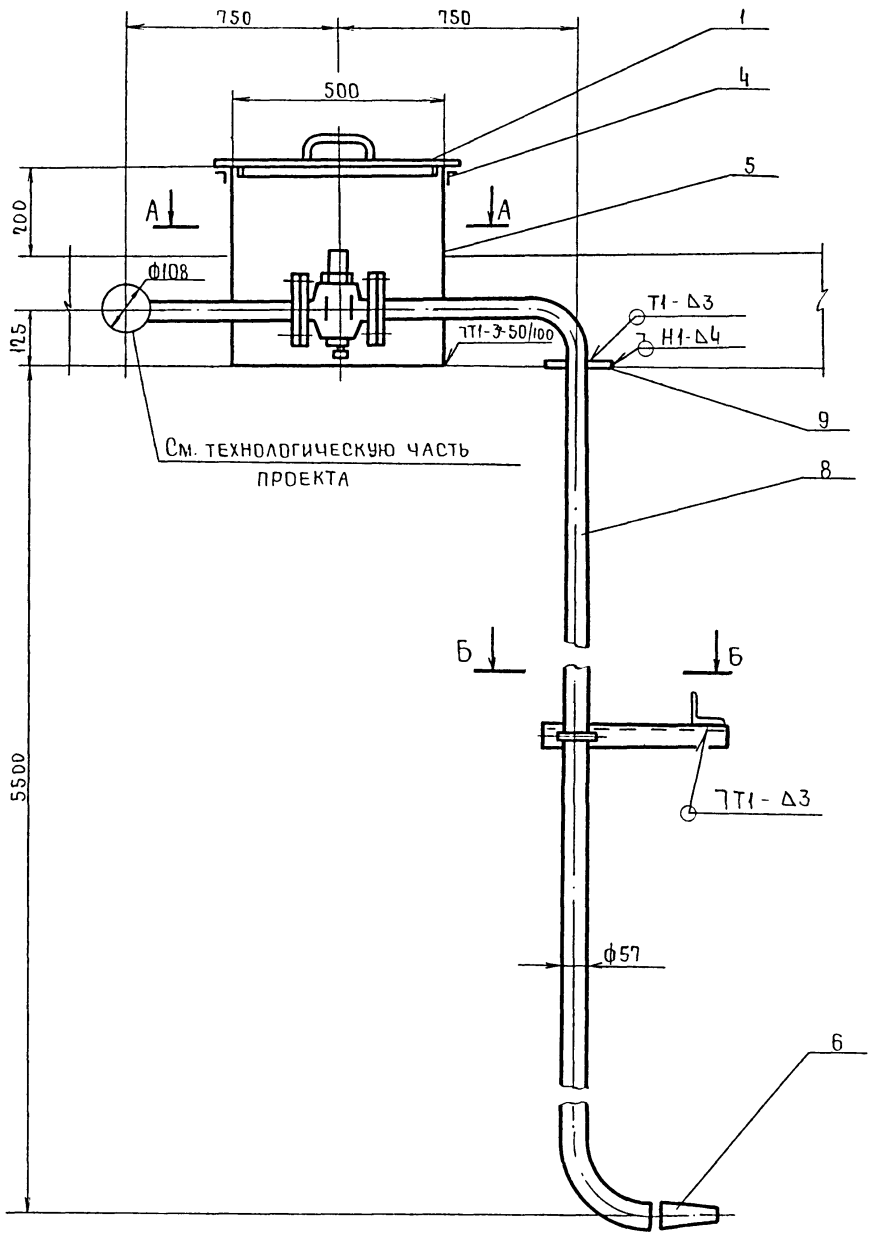

Б-Б
М1:2

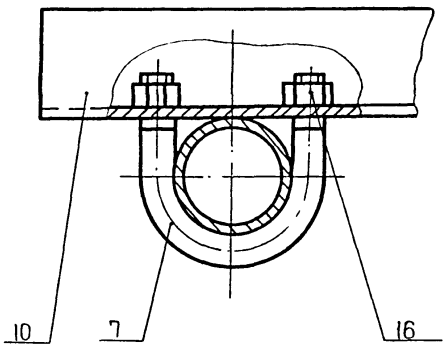

В-В повернуто

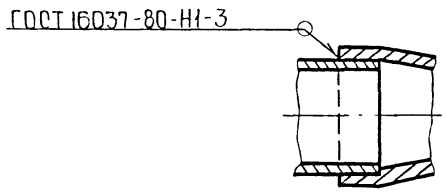

А-А

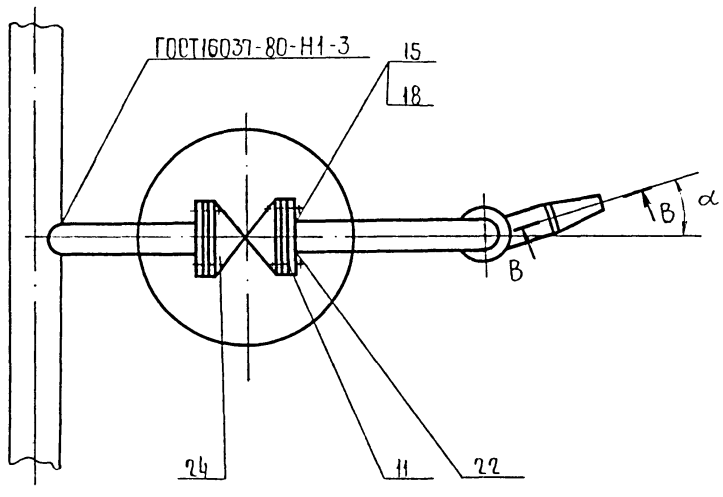

1. Значение угла α см технологическую часть проекта.
2. Сварные швы по ГОСТ 5264-80, кроме мест, указанных особо.
3. Размеры для справок.

					НО-03.000СБ			
Изм	Лист	№ докум	Подп	Дата	Трубопровод напорный Сборочный чертеж	Лит	Масса	Масштаб
Разраб		Ледковская				И	1500	1:10
Пров.		Черников				Лист	Листов 1	
Рук		Исаханян				Минстрой СССР ГПИ-6 Москва		
Н.контр		Черников						

Инв.№ подл. | Подпись и дата | Взам. инв. №

704-1-193.86 Альб. IV

Форм	Зона	Поз.	Обозначение	Наименование	Кол.	Примечание
				Документация		
А2			НО-03.000СБ	Сборочный чертеж		
				Сборочные единицы		
А4		1	НО-03.010	Крышка	1	
				Детали		
А4		4	НО-03.001	Фланец	1	
А4		5	НО-03.002	Обечайка	1	
А4		6	НО-03.003	Сопло	1	
А4		7	НО-03.004	Хомут	1	
Б4		8	НО-03.005	Труба		
				Труба $\frac{57\times3.5\ ГОСТ\ 8732-78}{В10\ ГОСТ\ 7731-74}$		
				$L = 86000\ h14$	1	450кг
Б4		9	НО-03.006	Воротник		
				Лист $\frac{640\ ГОСТ\ 19903-74}{IV\ НСт3ГОСТ\ 1\ 523-70}$		
				Ф120/60	1	0.26кг

Подп. и дата | Инв.№ подл. | Взам. инв.№ | Инв.№ дубл. | Подп. и дата

Изм.	Лист	№ докум.	Подпись	Дата
Разраб.		Ледковская		
Пров.		Черников		
Рук.		Исаханян		
Н.контр.		Черников		
Утв.				

НО-03.000

Трубопровод напорный

Лит	Лист	Листов
И	1	2

Минстрой СССР ГПИ-Б Москва

Формат А4

НО-03.004

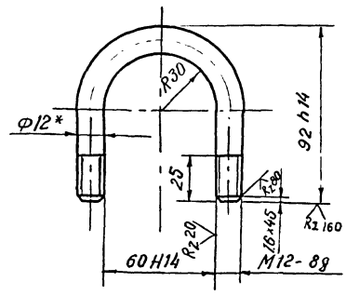

1. Неуказанные предельные отклонения размеров $\frac{\pm T14}{2}$

2. * Размер для справок

Подп. и дата | Взам. инв.№ | Инв.№ дубл. | Подп. и дата | Инв.№ подл.

Изм.	Лист	№ докум.	Подп.	Дата
Разраб.		Ледковская		
Пров.		Черников		
Рук.		Исаханян		
Н.контр.		Черников		

НО.03.004

Хомут

Лит.	Масса	Масштаб
И	0.2	1:2

Лист	Листов 1

Круг $\frac{В12\ ГОСТ\ 2590-71}{Ст\ 3ГОСТ\ 535-79}$

Минстрой СССР ГПИ-Б Москва

Формат А4

С.II-2

Форм	Зона	Поз.	Обозначение	Наименование	Кол.	Примечание
Б4		10	НО-03.007	Кронштейн		
				Уголок $\frac{Б-50\times50\times5\ ГОСТ\ 8509-72}{Ст\ 3ГОСТ\ 535-79}$		
				$L = 200\ h14$	1	0.75кг
Б4		11	НО-03.008	Прокладка		
				Паронит ПМБ3		
				ГОСТ 481-80; Ф102/57	1	
				Стандартные изделия		
		15		Болт М16×60.56.099		
				ГОСТ 7798-70	8	
				Гайки ГОСТ 5915-70		
		16		М12.8.099	2	
		18		М1.8.099	8	
		22		Фланец 50-10		
				ГОСТ 1255-67	2	
				Прочие изделия		
		24		Кран проходн. сальн.		
				РУ10; Ду50; 11ч86к	1	

Подп. и дата | Инв.№ дубл. | Взам. инв.№ | Инв.№ подл. | Подп. и дата

Изм.	Лист	№ докум.	Подп.	Дата

НО-03.000

Лист 2

Копировал

Формат А4

Типовой проект 704-1-193.86 Альбом IV

НО-03.010 СБ

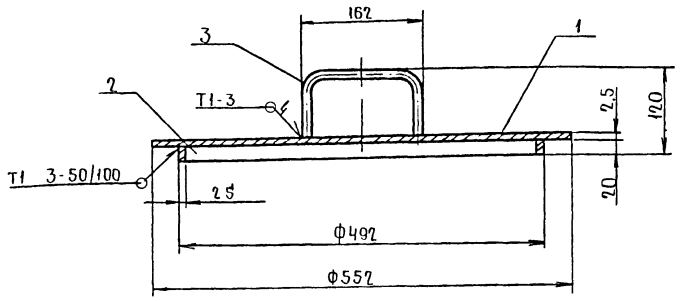

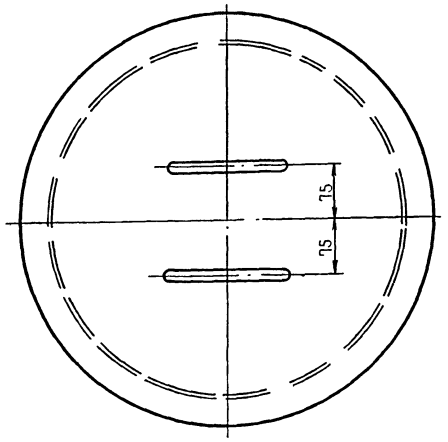

1 Сварочные швы по ГОСТ 5264-80
2 Размеры для справок

					НО-03.010 СБ		
Изм	Лист	№ докум	Подпись	Дата			
Разраб		Левковская			Крышка	Лит.	Масса	Масштаб
Пров		Черников				И	59	1:5
Рук.гр		Исаханян			Сборочный чертеж	Лист	Листов 1
Н.контр		Черников				Минстрой СССР ГПИ-6 Москва	

Инв.№подл. | Подпись и дата | Взам.инв.№

Формат А3

Типовой проект 704-1-193.86 Альбом IV

НО-01 032

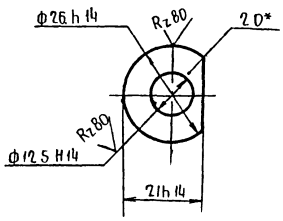

Размер для справок

					НО-01.032			
Изм	Лист	№ докум	Подп	Дата				
Разраб		Левковская			Шайба	Лит.	Масса	Масштаб
Пров		Черников				И	0005	1:1
Рук.гр		Исаханян				Лист	Листов 1
Н.контр		Черников			Лист Б20 ГОСТ 19903-74 IV-Н Ст3 ГОСТ 16523-70	Минстрой СССР ГПИ-6 Москва	

Инв.№подл. | Подпись и дата | Взам.инв.№

Формат А4

Типовой проект

НО-03.011

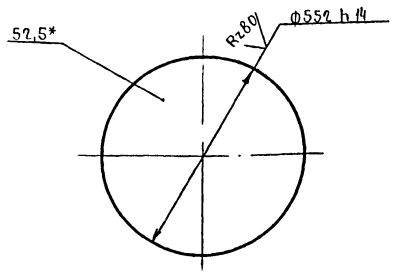

Размер для справок

					НО-03.011			
Изм	Лист	№ докум	Подп	Дата				
Разраб		Левковская			Диск	Лит.	Масса	Масштаб
Пров		Черников				И	4,7	1:10
Рук.гр		Исаханян				Лист	Листов 1
Н.контр		Черников			Лист Б25 ГОСТ 19903-74 IV Ст3 ГОСТ 16523-70	Минстрой СССР ГПИ-6 Москва	

Инв.№подл. | Подпись и дата | Взам.инв.№

Формат А4

НО-03.012

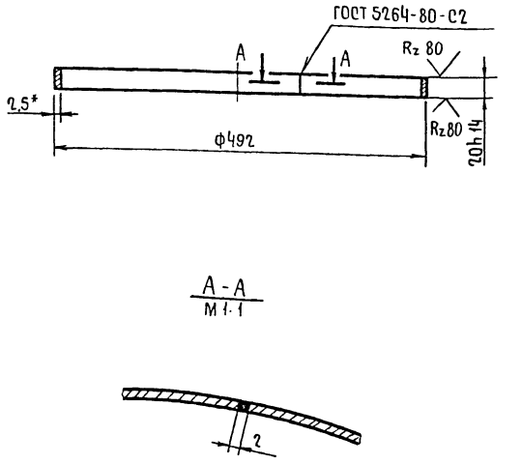

А-А
М1:1

* Размер для справок

Изм.	Лист	№ докум.	Подп.	Дата	НО-03.012			
Разраб.		Левковская			Полоса	Лит.	Масса	Масштаб
Пров.		Черников				и	0.6	1:5
Рук.		Исаханян				Лист	Листов 1	
Н.контр.		Черников			Полоса 2,5×20 ГОСТ 103-76 / Ст.3 ГОСТ 535-79	Минстрои СССР ГПИ-6 Москва		

Инв.№ подл. | Подпись и дата | Взам. инв.№ | Инв.№ дубл. | Подпись и дата

Формат А4

НО-03.013

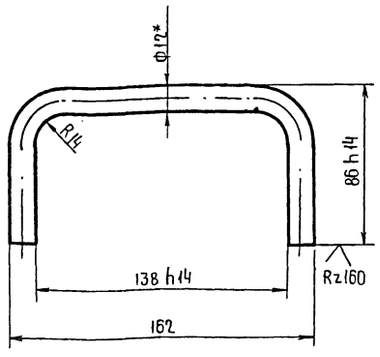

1. Неуказанные предельные отклонения размеров $\pm \frac{IT14}{2}$
2. * Размер для справок

Изм.	Лист	№ докум.	Подп.	Дата	НО-03 013			
Разраб.		Левковская			Ручка	Лит.	Масса	Масштаб
Пров.		Черников				и	0,26	1:2
Рук.		Исаханян				Лист	Листов 1	
Н.контр.		Черников			Круг В12 ГОСТ 2590-71 / Ст.3 ГОСТ 535-79	Минстрой СССР ГПИ-6 Москва		

Инв.№ подл. | Подпись и дата | Взам. инв.№ | Инв.№ дубл. | Подпись и дата

Формат А4

НО-03.001

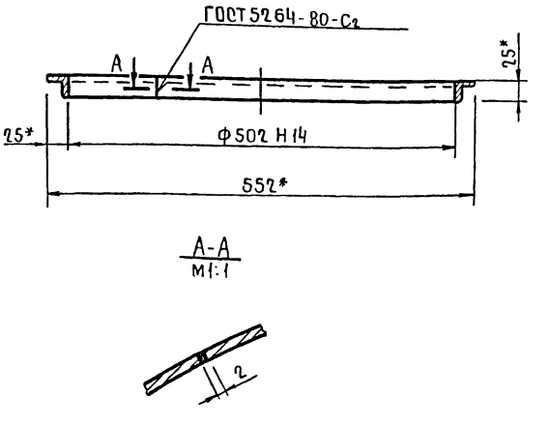

А-А
М1:1

* Размеры для справок

Изм.	Лист	№ докум.	Подп.	Дата	НО-03.001			
Пров.		Черников			Фланец	Лит.	Масса	Масштаб
Рук.		Исаханян				и	1,8	1:5
Н.контр.		Черников				Лист	Листов 1	
					Уголок Б-25×25×3 ГОСТ 8509-72 / Ст.3 ГОСТ 535-79	Минстрои СССР ГПИ-6 Москва		

Инв.№ подл. | Подпись и дата | Взам. инв.№ | Инв.№ дубл. | Подпись и дата

Формат А4

gost.e-ecolog.ru

НО-03.002

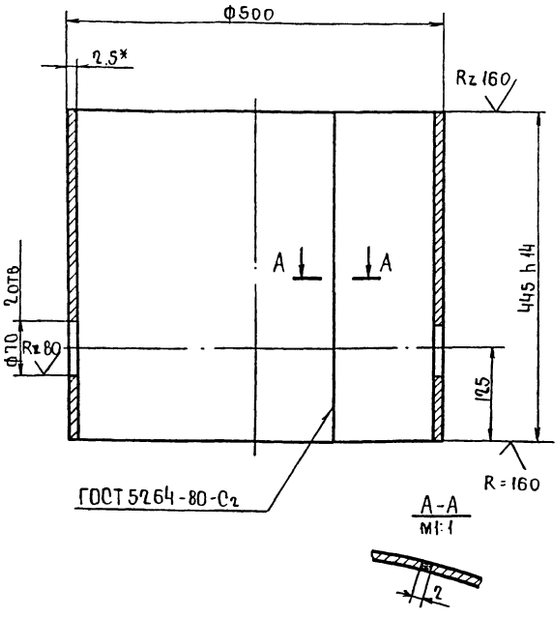

А-А
М1:1

1. Неуказанные предельные отклонения размеров $\pm \frac{IT14}{2}$
2. * Размер для справок

Изм.	Лист	№ докум.	Подп.	Дата	НО-03.002			
Разраб.		Левковская			Фланец	Лит.	Масса	Масштаб
Пров.		Черников				и	1.8	1:5
Рук.		Исаханян				Лист	Листов 1	
Н.контр.		Черников			Уголок Б-25×25×3 ГОСТ 8509-72 / Ст.3 ГОСТ 535-79	Минстрой СССР ГПИ-6 Москва		

Инв.№ подл. | Подпись и дата | Взам. инв.№ | Инв.№ дубл. | Подпись и дата

Формат А4