ТИПОВОЙ ПРОЕКТ

416-7-249.87

БЛОК ПОРТОВЫХ РЕМОНТНО-МЕХАНИЧЕСКИХ МАСТЕРСКИХ III КАТЕГОРИИ

(СТЕНЫ ПАНЕЛЬНЫЕ) АЛЬБОМ VIII

СОСТАВ ПРОЕКТА:

Альбом I Пояснительная записка
Технологические решения
Архитектурные решения

Альбом II Конструкции железобетонные и металлические

Альбом III Строительные конструкции и изделия

Альбом IV Внутренний водопровод и канализация
Отопление и вентиляция Воздухоснабжение
Теплоснабжение

Альбом V Электротехническая часть
Связь и сигнализация

Альбом VI Автоматизация и технологический контроль сантехнических устройств

Альбом VII Автоматическая пожарная сигнализация

Альбом VIII Нестандартизированное оборудование

Альбом IX Спецификации оборудования

Альбом X Ведомость потребности в материалах

Альбом XI Сметы

Разработан
проектным институтом ГИПРОРЕЧТРАНС

Главный инженер института Селезнев
Главный инженер проекта Козьяков

Утвержден Министерством Речного флота РСФСР
Заключение N 53 от 24.08.86.

Привязан

Инв. N

gost.e-ecolog.ru

Обозначение	Наименование	Стр. задания
	Рабочий чертеж	
	Общие данные	4
	Спецификация оборудования	7
	Схема трубопроводов	8
	Схема трубопроводов. Аксонометрическая схема	9
	Схема трубопроводов. Аксонометрическая схема	10
	Схема трубопроводов. Аксонометрическая схема	11
	Схема трубопроводов. Аксонометрическая схема	12
	Схема трубопроводов. Аксонометрическая схема	13
	Схема трубопроводов. Аксонометрическая схема	14
	Схема трубопроводов. Аксонометрическая схема	15
	Схема трубопроводов. Аксонометрическая схема	16
	Схема трубопроводов. Аксонометрическая схема	17
	Схема трубопроводов. Аксонометрическая схема	18
	Схема трубопроводов. Аксонометрическая схема	19
	Схема трубопроводов. Аксонометрическая схема	20
	Схема трубопроводов. Аксонометрическая схема	21
	Схема трубопроводов. Аксонометрическая схема	22
	Схема трубопроводов. Аксонометрическая схема	23
	Схема трубопроводов. Аксонометрическая схема	24
	Схема трубопроводов. Аксонометрическая схема	25
	Схема трубопроводов. Аксонометрическая схема	26
	Схема трубопроводов. Аксонометрическая схема	27
	Схема трубопроводов. Аксонометрическая схема	28
	Схема трубопроводов. Аксонометрическая схема	29
	Схема трубопроводов. Аксонометрическая схема	30
	Схема трубопроводов. Аксонометрическая схема	31
	Схема трубопроводов. Аксонометрическая схема	32
	Схема трубопроводов. Аксонометрическая схема	33
	Схема трубопроводов. Аксонометрическая схема	34
	Схема трубопроводов. Аксонометрическая схема	35
	Схема трубопроводов. Аксонометрическая схема	36
	Схема трубопроводов. Аксонометрическая схема	37
	Схема трубопроводов. Аксонометрическая схема	38

Содержание

Обозначение	Наименование	Стр. задания
	Общие данные. Начало. Конец	19
	Аксонометрическая схема	20
	Аксонометрическая схема	21
	Аксонометрическая схема	22
	Аксонометрическая схема	23
	Аксонометрическая схема	24
	Аксонометрическая схема	25
	Аксонометрическая схема	26
	Аксонометрическая схема	27
	Аксонометрическая схема	28
	Аксонометрическая схема	29
	Аксонометрическая схема	30
	Аксонометрическая схема	31
	Аксонометрическая схема	32
	Аксонометрическая схема	33
	Аксонометрическая схема	34
	Аксонометрическая схема	35
	Аксонометрическая схема	36
	Аксонометрическая схема	37
	Аксонометрическая схема	38

Приложение

Обозначение	Наименование	Стр. задания
	Чертеж общего вида	23
	Ведомость рабочих чертежей основного комплекта	33
	Ведомость ссылочных и прилагаемых документов	40
	Ведомость покупных изделий	42
	Ведомость материалов	50
	Ведомость трубопроводов	51
	Ведомость оборудования	52
	Ведомость деталей	53
	Ведомость деталей	54
	Ведомость деталей	55
	Ведомость деталей	56
	Ведомость деталей	57
	Ведомость деталей	58
	Ведомость деталей	59
	Ведомость деталей	60
	Ведомость деталей	61
	Ведомость деталей	62
	Ведомость деталей	63
	Ведомость деталей	64
	Ведомость деталей	65
	Ведомость деталей	66
	Ведомость деталей	67
	Ведомость деталей	68

Копировал Формат А3

Альбом VIII

Содержание альбома (окончание)

Обозначение	Наименование	Стр. альбома
56	Пресс для запрессовки и выпрессовки поршневых пальцев	
	Эскизный чертеж общего вида	33
57	Стеллаж для колес и покрышек	
	Эскизный чертеж общего вида	
58	Вешалка для камер. Эскизный	
	чертеж общего вида.	34
59	Установка опрессовочная	
	Эскизный чертеж общего вида.	
60	Бак пропиточный. Эскизный	
	чертеж общего вида.	35
61	Стенд для испытания	
	стропов. Эскизный чертеж	
	общего вида.	36
62	Шкаф инструментальный	
	Эскизный чертеж общего	
	вида.	
63	Тележка ручная. Эскизный	37
	чертеж общего вида.	
64	Панели ограждения. Эскиз-	
	ный чертеж общего вида.	
65	Приспособление для разлива	
	кислоты. Эскизный чертеж	38
	общего вида.	
ВКН		
лист 1	Бак для воды емк. 0.5 м³	39
	Чертеж общего вида.	
ОВН		
лист 1	Звено прямого участка	
	шовного оцинкованного воздухо-	
	вода.	40
ВСН		
лист 1	Воздухоснабжение. Присоеди-	
	нительный пост	41

Обозначение	Наименование	Стр. альбома

Обозначение	Наименование	Стр. альбома

Типовой проект 416-7-249.87

Инв. № подл. | Подпись и дата | Взам. инв. №

Копировал

Формат А2

Типовой проект 416-7-249.87 Альбом VIII

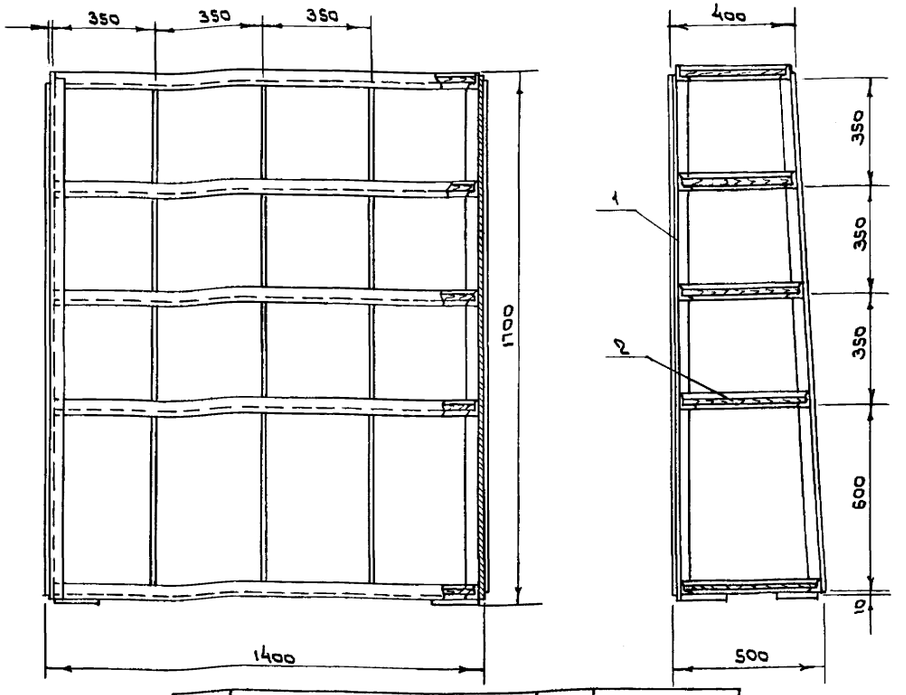

Поз.	Наименование	Кол.	Примечание
1	Ст3сп ГОСТ 380-71*	138кг	
2	Доска 19×100 Сосна II сорта ГОСТ 8486-66**	0,06м³	

Назначение

Хранение деталей и узлов.

Техническая характеристика.

Габаритные размеры, мм

длина	1400
ширина	500
высота	1700
Масса, кг	168

Описание

Стеллаж представляет собой сварной металлический каркас с полками из дерева.

Примечание. Материалом для проектирования может служить черт. № 1181 ПИН2 Госстроя СССР. Адрес: 125843, ГСП, Москва, Волоколамское шоссе, д. 1.

Привязан

Инв. № подл. | Подпись и дата | Взам. инв. №

Гл. арх. пр.	Козьяков		22.5.85
Нач. отд.	Сысоев		22.5.85
Н. контр.	Николаев		22.05.85
Гл. спец.	Павлов		22.5.85
Рук. гр.	Вождаев		22.5.85
Ст. инж.	Соколова		22.5.85
Ст. техн.	Михан		22.5.85

ТП 416-7-249.87 ТХН

Стеллаж для деталей и узлов.

Эскизный чертеж общего вида.

Стадия	Лист	Листов
Р	1	

ГИПРОРЕЧТРАНС

Копировал [illegible] Формат А3

Типовой проект 416-7-249.87 Альбом VIII

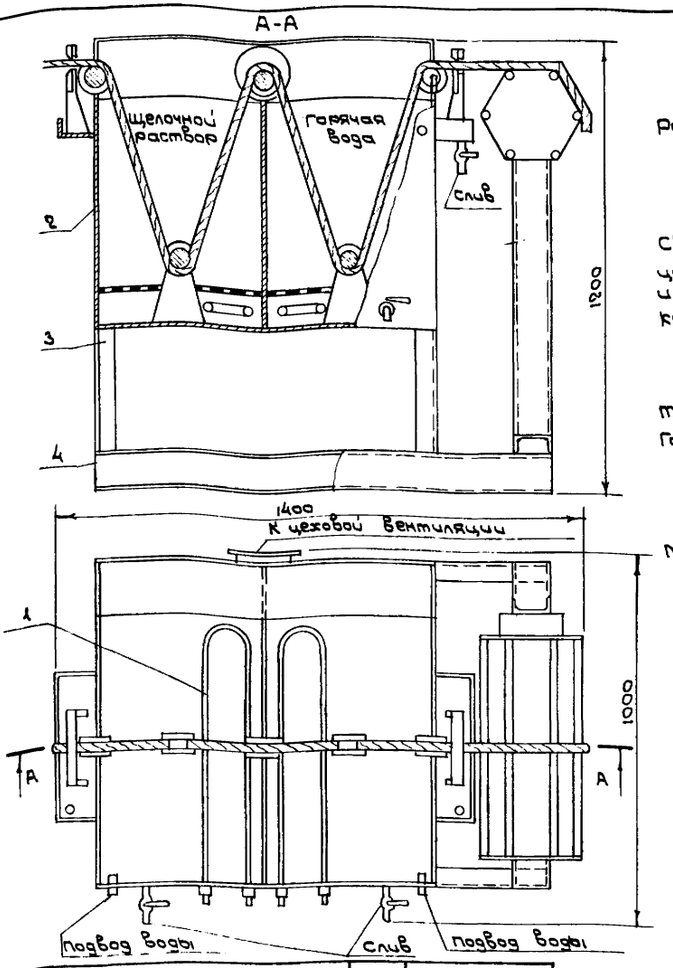

Назначение

Расконсервация каната.

Описание

Сварная металлоконструкция состоящая из 2х ванн и барабана для протяжки троса.

Техническая характеристика

Габаритные размеры мм

длина	1400
ширина	1000
высота	1200
Масса, кг	100

Поз.	Наименование	Кол.	Примечание
1	ТЭН 100Д13/2 П220 ГОСТ 13268-83	2 шт.	
2	Лист Б-ПН-2 ГОСТ 19903-74* / В Ст3сп2 ГОСТ 16523-70*	58 кг	
3	Уголок Б-50×50×3 ГОСТ 8509-72* / Ст.3сп ГОСТ 535-79*	3,2 кг	
4	Швеллер 10 ГОСТ 8240-72 / Ст 3 ГОСТ 535-79*	26 кг	

Инв. № подл. | Подпись и дата | Взам. инв. №

Привязан

Инв. №

Гл. арх. пр.	Козьяков		22.5.85
Нач. отд.	Сысоев		22.5.85
Н. контр.	Николаев		22.05.85
Гл. спец.	Павлов		22.5.85
Рук. гр.	Вождаев		22.5.85
Ст. инж.	Соколова		22.5.85
Ст. техн.	Михан		22.5.85

ТП 416-7-249.87 ТХН

Устройство для расконсервации.

Эскизный чертеж общего вида.

Стадия	Лист	Листов
Р	2	

ГИПРОРЕЧТРАНС

Копировал [illegible] Формат А3

Альбом VIII

Типовой проект 416-7-249.87

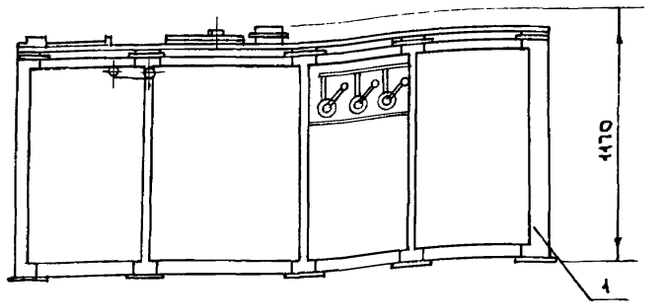

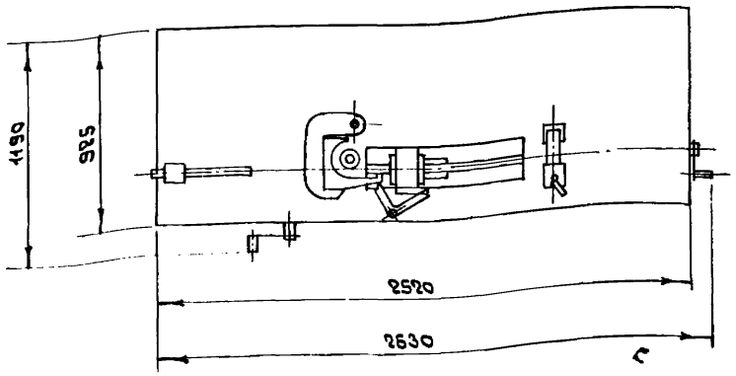

Поз.	Наименование	Кол.	Примечание
1	Ст3сп ГОСТ 380-71*	1000кг	

Назначение.

Изготовление петель строповв и надевание втулок.

Описание

Конструкция - сварная с устройством для формирования петли и надевания втулки.

Техническая характеристика

Диаметр обрабатываемого каната, мм	17 - 39
тип привода - пневматический	
Давление в пневмосистеме. МПа	0,4 - 0,6
Габариты, мм	
длина	2630
ширина	1190
высота	1170

Примечание. Материалом для проектирования может служить черт. арх. №4005Д лист 29 ЦПКБ мрф Адрес: 109432, г. Москва, Проектируемый пр. 4062, д. 6.

Гл.арх.пр	Козьяков		22.5.87	ТП 415-7-249.87 ТХН
Нач.отд	Сысоев		22.5.87	
Н.контр	Николаев		22.5.87	Станок для изготовления петель строповв. Эскизный чертеж общего вида.
Гл.спец.	Павлов		22.5.87	Стадия: Р; Лист: 3; Листов:
Рук.гр	Вождаев		22.5.87	ГИПРОРЕЧТРАНС
Ст.инж.	Соколова		22.5.87	
Ст.техн	Михан		22.5.87	

Инв.№ подл. | Подпись и дата | Взам.инв.№

Копировал

Формат А3

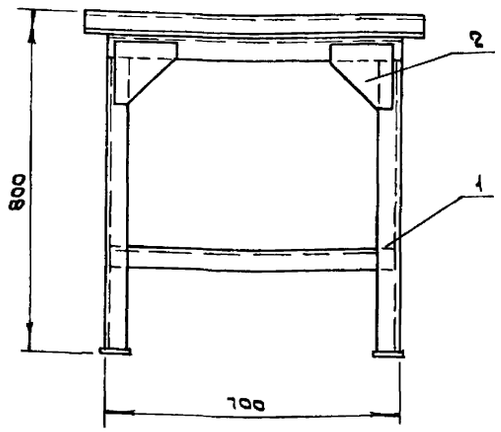

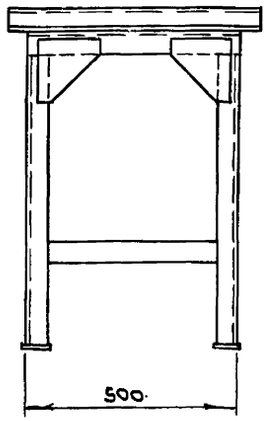

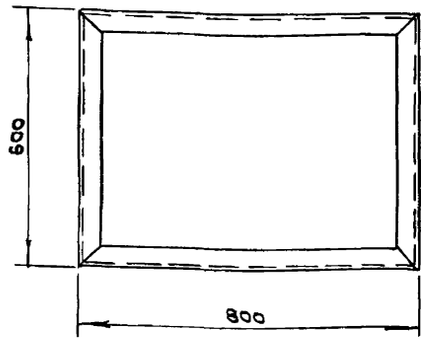

Поз.	Наименование	Кол.	Примечание
1	Б-50×50×3 ГОСТ 8509-72* / Уголок Ст3сп ГОСТ 535-79*	25 кг	
2	Б-ПН-3 ГОСТ 19903-74* / Лист В Ст3сп2 ГОСТ 16523-70*	20 кг	

Назначение

Установка настольного, малогабаритного оборудования.

Описание

Конструкция - металлическая, сварная.

Техническая характеристика

Габариты, мм	
длина	800
ширина	600
высота	800

Примечание. Материалом для проектирования может служить черт. № 1180 ПИ №2 Госстроя СССР. Адрес: 125843, ГСП, Москва, Волоколамское шоссе, д.1.

Гл.арх.пр	Козьяков		22.5.87	ТП 416-7-249.87 ТХН
Нач.отд	Сысоев		22.5.87	
Н.контр	Николаев		22.5.87	Подставка под оборудование. Эскизный чертеж общего вида.
Гл.спец.	Павлов		22.5.87	Стадия: Р; Лист: 4; Листов:
Рук.гр	Вождаев		22.5.87	ГИПРОРЕЧТРАНС
Ст.инж.	Соколова		22.5.87	
Ст.техн	Михан		22.5.87	

Инв.№ подл. | Подпись и дата | Взам.инв.№

Копировал

Формат А3

Типовой проект 416-7-249.87 Альбом VIII

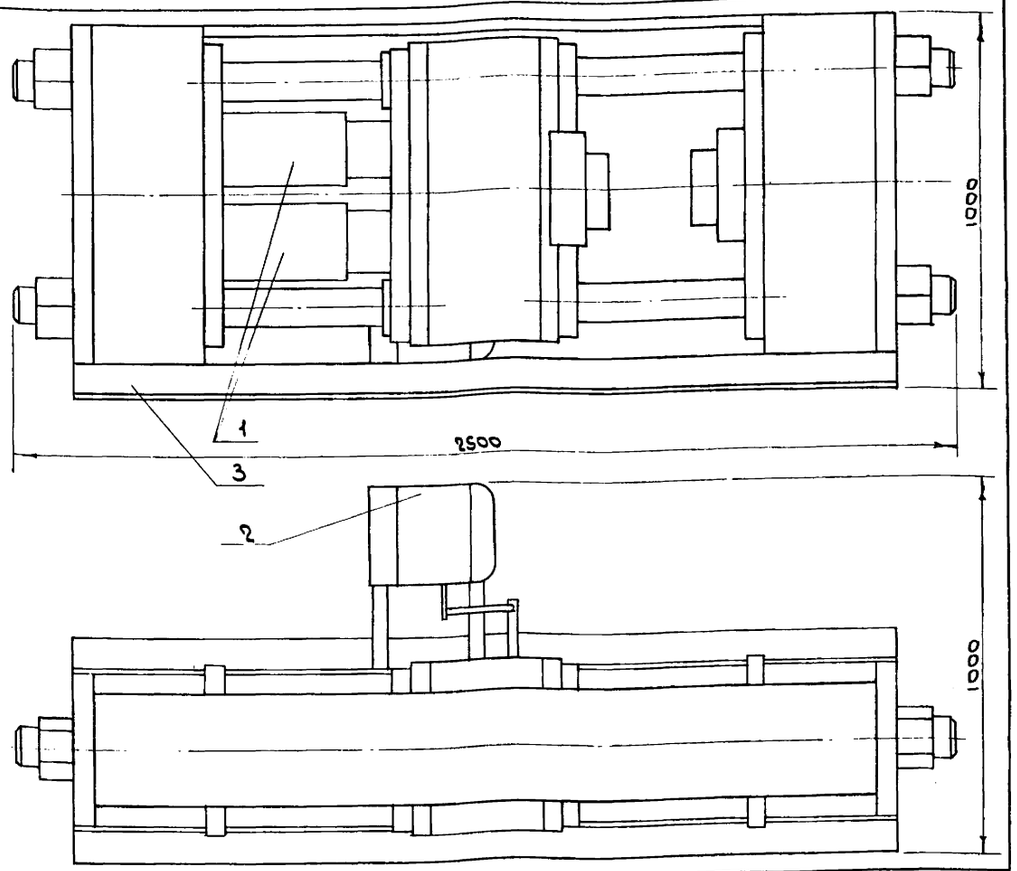

Назначение

Правка деформированных деталей.

Описание

Пресс состоит из 2х гидродомкратов ДГ-200-2, электронасосного агрегата НП-600 и металлоконструкции.

Техническая характеристика

Усилие прессования, МН	4
Габаритные размеры, мм	
длина	2500
ширина	1000
высота	1000
Масса, кг	3000

Поз.	Наименование	Кол.	Примечание
1	Гидродомкрат ДГ-200-2.	2шт.	Усилие 2МН
2	Агрегат электронасосный НП-600	1шт.	на 2 домкрата
3	Ст 3сп ГОСТ 380-71*	2850кг	

Примечание. Материалом для проектирования может служить черт. №4005 01 СБ ЦПКБ МРФ, отдел 25. Адрес: Москва, 109432, Нагатинская пойма, Проектируемый проезд 4062, д. 6.

Гл. арх. пр.	Козьяков		12.05.87
Нач. отд.	Сысоев		11.05.87
Н. контр.	Николаев		11.05.87
Гл. спец.	Павлов		12.05.87
Рук. гр.	Вождаев		12.05.87
Ст. инж.	Соколова		12.05.87
Ст. техн.	Михан		12.05.87

ТП 416-7-249.87 ТХН

Пресс горизонтальный. Эскизный чертеж общего вида.

Стадия	Лист	Листов
Р	5	

ГИПРОРЕЧТРАНС

Привязан

Инв. №

Инв. № подл. | Подпись и дата | Взам. инв. №

Копировал

Формат А3

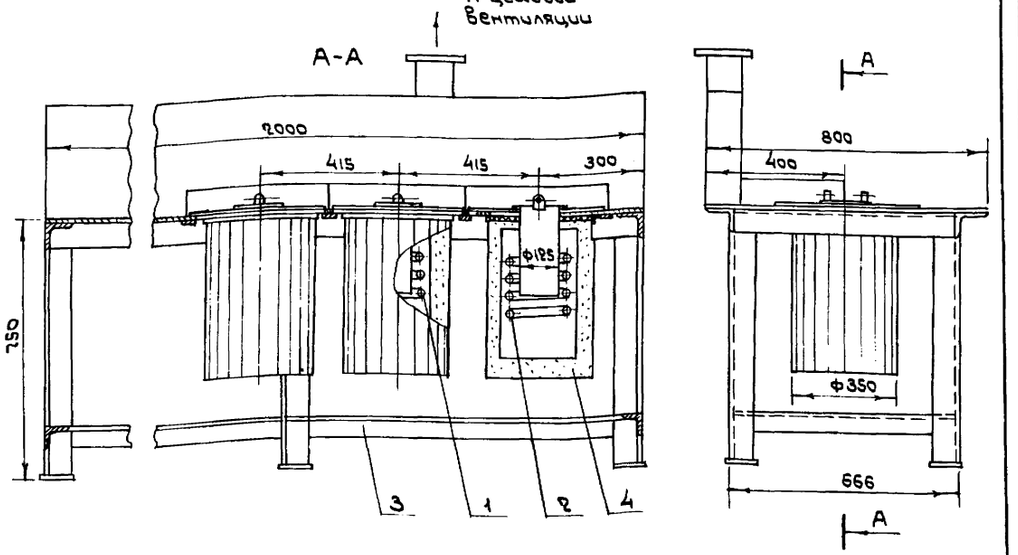

Поз.	Наименование	Кол.	Примечание
1	ТЭН 280 Ж 16/2,5 Т 220		
	ГОСТ 13268-83 Е	2шт.	
2	ТЭН 280 Б 13/1.6 С 220		
	ГОСТ 13268-83 Е	1шт.	
3	Ст 3сп ГОСТ 380-71*	198кг	
4	Ткань асбестовая		
	АСТ-1 ГОСТ 6102-78*	13кг	

Назначение

Плавка полуды и бондрата при медницких и заливочных работах.

Описание

Стол металлический сварной с тремя тиглями (один для полуды, два для бондрата). Тигли оборудованы полукольцевыми отсосами, рабочая зона стола - панелью равномерного всасывания с подключением к цеховой вытяжной вентиляции.

Техническая характеристика

Загрузка каждого тигля, кг	19
Габаритные размеры, мм	
длина	2000
ширина	800
высота	750
Масса, кг	256

Примечание. Материалом для проектирования может служить черт. №1193 ПИИ2 Госстроя СССР. Адрес: 125843, ГСП, Москва, Волоколамское шоссе, д.1.

Гл. арх. пр.	Козьяков		12.05.87
Нач. отд.	Сысоев		11.05.87
Н. контр.	Николаев		11.05.87
Гл. спец.	Павлов		12.05.87
Рук. гр.	Вождаев		12.05.87
Ст. инж.	Соколова		12.05.87
Ст. техн.	Михан		12.05.87

ТП 416-7-249.87 ТХН

Стол с тремя тиглями. Эскизный чертеж общего вида.

Стадия	Лист	Листов
Р	6	

ГИПРОРЕЧТРАНС

Привязан

Инв. №

Инв. № подл. | Подпись и дата | Взам. инв. №

Копировал

Формат А3

Типовой проект 416-7-249.87 Альбом VIII

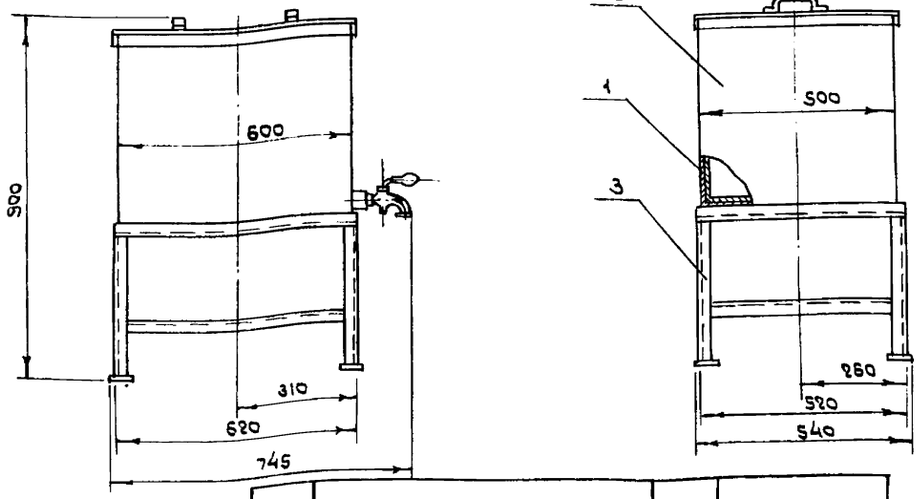

Поз.	Наименование	Кол.	Примечание
1.	Листы винипласта		
	ВН 1300×900×0,1 ГОСТ 9639-71*	1,5 кг	
2	Лист Б-ПН-1,5 ГОСТ 19903-74* / Ст3сп2 ГОСТ 16523-70*	19кг	
3	Уголок Б-25×25×3 ГОСТ 8509-72* / Ст3сп ГОСТ 535-79*	4 кг	

Назначение.

Приготовление электролита.

Описание.

Ванна представляет собой сварную металлоконструкцию. Внутренняя поверхность изолируется кислото-щелочестойким составом.

Техническая характеристика.

Емкость ванны, л	150
Габаритные размеры, мм	
длина	745
ширина	540
высота	900
Масса, кг	24,5

Примечание. Материалом для проектирования может служить черт. № 1272 ПИ2 Госстроя СССР. Адрес: 125843, ГСП, Москва, Волоколамское шоссе, д. 1.

				ТП 416-7-249.87 ТХН			
Гл.арх.пр	Козьяков		7.86				
Нач.отд	Сысоев		7.86	Ванна для приготовления электролита. Эскизный чертеж общего вида.	Стадия	Лист	Листов
Н.контр.	Николаев		7.86		Р	7	
Гл.спец.	Павлов		7.86				
Рук.гр.	Вождаев		7.86		ГИПРОРЕЧТРАНС		
Ст.инж.	Соколова		7.86				
Ст.техн.	Мижан		7.86				

Инв.№ подл. | Подпись и дата | Взам.инв.№

Копировал | Формат А3

Типовой проект 416-7-249.87 Альбом VIII

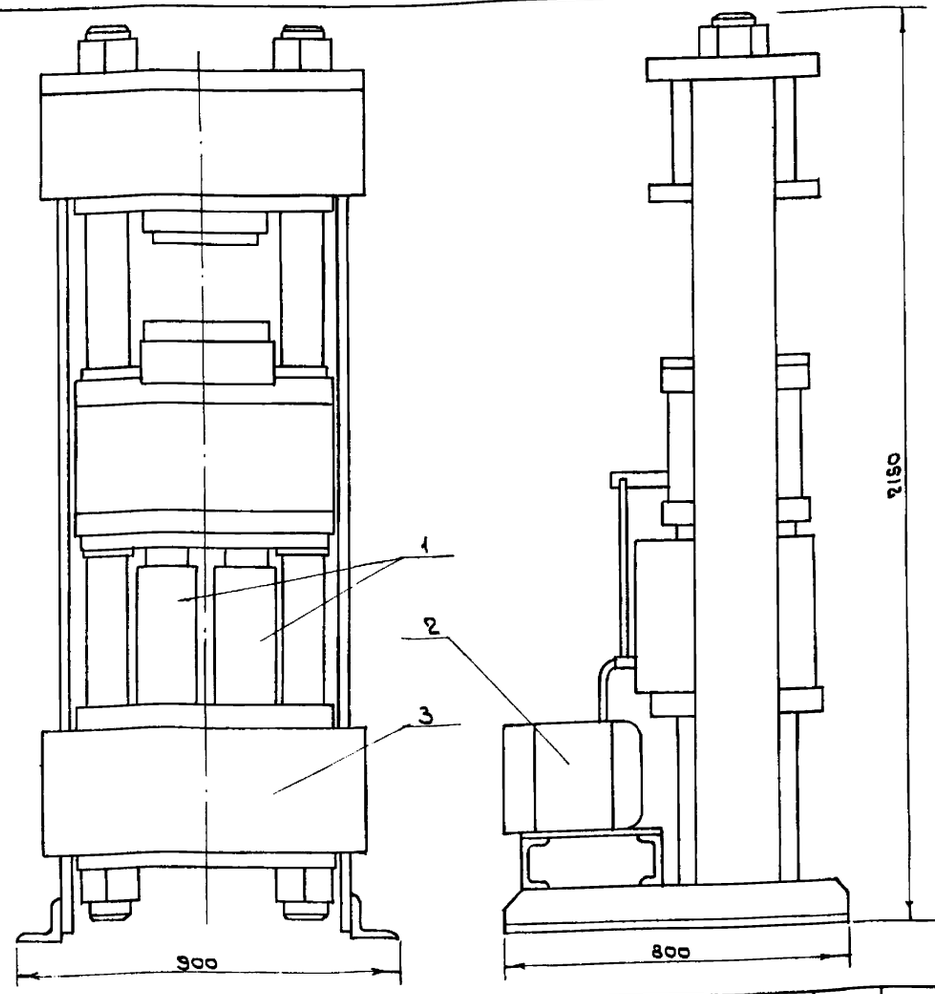

Назначение.

Правка деформированных деталей.

Описание.

Пресс состоит из 2х гидродомкратов ДГ-200-2, электронасосного агрегата НП-600 и металлоконструкции.

Техническая характеристика.

Усилие прессования, МН	4
Габаритные размеры, мм	
длина	900
ширина	800
высота	2150
Масса, кг	2000

Поз.	Наименование	Кол.	Примечание
1	Гидродомкрат ДГ-200-2	2 шт.	Усилие 2МН
2	Агрегат электронасосной НП-600	1 шт.	На 2 домкрата
3	Ст.3сп ГОСТ 380-71*.	1850кг	

Примечание. Материалом для проектирования может служить черт. № 4005.01 СБ, ЦПКБ МРФ, отдел 25. Адрес: Москва 109432, Нагатинская пойма, Проектируемый проезд, 4062, дом 6.

				ТП 416-7-249.87 ТХН			
Гл.арх.пр	Козьяков		7.86				
Нач.отд	Сысоев		7.86	Пресс вертикальный. Эскизный чертеж общего вида.	Стадия	Лист	Листов
Н.контр.	Николаев		7.86		Р	8	
Гл.спец.	Павлов		7.86				
Рук.гр.	Вождаев		7.86		ГИПРОРЕЧТРАНС		
Ст.инж.	Соколова		7.86				
Ст.техн.	Мижан		7.86				

Инв.№ подл. | Подпись и дата | Взам.инв.№

Копировал | Формат А3

Типовой проект 416-7-249.87 Альбом VIII

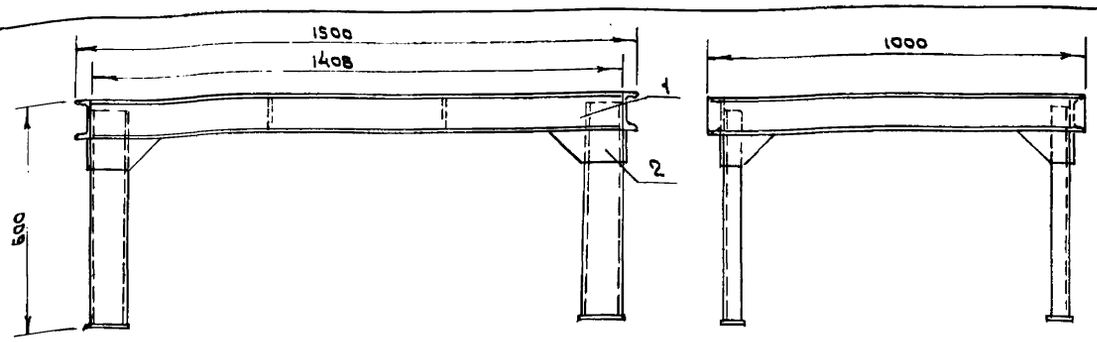

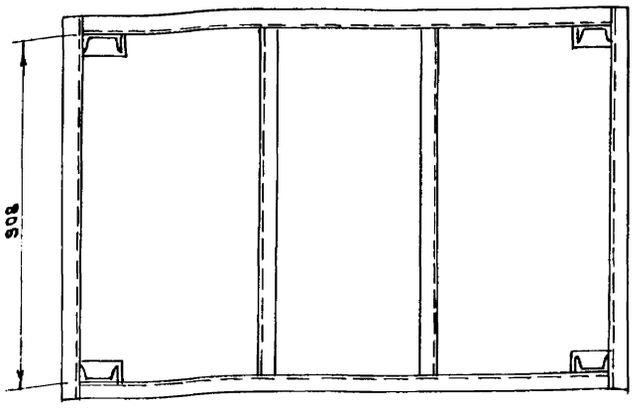

Поз.	Наименование	Кол.	Примечание
1	Швеллер 10 ГОСТ 8240-72* Ст3 ГОСТ 535-79*	19,2кг	
2	Лист Б-ПН-8 ГОСТ 19903-74* Вст3сп2 ГОСТ 14637-79	3,8кг	

Назначение

Установка правильных и разметочных плит в цеховые условиях.

Описание

Сварная металлоконструкция из листового и профильного проката.

Техническая характеристика

Габаритные размеры, мм

длина	1500
ширина	1000
высота	600
Масса, кг	83

Примечание. Материалом для проектирования может служить черт. №2452 ПИИ2 Госстроя СССР. Адрес: 125843, ГСП, Москва, Волоколамское шоссе, д.1.

Привязан

Инв. №

Инв. № подл. | Подпись и дата | Взам. инв. №

Гл.арх.пр	Козьяков		
Нач.отд	Сысоев		
Н.контр	Николаев		
Гл.спец	Павлов		
Рук.гр.	Вождаев		
Ст.инж	Соколова		
Ст.техн	Михан		

ТП 416-7-249.87 ТХН

Подставка под плиту. Эскизный чертеж общего вида.

Стадия	Лист	Листов
Р	9	

ГИПРОРЕЧТРАНС

Копировал

Формат А3

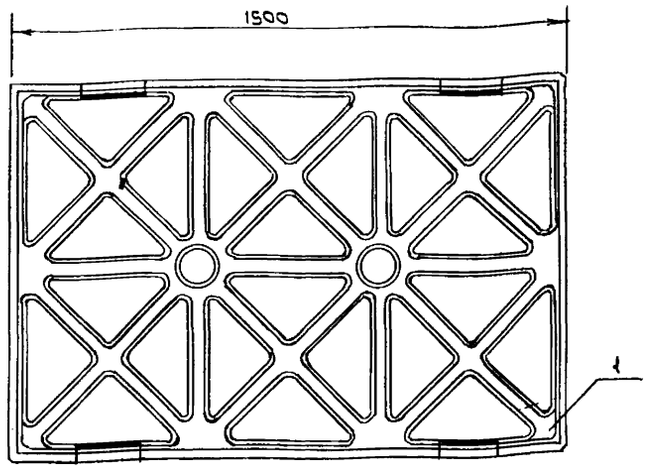

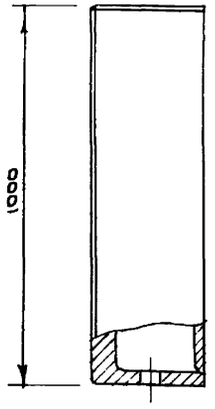

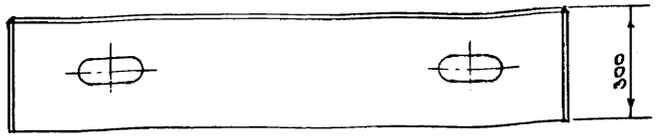

Поз.	Наименование	Кол.	Примечание
1	С4 10 ГОСТ 1412-79*	1100кг	

Назначение

Холодная и горячая правка деформированных деталей вручную.

Описание

Чугунная отливка с механической обработкой.

Техническая характеристика

Габаритные размеры, мм

длина	1500
ширина	1000
высота	300
Масса, кг	1100

Примечание. Материалом для проектирования может служить черт. №363 ПИИ2, Госстроя СССР. Адрес: 125843, ГСП, Москва, Волоколамское шоссе, д.1.

Привязан

Инв. №

Инв. № подл. | Подпись и дата | Взам. инв. №

Гл.арх.пр	Козьяков		
Нач.отд	Сысоев		
Н.контр	Николаев		
Гл.спец	Павлов		
Рук.гр.	Вождаев		
Ст.инж.	Соколова		
Ст.техн	Михан		

ТП 416-7-249.87 ТХН

Плита правильная. Эскизный чертеж общего вида.

Стадия	Лист	Листов
Р	10	

ГИПРОРЕЧТРАНС

Копировал

Формат А3

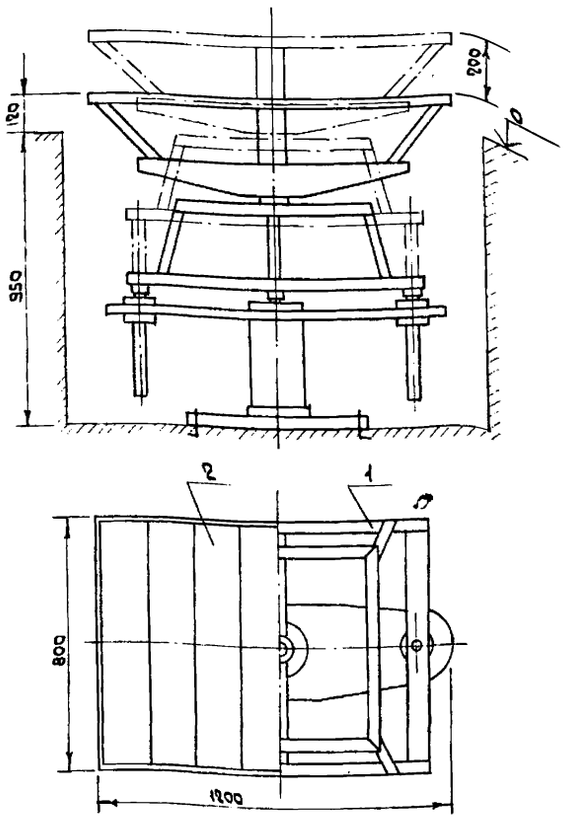

Назначение

Подъем и поворот контейнеров при дефектации и ремонте.

Описание

Сварная металлоконструкция, подъем платформы пневматический, поворот - ручной.

Техническая характеристика

Габариты контейнера /максимальные/ мм

длина	2500
ширина	2100
высота	2500
масса контейнера максимальная, кг.	1200
Усилие на штоке цилиндра, кН	18
Давление в системе, МПа	0,4
Габаритные размеры, мм	
длина	1200
ширина	800
высота	1070
Масса, кг	500

Поз.	Наименование	Кол.	Примечание
1	Ст3сп ГОСТ 380-71*	485кг	
2	Доска 25×80 сосна II сор.		
	та ГОСТ 8486-66**	0,084м³	

Примечание. Материалом для проектирования может служить черт. № МП 99.00 Ленгипроречтранс. Адрес: 191023, Ленинград, Банковский пер. дом 3.

Гл.арх.пр	Кожяков			
Нач.отд	Сысоев			
Н.контр	Николаев			
Гл.спец	Павлов			
Рук.гр	Вождаев			
Ст.инж	Соколова			
Ст.техн	Михан			

ТП 416-7-249.87 ТХН

Стол подъемный поворотный. Эскизный чертеж общего вида.

Стадия	Лист	Листов
Р	11	

ГИПРОРЕЧТРАНС

Копировал

Формат А3

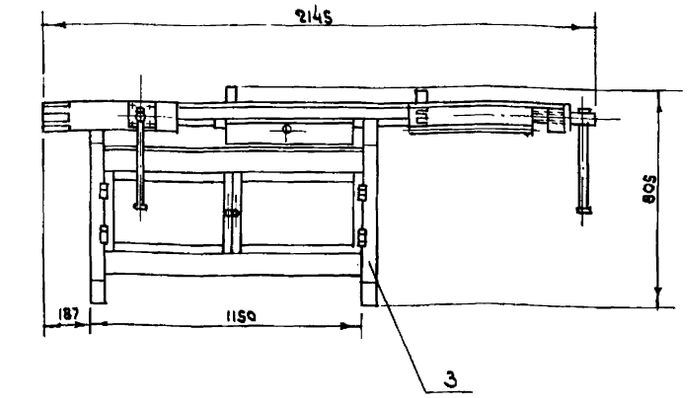

Назначение.

Выполнение столярных работ.

Описание.

Конструкция из дерева с выдвижным ящиком. На верстаке устанавливаются столярные тиски.

Поз.	Наименование	Кол.	Примечание
1	Ст3сп ГОСТ 380-71*	8кг	
2	Пиломатериалы - 2 - дуб.		
	40×180 ГОСТ 2695-83	0,055м³	
3	Брусок 70×80, сосна II		
	сорта ГОСТ 8486-66**	0,06м³	

Техническая характеристика

Габаритные размеры, мм

длина	2145
ширина	875
высота	805
Масса, кг	93

Примечание. Материалом для проектирования может служить черт. № 374 ПИИ2 Госстроя СССР. Адрес: 125843, ГСП, Москва, Волоколамское шоссе, д. 1.

Гл.арх.пр	Кожяков			
Нач.отд	Сысоев			
Н.контр	Николаев			
Гл.спец	Павлов			
Рук.гр	Вождаев			
Ст.инж	Соколова			
Ст.техн	Михан			

ТП 416-7-249.87 ТХН

Верстак столярный. Эскизный чертеж общего вида.

Стадия	Лист	Листов
Р	12	

ГИПРОРЕЧТРАНС

Копировал

Формат А3

Инв.№ подл. | Подпись и дата | Взам.инв.№

Типовой проект 416-7-249.87 Альбом VIII

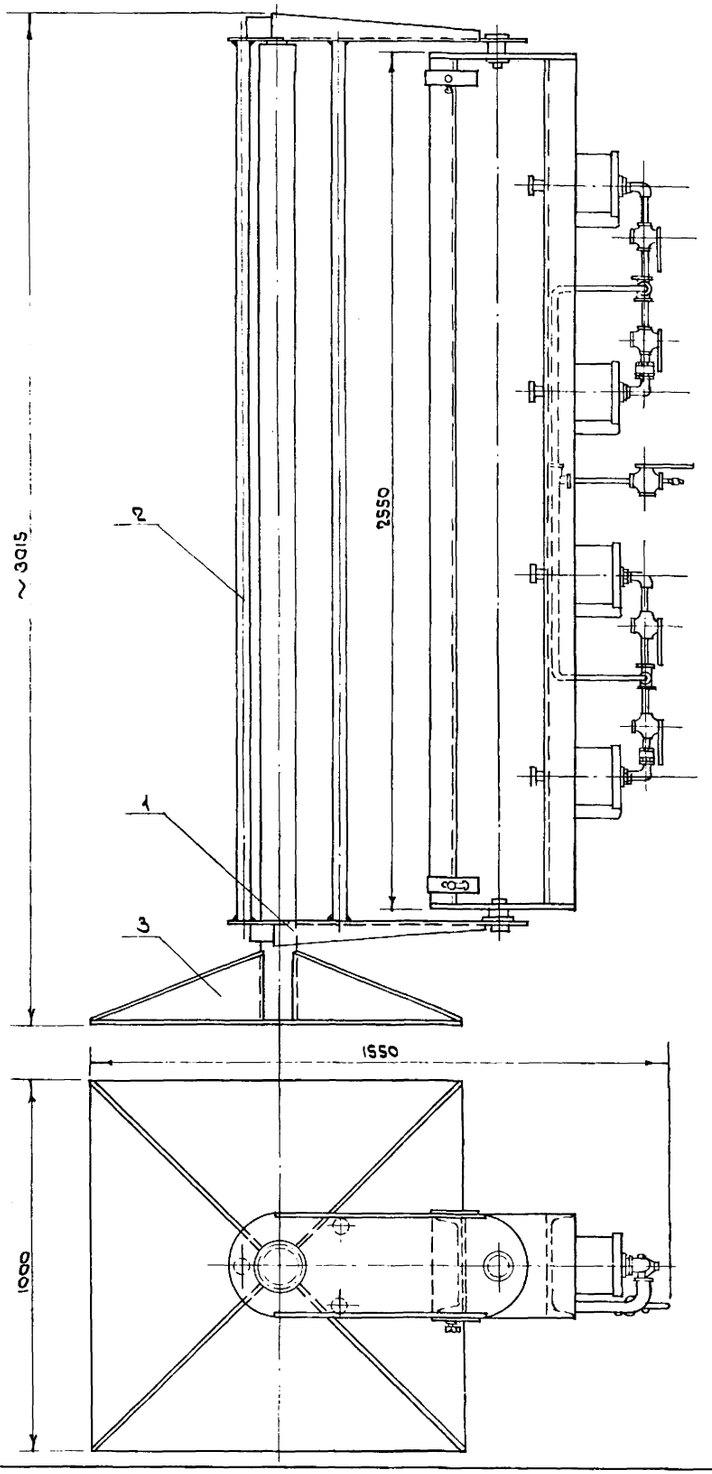

Поз.	Наименование	Кол.	Примечание
1	Швеллер 30 ГОСТ 8240-72* / Ст3 ГОСТ 535-79*	26 кг	
2	Труба 48×3 ГОСТ 8732-78* / Д ГОСТ 8731-74*	18 м / 52 кг	
3	Ст3сп ГОСТ 380-71*	420 кг	

Назначение.

Правка дверных створок при ремонте контейнеров.

Описание

Стенд сварной, вращающийся. Правка выполняется с помощью пневматики.

Техническая характеристика.

Расход воздуха, м³/мин.	0,3
Давление воздуха, МПа	0,4
Габаритные размеры, мм	
длина	1550
ширина	1000
высота	3015
Масса, кг	510

Примечание. Материалом для проектирования может служить черт. № Т 153.05 ПКБ ЦТ МПС. Адрес: 107066 Москва, Ольховский тупик, д. 20Б

Гл. арх. пр.	Казаков			ТП 416-7-249.87		ТХН
Нач. отд.	Сысоев			Стенд для правки створок дверей контейнеров. Эскизный чертеж общего вида.	Стадия	Лист	Листов
Н. контр.	Николаев				Р	13	
Гл. спец.	Павлов				ГИПРОРЕЧТРАНС		
Рук. гр.	Вождаев						
Ст. инж.	Соколова						
Ст. техн.	Мижан						

Привязан

Инв. № подл. | Подпись и дата | Взам. инв. №

Инв. №

Копировал

Формат А2

Альбом VIII

416-7-249.87

Типовой проект

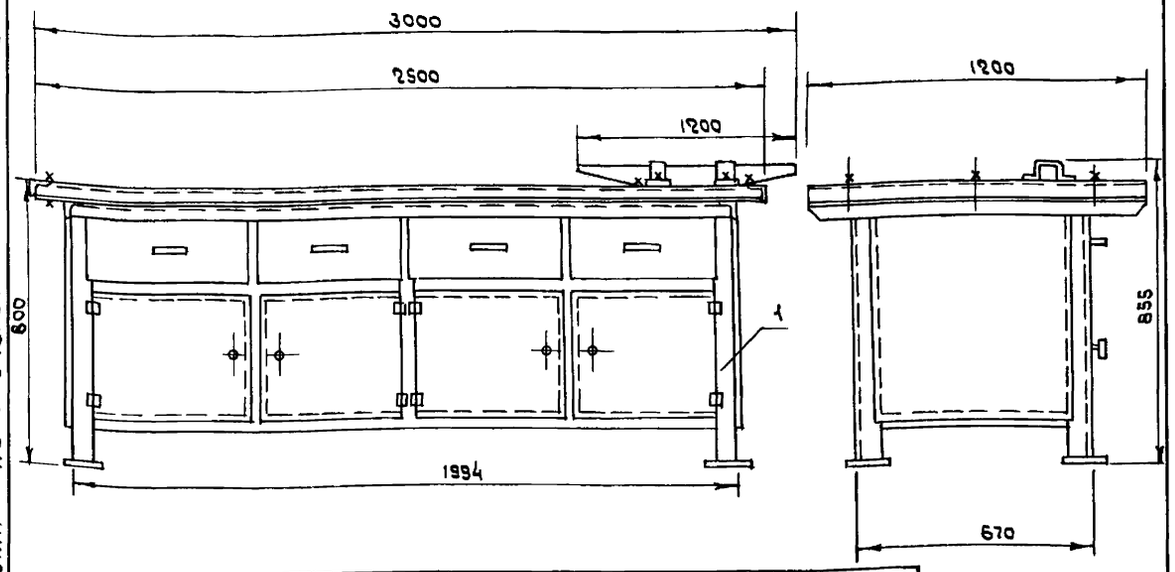

Поз.	Наименование	Кол.	Примечание
1	Ст3сп ГОСТ 380-71*	255 кг	

Назначение

Выполнение жестяницких работ.

Описание

Сварная металлоконструкция с приспособлением для изготовления фасонных деталей.

Техническая характеристика

Габаритные размеры, мм	
Длина	3000
Ширина	1200
Высота	855
Масса, кг	255

Примечание. Материалом для проектирования может служить черт. № 434 ПИ №2 Госстроя СССР. Адрес 125843, ГСП, Москва, Волоколамское шоссе, д. 1.

Гл.арх.пр	Козьяков		22.5.95
Нач.отд.	Сысоев		22.5.95
Н.контр.	Николаев		22.5.95
Гл.спец.	Павлов		22.5.95
Рук.гр.	Вождаев		22.5.95
Ст.инж.	Соколова		22.5.95
Ст.техн.	Михан		22.5.95

ТП 416-7-249.87 ТХН

Верстак жестяницкий

Эскизный чертеж общего вида.

Стадия	Лист	Листов
Р	14	

ГИПРОРЕЧТРАНС

Копировал

Формат А3

Инв. № подл. | Подпись и дата | Взам. инв. №

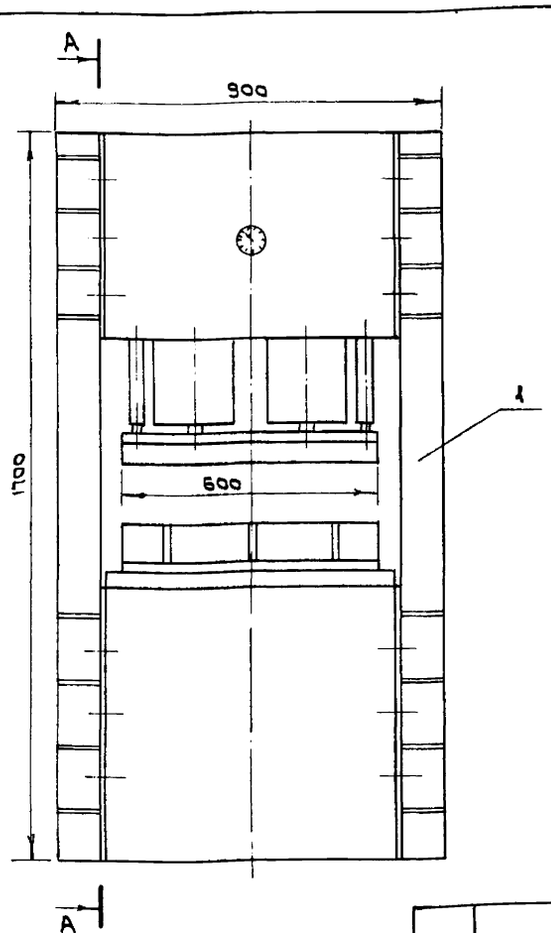

Поз.	Наименование	Кол.	Примечание
1	Ст3сп ГОСТ 380-71*	1200кг	

Назначение

Выдавливание гофр на накладках.

Описание.

Сварная металлоконструкция, привод пневматический от двух пневмоцилиндров.

Техническая характеристика.

Толщина листа, мм	1.5÷2.0
Усилие пресса, кН	30
Давление в системе, МПа	0,4
Габаритные размеры, мм	
длина	400
ширина	900
Высота	1700
Масса пресса, кг	1200

Примечание. Материал для проектирования могут служить черт. № МП 103.00 Ленгипроречтранс. Адрес: Ленинград 191023, Банковский пер., 3.

Гл.арх.пр	Козьяков		22.5.95
Нач.отд.	Сысоев		22.05.95
Н.контр.	Николаев		22.05.95
Гл.спец.	Павлов		22.05.95
Рук.гр.	Вождаев		22.05.95
Ст.инж.	Соколова		22.05.95
Ст.техн.	Михан		22.5.95

ТП 416-7-249.87 ТХН

Пресс пневматический

Эскизный чертеж общего вида.

Стадия	Лист	Листов
Р	15	

ГИПРОРЕЧТРАНС

Копировал

Формат А3

Инв. № подл. | Подпись и дата | Взам. инв. №

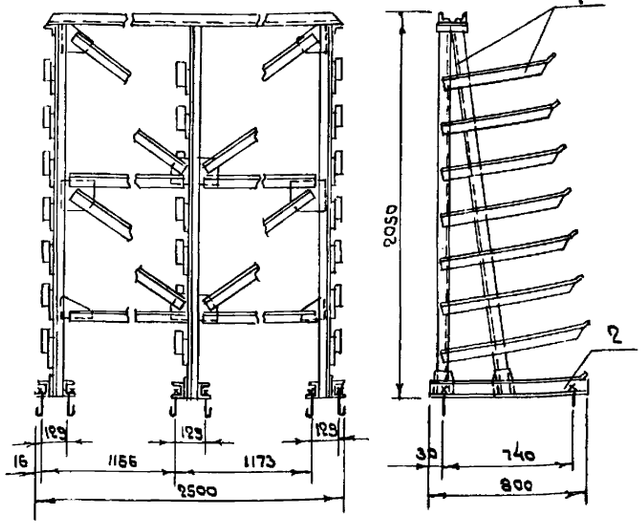

Поз.	Наименование	Кол.	Примечание
1	Уголок $\frac{\text{Б-56×56×5 ГОСТ 8509-72*}}{\text{Ст3сп ГОСТ 535-79*}}$	234.1кг	
2	Швеллер $\frac{\text{10 ГОСТ 8240-72*}}{\text{Ст3 ГОСТ 535-79*}}$	48.2кг	

Назначение

Хранение длинномерных материалов в цеховых условиях и на открытых площадках.

Описание

Стеллаж сварной металлический.

Техническая характеристика

Габаритные размеры, мм

длина	2500
ширина	800
высота	2050
Масса, кг	285

Примечание. Материалом для проектирования может служить черт. №430 ПИ№2 Госстроя СССР. Адрес: 125843, ГСП, Москва, Волоколамское шоссе, д.1.

Гл.АРХ.ПР	Козьяков		22.5.85
Нач.отд	Сысоев		22.5.85
Н.контр	Николаев		22.05.85
Гл.спец.	Павлов		22.5.85
Рук.гр.	Вождаев		22.05.85
Ст.инж.	Соколова		22.5.85
Ст.техн	Михан		22.5.85

ТП 416-7-249.87 ТХН

Стеллаж для профиля стропов и труб. Эскизный чертеж общего вида.

Стадия	Лист	Листов
Р	16	

ГИПРОРЕЧТРАНС

Привязан

Инв.№

Инв.№ подл. | Подпись и дата | Взам.инв.№

Копировал Формат А3

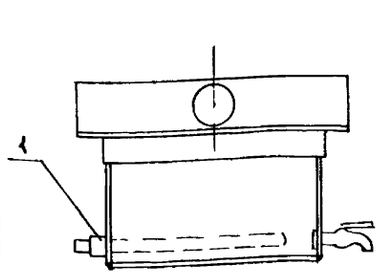

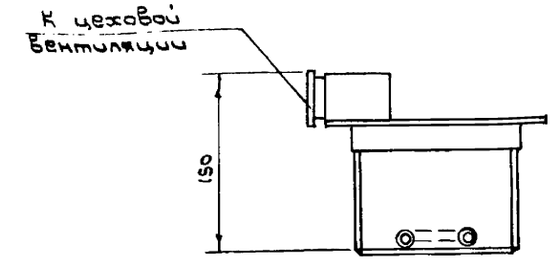

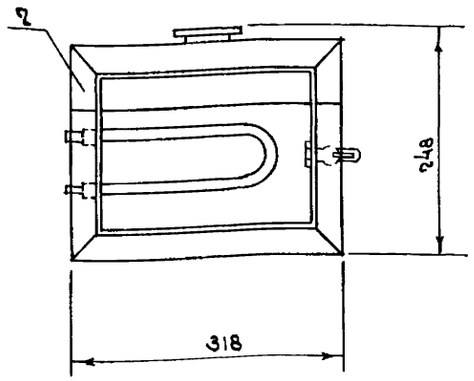

Поз.	Наименование	Кол.	Примечание
1	ТЭН-42Д/3/2 ПП20 ГОСТ 13268-83Е	1	
2	Лист $\frac{\text{Б-ПН-2 ГОСТ 19903-74*}}{\text{В Ст3сп2 ГОСТ 16523-70*}}$	13кг	

Назначение

Обезжиривание расплетенных концов каната в щелочном растворе.

Описание

Конструкция металлическая сварная. В ванне находится щелочной раствор при температуре 60-80°. Ванну оборудовать бортовым отсосом с подключением к цеховой магистрали.

Техническая характеристика

Габаритные размеры, мм

длина	318
ширина	248
высота	150
Масса, кг	15

Примечание. Материалом для проектирования может служить черт. №2508.05.02 ЦПКБ МРФ. Адрес: 109432. Нагатинская пойма, проектируемый проезд 4062, д.6.

Гл.АРХ.ПР	Козьяков		22.5.85
Нач.отд	Сысоев		22.5.85
Н.контр	Николаев		22.05.85
Гл.спец.	Павлов		22.5.85
Рук.гр.	Вождаев		22.05.85
Ст.инж.	Соколова		22.5.85
Ст.техн	Михан		22.5.85

ТП 416-7-249.87 ТХН

Ванна для обезжиривания. Эскизный чертеж общего вида.

Стадия	Лист	Листов
Р	17	

ГИПРОРЕЧТРАНС

Привязан

Инв.

Инв.№ подл. | Подпись и дата | Взам.инв.№

Копировал Формат А3

Альбом VIII

Типовой проект 416-7-249.87

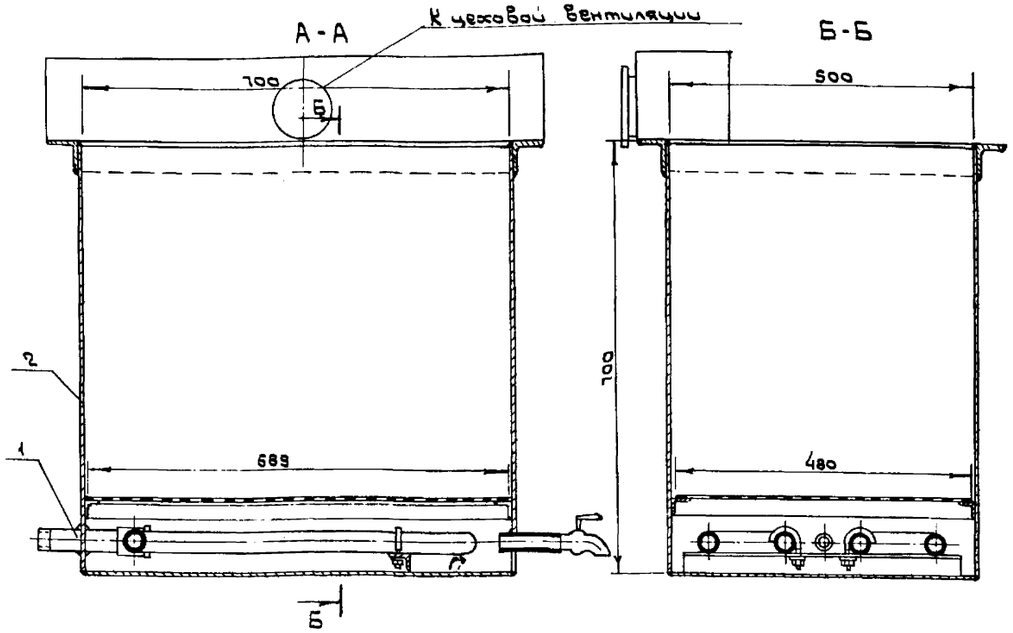

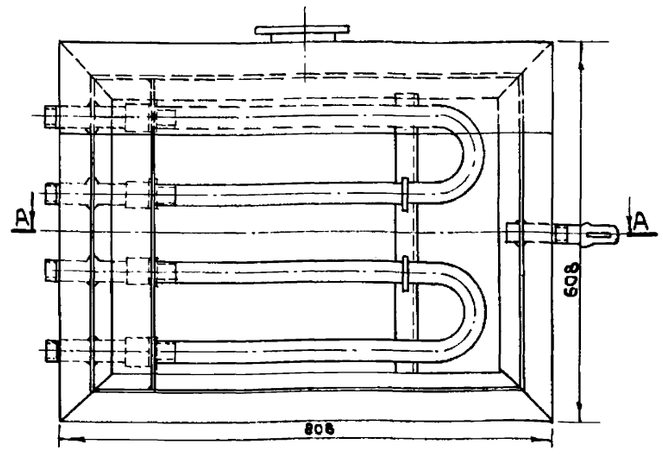

Назначение

Промывка расплетенных концов каната после обезжиривания

Описание

Конструкция сварная металлическая

Техническая характеристика

Габаритные размеры, мм

длина	808
ширина	608
высота	700
Масса, кг	40

Поз.	Наименование	Кол.	Примечание
1	ТЭН-100Д 13/2 П220		
	ГОСТ 13268-83Е	2	
2	Лист $\frac{\text{Б-ПН-2 ГОСТ 19903-74*}}{\text{В Ст3 сп 2 ГОСТ 16523-70*}}$	37кг	

Примечание. Материалом для проектирования может служить черт. №2508.07.СБ ЦПКБ МРФ Адрес: 109432, Москва, Нагатинская пойма, Проектируемый проезд 4062, д. 6.

Привязан

Инв. № подл. | Подпись и дата | Взам. инв. №

Инв. №

Гл. арх. пр	Кузьяков		15.05.85
Нач. отд	Сысоев		15.05.85
Н. контр	Николаев		15.05.85
Гл. спец	Павлов		15.05.85
Рук. гр.	Вождаев		15.05.85
Ст. инж.	Соколова		15.05.85
Ст. техн.	Мижан		15.05.85

ТП 416-7-249.87 ТХН

Ванна для горячей воды. Эскизный чертеж общего вида

Стадия	Лист	Листов
Р	18	

ГИПРОРЕЧТРАНС

Копировал

Формат А3

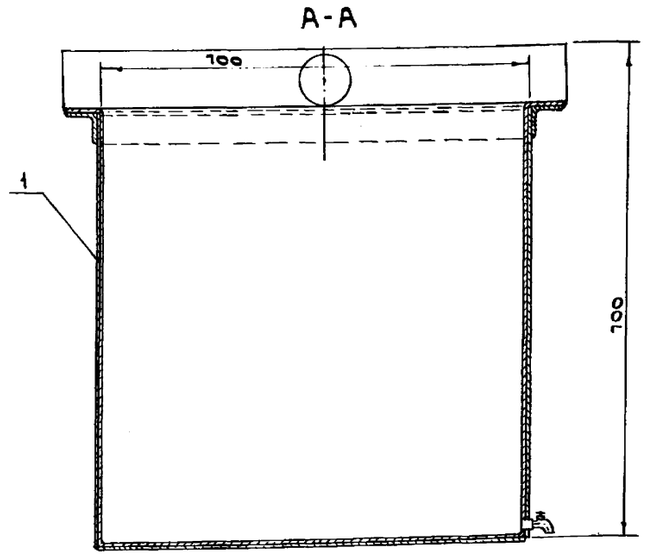

Назначение

Травление расплетенных концов каната в растворе соляной кислоты.

Описание

Конструкция металлическая сварная, внутренняя поверхность ванны покрыта изолировочной облицовкой, стойкой к кислотным растворам.

Техническая характеристика

Габаритные размеры, мм

длина	808
ширина	608
высота	700
Масса, кг	40

Примечание. Материалом для проектирования может служить черт. 2508.06 ЦПКБ МРФ. Адрес: 109432, Москва, Нагатинская пойма, Проектируемый проезд 4062, д. 6

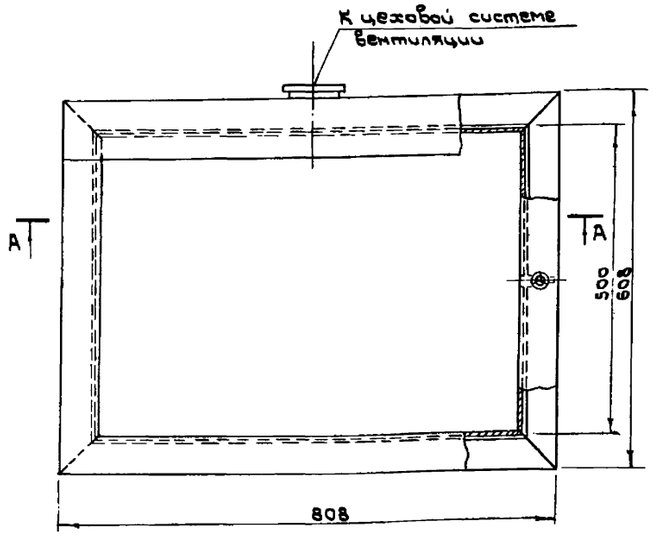

Поз.	Наименование	Кол.	Примечание
1	Ст3 сп ГОСТ 380-71*	39кг	

Привязан

Инв. № подл. | Подпись и дата | Взам. инв. №

Инв. №

Гл. арх. пр	Кузьяков		15.05.85
Нач. отд	Сысоев		15.05.85
Н. контр	Николаев		15.05.85
Гл. спец	Павлов		15.05.85
Рук. гр	Вождаев		15.05.85
Ст. инж.	Соколова		15.05.85
Ст. техн.	Мижан		15.05.85

ТП 416-7-249.87 ТХН

Ванна для травления и нейтрализации. Эскизный чертеж общего вида.

Стадия	Лист	Листов
Р	19	

ГИПРОРЕЧТРАНС

Копировал

Формат А3

Типовой проект 416-7-249.87 Альбом VIII

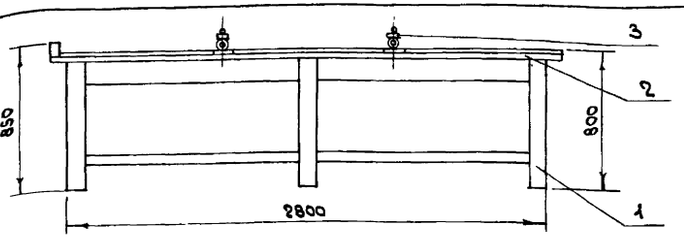

Назначение.
Раскрой стекла.

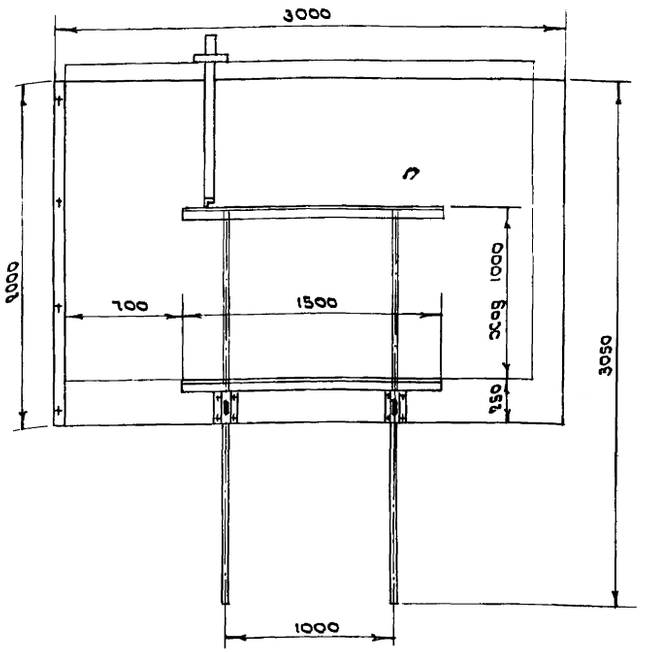

Описание.
Верстак представляет собой конструкцию из дерева.

Техническая характеристика
Габаритные размеры, мм

длина	3000
ширина	3050
высота	850
Масса, кг	227

Поз.	Наименование	Кол.	Примечание
1	Брусок 70×80 Сосна II сорта ГОСТ 8486-86**	0,189м³	
2	Доска 40×100 Сосна II сорта ГОСТ 8486-86**	0,24м³	
3	Ст 3 сп ГОСТ 380-71*	42кг	

Примечание. Материалом для проектирования может служить черт. № 186 ПИИ2 Госстроя СССР. Адрес: 125843, ГСП, Москва, Волоколамское шоссе, д. 1.

Гл.арх.пр	Козьяков		12.5.87	ТП 416-7-249.87 ТХН	
Нач.отд	Сысоев		12.5.87	Верстак стекольщика. Эскизный чертеж общего вида.	Стадия: Р; Лист: 20; Листов:
Н.контр	Николаев		12.5.87		ГИПРОРЕЧТРАНС
Гл.спец.	Павлов		12.5.87		
Рук.гр	Вождаев		12.5.87		
Ст.инж.	Соколова		12.5.87		
Ст.техн	Мизан		12.5.87		

Инв.№ подл. | Подпись и дата | Взам.инв.№

Копировал | Формат А3

Типовой проект 416-7-249.87 Альбом VIII

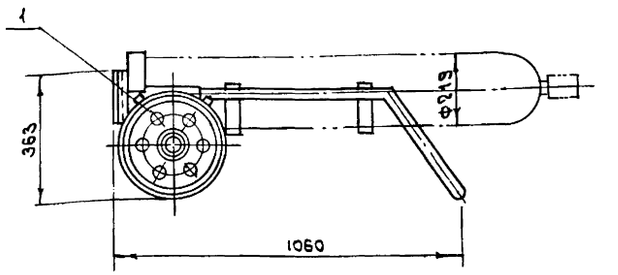

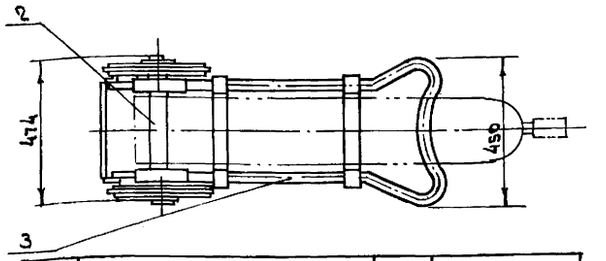

Поз.	Наименование	Кол.	Примечание
1	Шина массивная резиновая		
	200×40 ГОСТ 5883-76* Е	2шт.	
2	Ст 3 сп ГОСТ 380-71*	5кг	
3	Труба 38×2,5 ГОСТ 8732-78* Д ГОСТ 8731-74*	3м 5,6кг	

Назначение
Перевозка одного баллона емкостью 40л.

Описание.
Тележка представляет собой металлическую конструкцию на ошиновванных колесах.

Техническая характеристика.
Вместимость 1 баллон
Габаритные размеры, мм

длина	1060
ширина	474
высота	363
Масса, кг	17,8

Примечание. Материалом для проектирования может служить черт. №486 ПИИ2 Госстроя СССР. Адрес: 125843, ГСП, Москва, Волоколамское шоссе, д. 1.

Гл.арх.пр	Козьяков		12.5.87	ТП 416-7-249.87 ТХН	
Нач.отд	Сысоев		12.5.87	Тележка для перевозки баллонов. Эскизный чертеж общего вида.	Стадия: Р; Лист: 21; Листов:
Н.контр	Николаев		12.5.87		ГИПРОРЕЧТРАНС
Гл.спец.	Павлов		12.5.87		
Рук.гр	Вождаев		12.5.87		
Ст.инж.	Соколова		12.5.87		
Ст.техн	Мизан		12.5.87		

Инв.№ подл. | Подпись и дата | Взам.инв.№

Копировал | Формат А3

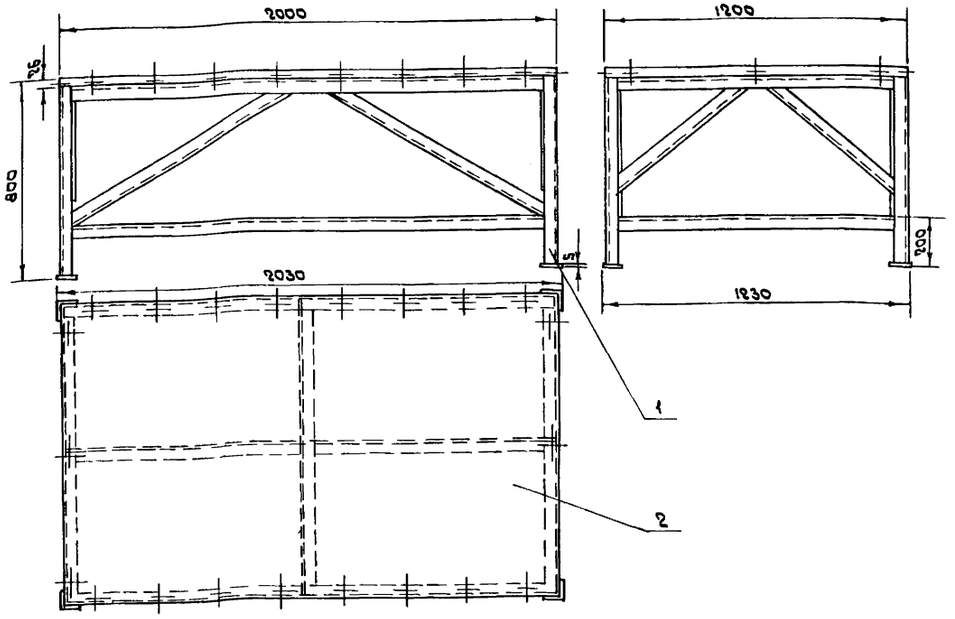

Поз.	Наименование	Кол.	Примечание
1	Уголок $\frac{\text{Б-50×50×5 ГОСТ 8509-72*}}{\text{Ст3сп ГОСТ 535-79*}}$	96 кг	
2	Доска 25×800 Сосна II		
	сорта ГОСТ 8486-66**	0,06 м³	

Назначение.

Раскрой парусины, обивочного материала, линолеума.

Описание.

Стол металлический сварной, столешница деревянная.

Техническая характеристика.

Габаритные размеры, мм

длина	2030
ширина	1230
высота	800
Масса, кг	152

Примечание. Материалом для проектирования может служить черт № 1267 ПИ №2 Госстроя СССР. Адрес: 125843, ГСП, Москва, Волоколамское шоссе, д.1.

Гл.арх.пр	Козьяков		12.5.85	ТП 416-7-249.87	ТХН	
Нач.отд.	Сысоев		12.5.85	Стол разметочный. Эскизный чертеж общего вида.	Стадия: Р	Лист: 22	Листов:
Н.контр.	Николаев		12.5.85		ГИПРОРЕЧТРАНС		
Гл.спец.	Павлов		12.5.85				
Рук.гр.	Вождаев		12.5.85				
Ст.инж.	Соколова		12.5.85				
Ст.техн.	Мизан		12.5.85				

Копировал

Формат А3

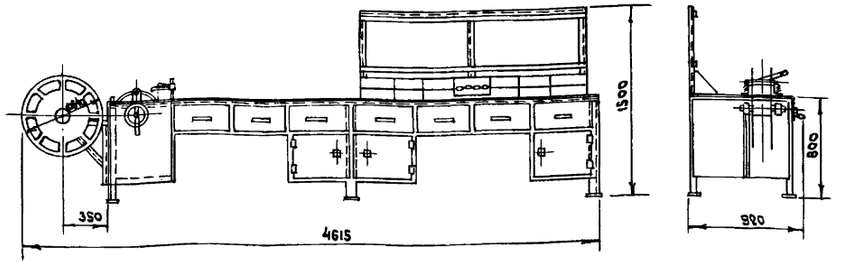

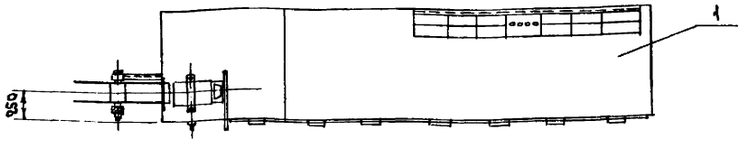

Поз.	Наименование	Кол.	Примечание
1	Ст3сп ГОСТ 380-71*	328 кг	

Назначение

Заготовка кабеля и провода.

Описание.

Стенд металлический сварной, имеет барабан для намотки и приспособление для резки кабеля.

Техническая характеристика.

Сечения обрабатываемых проводов, мм²	1.5-6
Габаритные размеры, мм	
длина	4615
ширина	920
высота	1500
Масса, кг	332

Примечание. Материалом для проектирования может служить черт. №1053 ПИ №2 Госстроя СССР. Адрес: 125843, ГСП, Москва, Волоколамское шоссе, д.1.

Гл.арх.пр	Козьяков		12.5.85	ТП 416-7-249.87	ТХН	
Нач.отд.	Сысоев		12.5.85	Стенд для заготовки электропроводок. Эскизный чертеж общего вида.	Стадия: Р	Лист: 23	Листов:
Н.контр.	Николаев		12.5.85		ГИПРОРЕЧТРАНС		
Гл.спец.	Павлов		12.5.85				
Рук.гр.	Вождаев		12.5.85				
Ст.инж.	Соколова		12.5.85				
Ст.техн.	Мизан		12.5.85				

Копировал

Формат А3

Инв.№ подл. | Подпись и дата | Взам.инв.№

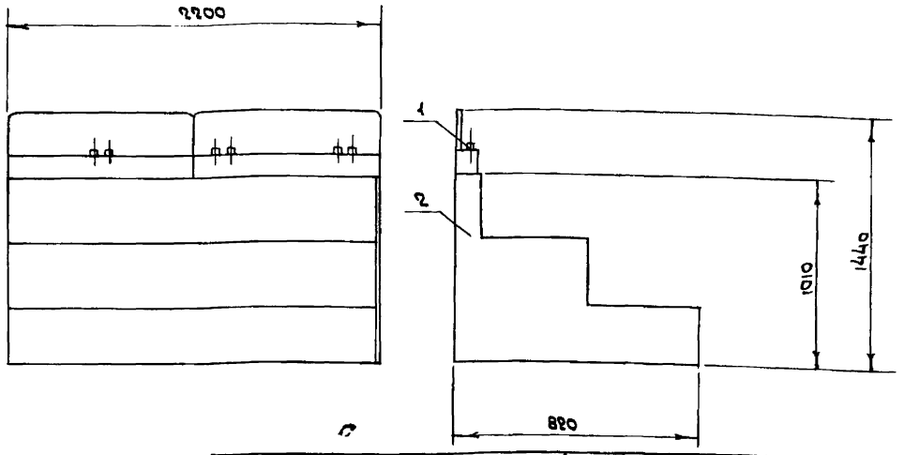

Поз.	Наименование	Кол.	Примечание
1	Провод АПРТО 50 ГОСТ 20520-80	2м	
2	Доска 32×100 Сосна II сорта ГОСТ 8486-66**	0,34м³	

Назначение

Установка аккумуляторов для зарядки.

Описание.

Конструкция-деревянная двухъярусная с коммутатором.

Техническая характеристика.

Габариты, мм

длина	2200
ширина	820
высота	1440

Примечание. Материалом для проектирования может служить черт. № 2248.00.000 Рязанского филиала ЦОКТБ госнити. Адрес: г. Рязань, ул. Петрова, 8.

Гл.арх.пр	Козьяков		22.5.87
Нач.отд	Сысоев		22.5.87
Н.контр	Николаев		22.5.87
Гл.спец	Павлов		22.5.87
Рук.гр	Вождаев		22.5.87
Ст.инж	Соколова		22.5.87
Ст.техн	Мизан		22.5.87

ТП 416-7-249.87 ТХН

Стеллаж для зарядки аккумуляторов. Эскизный чертеж общего вида.

Стадия	Лист	Листов
Р	24	

ГИПРОРЕЧТРАНС

Копировал [illegible] Формат А3

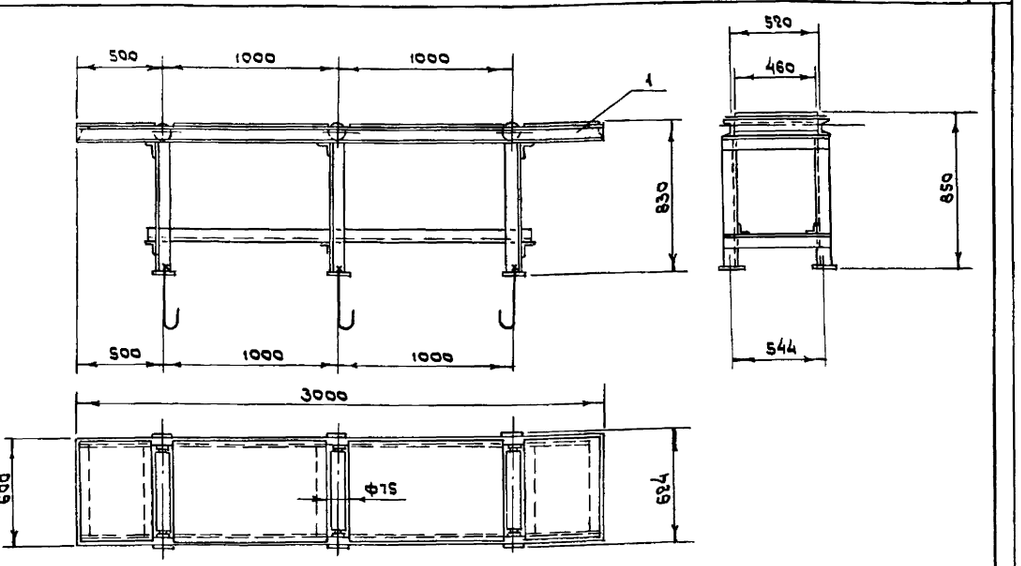

Поз.	Наименование	Кол.	Примечание
1	Ст3сп ГОСТ 380-71*	160кг	

Назначение

Механизация подачи заготовок к станкам.

Описание.

Сварная металлоконструкция с тремя роликами, по которым перемещается заготовка.

Техническая характеристика

1. Длина ролика, мм		460
2. Диаметр ролика, мм		75
3. Габаритные размеры, мм		
	длина	3000
	ширина	624
	высота	850
4. Масса, кг		160

Примечание. Материалом для проектирования может служить черт. N1315 ПИИ2 Госстроя СССР. Адрес: 125843 ГСП, Москва, Волоколамское шоссе, д. 1.

Гл.арх.пр	Козьяков		22.05.87
Нач.отд	Сысоев		22.05.87
Н.контр	Николаев		22.05.87
Гл.спец	Павлов		22.05.87
Рук.гр	Вождаев		22.5.87
Ст.инж	Соколова		22.5.87
Ст.техн	Мизан		22.5.87

ТП 416-7-249.87 ТХН

Стол роликовый. Эскизный чертеж общего вида.

Стадия	Лист	Листов
Р	25	

ГИПРОРЕЧТРАНС

Копировал [illegible] Формат А3

Инв.№ подл. | Подпись и дата | Взам.инв.№

Типовой проект 416-7-249.87 Альбом VIII

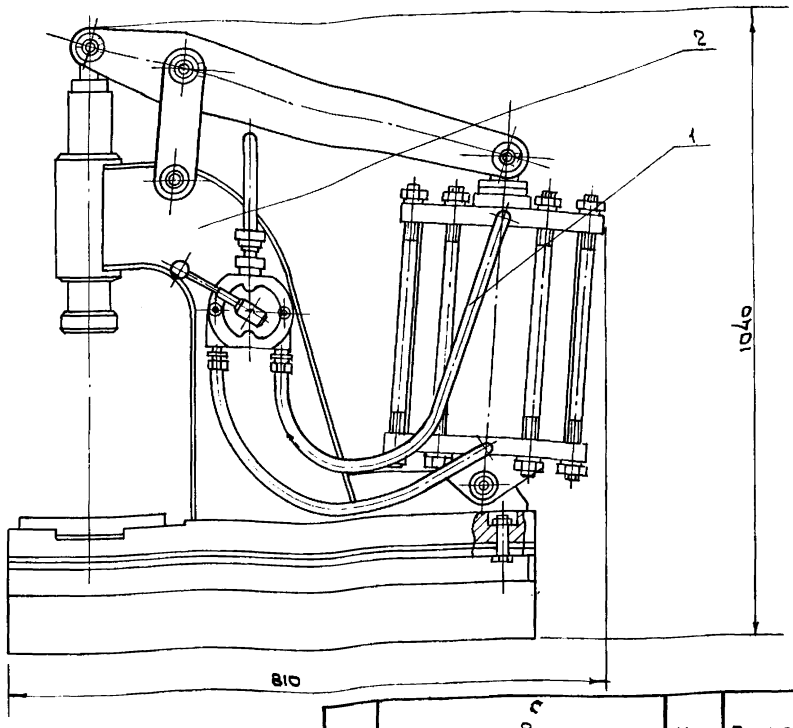

поз.	Наименование	Кол.	Примечание
1	Рукав Г(IV)-6,3-25-36 у ГОСТ 18698-79*	2 шт.	
2	Ст 3пс ГОСТ 380-71*	99 кг	

Назначение

Для вырубки и опрессовки пластин аккумуляторных батарей.

Описание.

Конструкция состоит из пресса, приспособления для вырубки пластин из палубков и приспособления для опрессовки пластин.

Примечание. Материалом для проектирования может служить черт. №2862.00 Рязанского филиала ЦОКТБ ГОСИНТИ. Адрес: г. Рязань, ул. Петрова, 8.

Техническая характеристика

Усилие вырубки и опрессовки, кН	33
Количество одновременно опрессуемых пластин, шт.	4-9
Количество одновременно вырубаемых пластин, шт.	4
Давление сжатого воздуха в подводящей системе, МПа	0,4
Расход воздуха м³/мин.	0,4
Габаритные размеры установки, мм	
длина	810
ширина	1090
высота	1040

Гл.арх.пр	Козьяков		22.05.85
Нач.отд	Сысоев		22.5.85
Н.контр	Николаев		22.5.85
Гл.спец	Павлов		22.5.85
Рук.гр	Вождаев		22.5.85
Ст.инж	Соколова		22.5.85
Ст.техн	Мизан		22.05.85

ТП 416-7-249.87 ТХН

Установка для вырубки и опрессовки пластин. Эскизный чертеж общего вида.

Стадия	Лист	Листов
Р	26	

ГИПРОРЕЧТРАНС

Копировал

Формат А3

Типовой проект 416-7-249.87 Альбом VIII

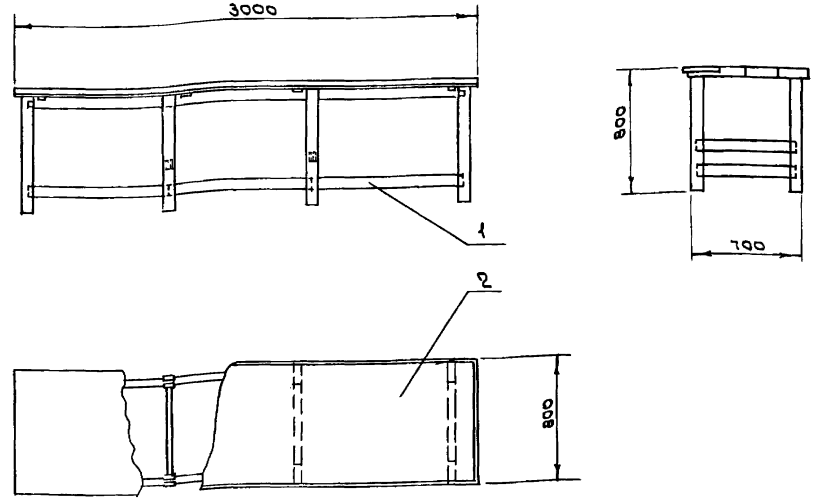

поз.	Наименование	Кол.	Примечание
1	Брусок 50×100 Сосна II сорта ГОСТ 8486-66*	66,087 м³	
2	Доска 40×100 Сосна II сорта ГОСТ 8486-66*	0,1 м³	

Назначение.

Изготовление мелких изделий, заготовка полуфабрикатов.

Описание.

Конструкция из дерева.

Техническая характеристика.

Габаритные размеры, мм	
длина	3000
ширина	800
высота	800
Масса, кг	185

Примечание. Материалом для проектирования может служить черт. № 1079 ЛИИЖТ Госстроя СССР. Адрес: 125843, ГСП, Москва, Волоколамское шоссе, дом 1.

Гл.арх.пр	Козьяков		22.05.85
Нач.отд	Сысоев		22.5.85
Н.контр	Николаев		22.5.85
Гл.спец	Павлов		22.5.85
Рук.гр	Вождаев		22.5.85
Ст.инж	Соколова		22.5.85
Ст.техн	Мизан		22.05.85

ТП 416-7-249.87 ТХН

Верстак плотника. Эскизный чертеж общего вида.

Стадия	Лист	Листов
Р	27	

ГИПРОРЕЧТРАНС

Копировал

Формат А3

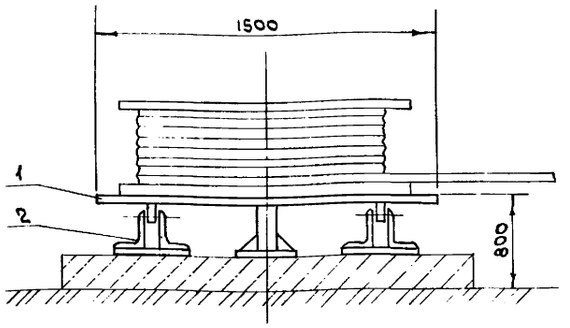

Поз.	Наименование	Кол.	Примечание
1	Ст3сп ГОСТ 380-71*	160кг	
2	Уголок Б-180×110×12 ГОСТ 8510-72* / Ст2сп ГОСТ 535-79*	22кг	

Назначение

Установка барабана с канатом для сматывания.

Описание

Конструкция металлическая, вращение стола турникета – вокруг центральной оси на роликах.

Техническая характеристика.

Грузоподъемность, т	до 5
Габаритные размеры, мм	
диаметр	1500
высота	800
Масса, кг	200

Примечание. Материалом для проектирования может служить черт. № 4005 Д, лист 24, ЦПКБ МРФ. Адрес: Москва 109432, Нагатинская пойма, Проектируемый проезд, дом 6.

Гл.арх.пр	Козьяков		22.05.87
Нач.отд	Сысоев		22.05.87
Н.контр	Николаев		22.05.87
Гл.спец.	Павлов		22.05.87
Рук.гр.	Вождаев		22.5.87
Ст.инж	Соколова		22.05.87
Ст.техн	Михан		22.05.87

ТП 416-7-249.87 ТХН

Турникет.

Эскизный чертеж общего вида

Стадия	Лист	Листов
	28	

ГИПРОРЕЧТРАНС

Копировал Формат А3

Инв.№ подл. | Подпись и дата | Взам.инв.№

Типовой проект 416-7-249.87 Альбом VIII

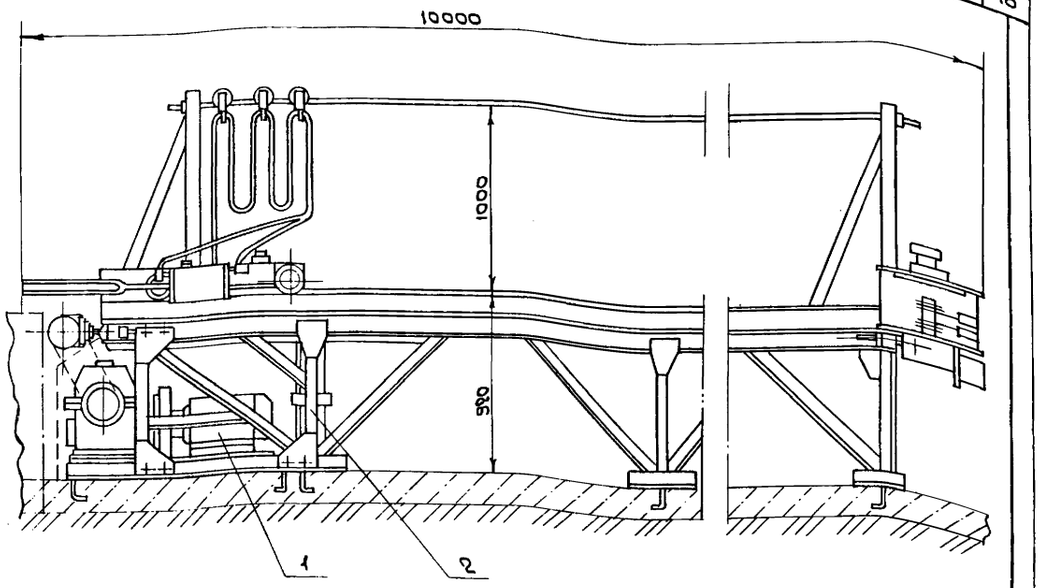

Поз.	Наименование	Кол.	Примечание
1	Двигатель 4А 132М6У3		
	ГОСТ 19523-81* Е	1шт.	
2	Ст3сп ГОСТ 380-71*	1800кг	

Назначение

Подача и отмер стального каната.

Описание

Конструкция сварная, привод – электрический, захват – пневматический.

Техническая характеристика.

Тянущее усилие, кН	6.5
Длина отрезаемого каната без перехвата, м	8
Габаритные размеры, мм	
длина	10000
ширина	600
высота	1920
Масса, кг	2650

Примечание. Материалом для проектирования может служить черт. № 2528 ЦПКБ МРФ. Адрес: Москва 109432, Нагатинская пойма, Проектируемый проезд 4062, дом 6.

Гл.арх.пр	Козьяков		22.05.87
Нач.отд	Сысоев		22.05.87
Н.контр	Николаев		22.05.87
Гл.спец	Павлов		22.05.87
Рук.гр	Вождаев		22.5.87
Ст.инж	Соколова		22.5.87
Ст.техн	Михан		22.5.87

ТП 416-7-249.87 ТХН

Устройство тянущее.

Эскизный чертеж общего вида.

Стадия	Лист	Листов
Р	29	

ГИПРОРЕЧТРАНС

Копировал Формат А3

Инв.№ подл. | Подпись и дата | Взам.инв.№

Альбом VIII

Типовой проект 416-7-249.87

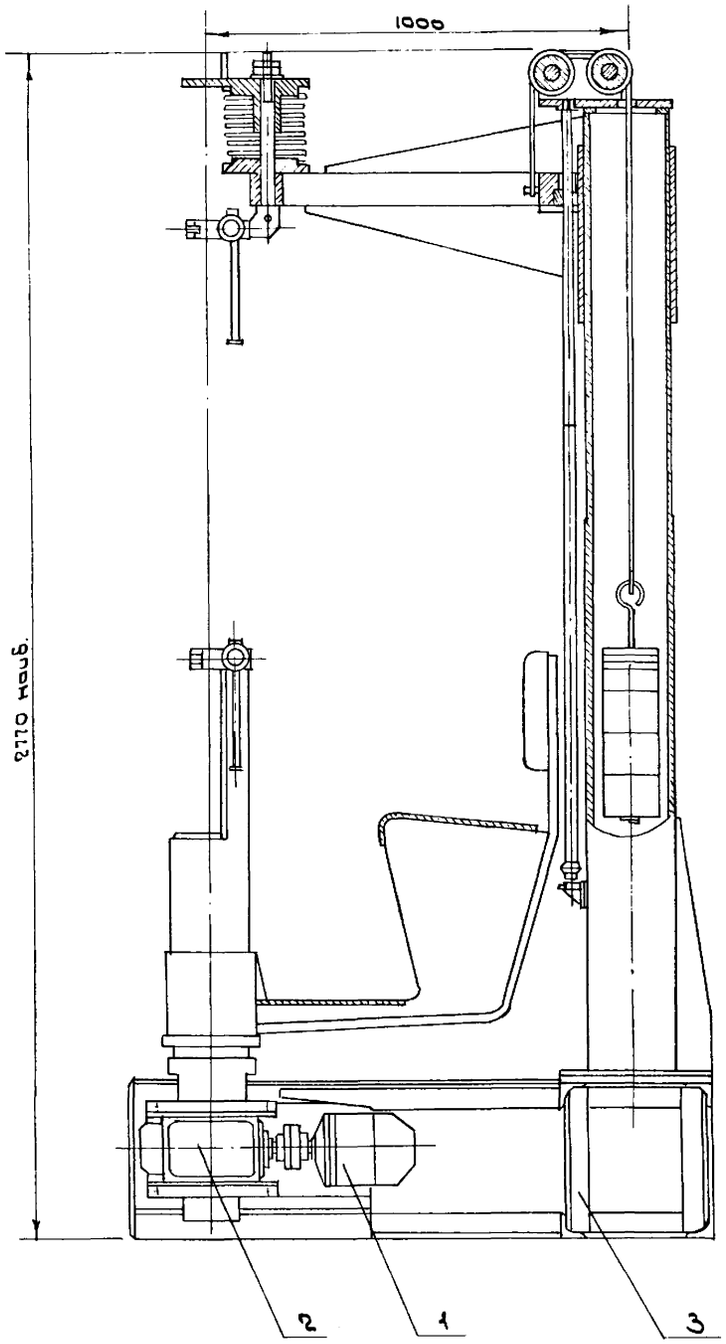

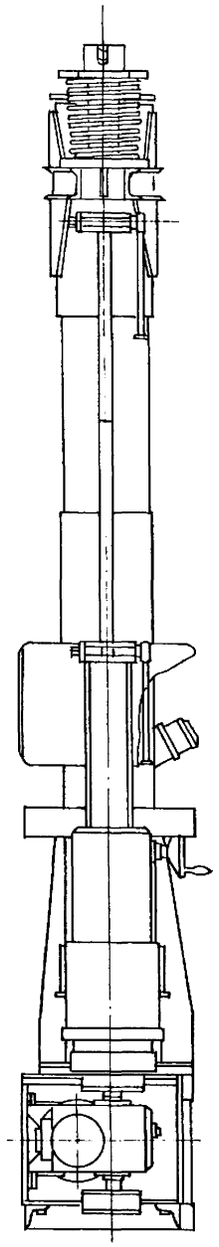

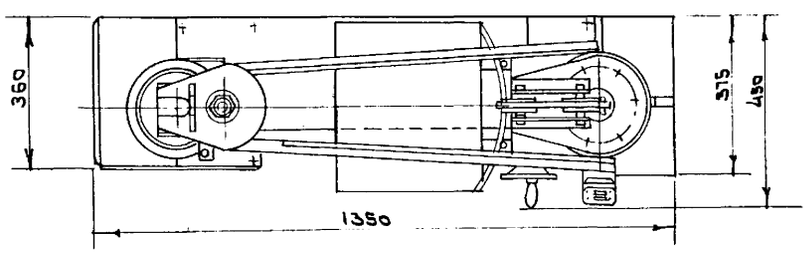

Поз.	Наименование	Кол.	Примечание
1.	Двигатель 4А80В6Б3		$N = 1.1$ кВт
	ГОСТ 19523-81*Е	1	$n = 15.3\ с^{-1}$
2	Редуктор 4-80-80-4-3-3-43		
	ТУ-2-056-1-32-75	1	
3	Ст3сп ГОСТ 380-71*	520кг	

Назначение

Станок предназначен для заплетки стропов при ремонте такелажа.

Описание

Сварная конструкция с электроприводом для заплеточного механизма.

Техническая характеристика

Количество одновременно заплетаемых на станке стропов, ед.	1
Наибольший диаметр заплетаемого стропа, мм	40
Частота вращения зажима, $с^{-1}$	0.19
Наибольший ход траверсы — вручную через винт	
Мощность привода, кВт	1.1
Габаритные размеры станка, мм	
длина	1350
ширина	450
высота до	2770
Масса станка, кг	600

Примечание. Материалом для проектирования может служить черт. №3923АВО ЦПКБ Мрфа, отдел 26. Адрес: 109432, Москва, Нагатинская пойма, Проектируемый проезд, 4052, д.6.

Привязан

Инв. №

Гл. арх. пр	Козьяков		27.5.85	ТП 416-7-249.87 ТХН
Нач. отд	Сысоев		27.5.85	Станок для заплетки стропов. Эскизный чертеж общего вида.
Н. контр	Николаев		27.05.85	Стадия Р; Лист 30; Листов
Гл. спец.	Павлов		27.5.85	ГИПРОРЕЧТРАНС
Рук. гр.	Вождаев		27.5.85	
Ст. инж.	Соколова		27.5.85	
Ст. техн	Мижан		27.5.85	

Инв. № подл. | Подпись и дата | Взам. инв. №

Копировал

Формат А2

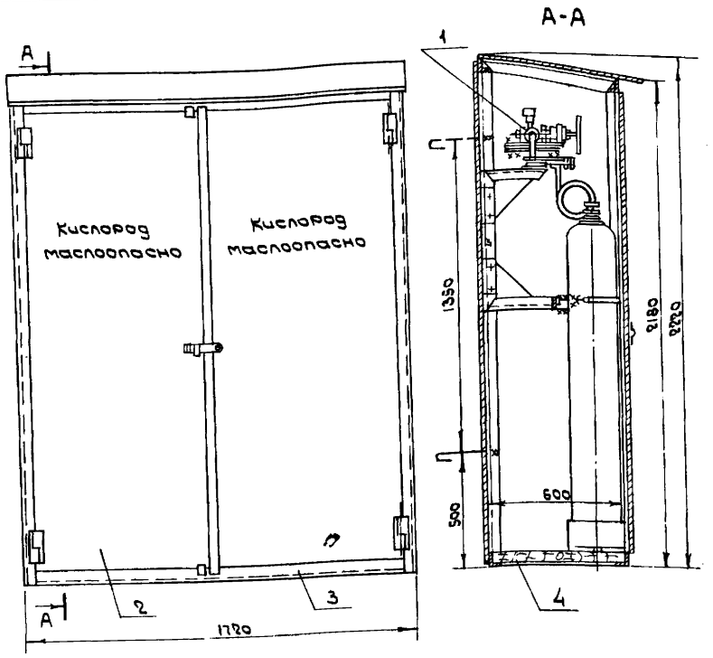

Поз.	Наименование	Кол.	Примечание
1	Редуктор кислородный рам-ный РКЗ-250 ГОСТ 6268-78*	1	
2	Лист $\frac{Б\text{-}ПН\text{-}3\ ГОСТ\ 19903\text{-}74*}{ВСт3сп2\ ГОСТ\ 16523\text{-}70*}$	340кг	
3	Уголок $\frac{Б\text{-}50\times50\times4\ ГОСТ\ 8509\text{-}72*}{Ст3сп\ ГОСТ\ 535\text{-}79*}$	100 кг	
4	Доска 40×150 сосна II сорта ГОСТ 8486-66**	0.036м³	

Назначение.

Рампа предназначена для хранения и разрядки кислородных баллонов.

Описание.

Рампа представляет собой сварную металлоконструкцию.

Техническая характеристика.

Количество баллонов	4
Максимальное давление МПа	15
Давление на выходе МПа	0.3-0.2
Габаритные размеры, мм	
длина	1720
ширина	650
высота	2220
Масса, кг	500

Примечание. Материалом для проектирования может служить черт. №1225 ПИ №2 Госстроя СССР. Адрес: 125843, ГСП, Москва, Волоколамское шоссе, д. 1.

Гл.архлр	Козьяков		22.5.85
Нач.отд	Сысоев		22.5.85
Н.контр	Николаев		22.5.85
Гл.спец	Павлов		22.5.85
Рук.гр	Вождаев		22.5.85
Ст.инж	Соколова		22.5.85
Ст.техн	Мижан		22.05.85

ТП 416-7-249.87 ТХН

Рампа кислородная. Стадия Р | Лист 31 | Листов

Эскизный чертеж общего вида.

ГИПРОРЕЧТРАНС

Копировал Формат А3

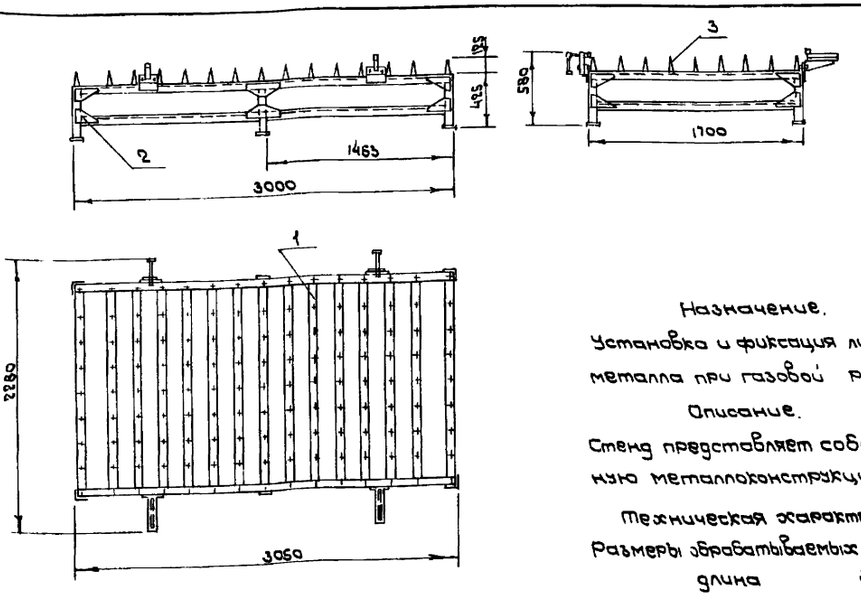

Поз.	Наименование	Кол.	Примечание
1	Уголок $\frac{Б\text{-}100\times100\times8\ ГОСТ\ 8509\text{-}72*}{Ст3сп\ ГОСТ\ 535\text{-}79*}$	400кг	
2	Лист $\frac{Б\text{-}ПН\text{-}8\ ГОСТ\ 19903\text{-}74*}{В\text{-}Ст3сп2\ ГОСТ\ 14637\text{-}79}$	120 кг	
3	Круг $\frac{В\ 50\ ГОСТ\ 2590\text{-}71*}{Ст5\ ГОСТ\ 535\text{-}79*}$	150	

Назначение.

Установка и фиксация листового металла при газовой резке.

Описание.

Стенд представляет собой сварную металлоконструкцию.

Техническая характеристика.

Размеры обрабатываемых листов, мм	
длина	3000
ширина	1500
Габаритные размеры, мм	
длина	3050
ширина	2280
Высота	580
Масса, кг	589

Примечание. Материалы для проектирования может служить черт. №1038 ПИ №2 Госстроя СССР. Адрес: 125843, ГСП, Москва, Волоколамское шоссе, д. 1.

Гл.архлр	Козьяков		22.5.85
Нач.отд	Сысоев		22.5.85
Н.контр	Николаев		22.5.85
Гл.спец	Павлов		22.5.85
Рук.гр	Вождаев		22.5.85
Ст.инж	Соколова		22.5.85
Ст.техн	Мижан		22.05.85

ТП 416-7-249.87 ТХН

Стенд для газовой резки. Стадия Р | Лист 32 | Листов

Эскизный чертеж общего вида.

ГИПРОРЕЧТРАНС

Копировал Формат А3

Инв. № подл. | Подпись и дата | Взам. инв. №

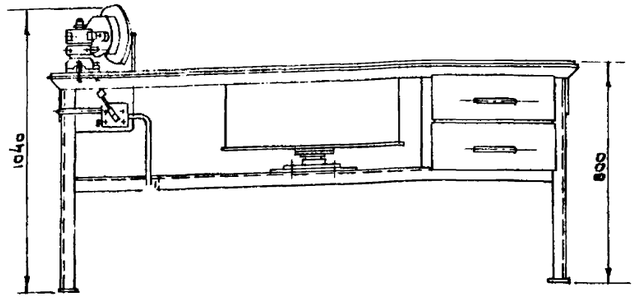

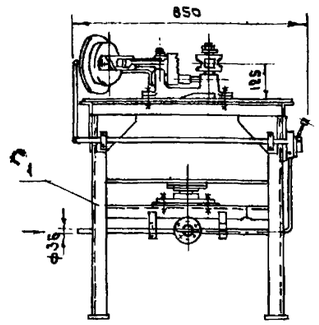

Назначение

Изготовление трубных заготовок

Описание

Конструкция металлическая сварная. Зажим труб пневматический.

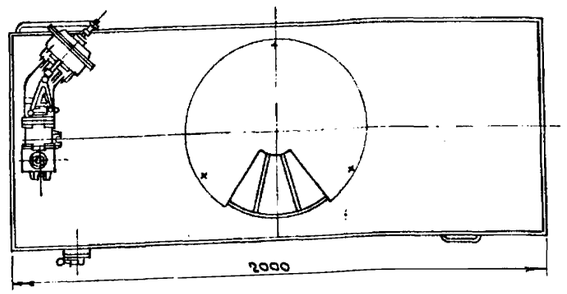

Техническая характеристика

Диаметр труб собираемых узлов, мм	от 21 до 60
Усилие пневмоприжима, кН	8,6
Давление сжатого воздуха в пневмоприжиме, МПа	0,4
Максимальный ход штока пневмоприжима, мм	59
Габаритные размеры, мм	
длина	2000
ширина	850
высота	1040
Масса, кг	235

Примечание. Материалом для проектирования может служить черт. № 1104 ПИ №2 Госстроя СССР. Адрес: 125843, ГСП, Москва, Волоколамское шоссе, д. 1

Поз.	Наименование	Кол.	Примечание
1	Ст3сп ГОСТ 380-71*	220кг	

Гл. арх. пр	Кобяков		15.05.85
Нач. отд.	Сысоев		15.05.85
Н. контр.	Николаев		15.05.85
Гл. спец.	Павлов		15.05.85
Рук. гр.	Вождаев		15.05.85
Ст. инж.	Соколова		15.05.85
Ст. техн.	Михан		15.05.85

ТП 416-7-249.87 ТХН

Верстак трубоправщика. Эскизный чертеж общего вида.

Стадия	Лист	Листов
Р	33	

ГИПРОРЕЧТРАНС

Привязан

Инв. №

Инв. № подл. | Подпись и дата | Взам. инв. №

Копировал

Формат А3

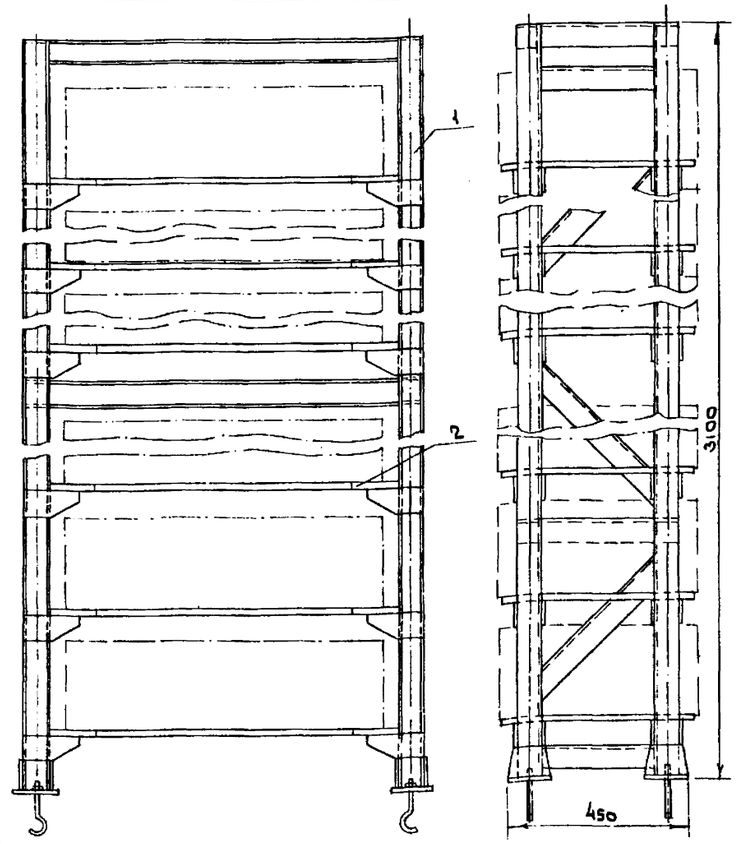

Назначение

Хранение аккумуляторов

Описание

Конструкция металлическая сварная с деревянными полками.

Техническая характеристика

Габаритные размеры, мм

длина	1280
ширина	450
высота	3100
Масса, кг	165

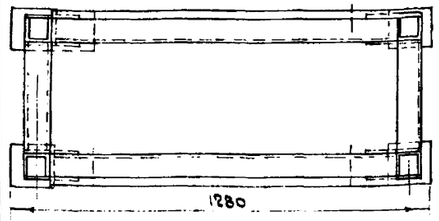

Примечание Материалом для проектирования может служить черт. № 2252.000 ЦОКТБ Госнити. Адрес: г. Рязань, ул. Петрова, д. 8

Поз.	Наименование	Кол.	Примечание
1	Ст3сп ГОСТ 380-71*	150кг	
2	Доска 19×150		
	Сосна II сорта		
	ГОСТ 8486-66**	0,02м³	

Гл. арх. пр	Кобяков		15.05.85
Нач. отд.	Сысоев		15.05.85
Н. контр.	Николаев		15.05.85
Гл. спец.	Павлов		15.05.85
Рук. гр.	Вождаев		15.05.85
Ст. инж.	Соколова		15.05.85
Ст. техн.	Михан		15.05.85

ТП 416-7-249.87 ТХН

Стеллаж для хранения аккумуляторов. Эскизный чертеж общего вида.

Стадия	Лист	Листов
Р	34	

ГИПРОРЕЧТРАНС

Привязан

Инв. №

Инв. № подл. | Подпись и дата | Взам. инв. №

Копировал

Формат А3

Альбом VIII

Типовой проект 416-7-249.87

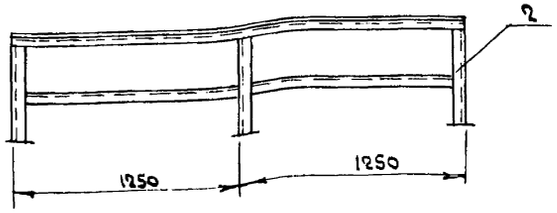

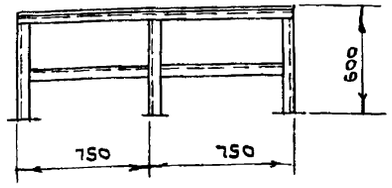

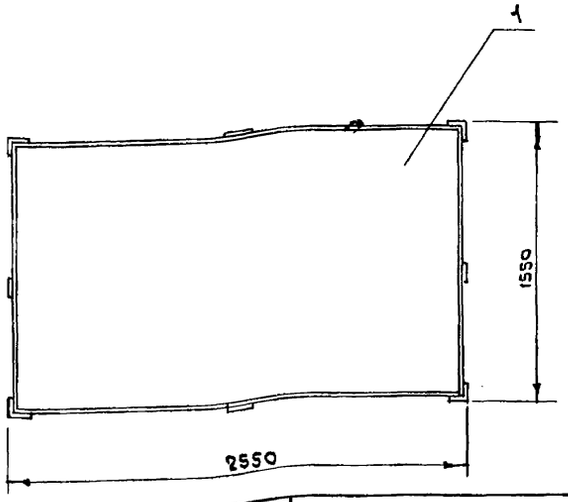

Поз.	Наименование	Кол.	Примечание
1	Б-ПН-Б ГОСТ 19903-74* Лист В Ст3Сп2 ГОСТ 14637-79	145 кг	
2	Уголок Б-63×63×5 ГОСТ 8509-72* Ст3Сп ГОСТ 535-79*	101 кг	

Назначение.

Для выполнения сборочных и сварочных работ.

Описание

Сварная металлоконструкция.

Техническая характеристика

Габаритные размеры, мм

длина	2550
ширина	1550
высота	600
Масса, кг	248

Примечание. Материалом для проектирования может служить черт. №1041 ПИ№2 Госстроя СССР. Адрес: 125843, ГСП, Москва, Волоколамское шоссе, д. 1.

Инв. № подл. | Подпись и дата | Взам. инв. №

Привязан

Инв. №

Гл. архит.	Козьяков		27.5.85	ТП 416-7-249.87 ТХН
Нач. отд.	Сысоев		27.5.85	
Н. контр.	Николаев		27.5.85	Стол для сборки и сварки. Эскизный чертеж общего вида.
Гл. спец.	Павлов		27.5.85	Стадия: Р; Лист: 35; Листов:
Рук. гр.	Вождаев		22.05.85	ГИПРОРЕЧТРАНС
Ст. инж.	Соколова		27.5.85	
Ст. техн.	Мижан		27.5.85	

Копировал Формат А3

Альбом VIII

Типовой проект 416-7-249.87

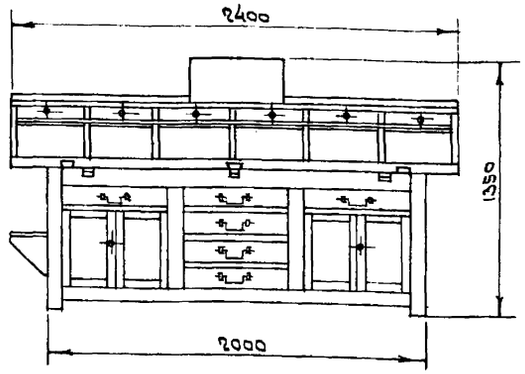

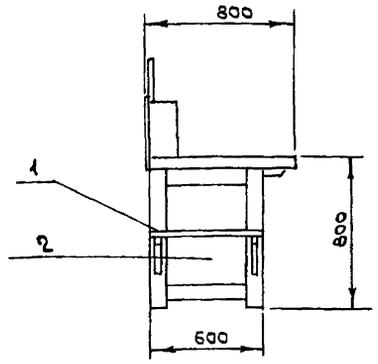

Поз.	Наименование	Кол.	Примечание
1.	Брусок 100×100		
	Сосна II сорта		
	ГОСТ 8486-66**	0.07 м³	
2	Доска 13×80		
	Сосна II сорта		
	ГОСТ 8486-66**	0.21 м³	

Назначение

Ремонт электрооборудования

Описание

Конструкция из дерева, оборудуется розетками для подключения приборов и инструмента напряжением 220 и 36 В.

Техническая характеристика

Габаритные размеры, мм

длина	2400
ширина	800
высота	1350
Масса, кг	197

Примечание. Материалом для проектирования может служить черт. № 383 ПИ№2 Госстроя СССР. Адрес: 125843, ГСП, Москва, Волоколамское шоссе, д. 1.

Инв. № подл. | Подпись и дата | Взам. инв. №

Привязан

Инв. №

Гл. архит.	Козьяков		27.5.85	ТП 416-7-249.87 ТХН
Нач. отд.	Сысоев		27.5.85	
Н. контр.	Николаев		27.5.85	Верстак для ремонта электрооборудования. Эскизный чертеж общего вида.
Гл. спец.	Павлов		27.5.85	Стадия: Р; Лист: 36; Листов:
Рук. гр.	Вождаев		22.05.85	ГИПРОРЕЧТРАНС
Ст. инж.	Соколова		27.5.85	
Ст. техн.	Мижан		27.5.85	

Копировал Формат А3

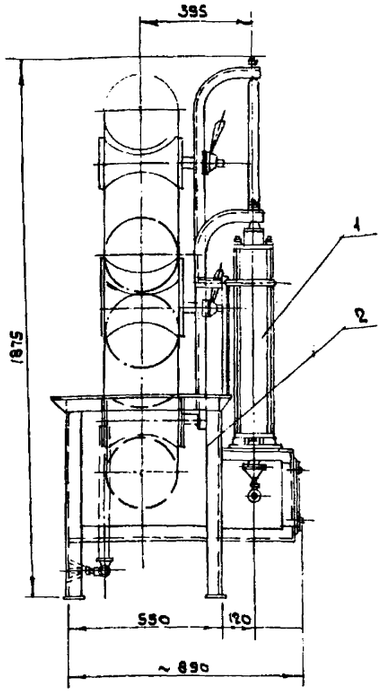

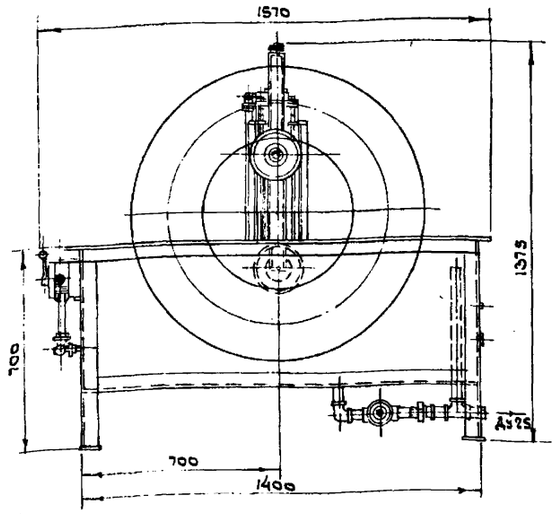

Поз.	Наименование	Кол.	Примечание
1	Пневмоцилиндр		
	ход поршня 500 мм.	1 шт.	
2	Ст 3сп ГОСТ 380-71*	196 кг	

Техническая характеристика

Наибольший размер камер, испытуемых на стенде, мм	320 ÷ 508
Рабочий ход поршня, мм	500
Давление сжатого воздуха, МПа	0.5
Емкость ванны, м³	0.3
Габаритные размеры, мм	
длина	1570
ширина	890
высота - макс.	1875
- мин.	1375
Масса, кг	216

Назначение

Проверка автомобильных камер.

Описание

Конструкция сварная металлическая, оборудуется подводом воды и сливов в канализацию.

Примечание. Материалом для проектирования может служить черт. № 1354 ПИ №2 Госстроя СССР. Адрес: 125843, ГСП, Москва, Волоколамское шоссе, д. 1

Гл. арх. пр	Казьяков			ТП 416-7-249.87 ТХН	
Нач. отд	Сысоев			Стенд для проверки камер. Эскизный чертеж общего вида.	Стадия: Р; Лист: 37; Листов:
Н. контр	Николаев				ГИПРОРЕЧТРАНС
Гл. спец.	Павлов				
Рук. гр.	Вождаев				
Ст. инж.	Соколова				
Ст. техн.	Мизан				

Привязан

Инв. №

Инв. № подл. | Подпись и дата | Взам. инв. №

Копировал Формат А3

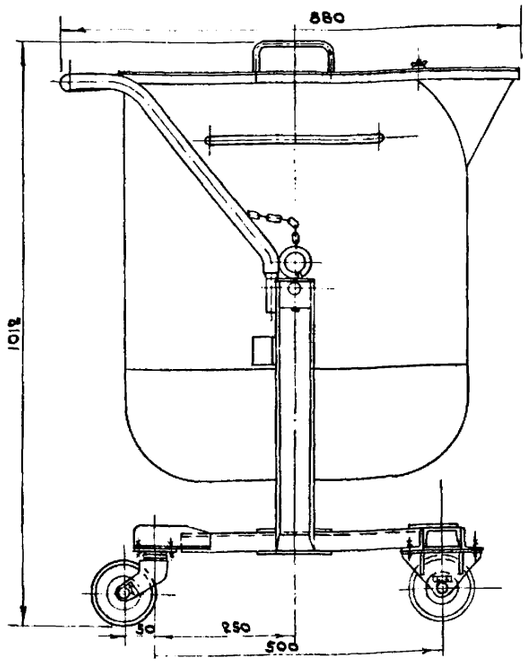

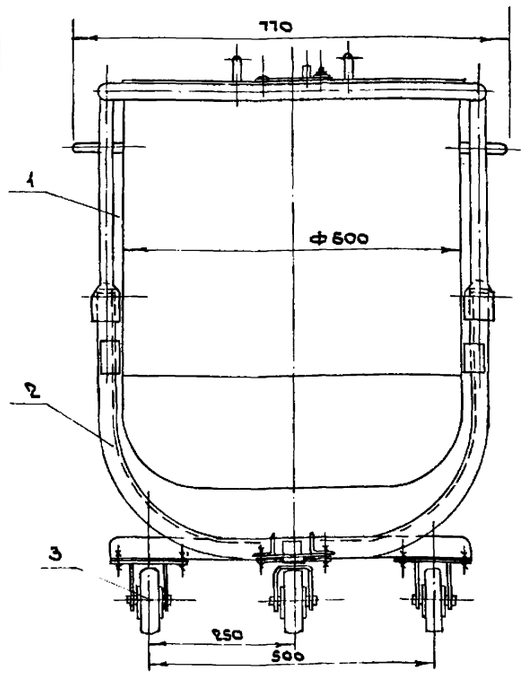

Поз.	Наименование	Кол.	Примечание
1	Б-ПН-2 ГОСТ 19903-74* / Лист В Ст 3сп2 ГОСТ 16523-70*	23 кг	
2	Ст 3сп ГОСТ 380-71	35 кг	
3	Шина массивная резино-		
	бая 100×32 ГОСТ 5883-76*Е	3 шт.	

Техническая характеристика

Емкость, л	170
Габаритные размеры, мм	
длина	800
ширина	770
высота	1018
Масса, кг	70

Назначение

Хранение и транспортировка дисцул. лата и электролита.

Описание.

Конструкция сварная металлическая. Бак передвижной на 3* колесах. Внутренняя поверхность бака изолируется кислотощелочестойким составом.

Примечание. Материалом для проектирования может служить черт. №: 209 ПИ №2 Госстроя СССР. Адрес: 125843, ГСП, Москва, Волоколамское шоссе, д. 1

Гл. арх. пр	Казьяков			ТП 416-7-249.87 ТХН	
Нач. отд	Сысоев			Бак передвижной. Эскизный чертеж общего вида.	Стадия: Р; Лист: 38; Листов:
Н. контр	Николаев				ГИПРОРЕЧТРАНС
Гл. спец.	Павлов				
Рук. гр.	Вождаев				
Ст. инж.	Соколова				
Ст. техн.	Мизан				

Привязан

Инв. №

Инв. № подл. | Подпись и дата | Взам. инв. №

Копировал Формат А3

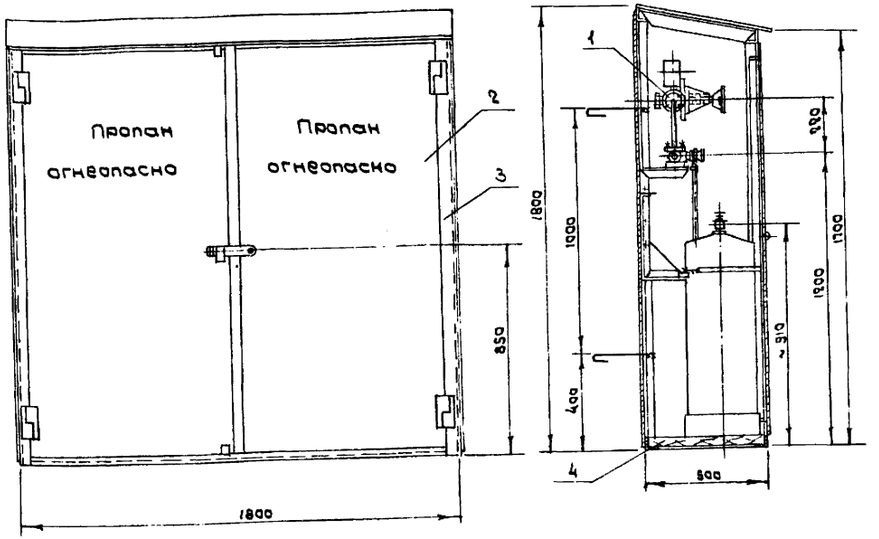

Поз.	Наименование	Кол.	Примечание
1	Редуктор рамповый про-		
	пан-бутановый.		
	РПД-25 ГОСТ 6268-78*	1 шт.	
2	Лист $\frac{\text{Б-ПН-3 ГОСТ 19903-74*}}{\text{ВСт3сп2 ГОСТ 16523-70*}}$	240кг	
3	Уголок $\frac{\text{Б-50×50×4 ГОСТ 8509-72*}}{\text{Ст3сп ГОСТ 535-79*}}$	70кг	
4	Доска 40×150, сосна II сорта		
	ГОСТ 8486-66*	0.036м³	

Назначение

Рампа предназначена для хранения и разрядки пропан-бутановых баллонов.

Описание.

Представляет собой сварную металлоконструкцию.

Примечание. Материалом для проектирования может служить черт. №240 ПИ №2 Госстроя СССР. Адрес: 125843, ГСП, Москва, Волоколамское шоссе, д.1.

Техническая характеристика

Количество баллонов	4
Максимальное давление, кПа	160
Давление на выходе, кПа	20-30
Габаритные размеры, мм	
длина	1820
ширина	550
высота	1800
Масса, кг	383

Гл.инж.пр.	Козьяков		22.05.87
Нач.отд.	Сысоев		22.05.87
Н.контр.	Николаев		22.05.87
Гл.спец.	Павлов		22.05.87
Рук.гр.	Вождаев		22.05.87
Ст.инж.	Соколова		22.05.87
Ст.техн.	Михан		22.05.87

ТП 416-7-249.87 ТХН

Рампа пропан-бутановая. Эскизный чертеж общего вида.

Стадия	Лист	Листов
Р	39	

ГИПРОРЕЧТРАНС

Копировал

Формат А3

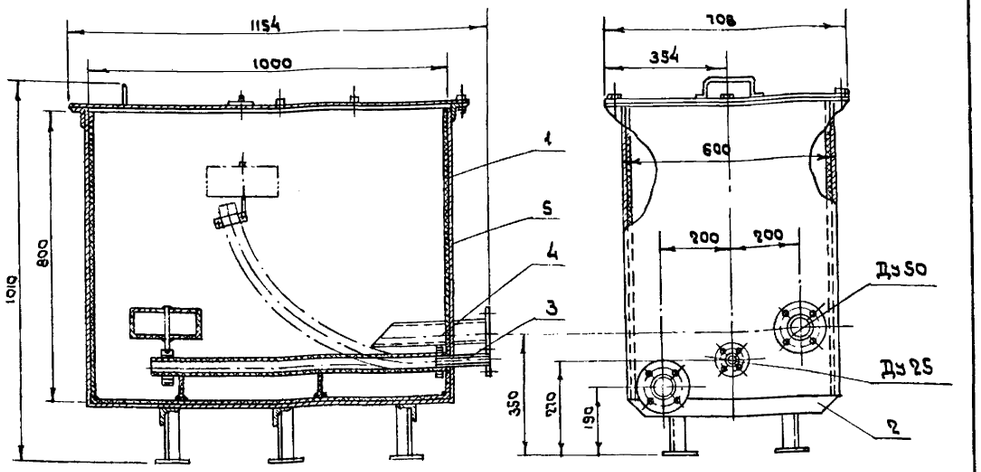

Поз.	Наименование	Кол.	Примечание
1	Лист $\frac{\text{Б-ПН-2 ГОСТ 19903-74*}}{\text{ВСт3сп2 ГОСТ 16523-70*}}$	160 кг	
2	Уголок $\frac{\text{Б-50×50×3 ГОСТ 8509-72*}}{\text{Ст3сп ГОСТ 535-79*}}$	6.0кг	
3	Труба 25×2-12Х18Н10Т ГОСТ 9941-81*	0.15м 0.17 кг	
4	Труба 50×2-12×18Н10Т ГОСТ 9941-81*	0.65м 2.7кг	
5	Винипласт листовой		
	ВН 1300×500×1.0 ГОСТ 9639-71*	5кг	

Назначение.

Отстой и слив электролита.

Описание.

Представляет собой сварную металлоконструкцию.

Примечание. Материалом для проектирования может служить черт. № 394-П ПИ №2 Госстроя СССР. Адрес: 125843, ГСП, Москва, Волоколамское шоссе, д.1.

Техническая характеристика.

Емкость ванны, л	420
Внутренние размеры, мм	
длина	1000
ширина	600
высота	800
Габаритные размеры, мм	
длина	1154
ширина	708
высота	1010
Масса, кг	184

Гл.инж.	Козьяков		22.05.87
Нач.отд.	Сысоев		22.05.87
Н.контр.	Николаев		22.05.87
Гл.спец.	Павлов		22.05.87
Рук.гр.	Вождаев		22.05.87
Ст.инж.	Соколова		22.05.87
Ст.техн.	Михан		22.05.87

ТП 416-7-249.87 ТХН

Ванна для слива и отстоя электролита. Эскизный чертеж общего вида.

Стадия	Лист	Листов
Р	40	

ГИПРОРЕЧТРАНС

Копировал

Формат А3

Инв.№ подл. | Подпись и дата | Взам. инв.№

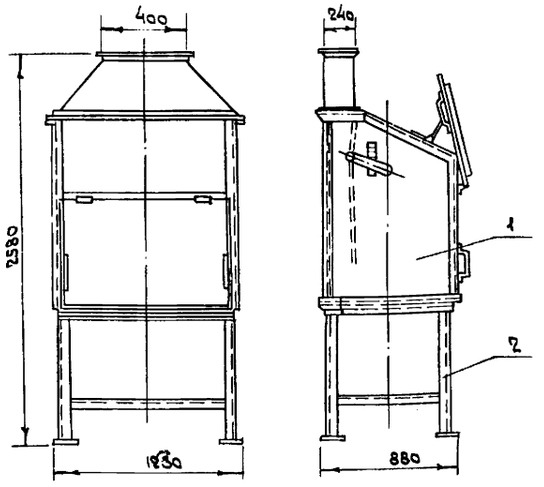

Поз.	Наименование	Кол.	Примечание
1	Лист Б-ПН-2 ГОСТ 19903-74* Вст3сп2 ГОСТ 16523-70*	78кг	
2	Уголок Б-75×75×5 ГОСТ 8509-72* Ст3сп ГОСТ 535-79*	81кг	

Назначение

Укрытие тиглей во время плавки свинца и мастики.

Описание

Конструкция металлическая. Шкаф имеет вытяжную вентиляцию, которая подключается к цеховой вентиляции.

Техническая характеристика

Габаритные размеры, мм
- длина 1230
- высота 2580
- ширина 880

Масса, кг 167

Примечание. Материалом для проектирования может служить черт. №387 ПИИ2 Госстроя СССР. Адрес: 125843, ГСП, Москва, Волоколамское шоссе, д.1.

Гл.арх.пр	Козьяков			12.585
Нач.отд	Сысоев			12.585
Н.контр	Николаев			12.85
Гл.спец	Павлов			12.85
Рук.гр	Вождаев			12.85
Ст.инж	Соколова			12.85
Ст.техн	Михан			12.85

ТП 416-7-249.87 ТХН

Шкаф вытяжной. Эскизный чертеж общего вида.

Стадия	Лист	Листов
Р	41	

ГИПРОРЕЧТРАНС

Привязан

Инв.№

Инв.№ подл. | Подпись и дата | Взам.инв.№

Копировал Ивн формат А3

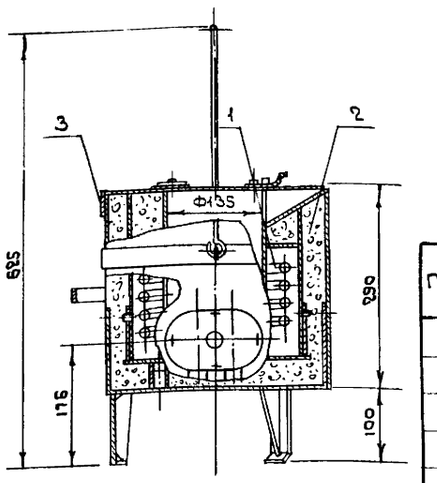

Поз.	Наименование	Кол.	Примечание
1	ТЭН-280 ЖС 16/2,5 Т220 ГОСТ 13268-83Е	1шт.	
2	Ткань асбестовая АСТ-1 ГОСТ 6102-78*	1кг	
3	Лист Б-ПН-4 ГОСТ 19903-74* Вст3сп2 ГОСТ 14637-79	19кг	

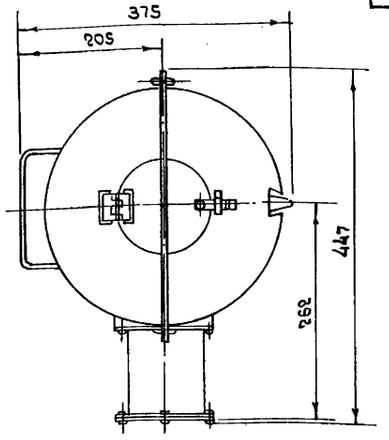

Назначение

Плавка мастики.

Описание

Металлоконструкция с встроенным электронагревателем.

Техническая характеристика

Емкость тигля, л	3.2
Нагрев до температуры, °С	700
Габаритные размеры, мм	
длина	375
ширина	447
высота	625
Масса, кг	25

Примечание. Материалом для проектирования может служить черт. №1370 ПИИ2 Госстроя СССР. Адрес: 125843, ГСП, г. Москва, Волоколамское шоссе, д.1.

Гл.арх.пр	Козьяков			12.585
Нач.отд	Сысоев			12.585
Н.контр	Николаев			12.85А
Гл.спец	Павлов			12.85
Рук.гр	Вождаев			12.85
Ст.инж	Соколова			12.85
Ст.техн	Михан			12.85

ТП 416-7-249.87 ТХН

Электротигель для плавки мастики. Эскизный чертеж общего вида.

Стадия	Лист	Листов
Р	42	

ГИПРОРЕЧТРАНС

Привязан

Инв.№

Инв.№ подл. | Подпись и дата | Взам.инв.№

Копировал Ивн формат А3

Типовой проект 416-7-249.87 Альбом VIII

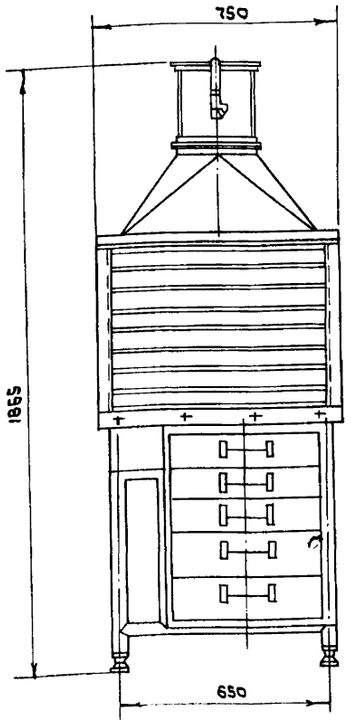

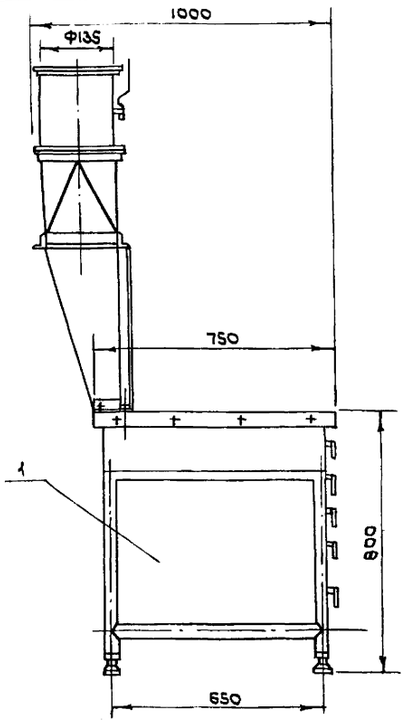

Поз.	Наименование	Кол.	Примечание
1	Ст3сп ГОСТ 380-71*	112 кг	

Назначение.

Верстак предназначен для ремонта аккумуляторов.

Описание.

Верстак представляет собой металлическую конструкцию с выдвижными ящиками. Имеет вытяжную панель, присоединяемую к цеховой вентиляции.

Техническая характеристика.

Скорость воздуха в живом сечении панели, м/с 4
Количество отсасываемого воздуха, м³/ч 1750
Габаритные размеры, мм
длина 750
ширина 1000
высота 1865
Масса, кг 112

Примечание. Материалом для проектирования может служить черт. № 213 ПИН2 Госстроя СССР. Адрес: 125843, ГСП, Москва, Волоколамское шоссе, д. 1.

Гл.архпр	Козьяков			ТП 416-7-249.87	ТХН
Нач.отд	Сысоев			Верстак для ремонта аккумуляторов. Эскизный чертеж общего вида.	Стадия Р; Лист 43; Листов
Н.контр	Николаев				ГИПРОРЕЧТРАНС
Гл.спец.	Павлов				
Рук.гр.	Вождаев				
Ст.инж.	Соколова				
Ст.техн	Мижан				

Инв.№ подл. | Подпись и дата | Взам.инв.№

Копировал — Формат А3

Типовой проект 416-7-249.87 Альбом VIII

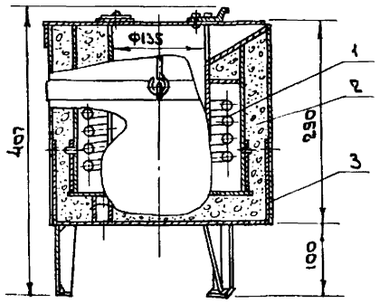

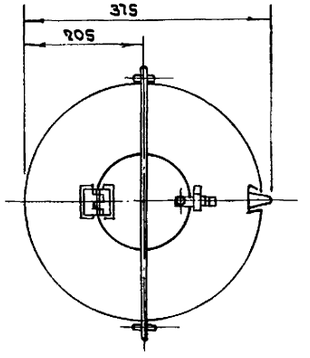

Поз.	Наименование	Кол.	Примечание
1	ТЭН-2803С 15/2,5 Т220 ГОСТ 13268-83Е	1 шт.	
2	Ткань асбестовая АСТ-1 ГОСТ 6102-78*	1 кг	
3	Б-ПН4 ГОСТ 19903-74* Лист 8 Ст3сп2 ГОСТ 14637-79	27 кг	

Назначение.

Для плавки свинца и полуды.

Описание.

Электротигель представляет собой сварную металлоконструкцию с встроенным электронагревателем. Плавка выполняется в вытяжном шкафу.

Техническая характеристика.

Нагрев электрический до температуры, °С 500
Размеры тигля, мм
диаметр 375
высота 407
Емкость, л 1.75
Масса, кг 32

Примечание. Материалом для проектирования может служить черт. № 388 ПИН№2 Госстроя СССР. Адрес: 125843, ГСП, Москва, Волоколамское шоссе, д. 1.

Гл.АРХ.ПР	Козьяков			ТП 416-7-249.87	ТХН
Нач.отд	Сысоев			Электротигель для плавки свинца. Эскизный чертеж общего вида.	Стадия Р; Лист 44; Листов
Н.контр	Николаев				ГИПРОРЕЧТРАНС
Гл.спец.	Павлов				
Рук.гр.	Вождаев				
Ст.инж.	Соколова				
Ст.техн	Мижан				

Инв.№ подл. | Подпись и дата | Взам.инв.№

Копировал — Формат А3

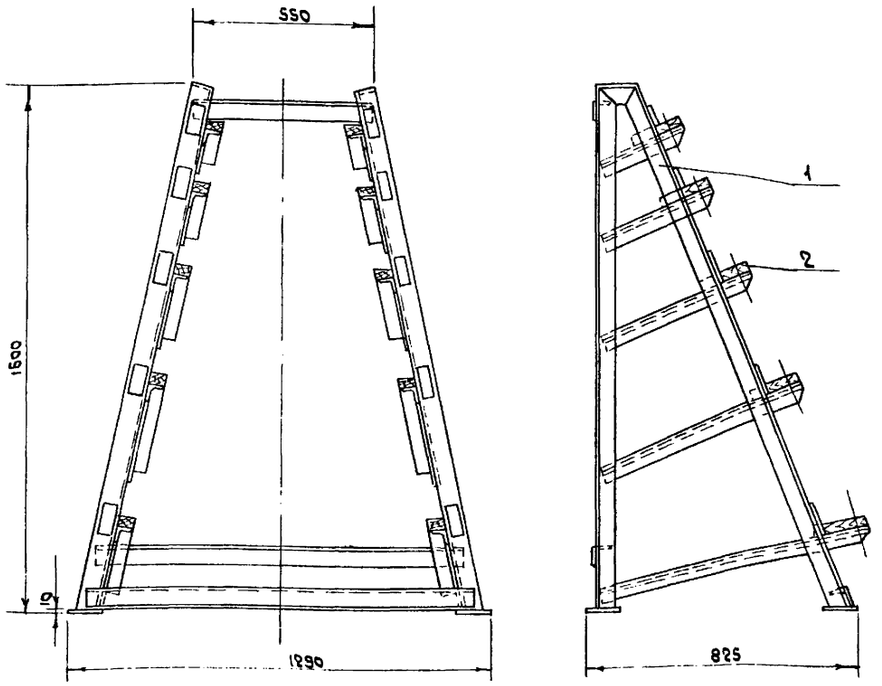

Поз.	Наименование	Кол.	Примечание
1	Уголок $\frac{Б\text{-}56\times56\times5\ ГОСТ\ 8509\text{-}72*}{Ст\ 3сп\ ГОСТ\ 535\text{-}79*}$	73 кг	
2	Брусок 50×100 Сосна II сорта		
	ГОСТ 8486-66**	0,004 м³	

Назначение

Хранение роторов и якорей электрических машин.

Описание

Конструкция металлическая сварная.

Техническая характеристика

Габаритные размеры, мм

длина	1290
ширина	825
высота	1600

Масса, кг 77

Примечание. Материалом для проектирования может служить черт. №1135 ПИ №2 Госстроя СССР. Адрес: 125843, ГСП, Москва, Волоколамское шоссе, д.1.

Гл.арх.пр	Козьяков			ТП 416-7-249.87		ТХН
Нач.отд	Сысоев					
Н.контр	Николаев			Пирамида. Эскизный чертеж общего вида.	Стадия: Р; Лист: 45; Листов:	
Гл.спец	Павлов					
Рук.гр	Важдаев					
Ст.инж	Соколова				ГИПРОРЕЧТРАНС	
Ст.техн	Михан					

Копировал

Формат А3

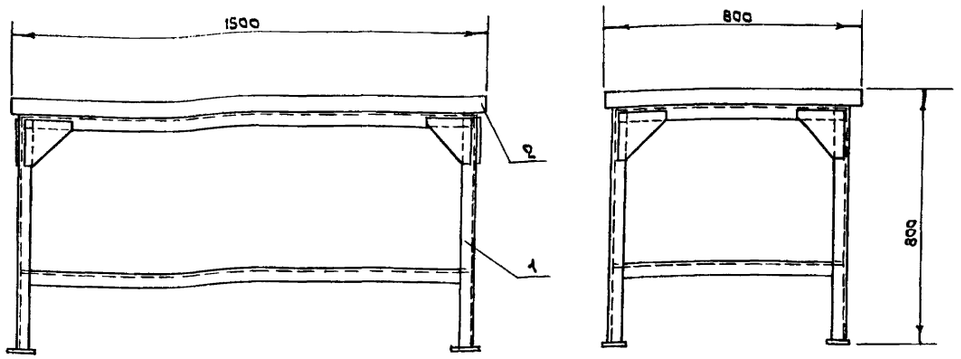

Поз.	Наименование	Кол.	Примечание
1	Уголок $\frac{Б\text{-}50\times50\times5\ ГОСТ\ 8509\text{-}72*}{Ст\ 3сп\ ГОСТ\ 535\text{-}79*}$	48 кг	
2	Доска 40×200 Сосна II сор.		
	та ГОСТ 8486-66**	0,048 м³	

Назначение

Установка настольного оборудования.

Описание

Конструкция металлическая сварная, столешница деревянная.

Техническая характеристика

Габаритные размеры, мм

длина	1500
ширина	800
высота	800

Масса, кг 81

Примечание. Материалом для проектирования может служить черт. №1139 ПИ №2 Госстроя СССР. Адрес: 125843, ГСП, Москва, Волоколамское шоссе, д.1.

Гл.арх.пр	Козьяков			ТП 416-7-249.87		ТХН
Нач.отд	Сысоев					
Н.контр	Николаев			Стол-подставка. Эскизный чертеж общего вида.	Стадия: Р; Лист: 46; Листов:	
Гл.спец	Павлов					
Рук.гр	Важдаев					
Ст.инж	Соколова				ГИПРОРЕЧТРАНС	
Ст.техн	Михан					

Копировал

Формат А3

Инв.№ подл. | Подпись и дата | Взам.инв.№

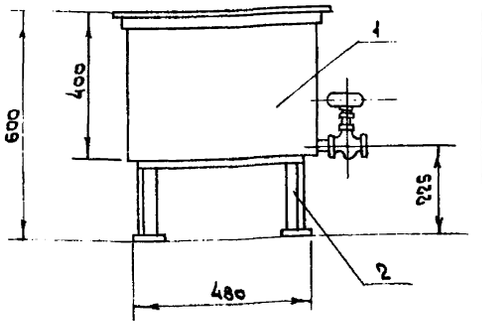

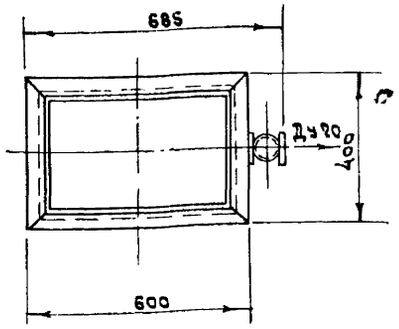

Поз.	Наименование	Кол.	Примечание
1	Б-ПН-3 ГОСТ 19903-74* / Лист В Ст 3 сп 2 ГОСТ 16523-70*	21.5 кг	
2	Б-50×50×3 ГОСТ 8509-79* / Уголок-Ст 3 сп ГОСТ 535-79*	6.5 кг	

Назначение.

Ванна предназначена для охлаждения кузнечного инструмента.

Описание.

Ванна представляет собой прямоугольную металлическую емкость на ножках.

Техническая характеристика.

Емкость ванны, м³	0.06
Габаритные размеры, мм	
длина	685
ширина	400
высота	600
Масса, кг	29

Примечание. Материалом для проектирования может служить черт. №1330 ПИН№2 Госстроя СССР. Адрес: 125843, ГСП, Москва, Волоколамское шоссе, д. 1.

				ТП 416-7-249.87 ТХН			
Гл.АРК.ПР	Козьяков		22.5.85				
Нач.отд.	Сысоев		22.5.85				
Н.контр.	Николаев		22.5.85	Ванна для охлаждения инструмента. Эскизный чертеж общего вида.	Стадия	Лист	Листов
Гл.спец.	Павлов		22.5.85		Р	47	
Рук.гр.	Вождаев		22.5.85				
Ст.инж.	Соколова		22.5.85		ГИПРОРЕЧТРАНС		
Ст.техн.	Мижан		22.5.85				

Инв.№ подл. | Подпись и дата | Взам.инв.№

Копировал Формат А3

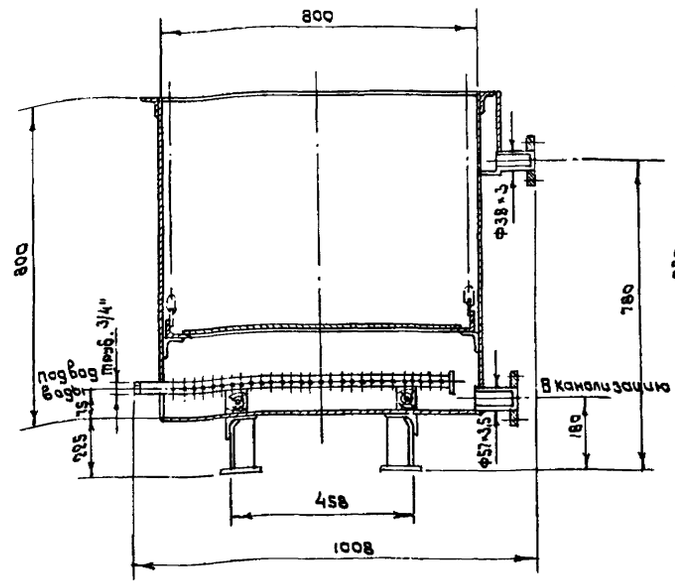

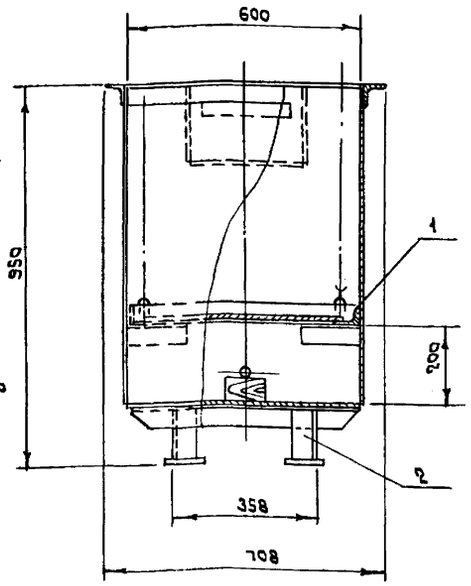

Поз.	Наименование	Кол.	Примечание
1	Б-ПН-5 ГОСТ 19903-74* / Лист В Ст 3 сп 2 ГОСТ 14637-79	125,6 кг	
2	Б-50×50×3 ГОСТ 8509-72* / Уголок-Ст 3 сп 535-79*	1,4 кг	

Техническая характеристика.

Емкость ванны, л	330
Расход воды, л/ч.	300
Внутренние размеры, мм	
длина	800
ширина	600
высота	800
Габариты, мм	
длина	1008
ширина	708
высота	950
Масса, кг	138

Назначение.

Предназначена для охлаждения деталей при выполнении закалочных работ.

Описание.

Конструкция – металлическая, сварная с подводом воды.

Примечание. Материалом для проектирования может служить черт. № 420 ПИН2 Госстроя СССР. Адрес: 125843, ГСП, Москва, Волоколамское шоссе, д. 1.

				ТП 416-7-249.87 ТХН			
Гл.АРК.ПР	Козьяков		22.5.85				
Нач.отд	Сысоев		22.5.85				
Н.контр.	Николаев		22.5.85	Ванна для закалки в воде. Эскизный чертеж общего вида.	Стадия	Лист	Листов
Гл.спец.	Павлов		22.5.85		Р	48	
Рук.гр.	Вождаев		22.5.85				
Ст.инж.	Соколова		22.5.85		ГИПРОРЕЧТРАНС		
Ст.техн.	Мижан		22.5.85				

Инв.№ подл. | Подпись и дата | Взам.инв.№

Копировал Формат А3

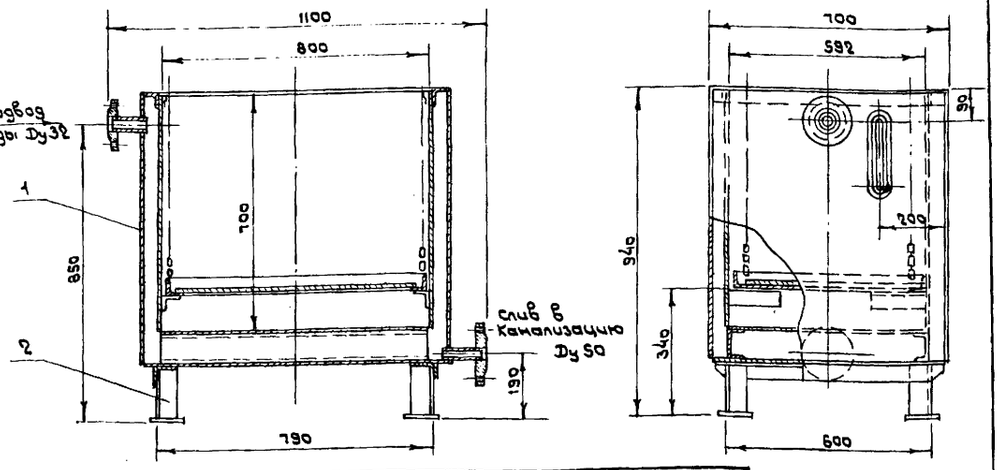

Поз.	Наименование	Кол.	Примечание
1	Лист Б-ПН-3 ГОСТ 19903-74* / ВСт3сп2 ГОСТ 16523-70*	143кг	
2	Уголок Б-50×50×3 ГОСТ 8509-72* / Ст3сп ГОСТ 535-79*	18кг	

Назначение

Охлаждение деталей при выполнении закалочных работ.

Описание

Конструкция металлическая сварная, с подводом воды.

Техническая характеристика

Емкость ванны для масла, л	300
Расход воды, л/ч	100
Внутренние размеры, мм	
длина	800
ширина	592
высота	700
Габариты, мм	
длина	1100
ширина	700
высота	940

Примечание. Материалом для проектирования может служить черт. № 491 ПИИ2 Госстроя СССР. Адрес: 125843, ГСП, Москва, Волоколамское шоссе, д. 1.

Привязан

Инв. №

Инв. № подл. | Подпись и дата | Взам. инв. №

Гл. арх. пр.	Козьяков		22.5.85
Нач. отд.	Сысоев		22.5.85
Н. контр.	Николаев		22.5.85
Гл. спец.	Павлов		22.5.85
Рук. гр.	Вождаев		22.5.85
Ст. инж.	Соколова		22.5.85
Ст. техн.	Михан		22.5.85

ТП 415-7-249.87 ТХН

Ванна для закалки в масле. Эскизный чертеж общего вида.

Стадия	Лист	Листов
Р	49	

ГИПРОРЕЧТРАНС

Копировал Формат А3

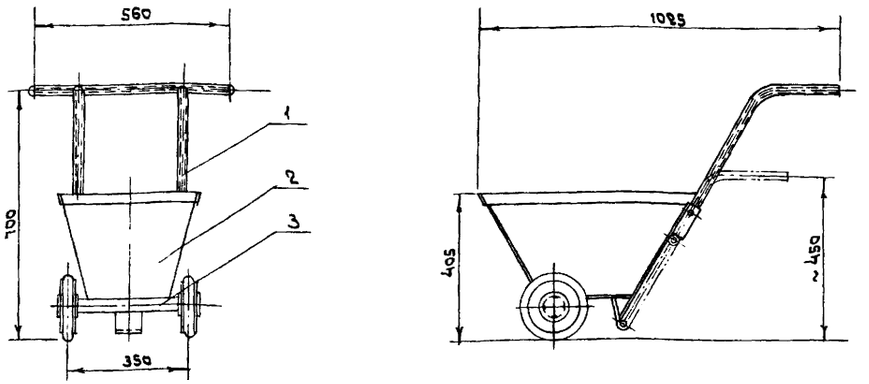

Поз.	Наименование	Кол.	Примечание
1	Труба 25×2,5 ГОСТ 8732-78* / Д ГОСТ 8731-74*	2,6 м / 3,5 кг	
2	Лист Б-ПН-2 ГОСТ 19903-74* / ВСт3сп2 ГОСТ 16523-70*	15,5кг	
3	Ст3сп ГОСТ 380-71*	11,0кг	

Назначение.

Сбор и транспортировка отходов.

Описание

Ларь представляет собой сварную металлоконструкцию.

Техническая характеристика

Грузоподъемность, кг	100
Габаритные размеры, мм	
длина	1085
ширина	560
высота	700
Масса, кг	30

Примечание. Материалом для проектирования может служить черт. №11296 ПИИ2 Госстроя СССР. Адрес: 125843, ГСП, Москва, Волоколамское шоссе, д. 1.

Привязан

Инв. №

Инв. № подл. | Подпись и дата | Взам. инв. №

Гл. архит.	Козьяков		22.5.85
Нач. отд.	Сысоев		22.5.85
Н. контр.	Николаев		22.5.85
Гл. спец.	Павлов		22.5.85
Рук. гр.	Вождаев		22.5.85
Ст. инж.	Соколова		22.5.85
Ст. техн.	Михан		22.5.85

ТП 415-7-249.87 ТХН

Ларь для утиля передвижной. Эскизный чертеж общего вида.

Стадия	Лист	Листов
Р	50	

ГИПРОРЕЧТРАНС

Копировал Формат А3

Типовой проект 416-7-249.87 Альбом VIII

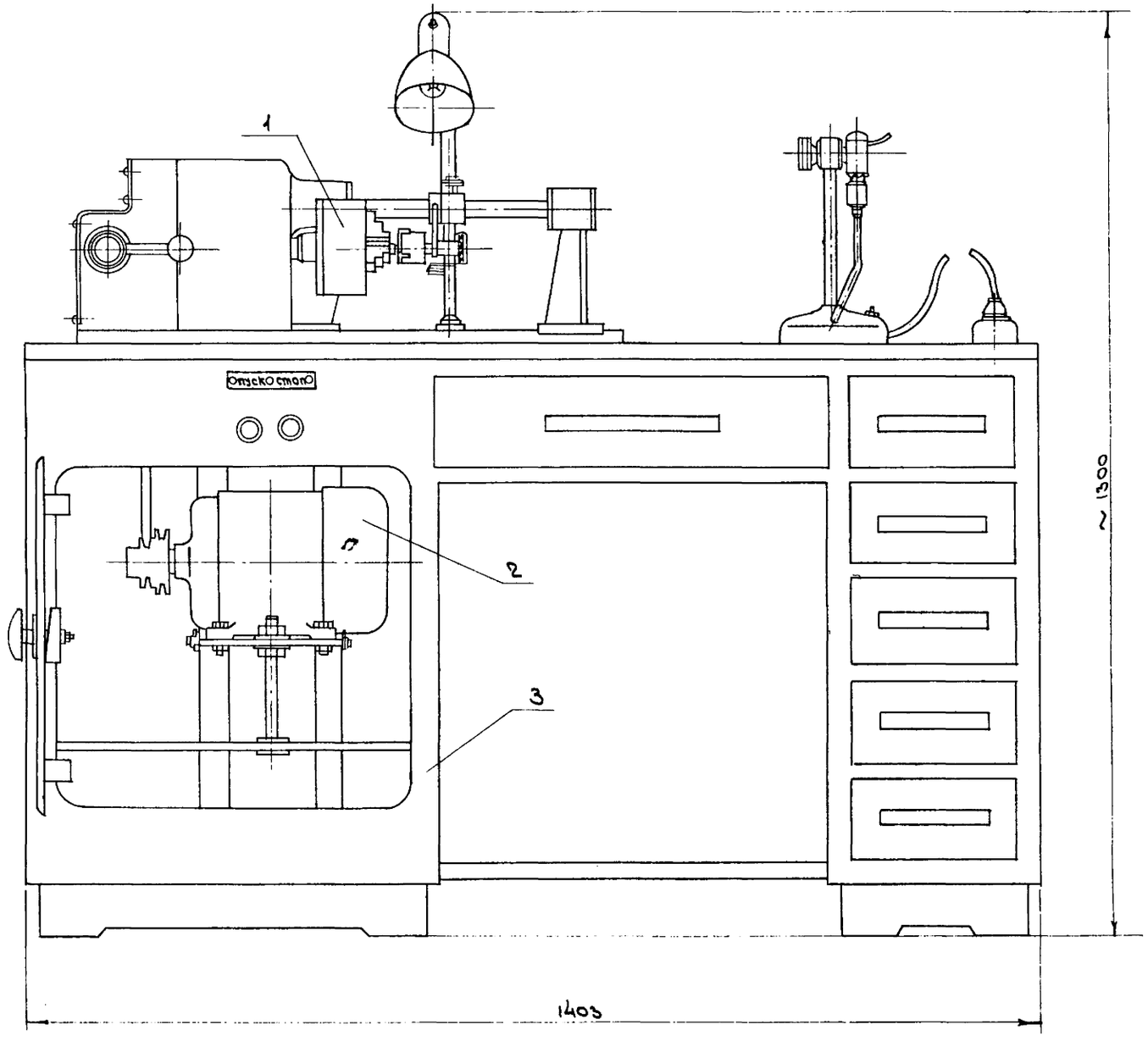

Поз	Наименование	Кол.	Примечание
1	Патрон трехкулачковый		
	самоцентрирующийся		
	7100-0004Н; Д = 130мм		
	ГОСТ 2675-80*	1шт.	
2	Двигатель 2В90Л6		N = 1.5кВт
	ГОСТ 19483-74.	1шт.	n = 15,5с$^{-1}$
3	Ст3сп ГОСТ 380-71*	200кг	

Назначение

Притирка прецизионных пар топливной аппаратуры.

Описание.

Устанавливается во взрывоопасном помещении класса „А".

Техническая характеристика.

Привод - электрический.

Диаметр зажимаемых деталей, мм	22 + 55
Габаритные размеры, мм	
длина	1403
ширина	610
высота	1300
Масса, кг	235

Примечание. Материалом для проектирования может служить черт. №3344, ЦПКБ МРФ. Адрес: Москва, 109432, Нагатинская пойма, проектируемый проезд 4062, дом 6.

Инв.№подл. | Подпись и дата | Взам.инв.№

Привязан		Гл.арх.пр	Козьяков		22.05.85	ТП 416-7-249.87 ТХН
		Нач.отд.	Сысоев		22.05.85	
		Н.контр.	Николаев		22.05.85	Станок для притирки деталей топливной аппаратуры. Эскизный чертеж общего вида.
		Гл.спец.	Павлов		22.05.85	Стадия Р; Лист 51; Листов
		Рук.гр.	Вождаев		22.05.85	ГИПРОРЕЧТРАНС
		Ст.инж.	Соколова		22.05.85	
Инв.№		Ст.техн.	Мижан		22.05.85	

Копировал

Формат А3

Типовой проект 416-7-249.87 Альбом VIII

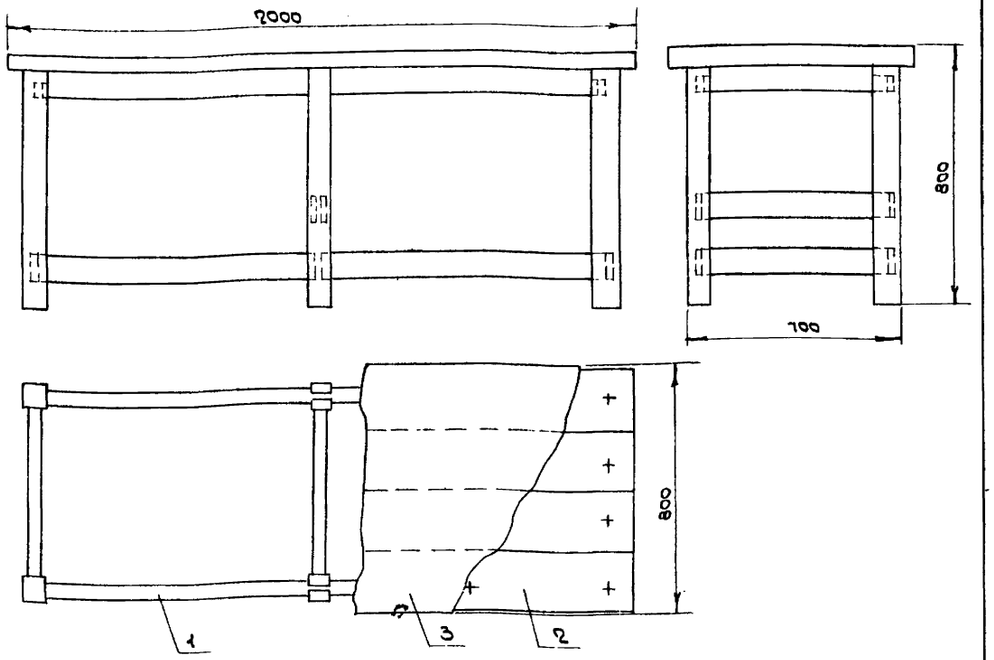

Поз.	Наименование	Кол.	Примечание
1	Брусок 50×100 Сосна II сорта		
	ГОСТ 8486-66**	0.08м³	
2	Доска 40×200 Сосна II сорта		
	ГОСТ 8486-66**	0.064м³	
3	Лист Б-ПН-2 ГОСТ 19903-74* / Ст3сп2 ГОСТ 16523-70*	25 кг	

Назначение

Установка деталей для дефектации и контрольных измерений.

Описание

Стол деревянный, столешница покрыта листовой сталью.

Техническая характеристика

Габаритные размеры, мм

длина	2000
ширина	800
высота	800
Масса, кг	108

Примечание. Материалом для проектирования может служить черт. № 1078 ПИИ2 Госстроя СССР. Адрес: 125843, ГСП, Москва, Волоколамское шоссе, 3.1.

Привязан

Инв. №

Взам. инв. № | Подпись и дата | Инв. № подл.

Гл. арх. пр	Козьяков			
Нач. отд	Сысоев			
Н. контр	Николаев			
Гл. спец.	Павлов			
Рук. гр	Вождаев			
Ст. инж.	Соколова			
Ст. техн	Мижан			

ТП 416-7-249.87 ТХН

Стол контрольный. Эскизный чертеж общего вида.

Стадия	Лист	Листов
Р	52	

ГИПРОРЕЧТРАНС

Копировал

Формат А3

Типовой проект 416-7-249.87 Альбом VIII

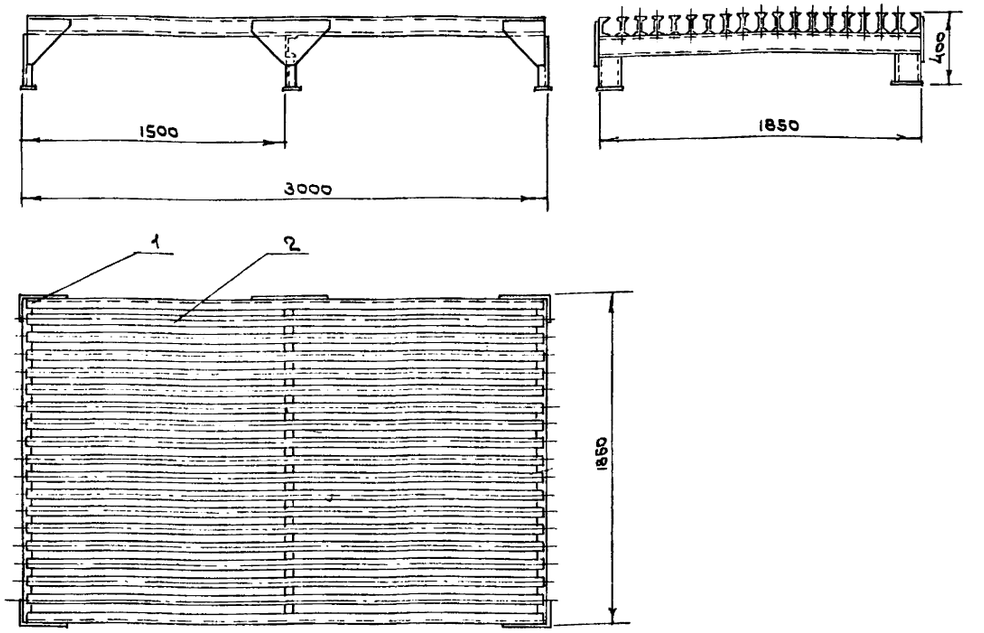

Поз.	Наименование	Кол.	Примечание
1	Швеллер 10 ГОСТ 8240-72* / Ст3 ГОСТ 535-79*	55 кг	
2	Двутавр 10 ГОСТ 8239-72* / Вст3 ГОСТ 535-79*	480кг	

Назначение

Установка механизмов для разборки, сборки и агрегатирования.

Описание

Конструкция металлическая сварная.

Техническая характеристика

Габаритные размеры, мм

длина	3000
ширина	1860
высота	400
Масса, кг	608

Примечание. Материалом для проектирования может служить черт. № 1273 ПИИ2 Госстроя СССР. Адрес: 125843, ГСП, Москва, Волоколамское шоссе, д.1.

Привязан

Инв. №

Взам. инв. № | Подпись и дата | Инв. № подл.

Гл. арх. пр	Козьяков			
Нач. отд	Сысоев			
Н. контр	Николаев			
Гл. спец.	Павлов			
Рук. гр	Вождаев			
Ст. инж.	Соколова			
Ст. техн	Мижан			

ТП 416-7-249.87 ТХН

Стенд для агрегатирования механизмов. Эскизный чертеж общего вида.

Стадия	Лист	Листов
Р	53	

ГИПРОРЕЧТРАНС

Копировал

Формат А3

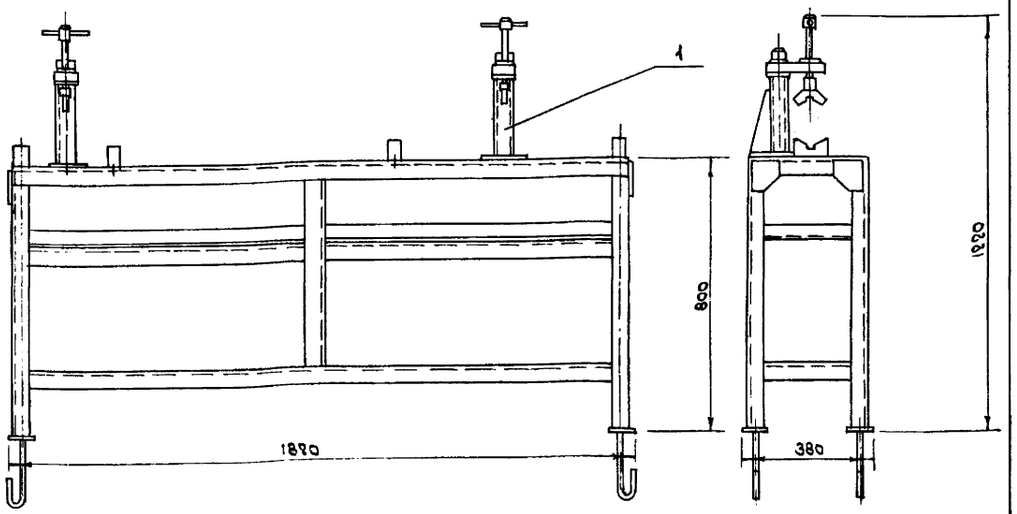

Поз.	Наименование	Кол.	Примечание
1	Ст3сп ГОСТ 380-71*	88кг	

Назначение.

Установка карданных валов автотранспортных средств для разборки и сборки.

Описание

Стенд представляет собой сварную металлоконструкцию.

Техническая характеристика.

Габаритные размеры, мм

длина	1880
ширина	380
высота	1220
Масса, кг	88

Примечание. Материалом для проектирования может служить черт. №221 ПИИ Госстроя СССР. Адрес: 125843, ГСП, Москва, Волоколамское шоссе, д. 1.

Гл. арх. пр.	Козьяков		12.5.87	ТП 416-7-249.87	ТХН	
Нач. отд.	Сысоев		12.5.87			
Н. контр.	Николаев		12.5.87	Стенд для разборки и сборки карданных валов	Стадия	Лист	Листов
Гл. спец.	Павлов		12.5.87		Р	54	
Рук. гр.	Вождаев		12.5.87	Эскизный чертеж общего вида.	ГИПРОРЕЧТРАНС		
Ст. инж.	Соколова		12.5.87				
Ст. техн.	Мизан		12.5.87				

Инв. № подл. | Подпись и дата | Взам. инв. №

Копировал [signature] Формат А3

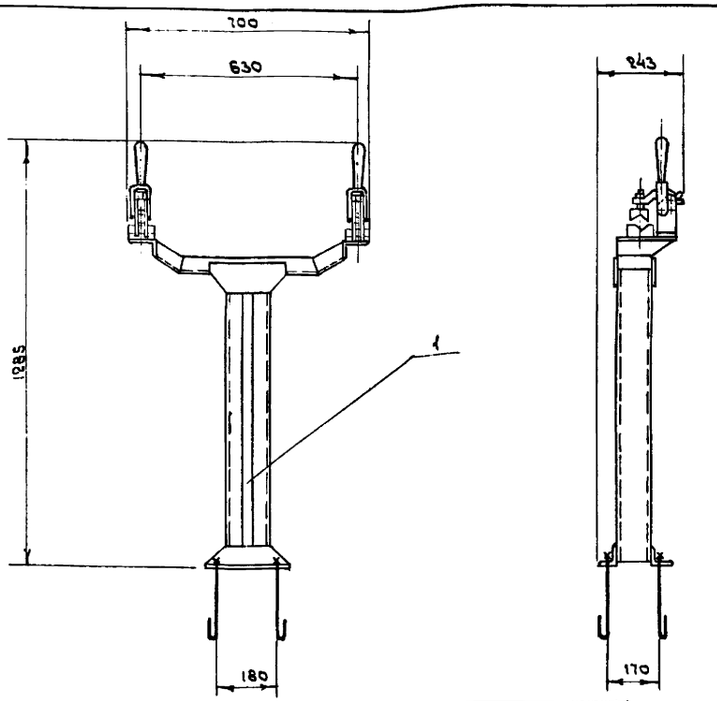

Поз.	Наименование	Кол.	Примечание
1	Ст3сп ГОСТ 380-71*	32кг	

Назначение.

Установка рулевых управлений автотранспортных средств для разборки и сборки.

Описание.

Стенд представляет собой сварную металлоконструкцию.

Техническая характеристика.

Габаритные размеры, мм

длина	700
ширина	243
высота	1285
Масса, кг	32

Примечание. Материалом для проектирования может служить черт. №1372 ПИИ Госстроя СССР. Адрес: 125843, ГСП, Москва, Волоколамское шоссе, д. 1.

Гл. арх. пр.	Козьяков		12.5.87	ТП 416-7-249.87	ТХН	
Нач. отд.	Сысоев		12.5.87			
Н. контр.	Николаев		12.5.87	Стенд для сборки и разборки рулевых управлений.	Стадия	Лист	Листов
Гл. спец.	Павлов		12.5.87		Р	55	
Рук. гр.	Вождаев		12.5.87	Эскизный чертеж общего вида.	ГИПРОРЕЧТРАНС		
Ст. инж.	Соколова		12.5.87				
Ст. техн.	Мизан		12.5.87				

Инв. № подл. | Подпись и дата | Взам. инв. №

Копировал [signature] Формат А3

Типовой проект 416-7-249.87 Альбом VIII

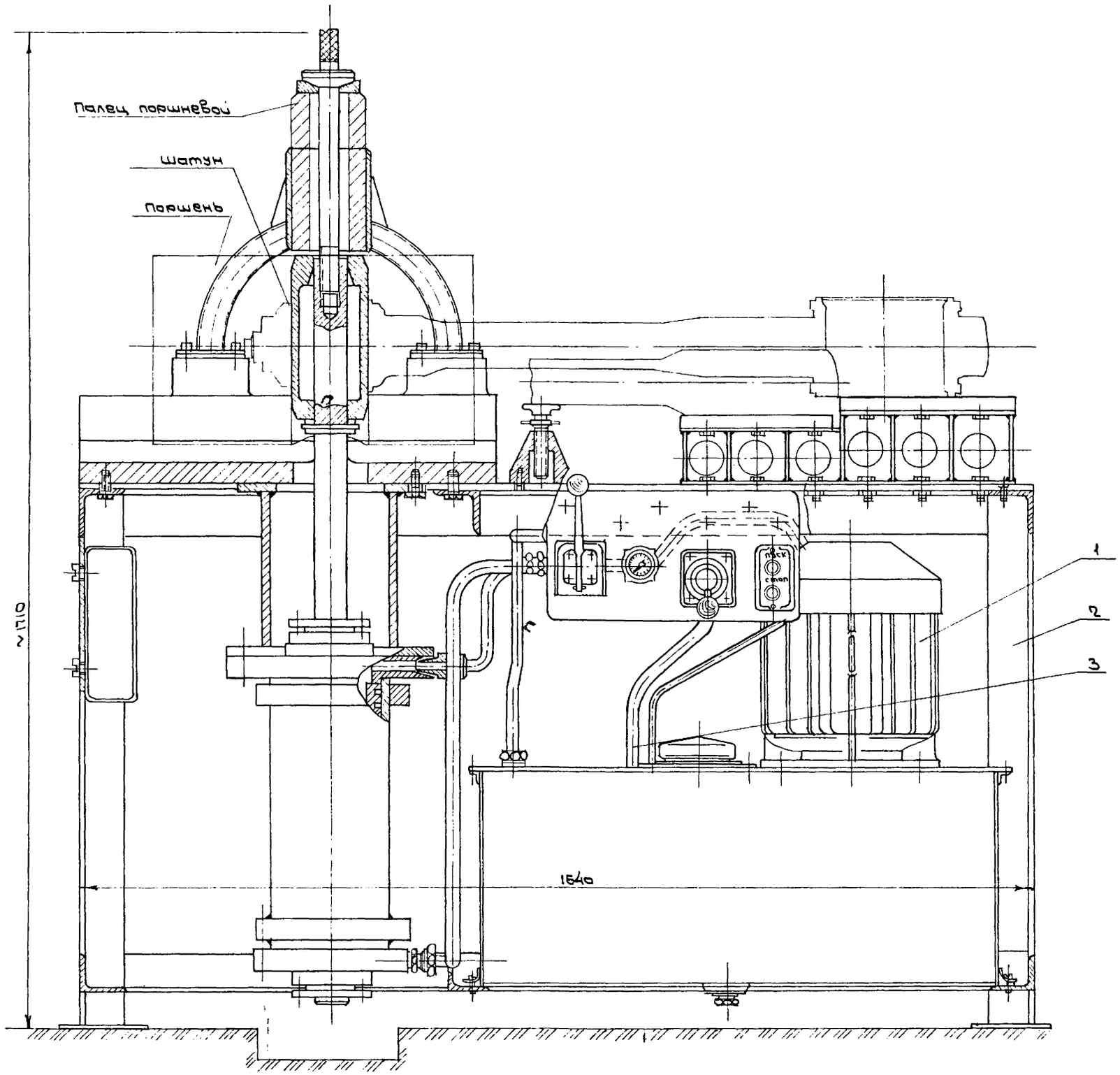

Поз.	Наименование	Кол.	Примечание
1	Насос лопастной Г12-13	1 шт.	с электродви-
			гателем АО-41В
2	Ст3сп ГОСТ 380-71*	800 кг	
3	труба 15×2.8 ГОСТ 3262-75*	4м/3,8кг	

Назначение

Выпрессовка и запрессовка поршневых пальцев.

Описание

Сварная сборная конструкция с гидросистемой, состоящей из гидроцилиндра, насоса лопастного, бака масляного.

Привод гидроцилиндра – электрический.

Пресс – универсальный.

Техническая характеристика.

Усилие пресса, МН	0.1
Габаритные размеры, мм	
длина	1640
ширина	700
высота	1710
Масса, кг	1000

Примечание: Материалом для проектирования может служить черт. № 2256-05 ЦПКБ МРФ. Адрес: Москва, 109432, Нагатинская пойма, Проектируемый проезд 4062, дом 6.

Привязан

Инв. №

Инв. № подл. | Подпись и дата | Взам. инв. №

Гл.арх.пр.	Козьяков			ТП 416-7-249.87 ТХН
Нач.отд.	Сысоев			Пресс для запрессовки и выпрессовки поршневых пальцев. Эскизный чертеж общего вида.
Н.контр.	Николаев			Стадия Р; Лист 56; Листов
Гл.спец.	Павлов			ГИПРОРЕЧТРАНС
Рук.гр.	Вождаев			
Ст.инж.	Соболева			
Ст.техн	Михан			

Копировал

Формат А2

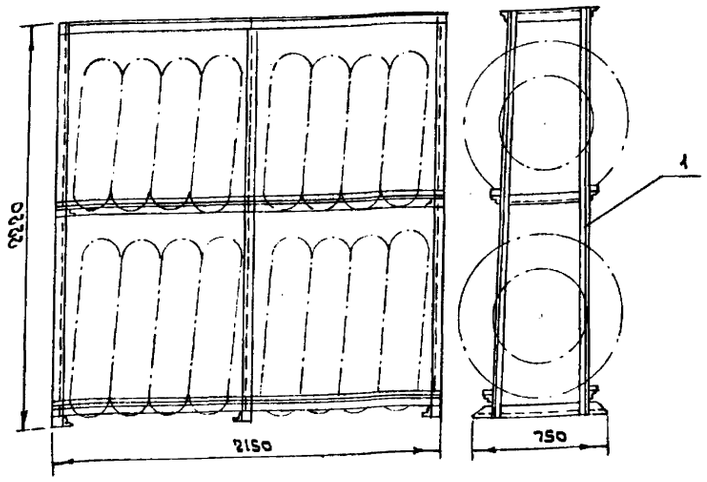

Поз.	Наименование	Кол.	Примечание
1	Уголок $\frac{\text{Б-56×56×5 ГОСТ 8509-72*}}{\text{Ст3сп ГОСТ 535-79*}}$	123кг	

Назначение

Хранение автомобильных колес и покрышек.

Описание

Конструкция металлическая сварная.

Техническая характеристика

Габаритные размеры, мм

длина	2150
ширина	750
высота	2220
Масса, кг	123

Примечание. Материалом для проектирования может служить черт. № 1090 ПИ №2 Госстроя СССР. Адрес: 125843, ГСП, Москва, Волоколамское шоссе, д. 1.

Гл.арх.пр	Козьяков		22.5.85
Нач.отд	Сысоев		22.5.85
Н.контр	Николаев		22.5.85
Гл.спец.	Павлов		22.5.85
Рук.гр	Вождаев		22.5.85
Ст.инж.	Соколова		22.5.85
Ст.техн	Мижан		22.5.85

ТП 416-7-249.87 ТХН

Стеллаж для колес и покрышек. Эскизный чертеж общего вида.

Стадия	Лист	Листов
Р	57	

ГИПРОРЕЧТРАНС

Копировал

Формат А3

Вид А

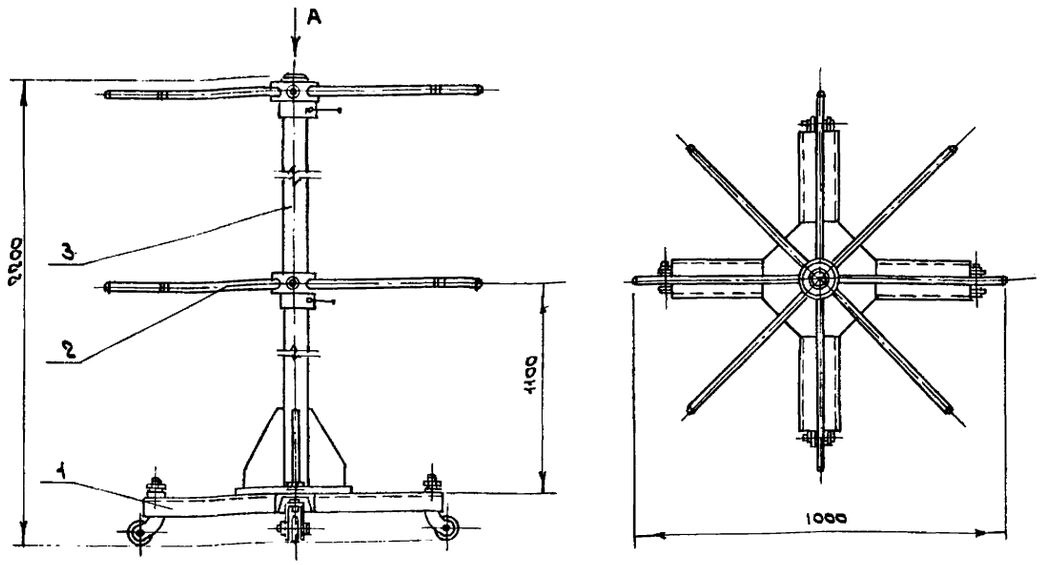

Поз.	Наименование	Кол.	Примечание
1	Швеллер $\frac{\text{10 ГОСТ 8240-72*}}{\text{Ст5 ГОСТ 535-79*}}$	14 кг	
2	Круг $\frac{\text{В21 ГОСТ 2590-71*}}{\text{Ст5 ГОСТ 535-79*}}$	25 кг	
3	труба $\frac{\text{102×5 ГОСТ 8732-78*}}{\text{Д ГОСТ 8731-74*}}$	23 кг	

Назначение.

Хранение автомобильных камер.

Описание.

Конструкция сварная передвижная двухярусная, вешала вращающиеся.

Техническая характеристика

Габаритные размеры, мм

длина	1000
ширина	1000
высота	2200
Масса, кг.	64.5

Примечание. Материалом для проектирования может служить черт. № 1069 ПИ №2 Госстроя СССР. Адрес: 125843, ГСП, Москва, Волоколамское шоссе, д. 1.

Гл.арх.пр	Козьяков		22.5.85
Нач.отд	Сысоев		22.5.85
Н.контр	Николаев		22.5.85
Гл.спец.	Павлов		22.5.85
Рук.гр	Вождаев		22.5.85
Ст.инж.	Соколова		22.5.85
Ст.техн	Мижан		22.5.85

ТП 416-7-249.87 ТХН

Вешалка для камер. Эскизный чертеж общего вида.

Стадия	Лист	Листов
	58	

ГИПРОРЕЧТРАНС

Копировал

Формат А3

Инв.№ подл. | Подпись и дата | Взам.инв.№

Типовой проект 416-7-249.87 Альбом VIII

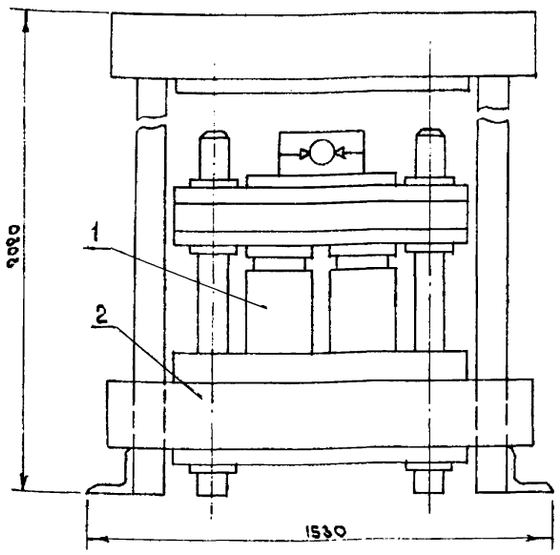

Назначение

Запрессовка канатов металлическими втулками.

Описание

Установка состоит из 2-х гидродомкратов ДГ-200-2, электронасосного агрегата НП-600 и металлоконструкции.

Техническая характеристика

Усилие прессования, т	400
Габаритные размеры, мм	
длина	1530
ширина	1700
высота	2020
Масса, кг	2135

Поз.	Наименование	Кол.	Примечание
1	Гидродомкрат ДГ-200-2	2шт.	Усилие 2МН
2	Ст3сп ГОСТ 380-71*	1985кг	

Примечание. Материалом для проектирования может служить черт. №4005.01.СБ, ЦПКБ мрфо, Адрес: 109432, Москва, Нагатинская пойма, Проектируемый проезд, 4062, дом 6.

Гл.арх.пр	Козьяков			ТП 416-7-249.87	ТХН
Нач.отд	Сысоев			Установка опрессовочная. Эскизный чертеж общего вида.	Стадия Р; Лист 59; Листов
Н.контр	Николаев				ГИПРОРЕЧТРАНС
Гл.спец	Павлов				
Рук.гр	Вождаев				
Ст.инж	Соколова				
Ст.техн	Мижан		220958		

Инв.№ подл. | Подпись и дата | Взам.инв.№

Копировал | Формат А3

Типовой проект 416-7-249.87 Альбом VIII

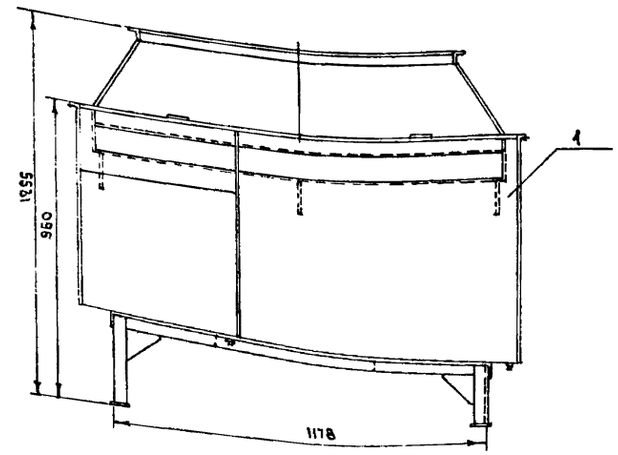

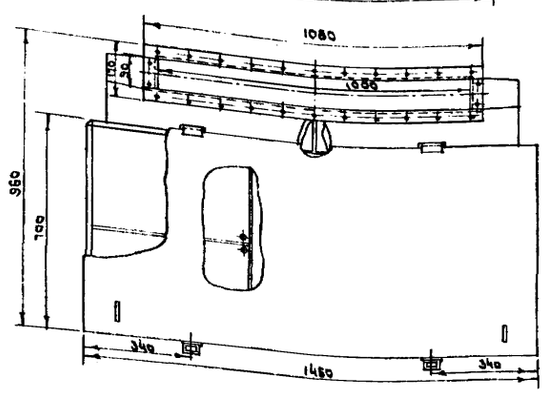

Назначение

Пропитка роторов и статоров электрических машин.

Описание

Представляет собой сварную металлоконструкцию.

Техническая характеристика.

Габаритные размеры, мм	
длина	1450
ширина	960
высота	1255
Масса, кг.	185

Поз.	Наименование	Кол.	Примечание
1	Ст3сп ГОСТ 380-71*	185кг	

Гл.архпр	Козьяков			ТП 416-7-249.87	ТХН
Нач.отд	Сысоев			Бак пропиточный. Эскизный чертеж общего вида.	Стадия Р; Лист 60; Листов
Н.контр	Николаев				ГИПРОРЕЧТРАНС
Гл.спец	Павлов				
Рук.гр	Вождаев				
Ст.инж	Соколова				
Ст.техн	Мижан				

Инв.№ подл. | Подпись и дата | Взам.инв.№

Копировал | Формат А3

Типовой проект 416-7-249.87 Альбом VIII

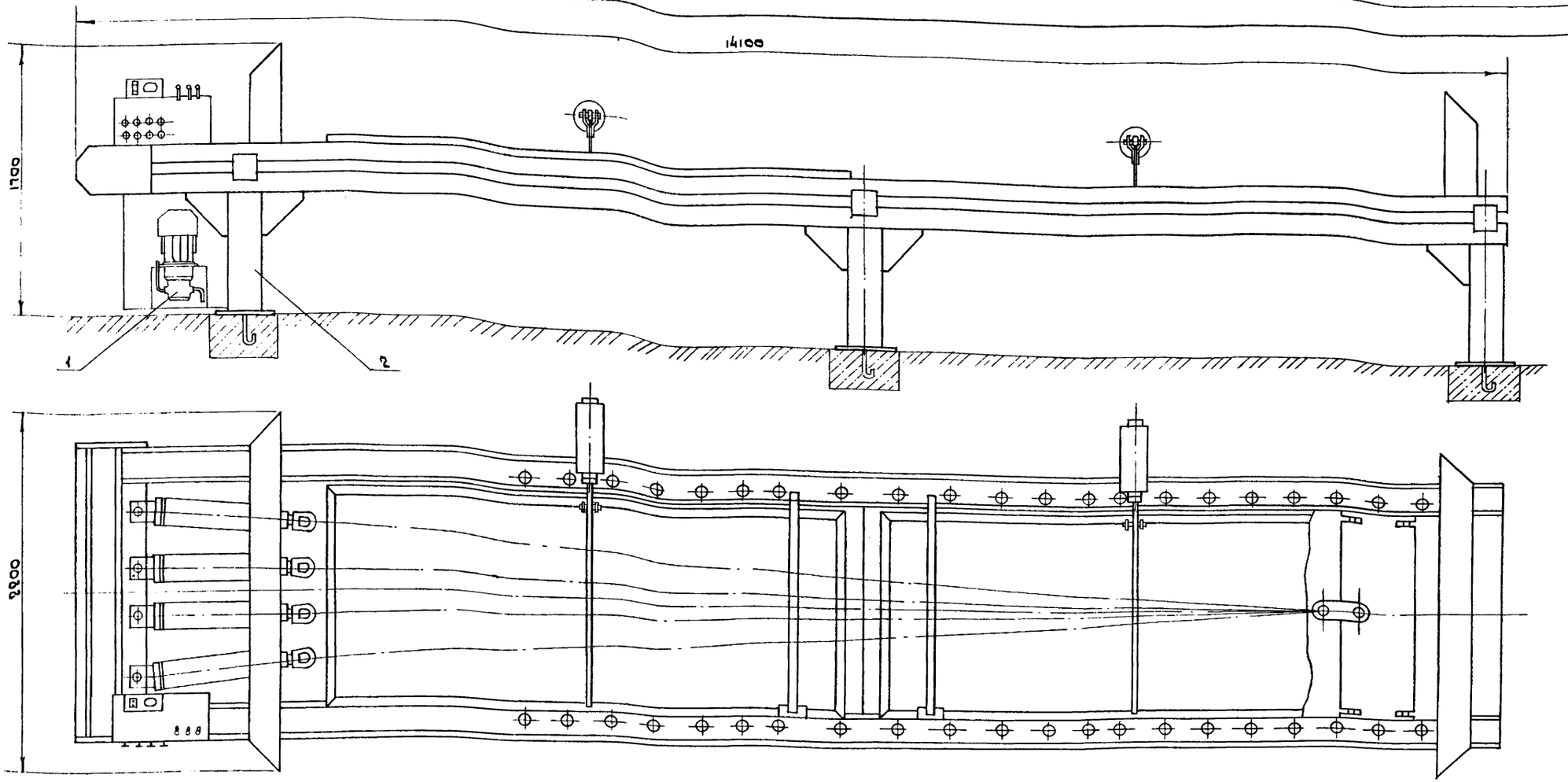

Поз.	Наименование	Кол.	Примечание
1	Насос пластинчатый	1шт.	с электродви-гателем 4А100S4У3 ГОСТ 19523-81*
2	Ст3сп ГОСТ 380-71*	7000кг	

Назначение

Испытание стропов на грузоподъемность.

Описание.

Стенд состоит из станины, пульта управления, насосной станции, четырех силовых гидроцилиндров, двух ограждений и двух гидроцилиндров для подъема этих ограждений и подвижной траверсы.

Техническая характеристика.

Максимальное усилие на стенде, ГПа	0,4
Максимальная длина испытываемых стропов, м	20
Габаритные размеры, мм	
длина	14100
ширина	2800
высота	1700
Масса, Кг	7077

Примечание. Материалом для проектирования может служить черт. №2528 ЦПКБ МРФ. Адрес: Москва, 109432, Нагатинская пойма, Проектируемый проезд 4062, дом 6.

Гл.арх.пр	Казьяков		22.5.85	ТП 416-7-249.87	ТХН
Нач.отд	Сысоев		22.5.85	Стенд для испытания стропов. Эскизный чертеж общего вида.	Стадия: Р; Лист: 61; Листов:
Н.контр	Никанаев		22.5.85		
Гл.спец.	Павлов		22.5.85		
Рук.гр.	Важдаев		22.5.85		
Ст.инж.	Соколова		22.5.85		ГИПРОРЕЧТРАНС
Ст.техн	Мизева		22.5.85		

Копировал

Формат А3

Инв.№ подл. | Подпись и дата | Взам.инв.№

Типовой проект 416-7-249.87 Альбом VIII

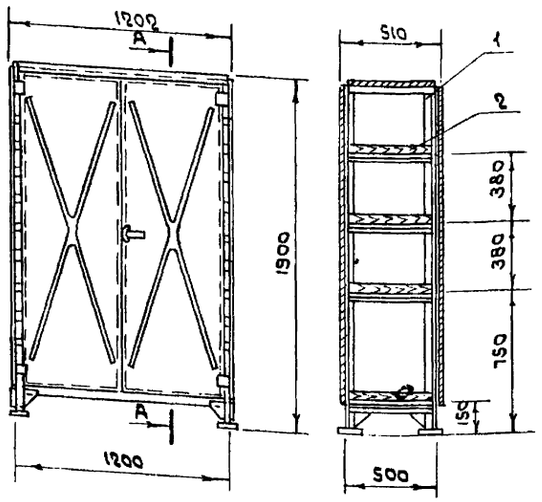

Назначение

Хранение измерительных приборов и инструмента.

Описание.

Сварная конструкция из листового металла и уголка. Полки из дерева.

Поз.	Наименование	Кол.	Примечание
1	Ст3сп ГОСТ 380-71*	155 кг	
2	Доска 25×150 сосна		
	II сорта ГОСТ 8486-66**	0.054м³	

Техническая характеристика.

Габаритные размеры, мм

длина	1200
ширина	510
высота	1900
Масса, кг	185

Примечание. Материалом для проектирования может служить черт. №1293 ПИ№2 Госстроя СССР. Адрес: 125843, ГСП, Москва, Волоколамское шоссе, д.1.

				ТП 416-7-249.87 ТХН			
Гл.Арх.пр	Козьяков		22.5.85				
Нач.отд.	Сысоев		22.5.85	Шкаф инструментальный. Эскизный чертеж общего вида.	Стадия	Лист	Листов
Н.контр	Николаев		22.05.85		Р	62	
Гл.спец.	Павлов		22.5.85		ГИПРОРЕЧТРАНС		
Рук.гр.	Вождаев		22.05.85				
Ст.инж.	Соколова						
Ст.техн.	Мижан		22.5.85				

Копировал Формат А3

Типовой проект 416-7-249.87 Альбом VIII

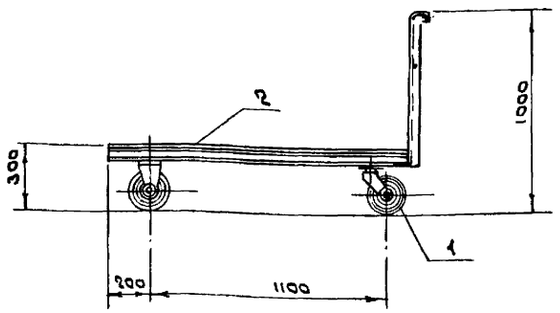

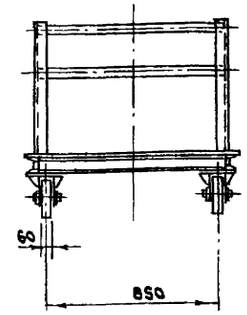

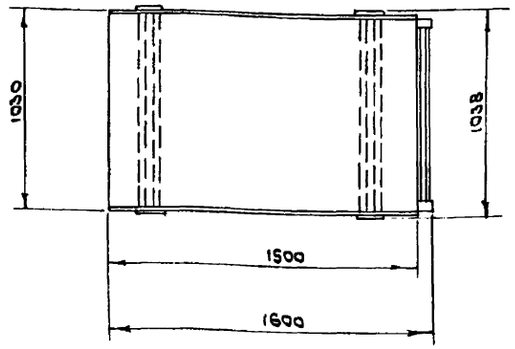

Назначение

Транспортировка мелких деталей, заготовок, материалов.

Описание

Представляет собой сварную металлоконструкцию на оцинкованных колесах.

Техническая характеристика.

Грузоподъемность, кг	500
Размеры платформы, мм	1500×1030
Габаритные размеры, мм	
длина	1600
ширина	1038
высота	1000
Масса, кг	161

Поз.	Наименование	Кол.	Примечание
1	Шина массивная резиновая		
	160×60 ГОСТ 5883-76*Е	4шт.	
2	Ст3сп ГОСТ 380-71*	140кг	

Примечание. Материалом для проектирования может служить черт. № 1036 ПИ№2 Госстроя СССР. Адрес: 125843, ГСП, Москва, Волоколамское шоссе, д.1.

				ТП 416-7-249.87 ТХН			
Гл.Арх.пр	Козьяков		22.5.85				
Нач.отд.	Сысоев		22.5.85	Тележка ручная. Эскизный чертеж общего вида.	Стадия	Лист	Листов
Н.контр	Николаев		22.05.85		Р	63	
Гл.спец.	Павлов		22.5.85		ГИПРОРЕЧТРАНС		
Рук.гр.	Вождаев		22.05.85				
Ст.инж.	Соколова		22.5.85				
Ст.техн.	Мижан		22.5.85				

Копировал Формат А3

Инв.№ подл. | Подпись и дата | Взам.инв.№

тип 1 тип II

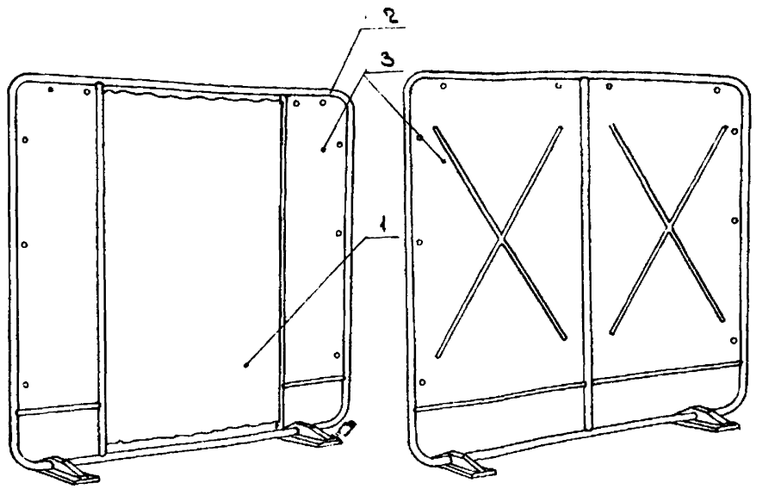

Поз.	Наименование	Кол.	Примечание
1	Брезент артикул 1220 ГОСТ 15530-76*	2 м²	
2	Труба 25×2.5 ГОСТ 8732-78* / Д ГОСТ 8731-74*	12м/16,7кг / 12м/16,7кг	тип I / тип II
3	Лист Б-ПН-1 ГОСТ 19903-74* / В Ст3сп2 ГОСТ 16523-70*	11.3кг / 21.3кг	тип I / тип II

Назначение

Предохранение окружающих от воздействия электрической дуги.

Описание.

Конструкция трубчатая сварная, панель ограждения тип I имеет передвижную (на кольцах) шторы, закрывающую вход в кабину сварщика.

Техническая характеристика

Габаритные размеры, мм

длина		2000
ширина		250
высота		2000
Масса, кг	тип I –	28
	тип II –	38

Примечание Материалом для проектирования может служить черт. №78РО-17-2 и черт. №78РО-17-3 ВИСП г. Киев Адрес: 252058, г. Киев ул. Полевая д. 24/13.

Привязан

Инв. №

Гл.арх.пр.	Козьяков		15.05.85
Нач. отд.	Сысоев		15.05.85
Н.контр.	Николаев		15.05.85
Гл.спец.	Павлов		15.05.85
Рук. гр.	Вождаев		15.05.85
Ст.инж.	Соколова		15.05.85
Ст.техн.	Михан		15.05.85

ТП 416-7-249.87 ТХН

Панели ограждения

Эскизный чертеж общего вида.

Стадия	Лист	Листов
Р	64	

ГИПРОРЕЧТРАНС

Инв. № подл. | Подпись и дата | Взам. инв. №

Копировал [signature] формат А3

Типовой проект 416-7-249.87 Альбом VIII

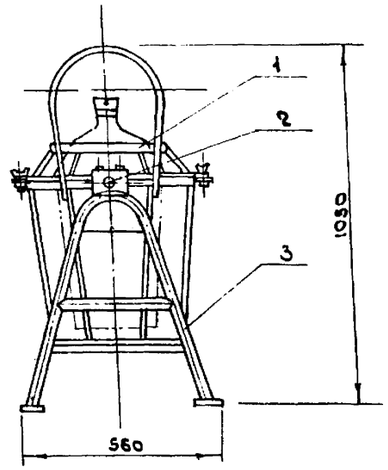

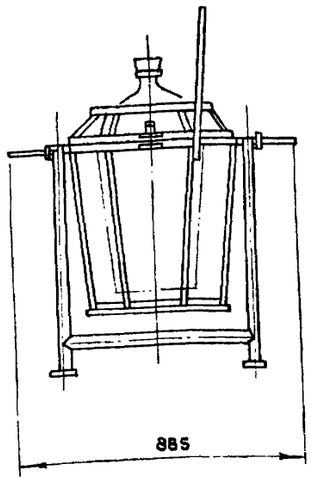

Поз.	Наименование	Кол.	Примечание
1	Труба 25×2.5 ГОСТ 8732-78* / Д ГОСТ 8731-74*	2.9м / 4кг	
2	Ст 3 сп ГОСТ 380-71*	18кг	
3	Труба 45×2,5 ГОСТ 8732-78* / Д ГОСТ 8731-74*	3.05м / 8кг	

Назначение

Приспособление предназначено для разлива кислоты

Описание

Металлическая корзина с шарнирами на подставке.

Техническая характеристика

Габаритные размеры, мм

длина	385
ширина	560
высота	1050
Масса, кг	30

Примечание. Материалом для проектирования может служить черт. №397 ПИ №2 Госстроя СССР. Адрес: 125843, ГСП, Москва, Волоколамское шоссе, д. 1.

Привязан

Инв. №

Гл.арх.пр.	Козьяков		15.05.85
Нач. отд.	Сысоев		15.05.85
Н.контр.	Николаев		15.05.85
Гл.спец.	Павлов		15.05.85
Рук. гр.	Вождаев		15.05.85
Ст.инж.	Соколова		15.05.85
Ст.техн.	Михан		15.05.85

ТП 416-7-249.87 ТХН

Приспособление для разлива кислоты

Эскизный чертеж общего вида.

Стадия	Лист	Листов
Р	65	

ГИПРОРЕЧТРАНС

Инв. № подл. | Подпись и дата | Взам. инв. №

Копировал [signature] формат А3

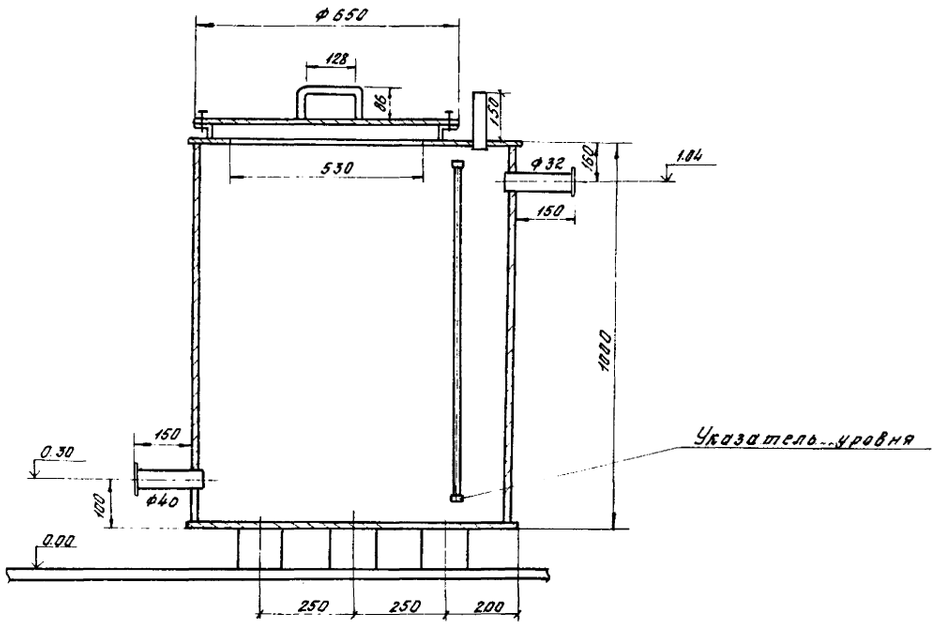

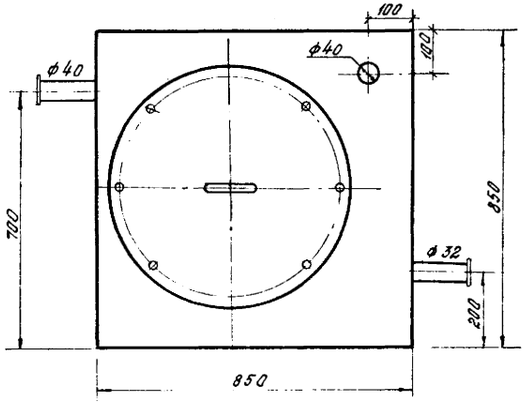

	Материалы	кол.
1. Круг	В10 ГОСТ 2590-71 / Ст. 3 ГОСТ 535-79	0,3 м
2. Лист	Б-ПН-3 ГОСТ 19903-74 / Ст. 3 ГОСТ 16523-70	4,9 м²
3. Уголок	Б-40×40×5 ГОСТ 8509-72 / Ст 3 ГОСТ 535-79	1,9 м
4. Труба	45×2.5 ГОСТ 8732-78 / А10 ГОСТ 8731-74	0,16×2
5. Труба	38×2.5 ГОСТ 8732-78 / А10 ГОСТ 8731-74	0,16 м

1. Сварные швы по ГОСТ 5264-80
2. Электроды 342 ГОСТ 9467-75
3. Контроль швов внешним осмотром и измерениями по ГОСТ 3242-79
4. Предельные отклонения размеров $\pm \frac{IT16}{2}$
5. Поверхности очистить и обезжирить. Покрыть грунтом ГФ-0119 ГОСТ 23343-78 и окрасить эмалью ПФ-133 в два слоя.

Инв.№ подл. | Подпись и дата | Взам. инв.№

Привязан

Инв.№

Нач.отд.	Бурков			10.06.85
Н.контр.	Фучкова			10.06.85
Гл.спец.	Ткин			10.06.85
Рук.гр.	Тифлиц			10.06.85
Ст.инж.	Залевалов			10.06.85

ТП 416-7-249.87 ВКН

Блок портовых ремонтно-механических мастерских III категории.

Производственный корпус.

Стадия	Лист	Листов
Р	1	1

Бак для воды емк. 0,5 м³
Чертеж общего вида.

ГИПРОРЕЧТРАНС

Копировал Крюкова

Формат А2

Альбом VIII

Типовой проект 416-7-249.87

Наименование детали		Стенка воздуховода		Муфта		Фланец		Уголок		Уголок		Шуруп		Уплотняющий канат		Уплотняющий раствор		Общий вес, кг	Фланцевое соединение			
NN позиций		1		2		3		4		5		6		7		8	9					
Кол-во шт.		8		2		2		32		4		176		2								
Размер канала		материал	размер мм	материал	размер мм	материал	размер мм	материал	размер мм	материал	размер мм	материал	размер мм	материал	размер мм	Тип I м³	Тип II м³		Число болтов	размер болтов	Прокладка	Общий вес
А	Б																					
100	100	АЦЭАР	84×8*	Лист сталь Б=0,71	120×120	ст 23×4	180×120	алюм	30×30×2 e=60	алюмин.	30×30×2 e=200	сталь	3×15		d=12 e=440	0,00032	0,00040	18	8	6×20	техн. рез.	0,8
100	150	"	84×8 134×8	"	120×170	"	120×170	"	"	"	"	"	"	"	e=540	0,00039	0,00043	21	"	"	Б=3	0,84
100	200	"	84×8 184×8	"	120×220	"	120×220	"	"	"	"	"	"	"	e=640	0,00046	0,00058	24	"	"	"	0,88
150	150	"	134×8	"	170×170	"	170×170	"	"	"	"	"	"	"	e=640	0,00059	0,00068	28	"	"	"	0,92
150	200	"	134×8 184×8	"	170×220	"	170×270	"	"	"	"	"	"	"	e=740	0,00055	0,00073	31	"	"	"	0,95
150	250		134×8 234×8	"	170×220	"	170×270	"	"	"	"	"	"	"	e=840	0,00063	0,00078	33	"	"	"	4,00
200	200	"	184×8	"	220×220	"	220×220	"	"	"	"	"	"	"	e=840	0,00051	0,00084	35	"	"	"	1.04
200	250	"	184×8 234×8	"	220×270	"	220×270	"	"	"	"	"	"	"	e=940	0,00076	0,00090	37	"	"	"	1,08
200	300	"	184×8 284×8	"	220×320	"	220×320		40×40×2 e=70	"	40×40×3 e=200	"	3,5×15	"	e=1040	0,00073	0,00096	39	"	"	"	1,12
200	400	"	184×8 324×8	"	220×420	"	220×420	"	"	"	"	"	"	"	e=1240	0,00076	0,00010	41	"	"	"	1,16
250	250	"	234×8	"	270×270	"	270×270	"	"	"	"	"	"	"	e=1040	0,0008	0,00101	44	12	"	"	1,2
250	300	"	234×8 284×8	"	270×320	"	270×320	"	"	"	"	"	"	"	e=1140	0,0014	0,00112	47	"	"	"	1,27
250	400	"	234×8 384×8	"	270×420	"	270×420	"	"	"	"	"	"	"	e=1340	0,0020	0,00120	50	"	"	"	1,34
250	500	"	234×8 384×8	"	270×520	"	270×520	"	"	"	"	"	"	"	e=1540	0,0026	0,00125	52	"	"	"	1,41
300	300	"	284×8	"	320×320	"	320×320	"	"	"	"	"	"	"	e=1240	0,00104	0,0013	55	"	"	"	140
300	400	"	284×8 384×8	"	320×420	"	320×420	"	"	"	"	"	"	"	e=1440	0,00128	0,00133	59	"	"	"	1,55
300	500	"	284×8 384×8	"	320×320	"	320×520	"	50×50×2 e=80	"	50×50×5 e=200	"	4×15	"	e=1640	0,00150	0,00140	63	"	"	"	1,6
300	600	"	284×8 384×8	"	320×620	"	320=62	"	"	"	"	"	"	"	e=1840	0,00176	0,00145	67	"	"	"	1.70
400	400	"	384×8	"	420×420	"	420×420	"	"	"	"	"	"	"	e=1640	0,0013	0,0016	72	16	"	"	1,8
400	500	"	384×8 480×8	"	420×520	"	420×620	"	"	"	"	"	"	"	e=1840	0,00135	0,0017	81	"	"	"	1,85
400	600	"	384×10 580×10	"	420×620	"	420×620	"	"	"	"	"	"	"	e=2040	0,0014	0,0018	90	"	"	"	1,92
400	800	"	384×10 580×10	"	420×820	"	420×820	"	"	"	"	"	"	"	e=2440	0,0015	0,0013	99	"	"	"	1,98
500	500	"	480×10	"	520×320	"	520×520	"	"	"	"	"	"	"	e=2040	0,0015	0,0020	110	"	"	"	2,04
500	600	"	480×10 580×10	"	520×620	"	520×620	"	"	"	"	"	"	"	e=2240	0,0017	0,0022	118	"	"	"	2,1
500	800	"	480×10 580×10	"	520×820	"	520×820	"	"	"	"	"	"	"	e=2640	0,0018	0,0024	126	"	"	"	1,16
500	600	"	580×10	"	620×620	"		"	"	"	"	"	"	"	e=2360	0,0020	0,0026	136	20		"	2,2
600	800	"	580×10 780×10	"	620×820	"	620×820	"	"	"	"	"	"	"	e=2840	0,0023	0,0025	156	"	"	"	2,24
800	800	"	780×10	"	220×820	"	820×820	"	"	"	"	"	"	"	e=3240	0,0026	0,0032	179	"	"	"	228

Вид по К

Сечение I-I

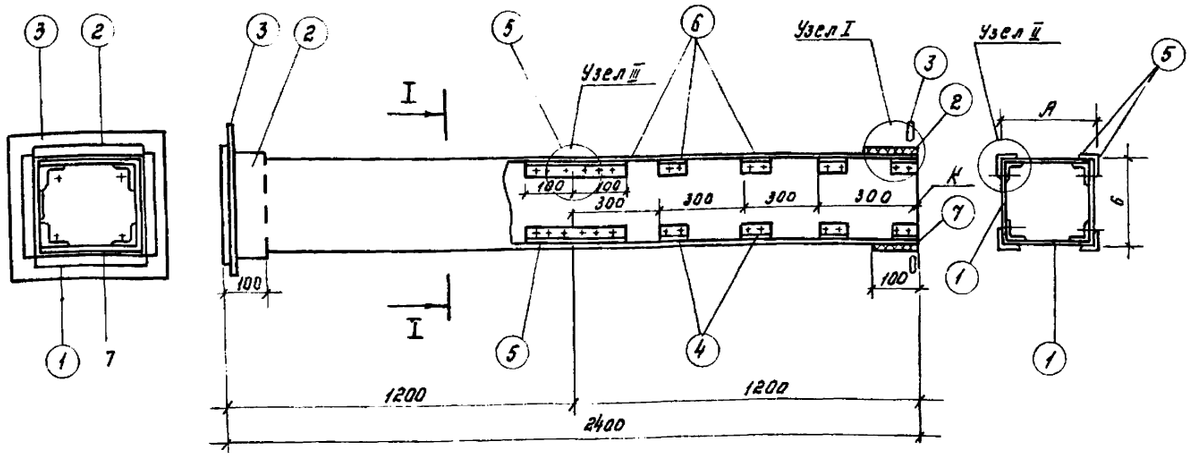

Узел I

Узел II

Узел III

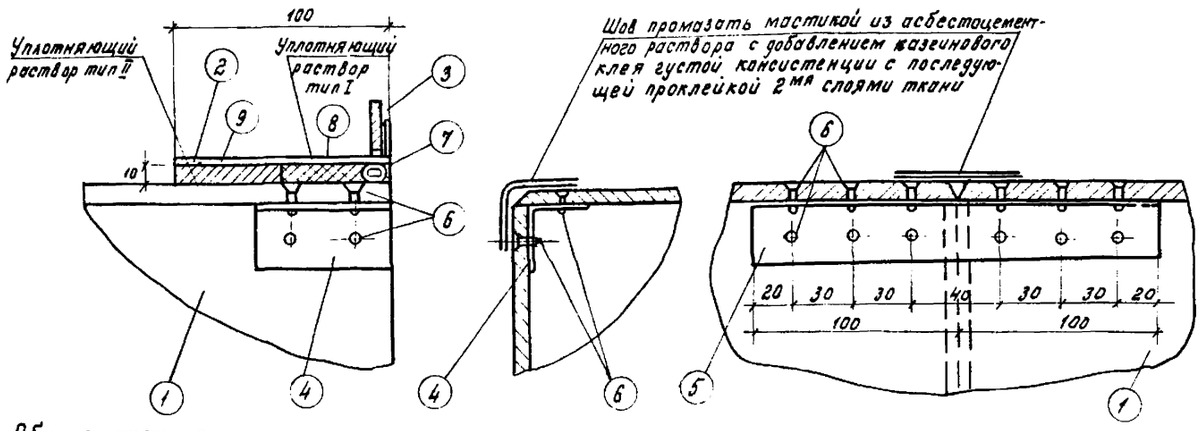

Общие указания:

1. Настоящий чертеж разработан с целью замены металлических воздуховодов, согласно ТП 101-76 асбестоцементными.
2. Чертеж введен в действие временно, до массового освоения промышленностью асбестоцементных воздуховодов заводской готовности.
3. При применении указанных воздуховодов, все фассонные части, а также воздуховоды ф более 800мм выполняются из металла.
4. Монтаж воздуховодов осуществляется специализированными организациями. Смонтированные воздуховоды подвергаются испытанию на плотность. Потери более 15% от расчетной производительности воздуха не допускаются.
5. В качестве материала стенок принят АЦЭНД ГОСТ 4248-78. Обеспечивающий необходимую пожаростойкость.
6. Муфты и фланцы перед установкой прокрашиваются масляной краской. Весь воздуховод грунтуется с тщательной шпаклевкой всех швов под окраску.
7. Крепление воздуховодов осуществляется согласно типовым чертежам серии 4.904-69.
8. Все монтажные работы при применении асбестоцементных воздуховодов выполняются согласно действующих СНиП III-28-75
9* Длина заготовок принята 1200мм согласно ГОСТ 4248-68. ** d=12 для всех размеров воздуховода.

Заимствовано из типового чертежа „ТО-603", разработанного институтом „Моспроект-1"

Нач. отд.	Буянов		10.06.85	ТП 416-7-249.87 ОВН			
Н. контр.	Николаева		10.06.85	Блок портовых ремонтно-механических мастерских III категории			
Гл. спец.	Манин		7.06.85	Производственный корпус, бытовые и вспомогательные помещения	Стадия	Лист	Листов
Рук. гр.	Старкова		8.06.85		Р	1	1
Вед. инж.	Земляникина		8.06.85	Звено прямого участка шовного ацеидного воздуховода	ГИПРОРЕЧТРАНС		
Ст. инж.	Петрова		10.06.85				

Привязан

Инв. №

Взам. инв. №

Подп. и дата

Инв. № подл.

Копировал Крюкова Формат А2

Типовой проект 416-7-249.87 Альбом VIII

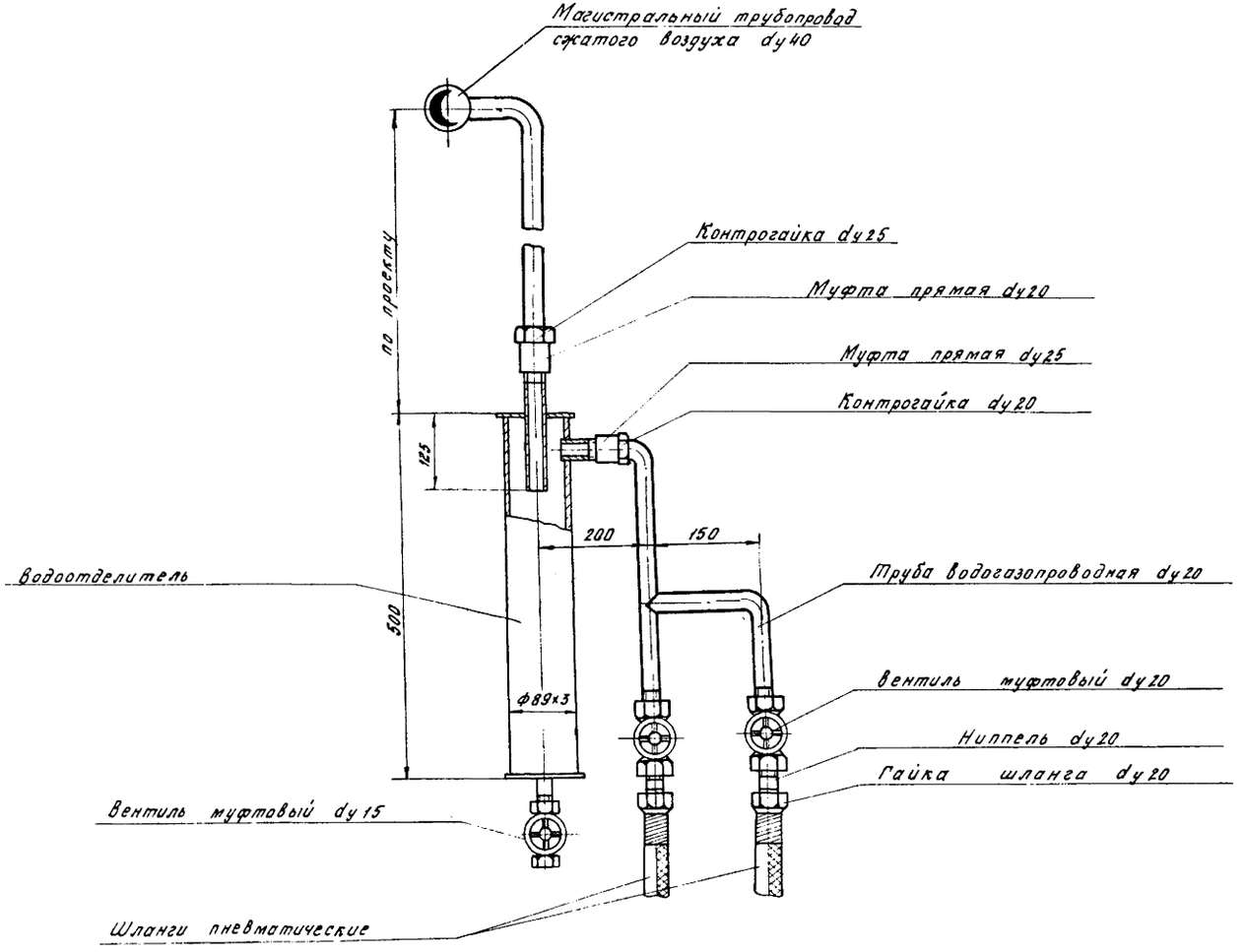

Подпись и дата | Взам. инв.№ | Инв.№

Привязан

Инв.№

Нач. отд	Буянов		06.87
Н. контр.	Старкова		06.87
Гл. спец.	Любавская		06.87
Рук. гр.	Николаева		06.87
Ст. инж.	Ермоленко		06.87

ТП 416-7-249.87 ВСН

Блок портовых ремонтно-механических мастерских III категории

Производственный корпус

Воздухоснабжение Присоединительный пост

Стадия	Лист	Листов
Р	1	1

ГИПРОРЕЧТРАНС

Копировал: Крюкова Формат А2

gost.e-ecolog.ru