ТИПОВОЙ ПРОЕКТ
416-7-249.87

БЛОК ПОРТОВЫХ РЕМОНТНО-МЕХАНИЧЕСКИХ МАСТЕРСКИХ III КАТЕГОРИИ

(СТЕНЫ ПАНЕЛЬНЫЕ)

АЛЬБОМ III
СТРОИТЕЛЬНЫЕ КОНСТРУКЦИИ
И ИЗДЕЛИЯ.

				Привязан	
Инв.N					

gost.e-ecolog.ru

ТИПОВОЙ ПРОЕКТ

416-7-249.87

БЛОК ПОРТОВЫХ РЕМОНТНО-МЕХАНИЧЕСКИХ МАСТЕРСКИХ III КАТЕГОРИИ

(СТЕНЫ ПАНЕЛЬНЫЕ)

АЛЬБОМ III

СОСТАВ ПРОЕКТА:

Альбом I Пояснительная записка. Технологические решения. Архитектурные решения.

Альбом II Конструкции железобетонные и металлические.

Альбом III Строительные конструкции и изделия.

Альбом IV Внутренний водопровод и канализация. Отопление и вентиляция. Воздухоснабжение. Теплоснабжение.

Альбом V Электротехническая часть. Связь и сигнализация.

Альбом VI Автоматизация и технологический контроль сантехнических устройств.

Альбом VII Автоматическая пожарная сигнализация

Альбом VIII Нестандартизированное оборудование

Альбом IX Спецификации оборудования

Альбом X Ведомость потребности в материалах

Альбом XI Сметы. Книга 1. Книга 2.

Разработан
проектным институтом Гипроречтранс

Главный инженер института Селовнев
Главный архитектор проекта Козьяков

Утвержден
Министерством речного флота РСФСР
Заключение N 53 от 24.06.86.

Типовой проект 416-7-249.87 Альбом III

Формат	Обозначение	Наименование	Стр.	Примечание
А3		Титульный лист	1	
А3	КЖ.И. 00	Содержание альбома	2	
А3	ТУ	Технические условия	4	
А4	1	Сетка С1	5	
А4	2	Сетка С2	5	
А4	3	Сетка С3	6	
А4	4	Сетка С4	6	
А4	5	Каркас плоский (КР1, КР2)	7	
А3	6	Колонна 2К108-6-Н1	8	
А3	-	Колонна 2К108-6-Н2	9	
А3	8	Колонна 2К108-6-Н3	10	
А3	9	Колонна 2К108-6-Н4	11	
А3	10	Колонна 2К108-6-Н5	12	
А3	11	Колонна 8КФ121-2-Н1	13	
А3	12	Колонна 8КФ118-2-Н1	14	
А3	13	Колонна (3К81-7АIV М4-На; 3К81-7АIV М3-На)	15	
А3	14	Колонна (3К81-7АIV М4-Нб; 3К81-7АIV М3-Нб)	16	
А3	15	Колонна (3К81-7АIV М4-Нв; 3К81-7АIV М3-Нв)	17	
А3	16	Колонна (3К81-7АIV М4-Нд; 3К81-7АIV М3-Нд)	18	
А3	17	Колонна (11К81-4АIV М3-На; 11К81-6АIV М3-На)	19	
А3	18	Колонна (11К81-4АIV М3-Нб; 11К81-6АIV М3-Нб)	20	
А3	19	Колонна 6КФ85-2-Н1	21	
А3	20	Колонна (2КО3.33-1.2-1; 2КО3.33-2.4-1)	22	
А3	21	Колонна (2КД3.33-1.1-1; 2КД3.33-2.3-1)	23	
А3	22	Колонна (2КД3.33-1.1-2; 2КД3.33-2.3-2)	24	
А3	23	Колонна (2КО3.33-1.2-2; 2КО3.33-2.4-2)	25	
А3	24	Колонна (2КО3.33-1.2-3; 2КО3.33-2.4-3)	26	
А3	25	Колонна (2КД3.33-1.1-3; 2КД3.33-2.3-3)	27	
А3	26	Колонна (2КД3.33-1.1-4; 2КД3.33-2.3-4)	28	
А3	27	Колонна (2КО3.33-1.2-4; 2КО3.33-2.4-4)	29	
А3	28	Колонна (2КО3.33-1.2-5; 2КО3.33-2.4-5)	30	
А3	29	Колонна (2КО3.33-1.2-6; 2КО3.33-2.4-6)	31	

Формат	Обозначение	Наименование	Стр.	Примечание
А3	КЖ.И. 30	Колонна (2КО3.33-1.2-7; 2КО3.33-2.4-7)	32	
А3	31	Колонна (2КО3.33-1.2-8; 2КО3.33-2.4-8)	33	
А3	32	Колонна (2КО3.33-1.2-9; 2КО3.33-2.4-9)	34	
А3	33	Колонна (2КД3.33-1.1-5; 2КД3.33-2.3-5)	35	
А3	34	Колонна (2КД3.33-1.1-6; 2КД3.33-2.3-6)	36	
А4	35	Балка покрытия (1БДР18-3АVТ-1; 1БДР18-4АVТ-1)	37	
А4	36	Балка покрытия (1БДР18-3АVТ-2; 1БДР18-4АVТ-2; 1БДР18-6АVТ-2)	38	
А4	37	Балка покрытия (1БДР18-4АVТ-2; 1БДР18-6АVТ-2; 2БДР18-7АVТ-2)	39	
А4	38	Балка покрытия (1БДР18-3АVТ-3; 1БДР18-4АVТ-3)	40	
А4	39	Балка покрытия (1БДР12-3АVТ-1; 1БДР12-4АVТ-1)	41	
А4	40	Ригель РЛП4 51-45-1	42	
А4	41	Диафрагма жесткости 1Д56-33-1	42	
А4	42	Плита перекрытия ПРС56-15-10АтVТ-1	43	
А4	43	Плита перекрытия ПРС56-15-10АтVТ-2	43	
А4	44	Плита перекрытия ПРС56-15-10АтVТ-3	44	
А4	45	Плита перекрытия ПРС56-15-10АтVТ-4	44	
А4	46	Плита перекрытия ПРС56.15-10АтVТ-5	45	
А4	47	Плита перекрытия ПРС56.15-10АтVТ-6	45	

Инв. № подл. | Подпись и дата | Взам. инв. №

Нач. отд.	Половинкин	[signature]	10.06.85
Н. контр.	Завадская	[signature]	10.06.85
ГАП	Козьяков	[signature]	10.06.85
Рук. гр.	Колыбанова	[signature]	10.06.85
Ст. инж.	Посысаева	[signature]	10.06.85

ТП 416-7-249.87 КЖ.И. 00

Содержание альбома

Стадия	Лист	Листов
Р	1	2

ГИПРОРЕЧТРАНС

Альбом 1=1

Типовой проект 416-7-249.87

Формат	Обозначение	Наименование	Стр.	Примечание
А4	КЖ.И. 48	Плита перекрытия ПРС56.15-10АтУт-7	46	
А4	49	Плита перекрытия ПРС56.15-10АтУт-8	46	
А4	50	Плита перекрытия ПРС56.15-10АтУт-9	47	
А4	51	Плита перекрытия ПРС56.15-10АтУт-10	47	
А3	52	Плита перекрытия ПРС56.15-10АтУт-11	48	
	53	Плита перекрытия ПРС56.15-10АтУт-12	49	
А3	54	Плита перекрытия ПРС56.15-10АтУт-13	50	
А3	55	Панель стеновая ПС60.12.2,0-4Я-47И	51	
А3	56	Панель стеновая ПС62,5.12.2,0-4Я-1,49И	52	
А3	57	Панель стеновая ПС60.12.2,0-4Я-48	53	
А3	58	Панель стеновая ПС60.18.2,0-3Я-34	54	
А3	59	Панель стеновая ПС60.18.2,0-3Я-31	55	
А3	60	Панель стеновая ПС62,5.18.2,0-3Я-1,31И	56	
А3	61	Панель стеновая ПС60.12.2,0-2Я-34	57	
А3	62	Панель стен. ПС60.12.2,0-4Я-42; ПС60.12.2,0-6Я-42	58	
А3	63	Панель стеновая 2ПС12.12.2,0-Я-59	59	
А3	64	Панель стеновая ПС60.18.2,0-3Я-42	60	
А3	65	Панель стеновая ПС60.12.2,0-2Я-31	61	
А3	66	Панель стеновая ПС30.18.2,0-6Я-34И	62	
А3	67	Панель стеновая ПС30.12.2,0-6Я-56	63	
А4	68	Панель стеновая 2ПС6.12.2,0-Я-60	64	
А4	69	Панель стеновая 2ПС6.18.2,0-Я-60	64	
А3	70	Панель стеновая ПС62,5.18.2,0-3Я-2,49И	65	
А3	71	Панель стеновая ПС62,5.12.2,0-4Я-2,49И	66	
А3	72	Панель стеновая ПС60.6.2,5-6Я-44	67	
А3	73	Панель стеновая ПС60.9.2,5-2Я-6	68	
А3	74	Панель стеновая ПС60.18.2,5-2Я-1	69	
А3	75	Панель стеновая ПС60.15.2,5-2Я-9	70	
А3	76	Панель стеновая ПС60.15.2,5-2Я-12	71	
А4	77	Панель стеновая 2ПС6.18.2,5-Я-1	72	
А4	78	Панель стеновая 2ПС12.18.2,5-Я-1	72	
А4	79	Панель стеновая 2ПС12.18.2,5-Я-4	73	

Формат	Обозначение	Наименование	Стр.	Примечание
А4	КЖ.И. 80	Панель стеновая 3ПС41.90.2,5-Я-1	73	
А4	81	Панель стеновая 3ПС41.180.2,5-Я-1	74	
А4	82	Панель стеновая 3ПС41.150.2,5-Я-2	74	
А3	83	Панель стеновая ПС60.15.2,5-2Я-21	75	
А3	84	Панель стеновая ПС60.15.2,5-2Я-24	76	
А4	85	Сетка С5	77	
А4	86	Сетка С6	77	
А4	87	Сетка С7	78	
А4	88	Каркас плоский КР3	78	
А4	89	Каркас плоский КР4	79	
А4	90	Каркас плоский КР5	79	
А4	91	Решетка МС1.	80	
А3	92	Плиты покрытия (1ПГ-... АТУТ-...		
		-400п-а, 1ПГ-... АТУТ-... -... п-а,б)	81	
А3	93	Плита покрытия		
		1ПГ-... АТУТ-... -... п-б	82	

Инв.№ подл. | Подпись и дата | Взам. инв.№

Типовой проект 416-7-249.87 Альбом III

Общие сведения

Данный альбом содержит опалубочные чертежи железобетонных изделий, а также чертежи арматурных и стальных изделий к производственному корпусу и производственно-комбинированному зданию.

Технические требования

1. При изготовлении железобетонных изделий следует руководствоваться требованиями типовых серий Госстроя и требованиями следующих документов:

- ГОСТ 13015.0-83 „Конструкции и изделия бетонные и железобетонные сборные. Общие технические требования;
- ГОСТ 13015.3-81. „Конструкции и изделия бетонные и железобетонные. Документ о качестве;
- для колонн производственного корпуса серии 1.423.1-7 Вып. 1, 1.424.1-5 Вып. 1, 1.427.1-3 Вып. 0;
- для колонн производственно-комбинированного здания серия 1.020-1/83 Вып. 2-1;
- для балок покрытий серия 1.462.1-3/80 Вып. 0;
- для ригелей серия 1.020-1/83 Вып. 3-1;
- для диафрагм жесткости серия 1.020-1/83 Вып. 4-1;
- для стеновых панелей серия 1.030.1-1 Вып. 0;
- для плит перекрытий серия 1.041.1-2 Вып. 6.

2. Изготовление арматурных и стальных изделий должно производиться в соответствии с требованиями ГОСТ 10922-75 „Арматурные изделия и закладные детали сварные для железобетонных конструкций. Технические требования и методы испытаний" и „Инструкции по сварке соединений арматурных и закладных деталей железобетонных конструкций" (СН393-78).

3. Плоские арматурные сетки и каркасы изготовить при помощи контактной точечной сварки

4. Арматурные изделия выполняются из горячекатанной стали следующих классов и марок:

- арматурная гладкая класса AI по ГОСТ 5781-82 марки Вст3кп2;
- арматурная периодического профиля класса AIII по ГОСТ 5781-82 марок 35ГС или 25Г2С.

5. Стальные изделия выполняются из следующих сталей и марок:

- швеллеры ГОСТ 8240-72 марки Вст3кп2 с учетом технических условий ГОСТ 535-79;
- арматурная — по пункту 2.

6. Стальные изделия покрыть лакокрасочными покрытиями группы I согласно п.6 и 25 СНиП II-28-73*.

				ТП 416-7-249.87	КЖ И.ТУ
Нач. отд.	Половинкин		4.06.87		
Н. контр.	Селдаметова		4.06.87	Технические условия	Стадия: Р; Лист: —; Листов: 1
ГАП	Казьяков		4.06.87		
Рук. гр.	Колыбанова		4.06.87		ГИПРОРЕЧТРАНС
Вед. инж.	Забавская		4.06.87		

Инв. № подл. | Подпись и дата | Взам. инв. №

Типовой проект 416-7-249.87 Альбом III

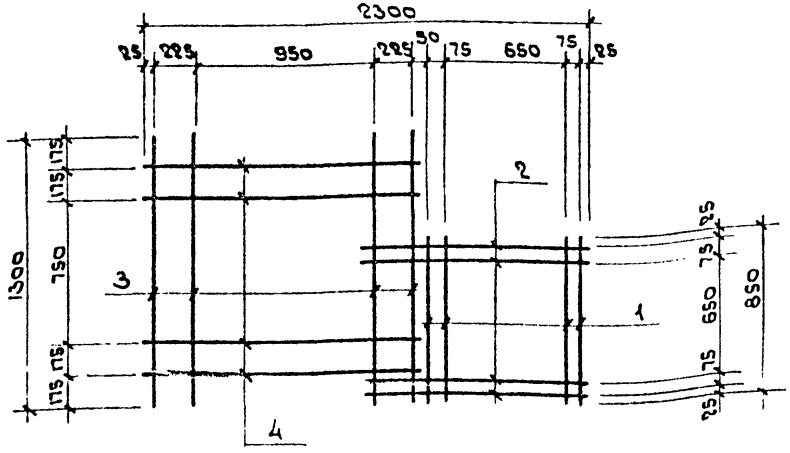

Формат	Зона	Поз.	Обозначение	Наименование	Кол.	Примечание
			КЖ.И.ТУ	Документация		
				Технические условия к изготовлению арматурных изделий		
				Детали		
Б4		1	КЖ.И.1.1	ФВАI ГОСТ 5781-82 ℓ=850	4	0.4кг
Б4		2	1.2	ℓ=1125	4	0.5кг
Б4		3	1.3	ℓ=1300	4	0.6кг
Б4		4	1.4	ℓ=1400	4	0.6кг

Привязан

Инв. №

Взам. инв. №

Подпись и дата

Инв. № подл.

Нач. отд.	Половинкин		10.86
Н. контр.	Солдатенкова		10.86
Гл. спец.	Поляков		10.86
Рук. гр.	Колыбанова		10.86
Вед. инж.	Забавская		10.86

ТП 416-7-249.87 КЖ.И.1

Сетка С-1

Стадия	Масса	Масштаб
Р	8,4	1:25
Лист	Листов 1	

ГИПРОРЕЧТРАНС

Типовой проект 416-7-249.87 Альбом III

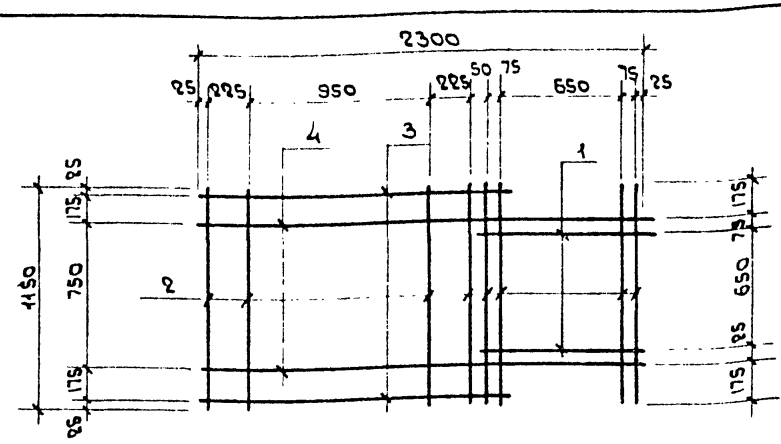

Формат	Зона	Поз.	Обозначение	Наименование	Кол.	Примечание
			КЖ.И.ТУ	Документация		
				Технические условия к изготовлению арматурных изделий		
				Детали		
А3		1	КЖ.И.2.1	ФВАI ГОСТ 5781-82 ℓ=1125	2	0.5кг
Б4		2	2.2	ℓ=1150	8	0.5кг
Б4		3	2.3	ℓ=1450	2	0.6кг
Б4		4	2.4	ℓ=2300	2	0.9кг

Привязан

Инв. №

Взам. инв. №

Подпись и дата

Инв. № подл.

Нач. отд.	Половинкин		10.86
Н. контр.	Солдатенкова		10.86
Гл. спец.	Поляков		10.86
Рук. гр.	Колыбанова		10.86
Вед. инж.	Забавская		10.86

ТП 416-7-249.87 КЖ.И.2

Сетка С-2

Стадия	Масса	Масштаб
Р	8.0	1:25
Лист	Листов 1	

ГИПРОРЕЧТРАНС

Альбом III

416-7-249.87

Типовой проект

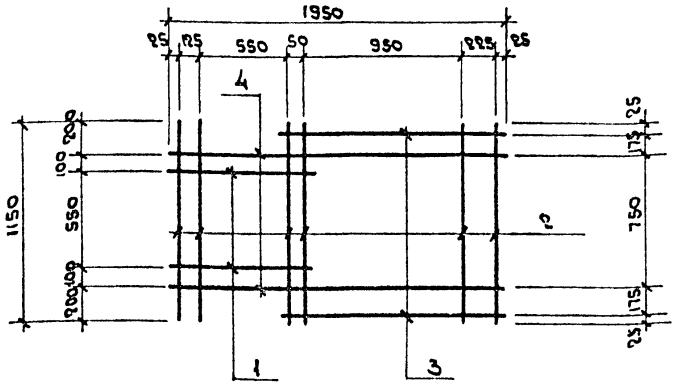

Формат	Зона	Поз.	Обозначение	Наименование	Кол.	Примечание
				Документация		
А3			КЖС.И.ТУ	Технические условия к изготовлению арматурных изделий		
				Детали		
БЧ		1	КЖС.И. 3.1	ФВАI ГОСТ 5781-82 ℓ=850	2	0.4 кг
БЧ		2	3.2	ℓ=1150	6	0.5 кг
БЧ		3	3.3	ℓ=1875	2	0.5 кг
БЧ		4	3.4	ℓ=1950	2	0.8 кг

Привязан

Инв. №

Взам. инв. №

Подпись и дата

Инв. № подл.

Нач. отд.	Половинкин		
Н. контр.	Солдатенкова		
Гл. спец.	Полякова		
Рук. гр.	Колыбанова		
Вед. инж.	Забавская		

ТП 416-7-249.87 КЖС.И.3

Сетка С-3

Стадия	Масса	Масштаб
Р	6.4	1:25
Лист	Листов 1	

ГИПРОРЕЧТРАНС

Альбом III

416-7-249.87

Типовой проект

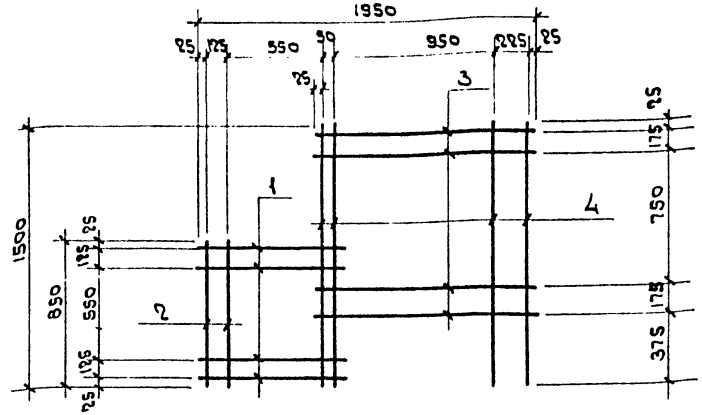

Формат	Зона	Поз.	Обозначение	Наименование	Кол.	Примечание
				Документация		
А3			КЖС.И.ТУ	Технические условия к изготовлению арматурных изделий		
				Детали		
БЧ		1	КЖС.И. 4.1	ФВАI ГОСТ 5781-82 ℓ=775	4	0.3 кг
БЧ		2	4.2	ℓ=850	2	0.4 кг
БЧ		3	4.3	ℓ=1875	4	0.6 кг
БЧ		4	4.4	ℓ=1500	4	0.6 кг

Привязан

Инв. №

Взам. инв. №

Подпись и дата

Инв. № подл.

Нач. отд.	Половинкин		
Н. контр.	Солдатенкова		
Гл. спец.	Полякова		
Рук. гр.	Колыбанова		
Вед. инж.	Забавская		

ТП 416-7-249.87 КЖС.И.4

Сетка С-4

Стадия	Масса	Масштаб
Р	6.8	1:25
Лист	Листов 1	

ГИПРОРЕЧТРАНС

Альбом III

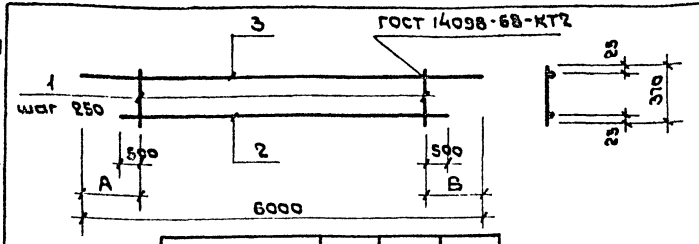

Обозначение	Марка	A, мм	B, мм
КЖ.И.5	КР-1	975	1275
-01	КР-2	1125	1125

Формат	Поз.	Кол.	Обозначение	Наименование	Кол	Примечание
				Документация		
А4			КЖ.И.ТУ	Технические условия к изготовлению арматурных изделий		
				Детали		
Вч		1	КЖ.И. 5.1	ф8AI ГОСТ 5781-82 ℓ=370	16	0.15 кг
				ф10AIII ГОСТ 5781-82		
Вч		2	5.2	ℓ=4750	1	2.94 кг
Вч		3	5.3	ℓ=6000	1	3.71 кг

Типовой проект 416-7-249.87

Альбом III

Привязан

Инв. №

Взам. инв. №

Подпись и дата

Инв. № подл.

Нач. отд.	Половинкин		4.06.89
Н. контр.	Заводская		4.06.89
Гл. спец.	Поляков		4.06.89
Рук. гр.	Кальбанова		4.06.89
Рук. гр.	Салдатикова		4.06.89

ТП 416-7-249.87 КЖ.И.5

Каркас плоский (КР-1, КР-2)

Стадия	Масса	Масштаб
Р	9.05	
Лист	Листов 1	

ГИПРОРЕЧТРАНС

Привязан

Инв. №

Взам. инв. №

Подпись и дата

Инв. № подл.

Стадия	Масса	Масштаб
Лист	Листов	

ГИПРОРЕЧТРАНС

Типовой проект 416-7-249.87 Альбом III

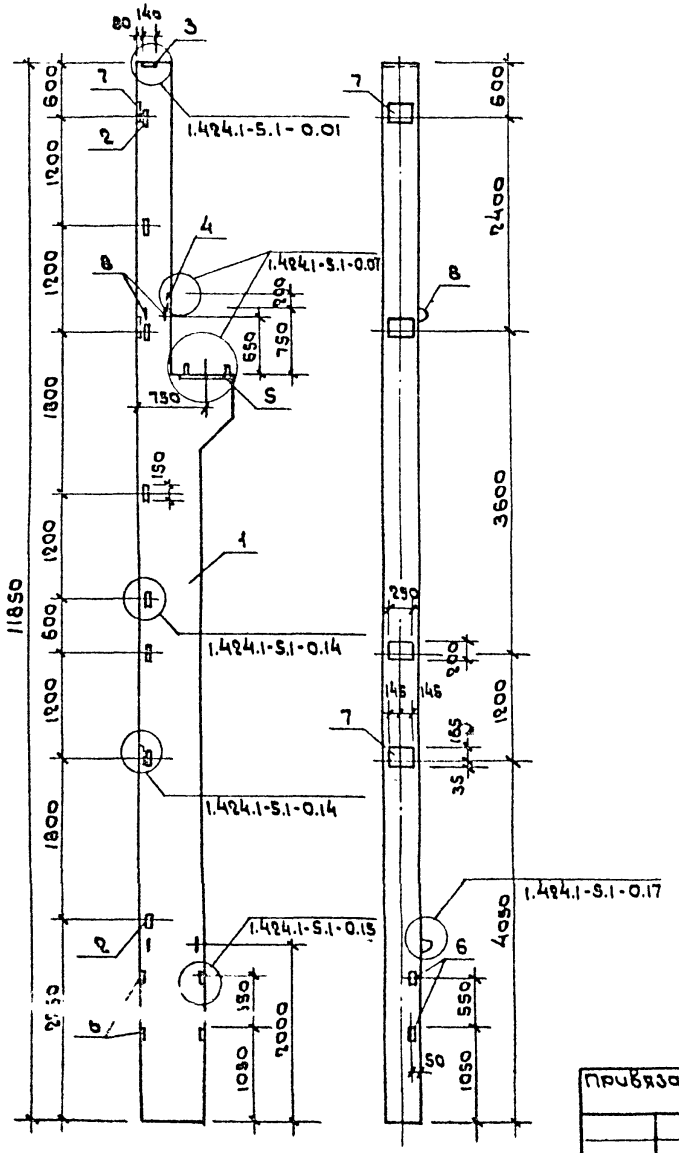

Формат	Зона	Поз.	Обозначение	Наименование	Кол	Примечание
				Сборочные единицы		
А3		1	1.424.1-5.1-8.00-11	Колонна 2К108-6-Н	1	
				Изделия закладные		
А4		2	1.424.1-5.5-19.0	М1-14	8	
А4		3	1.424.1-5.5-14.0	М2-32	1	
А4		4	1.424.1-5.5-05.0	МН6	1	
А4		5	1.424.1-5.5-06.0	МН7	1	
А4		6	1.424.1-5.5-23.0	МН17	4	
А4		7	1.424.1-5.5-21.0	МН19	4	
				Детали		
А4		8	3.400-7.Вып.1	М18×250	4	

Ведомость расхода стали на дополнительные закладные изделия.

Марка элемента	Изделия закладные												Всего
	Арматура класса						Прокат						
	AI			AIII									
	ГОСТ 5781-82			ГОСТ 5781-82			ГОСТ 19903-74			ГОСТ 8509-72	ГОСТ 5915-70	ГОСТ 11371-78	
	Ф6	Ф18	Ф20	Ф10	Ф12	Ф25	δ=8	δ=10	δ=14	L63×5	Гайка М20	Шайба 20.01.019	
2К108-6-Н1	0.4	8.24	2.0	1.2	19.1	1.6	19.4	18.0	6.0	12.0	0.2	0.2	84.36

Привязан

Инв.№

Нач.отд	Половинкин		12.05.88
Н.контр	Солдатенкова		12.05.88
Гл.спец.	Попяков		12.05.88
Рук.гр.	Колыбанова		12.05.88
Ст.инж.	Посысаева		12.05.88

ТП416-7-249.87 КЖ.И. 6

Колонна 2К108-6-Н1

Стадия	Масса	Масштаб
Р	7400	1:50
Лист	Листов 1	

ГИПРОРЕЧТРАНС

Инв.№подл. | Подпись и дата | Взам.инв.№

Альбом III

Типовой проект 416-7-249.87

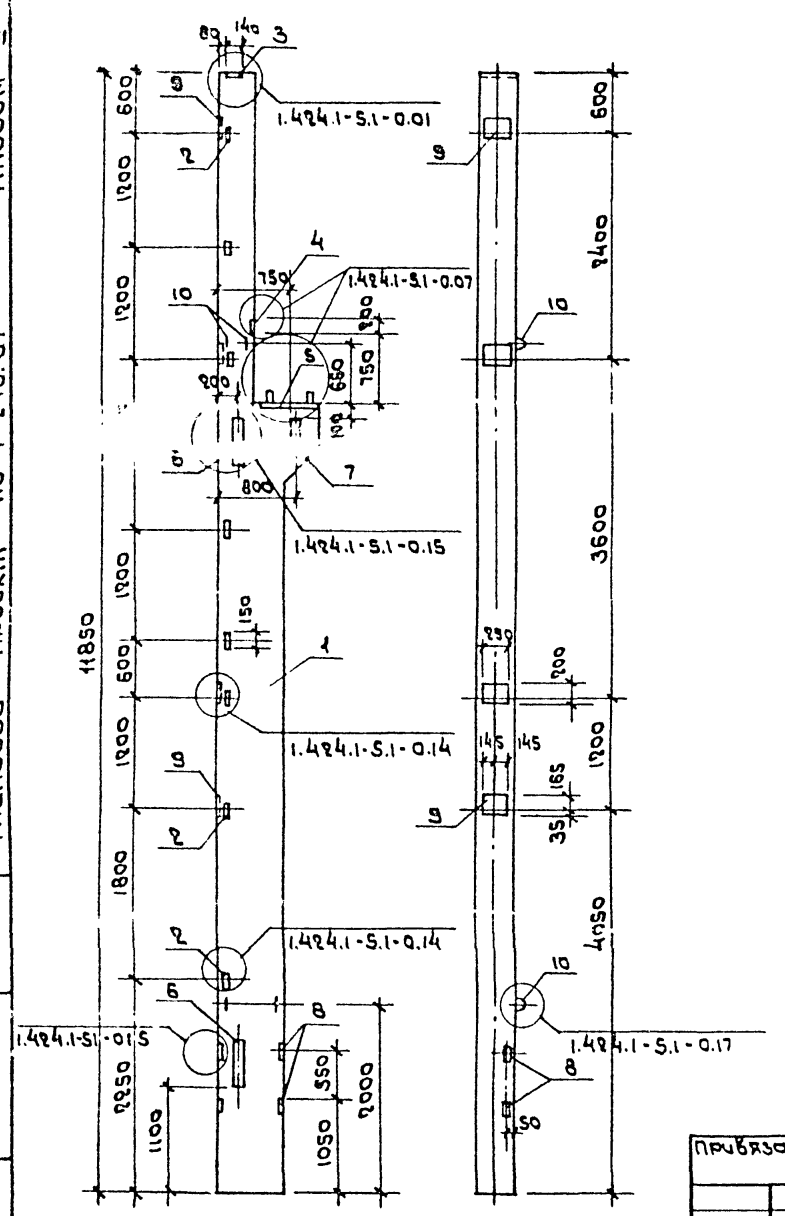

Формат	Зона	поз.	Обозначение	Наименование	Кол	Приме-чание
				Сборочные единицы		
А3		1	1.424.1-5.1-2.00-11	Колонна 2К108-6-Н	1	
				Изделия закладные		
А4		2	1.424.1-5.5-19.0	М1-14	8	
А4		3	1.424.1-5.5-14.0	М2-38	1	
А4		4	1.424.1-5.5-05.0	МН6	1	
А4		5	1.424.1-5.5-06.0	МН7	1	
А4		6	1.424.1-5.5-08.0	МН11	2	
А4		7	1.424.1-5.5-09.0	МН12	1	
А4		8	1.424.1-5.5-23.0	МН17	4	
А4		9	1.424.1-5.5-21.0	МН19	4	
				Детали		
А4		10	3.400-7.Вып.1	МІВ-25	4	

Ведомость расхода стали на дополнительные закладные изделия.

Марка элемента	Изделия закладные															Всего
	Арматура класса							прокат.								
	AI		AIII											ГОСТ 8509-72	ГОСТ 19903-74	ГОСТ 11371-78
	ГОСТ 5781-82							ГОСТ 19903-74								
	Ф6	Ф8	Ф8	Ф10	Ф12	Ф14	Ф25	δ=8	δ=10	δ=12	δ=14	δ=80	L63×5	Гайка М20	Шайба 22.01.05	
2К108-6-Н2	0.4	2.4	2.0	1.2	15.2	3.0	1.6	25.4	18.0	18.8	6.0	35.4	12.0	0.2	0.2	147.52

Нач. отд	Полбинкин		
Н. контр	Солдатенков		
Гл. спец.	Поляков		
Рук. гр.	Колыбанова		
Ст. инж.	Посысоева		

Привязан

Инв. №

Взам. инв. №

Подпись и дата

Инв. № подл.

ТП416-7-249.87 КЖИ. 7

Колонна 2К108-6-Н2

Стадия	Масса	Масштаб
Р	7400	1:50
Лист	Листов 1	

ГИПРОРЕЧТРАНС

Типовой проект 416-7-249.87 Альбом III

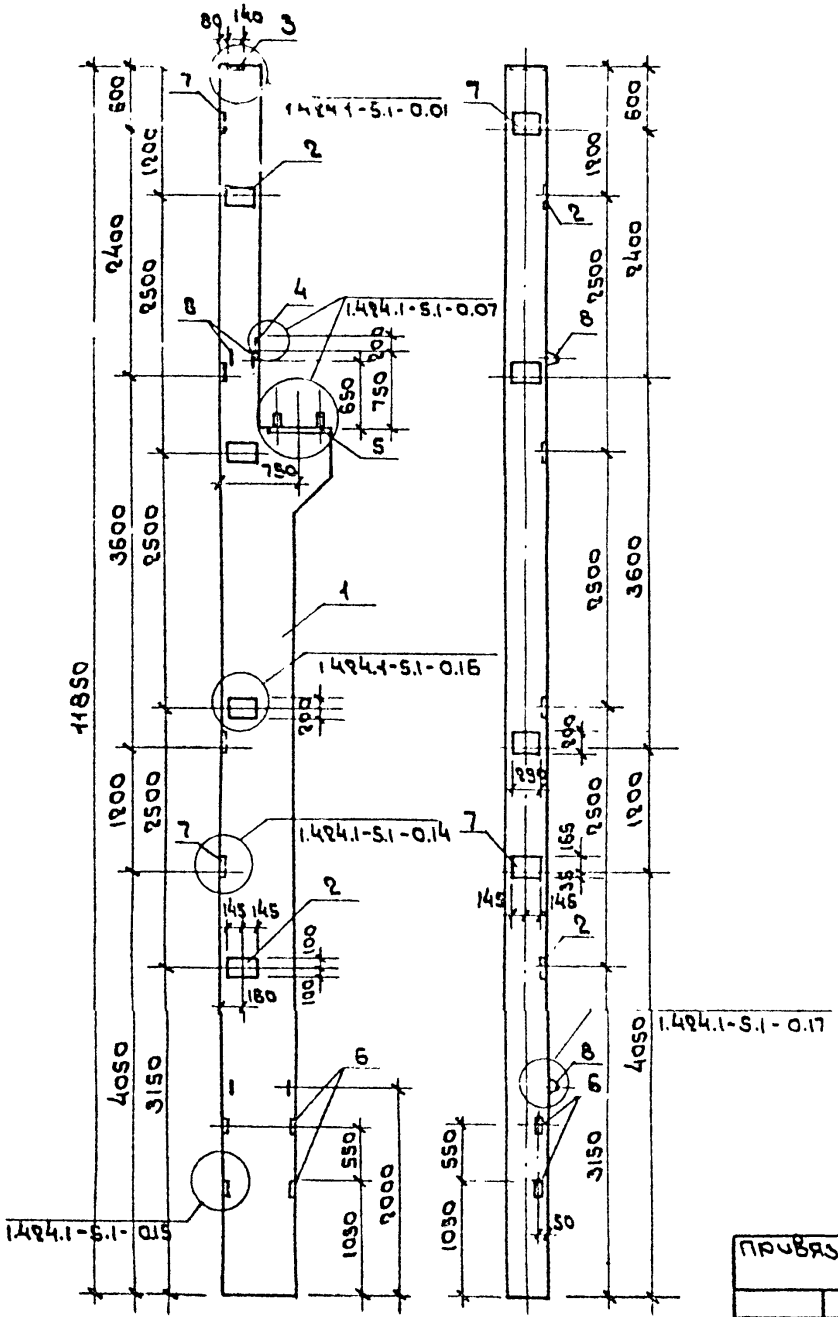

Формат	Зона	Поз.	Обозначение	Наименование	Кол.	Примечание
				Сборочные единицы		
А3		1	1.424.1-5.1-2.00-11	Колонна 2К108-6-Н	1	
				Изделия закладные		
А4		2	1.424.1-5.5-18.0	М1-12	4	
А4		3	1.424.1-5.5-14.0	М2-32	1	
А4		4	1.424.1-5.5-05.0	МН6	1	
А4		5	1.424.1-5.5-06.0	МН7	1	
А4		6	1.424.1-5.5-23.0	МН17	4	
А4		7	1.424.1-5.5-21.0	МН19	4	
				Детали		
А4		8	3.400-7.Вып 1	М18-250	4	

Ведомость расхода стали на дополнительные закладные изделия.

Марка элемента	Изделия закладные												Всего
	Арматура класса						Прокат						
	AI			AIII									
	ГОСТ 5781-82						ГОСТ 19903-74			ГОСТ 3915-79	ГОСТ 11371-78		
	Ф6	Ф18	Ф20	Ф10	Ф12	Ф25	δ=8	δ=10	δ=14		Гайка М20	Шайба 20.01.05	
2К108-6-НЗ	0.4	8.24	2.0	1.2	18.48	1.6	33.8	19.0	5.0		0.2	0.2	90.12

Нач.отд	Половинкин		10.86.85
Н.контр.	Солдатенкова		10.86.85
Гл.спец.	Поляков		10.86.85
Рук.гр.	Колыбанова		10.86.85
Ст.инж.	Посысаева		10.86.85

ТП 416-7-249.87 КЖ.И. 8

Колонна 2К108-6-НЗ

Стадия	Масса	Масштаб
Р	7400	1:50
Лист	Листов 1	

ГИПРОСЕЛЬТРАНС

Привязан

Инв. №

Инв. № подл. | Подпись и дата | Взам. инв. №

Альбом III

Типовой проект 416-7-249.87

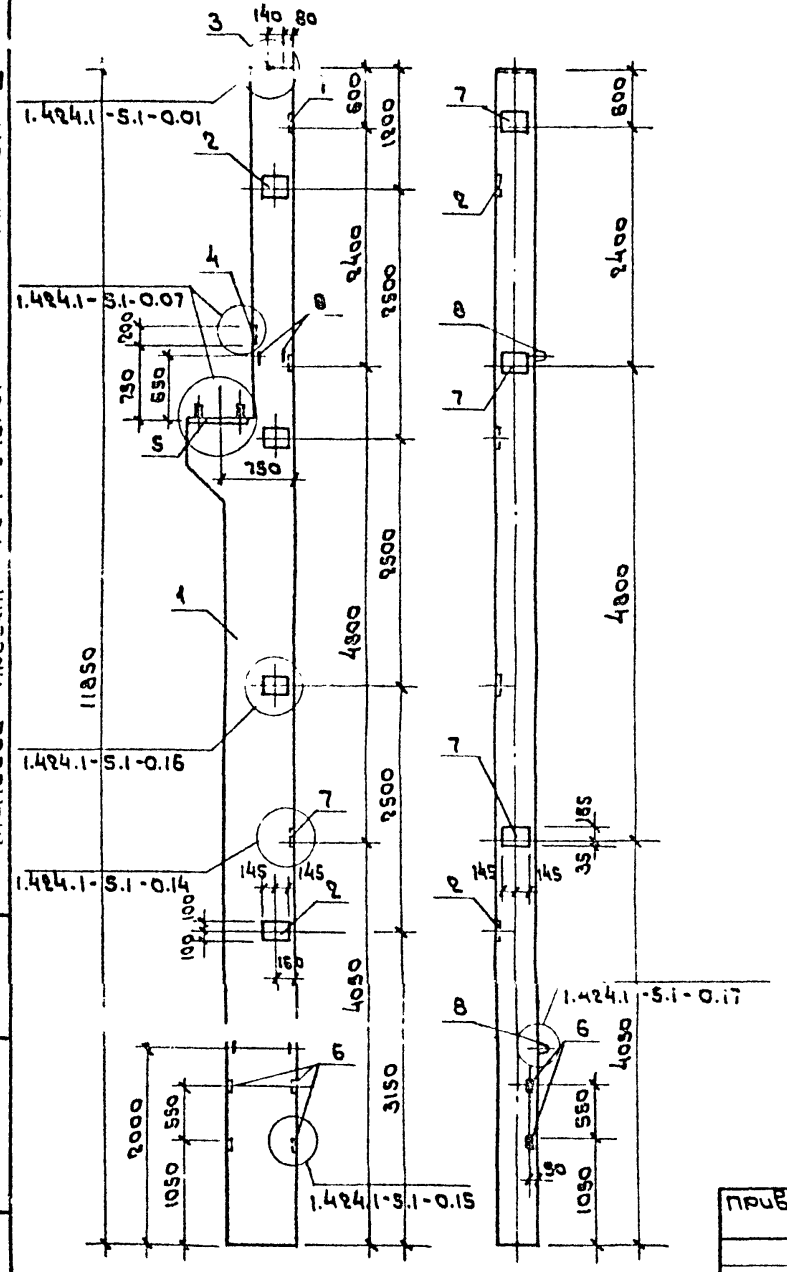

Формат	Зона	Поз.	Обозначение	Наименование	Кол	Примечание
				Сборочные единицы		
А2		1	1.424.1-5.1-2.00-11	Колонна 2К108-6-н	1	
				Изделия закладные		
А4		2	1.424.1-5.5-18.0	М1-12	4	
А4		3	1.424.1-5.5-14.0	М2-32	1	
А4		4	1.424.1-5.5-05.0	МН6	1	
А4		5	1.424.1-5.5-06.0	МН7	1	
А4		6	1.424.1-5.5-23.0	МН17	4	
А4		7	1.424.1-5.5-21.0	МН-19	3	
				Детали		
А4		8	3.400-7.Вып.1	М18-250	4	

Ведомость расхода стали на дополнительные закладные изделия.

Марка элемента	Изделия закладные												Всего
	Арматура класса						Прокат						
	AI			AIII									
	ГОСТ 5781-82						ГОСТ 19903-74				ГОСТ 5915-70	ГОСТ 11371-78	
	⌀6	⌀18	⌀20	⌀10	⌀12	⌀25	δ=8	δ=10	δ=14		Гайка М20	Шайба 20.01.01	
2К108-6-н4	0.4	82.4	2.0	1.2	18.48	1.6	33.8	18.0	6.0		0.2	0.2	90.12

Инв.№ подл. | Подпись и дата | Взам. инв.№

Привязан

Инв.№

Нач.отд.	Половинкин		10.06.88
Н.контр.	Солдатенков		10.06.88
Гл.спец.	Поляков		11.06.88
Рук.гр.	Колыванова		10.06.88
Ст.инж.	Посысаева		10.06.88

ТП 416-7-249.87 КЖС.И. 9

Колонна 2К108-6-н4

Стадия	Масса	Масштаб
Р	7400	1:50
Лист	Листов 1	

ГИПРОРЕЧТРАНС

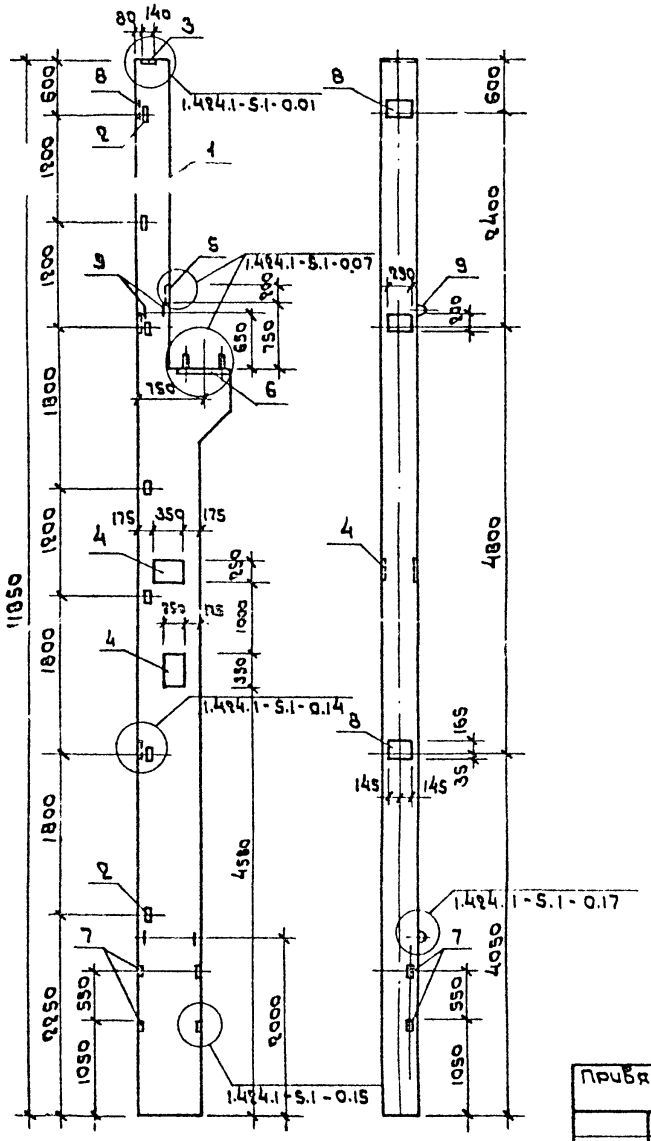

Формат	Зона	Поз.	Обозначение	Наименование	Кол.	Примечание
				Сборочные единицы		
А3		1	1.424-1-5.1-2.00-11	Колонна 2К108-6-Н	1	
				Изделия закладные		
А4		2	1.424.1-5.5-19.0	М1-14	7	
А4		3	1.424.1-5.5-14.0	М2-32	1	
А4		4	1.424.1-5.5-04.0	МН5	2	
А4		5	1.424.1-5.5-05.0	МН6	1	
А4		6	1.424.1-5.5-06.0	МН7	1	
А4		7	1.424.1-5.5-23.0	МН17	4	
А4		8	1.424.1-5.5-21.0	МН19	3	
				Прокат		
А4		9	3.400-7.Вып.1	М18-250	4	

Ведомость расхода стали на дополнительные закладные изделия.

Марка элемента	Изделия закладные													Всего
	Арматура класса							Прокат						
	AI			AIII										
	ГОСТ 5781-82							ГОСТ 19903-74			ГОСТ 8509-72	ГОСТ 5591-70	ГОСТ 11371-78	
	Ф6	Ф18	Ф20	Ф10	Ф12	Ф20	Ф25	δ=8	δ=10	δ=14	1.63×5	Гр. Ж Мр0	Шайба М20.019	
2К108-6-Н5	0.3	3.24	2.0	1.2	12.42	10.92	1.6	19.4	13.5	44.4	10.5	0.2	0.2	124.88

Привязан

Инв.№

Нач.отд	Половинкин		10.06.85
Н.контр	Солдатенкова		12.06.85
Гл.спец.	Поляков		12.06.85
Рук.гр.	Колыбанова		10.06.85
Ст.инж.	Посысаева		10.06.85

ТП 416-7-249.87 КЖ.Н.10

Колонна 2К108-6-Н5

Стадия	Масса	Масштаб
Р	7400	1:50
Лист	Листов 1	

ГИПРОРЕЧТРАНС

Альбом III

Типовой проект 416-7-249.87

Инв.№ подл. | Подпись и дата | Взам.инв.№

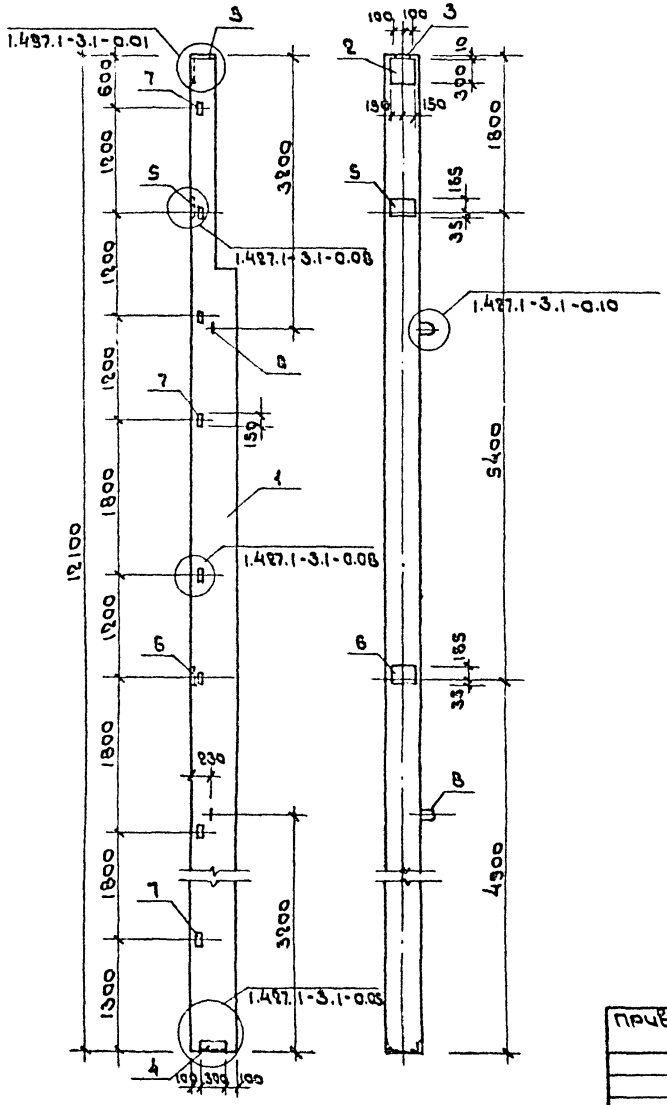

Формат	Зона	Поз.	Обозначение	Наименование	Кол.	Примечание
				Сборочные единицы		
А3		1	1.427.1-3.1-2.00-086	Колонна 8КФ121-2-Н	1	
				Изделия закладные		
А4		2	1.427.1-3.2-0.06.0	МН1	1	
А4		3	1.427.1-3.2-0.08.0	МН3	1	
А4		4	1.427.1-3.2-0.12.0-01	МН8	1	
А4		5	1.427.1-3.2-0.19.0	МН19	1	
А4		6	1.427.1-3.2-0.19.0-06	МН25	1	
А4		7	1.427.1-3.2-0.20.0-01	МН29	8	
				Детали		
А4		8	1.427.1-3.2-0.21.0-04	МН36	2	

Ведомость расхода стали на дополнительные закладные изделия.

Марка элемента	Изделия закладные											Всего
	Арматура класса					Прокат						
	AI		AIII									
	ГОСТ 5781-82					ГОСТ 8509-72		ГОСТ 19903-74				
	Ф6	Ф20	Ф10	Ф12	Ф14	L63×5	L90×6	δ=8	δ=10			
8КФ121-2-Н1	0.2	8.4	3.54	7.74	3.06	11.2	5.0	5.7	10.9			55.74

Привязан

Инв. № подл. | Подпись и дата | Взам. инв. №

Нач. отд.	Полобинкин		11.16.87
Н. контр.	Солдатенков		11.16.87
Гл. спец.	Поляков		11.16.87
Рук. гр.	Колобанов		11.16.87
Ст. инж.	Лосьсаев		11.16.87

ТП 416-7-249.87 КЖ.И. 11

Колонна 8КФ121-2-Н1

Стадия	Масса	Масштаб
Р	5600	1:50
Лист	Листов 1	

ГИПРОРЕЧТРАНС

Альбом

Типовой проект 416-7-249.87

Типовой проект 416-7-249.87 Альбом III

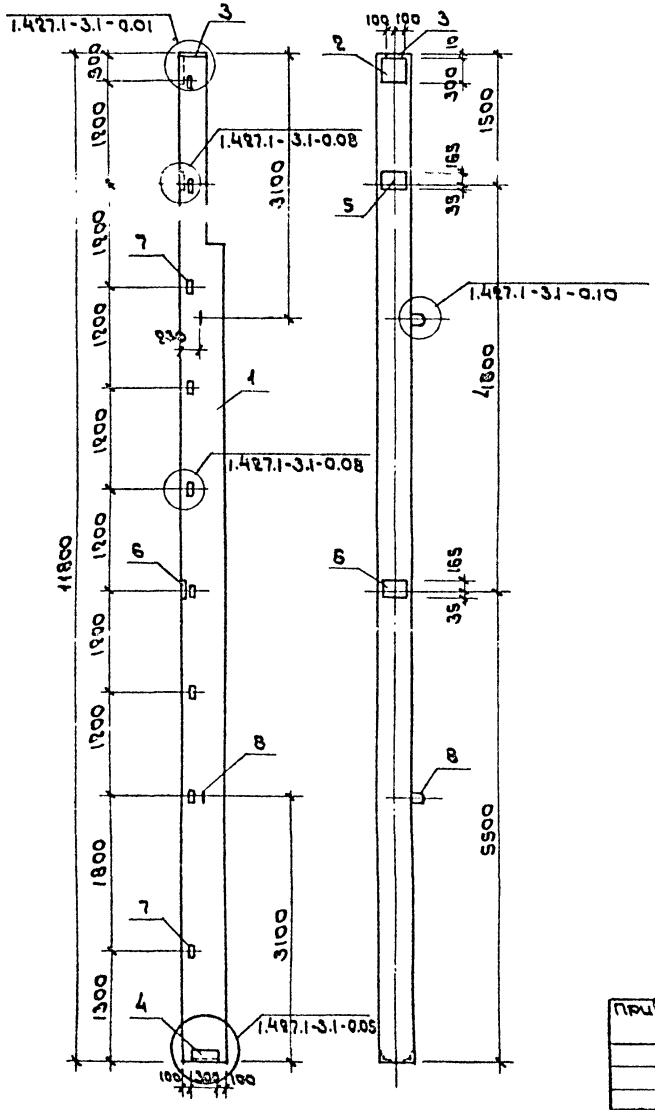

Формат	Зона	Поз.	Обозначение	Наименование	Кол.	Примечание
				Сборочные единицы		
А3		1	1.427.1-3.1-2.00-082	Колонна ВКФ118-2-Н	1	
				Изделия закладные		
А4		2	1.427.1-3.2-0.06.0	МН1	1	
А4		3	1.427.1-3.2-0.08.0	МН3	1	
А4		4	1.427.1-3.2-0.12.0-01	МН6	1	
А4		5	1.427.1-3.2-0.19.0	МН19	1	
А4		6	1.427.1-3.2-0.19.0-06	МН25	1	
А4		7	1.427.1-3.2-0.20.0-01	МН29	9	
				Детали		
А4		8	1.427.1-3.2-0.21.0-04	МН36	2	

Ведомость расхода стали на дополнительные закладные изделия.

Марка элемента	Изделия закладные											Всего
	Арматура класса						Прокат					
	AI		AIII									
	ГОСТ 5781-82						ГОСТ 8509-72		ГОСТ 19903-74			
	Ф6	Ф20	Ф10	Ф12	Ф14		L63×5	L90×6	δ=8	δ=10		
ВКФ118-2-Н1	0.2	8.4	3.54	8.07	3.06		12.6	5.0	5.7	10.9		57.47

Привязан

Инв.№ подл. | Подпись и дата | Взам. инв.№

Инв.№

Нач. отд	Поповинкин		10.06.88
Н.контр.	Солдатенков		10.06.88
Гл.спец.	Поляков		10.06.88
Рук. гр.	Колыбанов		10.06.88
Ст.инж.	Посысаева		10.06.88

ТП 416-7-249.87 КЖС.И.12

Колонна ВКФ118-2-Н1

Стадия	Масса	Масштаб
Р	5500	1:50
Лист	Листов 1	

ГИПРОРЕЧТРАНС

Альбом III

Типовой проект 416-7-249.87

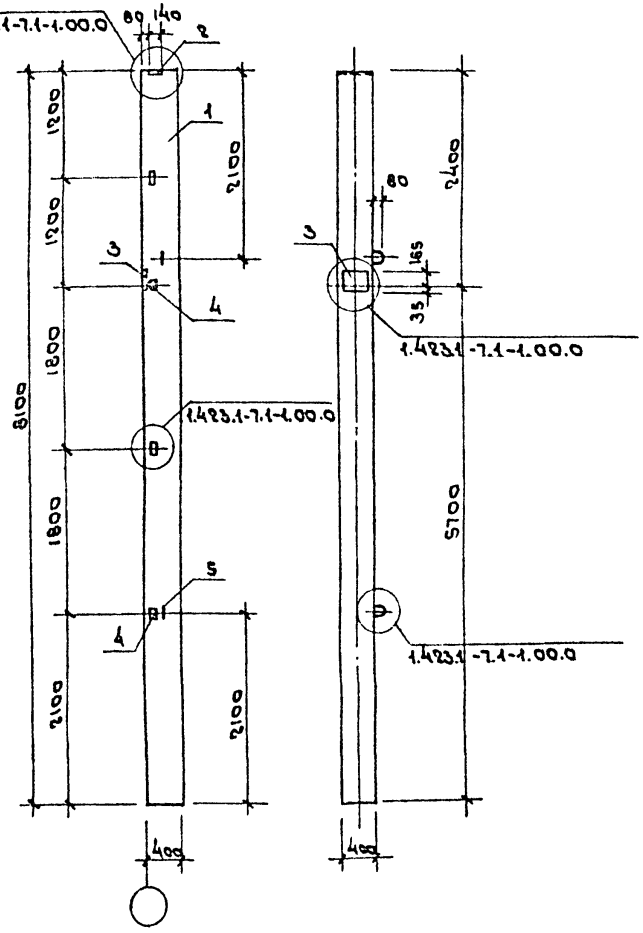

Формат	Зона	Поз	Обозначение	Наименование	Кол на эл. КЖ.И.13 —	01		
				Сборочные единицы				
				Колонна				
А3		1	1.423.1-7.1-1.00.0-064	3КВ1-7АIV М4-Н	1			
А3		1	1.423.1-7.1-1.00.0-064	3КВ1-7АIV М3-Н		1		
				Изделия закладные				
А4		2	1.423.1-7.2-0.030-01	МН2	1	1		
А4		3	1.423.1-7.2-0.150	МН39	1	1		
А4		4	1.423.1-7.2-0.160	МН42	8	8		
				Детали				
А4		5	3.400-7 Вып.1	М16-200	2	2		

Ведомость расхода стали на дополнительные закладные изделия, кг

Марка элемента	Изделия закладные											Всего
	Арматура класса						прокат					
	AI			AIII								
	ГОСТ 5781-82						ГОСТ 103-76					
	Ф6	Ф16		Ф10	Ф12		δ=8	δ=14				
3КВ1-7АIV М4-На	0.1	2.8		2.4	3.2		6.8	6.0				21.3
3КВ1-7АIV М3-На	0.1	2.8		2.4	3.2		6.8	6.0				21.3

Обозначение	Марка
КЖ.И. 13	3КВ1-7АIV М4-На
-01	3КВ1-7АIV М3-На

Привязан

Инв.№

Нач.отд.	Половинкин		10.86
Н.контр.	Солдатенкова		10.86
Гл.спец.	Поляков		10.86
Рук.гр.	Колыбанова		10.86
Вед.инж.	Забадская		10.86
Ст.инж.	Лосьсарева		10.86

ТП 416-7-249.87 КЖ.И.13

Колонна (3КВ1-7АIV М4-На, 3КВ1-7АIV М3-На)

Стадия	Масса	Масштаб
Р	3200	1:50
Лист	Листов 1	

ГИПРОРЕЧТРАНС

Инв.№ подл. | Подпись и дата | Взам.инв.№

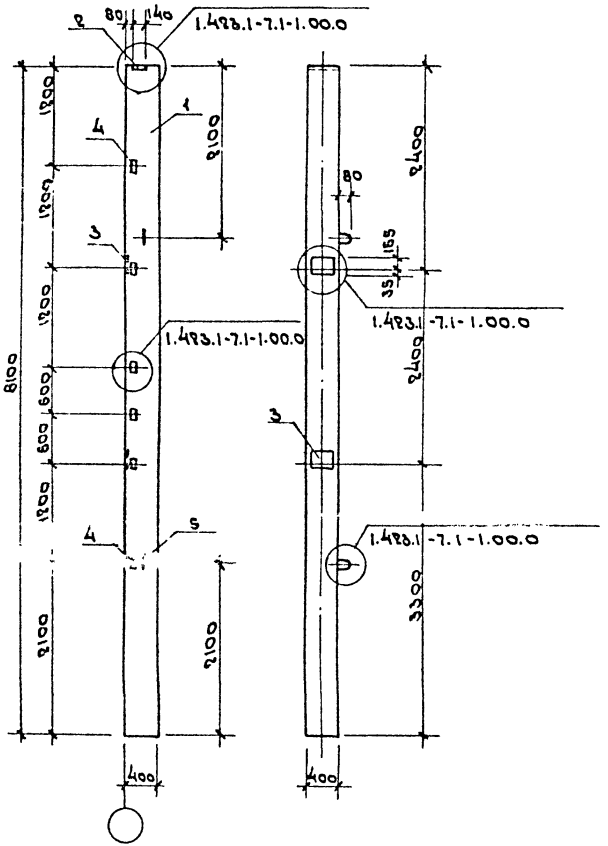

Обозначение	Марка
КЖ.И.14	3К81-7АIV М4-НБ
-01	3К81-7АIV М3-НБ

Формат	Зона	Поз.	Обозначение	Наименование	Кол. на эл. КЖ.И.14 —	Кол. на эл. КЖ.И.14 -01		Примечание
				Сборочные единицы				
				Колонна				
А2		1	1.423.1-7.1-1.00.0-064	3К81-7АIV М4-Н	1			
А2		1	1.423.1-7.1-1.00.0-064	3К81-7АIV М3-Н		1		
				Изделия закладные				
А4		2	1.423.1-7.2-0.030-01	МН2	1	1		
А4		3	1.423.1-7.2-0.150	МН39	2	2		
А4		4	1.423.1-7.2-0.160	МН42	12	12		
				Детали				
А4		5	3.400-7 Вып.1	М15-200	2	2		

Ведомость расхода стали на дополнительные закладные изделия

Марка элемента	Изделия закладные											Всего
	Арматура класса						Прокат					
	AI			AIII								
	ГОСТ 5781-82						ГОСТ 103-76					
	Ф6	Ф16		Ф10	Ф12		δ=8	δ=14				
3К81-7АIV М4-НБ	0.2	2.8		3.6	5.2		12.0	6.0				29.8
3К81-7АIV М3-НБ	0.2	2.8		3.6	5.2		12.0	6.0				29.8

Привязан

Инв.№

Нач.отд	Половинкин		10.86
Н.контр	Солдатенкова		10.86
Гл.спец.	Поляков		10.86
Рук. гр.	Колыбанова		10.86
Вед.инж.	Забавская		10.86
Ст.инж.	Посысаева		10.86

ТП 416-7-249.87 КЖ.И.14

Колонна (3К81-7АIV М4-НБ 3К81-7АIV М3-НБ)

Стадия	Масса	Масштаб
Р	3200	1:50
Лист	Листов 1	

ГИПРОРЕЧТРАНС

Инв.№ подл. | Подпись и дата | Взам.инв.№

Альбом III

Типовой проект 416-7-249.87

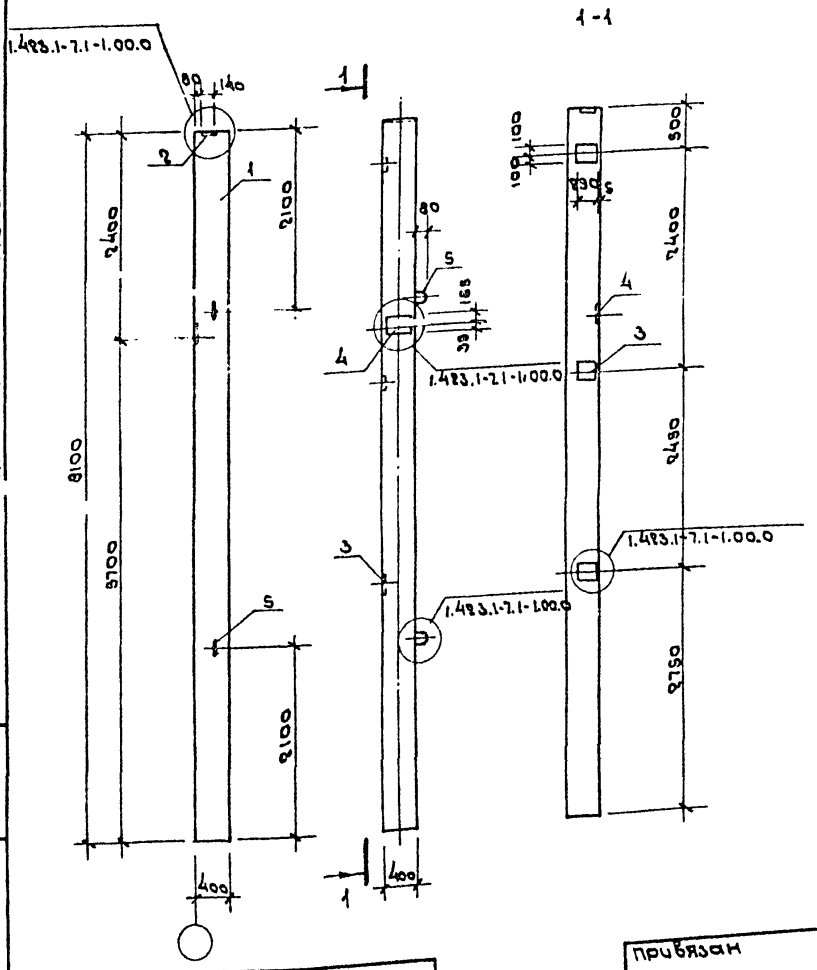

Марка	Зона	Поз.	Обозначение	Наименование	Кол. на эл. КЖС.И.15 —	-01		Примечание
				Сборочные единицы				
				Колонна				
А3		1	1.423.1-7.1-1.00.0-064	3КВ1-7АIV М4-Н	1			
А3			1.423.1-7.1-1.00.0-064	3КВ1-7АIV М3-Н		1		
				Изделия закладные				
А4		2	1.423.1-7.2-0.030-01	МН2	1	1		
А4		3	1.423.1-7.2-0.018	М1-12	3	3		
А4		4	1.423.1-7.2-0.150	МН39	1	1		
				Детали				
А4		6	3.400-7 Вып. 1	М16-200	2	2		

Ведомость расхода стали на дополнительные закладные изделия

Марка элемента	Изделия закладные										Всего
	Арматура класса						Прокат				
	AI				AIII						
	ГОСТ 5781-82						ГОСТ 103-76				
	Ф6	Ф16			Ф12			δ=8	δ=14		
3КВ1-7АIVМ4-НВ	0.1	2.8			7.52			14.4	6.0		30.82
3КВ1-7АIIIМ3-НВ	0.1	2.8			7.52			14.4	6.0		30.82

Обозначение	Марка
КЖС.И.15	3КВ1-7АIVМ4-НВ
-01	3КВ1-7АIIIМ3-НВ

Привязан

Инв.№

Взам. инв.№ | Подпись и дата | Инв.№ подл.

Нач. отд.	Половинкин		
Н. контр.	Сондаенков		
Гл. спец.	Поляков		
Рук. гр.	Колыбанова		
Вед. инж.	Забавская		
Ст. инж.	Васильева		

ТП 416-7-249.87 КЖС.И.15

Колонна (3КВ1-7АIVМ4-НВ 3КВ1-7АIIIМ3-НВ)

Стадия	Масса	Масштаб
Р	3800	1:50
Лист	Листов 1	

ГИПРОРЕЧТРАНС

Типовой проект 416-7-249.87 Альбом III

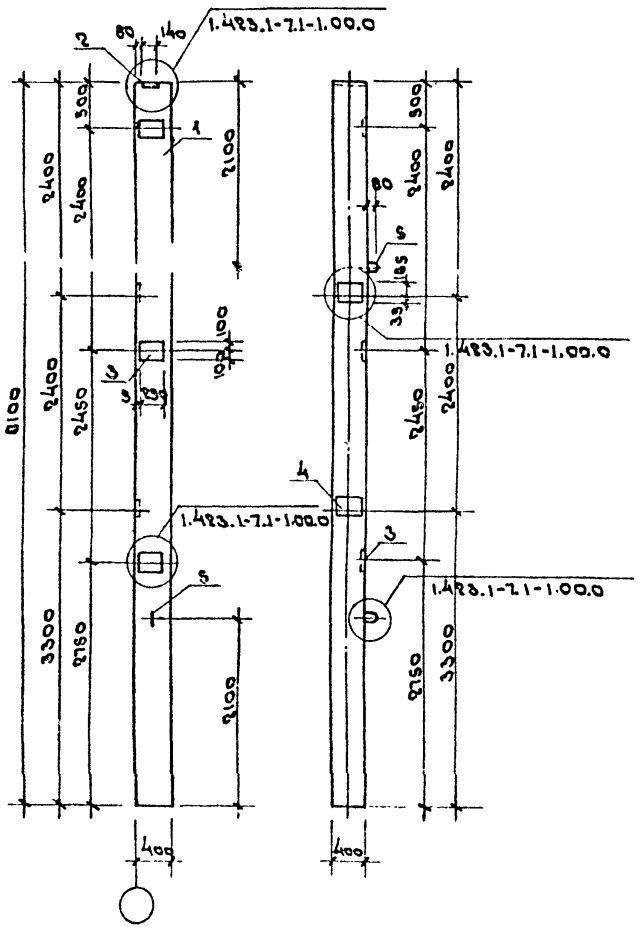

Формат	Зона	Поз.	Обозначение	Наименование	Кол. на исп. КЖ.И.16 —	-01		Примечание
				Сборочные единицы				
				Колонна				
А3		1	1.423.1-7.1-1.00.0-064	3К81-7А IV М4-Н	1			
А3			1.423.1-7.1-1.00.0-064	3К81-7А IV М3-Н		1		
				Изделия закладные				
А4		2	1.423.1-7.2-0.030-01	МН2	1	1		
А4		3	1.423.1-7.2-0.018	М1-12	3	3		
А4		4	1.423.1-7.2.0.150	МН39	2	2		
				Детали				
А4		5	3.400-7. вып. 1	М16-200	2	2		

Ведомость расхода стали на дополнительные закладные изделия

Марка элемента	Изделия закладные											Всего
	Арматура класса							Прокат				
	А I				А III							
	ГОСТ 5781-82							ГОСТ 103-76				
	Ф6	Ф16			Ф12			δ=8	δ=14			
3К81-7А IV М4-Нд	0.2	2.8			9.52			18.0	6.0			36.52
3К81-7А IV М3-Нд	0.2	2.8			9.52			18.0	6.0			36.52

Обозначение	Марка
КЖ.И.16	3К81-7А IV М4-Нд
-01	3К81-7А IV М3-Нд

Привязан

Инв. №

Нач.отд.	Половинкин		10.06.85
Н.контр.	Солдатенков		10.06.85
Гл.спец.	Поляков		10.06.85
Рук.гр.	Колыбанова		10.06.85
Вед.инж.	Завадская		10.06.85
Ст.инж.	Посысаева		10.06.85

ТП 416-7-249.87 КЖ.И.16

Колонна (3К81-7А IV М4-Нд, 3К81-7А IV М3-Нд)

Стадия	Масса	Масштаб
Р	3200	1:50

Лист | Листов 1

ГИПРОРЕЧТРАНС

Инв. № подл. | Подпись и дата | Взам. инв. №

Альбом III

Типовой проект 416-7-249.87

Инв.№ подл. | Подпись и дата | Взам.инв.№

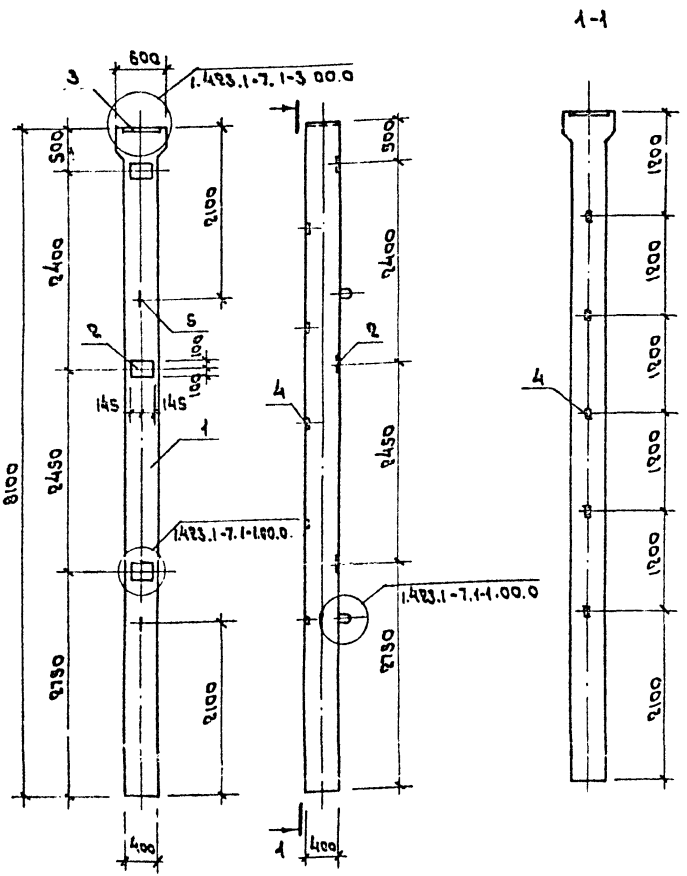

Обозначение	Марка	Масса кг
КЖС.И.17	11КВ1-4АIV МЗ-На	3300
-01	11КВ1-6АIV МЗ-На	3300

Формат	Зона	Поз.	Обозначение	Наименование	Кол. на исп. КЖС.И.17 –	-01		Примечание
				Сборочные единицы				
				Колонны				
А3		1	1.423.1-7.1-3.00.0-058	11КВ1-4АIV МЗ-Н	1			
А3			1.423.1-7.1-3.00.0-060	11КВ1-6АIV МЗ-Н		1		
				Изделия закладные				
А4		2	1.423.1-7.2-0.018	М1-12	3	3		
А4		3	1.423.1-7.2-0.050-04	МН9	1			
А4		3	1.423.1-7.2-0.050-05	МН10		1		
А4		4	1.423.1-7.2-0160	МН42	5	5		
				Детали				
А4		5	3.400-7.8вып.1	М16-200	2	2		

Ведомость расхода стали на дополнительные закладные изделия.

Марка элемента	Изделия закладные										Всего
	Арматура класса						Прокат				
	AI			AIII							
	ГОСТ 5781-82						ГОСТ 103-76				
	Ф16			Ф10	Ф12			δ=8	δ=14		
11КВ1-4АIVМЗ-На	2.8			1.5	6.42			12.8	21.0		44.52
11КВ1-6АIVМЗ-На	2.8			1.5	6.42			12.8	21.0		44.52

Привязан

Инв.№

Нач.отд	Половинкин		10.87
Н.контр.	Салдатенкова		10.87
Гл.спец.	Поляков		10.87
Рук.пр.	Колыбанова		10.87
Ст.инж.	Посысаева		10.87

ТП 416-7-249.87 КЖС.И.17

Колонна (11КВ1-4АIV МЗ-На 11КВ1-6АIV МЗ-На)

Стадия	Масса	Масштаб
Р	гм. табл.	1:50
Лист	Листов 1	

ГИПРОРЕЧТРАНС

Типовой проект 416-7-249.87 Альбом III

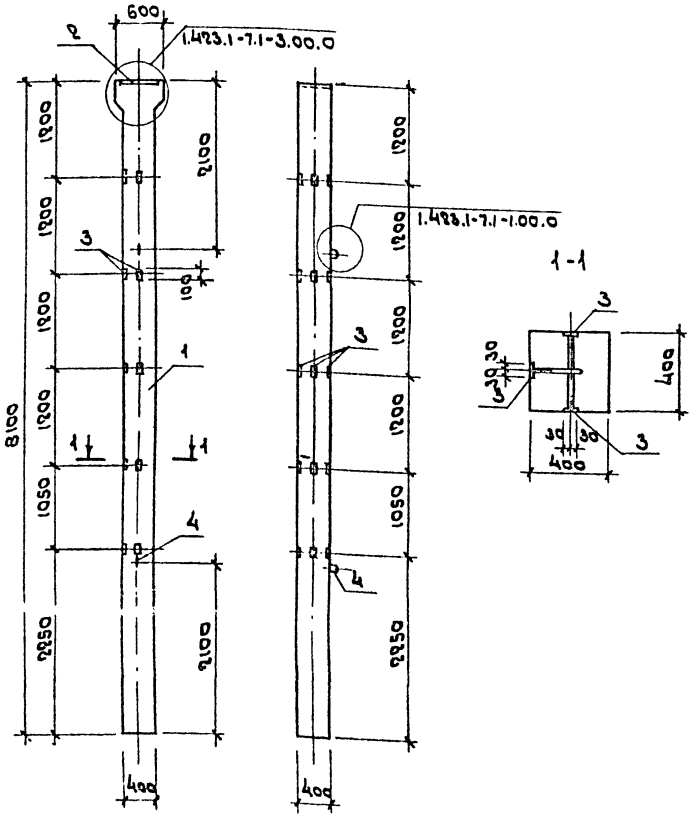

Формат	Зона	Поз.	Обозначение	Наименование	Кол. на эл. КЖ.И.18 —	Кол. на эл. КЖ.И.18 -01		Примечание
				Сборочные единицы				
				Колонны				
А3		1	1.423.1-7.1-3.00.0-058	11КВ1-4АIV М3-Н	1			
А3			1.423.1-7.1-3.00.0-060	11КВ1-6АIV М3-Н		1		
				Изделия закладные				
А4		2	1.423.1-7.2-0.050-04	МН9	1			
А4		2	1.423.1-7.2-0.050-05	МН10		1		
А4		3	1.423.1-7.2-0.160	МН42	15	15		
				Детали				
А4		4	3.400-7.86вып.1	М16-200	2	2		

Ведомость расхода стали на дополнительные закладные изделия.

Марка элемента	Изделия закладные: Арматура класса AI ГОСТ 5781-82 Ф16			Арматура класса AIII ГОСТ 5781-82 Ф10	Ф12			Прокат ГОСТ 103-76 δ=8	δ=14			Всего
11КВ1-4IV М3-Н6	2.8			4.5	2.1			6.0	21.0			36.4
11КВ1-6AIV М3-Н6	2.8			4.5	2.1			6.0	21.0			36.4

Обозначение	Марка	Масса кг
КЖ.И.18	11КВ1-4АIV М3-Н6	3300
-01	11КВ1-6АIV М3-Н6	3300

Привязан

Инв.№

Нач.отд	Половинкин		10.06.85
Н.контр.	Солдатенкова		10.06.85
Гл.спец.	Полянов		10.06.85
Рук.гр.	Колыванова		10.06.85
Ст.инж.	Посысаева		10.06.85

ТП 416-7-249.87 КЖ.И.18

Колонна (11КВ1-4АIV М3-Н6, 11КВ1-6АIV М3-Н6)

Стадия	Масса	Масштаб
Р	см. табл.	
Лист	Листов 1	

ГИПРОРЕЧТРАНС

Инв.№ подл. | Подпись и дата | Взам.инв.№

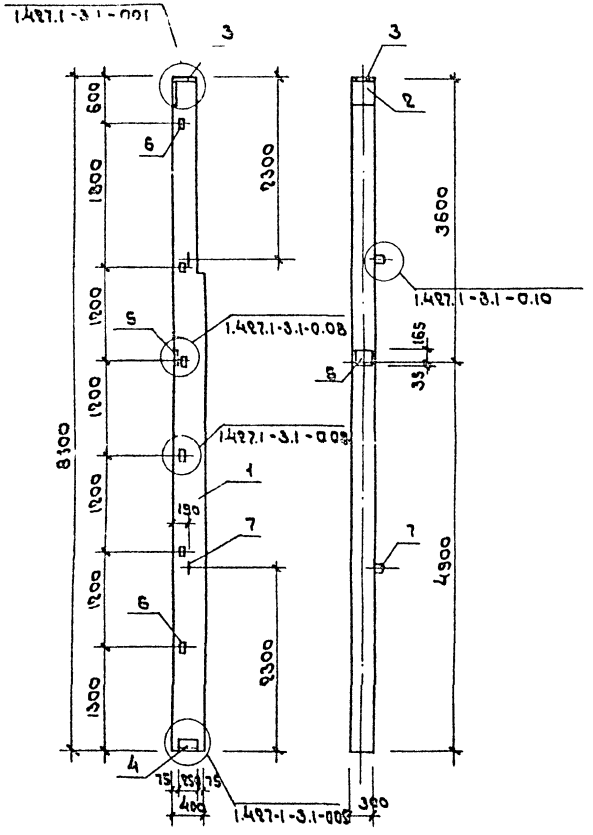

Формат	Зона	Поз.	Обозначение	Наименование	Кол	Примечание
				Сборочные единицы		
А3		1	1.427.1-3.1-2.00-027	Колонна БКФ85-2-Н	1	
				Изделия закладные		
А4		2	1.427.1-3.2-0.060	МН1	1	
А4		3	1.427.1-3.2-0.070	МН2	1	
А4		4	1.427.1-3.2-0.120	МН7	1	
А4		5	1.427.1-3.2-0.130	МН19	1	
А4		6	1.427.1-3.2-0.200	МН28	6	
				Детали		
А4		7	1.427-1-3.2-021.0-02	МН34	2	

Ведомость расхода стали на дополнительные закладные изделия.

Марка элемента	Изделия закладные											Всего
	Арматура класса					Прокат						
	AI		AIII									
	ГОСТ 5781-82					ГОСТ 8509-72			ГОСТ 19903-74			
	Ф6	Ф14	Ф10	Ф12	Ф14	L63×5	L90×6		δ=8	δ=10		
6КФ85-2-Н1	0.12	3.2	3.18	3.46	2.04	8.4	4.2		5.7	7.8		38.12

Привязан

Инв.№

Нач. отд	Полавинкин		11.86
Н. контр	Солдатенкова		11.86
Гл. спец.	Поляков		11.86
Рук. гр.	Колыбанова		11.86
Ст. инж.	Посысаева		11.86

ТП 416-7-249.87 КЖИ.19

Колонна 6КФ85-2-Н1

Стадия	Масса	Масштаб
Р	2400	1:50
Лист	Листов 1	

ГИПРОРЕЧТРАНС

Инв.№ подл. | Подпись и дата | Взам. инв.№

Альбом

Типовой проект 416-7-249.87

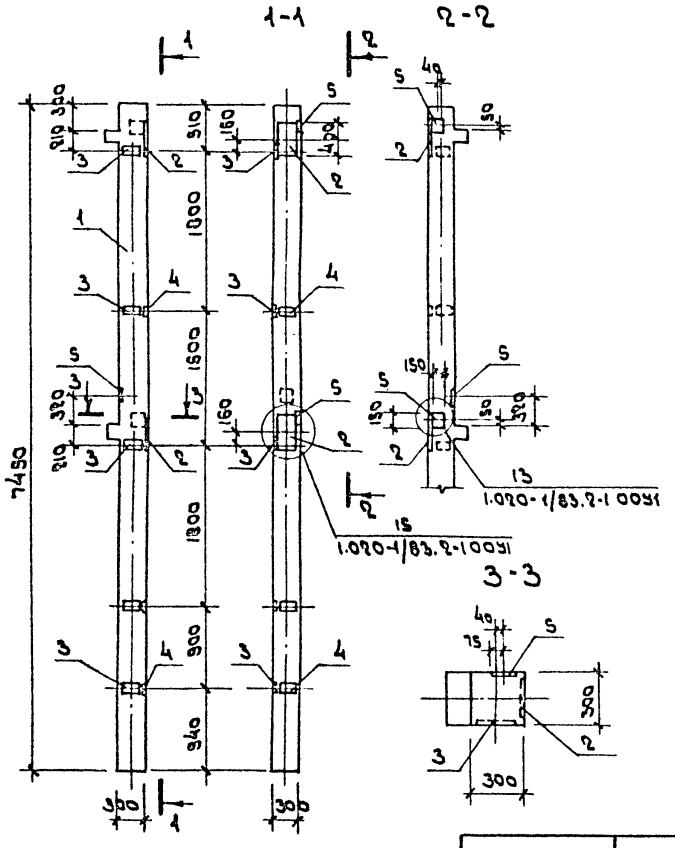

Формат	Зона	Поз.	Обозначение	Наименование	Кол. на эл. КЖ.И.20 —	КЖ.И.20 -01		Примечание
				Сборочные единицы				
				Колонны				
А3		1	1.020-1/83.2-1-07-04	2КО3.33-1.2	1			
А3			1.020-1/83.2-1 07-06	2КО3.33-2.4		1		
				Изделия закладные				
А4		2	1.020-1/83.2-15 25-01	МН-26	2	2		
А4		3	1.020-1/83.2-15 24-06	МН-83	5	5		
А4		4	1.020-1/83.2-15 24-07	МН-34	3	3		
А4		5	1.020-1/83.2-15 24-08	МН-40	3	3		

Ведомость расхода стали на дополнительные закладные изделия.

Марка элемента	Изделия закладные							Всего
	Арматура класса A III				Прокат			
	ГОСТ 5781-82				ГОСТ 103-76			
	ф8	ф12	ф14		δ=6	δ=8	δ=10	
2КО3.33-1.2-1	3.2	3.72	6.24		9.04	4.23	16.96	43.39
2КО3.33-2.4-1	3.2	3.72	6.24		9.04	4.23	16.96	43.39

Обозначение	Марка	Масса кг
КЖ.И 20	2КО3.33-1.2-1	1710
-01	2КО3.33-2.4-1	1710

Привязан

Инв. №

Нач.отд	Половинкин		11.86
Н.контр	Солдатенков		11.86
Гл.спец	Поляков		11.86
Рук.гр.	Колыбанова		11.86
Ст.инж	Лосьсаева		11.86

ТП 416-7-249.87 КЖ.И.20

Колонна (2КО3.33-1.2-1 2КО3.33-2.4-1)

Стадия	Масса	Масштаб
Р	см. табл	
Лист	Листов 1	

ГИПРОРЕЧТРАНС

Инв.№ подл. | Подпись и дата | Взам. инв.№

Альбом III

Типовой проект 416-7-249.87

Инв.№ подл. | Подпись и дата | Взам.инв.№

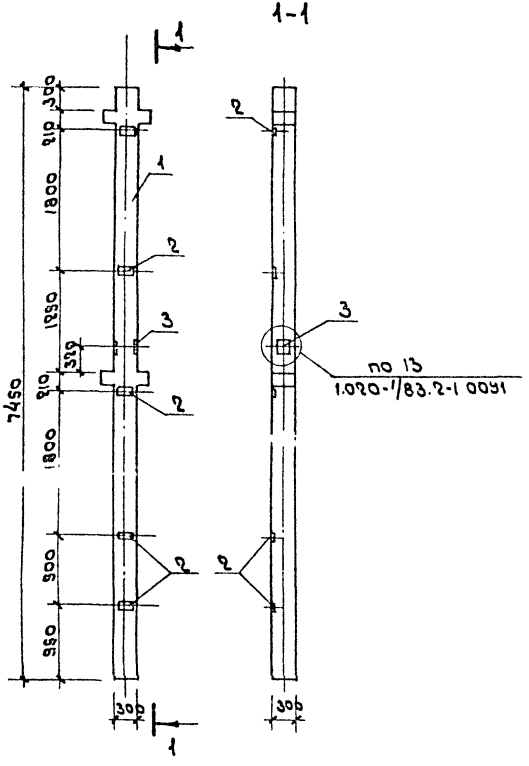

Формат	Зона	Поз.	Обозначение	Наименование	Кол. на изд. КЖ.И.21 –	Кол. на изд. КЖ.И.21 -01	Примечание
				Сборочные единицы			
				Колонны			
А3		1	1.020-1/83.2-1 07	2КД3.33-1.1	1		
А3			1.020-1/83.2-1 07-02	2КД3.33-2.3		1	
				Изделия закладные			
А4		2	1.020-1/83.2-15 24-07	МН-34	5	5	
А4		3	1.020-1/83.2-15 24-09	МН-41	1	1	

Ведомость расхода стали на дополнительные закладные изделия.

Марка элемента	Изделия закладные							Всего
	Арматура класса				Прокат			
	A III							
	ГОСТ 5781-82				ГОСТ 103-76			
	Ф8	Ф12			δ=6	δ=8		
2КД3.33-1.1-1	2.0	1.04			5.65	2.82		11.51
2КД3.33-2.3-1	2.0	1.04			5.65	2.82		11.51

Обозначение	Марка	Масса кг
КЖ.И.21	2КД3.33-1.1-1	1744
-01	2КД3.33-2.3-1	1744

Привязан

Инв.№

Нач.отд	Половинкин	11.04.85
Н.контр	Солдатенкова	11.04.85
Гл.спец	Поляков	11.04.85
Рук.гр.	Колыбанова	11.04.85
Ст.инж.	Посысаева	11.04.85

ТП 416-7-249.87 КЖ.И.21

Колонна (2КД3.33-1.1-1 2КД3.33-2.3-1)

Стадия	Масса	Масштаб
Р	см. табл.	1:50
Лист	Листов 1	

ГИПРОРЕЧТРАНС

Альбом III

Типовой проект 416-7-249.87

Инв.№ подл. | Подпись и дата | Взам.инв.№

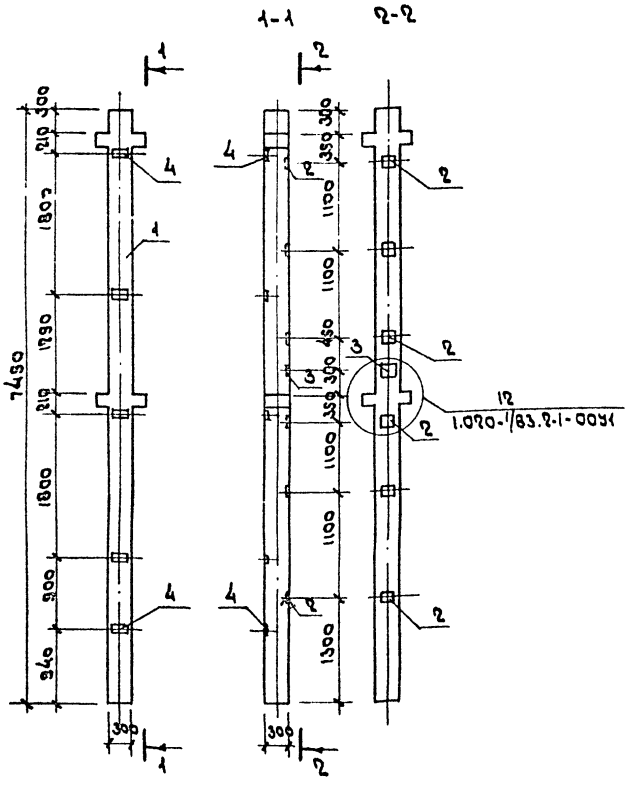

Обозначение	Марка	Масса кг
КЖС.И.22	2КД3.33-1.1-2	1744
-01	2КД3.33-2.3-2	1744

Формат	Зона	Поз.	Обозначение	Наименование	Кол. на исп. КЖС.И.22 —	-01		Примечание
				Сборочные единицы				
				Колонны				
А3		1	1.020-1/83, 2-1 07	2КД3.33-1.1	1			
А3			1.020-1/83, 2-1 07-02	2КД3.33-2.3		1		
				Изделия закладные				
А4		2	1.020-1/83. 2-15-23	МН-13	6	6		
А4		3	1.020-1/83. 2-15-24	МН-19	1	1		
А4		4	1.020-1/83. 2-15-24-07	МН-34	5	5		

Ведомость расхода стали на дополнительные закладные изделия.

Марка элемента	Изделия закладные							Всего
	Арматура класса				Прокат			
	AIII							
	ГОСТ 5781-82				ГОСТ 103-76			
	Ф8	Ф12	Ф16		δ=6	δ=12		
2КД3.33-1.1-2	2.0	1.56	20.4		5.65	27.43		57.04
2КД3.33-2.3-2	2.0	1.56	20.4		5.65	27.43		57.04

Привязан

Инв.№

Нач.отд.	Половинкин		11.86 25
Н.контр.	Солдатенков		11.86 25
Гл.спец.	Поляков		11.86 25
Рук.гр.	Колыбанова		11.86 25
Ст.инж.	Постыкаева		11.86 25

ТП 416-7-249.87 КЖС.И.22

Колонна (2КД3.33-1.1-2, 2КД3.33-2.3-2)

Стадия	Масса	Масштаб
Р	см. табл.	1:50
Лист	Листов 1	

ГИПРОРЕЧТРАНС

Типовой проект 416-7-249 37 Альбом III

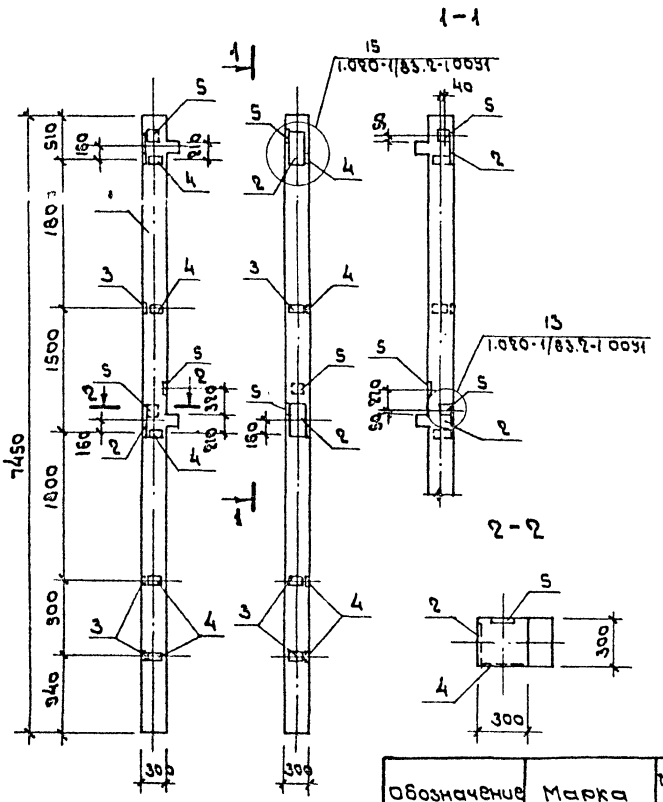

Обозначение	Марка	Масса кг
КЖ.И 23	2КО3.33-1.2-2	1710
-01	2КО3.33-2.4-2	1710

Формат	Зона	Поз.	Обозначение	Наименование	Кол. на исп. КЖ.И 23 —	-01		Примечание
				Сборочные единицы				
				Колонны				
А3		1	1.020-1/83.2-1 07-04	2КО3.33-1.2	1			
А3			1.020-1/83.2-1 07-06	2КО3.33-2.4		1		
				Изделия закладные				
А4		2	1.020-1/83.2-15 25-01	МН-26	2	2		
А4		3	1.020-1/83.2-15 24-06	МН-33	3	3		
А4		4	1.020-1/83.2-15 24-07	МН-34	5	5		
А4		5	1.020-1/83.2-15 24-08	МН-40	3	3		

Ведомость расхода стали на дополнительные закладные изделия.

Марка элемента	Изделия закладные							Всего
	Арматура класса А III				Прокат			
	ГОСТ 5781-82				ГОСТ 103-76			
	Ф8	Ф12	Ф14		δ=6	δ=8	δ=10	
2КО3.33-1.2-2	3.2	3.72	6.24		9.04	4.23	16.96	43.39
2КО3.33-2.4-2	3.2	3.72	6.24		9.04	4.23	16.96	43.39

Привязан

Инв. №

Нач. отд.	Половинкин		11.06.85
Н. контр.	Солдатенкова		11.06.85
Гл. спец.	Поляков		11.06.85
Рук. гр.	Колбиванова		11.06.85
Ст. инж.	Посысаева		11.06.85

ТП 416-7-249.87 КЖ.И. 23

Колонна (2КО3.33-1.2-2, 2КО3.33-2.4-2)

Стадия	Масса	Масштаб
Р	см. табл.	

Лист | Листов 1

ГИПРОРЕЧТРАНС

Инв. № подл. | Подпись и дата | Взам. инв. №

Типовой проект 416-7-249.87 Альбом III

1-1

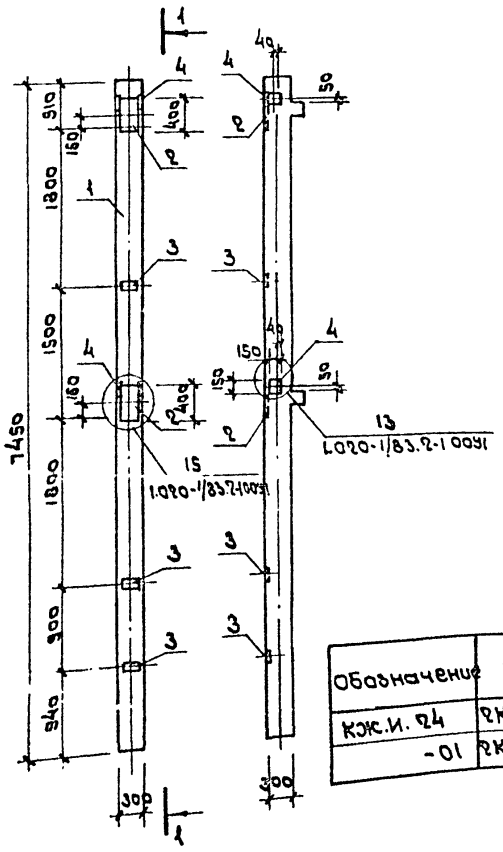

Обозначение	Марка	Масса кг
КЖ.И. 24	2КО3.33-1.2-3	1710
-01	2КО3.33-24-3	1710

Формат	Зона	Поз.	Обозначение	Наименование	Кол. на исп. КЖ.И 24 —	-01		Примечание
				Сборочные единицы				
				Колонны				
А3		1	1.020-1/83.2-1 07-04	2КО3.33-12	1			
А3			1.020-1/83.2-1 07-06	2КО3.33-24		1		
				Изделия закладные				
А4		2	1.020-1/83.2-15 25-01	МН-86	2	2		
А4		3	1.020-1/83.2-15 24-07	МН-34	3	3		
А4		4	1.020-1/83.2-15 24-09	МН-41	2	2		

Ведомость расхода стали на дополнительные закладные изделия.

Марка элемента	Изделия закладные							Всего
	Арматура класса AIII				Прокат			
	ГОСТ 5781-82				ГОСТ 103-76			
	Ф8	Ф12	Ф14		δ=6	δ=8	δ=10	
2КО3.33-1.2-3	1.2	2.44	6.24		3.39	5.64	16.96	35.87
2КО3.33-2.4-3	1.2	2.44	6.24		3.39	5.64	16.96	35.87

Привязан

Инв.№

Нач.отд	Половинкин	
Н.контр.	Солдатенкова	
Гл.спец.	Полярков	
Рук.гр.	Колыванова	
Ст.инж.	Посысаева	

ТП 416-7-249.87 КЖ.И.24

Колонна (2КО3.33-1.2-3) (2КО3.33-24-3)

Стадия	Масса	Масштаб
Р	см. табл.	1:50
Лист	Листов 1	

ГИПРОРЕЧТРАНС

Инв.№ подл. | Подп. и дата | Взам.инв.№

Типовой проект 416-7-249.87 Альбом III

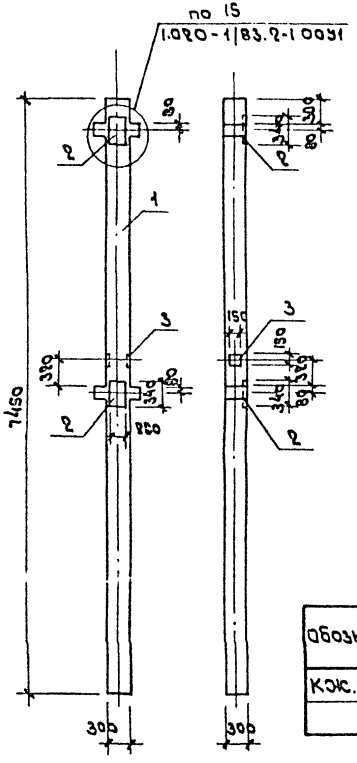

Обозначение	Марка	Масса кг
КЖС.И 25	2КД3.33-1.1-3	1744
-01	2КД3.33-2.3-3	1744

Формат	Зона	Поз.	Обозначение	Наименование	Кол. на эл. КЖС.И 25 —	Кол. на эл. КЖС.И 25 -01		Примечание
				Сборочные единицы				
				Колонны				
А3		1	1.020-1/83.2-1 07	2КД3.33-1.1	1			
А3			1.020-1/83.2-1 07-02	2КД3.33-2.3		1		
				Изделия закладные				
А4		2	1.020-1/83.2-15 86	МН-27	2	2		
А4		3	1.020-1/83.2-15 24.09	МН-41	1	1		

Ведомость расхода стали на дополнительные закладные изделия

Марка элемента	Изделия закладные							Всего
	Арматура класса AIII ГОСТ 5781-82			Прокат ГОСТ 103-76				
	Ф12	Ф18		δ=8	δ=12			
2КД3.33-1.1-3	1.4	7.68		2.82	17.94			29.84
2КД3.33-2.4-3	1.4	7.68		2.82	17.94			29.84

Привязан

Инв.№

Взам.инв.№ | Подпись и дата | Инв.№ подл.

Нач.отд	Половинкин		11.86
Н.контр	Солдатенкова		11.86
Гл.спец.	Поляков		11.86
Рук.гр.	Колыванова		11.86
Ст.инж.	Постникова		11.86

ТП 416-7-249.87 КЖС.И.25

Колонна (2КД3.33-1.1-3, 2КД3.33-2.3-3)

Стадия	Масса	Масштаб
Р	см. табл.	1:50
Лист	Листов 1	

ГИПРОРЕЧТРАНС

Типовой проект 416-7-249.87 Альбом III

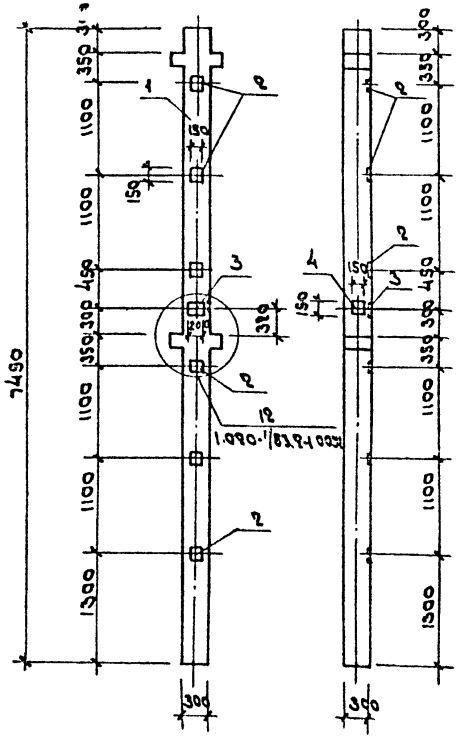

Формат	Зона	Поз.	Обозначение	Наименование	Кол. на исп. КЖ.И.26 –	-01		Примечание
				Сборочные единицы				
				Колонны				
А3		1	1.020-1/83. 2-1 07	2КД3.33-1.1	1			
А3			1.020-1/83. 2-1 07-02	2КД3.33-2.3		1		
				Изделия закладные				
А4		2	1.020-1/83. 2-15 23	МН-13	6	6		
А4		3	1.020-1/83. 2-15 24	МН-19	1	1		
А4		4	1.020-1/83. 2-15 24-09	МН-41	1	1		

Ведомость расхода стали на дополнительные закладные изделия

Марка элемента	Изделия закладные							Всего
	Арматура класса			Прокат				
	А III							
	ГОСТ 5781-82			ГОСТ 103-76				
	Ф12	Ф16		δ=8	δ=12			
2КД3.33-1.1-4	2.6	20.4		2.82	27.43			53.25
2КД3.33-2.3-4	2.6	20.4		2.82	27.43			53.25

Обозначение	Марка	Масса кг.
КЖ.И.26	2КД3.33-1.1-4	1744
-01	2КД3.33-2.3-4	1744

Привязан

Инв. №

Нач. отд	Половинкин		10.06.85
Н. контр	Солдатенкова		10.06.85
Гл. спец	Поляков		10.06.85
Рук. гр.	Колыбанова		10.06.85
Ст. инж	Посысаева		10.06.85

ТП 416-7-249.87 КЖ.И.26

Колонна (2КД3.33-1.1-4, 2КД3.33-2.3-4)

Стадия	Масса	Масштаб
Р	см. табл.	1:50
Лист	Листов 1	

ГИПРОРЕЧТРАНС

Инв. № подл. | Подпись и дата | Взам. инв. №

Типовой проект 416-7-249.87 Альбом III

Инв.№подл. | Подпись и дата | Взам.инв.№

1-1

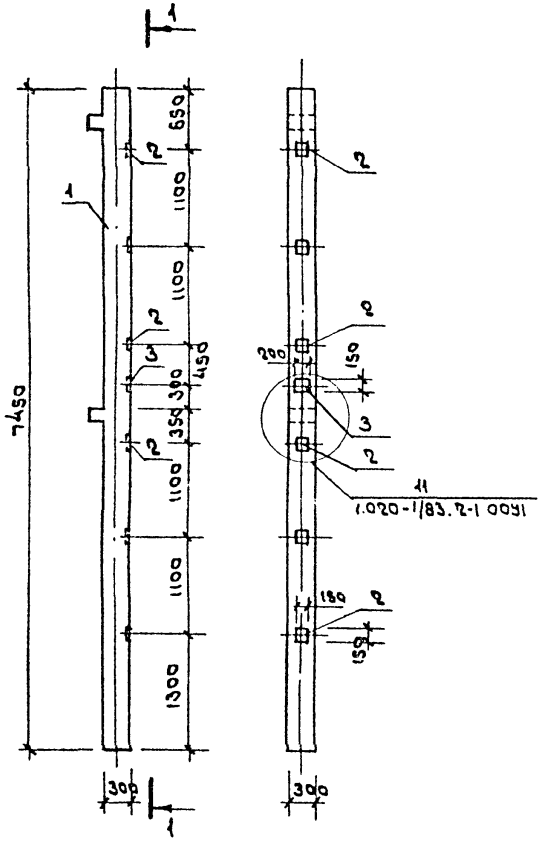

Формат	Зона	Поз.	Обозначение	Наименование	Кол. на исп. КЖС.И.87 —	-01		Приме-чание
				Сборочные единицы				
				Колонны				
А3		1	1.020-1/83.2-1 07-04	2КО3.33-1.2	1			
А3			1.020-1/83 2-1 07-06	2КО3.33-2.4		1		
				Изделия закладные				
А4		2	1.020-1/83.2-15 23	МН-13	6	6		
А4		3	1.020-1/83 2-15 21	МН-19	1	1		

Ведомость расхода стали на дополнительные закладные изделия.

Марка элемента	Изделия закладные							Всего
	Арматура класса				Прокат			
	A III							
	ГОСТ 5781-82				ГОСТ 103-76			
	Ф12	Ф16			δ=12			
2КО3.33-1.2-4	1.56	20.4			27.43			49.39
2КО3.33-2.4-4	1.56	20.4			27.43			49.39

Обозначение	Марка	Масса кг
КЖС.И.87	2КО3.33-1.2-4	1710
-01	2КО3.33-2.4-4	1710

Привязан

Инв.№

Нач.отд.	Половинкин		10.05.87
Н.контр.	Солдатенко		10.05.87
Гл.спец.	Поляков		10.05.87
Рук.гр.	Кальбанова		10.05.87
Ст.инж.	Посысаева		10.05.87

ТП 416-7-249.87 КЖС.И.87

Колонна (2КО3.33-1.2-4, 2КО3.33-2.4-4)

Стадия	Масса	Масштаб
Р	см. табл.	1:50
Лист	Листов 1	

ГИПРОРЕЧТРАНС

Альбом III

Типовой проект 416-7-248.87

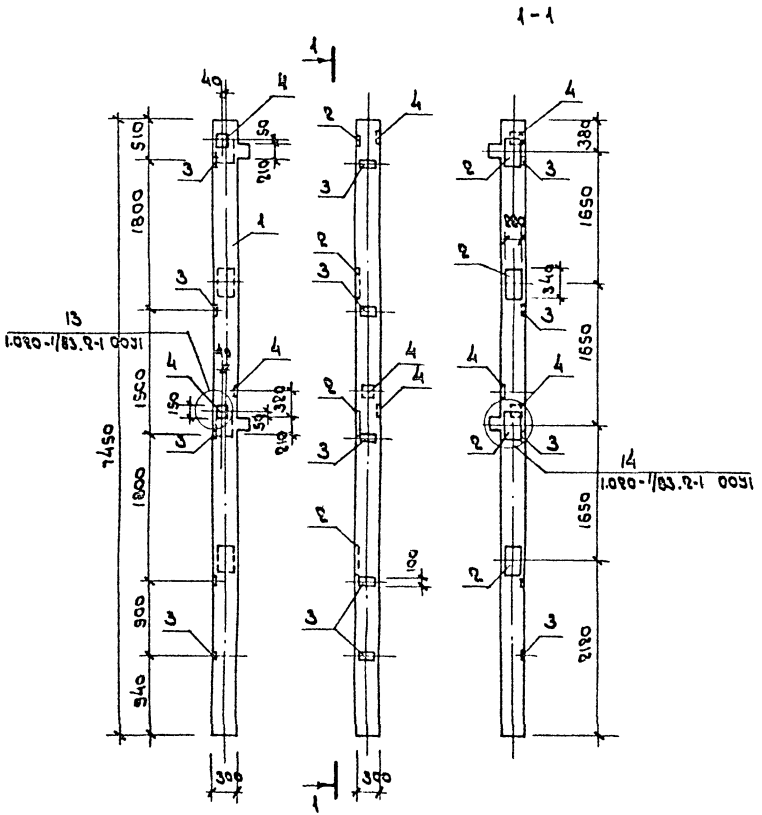

Формат	Зона	Поз.	Обозначение	Наименование	Кол. на изд. КЖ.Н.98 —	Кол. на изд. КЖ.Н.98 -01		Примечание
				Сборочные единицы				
				Колонна				
А3		1	1.090-1/83.2-1 07-04	2КО3.33-1.2	1			
А3			1.090-1/83.2-1 07-06	2КО3.33-2.4		1		
				Изделия закладные				
А4		2	1.090-1/83.2-15 26	МН-27	4	4		
А4		3	1.090-1/83.2-15 24-07	МН-34	5	5		
А4		4	1.090-1/83.2-15 24-08	МН-40	3	3		

Ведомость расхода стали на дополнительные закладные изделия

Марка элемента	Изделия закладные						Всего
	Арматура класса A-III, ГОСТ 5781-82			Прокат, ГОСТ 19903-74			
	ф8	ф12	ф18	δ=6	δ=8	δ=12	
2КО3.33-1.2-5	2.0	4.08	15.36	3.65	4.23	35.88	67.20
2КО3.33-2.4-5	2.0	4.08	15.36	3.65	4.23	35.88	67.20

Обозначение	Марка	Масса кг
КЖ.Н.98	2КО3.33-1.2-5	1710
-01	2КО3.33-2.4-5	1710

Привязан

Инв.№

Нач.отд	Половинкин	
Н.контр	Солдатенков	
Гл.спец.	Полях	
Рук.гр.	Колыбанова	
Ст.инж.	Посысаева	

ТП 416-7-248.87 КЖ.Н.98

Колонна (2КО3.33-1.2-5, 2КО3.33-2.4-5)

Стадия	Масса	Масштаб
Р	см. табл.	1:50
Лист	Листов 1	

ГИПРОРЕЧТРАНС

Инв.№ подл. | Подпись и дата | Взам.инв.№

Типовой проект 416-7-2-9.87 Альбом III

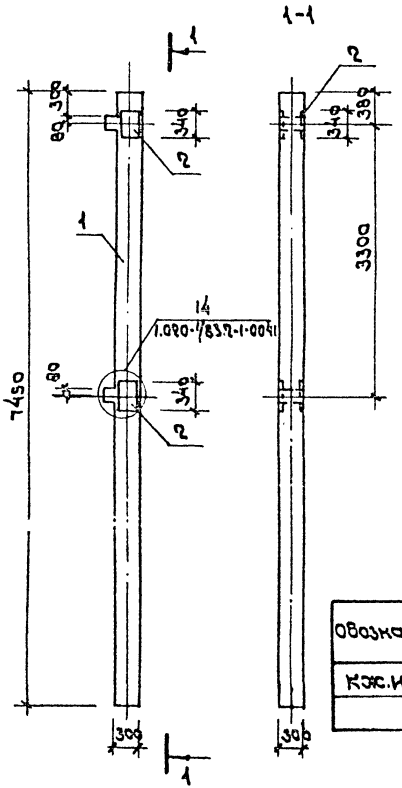

Обозначение	Марка	Масса кг
КЖС.И.29	2К03.33-1.2-6	1710
-01	2К03.33-2.4-6	1710

Формат	Зона	Поз.	Обозначение	Наименование	Кол. на исп. КЖС.И. 29 —	Кол. на исп. КЖС.И. 29 -01		Примечание
				Сборочные единицы				
				Колонны				
А3		1	1.020-1/83.2-1 07-04	2К03.33-1.2	1			
А3			1.020-1/83.2-1 07-06	2К03.33-2.4		1		
				Изделия закладные				
А4		2	1.020-1/83.2-15 26-06	МН-36	2	2		

Ведомость расхода стали на дополнительные закладные изделия.

Марка элемента	Изделия закладные							Всего
	Арматура класса AIII ГОСТ 5781-82				Прокат ГОСТ 103-76			
	Ф12	Ф18			δ=12			
2К03.33-1.2-6	0.72	6.96			35.88			43.56
2К03.33-2.4-6	0.72	6.96			35.88			43.56

Нач. отд	Половинкин	10.05.89
Н. контр	Солдатенкова	10.05.89
Гл. спец.	Поляков	10.05.89
Рук. гр.	Колыбанова	10.05.89
Ст. инж.	Поскасеева	10.05.89

Привязан

Инв. №

ТП 416-7-243.87 КЖС.И.29

Колонна (2К03.33-1.2-6, 2К03.33-2.4-6)

Стадия	Масса	Масштаб
Р	см. табл.	1:50
Лист	Листов 1	

ГИПРОРЕЧТРАНС

Инв. № подл. | Подпись и дата | Взам. инв. №

Типовой проект 416-7-249.87 Альбом III

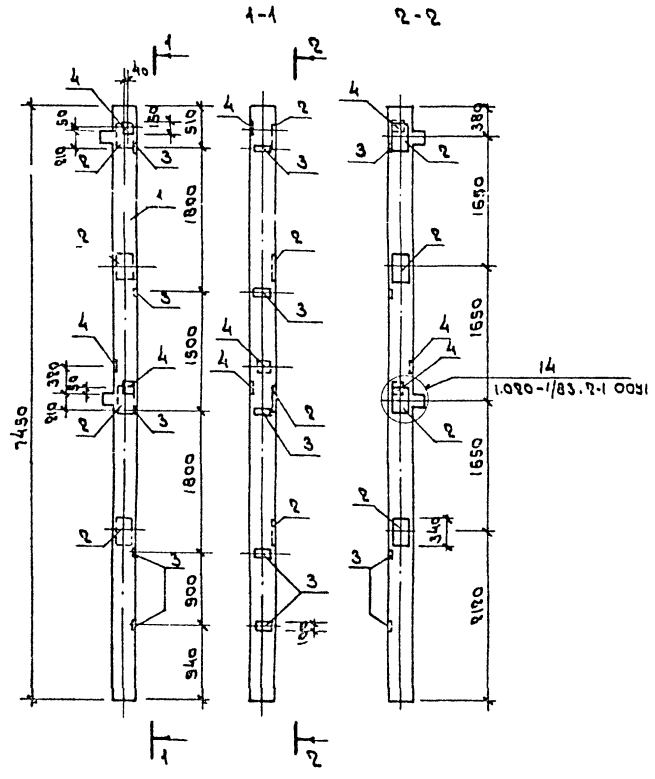
1-1
2-2
1
2
4
40
50
510
1800
1500
1800
900
340
7450
3
2
3
3
3
2
3
3
3
2
3
3

Альбом III

Типовой проект 416-7-249.87

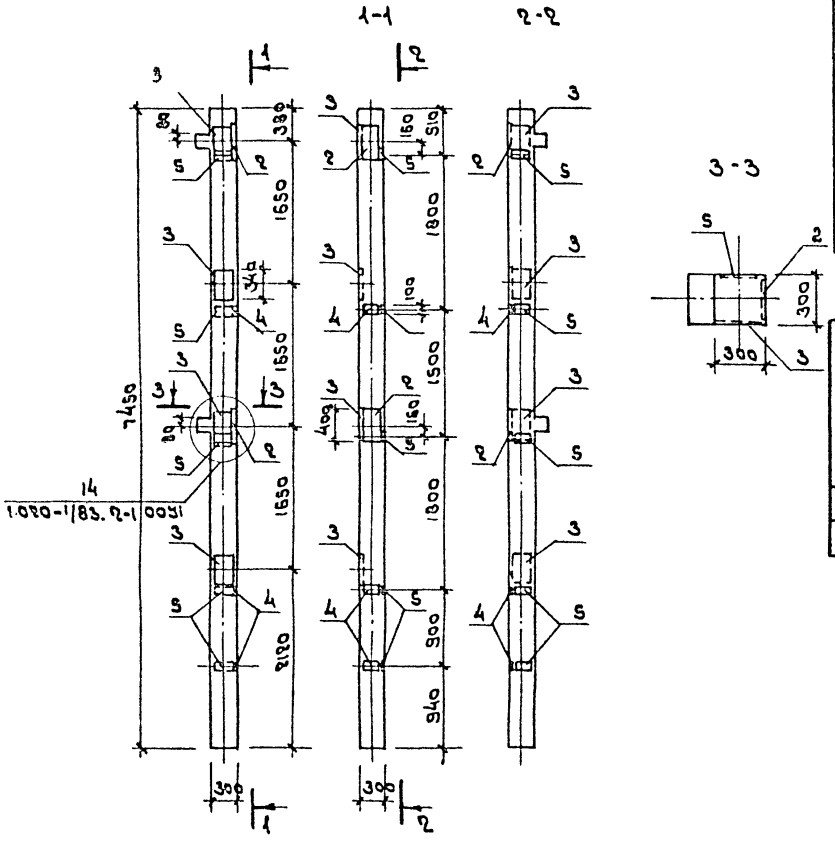

Формат	Зона	Поз.	Обозначение	Наименование	Кол. на исп. КЖС.И.31 —	-01		Примечание
				Сборочные единицы				
				Колонны				
А3		1	1.020-1/83.2-1 07-04	2КО3.33-1.2	1			
А3			1.020-1/83.2-1 07-06	2КО3.33-2.4		1		
				Изделия закладные				
А4		2	1.020-1/83.2-15 25-01	МН-26	2	2		
А4		3	1.020-1/83.2-15-26	МН-27	4	4		
А4		4	1.020-1/83 2-15 24-06	МН-33	3	3		
А4		5	1.020-1/83 2-15 24-07	МН-34	5	5		

Ведомость расхода стали на дополнительные закладные изделия

Марка элемента	Изделия закладные							Всего
	Арматура класса AIII ГОСТ 5781-82				Прокат ГОСТ 103-76			
	ф8	ф12	ф14	ф18	δ=6	δ=10	δ=12	
2КО3.33-1.2-6	3.2	1.08	6.24	15.36	9.04	16.96	35.88	87.76
2КО3.33-2.4-8	3.2	1.08	6.24	15.36	9.04	16.96	35.88	87.76

Обозначение	Марка	Масса кг
КЖС.И.31	2КО3.33-1.2-8	1710
-01	2КО3.33-2.4-8	1710

Привязан

Инв.№

Нач.отд	Половинкин		11.86
Н.контр.	Сандаленкова		11.86
Гл.спец.	Поляков		11.86
Рук.гр.	Колыбанова		11.86
Ст.инж.	Посысаева		11.86

ТП 416-7-249.87 КЖС.И.31

Колонна (2КО3.33-1.2-8) (2КО3.33-2.4-8)

Стадия	Масса	Масштаб
Р	см. табл.	
Лист	Листов 1	

ГИПРОРЕЧТРАНС

Инв.№ подл. | Подпись и дата | Взам.инв.№

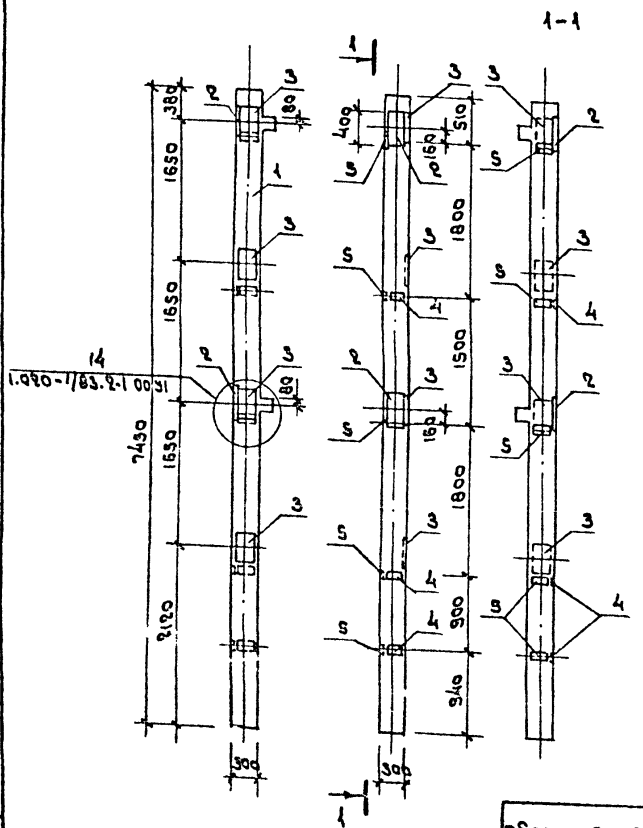

Обозначение	Марка	Масса кг
КЖ.Н.32	2КО3.33-1.2-9	1710
-01	2КО3.33-24-9	1710

Формат	Зона	Поз.	Обозначение	Наименование	Кол. на исп. КЖ.Н.32 –	01		Примечание
				Сборочные единицы				
				Колонны				
А3		1	1.020-1/83.2-1 07.04	2КО3.33-1.2	1			
А3			1.020-1/83.2-1 07.06	2КО3.33-24		1		
				Изделия закладные				
А4		2	1.020-1/83.2-15 25-01	МН-26	2	2		
А4		3	1.020-1/83 2-15 26	МН-27	4	4		
А4		4	1.020-1/83 2-15 24-06	МН-33	3	3		
А4		5	1.020-1/83 2-15 24-07	МН-34	5	5		

Ведомость расхода стали на дополнительные закладные изделия

Марка элемента	Изделия закладные							Всего
	Арматура класса AIII ГОСТ 5781-82				Прокат ГОСТ 103-76			
	Ф8	Ф12	Ф14	Ф18	δ=6	δ=10	δ=12	
2КО3.33-1.2-9	3.2	1.08	6.24	15.36	9.04	16.96	35.88	87.76
2КО3.33-24-9	3.2	1.08	6.24	15.36	9.04	16.96	35.88	87.76

Привязан

Инв. №

Нач.отд	Половинкин		10.87
Н.контр	Солдатенков		10.87
Гл.спец	Поляков		10.87
Рук.гр	Колыбанова		10.87
Ст.инж	Посысаева		10.87

ТП416-7-249.87 КЖ.Н.32

Колонна (2КО3.33-1.2-9) (2КО3.33-24-9)

Стадия	Масса	Масштаб
Р	см. табл.	1:50
Лист	Листов 1	

ГИПРОРЕЧТРАНС

Инв.№ подл. | Подпись и дата | Взам.инв.№

Типовой проект 416-7-249.87 Альбом III

Формат	Зона	Поз.	Обозначение	Наименование	Кол. на ист. КЖ.И.33			Примечание
					–	-01		
				Сборочные единицы				
				Колонны				
А3		1	1.020-1/83.2-1 07	2КД3.33-1.1	1			
А3			1.020-1/83.2-1 07-02	2КД3.33-2.3		1		
				Изделия закладные				
А4		2	1.020-1/83Г-15 26	МН-27	2	2		

1-1

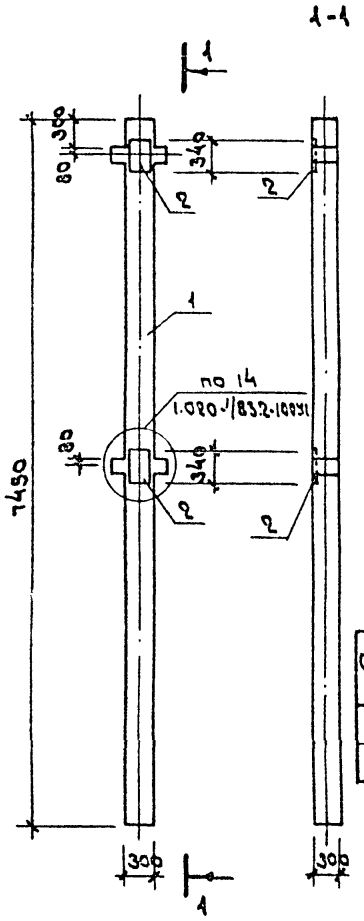

Ведомость расхода стали на дополнительные закладные изделия

Марка элемента	Изделия закладные							Всего
	Арматура класса AIII ГОСТ 5781-82				Прокат ГОСТ 103-76			
	Ф12	Ф18			δ=12			
2КД3.33-1.1-5	0.36	7.68			17.94			25.98
2КД3.33-2.3-5	0.36	7.68			17.94			25.98

Обозначение	Марка	Масса кг
КЖ.И.33	2КД3.33-1.1-5	1744
-01	2КД3.33-2.3-5	1744

Привязан

Инв. №

Нач. отд.	Половинкин		10.87
Н. контр.	Солдатенкова		10.87
Гл. спец.	Полякова		10.87
Рук. гр.	Колыбанова		10.87
Ст. инж.	Посысаева		10.87

ТП 416-7-249.87 КЖ.И.33

Колонна (2КД3.33-1.1-5) (2КД3.33-2.3-5)

Стадия	Масса	Масштаб
Р	см. табл.	1:50
Лист	Листов	

ГИПРОРЕЧТРАНС

Инв. № подл. | Подпись и дата | Взам. инв. №

Типовой проект 416-7-249.87 Альбом III

Формат	Зона	Поз.	Обозначение	Наименование	Кол. на исп. КЖС.И.34 —	-01		Примечание
				Сборочные единицы				
				Колонны				
А3		1	1.020-1/83. 2-1 07	2КД3.33-1.1	1			
А3			1.020-1/83 2-1 07-02	2КД3.33-2.3		1		
				Изделия закладные				
А4		2	1.020-1/83. 2-15 24-09	МН-41	1	1		

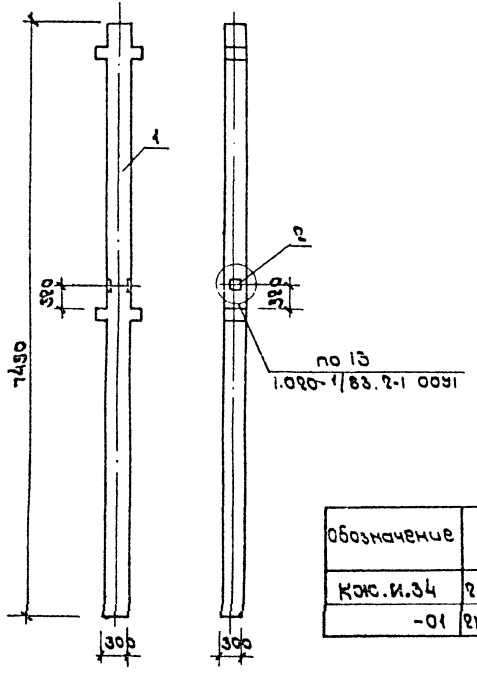

Ведомость расхода стали на дополнительные закладные изделия.

Марка элемента	Изделия закладные								Всего
	Арматура класса AIII ГОСТ 5781-82				Прокат ГОСТ 103-76				
	Ф12				δ=8				
2КД3.33-1.1-6	1.04				2.82				3.86
2КД3.33-2.3-6	1.04				2.82				3.86

Обозначение	Марка	Масса кг
КЖС.И.34	2КД3.33-1.1-6	1744
-01	2КД3.33-2.3-6	1744

Привязан

Инв. №

Инв.№ подл. | Подпись и дата | Взам.инв.№

Нач.отд	Половинкин		
Н.контр	Сандатекова		
Гл.спец	Полякова		
Рук.гр.	Калыбанова		
Ст.инж.	Посысаева		

ТП 416-7-249.87 КЖС.И.34

Колонна (2КД3.33-1.1-6) (2КД3.33-2.3-6)

Стадия	Масса	Масштаб
Р	см. табл.	1:50
Лист	Листов 1	

ГИПРОРЕЧТРАНС

Альбом III

Типовой проект 416-7-249.87

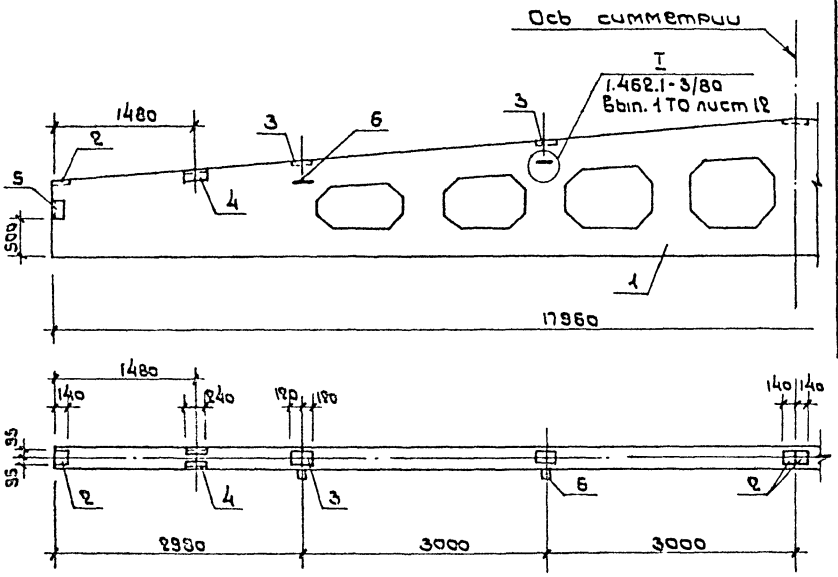

Формат	Зона	Поз.	Обозначение	Наименование	Кол. на изд. КЖС.И. 35 —	-01		Примечание
				Сборочные единицы				
				Балка покрытия				
А3		1	1.462.1-3/80.1-2-06	1БДР18-3АIIIт	1			
А3			1.462.1-3/80.1-2-07	1БДР18-4АIIIт		1		
				Изделия закладные				
А4		2	1.400-6/76 Вып.1 лист 84	М4-1-2	4	4		
А4		3	1.400-6/76 Вып.1 лист 85	М4-3-3	4	4		
А4		4	1.400-6/76 Вып.1 лист 88	М4-22	2	2		
А4		5	1.030.1-1.0-3-2210	МД1	2	2		
А4		6	3.400-7 Вып. 1	М14-150	4	4		

Ведомость расхода стали на дополнительные закладные изделия

Марка элемента	Изделия закладные								Всего
	Арматура класса				Прокат				
	AIII		AIII						
	ГОСТ 5781-82				ГОСТ 19903-74	ГОСТ 8510-72			
	ф6	ф14	ф8	ф10	δ=6		L 80×50×6	L 110×70×8	
1БДР18-3АIIIт-1	0.12	3.6	3.04	0.40	14.0		4.72	10.4	36.28
1БДР18-4АIIIт-1	0.12	3.6	3.04	0.40	14.0		4.72	10.4	36.28

Обозначение	Марка
КЖС.И. 35	1БДР18-3АIIIт-1
-01	1БДР18-4АIIIт-1

Инв. № подл. | Подпись и дата | Взам. инв. №

Привязан

Инв. №

Нач. отд.	Половинкин		11.06.85
Н. контр.	Солдатенкова		11.06.85
Гл. спец.	Поляков		11.06.85
Рук. гр.	Колыбанова		11.06.85
Ст. инж.	Посысаева		11.06.85

ТП 416-7-249.87 КЖС.И. 35

Балка покрытия (1БДР18-3АIIIт-1, 1БДР18-4АIIIт-1)

Стадия	Масса	Масштаб
Р	8400	1:50
Лист	Листов 1	

ГИПРОРЕЧТРАНС

Типовой проект 415-7-249.87 альбом III

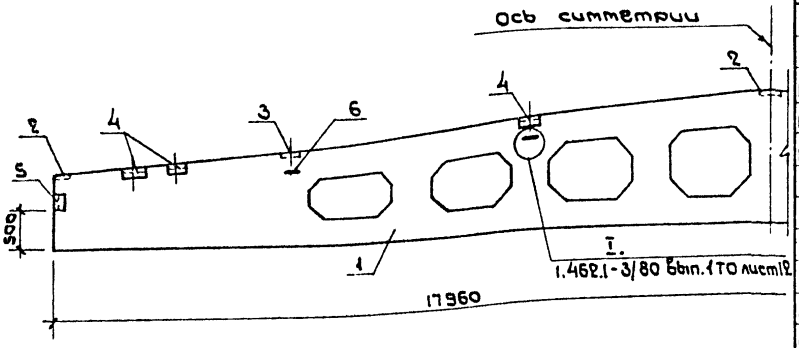

Формат	Зона	Поз.	Обозначение	Наименование	Кол. на эл. КЖ.И.36 —	01	02	Примечание
				Сборочные единицы				
				Балка покрытия				
А3		1	1.462.1-3/80.1-2-06	1БДР18-3АIIIт	1			
А3			1.462.1-3/80.1-2-07	1БДР18-4АIIIт		1		
А3			1.462.1-3/80.1-2-09	1БДР18-6АIIIт			1	
				Изделия закладные				
А4		2	1.400-6/76 Вып.1 лист 84	М4-1-2	4	4	4	
А4		3	1.400-6/76 Вып.1 лист 85	М4-3-3	2	2	2	
А4		4	1.400-6/76 Вып.1 лист 88	М4-22	6	6	6	
А4		5	1.030.1-1.03-2210	МД1	2	2	2	
А4		6	3.400-7 Вып.1	М14-150	4	4	4	

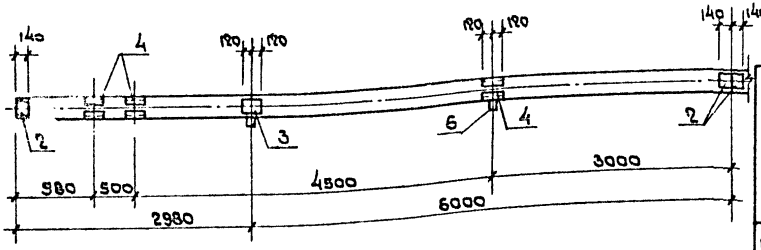

Ведомость расхода стали на дополнительные закладные изделия

Марка элемента	Изделия закладные								Всего
	Арматура класса				Прокат				
	AI		AIII						
	ГОСТ 5781-82				ГОСТ 19903-74		ГОСТ 8510-72		
	ф6	ф14	ф8	ф10	δ=6		L 80×50×6	L 110×70×8	
1БДР18-3АIIIт-2	0.12	3.6	4.84	1.2	9.6		4.72	31.2	54.68
1БДР18-4АIIIт-2	0.12	3.6	4.84	1.2	9.6		4.72	31.2	54.68
1БДР18-6АIIIт-2	0.12	3.6	4.84	1.2	9.6		4.72	31.2	54.68

Обозначение	Марка
КЖ.И.36	1БДР18-3АIIIт-2
-01	1БДР18-4АIIIт-2
-02	1БДР18-6АIIIт-2

Инв.№ подл. | Подпись и дата | Взам.инв.№

Привязан

Инв.№

Нач.отд	Половинкин		11.06.85
Н.контр.	Солдатенкова		11.06.85
Гл.спец.	Поляков		11.06.85
Рук.гр.	Колыбанова		11.06.85
Ст.инж.	Васильева		11.06.85

ТП 415-7-249.87 КЖ.И.36

Балка покрытия (1БДР18-3АIIIт-2, 1БДР18-4АIIIт-2, 1БДР18-6АIIIт-2)

Стадия	Масса	Масштаб
Р	8400	1:50
Лист	Листов 1	

ГИПРОРЕЧТРАНС

Альбом III

Типовой проект 416-7-249.87

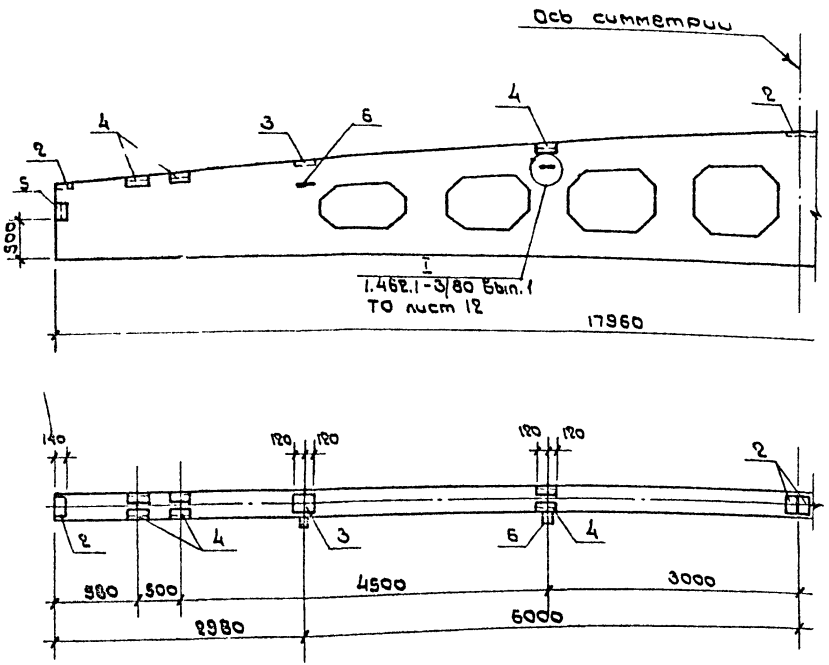

Обозначение	Марка	Масса кг
КЖС.И.37.	1БДР18-4АIIIт-2	8400
-01	1БДР18-6АIIIт-2	8400
-02	2БДР18-7АIIIт-2	10400

Формат	Зона	Поз.	Обозначение	Наименование	Кол. на исп. КЖС.И.37 —	-01	-02	Примечания
				Сборочные единицы				
				Балка покрытия				
А3		1	1.462.1-3/80.1-2-07	1БДР18-4АIIIт	1			
А3			1.462.1-3/80.1-2-08	1БДР18-6АIIIт		1		
А3			1.462.1-3/80.1-2-47	2БДР18-7АIIIт			1	
				Изделия закладные				
А4		2	1.400-6/76 Вып.1 лист84	М4-1-2	4	4	4	
А4		3	1.400-6/76 Вып.1 лист85	М4-3-3	2	2	2	
А4		4	1.400-6/76 Вып.1 лист88	М4-22	6	6	6	
А4		5	1.030.1-1.03-2210	МД1	2	2		
А4			1.030.1-1.03-2210-02	МД3			2	
А4		6	3.400-7 Вып.1	М14-150	4	4	4	

Ведомость расхода стали на дополнительные закладные изделия

Марка элемента	Изделия закладные								Всего
	Арматура класса				Прокат				
	AI		AIII						
	ГОСТ 5781-82				ГОСТ19903-74		ГОСТ 8510-72		
	Ф6	Ф14	Ф8	Ф10	δ=6		L 80×50×6	L 110×70×8	
1БДР18-4АIIIт-2	0.12	3.6	4.24	1.2	9.6		4.72	31.2	54.68
1БДР18-6АIIIт-2	0.12	3.6	4.24	1.2	9.6		4.72	31.2	54.68
2БДР18-7АIIIт-2	0.16	3.6	4.24	1.2	9.6		4.72	31.2	54.72

Привязан

Инв. №

Нач. отд	Половинкин	11.05.85
Н. контр	Солдатенкова	11.05.85
Гл. спец.	Поляков	11.05.85
Рук. гр.	Колыбанова	11.05.85
Ст. инж.	Посысаева	11.05.85

ТП 416-7-249.87 КЖС.И.37

Балка покрытия (1БДР18-4АIIIт-2, 1БДР18-6АIIIт-2, 2БДР18-7АIIIт-2)

Стадия	Масса	Масштаб
Р	см. табл.	1:50
Лист	Листов 1	

ГИПРОРЕЧТРАНС

Инв. № подл. | Подпись и дата | Взам. инв. №

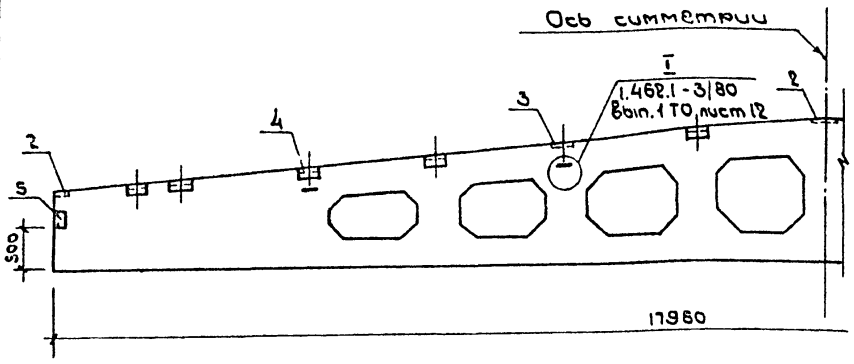

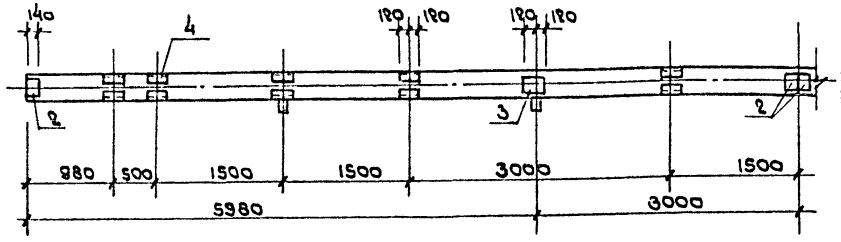

Формат	Зона	Поз.	Обозначение	Наименование	Кол. на изд. КЖС.И.38 —	-01		Примечание
				Сборочные единицы				
				Балка покрытия				
А3		1	1.462.1-3/80.1-2-06	1БДР18-3АIIIт	1			
А3			1.462.1-3/80.1-2-07	1БДР18-4АIIIт		1		
				Изделия закладные				
А4		2	1.400-6/76 Вып.1 лист 84	М4-1-2	4	4		
А4		3	1.400-6/76 Вып.1 лист 85	М4-3-3	2	2		
А4		4	1.400-6/76 Вып.1 лист 88	М4-22	10	10		
А4		5	1.030.1-1.0-3-2210	МД1	2	2		
А4		6	3.400-7 Вып.1	М14-150	4	4		

Ведомость расхода стали на дополнительные закладные изделия

Марка элемента	Изделия закладные										Всего
	Арматура класса AI		AIII		Прокат						
	ГОСТ 5781-82				ГОСТ 19903-74	ГОСТ 8510-72					
	Ф6	Ф14	Ф8	Ф10	δ=6		L 60×50×6	L 110×70×8			
1БДР18-3АIIIт-3	0.12	3.60	7.04	2.0	9.6		4.72	52.0			79.08
1БДР18-4АIIIт-3	0.12	3.60	7.04	2.0	9.6		4.72	52.0			79.08

Обозначение	Наименование
КЖС.И.38	1БДР18-3АIIIт-3
-01	1БДР18-4АIIIт-3

Привязан

Инв. №

Нач. отд	Половинкин	11.06.87
Н. контр	Забадская	11.06.87
Гл. спец	Поляков	11.06.87
Рук. гр.	Колыбанова	11.06.87
Ст. инж.	Посысаева	11.06.87

ТП 416-7-249.87 КЖС.И.38

Балка покрытия (1БДР18-3АIIIт-3, 1БДР18-4АIIIт-3)

Стадия	Масса	Масштаб
Р	8400	1:50
Лист	Листов 1	

ГИПРОРЕЧТРАНС

Инв. № подл. | Подпись и дата | Взам. инв. №

Типовой проект 416-7-249.87 Альбом III

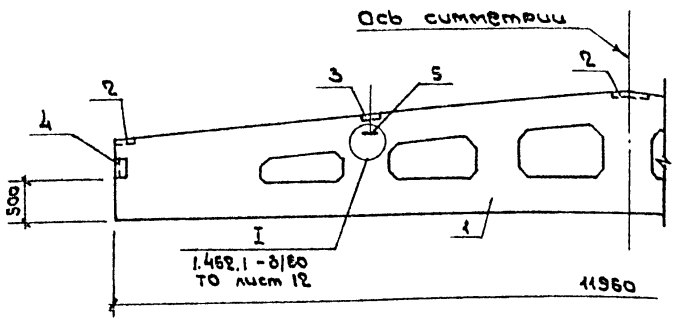

Формат	Зона	Поз.	Обозначение	Наименование	Кол. на изд. КЖ.И.39 –	-01		Примечание
				Сборочные единицы				
				Балка покрытия				
А3		1	1.462.1-3/80.1-1-07	1БДР12-3АIIIт	1			
А4			1.462.1-3/80.1-1-08	1БДР12-4АIIIт		1		
А4				Изделия закладные				
А4		2	1.400-6/76 Вып.1 п.84	М4-1-2	4	4		
А4		3	1.400-6/76 Вып.1 п.85	М4-3-3	2	2		
А4		4	1.030.1-1.0-3-2210	МД1	2	2		
А4		5	3.400-7 Вып.1	М14-150	2	2		

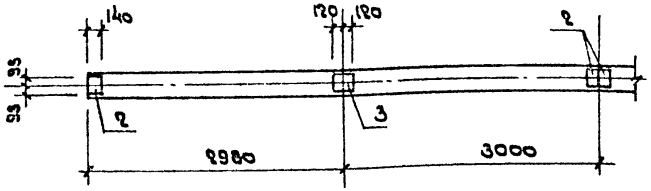

Ведомость расхода стали на дополнительные закладные изделия.

Марка Элемента	Изделия закладные: Арматура класса AI ГОСТ 5781-82 Ф6	Ф14	AIII ГОСТ 5781-82 Ф8	Прокат ГОСТ 19903-74 δ=6	ГОСТ 8510-72 L80×50×6	Всего
1БДР12-3АIIIт-1	0.12	1.8	1.84	9.6	4.72	18.08
1БДР12-4АIIIт-1	0.12	1.8	1.84	9.6	4.72	18.08

Обозначение	Марка
КЖ.И.39	1БДР12-3АIIIт-1
-01	1БДР12-4АIIIт-1

Привязан

Инв. №

Инв. № подл. | Подпись и дата | Взам. инв. №

Нач. отд.	Полавинкин		11.06.85
Н. контр.	Сонтаменкова		11.06.85
Гл. спец.	Полякова		11.06.85
Рук. гр.	Колыбанова		11.06.85
Ст. инж.	Посысаева		11.06.85

ТП 416-7-249.87 КЖ.И.39

Балка покрытия (1БДР12-3АIIIт-1, 1БДР12-4АIIIт-1)

Стадия	Масса	Масштаб
Р	4700	1:50
Лист	Листов 1	

ГИПРОРЕЧТРАНС

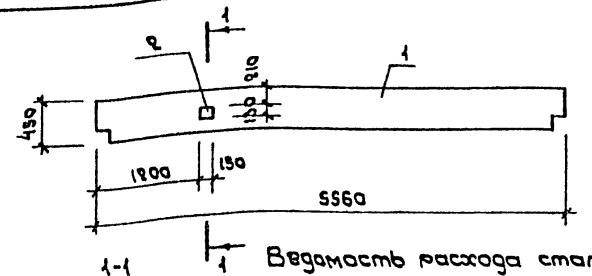

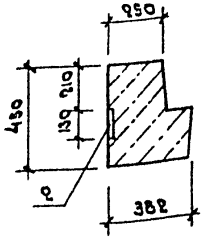

Ведомость расхода стали на дополнительные закладные изделия

Марка элемента	Изделия закладные					Всего
	Арматура класса		Прокат			
	AIII					
	ГОСТ 5781-82		ГОСТ 103-76			
	ф12		δ=10			
РЛП4.57-45-1	0.88		1.53			2.41

Формат	Зона	Поз.	Обозначение	Наименование	Кол.	Примечание
				Сборочные единицы		
				РЛП4.57-45	1	
А3		1	1.020-1/83.3-1 08-01			
А4		2	1.020-1/83.3-3 28	Изделие закладное МН-33	1	

Привязан

Инв.№

Взам.инв.№ | Подпись и дата | Инв.№ подл.

Нач.отд.	Половинкин		10.86 г.
Н.контр.	Солдатенкова		10.86 г.
Гл.спец.	Палях		10.86 г.
Рук.гр.	Колыбанова		10.86 г.
Ст.инж.	Посысаева		10.86 г.

ТП 416-7-249.87 КЖ.И.40

Ригель РЛП4.57-45-1

Стадия	Масса	Масштаб
Р	1920	
Лист	Листов 1	

ГИПРОРЕЧТРАНС

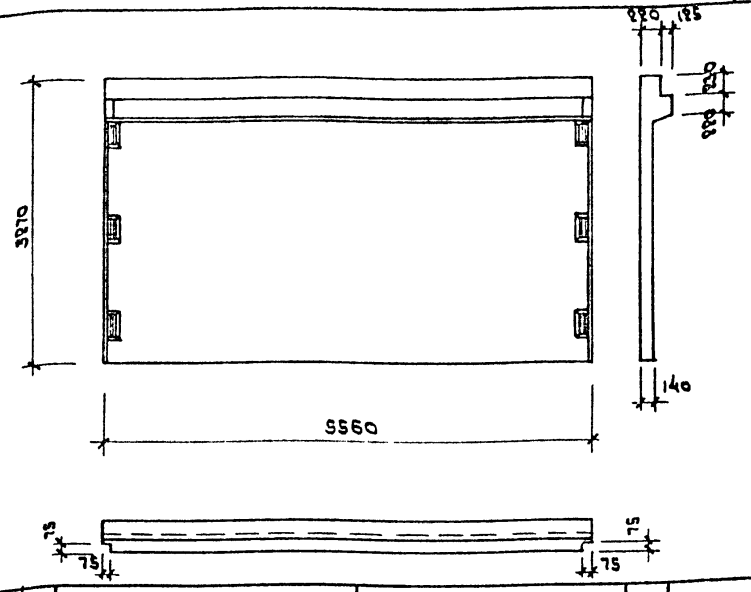

Формат	Зона	Поз.	Обозначение	Наименование	Кол.	Примечание
				Сборочные единицы		
				Диафрагма жесткости		
А3		1	1.020-1/83.4-1 11-01	1Д56-33	1	

Привязан

Инв.№

Взам.инв.№ | Подпись и дата | Инв.№ подл.

Нач.отд.	Половинкин		10.86 г.
Н.контр.	Солдатенкова		10.86 г.
Гл.спец.	Палях		10.86 г.
Рук.гр.	Колыбанова		10.86 г.
Ст.инж.	Посысаева		10.86 г.

ТП 416-7-249.87 КЖ.И.41

Диафрагма жесткости 1Д56.33-1

Стадия	Масса	Масштаб
Р	7300	1:50
Лист	Листов 1	

ГИПРОРЕЧТРАНС

Альбом III

Типовой проект 416-7-249.87

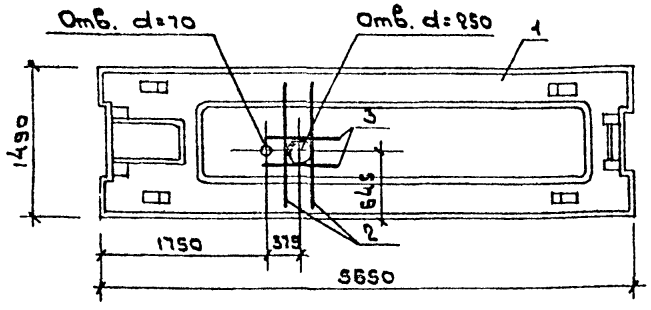

Формат	Зона	Поз.	Обозначение	Наименование	Кол.	Примечание
				Сборочные единицы		
				Плита перекрытия.		
А3		1	1.041.1-2.6 2.0.00.0-10	ПРС56.15-10АтVТ	1	
				Детали		
Вч		2	КЖС.И.42.1	Ф10АIII ГОСТ 5781-82, ℓ=1450	2	0.9 кг
Вч		3	42.2	ℓ=850	2	0.5 кг

Привязан

Инв.№

Взам.инв.№ | Подпись и дата | Инв.№ подл.

Нач.отд	Половинкин		10.06.85
Н.контр	Солдатенкова		10.06.85
Гл.спец	Поляков		10.06.85
Рук.гр.	Колывано[illegible]		10.06.85
Ст.инж.	Посысаева		10.06.85

ТП 416-7-249.87 КЖС.И.42

Плита перекрытия ПРС56.15-10АтVТ-1.

Стадия	Масса	Масштаб
Р	2890	1:50
Лист	Листов 1	

ГИПРОРЕЧТРАНС

Альбом III

Типовой проект 416-7-249.87

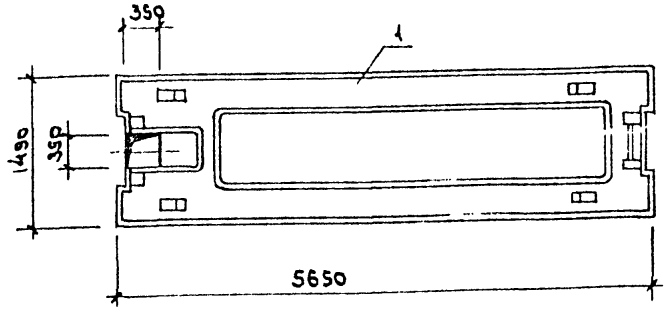

Формат	Зона	Поз.	Обозначение	Наименование	Кол.	Примечание
				Сборочные единицы		
				Плита перекрытия		
А3		1	1.041.1-2.6 2.0.00.0-10	ПРС56.15-10АтVТ	1	

Привязан

Инв.№

Взам.инв.№ | Подпись и дата | Инв.№ подл.

Нач.отд	Половинкин		11.06.85
Н.контр	Солдатенкова		11.06.85
Гл.спец.	Поляков		11.06.85
Рук.гр.	Колывано[illegible]		11.06.85
Ст.инж	Посысаева		10.06.85

ТП 416-7-249.87 КЖС.И.43

Плита перекрытия ПРС56.15-10АтVТ-2

Стадия	Масса	Масштаб
Р	2890	1:50
Лист	Листов 1	

ГИПРОРЕЧТРАНС

Альбом III

Типовой проект 416-7-249.87

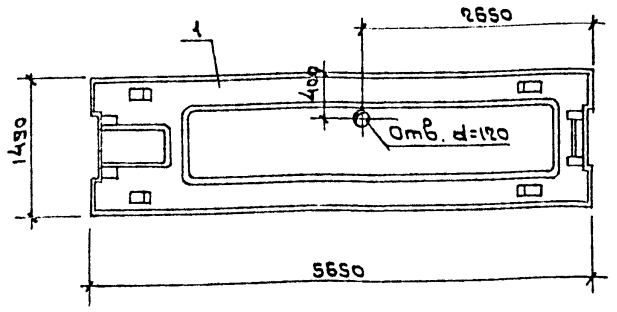

Формат	Зона	Поз.	Обозначение	Наименование	Кол.	Примечание
				Сборочные единицы		
				Плита перекрытия		
А3		1	1.041.1-2.6 2.0.00.0-10	ПРС56.15-10АтVТ	1	

Привязан

Инв. №

Нач. отд	Половинкин		11.05.85
Н. контр.	Солдатенкова		11.05.85
Гл. спец.	Поляков		11.05.85
Рук. гр.	Колыванов		11.05.85
Ст. инж.	Посысаева		11.05.85

ТП 416-7-249.87 КЖ.И. 44

Плита перекрытия ПРС56.15-10АтVТ-3

Стадия	Масса	Масштаб
Р	2890	1:50
Лист	Листов 1	

ГИПРОРЕЧТРАНС

Альбом III

Типовой проект 416-7-249.87

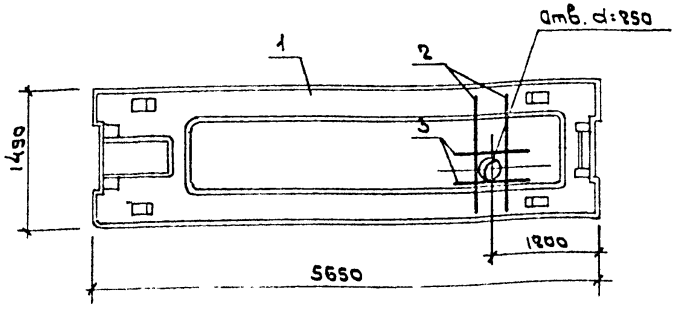

Формат	Зона	Поз.	Обозначение	Наименование	Кол.	Примечание
				Сборочные единицы		
				Плита перекрытия		
А3		1	1.041.1-2.6 2.0.00.0-10	ПСР56.15-10АтVТ	1	
				Детали		
Б4		2	КЖ.И 45.1	ф10АIII ГОСТ 5781-82 ℓ=1450	2	0.9 кг
Б4		3	45.2	ℓ=850	2	0.5 кг

Привязан

Инв. №

Нач. отд	Половинкин		11.05.85
Н. контр.	Солдатенкова		11.05.85
Гл. спец.	Поляков		11.05.85
Рук. гр.	Колыванова		11.05.85
Ст. инж.	Посысаева		11.05.85

ТП 416-7-249.87 КЖ.И. 45

Плита перекрытия ПРС56.15-10АтVТ-4

Стадия	Масса	Масштаб
Р	2890	1:50
Лист	Листов 1	

ГИПРОРЕЧТРАНС

Инв. № подл. | Подпись и дата | Взам. инв. №

Альбом III

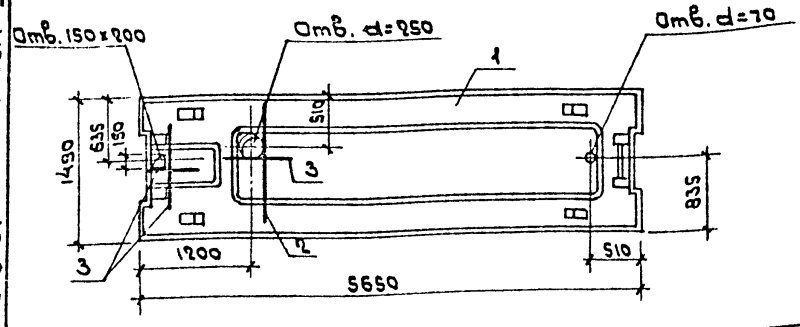

Формат	Зона	Поз.	Обозначение	Наименование	Кол.	Примечание
				Сборочные единицы		
				Плита перекрытия		
А3		1	1.041.1-2.6 2.0.00.0-10	ПРС56.15-10АтVТ	1	
				Детали		
БЧ		2	КЖ.И.46.1	Ф10AIII ГОСТ5781-82 ℓ=1450	2	0.9кг
БЧ		3	46.2	ℓ=790	3	0.5кг

Типовой проект 416-7-249.87

Привязан

Инв. №

Подпись и дата | Взам. инв. №

Нач.отд.	Половинкин		19.06.85
Н.контр.	Солдатенкова		19.06.85
Гл.спец.	Поляков		19.06.85
Рук.гр.	Колыбанова		19.06.85
Ст.инж.	Посысаева		19.06.85

ТП 416-7-249.87 КЖ.И.46

Плита перекрытия ПРС56.15-10АтVТ-5.

Стадия	Масса	Масштаб
Р	2890	1:50
Лист	Листов 1	

ГИПРОРЕЧТРАНС

Альбом III

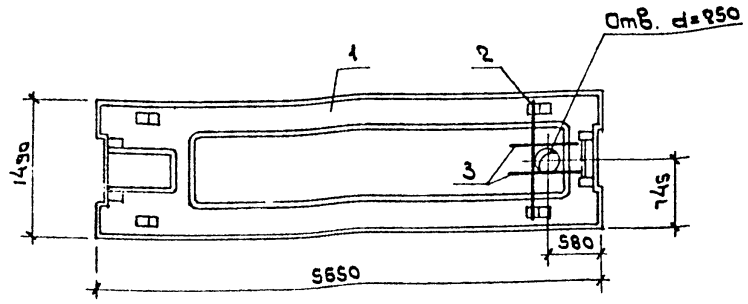

Формат	Зона	Поз.	Обозначение	Наименование	Кол.	Примечание
				Сборочные единицы		
				Плита перекрытия		
А3		1	1.041.1-2.6 2.0.00.0-10	ПРС56.15-10АтVТ	1	
				Детали		
БЧ		2	КЖ.Н 47.1	Ф10AIII ГОСТ5781-82 ℓ=1450	1	0.9 кг
БЧ		3	47.2	ℓ=790	2	0.5кг

Типовой проект 416-7-249.87

Привязан

Инв. №

Подпись и дата | Взам. инв. №

Нач.отд.	Половинкин		19.06.85
Н.контр.	Солдатенкова		19.06.85
Гл.спец.	Поляков		19.06.85
Рук.гр.	Колыбанова		19.06.85
Ст.инж.	Посысаева		19.06.85

ТП 416-7-249.87 КЖ.И.47

Плита перекрытия ПРС56.15-10АтVТ-6.

Стадия	Масса	Масштаб
Р	2890	1:50
Лист	Листов 1	

ГИПРОРЕЧТРАНС

Альбом III

Типовой проект 416-7-249.87

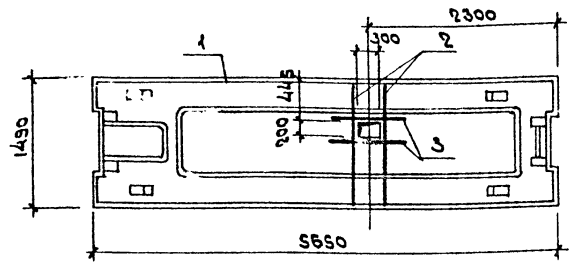

Формат	Зона	Поз.	Обозначение	Наименование	Кол	Примечание
				Сборочные единицы		
				Плита перекрытия		
А3		1	1.041.1-2 62.0.00.0-10	ПРС 56.15-10АтVТ	1	
				Детали		
Бч		2	Кжс.и 48.1	Ф10АIII ГОСТ 5781-82 ℓ=1450	2	0.9кг
Бч		3	48.2	ℓ=900	2	0.6кг

Привязан

Инв.№

Подпись и дата | Взам.инв.№ | Инв.№ подл.

Нач.отд	Половинкин		10.06.85
Н.контр	Сандатенкова		10.06.85
Гл.спец.	Поляков		10.06.85
Рук.гр	Колыбанова		10.06.85
Ст.инж	Посысаева		10.06.85

ТП 416-7-249.87 Кжс.и.48

Плита перекрытия ПРС 56.15-10АтVТ-7

Стадия	Масса	Масштаб
Р	2890	1:50
Лист	Листов 1	

ГИПРОРЕЧТРАНС

Альбом III

Типовой проект 416-7-249.87

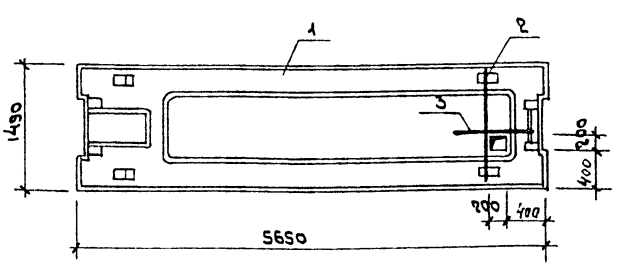

Формат	Зона	Поз.	Обозначение	Наименование	Кол	Примечание
				Сборочные единицы		
				Плита перекрытия		
А3		1	1.041.1-2 62.0.00.0-10	ПРС 56.15-10АтVТ	1	
				Детали		
Бч		2	Кжс.и 49.1	Ф10АIII ГОСТ 5781-82 ℓ=1450	1	0.9кг
Бч		3	49.2	ℓ=750	1	0.5кг

Привязан

Инв.№

Подпись и дата | Взам.инв.№ | Инв.№ подл.

Нач.отд	Половинкин		10.06.85
Н.контр	Сандатенкова		10.06.85
Гл.спец.	Поляков		10.06.85
Рук.гр	Колыбанова		10.06.85
Ст.инж	Посысаева		10.06.85

ТП 416-7-249.87 Кжс.и.49

Плита перекрытия ПРС 56.15-10АтVТ-8

Стадия	Масса	Масштаб
Р	2890	1:50
Лист	Листов 1	

ГИПРОРЕЧТРАНС

Альбом III

Типовой проект 416-7-249.87

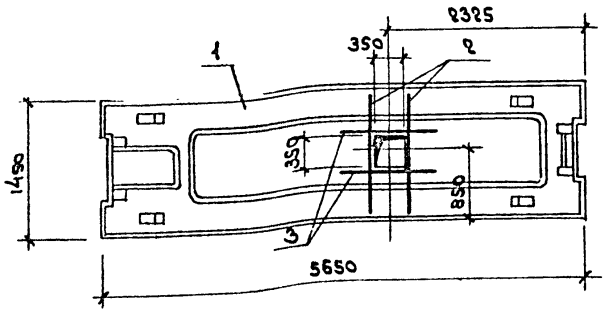

Формат	Зона	Поз.	Обозначение	Наименование	Кол.	Примечание
				Сборочные единицы		
				Плита перекрытия		
А3		1	1.041.1-2.6 2.0.00.0-10	ПРС56.15-10АтV т	1	
				Детали		
Б4		2	КЖС.И 50.1	Ф10АIII ГОСТ5781-82 ℓ=1450	2	0.9кг
Б4		3	50.2	ℓ=950	2	0.6кг

Привязан

Инв. №

Нач.отд	Половинкин		10.06.85
Н.контр	Солдатенкова		10.06.85
Гл.спец	Полякова		10.06.85
Рук.гр.	Колыбанова		10.06.85
Ст.инж.	Посысаева		10.06.85

Инв.№ подл. | Подпись и дата | Взам.инв.№

ТП 416-7-249.87 КЖС.И.50

Плита перекрытия ПРС56.15-10АтV т-9

Стадия	Масса	Масштаб
Р	2890	1:50
Лист	Листов 1	

ГИПРОРЕЧТРАНС

Альбом III

Типовой проект 416-7-249.87

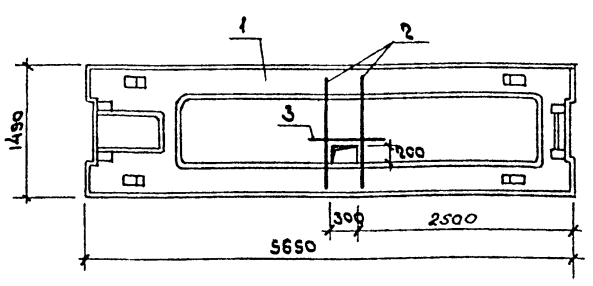

Формат	Зона	Поз.	Обозначение	Наименование	Кол.	Примечание
				Сборочные единицы		
				Плита перекрытия		
А3		1	1.041.1-2.6 2.0.00.0-10	ПРС56.15-10АтV т	1	
				Детали		
Б4		2	КЖС.И-51.1	Ф10АIII ГОСТ5781-82 ℓ=1450	2	0.9кг
Б4		3	51.2	ℓ=950	1	0.6кг

Привязан

Инв. №

Нач.отд	Половинкин		10.06.85
Н.контр	Солдатенкова		10.06.85
Гл.спец	Полякова		10.06.85
Рук.гр.	Колыбанова		10.06.85
Ст.инж.	Посысаева		10.06.85

Инв.№ подл. | Подпись и дата | Взам.инв.№

ТП 416-7-249.87 КЖС.И.51

Плита перекрытия ПРС56.15-10АтV т-10

Стадия	Масса	Масштаб
Р	2890	1:50
Лист	Листов 1	

ГИПРОРЕЧТРАНС

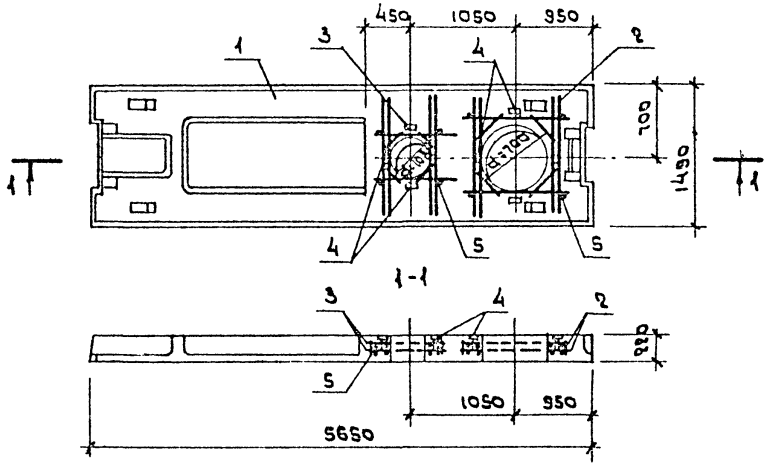

Формат	Зона	Поз.	Обозначение	Наименование	Кол.	Примечание
				Сборочные единицы		
				Плита покрытия		
А3		1	1.041.1-2.62.0.00.0-10	ПРС56.15-10АтVт	1	
А4		2	КЖ.Н.85	Сетка арматурная С5	2	
А4		3	86	С6	2	
		4	ГОСТ 22701.5-77	Изделие закладное М6	8	
				Детали		
Б4		5	КЖ.Н.85.1	Ф12 AIII ГОСТ 5781-82 ℓ=200	8	0.2кг
				Материалы		
				Бетон марки М200	0.19	м³

Ведомость расхода стали на дополнительные арматурные и закладные изделия.

Марка элемента	Изделия арматурные			Изделия закладные				Всего
	Арматура класса AIII			Арматура класса AIII		Прокат		
	ГОСТ 5781-82			ГОСТ 5781-82		ГОСТ 103-76		
	Ф12			Ф10		δ=8		
ПРС56.15-10АтVт-11	34.8			3.2		7.2		45.2

Нач.отд	Половинкин		9.16.85
Н.контр	Солдатенкова		10.85
Гл.спец	Поляков		10.0185
Рук.гр	Колыбанова		10.08.85
Ст.инж	Посвисаева		10.08.85

ТП 416-7-249.87 КЖ.Н.92

Плита перекрытия ПРС56.15-10АтVт-11.

Стадия	Масса	Масштаб
Р	2890	1:50
Лист	Листов 1	

ГИПРОРЕЧТРАНС

Привязан

Инв.№ подл. | Подпись и дата | Взам.инв.№

Инв.№

Типовой проект 416-7-249.87 Альбом III

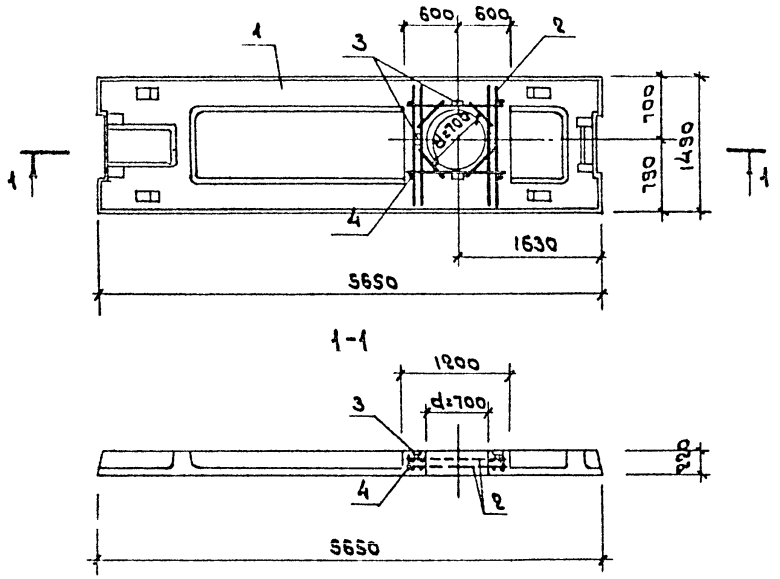

Формат	Зона	Поз.	Обозначение	Наименование	Кол.	Примечание
				Сборочные единицы		
				Плита перекрытия		
А3		1	1.041.1-2.68.0.00.0-10	ПРС56.15-10АтV т	1	
А4		2	КЖ.И.85	Сетка арматурная С5	2	
		3	ГОСТ 22701.5-77	Изделие закладное М6	4	
				Детали		Масса ед кг
В4		4	КЖ.И.53.1	ФI2AIII ГОСТ 5781-82 ℓ=200	4	0.2 кг
				Материалы		
				Бетон марки М200	0.115	м³

Ведомость расхода стали на дополнительные арматурные и закладные изделия.

Марка элемента	Изделия арматурные			Изделия закладные				Всего
	Арматура класса			Арматура класса		Прокат		
	AIII			AIII				
	ГОСТ 5781-82			ГОСТ 5781-82		ГОСТ 103-76		
	Ф12			Ф10		δ=8		
ПРС56.15-10АтV т-12	180			1.6		3.6		23.2

Нач.отд.	Половинкин			10.05.87
Н.контр.	Солдатенкова			10.05.87
Гл.спец.	Полякова			10.05.87
Рук.гр.	Колыбанова			10.05.87
Ст.инж.	Посысаева			10.05.87

Привязан

Инв.№

ТП 416-7-249.87 КЖ.И.53

Плита перекрытия ПРС56.15-10АтV т-12.

Стадия	Масса	Масштаб
Р	2890	1:50
Лист	Листов 1	

ГИПРОРЕЧТРАНС

Инв.№ подл. | Подпись и дата | Взам.инв.№

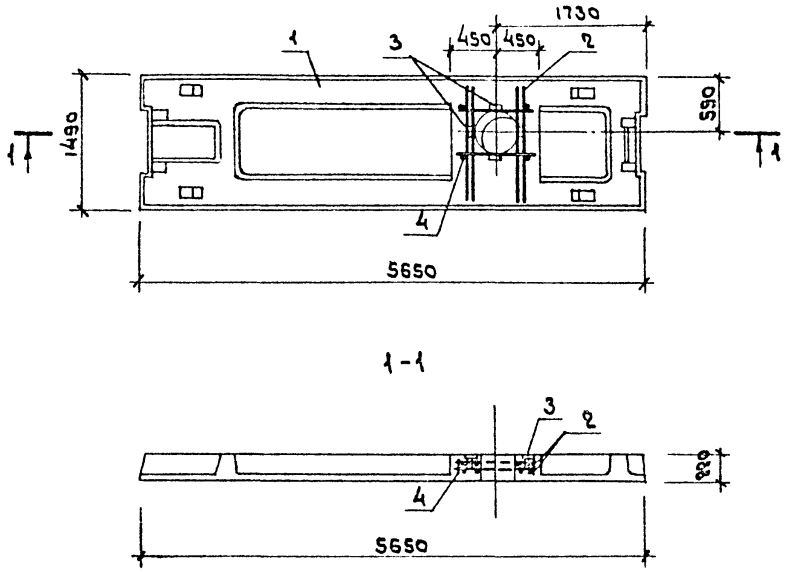

Формат	Зона	Поз.	Обозначение	Наименование	Кол.	Примечание
				Сборочные единицы		
				Плита перекрытия		
А3		1	1.041.1-2.62.0.00.0-10	ПРС56.15-10АтVТ	1	
А4		2	КЖС.И.87	Сетка арматурная С7	2	
		3	ГОСТ 22701.5-77	Изделие закладное М6	4	
				Детали		
Б4		4	КЖС.И 54.1	ф12 AIII ГОСТ 5781-82 ℓ=200	4	0.2 кг
				Материалы		
				Бетон марки М200	0.115	м³

Ведомость расхода стали на дополнительные арматурные и закладные изделия.

Марка элемента	Изделия арматурные			Изделия закладные				Всего
	Арматура класса			Арматура класса		Прокат		
	AIII			AIII				
	ГОСТ 5781-81			ГОСТ 5781-82		ГОСТ 103-76		
	ф12			ф10		δ=8		
ПРС56.15-10АтVТ13	16.8			1.6		3.6		220

Нач.отд.	Половинкин		10.06.85	ТП 416-7-249.87 КЖС.И.54
Н.контр.	Сопатенкова		10.06.85	Плита перекрытия ПРС56.15-10АтVТ-13.
Гл.спец.	Полякова		10.06.85	Стадия: Р; Масса: 2890; Масштаб: 1:50
Рук.гр.	Колыбанова		10.06.85	Лист; Листов 1
Ст.инж.	Посысаева		10.06.85	ГИПРОРЕЧТРАНС

Привязан

Инв.№ подл. | Подпись и дата | Взам. инв.№

Инв.№

Типовой проект 416-7-249.87 Альбом III

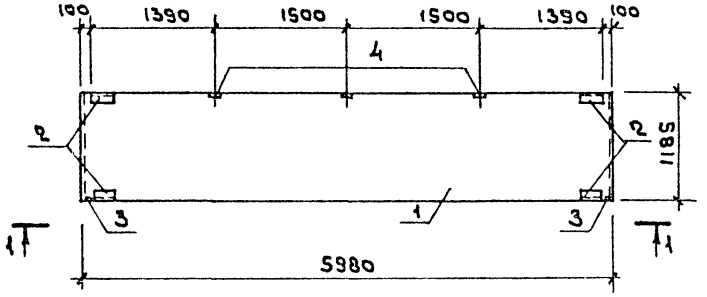

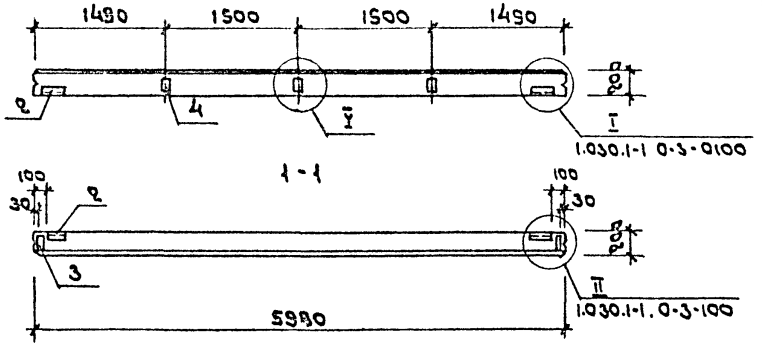

Формат	Зона	Поз.	Обозначение	Наименование	Кол	Примечание
				Сборочные единицы		
				Панель стеновая		
А3		1	1.030.1-1.1-1 05-18	ПС60.12.2,0-4Я	1	
				Изделия закладные		
А4		2	1.030.1-1.1-3-30-01	М2	4	
А4		3	1.030.1-1.1-3-33	М6	2	
А4		4	1.030.1-1.1-3-36	М9	3	

Ведомость расхода стали на дополнительные закладные изделия

Марка элемента	Изделия закладные								Всего
	Арматура класса		Прокат						
	AIII								
	ГОСТ 5781-82		ГОСТ 19903-74			ГОСТ 8509-72			
	Ф10		δ=6	δ=8		L63×63×6			
ПС60.12.2,0-4Я-47И	2.94		2.24	4.28		5.48			14.94

Нач.отд.	Половинкин		11.05.85	
Н.контр.	Солдатенкова		11.05.85	
Гл.спец.	Поляков		11.05.85	
Рук.гр.	Колыбанова		11.05.85	
Ст.инж.	Посысаева		11.05.85	

Привязан

Инв. №

Инв. № подл. | Подпись и дата | Взам. инв. №

ТП 416-7-249.87 КЖС.И.55

Панель стеновая ПС60.12.2,0-4Я-47И

Стадия	Масса	Масштаб
Р	1300	1:50
Лист	Листов 1	

ГИПРОРЕЧТРАНС

Типовой проект 416-7-249.87 Альбом III

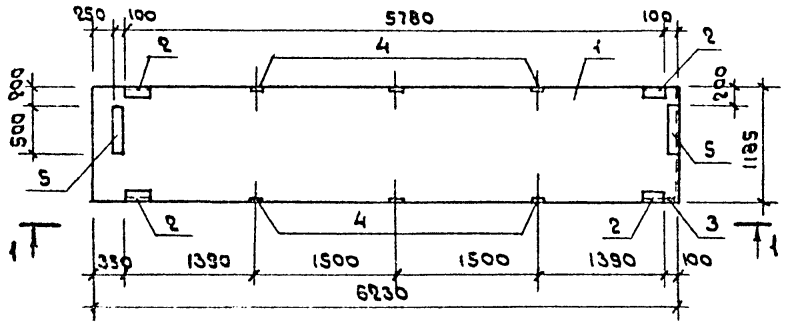

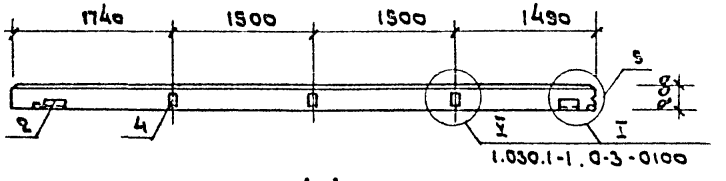

1-1

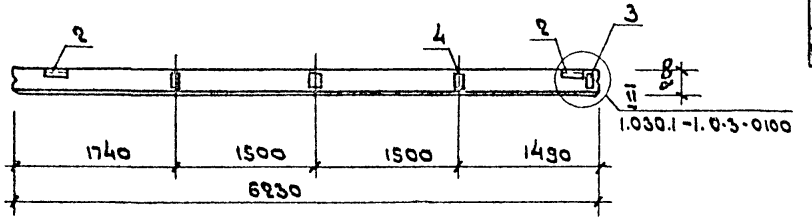

Формат	Зона	Поз.	Обозначение	Наименование	Кол.	Примечание
				Сборочные единицы		
				Панель стеновая		
А3		1	1.030.1-1.1-1.93-15	ПС68,5.12.2,0-4я-1	1	
				Изделия закладные		
А4		2	1.030.1-1.1-3-30-01	М2	4	
А4		3	1.030.1-1.1-3-33	М6	1	
А4		4	1.030.1-1.1-3-36	М9	6	
А4		5	1.030.1-1.1-3-34-01	М14	2	

Ведомость расхода стали на дополнительные закладные изделия

Марка элемента	Изделия закладные								Всего
	Арматура класса		Прокат						
	AIII								
	ГОСТ 5781-82		ГОСТ 19903-74			ГОСТ 8509-72			
	Ф10		δ=6	δ=8		L 63×63×6			
ПС68,5.12.2,0-4я-1.49и	4.30		3.62	19.92		5.48			26.32

Привязан

Инв. №

Нач.отд.	Половинкин		11.06.85
Н.контр.	Солдатенкова		11.06.85
Гл.спец.	Поляков		11.06.85
Рук.гр.	Колыбанова		11.06.85
Ст.инж.	Посысаева		11.06.85

ТП 416-7-249.87 КЖС.И.56

Панель стеновая ПС68,5.12.2,0-4я-1.49и

Стадия	Масса	Масштаб
Р	1360	1:50
Лист	Листов 1	

ГИПРОРЕЧТРАНС

Инв. № подл. | Подпись и дата | Взам. инв. №

Типовой проект 416-7-249.87 Альбом III

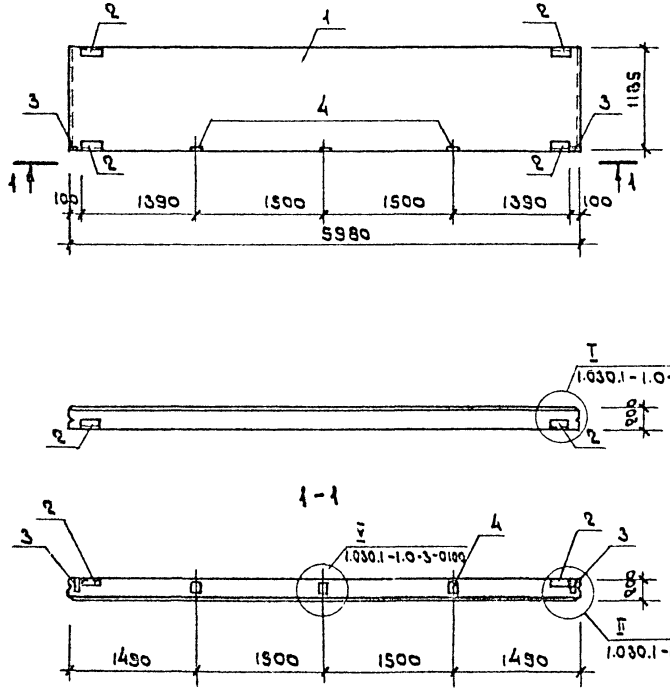

Формат	Зона	Поз.	Обозначение	Наименование	Кол.	Примечание
				Сборочные единицы		
				Панель стеновая		
А3		1	1.030.1-1 1-1 05·18	ПС60.12.2,0-4я	1	
				Изделия закладные		
А4		2	1.030.1-1. 1-3-30-01	М2	4	
А4		3	1.030.1-1. 1-3-33	М6	2	
А4		4	1.030.1-1.1-3-36	М9	3	

Ведомость расхода стали на дополнительные закладные изделия

Марка элемента	Изделия закладные								Всего
	Арматура класса		Прокат						
	AIII								
	ГОСТ 5781-82		ГОСТ 19903-74			ГОСТ 8509-72			
	ф10		δ=6	δ=8		L 65×63×6			
ПС60.12.2,0-4я-48	2.94		2.94	4.88		5.48			14.94

Нач. отд.	Поповинкин		11.06.85	
Н. контр.	Солдатенков		11.06.85	
Гл. спец.	Поляков		11.06.85	
Рук. гр.	Колыбанова		11.06.85	
Ст. инж.	Посысаева		11.06.85	

Привязан

Инв. №

ТП 416-7-249.87 КЖИ.57

Панель стеновая ПС60.12.2,0-4я-48

Стадия	Масса	Масштаб
Р	1300	1:50
Лист	Листов 1	

ГИПРОРЕЧТРАНС

Инв. № подл. | Подпись и дата | Взам. инв. №

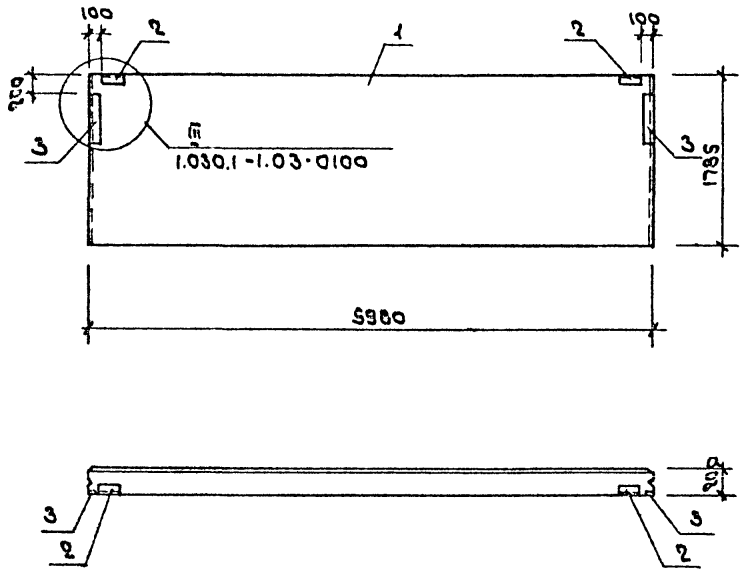

Формат	Зона	Поз.	Обозначение	Наименование	Кол.	Примечание
				Сборочные единицы		
				Панель стеновая		
А3		1	1.030.1-1.1-1 07-81	ПС60.18.2,0-3Я	1	
				Изделия закладные		
А4		2	1.030.1-1.1-3-30-01	М2	2	
А4		3	1.030.1-1.1-3-34-01	М14	2	

Ведомость расхода стали на дополнительные закладные изделия

Марка элемента	Изделия закладные								Всего
	Арматура класса		Прокат						
	AIII								
	ГОСТ 5781-82		ГОСТ 19903-74			ГОСТ 8509-72			
	Ф10		δ=6	δ=8		L63×63×6			
ПС60.18.2,0-3Я-34	1.12		2.48	6.28		2.74			12.62

Привязан

Инв. №

Нач. отд.	Половинкин		7.06.85
Н. контр.	Солдатенкова		11.06.85
Гл. спец.	Полякова		11.06.85
Рук. гр.	Колыбанова		11.06.85
Ст. инж.	Посытаева		11.06.85

ТП 416-7-249.87 КЖС.И.58

Панель стеновая ПС60.18.2,0-3,Я-34

Стадия	Масса	Масштаб
Р	1900	1:50
Лист	Листов 1	

ГИПРОРЕЧТРАНС

Инв. № подл. | Подпись и дата | Взам. инв. №

Типовой проект 416-7-249.87 Альбом III

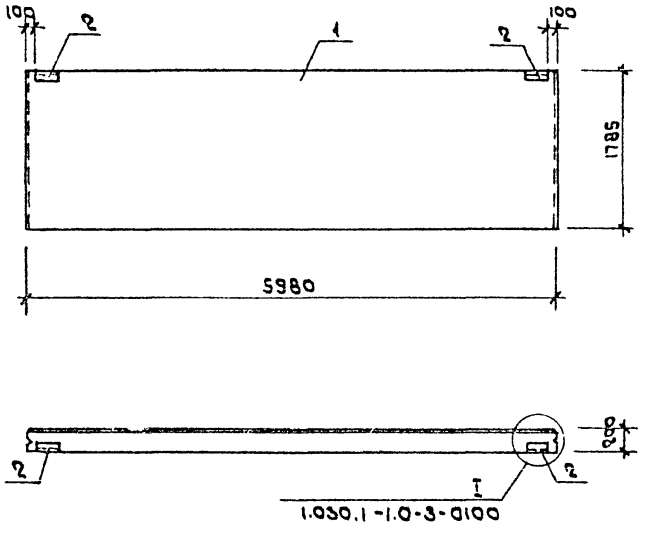

Формат	Зона	Поз.	Обозначение	Наименование	Кол.	Приме-чание
				Сборочные единицы		
				Панель стеновая		
А3		1	1.030.1-1.1-1 07-21	ПС60.18.2,0-3Я	1	
				Изделия закладные		
А4		2	1.030.1-1.1-3 30-01	М2	2	

Ведомость расхода стали на дополнительные закладные изделия

Марка элемента	Изделия закладные						Всего
	Арматура класса		Прокат				
	AIII						
	ГОСТ 5781-82		ГОСТ 19903-74		ГОСТ 8509-72		
	Ф10		δ=6		L55×65×6		
ПС60.18.2,0-3Я-31	0,4		1,12		2,74		4,26

Нач.отд	Половинкин		11.86	
Н.контр.	Солдатенкова		11.86	
Гл.спец.	Полях ов		11.86	
Рук.гр.	Калыбанова		11.86	
Ст.инж.	Посысаева		11.86	

Привязан

Инв.№

ГП 416-7-249.87 КЖ.И.59

Панель стеновая ПС60.18.2,0-3Я-31

Стадия	Масса	Масштаб
Р	1900	1:50
Лист	Листов 1	

ГИПРОРЕЧТРАНС

Инв.№ подл. | Подпись и дата | Взам. инв.№

Типовой проект 416-7-249.87 Альбом III

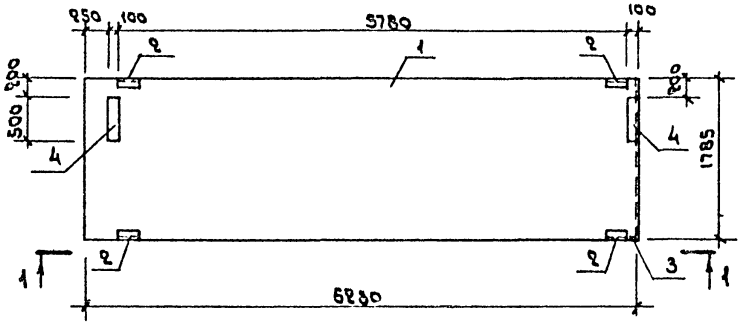

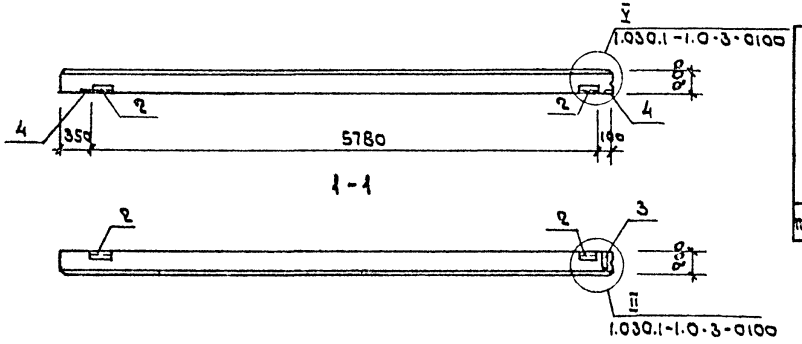

Формат	Зона	Поз.	Обозначение	Наименование	Кол	Примечание
				Сборочные единицы		
				Панель стеновая		
А3		1	1.030.1-1.1-1 вып.3-18	ПС62.5.18.2,0-3Я-1	1	
				Изделия закладные		
А4		2	1.030.1-1.1-3-30-01	М2	4	
А4		3	1.030.1-1.1-3-33	М6	1	
А4		4	1.030.1-1.1-3-34-01	М14	2	

Ведомость расхода стали на дополнительные закладные изделия.

Марка элемента	Изделия закладные							Всего
	Арматура класса		Прокат					
	AIII							
	ГОСТ 5781-82		ГОСТ 19903-74			ГОСТ 8509-72		
	Ф10		δ=6	δ=8		L 63×63×6		
ПС62.5.18.2,0-3Я-1.31И	2.02		3.60	6.92		5.48		18.02

Привязан				ТП 416-7-249.87 КЖ.И.60
	Нач.отд	Половинкин		Панель стеновая ПС62,5.18.2,0-3Я-1.31И
	Н.контр	Солдатенков		Стадия: Р; Масса: 2020; Масштаб: 1:50
	Гл.спец.	Папяков		Лист; Листов 1
Инв.№	Рук.гр.	Колыванова		ГИПРОРЕЧТРАНС
	Ст.инж	Посысаева		

Инв.№ подл. | Подпись и дата | Взам.инв.№

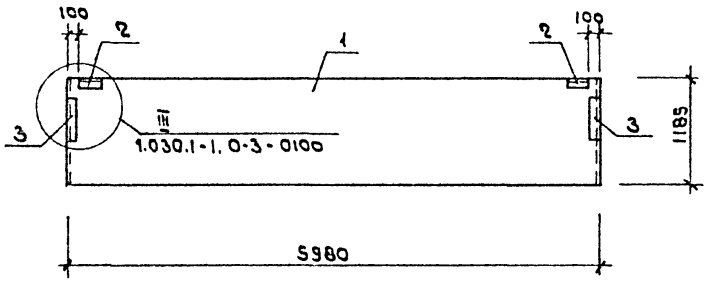

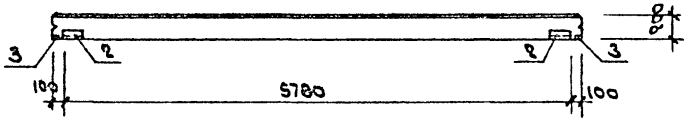

Формат	Зона	Поз.	Обозначение	Наименование	Кол.	Приме-чание
				Сборочные единицы		
				Панель стеновая		
А3		1	1.030.1-1.1-1 05-17	ПС60.12.2,0-2Я	1	
				Изделия закладные		
А4		2	1.030.1-1.1-3-30-01	М2	2	
А4		3	1.030.1-1.1-3-34-01	М14	2	

Ведомость расхода стали на дополнительные закладные изделия

Марка элемента	Изделия закладные								Всего
	Арматура класса		Прокат						
	AIII								
	ГОСТ 5781-82		ГОСТ 19903-74			ГОСТ 8509-72			
	Ф10		δ=6	δ=8		L65×63×6			
ПС60.12.2,0-2Я-34	1.12		2.48	6.88		2.74			12.62

Привязан

Инв.№

Нач.отд	Поповинкин		11.86
Н.контр	Сандаленкова		11.86
Гл.спец.	Полянов		11.86
Рук.гр	Колыбанова		11.86
Ст.инж.	Посысаева		11.86

ТП 416-7-249.87 КЖ.И. 61

Панель стеновая ПС60.12.2,0-2Я-34

Стадия	Масса	Масштаб
Р	1280	1:50
Лист	Листов 1	

ГИПРОРЕЧТРАНС

Инв.№ подл. | Подпись и дата | Взам.инв.№

Типовой проект 416-7-249.87 Альбом III

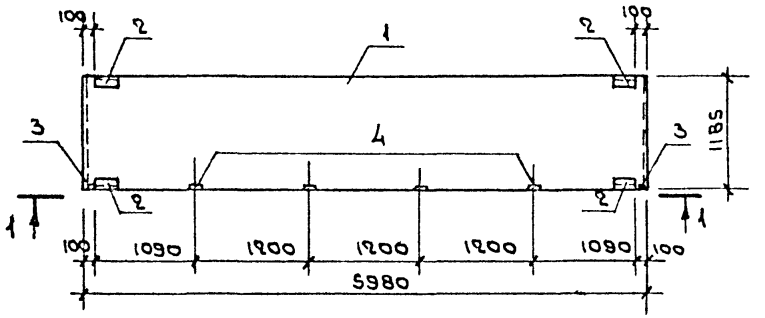

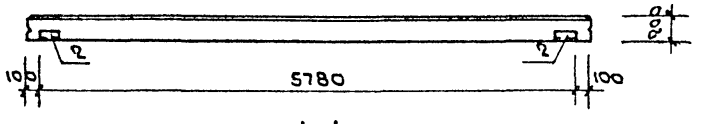

1-1

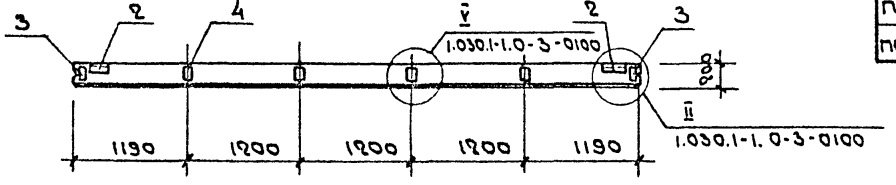

Формат	Зона	Поз.	Обозначение	Наименование	Кол на изд КЖ И.62 —	Кол на изд КЖ И.62 -01	Примечание
				Сборочные единицы			
				Панель стеновая			
		1	1.030.1-1.1-1 05-18	ПС60.12.2,0-4Я	1		
А3			05-19	ПС60.12.2,0-6Я		1	
				Изделия закладные			
А4		2	1.030.1-1.1-3-30-01	М2	4	4	
А4		3	1.030.1-1.1-3-33	М6	2	2	
А4		4	1.030.1-1.1-3-36	М9	4	4	

Ведомость расхода стали на дополнительные закладные изделия

Марка элемента	Изделия закладные								Всего
	Арматура класса		Прокат						
	AIII								
	ГОСТ 5781-82		ГОСТ 19903-74			ГОСТ 8509-72			
	Ф10		δ=6	δ=8		L63×63×6			
ПС60.12.2.0-4Я-4т	3.32		2.24	5.28		5.48			16.32
ПС60.12.2.0-6Я-4т	3.32		2.24	5.28		5.48			16.32

Обозначение	Марка	Масса кг
КЖС.И.62	ПС60.12.2,0-4Я-4т	15,20
-01	ПС60.12.2,0-6Я-4т	15,20

Привязан

Инв. №

Нач.отд	Половинкин		11.05.87
Н.контр	Солдатенкова		11.05.87
Гл.спец	Поляков		11.05.87
Рук.гр.	Колыбанова		11.05.87
Ст.инж.	Посысаева		11.05.87

ТП 416-7-249.87 КЖС.И.62

Панель стеновая (ПС60.12.2,0-4Я-4т ПС60.12.2,0-6Я-4т)

Стадия	Масса	Масштаб
Р	См. табл.	1:50
Лист	Листов 1	

ГИПРОРЕЧТРАНС

Инв. № подл. | Подпись и дата | Взам. инв. №

Типовой проект 416-7-249.87 Альбом III

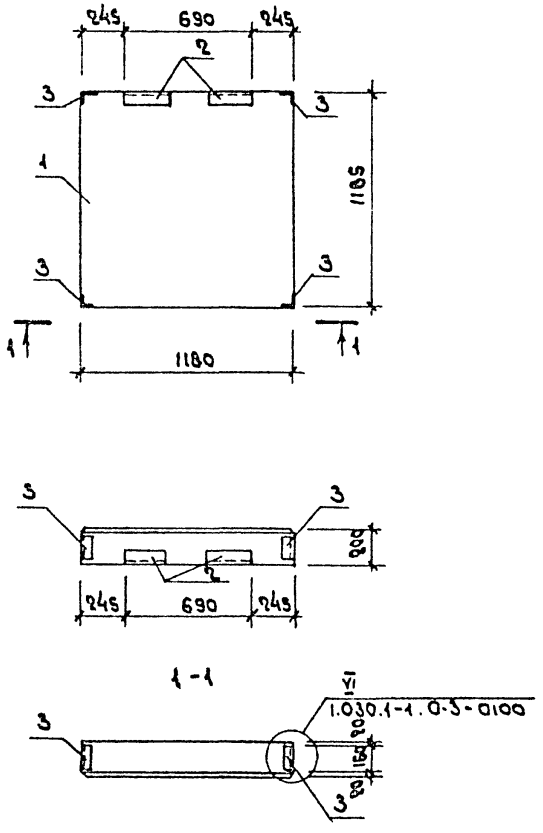

Формат	Зона	Поз.	Обозначение	Наименование	Кол	Примечание
				Сборочные единицы		
				Панель стеновая		
А3		1	1.030.1-1.1-1 60-09	2ПС12.12.2,0-Я	1	
				Изделия закладные		
А4		2	1.030.1-1.1-3-30-01	М2	2	
А4		3	1.030.1-1.1-3-35-01	М11	4	

Ведомость расхода стали на дополнительные закладные изделия

Марка элемента	Изделия закладные							Всего
	Арматура класса		Прокат					
	А III							
	ГОСТ 5781-82		ГОСТ 19903-74		ГОСТ 8509-72			
	Ф10		δ=6		L63×63×6			
2ПС12.12.2,0-Я-59	2.16		1.12		6.42			9.70

Нач.отд	Половинкин		11.06.85
Н.контр	Солдатенков		11.06.85
Гл.спец	Поляков		11.06.85
Рук.гр	Колыбанова		11.06.85
Ст.инж	Посысаева		11.06.85

Привязан

Инв. №

ТП 416-7-249.87 КЖ.И. 63

Панель стеновая 2ПС12.12.2,0-Я-59

Стадия	Масса	Масштаб
Р	250	1:25

Лист | Листов 1

ГИПРОРЕЧТРАНС

Инв. № подл. | Подпись и дата | Взам. инв. №

Типовой проект 416-7-249.87 Альбом III

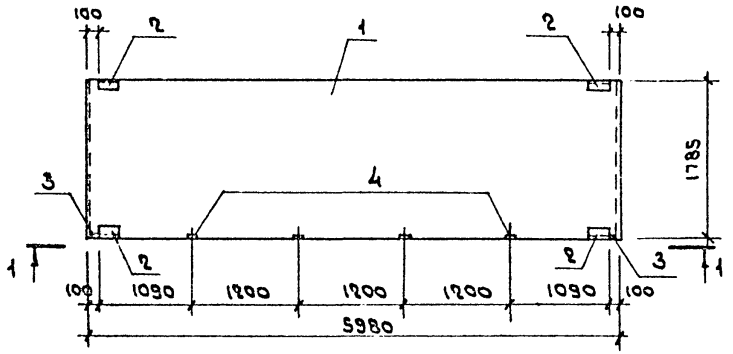

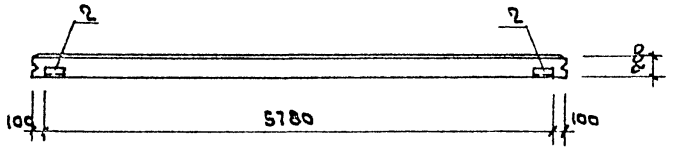

1-1

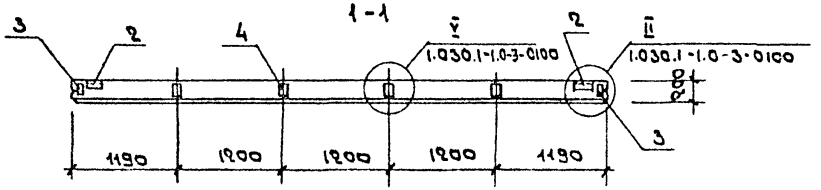

Формат	Зона	Поз.	Обозначение	Наименование	Кол	Примечание
				Сборочные единицы		
				Панель стеновая		
А3		1	1.030.1-1.1-1 07-21	ПС60.18.2,0-3,Я	1	
				Изделия закладные		
А4		2	1.030.1-1.1-3-30-01	М2	4	
А4		3	1.030.1-1.1-3-33	М6	2	
А4		4	1.030.1-1.1-3-36	М9	4	

Ведомость расхода стали на дополнительные закладные изделия

Марка элемента	Изделия закладные								Всего
	Арматура класса		Прокат						
	AIII								
	ГОСТ 5781-82		ГОСТ 19903-74			ГОСТ 8509-72			
	Ф10		δ=6	δ=8		L63×63×6			
ПС60.18.2,0-3Я-4Р	3.32		2.24	5.88		5.48			16.32

привязан

Инв. № подл. | Подпись и дата | Взам. инв. №

Инв. №

Нач. отд	Половинкин		11.06.87
Н. контр	Солдатенкова		11.06.87
Гл. спец.	Поляков		11.06.87
Рук. гр.	Колыбанова		11.06.87
Ст. инж.	Посысаева		11.06.87

ТП 416-7-249.87 -КЖ.И.64

Панель стеновая ПС60.18.2,0-3Я-4Р

Стадия	Масса	Масштаб
Р	1900	1:50
Лист	Листов 1	

ГИПРОРЕЧТРАНС

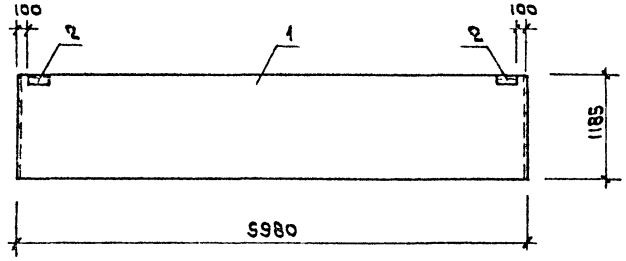

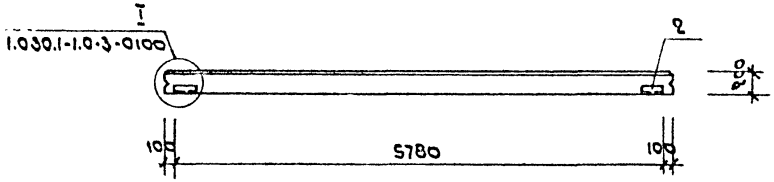

Формат	Зона	Поз.	Обозначение	Наименование	Кол	Примечание
				Сборочные единицы		
				Панель стеновая		
А3		1	1.030.1-1.1-1 05-17	ПС60.12.2,0-2Я	1	
				Изделия закладные		
А4		2	1.030.1-1.1-3-30-01	МЗ	2	

Ведомость расхода стали на дополнительные закладные изделия

Марка элемента	Изделия закладные							Всего
	Арматура класса			Прокат				
	AIII							
	ГОСТ 5781-82			ГОСТ 19903-74		ГОСТ 8509-72		
	Ф10			δ=6		L63×63×6		
ПС60.12.20-2Я-31	0.4			1.12		2.74		4.26

Нач.отд	Половинкин		11.05.85
Н. контр	Солдатенков		11.05.85
Гл.спец	Полякова		11.05.85
Рук.гр.	Колыванова		11.05.85

Привязан

ТП 416-7-249.87 КЖС.И.65

Панель стеновая ПС60.12.2,0-2Я-31

Стадия	Масса	Масштаб
Р	1880	1:50
Лист	Листов 1	

ГПИПромстройпроект

Инв.№ подл. | Подпись и дата | Взам.инв.№

Типовой проект 416-7-249.87 Альбом III

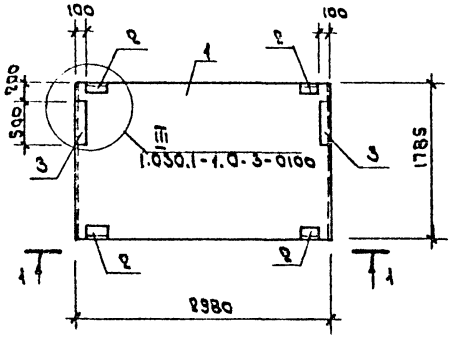

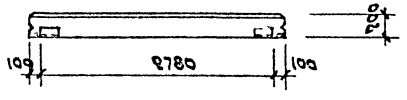

1-1

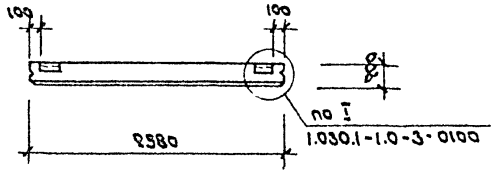

Формат	Зона	Поз.	Обозначение	Наименование	Кол.	Примечание
				Сборочные единицы		
				Панель стеновая		
А3		1	1.030.1-1.1-1 03-15	ПС30.18-2,0-6Я	1	
				Изделия закладные		
А4		2	1.030.1-1.1-3-30-01	М2	4	
А4		3	1.030.1-1.1-3-34-01	М14	2	

Ведомость расхода стали на дополнительные закладные изделия

Марка элемента	Изделия закладные								Всего
	Арматура класса			Прокат					
	AIII								
	ГОСТ 5781-82			ГОСТ 19903-74			ГОСТ 8509-72		
	Ф10			δ=6	δ=8		L63×63×8		
ПС30.18.2,0-6Я-34н	1.52			3.6	6.28		5.48		16.88

Привязан

Инв. №

Инв.№ подл. | Подпись и дата | Взам. инв.№

Нач. отд.	Попобинкин		11.06.85
Н. контр.	Солдатенкова		11.06.85
Гл. спец.	Полякова		11.06.85
Рук. гр.	Колыбанова		11.06.85
Ст. инж.	Посысаева		11.06.85

ТП 416-7-249.87 КЖ.И.66

Панель стеновая ПС30.18.2,0-6Я-34н

Стадия	Масса	Масштаб
Р	960	1:25
Лист	Листов 1	

ГИПРОРЕЧТРАНС

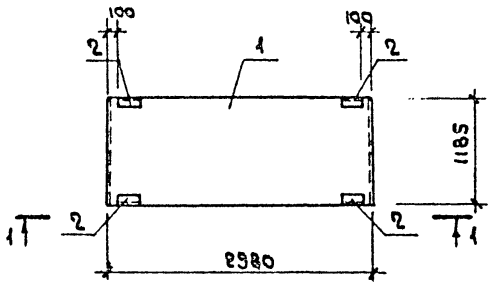

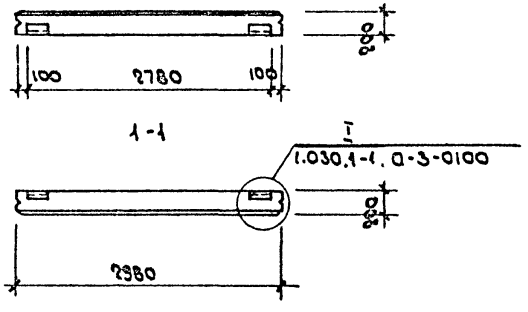

Формат	Зона	Поз.	Обозначение	Наименование	Кол.	Приме-чание
				Сборочный чертеж		
				Панель стеновая		
А4		1	1.030.1-1.1-1 ОВ-09	ПС30.12.2,0-6Я	1	
				Изделия закладные		
А4		2	1.030.1-1. 1-3-30-01	М2	4	

Ведомость расхода стали на дополнительные закладные изделия.

Марка элемента	Изделия закладные								Всего
	Арматура класса			Прокат					
	AIII								
	ГОСТ 5781-82			ГОСТ 19903-74		ГОСТ 8509-72			
	ф10			δ=6		L65×65×6			
ПС30.12.2,0-6Я-56	0.8			2.24		5.48			8.52

Привязан				
Нач. отд	Половинкин		11.06.87	
Н. контр	Солдатенкова		11.06.87	
Гл. спец	Полякова		11.06.87	
Рук. гр.	Колыванова		11.06.87	
Ст. инж	Посысаева		11.06.87	
Инв. №				

ТП 416-7-249.87 КЖ.И. 67

Панель стеновая ПС30.12.2,0-6Я-56

Стадия	Масса	Масштаб
Р	640	1:50
Лист	Листов 1	

ГИПРОРЕЧТРАНС

Инв. № подл. | Подпись и дата | Взам. инв. №

Типовой проект 416-7-249.87 Альбом III

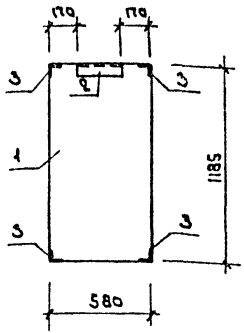

Ведомость расхода стали на дополнительные закладные изделия

Марка элемента	Изделия закладные						Всего
	Арматура класса		Прокат				
	A^{III}						
	ГОСТ 5781-82		ГОСТ 19903-74		ГОСТ 8509-72		
	Ф10		δ=6		∟63×6		
2ПС6.12.2,0-Я-60	1.96		0.56		5.05		7.57

Формат	Зона	Поз.	Обозначение	Наименование	Кол.	Примечание
				Сборочные единицы		
				Панель стеновая		
А3		1	1.030.1-1.1-1 58-09	2ПС6.12.2,0-Я	1	
				Изделия закладные		
А4		2	1.030.1-1.1-3-30-01	М2	1	
А4		3	1.030.1-1.1-3-35-01	М11	4	

Привязан

Инв. №

Взам. инв. №

Подпись и дата

Инв. № подл.

Нач. отд.	Половинкин		10.88
Н. контр.	Солдатенкова		10.88
Гл. спец.	Поляков		10.88
Рук. гр.	Колыбанова		10.88
Ст. инж.	Посысаева		10.88

ТП 416-7-249.87 КЖ.И.68

Панель стеновая 2ПС6.12.2,0-Я-60

Стадия	Масса	Масштаб
Р	130	1:25
Лист	Листов 1	

ГИПРОРЕЧТРАНС

Типовой проект 416-7-249.87 Альбом III

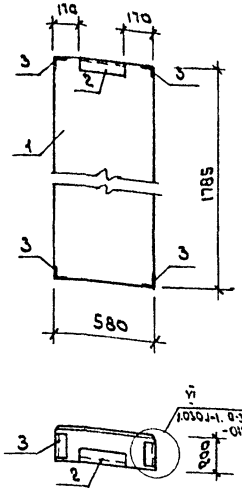

Ведомость расхода стали на дополнительные закладные изделия

Марка элемента	Изделия закладные						Всего
	Арматура класса		Прокат				
	A^{III}						
	ГОСТ 5781-82		ГОСТ 19903-74		ГОСТ 8509-72		
	Ф12		δ=6		∟63×6		
2ПС6.18.2,0-Я-60	1.96		0.56		5.05		7.57

Формат	Зона	Поз.	Обозначение	Наименование	Кол.	Примечание
				Сборочные единицы		
				Панель стеновая		
А3		1	1.030.1-1.1-1 59-12	2ПС6.18.2,0-Я	1	
				Изделия закладные		
А4		2	1.030.1-1.1-3-30-01	М2	1	
А4		3	1.030.1-1.1-3-35-01	М11	4	

Привязан

Инв. №

Взам. инв. №

Подпись и дата

Инв. № подл.

Нач. отд.	Половинкин		10.88
Н. контр.	Солдатенкова		10.88
Гл. спец.	Поляков		10.88
Рук. гр.	Колыбанова		10.88
Ст. инж.	Посысаева		10.88

ТП 416-7-249.87 КЖ.И.69

Панель стеновая 2ПС6.18.2,0-Я-60

Стадия	Масса	Масштаб
Р	190	1:25
Лист	Листов 1	

ГИПРОРЕЧТРАНС

Типовой проект 416-7-249.87 Альбом III

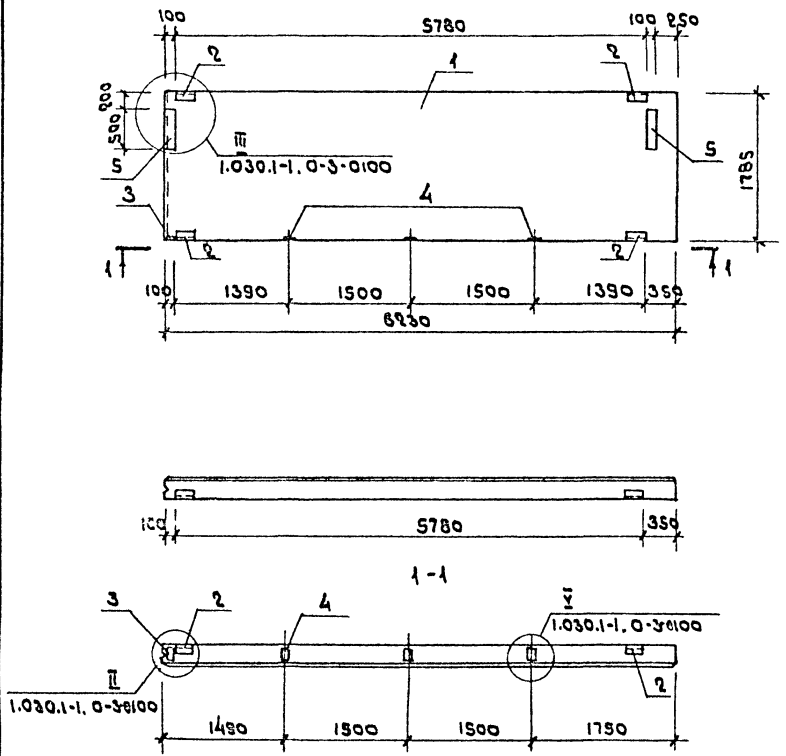

Формат	Зона	Поз.	Обозначение	Наименование	Кол.	Примечание
				Сборочные единицы		
				Панель стеновая		
А3		1	1.030.1-1.1-1 15-18	ПС 62.5.18.22.0-3Я-2	1	
				Изделия закладные		
А4		2	1.030.1-1. 1-3-30-01	М2	4	
А4		3	1.030.1-1. 1-3-33	М6	1	
А4		4	1.030.1-1. 1-3-36	М9	3	
А4		5	1.030.1-1. 1-3-34-01	М14	2	

Ведомость расхода стали на дополнительные закладные изделия.

Марка элемента	Изделия закладные								Всего
	Арматура класса		Прокат						
	AIII								
	ГОСТ 5781-82		ГОСТ 19903-74			ГОСТ 8509-72			
	Ф10		δ=6	δ=8		L 63×63×6			
ПС 62.5.18.22.0-3Я-2,49и	3.16		3.6	9.98		5.48			22.16

Привязан			
Инв. №			
Нач.отд	Половинкин		11.06.85
Н.контр	Солдатенкова		11.06.85
Гл.спец	Полякова		11.06.85
Рук.гр	Капьбандова		11.06.85
Ст.инж.	Посысаева		11.06.85

ТП 416-7-249.87 КЖ.И.70

Панель стеновая ПС 62.5.18.22.0-3Я-2.49и

Стадия	Масса	Масштаб
Р	2020	1:50
Лист	Листов 1	

ГИПРОРЕЧТРАНС

Инв. № подл. | Подпись и дата | Взам. инв. №

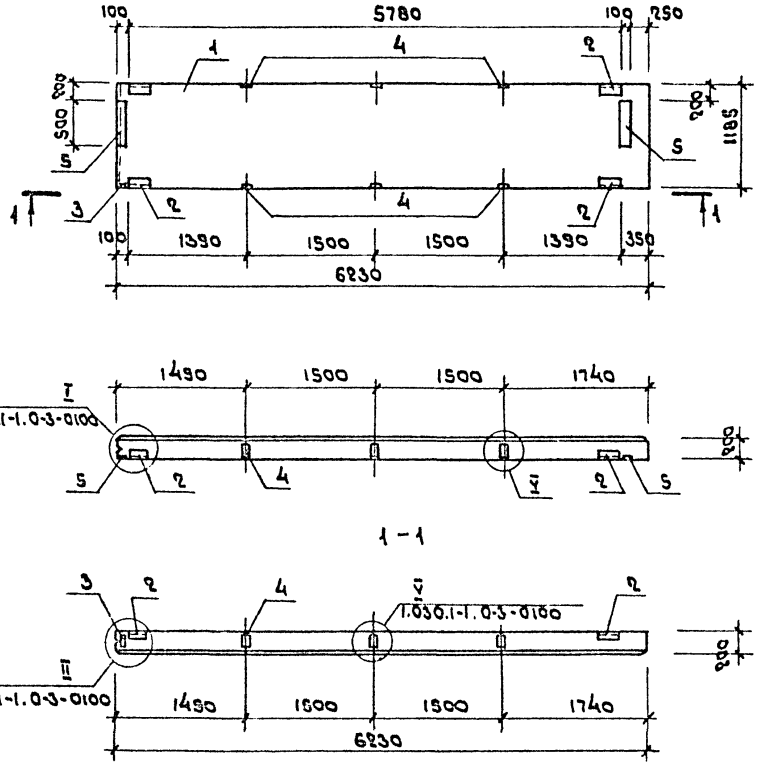

Формат	Зона	Поз.	Обозначение	Наименование	Кол.	Примечание
				Сборочные единицы		
				Панель стеновая		
А3		1	1.030.1-1. 1-1. 15-15	ПС62,5.12.2,0-4я-2	1	
				Изделия закладные		
А4		2	1.030.1-1. 1-3-30-01	М2	4	
А4		3	1.030.1-1. 1-3-33	М6	1	
А4		4	1.030.1-1. 1-3-36	М9	6	
А4		5	1.030.1-1. 1-3-34-01	М14	2	

Ведомость расхода стали на дополнительные закладные изделия

Марка элемента	Изделия закладные								Всего
	Арматура класса		Прокат						
	AIII								
	ГОСТ 5781-82		ГОСТ 19903-74			ГОСТ 8509-72			
	ф10		δ=6	δ=8		L63×63×6			
ПС62,5.12.2,0-4я-2,49и	4.30		3.68	19.92		5.48			26.38

Привязан

Инв. №

Инв. № подл. | Подпись и дата | Взам. инв. №

Нач. отд	Половинкин		11.06.85
Н. контр	Сандаленкова		11.06.85
Гл. спец	Поляков		11.06.85
Рук. гр.	Колыбанов		11.06.85
Ст. инж.	Посысаева		11.06.85

ТП 416-7-249.87 КЖС.И.71

Панель стеновая ПС62,5.12.2,0-4я-2.49и

Стадия	Масса	Масштаб
Р	1360	1:50
Лист	Листов 1	

ГИПРОРЕЧТРАНС

Типовой проект 415-7-249.87 Альбом III

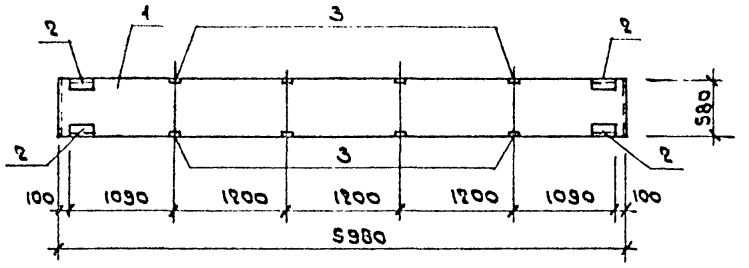

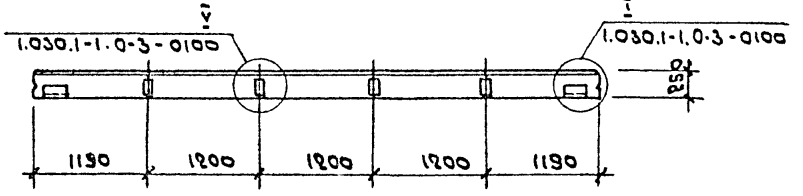

Формат	Зона	Поз.	Обозначение	Наименование	Кол.	Примечание
				Сборочные единицы		
				Панель стеновая		
А3		1	1.030.1-1.1-1 04-14	ПС60.6.2,5-6,Я	1	
				Изделия закладные		
А4		2	1.030.1-1. 1-3-30-01	М2	4	
А4		3	1.030.1-1. 1-3-36	М9	8	

Ведомость расхода стали на дополнительные закладные изделия.

Марка элемента	Изделия закладные							Всего
	Арматура класса		Прокат					
	А III							
	ГОСТ 5781-82		ГОСТ 19903-74			ГОСТ 8509-73		
	ф10		δ=6	δ=8		∠63×63×6		
ПС60.6.2,5-6,Я-44	3.84		2.24	8.0		5.48		19.56

Нач.отд.	Половинкин		11.06.85
Н.контр.	Солдатенкова		11.06.85
Гл.спец.	Поляков		11.06.85
Рук. гр.	Колыбанова		11.06.85

Привязан

ТП 415-7-249.87 КЖ.И.72

Панель стеновая ПС60.6.2,5-6,Я-44

Стадия	Масса	Масштаб
Р	820	1:25

Лист | Листов

ГИПРОСЕТЕЛЕНИЕ

Инв. № подл.	Подпись и дата	Взам. инв. №

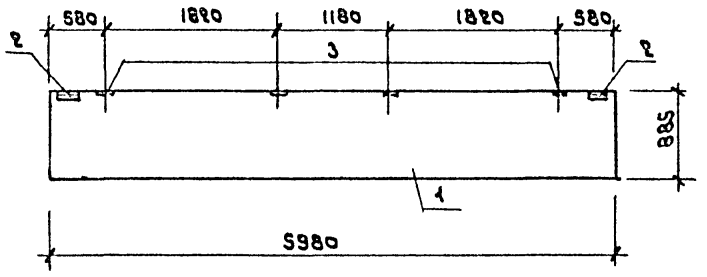

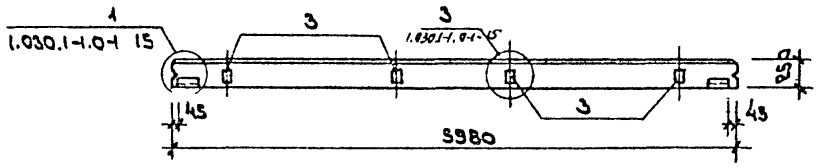

Формат	Зона	Поз.	Обозначение	Наименование	Кол.	Примечание
				Сборочные единицы		
				Панель стеновая		
А3		1	1.030.1-1.1-1 04-19	ПС60.9-2,5-2Я	1	
				Изделия закладные		
А4		2	1.030.1-1.1-3 30	М1	2	
А4		3	1.030.1-1.1-3 36	М3	4	

Ведомость расхода стали на дополнительные закладные изделия

Марка элемента	Изделия закладные								Всего
	Арматура класса		Прокат						
	AIII								
	ГОСТ 5781-82		ГОСТ 19903-74			ГОСТ 8509-74			
	Ф10		δ=6	δ=8		L63×63×6			
ПС60.9-2,5-2Я-6	2.04		1.12	4.0		2.06			9.22

Нач. отд	Половинкин		11.05.85
Н. контр	Сандаренков		11.05.85
Гл. спец	Поляков		11.05.85
Рук. гр.	Колыбанова		11.05.85
Ст. инж	Посысаева		11.05.85

ТП 416-7-249.87 КЖ.И.73

Панель стеновая ПС60.9.2,5-2Я-6.

Стадия	Масса	Масштаб
Р	4200	1:50
Лист	Листов	

ГИПРОРЕЧТРАНС

Привязан

Инв. №

Инв. № подл. | Подпись и дата | Взам. инв. №

Типовой проект 416-7-249.87 Альбом III

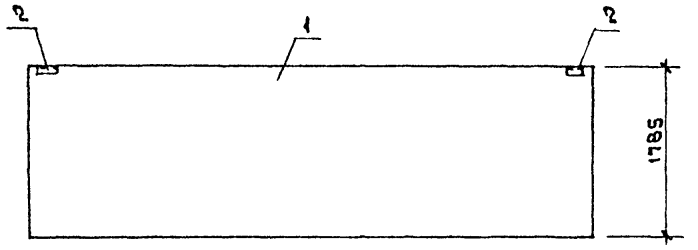

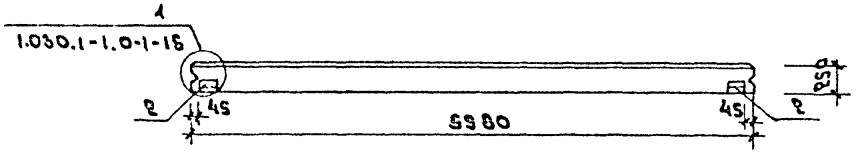

Формат	Зона	Поз.	Обозначение	Наименование	Кол.	Примечание
				Сборочные единицы		
				Панель стеновая		
А3		1	1.030.1-1. 1-1 07-25	ПС 60.18.2,5-2Я	1	
				Изделия закладные		
А4		2	1.030.1-1. 1-3 30	М1	2	

Ведомость расхода стали на дополнительные закладные изделия.

Марка элемента	Изделия закладные						Всего
	Арматура класса		Прокат				
	AIII						
	ГОСТ 5781-82		ГОСТ 19903-74		ГОСТ 8509-72		
	Ф10		δ=6		L65×65×6		
ПС60.18.2,5-2Я-1	0.52		1.12		2.06		3.70

Привязан			
Инв. №			

Нач. отд	Половинкин		11.06.85
Н. контр.	Солдатенкова		11.06.85
Гл. спец.	Поляков		11.06.85
Рук. гр.	Колыбанова		11.06.85
Ст. инж.	Посысаева		11.06.85

ТП 416-7-249.87 КЖ.И.74

Панель стеновая ПС60.18.2,5-2Я-1

Стадия	Масса	Масштаб
Р	2360	1:50
Лист	Листов 1	

ГИПРОРЕЧТРАНС

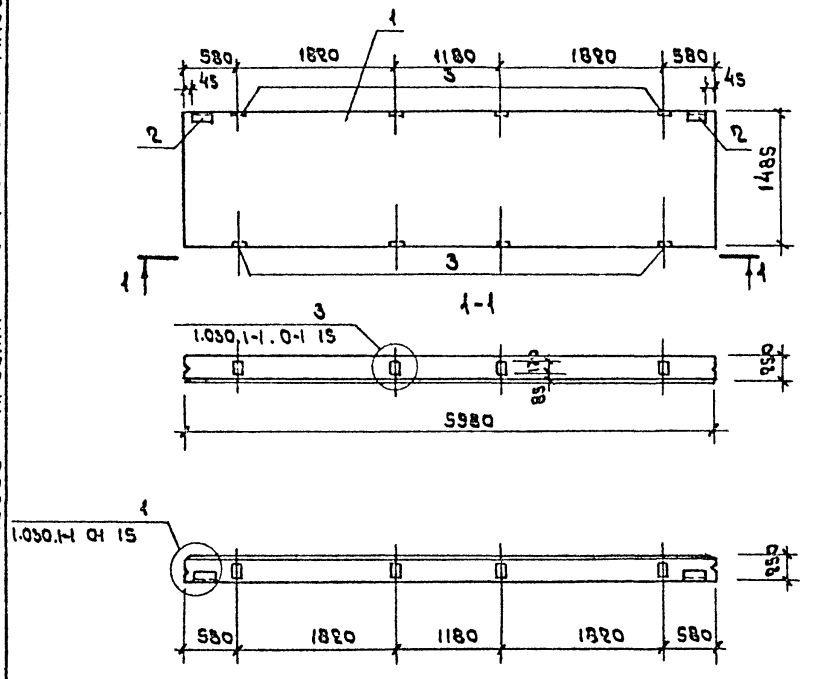

Формат	Зона	Поз.	Обозначение	Наименование	Кол	Примечание
				Сборочные единицы		
				Панель стеновая		
А3		1	1.030.1-1. 1-1 06-16	ПС60.15.2,5-2Я	1	
				Изделия закладные		
А4		2	1.030.1-1. 1-3 30	М1	2	
А4		3	1.030.1-1. 1-3 36	М9	8	

Ведомость расхода стали на дополнительные закладные изделия.

Марка элемента	Изделия закладные						Всего
	Арматура класса		Прокат				
	AIII						
	ГОСТ 5781-82		ГОСТ 19903-74		ГОСТ 8509-72		
	Ф10		δ=6	δ=8	L63×63×6		
ПС60.15.2,5-2Я-9	3.56		1.12	8.0	2.06		14.74

Привязан

Инв.№

Нач.отд	Половинкин		11.06.85
Н.контр	Солдатенков		11.06.85
Гл.спец.	Поляков		11.06.85
Рук.гр.	Колыбанова		11.06.85
Ст.инж.	Посысаева		11.06.85

ТП 416-7-249.87 КЖС.И.75

Панель стеновая ПС60.15.2,5-2Я-9

Стадия	Масса	Масштаб
Р	8000	1:50
Лист	Листов 1	

ГИПРОРЕЧТРАНС

Инв.№ подл. | Подпись и дата | Взам.инв.№

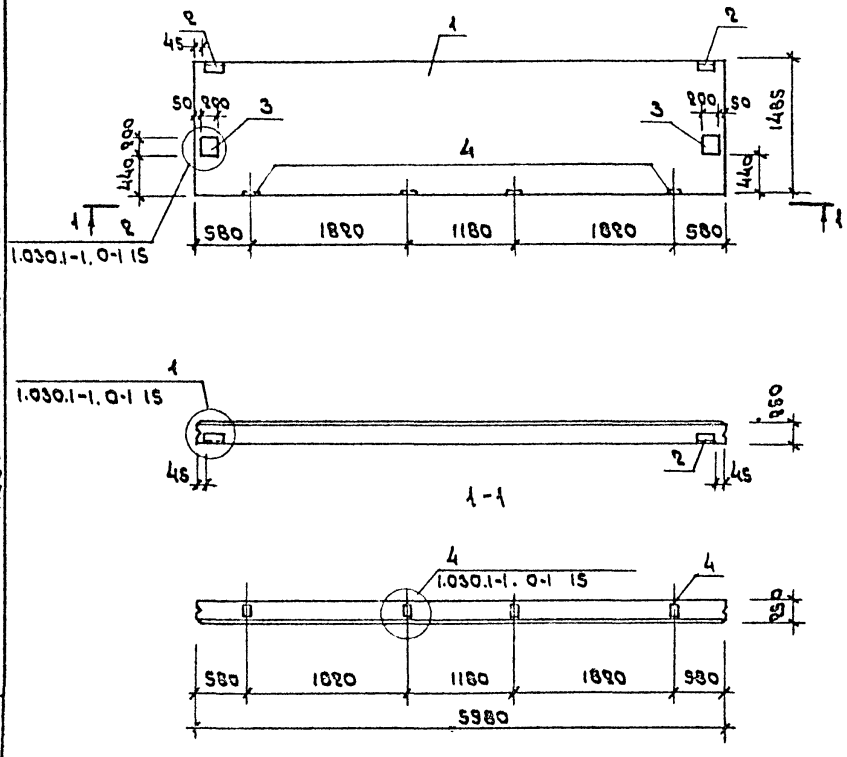

Формат	Зона	Поз	Обозначение	Наименование	Кол.	Примечание
				Сборочные единицы		
				Панель стеновая		
А3		1	1.030.1-1. 1-1 06-16	ПС60.15.2,5-2Я	1	
				Изделия закладные		
А4		2	1.030.1-1. 1-3 30	М1	2	
А4		3	1.030.1-1. 1-3 31	М5	2	
А4		4	1.030.1-1. 1-3 36	М9	4	

Ведомость расхода стали на дополнительные закладные изделия

Марка элемента	Изделия закладные									Всего
	Арматура класса		Прокат							
	А III									
	ГОСТ 5781-82		ГОСТ 19903-79					ГОСТ 8509-72		
	Ф10		δ=6	δ=8	δ=10	δ=12		∠63×63×6		
ПС60.15.2,5-2Я-12	2.92		1.12	4.0	6.32	7.58		2.06		24.0

Типовой проект 416-7-249.87 Альбом III

Инв. № подл. | Подпись и дата | Взам. инв. №

Привязан

Инв. №

Нач.отд	Половинкин		11.06.85
Н.контр.	Солдатенкова		11.06.85
Гл.спец	Поляков		11.06.85
Рук.гр.	Колыбанова		11.06.85
Ст.инж	Посысаева		11.06.85

ТП 416-7-249.87 КЖ.И.76

Панель стеновая ПС60.15.2,5-2Я-12

Стадия	Масса	Масштаб
Р	2000	1:50

Лист | Листов 1

ГИПРОРЕЧТРАНС

Альбом III

Типовой проект 416-7-249.87

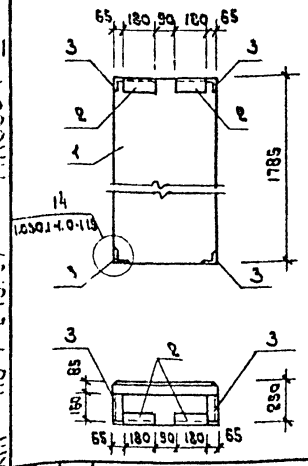

Ведомость расхода стали на дополнительные закладные изделия

Марка элемента	Изделия закладные						Всего
	Арматура класса		Прокат				
	А III						
	ГОСТ 5781-82		ГОСТ 19903-74		ГОСТ 8509-72		
	Ф10		δ=6		L63×63×6		
2ПС6.18.2,5-Я-1	2.28		1.12		5.74		9.14

Формат	Зона	Поз.	Обозначение	Наименование	Кол.	Примечание
				Сборочные единицы		
				Панель стеновая		
А3		1	1.030.1-1. 1-1 59-13	2ПС6.18.2,5-Я	1	
				Изделия закладные		
А4		2	1.030.1-1. 1-3 30	М1	2	
А4		3	1.030.1-1. 1-3 35-01	М11	4	

Привязан

Инв. №

Нач. отд	Половинкин		11.06.85
Н. контр	Солдатенкова		11.06.85
Гл. спец	Поляков		11.06.85
Рук. гр.	Колыбанова		11.06.85
Ст. инж	Посысаева		11.06.85

ТП 416-7-249.87 КЖ.И.77

Панель стеновая 2ПС6.18.2,5-Я-1

Стадия	Масса	Масштаб
Р	260	1:25

Лист | Листов 1

ГИПРОРЕЧТРАНС

Взам. инв. № | Подпись и дата | Инв. № подл.

Альбом III

Типовой проект 416-7-249.87

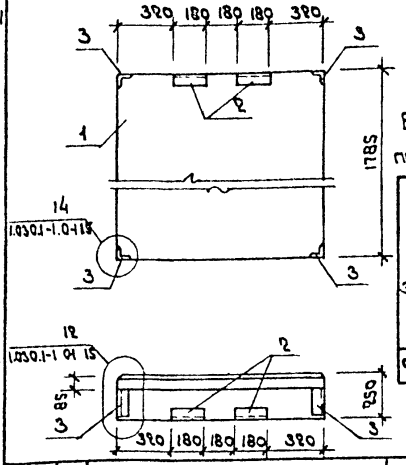

Ведомость расхода стали на дополнительные закладные изделия.

Марка элемента	Изделия закладные			Всего
	Арматура класса	Прокат		
	А III			
	ГОСТ 5781-82	ГОСТ 19903-74	ГОСТ 8509-72	
	Ф10	δ=6	L63×63×6	
2ПС12.18.2,5-Я-1	2.28	1.12	5.74	0.14

Формат	Зона	Поз.	Обозначение	Наименование	Кол.	Примечание
				Сборочные единицы		
				Панель стеновая		
А3		1	1.030.1-1. 1-1 61-15	2ПС12.18.2,5-Я-1	1	
				Изделия закладные		
А4		2	1.030.1-1. 1-3 30	М1	2	
А4		3	1.030.1-1. 1-3 35-01	М11	4	

Привязан

Инв. №

Нач. отд	Половинкин		11.06.85
Н. контр	Солдатенкова		11.06.85
Гл. спец	Поляков		11.06.85
Рук. гр.	Колыбанова		11.06.85
Ст. инж	Посысаева		11.06.85

ТП 416-7-249.87 КЖ.И.78

Панель стеновая 2ПС12.18.2,5-Я-1

Стадия	Масса	Масштаб
Р	550	1:25

Лист | Листов 1

ГИПРОРЕЧТРАНС

Взам. инв. № | Подпись и дата | Инв. № подл.

Типовой проект 416-7-249.87 Альбом III

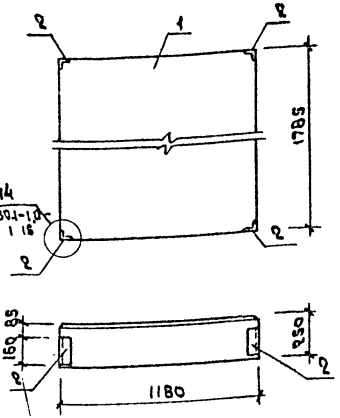

Ведомость расхода стали на дополнительные закладные изделия

Марка элемента	Изделия закладные				Всего
	Арматура класса		Прокат		
	AIII				
	ГОСТ 5781-82		ГОСТ 8509-72		
	ф10		L63×63×6		
2ПС12.18.25-Я-4	1.76		3.68		5.44

Формат	Зона	Поз.	Обозначение	Наименование	Кол.	Примечание
				Сборочные единицы		
				Панель стеновая		
А3		1	1.030.1-1.1-1 61-13	2ПС12.18.25-Я	1	
А4		2	1.030.1-1.1-3 35-01	Изделие закладное М11	4	

Привязан

Инв.№

Взам. инв.№ | Подпись и дата | Инв.№ подл.

Нач.отд	Полабинкин	
Н.контр	Солдатенкова	
Гл.спец.	Поляков	
Рук.гр.	Колбанова	
Ст.инж.	Посысаева	

ТП 416-7-249.87 КЖС.И.79

Панель стеновая 2ПС12.18.25-Я-4

Стадия	Масса	Масштаб
Р	470	1:25
Лист	Листов 1	

ГИПРОРЕЧТРАНС

Типовой проект 416-7-249.87 Альбом III

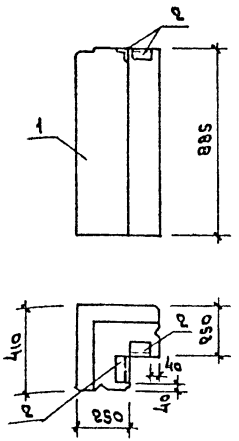

Ведомость расхода стали на дополнительные закладные изделия

Марка элемента	Изделия закладные					Всего
	Арматура класса		Прокат			
	AIII					
	ГОСТ 5781-82		ГОСТ 8509-72		ГОСТ 19903-74	
	ф10		L63×63×6		δ=6	
3ПС41.90.25-Я-1	0.4		1.38		1.12	8.9

Формат	Зона	Поз.	Обозначение	Наименование	Кол.	Примечание
				Сборочные единицы		
А3		1	1.030.1-1.1-1 68-16	Панель 3ПС41.90.25-Я	1	
А4		2	1.030.1-1.1-3 30-04	Изделие закладное М18	2	

Привязан

Инв.№

Взам. инв.№ | Подпись и дата | Инв.№ подл.

Нач.отд	Полабинкин	
Н.контр	Солдатенкова	
Гл.спец	Поляков	
Рук.гр.	Колбанова	
Ст.инж.	Посысаева	

ТП 416-7-249.87 КЖС.И.80

Панель стеновая 3ПС41.90.25-Я-1

Стадия	Масса	Масштаб
Р	110	1:20
Лист	Листов 1	

ГИПРОРЕЧТРАНС

Типовой проект 416-7-249.87 Альбом III

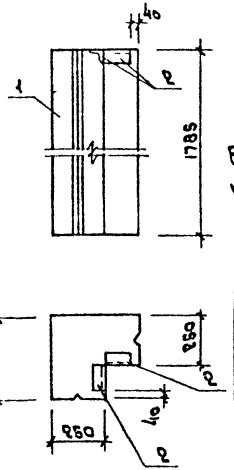

Ведомость расхода стали на дополнительные закладные изделия.

Марка элемента	Изделия закладные								Всего
	Арматура класса		Прокат						
	AIII								
	ГОСТ 5781-82		ГОСТ 19903-74		ГОСТ 8509-72				
	ф10		δ=6		L63×63×6				
3ПС41.180.25-Я-1	0.4		1.12		1.38				2.90

Формат	Зона	Поз.	Обозначение	Наименование	Кол.	Примечание
				Сборочные единицы		
А3		1	1.030.1-1.1-1 68-20	Панель 3ПС41.180.25-Я	1	
А4		2	1.030.1-1. 1-3 30-04	Изделие закладное М18	2	

Привязан

Инв. №

Инв. № подл. | Подпись и дата | Взам. инв. №

Нач. отд.	Половичкин		11.05.87
Н. контр.	Солдатенкова		11.05.87
Гл. спец.	Поляков		11.05.87
Рук. гр.	Колыбанова		11.05.87
Ст. инж.	Посысаева		11.05.87

ТП 416-7-249.87 КЖ.И.81

Панель стеновая 3ПС41.180.25-Я-1

Стадия	Масса	Масштаб
Р	220	1:20
Лист	Листов 1	

ГИПРОРЕЧТРАНС

Типовой проект 416-7-249.87 Альбом III

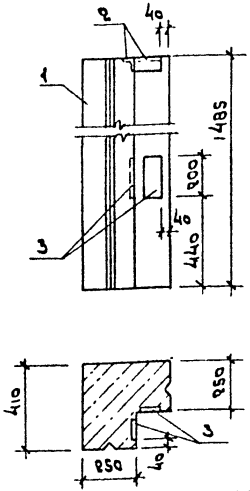

Ведомость расхода стали на дополнительные закладные изделия.

Марка элемента	Изделия закладные									Всего
	Арматура класса			Прокат						
	AIII									
	ГОСТ 5781-82			ГОСТ 19903-74			ГОСТ 8509-72			
	ф8	ф10		δ=6	δ=8		L63×63×6			
3ПС41.150.25-Я-2	0.36	0.4		1.8	2.52		1.38			6.46

Формат	Зона	Поз.	Обозначение	Наименование	Кол.	Примечание
				Сборочные единицы		
А3		1	1.030.1-1. 1-1 68-19	Панель 3ПС41.150.25-Я	1	
А4		2	1.030.1-1. 1-3 30-04	Изделие закладное М18	2	
А4		3	1.030.1-1. 1-3 34-02	М19	2	

Привязан

Инв. №

Инв. № подл. | Подпись и дата | Взам. инв. №

Нач. отд.	Половичкин		11.05.87
Н. контр.	Солдатенкова		11.05.87
Гл. спец.	Поляков		11.05.87
Рук. гр.	Колыбанова		11.05.87
Ст. инж.	Посысаева		11.05.87

ТП 416-7-249.87 КЖ.И.82

Панель стеновая 3ПС41.150.25-Я-2

Стадия	Масса	Масштаб
Р	190	1:20
Лист	Листов 1	

ГИПРОРЕЧТРАНС

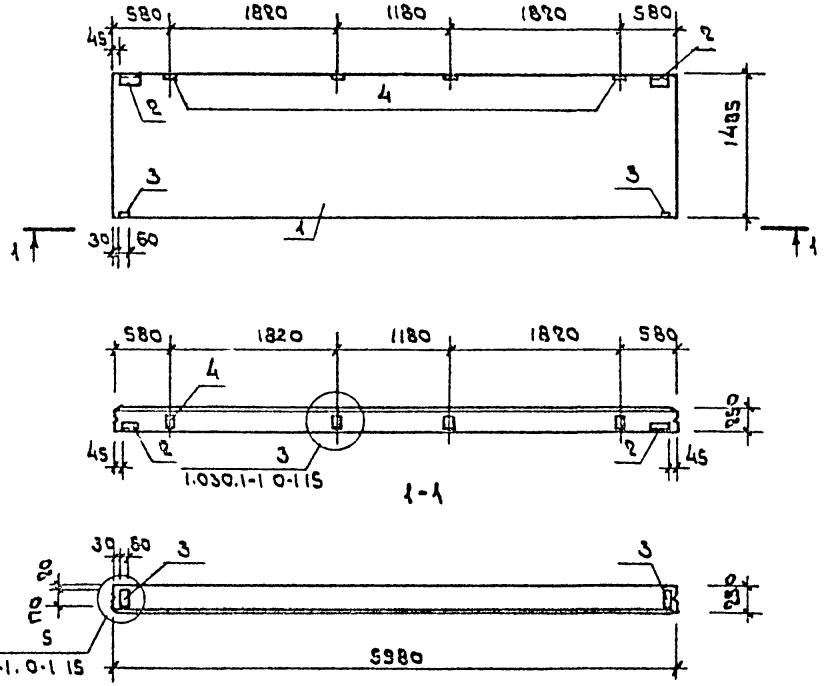

Формат	Зона	Поз.	Обозначение	Наименование	Кол.	Приме-чание
				Сборочные единицы		
				Панель стеновая		
А3		1	1.030.1-1, 1-1 06-16	ПС60.15.2,5-2Я	1	
				Изделия закладные		
А4		2	1.030.1-1. 1-3 30	М1	2	
А4		3	1.030.1-1. 1-3 33	М6	2	
А4		4	1.030.1-1. 1-3 36	М9	4	

Ведомость расхода стали на дополнительные закладные изделия

Марка элемента	Изделия закладные								Всего
	Арматура класса		Прокат						
	AIII								
	ГОСТ 5781-82		ГОСТ 19903-74			ГОСТ 8509-72			
	Ф10		δ=6	δ=8		L 63×63×6			
ПС60.15.2,5-2Я-21	3.04		1.12	5.28		2.06			11.50

Нач.отд	Полавинкин		11.06.87
Н.контр.	Солдаткина		11.06.87
Гл.спец.	Поляков		11.06.87
Рук. гр.	Колыбанов		11.06.87
Ст. инж.	Лысакова		11.06.87

Привязан

Инв. №

ТП 416-7-249.87 КЖС.Н.83

Панель стеновая ПС60.15.2,5-2Я-21

Стадия	Масса	Масштаб
Р	2000	1:50
Лист	Листов 1	

ГИПРОРЕЧТРАНС

Инв.№ подл. | Подпись и дата | Взам.инв.№

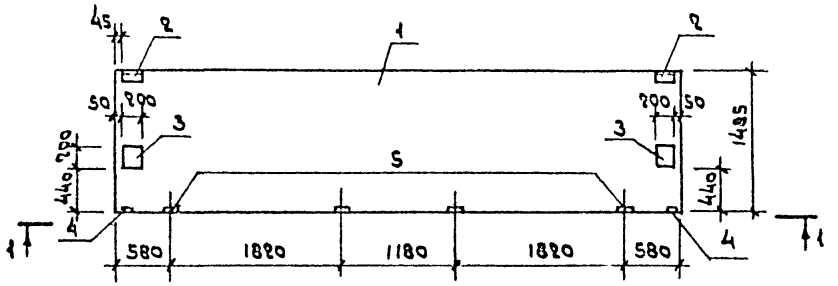

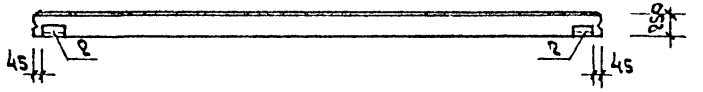

1-1

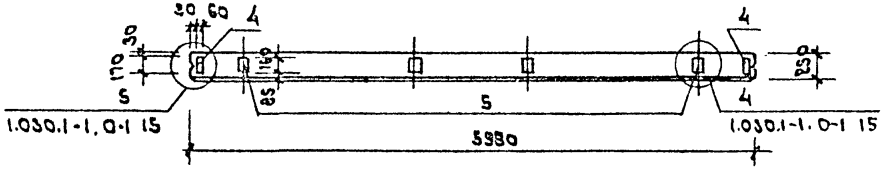

Формат	Зона	Поз.	Обозначение	Наименование	Кол.	Примечание
				Сборочные единицы		
				Панель стеновая		
А3		1	1.030.1-1. 1-1 06-16	ПС60.15.2,5 - 2Я	1	
				Изделия закладные		
А4		2	1.030.1-1.1-3 30	М1	2	
А4		3	1.030.1-1 1-3 31	М5	2	
А4		4	1.030.1-1 1-3 33	М6	2	
А4		5	1.030.1-1 1-3 36	М9	4	

Ведомость расхода стали на дополнительные закладные изделия.

Марка элемента	Изделия закладные									Всего
	Арматура класса	Прокат								
	AIII									
	ГОСТ 5781-82	ГОСТ 19903-74						ГОСТ 8509-72		
	ф10		δ=6	δ=8	δ=10	δ=12		L63×63×6		
ПС60.15.2,5-2Я-84	3.92		1.12	5.28	6.32	7.56		2.06		26.28

Нач.отд	Половинкин		11.06.85
Н.контр.	Сагатенко		11.06.85
Гл.спец.	Полях		11.06.85
Рук.гр.	Колбиванов		11.06.85
Ст.инж.	Посысаева		11.06.85

ТП 416-7-249.87 КЖ.Н. 84

Панель стеновая ПС60.15.2,5-2Я-84

Стадия	Масса	Масштаб
Р	2000	1:50
Лист	Листов 1	

ГИПРОРЕЧТРАНС

Привязан

Инв.№

Инв.№ подл. | Подпись и дата | Взам.инв.№

Альбом III

Типовой проект 416-7-249.87

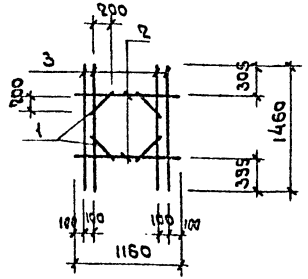

Формат	Зона	Поз.	Обозначение	Наименование	Кол	Примечание
				Документация		
А4			КЖС.И.ТУ	Технические условия к изготовлению арматурных изделий.		
				Детали		
БЧ		1	КЖС.И.85.1	ф12AIII ГОСТ 5781-82 ℓ=320	4	0.3 кг
БЧ		2	85.2	ℓ=1160	2	1.1 кг
БЧ		3	85.3	ℓ=1460	4	1.3 кг

Привязан

Инв. №

Взам. инв. №

Подпись и дата

Инв. № подл.

ТП 416-7-249.87 КЖС.И.85

Нач. отд	Половинкин		10.06.85
Н. контр.	Солдатенкова		10.06.85
Гл. спец.	Поляков		10.06.85
Рук. гр.	Колыванова		10.06.85
Ст. инж.	Посысаева		10.06.85

Сетка арматурная С5.

Стадия	Масса	Масштаб
Р	8.6	1:50
Лист	Листов 1	

ГИПРОРЕЧТРАНС

Альбом III

Типовой проект 416-7-249.87

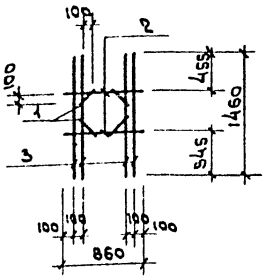

Формат	Зона	Поз.	Обозначение	Наименование	Кол.	Примечание
				Документация		
А4			КЖС.И.ТУ	Технические условия к изготовлению арматурных изделий.		
				Детали		
БЧ		1	КЖС.И 86.1	ф12AIII ГОСТ 5781-82 ℓ=320	4	0.3кг
БЧ		2	86.2	ℓ=860	2	0.8 кг
БЧ		3	86.3	ℓ=1460	4	1.3кг

Привязан

Инв. №

Взам. инв. №

Подпись и дата

Инв. № подл.

ТП 416-7-249.87 КЖС.И.86

Нач. отд	Половинкин		10.06.85
Н. контр.	Солдатенкова		10.06.85
Гл. спец.	Поляков		10.06.85
Рук. гр.	Колыванова		10.06.85
Ст. инж.	Посысаева		10.06.85

Сетка арматурная С6.

Стадия	Масса	Масштаб
Р	8.0	1:50
Лист	Листов 1	

ГИПРОРЕЧТРАНС

Альбом III

416-7-249.87

Типовой проект

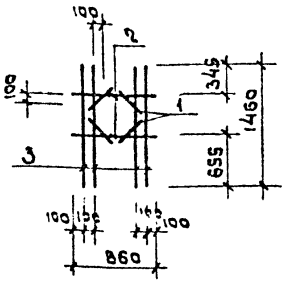

Формат	Зона	Поз.	Обозначение	Наименование	Кол.	Примечание
				Документация		
А3			КЖС.И.ТУ	Технические условия к изготовлению арматурных изделий		
				Детали		
Б.Ч		1	КЖС.И.87.1	Ф12А III ГОСТ 5781-82 ℓ=3320	4	0.3кг
Б.Ч		2	87.2	ℓ=860	2	0.8кг
Б.Ч		3	87.3	ℓ=1460	4	1.3кг

Привязан

Инв.№

Взам.инв.№ | Подпись и дата | Инв.№подл.

Нач.отд	Половинкин		10.86.85
Н.контр	Солдатенкова		10.86.85
Гл.спец	Поляков		10.86.85
Рук.гр.	Колыбанова		10.86.85
Ст.инж.	Посысаева		10.86.85

ТП 416-7-249.87 КЖС.И.87

Сетка арматурная С7.

Стадия	Масса	Масштаб
Р	8.0	1:50
Лист	Листов 1	

ГИПРОРЕЧТРАНС

Альбом III

416-7-249.87

Типовой проект

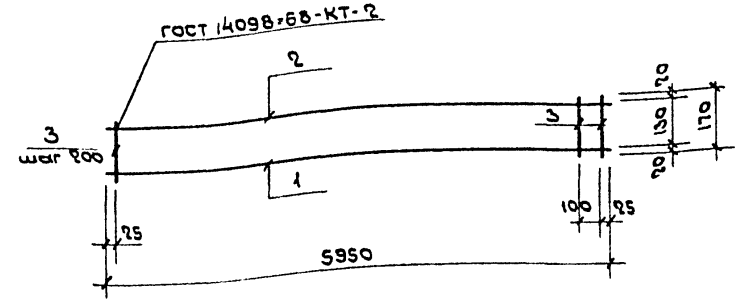

Формат	Зона	Поз.	Обозначение	Наименование	Кол.	Примечание
				Документация		
А3			КЖС.И.ТУ	Технические условия к изготовлению арматурных изделий		
				Детали		
Б.Ч		1	КЖС.И.88.1	Ф18А III ГОСТ 5781-82 ℓ=5950	1	12.40кг
Б.Ч		2	88.2	Ф10А I ГОСТ 5781-82 ℓ=5950	1	3.67кг
Б.Ч		3	88.3	Ф6А I ГОСТ 5781-82 ℓ=170	31	0.04кг

Привязан

Инв.№

Взам.инв.№ | Подпись и дата | Инв.№подл.

Нач.отд	Половинкин		10.86.85
Н.контр	Завадская		10.86.85
Гл.спец	Поляков		10.86.85
Рук.гр.	Колыбанова		10.86.85
Ст.инж.	Посысаева		10.86.85

ТП 416-7-249.87 КЖС.И.88

Каркас плоский КР3.

Стадия	Масса	Масштаб
Р	17.31	1:50
Лист	Листов 1	

ГИПРОРЕЧТРАНС

Альбом III

Типовой проект 416-7-249.87

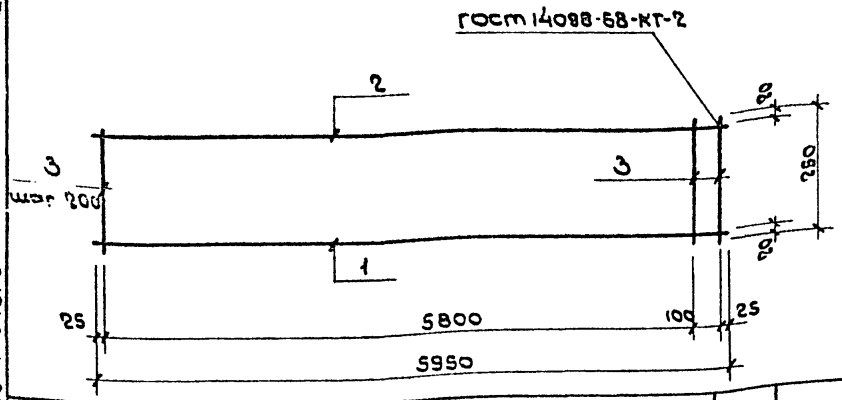

Формат	Зона	Поз.	Обозначение	Наименование	Кол.	Примечание
				Документация		
А3			КЖ.И. ТУ	технические условия к изготовлению арматурных изделий		
				Детали		
Б4	1		КЖ.И. 89.1	Ф18А III ГОСТ 5781-82 ℓ=5950	1	12.40 кг
Б4	2		89.2	Ф10А I ГОСТ 5781-82 ℓ=5950	1	3.67 кг
Б4	3		89.3	Ф6А I ГОСТ 5781-82 ℓ=150	31	0.06 кг

Привязан

Инв. №

Взам. инв. №

Подпись и дата

Инв. № подл.

Нач. отд.	Половинкин		10.06.85
Н. контр.	Завадская		10.06.85
Гл. спец.	Поляков		10.06.85
Рук. гр.	Колыбанова		10.06.85
Рук. гр.	Солдатенкова		10.06.85

ТП 416-7-249.87 КЖ.И.89

Каркас плоский КР4

Стадия	Масса	Масштаб
Р	17.93	1:50

Лист | Листов 1

ГИПРОРЕЧТРАНС

Альбом III

Типовой проект 416-7-249.87

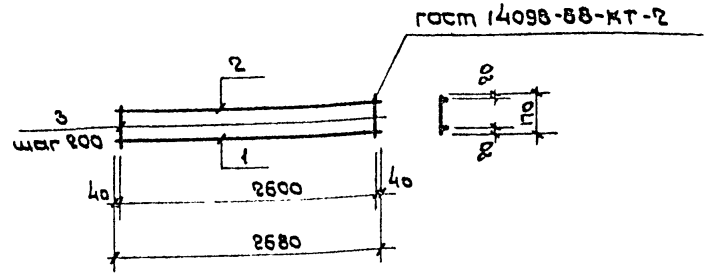

Формат	Зона	Поз.	Обозначение	Наименование	Кол.	Примечание
				Документация		
А3			КЖ.И. ТУ	технические условия к изготовлению арматурных изделий		
				Детали		
Б4		1	КЖ.И. 90.1	Ф18А III ГОСТ 5781-82 ℓ=2680	1	5.85 кг
Б4		2	90.2	Ф10А I ГОСТ 5781-82 ℓ=2680	1	1.65 кг
Б4		3	90.3	Ф6А I ГОСТ 5781-82 ℓ=170	14	0.04 кг

Привязан

Инв. №

Взам. инв. №

Подпись и дата

Инв. № подл.

Нач. отд.	Половинкин		10.06.85
Н. контр.	Солдатенкова		10.06.85
Гл. спец.	Поляков		10.06.85
Рук. гр.	Колыбанова		10.06.85
Ст. инж.	Посысаева		10.06.85

ТП 416-7-249.87 КЖ.И.90

Каркас плоский КР5

Стадия	Масса	Масштаб
Р	8.1	1:50

Лист | Листов 1

ГИПРОРЕЧТРАНС

Альбом III

416-7-249.87

Типовой проект

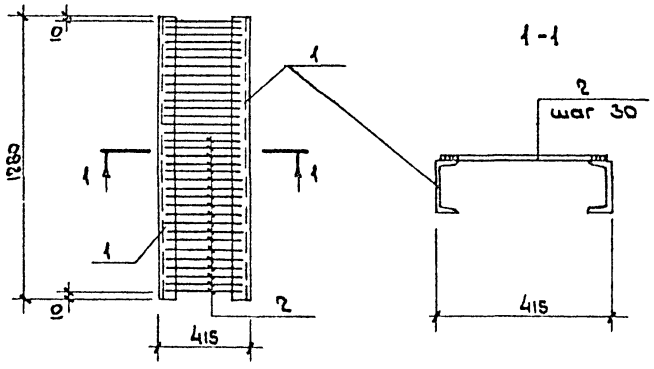

Формат	Зона	Поз.	Обозначение	Наименование	Кол	Примечание
				Документация		
А3			КЖС.И.ТУ	Технические условия		
				к изготовлению арма-		
				турных изделий		
				Детали		
БЧ		1	КЖС.И.91.1	С14 ГОСТ 8240-72 / Вст3кп2 ГОСТ535-79 ℓ=1280	2	15.8 кг
			91.2	ФIOAI ГОСТ5781-82 ℓ=400	43	0.3 кг

Привязан

Инв. №

Взам. инв. №

Подпись и дата

Инв. № подл.

ТП 416-7-249.87 КЖС.И.91

Решетка
МС1

Стадия	Масса	Масштаб
Р	44.5	
Лист	Листов 1	

ГИПРОРЕЧТРАНС

Нач.отд	Половинкин		4.06.87
Н.контр.	Солдатенкова		4.06.87
Гл.спец.	Полякова		4.06.87
Рук.гр.	Колыбанова		4.06.87
Вед.инж.	Забавская		4.06.87
Инж.	Анфиногова		4.06.87

Привязан

Инв. №

Взам. инв. №

Подпись и дата

Инв. № подл.

Стадия	Масса	Масштаб
Лист	Листов	

ГИПРОРЕЧТРАНС

Альбом III

Типовой проект 416-7-249.87

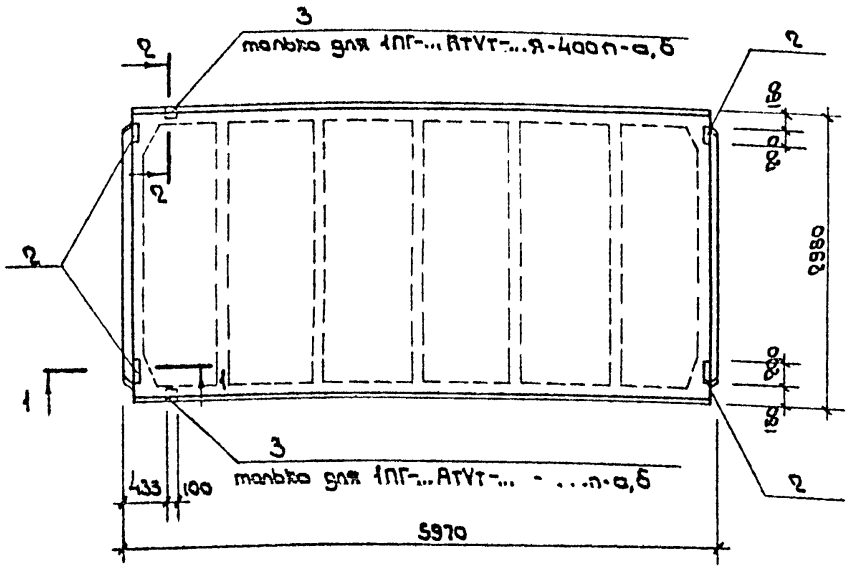
3
только для 1ПГ-...АтVт-...Я-400п-а,б
2
2
2

Типовой проект 416-7-249.87 Альбом III

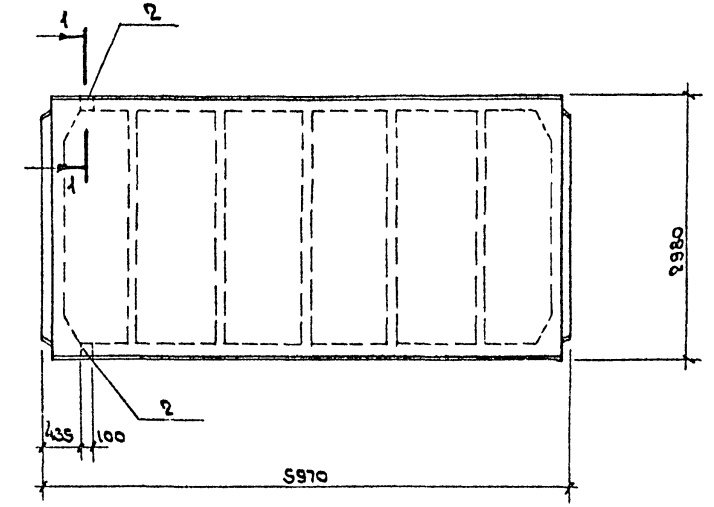

1-1

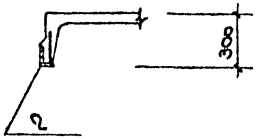

Формат	Зона	Поз.	Обозначение	Наименование	Кол.	Примечание
				Сборочные единицы		
				Плита покрытия		
		1	ГОСТ 22701.1-77	1ПГ-...АтVт-... -...п		
			1.465.1-10/82			
				Изделия закладные		
		2	ГОСТ 22701.5-77	М9	2	

Ведомость расхода стали на дополнительные изделия

Марка элемента	Изделия закладные											
	Арматура класса				Прокат по ГОСТ 380-71							
	AIII ГОСТ 5781-82			Итого	ГОСТ 8509-72						Итого	Всего
	10	14			L70×8							
1ПГ-...АтVт-... -...п	0.6	0.2		0.8	1.7						1.7	2.5

Привязан

Инв. № подл. | Подпись и дата | Взам. инв. №

Инв. №

Нач. отд	Полозинкин		24.01.89
Н. контр.	Солдатенкова		24.01.89
Гл. спец.	Полякова		24.01.89
Рук. гр.	Колыбанова		24.01.89
Вед. инж.	Забавская		24.01.89

ТП 416-7-249.87 КЖ.И.93

Плита покрытия 1ПГ-... АтVт-... -...п.6

Стадия	Масса	Масштаб
Р	2650	
Лист	Листов 1	

ГИПРОРЕЧТРАНС

gost.e-ecolog.ru