ТИПОВОЙ ПРОЕКТ

416-7-249.87

БЛОК ПОРТОВЫХ РЕМОНТНО-МЕХАНИЧЕСКИХ МАСТЕРСКИХ III КАТЕГОРИИ

(СТЕНЫ ПАНЕЛЬНЫЕ)

АЛЬБОМ II

КОНСТРУКЦИИ ЖЕЛЕЗОБЕТОННЫЕ И МЕТАЛЛИЧЕСКИЕ.

					привязан
Цех №2					

gost.e-ecolog.ru

ТИПОВОЙ ПРОЕКТ

416-7-249.87

БЛОК ПОРТОВЫХ РЕМОНТНО-МЕХАНИЧЕСКИХ МАСТЕРСКИХ III КАТЕГОРИИ

(СТЕНЫ ПАНЕЛЬНЫЕ)
АЛЬБОМ II

СОСТАВ ПРОЕКТА:

Альбом I Пояснительная записка
Технологические решения
Архитектурные решения
Альбом II Конструкции железобетонные и металлические
Альбом III Строительные конструкции и изделия
Альбом IV Внутренний водопровод и канализация. Отопление и вентиляция. Воздухоснабжение. Теплоснабжение.
Альбом V Электротехническая часть
Связь и сигнализация
Альбом VI Автоматизация и технологический контроль сантехнических устройств
Альбом VII Автоматическая пожарная сигнализация
Альбом VIII Нестандартизированное оборудование
Альбом IX Спецификации оборудования
Альбом X Ведомость потребности в материалах
Альбом XI Сметы. Книга 1.
Книга 2.

Разработан
проектным институтом ГИПРОРЕЧТРАНС

Главный инженер института Селезнев
Главный инженер проекта Козьяков

Утвержден Министерством Речного флота РСФСР
Заключение N 53 от 24.06.86.

Привязан

Инв N

Альбом III

416-7-249.87

Проект

Типовой

Содержание альбома

Обозначение	Наименование	Стр. альбома
	Титульный лист	1
	Содержание альбома	2
КЖС	Конструкции железобетонные	
лист 1	Общие данные (начало)	4
2	Общие данные (продолжение)	5
3	Общие данные (окончание)	6
4	Таблица нормативных нагрузок	
	на фундаменты (начало)	7
5	Таблица нормативных нагрузок	
	на фундаменты (окончание)	8
6	Схема расположения фундамен-	
	тов и фундаментных балок	9
7	Узлы I–V. Спецификация к	
	схеме расположения фунда-	
	ментов и фундаментных балок	10
8	Узел 1. Сечения Д-Д ÷ Ж-Ж.	
	Указания по возведению	
	фундаментов	11
9	Узлы I ÷ V. Сечения А-А; Б-Б; В-В; Г-Г	12
10	Узлы VI ÷ XII	13
11	Фундаменты Ф1, Ф2	14
12	Фундаменты Ф3, Ф14 ÷ Ф16, Ф34	15
13	Фундаменты Ф4, Ф5, Ф13	16
14	Фундаменты Ф6, Ф7	17
15	Фундаменты Ф8, Ф12	18
16	Фундаменты Ф9, Ф18, Ф21	19
17	Фундаменты Ф10, Ф24	20
18	Фундаменты Ф11, Ф17, Ф19, Ф20, Ф31	21
19	Фундаменты Ф22, Ф23, Ф32, Ф33	22
20	Фундаменты Ф25, Ф26, Ф27, Ф28,	
	Ф29, Ф30	23
21	Ведомость расхода стали на	
	элемент, кг к листам 11 ÷ 20	24
22	Схема расположения элементов	
	каркаса между осями 4 ÷ 16	25
23	Схема расположения элементов	
	каркаса между осями 4 ÷ 16.	
	Разрезы 3-3 ÷ 7-7	26
24	Схема расположения элементов	
	каркаса между осями 4 ÷ 16.	
	Спецификации	27
25	Схема расположения подкра-	
	новых балок между осями 4÷6	28
26	Схема расположения панелей	
	перекрытий между осями 10-15	

Инв. № подл. | Подпись и дата | Взам. инв. №

Содержание альбома — продолжение

Обозначение	Наименование	Стр. альбома
	и Г-Ж на отм. 4,200	29
27	Схемы расположения панелей	
	перекрытий между осями 7 ÷ 8,	
	Г-Ж и 10-16, А-Б на отм. 4,200 и 5,100	30
28	Участки монолитные УМ1, УМ3,	
	УМ5, УМ9, УМ10, УМ11	31
29	Участки монолитные УМ6, УМ7, УМ8, УМ15	32
30	Участки монолитные УМ2, УМ4,	
	УМ12 ÷ УМ14, УМ16	33
31	Схема расположения плит по-	
	крытия между осями 4 ÷ 16	34
32	Спецификация к схеме распо-	
	ложения плит покрытия	
	между осями 4 ÷ 16	35
33	Участки монолитные УМ17, УМ18	36
34	Схемы расположения стеновых	
	панелей между осями 4 ÷ 16	
	по осям А и Ж.	37
35	Схемы расположения стеновых	
	панелей между осями А ÷ Ж	
	по осям 4, 6, 16	38
36	Схема расположения узлов кре-	
	пления стеновых панелей между	
	осями 4÷16. Фрагменты 1 ÷ 8	39
37	Схема расположения узлов	
	крепления стеновых пане-	
	лей между осями 4 ÷ 16.	
	Фрагменты 9 ÷ 16	40
38	Схема расположения узлов	
	крепления стеновых панелей	
	между осями А ÷ Ж.	
	Фрагменты 17 ÷ 26	41
39	Схемы расположения эле-	
	ментов каркаса между	
	осями 1 ÷ 3	42
40	Схемы расположения эле-	
	ментов каркаса между	
	осями 1 ÷ 3. Разрезы.	
	Спецификация (начало)	43
41	Схемы расположения эле-	
	ментов каркаса между	
	осями 1 ÷ 3. Спецификация	
	(окончание)	44
42	Схемы расположения плит	
	покрытия и перекрытия	
	между осями 1 ÷ 3	45

Содержание альбома — продолжение

Обозначение	Наименование	Стр. альбома
43	Схемы расположения плит	
	покрытия и перекрытия	
	между осями 1 ÷ 3.	
	Спецификация	46
44	Схемы расположения плит	
	покрытия между осями 1÷3.	
	Участки монолитные УМ19, УМ20	47
45	Схемы расположения лест-	
	ничных маршей, площадок,	
	проступей лестниц Л1 и Л2	48
46	Схемы расположения стено-	
	вых панелей между осями	
	1 ÷ 3	49
47	Схемы расположения узлов	
	крепления стеновых пане-	
	лей между осями 1 ÷ 3.	
	Фрагменты 1 ÷ 7	50
48	Схема расположения кана-	
	лов и фундаментов под	
	оборудование	51
49	Спецификация к схеме рас	
	положения каналов и фун-	
	даментов под оборудование	52
50	Схема расположения плит	
	перекрытий каналов.	
	Сечения 9-9, 10-10	53
51	Спецификация к схеме рас-	
	положения плит перекры-	
	тий каналов. Разрезы	
	1-1 ÷ 8-8	54
52	Трансформаторная подстан-	
	ция КТП-630 кВА. Схема рас-	
	положения каналов	55
53	Разрезы к схеме располо-	
	жения каналов под	
	КТП-630 кВА	56
54	Ремонтно-смотровая кана-	
	ва. План и разрезы	57
55	Узлы I ÷ IV. Спецификация	
	к каналам ЛТ-1, ЛТ-4, ЛТ-5	
	и приямку ПР-2	58
56	Узлы V, VI. Канал ЛТ-2	59
57	Приямок ПР-1 и канал ЛТ-3	60
58	Фундаменты под оборудо-	
	вание ФО-7, ФО-34, ФО-41,	
	ФО-42, ФО-46, ФО-52, ФО-78	61

Копировал Кем формат А2

Альбом III

416-7-249.87

Типовой проект

продолжение

Обозначение	Наименование	Стр. альбома
59	Фундаменты под оборудование ФО-55, ФО-76, ФО-84	62
60	Фундаменты под оборудование ФО-85, ФО-89	63
61	Фундаменты под оборудование ФО-92, ФО-119 ÷ ФО-124	64
62	Фундаменты под оборудование ФО-125, ФО-126, ФО1-1 ÷ ФО1-4	65
63	Ведомость расхода стали на элемент к листам 55 ÷ 62	66
КМ	Конструкции металлические	
лист 1	Общие данные (начало)	67
2	Общие данные (окончание)	68
3	Схема расположения подвесных кранов и монорельсов	69
4	Подвесные пути. Разрезы 1-1 ÷ 5-5. Схема расположения опор и рам	70
5	Схема расположения площадок Пл-1, Пл-2. Рама для насосов, опоры для подогревателей	71
6	Лестницы ЛМ1 ÷ ЛМ5	72

Обозначение	Наименование	Стр. альбома

Обозначение	Наименование	Стр. альбома

Инв. № подл. | Подпись и дата | Взам. инв. №

Копировал Формат А2

Альбом III

Типовой проект 416-7-249.87

Ведомость чертежей основного комплекта

Лист	Наименование	Примечание
1	Общие данные (начало)	
2	Общие данные (продолжение)	
3	Общие данные (окончание)	
4	Таблица нормативных нагрузок на фундаменты (начало)	
5	Таблица нормативных нагрузок на фундаменты (окончание)	
6	Схема расположения фундаментов и фундаментных балок	
7	Узлы XIV – XV. Спецификация к схеме расположения фундаментов и фундаментных балок.	
8	Узел 1. Сечения Д-Д ÷ Ж-Ж. Указания по возведению фундаментов	
9	Узлы I ÷ V. Сечения А-А, Б-Б, В-В, Г-Г	
10	Узлы VI ÷ XIII	
11	Фундаменты Ф-1, Ф-2	
12	Фундаменты Ф-3, Ф-14 ÷ Ф-16, Ф-34	
13	Фундаменты Ф-4, Ф-5, Ф-13	
14	Фундаменты Ф-6, Ф-7	
15	Фундаменты Ф-8, Ф-12	
16	Фундаменты Ф-9, Ф-18, Ф-21	
17	Фундаменты Ф-10, Ф-24	
18	Фундаменты Ф-11, Ф-17, Ф-19, Ф-20, Ф-31	
19	Фундаменты Ф-22, Ф-23, Ф-32, Ф-33	
20	Фундаменты Ф-25, Ф-26, Ф-27, Ф-28, Ф-29, Ф-30	
21	Ведомость расхода стали на элемент, кг к листам 11 ÷ 20	
22	Схема расположения элементов каркаса между осями 4 ÷ 16	
23	Схема расположения элементов каркаса между осями 4 ÷ 16. Разрезы 3-3 ÷ 7-7	
24	Схема расположения элементов каркаса между осями 4 ÷ 16. Спецификации.	
25	Схема расположения подкрановых балок между осями 4 ÷ 6	
26	Схема расположения панелей перекрытий	

продолжение

Лист	Наименование	Примечание
	между осями 10-15 и Г-Ж на отм. 4.200	
27	Схемы расположения панелей перекрытий между осями 7÷8, Г-Ж и 10-16, А-Б на отм. 4.200 и 5.100	
28	Участки монолитные УМ1, УМ3, УМ5, УМ9, УМ10, УМ11	
29	Участки монолитные УМ6, УМ7, УМ8, УМ15	
30	Участки монолитные УМ2, УМ4, УМ12 ÷ УМ14, УМ16	
31	Схема расположения плит покрытия между осями 4 ÷ 16	
32	Спецификация к схеме расположения плит покрытия между осями 4 ÷ 16	
33	Участки монолитные УМ17, УМ18	
34	Схемы расположения стеновых панелей между осями 4 ÷ 16 по осям А и Ж	
35	Схемы расположения стеновых панелей между осями А ÷ Ж по осям 4, 6, 16	
36	Схема расположения узлов крепления стеновых панелей между осями 4÷16. Фрагменты 1 ÷ 8	
37	Схема расположения узлов крепления стеновых панелей между осями 4÷16. Фрагменты 9 ÷ 16	
38	Схема расположения узлов крепления стеновых панелей между осями А ÷ Ж Фрагменты 17 ÷ 26	
39	Схемы расположения элементов каркаса между осями 1 ÷ 3	
40	Схемы расположения элементов каркаса между осями 1÷3. Разрезы. Спецификация (начало)	
41	Схемы расположения элементов каркаса между осями 1÷3. Спецификация (окончание)	
42	Схемы расположения плит покрытия и перекрытия между осями 1 ÷ 3	
43	Схемы расположения плит покрытия и перекрытия между осями 1÷3. Спецификация.	
44	Схемы расположения плит покрытия между осями 1÷3. Участки монолитные УМ19, УМ20	
45	Схемы расположения лестничных маршей, площадок, проступей лестниц Л1 и Л2	
46	Схемы расположения стеновых панелей	

продолжение

Лист	Наименование	Примечание
	между осями 1÷3	
47	Схемы расположения узлов крепления стеновых панелей между осями 1÷3. Фрагменты 1÷7	
48	Схема расположения каналов и фундаментов под оборудование	
49	Спецификация к схеме расположения каналов и фундаментов под оборудование	
50	Схема расположения плит перекрытий каналов. Сечения 9-9, 10-10	
51	Спецификация к схеме расположения плит перекрытий каналов. Разрезы 1-1 ÷ 8-8	
52	Трансформаторная подстанция КТП-630кВА	
	Схема расположения каналов	
53	Разрезы к схеме расположения каналов под КТП-630кВА	
54	Ремонтно-смотровая канава. План и разрезы	
55	Узлы I ÷ IV. Спецификация к каналам ЛТ-1, ЛТ-4, ЛТ-5 и приямку ПР-2	
56	Узлы V, VI. Канал ЛТ-2	
57	Приямок ПР-1 и канал ЛТ-3	
58	Фундаменты под оборудование Ф0-7, Ф0-34 Ф0-41, Ф0-42, Ф0-46, Ф0-52, Ф0-78	
59	Фундаменты под оборудование Ф0-55, Ф0-78, Ф0-84	
60	Фундаменты под оборудование Ф0-85, Ф0-89	
61	Фундаменты под оборудование Ф0-92, Ф0-119 ÷ Ф0-124	
62	Фундаменты под оборудование Ф0-125, Ф0-126, Ф01-1 ÷ Ф01-4	
63	Ведомость расхода стали на элемент к листам 55÷62	

Типовой проект разработан в соответствии с действующими нормами и правилами и предусматривает мероприятия, обеспечивающие взрывную, взрывопожарную и пожарную безопасность при эксплуатации здания

Главный архитектор проекта С.С. Козьяков

Инв. № подл. | Подпись и дата | Взам. инв. №

Привязан

Инв. №

Гл. архлр	Козьяков		06.86
Нач. отд	Половинкин		06.86
Н. контр	Солдатенков		06.86
Гл. спец.	Поляков		06.86
Рук. гр.	Колыбакова		06.86
Инж.	Воробьева		06.86

ТП 416-7-249.87 КЖ

Блок портовых ремонтно-механических мастерских III категории

Стадия	Лист	Листов
Р	1	63

Общие данные (начало)

ГИПРОРЕЧТРАНС

Копировал Формат А2

Альбом III

Типовой проект 416-7-249.87

Ведомость ссылочных и прилагаемых документов

Обозначение	Наименование	Примечание
	Ссылочные документы	
ГОСТ 13579-78	Блоки бетонные для стен подвала	
ГОСТ 13580-85	Плиты железобетонные ленточных фундаментов	
1.416-1 Вып. 1	Железобетонные фундаментные балки для стен производственных зданий	
1.418-1/77 Вып. 1; 3	Монолитные железобетонные фундаменты под типовые колонны прямоугольного сечения одноэт.пром.зданий	
1.410-3 Вып. 1	Сетки сварные для армирования железобетонных конструкций	
1.020-1/83 Вып. 1-1, 2-1, 2-15, 3-1, 3-3, 4-1, 6-1, 7-1	Конструкции каркаса неизвидового применения для многоэтажных общественных зданий, производственных и вспомогательных зданий промышленных предприятий	
ГОСТ 23279-85	Сетки арматурные сварные для железобетонных конструкций и изделий	
ГОСТ 24379.0-80, ГОСТ 24379.1-80	Болты фундаментные	
3.400-6/76	Унифицированные закладные детали сборных железобетонных конструкций инженерных сооружений промышленных предприятий	
3.006.1-2/82 Вып. 0, 1-2	Сборные железобетонные каналы и тоннели из лотковых элементов	
1.426.1-4. Вып. 1, 3	Балки подкрановые железобетонные пролетами 6 и 12м под мостовые опорные краны общего назначения грузоподъемностью до 32т	
1.462.1-3/80 Вып. 0, 1-1, 1-2	Железобетонные стропильные решетчатые балки для покрытий одноэтажных зданий	
1.423.1-7 Вып. 0, 1, 2	Колонны железобетонные предварительно напряженные одноэтажных зданий промышленных предприятий без мостовых кранов	
1.424.1-5 Вып. 0, 1, 5, 6	Колонны железобетонные прямоугольного сечения для одноэтажных производственных зданий высотой 8.4-14.4м оборудованных мостовыми опорными кранами грузоподъемностью до 32т.	
1.427.1-3 Вып. 0, 1, 2	Колонны железобетонные прямоугольного сечения для продольного и торцевого фахверка одноэтажных производственных зданий высотой 3.0-14.4м	
1.465.1-7/84 Вып. 0, 1, 2	Плиты покрытий предварительно напряженные ребристые 1.5×6м для одноэтажных зданий	
1.465.1-10/82 Вып. 0, 1, 2	Комплексные железобетонные плиты покрытий одноэтажных промышленных зданий	

Ведомость ссылочных и прилагаемых документов

продолжение

Обозначение	Наименование	Примечание
1.494-24 Вып. 1	Стаканы для крепления крышных вентиляторов, дефлекторов и зонтов	
ГОСТ 22701.0-77 ÷ ГОСТ 22701.5-77	Плиты железобетонные ребристые предварительно напряженные размерами 6×3м для покрытий производственных зданий	
1.041.1-2 Вып. 1, 5, 6	Сборные железобетонные многопустотные плиты перекрытий многоэтажных общественных зданий, производственных и вспомогательных зданий промышленных предприятий	
1.141-1 Вып. 60, 64	Плиты перекрытий железобетонные многопустотные	
1.050.1-2 Вып. 1, 2	Сборные железобетонные марши, площадки и проступи для многоэтажных общественных зданий, производственных и вспомогательных зданий промышленных предприятий	
1.030.1-1 Вып. 0-3, 1-1, 1-3, 3-2, 4-1, 4-2	Стены наружные из однослойных панелей для каркасных общественных зданий, производственных и вспомогательных зданий промышленных предприятий	
3.400-7 Вып. 1	Унифицированные монтажные петли для подъема сборных бетонных и железобетонных изделий	
1.400-6/76 Вып. 1	Унифицированные закладные детали сборных железобетонных конструкций зданий промышленных предприятий.	
1.400-7	Стальные изделия для сопряжения сборных железобетонных конструкций одноэтажных промышленных зданий	
5.900-2	Сальники набивные Ду50-1400мм для пропуска труб через стены	
2.240-1 Вып. 2	Детали перекрытий общественных зданий	
1.400-11	Рекомендации по применению сборных железобетонных типовых плит в покрытиях зданий промышленных предприятий	
2.460-2 Вып. 0, 1, 2	Монтажные детали сборных железобетонных конструкций покрытий одноэтажных промышленных зданий	
1.460.3 Вып. 0, 2	Стальные лестницы, площадки, стремянки и ограждения	
	Прилагаемые документы	
альбом III	Строительные конструкции и изделия	
альбом X	Ведомость потребности в материалах	

Общие указания

1. За условную отметку 0.000 принята отметка уровня чистого пола 1 ого этажа, соответствующая абсолютной отметке [ ]

2. Исходные данные для следующих условий строительства:

расчетная зимняя температура наружного воздуха $t_н$ = -20°С, -30 °С, -40 °С;

вес снегового покрова принят для II, III, IV географического района СССР;

скоростной напор ветра принят для III географического района СССР;

временная равномерно распределенная нормативная нагрузка на перекрытия бытовых помещений - 3.93 кПа;

нормативная нагрузка на перекрытия площадок оборудования производственного корпуса, на отм. 4.200 и 5.100 — 5 89 кПа.

3. Монтаж сборных железобетонных конструкций вести согласно указаниям соответствующих глав СНиП III-16-80 и СН 420-71, проекту производства работ, а также указаниям, приведенным к схемам расположения сборных конструкций

4. Все виды сварочных монтажных работ вести в соответствии с СН 393-78.

5. Сварку производить электродами по ГОСТ 9467-75.

6. Монолитные конструкции выполнить согласно указаниям соответствующих глав СНиП 2.03.01-84; СНиП III-15-76.

7. Закладные и соединительные детали, не защищенные бетоном, после монтажа должны быть очищены от грязи и оцинкованы. Нарушенную во время монтажа оцинковку восстановить путем металлизации согласно СНиП II-28-73*

8. Объемы сборных бетонных и железобетонных конструкций даны для основного решения при $t_н$ = -30° С и весе снегового покрова для III географического района СССР.

Привяз зан

Инв. №

Взам. инв. №

Подпись и дата

Инв. № подл.

				ТП 416-7-249.87 КЖ			
				Блок портовых - ремонтно - механических мастерских III категории			
Гл.арх.пр	Казьмаков		4.06.85		Стадия	Лист	Листов
Нач.отд	Полбушкин		4.06.85		Р	2	
Н.контр	Сапожникова		4.06.85				
Гл.спец	Поляков		4.06.85				
Рук. гр.	Колыбанова		4.06.85	Общие данные (продолжение)	ГИПРОРЕЧТРАНС		
Вед.инж	Забавская		4.06.85				
Инж.	Бобровская		4.06.85				

Копировал

Формат А2

Альбом 1=1

Типовой проект 416-7-249.87

Ведомость спецификаций

Лист	Наименование	Примечание
7	Спецификация к схеме расположения фундаментов и фундаментных балок	
11	Спецификация к фундаментам Ф-1÷Ф-3, Ф-34	
12	Спецификация к фундаментам Ф14÷Ф-16	
13	Спецификация к фундаментам Ф-4, Ф-5	
14	Спецификация к фундаментам Ф-6, Ф-7	
15	Спецификация к фундаментам Ф-8, Ф-12	
16	Спецификация к фундаментам Ф-9, Ф-18, Ф-21	
17	Спецификация к фундаментам Ф-10, Ф-13	
18	Спецификация к фундаментам Ф-11, Ф-17, Ф-19, Ф-20, Ф-31	
19	Спецификация к фундаментам Ф-22÷Ф-24, Ф-32, Ф-33	
20	Спецификация к фундаментам Ф-25÷Ф-30	
24	Спецификация к схеме расположения элементов каркаса между осями 4÷16	
25	Спецификация к схеме расположения подкрановых балок	
26	Спецификация к схеме расположения панелей перекрытий между осями 10÷15 и Г-Ж на отм. 4.200	
27	Спецификация к схеме расположения панелей перекрытий между осями 7÷8, Г-Ж, и 10÷16, А-Б на отм. 4.200	
28	Спецификация к участкам монолитным УМ1, УМ3, УМ5, УМ9÷УМ11	
29	Спецификация на монолитные железобетонные участки УМ6÷УМ8, УМ15	
30	Спецификация на монолитные железобетонные участки УМ2, УМ4, УМ12÷УМ14, УМ16	
32	Спецификация к схеме расположения плит покрытия между осями 4÷16	
33	Спецификация на монолитные железобетонные участки УМ17, УМ18	
35	Спецификация к схемам расположения стеновых панелей между осями 4÷16	
36	Спецификация к схемам расположения узлов крепления стеновых панелей между осями 4÷16	
40	Спецификация к схемам расположения элементов каркаса между осями 1÷3	
41	Спецификация к схеме расположения элементов каркаса между осями 1÷3 (продолжение)	
43	Спецификация к схеме расположения плит покрытия и перекрытия между осями 1÷3	

продолжение

Лист	Наименование	Примечание
44	Спецификация на монолитные участки УМ19, УМ20	
45	Спецификация к схемам расположения лестничных маршей, площадок, проступей лестниц Л1 и Л2	
46	Спецификация к схемам расположения стеновых панелей между осями 1÷3	
47	Спецификация к схемам расположения узлов крепления стеновых панелей между осями 1÷3	
49	Спецификация к схеме расположения каналов и фундаментов под оборудование	
51	Спецификация к схеме расположения плит перекрытий каналов	
52	Спецификация к схеме расположения каналов под КТП-630 кВА	
54	Спецификация к ремонтно-смотровой канаве	
55	Спецификация к каналам ЛТ-1, ЛТ-4, ЛТ-5 и приямку ПР-2	
56	Спецификация к каналу ЛТ-2	
57	Спецификация к каналу ЛТ-3 и приямку ПР-1	
58	Спецификация к фундаментам под оборудование ФО-7, ФО-34, ФО-41	
59	Спецификация к фундаментам ФО-55, ФО-76, ФО-84	
60	Спецификация к фундаментам ФО-85, ФО-89	
61	Спецификация к фундаментам ФО-92, ФО-119, ФО-121, ФО-124	
62	Спецификация к фундаментам ФО-120, ФО-122, ФО-123, ФО-125, ФО-126, ФО1-1	

Ведомость объемов сборных бетонных и железобетонных конструкций по рабочим чертежам основного комплекта марки КЖ

№ строки	Наименование группы элементов конструкций	Код	Количество м3	Примечание
1	Блоки для стен подвала	581100	120.4	
2	Фундаменты	581200	13.5	
3	Плиты для ленточных фунда-			
4	ментов	581321	45.0	
5	Балки фундаментные	582400	10.2	
6	Перемычки	582800	2.2	
7	Производственный корпус			
8	Колонны	582100	87.7	
9	Балки стропильные	582200	83.7	
10	Балки подкрановые	582300	16.8	
11	Панели стеновые наружные	583100	313.9	
12	Плиты покрытия	584100	202.0	
13	Плиты перекрытий	584200	44.5	
14	Плиты перекрытий каналов	584200	7.6	
15	Производственно-комбиниро-			
16	ванное здание.			
17	Колонны	582100	17.3	
18	Балки цокольные	582400	4.2	
19	Ригели	582500	36.0	
20	Элементы рам (диафрагмы жесткости)	582700	12.4	
21	Панели стеновые наружные	583100	80.0	
22	Плиты покрытия	584100	51.0	
23	Плиты перекрытия	584200	46.2	
24	Элементы лестниц	589100	5.5	
25				
26	Итого		1200.1	

Инв. № подл. | Подпись и дата | Взам. инв. №

Привязан

Инв. №

Гл. арх. пр.	Козьяков		15.05.85
Нач. отд.	Поповинкин		15.05.85
Н. контр.	Солдатенков		15.05.85
Гл. спец.	Поляков		15.05.85
Рук. гр.	Колыбанова		15.05.85
Инж.	Бобровская		15.05.85

ТП 416-7-249.87 КЖ

Блок портовых ремонтно-механических мастерских III категории

Стадия	Лист	Листов
Р	3	

Общие данные (окончание)

ГИПРОРЕЧТРАНС

Копировал [signature] Формат А2

Альбом III

Типовой проект 416-7-249.87

Таблица нормативных нагрузок на фундаменты.

Схема	Сечение, марка фундамента	Нагрузки для II снегового района															Нагрузки для III снегового района.													
		−20°C					−30°C					−40°C					−20°C					−30°C					−40°C			
		N, кН	Qx, кН	Mx, кН·м	Qy, кН	My, кН·м	N, кН	Qx, кН	Mx, кН·м	Qy, кН	My, кН·м	N, кН	Qx, кН	Mx, кН·м	Qy, кН	My, кН·м	N, кН	Qx, кН	Mx, кН·м	Qy, кН	My, кН·м	N, кН	Qx, кН	Mx, кН·м	Qy, кН	My, кН·м	N, кН	Qx, кН	Mx, кН·м	Qy, кН	My, кН·м
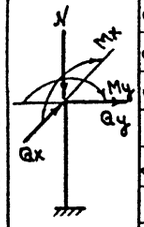	Ф-1	498.0	17.7	89.3	—	—	508.2	17.7	89.3	—	—	508.2	17.7	89.3	—	—	518.0	17.7	89.3	—	—	519.0	17.7	89.3	—	—	524.0	17.7	89.3	—	—
	Ф-2; Ф-3	566.0	17.7	89.3	—	—	578.0	17.7	89.3	—	—	578.0	17.7	89.3	—	—	608.2	17.7	89.3	—	—	618.0	17.7	89.3	—	—	622.0	17.7	89.3	—	—
	Ф-4; Ф-5	443.0	9.8	45.2	—	—	446.0	9.8	45.2	—	—	450.0	9.8	45.2	—	—	450.0	9.8	45.2	—	—	453.0	9.8	45.2	—	—	456.0	9.8	45.2	—	—
	Ф-6; Ф-7	924.0	17.7	79.5	6.9	35.3	929.0	17.7	79.5	6.9	35.3	933.0	17.7	79.5	6.9	35.3	960.0	17.7	79.5	6.9	35.3	965.0	17.7	79.5	6.9	35.3	972.0	17.7	79.5	6.9	35.3
	Ф-8	1504.0	3.9	53.0	13.8	70.6	1516.0	3.9	53.0	13.8	70.6	1523.0	3.9	53.0	13.8	70.6	1577.0	3.9	53.0	13.8	70.7	1587.0	3.9	53.0	13.8	70.7	1596.0	3.9	53.0	13.8	70.7
	Ф-9 Ф-18; Ф-21	1178.0	7.8	166.8	1.96	127.6	1182.0	7.8	166.8	1.96	127.6	1198.0	7.8	166.8	1.96	127.6	1217.0	7.8	167.0	1.96	127.5	1224.5	7.8	167.0	1.96	127.6	1230.0	7.8	167.0	19.6	127.6
	Ф-10	753.0	3.9	84.0	1.0	638.0	757.0	3.9	84.0	1.0	638.0	763.0	3.9	84.0	1.0	638.0	768.0	3.9	84.0	1.0	638.0	773.0	3.9	84.0	1.0	638.0	778.0	3.9	84.0	1.0	638.0
	Ф-31 Ф-11; Ф-13	164.0	—	—	22.6	—	164.0	—	—	22.6	—	164.0	—	—	22.6	—	164.0	—	—	22.6	—	164.0	—	—	22.6	—	164.0	—	—	22.6	—
	Ф-12	845.0	—	—	13.8	70.7	851.7	—	—	13.8	70.7	855.2	—	—	13.8	70.7	886.4	—	—	13.8	70.7	891.4	—	—	13.8	70.7	896.6	—	—	13.8	70.7
	Ф-14÷Ф-16	566.0	17.7	89.3	—	—	572.0	17.7	89.3	—	—	578.0	17.7	89.3	—	—	608.2	17.7	89.3	—	—	618.0	17.7	89.3	—	—	622.0	17.7	89.3	—	—
	Ф-17; Ф-19 Ф-20	163,8	22.6	—	—	—	163,8	22,6	—	—	—	163,6	22,6	—	—	—	163,8	22,6	—	—	—	163.8	22.6	—	—	—	163.8	22.6	—	—	—
	Ф-24	566.0	17.7	89.3	—	—	572.0	17.7	89.3	—	—	578.0	17.7	89.3	—	—	608.2	17.7	89.3	—	—	618.0	17.7	89.3	—	—	622.0	17.7	89.3	—	—
	Ф-22÷Ф-24	1105.6	—	—	13.8	70.7	1116.4	—	—	13.8	70.7	1121.3	—	—	13.8	70.7	1119.4	—	—	13.8	70.7	1127.2	—	—	13.8	70.7	1135.0	—	—	13.8	70.7
	Ф-25	679.8	—	—	—	—	686.7	—	—	—	—	696.5	—	—	—	—	686.7	—	—	—	—	694.6	—	—	—	—	700.5	—	—	—	—
	Ф-26	408.0	—	—	—	—	412.0	—	—	—	—	418.0	—	—	—	—	412.0	—	—	—	—	417.0	—	—	—	—	421.0	—	—	—	—
	Ф-27	456.2	—	—	—	—	460.1	—	—	—	—	464.0	—	—	—	—	460.1	—	—	—	—	464.0	—	—	—	—	467.0	—	—	—	—
	Ф-28	274.0	—	—	—	—	276.0	—	—	—	—	278.0	—	—	—	—	276.0	—	—	—	—	279.0	—	—	—	—	281.0	—	—	—	—
	Ф-32, Ф-33	1105,6	—	—	13,8	70,7	1116,4	—	—	13,8	70,7	1121,3	—	—	13,8	70,7	1119,4	—	—	13,8	70,7	1127,2	—	—	13,8	70,7	1135,0	—	—	13,8	70,7
	Сечение А-А	192.7 кН/м	—	—	—	—	192.7 кН/м	—	—	—	—	192.7 кН/м	—	—	—	—	192.7 кН/м	—	—	—	—	192.7 кН/м	—	—	—	—	192.7 кН/м	—	—	—	—
	Сечение Б-Б	98.1 кН/м	—	—	—	—	98.1 кН/м	—	—	—	—	98.1 кН/м	—	—	—	—	98.1 кН/м	—	—	—	—	98.1 кН/м	—	—	—	—	98.1 кН/м	—	—	—	—

Привязан

Инв. №

Инв. № подл. | Подпись и дата | Взам. инв. №

Гл. арх. пр.	Козьяков		
Нач. отд.	Полавинкин		10.06.87
Н. контр.	Сидаметова		10.06.87
Гл. спец.	Поляков		10.06.87
Рук. гр.	Колыбанова		10.06.87
Вед. инж.	Забодская		10.06.87

ТП 416-7-249.87 КЖ

Блок портовых ремонтно-механических мастерских III категории.

Стадия	Лист	Листов
Р	4	

Таблица нормативных нагрузок на фундаменты (начало).

ГИПРОРЕЧТРАНС

Копировал

Формат А2

Продолжение таблицы

Схема	Сечение, марка фундамента	Нагрузки для IV снегового района.														
		-20°С					-30°С					-40°С				
		N, кН	Qx, кН	Mx, кН·м	Qy, кН	My, кН·м	N, кН	Qx, кН	Mx, кН·м	Qy, кН	My, кН·м	N, кН	Qx, кН	Mx, кН·м	Qy, кН	My, кН·м
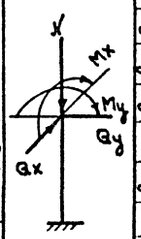	Ф-1	540.0	17.7	89.3	—	—	549.4	17.7	89.3	—	—	550.4	17.7	89.3	—	—
	Ф-2; Ф-3	656.0	17.7	89.3	—	—	668.2	17.7	89.3	—	—	667.1	17.7	89.3	—	—
	Ф-4; Ф-5	464.0	9.8	45.2	—	—	466.5	9.8	45.2	—	—	468.9	9.8	45.2	—	—
	Ф-6; Ф-7	1023.0	17.7	79.5	6.9	35.3	1030.0	17.7	79.5	6.9	35.3	1032.0	17.7	79.5	6.9	35.3
	Ф-8	1704.0	3.9	53.0	13.8	70.6	1715.8	3.9	53.0	13.8	70.6	1721.7	3.9	53.0	13.8	70.6
	Ф-9 Ф-18; Ф-21	1261.0	7.8	166.8	1.95	127.5	1270.4	7.8	166.8	1.95	127.5	1282.2	7.8	166.8	1.95	127.5
	Ф-10	794.0	3.9	83.4	1.0	63.8	798.6	3.9	83.4	1.0	63.8	804.4	3.9	83.4	1.0	63.8
	Ф-31 Ф-11; Ф-13	163.8	—	—	22.6	—	163.8	—	—	22.6	—	163.8	—	—	22.6	—
	Ф-12	873.1	—	—	13.8	70.6	881.0	—	—	13.8	70.6	882.9	—	—	13.8	70.6
	Ф-14÷Ф-16	656.0	17.7	89.3	—	—	662.2	17.7	89.3	—	—	667.1	17.7	89.3	—	—
	Ф-17; Ф-19 Ф-20	163.8	22.6	—	—	—	163.8	22.6	—	—	—	163.8	22.6	—	—	—
	Ф-34	656.0	17.7	89.3	—	—	662.2	17.7	89.3	—	—	667.1	17.7	89.3	—	—
	Ф-22÷Ф-24	1141.9	—	—	13.8	70.7	1156.6	—	—	13.8	70.7	1158.6	—	—	13.8	70.7
	Ф-25	696.5	—	—	—	—	704.4	—	—	—	—	712.2	—	—	—	—
	Ф-26	418.0	—	—	—	—	422.64	—	—	—	—	428.0	—	—	—	—
	Ф-27	464.0	—	—	—	—	468.9	—	—	—	—	472.9	—	—	—	—
	Ф-28	278.4	—	—	—	—	281.3	—	—	—	—	283.8	—	—	—	—
	Ф-32, Ф-33	1141,9	—	—	13,8	70,7	156,6	—	—	13,8	70,7	1158,6	—	—	13,8	70,7
	Сечение А-А	122.7 кН/м	—	—	—	—	122.7 кН/м	—	—	—	—	122.7 кН/м	—	—	—	—
	Сечение Б-Б	98.1 кН/м	—	—	—	—	98.1 кН/м	—	—	—	—	98.1 кН/м	—	—	—	—

1. В схеме нагрузок за ось X приняты в проекте цифровые оси корпуса.
2. В таблице даны нагрузки по скоростному напору ветра для III района СССР.
3. В случае применения проекта для других районов по скоростному напору ветра, табличные данные должны быть откорректированы.

Инв. № подл. | Подпись и дата | Взам. инв. №

Привязан

Инв. №

Гл. спец. пр.	Козяков		
Нач. отд.	Половинкин		10.08
Н. контр.	Солдатенкова		10.08
Гл. спец.	Поляков		10.08
Рук. гр.	Кодыбаков		10.08
Вед. инж.	Забадская		10.08

ТП 416-7-249.87 КЖ

Блок портовых ремонтно-механических мастерских III категории

Стадия	Лист	Листов
Р	5	

Таблица нормативных нагрузок на фундаменты (окончание).

ГИПРОРЕЧТРАНС

Копировал

Формат А2

Альбом III

Типовой проект 416-7-249.87

Схема расположения фундаментов и фундаментных балок.

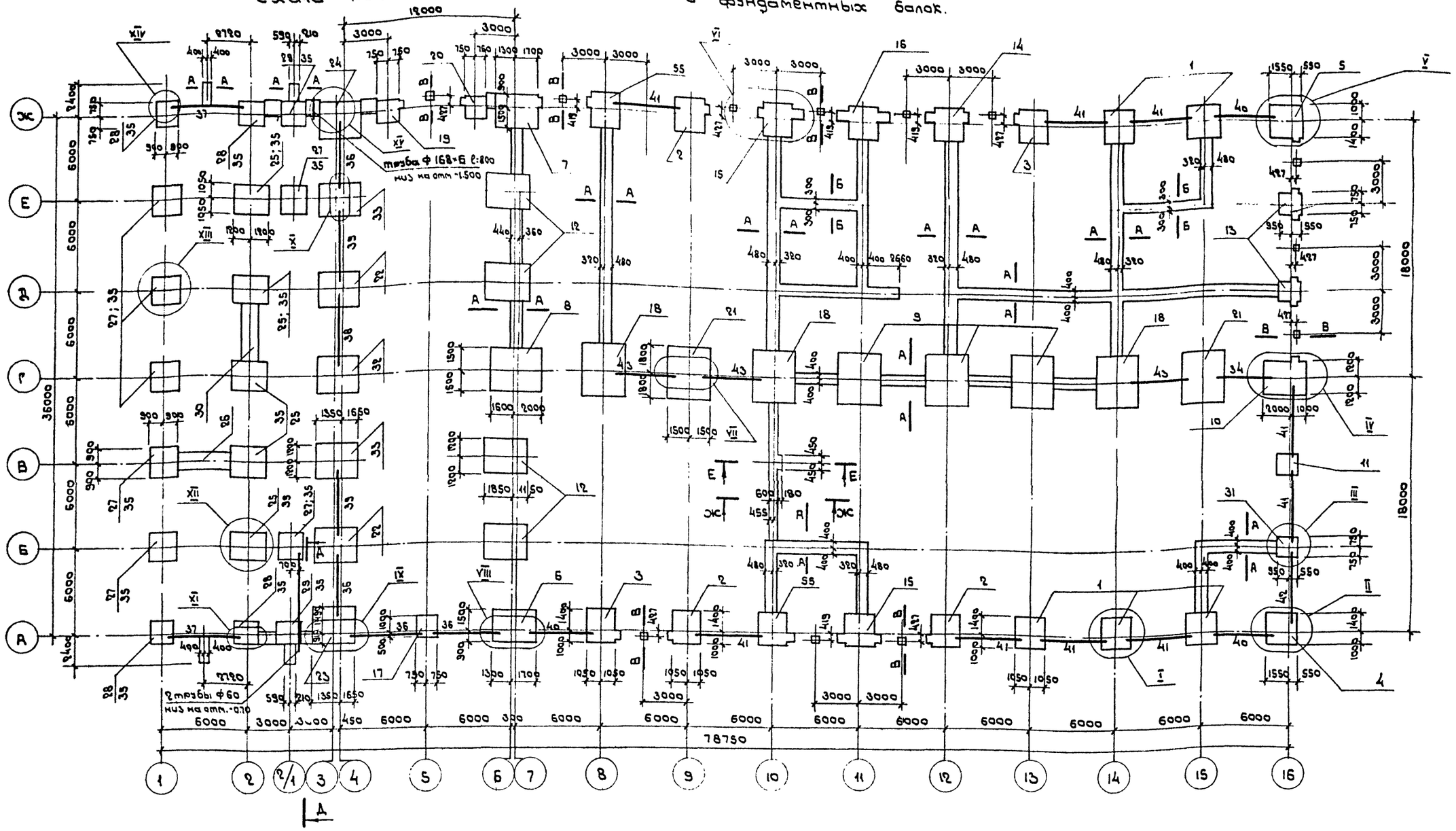

Альбом III

Типовой проект 416-7-248.87

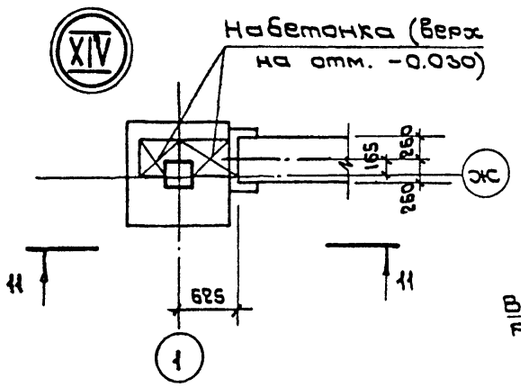

12 - 12

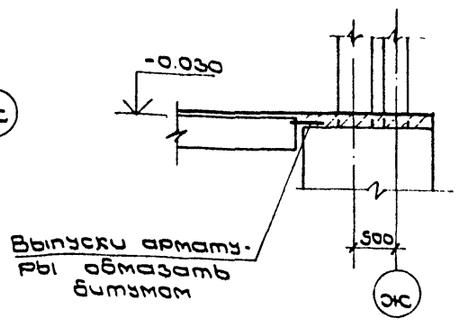

1. Схему расположения фундаментов и фундаментных балок см. лист 6.
2. Разрезы А-А и Г-Г даны на листе 8.

11 - 11

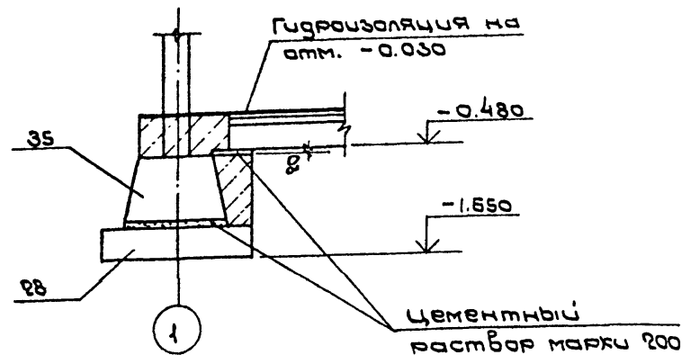

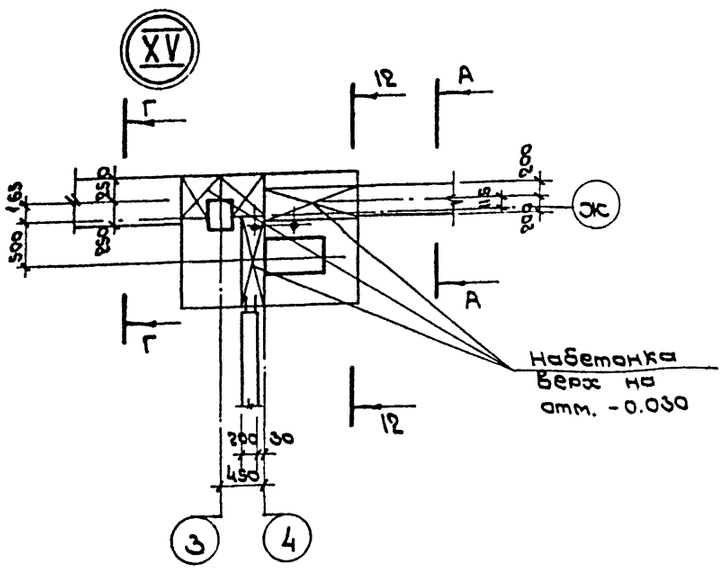

Спецификация к схеме расположения фундаментов и фундаментных балок

Марка, поз.	Обозначение	Наименование	Кол.	Масса ед., кг	Примечание
		Фундаменты			
1	лист 11	ф-1	5		
2		ф-2	3		
3	лист 12	ф-3	2		
4	лист 13	ф-4	1		
5		ф-5	1		
6	лист 14	ф-6	1		
7		ф-7	1		
8	лист 15	ф-8	1		
9	лист 16	ф-9	3		
10	лист 17	ф-10	1		
11	лист 18	ф-11	1		
12	лист 15	ф-12	4		
13	лист 13	ф-13	2		
14	лист 12	ф-14	1		
15		ф-15	2		
16		ф-16	1		
17	лист 18	ф-17	1		
18	лист 16	ф-18	3		
19	лист 18	ф-19	1		
20		ф-20	1		
21	лист 16	ф-21	2		
22	лист 19	ф-22	2		
23		ф-23	1		
24	лист 17	ф-24	1		
25	лист 20	ф-25	5		
26		ф-26	1		
27		ф-27	7		
28		ф-28	4		
29		ф-29	2		
30		ф-30	1		
31	лист 18	ф-31	1		
32		ф-32	1		
33	лист 19	ф-33	2		
35	1.020-1/83 Вып.1-1	1ф12-8-1	18	1800	
	лист 9	сечение В-В	12		
55	лист 12	ф-34	2		

продолжение

Марка, поз.	Обозначение	Наименование	Кол.	Масса ед., кг	Примечание
		Фундаментные балки			
34	1.415-1 Вып.1 лист 26	ФБ6-14	1	1300	
36	лист 49	ФБ6-44	4	600	
37	лист 34	ФБ6-29	2	1900	
38	лист 47	ФБ6-42	1	700	
39	лист 30	ФБ6-25	2	1400	
40	лист 48	ФБ6-43	3	600	
41	лист 46	ФБ6-41	9	700	
42	лист 25	ФБ6-13	1	1400	
43	лист 24	ФБ6-12	3	1500	
		Плиты для ленточных фундаментов			
44	ГОСТ 13580-85	ФЛ6.24-4	8	930	
46		ФЛ8.24-3	64	1150	
47		ФЛ8.12-3	96	550	
45		ФЛ6.12-4	2	450	
		Блоки для стен подвала			
48	ГОСТ 13579-78	ФБС12.5.6-Т	4	790	
49		ФБС9.5.6-Т	6	590	
50		ФБС24.4.6-Т	135	1300	
51		ФБС12.4.6-Т	56	640	
52		ФБС9.4.6-Т	124	470	
53		ФБС24.3.6-Т	8	970	
54		ФБС9.3.6-Т	4	350	
		Соединительные элементы			
		Гайка, шайба М24 ГОСТ 5915-70; ГОСТ 11371-78	14	0,14	
		Лист 20×200×760 ГОСТ 19903-74 / Вст3пс6-1 ГОСТ 535-79	7	24,0	
		Труба Ф168×6 ГОСТ 8732-78 / ГОСТ 10705-53 ℓ=890	1	12,3	
		Труба Ф60 ГОСТ 10704-76 / ГОСТ 10765-63 ℓ=1000	2	28,5	

Привязан

Инв. №

Гл.арх.пр.	Козьяков		4.06.87
Нач.отд.	Полбинкин		4.06.87
Н.контр.	Солдатенкова		4.06.87
Гл.спец.	Поляков		4.06.87
Рук. гр.	Халыбанова		4.06.87
Вед.инж.	Забадская		4.06.87

ТП 416-7-248.87 КЖ

Блок портовых ремонтно-механических мастерских III категории

Стадия	Лист	Листов
Р	7	

Узлы XIV; XV. Спецификация к схеме расположения фундаментов и фундаментных балок

ГИПРОРЕЧТРАНС

Инв. № подл. | Подпись и дата | Взам. инв. №

Альбом III

Типовой проект 416-7-249.87

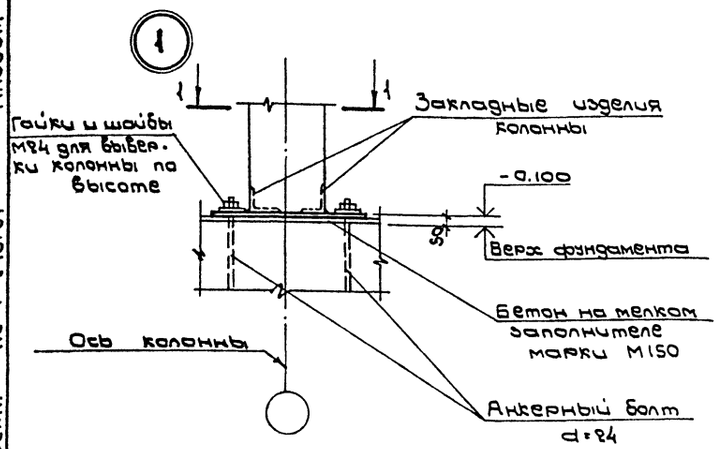

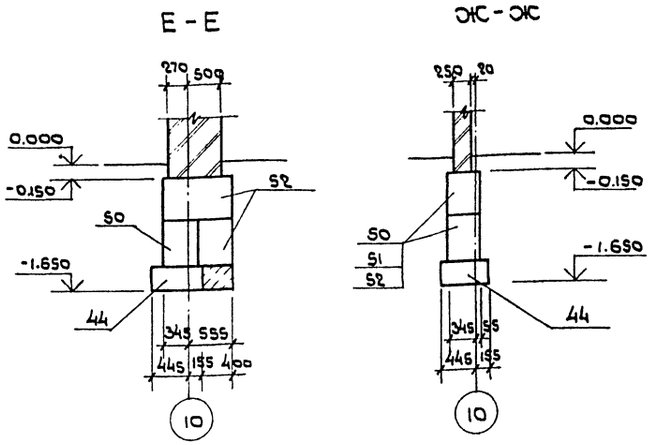

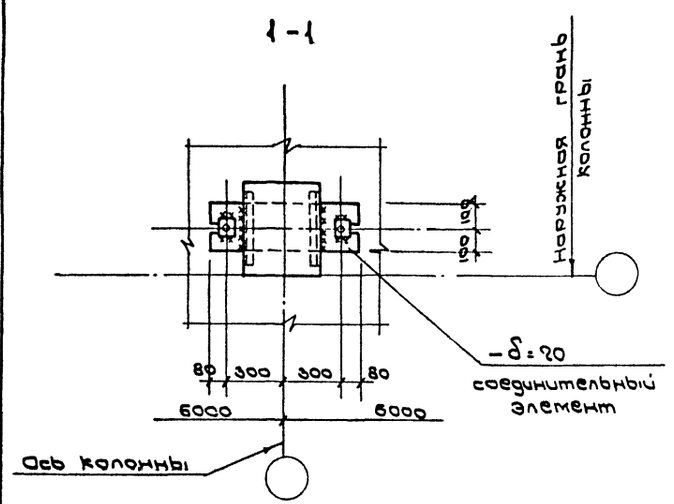

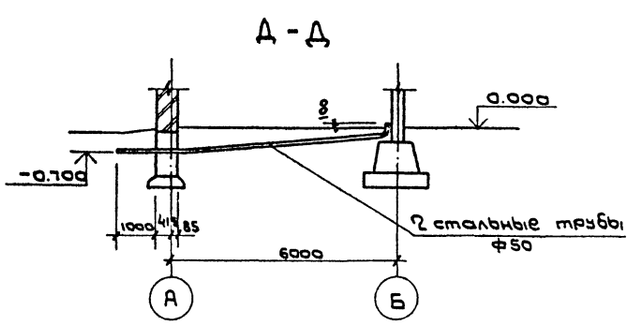

1. За условную отметку 0.000 принята отметка уровня чистого пола 1го этажа, соответствующая абсолютной отметке [ ]

2. Фундаменты разработаны для следующих условий строительства:

расчетная зимняя температура наружного воздуха $t_н$=-30°С;

вес снегового покрова 0.98 кПа (III район СССР);

скоростной напор ветра 0.45 кПа (III район СССР);

расчетный уровень грунтовых вод на глубине 1м от планировочной отметки;

грунты непучинистые, непросадочные со следующими нормативными характеристиками: $\varphi^н$=28°; $C^н$ = 2кПа (0.02 кгс/см²); $E^н$ = 14.7 мПа (150 кгс/см²); $\gamma^н$ = 1.8 т/м³; коэффициент безопасности по грунту $K_т$=1.

3. Таблица нормативных нагрузок на фундаменты дана на листах 4, 5.

4. Среднее давление на основание под подошвой фундаментов, при указанных выше условиях строительства, принята R=0.186 МПа (1.86 кгс/см²).

5. В случае обнаружения на уровне подошвы фундаментов грунтов, отличных от принятых в проекте, необходима фундаменты откорректировать.

6. Установку анкерных болтов производить с помощью кондукторных устройств.

7. Железобетонные и бетонные фундаменты выполнить из бетона нормальной плотности.

8. Набетонки и подбетонки выполнить из бетона марки М200.

9. Ленточные фундаменты из бетонных блоков укладывать на растворе марки 50 с толщиной шва не более 20мм. Отдельные участки между блоками, в местах прохода коммуникаций, заполнить бетоном марки М200.

10. Фундаментные балки укладывать на цементном растворе марки 200.

11. Защита от коррозии:

подошвы фундаментов защитить снизу подготовкой из бетона марки М100 толщиной 100мм;

горизонтальную гидроизоляцию на отм. -0.030 выполнить из цементного раствора состава 1:2 толщиной 30мм;

боковые поверхности фундаментов, соприкасающиеся с грунтом, обмазать горячей битумной мастикой марки БН-IV за 2 раза по холодной битумной грунтовке.

12. Обратную засыпку котлована производить местным песком слоями от 0.2 до 0.3м с послойным уплотнением и с доведением плотности сложения грунтов до 1.7т/м³.

13. Схему расположения фундаментов и фундаментных балок см. на листе 6.

14. Основание и фундаменты выполнить согласно соответствующих указаний глав СНиП 3.02.01-83.

15. Отметка подошвы всех фундаментов принята -1.650

Привязан

Инв. №

				ТП 416-7-249.87 КЖС			
Гл.арх.пр	Козьяков		10.08.87	Блок портовые ремонтно-механические мастерские III категории			
Нач.отд	Половинкин		10.08.87				
Н.контр	Солдатенкова		10.08.87		Стадия	Лист	Листов
Гл.спец	Поляков		10.08.87		Р	8	
Рук.гр	Колыбанов		10.08.87	Узел 1. Сечения Д-Д÷Ж-Ж. Указания по возведению фундаментов.	ГИПРОРЕЧТРАНС		
Вед.инж	Завадская		10.08.87				

Копировал

Формат А2

Типовой проект 416-7-249.87 Альбом III

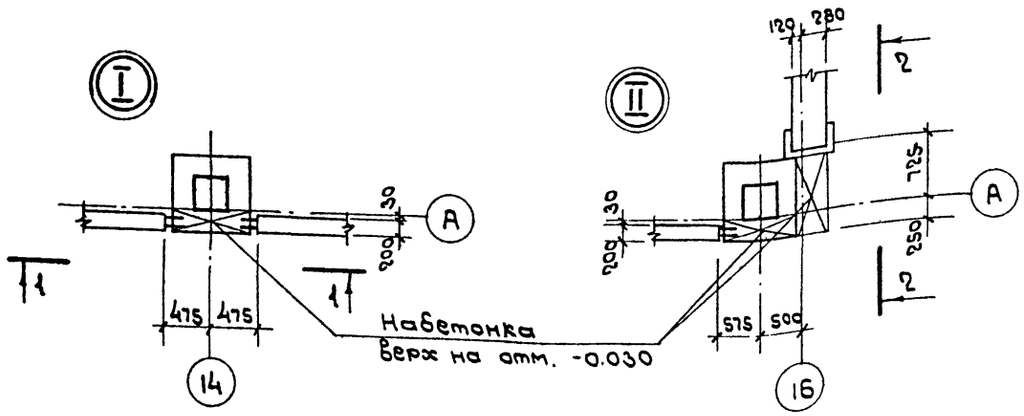

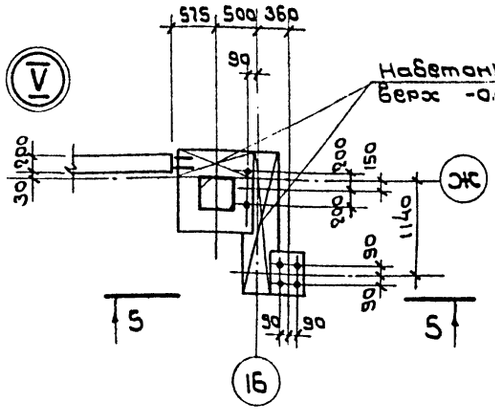

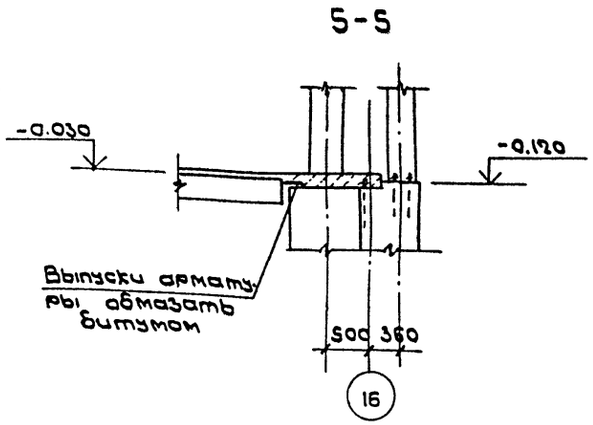

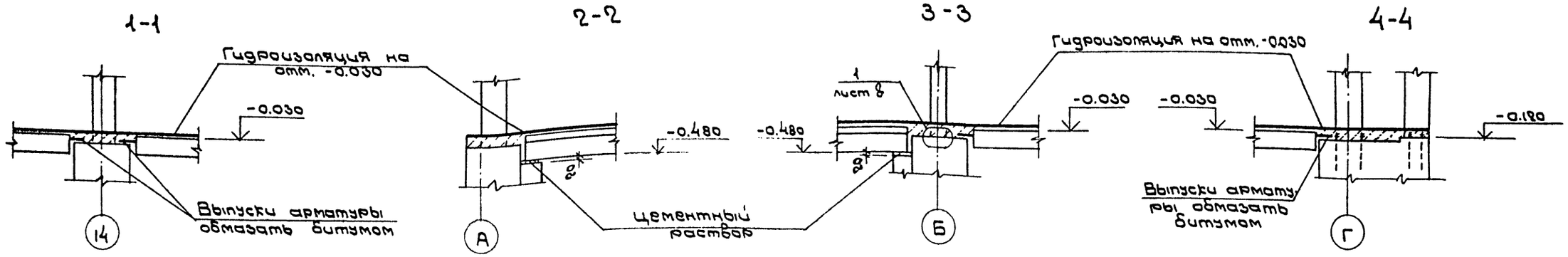

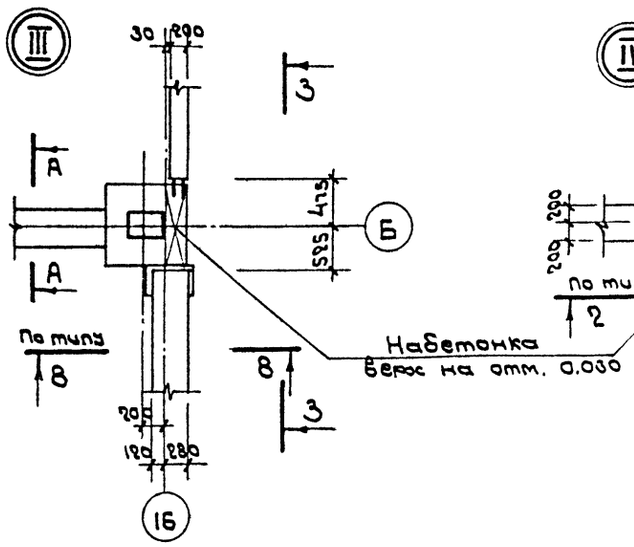

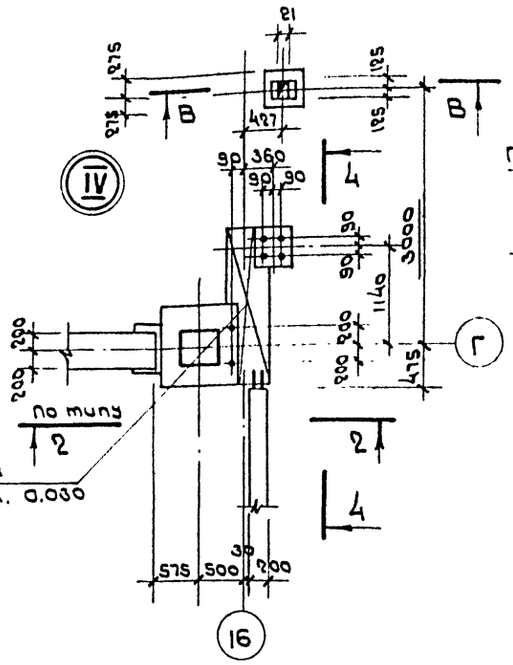

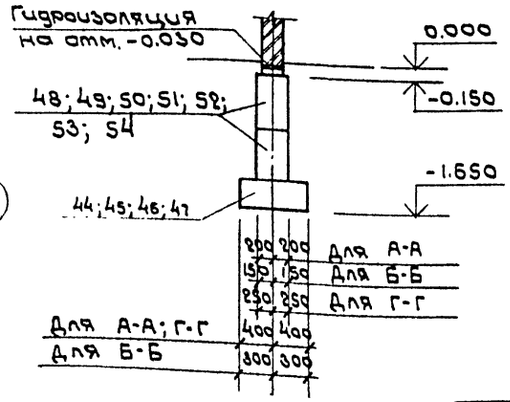

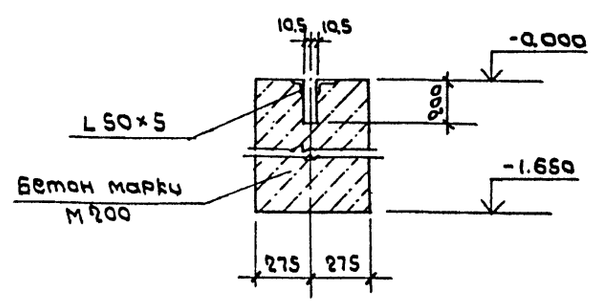

Схему расположения фундаментов и фундаментных балок см. лист 6.

				ТП 416-7-249.87 КЖС			
Гл. арх. пр.	Козьяков			Блок портовых ремонтно-механических мастерских III категории.			
Нач. отд.	Поливинкин		10.87				
Н. контр.	Солдатенкова		10.87		Стадия	Лист	Листов
Гл. спец.	Попяков		10.87		Р	9	
Рук. гр.	Колыбанова		10.87				
Вед. инж.	Забадская		10.87	Узлы I ÷ V. Сечения А-А; Б-Б; В-В; Г-Г	ГИПРОРЕЧТРАНС		

Привязан

Инв. №

Инв. № подл. | Подпись и дата | Взам. инв. №

Копировал Формат А2

Типовой проект 416-7-248.87 Альбом III

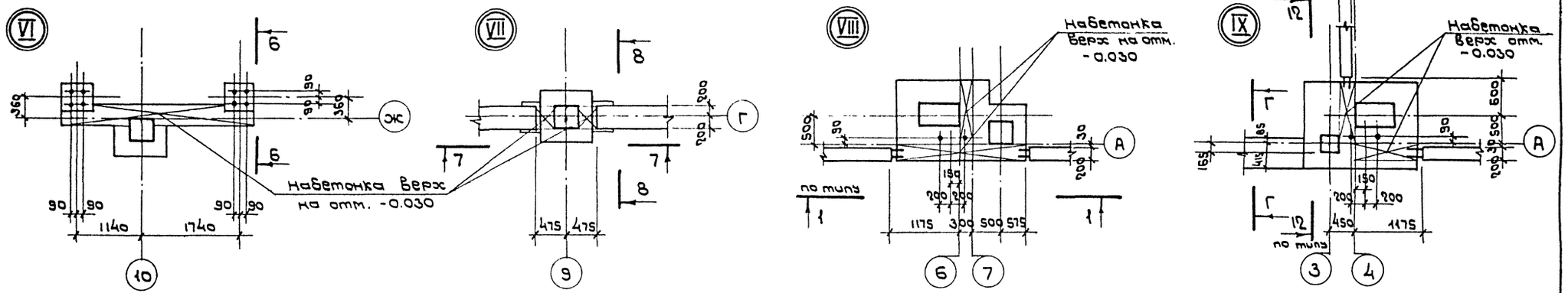
VI
VII
VIII
IX
Набетонка верх на отм. -0.030
по типу
1140
1740
475
1175
300
500
575
1200
1200
1200

Альбом III

Типовой проект 416-7-249.87

1-1

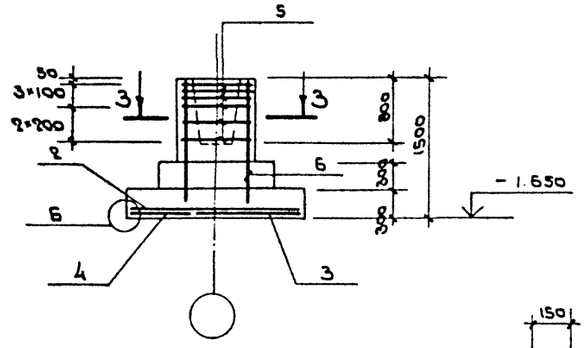

А

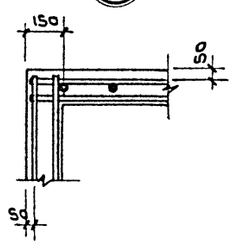

2-2

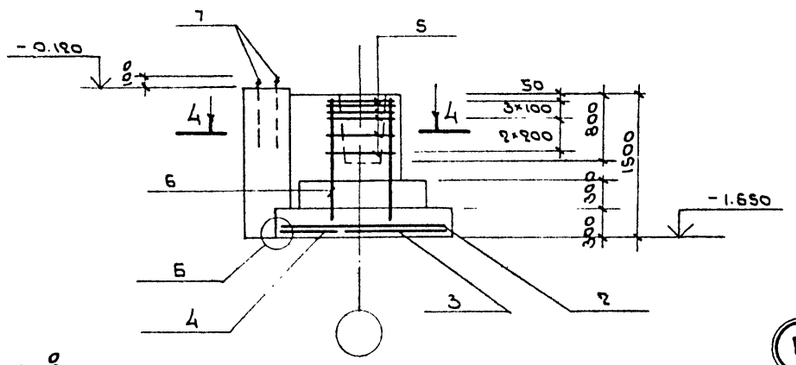

Б

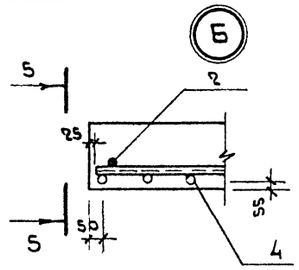

Ф-1

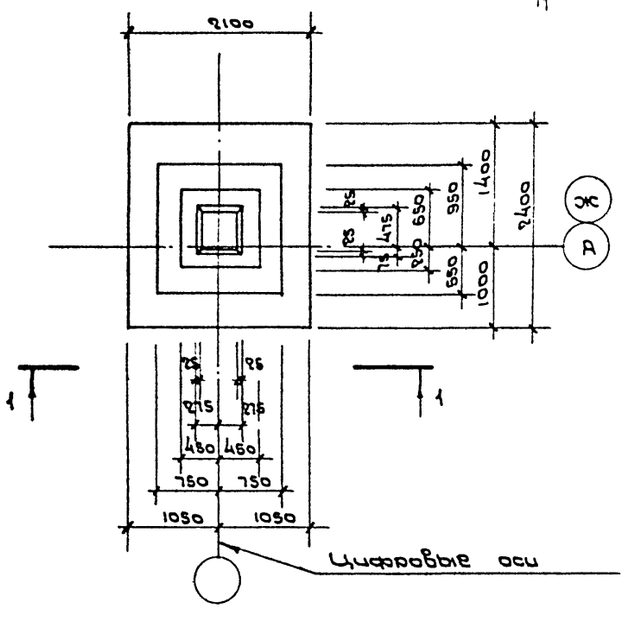

Ф-2

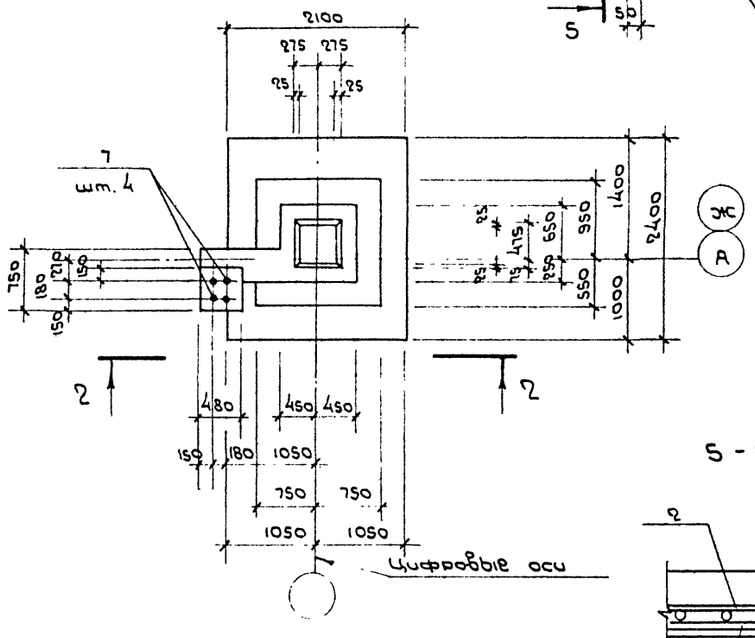

5-5

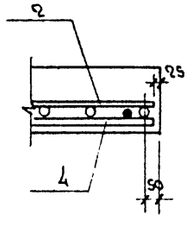

Спецификация к фундаментам

Формат	Зона	Поз.	Обозначение	Наименование	Кол.	Примечание
				Ф-1		
				Сборочные единицы		
		1	1.410-3.1-01	Сетки 1С $\frac{10АIII}{6АIII}$ 85×205	1	
		2	1.410-3.1-04	1С $\frac{10АIII}{6АIII}$ 145×205	1	
		3	1.410-3.1-02	1С $\frac{10АIII}{6АIII}$ 105×235	1	
		4	1.410-3.1-01	1С $\frac{10АIII}{6АIII}$ 85×235	1	
		5	1.412-1/77-8.3-020	СА-8АI	6	
		6	-100	СН-12АII-6×15	2	
				Ф-2; Ф-3; Ф-34		
				Сборочные единицы		
		1	1.410-3.1-01	Сетки 1С $\frac{10АIII}{6АIII}$ 85×205	1	
		2	1.410-3.1-04	1С $\frac{10АIII}{6АIII}$ 145×205	1	
		3	1.410-3.1-02	1С $\frac{10АIII}{6АIII}$ 105×235	1	
		4	1.410-3.1-01	1С $\frac{10АIII}{6АIII}$ 85×235	1	
		5	1.412-1/77-8.3-020	СА-8АI	6	
		6	-100	СН-12АII-6×15	2	
				Изделия закладные		
		7		Болт ГОСТ 24379.1-80		
				1.1. М16×710	4	
				Материалы		
				Бетон марки М200		
				Ф-1	3.3	м³
				Ф-2	4.0	м³
				Ф-3	4.0	м³
				Сечение В-В	0.5	м³
				Ф-34	4.6	м³

1. Схему расположения фундаментов см. лист 6.
2. Ведомость расхода стали на элемент см. лист 21.

Схема раскладки сеток подошвы
Ф-1; Ф-2; Ф-3; Ф-4; Ф-5; Ф-14÷Ф-15; Ф-34

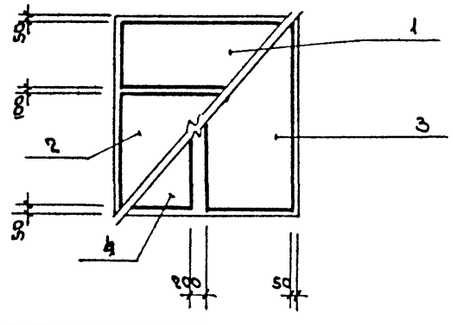

3-3

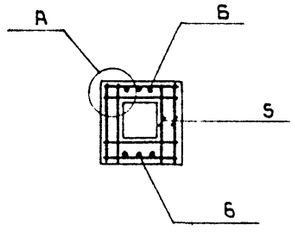

4-4

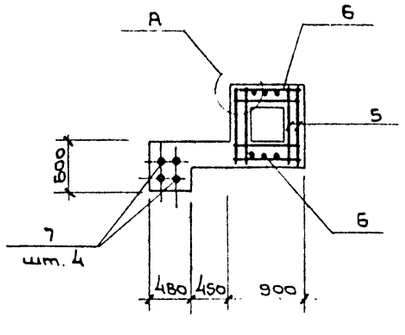

Привязан

Инв. №

				ТП 416-7-249.87 КЖС			
				Блок партовых ремонтно-механических мастерских III категории			
Гл. арх. пр.	Козьяков		4.05.87		Стадия	Лист	Листов
Нач. отд.	Половинкин		4.05.87		Р	11	
Н. контр.	Сапаметова		4.05.87				
Гл. спец.	Поляков		4.05.87				
Рук. гр.	Колыбанова		4.05.87	Фундаменты Ф-1; Ф-2	ГИПРОРЕЧТРАНС		
Вед. инж.	Завадская		4.05.87				

Взам. инв. № | Подпись и дата | Инв. № подл.

Копировал | Формат А2

Типовой проект 416-7-249.87 Альбом II

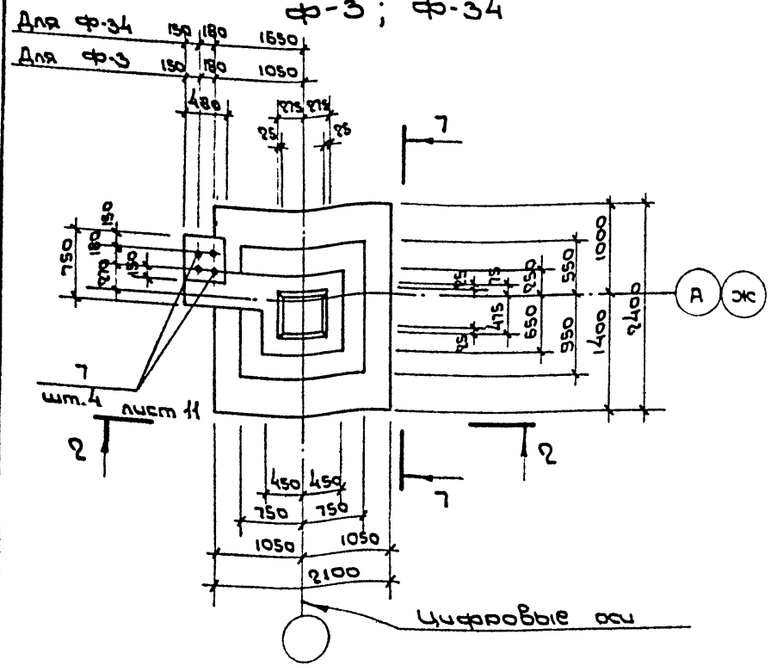

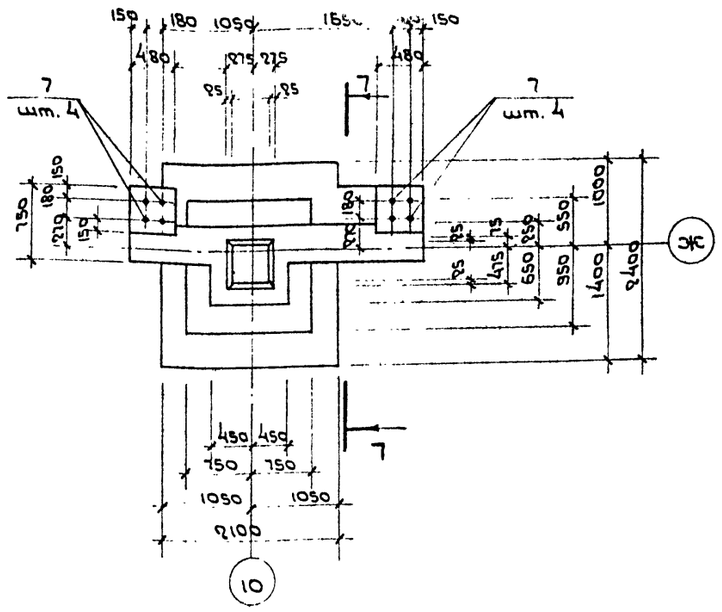

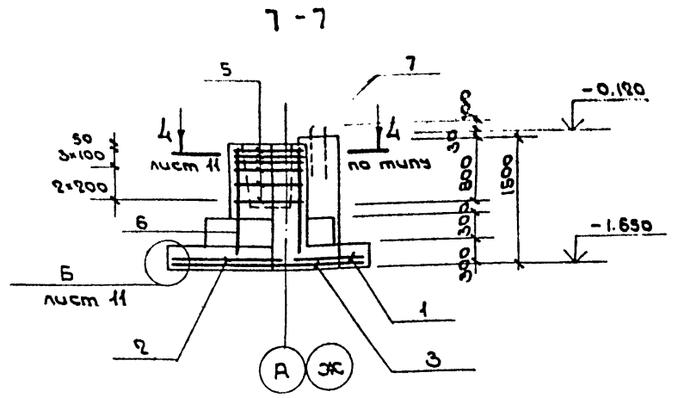

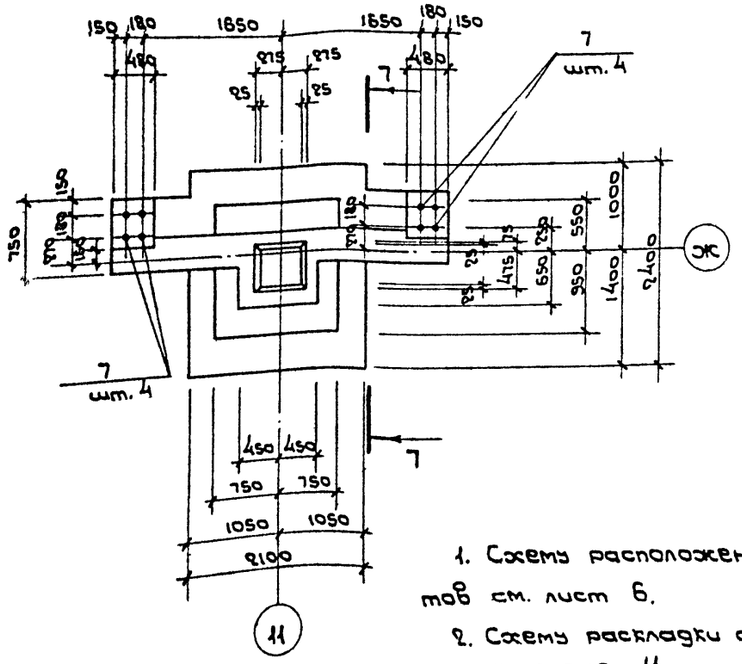

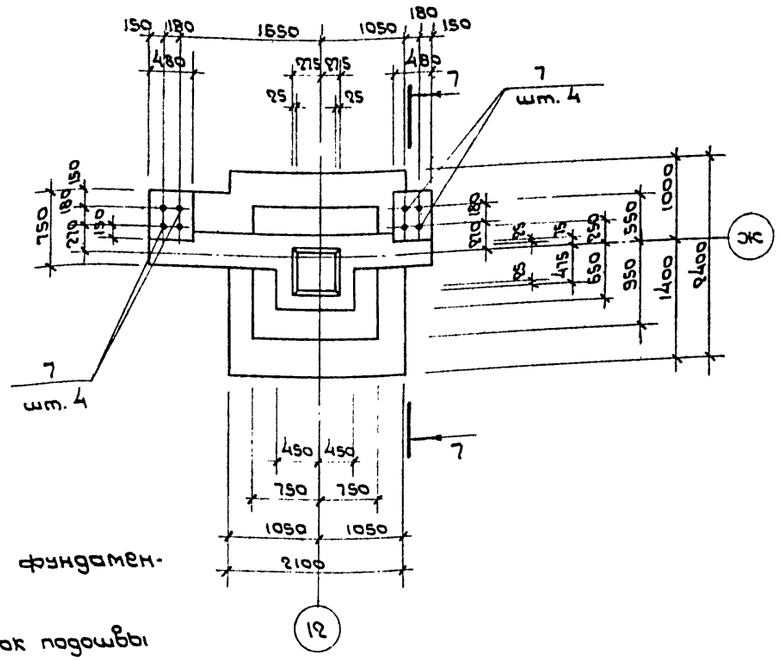

1. Схему расположения фундаментов см. лист 6.
2. Схему раскладки сеток подошвы см. на листе 11.
3. Ведомость расхода стали на элемент см. лист 21.
4. Спецификацию на Ф-3, Ф-34 см. лист 11.

Спецификация к фундаментам

Формат	Зона	Поз.	Обозначение	Наименование	Кол.	Примечание
				Ф-14; Ф-15; Ф-16		
				Сборочные единицы		
		1	1.410-3.1-01	Сетки 1С $\frac{10А\,III}{6А\,III}$ 85×205	1	
		2	1.410-3.1-04	1С $\frac{10А\,III}{6А\,III}$ 145×205	1	
		3	1.410-3.1-02	1С $\frac{10А\,III}{6А\,III}$ 105×235	1	
		4	1.410-3.1-01	1С $\frac{10А\,III}{6А\,III}$ 85×235	1	
		5	1.412-1/77-В.3-020	СА-8 А I	6	
		6	-100	СН12 А II-6×15	2	
				Изделия закладные		
		7		Болт ГОСТ 24379.1-80		
				1.1. М16 × 710	8	
				Материалы		
				Бетон марки М200		
				Ф-14	4.9	м³
				Ф-15	4.9	м³
				Ф-16	5.1	м³

Привязан

Инв. №

Гл. арх. пр.	Козьяков		4.06.85
Нач. отд.	Половинкин		4.06.85
Н. контр.	Солдатенкова		4.06.85
Гл. спец.	Поляков		4.06.85
Рук. гр.	Колыбанова		4.06.85
Вед. инж.	Завадская		4.06.85

ТП 416-7-249.87 КЖ

Блок портовых ремонтно-механических мастерских III категории

Стадия	Лист	Листов
Р	12	

Фундаменты Ф-3; Ф-14 ÷ Ф-16; Ф-34

ГИПРОРЕЧТРАНС

Копировал Формат А2

Инв. № подл. | Подпись и дата | Взам. инв. №

Альбом III

416-7-248.87

Типовой проект

Ф-13

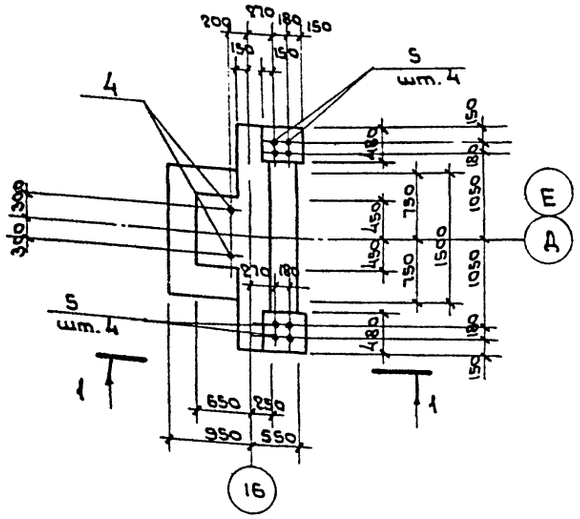

1-1

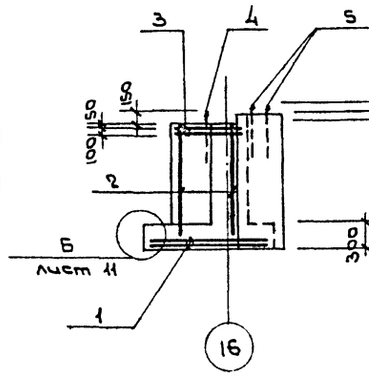

2-2

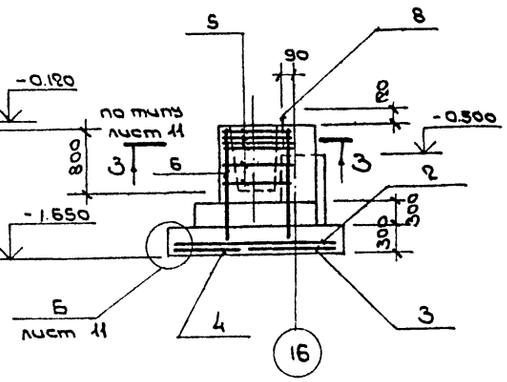

Ф-4

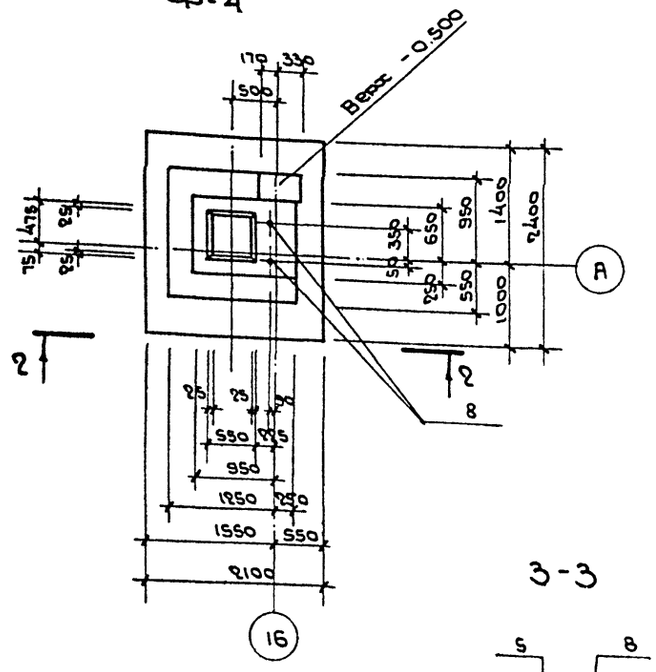

Ф-5

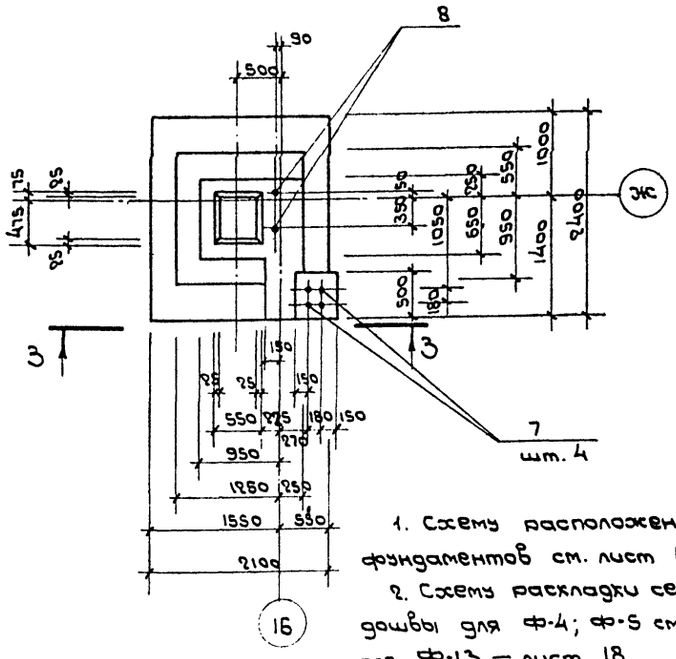

3-3

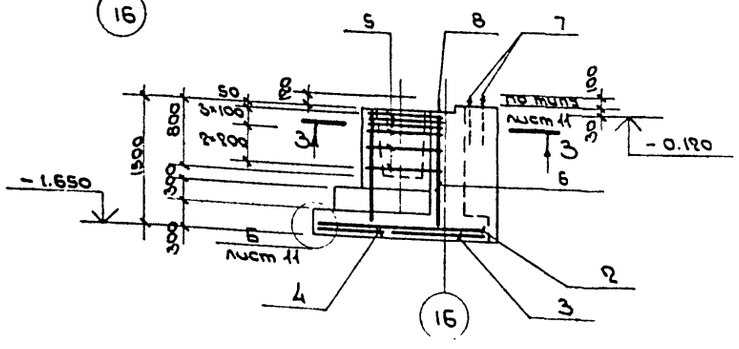

1. Схему расположения фундаментов см. лист 6.
2. Схемы раскладки сеток подошвы для Ф-4; Ф-5 см. лист 11; для Ф-13 — лист 18.
3. Ведомость расхода стали на элемент см. лист 21.
4. Спецификацию к Ф-13 см. лист 17.

Спецификация к фундаментам

Формат	Зона	Поз.	Обозначение	Наименование	Кол.	Примечание
				Ф-4		
				Сборочные единицы		
		1	1.410-3.1-01	Сетки 1с $\frac{10AIII}{6AIII}$ 85×205	1	
		2	1.410-3.1-04	1с $\frac{10AIII}{6AIII}$ 145×805	1	
		3	1.410-3.1-02	1с $\frac{10AIII}{6AIII}$ 105×235	1	
		4	1.410-3.1-01	1с $\frac{10AIII}{6AIII}$ 85×235	1	
		5	1.412-1/77-8.3-020	СА-8АI	6	
		6	-100	СН12АII-6×15	2	
				Изделия закладные		
		7		Болт ГОСТ 24379.1-80		
				1.1 М24×800	2	
				Ф-5		
				Сборочные единицы		
		1	1.410-3.1-01	Сетки 1с $\frac{10AIII}{6AIII}$ 85×205	1	
		2	1.410-3.1-04	1с $\frac{10AIII}{6AIII}$ 145×805	1	
		3	1.410-3.1-02	1с $\frac{10AIII}{6AIII}$ 105×235	1	
		4	1.410-3.1-01	1с $\frac{10AIII}{6AIII}$ 85×235	1	
		5	1.412-1/77-8.3-020	СА-8АI	6	
		6	-100	СН12АII-6×15	2	
				Изделия закладные		
				Болты ГОСТ 24379.1-80		
		7		1.1 М16×710	4	
		8		1.1. М24×800	2	
				Материалы		
				Бетон марки М200		
				Ф-4	3.7	м³
				Ф-5	4.2	м³

Привязан

Инв. №

Инв. № подл. | Подпись и дата | Взам. инв. №

Гл. арх. пр.	Козьяков		4.06.88
Нач. отд.	Половинкин		4.06.88
Н. контр.	Сандаленкова		4.06.88
Гл. спец.	Поляков		4.06.88
Рук. гр.	Колыбанова		4.06.88
Вед. инж.	Забадская		4.06.88

ТП 416-7-248.87 КЖ

Блок портовых ремонтно-механических мастерских III категории

Стадия	Лист	Листов
Р	13	

Фундаменты Ф-4; Ф-5; Ф-13

ГИПРОРЕЧТРАНС

Копировал

Формат А2

Альбом III

Типовой проект 416-7-249.87

1-1

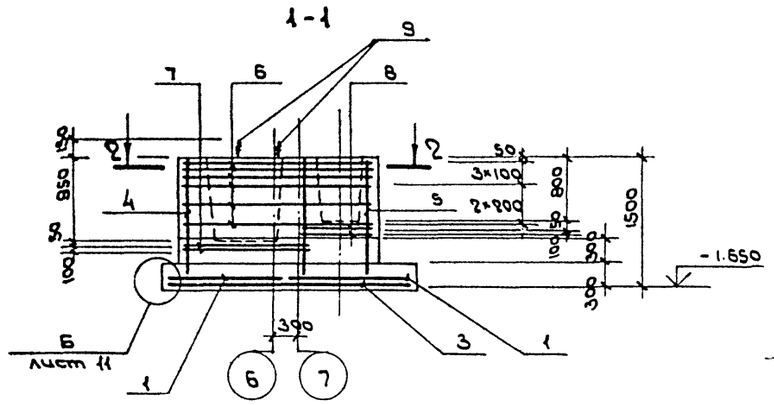

3-3

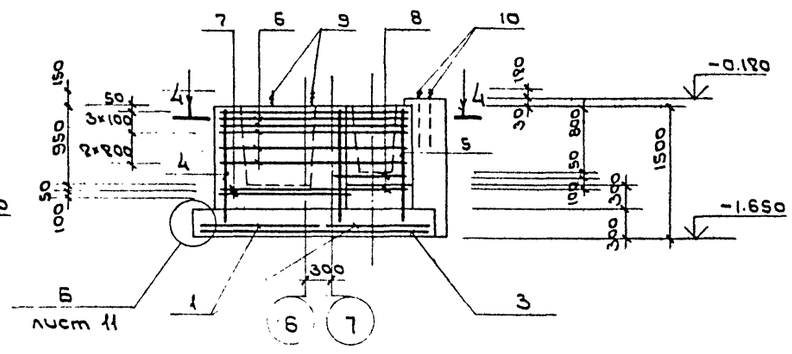

Ф-6

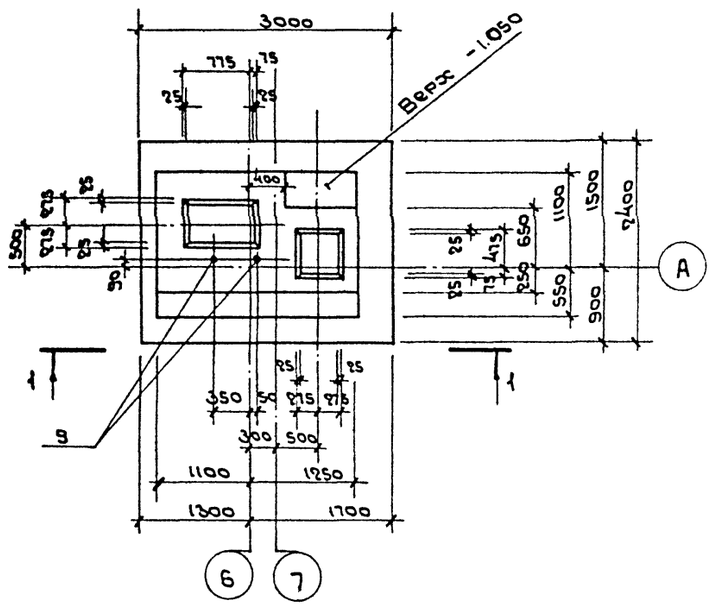

Ф-7

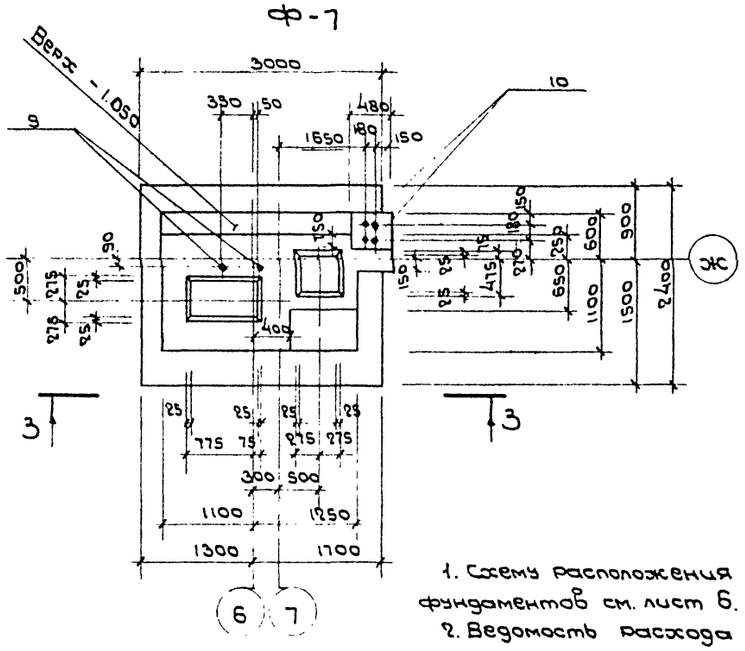

1. Схему расположения фундаментов см. лист 6.
2. Ведомость расхода стали на элемент см. лист 21

Схема расположения сеток подушки ф-6; ф-7

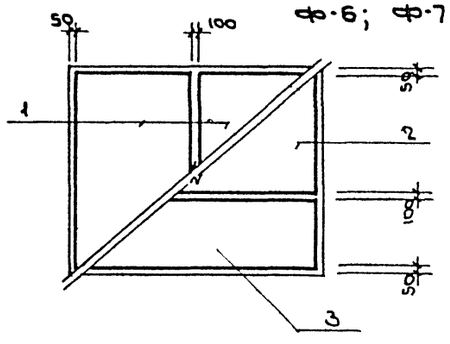

2-2

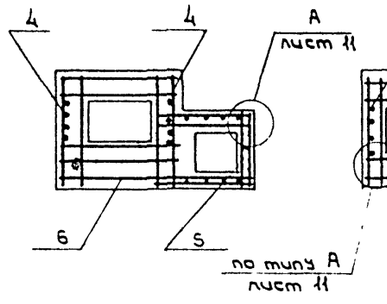

4-4

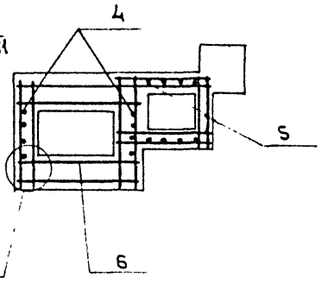

Спецификация к фундаментам

Формат	Зона	Поз.	Обозначение	Наименование	Кол.	Примечание
				Ф-6		
				Сборочные единицы		
		1	1.410-3.1-04	Сетки 1С $\frac{10A\text{III}}{6A\text{III}}$ 145×235	2	
		2	1.410-3.1-04	1С $\frac{16A\text{III}}{8A\text{III}}$ 145×295	1	
		3	1.410-3.1-01	1С $\frac{16A\text{III}}{6A\text{III}}$ 85×295	1	
		4	1.412-1/77-8.3-110	СН12 AII - 10×15	2	
		5	-100	СН12 AII - 6×15	2	
		6	КЖС.И.1	С-1	6	
		7	1.412-1/77-8.3-050	СВ1 - 6AI	2	
		8	-010	СА1 - 6AI	2	
				Изделия закладные		
		9		Болт ГОСТ24379.1-80		
				1.1.М24×800	2	
				Ф-7		
				Сборочные единицы		
		1	1.410-3.1-04	Сетки 1С $\frac{10A\text{III}}{6A\text{III}}$ 145×235	2	
		2	1.410-3.1-04	1С $\frac{16A\text{III}}{8A\text{III}}$ 145×295	1	
		3	1.410-3.1-01	1С $\frac{16A\text{III}}{6A\text{III}}$ 85×295	1	
		4	1.412-1/77-8.3-110	СН12 AII - 10×15	2	
		5	-100	СН12 AII - 6×15	2	
		6	КЖС.И.1	С-1	6	
		7	1.412-1/77-8.3-050	СВ1 - 6AI	2	
		8	-010	СА1 - 6AI	2	
				Изделия закладные		
				Болты ГОСТ24379.1-80		
		9		1.1.М24×800	2	
		10		1.1 М16×710	4	
				Материалы		
				Бетон марки М200		
				Ф-6	3.1	м³
				Ф-7	58	м³

Инв. № подл. | Подпись и дата | Взам. инв. №

Привязан

Инв. №

Гл. арх. пр.	Кобяков		4.06.88
Нач. отд.	Половинкин		4.06.88
Н. контр.	Солдатенкова		4.06.88
Гл. спец.	Поляков		4.06.88
Рук. гр.	Колыбанова		4.06.88
Вед. инж.	Забадская		4.06.88

ТП 416-7-249.87 КЖ

Блок портовых ремонтно-механических мастерских III категории

Стадия	Лист	Листов
Р	14	

Фундаменты ф-6; ф-7

ГИПРОРЕЧТРАНС

Копировал Формат А2

Альбом III

Типовой проект 416-7-249.87

1-1

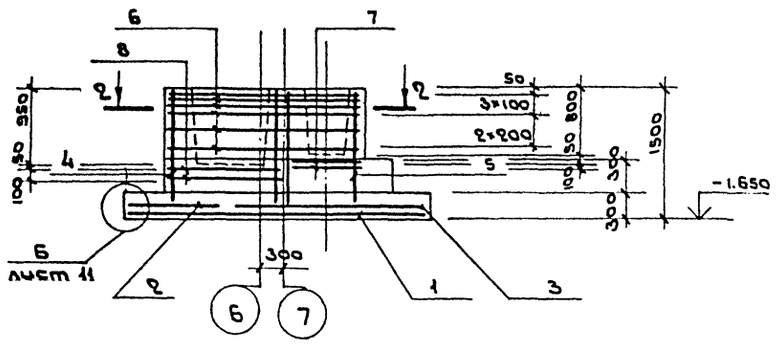

3-3

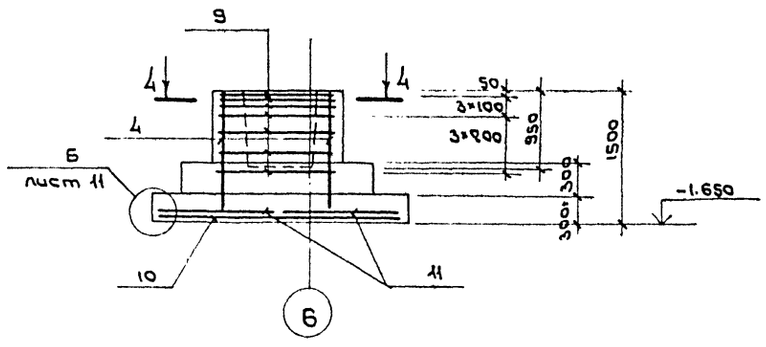

Ф-8

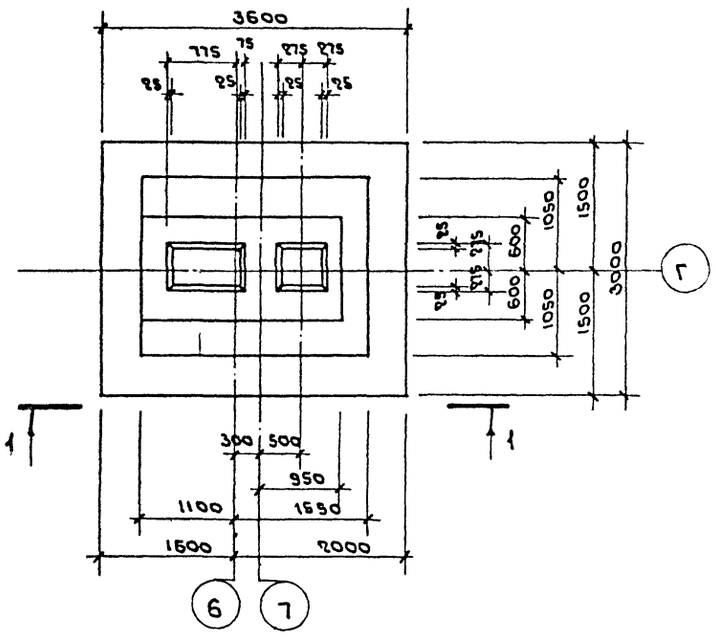

Ф-12

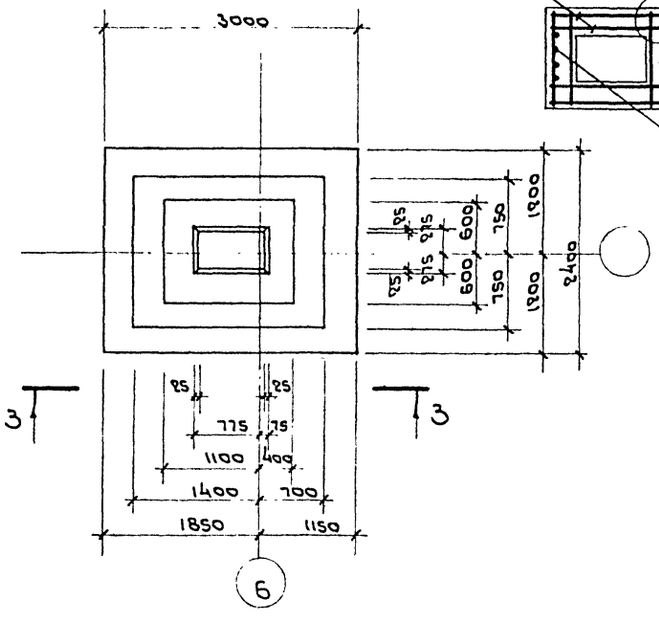

4-4

Спецификация к фундаментам

Формат	Зона	Поз.	Обозначение	Наименование	Кол	Примечание
				Ф-8		
				Сборочные единицы		
		1	1.410-3.1-04	Сетки 1С $\frac{16A\text{III}}{8A\text{III}}$ 145×355	2	
		2	1.410-3.1-04	1С $\frac{14A\text{III}}{6A\text{III}}$ 145×295	1	
		3	1.410-3.1-07	1С $\frac{14A\text{III}}{8A\text{III}}$ 205×295	1	
		4	1.412-1/77-В.3-110	СН12АII -10×15	2	
		5	-100	СН12АII - 6×15	2	
		6	КЖС.И.2.	С-2	6	
		7	1.412-1/77-В.3-010	СА1-6АI	2	
		8	-050	СВ1-6АI	2	
				Ф-12		
				Сборочные единицы		
		2	1.410-3.1-04	Сетки 1С $\frac{14A\text{III}}{6A\text{III}}$ 146×295	1	
		10	1.410-3.1-01	1С $\frac{14A\text{III}}{6A\text{III}}$ 85×295	1	
		11	1.410-3.1-04	1С $\frac{10A\text{III}}{6A\text{III}}$ 145×235	2	
		4	1.412-1/77-В.3-110	СН12АII-10×15	2	
		9	-060	СВ-8АI	7	
				Материалы		
				Бетон марки М200		
				Ф-8	6.6	м³
				Ф-12	4.5	м³

1. Схему расположения фундаментов см. лист 6.
2. Ведомость расхода стали на элемент см. лист 21.

Схема раскладки сеток подошвы Ф-8

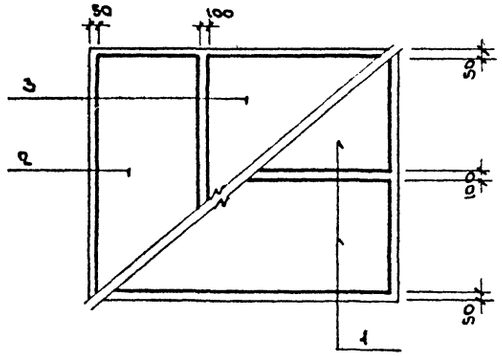

2-2

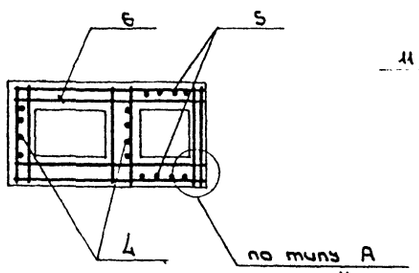

Схема раскладки сеток подошвы Ф-12

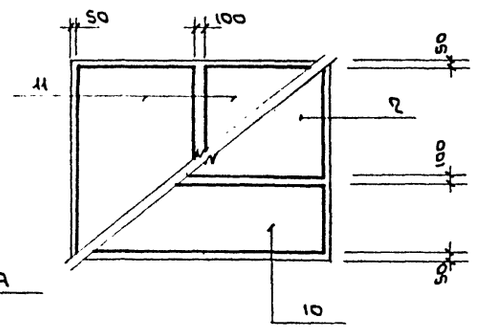

Инв.№ подл. | Подпись и дата | Взам. инв.№

Привязан

Инв.№

				ТП 416-7-249.87 КЖС			
				Блок портовых ремонтно-механических мастерских III категории			
Гл. инж.	Козьяков		4.85		Стадия	Лист	Листов
Нач. отд.	Полбинкин		4.85		Р	15	
Н. контр.	Сандалкина		4.85				
Гл. спец.	Поляков		4.85	Фундаменты Ф-8; Ф-12	ГИПРОРЕЧТРАНС		
Рук. гр.	Кольванова		4.85				
Вед. инж.	Забавская		4.85				

Копировал

Формат А2

Альбом II

Типовой проект 416-7-249.87

1-1

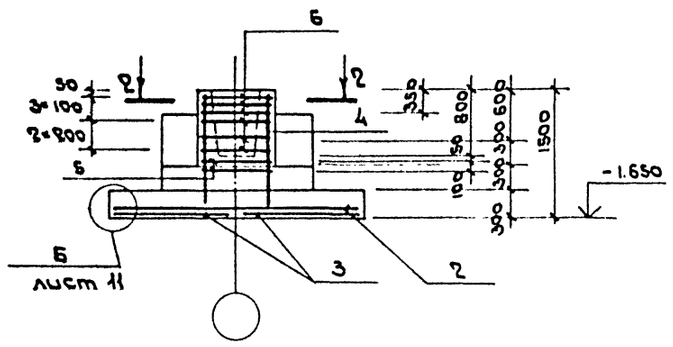

Схема раскладки сеток подошвы ф-9; ф-18; ф-21.

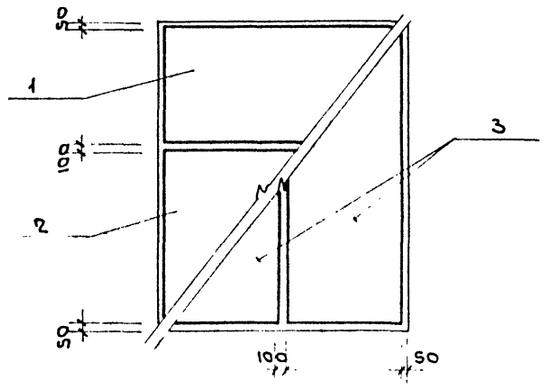

ф-9; ф-21

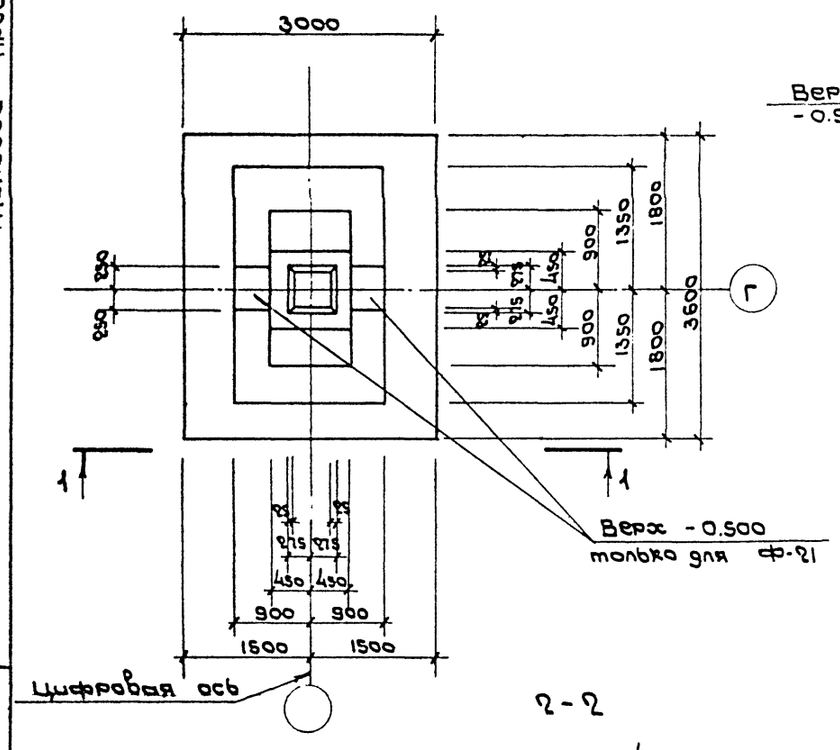

ф-18

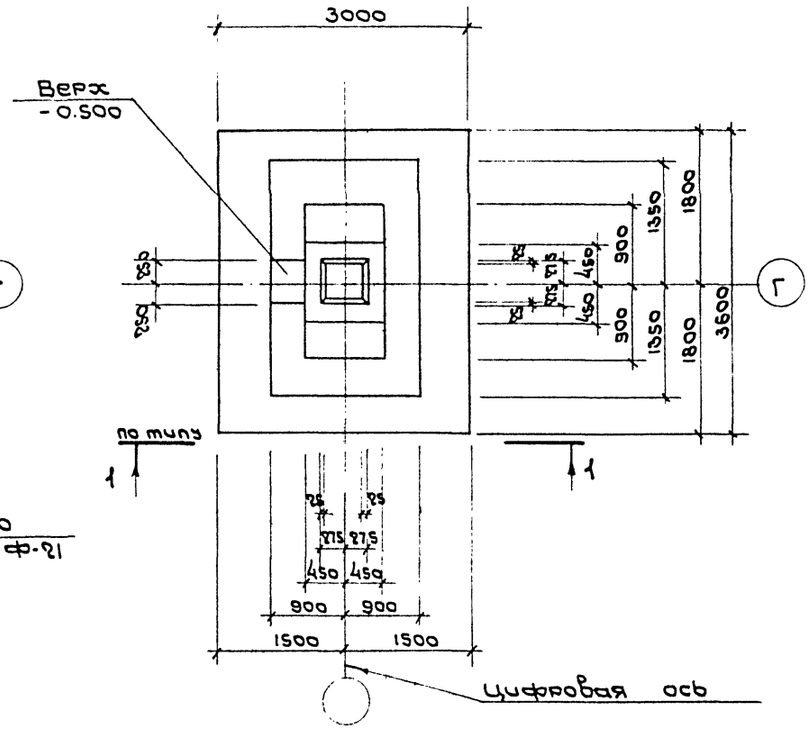

2-2

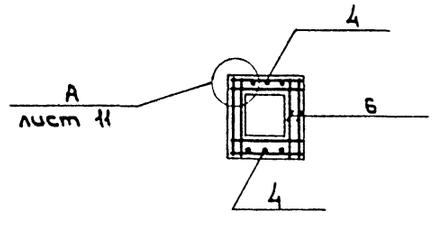

Спецификация к фундаментам

Формат	Зона	Поз.	Обозначение	Наименование	Кол.	Примечание
				ф-9; ф-18; ф-21		
				Сборочные единицы		
		1	1.410-3.1-04	сетки 1С $\frac{12A\text{III}}{6A\text{III}}$ 145×295	1	
		2	1.410-3.1-07	1С $\frac{12A\text{III}}{8A\text{III}}$ 205×295	1	
		3	1.410-3.1-04	1С $\frac{14A\text{III}}{6A\text{III}}$ 145×355	2	
		4	1.412-1/77-8.3-100	СН12АII-6×15	2	
		5	-010	СА1-6АI	2	
		6	-020	СА-10АII	6	
				Материалы:		
				Бетон марки М200		
				ф-9	6.0	м³
				ф-18	6.3	м³
				ф-21	6.15	м³

1. Схему расположения фундаментов см. лист 6.
2. Ведомость расхода стали на элемент см. лист 21.

Гл.архит.	Козьяков		4.06.85
Нач.отд.	Половинкин		4.06.85
Н.контр.	Солдатенков		4.06.85
Гл.спец.	Поляков		4.06.85
Рук.гр.	Колыбанова		4.06.85
Вед.инж.	Завадская		4.06.85

Привязан

Инв. №

ТП 416-7-249.87 КЖ

Блок портовых ремонтно-механических мастерских III категории

Стадия	Лист	Лист
Р	16	

Фундаменты ф-9; ф-18; ф-21.

ГИПРОРЕЧТРАНС

Инв. № подл. | Подпись и дата | Взам. инв. №

Копировал [signature] Формат А2

Альбом III

Типовой проект 416-7-248.87

1-1

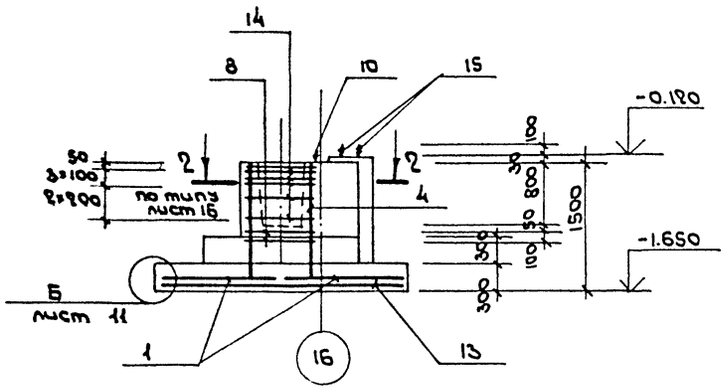

3-3

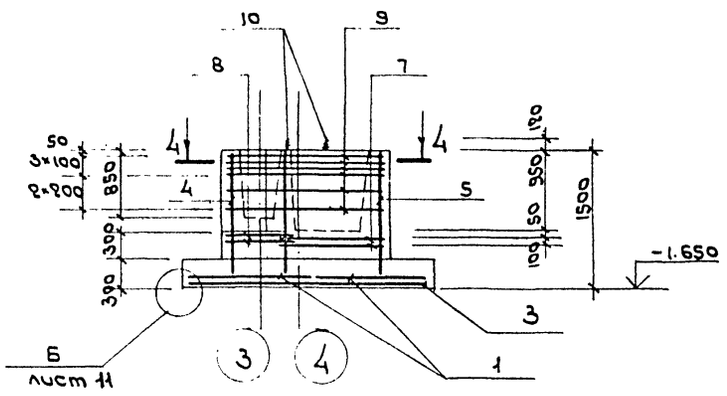

Ф-10

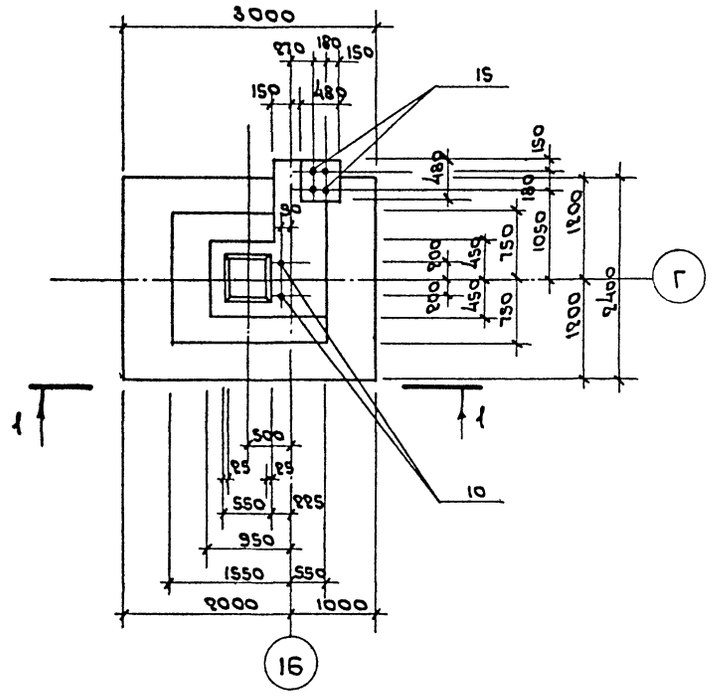

Ф-24

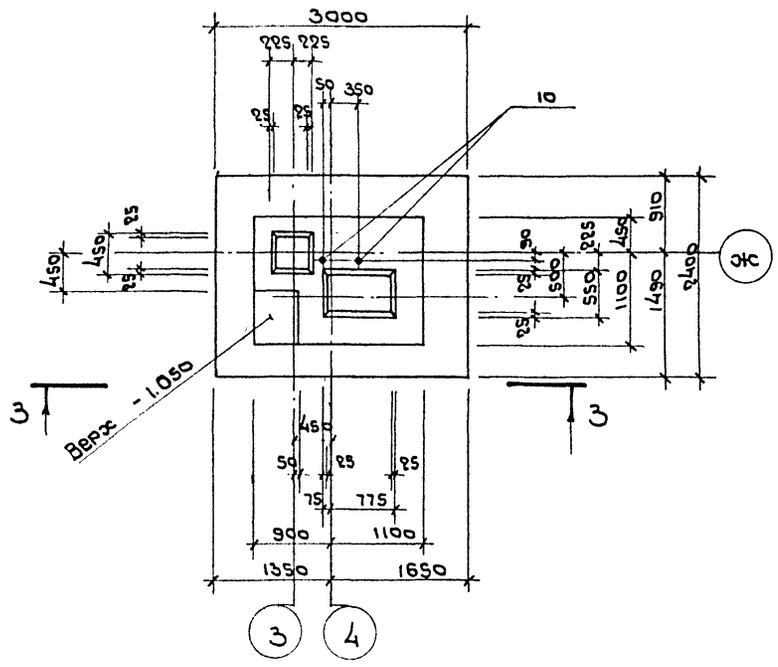

Схема раскладки сеток подошвы Ф-10

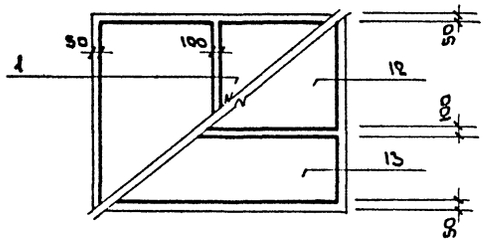

4-4

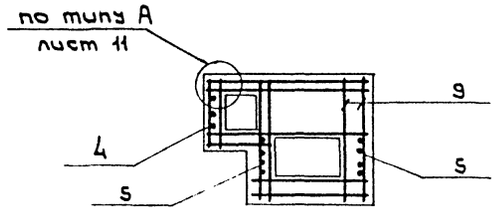

Спецификация к фундаментам

Формат	Зона	Поз.	Обозначение	Наименование	Кол.	Примечание
				Ф-10		
				Сборочные единицы		
		1	1.410-3.1-04	Сетки 1С $\frac{10A\text{III}}{6A\text{III}}$ 145×235	2	
		4	1.412-1/77-В.3-100	СН12 АII-6×15	2	
		8	-010	СА1-6АI	2	
		12	1.410-3.1-04	1С $\frac{14A\text{III}}{6A\text{III}}$ 145×295	1	
		13	1.410-3.1-01	1С $\frac{14A\text{III}}{6A\text{III}}$ 85×295	1	
		14	1.412-1/77-В.3-020	СА-10АII	6	
				Изделия закладные		
				Болты ГОСТ24379.1-80		
		10		1.1.М24×800	2	
		15		1.1.М16×710	4	
				Ф-13		
				Сборочные единицы		
		1	1.410-3.1-04	Сетки 1С $\frac{10A\text{III}}{6A\text{III}}$ 145×145	2	
		2	1.412-1/77-В.3-100	СН12 АII-6×15	2	
		3	-010	СА1-6АI	2	
				Изделия закладные		
				Болты ГОСТ24379.1-80		
		4		1.1.М24×800	2	
		5		1.1.М16×710	8	
				Материалы		
				Бетон марки М 200		
				Ф-10	4.5	м³
				Ф-13	2.5	м³

1. Схему расположения фундаментов см. лист 6.
2. Спецификацию сборочных единиц на Ф-24 см. лист 19.
3. Фундамент Ф-13 разработан на листе 13.
4. Ведомость расхода стали на элемент см. лист 21

Привязан

Инв. №

ТП 416-7-248.87			КЖС
Блок портовых ремонтно-механических мастерских III категории			
	Стадия	Лист	Листов
	Р	17	
Фундаменты Ф-10; Ф-24	ГИПРОРЕЧТРАНС		

Гл.арх.пр	Козьяков	06.88
Нач. отд	Половинкин	06.88
Н.контр	Солдатенкова	06.88
Гл.спец.	Поляков	06.88
Рук.гр.	Колыбанова	06.88
Вед.инж	Завадская	06.88

Инв. № подл. | Подпись и дата | Взам.инв.№

Копировал | Формат А2

Типовой проект 416-7-249.87 Альбом I=I

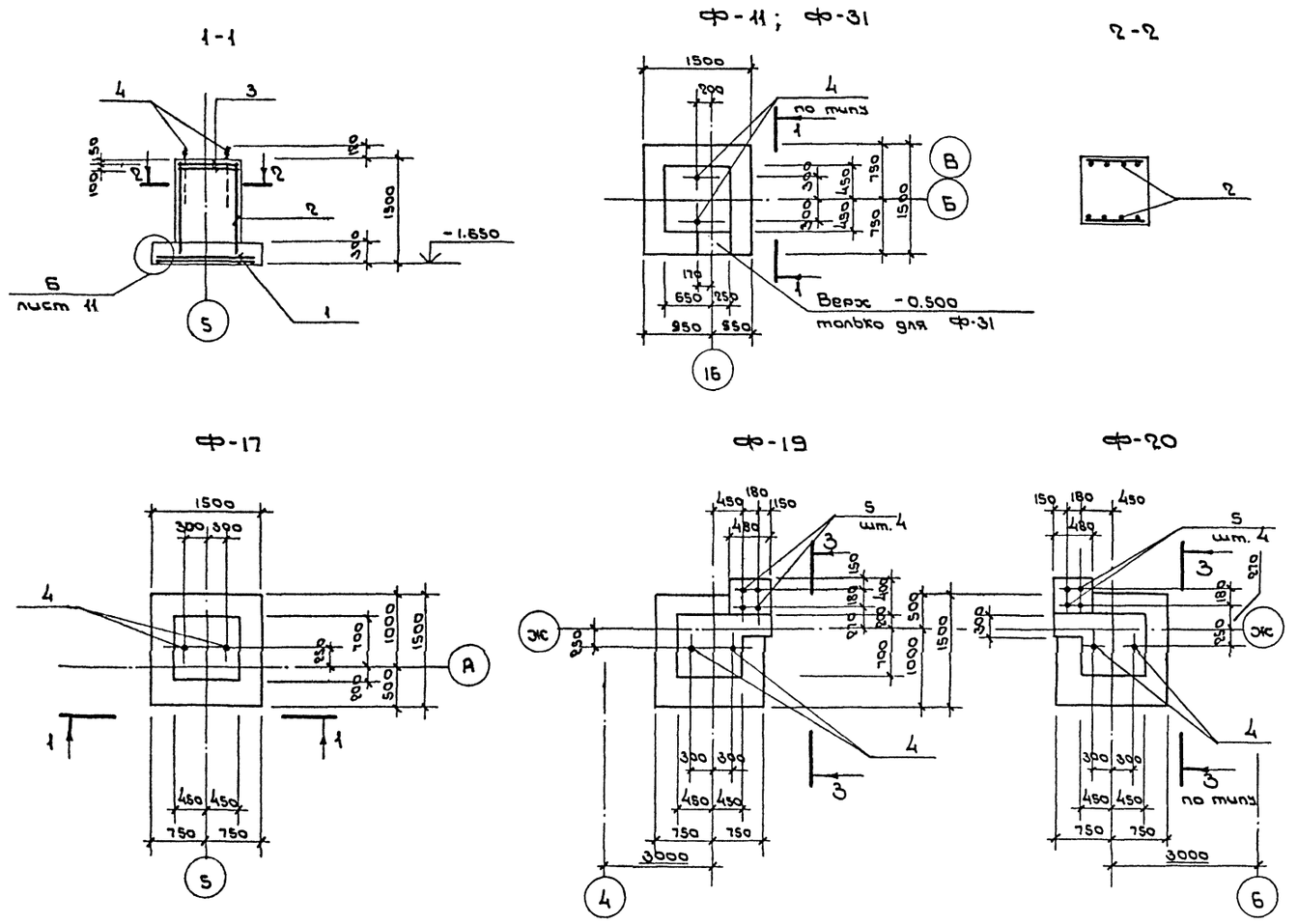

Схема раскладки сеток по:
дошвы Ф-17; Ф-18; Ф-19; Ф-11; Ф-13; Ф-31

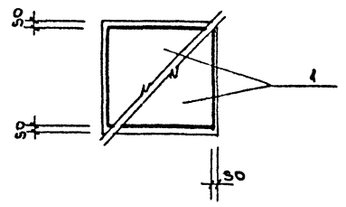

Спецификация к фундаментам

Формат	Зона	Поз.	Обозначение	Наименование	Кол	Примечание
				Ф-11; Ф-17; Ф-31		
				Сборочные единицы		
		1	1.410-3.1-04	Сетки 1С $\frac{10А III}{6А III}$ 145×145	2	
		2	1.412-1/77-В.3-100	СН-12АII-6×15	2	
		3	-010	СА1-6АI	2	
				Изделия закладные		
		4		Болт ГОСТ 24379.1-80		
				1.1. М24×800	2	
				Ф-19; Ф-20		
				Сборочные единицы		
		1	1.410-3.1-04	Сетки 1С $\frac{10А III}{6А III}$ 145×145	2	
		2	1.412-1/77-В.3-100	СН12АII-6×15	2	
		3	-010	СА1-6АI	2	
				Изделия закладные		
				Болты ГОСТ 24379.1-80		
		5		1.1. М16×710	4	
		4		1.1. М24×800	2	
				Материалы		
				Бетон марки М200		
				Ф-11	1.7	м³
				Ф-17	1.7	м³
				Ф-19	2.2	м³
				Ф-20	2.2	м³
				Ф-31	1.8	м³

1. Схему расположения фундаментов см. лист 6.
2. Ведомость расхода стали на элемент см. лист 21.

Гл.арх.пр.	Козьяков		4.06.85
Нач.отд.	Половинкин		4.06.85
Н.контр.	Солдатенков		4.06.85
Гл.спец.	Поляков		4.06.85
Рук.гр.	Колыбанова		4.06.85
Вед.инж.	Завадская		4.06.85

ТП 416-7-249.87 КЖ

Блок портовых ремонтно-механических мастерских III категории

Стадия	Лист	Листов
Р	18	

Фундаменты Ф-11; Ф-17; Ф-19; Ф-20; Ф-31.

ГИПРОРЕЧТРАНС

Привязан

Инв. №

Инв. № подл. | Подпись и дата | Взам. инв. №

Копировал [signature] Формат А2

Альбом III

Типовой проект 416-7-249.87

1-1

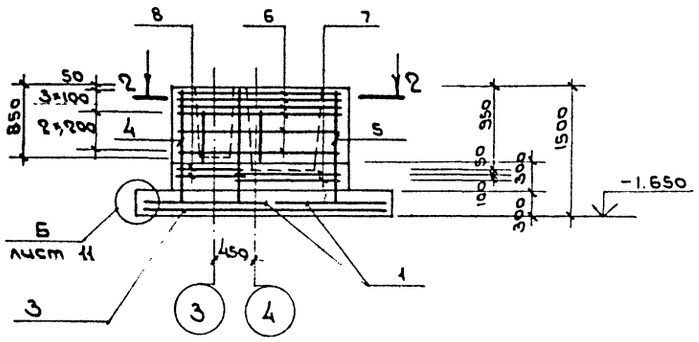

3-3

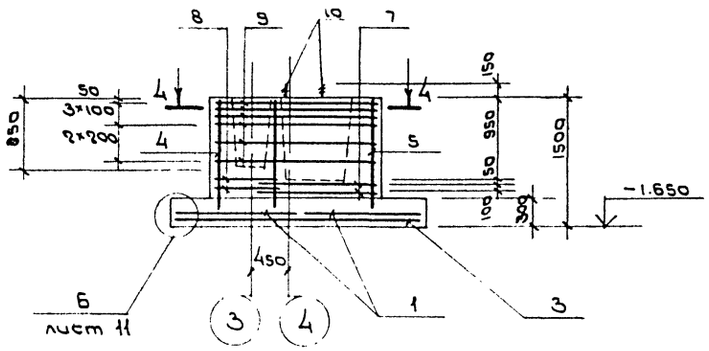

Ф-22; Ф-32; Ф-33

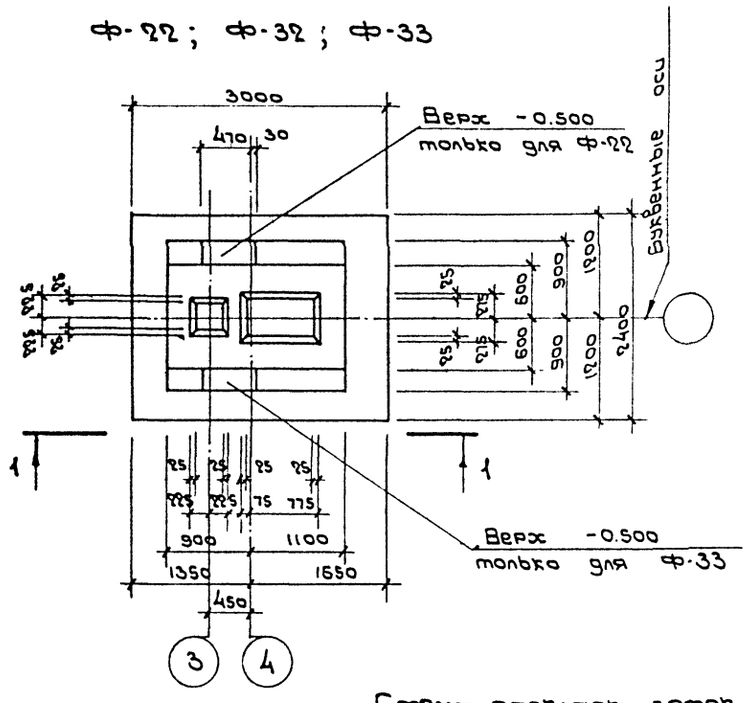

Ф-23

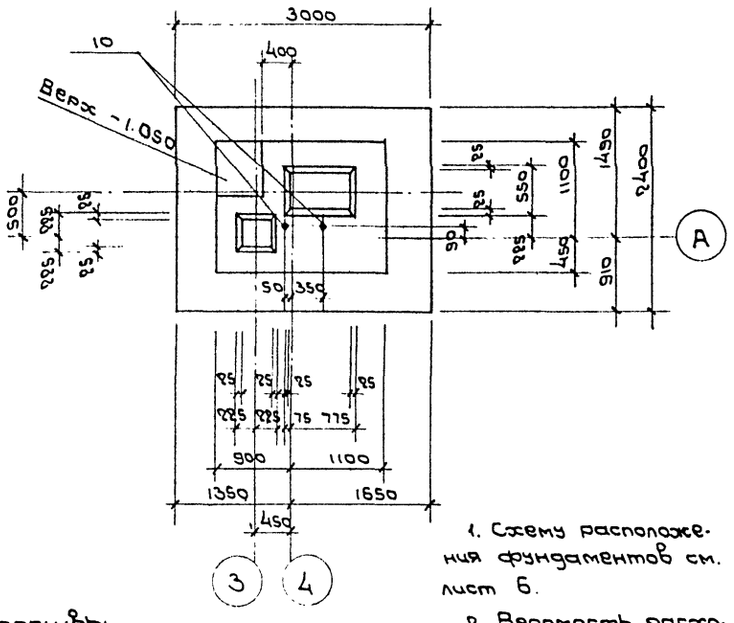

Спецификация к фундаменту

Формат	Зона	Поз.	Обозначение	Наименование	Кол.	Примечание
				Ф-22; Ф-32; Ф-33		
				Сборочные единицы		
		1	1.410-3.1-04	Сетки 1С 10АIII/6АIII 145×835	2	
		2	1.410-3.1-04	1С 16АIII/8АIII 145×895	1	
		3	1.410-3.1-01	1С 16АIII/6АIII 85×895	1	
		4	1.412-1/77-В.3-100	СН12АII-6×15	1	
		5	-110	СН12АII-10×15	2	
		6	КЖС.И.3	С-3	6	
		7	1.412-1/77-В.3-050	СВ1-6АI	2	
		8	-010	СА1-6АI	2	
				Ф-23; Ф-24		
				Сборочные единицы		
		1.	1.410-3.1-04	Сетки 1С 10АIII/6АIII 145×835	2	
		2	1.410-3.1-04	1С 16АIII/8АIII 145×895	1	
		3	1.410-3.1-01	1С 16АIII/6АIII 85×895	1	
		4	1.412-1/77-В.3-100	СН12АII-6×15	1	
		5	-110	СН12АII-10×15	2	
		7	-050	СВ1-6АI	2	
		8	-010	СА1-6АI	2	
		9	КЖС.И.4	С-4	6	
				Изделия закладные		
		10		Болт ГОСТ24379.1-80		
				1.1. М24×800	2	
				Материалы		
				Бетон марки М200		
				Ф-22	5.3	м³
				Ф-23	4.9	м³
				Ф-24	4.9	м³
				Ф-32	5.3	м³
				Ф-33	4.7	м³

1. Схему расположения фундаментов см. лист 6.
2. Ведомость расхода стали на элемент см. лист 21.
3. Фундамент Ф24 см. на листе 17

2-2

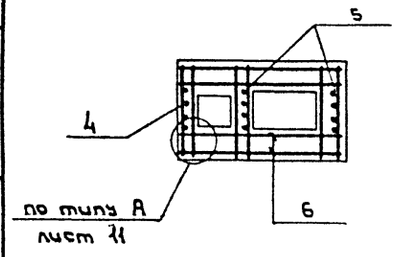

Схема раскладки сеток подошвы Ф-22; Ф-23; Ф-24; Ф-32; Ф-33.

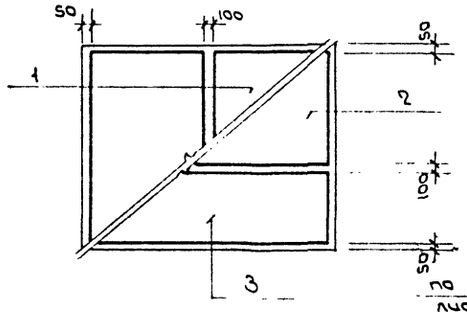

4-4

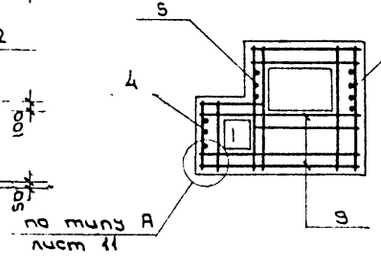

Привязан

Инв. №

Гл. арх. пр.	Козьяков		4.06.87	ТП 416-7-249.87	КЖС
Нач. отд.	Половинкин		4.06.87	Блок портовых ремонтно-механических мастерских III категории	
Н. контр.	Солдатенкова		4.06.87		Стадия: Р; Лист: 19; Листов:
Гл. спец.	Поляков		4.06.87		
Рук. гр.	Колыбанова		4.06.87	Фундаменты Ф-22, Ф-23, Ф-32, Ф-33	ГИПРОРЕЧТРАНС
Вед. инж.	Завадская		4.06.87		

Взам. инв. № | Подпись и дата | Инв. № подл.

Копировал | Формат А2

Альбом III

416-7-249.87

Типовой проект

1-1

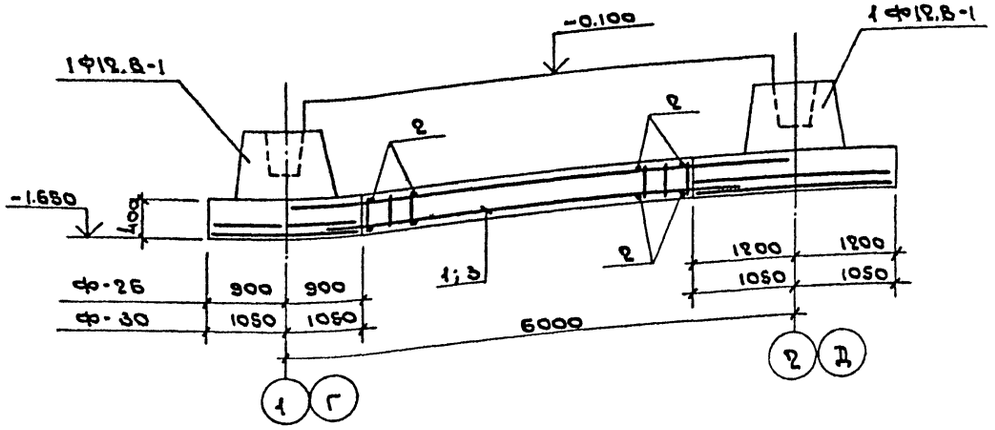

2-2

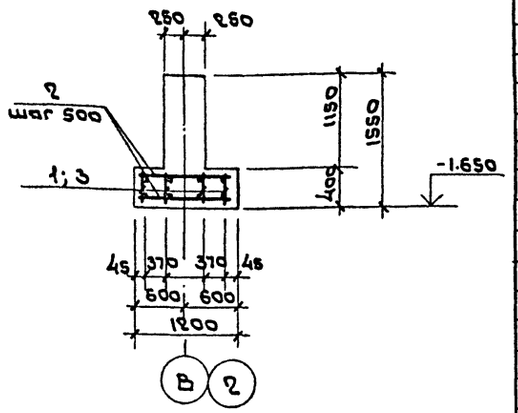

Ф-30 ; Ф-26

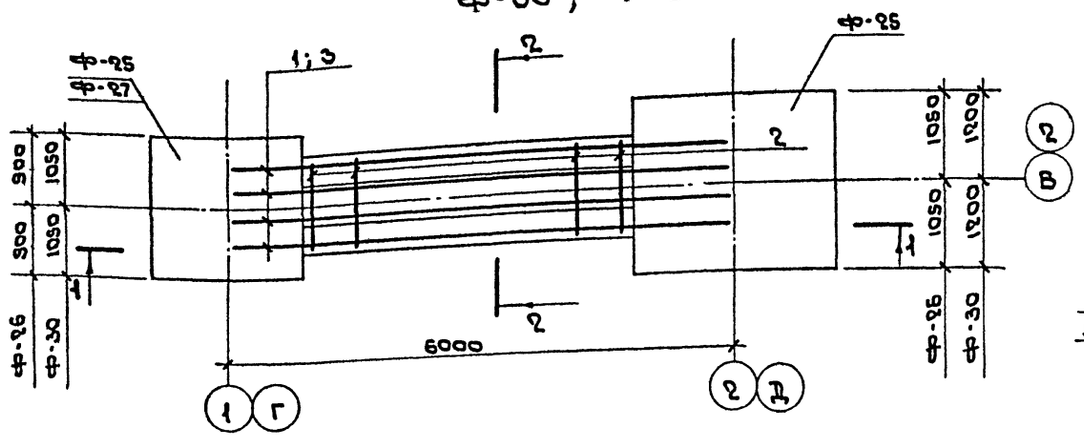

Схема раскладки сеток подошвы Ф-25 ; Ф-27

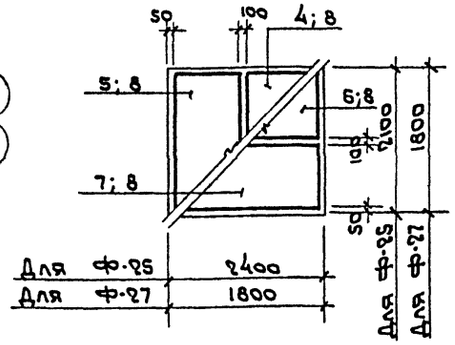

Ф-25 ; Ф-27

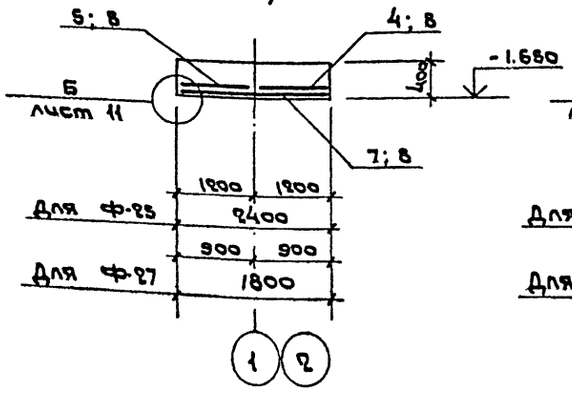

Ф-28 ; Ф-29

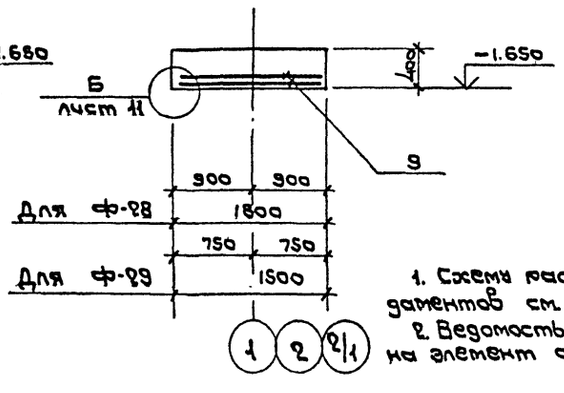

Схема раскладки сеток подошвы Ф-28 ; Ф-29

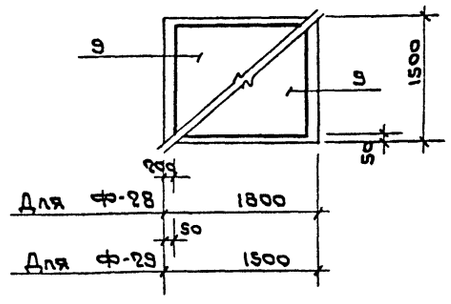

1. Схемы расположения фундаментов см. лист 6.
2. Ведомость расхода стали на элемент см. лист 21.

Спецификация к фундаментам

Формат	Зона	Поз.	Обозначение	Наименование	Кол.	Примечание
				Ф-26		
				Сборочные единицы		
		1	КЖС.И.5	Каркас КР-1	4	
				Детали		
		2		А-I-8 ГОСТ5781-82 ℓ=1170	142	0.47кг
				Ф-30		
				Сборочные единицы		
		3	КЖС.И.5	Каркас КР-2	4	
				Детали		
		2		А-I-8 ГОСТ5781-82 ℓ=1170	142	0.47кг
				Ф-25		
				Сборочные единицы		
		4	1.410-3.1-01	Сетка 1с $\frac{10AIII}{6AIII}$ 85×205	1	
		5	1.410-3.1-04	1с $\frac{10AIII}{6AIII}$ 145×205	1	
		6	1.410-3.1-01	1с $\frac{10AIII}{6AIII}$ 85×235	1	
		7	1.410-3.1-02	1с $\frac{10AIII}{6AIII}$ 105×235	1	
				Ф-27		
				Сборочные единицы		
		8	1.410-3.1-01	Сетка 1с $\frac{10AIII}{6AIII}$ 85×175	4	
				Ф-28 ; Ф-29		
				Сборочные единицы		
		9	1.410-3.1-04	Сетка 1с $\frac{10AIII}{6AIII}$ 145×145	2	
				Материалы		
				Бетон марки М200		
				Ф-25	2.1	м³
				Ф-26	5.3	м³
				Ф-27	1.3	м³
				Ф-28	1.1	м³
				Ф-29	0.9	м³
				Ф-30	5.3	м³

Инв. № подл. | Подпись и дата | Взам. инв. №

Гл. арх. пр.	Козьяков		4.06.85
Нач. отд.	Половинкин		4.06.85
Н. контр.	Солдатенкова		4.06.85
Гл. спец.	Поляков		4.06.85
Рук. гр.	Колыбанова		4.06.85
Вед. инж.	Бабадская		4.06.85

ТП 416-7-249.87 КЖС

Блок портовые ремонтно-механические мастерские III категории

Стадия	Лист	Листов
Р	20	

Фундаменты Ф-25; Ф-26; Ф-27; Ф-28; Ф-29; Ф-30

ГИПРОРЕЧТРАНС

Прибязан

Инв. №

Копировал

Формат А2

Альбом II

Типовой проект 416-7-249.87

Ведомость расхода стали на элемент, кг

Марка элемента	Изделия арматурные. Арматура класса A I, ГОСТ 5781-82: Ф6	Ф8		Итого	A II, ГОСТ 5781-82: Ф10	Ф12		Итого	A III, ГОСТ 5781-82: Ф6	Ф8	Ф10	Ф12	Ф14	Ф16		Итого	Всего	Изделия закладные. Прокат, ГОСТ 24379.1-80 ВСт3 пс2: М16	М24		Итого	ГОСТ 8509-72 ВСт3 кп2: L50×5		Итого	Всего	Общий расход
Ф-1		17.8		17.8		10.4		10.4	3.8		32.4					36.2	64.4									64.40
Ф-2		17.8		17.8		10.4		10.4	3.8		32.4					36.2	64.4	5.24			5.24				5.24	69.64
Ф-3		17.8		17.8		10.4		10.4	3.8		32.4					36.2	64.4	5.24			5.24				5.24	69.64
Ф-4		17.8		17.8		10.4		10.4	3.8		32.4					36.2	64.4		6.84		6.84				6.84	71.24
Ф-5		17.8		17.8		10.4		10.4	3.8		32.4					36.2	64.4	5.24	6.84		12.08				12.08	76.48
Ф-6	18.8	56.8		75.6		25.8		25.8	3.5	2.9	23.2			60.5		90.1	191.5		6.84		6.84				6.84	198.34
Ф-7	18.8	56.8		75.6		25.8		25.8	3.5	2.9	23.2			60.5		90.1	191.5	5.24	6.84		12.08				12.08	203.58
Ф-8	18.8	52.0		70.8		25.8		25.8	1.6	10.9			67.7	89.6		169.8	266.4									266.40
Ф-9	6.8	1.6		8.4	25.2	10.4		35.6	5.4	4.1		49.8	68.6			127.9	171.9									171.90
Ф-10	6.8	1.6		8.4	25.2	10.4		35.6	5.1		23.2		46.3			74.6	118.6	5.24	6.84		12.08				12.08	130.68
Ф-11	6.8	1.6		8.4		10.4		10.4	2.0		14.4					16.4	35.2		6.84		6.84				6.84	42.04
Ф-12		27.6		27.6		15.4		15.4	5.1		23.2		46.3			74.6	117.6									117.6
Ф-13	6.8	1.6		8.4		10.4		10.4	2.0		14.4					16.4	35.2	10.48	6.84		17.32				17.32	52.52
Ф-14		17.8		17.8		10.4		10.4	3.8		32.4					36.2	64.4	10.48			10.48				10.48	74.88
Ф-15		17.8		17.8		10.4		10.4	3.8		32.4					36.2	64.4	10.48			10.48				10.48	74.88
Ф-16		17.8		17.8		10.4		10.4	3.8		32.4					36.2	64.4	10.48			10.48				10.48	74.88
Ф-17	6.8	1.6		8.4		10.4		10.4	2.0		14.4					16.4	35.2		6.84		6.84				6.84	42.04
Ф-18	6.8	1.6		8.4	25.2	10.4		35.6	5.4	4.1		49.8	68.6			127.9	171.9									171.9
Ф-19	6.8	1.6		8.4		10.4		10.4	2.0		14.4					16.4	35.2	5.24	6.84		12.08				12.08	47.28
Ф-20	6.8	1.6		8.4		10.4		10.4	2.0		14.4					16.4	35.2	5.24	6.84		12.08				12.08	47.28
Ф-21	6.8	1.6		8.4	25.2	10.4		35.6	5.4	4.1		49.8	68.6			127.9	171.9									171.90
Ф-22	18.8	41.6		60.4		20.6		20.6	3.5	2.9	23.2			60.5		90.1	171.1									171.10
Ф-23	18.8	44.0		62.8		20.6		20.6	3.5	2.9	23.2			60.5		90.1	173.5		6.84		6.84				6.84	180.34
Ф-24	18.8	44.0		62.8		20.6		20.6	3.5	2.9	23.2			60.5		90.1	173.5		6.84		6.84				6.84	180.34
Ф-25									3.8		32.4					36.2	36.2									36.2
Ф-26		76.34		76.34							26.6					26.6	102.94									102.94
Ф-27									2.4		21.6					24.0	24.0									24.00
Ф-28									2.0		14.4					16.4	16.4									16.40
Ф-29									2.0		14.4					16.4	16.4									16.40
Ф-30		76.34		76.34							26.6					26.6	102.94									102.94
Ф-31	6.8	1.6		8.4		10.4		10.4	2.0		14.4					16.4	35.2		6.84		6.84				6.84	42.04
Ф-32	18.8	41.6		60.4		20.6		20.6	3.5	2.9	23.2			60.5		90.1	171.1									171.10
Ф-33	18.8	41.6		60.4		20.6		20.6	3.5	2.9	23.2			60.5		90.1	171.1									171.10
Сечение В-В																						1.9		1.9	1.9	1.90
Ф-34		17.8		17.8		10.4		10.4	3.8		32.4					36.2	64.4	5.24			5.24				5.24	69.64

Данный лист читать совместно с листами 11÷20.

Привязан

Инв. №

Гл.арх.пр.	Козьяков		4.06.85
Нач.отд.	Полавинкин		4.06.85
Н.констр.	Солдатенкин		4.06.85
Гл.спец.	Поляков		4.06.85
Рук.гр.	Колыбанова		4.06.85
Вед.инж.	Завадская		4.06.85

ТП 416-7-249.87 КЖ

Блок портовых ремонтно-механических мастерских III категории

Стадия	Лист	Листов
Р	21	

Ведомость расхода стали на элемент, кг к листам 11÷20

ГИПРОРЕЧТРАНС

Инв. № подл. | Подпись и дата | Взам. инв.

Копировал [signature] формат А2

Типовой проект 416-7-249.87 Альбом III

Схема расположения элементов каркаса между осями 4÷16.

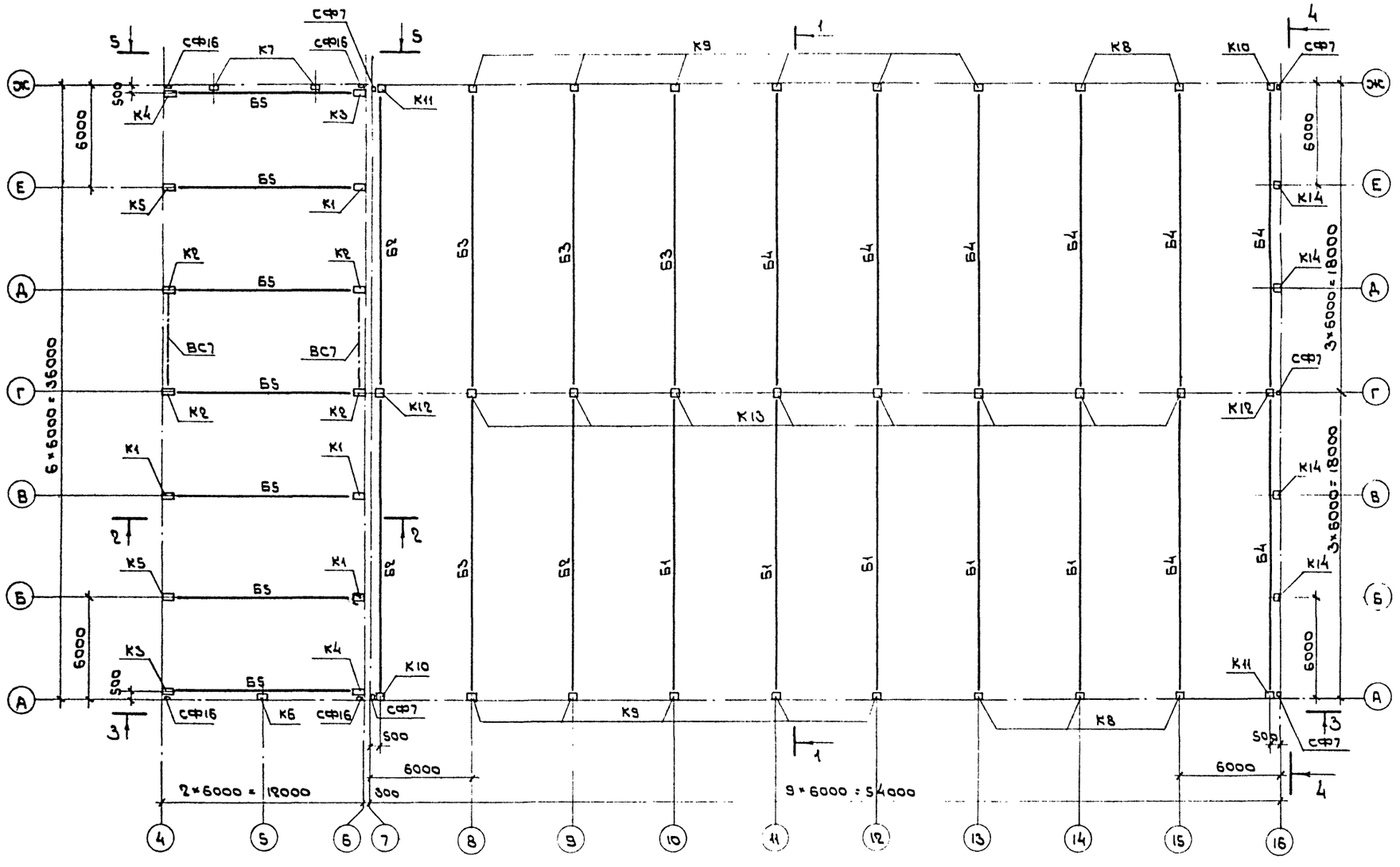

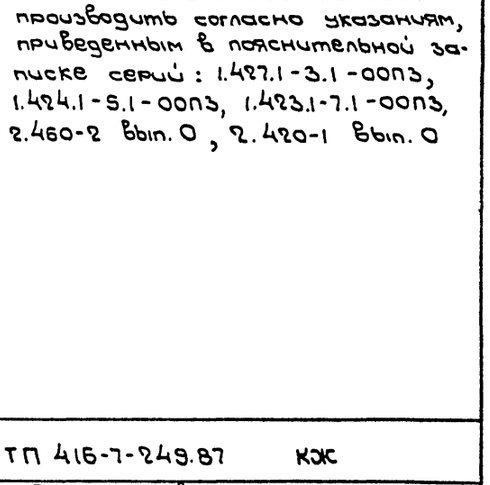

1. Данный лист смотреть совместно с листами 23 и 24.
2. Замоноличивание колонн в фундаментах производится бетоном марки М200.
3. Монтаж элементов каркаса производить согласно указаниям, приведенным в пояснительной записке серий: 1.427.1-3.1-00п3, 1.424.1-5.1-00п3, 1.423.1-7.1-00п3, 2.460-2 Вып.0, 2.420-1 Вып.0

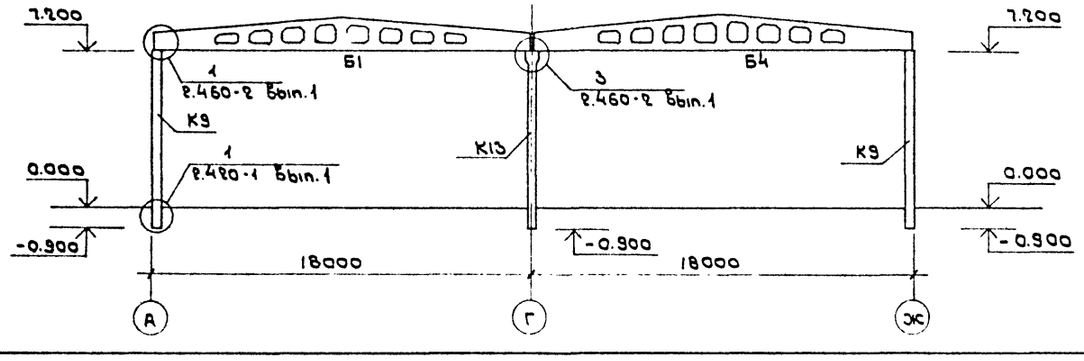

Гл.арх.пр.	Казьяков			ТП 416-7-249.87 КЖ	
Нач.отд.	Половинкин			Блок партбюро ремонтно-механических мастерских III категории.	
Н.контр.	Солдатенков			Производственный корпус.	Стадия: Р; Лист: 22; Листов:
Гл.спец.	Поляков			Схема расположения элементов каркаса между осями 4÷16.	ГИПРОРЕЧТРАНС
Рук.гр.	Колыбанова				
Ст.инж.	Подсосова				

Привязан

Инв. № подл. | Подпись и дата | Взам. инв. №

Копировал

Формат А2

Альбом III

Типовой проект 416-7-249.87

3-3

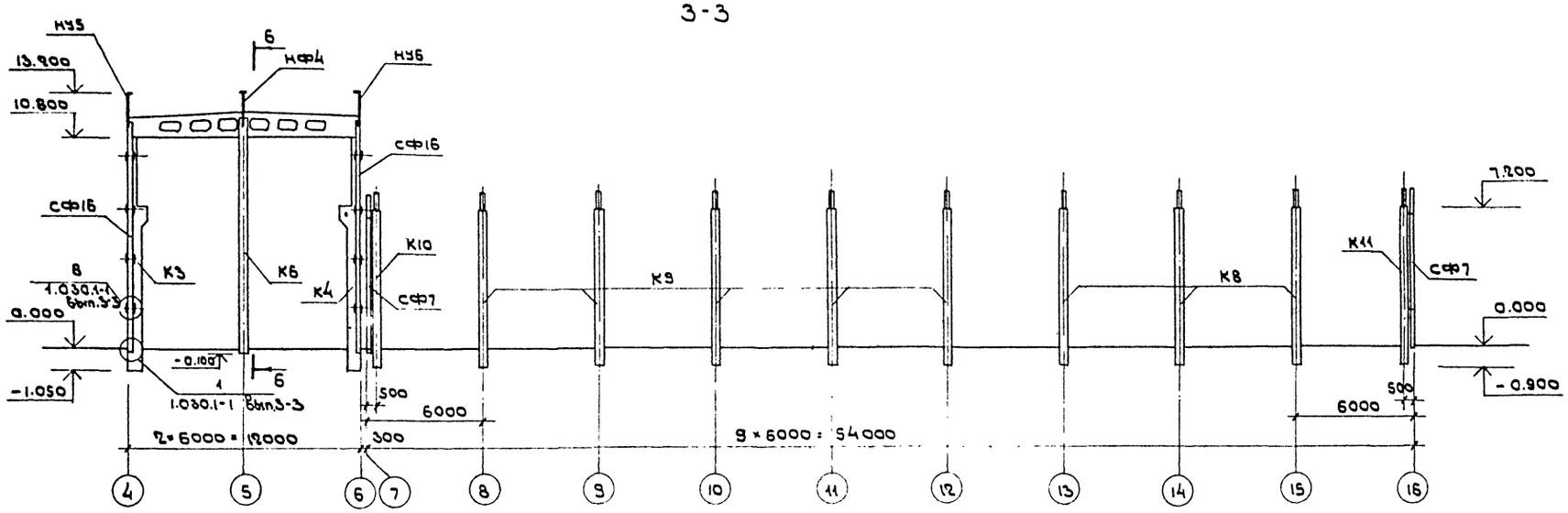

6-6

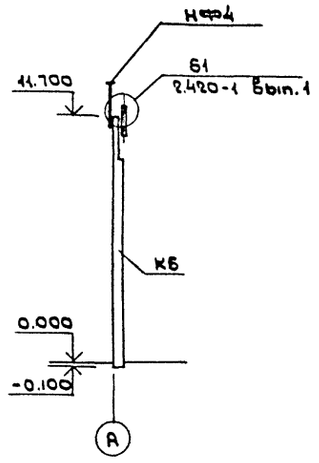

4-4

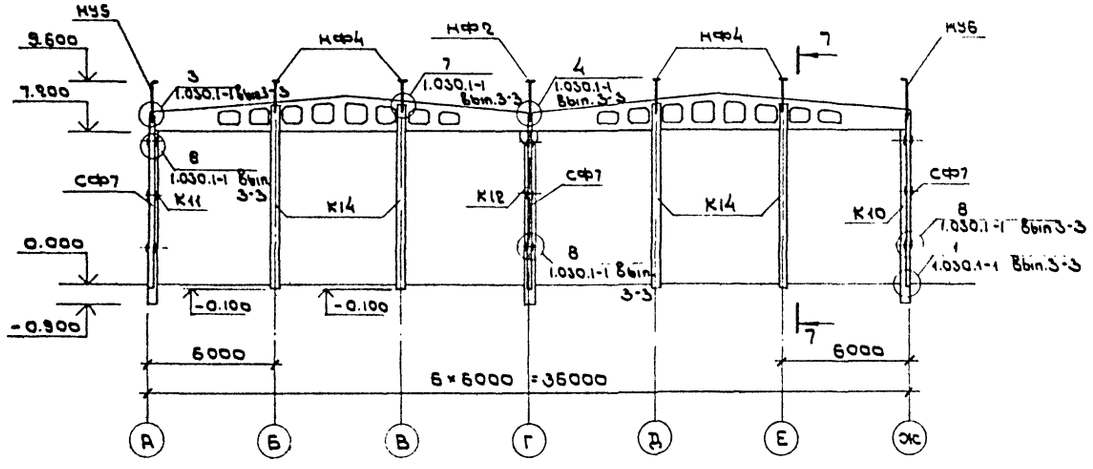

5-5

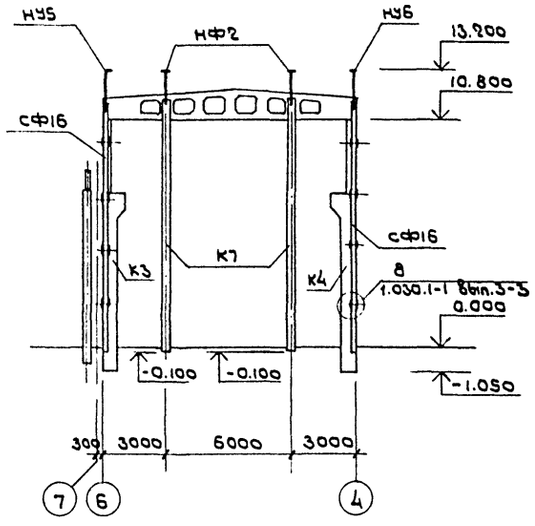

7-7

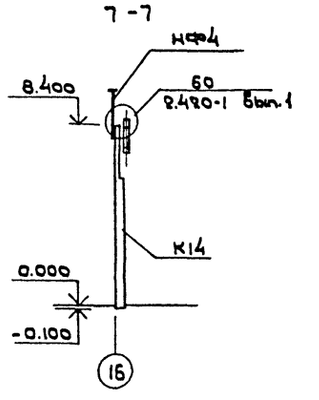

1. Схему расположения элементов каркаса между осями 4 ÷ 16 см. на листе 22.
2. Спецификацию элементов каркаса см. на листе 24.

Привязан				ТП 416-7-249.87 КЖС	
				Блок портовых ремонтно-механических мастерских III категории.	
	Гл.арх.пр.	Кобяков		Производственный корпус.	Стадия: Р; Лист: 23; Листов:
	Нач.отд.	Половинкин			
	Н.контр.	Солдатенков			
	Гл.спец.	Поляков		Схема расположения элементов каркаса между осями 4 ÷ 16. Разрезы 3-3 ÷ 7-7.	ГИПРОРЕЧТРАНС
	Рук.гр.	Колбанова			
Инв.№	Ст.инж.	Посысаева			

Инв.№ подл. | Подпись и дата | Взам.инв.№

Копировал

Формат А2

Типовой проект 416-7-249.87 Альбом III

Спецификация железобетонных элементов каркаса.

Марка, поз.	Обозначение	Наименование			Кол.	Масса ед., кг	Примечание
		Снеговая нагрузка					
		II район СССР	III район СССР	IV район СССР			
		Расчетная $t_н$ -20 °С; -30 °С; -40°С					
			Колонны				
К1	КЖС.И. 6	2К10В-6-Н1	2К10В-6-Н1	2К10В-6-Н1	4	7400	
К2	КЖС.И. 7	2К10В-6-Н2	2К10В-6-Н2	2К10В-6-Н2	4	7400	
К3	КЖС.И. 8	2К10В-6-Н3	2К10В-6-Н3	2К10В-6-Н3	2	7400	
К4	КЖС.И. 9	2К10В-6-Н4	2К10В-6-Н4	2К10В-6-Н4	2	7400	
К5	КЖС.И. 10	2К10В-6-Н5	2К10В-6-Н5	2К10В-6-Н5	2	7400	
К6	КЖС.И. 11	8КФ121-2-Н1	8КФ121-2-Н1	8КФ121-2-Н1	1	5600	
К7	КЖС.И. 12	8КФ-118-2-Н1	8КФ118-2-Н1	8КФ118-2-Н1	2	5500	
К8	КЖС.И. 13	3К81-7АIV М4-На	3К81-7АIV М3-На	3К81-7АIV М3-На	5	3200	
К9	КЖС.И. 14	3К81-7АIV М4-Нб	3К81-7АIV М3-Нб	3К81-7АIV М3-Нб	11	3200	
К10	КЖС.И. 15	3К81-7АIV М4-Нв	3К81-7АIV М3-Нв	3К81-7АIV М3-Нв	2	3200	
К11	КЖС.И. 16	3К81-7АIV М4-Нд	3К81-7АIV М3-Нд	3К81-7АIV М3-Нд	2	3200	
К12	КЖС.И. 17	11К81-4АIV М3-На	11К81-6АIV М3-На	11К81-6АIV М3-На	2	3300	
К13	КЖС.И. 18	11К81-4АIV М3-Нб	11К81-6АIV М3-Нб	11К81-6АIV М3-Нб	8	3300	
К14	КЖС.И. 19	6КФ85-2-Н1	6КФ85-2-Н1	6КФ85-2-Н1	4	2400	
		Расчетная $t_н$ = -20°С; -30 °С					
			Балки покрытия				
Б1	КЖС.И. 35	1БДР18-3АIVТ-1	1БДР18-3АIVТ-1	1БДР18-4АIVТ-1	5	8400	
Б2	КЖС.И. 36	1БДР18-3АIVТ-2	1БДР18-4АIVТ-2	1БДР18-6АIVТ-2	3	8400	
Б3	КЖС.И. 37	1БДР18-4АIVТ-2	1БДР18-6АIVТ-2	2БДР18-7АIVТ-2	4	8400	(10400)
Б4	КЖС.И. 38	1БДР18-3АIVТ-3	1БДР18-3АIVТ-3	1БДР18-4АIVТ-3	8	8400	
Б5	КЖС.И. 39	1БДР12-3АIVТ-1	1БДР12-3АIVТ-1	1БДР12-4АIVТ-1	7	4700	
		Расчетная $t_н$ = -40 °С					
			Балки покрытия				
Б1	КЖС.И. 35	1БДР18-3АIVТ-1	1БДР18-4АIVТ-1	1БДР18-4АIVТ-1	5	8400	
Б2	КЖС.И. 36	1БДР18-4АIVТ-2	1БДР18-4АIVТ-2	1БДР18-6АIVТ-2	3	8400	
Б3	КЖС.И. 37	1БДР18-6АIVТ-2	1БДР18-6АIVТ-2	2БДР18-7АIVТ-2	4	8400	(10400)
Б4	КЖС.И. 38	1БДР18-3АIVТ-3	1БДР18-4АIVТ-3	1БДР18-4АIVТ-3	8	8400	
Б5	КЖС.И. 39	1БДР12-3АIVТ-1	1БДР12-3АIVТ-1	1БДР12-4АIVТ-1	7	4700	

Спецификация металлических элементов каркаса

Марка, поз.	Обозначение	Наименование	Кол.	Масса ед. кг	Примечание
		Связи			
ВС7	1.424.1-5. 6-007.00	ВС7	2	743.0	
		Стойки фахверка			
СФ7	1.030.1-1. 4-2-10-06	СФ7	5	417.9	
СФ16	1.030.1-1. 4-2-10-15	СФ16	4	594.1	
		Насадки торцового фахверка			
НУ5	1.030.1-1. 4-1-020-04	НУ5	3	37.2	
НУ6	1.030.1-1. 4-1-020-05	НУ6	3	37.2	
НФ2	1.030.1-1.4-1-010-01	НФ2	3	49.9	
НФ4	1.030.1-1 . 4-1-010-03	НФ4	5	35.2	
		Элементы соединительные			
Т24	1.030.1-1. 4-1-240	Т24	54	1.1	Уголок серый
ММ-8	1.400-7	ММ-8	5	3.6	1.030.1-1 Вып. 3-3
ММ-10	1.400-7	ММ-10	2	6.1	2.420-1 Вып. 1
ММ-20	1.400-7	ММ-20	6	6.3	2.460-2 Вып. 1ч.2
ММ-23	1.400-7	ММ-23	1	4.2	
ММ-24	1.400-7	ММ-24	1	4.2	
		Материалы:			
		Бетон марки М300 на мелком заполнителе	5.25		м³

Схему расположения элементов каркаса производственного корпуса см. на листах 22, 23.

Инв. № подл. | Подпись и дата | Взам. инв. №

Привязан

Инв. №

ТП 416-7-249.87 КЖС			
Блок портальных ремонтно-механических мастерских III категории.			
Производственный корпус.	Стадия	Лист	Листов
	Р	24	
Схема расположения элементов каркаса между осями 4÷16. Спецификации.	ГИПРОРЕЧТРАНС		

Гл. арх. пр.	Козьяков	
Нач. отд.	Половинкин	12.01.88
Н. контр.	Солдатенкова	12.01.88
Гл. спец.	Поляков	12.01.88
Рук. гр.	Колыбанова	12.01.88
Ст. инж.	Посысаева	12.01.88

Типовой проект 416-7-249.87 Альбом III

Схема расположения подкрановых балок.

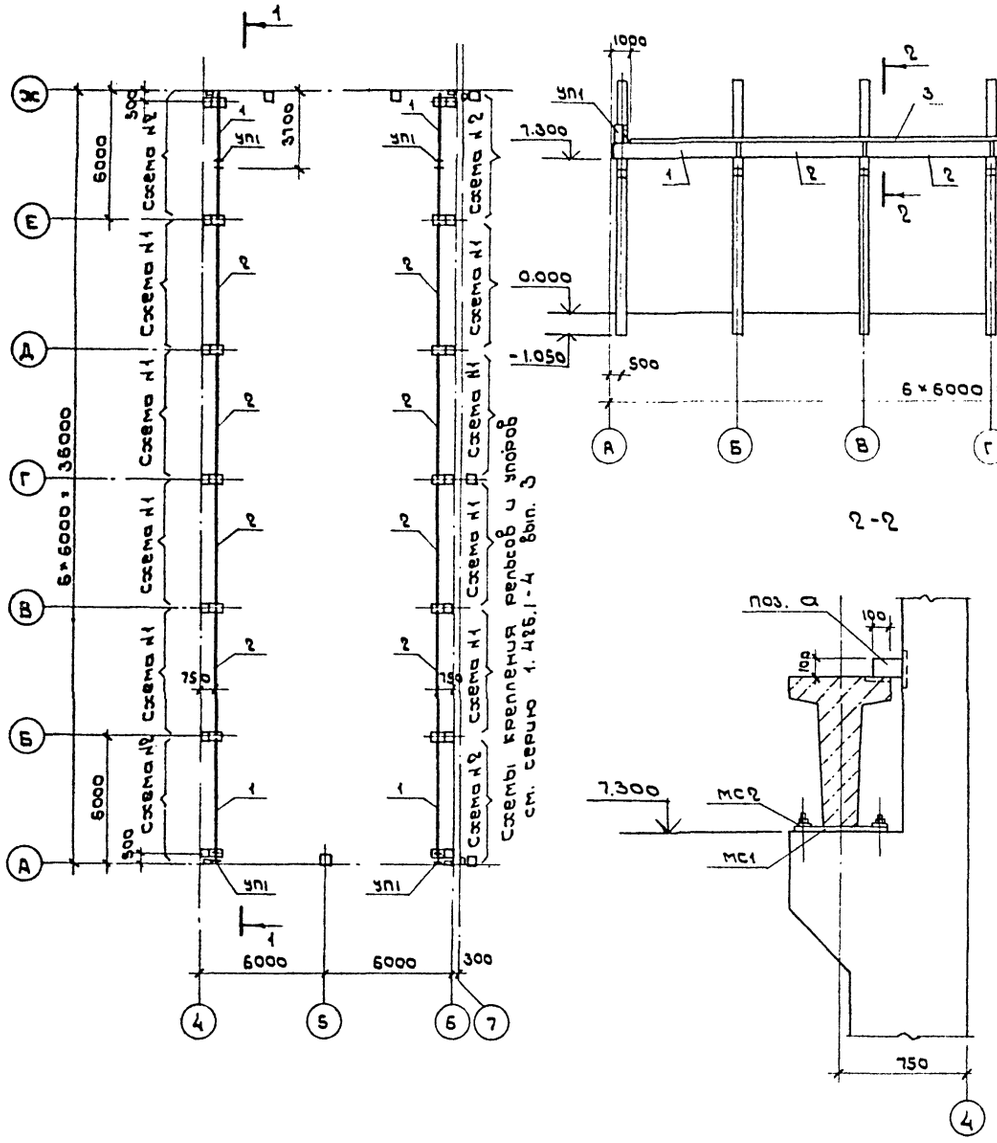

Монтаж подкрановых балок и крановых путей производится по указаниям и узлам серии 1.426.1 – 4 вып. 3.

Спецификация к схеме расположения подкрановых балок

Марка, поз.	Обозначение	Наименование	Кол.	Масса ед., кг	Примечание
		Балки подкрановые			
1	1.426.1-4.1 1.000-10	БКБ-12АIV-К	4	3500	
2	1.426.1-4.1 1.000-09	БКБ-12АIV-С	8	3900	
		Изделие соединительное			
МС1	1.426.1-4.1 1.060	МС1	24	8.14	*) по узлам серии
МС2	1.426.1-4.1 1.060-01	МС2	48	0.88	1.426.1-4 вып.3
а		Полоса $\frac{12\times100\ \text{ГОСТ }103\text{-}76}{\text{ВСт3кп2 ГОСТ }535\text{-}79}$ ℓ=170	24	1.6	
		Рельсы крановые			
3		КР70 ГОСТ 4121-76	м. 62.6		Масса м. 58.83
		Элементы крепления рельсов и упоров			
УП1	1.426.1-4.3 310	Упор УП1	4	128.3	*) по схеме серии
2	301	Изделие соединительное МС1	184	8.9	1.426.1-4 вып. 3
4	303	МС4	184	0.57	
5	-01	МС5	184	0.11	
6	-02	МС6	184	0.08	
7	304	МС7	8	1.00	
		Стандартные изделия			
		Болты ГОСТ 7798-70			
8		М20×260.58	184	0.70	
10		Шайба 1265Г.05 ГОСТ 6402-70	192	0.01	
14		Гайка М20.5 ГОСТ 5915-70	376	0.06	
15		Шайба 20.01.35 ГОСТ 10906-78	192	0.03	
		Упругие прокладки из			
		ленты конвейерной, резины тканевой ГОСТ 20-76			
11		8×180 ℓ=4970	4	3.8	
11		8×180 ℓ=6000	8	4.6	
13		Болт М10×200 ГОСТ 7798-70	16	0.12	
		Материалы:			
12		Дуб 250×200 ℓ=360	4	14.0	м³

Привязан		Гл. арх. пр.	Козьяков		
		Нач. отд.	Половинкин		12.06.85
		Н. контр.	Сокатенкова		12.06.85
		Гл. спец.	Поляков		12.06.85
		Рук. гр.	Колыбанова		12.06.85
Инв. №		Ст. инж.	Посысаева		12.06.85

ТП 416-7-249.87 КЖ

Блок портовых ремонтно-механических мастерских III категории.

Производственный корпус.	Стадия	Лист	Листов
	Р	25	

Схема расположения подкрановых балок между осями 4÷6

ГИПРОРЕЧТРАНС

Инв. № подл. | Подпись и дата | Взам. инв. №

Копировал

Формат А2

Альбом III

Типовой проект 416-7-249.87

Схема расположения панелей перекрытий на отм. 4.200.

Отметка низа панелей 3.900

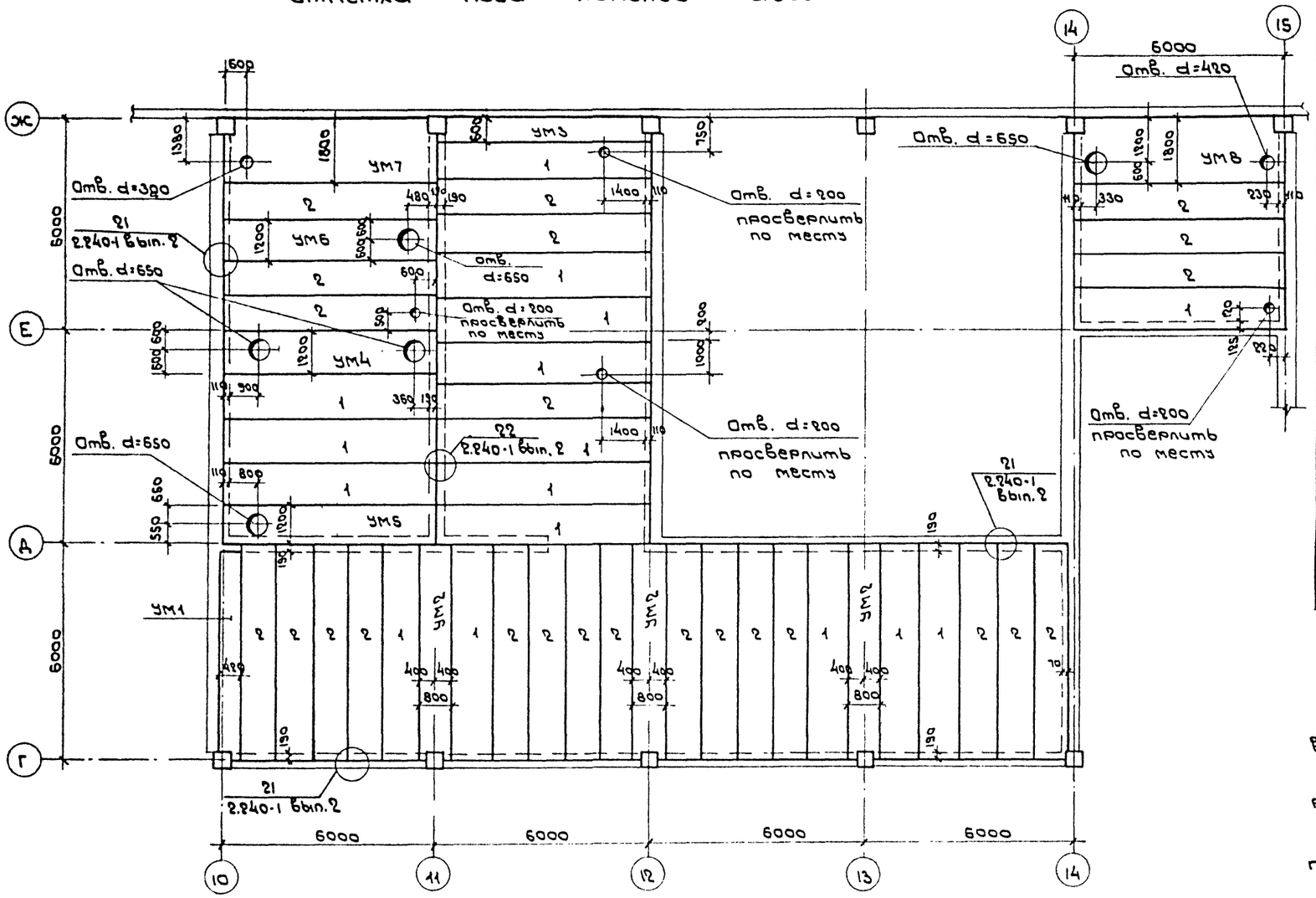

Спецификация к схеме расположения панелей перекрытий на отм. 4.200.

Марка, поз.	Обозначение	Наименование	Кол.	Масса ед., кг	Примечание
		Панели перекрытий			
1	1.141-1.64.300	ПКБО.12 - 8АIIIт-а	16	2150	
2	1.141-1.64.400	ПКБО.10 - 8АIIIт-а	24	1775	
		Участки монолитные			
УМ1	лист 28	УМ1	1		
УМ2	лист 30	УМ2	3		
УМ3	лист 28	УМ3	1		
УМ4	лист 30	УМ4	1		
УМ5	лист 28	УМ5	1		
УМ6	лист 29	УМ6	1		
УМ7	лист 29	УМ7	1		
УМ8	лист 29	УМ8	1		
		Изделия соединительные			
	2.240-1 Вып.2	ММ9	120	0.9	
		ММ11	40	0.5	

1. Швы между плитами перекрытия заполнить бетоном М200 на мелком гравии или щебне или цементным раствором марки 200.
2. Плиты перекрытий укладывать на цементном растворе марки 100 толщиной 20 мм.
3. Крепление анкерами стен с перекрытиями выполнить сразу после монтажа плит.
4. Отверстия, диаметром не более 200 мм, просверлить по месту в пределах пустот без нарушения ребер плиты.

Инв. № подл. | Подпись и дата | Взам. инв. №

Привязан

Инв. №

Гл. арх. пр.	Кожяков		12.07.88
Нач. отд.	Половинкин		12.07.88
Н. контр.	Колыбанова		12.07.88
Гл. спец.	Поляков		12.07.88
Рук. гр.	Солдатенкова		12.07.88

ТП 416-7-249.87 КЖС

Блок портовых ремонтно-механических мастерских III категории

Производственный корпус.

Стадия	Лист	Листов
Р	26	

Схема расположения панелей перекрытий между осями 10÷15 и Г÷Ж на отм. 4.200

ГИПРОРЕЧТРАНС

Копировал

Формат А2

Типовой проект 416-7-249.87 Альбом II

Схемы расположения панелей перекрытий на отм. 4.200
Отметка низа панелей 3.900

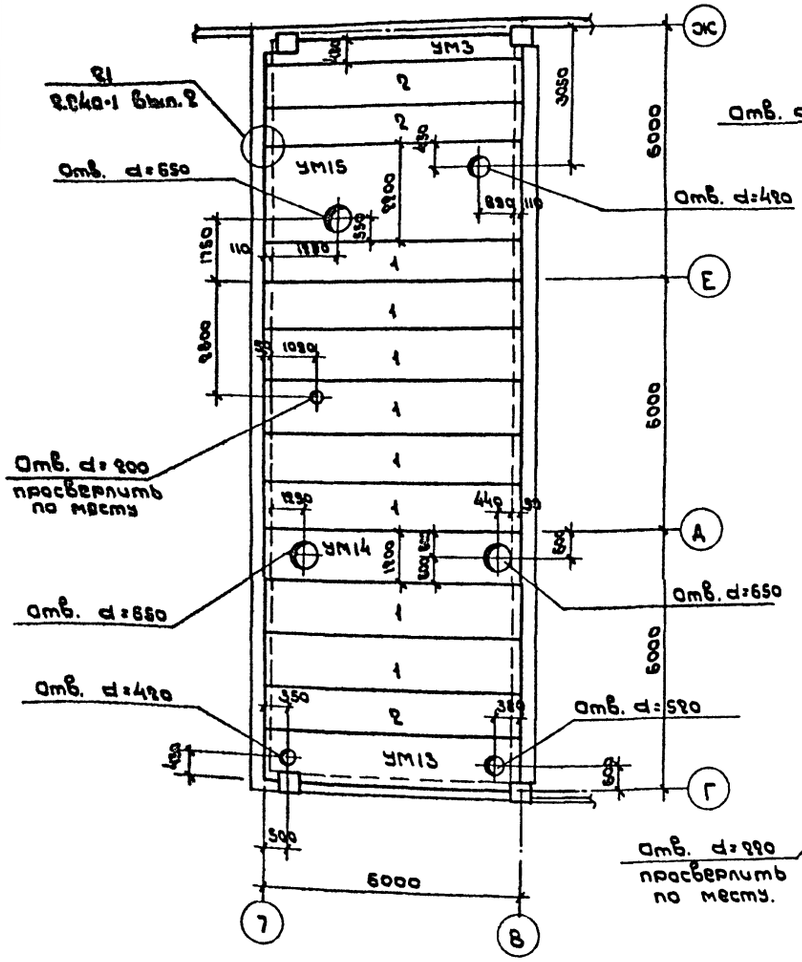

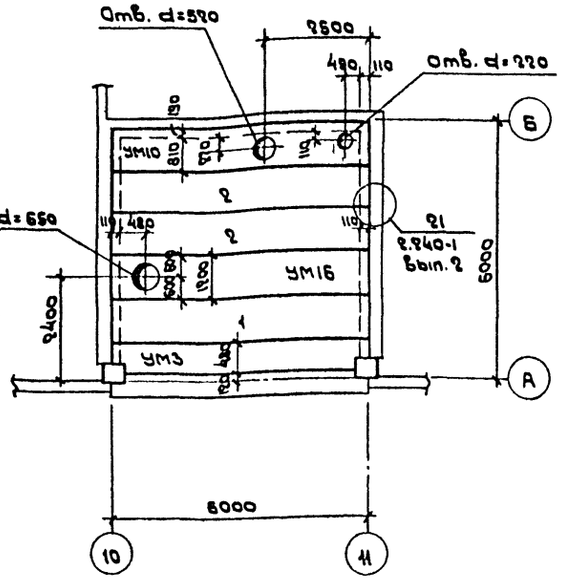

Схема расположения панелей перекрытия на отм. 5.100
Отметка низа панелей 4.800

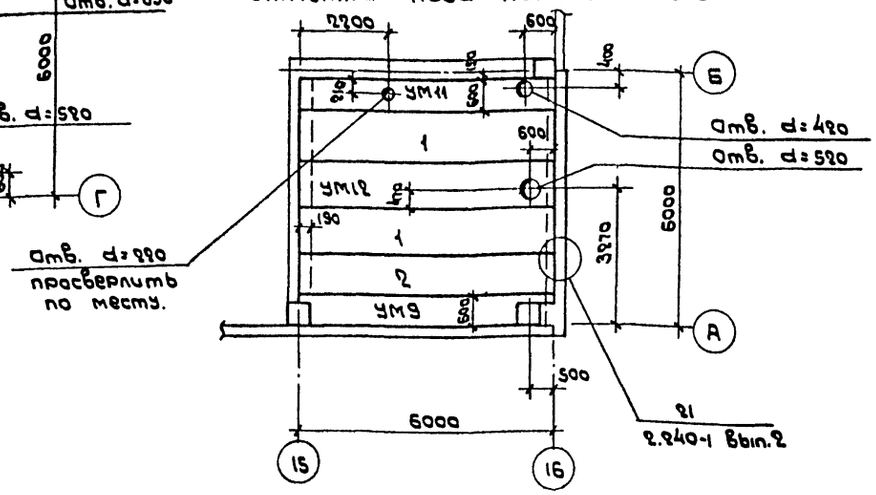

Спецификация к схемам расположения панелей перекрытий на отм. 4.200 и 5.100

Марка, поз.	Обозначение	Наименование	Кол.	Масса ед., кг	Примечание
		Панели перекрытий			
1	1.141-1.64.300	ПК60.12-8АIV Т-а	11	2150	
2	1.141-1.64.400	ПК60.10-8АIV Т-а	6	1775	
		Участки монолитные			
УМ3	лист 28	УМ3	2		
УМ9	лист 28	УМ9	1		
УМ10	лист 28	УМ10	1		
УМ11	лист 28	УМ11	1		
УМ12	лист 30	УМ12	1		
УМ13	лист 30	УМ13	1		
УМ14	лист 30	УМ14	1		
УМ15	лист 29	УМ15	1		
УМ16	лист 30	УМ16	1		
		Детали соединительные			
	2.240-1 вып.2	ММ9	68	0.9	

Общие указания по монтажу плит перекрытий даны на листе 26.

Гл.арх.пр.	Козьяков			ТП 416-7-249.87	КЖ
Нач. отд.	Половинкин		15.05.85	Блок портовых ремонтно-механических мастерских III категории.	
Н.контр.	Колыбанова		15.05.85	Производственный корпус.	Стадия: Р; Лист: 27; Листов:
Гл.спец.	Поляков		15.05.85	Схемы расположения панелей перекрытий между осями 7÷8, Г÷Ж и 10÷16, А-Б на отм. 4.200 и 5.100	ГИПРОРЕЧТРАНС
Рук. гр.	Солдатенкова		15.05.85		

Привязан

Инв. №

Инв. № подл. | Подпись и дата | Взам. инв. №

Копировал

Формат А2

Типовой проект 416-7-249.87 Альбом III

УМ1

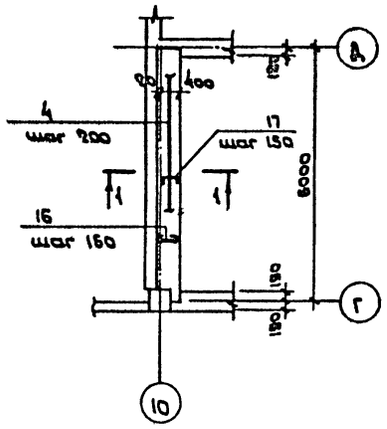

УМ11

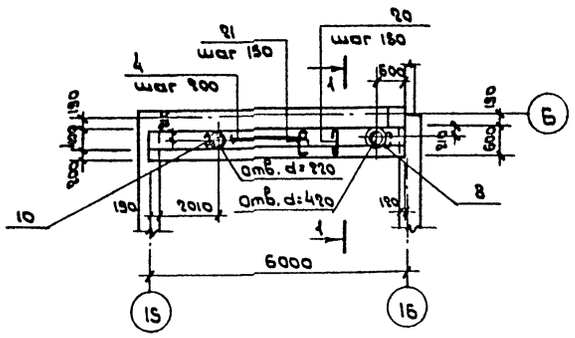

УМ3

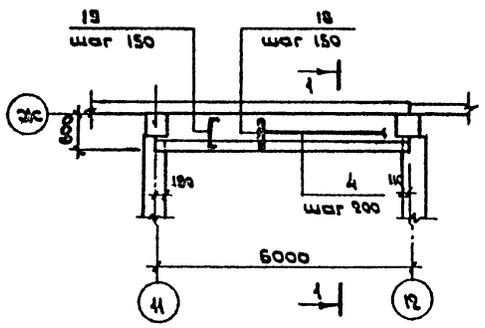

УМ9

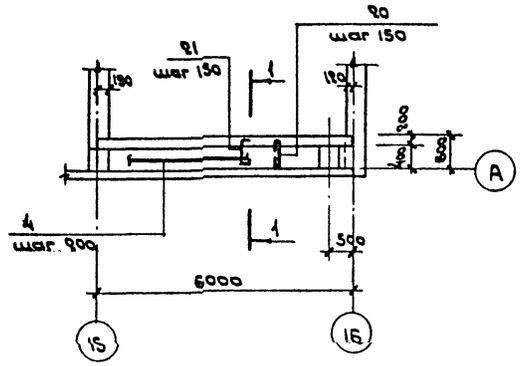

1-1

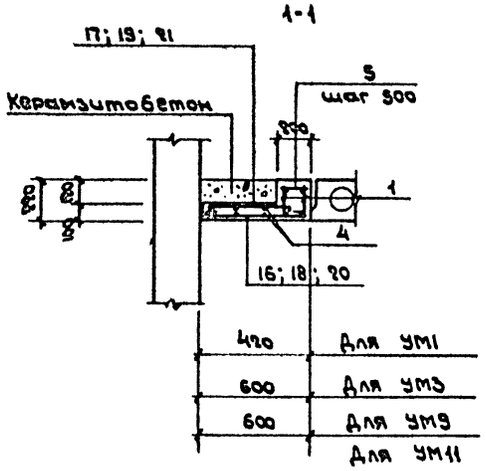

УМ5

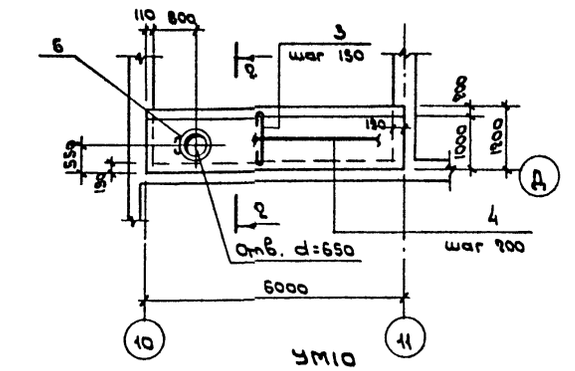

УМ10

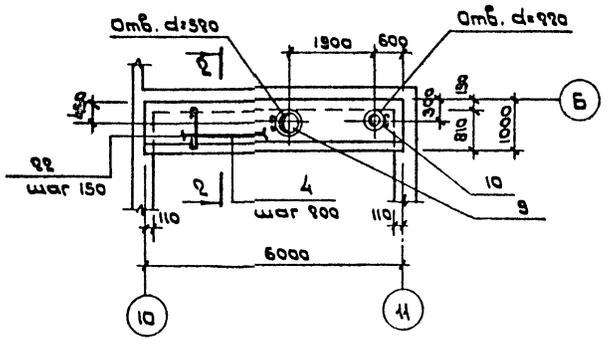

2-2

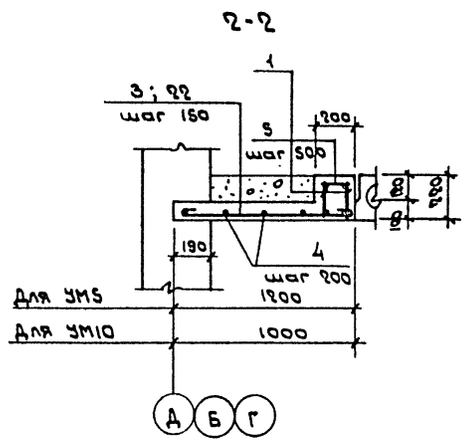

Спецификация к участкам монолитным

Формат	Зона	Поз.	Обозначение	Наименование	Кол. на исп. УМ1	УМ3	УМ5	УМ9	УМ10	УМ11	Всего	Примечания
				Сборочные единицы								
		1	КЖ.М. 88	Каркас плоский КР3	2	2	2	2	2	2	12	17.31 кг
				Детали								
				ФIIAI ГОСТ 5781-82								
		3*		ℓ=1330			41				41	1.18 кг
				Ф6AI ГОСТ 5781-82								
Б4		4		ℓ=5980	6	6	7	7	6	7	39	1.33 кг
Б4		5		ℓ=180	13	13	13	13	13	13	78	0.04 кг
		6*		ФI2AI ℓ=9300			1				1	9.04 кг
		8*		ℓ=1550						1	1	1.38 кг
		9*		ℓ=1860					1		1	1.65 кг
		10*		ℓ=790					1	1	2	0.7 кг
		16*		ℓ=550	40						40	0.49 кг
		17*		ℓ=460	40						40	0.41 кг
		18*		ℓ=730		37					37	0.64 кг
		19*		ℓ=540		37					37	0.49 кг
		20*		ℓ=730				38		37	75	0.65 кг
		21*		ℓ=640				38		37	75	0.59 кг
		22*		ℓ=1130					41		41	1.0 кг
				Материалы:								
				Керамзитобетон	0.16	0.20	0.56	0.29	0.41	0.28		м³
				Бетон марки М300	0.40	0.43	0.84	0.50	0.72	0.49		м³

*Позиции 3, 6, 8, 9, 10, 16÷22 — см. ведомость деталей на листе 30.

Ведомость расхода стали на элемент, кг

Марка элемента	Изделия арматурные								Всего
	Арматура класса AI ГОСТ 5781-82				AIII ГОСТ 5781-82				
	ФI2	Ф10	Ф6	Итого	Ф18			Итого	
УМ1	33.94	7.34	10.98	54.96	24.80			24.80	79.06
УМ3	38.11	7.34	10.98	56.43	24.80			24.80	81.23
УМ5	50.48	7.34	12.31	70.07	24.80			24.80	94.87
УМ9	47.12	7.34	12.31	66.77	24.80			24.80	91.57
УМ10	43.35	7.34	10.98	61.67	24.80			24.80	86.47
УМ11	47.96	7.34	12.31	66.98	24.80			24.80	91.08

Инв.№ подл. | Подпись и дата | Взам. инв.№

Привязан

Инв.№

Гл.арх.пр.	Кобяков		
Нач. отд.	Половинкин		15.05.88
Н.контр.	Колыбанова		15.05.88
Гл.спец.	Поляков		15.05.88
Рук.гр.	Солдатенкова		15.05.88

ТП 416-7-249.87 КЖС

Блок портовых ремонтно-механических мастерских III категории.

Производственный корпус.

Стадия	Лист	Листов
Р	28	

Участки монолитные УМ1; УМ3; УМ5; УМ9; УМ10; УМ11.

ГИПРОРЕЧТРАНС

Копировал Формат А2

Типовой проект 416-7-249.87 Альбом II

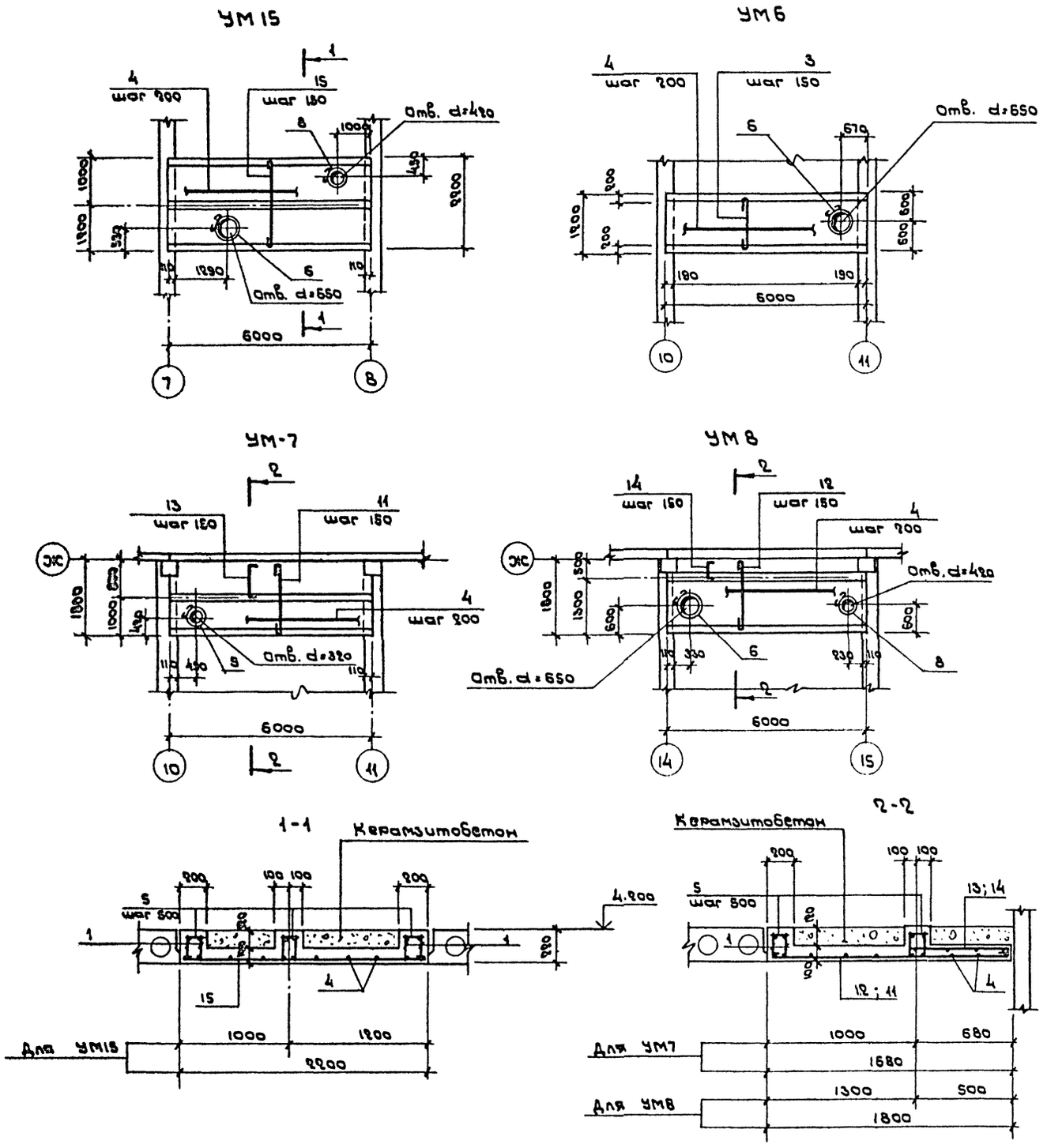

Спецификация на монолитные железобетонные участки.

Формат	Зона	Поз.	Обозначение	Наименование	Кол. на исп. УМ15	УМ6	УМ7	УМ8			Всего	Примечание
				Сборочные единицы								
		1	КЖ.Н. 88	Каркас плоский КР3	6	4	4	4			18	17.31кг
				Детали								
				Ф6АI ГОСТ 5781-82								
Б4		4		ℓ = 5980	11	7	15	13			46	1.33кг
Б4		5		ℓ = 180	39	26	26	26			117	0.04кг
				Ф12АI ГОСТ 5781-82								
		6*		ℓ = 2300	1	1		1			3	2.04кг
		8*		ℓ = 1550	1			1			2	1.38кг
		9*		ℓ = 1240			1				1	1.10кг
		3*		ℓ = 1330		41					41	1.18кг
		12*		ℓ = 1930				41			41	1.71кг
		13*		ℓ = 1080			38				38	0.76кг
		14*		ℓ = 800				38			38	0.62кг
		15*		ℓ = 2330	41						41	2.07кг
		11*		ℓ = 1940			41					1.60кг
				Материалы:								
				Керамзитобетон	1.12	0.56	0.88	0.98				м³
				Бетон марки М300	1.72	0.99	1.29	1.34				м³

Позиции 3, 6, 8, 9, 11 ÷ 15 — см. ведомость деталей на листе 30

Ведомость расхода стали на элемент, кг.

Марка элемента	Изделия арматурные								
	Арматура класса								Всего
	АI					АIII			
	ГОСТ 5781-82					ГОСТ 5781-82			
	Ф12	Ф10	Ф6		Итого	Ф18		Итого	
УМ6	50.42	14.68	15.31		80.41	49.60		49.60	130.01
УМ7	95.58	14.68	25.95		136.21	49.60		49.60	185.81
УМ8	97.09	14.68	23.29		135.06	49.60		49.60	184.66
УМ15	88.29	22.02	23.63		133.94	74.40		74.40	208.34

Гл.арх.пр.	Козьяков		
Нач.отд.	Половинкин		15.05.85
Н.контр.	Колыбанова		15.05.85
Гл.спец.	Поляков		15.05.85
Рук.гр.	Солдатенкова		15.05.85

Привязан

Инв. №

ТП 416-7-249.87 КЖ

Блок портовых ремонтно-механических мастерских III категории.

Производственный корпус.

Стадия	Лист	Листов
Р	29	

Участки монолитные УМ6; УМ7; УМ8; УМ15.

ГИПРОРЕЧТРАНС

Копировал

Формат А2

Альбом III

Типовой проект 416-7-249.87

УМ4 ; УМ14

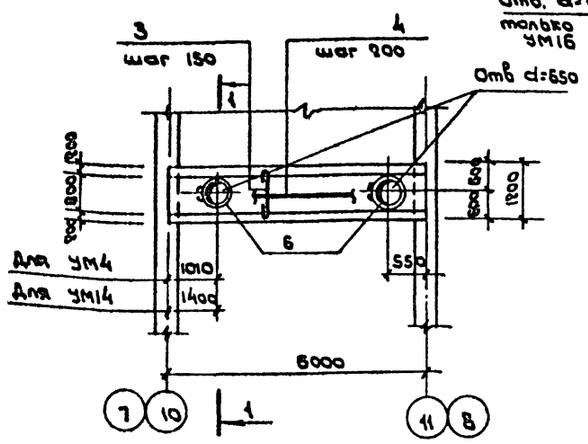

УМ12 ; УМ16

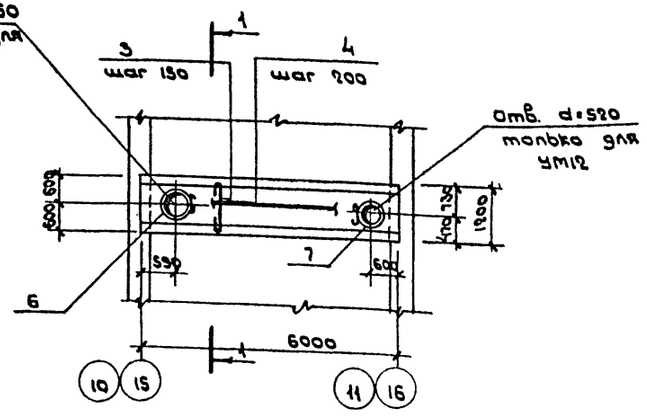

УМ13

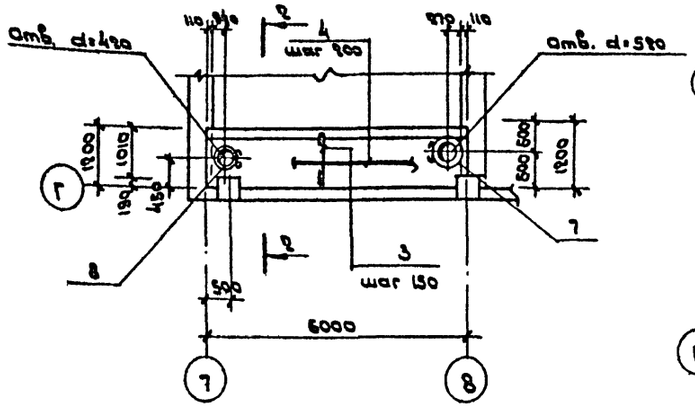

УМ2

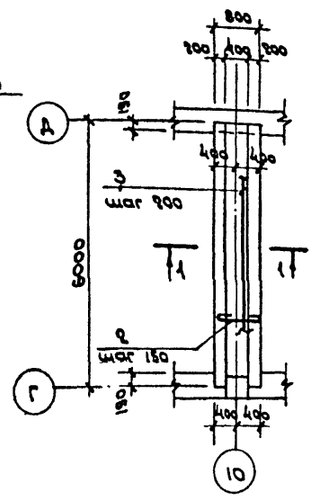

1-1

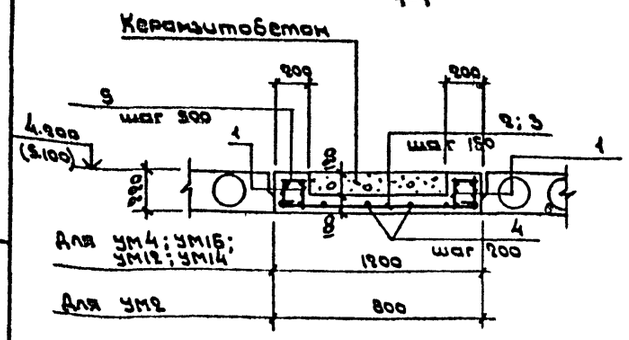

2-2

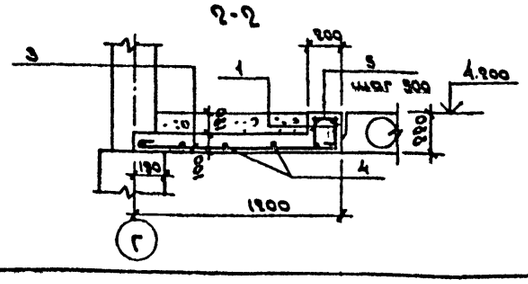

Спецификация на монолитные железобетонные участки.

Формат	Зона	Поз.	Обозначение	Наименование	Кол-во на исп. УМ2	УМ4	УМ12	УМ13	УМ14	УМ16	Всего	Примечания
				Сборочные единицы								
		1	КЖ.Н. 88	Каркас плоский КР3	4	4	4	2	4	4	22	17.31 кг
				Детали								
				ФIIAI ГОСТ 5781-82								
		2*		ℓ=930	41						41	0.83 кг
		3*		ℓ=1330		41	41	41	41	41	205	1.18 кг
				ФбAI ГОСТ 5781-82								
БЧ		4		ℓ=5980	5	7	7	6	7	7	33	1.33 кг
БЧ		5		ℓ=180	86	86	86	13	86	86	143	0.04 кг
				ФIIAI ГОСТ 5781-82								
		6*		ℓ=2300		2			2	1	5	2.04 кг
		7*		ℓ=1860			1	1			2	1.65 кг
		8*		ℓ=1550				1			1	1.38 кг
				Материалы:								
				Керамзитобетон	0.29	0.54	0.56	0.55	0.54	0.56		м³
				Бетон марки М300	0.77	0.97	0.99	0.83	0.97	0.99		м³

*Позиции 2,3,6,7,8 – см. ведомость деталей.

Ведомость деталей

Поз.	Эскиз
2	780
3	1180
6	500, ф 650
7	500, ф 930
8	500, ф 430
9	500, ф 330
10	ф 230
11	1780
12	1780
13	80, 920, 80
14	80, 540, 80
15	2180
16	400
17	80, 300, 80
18	580
19	80, 380, 80
20	580
21	80, 380, 80
22	980

Ведомость расхода стали на элемент, кг.

Марка элемента	Изделия арматурные: Арматура класса AI ГОСТ 5781-82 Ф12	Ф10	Ф6		Итого	Арматура класса AIII ГОСТ 5781-82 Ф18		Итого	Всего
УМ2	34.03	14.68	12.13		60.84	49.6		49.6	110.44
УМ4	52.42	14.68	15.31		82.41	49.6		49.6	132.01
УМ12	50.03	14.68	14.79		79.50	49.6		49.6	129.10
УМ13	51.41	7.34	10.98		69.73	24.8		24.8	94.53
УМ14	52.46	14.68	15.31		82.45	49.6		49.6	132.01
УМ16	50.42	14.68	14.79		79.89	49.6		49.6	129.49

Привязан

Инв. №

Взам. инв. №

Подпись и дата

Инв. № подл.

Нач. отд.	Половинкин		
Н. контр.	Колыбанова		
Гл. спец.	Поляков		
Рук. гр.	Солдатенкова		

ТП 416-7-249.87 КЖ

Блок портовых ремонтно-механических мастерских III категории.

Производственный корпус

Стадия	Лист	Листов
Р	30	

Участки монолитные УМ2; УМ4; УМ12 ÷ УМ14; УМ16

ГИПРОРЕЧТРАНС

Копировал

Формат А2

Типовой проект 416-7-249.87 Альбом II

Схема расположения плит покрытия
(Все незамаркированные плиты марки П1)

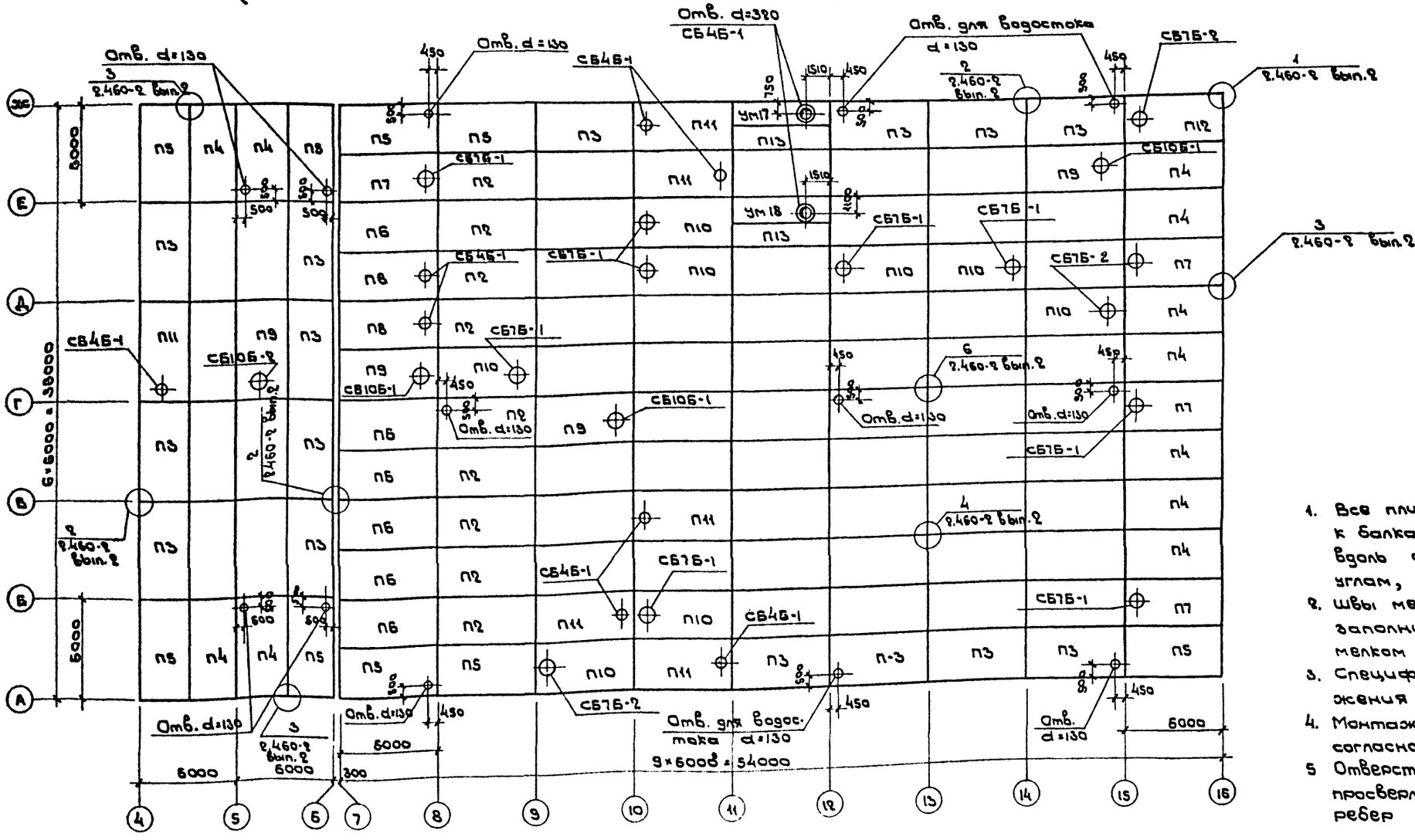

1. Все плиты покрытий приварить к балкам: плиты, расположенные вдоль осей А, Ж, 4 и 6 — по четырем углам, остальные по трем углам.
2. Швы между плитами тщательно заполнить бетоном марки 200 на мелком гравии.
3. Спецификацию к схеме расположения плит покрытия см. лист 32.
4. Монтаж плит покрытий выполнить согласно указаниям серий 1.400-11, 2.460-2 вып.2
5. Отверстия, диаметром не более 200мм, просверлить по месту без нарушения ребер плиты.

Гл.арх.пр.	Козьяков			ТП 416-7-249.87	КЖС	
Нач.отд.	Половинкин		12.05.85	Блок портовых ремонтно-механических мастерских III категории.		
Н.контр.	Колыбанова		12.05.85	Производственный корпус.	Стадия	Лист	Листов
Гл.спец.	Поляков		12.05.85		Р	31	
Рук.гр.	Солдатенков		12.05.85	Схема расположения плит покрытия между осями 4÷16	ГИПРОРЕЧТРАНС		

Привязан.

Инв. №

Копировал

Формат А2

Альбом III

Типовой проект 416-7-249.87

Спецификация к схеме расположения плит покрытия

Марка поз.	Обозначение	Наименование	Кол.	Масса ед., кг	Примечание
		Расчетная $t_н$=-20°С / Расчетная $t_н$=-30°С / Расчетная $t_н$=-40°С			
		Нагрузка для II и III снеговых районов			
		Плиты покрытия			
П1	1.465.1-10/82 Вып.1, ГОСТ 22701.0-77 ÷ ГОСТ 22701.5-77	1ПГ-3АтVт-70Я-400п / 1ПГ-3АтVт-100Я-400п / 1ПГ-3АтVт-130Я-400п	55	3620 (3810) [4010]	
П2		1ПГ-4АтVт-70Я-400п / 1ПГ-4АтVт-100Я-400п / 1ПГ-4АтVт-130Я-400п	9		
П3		1ПГ-3АтVт-70Я-400п-а / 1ПГ-3АтVт-100Я-400п-а / 1ПГ-3АтVт-130Я-400п-а	15		
П4		1ПГ-3АтVт-70Я-400п-б / 1ПГ-3АтVт-100Я-400п-б / 1ПГ-3АтVт-130Я-400п-б	11		
П5		1ПГ-3АтVт-70Я-400п-а,б / 1ПГ-6АтVт-100Я-400п-а,б / 1ПГ-5АтVт-130Я-400п-а,б	9		
П6		1ПГ-5АтVт-70Я-400п-б / 1ПГ-5АтVт-100Я-400п-б / 1ПГ-5АтVт-130Я-400п-б	6		
П7		1ПВ7-6АтVт-70Я-400п-б / 1ПВ7-6АтVт-100Я-400п-б / 1ПВ7-6АтVт-130Я-400п-б	4		
П8		1ПВ4-6АтVт-70Я-400п-б / 1ПВ4-6АтVт-100Я-400п-б / 1ПВ4-6АтVт-130Я-400п-б	2		
П9		1ПВ10-6АтVт-70Я-400п-б / 1ПВ10-6АтVт-100Я-400п-б / 1ПВ10-6АтVт-130Я-400п-б	4		
П10		1ПВ7-4АтVт-70Я-400п-а / 1ПВ7-4АтVт-100Я-400п-а / 1ПВ7-4АтVт-130Я-400п-а	8		
П11		1ПВ4-4АтVт-70Я-400п-а / 1ПВ4-4АтVт-100Я-400п-а / 1ПВ4-4АтVт-130Я-400п-а	6		
П12		1ПВ7-6АтVт-70Я-400п-а,б / 1ПВ7-6АтVт-100Я-400п-а,б / 1ПВ7-6АтVт-130Я-400п-а,б	1		
П13	1.465.1-7/84 Вып.1,2	2ПГ6-2АтVт / 2ПГ6-2АтVт / 2ПГ6-2АтVт	2	1500	
		Участки монолитные			
УМ17	лист 33	УМ17 / УМ17 / УМ17	1		
УМ18		УМ18 / УМ18 / УМ18	1		
		Стаканы			
СБ4Б-1	1.494-24 Вып.1	СБ4Б-1 / СБ4Б-1 / СБ4Б-1	10	160	
СБ7Б-1		СБ7Б-1 / СБ7Б-1 / СБ7Б-1	9	320	
СБ7Б-2		СБ7Б-2 / СБ7Б-2 / СБ7Б-2	4	320	
СБ10Б-1		СБ10Б-1 / СБ10Б-1 / СБ10Б-1	3	280	
СБ10Б-2		СБ10Б-2 / СБ10Б-2 / СБ10Б-2	1	280	
		Элементы соединительные			
ММ48	1.400-7	ММ48 / ММ48 / ММ48	28	1.1	
ММ51	1.400-7	ММ51 / ММ51 / ММ51	8	1.4	

продолжение

Марка поз.	Обозначение	Наименование: $t_н$=-20 °С / $t_н$=-30 °С / $t_н$=-40 °С	Кол.	Масса ед., кг	Примечание
		Нагрузка для IV снегового района			
		Плиты покрытия			
П1	1.465.1-10/82 Вып.1, ГОСТ 22701.0-77 ÷ ГОСТ 22701.5-77	1ПГ-4АтVт-70Я-400п / 1ПГ-4АтVт-50ППН-40п / 1ПГ-4АтVт-50ППН-40п	55	3620 (3820) [3820]	
П2		1ПГ-5АтVт-70Я-400п / 1ПГ-5АтVт-50ППН-40п / 1ПГ-6АтVт-50ППН-40п	9		
П3		1ПГ-4АтVт-70Я-400п-а / 1ПГ-4АтVт-50ППН-40п-а / 1ПГ-4АтVт-50ППН-40п-а	15		
П4		1ПГ-4АтVт-70Я-400п-б / 1ПГ-4АтVт-50ППН-40п-б / 1ПГ-4АтVт-50ППН-40п-б	11		
П5		1ПГ-6АтVт-70Я-400п-а,б / 1ПГ-6АтVт-50ППН-40п-а,б / 1ПГ-4АтVт-50ППН-40п-а,б	9		
П6		1ПГ-6АтVт-70Я-400п-б / 1ПГ-6АтVт-50ППН-40п-б / 1ПГ-6АтVт-50ППН-40п-б	6		
П7		1ПВ7-6АтVт-70Я-400п-б / 1ПВ7-6АтVт-50ППН-40п-б / 1ПВ7-6АтVт-50ППН-40п-б	4		
П8		1ПВ4-6АтVт-70Я-400п-б / 1ПВ4-6АтVт-50ППН-40п-б / 1ПВ4-6АтVт-50ППН-40п-б	2		
П9		1ПВ10-6АтVт-70Я-400п-б / 1ПВ10-6АтVт-50ППН-40п-б / 1ПВ10-6АтVт-50ППН-40п-б	4		
П10		1ПВ7-5АтVт-70Я-400п-а / 1ПВ7-5АтVт-50ППН-40п-а / 1ПВ7-5АтVт-50ППН-40п-а	8		
П11		1ПВ4-5АтVт-70Я-400п-а / 1ПВ4-5АтVт-50ППН-40п-а / 1ПВ4-5АтVт-50ППН-40п-а	6		
П12		1ПВ7-6АтVт-70Я-400п-а,б / 1ПВ7-6АтVт-50ППН-40п-а,б / 1ПВ7-6АтVт-50ППН-40п-а,б	1		
П13	1.465.1-7/84 Вып.1,2	2ПГ6-3АтVт / 2ПГ6-3АтVт / 2ПГ6-3АтVт	2	1500	
		Участки монолитные			
УМ17	лист 33	УМ17 / УМ17 / УМ17	1		
УМ18		УМ18 / УМ18 / УМ18	1		
		Стаканы			
СБ4Б-1	1.494-24 Вып.1	СБ4Б-1 / СБ4Б-1 / СБ4Б-1	10	160	
СБ7Б-1		СБ7Б-1 / СБ7Б-1 / СБ7Б-1	9	320	
СБ7Б-2		СБ7Б-2 / СБ7Б-2 / СБ7Б-2	4	320	
СБ10Б-1		СБ10Б-1 / СБ10Б-1 / СБ10Б-1	3	280	
СБ10Б-2		СБ10Б-2 / СБ10Б-2 / СБ10Б-2	1	280	
		Элементы соединительные			
ММ48	1.400-7	ММ48 / ММ48 / ММ48	28	1.1	
ММ51	1.400-7	ММ51 / ММ51 / ММ51	8	1.4	

1. Плиты с индексами „а" и „а,б" разработаны в КЖ.И.-92; с индексом „б" – КЖ.И.93.
2. Данный лист читать совместно с листом 31.
3. Цифры в круглых скобках относятся к $t_н$=-30°С.
4. Цифры в квадратных скобках относятся к $t_н$=-40°С.

Привязан

Инв. №

Инв. № подл. | Подпись и дата | Взам. инв. №

Гл. арх. пр	Козьяков		05.85
Нач. отд	Поливкин		05.85
Н. контр.	Колыбанова		05.85
Гл. спец.	Пажков		05.85
Рук. гр.	Солдатенкова		05.85

ТП 416-7-249.87 КЖ

Блок портовых ремонтно-механических мастерских III категории

Производственный корпус.

Стадия	Лист	Листов
Р	32	

Спецификация к схеме расположения плит покрытия между осями 4÷16

ГИПРОРЕЧТРАНС

Копировал

Формат А2

Альбом III

Типовой проект 416-7-248.87

УМ17

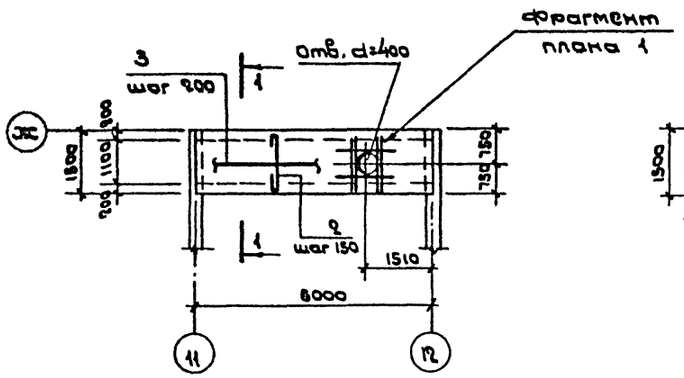

УМ18

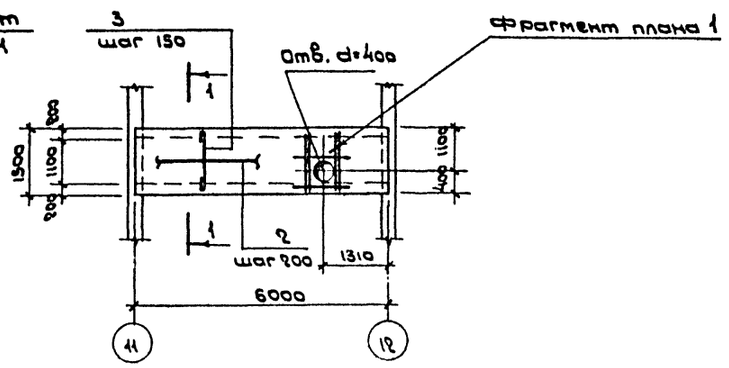

Фрагмент плана 1

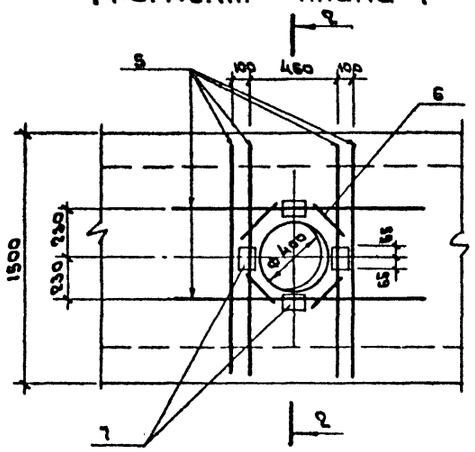

2-2

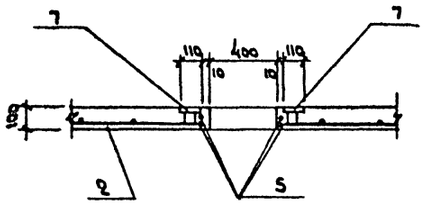

1-1

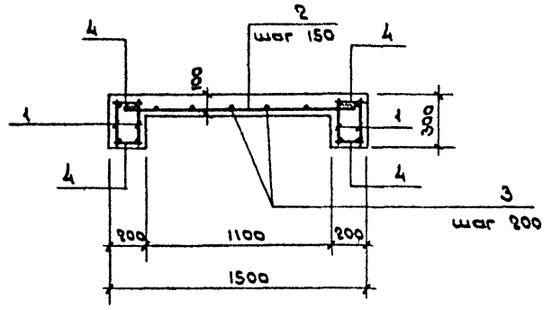

Ведомость деталей

Поз	Эскиз
2	1300

Спецификация на монолитные железобетонные участки.

Формат	Зона	Поз.	Обозначение	Наименование	Кол. на исп. УМ17	УМ18		Всего	Примечание
				сборочные единицы					
		1	КЖ.Н.89	Каркас плоский КР4	4	4			17.31 кг
				Детали					
		2*		ф12 AI ГОСТ 5781-82 ℓ=1450	41	41			1.29 кг
		3		ф6 AI ГОСТ 5781-82 ℓ=5980	8	8			1.33 кг
		4		ℓ=180	52	52			0.04 кг
		5		ф12 AIII ГОСТ 5781-82 ℓ=1300	12	12			1.15 кг
		6		ℓ=700	8	8			0.62 кг
				Изделия закладные					
		7	ГОСТ 22701.5-77	М6	4	4			1.24 кг
				Материалы:					
				Бетон марки М300	1.37	1.37			м³

*Поз. 2 — см. Ведомость деталей.

Ведомость расхода стали на элемент, кг.

Марка элемента	Изделия арматурные										Изделия закладные						Всего
	Арматура класса										Арматура класса			Прокат			
	AI					AIII					AIII						
	ГОСТ 5781-82					ГОСТ 5781-82					ГОСТ 5781-82			ГОСТ 107-76			
	ф12	ф10	ф6		Итого	ф18	ф12			Итого	ф10		Итого	δ=8		Итого	
УМ17	52.9	14.68	17.68		85.26	49.6	18.77			68.37	1.36		1.36	3.6		3.6	158.59
УМ18	52.9	14.68	17.68		85.26	49.6	18.77			68.37	1.36		1.36	3.6		3.6	158.59

Инв. № подл. | Подпись и дата | Взам. инв. №

Привязан

Инв. №

Гл. арх. пр.	Козьяков		
Нач. отд.	Половинкин		15.05.87
Н. контр.	Колыбанова		15.05.87
Гл. спец.	Поляков		15.05.87
Рук. гр.	Солдатенкова		15.05.87

ТП 416-7-249.87 КЖ

Блок портовых ремонтно-механических мастерских III категории.

Производственный корпус.

Участки монолитные УМ17; УМ18.

Стадия	Лист	Листов
Р	33	

ГИПРОРЕЧТРАНС

Копировал

Формат А2

Альбом III

Типовой проект 416-7-248.87

Схемы расположения стеновых панелей

по оси А

Фрагменты:

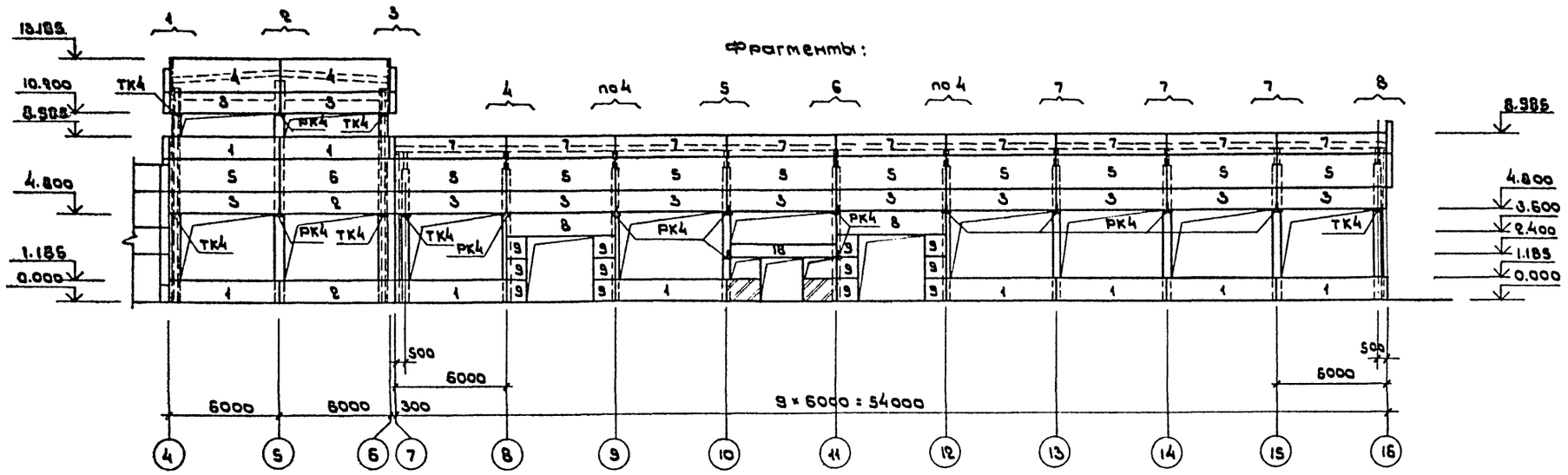

по оси Ж

Фрагменты:

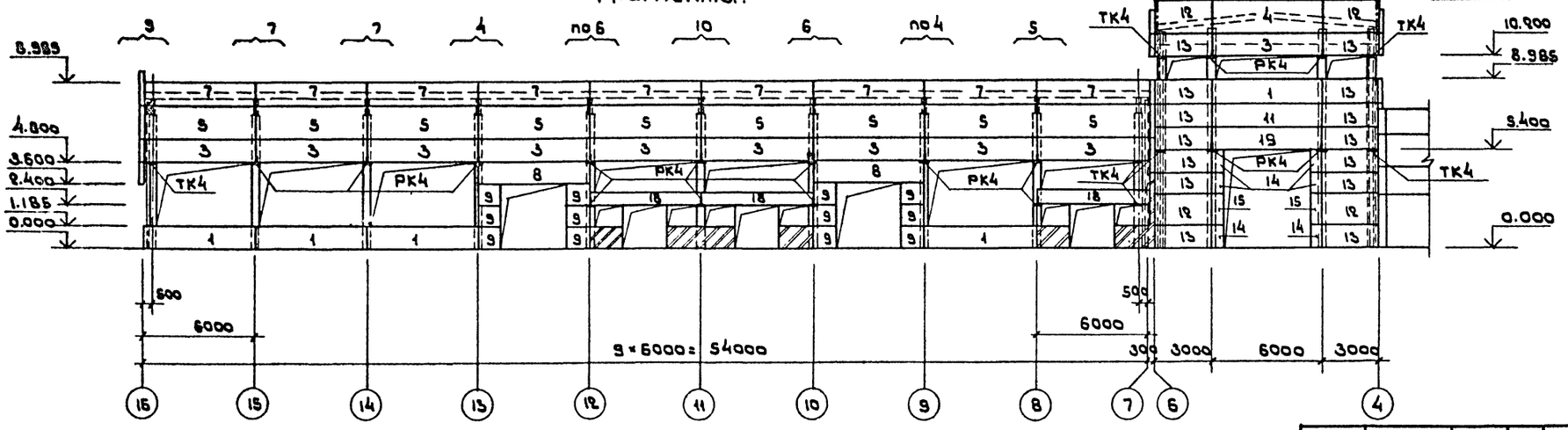

1. Данный лист читать совместно с листом 35.
2. Схемы расположения узлов крепления стеновых панелей см. фрагменты 1÷8 на листе 36, 9÷16 – на листе 37.
3. Монтаж стеновых панелей произвести согласно указаниям, приведенным в пояснительной записке серии 1.030.1-1 вып. 0-1

ТП 416-7-248.87 КЖ				
Блок партовых ремонтно-механических мастерских III категории.				
Производственный корпус	Стадия	Лист	Листов	
	Р	34		
Схемы расположения стеновых панелей между осями 4÷16 по осям А и Ж	ГИПРОРЕЧТРАНС			

Гл. архлр	Козьяков		
Нач. отд.	Половинкин		12.08.85
Н. контр.	Солдатенков		12.08.85
Гл. спец.	Полях ов		12.08.85
Рук. гр.	Калыванова		12.08.85
Ст. инж.	Пасысарва		12.08.85

Привязан

Инв. №

Инв. № подл. | Подпись и дата | Взам. инв. №

Копировал

Формат А2

Альбом III

Типовой проект 416-7-249.87

Схемы расположения стеновых панелей

По оси 4

фрагменты:

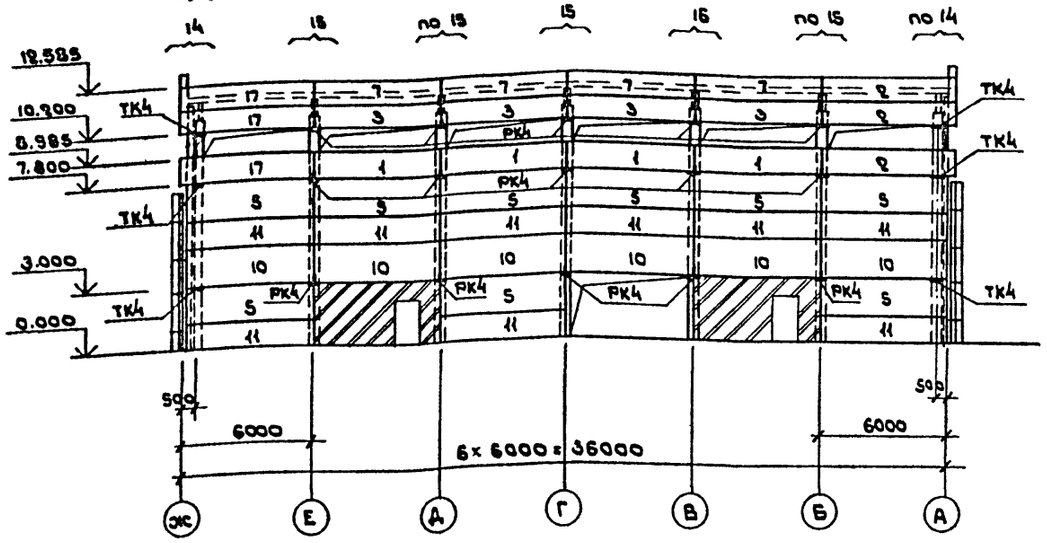

По оси 6

фрагменты:

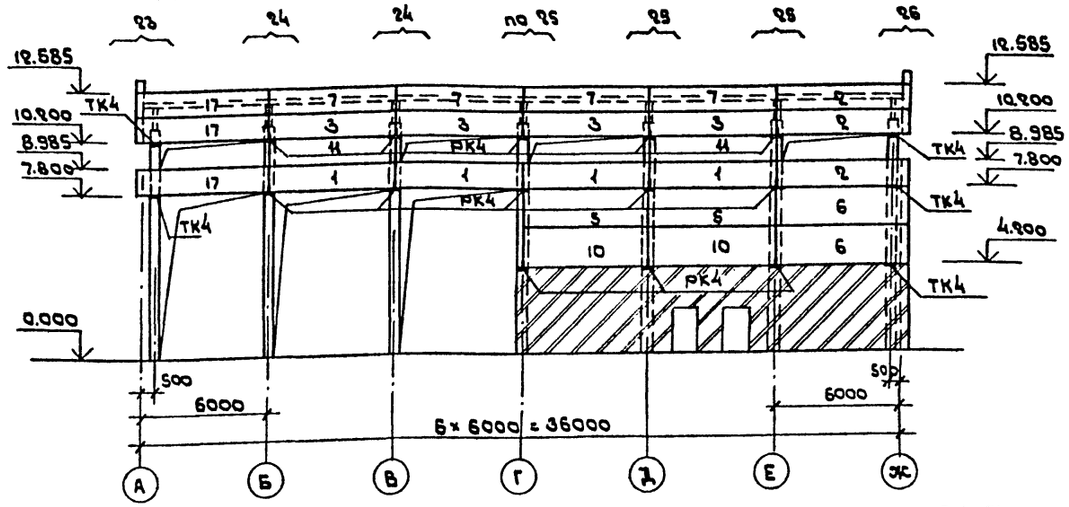

По оси 16

фрагменты:

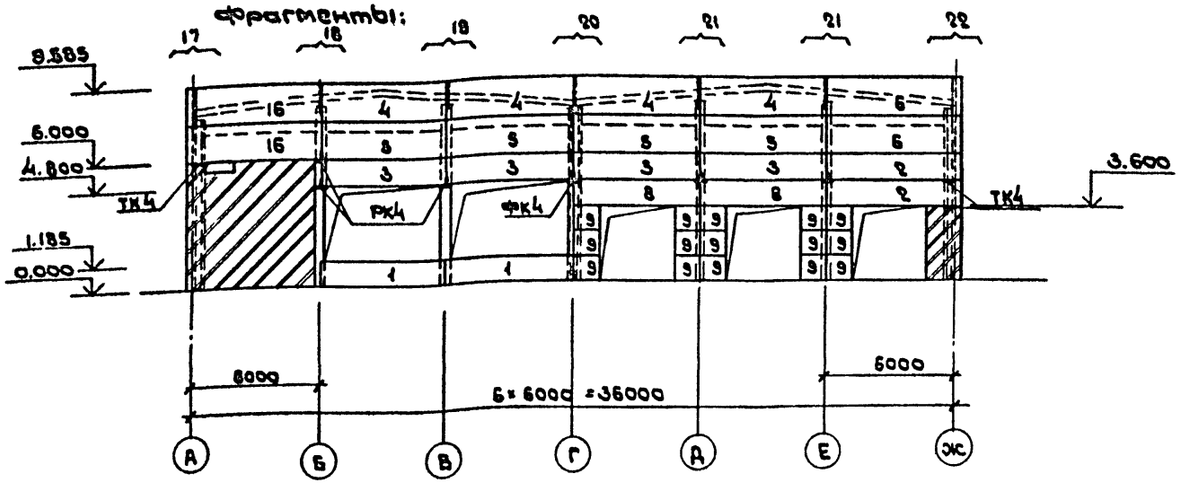

1. Данный лист читать совместно с листом 34.
2. Схемы расположения узлов крепления стеновых панелей см. фрагменты 5÷16 на листе 37; 17÷26 на листе 38.

Спецификация к схемам расположения стеновых панелей между осями 4÷16

Марка, поз.	Обозначение	Наименование	Кол	Масса ед., кг	Примечания
		Панели стеновые			
1	КЖСИ, 55	ПС 60.12.20-4Я-47И	24	1300	
2	КЖСИ, 56	ПС 62,5.12.20-4Я-1,49И	10	1360	
3	КЖСИ, 57	ПС 60.12.20-4Я-48	34	1300	
4	КЖСИ, 58	ПС 60.18.20-3Я-34	7	1900	
5	КЖСИ, 59	ПС 60.18.20-3Я-31	34	1800	
6	КЖСИ, 60	ПС 62,5.18.20-3Я-1,31И	5	2020	
7	КЖСИ, 61	ПС 60.12.20-2Я-34	26	1280	
8	КЖСИ, 62	ПС 60.12.20-4Я-42	6	1300	
9	КЖСИ, 63	2ПС 12.12.20-Я-39	39	280	
10	КЖСИ, 64	ПС 60.18.20-3Я-42	8	1900	
11	КЖСИ, 65	ПС 60.12.20-2Я-31	12	1280	
12	КЖСИ, 66	ПС 30.18.20-6Я-34И	4	960	
13	КЖСИ, 67	ПС 30.12.20-6Я-56	14	640	
14	КЖСИ, 68	2ПС 6.12.20-Я-60	6	130	
15	КЖСИ, 69	2ПС 6.18.20-Я-60	2	190	
16	КЖСИ, 70	ПС 62,5.18.20-3Я-2,49И	2	2020	
17	КЖСИ, 71	ПС 62,5.12.20-4Я-2,49И	6	1360	
18	КЖСИ, 72	ПС 60.6.29-6Я-44	4	820	
19	КЖСИ 62	ПС 60.12.20-6Я-42	1	1520	

Привязан

Инв. №

Гл. арх. пр.	Казьяков	
Нач. отд.	Полавинкин	
Н. контр.	Солдатенков	
Гл. спец.	Поляков	
Рук. гр.	Колыванова	
Ст. инж.	Посысаева	

ТП 416-7-249.87 КЖС

Блок портовых ремонтно-механических мастерских III категории

Производственный корпус.

Стадия	Лист	Листов
Р	35	

Схемы расположения стеновых панелей между осями А÷Ж по осям 4;6;16

ГИПРОРЕЧТРАНС

Копировал

Формат А2

Альбом II

Типовой проект 416-7-249.87

Фрагмент 1.

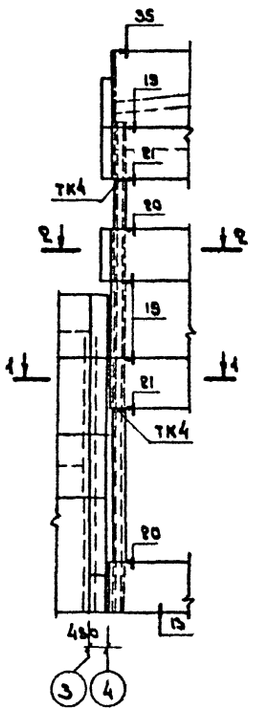

Фрагмент 2.

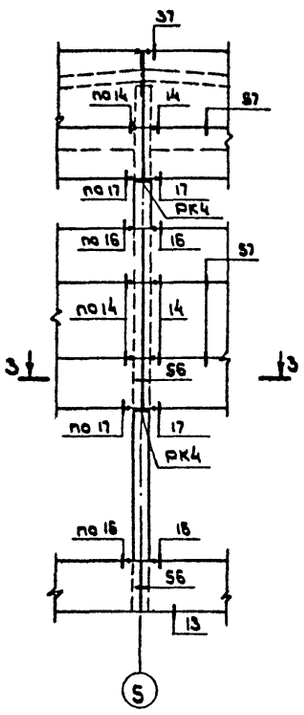

Фрагмент 3.

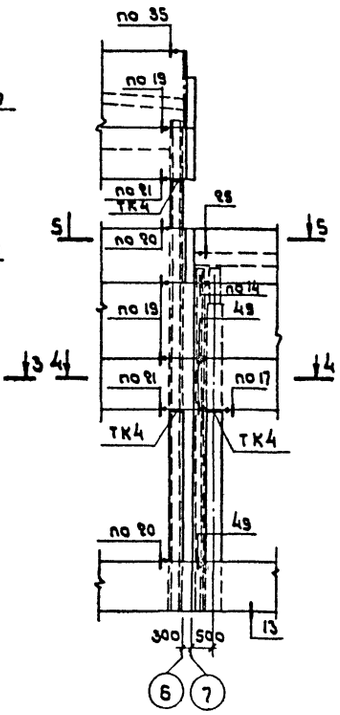

Фрагмент 4.

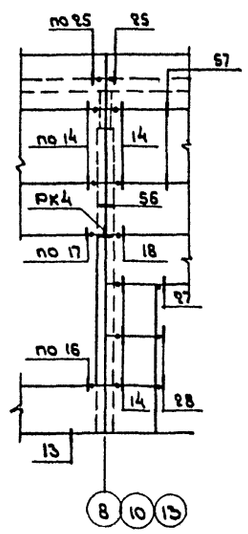

Фрагмент 5

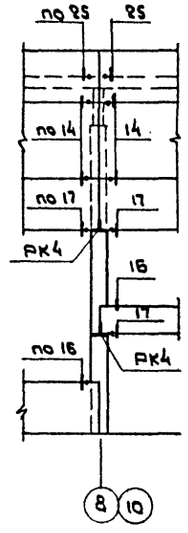

Фрагмент 6.

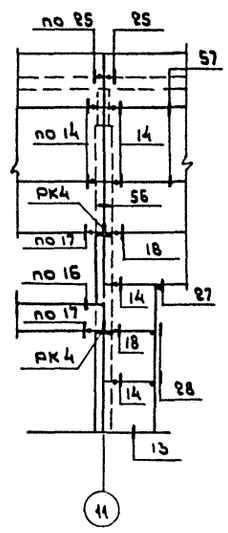

Фрагмент 7

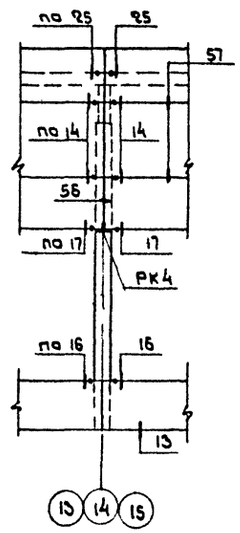

Фрагмент 8

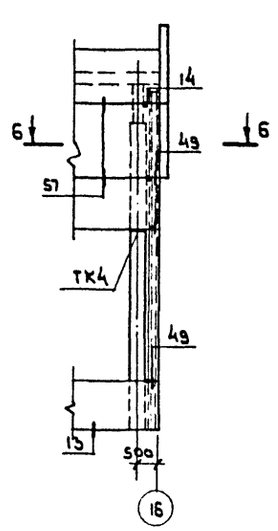

1-1

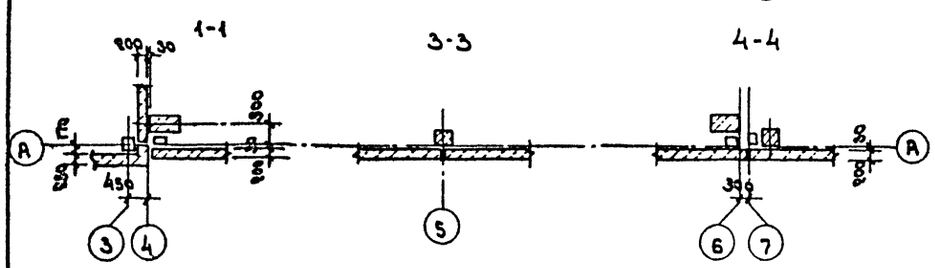

3-3

4-4

2-2

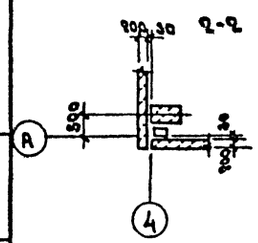

5-5

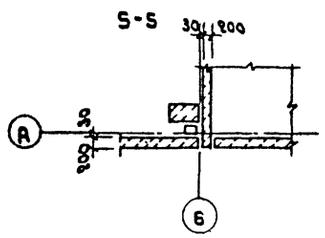

6-6

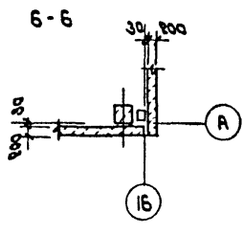

Спецификация к схемам расположения узлов крепления стеновых панелей между осями 4÷16.

Марка, поз.	Обозначение	Наименование	Кол.	Масса ед; кг.	Примечание
		Консоли опорные			
РК4	1.030.1-1. 4-1-080-06	РК4	62	10.0	
ТК4	1.030.1-1. 4-1-110-01	ТК4	26	19.2	
ФК4	1.030.1-1. 4-1-060-07	ФК4	1	11.7	
		Изделия соединительные			
Т3 *)	1.030.1-1. 4-1-180	Т3	289	0.4	*) по узлам серии 1.030.1-1 Вып. 3-3
Т5	1.030.1-1. 4-1-130	Т5	33	0.4	
Т8	1.030.1-1. 4-1-140	Т8	28	0.5	
Т17	1.030.1-1. 4-1-220	Т17	157	0.3	
Т19	1.030.1-1. 4-1-220-08	Т19	54	0.5	
поз.16	1.030.1-1. 3-2	Лист 10×80×60 ГОСТ19903-74	10	0.094	
поз.19	1.030.1-1 3-2	Лист 8×80×140 ГОСТ19903-74	15	0.070	
поз.22	1.030.1-1 3-2	Лист 8×140×140 ГОСТ19903-74	42	1.23	
		Материалы:			
*) по узлам серии 1.030.1-1 вып.3-3		Цементный раствор			
		марки 50	4.5		м³
		Резиновая пористая			
		уплотняющая прокладка ф40	901.8		м
		тиоколовая мастика			
		АМ-05 γ=1.5 г/см³	451.7		кг

1. Схемы расположения стеновых панелей см. на листе 33.
2. Узлы крепления стеновых панелей к каркасу здания приняты по серии 1.030.1-1 Вып. 3-3.

Привязан

Инв. №

Инв.№ подл. | Подпись и дата | Взам. инв.№

Гл.арх.пр.	Козьяков			ТП 416-7-249.87 КЖС	
				Блок портовых ремонтно-механических мастерских III категории.	
Нач.отд.	Половинкин		12.06.85	Производственный корпус.	Стадия: Р; Лист: 36; Листов:
Н.контр.	Солдатенков		12.06.85		
Гл.спец.	Поляков		12.06.85	Схемы расположения узлов крепления стеновых панелей между осями 4÷16. Фрагменты 1÷8.	ГИПРОРЕЧТРАНС
Рук.гр.	Колыбанова		12.06.85		
Ст.инж.	Посысаева		12.06.85		

Копировал

Формат А2

Альбом III

Типовой проект 416-7-248.87

Инв.№ подл. | Подпись и дата | Взам.инв.№

Фрагмент 9

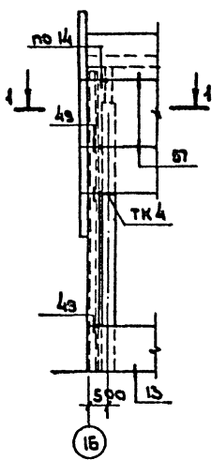

Фрагмент 10

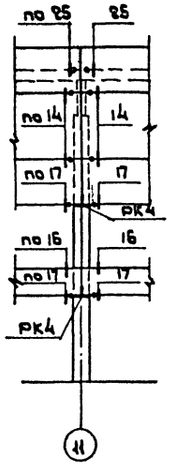

Фрагмент 11

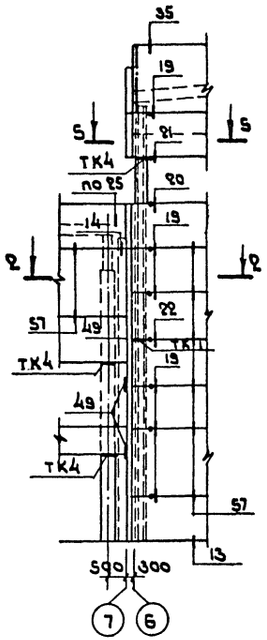

Фрагмент 12

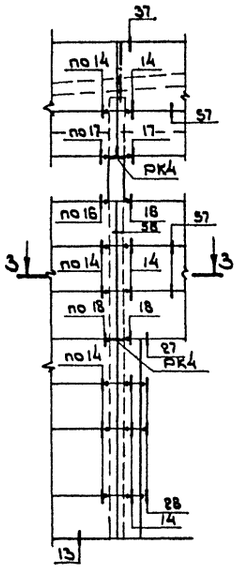

Фрагмент 13

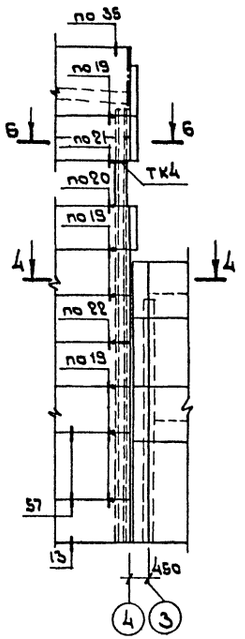

Фрагмент 14

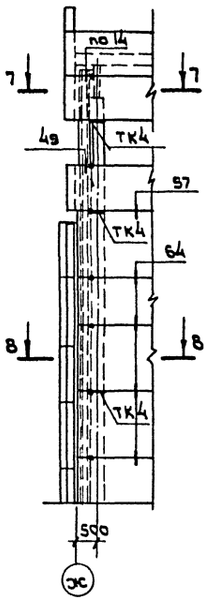

Фрагмент 15

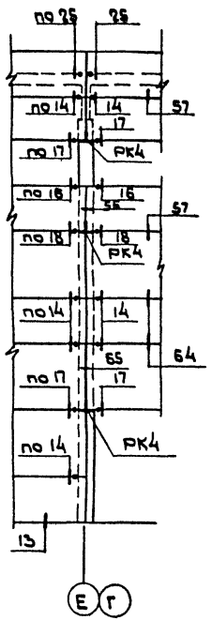

Фрагмент 16

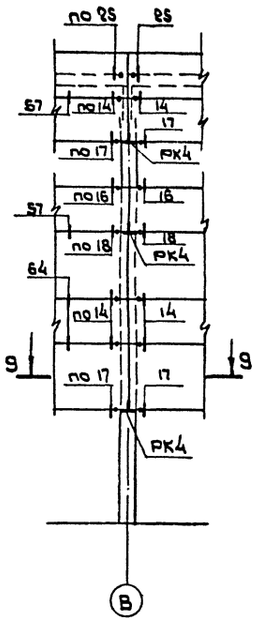

1-1

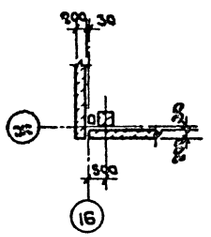

2-2

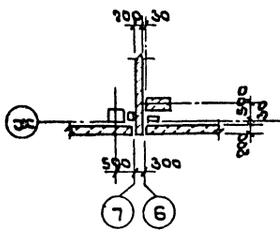

3-3

4-4

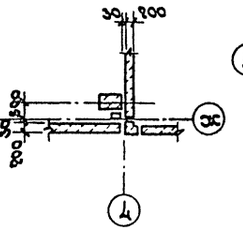

5-5

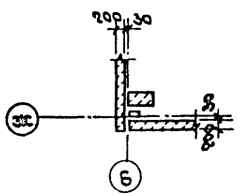

6-6

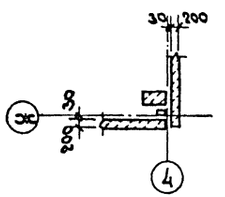

7-7

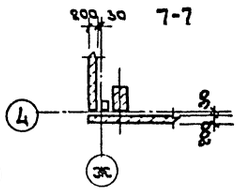

8-8

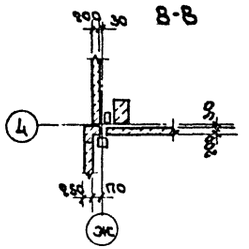

9-9

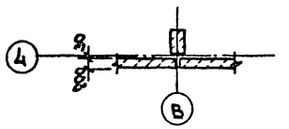

1. Схемы расположения стеновых панелей см. на листах 34, 35.
2. Узлы крепления стеновых панелей к каркасу здания приняты по серии 1.020.1-1 вып. 3-3

Привязан				ТП 416-7-248.87		КЖС
				Блок портальных ремонтно-механических мастерских III категории		
				Производственный корпус	Стадия: Р	Лист: 37
						Листов:
Инв.№				Схемы расположения узлов крепления стеновых панелей между осями 4÷15 Фрагменты 9÷16	ГИПРОРЕЧТРАНС	

Гл.архит.	Козьяков		12.88
Нач.отд.	Паловинин		12.88
Н.контр.	Солдатенков		12.88
Гл.спец.	Полухов		12.88
Рук.гр.	Колтыбанова		12.88
Ст.инж.	Посысаева		12.88

Копировал

Формат А2

Альбом III

Типовой проект 416-7-248.87

Фрагмент 17.

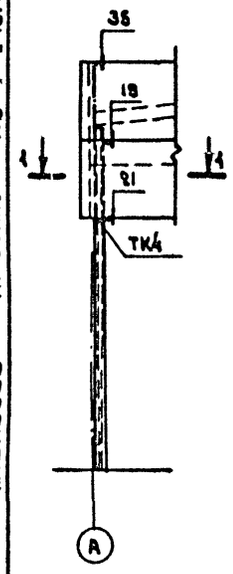

Фрагмент 18.

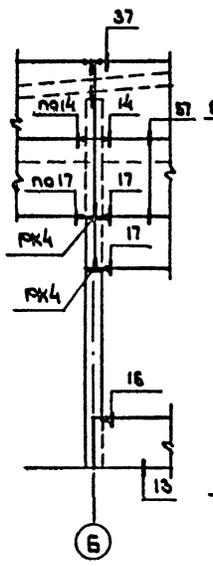

Фрагмент 19.

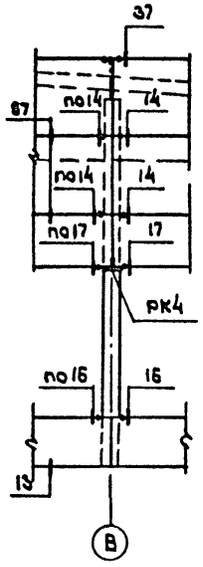

Фрагмент 20.

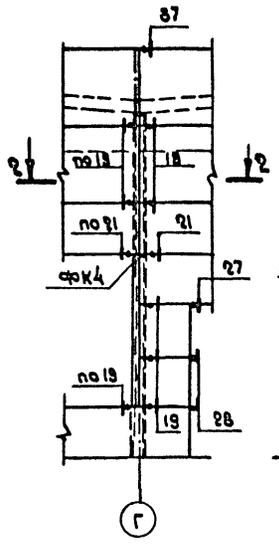

Фрагмент 21.

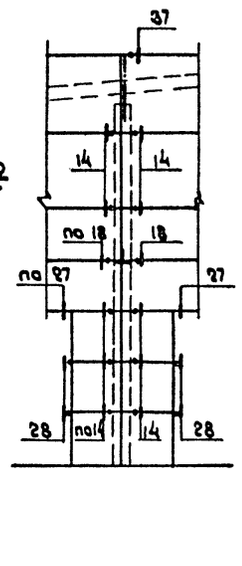

Фрагмент 22.

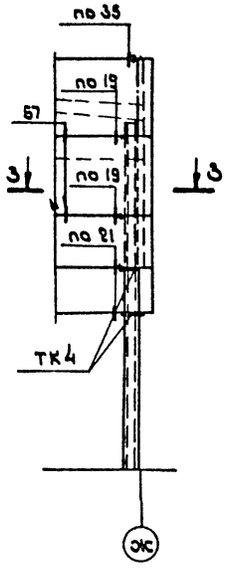

Фрагмент 23.

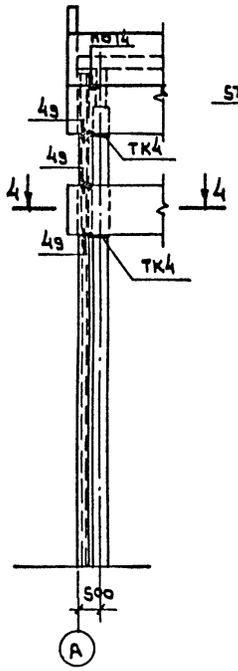

Фрагмент 24.

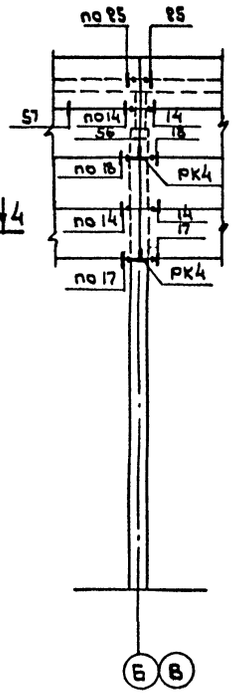

Фрагмент 25.

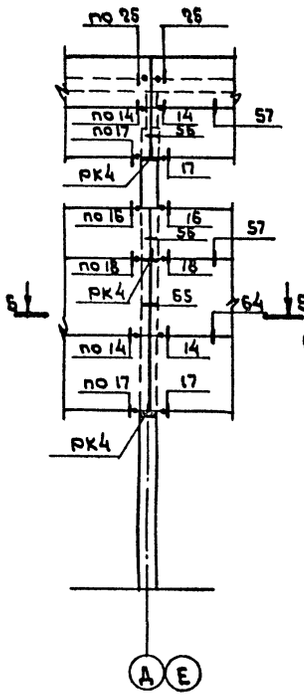

Фрагмент 26.

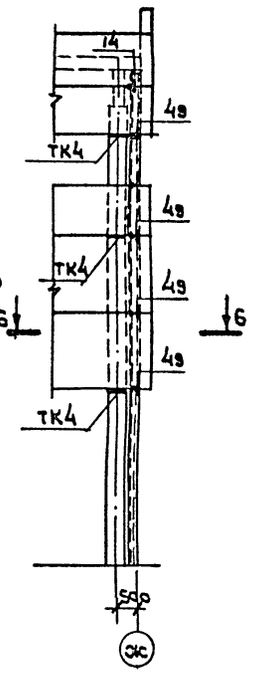

1-1

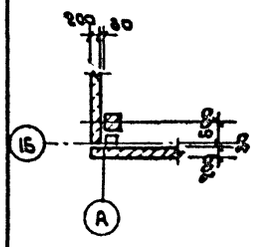

2-2

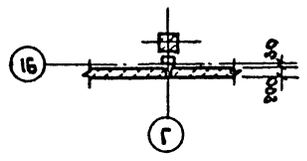

3-3

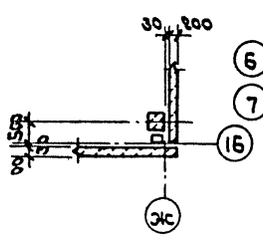

4-4

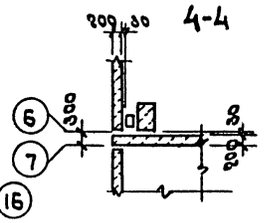

5-5

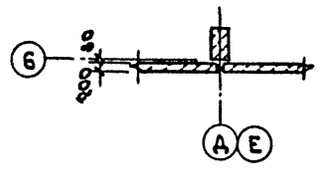

6-6

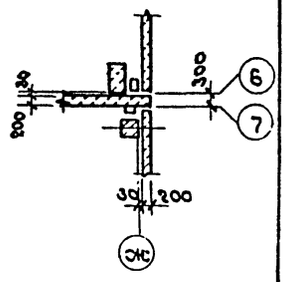

1. Схемы расположения стеновых панелей см. на листе 35.
2. Узлы крепления стеновых панелей к каркасу здания приняты по серии 1.020.1-1 вып. 3-3.

Инв. № подл. | Подпись и дата | Взам. инв. №

Привязан

Инв. №

Гл. арх. пр.	Казьяков		
Нач. отд.	Половинкин		12.86
Н. контр.	Солдатенков		12.86
Гл. спец.	Поляков		12.86
Рук. гр.	Колыбанова		12.86
Ст. инж.	Посысаева		12.86

ТП 416-7-248.87 КЖС

Блок портовых ремонтно-механических мастерских III категории.

Производственный корпус.

Стадия	Лист	Листов
Р	38	

Схемы расположения узлов крепления стеновых панелей между осями А÷Ж фрагменты 17 ÷ 26.

ГИПРОРЕЧТРАНС

Копировал

Формат А2

Альбом III

Типовой проект 416-7-249.87

Схемы расположения элементов каркаса между осями 1÷3.

Схема расположения колонн и ригелей 1-го этажа.

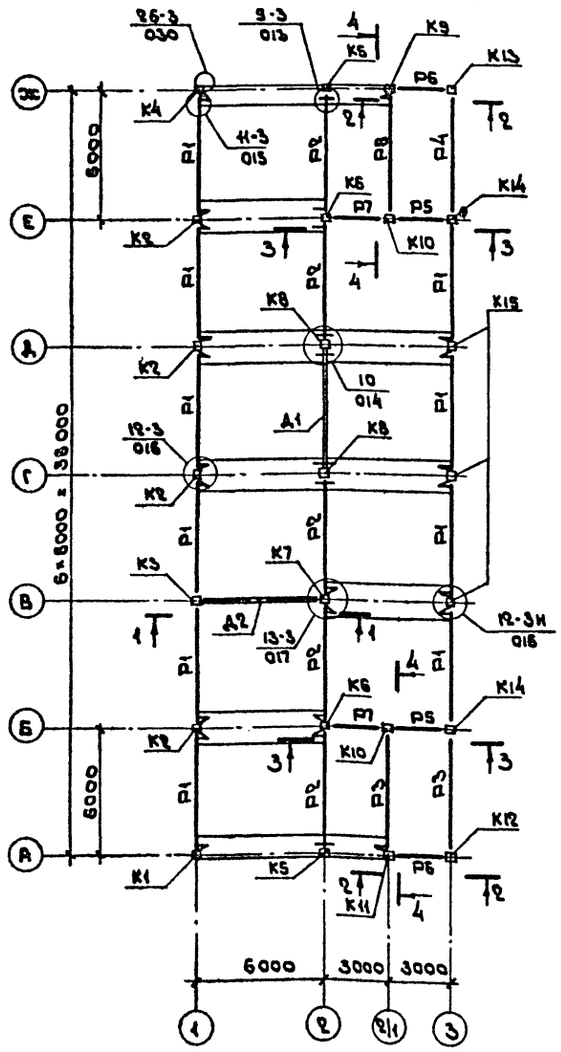

Схема расположения ригелей 2-го этажа

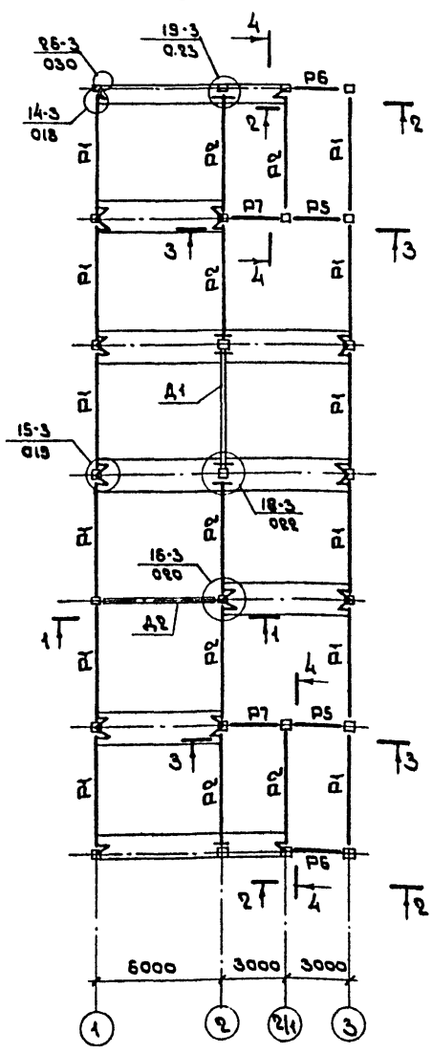

Каркас по оси 1.

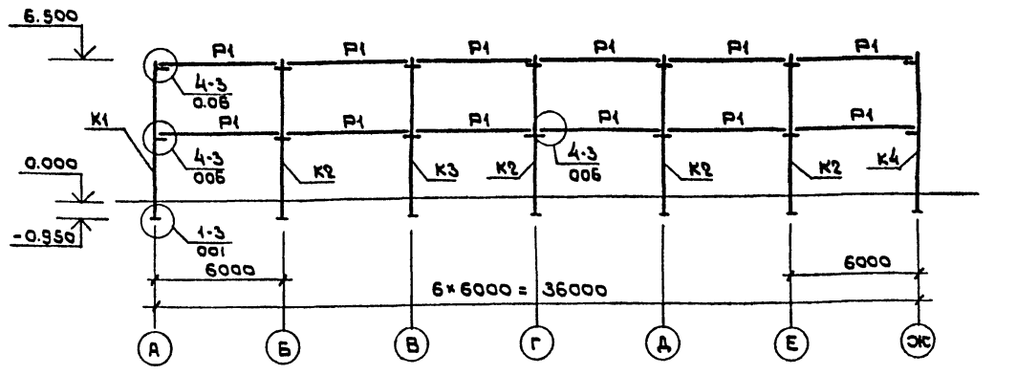

Каркас по оси 2.

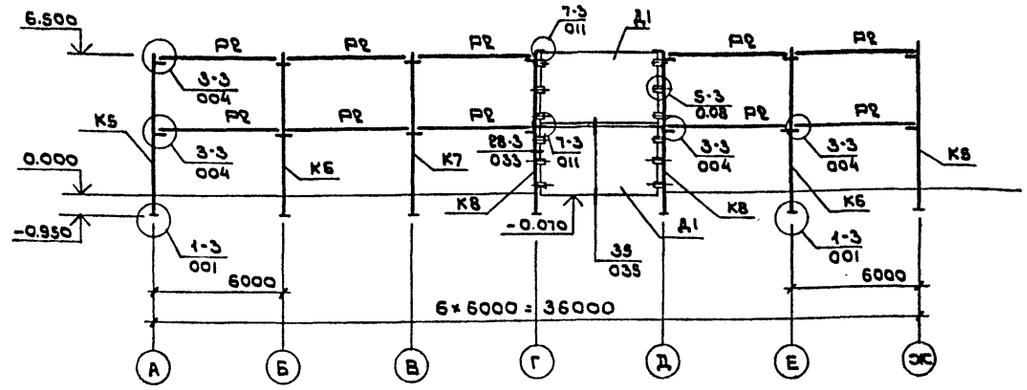

Каркас по оси 3

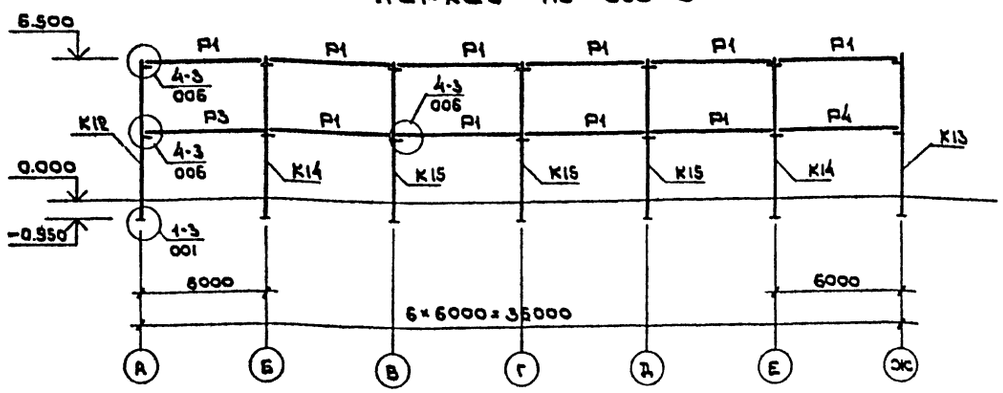

1. Разрезы по схемам расположения элементов каркаса и спецификации см. на листах 40 и 41.
2. Замаркированные по схемам узлы приняты по серии 1.020-1/83 вып. 6-1.
3. Монтаж элементов каркаса производить согласно указаниям, приведенным в пояснительной записке серии 1.020.1/83 вып. 1-1

Привязан

Инв. №

Инв. № подл. | Подпись и дата | Взам. инв. №

Гл.архпр.	Козьяков		
Нач.отд.	Половинкин		12.04.85
Н.контр.	Солдатенкова		12.04.85
Гл.спец.	Поляков		12.04.85
Рук. гр.	Колыбанова		12.04.85
Ст.инж.	Посысаева		12.04.85

ТП 416-7-249.87 КЖС

Блок портовых ремонтно-механических мастерских III категории.

Стадия	Лист	Листов
Р	39	

Схемы расположения элементов каркаса между осями 1÷3.

ГИПРОРЕЧТРАНС

Копировал

Формат А2

Альбом III

Типовой проект 416-7-249.87

Инв. № подл. | Подпись и дата | Взам. инв. №

1-1

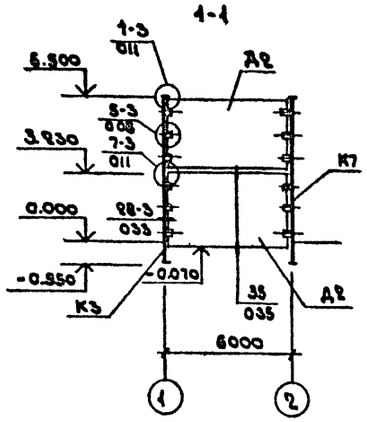

2-2

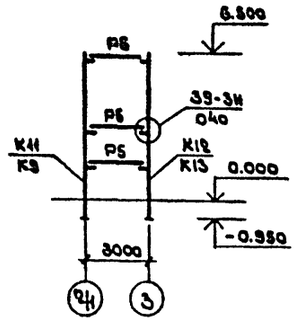

3-3

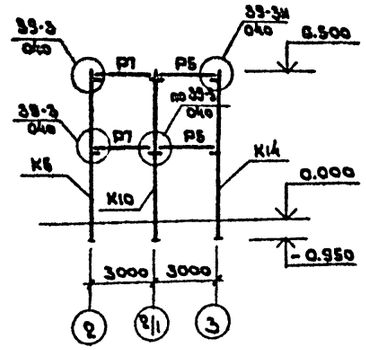

4-4

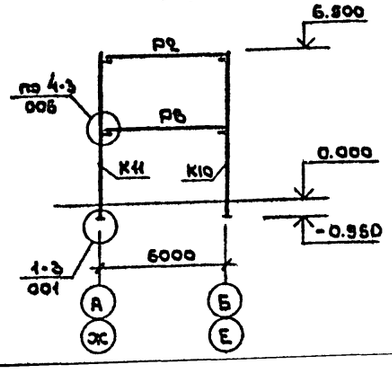

Спецификация к схеме расположения элементов каркаса между осями 1÷3

Марка, поз.	Обозначение	Наименование	Кол.	Масса ед., кг	Примечание
		Расчетная температура			
		$t_н$=-20°С; $t_н$=-30°С; $t_н$=-40°С			
Нагрузка для II и III снегового района					
		Колонны			
К1	КЖС.И.20	2КО3.33-1.2-1	1	1710	
К2	КЖС.И.21	2КД3.33-1.1-1	4	1744	
К3	КЖС.И.22	2КД3.33-1.1-2	1	1744	
К4	КЖС.И.23	2КО3.33-1.2-2	1	1710	
К5	КЖС.И.24	2КО3.33-1.2-3	2	1710	
К6	КЖС.И.25	2КД3.33-1.1-3	2	1744	
К7	КЖС.И.26	2КД3.33-1.1-4	1	1744	
К8	КЖС.И.27	2КО3.33-1.2-4	2	1710	
К9	КЖС.И.28	2КО3.33-1.2-5	1	1710	
К10	КЖС.И.29	2КО3.33-1.2-6	2	1710	
К11	КЖС.И.30	2КО3.33-1.2-7	1	1710	
К12	КЖС.И.31	2КО3.33-1.2-8	1	1710	
К13	КЖС.И.32	2КО3.33-1.2-9	1	1710	
К14	КЖС.И.33	2КД3.33-1.1-5	2	1744	
К15	КЖС.И.34	2КД3.33-1.1-6	3	1744	
		Ригели			
Р1	1.020-1/83.3-1 07-01	РОП4.57-30	22	2070	
Р2	1.020-1/83.3-1 02-02	РДП4.57-60АтV	12	2600	
Р3	1.020-1/83.3-1 08-01	РПП4.57-45	2	1920	
Р4	1.020-1/83.3-1 11-01	Р3.57	1	770	
Р5	1.020-1/83.3-1 16-01	РПП4.27-45	6	880	
Р6	1.020-1/83.3-1 17-03	Р3.27	4	370	
Р7	1.020-1/83.3-1 15-01	РОП4.27-40	4	940	
Р8	КЖС.И.40	РПП4.57-45-1	1	1920	
		Диафрагмы жесткости			
Д1	1.020-1/83.4-1 11	2Д56.33	2	8230	
Д2	КЖС.И.41	1Д56.33-1	2	7300	
		Изделия соединительные			
МС-3	1.020-1/83.7-1 020	МС-3	24	0.26	*) по узлам серии 1.020-1/83 Вып. 6-1
МС-4	1.020-1/83.7-1 040	МС-4	24	0.13	
МС-9	1.020-1/83.7-1 030-01	МС-9	18	1.60	
МС-11		ФЗ2АI ГОСТ5781-82 ℓ=540	4	1.61	
МС-13		ф14АI ГОСТ5781-82 ℓ=600	6	0.73	
МС-14	1.020-1/83.7-1 050	МС-14	4	0.66	

продолжение

Марка, поз.	Обозначение	Наименование	Кол.	Масса ед., кг	Примечание
		Расчетная температура			
		$t_н$=-20°С; $t_н$=-30°С; $t_н$=-40°С			
					*) по узлам серии 1.020-1/83 Вып. 6-1
МС-15		ф16АI ГОСТ5781-82 ℓ=300	12	0.45	
МС-18		ф14АI ГОСТ5781-82 ℓ=350	54	0.41	
МС-19	1.020-1/83.7-1 050-02	МС-19	20	0.51	
МС-21		Лист Б-пн-10 ГОСТ 19903-74 / Вст3пс ГОСТ 14637-79			
		(260×260) h 14	14	0.55	
МС-23		Полоса 10×100 ГОСТ 103-76 / Вст3пс ГОСТ 535-79	6	0.86	
МС-26	1.020-1/83.7-1 080	МС-26	16	3.2	
МС-27	1.020-1/83.7-1 090	МС-27	28	11.26	
		Материалы:			*) по узлам серии
		Цементный раствор 200	0.56		1.020-1/83 Вып. 6-1
		Бетон М300	1.25		м³
		Бетон М200	2.38		м³

Узлы, замаркированные на разрезах 1-1 ÷ 4-4, приняты по серии 1.020-1/83 Вып. 6-1.

Привязан

Инв. №

Гл. арх. пр.	Казьяков		
Нач. отд.	Половинкин		12.05.87
Н. контр.	Солдатенкова		12.05.87
Гл. спец.	Порядов		12.05.87
Рук. гр.	Колыбанова		12.05.87
Ст. инж.	Пасынкова		12.05.87

ТП 416-7-249.87 КЖС

Блок портовых ремонтно-механических мастерских III категории.

Стадия	Лист	Листов
Р	40	

Схемы расположения элементов каркаса между осями 1÷3. Разрезы. Спецификация (начало).

ГИПРОРЕЧТРАНС

Альбом III

Типовой проект 416-7-249.87

продолжение

Марка поз.	Обозначение	Наименование		Кол.	Масса ед., кг	Примечание
		Расчетная температура $t_н$ -20 °С; $t_н$ -30 °С	$t_н$ -40 °С			
	Нагрузка для IV снегового района					
		Колонны				
К1	КЖС.И.20	2КО3.33-1.2-1		1	1710	
	-01		2КО3.33-2.4-1	1	1710	
К2	КЖСИ.21 -01	2КД3.33-2.3-1	2КД3.33-2.3-1	4	1744	
К3	КЖС.И.22 -01	2КД3.33.2.3-2	2КД3.33-2.3-2	1	1744	
К4	КЖС.И.23	2КО3.33-1.2-2		1	1710	
	-01		2КО3.33-2.4-2	1	1710	
К5	КЖС.И.24	2КО3.33-1.2-3		2	1710	
	-01		2КО3.33-2.4-3	2	1710	
К6	КЖС.И.25 -01	2КД3.33-2.3-3	2КД3.33-2.3-3	2	1744	
К7	КЖС.И.26 -01	2КД3.33-2.3-4	2КД3.33-2.3-4	1	1744	
К8	КЖС.И.27	2КО3.33-1.2-4		2	1710	
	-01		2КО3.33-2.4-4	2	1710	
К9	КЖС.И.28	2КО3.33-1.2-5		1	1710	
	-01		2КО3.33-2.4-5	1	1710	
К10	КЖС.И.29	2КО3.33-1.2-6		2	1710	
	-01		2КО3.33-2.4-6	2	1710	
К11	КЖС.И.30	2КО3.33-1.2-7		1	1710	
	-01		2КО3.33-2.4-7	1	1710	
К12	КЖС.И.31	2КО3.33-1.2-8		1	1710	
	-01		2КО3.33-2.4-8	1	1710	
К13	КЖС.И.32	2КО3.33-1.2-9		1	1710	
	-01		2КО3.33-2.4-9	1	1710	
К14	КЖС.И.33 -01	2КД3.33-2.3-5	2КД3.33-2.3-5	2	1744	
К15	КЖС.И.34 -01	2КД3.33-2.3-6	2КД3.33-2.3-6	3	1744	
		Ригели				
Р1	1.020-1/83.3-1 07-01	РОП4.57-30	РОП4.57-30	22	2070	
Р2	1.020-1/83.3-1 02-02	РДП4.57-60АтV	РДП4.57-60АтV	12	2600	
Р3	1.020-1/83.3-1 08-01	РЛП4.57-45	РЛП4.57-45	2	1920	
Р4	1.020-1/83.3-1 17-01	Р3.57	Р3.57	1	770	
Р5	1.020-1/83.3-1 16-01	РЛП4.27-45	РЛП4.27-45	6	880	
Р6	1.020-1/83.3-1 17-02	Р3.27	Р3.27	4	370	
Р7	1.020-1/83.3-1 15-01	РОП4.27-40	РОП4.27-40	4	940	
Р8	КЖС.И.40	РЛП4.57-45-1	РЛП4.57-45-1	1	1920	

продолжение

Марка поз.	Обозначение	Наименование		Кол.	Масса ед. кг	Примечание
		Расчетная температура $t_н$ -20°С; $t_н$ -30 °С	$t_н$ -40 °С			
	Нагрузка для IV снегового района.					
		Диафрагмы жесткости				
Д1	1.020-1/83.4-1 11	2ДБ6.33	2ДБ6.33	2	8230	
Д2	КЖС.И. 41	1ДБ6.33-1	1ДБ6.33-1	2	7300	
		Изделия соединительные				
МС-3	1.020-1/83.7-1 020	МС-3	МС-3	24	0.26	*) По узлам серии 1.020-1/83 вып.6-1
МС-4	1.020-1/83.7-1 040	МС-4	МС-4	24	0.13	
МС-9	1.020-1/83.7-1030-01	МС-9	МС-9	18	1.60	
МС-11	Б.Ч.	ф22АI ГОСТ5781-82 ℓ=540	ф22АI ГОСТ 5781-82 ℓ=540	4	1.61	
МС-13	Б.Ч.	ф14АI ГОСТ5781-82 ℓ=600	ф14АI ГОСТ 5781-82 ℓ=600	6	0.73	
МС-14	1.020-1/83.7-1 050	МС-14	МС-14	4	0.66	
МС-15	Б.Ч.	ф16АI ГОСТ5781-82 ℓ=300	ф16АI ГОСТ 5781-82 ℓ=300	12	0.45	
МС-18	Б.Ч.	ф14АI ГОСТ5781-82 ℓ=350	ф14АI ГОСТ 5781-82 ℓ=350	34	0.41	
МС-19	1.020-1/83.7-1 050-02	МС-19	МС-19	20	0.51	
МС-21	Б.Ч.	Лист $\frac{5-ПН-10\ ГОСТ\ 19903-74}{ВСт3\ пс\ ГОСТ\ 14637-79}$	Лист $\frac{5-ПН-10\ ГОСТ\ 19903-74}{ВСт3\ пс\ ГОСТ\ 14637-79}$			
		(260×260) h14	(260×260) h14	14	0.55	
МС-23	Б.Ч.	Полоса $\frac{10\times100\ ГОСТ\ 103-76}{ВСт3\ пс\ ГОСТ\ 535-79}$	Полоса $\frac{10\times100\ ГОСТ\ 103-76}{ВСт3\ пс\ ГОСТ\ 535-79}$	6	0.86	
МС-26	1.020-1/83.7-1 080	МС-26	МС-26	16	8.2	
МС-27	1.020-1/83.7-1 090	МС-27	МС-27	28	11.26	
		Материалы:				
		Цементный раствор 200	Цементный раствор 200	0.56		*) По узлам серии 1.020-1/83 вып.6-1
		Бетон М300	Бетон М300	1.25		
		Бетон М200	Бетон М200	2.38		м³

Инв. № подл. | Подпись и дата | Взам. инв. №

Привязан

Инв. №

Гл.арх.пр.	Козьяков		12.06.87
Нач. отд.	Половинкин		12.06.87
Н.контр.	Солдатенкова		12.06.87
Гл.спец.	Поляков		12.06.87
Рук.гр.	Колыбанова		12.06.87
Ст.инж.	Посысаева		12.06.87

ТП 416-7-249.87 КЖС

Блок портовых ремонтно-механических мастерских III категории

Стадия	Лист	Листов
Р	41	

Схемы расположения элементов каркаса между осями 1÷3. Спецификаций (окончание).

ГИПРОРЕЧТРАНС

Копировал

Формат А2

Типовой проект 416-7-249.87 Альбом II

Схемы расположения плит покрытия и перекрытия на отм. 3.300 (схема 1).

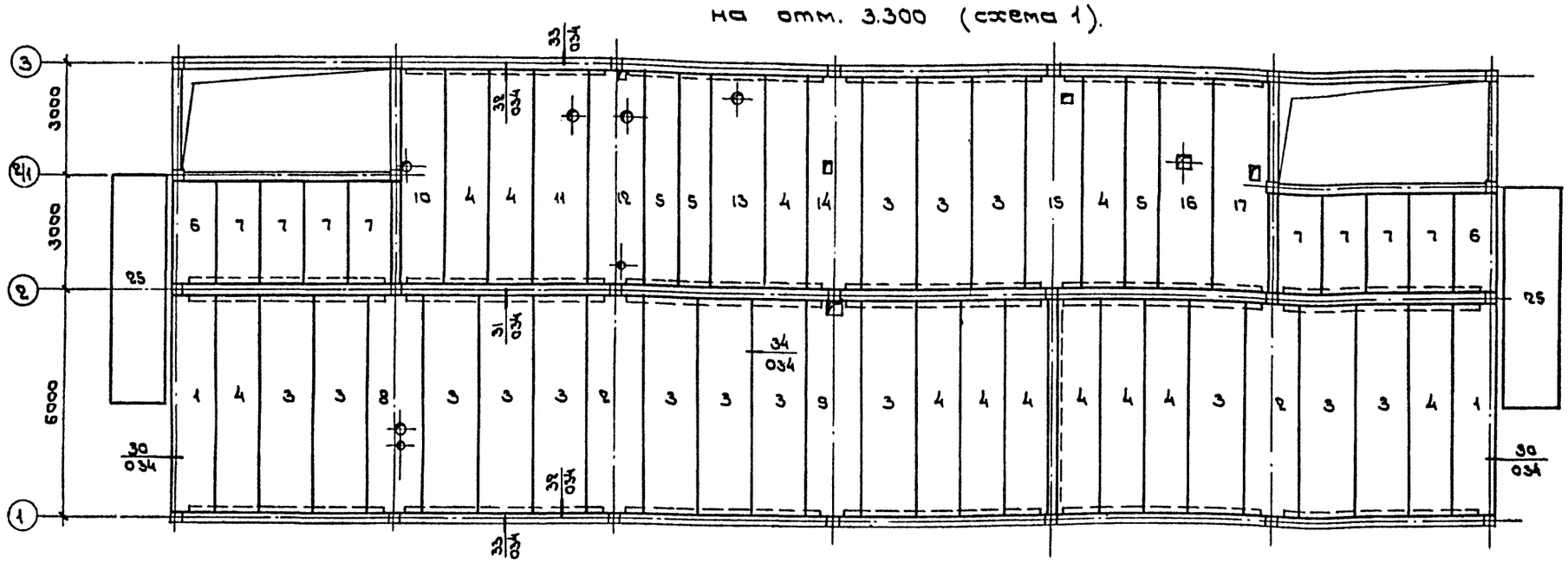

Покрытия (схема 2)

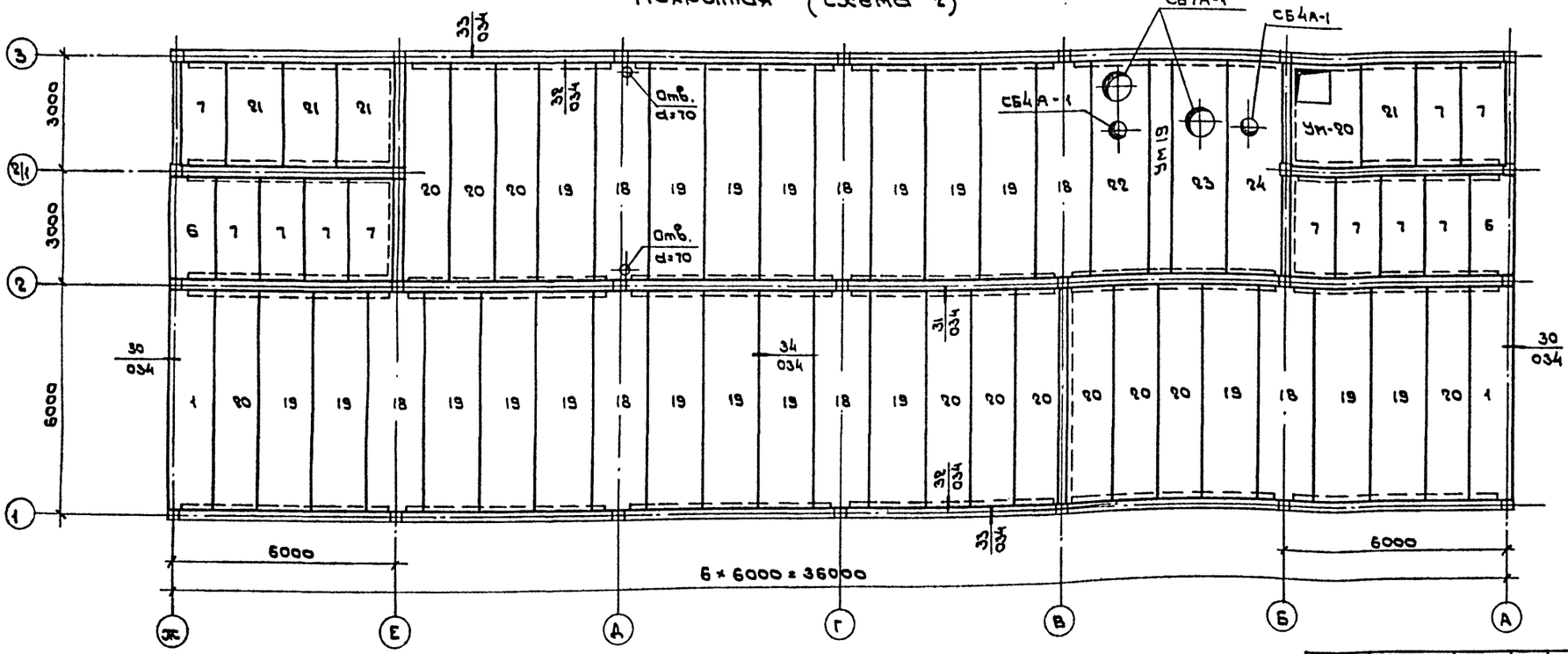

На отм. 8.700 (Низ плит) (схема 3)

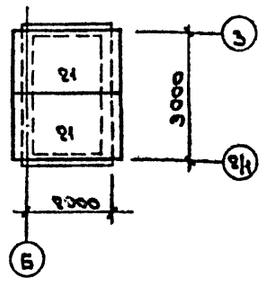

1. Швы между плитами должны быть тщательно заполнены цементным раствором марки 200 или бетоном марки М200.
   Заполнение швов производится по узлам серии 1.020 - 1/83. вып. 6-1.
2. Данный лист читать совместно с листом 43.
3. Отверстия размером не более 20мм просверлить по месту, не нарушая ребер плиты

Гл.арх.пр.	Козьяков		
Нач. отд.	Половинкин		12.06.85
Н.контр.	Солдатенков		12.06.85
Гл.спец.	Поляков		12.06.85
Рук.гр.	Колыбанова		12.06.85
Ст.инж.	Посыкаева		12.06.85

Привязан

Инв. №

ТП416-7-249.87 КЖ

Блок портовых ремонтно-механических мастерских III категории.

Стадия	Лист	Листов
Р	42	

Схемы расположения плит покрытия и перекрытия между осями 1÷3.

ГИПРОРЕЧТРАНС

Инв. № подл. | Подпись и дата | Взам. инв. №

Копировал [signature] формат А2

Типовой проект 416-7-249.87 Альбом II

Спецификация к схемам расположения плит покрытия и перекрытия между осями 1÷3.

Марка, поз.	Обозначение	Наименование	Кол. по схеме 1	2	3	Всего	Масса ед., кг	Примечание
		Плиты перекрытия						
1	1.041.1-2.1. 100-07	ПК56.12-9АтVт-1	2			2	2000	
2	1.041.1-2.1. 400-07	ПК56.15-8АтVт-2	2			2	2600	
3	1.041.1-2.1. 300-08	ПК56.15-8АтVт	15			15	2600	
4	1.041.1-2.1. 100-07	ПК56.12-9АтVт	12			12	2000	
5	1.041.1-2.1. 600-05	ПК56.9-10АтVт	3			3	1700	
6	1.041.1-2.5. 4000-01	ПК27.12-8АIIIт-2	2			2	900	
7	1.041.1-2.5. 1000-01	ПК27.12-8АIIIт	8			8	900	
8	КЖ.И.42	ПРС56.15-10АтVт-1	1			1	2890	
9	КЖ.И.43	ПРС56.15-10АтVт-2	1			1	2890	
10	КЖ.И.44	ПРС56.15-10АтVт-3	1			1	2890	
11	КЖ.И.45	ПРС56.15-10АтVт-4	1			1	2890	
12	КЖ.И.46	ПРС56.15-10АтVт-5	1			1	2890	
13	КЖ.И.47	ПРС56.15-10АтVт-6	1			1	2890	
14	КЖ.И.48	ПРС56.15-10АтVт-7	1			1	2890	
15	КЖ.И.49	ПРС56.15-10АтVт-8	1			1	2890	
16	КЖ.И.50	ПРС56.15-10АтVт-9	1			1	2890	
17	КЖ.И.51	ПРС56.15-10АтVт-10	1			1	2890	
		Стаканы						
СБ4А-1	1.484-24 вып.1	СБ4А-1		2		2	150	
СБ7А-1	1.494-24 вып.1	СБ7А-1		2		2	290	
		Участки монолитные						
Ум19	лист 44	Ум19		1		1		
Ум20	лист 44	Ум20		1		1		
		Расчетная $t_н$=-20°С; -30°С; -40°С – нагрузка для II и III снеговых районов; -20°; -30°С – нагрузка для IV снегового района.						
		Плиты покрытия.						
1	1.041.1-2.1. 100-07	ПК56.12-9АтVт-1		2		2	2000	
6	1.041.1-2.5. 4000-01	ПК27.12-8АIIIт-2		2		2	900	
7	1.041.1-2.5.-1000-01	ПК27.12-8АIIIт		11		11	900	
18	1.041.1-2.1. 400-06	ПК56.15-7АтVт-2		7		7	2600	
19	1.041.1-2.1. 300-27	ПК56.15-7АтVт		19		19	2600	
20	1.041.1-2.1. 100-23	ПК56.12-7АтVт		11		11	2000	
21	1.041.1-2.5. 2000-02	ПК27.15-10АIIIт		4	2	6	1300	
22	КЖ.И.52	ПРС56.15-10АтVт-11		1		1	2890	
23	КЖ.И.53	ПРС56.15-10АтVт-12		1		1	2890	
24	КЖ.И.54	ПРС56.15-10АтVт-13		1		1	2890	
25	1.141-1.64. 200	ПК60.15-8АIVт	2			2	2800	

продолжение

Марка, поз.	Обозначение	Наименование	Кол. по схеме 1	2	3	Всего	Масса ед., кг	Примечание
		Расчетная $t_н$=-40°С – нагрузка для IV снегового района.						
		Плиты покрытия.						
1	1.041.1-2.1 100-07	ПК56.12-9АтVт-1		2		2	2000	
6	1.041.1-2.5 4000-01	ПК27.12-8АIIIт-2		2		2	900	
7	1.041.1-2.5 1000-01	ПК27.12-8АIIIт		11		11	900	
18	1.041.1-2.1. 400-07	ПК56.15-8АтVт-2		7		7	2600	
19	1.041.1-2.1 300-08	ПК56.15-8АтVт		19		19	2600	
20	1.041.1-2.1. 100-07	ПК56.12-9АтVт		11		11	2000	
21	1.041.1-2.5. 2000-02	ПК27.15-10АIIIт		4	2	6	1300	
22	КЖ.И.52	ПРС56.15-10АтVт-11		1		1	2890	
23	КЖ.И.53	ПРС56.15-10АтVт-12		1		1	2890	
24	КЖ.И.54	ПРС56.15-10АтVт-13		1		1	2890	
25	1.141-1.64. 200	ПК60.15-8АIVт	2			2	2800	
		Материалы: (для всех снеговых районов)						
		Бетон марки М200	3.66	3.84		7.5		м³
		Цементный раствор 200	0.8	0.96	0.01	1.77		м³
		Керамзитобетон	6.8	1.8		8.6		м³

Данный лист читать совместно с листом 42.

Инв. № подл. | Подпись и дата | Взам. инв. №

Привязан

Инв. №

Гл.арх.пр.	Козьяков		
Нач.отд.	Половинкин		12.06.85
Н.контр.	Солдатенкова		12.06.85
Гл.спец.	Поляков		12.06.85
Рук.гр.	Колыбанова		12.06.85
Ст.инж.	Посысаева		12.06.85

ТП 416-7-249.87 КЖ

Блок портовых ремонтно-механических мастерских III категории

Стадия	Лист	Листов
Р	43	

Схемы расположения плит покрытия и перекрытия между осями 1÷3 Спецификация.

ГИПРОРЕЧТРАНС

Копировал

Формат А2

Альбом III

Типовой проект 416-7-249.87

Ум 19

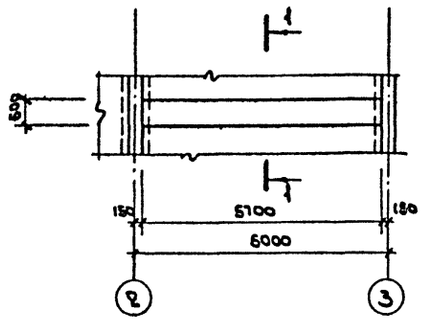

1-1

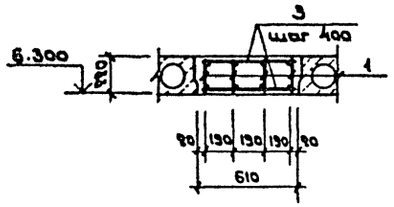

Ум 20

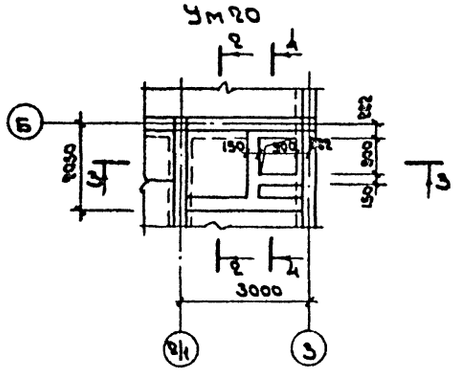

Керамзитобетон 2-2

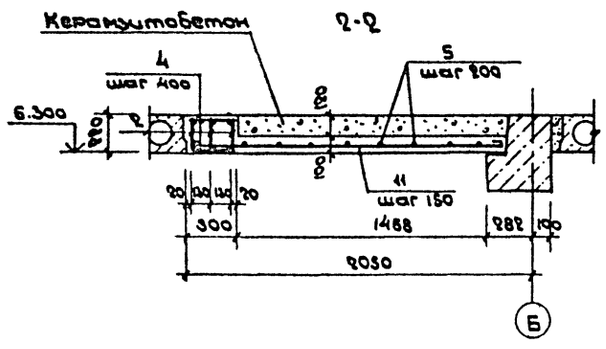

Ведомость деталей.

Поз.	Эскиз
6	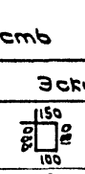
8	
9	790
10	1140
11	1840

Керамзитобетон 3-3

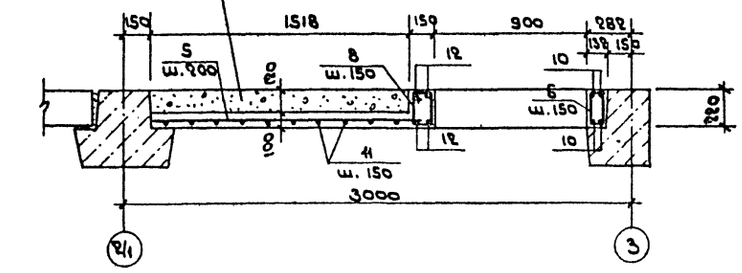

4-4

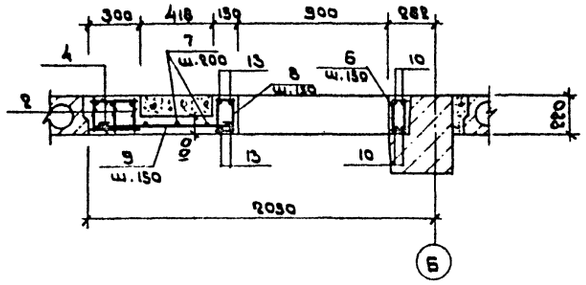

Спецификация на монолитные участки.

Марка, поз.	Обозначение	Наименование	Кол. на исп. Ум19	Ум20		Всего	Масса ед., кг	Примечание
		Сборочные единицы						
1	КЖС.И. 88	Каркас плоский КР3	4				17.31	
2	КЖС.И. 90	КР5		3			8.1	
		Детали						
3		ФбАI ГОСТ 5781-82 ℓ=590	30				0.13	
4		ℓ=280		16			0.06	
5		ℓ=1760		8			0.39	
6*		ℓ=650		14			0.14	
7		ℓ=1140		3			0.25	
8*		ℓ=690		20			0.15	
9*		ФвАI ГОСТ 5781-82 ℓ=910		7			0.36	
10*		ℓ=1260		8			0.50	
11*		ℓ=1960		11			0.77	
12		Ф16АIII ГОСТ 5781-82 ℓ=1880		4			2.37	
13		ℓ=1140		4			1.80	
		Материалы:						
		Бетон марки М300	0.76	0.88				м³
		Керамзитобетон		0.35				м³

*поз. 6, 8÷11 см. Ведомость деталей.

Ведомость расхода стали на элемент, кг.

Марка элемента	Изделия арматурные								Всего
	Арматура класса								
	AI					AIII			
	ГОСТ 5781-82					ГОСТ 5781-82			
	Ф6	Ф8	Ф10			Ф18			
Ум 19	8.9		14.7			49.6			73.2
Ум 20	10.5	15.0	4.95			46.65			67.1

Расположение монолитных участков см. на листе 42.

Инв. № подл. | Подпись и дата | Взам. инв. №

				ТП 416-7-249.87 КЖС	
				Блок портовых ремонтно-механических мастерских III категории.	
Гл.архит.	Козьяков			Стадия	Лист	Листов
Нач.отд.	Полубинкин			Р	44	
Н.контр.	Салдатенков					
Гл.спец.	Поляков					
Рук.гр.	Колыбанова			Схемы расположения плит покрытия между осями 1÷9. Участки монолитные Ум-19; Ум-20.	ГИПРОРЕЧТРАНС
Ст.инж.	Посысаева				

Привязан

Инв. №

Копировал

Формат А2

Альбом

Типовой проект 416-7-249.87

1-1

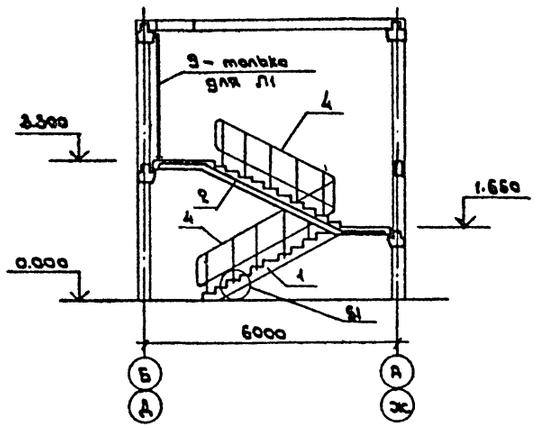

Схемы расположения лестничных маршей и площадок

Л1

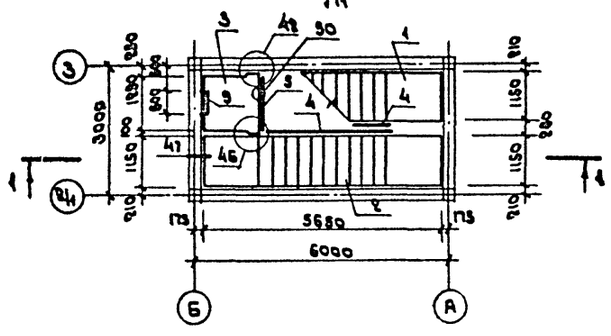

Л2

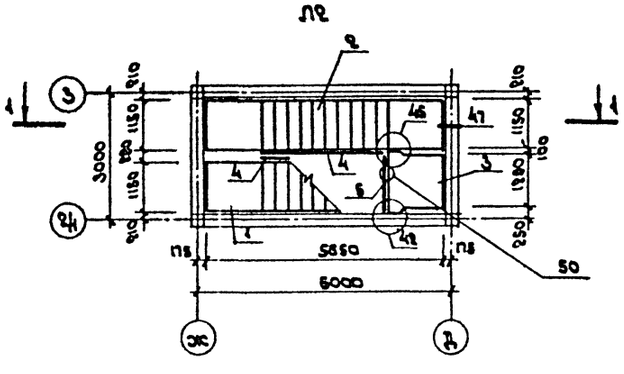

Схемы расположения ступеней на лестничных маршах и площадках

Л1

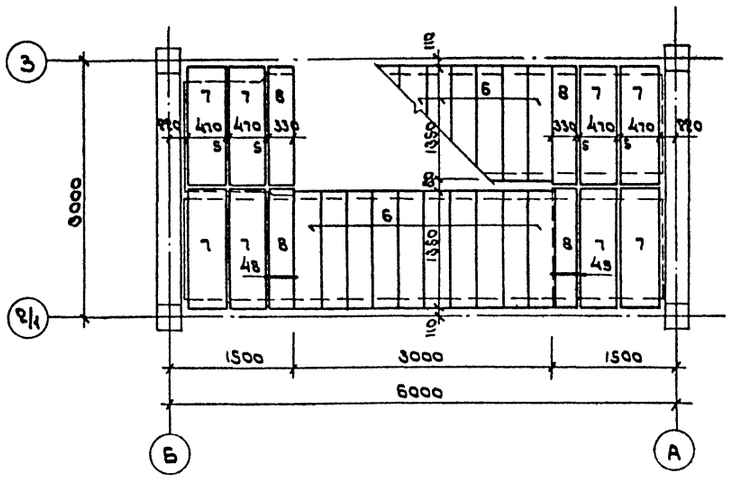

Л2

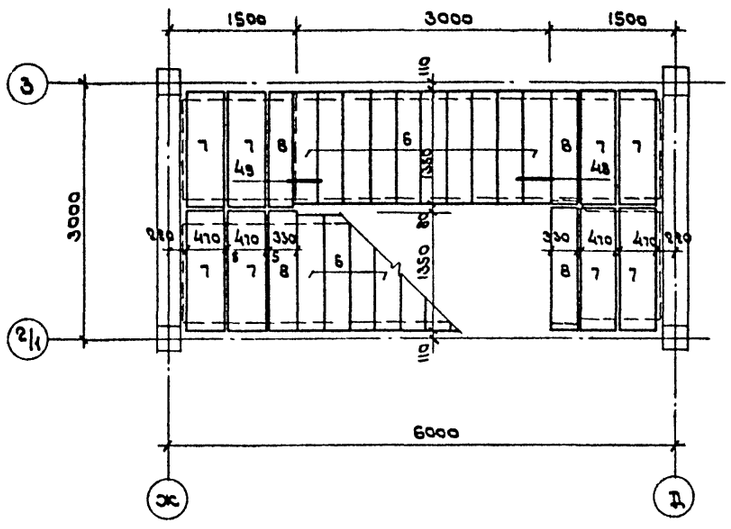

Спецификация к схемам расположения лестничных маршей, площадок, ступеней лестниц Л1 и Л2.

Марка, поз.	Обозначение	Наименование	Кол.	Масса ед., кг	Примечание
		Лестничные марши			
1	1.050.1-2.1 13.0.00.0	ЛМП 57.11.17-5-3	2	2100	
2	1.050.1-2.1 04.0.00.0	ЛМП 57.11.17-5	2	2400	
		Лестничные площадки			
3	1.050.1-2.1 17.0.00.0-02	ЛПП 14.13Б	2	600	
		Ограждения лестниц			
4	1.050.1-2.2 02.0	ОМ 17-1	4	38.2	
5	1.050.1-2.2 14.0	ОП 12-1	2	18.3	
9	1.450.3-3.2 32.0.01.0-03	Стремянка СГ40	1	75.0	тольбка для Л-1
		Ступени на лестничных маршах и площадках			
6	1.050.1-2.1 18.0.00.0	1ЛН13.3	40	50.0	
7	-03	2ЛН 14.5	16	70.0	
8	-10	2ЛН 14.3Б	8	50.0	
		Элементы соединительные			
	1.020-1/83.7-1 100	МС30	2	2.90	*) по эскам серии
	1.020-1/83. 6-1 084	МС32	2	0.93	*) по эскам серии
	1.020-1/83.6-1 084	МС33	6	0.19	1.020-1/83 Вып. 6-1
	1.020-1/83 6-1 084	МС34	20	0.5	
		Материалы:			
		Цементный раствор 100	м3 0.71		*) по эскам серии
		Цементный раствор 200	м3 0.035		1.020-1/83 Вып. 6-1

Замаркированные на схемах узлы приняты по серии 1.020-1/83 Вып. 6-1.

Инв. № подл. | Подпись и дата | Взам. инв. №

Привязан.

Инв. №

Гл. арх. пр.	Козьяков		
Нач. отд.	Половинкин		
Н. контр.	Солдатенков		
Гл. спец.	Полянков		
Рук. гр.	Колыбанова		
Ст. инж.	Посысаева		

ТП 416-7-249.87 КЖС

Блок портовых ремонтно-механических мастерских III категории.

Стадия	Лист	Листов
Р	45	

Схемы расположения лестничных маршей, площадок, ступеней лестниц Л1 и Л2.

ГИПРОРЕЧТРАНС

Копировал

Формат А2

Типовой проект 416-7-248.87 Альбом III

Схемы расположения стеновых панелей

по оси 1

фрагменты:

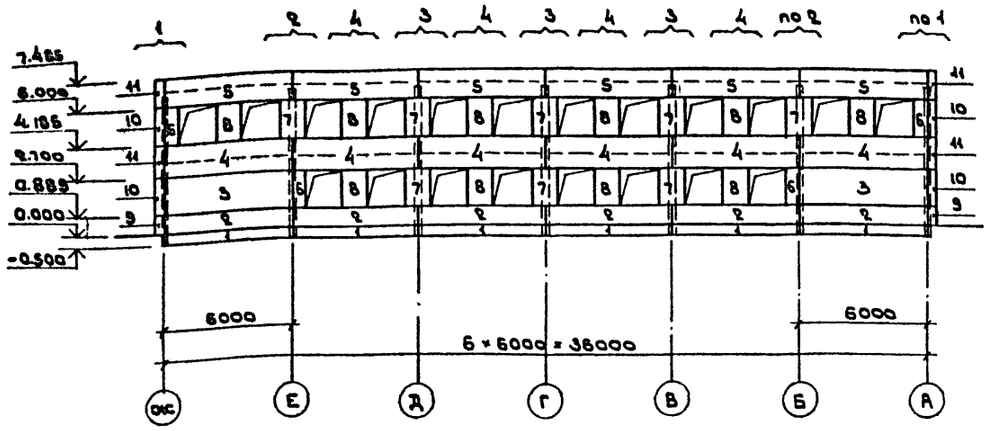

по оси А

фрагменты:

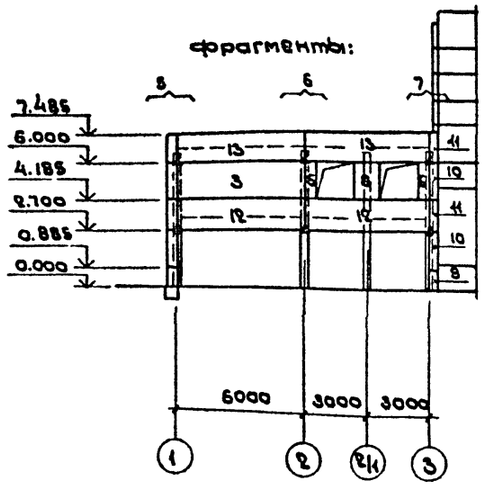

по оси ЖС

фрагменты:

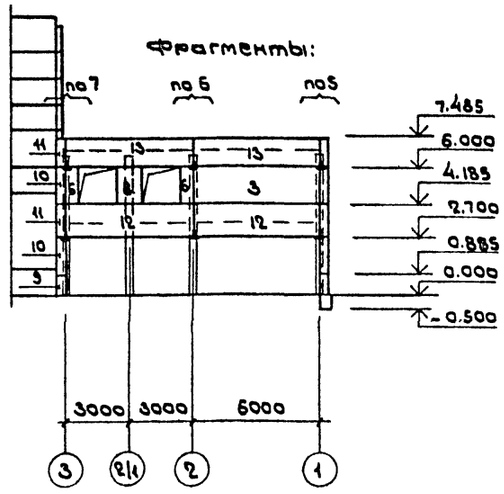

Спецификация к схемам расположения стеновых панелей между осями 1÷3.

Марка, поз.	Обозначение	Наименование	Кол.	Масса ед., кг	Примечание
		Балки цокольные			
1	1.030.1-1.1-1 78-04	БЦ60.5.22.5-Л	6	1.040	
		Панели стеновые			
2	КЖС.И.73	ПС60.9.22,5-22Я-6	6	1900	
3	КЖС.И.74	ПС60.18.22,5-22Я-1	4	2360	
4	КЖС.И.75	ПС60.15.22,5-22Я-9	6	2000	
5	КЖС.И.76	ПС60.15.22,5-22Я-12	6	2000	
6	КЖС.И.77	22ПС6.18.22,5-Я-1	8	240	
7	КЖС.И.78	22ПС12.18.22,5-Я-1	8	470	
8	КЖС.И.79	22ПС12.18.22,5-Я-4	12	470	
9	КЖС.И.80	3ПС41.90.22,5-Я-1	4	110	
10	КЖС.И.81	3ПС41.180.22,5-Я-1	8	220	
11	КЖС.И.82	3ПС41.150.22,5-Я-2	8	190	
12	КЖС.И.83	ПС60.15.22,5-22Я-21	4	2000	
13	КЖС.И.84	ПС60.15.22,5-22Я-24	4	2000	

1. Схему расположения узлов крепления стеновых панелей к каркасу здания см. на листе 47.
2. Монтаж стеновых панелей произвести согласно указаниям, приведенным в пояснительной записке серии 1.030.1-1 вып. 0-1

Инв.№ подл. | Подпись и дата | Взам.инв.№

Привязан

Инв.№

Гл.арх.пр.	Казьяков		
Нач.отд.	Половинкин		12.06.85
Н.контр.	Солдатенкова		12.06.85
Гл.спец.	Поляков		12.06.85
Рук. гр.	Колыбанова		12.06.85
Ст.инж.	Посысаева		12.06.85

ТП 416-7-248.87 КЖС

Блок портовых ремонтно-механических мастерских III категории.

Стадия	Лист	Листов
Р	46	

Схемы расположения стеновых панелей между осями 1÷3.

ГИПРОРЕЧТРАНС

Копировал

Формат А2

Альбом III

Типовой проект 416-7-249.87

Фрагмент 1

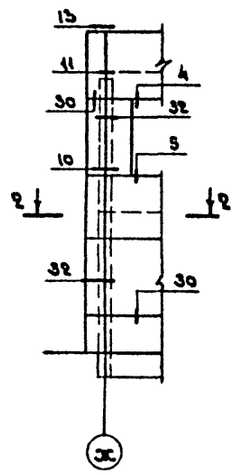

Фрагмент 2

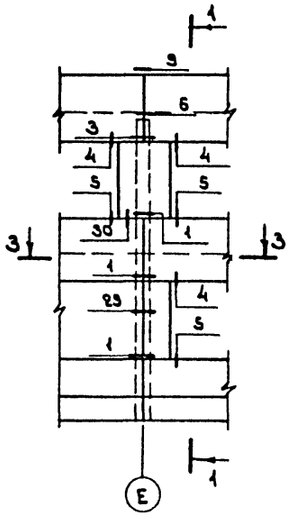

Фрагмент 3

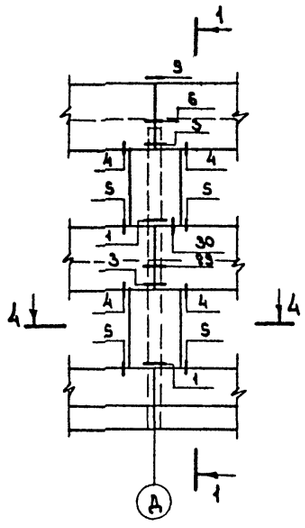

Фрагмент 4

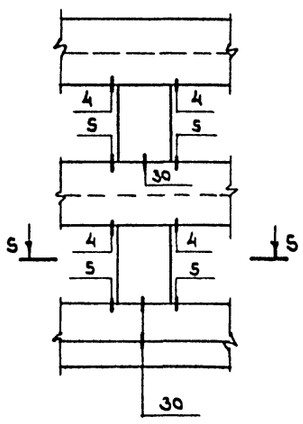

1-1

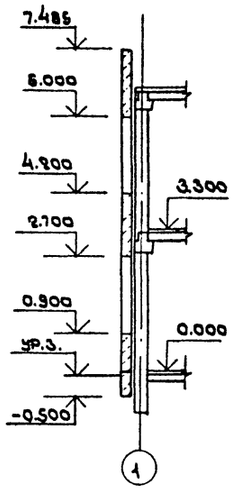

2-2

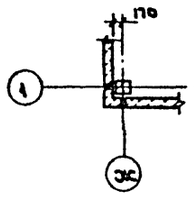

3-3

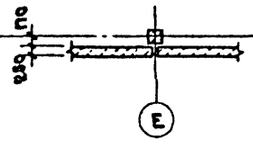

4-4

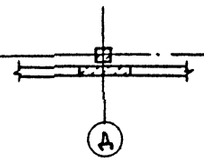

5-5

Фрагмент 5

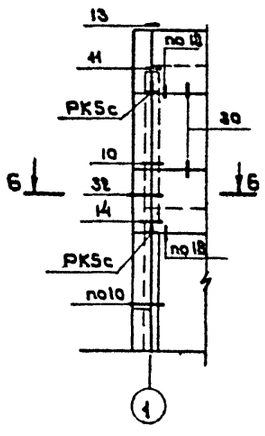

Фрагмент 6

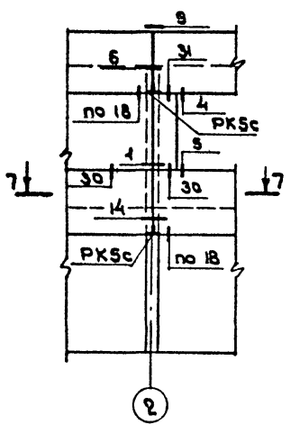

Фрагмент 7

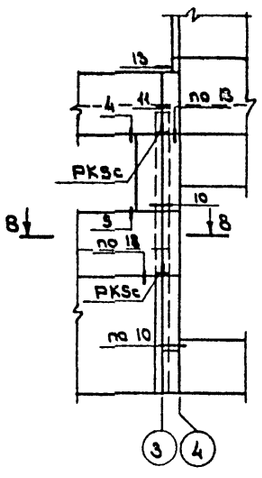

6-6

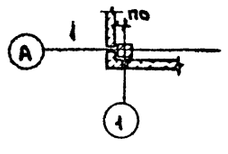

7-7

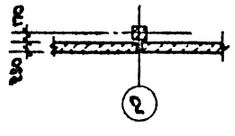

8-8

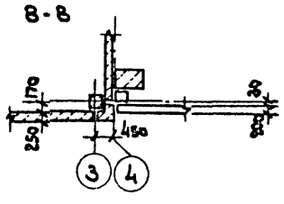

Спецификация к схемам расположения узлов крепления стеновых панелей между осями 1÷3.

Марка	Обозначение	Наименование	Кол.	Масса ед., кг	Примечание
		Изделия соединительные			
МС-1 x)	1.030.1-1.4-1-270	МС-1	76	0.26	x) по узлам серии
МС-2	Б.Ч.	Полоса $\frac{6\times60\ \text{ГОСТ}\ 103\text{-}76}{\text{Вст3пс ГОСТ}\ 535\text{-}79}$ ℓ=80	76	0.28	1.030.1-1 Вып. 3-1
МС-2	Б.Ч.	Ф6 А I ГОСТ 5781-82 ℓ=150	44	0.032	
МС-3	1.030.1-1.4-1-270-01	МС-3	22	0.52	
МС-6	Б.Ч.	Ф12 А I ГОСТ 5781-82 ℓ=300	15	0.26	
МС-7	Б.Ч.	Полоса $\frac{6\times60\ \text{ГОСТ}\ 103\text{-}76}{\text{Вст3пс ГОСТ}\ 535\text{-}79}$ ℓ=60	4	0.25	
МС-8	1.030.1-1.4-1-280	МС-8	24	0.15	
РКSс	1.030.1-1.4-1-330-03	РКSс	12	12.2	
		Материалы:			x) По узлам серии 1.030.1-1 Вып. 3-1
x) по узлам серии 1.030.1-1 Вып.3-1		Цементный раствор			
		марки 100	1.24		м³
		Прокладка резиновая			
		пористая уплотняющая			
		ГОСТ 19177-81	0.72		м³
		Мастика герметизирующая нетвердеющая строительная			
		ГОСТ 14791-79	0.32		м³

1. Схемы расположения стеновых панелей между осями 1÷3 см. на листе 46.
2. Узлы крепления стеновых панелей к каркасу приняты по серии 1.030.1-1 Вып. 3-1.

Привязан

Инв. №

Инв. № подл. | Подпись и дата | Взам. инв. №

ТП 416-7-249.87 КЖ			
Блок портовых ремонтно-механических мастерских III категории.			
	Стадия	Лист	Листов
	Р	47	
Гл. арх. пр. Козьяков			
Нач. отд. Полубинкин			
Н. контр. Солдатенкова			
Гл. спец. Поляков			
Рук. гр. Колыбанов			
Ст. инж. Посысаева			
Схемы расположения узлов крепления стеновых панелей между осями 1÷3. Фрагменты 1÷7	ГИПРОРЕЧТРАНС		

Копировал

Формат А2

Типовой проект 416-7-249.87 Альбом III

Схема расположения каналов и фундаментов под оборудование.

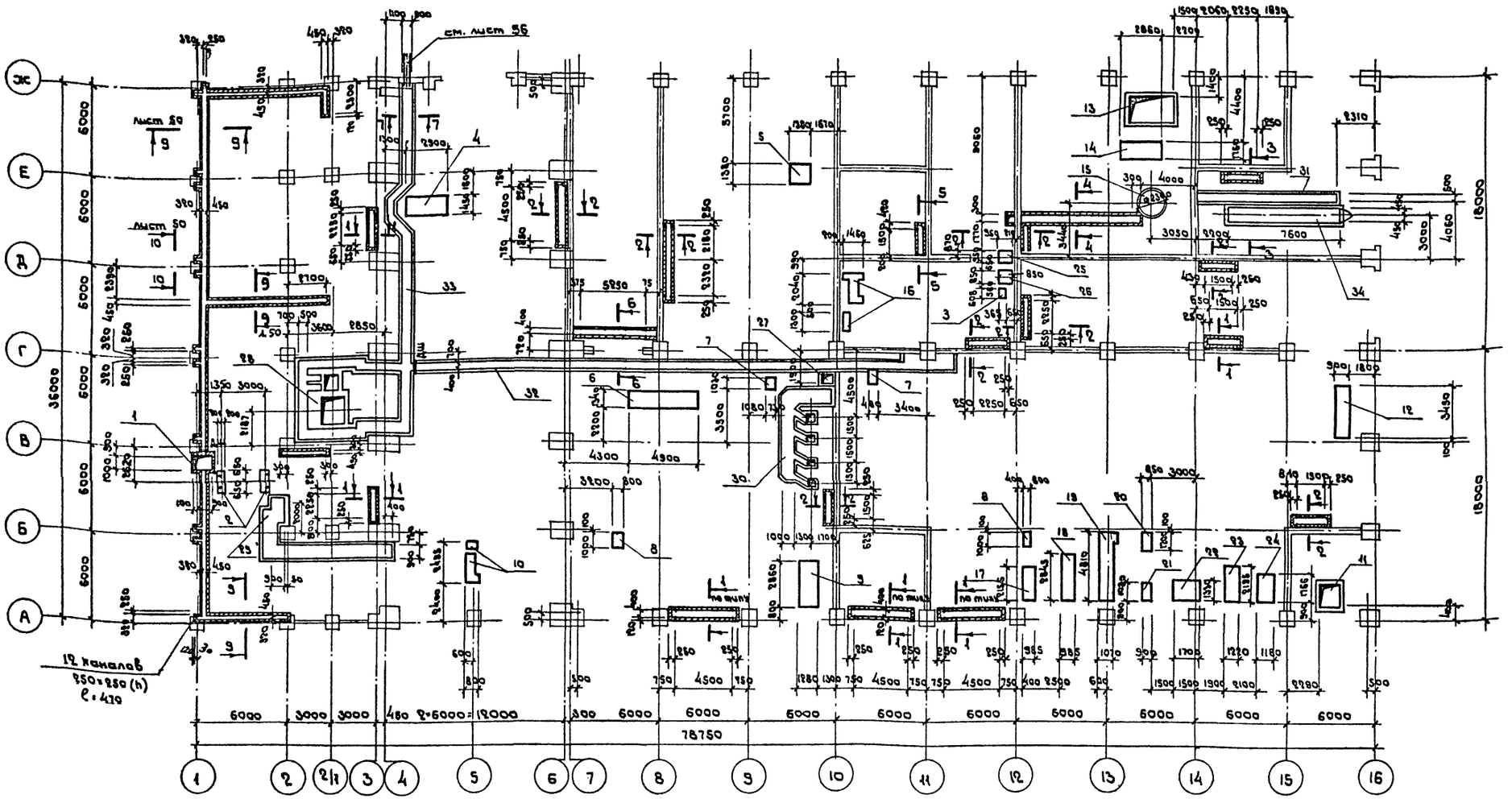

1. Общие указания по возведению каналов, приямков, фундаментов под оборудование и спецификацию к схеме расположения см. лист 49.
2. Разрезы по каналам см. на листах 50 и 51

Привязан

Инв. №

Инв. № подл. | Подпись и дата | Взам. инв. №

Гл. арх. пр.	Казаков		
Нач. отд.	Поповкин		10.08.87
Н. контр.	Солдатенков		10.08.87
Гл. спец.	Полежаев		10.08.87
Рук. гр.	Колыбанова		10.08.87
Вед. инж.	Забавская		10.08.87

ТП 416-7-249.87 КЖС

Блок портовых ремонтно-механических мастерских III категории.

Стадия	Лист	Листов
Р	48	

Схема расположения каналов и фундаментов под оборудование.

ГИПРОРЕЧТРАНС

Копировал

Формат А2

Типовой проект 416-7-249.87 Альбом III

Спецификация к схеме расположения каналов и фундаментов под оборудование

Марка поз.	Обозначение	Наименование	Кол.	Масса ед., кг	Примечание
		Приямки			
1	листы 48,57	ПР-1	1		
27	листы 48,55	ПР-2	1		
		Фундаменты под оборудование			
2	лист 62	ФО1-1	2		опоры рекуперативника
3	лист 62	ФО1-2	1		насос
4	лист 58	ФО-7	1		станок радиально-сверлил.
5	лист 58	ФО-34	1		станок комбинир.
6	лист 58	ФО-41	1		машина листогибочная
7	лист 58	ФО-42	2		станок вертикал. сверлильн.
8	лист 58	ФО-46	2		станок ножовочн.
9	лист 58	ФО-52	1		станок наплавочн.
10	лист 59	ФО-55	1		пресс-ножницы
11	лист 59	ФО-76	1		электропечь сопротивления
12	лист 58	ФО-78	1		стенд разборки и сборки
13	лист 59	ФО-84	1		электропечь сопротивлен.
14	лист 60	ФО-86	1		молот ковочный
15	лист 60	ФО-89	1		электропечь сопротивлен.
16	лист 61	ФО-92	1		станок стенд для испытан.
17	лист 61	ФО-119	1		станок токарно-винторезн.
18	лист 61	ФО-120	1		то же
19	лист 61	ФО-121	1		то же
20	лист 61	ФО-122	1		станок горизонтально-фрезерн.
21	лист 61	ФО-123	1		станок фрезерный
22	лист 61	ФО-124	1		станок круглошлифовальн.
23	лист 62	ФО-125	1		станок поперечно-строгальн.
24	лист 62	ФО-126	1		станок долбежный
25	лист 62	ФО1-3	1		градирня
26	лист 62	ФО1-4	1		бак
28	лист 52	трансформаторная подстанция	1		
34	лист 54	ремонтно-смотровая канава	1		
		Каналы			
29	листы 48,56	ЛТ-1	1		
30	листы 48,56	ЛТ-2	1		
31	листы 48,57	ЛТ-3	1		
32	листы 48,55	ЛТ-4	1		
33	листы 48,55	ЛТ-5	1		

продолжение

Марка поз.	Обозначение	Наименование	Кол.	Масса ед., кг	Примечание
		Материалы			
		Бетон марки М200			
		Приямок ПР1	2.3		м³
		ПР-2	0.5		м³
		Фундаменты под оборудование			
		ФО-7	4.2		м³
		ФО-34	1.4		м³
		ФО-41	5.3		м³
		ФО-42	0.4		м³
		ФО-46	0.5		м³
		ФО-52	1.8		м³
		ФО-55	1.4		м³
		ФО-76	3.3		м³
		ФО-78	1.6		м³
		ФО-84	4.3		м³
		ФО-85	6.8		м³
		ФО-89	6.5		м³
		ФО-92	2.3		м³
		ФО-119	1.1		м³
		ФО-120	1.1		м³
		ФО-121	4.7		м³
		ФО-122	0.5		м³
		ФО-123	0.5		м³
		ФО-124	1.1		м³
		ФО-125	2.1		м³
		ФО-126	1.7		м³
		ФО1-1	0.4		м³
		ФО1-2	0.1		м³
		ФО1-3	1.2		м³
		ФО1-4	0.5		м³
		Устройство жел.дор.пути	6.3		м³
		Материалы			
		Бетон марки М200			
		Канал ЛТ-1	3.3		м³
		ЛТ-2	8.3		м³
		ЛТ-3	3.3		м³
		ЛТ-4	8.2		м³
		ЛТ-5	5.5		м³

1. Схему расположения каналов и фундаментов под оборудование см. лист 48.
2. Данные о грунтах даны на листе 8.
3. Цементную подливку фундаментов выполнить из раствора марки 200.
4. Под все фундаменты оборудования, а так же каналы и приямки глубиной до 0.80м выполнить бетонную подготовку толщиной 100мм из бетона марки М100. Под каналы и приямки глубиной более 0.80м делать щебеночную подготовку толщиной 100мм с проливкой битумом до полного проникания.
5. Стены подпольных каналов выполнить из кирпича марки 100 на растворе марки 50.
6. Все боковые поверхности, соприкасающиеся с грунтом фундаментов под оборудование, а также каналов и приямков глубиной до 0.8 м, обмазать горячей битумной мастикой марки БН-IV за два раза по холодной битумной грунтовке. Устройство гидроизоляции каналов и приямков при заглублении ниже уровня грунтовых вод см. на листах проекта.
7. Обратную засыпку грунта производить после установки канальных плит и выполнения фундаментов под оборудование. Засыпку пазух производить песком равномерно со всех сторон слоями 20÷30см с плотной трамбовкой с доведением плотности сложения грунтов до 1.7т/м³.
8. Чертежи фундаментов под оборудование уточняются по установочным чертежам оборудования заводов - изготовителей.

Привязан

Инв. №

Гл.арх.пр.	Козьяков	[signature]	10.06.85
Нач. отд.	Половинкин	[signature]	10.06.85
Н.контр.	Солдатенкова	[signature]	10.06.85
Гл.спец.	Поляков	[signature]	10.06.85
Рук. гр.	Колыбанова	[signature]	10.06.85
Вед.инж.	Завадская	[signature]	10.06.85

ТП 416-7-249.87 КЖ

Блок портовых ремонтно-механических мастерских III категории

Стадия	Лист	Листов
Р	49	

Спецификация к схеме расположения каналов и фундаментов под оборудование

ГИПРОРЕЧТРАНС

Инв. № подл. | Подпись и дата | Взам. инв.

Копировал [signature] формат А2

Схема расположения плит перекрытий каналов.

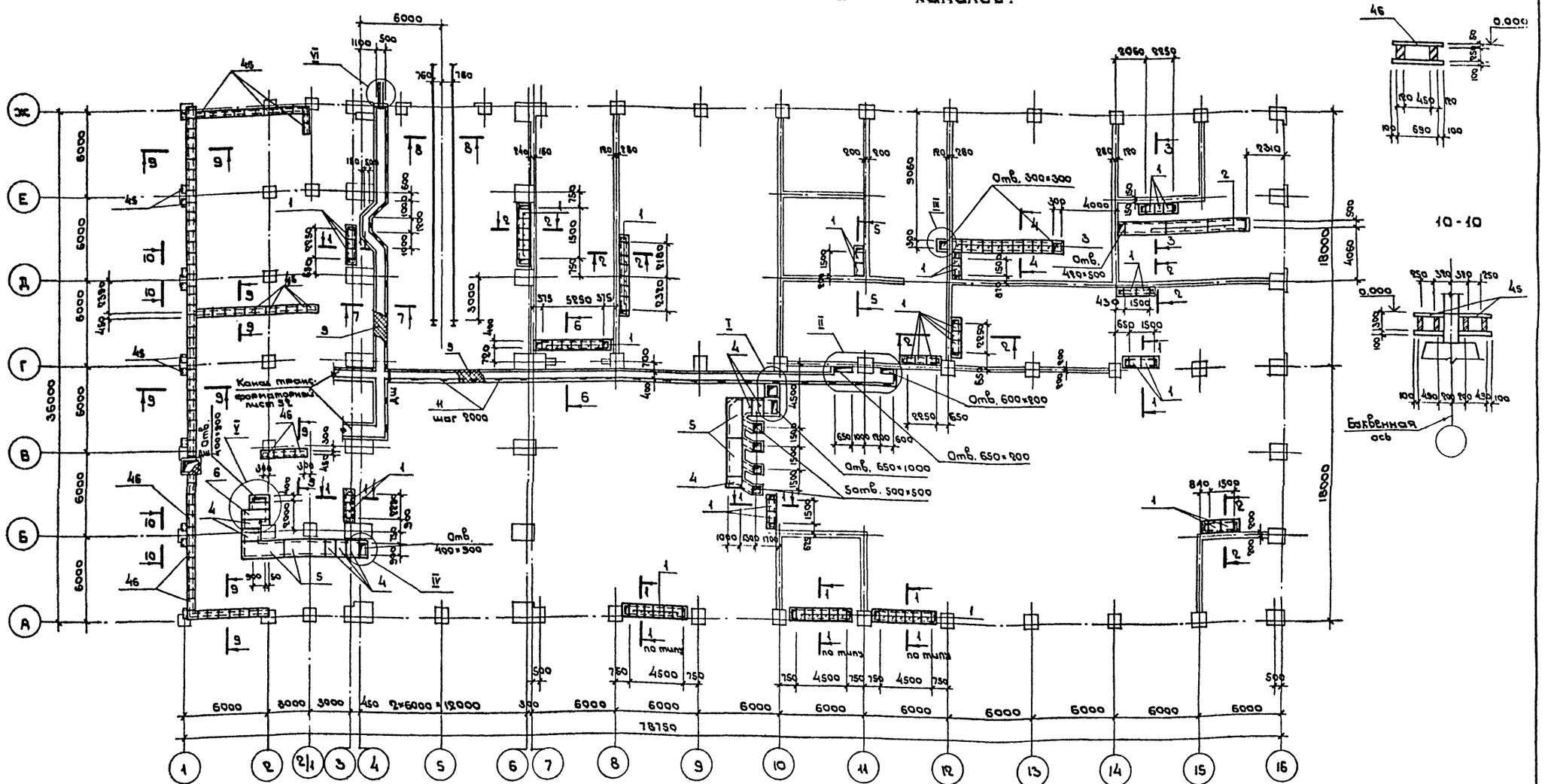

1. Общие указания по возведению каналов см. лист 49.
2. Спецификация к схеме расположения плит перекрытий каналов дана на листе 51.
3. Разрезы 1-1 ÷ 8-8 и узлы I ÷ VI разработаны на листах 51, 55, 56
4. Монтаж плит перекрытия каналов выполнить согласно указаний серии 3.006.1-2/82 в. 0 и 2-2.

Гл.арх.пр.	Козьяков			ТП 416-7-249.87 КЖ	
Нач.отд.	Палабинский		10.06.87	Блок портовых ремонтно-механических мастерских III категории.	
Н.контр.	Сандаменов		10.06.87		Стадия: Р; Лист: 50; Листов:
Гл.спец.	Патков		10.06.87		
Рук. гр.	Колыбанова		10.06.87	Схема расположения плит перекрытий каналов. Сечения 9-9; 10-10	ГИПРОРЕЧТРАНС
Вед.инж.	Забавская		10.06.87		

Привязан

Инв. № подл. | Подпись и дата | Взам. инв. №

Копировал

Формат А2

Альбом III

416-7-249.87

Типовой проект

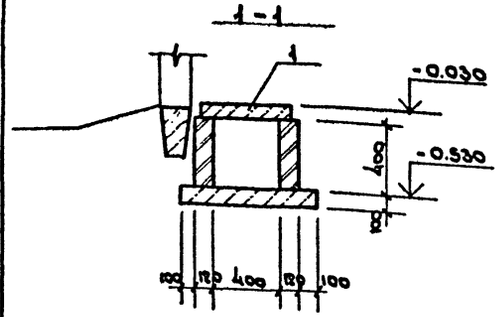

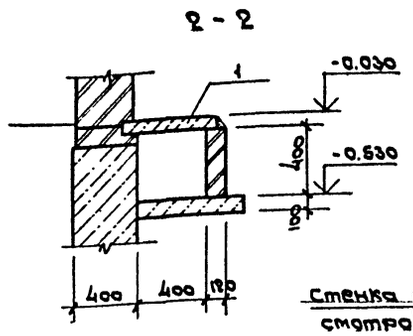

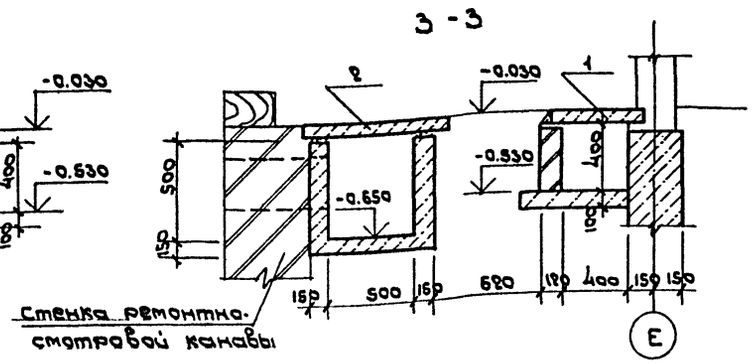

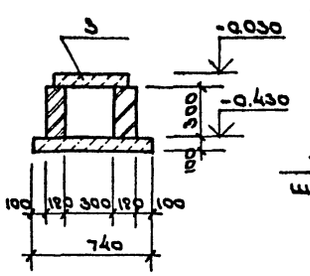

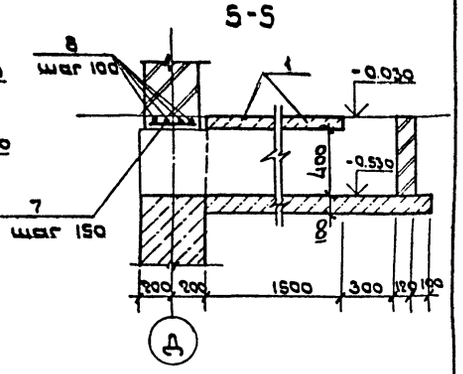

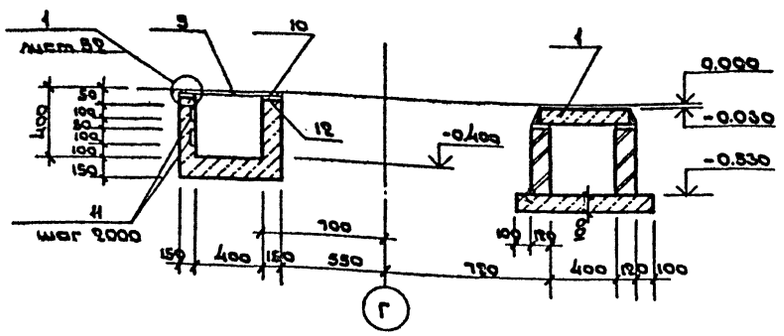

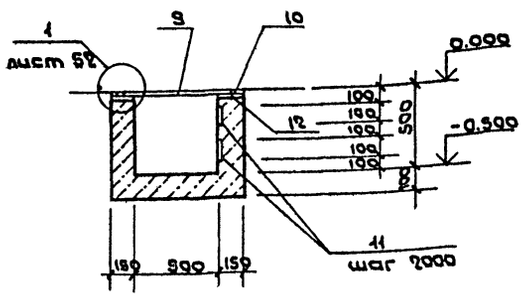

Спецификация к схеме расположения плит перекрытий каналов

Марка поз.	Обозначение	Наименование	Кол.	Масса ед., кг	Примечание
		Плиты перекрытия			
1	3.006.1-2/82 вып. 1-2	П4-15	63	110.0	
2		П6-15	3	700.0	
3		П7-15	10	80.0	
4		П9д-15	9	260.0	
5		П9-15	4	1040.0	
6		П16д-15	1	610.0	
4б		П1-8	12	40.0	
4б		П3-8	84	50.0	
		Детали			
7		ФВАIII ГОСТ5781-82 ℓ=380	30	0.2	
8		ФІ6АIII ℓ=1400	8	2.3	
9		Рифленая сталь δ=6			
		ГОСТ 8568-77	47м²	50.1	
10		Квадрат -6×6 ГОСТ 2591-71	124м	0.3	
		Ст3кп ГОСТ535-79			
13		Рельс Р50 ГОСТ7174-75	30м	51.7	
14		Подкладка 2 ГОСТ8142-81	48	6.2	
15		Костыли ГОСТ8143-76	192	0.4	
		Болты, гайки М14			
		ГОСТ11530-76, ГОСТ11532-76	18	0.2	
16		Уголок 75×50×5 ГОСТ8509-72	40м	4.8	
		Ст3пс6 ГОСТ535-79			
		Шпала тип III ГОСТ 78-69	24		
17	3.400-6/76 лист 39	МИ4-49	108	4.7	

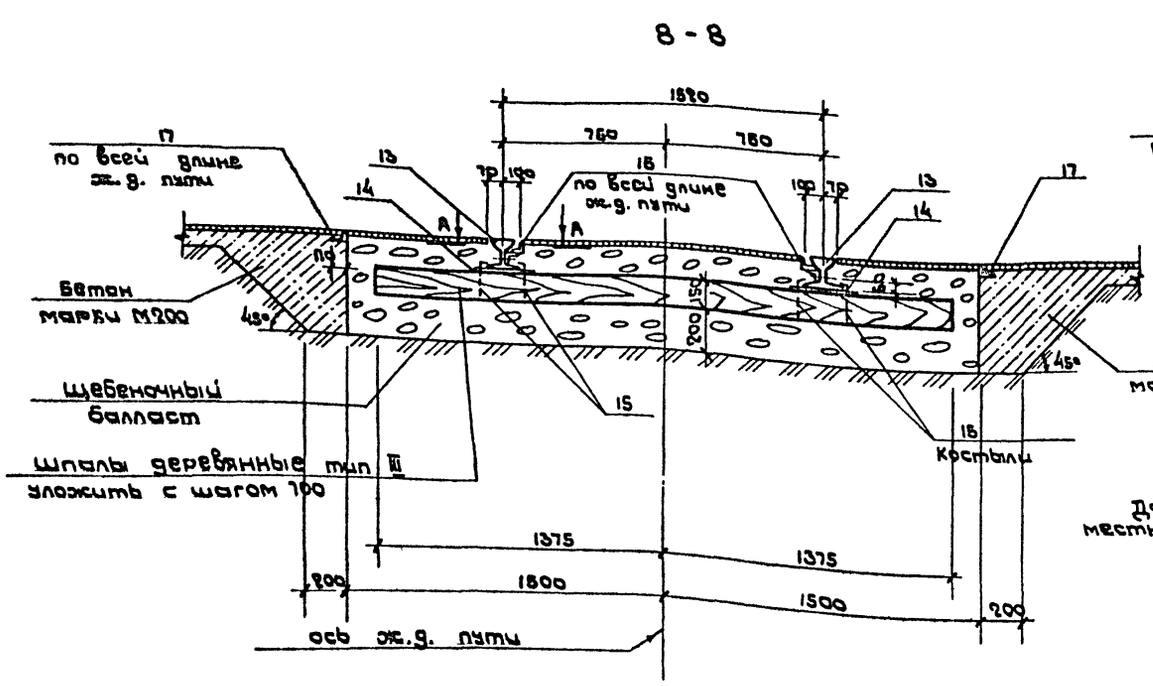

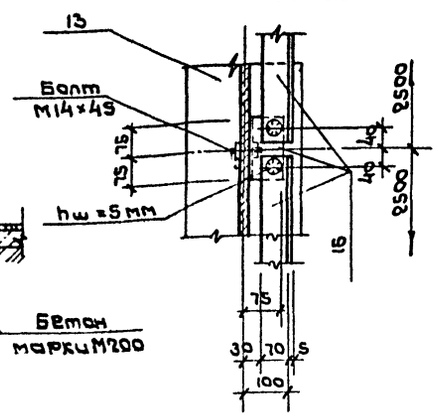

Данный чертеж читать совместно с листами 48 и 50

Привязан

Инв. №

Гл. арх. пр.	Козьяков		4.06.85
Нач. отд.	Половинкин		4.06.85
Н. контр.	Сердаченко		4.06.85
Гл. спец.	Поляков		4.06.85
Рук. гр.	Калыбанов		4.06.85
Вед. инж.	Забавская		4.06.85

ТП 416-7-249.87 КЖС

Блок портовые ремонтно-механические мастерские III категории

Стадия	Лист	Листов
Р	51	

Спецификация к схеме расположения плит перекрытий каналов. Разрезы 1-1 ÷ 8-8

ГИПРОРЕЧТРАНС

Инв. № подл. | Подпись и дата | Взам. инв. №

Копировал

Формат А2

Альбом II

Типовой проект 416-7-249.87

Схема расположения каналов

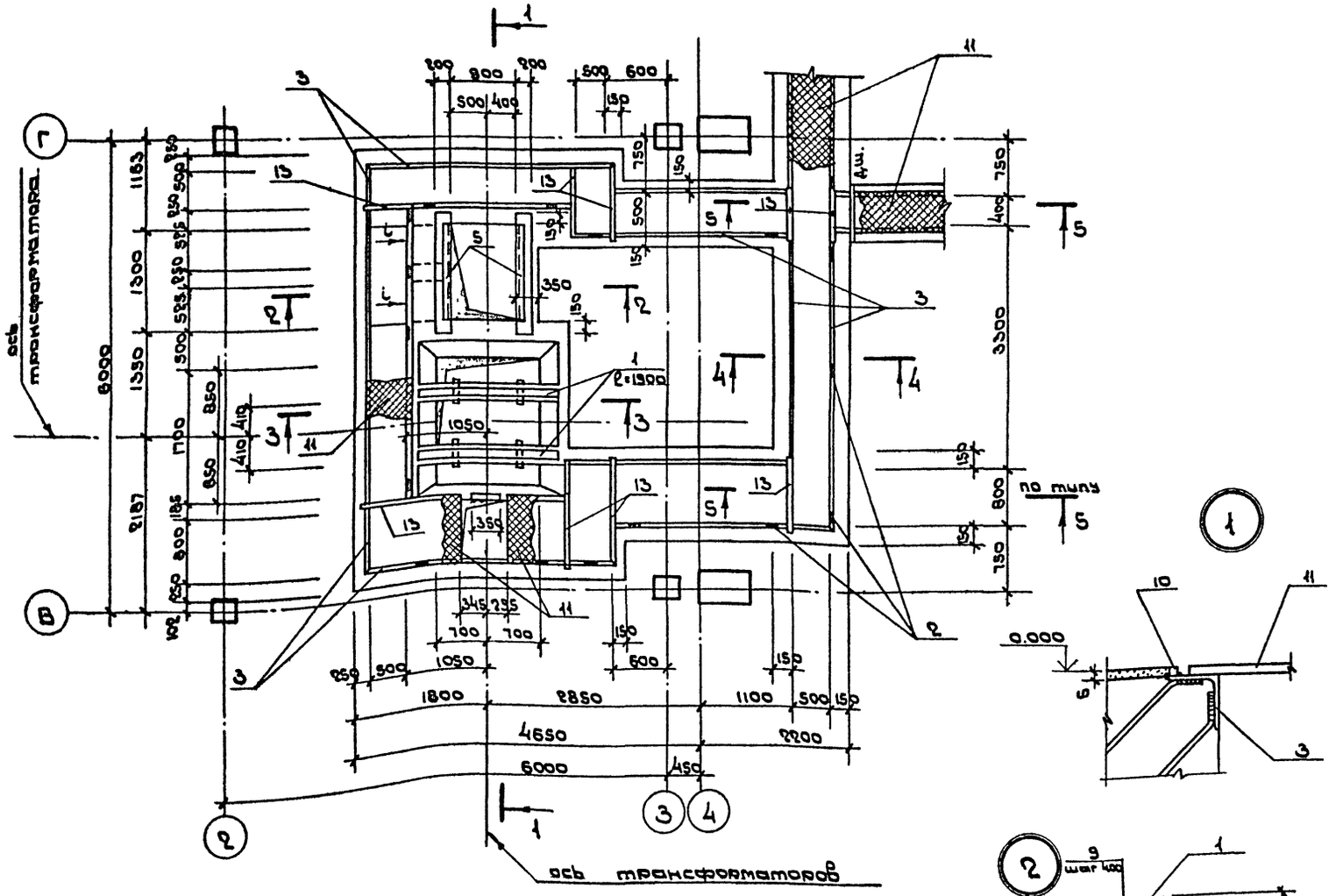

5-5

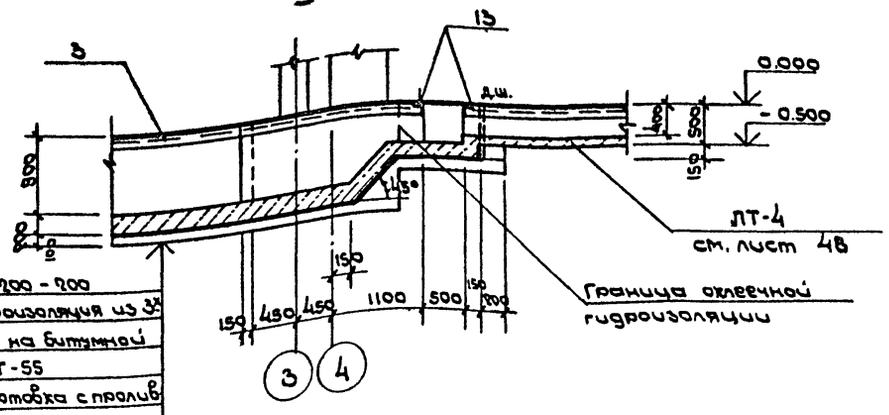

Бетон марки М200 - 200
Оклеечная гидроизоляция из 3х слоев гидроизола на битумной мастике МБК-Г-55
Щебеночная подготовка с проливкой битумом 100 мм

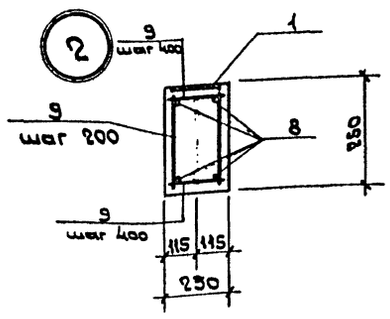

Спецификация к схеме расположения каналов

Марка, поз.	Обозначение	Наименование	Кол.	Масса ед., кг	Примечание
		Закладные детали			
1	3.400-6/76 лист 17	МИ1-8	3.8м	7.3	
2	3.400-6/76 лист 26	МИ3-2	30	0.8	
3	3.400-6/76 лист 34	МИ4-21	60.0м	9.2	
4	3.400-6/76 лист 19	МИ1-24	16	2.3	
5	3.400-6/76 лист 39	МИ4-45	2.6м	4.4	
		Детали			
6		ФВАI ГОСТ 5781-82 ℓ=580	10	0.2	
7		ф16АIII ℓ=1800	4	2.9	
8		ф16АIII ℓ=2000	8	3.2	
9		ФВАI ℓ=220	68	0.1	
10		Квадрат 6×6 ГОСТ 2591-71 / Ст3кп2 ГОСТ 535-79	70.0м	0.3	
11		Рифл. сталь δ=6 ГОСТ 8568-77	11.0м²	50.1	
12	КЖ.М.91	Решетка МС1	4	44.5	
13		Уголок 110×70×8 ГОСТ 8510-72 / Ст3пс 6-1 ГОСТ 535-79	13.0м	10.9	
14		⊏14 ГОСТ 8240-72 / Ст3кп2 ГОСТ 535-79	2.4м	19.3	
		Материалы			
		Бетон марки М200	26.2		м³
		Гравий	0.6		м³

1. Указания по возведению каналов и фундаментов под оборудование см. лист 49.
2. Разрезы 1-1 ÷ 4-4 см. лист 53.
3. Позицию 13 приварить к позиции 3 с подрезкой полки уголка.
4. Схему расположения каналов см. на листе 48.

Привязан

Инв. № подл. | Подпись и дата | Взам. инв. №

Гл. архлф	Козьяков			ТП 416-7-249.87 КЖС	
Нач. отд.	Палобинкин		4.06.85	Блок портовых ремонтно-механических мастерских III категории	
Н. контр.	Сапатенков		4.06.85		Стадия: Р; Лист: 52; Листов:
Гл. спец.	Поляков		4.06.85		
Рук. гр.	Колыбанова		4.06.85		
Вед. инж.	Забадская		4.06.85	Трансформаторная подстанция КТП-630 кВА. Схема расположения каналов	ГИПРОРЕЧТРАНС
Ст. арх.	Клыгина		4.06.85		

Инв. №

Копировал

Формат А2

Типовой проект 416-7-249.87 Альбом II

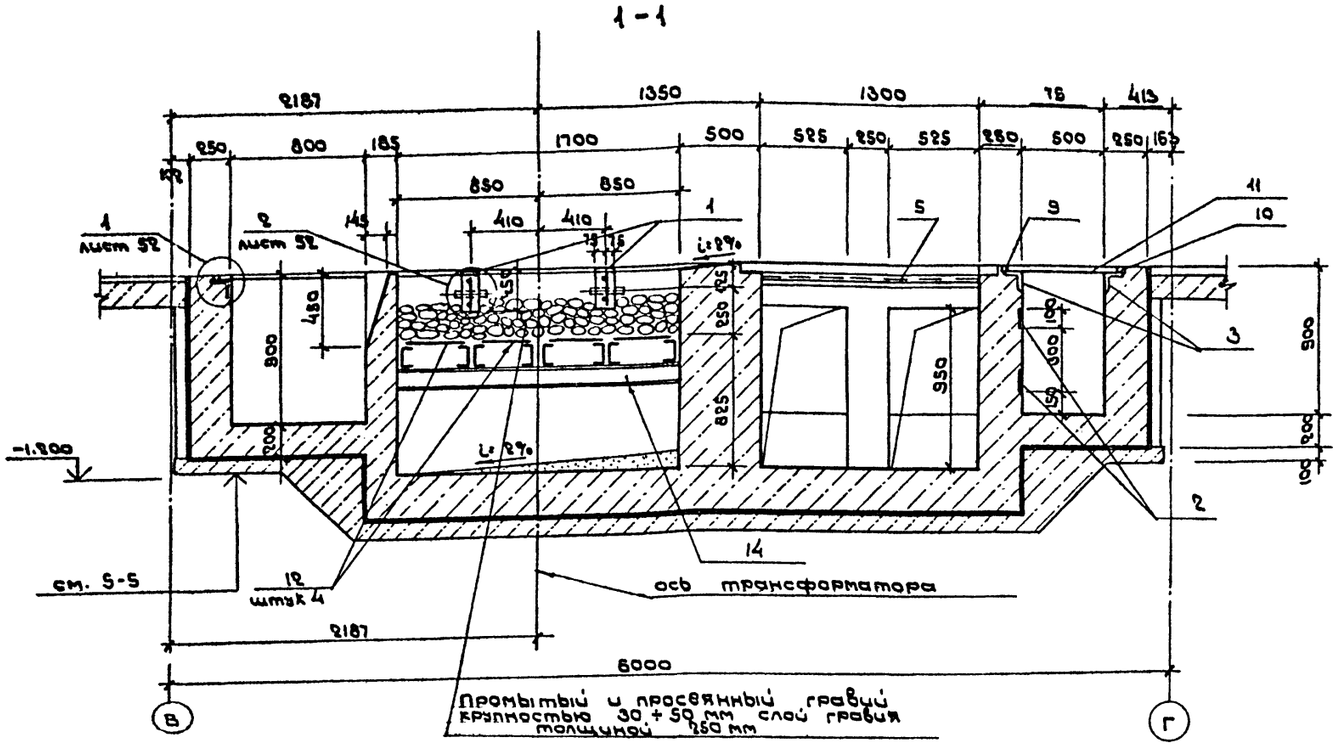

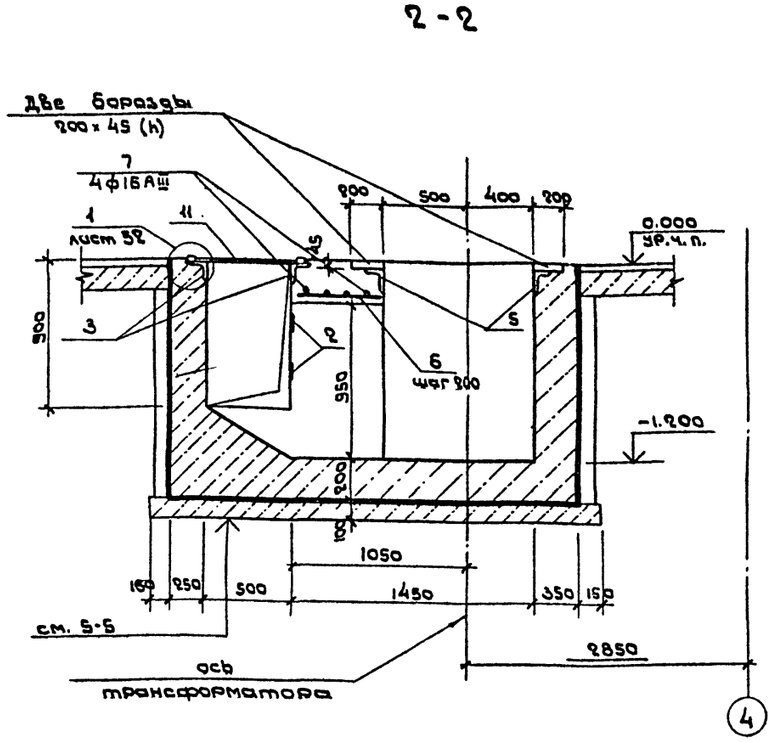

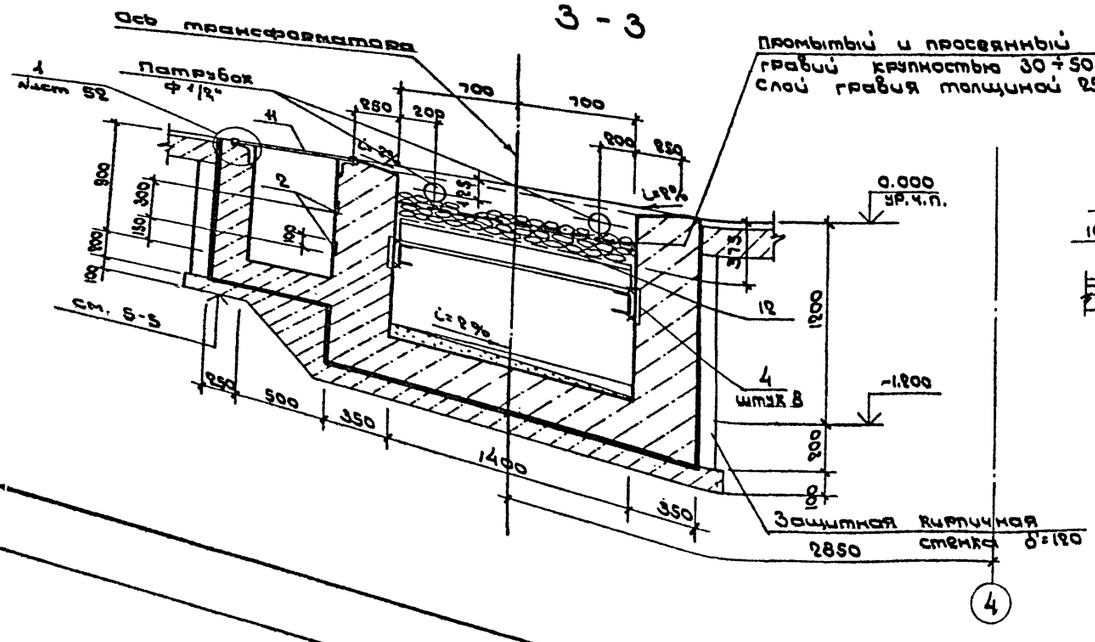

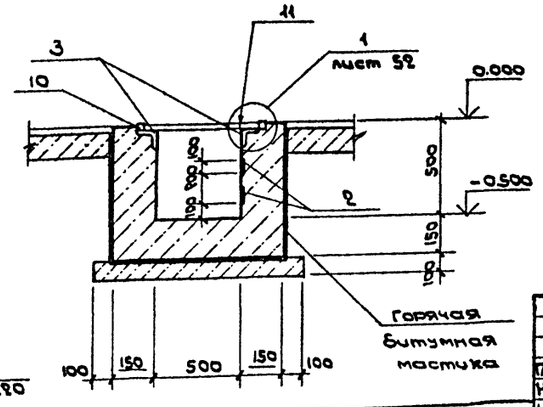

Данный лист читать совместно с листом 52.

Гл. арх. пр.	Козьяков		
Нач. отд.	Половинкин		4.06.85
Н. контр.	Солдатенков		4.06.85
Гл. спец.	Поляков		4.06.85
Рук. гр.	Колыбанова		4.06.85
Вед. инж.	Завадская		4.06.85
Ст. арх.	Клыгина		4.06.85

Привязан

Инв. №

ТП 416-7-249.87 КЖ

Блок портовых ремонтно-механических мастерских III категории.

Стадия	Лист	Листов
Р	53	

Разрезы к схеме расположения каналов под КТП-630 кВА

ГИПРОРЕЧТРАНС

Копировал Кеш. Формат А2

Инв. № подл. | Подпись и дата | Взам. инв. №

Альбом II

План ремонтно - смотровой канавы.

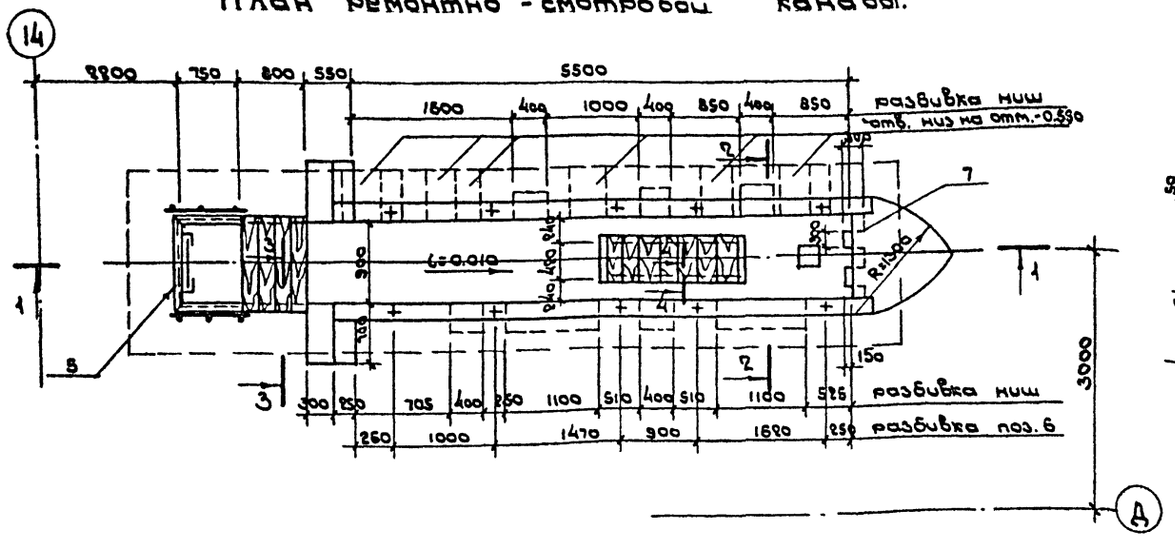

1 - 1

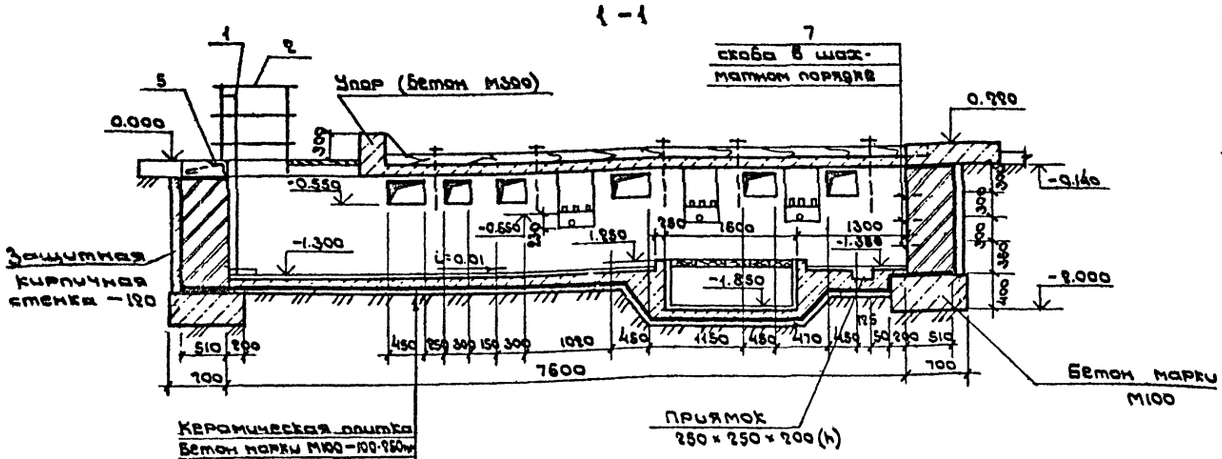

2 - 2

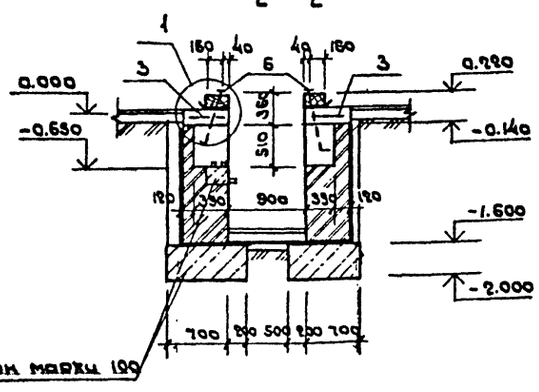

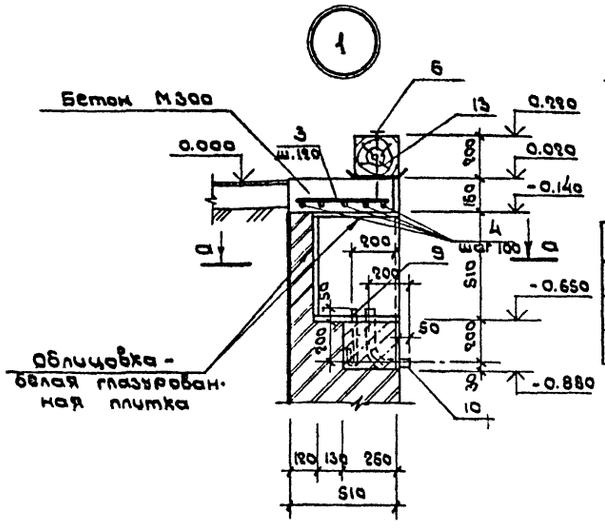

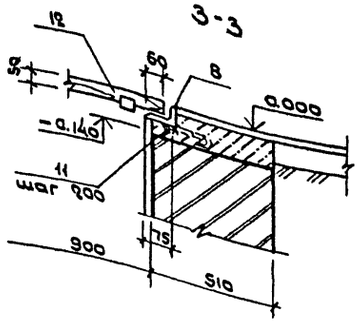

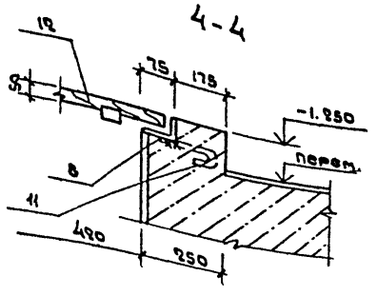

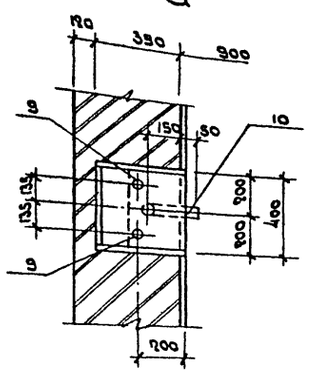

Ведомость деталей

Поз	Эскиз
7	300 300
9	с 250
11	с 250

Спецификация к ремонтно - смотровой канаве.

Марка, поз.	Обозначение	Наименование	Кол.	Масса ед., кг	Примечание
1	1.450.3-3.92 3.92.0.0.1.0	Стремянка СГ-22	1	43.6	
2	1.450.3-3.92 3.92.0.0.1.0	Ограждение площадки ОГПМЗБ-10.9	2	10.5	
		Детали			
3		ф 8AI ГОСТ 5781-82 ℓ=500	100	0.2	
4		ф16AIII ℓ=6050	10	9.6	
7*		ф16AI ℓ=1500	3	8.4	
9*		ф12AI ℓ=430	10	2.8	
11*		ф8AI ℓ=380	21	0.4	
		Изделия закладные			
5	3.400-6/76 лист 39	МН4-46	40 м	4.4	
6	ГОСТ 24379.1-80	Болт 1.1.М20×900	10	2.85	
8		L 75×50×6 ГОСТ 8509-72	4.5 м	5.69	
10		труба d=15 ℓ=450	5	2.5	
		ГОСТ 3262-75			
		Материалы			
12		Щит деревянный δ=50	2	0.08	м³
13		Брус деревянный 200×200 ℓ=6000	2	0.48	м³
		Бетон марки М300	—	1.8	м³
		Бетон марки М100	—	7.5	м³
		Кирпич		14.5	м³

* Позиции 7, 9, 11 - см. ведомость деталей

1. Стены ремонтно - смотровой канавы выполнять из полнотелого красного кирпича пластического прессования М100 на растворе М50
2. Горизонтальная гидроизоляция - из слоя цементного раствора состава 1:2 толщиной 30 мм. на отм. -0.140
3. Кирпичные стены канавы с внутренней стороны облицевать белой глазурованной плиткой.
4. Общие указания см. на листе 49, схемы расположения см. на листе 48

Альбом типовой проект 416-7-249.87

Инв. № подл. | Подпись и дата | Взам. инв. №

Привязан

Инв. №

Гл. арх. пр	Казьяков		
Нач. отд	Половинкин		4.06.85
Н. контр	Солдатенков		4.06.85
Гл. спец	Поляков		4.06.85
Рук. гр.	Колыбанова		4.06.85
Вед. инж	Забавская		4.06.85
Ст. арх	Клыгина		4.06.85

ТП 416-7-249.87 КЖ

Блок портовых ремонтно-механических мастерских III категории.

Производственный корпус

Стадия	Лист	Листов
Р	54	

Ремонтно - смотровая канава. План и разрезы.

ГИПРОРЕЧТРАНС

Копировал

Формат А2

Альбом III

Типовой проект 416-7-249.87

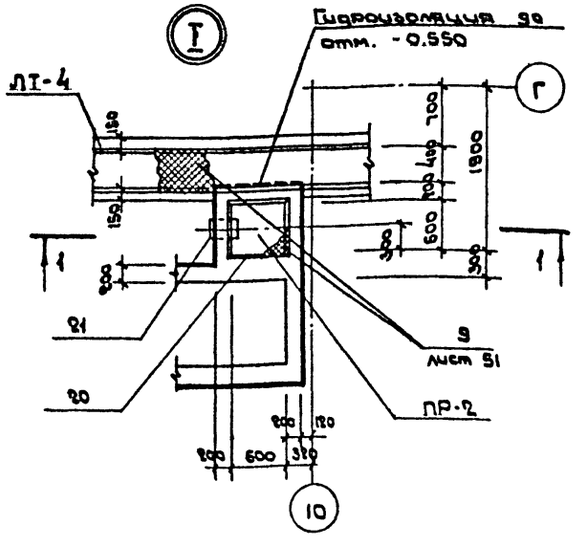

1-1

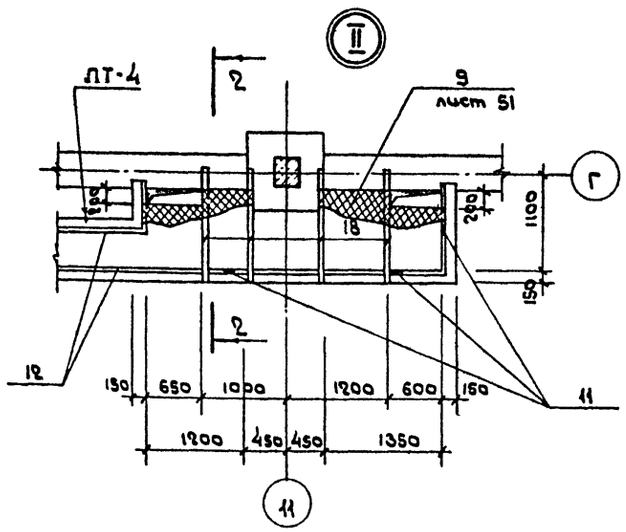

2-2

1. Данный чертеж читать совместно с листом 50.
2. Объем бетона см. лист 49.
3. Ведомость расхода стали см. лист 63.

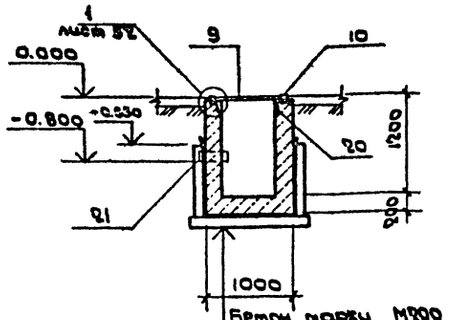

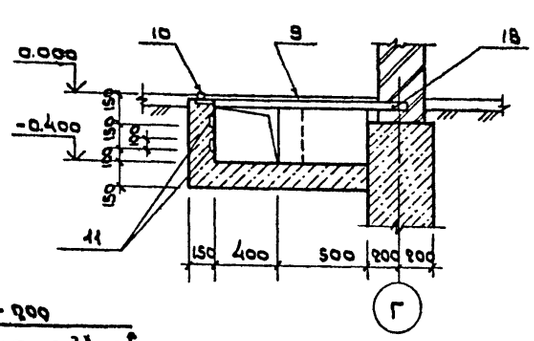

Бетон марки М200 – 200
Оклеечная гидроизоляция из 3-х слоев гидроизола на битумной мастике ИБК-Г-55
Щебеночная подготовка с пропиткой битумом – 100

3-3

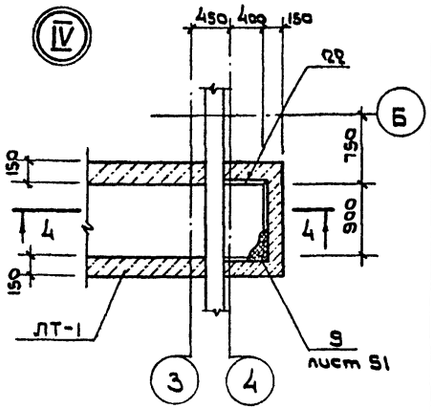

4-4

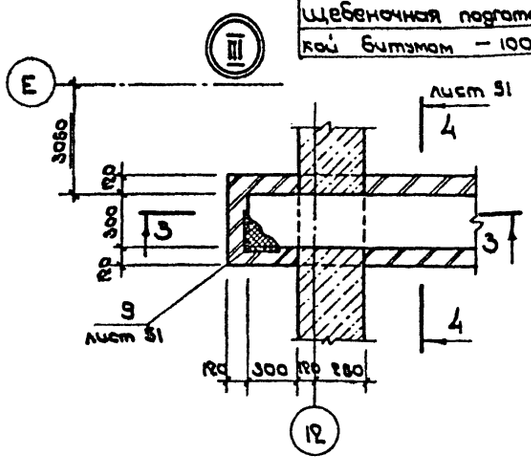

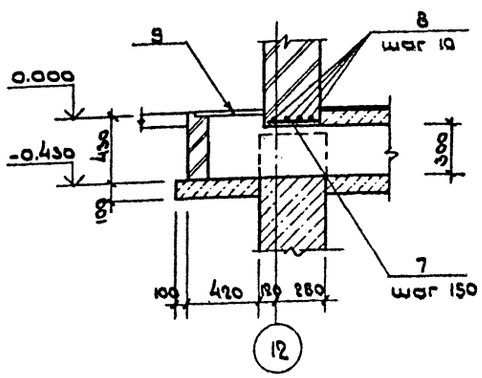

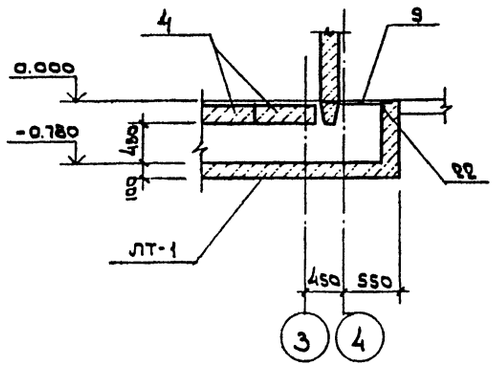

Спецификация к каналам и приямку

Формат	Зона	Поз.	Обозначение	Наименование	Кол.	Примечание
				ЛТ-1		
				Сборочные единицы		
				Изделия закладные		
		22	3.400-6/76 лист 39	МИ4-46	6.2 м	4.4 кг
		25	3.400-6/76 лист 18	МИ1-15	2	1.6 кг
Бч		26		L 110×70×8 ℓ=1200 ГОСТ 8510-72 / Вст3пс6-1 ГОСТ 535-79	1	13.1 кг
				Детали		
Бч		23		ф8AI ГОСТ 5781-82 ℓ=500	13	0.2 кг
Бч		24		ф16AIII ℓ=1880	4	2.8 кг
				ЛТ-4		
				Сборочные единицы		
				Изделия закладные		
		11	3.400-6/76 лист 26	МИ3-2	40	0.8 кг
		12	3.400-6/76 лист 17	МИ1-8	74.0 м	7.3 кг
Бч		18		С14 ГОСТ 8240-72 / Вст3кп2 ГОСТ 535-79	6.0 м	12.3 кг
				ЛТ-5		
				Сборочные единицы		
				Изделия закладные		
		11	3.400-6/76 лист 26	МИ3-2	88	0.8 кг
		12	3.400-6/76 лист 17	МИ1-8	560 м	7.3 кг
Бч		19		Труба ф100 ℓ=1850 ГОСТ 3262-75 / ГОСТ 10705-63	3	15.2 кг
				ПР-2		
				Сборочные единицы		
				Изделия закладные		
		20	3.400-6/76 лист 34	МИ4-21	3.0 п.м	9.2 кг
		21	5.900-2 лист ТМ-8	Сальник Ду=100 ℓ=500	1	19.3 кг

Привязан

Инв. №

				ТП 416-7-249.87 КЖ			
				Блок портовых ремонтно-механических мастерских III категории			
Гл.архитектор	Козьяков				Стадия	Лист	Листов
Нач. отд.	Полбинкин				Р	55	
Н.контр.	Солдатенков						
Гл.спец.	Поляков						
Рук. гр.	Колыбанова			Узлы 1 ÷ 12. Спецификация к каналам ЛТ-1, ЛТ-4, ЛТ-5 и приямку ПР-2	ГИПРОРЕЧТРАНС		
Вед. инж.	Забавская						

Инв. № подл. | Подпись и дата | Взам. инв. №

Копировал

Формат А2

Альбом

Типовой проект 416-7-249.87

Инв.№ подл. | Подпись и дата | Взам.инв.№

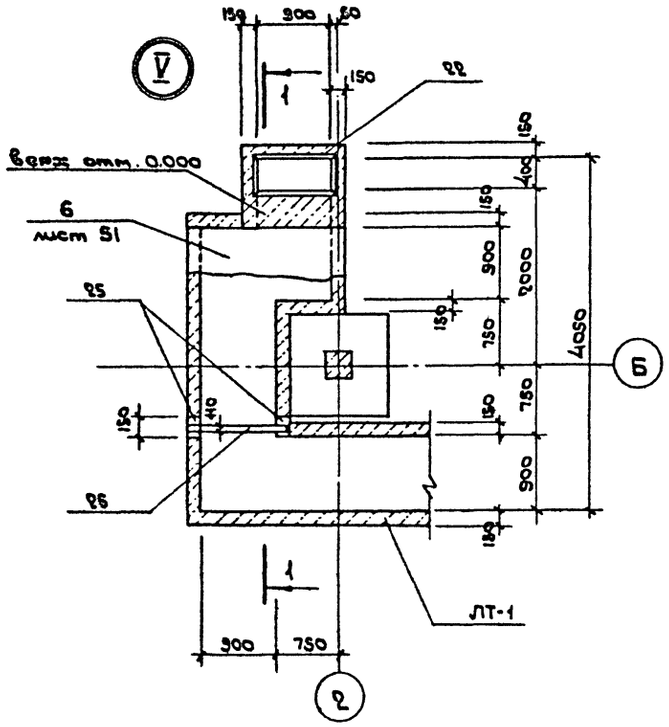

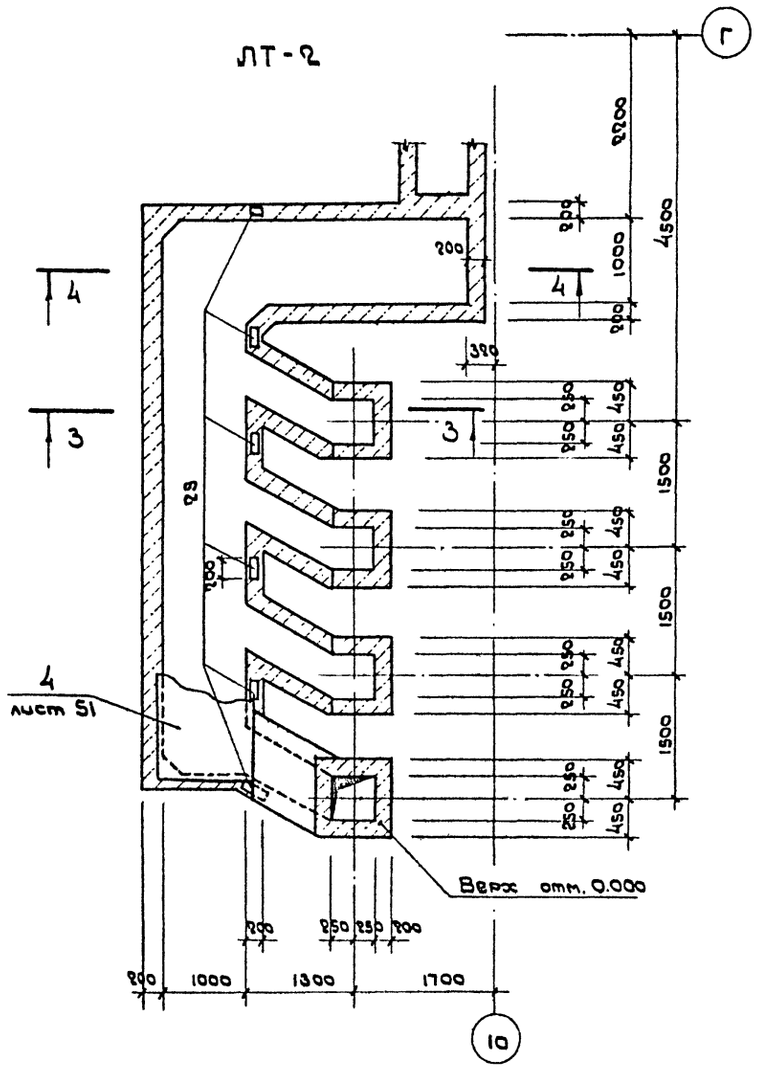

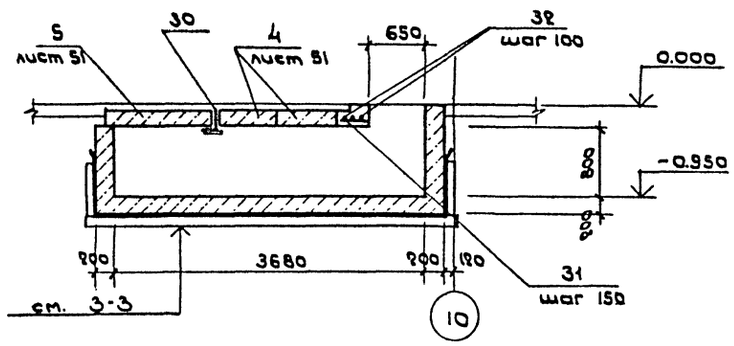

Спецификация к каналу

Формат	Зона	Поз.	Обозначение	Наименование	Кол.	Примечание
				ЛТ-2		
				Сборочные единицы		
				Детали		
БУ		27		ф16AIII ГОСТ 5781-82 ℓ=880	48	1.4 кг
БУ		28		ф8AI ℓ=1200	84	0.48 кг
БУ		31		ф8AI ℓ=400	10	0.16 кг
БУ		32		ф16AIII ℓ=1380	3	2.2 кг
				Изделия закладные		
		29	3.400-6/76 лист 18	МН1-16	6	2.7 кг
БУ		30	[illegible]	L 110×70×8 ГОСТ 8510-72	7.0 м	10.9 кг
				Ст3пс6-1 ГОСТ 535-79		

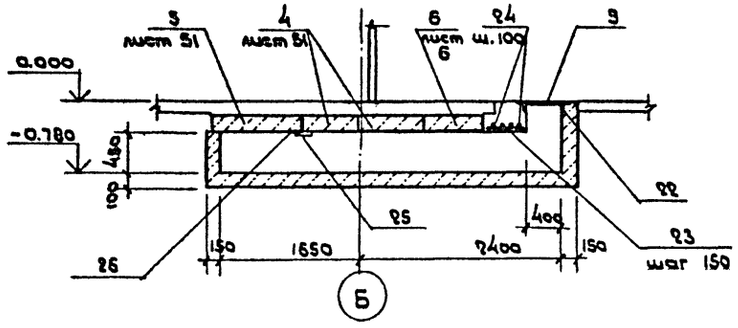

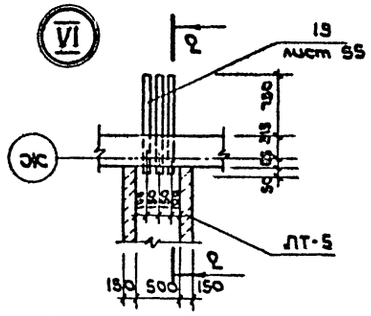

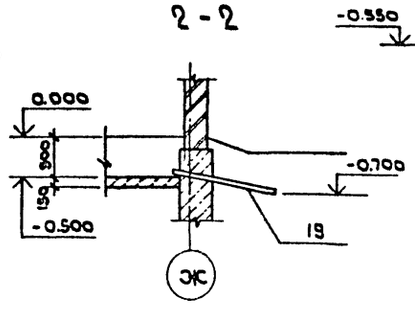

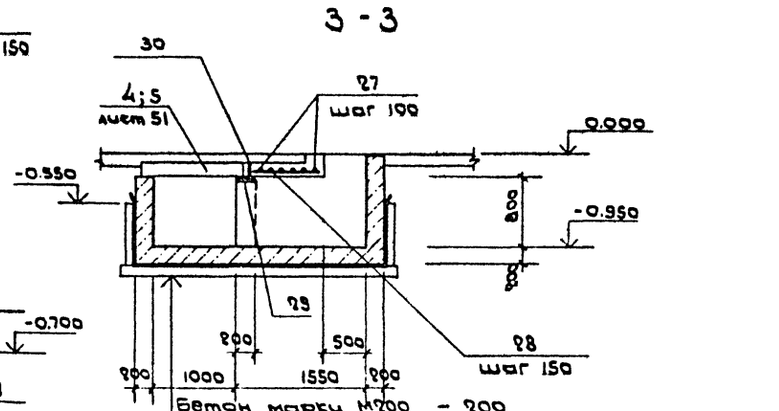

1. Объемы бетона на 1 элемент см. на листе 49.
2. Ведомость расхода стали на элемент см. лист 63.
3. Спецификацию сборочных единиц на ЛТ-1 и ЛТ-5 см. лист 55.
4. Позицию 26 приварить к позиции 25 с подрезкой полки уголка (см. узел VI)
5. Схему расположения каналов см. на листе 48.

Привязан

Инв.№

Гл.спец.пр.	Козьяков			ТП 416-7-249.87 КЖС		
Нач.отд.	Полабинкин			Блок портовых ремонтно-механических мастерских III категории.		
Н.контр.	Солдатенкова				Стадия	Лист	Листов
Гл.спец.	Полядов				Р	56	
Рук.гр.	Колбанова			Узлы V, VI. Канал ЛТ-2	ГИПРОРЕЧТРАНС		
Вед.инж.	Забадская						

Копировал [illegible] Формат А2

Типовой проект 416-7-249.87 Альбом III

ПР-1

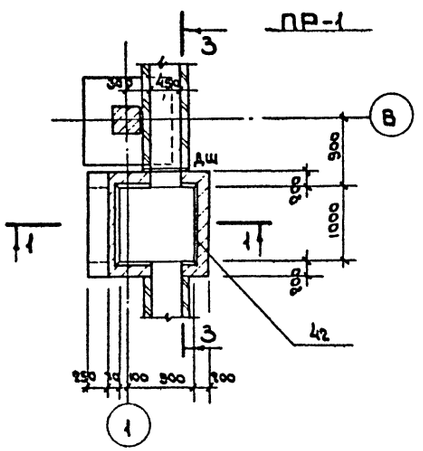

ЛТ-3

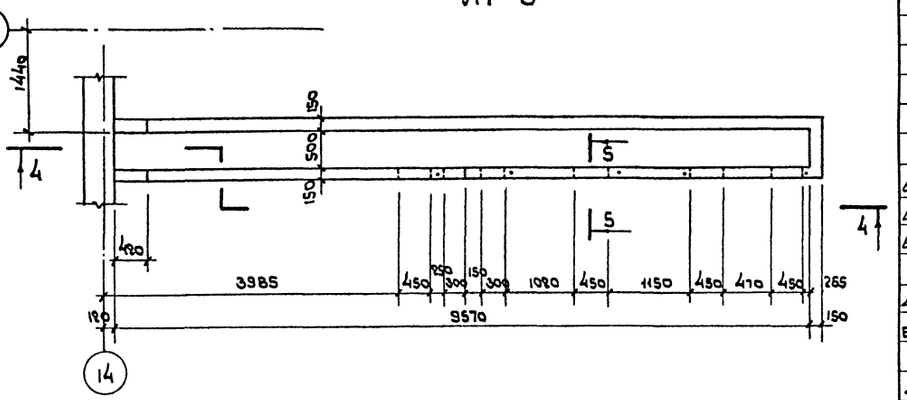

1-1

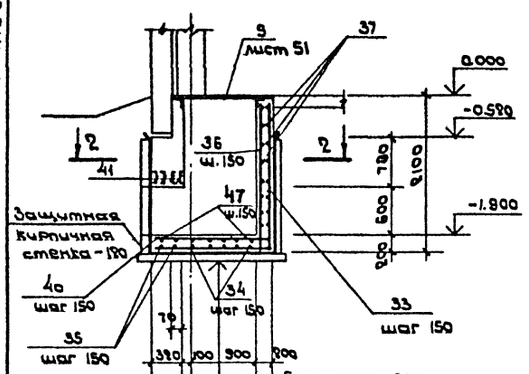

4-4

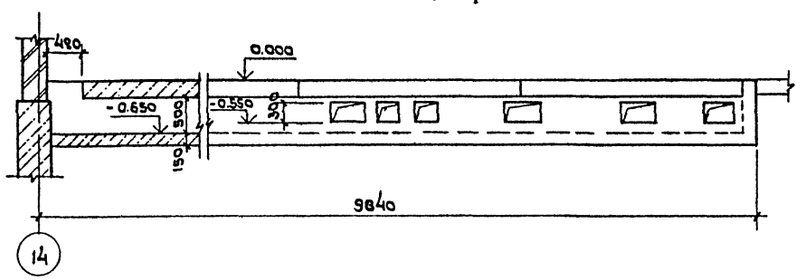

2-2

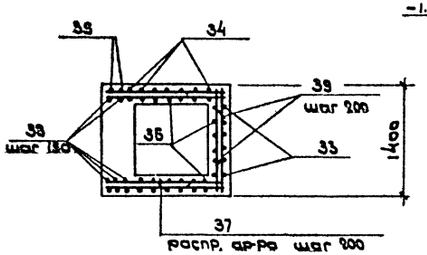

3-3

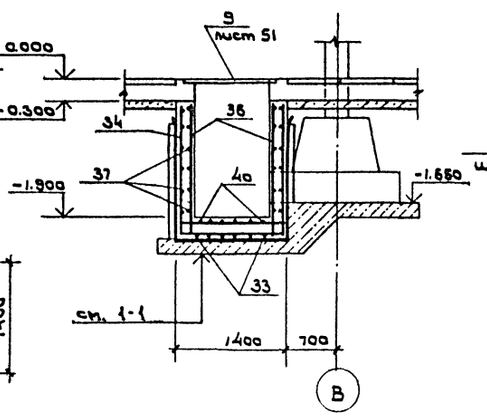

5-5

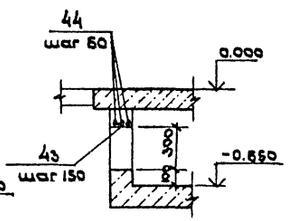

Спецификация к каналу и приямку

Формат	Зона	Поз.	Обозначение	Наименование	Кол.	Примечание
				ПР-1		
				Сборочные единицы		
				Детали		
		33*		ф12AIII ГОСТ 5781-82 ℓ=3590	10	3.2 кг
		34*		ф12AIII ℓ=5440	8	4.9 кг
		35*		ф12AIII ℓ=4400	2	3.9 кг
	Бу	36		ф12AIII ℓ=2070	26	1.9 кг
	Бу	37		ф8AI ℓ=46 п.м	—	10.2 кг
	Бу	38		ф12AIII ℓ=1550	2	1.4 кг
		39*		ф12AIII ℓ=700	22	0.6 кг
	Бу	40		ф12AIII ℓ=1500	10	1.3 кг
	Вч	47		ф12AIII ℓ=1380	10	1.2 кг
				Изделия закладные		
	Бу	41		С14 ГОСТ 8240-72 Вст3кп2 ГОСТ 535-79	5.6 м	12.3 кг
		48	3.400 - 6/76 лист 34	МИ4-21	4.6 м	9.2 кг
				ЛТ-3		
				Сборочные единицы		
				Детали		
	Бу	43		ф8AI ГОСТ 5781-82 ℓ=130	41	0.05 кг
	Бу	44		ф16AIII ℓ=6000	3	9.5 кг

* Позиции 33÷35, 39 — см. ведомость деталей

Ведомость деталей

Поз.	Эскиз
33	1470
34	1340
35	1340
39	350

1. Объемы бетона на 1 элемент даны на л.49
2. Ведомость расхода стали на элемент см. лист 63.
3. Схему расположения каналов см. на листе 48

Привязан

Инв. № подл. | Подпись и дата | Взам. инв. №

Инв. №

ГИП	Козьяков		
Нач. отд.	Половинкин		
Н. контр.	Солдатенкова		
Гл. спец.	Поляков		
Рук. гр.	Колыбанова		
Вед. инж.	Забудская		

ТП 416-7-249.87 КЖ

Блок портовых ремонтно-механических мастерских III категории

Стадия	Лист	Листов
Р	57	

Приямок ПР-1 и канал ЛТ-3

ГИПРОРЕЧТРАНС

Копировал Формат А2

Типовой проект 416-7-249.87 Альбом III

Инв.№ подл. | Подпись и дата | Взам.инв.№

ФО-7 (Q=46.6кН)

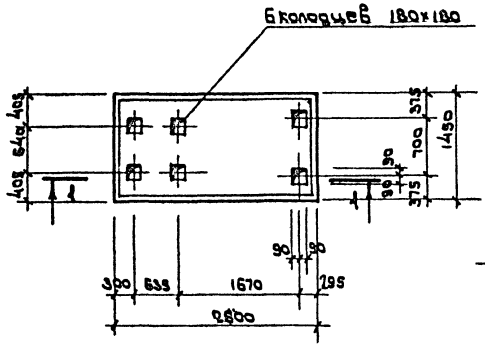

ФО-34 (Q=20.2кН)

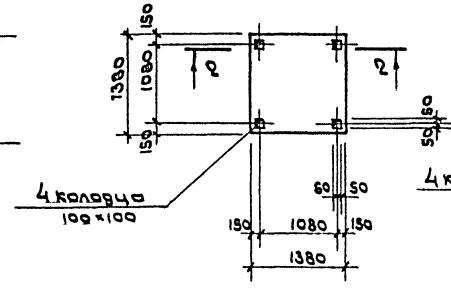

ФО-42 (Q=7.7кН)

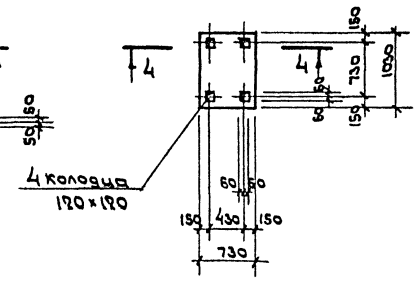

ФО-46 (Q=6.6кН)

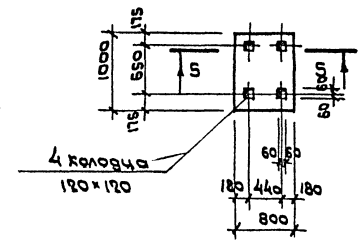

ФО-52; ФО-78 (Q=13.5кН); (Q=12.3кН)

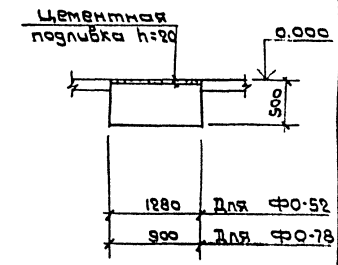

1-1

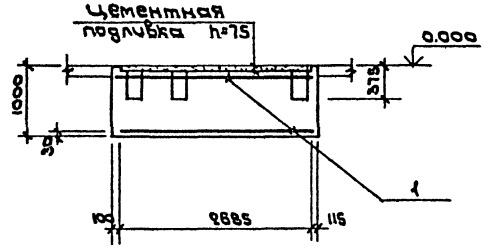

2-2

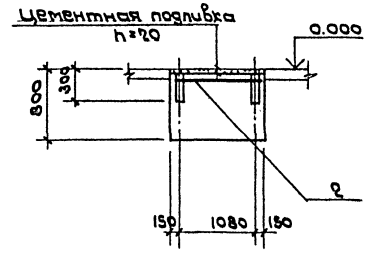

4-4; 5-5

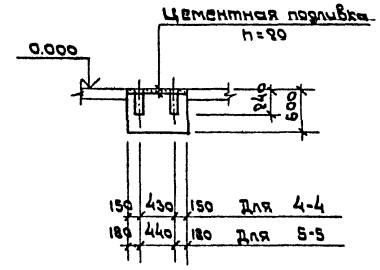

ФО-41 (Q=71.7кН)

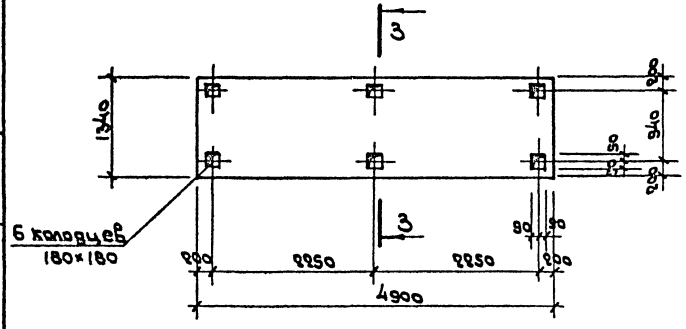

3-3

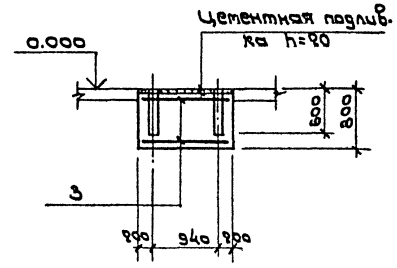

1. Объемы бетона на 1 элемент даны на листе 49.
2. Ведомость расхода стали на элемент см. лист 63.
3. Схему расположения фундаментов под оборудование см. на листе 48

Спецификация к фундаментам под оборудование

Формат	Зона	Поз.	Обозначение	Наименование	Кол	Примечание
				ФО-7		
				Сборочные единицы		
		1	ГОСТ 23279-85	Сетка 2С $\frac{12AIII}{12AIII}$ 140×285 $\frac{75}{100}$	2	36,4 кг
				ФО-34		
				Сборочные единицы		
		2	ГОСТ 23279-85	Сетка 2С $\frac{12AIII}{12AIII}$ 135×135 $\frac{75}{75}$	1	16,9 кг
				ФО-41		
				Сборочные единицы		
		3	ГОСТ 23279-85	Сетка 2С $\frac{12AIII}{12AIII}$ 130×485 $\frac{25}{50}$	2	59,2 кг

Привязан

Инв.№

Гл.спец.	Козьяков		
Нач.отд.	Половинкин		10.85
Н.контр.	Солдатенков		10.85
Гл.спец.	Поляков		10.85
Рук.гр.	Колыбанова		10.85
Вед.инж.	Забавская		10.85

ТП 416-7-249.87 КЖС

Блок портовых ремонтно-механических мастерских III категории

Производственный корпус

Стадия	Лист	Листов
Р	58	

Фундаменты под оборудование ФО-7, ФО-34, ФО-41, ФО-42, ФО-46, ФО-52, ФО-78

ГИПРОРЕЧТРАНС

Копировал Формат А2

Альбом III

Типовой проект 416-7-249.87

ФО-55 (Q=26,5кН)

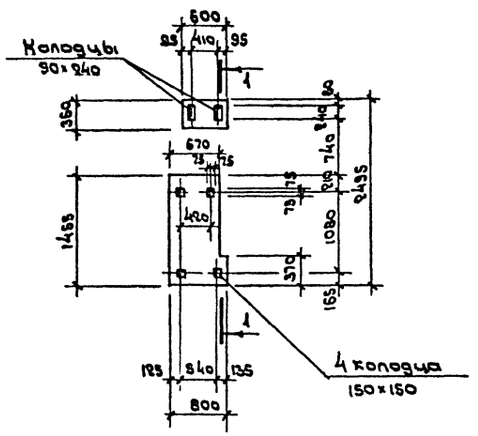

ФО-84 (Q=41,2кН)

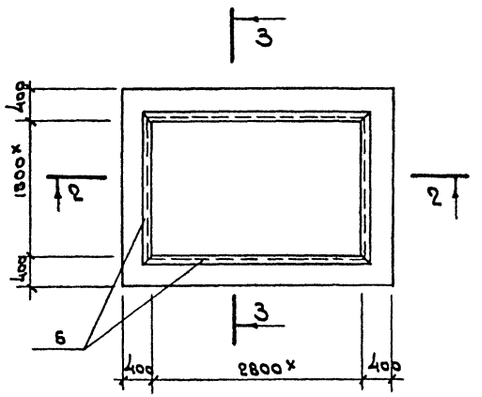

ФО-76 (Q=20,6кН)

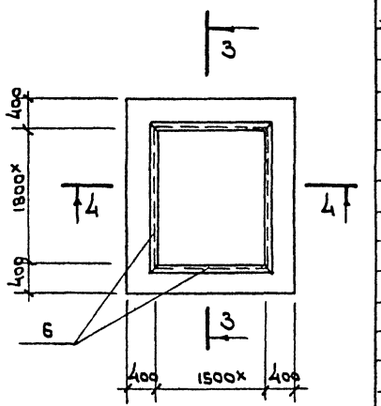

Спецификация к фундаментам

Формат	Зона	Поз.	Обозначение	Наименование	Кол.	Примеч.
				ФО-55		
				Сборочные единицы		
		1	ГОСТ 23279-85	Сетка 4с $\frac{10AIII-100}{10AIII-100}$ 75 ×145	4	14,2 кг
				ФО-84		
				Сборочные единицы		
		3	ГОСТ 23279-85	Сетка 4с $\frac{10AIII-100}{10AIII-100}$ 255 ×355	1	113,0 кг
		4	ГОСТ 23279-85	4с $\frac{6AI-300}{10AIII-100}$ 95 ×265	4	17,6 кг
		5	ГОСТ 23279-85	4с $\frac{6AI-300}{10AIII-100}$ 95 ×355	4	24,4 кг
				Детали		
		2*		A-III-10 ГОСТ 6781-82 ℓ=1900	144	1,9 кг
				Изделия закладные		
		6	3.400-6/76 лист 34	МИ4-17	9,6 м	6,9 кг
				ФО-76		
				Сборочные единицы		
				Детали		
		2*		A-III-10 ГОСТ 5781-82 ℓ=1900	128	1,2 кг
				Изделия закладные		
		6	3.400-6/76 лист 34	МИ4-17	7,2 м	6,9 кг
		7	ГОСТ 23279-85	Сетка 4с $\frac{10AIII-100}{10AIII-100}$ 855 ×375	1	120,5 кг
		8	ГОСТ 23279-85	4с $\frac{6AI-300}{10AIII-100}$ 95 ×255	2	17,6 кг
		9	ГОСТ 23279-85	4с $\frac{6AI-300}{10AIII-100}$ 95 ×375	2	25,7 кг

* Позицию 2 – см. ведомость деталей

1. Объемы бетона на 1 элемент см. лист 49 ; ведомость расхода стали на элемент см. лист 63.
2. Размеры, отмеченные знаком *, уточнить при получении оборудования.
3. Схему расположения фундаментов под оборудование см. на листе 48

1-1

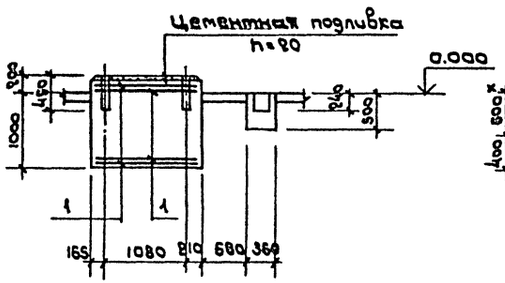

2-2

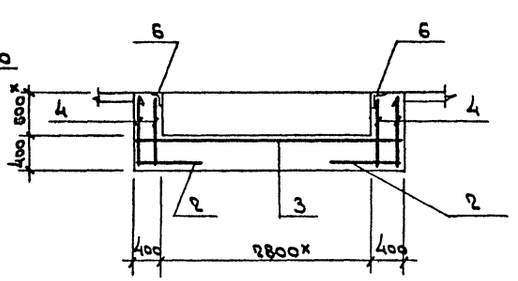

4-4

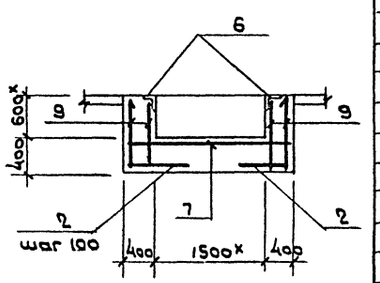

Схема раскладки сеток ФО-55

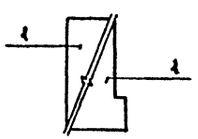

3-3

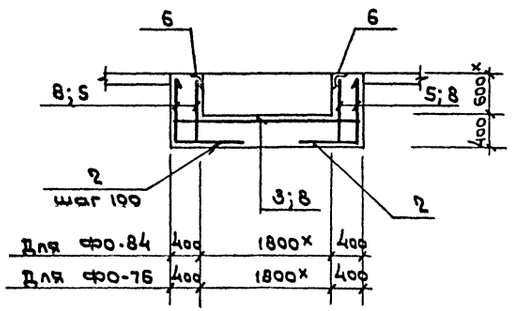

Ведомость деталей

Поз.	Эскиз
2	350 950

Привязан				ТП 416-7-249.87	КЖ
				Блок портовых ремонтно-механических мастерских III категории.	
Гл. арх. пр.	Козьяков			Производственный корпус	Стадия: Р; Лист: 59; Листов:
Нач. отд.	Половинкин		10.85		
Н. контр.	Сопаменков		10.85		
Гл. спец.	Поляков		10.85		
Рук. гр.	Колбакова		10.85	Фундаменты под оборудование ФО-55, ФО-76, ФО-84	ГИПРОРЕЧТРАНС
Вед. инж.	Забавская		10.85		
Инв. №					

Копировал Формат А2

Инв. № подл. | Подпись и дата | Взам. инв. №

Типовой проект 416-7-249.87 Альбом II

ФО-85 (Q = 52.5 кН)

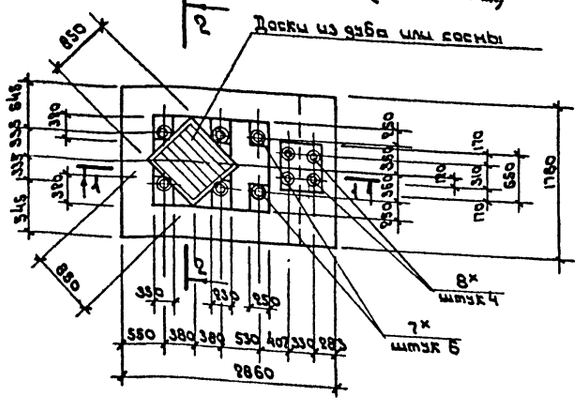

ФО-89 (Q = 41.2 кН)

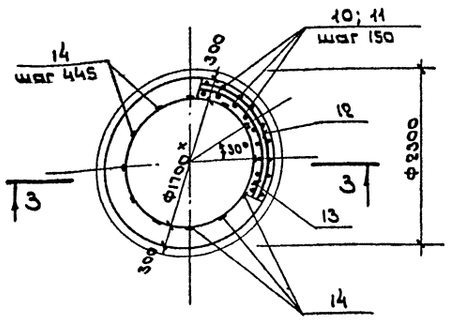

1-1

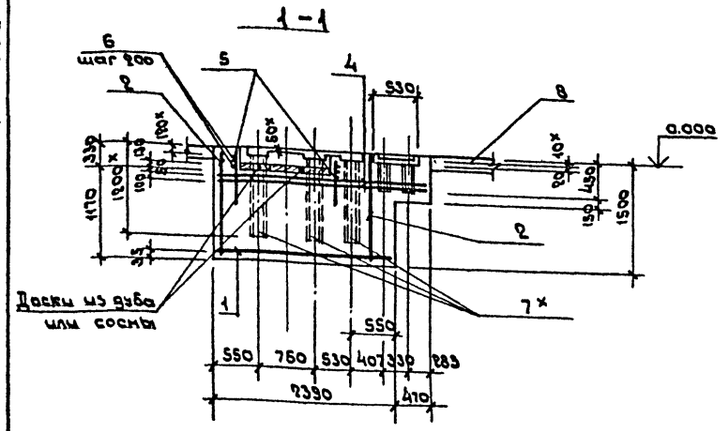

3-3

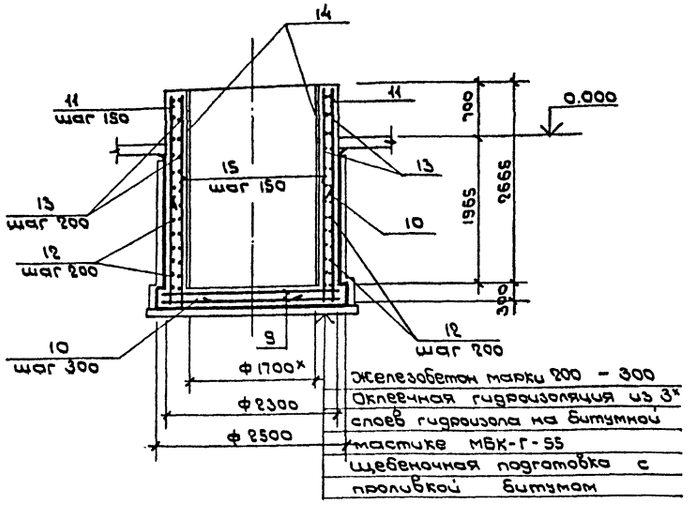

2-2

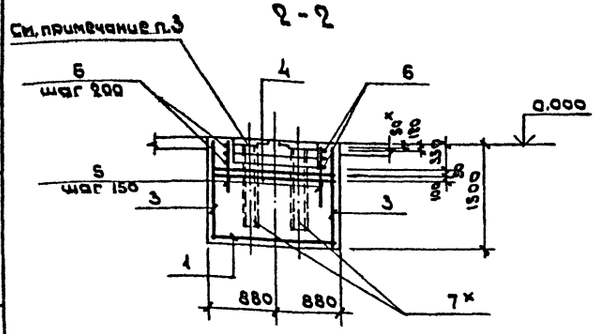

Спецификация к фундаментам

Формат	Зона	Поз.	Обозначение	Наименование	Кол.	Примечание
				ФО-85		
				Сборочные единицы	–	
		1	ГОСТ 23279-85	Сетка 2С $\frac{16 A III}{16 A III}$ 175 × 285 $\frac{25}{75}$	1	82.0 кг
		2	ГОСТ 23279-85	2С $\frac{12 A III}{12 A III}$ 145 × 175 $\frac{75}{25}$	2	24,1 кг
		3	ГОСТ 23279-85	2С $\frac{12 A III}{12 A III}$ 145 × 285	2	39,6 кг
		4	ГОСТ 23279-85	2С $\frac{12 A III}{12 A III}$ 175 × 285 $\frac{25}{75}$	2	46,2 кг
				Детали		
Б.Ч		5		А-III-12 ГОСТ 5781-82 ℓ=630	50	0.6 кг
Б.Ч		6		Распределительная ар-ра А-I-6 ГОСТ 5781-82 ℓ=12.0 п.м	—	2.7 кг
				Изделия закладные		
		7		Труба ГОСТ 3262-75 Ф125x ℓ=1080x	6	18.1 кг
		8		Ф100x ℓ=420	4	0.6 кг
				ФО-89		
				Сборочные единицы		
		9	ГОСТ 23279-85	Сетка 4С $\frac{10 A III-100}{10 A III-100}$ 245 × 245	2	76,0 кг
				Детали		
		10*		А-III-10 ГОСТ 5781-82 ℓ=1500	24	0,9 кг
		11*		ℓ=3470	47	2,2 кг
		12*		А-I-6 ГОСТ 5781-82 ℓ=7400x	14	1,7 кг
		13*		ℓ=6100x	14	1,4 кг
		15		А-III-10 ℓ=2920	47	1.8 кг
				Изделия закладные		
		14	3.400-6/76 лист 16	МИ1-1	33.0 м	3.3 кг

* Позиции 10÷13 – см. ведомость деталей

Ведомость деталей

Поз.	Эскиз
10	550
12x	Ф2210
13x	Ф1790
11	550

1. Объемы бетона на 1 элемент даны на листе 49.
2. Размеры, отмеченные знаком x, уточнить при получении оборудования.
3. После установки оборудования молота на ФО-85 зазоры тщательно забить мятой глиной.
4. Ведомость расхода стали на элемент см. лист 63.

Привязан

Инв. №

Гл. арх. пр.	Козьяков		
Нач. отд.	Половинкин		10.06.85
Н. контр.	Солдатенков		10.06.85
Гл. спец.	Поляков		10.06.85
Рук. гр.	Колыбанова		10.06.85
Вед. инж.	Завадская		10.06.85

ТП 416-7-249.87 КЖ

Блок портовых ремонтно-механических мастерских III категории

Производственный корпус.

Стадия	Лист	Листов
Р	60	

Фундаменты под оборудование ФО-85; ФО-89

ГИПРОРЕЧТРАНС

Копировал [signature] Формат А2

Инв. № подл. | Подпись и дата | Взам. инв. №

Типовой проект 416-7-249.87 Альбом II

ФО-92 (Q=24.6кн)

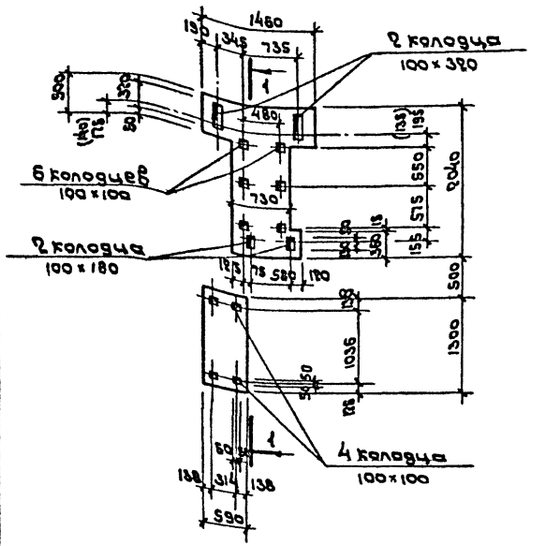

ФО-119 ; ФО-120
(Q=27.9кн) ; (Q=31.7кн)

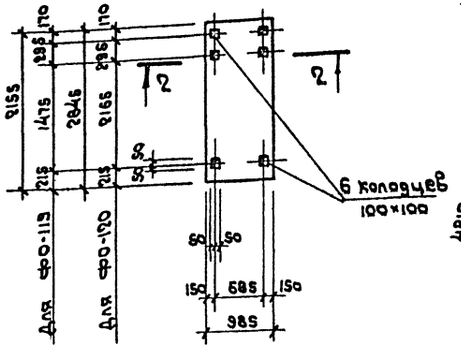

ФО-121 (Q=49.6кн)

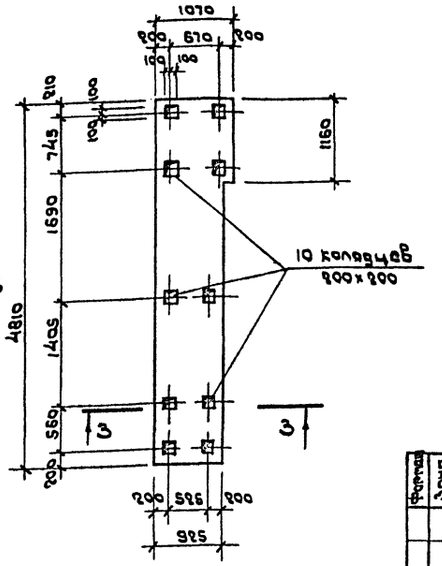

ФО-122 (Q=12.8кн)

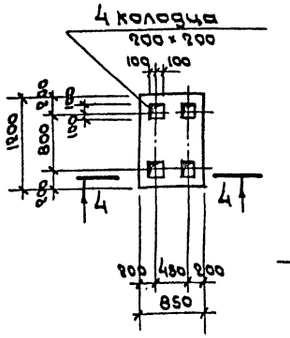

ФО-123 (Q=7.6кн)

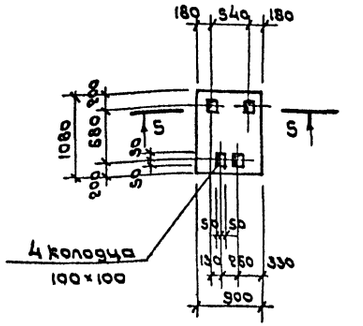

1-1

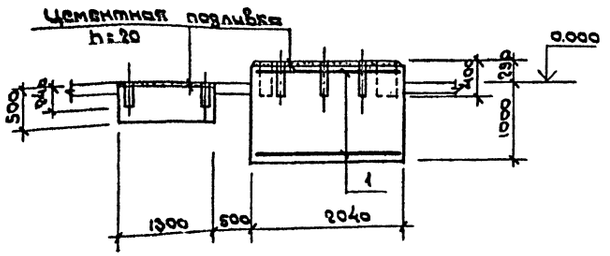

2-2

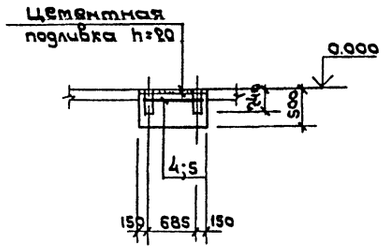

3-3

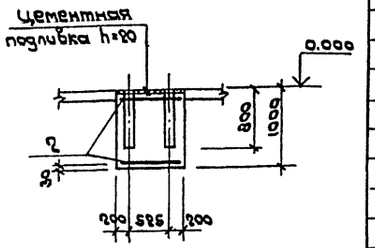

ФО-124 (Q=37.3кн)

4-4

5-5

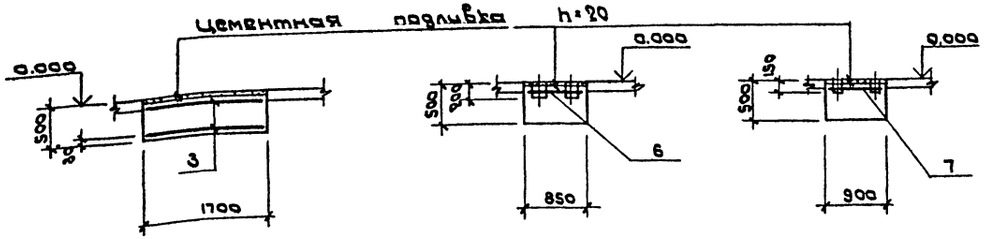

1. Объемы бетона на 1 элемент даны на листе 49.
2. Ведомость расхода стали на элемент. см. лист 63,
3. В ФО-92 размеры в скобках соответствуют испытательной камере, выполненной в литом исполнении.
4. Спецификацию сборных единиц на ФО-120; ФО-122; ФО-123 см. лист 62.

Спецификация к фундаментам.

Формат	Зона	Поз.	Обозначение	Наименование	Кол.	Примечание
				ФО-92		
				Сборочные единицы		
		1	ГОСТ 23279-85	Сетка 4С $\frac{10А III-100}{10А III-100}$ 145 ×195	2	36.15кг
				ФО-121		
				Сборочные единицы		
		2	ГОСТ 23279-85	Сетка 4С $\frac{10А III-100}{10А III-100}$ 105 ×480 $\frac{50}{25}$	2	64.0кг
				ФО-124		
				Сборочные единицы		
		3	ГОСТ 23279-85	Сетка 4С $\frac{10А III-100}{10А III-100}$ 130 ×165 $\frac{25}{50}$	2	28.35кг
				ФО-119		
				Сборочные единицы		
		4	ГОСТ 23279-85	Сетка 4С $\frac{10А III-100}{10А III-100}$ 95 ×215.	1	26.3кг

Привязан

Инв. №

Гл. арх. пр.	Козьяков		
Нач. отд.	Половинкин		10.06.87
Н. контр.	Солдатенкова		10.06.87
Гл. спец.	Поляков		10.06.87
Рук. гр.	Колыбанова		10.06.87
Вед. инж.	Завадская		10.06.87

ТП 416-7-249.87 КЖ

Блок портовых ремонтно-механических мастерских III категории

Производственный корпус

Стадия	Лист	Листов
Р	61	

Фундаменты под оборудование ФО-92, ФО-119 ÷ ФО-124

ГИПРОРЕЧТРАНС

Инв. № подл. | Подпись и дата | Взам. инв. №

Копировал [signature] формат А2

Типовой проект 416-7-249.87 Альбом III

ФО-125 (Q = 20.6кН)

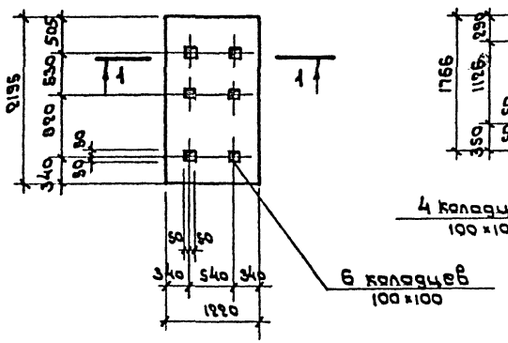

ФО-126 (Q = 19.7 кН)

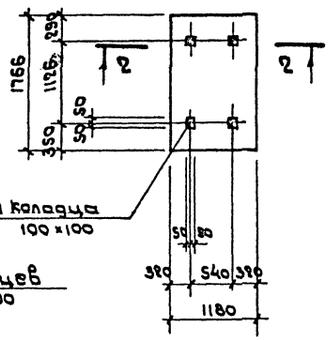

1. Объемы бетона на 1 элемент даны на листе 49.
2. Ведомость расхода стали на элемент см. лист 63
3. Фундаменты ФО-120, ФО-122, ФО-123 разработаны на листе 61.

1-1

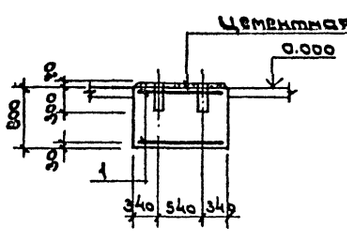

2-2

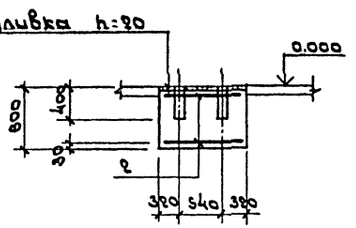

3-3

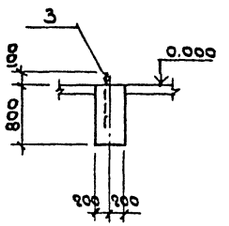

4-4

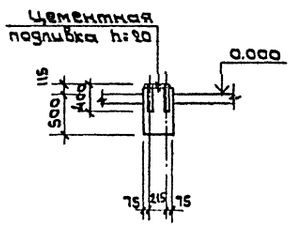

ФО1-1 (Q = 4.0кН)

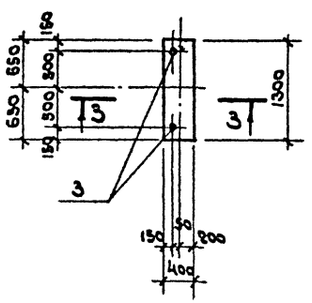

ФО1-2 (Q = 1.0 кН)

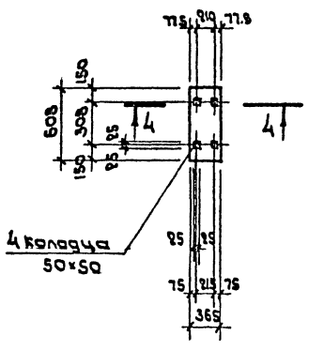

ФО1-3 (Q = 5.9кН)

ФО1-4 (Q = 5.9кН)

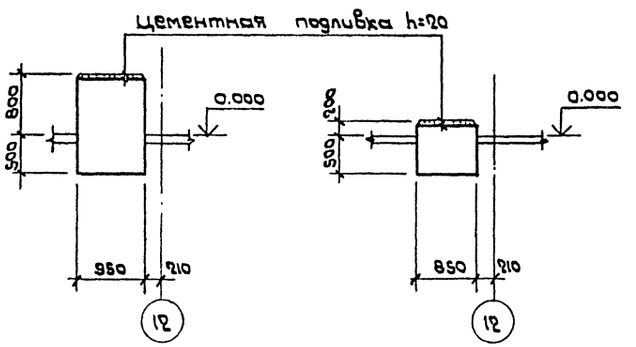

Спецификация к фундаментам

Формат	Зона	Поз.	Обозначение	Наименование	Кол.	Примечание
				ФО-125		
				Сборочные единицы		
		1	ГОСТ 23279-85	Сетка 4с $\frac{10AIII-100}{10AIII-100}$ 120×215 $\frac{85}{50}$	2	32,2 кг
				ФО-126		
				Сборочные единицы		
		2	ГОСТ 23279-85	Сетка 4с $\frac{10AIII-100}{10AIII-100}$ 115×175	2	25,9 кг
				ФО1-1		
				Сборочные единицы		
		3		Болт ГОСТ 24379.1-80		
				1.1. М20×800	2	
				ФО-120		
				Сборочные единицы		
		5	ГОСТ 23279-85	Сетка 4с $\frac{10AIII-100}{10AIII-100}$ 95×280 $\frac{50}{85}$	1	33,9 кг
				ФО-122		
				Сборочные единицы		
		6	ГОСТ 23279-85	Сетка 4с $\frac{10AIII-100}{10AIII-100}$ 85×115	1	12,9 кг
				ФО-123		
				Сборочные единицы		
		7	ГОСТ 23279-85	Сетка 4с $\frac{10AIII-100}{10AIII-100}$ 85×105	1	11,7 кг

Привязан

Инв. №

		ТП 416-7-249.87	КЖ
		Блок портовых ремонтно-механических мастерских III категории	
Гл. арх. пр.	Казяков		
Нач. отд.	Половинкин		Стадия: Р; Лист: 62; Листов:
М. контр.	Сердаченкова		
Гл. спец.	Поляков		
Рук. гр.	Колбанова	Фундаменты под оборудование ФО-125; ФО-126; ФО1-1 ÷ ФО1-4	ГИПРОРЕЧТРАНС
Вед. инж.	Забавская		

Инв. № подл. | Подпись и дата | Взам. инв. №

Копировал | Формат А2

Типовой проект 416-7-249.87 Альбом II

Ведомость расхода стали на элемент, кг

Марка элемента	Изделия арматурные: Арматура класса AI, ГОСТ 5781-82				Изделия арматурные: Арматура класса AIII, ГОСТ 5781-82					Всего	Изделия закладные: Арматура класса AIII, ГОСТ 5781-82				Арматура круглая, ГОСТ 2590-71		Прокат: ГОСТ 3262-75			ГОСТ 8509-72				ГОСТ 8510-72		ГОСТ 8240-72		ГОСТ 24379.1-80		ГОСТ 103-76			Всего	Общий расход
	Ф6	Ф8		Итого	Ф10	Ф12	Ф16		Итого		Ф8	Ф12		Итого	Ф6		труба Ф100	труба Ф125	труба Ф168×6	L60×5	L63×6	L75×7		L110×70×8		С14		М20		-δ=6	-δ=8	-δ=10		
Ф0-7	—	—		—	—	72.8	—		72.8	72.8	—	—		—	—		—	—	—	—	—	—		—		—		—		—	—	—	—	72.8
Ф0-34	—	—		—	—	16.9	—		16.9	16.9	—	—		—	—		—	—	—	—	—	—		—		—		—		—	—	—	—	16.9
Ф0-41	—	—		—	—	118.4	—		118.4	118.4	—	—		—	—		—	—	—	—	—	—		—		—		—		—	—	—	—	118.4
Ф0-55	—	—		—	56.8		—		56.8	56.8	—	—		—	—		—	—	—	—	—	—		—		—		—		—	—	—	—	56.8
Ф0-76	11.2	—		11.2	349.5	—	—		349.5	360.7	8.7	—		8.7	—		—	—	—	—	41.1	—		—		—		—		—	—	—	49.8	410.5
Ф0-84	22.0	—		22.0	431.4	—	—		431.4	453.8	11.6	—		11.6	—		—	—	—	—	54.7	—		—		—		—		—	—	—	66.3	520.1
Ф0-85	2.7	—		2.7	—	249.8	82.0		331.8	334.5	—	—		—	—		2.4	108.6	—	—	—	—		—		—		—		—	—	—	111.0	446.5
Ф0-89	43.4	—		43.4	362.0	—	—		362.0	405.4	16.5	—		16.5	—		—	—	—	—	—	—		—		—		—		92.4	—	—	108.9	514.3
Ф0-92	—	—		—	72.3	—	—		72.3	72.3	—	—		—	—		—	—	—	—	—	—		—		—		—		—	—	—	—	72.3
Ф0-119	—	—		—	26.3	—	—		26.3	26.3	—	—		—	—		—	—	—	—	—	—		—		—		—		—	—	—	—	26.3
Ф0-120	—	—		—	33.9	—	—		33.9	33.9	—	—		—	—		—	—	—	—	—	—		—		—		—		—	—	—	—	33.9
Ф0-121	—	—		—	128.0	—	—		128.0	128.0	—	—		—	—		—	—	—	—	—	—		—		—		—		—	—	—	—	128.0
Ф0-122	—	—		—	12.9	—	—		12.9	12.9	—	—		—	—		—	—	—	—	—	—		—		—		—		—	—	—	—	12.9
Ф0-123	—	—		—	11.7	—	—		11.7	11.7	—	—		—	—		—	—	—	—	—	—		—		—		—		—	—	—	—	11.7
Ф0-124	—	—		—	56.7	—	—		56.7	56.7	—	—		—	—		—	—	—	—	—	—		—		—		—		—	—	—	—	56.7
Ф0-125	—	—		—	64.4	—	—		64.4	64.4	—	—		—	—		—	—	—	—	—	—		—		—		—		—	—	—	—	64.4
Ф0-126	—	—		—	51.8	—	—		51.8	51.8	—	—		—	—		—	—	—	—	—	—		—		—		—		—	—	—	—	51.8
Ф01-1	—	—		—	—	—	—		—	—	—	—		—	—		—	—	—	—	—	—		—		—		4.6		—	—	—	4.6	4.6
ЛТ-1	—	2.6		2.6	—	—	11.9		11.9	14.5	3.4	1.0		4.4	—		—	—	—	23.6	—	—		13.1		—		—		—	2.2	—	43.3	57.8
ЛТ-2	—	13.0		13.0	—	—	73.8		73.8	86.8	—	4.8		4.8	—		—	—	—	—	—	—		76.3		—		—		—	11.4	—	92.5	179.3
ЛТ-3	—	2.1		2.1	—	—	28.5		28.5	30.6	—	—		—	—		—	—	—	—	—	—		—		—		—		—	—	—	—	30.6
ЛТ-4	—	—		—	—	—	—		—	—	23.4	—		23.4	—		—	—	—	—	—	—		—		73.8		—		16.0	532.8	—	622.6	646.0
ЛТ-5	—	—		—	—	—	—		—	—	16.2	—		16.2	—		45.6	—	—	—	—	—		—		—		—		11.2	360.0	—	416.8	433.0
ПР-1	10.2	—		10.2	—	169.3	—		169.3	179.5	5.5	—		5.5	—		—	—	—	—	—	36.8		—		68.9		—		—	—	—	111.1	290.6
ПР-2	—	—		—	—	—	—		—	—	3.6	—		3.6	0.5		—	—	10.0	—	—	24.0		—		—		—		—	—	1.8	39.9	39.9

Данный чертеж читать совместно с листами 55 ÷ 62

Привязан

Инв. №

Гл. арх. пр.	Козьяков		
Нач. отд.	Половинкин		6.06.85
Н. контр.	Солдатенкова		6.06.85
Гл. спец.	Поляков		6.06.85
Рук. гр.	Колыбанова		6.06.85
Вед. инж.	Завадская		6.06.85
Инж.	Андрианова		

ТП 416-7-249.87 КЖ

Блок портовых ремонтно-механических мастерских III категории

Стадия	Лист	Листов
Р	63	

Ведомость расхода стали на элемент к листам 55 ÷ 62

ГИПРОРЕЧТРАНС

Копировал [signature] Формат А2

Инв. № подл. | Подпись и дата | Взам. инв. №

Типовой проект 416-7-249.87 Альбом III

Ведомость рабочих чертежей основного комплекта

Лист	Наименование	Примечание
1	Общие данные (начало)	
2	Общие данные (окончание)	
3	Схема расположения подвесных кранов и монорельсов	
4	Подвесные пути. Разрезы 1-1 ÷ 5-5. Схема расположения опор и рам	
5	Схема расположения площадок Пл-1, ПЛ2. Рама для насосов, опоры для подогревателей	
6	Лестницы ЛМ1 ÷ ЛМ5	

Ведомость ссылочных документов

Обозначение	Наименование	Примечание
1.426.2-3 вып. 2	Стальные подкрановые балки. Пути подвесного транспорта пролетом 3, 4 и 6м	
1.450.3-3 вып. 0, 2	Стальные лестницы, площадки, стремянки и ограждения	

Ведомость спецификаций

Лист	Наименование	Примечание
5	Спецификация к схеме расположения площадок ПЛ-1, ПЛ-2	
6	Спецификация к лестницам ЛМ1 ÷ ЛМ5	

Ведомость металла по видам профилей

Наименование конструкций по номенклатуре прейскуранта	Позиции по прейскуранту	№ п.п.	Код конструкций	Масса конструкций, т: Всего стали повышенной и высокой прочн.	по видам профилей: балки и швеллеры	крупносортная сталь	среднесортная сталь	мелкосортная сталь	толстолистовая сталь	универсальная сталь	тонколистовая сталь	гнутые и гнутосварочные	трубы	прочие	Всего	Количество шт	Серия типовых конструкций
Типовые конструкции																	
Лестницы			526242		0.04	0.70		0.18	0.05					0.02	0.99		1.450.3-3
Ограждения			526244			0.12		0.01	0.33						0.46		вып. 1, 2
Нетиповые конструкции																	
Подвесные пути, монорельсы			526236		16.47	0.47			2.01			0.94			20.09		
Площадки, лестницы			526233		0.40	0.38		0.15	0.24						1.18		
Рама для насосов опоры для подогревателей					0.12	0.16			0.14						0.42		
Итого															23.14	(с К=1.04 на сварн. швы и КМ)	
Контрольная сумма					16.52	1.79		0.34	2.69			0.90		0.01	22.25	(без К = 1.04)	

Общие указания

1. За условную отметку 0.000 принята отметка уровня чистого пола 1-го этажа, соответствующая абсолютной отметке ☐

2. Исходные данные для следующих условий строительства:

расчетная зимняя температура наружного воздуха $t_н$ = -20 °С, -30 °С, -40 °С;

вес снегового покрова принят для II, III, IV географического района СССР;

скоростной напор ветра принят для III географического района СССР.

3. За основное решение принято $t_н$ = -30°С при весе снегового покрова для III географического района СССР.

4. Все металлические конструкции запроектированы в соответствии со СНиП II-23-81 и СНиП III-18-75.

5. Монтаж конструкций предусмотрен на монтажной сварке и болтах нормальной точности по ГОСТ 7798-70

6. Сварку производить электродами типа Э-42 по ГОСТ 9467-75.

7. Защиту конструкций от коррозии следует производить в соответствии с требованиями соответствующих глав СНиП II-28-73* по группе лакокрасочных покрытий Iп-2.

Типовой проект разработан в соответствии с действующими нормами и правилами и предусматривает мероприятия, обеспечивающие взрывную, взрывопожарную и пожарную безопасность при эксплуатации здания

Главный архитектор проекта С.С. Козьяков

Инв. № подл. | Подпись и дата | Взам. инв. №

Инв. №

Привязан

Гл. арх. пр.	Козьяков		12.06.85
Нач. отд.	Половинкин		12.06.85
Н. контр.	Солдатенкова		12.06.85
Гл. спец.	Поляков		12.06.85
Рук. гр.	Колыбанова		12.06.85
Ст. инж.	Посысаева		12.06.85

ТП 416-7-249.87 КМ

Блок портовых ремонтно-механических мастерских III категории

Производственный корпус

Стадия	Лист	Листов
Р	1	6

Общие данные (начало)

ГИПРОРЕЧТРАНС

Копировал Формат А2

Альбом III

Типовой проект 416-7-249.87

Техническая спецификация металла

Вид профиля и ГОСТ	Марка металла и ГОСТ	Обозначение размер профиля мм	№ по порядку	Код: Марки металла	Код: Профиля	Код: Размера профиля	Количество, шт	Длина, мм	Масса металла по элементам конструкции, т: Подвесные пути, монорельсы (Код элемента конструкции 526235)	Площадки (526233)	Лестницы (526242)	Ограждения (526244)	Рама для насосов, опоры для подогревателей	Общая масса, т	Масса потребности в металле по кварталам (заполняется изготовителем): I	II	III	IV	Заполняется ВЦ
1	2	3	4	5	6	7	8	9	10	11	12	13	14	15	16	17	18	19	20
Балки двутавровые для подвесных путей ГОСТ 19425-74 (24м) ТУ2-427-80 (30м, 36м)	ВСт3Гпс5 ГОСТ 380-71	I 24м							3.02					3.02					
		I 30м							1.09					1.09					
		I 36м							7.00					7.00					
	Итого								11.11										
Всего профиля														11.11					
Балки с параллельными гранями полок ТУ14-2-24-72	ВСт3пс6-1 ТУ14-1-3023-80	I 26 Б2			24007				1.73					1.73					
		I 35 Б1							0.95					0.95					
		I 35 Б2							2.21					2.21					
	Итого								4.89										
Всего профиля														4.89					
Швеллеры горячекатаные ГОСТ 8240-72	ВСт3кп2 ГОСТ 380-71	С10			26108					0.06			0.04	0.10					
		С12											0.07	0.07					
		С14								0.33				0.33					
		С18									0.02			0.02					
	Итого									0.39	0.02		0.11						
Всего профиля														0.52					
Сталь угловая равнополочная ГОСТ 8509-72	ВСт3кп2 ГОСТ 380-71	L 25×3		11240	21113						0.01	0.01		0.02					
		L 50×5										0.04	0.02	0.06					
		L 56×5										0.02		0.02					
		L 63×5							0.38		0.34		0.01	0.73					
		L 70×5											0.12	0.12					
		L 75×6									0.78			0.78					
	Итого								0.38		1.13	0.07	0.15						
Всего профиля														1.73					
Сталь угловая равнополочная ГОСТ 8509-72	ВСт3пс6-1 ТУ14-1-3023-80	L 100×7			21113				0.08					0.08					
Всего профиля														0.08					
Сталь угловая неравнополочная ГОСТ 8509-72	ВСт3кп2 ГОСТ 380-71	L 32×20×3									0.01			0.01					
Всего профиля														0.01					
Сталь толстолистовая ГОСТ 19903-74	ВСт3кп2 ГОСТ 380-71	δ=4			13110						0.02	0.34	0.02	0.38					
		δ=5											0.01	0.01					
		δ=8									0.03		0.06	0.09					
		δ=12											0.04	0.04					
	Итого										0.05	0.34	0.13						
Всего профиля														0.52					

Инв. № подл. | Подпись и дата | Взам. инв. №

продолжение

Вид профиля и ГОСТ	Марка металла и ГОСТ	Обозначение и размер профиля мм	№ по порядку	Код: Марки металла	Код: Профиля	Код: Размер профиля	Количество, шт	Длина, мм	Масса металла по элементам конструкции, т: Подвесные пути, монорельсы (Код элемента конструкции 526235)	Площадки (526233)	Лестницы (526242)	Ограждения (526244)	Рама для насосов, опоры для подогревателей	Общая масса, т	Масса потребности в металле по кварталам (заполняется изготовителем) т: I	II	III	IV	Заполняется ВЦ
1	2	3	4	5	6	7	8	9	10	11	12	13	14	15	16	17	18	19	20
Сталь листовая рифленая ГОСТ 8568-77	ВСт3кп2 ГОСТ 380-71	δ=4			71129					0.21	0.01			0.22					
	Итого									0.21	0.01								
Всего профиля														0.22					
Сталь круглая ГОСТ 2590-71	ВСт3-кп2 ГОСТ 380-71	Ф16								0.01				0.01					
		Ф18									0.30			0.30					
	Итого									0.01	0.30								
Всего профиля														0.31					
Гнутые профили швеллеры равнополочные ГОСТ 8278-75	ВСт3-сп2 ГОСТ 380-71	С80×50×4							0.30					0.30					
		С120×50×4							0.45					0.45					
	Итого								0.75										
Всего профиля														0.75					
Гнутые профили швеллеры равнополочные ГОСТ 8278-75	ВСт3пс ГОСТ 16523-70	С60×32×3							0.16					0.16					
	Итого								0.16										
Всего профиля														0.16					
Сталь толстолистовая ГОСТ 19903-74	ВСт3сп5-1	δ=8			13110				0.70					0.70					
		δ=10							0.30					0.30					
		δ=14							0.10					0.10					
		δ=16							0.85					0.85					
	Итого								1.95										
Всего профиля														1.95					
Всего металла									19.32	0.61	1.52	0.41	0.39	22.25					
В том числе по маркам	ВСт3Гпс5								11.11					11.11					
	ВСт3пс6-1								4.97					4.97					
	ВСт3сп6-1								1.95					1.95					
	ВСт3сп2								0.75					0.75					
	ВСт3кп2			11240					0.38	0.61	1.52	0.41	0.39	3.31					
	Вст3пс								0.16					0.16					

Привязан

Инв. №

Гл. арх. пр.	Козьяков	[signature]	12.06.85
Нач. отд.	Половинкин	[signature]	12.06.85
Н. контр.	Солдатенков	[signature]	12.06.85
Гл. спец.	Поляков	[signature]	12.06.85
Рук. гр.	Калыбанова	[signature]	12.06.85
Вед. инж.	Завадская	[signature]	12.06.85
Ст. инж.	Посысаева	[signature]	12.06.85

ТП 416-7-249.87 КМ

Блок портовых ремонтно-механических мастерских III категории

Производственный корпус

Стадия	Лист	Листов
Р	2	

Общие данные (окончание)

ГИПРОРЕЧТРАНС

Копировал [signature] формат А2

Типовой проект 416-7-249.87 Альбом II

Схема расположения путей подвесных кранов и монорельсов.

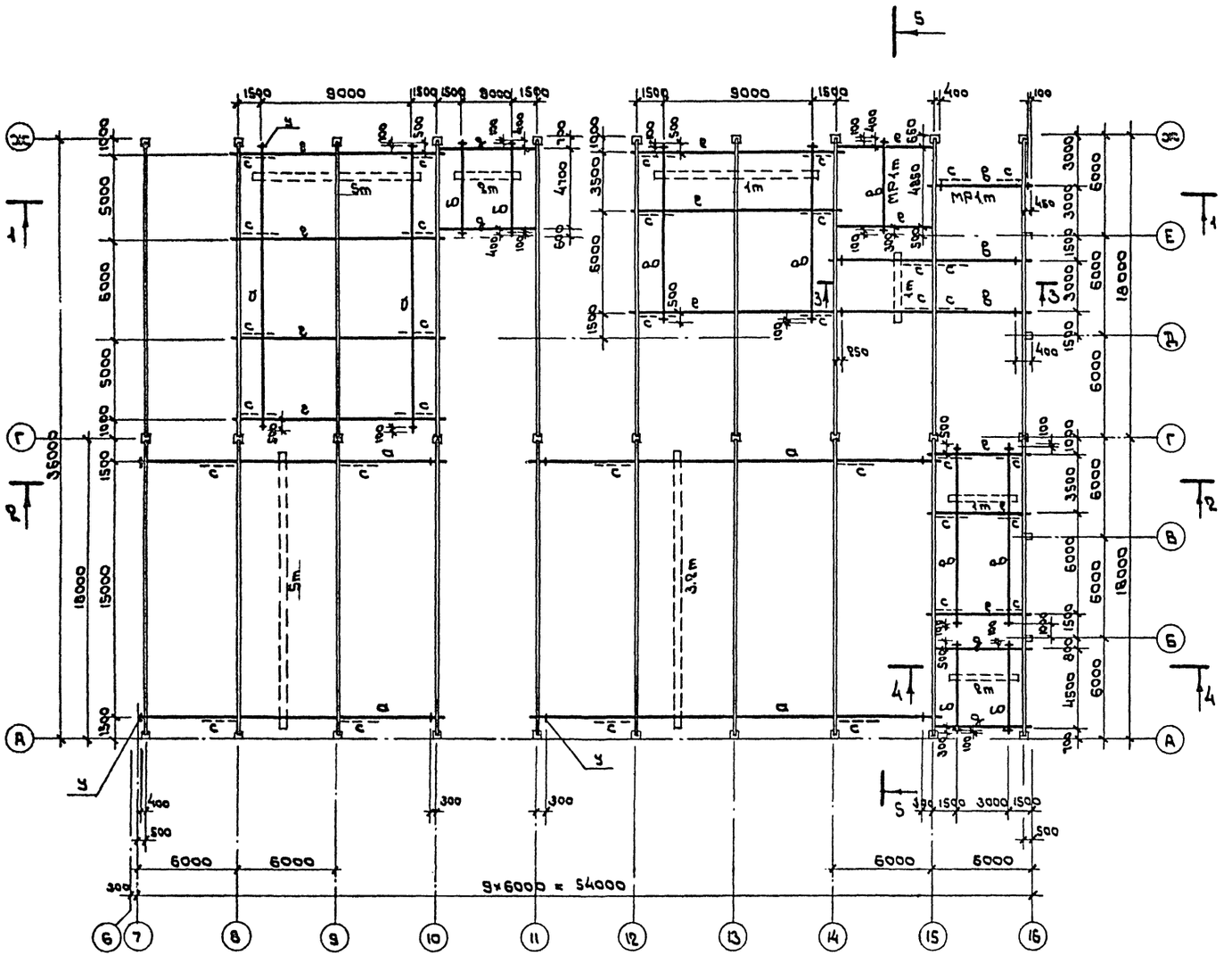

Ведомость элементов

Марка	Сечение: Эскиз	Сечение: поз.	Сечение: Состав	Опорные усилия: M т м	Опорные усилия: N т	Опорные усилия: Q т	Группа конст.	Марка металла	Примечание
а	Подвесные пути		I 36м			8.3	1	ВСт3Гпс5 ГОСТ380-71	крепление на болтах d=10 Sпл=16
б			I 30м			3.4	1		тоже d=16 Sпл=14
в			I 24м			2.6	1		тоже d=16 Sпл=10
г	Перекидные балки		I 35Б2	12.4		2.7	2	ВСт3пс6-1 ТУ14-1-3023-80	
д			I 35Б1	7.4		4.9	2		
е			I 25Б2	2.4		1.6	2		
п1	Подвески		Гн профиль 2С 120×60×4	0.20	8.3		1	Вст3сп2 ГОСТ380-71	в-ширина верхнего пояса ж.б. балки
п2			2С 80×50×4	0.15	6.0		1		
п3	2.15 (в+16)		2С 60×32×3	0.10	2.6		1	Вст3пс ГОСТ16523-70	
с	Распорки		L 63×5	по гибкости λ ≤ 400			4	Вст3кп2 ГОСТ380-71	
у	Упоры		L 100×7					Вст3пс6-1 ТУ14-1-3023-80	

1. Материал конструкций, техническую спецификацию стали и указания по антикоррозионной защите см. листы 1 и 2.
2. Указания по изготовлению и монтажу конструкций см. пояснительную записку серии 1.426.2-3.2-КМ листы 1.1 ÷ 1.4.

Гл.арх.пр	Козьяков		10.06.85	ТП 416-7-249.87 КМ
Нач.отд	Половинкин		10.06.85	Блок портовых ремонтно-механических мастерских III категории.
Н.контр.	Солдатенков		10.06.85	Производственный корпус.
Гл.спец.	Поляков		10.06.85	Схема расположения путей подвесных кранов и монорельсов.
Рук.гр.	Колыбакова		10.06.85	
Ст.инж.	Посысаева		10.06.85	

Стадия: Р | Лист: 3 | Листов:

ГИПРОРЕЧТРАНС

Привязан

Инв. №

Инв. № подл. | Подпись и дата | Взам. инв. №

Копировал [signature] Формат А2

Типовой проект 416-7-249.87 Альбом II

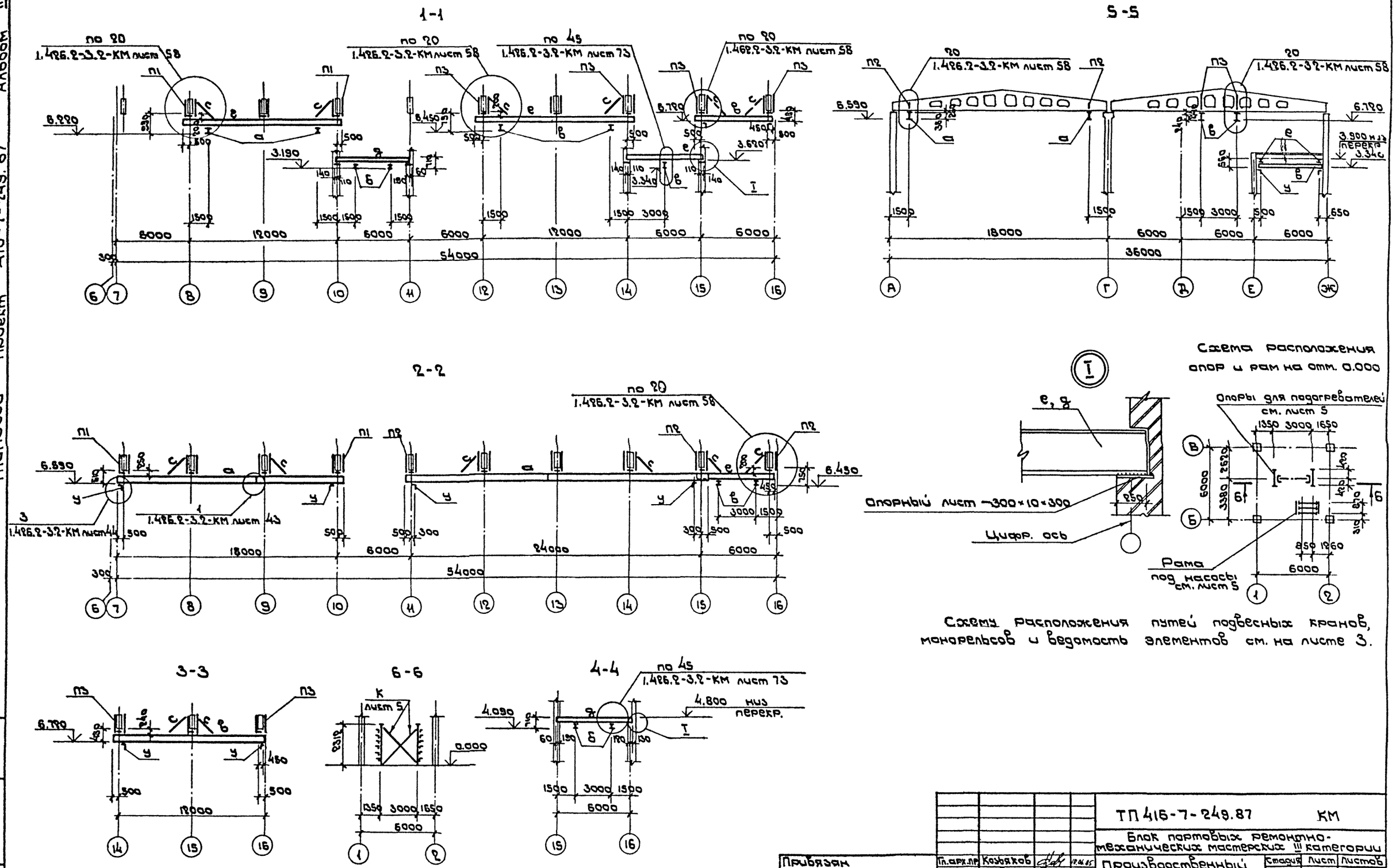

Привязан	Гл.арх.пр.	Козьяков		10.06.85	ТП 416-7-249.87 КМ
	Нач.отд.	Половинкин		10.06.85	Блок портовых ремонтно-механических мастерских III категории
	Н.контр.	Солдатенков		10.06.85	Производственный корпус.
	Гл.спец.	Поляков		10.06.85	Подвесные пути. Разрезы 1-1 ÷ 5-5 Схема расположения опор и рам
Инв.№	Рук.гр.	Колыбанова		10.06.85	

Стадия	Лист	Листов
Р	4	

ГИПРОРЕЧТРАНС

Копировал Формат А2

Типовой проект 416-7-249.87 Альбом II

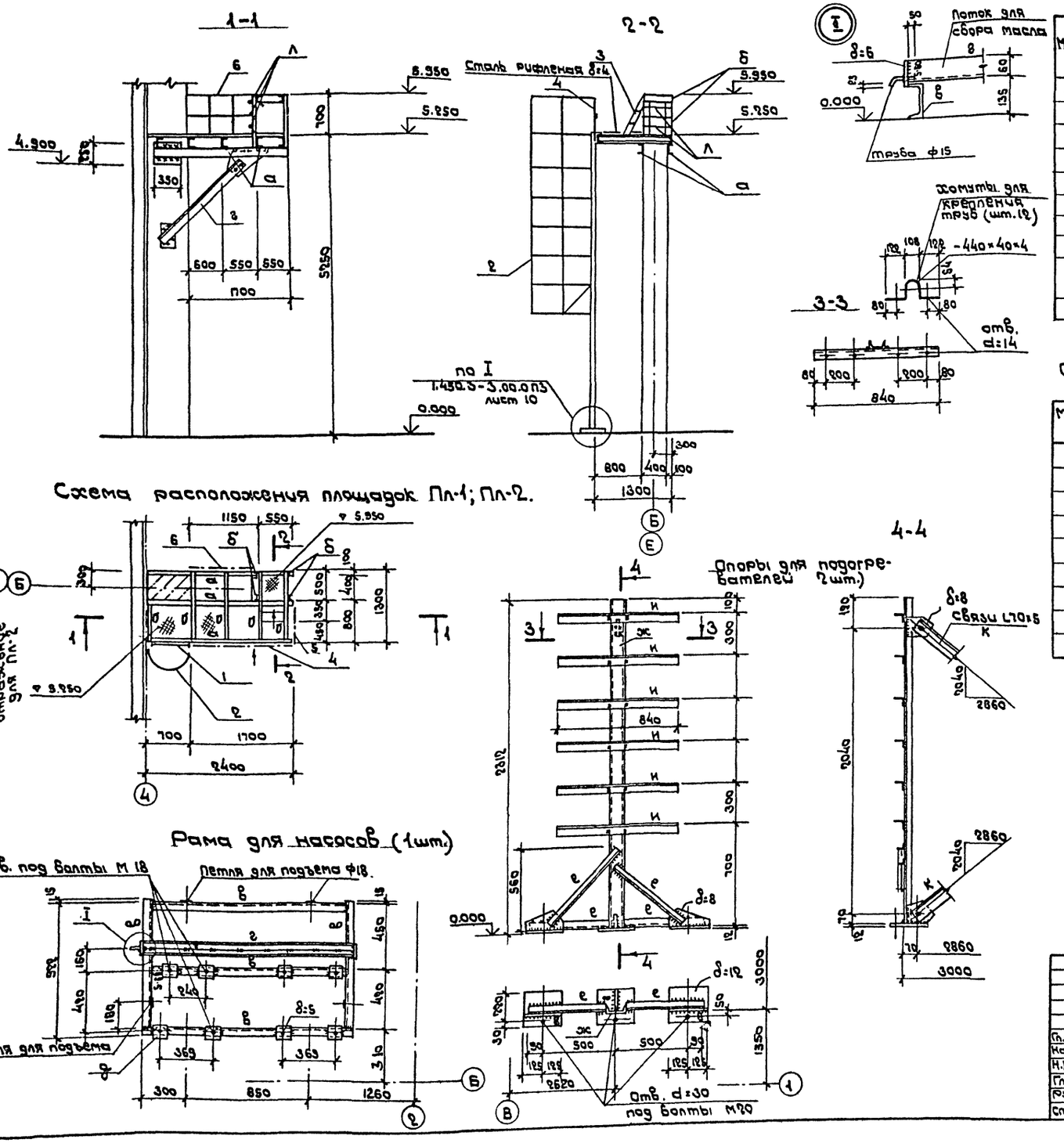

Схема расположения площадок Пл-1; Пл-2.

Рама для насосов (1шт.)

Ведомость элементов

Марка	Сечение: Эскиз	Сечение: Поз.	Сечение: Состав	Опорные усилия: M тм	Опорные усилия: N т	Опорные усилия: Q т	Группа констр.	Марка металла	Примечание
а			[14	Конструктивно	Конструктивно	Конструктивно	4	Вст 3 кп 2 ГОСТ 380-71	
б			[10						
в			[12						
г			L63×5						
д			-100×80×5						
е			L50×5						
ж			[10						
и			L70×5						
к			L70×5						
л			ф16						

Спецификация лестниц и ограждений к схеме расположения площадок Пл-1, Пл-2.

Марка, поз.	Обозначение	Наименование	Кол.	Масса ед., кг	Примечание
	Площадки	Пл-1, Пл-2.			
1	1.450.3-3.2 3.2.0.01.0-06	Стремянка СГ-58.	2	111.9	
2	1.450.3-3.1.6.1.0.1.0-04	Ограждение стремянки ОГС-36,4	2	33.3	
3	1.450.3-3.2 1.2.2.5.0.0	Марш лестничный МЛГРВ-60-6.6	2	24.9	
		Ограждение площадки			
4	1.450.3-3.2 5.2.0.0.1.0-04	ОГПМГЭБ-10.18	2	31.2	
5	1.450.3-3.2 5.2.0.0.1.0	ОГПМГЭБ-10.9	2	17.9	
6	1.450.3-3.2 5.2.0.0.1.0-01	ОГПМГЭБ-10.12	2	20.9	

1. Общие указания по изготовлению и антикоррозионной защите металлоконструкций см. лист 1.
2. Монтаж лестниц и ограждений выполняется согласно указаниям, приведенным в серии 1.450.3-3 вып.0

Привязан:

Инв. №

				ТП 416-7-249.87 КМ			
				Блок портовых ремонтно-механических мастерских III категории.			
Гл.арх.пр.	Козьяков		12.06.85	Производственный корпус.	Стадия	Лист	Листов
Нач.отд.	Поповинкин		10.06.85		Р	5	
Н.контр.	Солдатенкова		10.06.85				
Гл.спец.	Поляков		10.06.85	Схема расположения площадок Пл1, Пл-2. Рама для насосов, опоры для подогревателей.	ГИПРОРЕЧТРАНС		
Рук.гр.	Колыбанова		10.06.85				
Ст.инж.	Посысаева		10.06.85				

Инв. № подл. | Подпись и дата | Взам. инв. №

Копировал [signature] Формат А2

Типовой проект 416-7-249.87 Альбом II

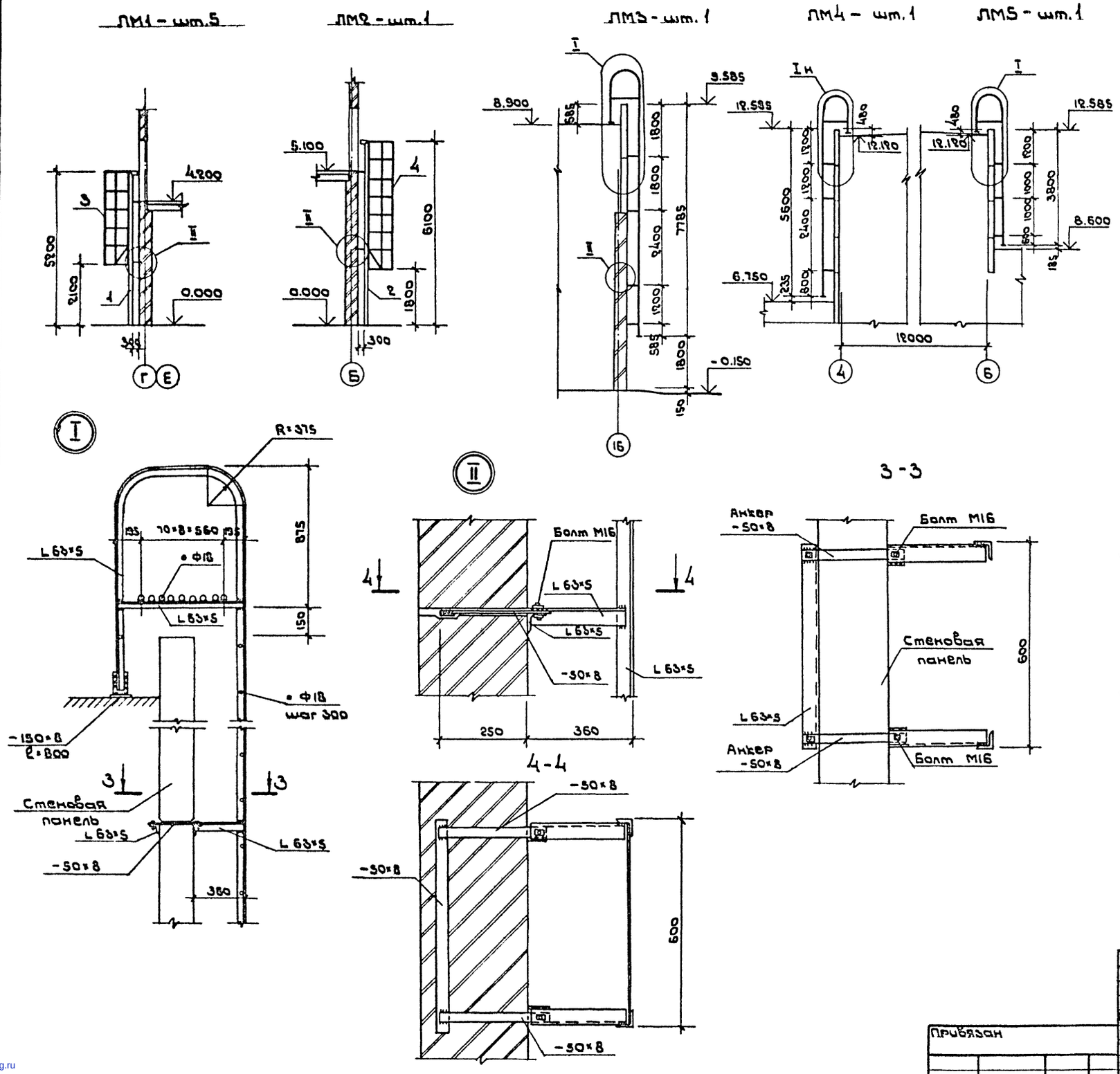

Ведомость элементов

Марка	Сечение: Эскиз	Поз.	Состав	Опорные усилия: М тс.м	N тс	Q тс	Группа констр.	Марка металла	Примечание
а	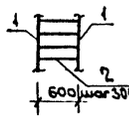	1	L 63×5	Конструктивно			4	ВСТ3кп2 ГОСТ380-71	
		2	• Ф18						

Спецификация к лестницам ЛМ1, ЛМ2

Марка	Обозначение	Наименование	Кол.	Масса ед., кг	Примечание
		Стремянки			
1	1.450.3-3 вып.2, часть 2	СГ-52	5	101.3	
2		СГ-64	1	122.4	Укоротить на 300мм
		Ограждения стремянок			
3	1.450.3-3 вып.1, часть 2	ОГС-30.4	5	28.5	
4		ОГС-42.4		38.1	

1. Материал конструкций, техническую спецификацию металла и указания по антикоррозионной защите см. листы 1 и 2.
2. Расположение лестниц см. чертежи марки АР листы 4, 14.
3. Монтаж лестниц и ограждений выполняется согласно указаниям, приведенным в серии 1.450.3-3 вып. 0.
4. Толщина сварных швов принята $h_ш = 5$мм.

Гл.арх.пр.	Козьяков		10.06.86	ТП 416-7-249.87	КМ
Нач.отд.	Половинкин		10.06.86	Блок портовых ремонтно-механических мастерских III категории	
Н.контр.	Завадская		10.06.86	Производственный корпус	Стадия: Р; Лист: 6; Листов:
Гл.спец.	Поляков		10.06.86		
Рук.гр.	Колыбанова		10.06.86	Лестницы ЛМ1 ÷ ЛМ5	ГИПРОРЕЧТРАНС
Инж.	Бобровская		10.06.86		

Привязан

Инв. №

Инв. № | Подпись и дата | Взам. инв. №

Копировал [signature] Формат А2

gost.e-ecolog.ru