ТИПОВОЙ ПРОЕКТ
509-21.85

ЗАКРЫТЫЙ ПУНКТ ЭКИПИРОВКИ И ТЕХНИЧЕСКОГО ОБСЛУЖИВАНИЯ ТЕПЛОВОЗОВ ДЛЯ ПРОМЫШЛЕННЫХ ЖЕЛЕЗНЫХ ДОРОГ КОЛЕИ 1520 мм

АЛЬБОМ 6

ОБЩИЕ ВИДЫ НЕСТАНДАРТИЗИРОВАННОГО ОБОРУДОВАНИЯ

КФ ЦИТП инв № 9036/6

gost.e-ecolog.ru

ТИПОВОЙ ПРОЕКТ
509-21.85
ЗАКРЫТЫЙ ПУНКТ ЭКИПИРОВКИ И ТЕХНИЧЕСКОГО ОБСЛУЖИВАНИЯ ТЕПЛОВОЗОВ ДЛЯ ПРОМЫШЛЕННЫХ ЖЕЛЕЗНЫХ ДОРОГ КОЛЕИ 1520 мм
АЛЬБОМ 6

ПЕРЕЧЕНЬ АЛЬБОМОВ

Альбом I	ПЗ	Общая пояснительная записка
	ТХ	Технология производства
Альбом 2	АР	Архитектурные решения
	КЖ	Конструкции железобетонные
	КМ	Конструкции металлические
	ОС	Организация строительства
Альбом 3	КЖИ	Сборные железобетонные элементы и металлические изделия
Альбом 4	ОВ	Отопление и вентиляция
	ПТ	Промышленные трубопроводы
	ВК	Водопровод и канализация
Альбом 5	ЭМ	Силовое электрооборудование
	ЭО	Электрическое освещение
	АОВ	Автоматизация отопления и вентиляции
	СС	Связь и сигнализация
Альбом 6	ВО	Общие виды нестандартизированного оборудования
Альбом 7	СО	Спецификации оборудования
Альбом 8	ВМ	Ведомости потребности в материалах
Альбом 9		Сметы /начало/
Альбом I0		Сметы /продолжение/

Примененные типовые проекты: ТП 501-3-8. Смотровые канавы для тепловозовагонных депо промышленных железных дорог колеи 1520 мм / распространяет Новосибирский филиал ЦИТП. 630064, г. Новосибирск, пр. К. Маркса 1./

Разработан Государственным проектным институтом Харьковский Промтранспроект

Типовой проект утвержден Госстроем СССР. Протокол N I от I0 января 1985 года и введен в действие институтом ГПИ Харьковский Промтранспроект приказ N I4 от 23 января 1985 г.

КФ ЦИТП инв. N 9036/6

Главный инженер института А.Г. Мирошников

Главный инженер проекта Н.Т. Фартушный

СОДЕРЖАНИЕ АЛЬБОМА V

Формат	Наименование	Обозначение	№№ страниц
	Обложка		
	Титульный лист		
	Содержание		3
22	Ванна для промывки и прополаскивание воздушных фильтров. Общий вид	Е63-00-000 ВО	4
22	Ванна для промасливания кассет воздушных фильтров. Общий вид.	Е64-00-000 ВО	5
22	Верстак двухместный Общий вид.	И61-00-000ВО	6
22	Верстак для сборки и разборки форсунок. Общий вид.	И67-00-000 ВО	7
22	Подставка под станок Общий вид.	И149-00-000 ВО	8
22	Рукав сливной. Общий вид.	В5-00-000 ВО	9
12	Рама под баки для масла Общий вид.	И95-00-000 ВО	10
12	Рама под баки для воды Общий вид.	И96-00-000ВО	10
22	Фильтр для воды Общий вид	Р11-00-000 ВО	11
22	Бак для приготовления воды емк. 180л. Общий вид.	Е27-00-000ВО	12
22	Бак для масла емк. 250л. Общий вид.	Е28-00-000 ВО	13
12	Фильтр для масла Общий вид.	Р17-00-000 ВО	14
12	Бачок для химреагентов Общий вид.	Е33-00-000 ВО	14
22	Камера для просушки кассет фильтров Общий вид.	К4-00-000 ВО	15/16
22	Ванна для мойки деталей. Общий вид.	К5-00-000ВО	17
22	Конвейер для передвижения тепловозов Общий вид	Т130-00-000 ВО	18
22	Барабан кабельный Общий вид.	У70-00-000ВО	19
12	Бак для масло емк. 25м³ Общий вид	Е30-00-000 ВО	20
12	Бак для осерненой смазки Общий вид	Е29-00-000 ВО	20
12	Ванна для дистиллированной воды. Общий вид.	Е26-00-000 ВО	21
12	Колонка для воды Общий вид	Р18-00-000 ВО	21
22	Ларь для материалов Общий вид	Р15-00-000 ВО	22
22	Стеллаж для кассет воздушных фильтров Общий вид.	И116-00-000 ВО	23
22	Ларь для мазей Общий вид	Р14-00-000 ВО	24

Типовой проект

9036/6

ТП 509-21.85 ВО

Закрытый пункт экипировки и технического обслуживания тепловозов для промышленных железных дорог колеи 1520 мм.

Изм.	Лист	№ докум.	Подпись	Дата
Провер.		Фролов		
Инж.		Фроленков		
Рук. гр.		Фролов		
Гл. инж. пр.		Фортушны		
Нач. отд.		Рыяко		

Содержание альбома

Лит.	Лист	Листов
Р		1

Госстрой СССР Харьковский ПРОМТРАНСПРОЕКТ

ПРИВЯЗАН

Инв. №

Альбом 6

Типовой проект

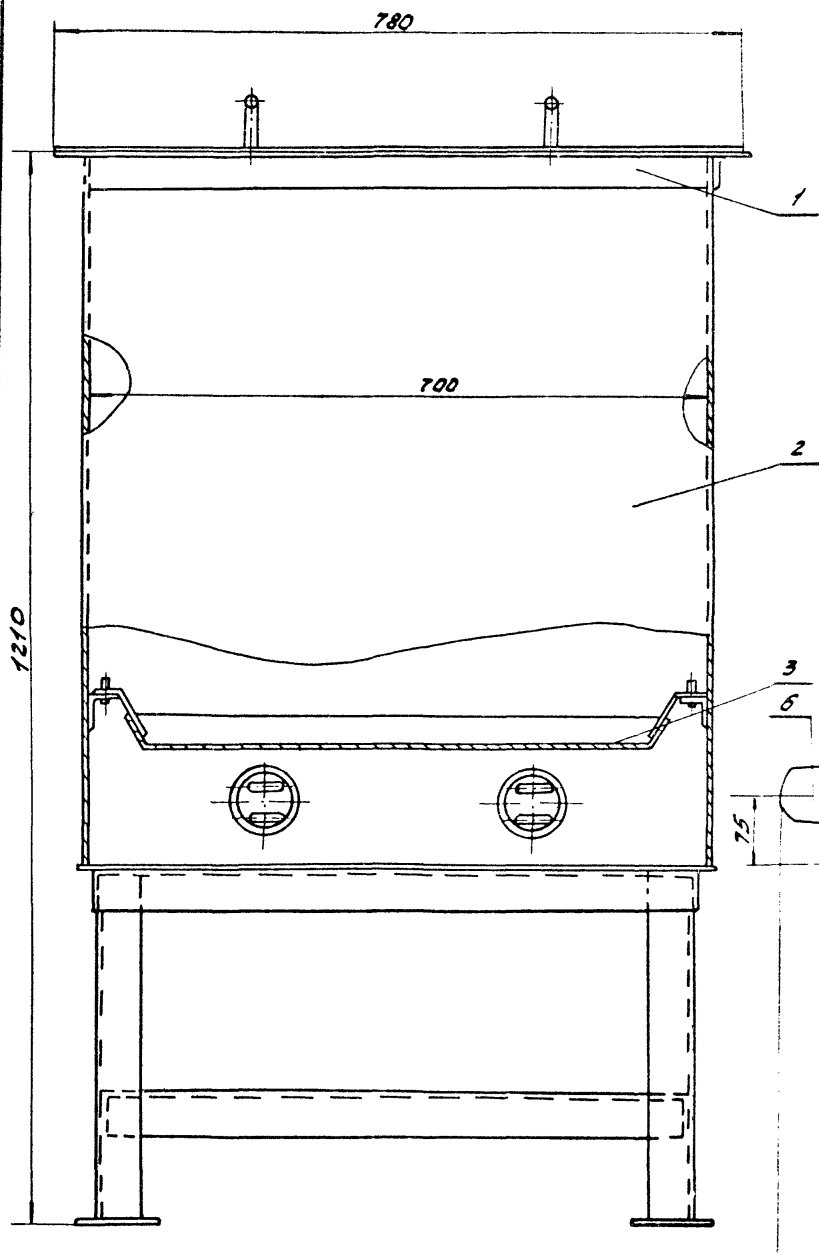

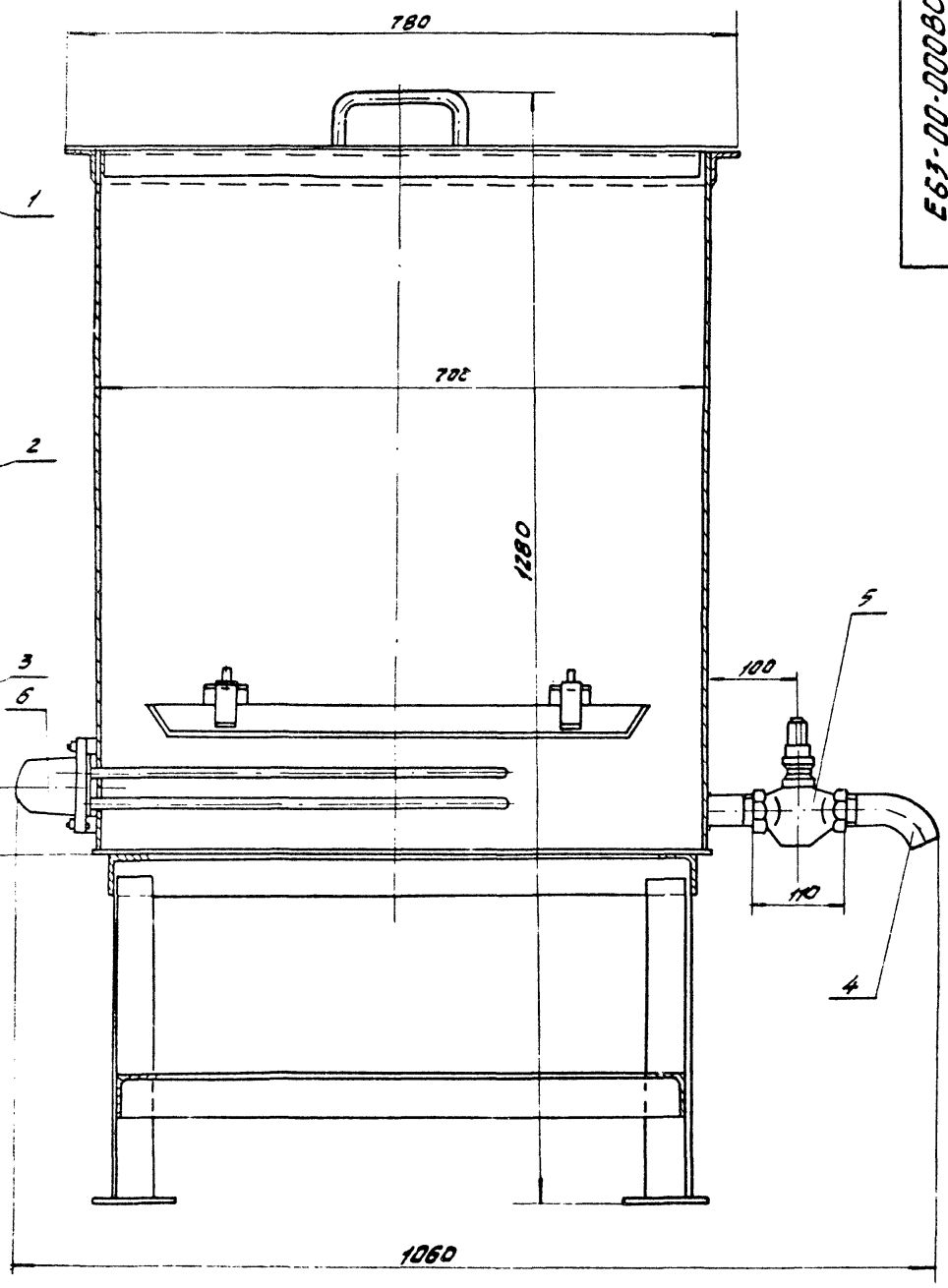

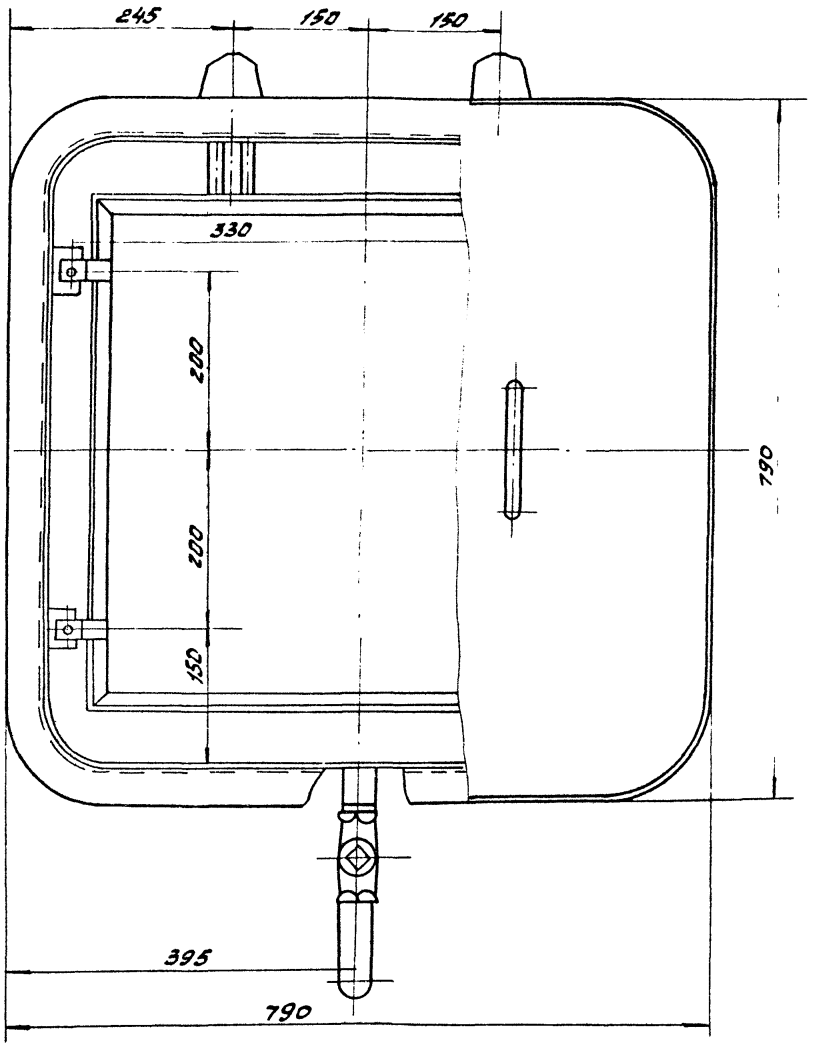

Техническая характеристика

1. Емкость, л	400
2. Температура раствора, °С	80-90
3. Источник тепла	электроэнергия
4. Электронагреватель:	
тип	ТЭН-100В13/2Р220
мощность, квт	2
напряжение, В	220.
5. Установленная мощность электронагревателей, квт	4.

поз.	Наименование	кол.	Примечание
1	Крышка	1	сб.
2	Корпус	1	сб.
3	Поддон	1	сб.
4	Труба	1	Сталь 20 ГОСТ 1050-74
5	Кран сальниковый муфтовый 11268К Ду-25	1	ГОСТ 19193-73
6	Электронагреватель ТЭН-100В 13/2Р220	2	

9036/6

Т.П 509-21.85 Е63-00-00080

Ванна для промывки и прополаскивания воздушных фильтров. Общий вид.

Изм.	Лист	№ докум.	Подп.	Дата
Разраб.		Фроленков		
Пров.		Фарушный		
Н. контр.		Фролов		
Утв.		Рыяка		

Лит.	Масса	Масштаб
	170	1:5
Лист	Листов 1	

Госстрой СССР Харьковский Промтранспроект

Инв. № подл. | Подп. и дата | Взам. инв. № | Инв. № дубл. | Подп. и дата

Копировал

Формат А2

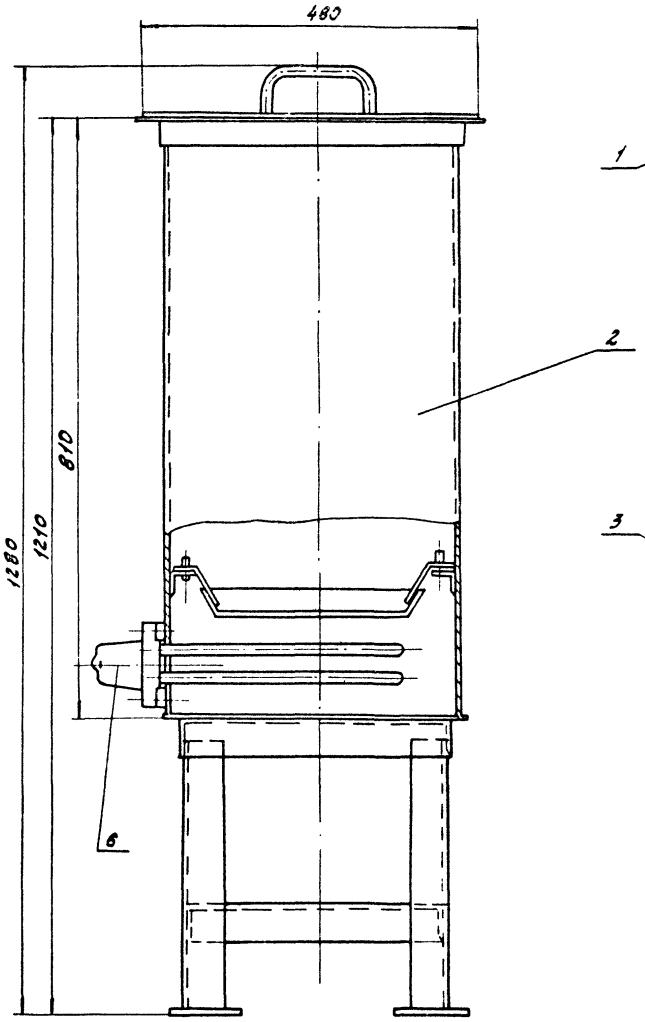

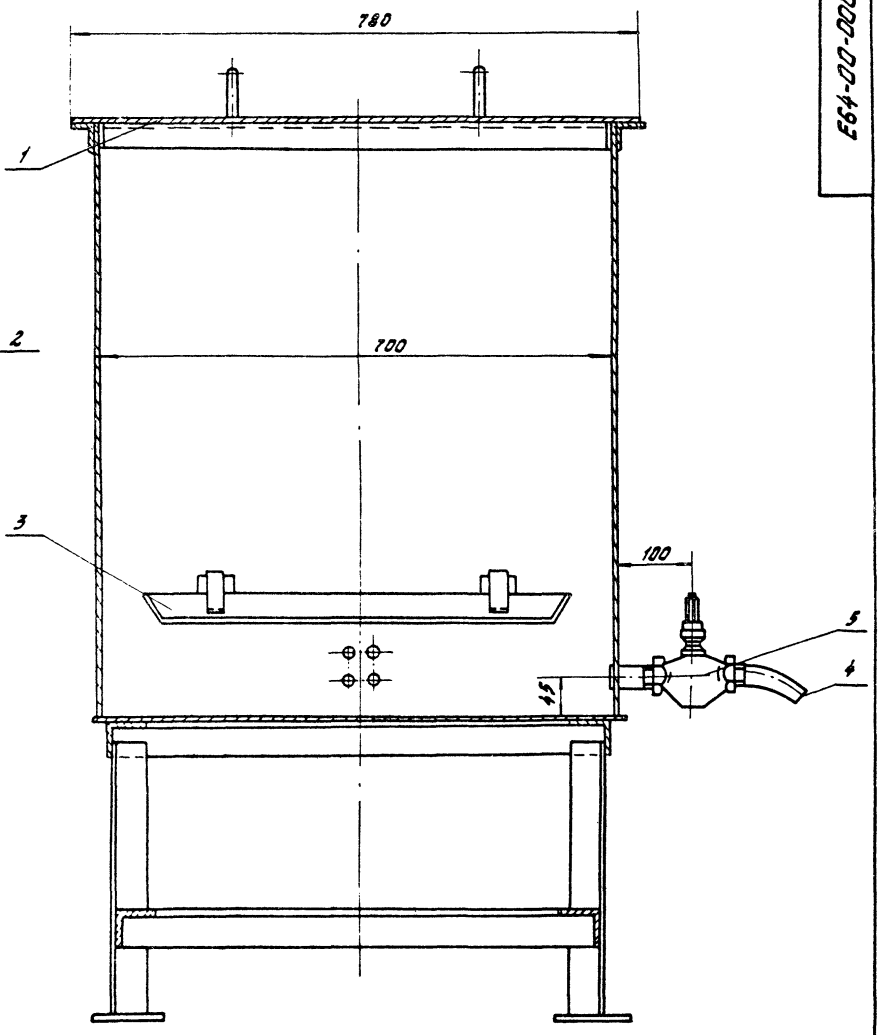

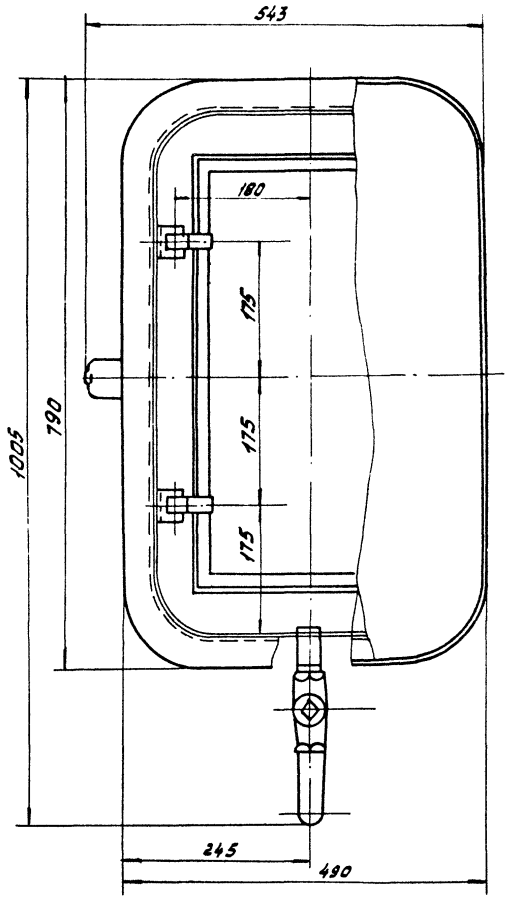

Техническая характеристика

1. Емкость	л	220
2. Температура раствора	°С	80-90
3. Источник тепла		электроэнергия.
4. Электронагреватель:		
тип		ТЭН-85А/2р220
мощность	кВт	2
напряжение	В	220.
5. Габаритные размеры:		
длина	мм	543,
ширина	мм	1005,
высота	мм	1280.

поз.	Наименование	кол.	Примечание
1	Крышка	1	СБ.
2	Корпус	1	СБ.
3	Поддон	1	СБ.
4	Труба	1	Сталь 20 ГОСТ 1050-74
5	Кран сальниковый		
	муфтовый 11268К Ду=25	1	ГОСТ 19193-73
6	Электронагреватель		
	ТЭН-85А13/2р220	2	

9036/6

						Т.П 509-21.85	Е64-00-000ВО
						Ванна для промасливания кассет воздушных фильтров. Общий вид	Лит. / Масса 117 / Масшт. 1:5
Изм.	Лист	№докум.	Подп.	Дата			Лист / Листов 1
Разраб.		Фартушный					Госстрой СССР Харьковский Промтранспроект
Пров.		Фартушный					
Н. контр.		Фролов					
Утв.		Рыжка					

Копировал

Формат А2

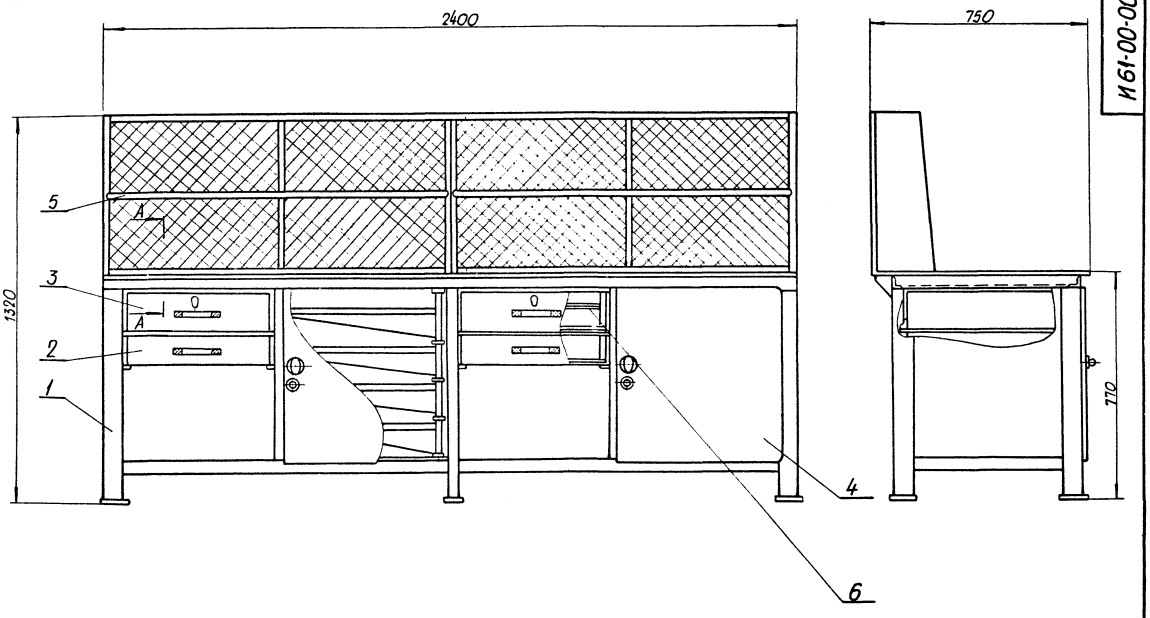

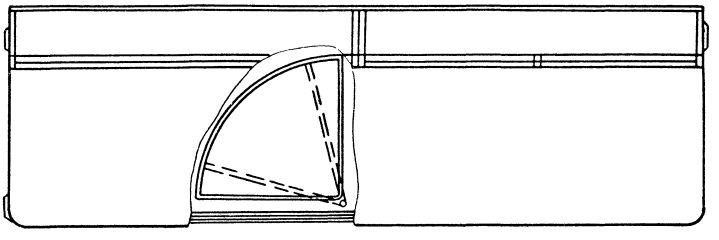

А-А
М1:2

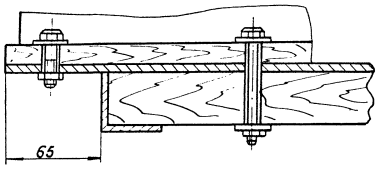

Поз.	Наименование	Кол.	Примечание
1	Стол	1	Сб.
2	Ящик	2	Сб.
3	Ящик	2	Сб.
4	Дверь	2	Сб.
5	Стеллаж	2	Сб.
6	Палка подвижная	2	Сб.

Лицевые поверхности деревянных деталей должны быть равными и гладкими, недострожка, отколы, защепы, мшистость и другие дефекты не допускаются.

9036/6

509-21.85 И61-00-000 ВО

Изм.	Лист	№ докум.	Подп.	Дата
Разр.		Фроленков		
Пров.		Форгшный		
Н.контр.		Фролов		
Утв.		Рыяка		

Верстак двухместный
Общий вид.

Лит.	Масса	Масштаб
	28,5	1:10

Лист | Листов 1

Госстрой СССР Харьковский ПРОМТРАНСПРОЕКТ

Формат 22

Инв. № подл. | Подп. и дата | Взам. инв. №

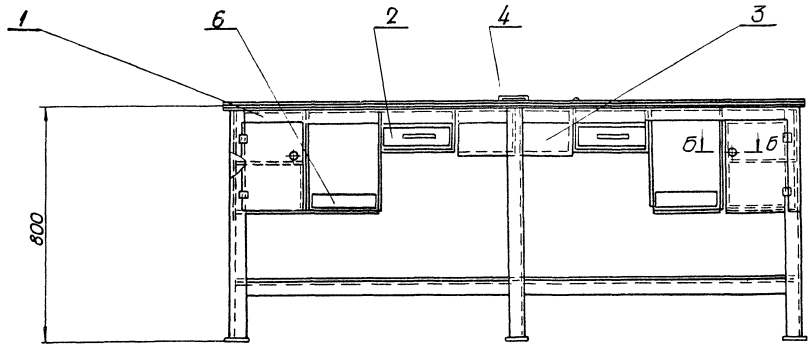

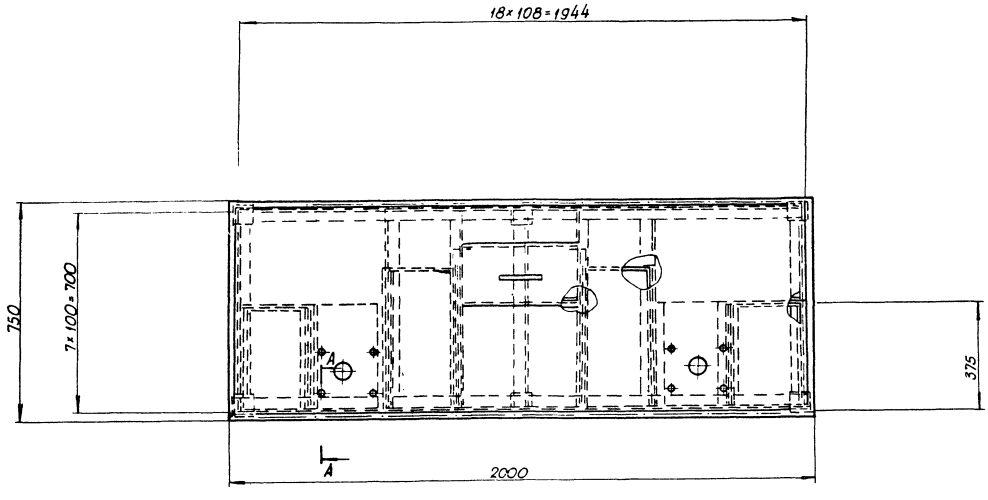

А-А повернуто
м 1:1

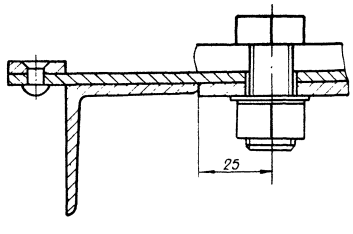

Б-Б
м 1:1

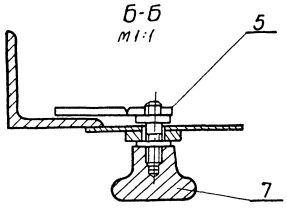

Поз	Наименование	Кол.	Примечание
1	Каркас	1	Сб.
2	Ящик	2	Сб.
3	Ванна	1	Сб.
4	Крышка	1	Сб.
5	Затвор	2	Сб.
6	Поддон	2	Ст.3 ГОСТ 380-71
7	Ручка	2	Ст.3 ГОСТ 380-71

9036/6.

					509-21.85	И67-00-000 ВО	
Изм.	Лист	№ докум.	Подп.	Дата	Верстак для раздорки и сборки форсунок. Общий вид.	Лит.	Масса	Масштаб
Разр.		Фролеенков					199,2	1:10
Пров.		Фортушный				Лист	Листов 1	
Н.контр.		Фролов				Госстрой СССР Харьковский ПРОМТРАНСПРОЕКТ		
Утв.		Рыяка						

Формат А2

И149-00-000 ВО

Альбом 6

Типовой проект

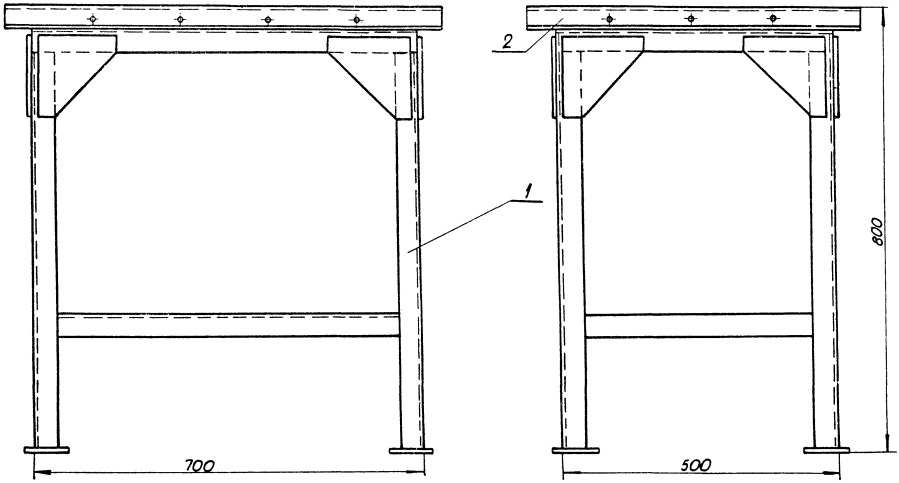

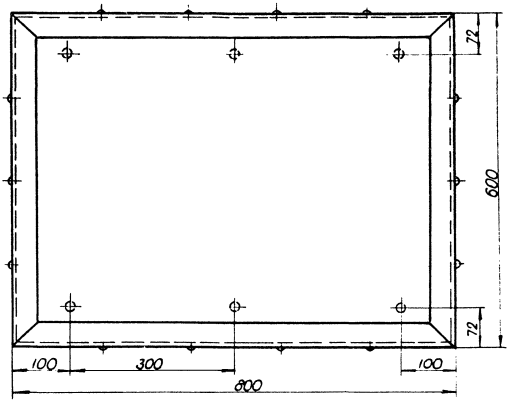

Техническая характеристика:

1. Габаритные размеры:

длина мм	800
ширина мм	600
высота мм	800

2. Масса кг 45

Поз.	Наименование	Кол.	Примечание
1	Рама	1	
2	Настил	1	

9036/6

т.п. 509-21.85
И149-00-000-ВО

Изм.	Лист	№ докум.	Подп.	Дата	Подставка под станок Общий вид	Лит.	Масса	Масштаб
Разр.		Фроленков					45	1:5
Пров.		Фартушный				Лист	Листов 1	
Н. контр.		Фролов				Госстрой СССР Харьковский ПРОМТРАНСПРОЕКТ		
Утв.		Рыяка						

Формат 22

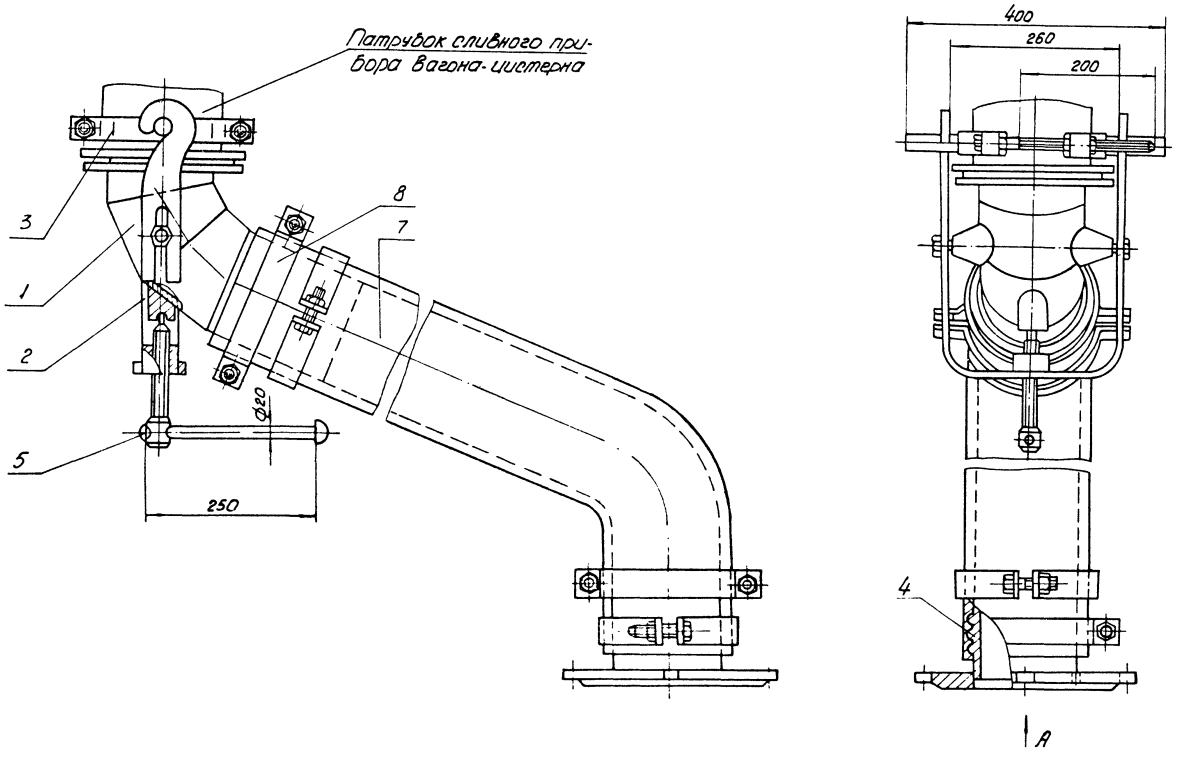

Вид А

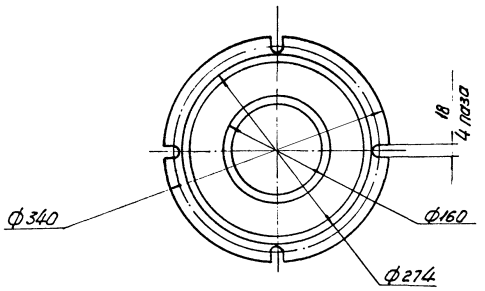

Поз.	Наименование	Кол.	Примечание
1	Колено	1	Сбор.
2	Скоба	1	Сбор.
3	Полухомут	2	Сбор.
4	Штуцер	1	Сбор.
5	Рукоятка	1	
6	Полухомут	8	
7	Рукав 6-2-150-10	4м	ГОСТ 5398-76

9036/6

						ТП. 509-21.85 В5-00-000 ВО	
Изм.	Лист	№ докум.	Подп.	Дата	Рукав сливной Общий вид	Лит.	Масса 80.0 / Масштаб 1:5
Разраб.		Фроленков				Лист	Листов 1
Пров.		Фортушный				Госстрой СССР Харьковский ПРОМТРАНСПРОЕКТ	
Н.контр.		Фролов					
Утв.		Рыяка					

Формат А2

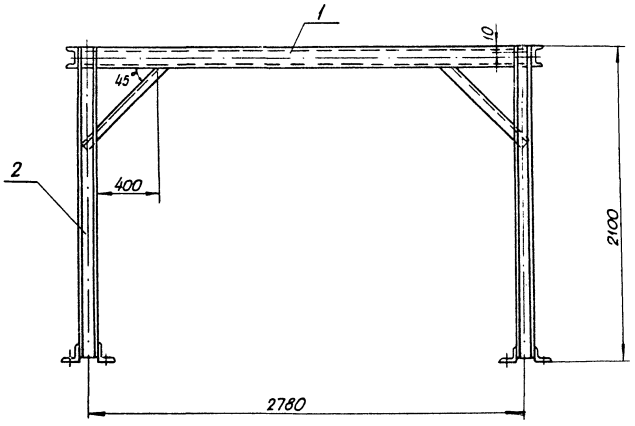

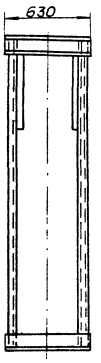

Поз.	Наименование	Кол.	Примечание
1	Рама	1	сб.
2	Стойка	2	сб.

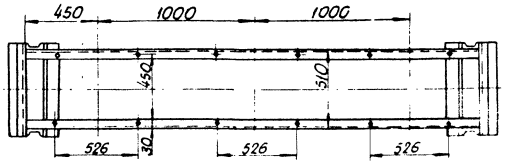

Изм.	Лист	№ докум.	Подп.	Дата
Разр.		Фролентов		
Пров.		Фортушный		
Н.контр.		Фролов		
Утв.		Рыяка		

И 95-00-000 ВО

Рама под баки для масла. Общий вид

Лит.	Масса	Масштаб
	198	1:20

Лист | Листов 1

Госстрой СССР Харьковский ПРОМТРАНСПРОЕКТ

Формат 12

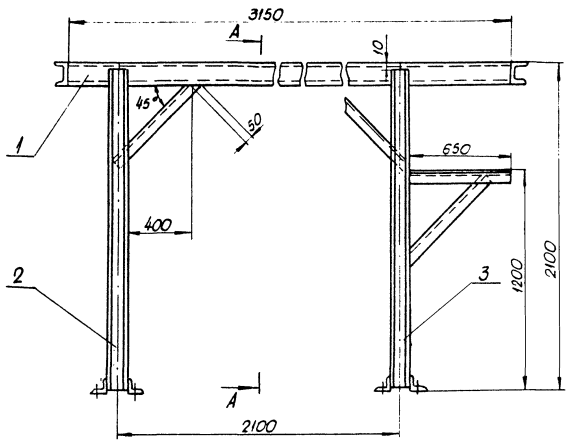

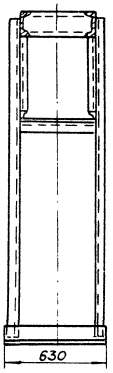

Поз.	Наименование	Кол.	Примечание
1	Рама	1	сб.
2	Стойка левая	1	сб.
3	Стойка правая	1	сб.

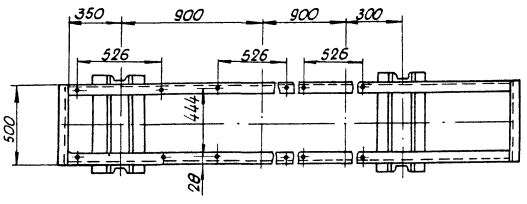

9036/6

тп 509-21.85 И96-00-000 ВО

Изм.	Лист	№ докум.	Подп.	Дата
Разр.		Фролентов		
Пров.		Фортушный		
Н.контр.		Фролов		
Утв.		Рыяка		

Рама под баки для воды Общий вид.

Лит.	Масса	Масштаб
	204	1:20

Лист | Листов 1

Госстрой СССР Харьковский ПРОМТРАНСПРОЕКТ

Формат 12

Инв.№ подл. | Подпись и дата | Взам.инв.№

Р11-00-000 ВО

Альбом Б

Типовой проект

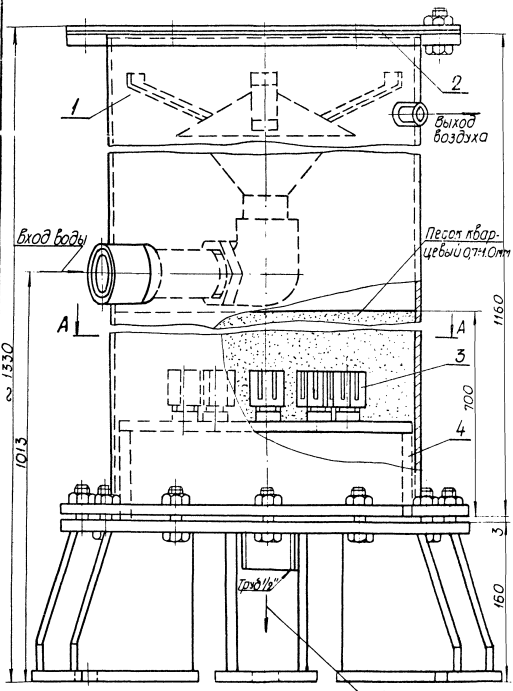

Б-Б повернуто

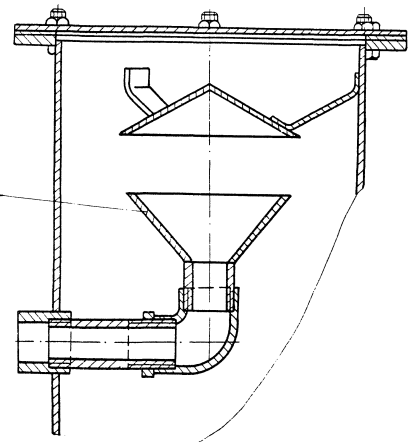

А-А

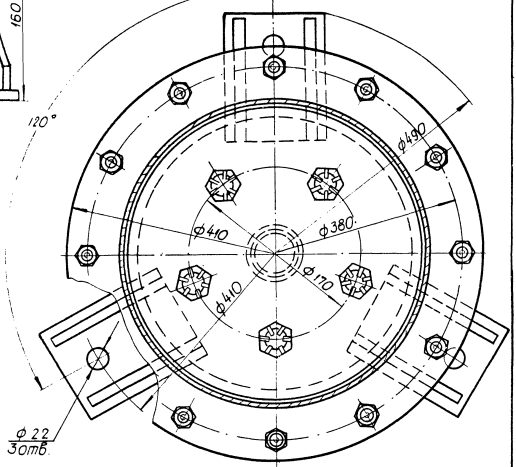

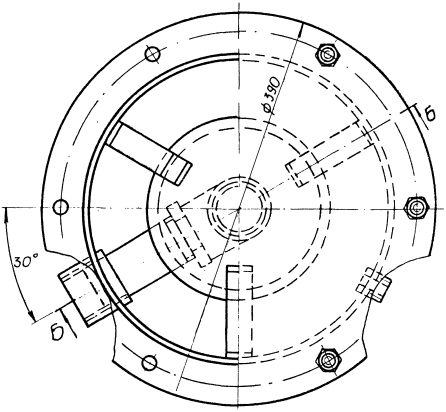

Поз.	Наименование	Кол.	Примечание
1	Корпус фильтра	1	Сварн.
2	Крышка, S=5	1	Ст. 3
3	Колпачок дренажный	5	Пластмасса
4	Основание фильтра	1	Сварн.
5	Воронка, S=2	1	Ст. 3

Техническая характеристика

1. Габариты, мм: диаметр 490
   высота 1350
2. Масса (без воды и песка), кг 75,6

90346

					509-21.85 Р11-00-000 ВО			
Изм.	Лист	№ докум.	Подп.	Дата	Фильтр для воды Общий вид.	Лит.	Масса	Масштаб
Разр.		Фроленков					75,6	1:2,5
Пров.		Фартушный				Лист	Листов 1	
Н. контр.		Фролов				Госстрой УССР Харьковский ПРОМТРАНСПРОЕКТ		
Утв.		Рыяка						

Альбом 6

Типовой проект

Е27-00-000 ВО

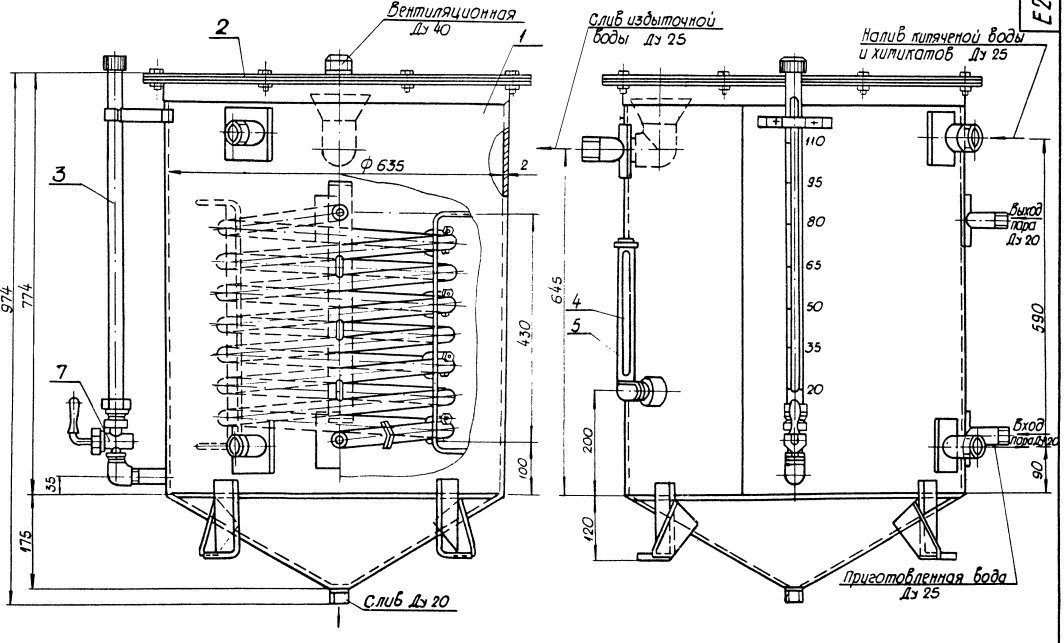

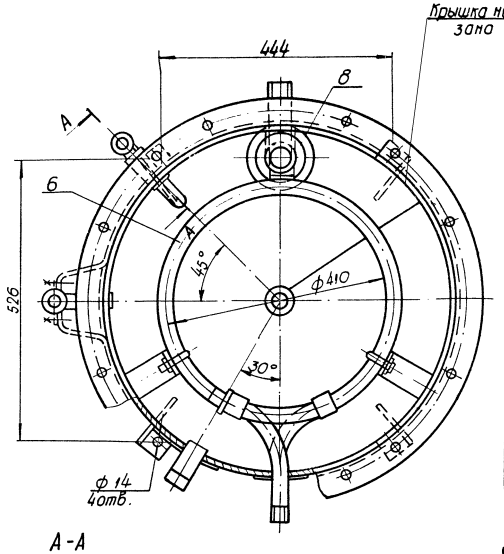

Техническая характеристика

1. Емкость, л	180
2. Температура подогрева, С°	60
3. Давление пара, кгс/см²	5
4. Габаритные размеры, мм:	
длина	850
ширина	815
высота	1000
5. Масса (без воды), кг	69,2

Поз.	Наименование	Кол.	Примечание
1	Корпус бака	1	Сварн.
2	Крышка бака	1	Сварн.
3	Уровнеуказатель	1	Сборн.
4	Термометр УБ1 240 291	1	ГОСТ 2823-73
5	Оправа 1У 265 250 200	1	ГОСТ 3029-75
6	Змеевик	1	Сталь 10
7	Кран продно-спускной сальниковый 10Б 1У ВК1 Ду 20, Ру 10	1	Покупн.
8	Воронка	1	Сварн.

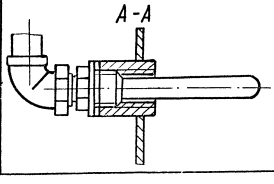

9036/6

Изм.	Лист	№ докум.	Подп.	Дата
Разр.		Фроленков		
Пров.		Фартушный		
Н. контр.		Фролов		
Утв.		Рыяка		

509-21.85 Е27-00-000 ВО

Бак для приготовления воды емк. 180 л.

Общий вид.

Лит.	Масса	Масштаб
	69,2	1:5

Лист | Листов 1

Госстрой СССР Харьковский ПРОМТРАНСПРОЕКТ

Формат 22

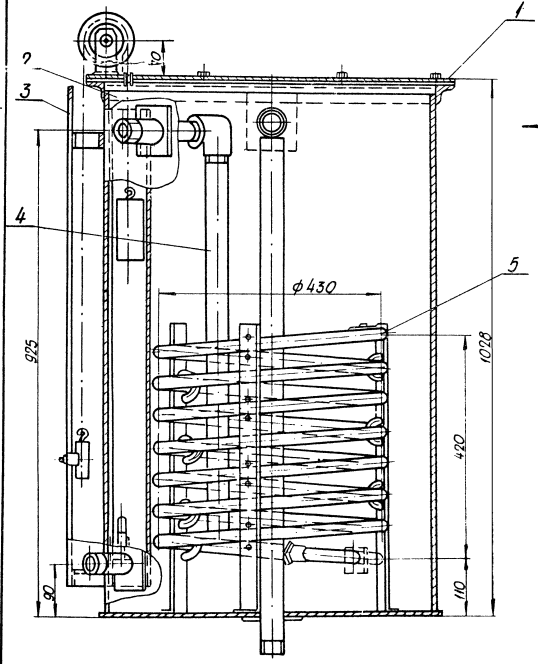

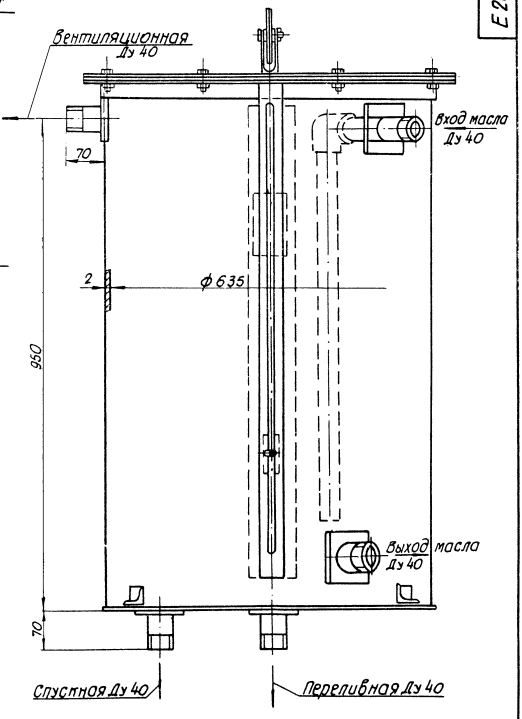

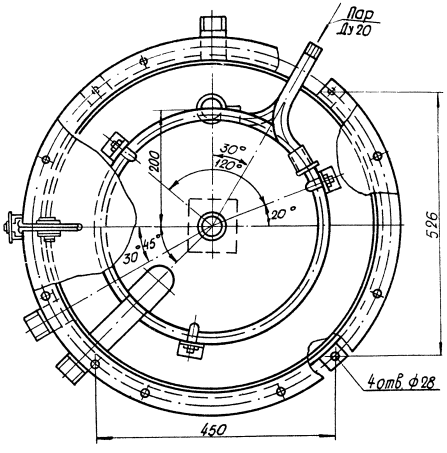

Техническая характеристика

1. Емкость, л	250
2. Температура подогрева, С°	80-90
3. Давление пара кгс/см²	5
4. Габаритные размеры мм:	
длина	750
ширина	750
высота	1223
5. Масса/без масла/ кг	89,2

Поз.	Наименование	Кол.	Примечание
1	Крышка	1	Ст. 0
2	Корпус бака	1	Сварн.
3	Поплавковый уровнеуказатель	1	Сварн.
4	Труба 40×3,5 L=750	1	ГОСТ 3262-75
5	Змеевик	1	Сталь 10

9036/6

Изм.	Лист	№ докум.	Подп.	Дата	509-21.85 Е 28-00-000 ВО
Разраб.	Фроленков				Бак для масла, тип II, емк. 250 л. Общий вид.
Пров.	Фартушный				
Н.контр.	Фролов				
Утв.	Рыжко				

Лит.	Масса	Масштаб
	89,2	1:5
Лист	Листов 1	

Госстрой СССР Харьковский ПРОМТРАНСПРОЕКТ

Альбом 6

Типовой проект

Р17-00-000 ВО

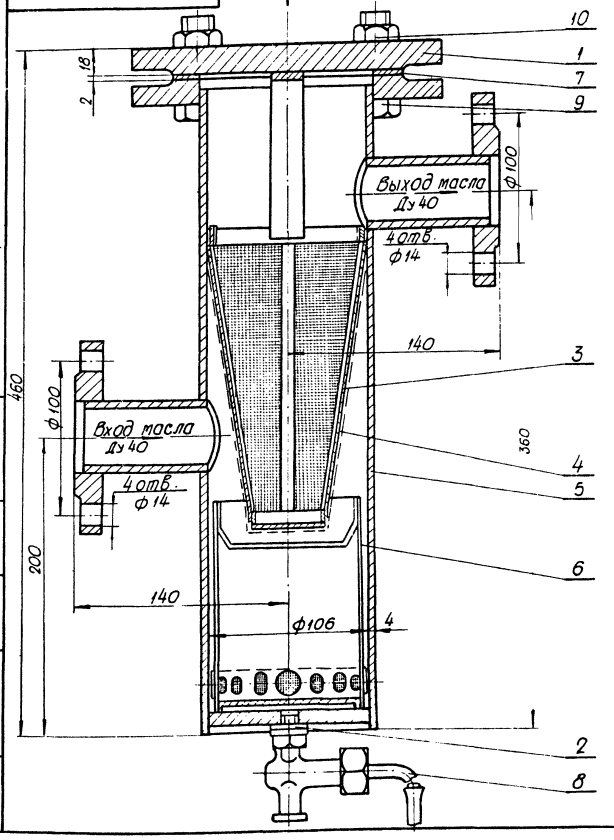

Вид А
М 1:5

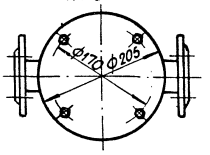

Техническая характеристика

Габаритные размеры, мм	длина	280
	ширина	ф 205
	высота	580
Масса, кг		17.33
Рабочее давление, до		5 ати

Поз.	Наименование	Кол.	Примечание
1	Крышка ф205; S=18	1	Ст. 3
2	Прокладка ф30/14; S=2	1	Маслостойк. резина
3	Фланель	0,1м²	Фланель
4	Фильтр	1	Сварн.
5	Корпус	1	Сварн.
6	Отстойник	1	Сварн.
7	Прокладка ф148/115; S=2	1	Промышл. картон
8	Кран продно-спускной 1069бк Ду=6	1	Покупн.
9	Болт М16×55.68 ГОСТ 7798-70	4	Ст. 3
10	Гайка М16.4 ГОСТ 5915-70	4	Ст. 3

Изм.	Лист	№ докум.	Подп.	Дата
Разр.		Фроленков		
Пров.		Фартушный		
Н.контр.		Фролов		
Утв.		Рыяка		

Р17-00-000 ВО

Фильтр для масла
Общий вид

Лит.	Масса	Масштаб
	17.33	1:2

Лист | Листов 1

Госстрой СССР
Харьковский
ПРОМТРАНСПРОЕКТ

Формат 12

Альбом

Типовой проект

Е33-00-000 ВО

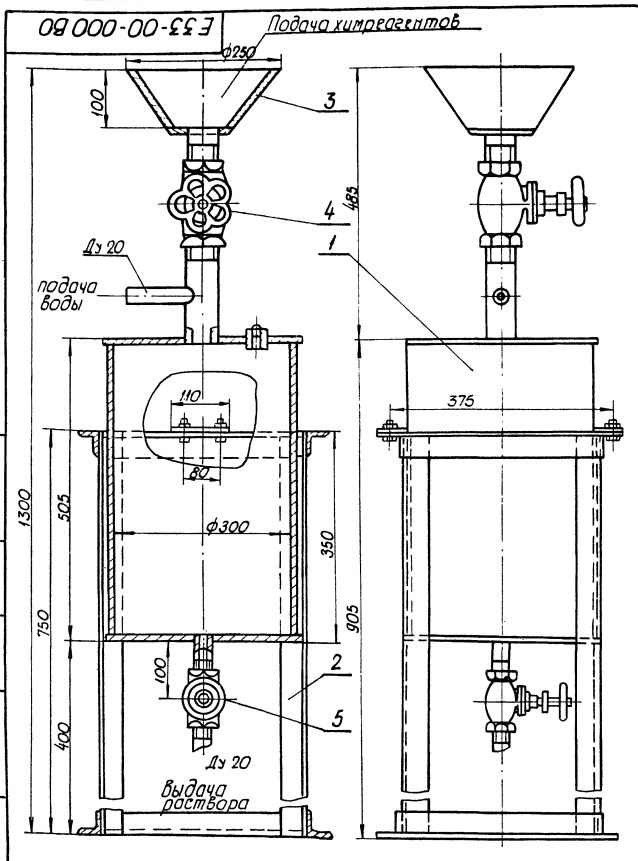

Техническая характеристика.

1. Габаритные размеры мм:
   - высота 1390
   - длина 400
   - ширина 400
2. Масса (без химреагентов/кг ≈ 30,5

Поз	Наименование	Кол.	Примечание
1	Корпус бака	1	Сварн.
2	Постамент бака	1	Сварн.
3	Воронка	1	Сварн.
4	Вентиль запорный 15 кч, 18П2, Ду 40, Ру 16	1	Покупн.
5	Вентиль запорный 15 кч, 18П2, Ду 20, Ру 16.	1	Покупн.

9036/6

509-21.85

Е33-00-000 ВО

Изм.	Лист	№ докум.	Подп.	Дата
Разр.		Фроленков		
Пров.		Фартушный		
Н.контр.		Фролов		
Утв.		Рыяка		

Бачок для химреагентов.
Общий вид.

Лит.	Масса	Масштаб
	30,5	1:5

Лист | Листов 1

Госстрой СССР
Харьковский
ПРОМТРАНСПРОЕКТ

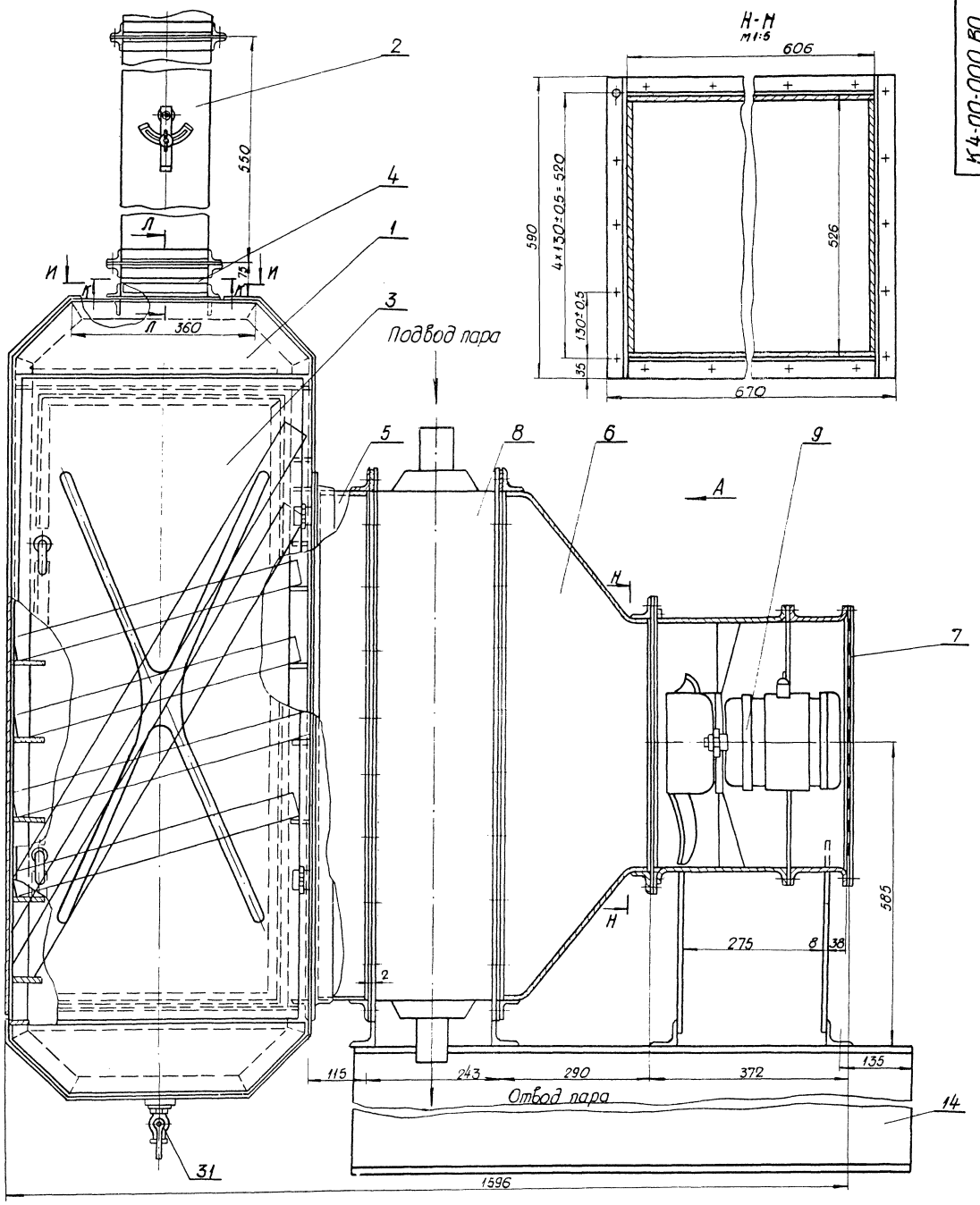

Поз.	Наименование	Кол.	Примечание
1	Каркас	1	Сб.
2	Шифер	1	Сб.
3	Дверь	1	Сб.
4	Горловина	1	Сб.
5	Переход	1	Сб.
6	Воронка	1	Ст.3 ГОСТ 380-71
7	Фильтр	1	
8	Калорифер КЧПП №8	1	ГОСТ 7201-80
9	Вентилятор осевой		
	06-300 №5	1	15 кг.

4. Покрытие наружной поверхности эм. ПФ-115, серый, 11, п. эмаль ПФ-115 ГОСТ 6465-76

9036/6

Изм.	Лист	№ докум.	Подп.	Дата	509-21.85 К4-00-000 ВО
Разраб.		Фроленков			Катера для просушки кассет фильтров. Общий вид.
Пров.		Фартушный			
Н. контр.		Фролов			
Утв.		Рыяла			

Лит.	Масса	Масштаб
	302	1:5
Лист 1	Листов 2	

Госстрой СССР Харьковский ПРОМТРАНСПРОЕКТ

Формат 22

Альбом 6

Типовой проект

К4-00-000 ВО

Вид А

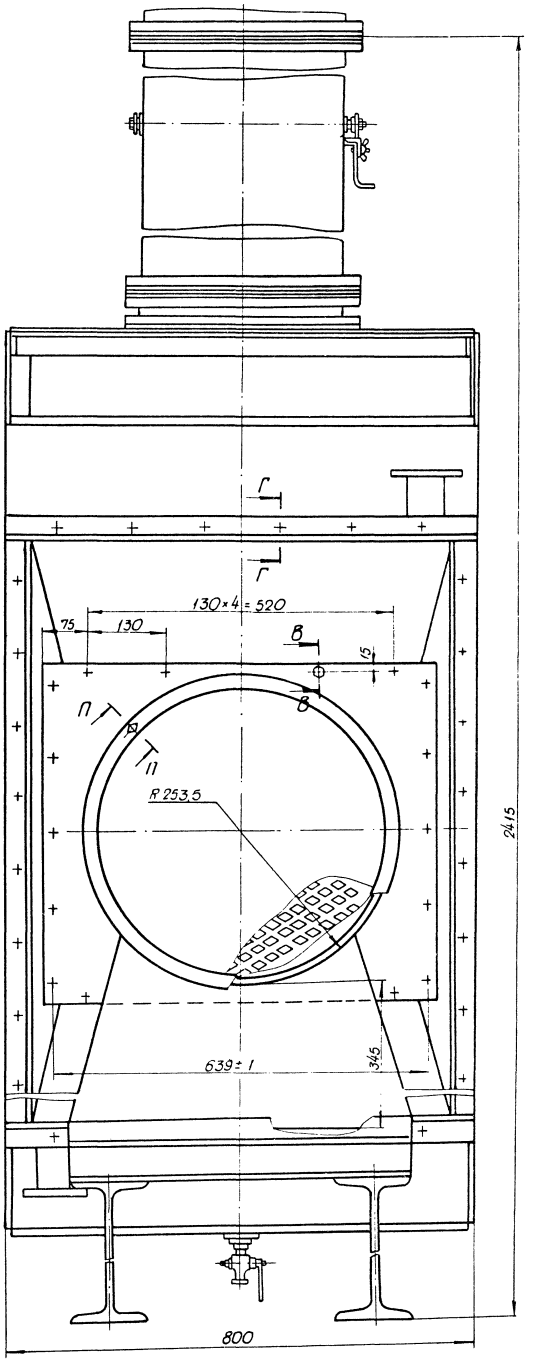

И-И
м 1:2,5

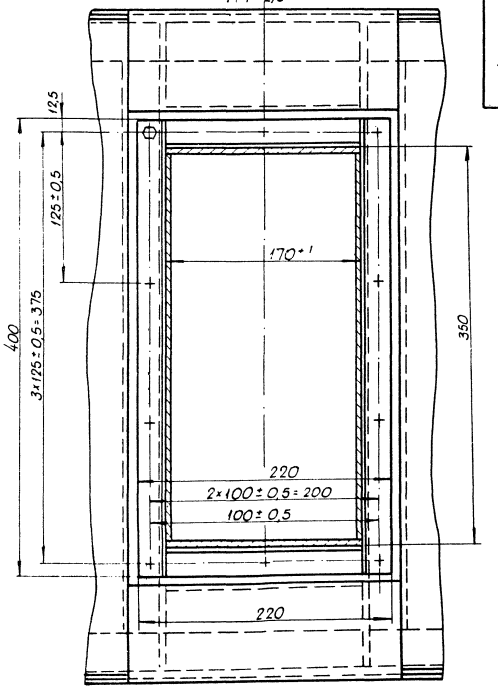

К-К
м 1:2,5

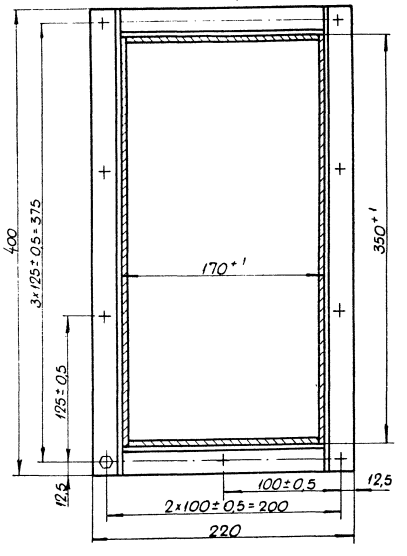

В-В
м 1:1

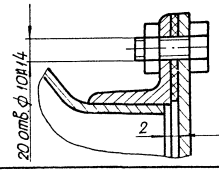

Г-Г
м 1:1.

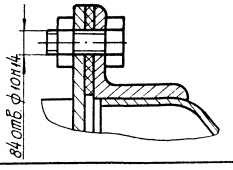

9036/6

Изм.	Лист	№ докум.	Подп.	Дата	ТП 509-21.85	К4-00-000 ВО	Лист 2

Формат 22

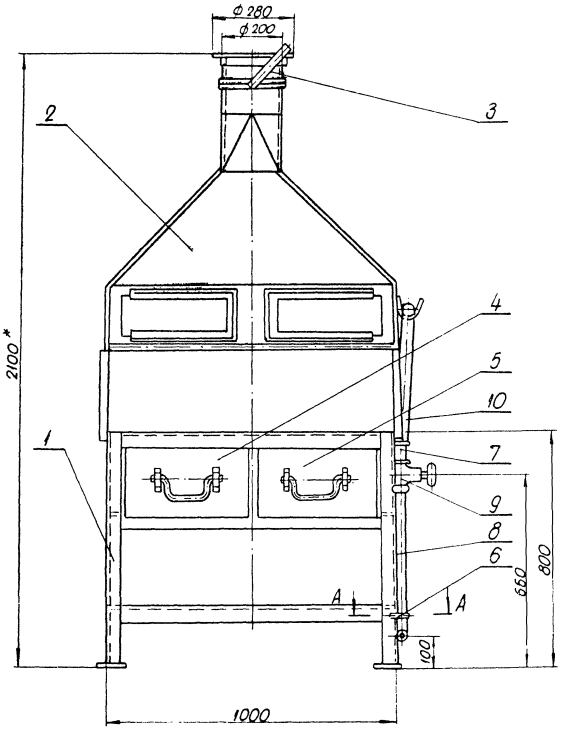

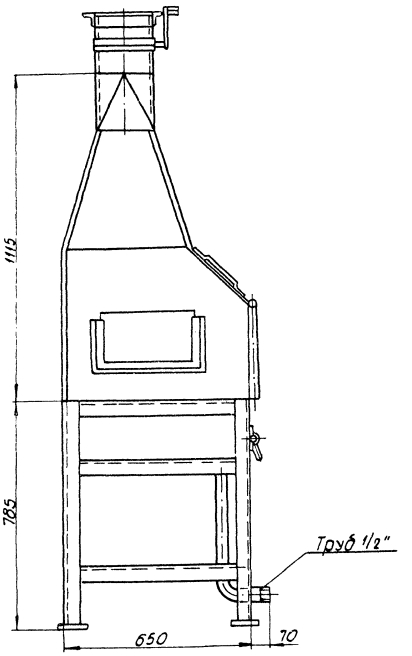

Назначение

1. Ванна для мойки деталей К5-00-000 предназначена для промывки мелких деталей автотормоза керосином и для сбора стекаемого керосина при обдувке сжатым воздухом или при естественной сушке деталей после промывки в автотормозных отделениях.

Техническая характеристика.

1. Расход сжатого воздуха - 0,45 м³/мин.
2. Давление сжатого воздуха в сети кгс/см² 3-4

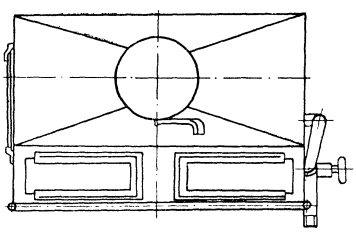

Поз.	Наименование	Кол.	Примечание
1	Каркас	1	Сб.
2	Зонт	1	Сб.
3	Дроссель-клапан	1	Ст 3 ГОСТ 380-71
4	Ящик	1	Ст 3 ГОСТ 380-71
5	Ящик	1	Ст 3 ГОСТ 380-71
6	Слобо	2	Ст 3 ГОСТ 380-71
7	Труба 15×2,35	1	ГОСТ 3262-75
8	Труба 15×2,35	1	ГОСТ 3262-75
9	Вентиль 15 кч 8 др	1	ГОСТ 18722-73
10	Рукав Б-2-32-10	1,0 м	ГОСТ 5398-76

А-А
М1:1

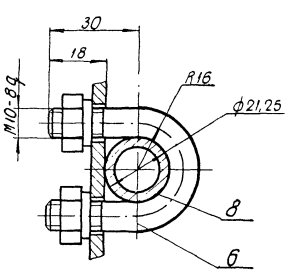

9036/6

509-21.85 К5-00-000 ВО

Ванна для мойки деталей. Общий вид.

Изм.	Лист	№ докум.	Подп.	Дата
Разр.		Фролов		
Пров.		Фартушный		
Н.контр.		Фролов		
Утв.		Рыжка		

Лит.	Масса	Масштаб
	125	1:10
Лист	Листов 1	

Госстрой СССР Харьковский ПРОМТРАНСПРОЕКТ

Формат А2

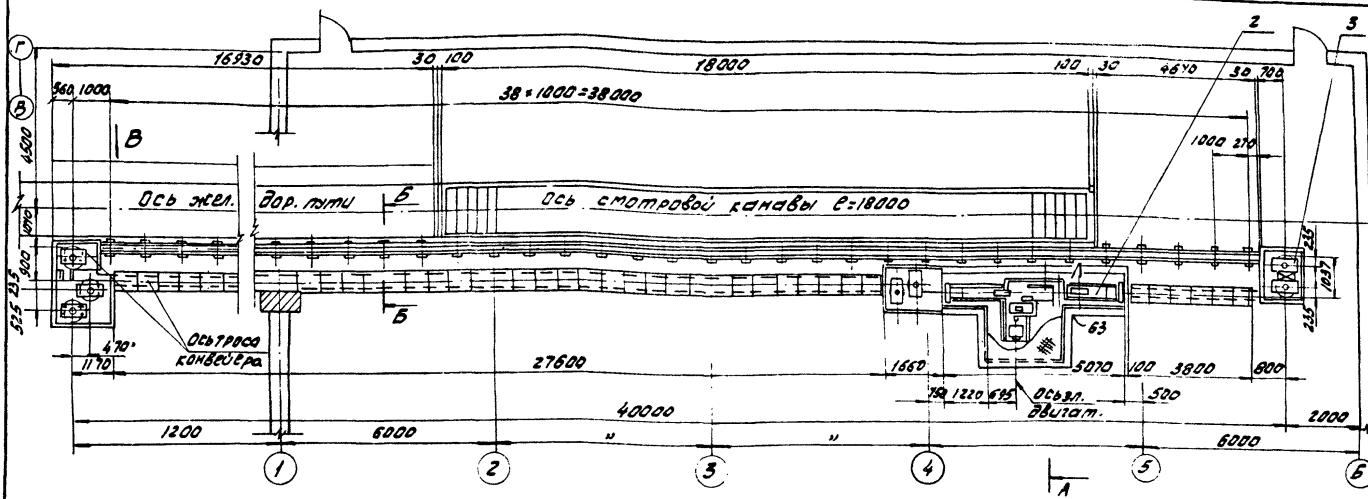

Схема соединения тележек

М 1:20

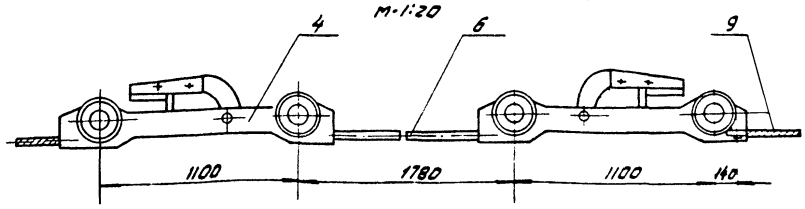

Вид В (повернуто)

М 1:4

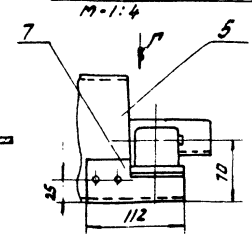

Вид Г

М 1:4

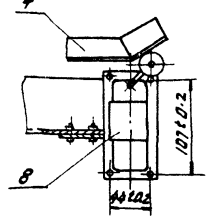

А - А

М 1:20

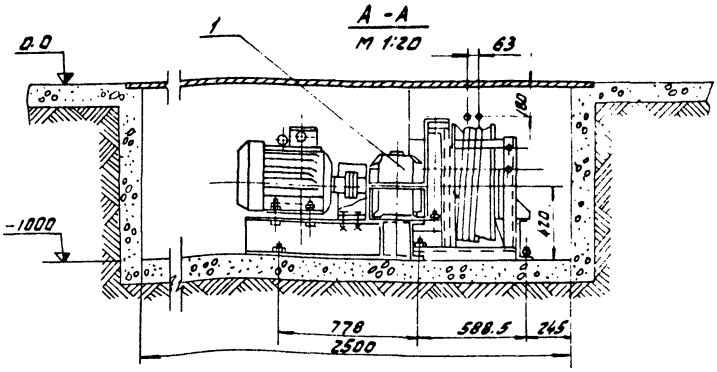

Б - Б

М 1:2

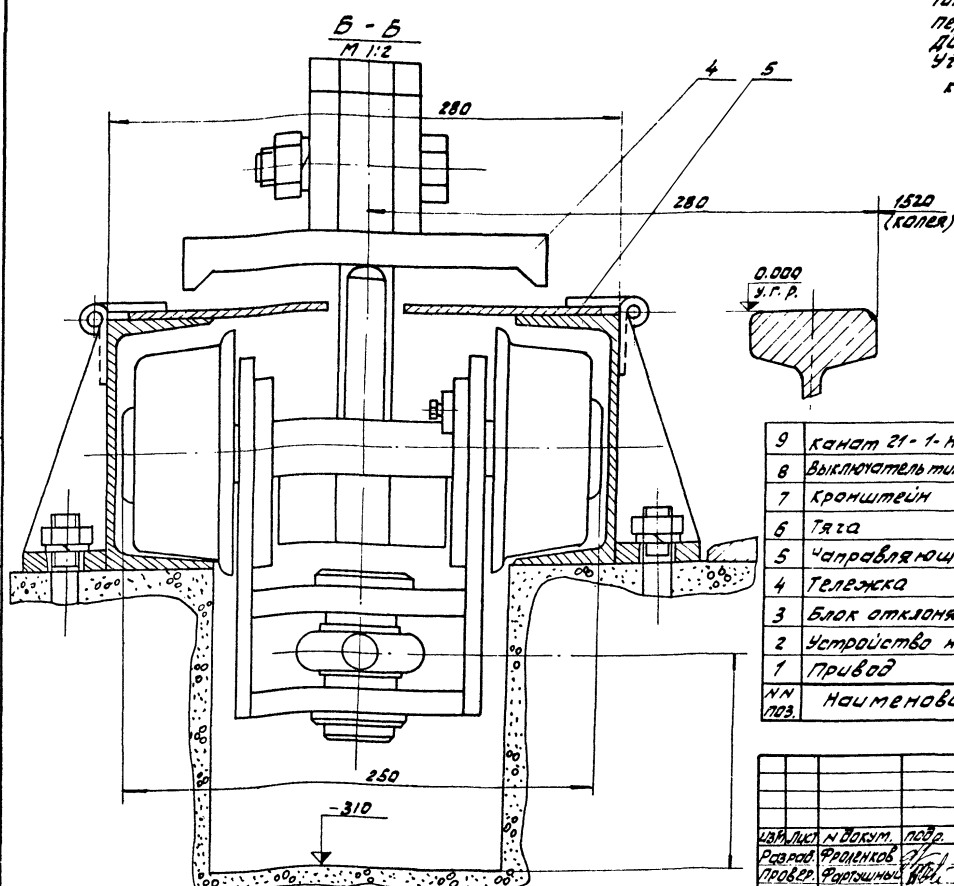

Технические требования

1. Тележки установить согласно схеме соединения тележек
2. Концевые выключатели установить на рабочей ветви конвейера со стороны стоповой канавы

Техническая характеристика

1. Тяговое усилие, кгс	- 3000
2. Скорость передвижения тележек, м/мин	- 9
3. Длина конвейера, м	- 40.0
4. Привод:	
тип электродвигателя	- 4А180S
Число оборотов, об/мин	- 750
мощность, квт	- 7.5
тип редуктора	- Ц2У-250
передаточное число	- 50
Диаметр шкива трения, мм	- 600
Угол обхвата шкива трения канатом, рад	- 6π

NN поз.	Наименование	кол.	Примечание
9	Канат 21-1-Н-180	90м	ГОСТ 3070-74
8	Выключатель типа ВК300	2	
7	Кронштейн	2	сб.
6	Тяга	1	сб.
5	Направляющая	2	сб.
4	Тележка	2	сб.
3	Блок отклоняющий	7	сб.
2	Устройство натяжное	2	сб.
1	Привод	1	сб.

9036/6

Изм.	Лист	N докум.	Подп.	Дата	509-21-85 Т130-00-000 ВО
Разраб.	Фроленков				Конвейер для передвижения тепловозов. Общий вид
Пров.	Фортушный				Лит. А; Масса 4350; Масштаб 1:10; Лист; Листов 1
Н. контр.	Фролов				Госстрой СССР Харьковский Промтранспроект
Утв.	Рыяка				

Формат А2

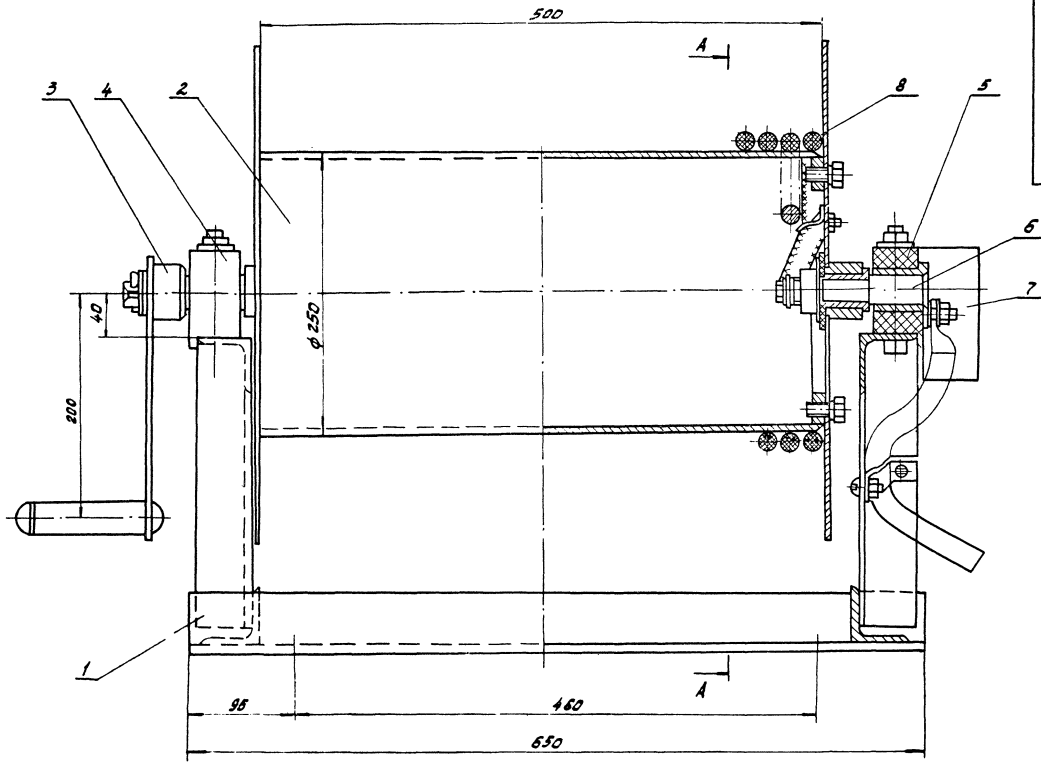

Техническая характеристика

1. Емкость барабана - 70 м.
2. Усилие на рукоятке - до 5 кгс
3. Допустимое напряжение - 220 в
4. Предназначен для ввода на пониженном напряжении локомотивов.

Технические требования

Барабан кабельный при монтаже заземлить в соответствии с требованиями ПУЭ.

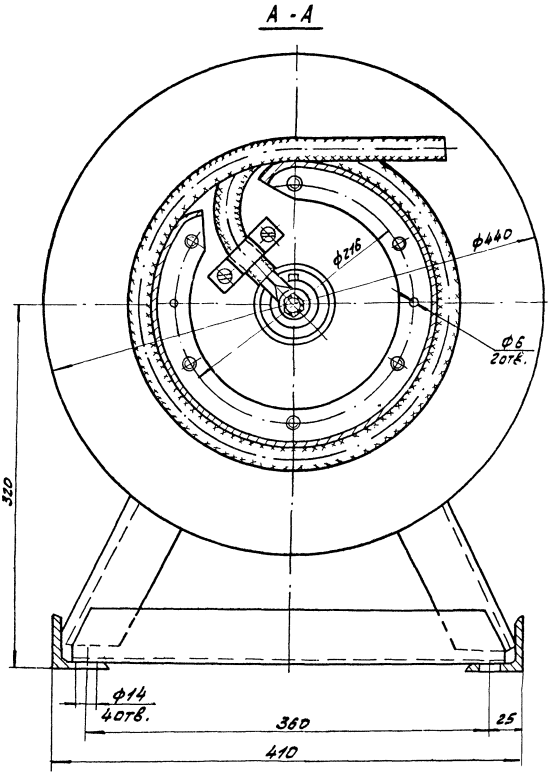

Поз.	Наименование	кол	Примечание
1	Рама	1	сб.
2	Барабан	1	сб.
3	Ручка	1	сб.
4	Подшипник	1	
5	Подшипник	1	
6	Валик	1	сталь 45 ГОСТ 1050-74
7	Щиток	1	ст.3 ГОСТ 380-71
8	Кабель одножильный		
	марки КРПТ 1×35	70м	ГОСТ 13497-77

9036/6

Изм	Лист	№ докум.	Подп.	Дата	509-21.85	У70-00-000ВО		
Разраб.		Фроланков			Барабан кабельный Общий вид.	Лит.	Масса 36.9	Масштаб 1:2,5
Пров		Фартушный				Лист	Листов 1	
Н.контр		Фролов				Госстройсесс Харьковский ПРОМТРАНСПРОЕКТ		
Утв		Рыяка						

Копировал

Формат 22

Альбом 6 Типовой проект

Е30-00-000 ВО

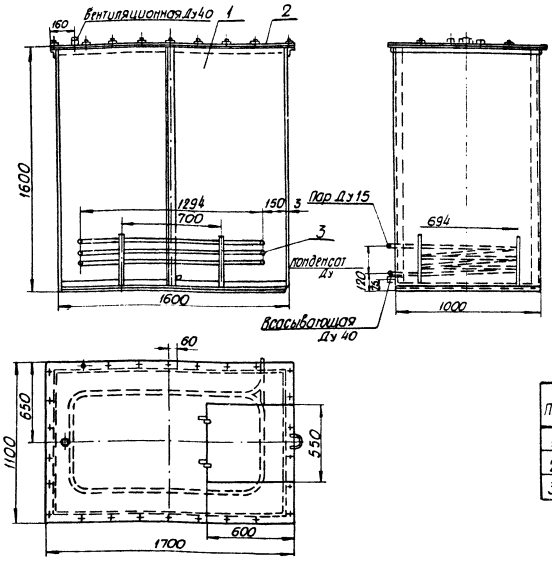

Техническая характеристика

1. Емкость, м³ 2,5
2. Давление пара, кгс/см² 5
3. Температура нагрева, С° 60
4. Габаритные размеры мм:
   - длина 1700
   - ширина 1100
   - высота 1600
5. Масса (без масла) кг 352

Поз	Наименование	Кол.	Примечание
1	Корпус бака	1	Сварн.
2	Крышка бака	1	Сварн.
3	Змеевик, L=11100	1	Сталь 10

Изм.	Лист	№ докум.	Подп.	Дата	Е30-00-000 ВО			
Разр.		Фроленков			Бак для масла тип I, емк. 2,5 м³ Общий вид.	Лит.	Масса	Масштаб
Пров.		Фартушный					352	1:20
Н. контр.		Фролов				Лист	Листов	
Утв.		Рыяко				Госстрой СССР Харьковский ПРОМТРАНСПРОЕКТ		

Альбом Типовой проект

Е29-00-000 ВО

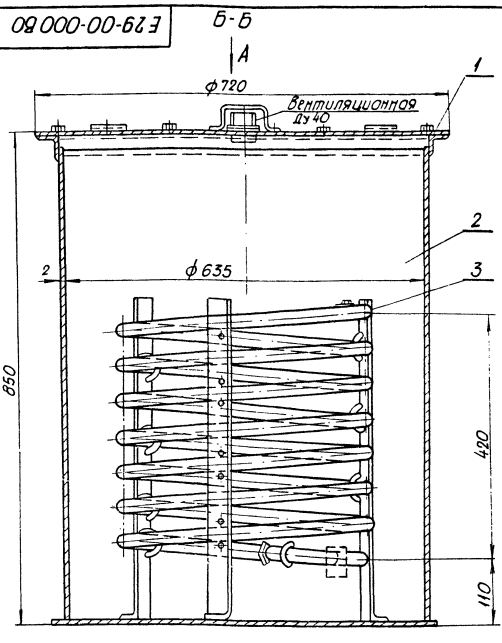

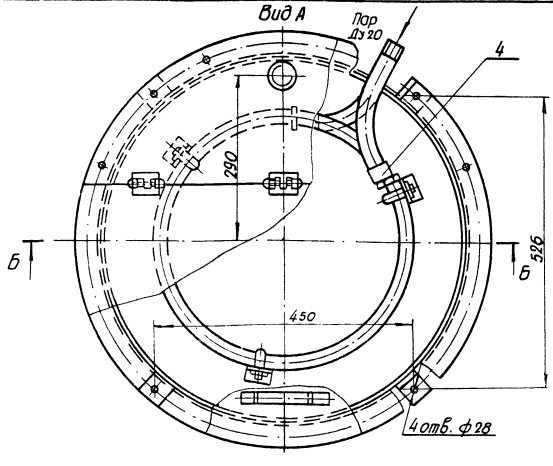

Техническая характеристика

1. Емкость, л. 250
2. Давление пара, атц 5
3. Температура нагрева, °С 60
4. Габаритные размеры, мм:
   - длина 720
   - ширина 745
   - высота 890
5. Масса (без масла), кг 69

Поз.	Наименование	Кол.	Примечание
1	Крышка	1	Сборн.
2	Корпус бака	1	Сварн.
3	Змеевик	1	Сталь 10
4	Муфта короткая	2	Сталь 20

9036/6

Изм.	Лист	№ докум.	Подп.	Дата	509-21.85 Е29-00-000 ВО			
Разр.		Фроленков			Бак для осерненной смазки Общий вид.	Лит.	Масса	Масштаб
Пров.		Фартушный					69	1:5
Н. контр.		Фролов				Лист	Листов 1	
ГИП		Рыяко				Госстрой СССР Харьковский ПРОМТРАНСПРОЕКТ		

Формат 12

Альбом 6 Типовой проект

Е 26-00-000 ВО

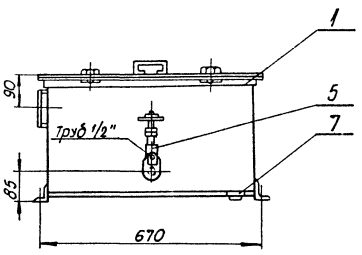

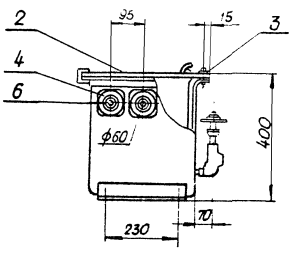

Техническая характеристика

1. Емкость л 50
2. Габаритные размеры, мм
   длина 700
   ширина 400
   высота 400
3. Масса (без воды), кг ≈ 30

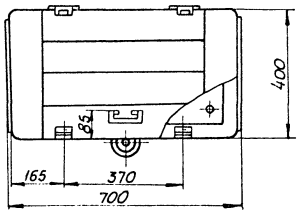

Поз.	Наименование	Кол.	Примечание
1	Корпус ванны	1	сварн.
2	Крышка 700×400; S=16	1	сосна
3	Футеровка	1	винипласт
4	Фланец	2	винипласт
5	Вентиль запорный муфтовый Ду 15 Ру 25 15 нж 6 бк	1	покупной
6	Патрубок Ду 25. L=20 ТУ МХП 4251-54	2	винипласт
7	Пробка	1	покупная

Изм.	Лист	№ докум.	Подп.	Дата
Разр.		Фролов		
Пров.		Фортушный		
Н. контр.		Фролов		
Утв.		Рыяка		

Е 26-00-000 ВО

Ванна для дистиллированной воды
Общий вид.

Лит.	Масса	Масштаб
	30	1:10

Лист | Листов 1

Госстрой СССР Харьковский ПРОМТРАНСПРОЕКТ

Альбом Типовой проект

Р18-00-000 ВО

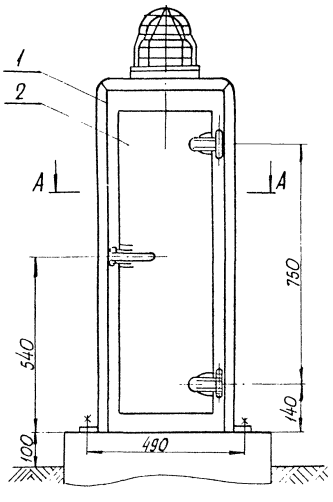

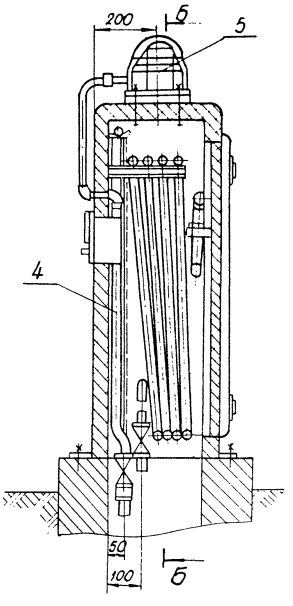

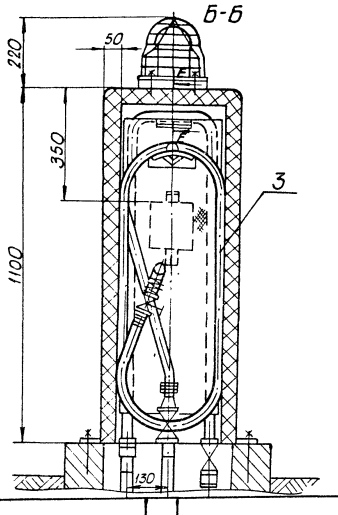

А-А

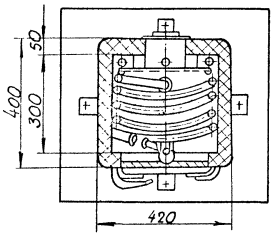

Поз.	Наименование	Кол.	Примечание
1	Корпус	1	сборн.
2	Дверка	1	сборн.
3	Рулова(г)-10-18-У, L=8000	1	ГОСТ 18698-79
4	Труба 25×3,2, L=2265	1	ГОСТ 3262-75
5	Сигнальный светофор типа СС 58	1	покупн.

Техническая характеристика

1. Производительность колонки 6 м³/час
2. Габаритные размеры мм.
   длина 520
   ширина 520
   высота 1320
3. Масса, кг 84

9036/6

Изм.	Лист	№ докум.	Подп.	Дата
Разр.		Фроленков		
Пров.		Фортушный		
Н. контр.		Фролов		
Утв.		Рыяка		

509-21.85 Р18-00-000 ВО

Колонка для воды
Общий вид.

Лит.	Масса	Масштаб
	84,0	1:10

Лист | Листов 1

Госстрой СССР Харьковский ПРОМТРАНСПРОЕКТ

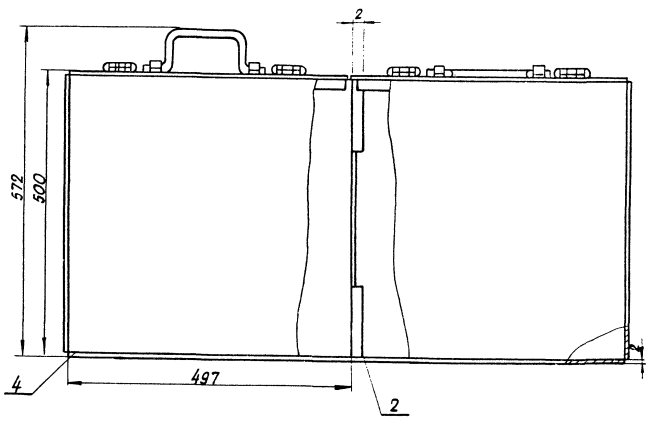

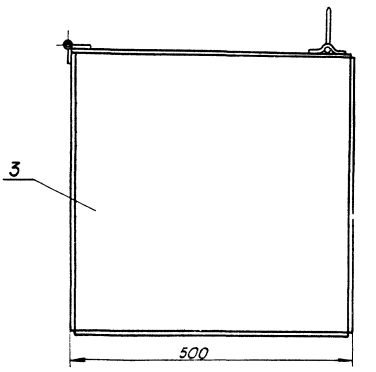

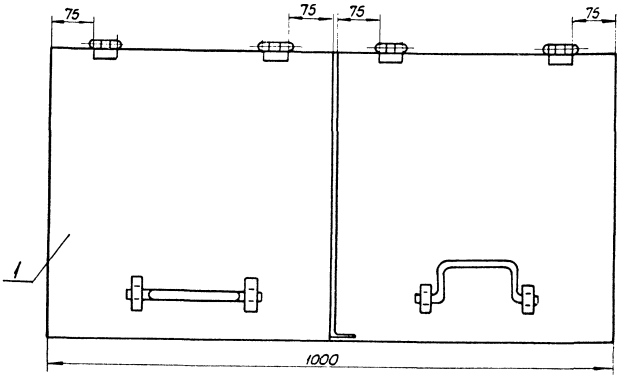

Техническая характеристика

1. Габаритные размеры:
   - длина, мм — 1000
   - ширина, мм — 500
   - высота, мм — 572
2. Вес, кг — 44,4

поз	Наименование	Кол	Примечание
1	Крышка	2	Сб.
2	Перегородка	1	Ст 3 ГОСТ 380-71
3	Лист	2	Ст.3 ГОСТ 380-71
4	Лист	3	Ст.3 ГОСТ 380-71
5	Петля ПН5-60	4	ГОСТ 5088-78

9036/6

509-21.85 Р15-00-000 ВО

Ларь для материалов
Общий вид.

Изм.	Лист	№ докум.	Подп.	Дата
Разраб.	Фролетлов			
Пров.	Фартушный			
Н.контр.	Фролов			
Утв.	Сыяла			

Лит.	Масса	Масштаб
	44,4	1:5

Лист Листов 1

Госстрой СССР
Харьковский
ПРОМТРАНСПРОЕКТ

Формат А2

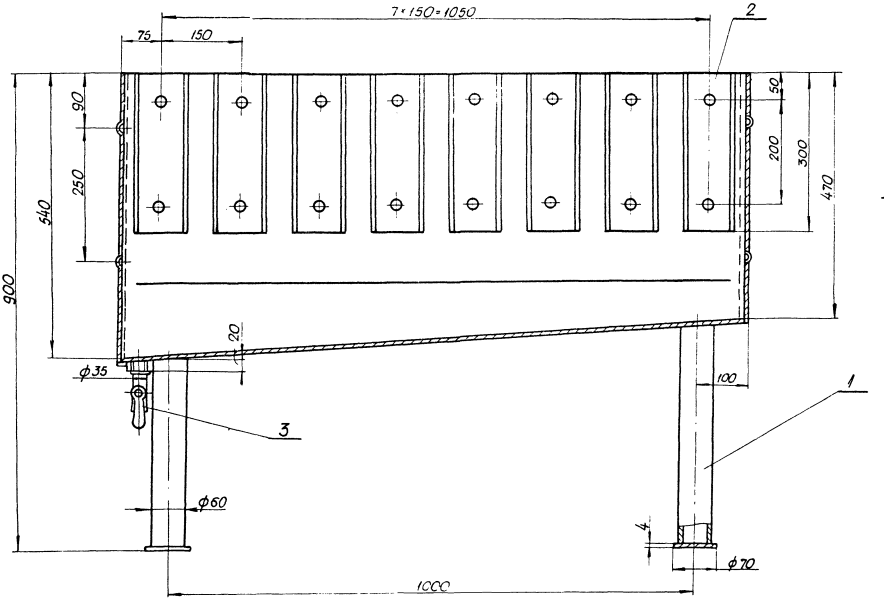

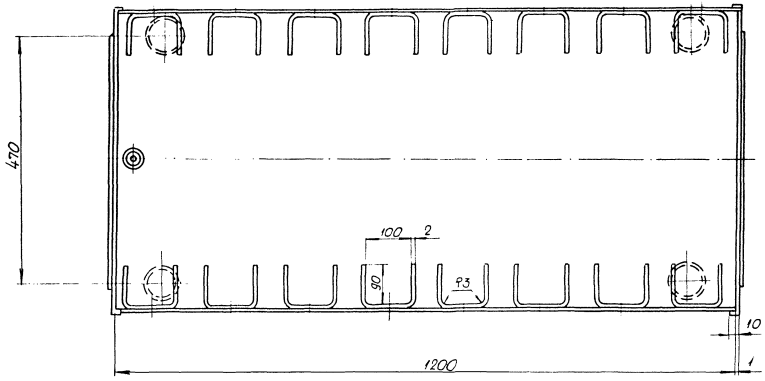

Вид А

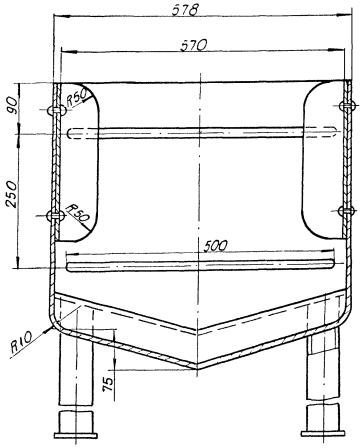

Техническая характеристика

1. Габаритные размеры:

длина, мм	1200
ширина, мм	578
высота, мм	900

2. Масса, кг 65

NN п.п	Наименование	Кол	Примечание
1	Каркас	1	
2	Желоб направляющий	16	
3	Кран	1	

9036/6

				509-21.85	U116-00-000 ВО
Изм.	Лист	№ докум.	Подп.	Дата	Стеллаж для кассет воздушных фильтров общий вид.
Разраб.		Фролов			
Пров.		Фартушный			
Н. контр.		Фролов			
Утв.		Рыжов			

Лит.	Масса	Масштаб
	65	1:5
Лист	Листов 1	

Госстрой СССР Харьковский ПРОМТРАНСПРОЕКТ

Б-Б
М1:4

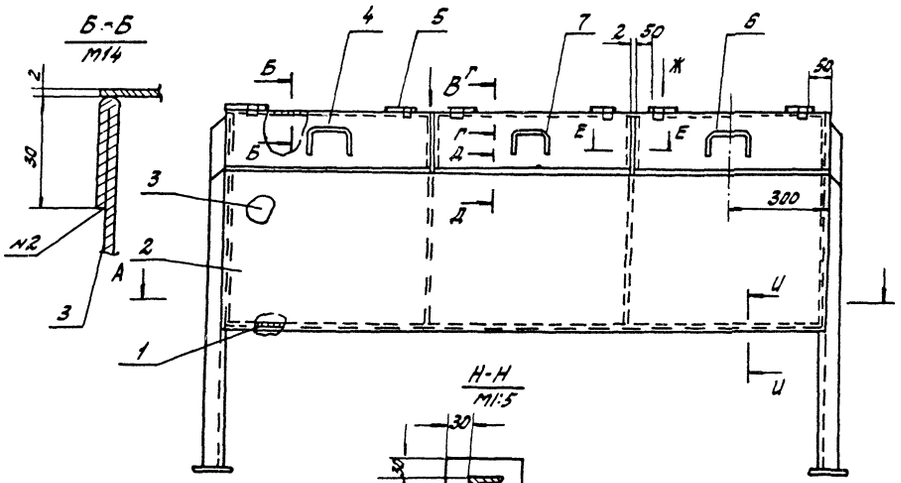

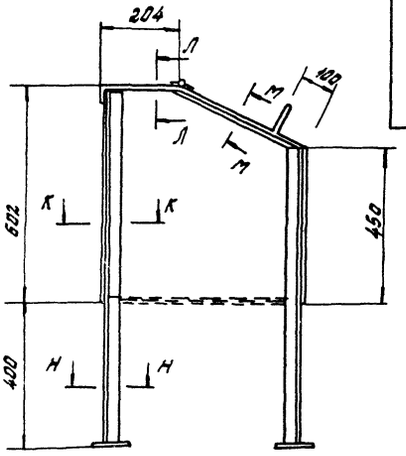

Н-Н
М1:5

А-А

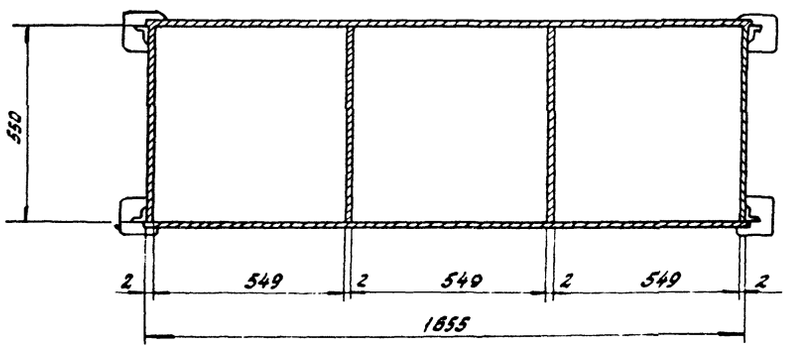

Вид В М1:1

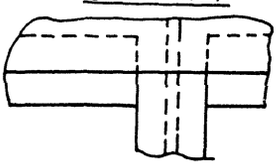

Д-Д
М1:1

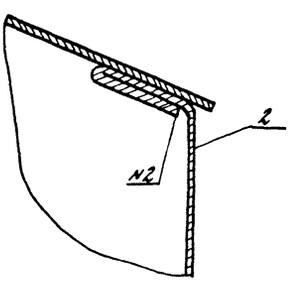

Г-Г
М1:1

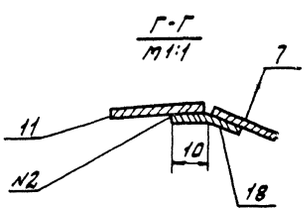

И-И
М1:1

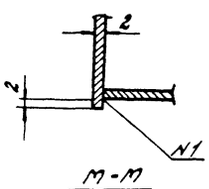

Вид Ж
М1:1

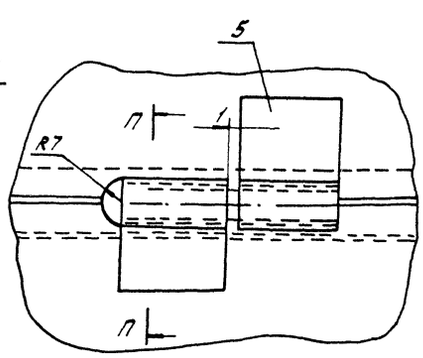

К-К
М1:2

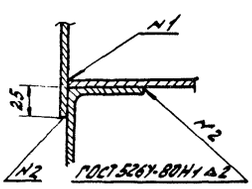

Е-Е
М1:1

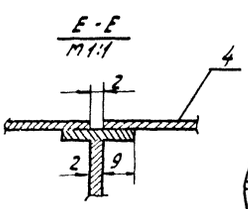

М-М
М1:1

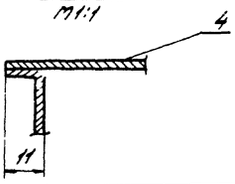

ГОСТ 5264-80 Т1 Δ2

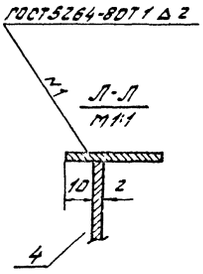

Л-П
М1:1

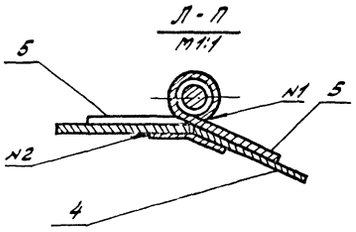

поз.	Наименование	кол.	Примечание
1	Днище	1	
2	Стенка	1	
3	Стенка	1	
4	Крышка	3	
5	Петля	12	
6	Ручка	3	

9036/6

509-21.85 Р14-00-00080

Изм.	Лист	№ докум.	Подп.	Дата	
Разраб.		Фроленков			Ларь для мазей. Общий вид.
Провер.		Фартушина			
Т.контр.					
Гл.инж.пр.		Фартушина			
Н.контр.		Фролов			
Утвердил		Рыжка			

Лит.	Масса	Масштаб
У	≈85.0	1:10
Лист	Листов 1	

Госстрой СССР
Харьковский
Промтранспроект

Формат А2

Отпечатано
в Новосибирском филиале ЦИТП
630064 г.Новосибирск, пр. Карла Маркса 1
Выдано в печать: 11" IX 1986.
Заказ 2436 Тираж 170

gost.e-ecolog.ru