ТИПОВОЙ ПРОЕКТ
509-21.85

ЗАКРЫТЫЙ ПУНКТ ЭКИПИРОВКИ И ТЕХНИЧЕСКОГО ОБСЛУЖИВАНИЯ ТЕПЛОВОЗОВ ДЛЯ ПРОМЫШЛЕННЫХ ЖЕЛЕЗНЫХ ДОРОГ КОЛЕИ 1520 мм

АЛЬБОМ 3

СБОРНЫЕ ЖЕЛЕЗОБЕТОННЫЕ ЭЛЕМЕНТЫ И МЕТАЛЛИЧЕСКИЕ ИЗДЕЛИЯ

КФ ЦИТП ИНВ.N9036/3

Цена 4-83

				Привязан:	
Инв. №					

gost.e-ecolog.ru

Отпечатано
в Новосибирском филиале ЦИТП
630061 г Новосибирск пр. Карла Маркса 1
Выдано в печать "3" III 1986 г.
Заказ 689 Тираж 450

ТИПОВОЙ ПРОЕКТ
509-21.85
ЗАКРЫТЫЙ ПУНКТ ЭКИПИРОВКИ И ТЕХНИЧЕСКОГО ОБСЛУЖИВАНИЯ ТЕПЛОВОЗОВ ДЛЯ ПРОМЫШЛЕННЫХ ЖЕЛЕЗНЫХ ДОРОГ КОЛЕИ 1520мм

Альбом 3

Перечень альбомов:

Альбом 1	ПЗ	Общая пояснительная записка
	ТХ	Технология производства
Альбом 2	АР	Архитектурные решения
	КЖ	Конструкции железобетонные
	КМ	Конструкции металлические
	ОС	Организация строительства
Альбом 3	КЖИ	Сборные железобетонные элементы и металлические изделия
Альбом 4	ОВ	Отопление и вентиляция
	ПТ	Промышленные трубопроводы
	ВК	Водопровод и канализация
Альбом 5	ЭМ	Силовое электрооборудование
	ЭО	Электрическое освещение
	АОВ	Автоматизация отопления и вентиляции
	СС	Связь и сигнализация
Альбом 6	ВО	Общие виды нестандаргизированного оборудования
Альбом 7	СО	Спецификации оборудования
Альбом 8	ВМ	Ведомости потребности в материалах
Альбом 9		Сметы /начало/
Альбом 10		Сметы /продолжение/

Примененные типовые проекты:

ТП 501-3-8 Смотровые канавы для тепловозо-вагонных депо промышленных железных дорог колеи 1520 мм / распространяет Новосибирский филиал ЦИТП. 630064, г. Новосибирск пр К Маркса 1 /

Типовой проект утвержден Госстроем СССР. Протокол № 1 от 10 января 1985 г. и введен в действие ГПИ Харьковский Промтранспроект Приказ № 14 от 23 января 1985 г

КФ ЦИТП ИНВ.N9036/3

Разработан Государственным проектным институтом Харьковский Промстройниипроект
Главный инженер института Н.Ф.Довгий
Главный инженер проекта Л.В.Туринский

Альбом 3

Типовой проект 509-21.85

Лист	Наименование	Примечание стр.
	Ведомость чертежей	1÷4
	Технические требования	5
	Фундаментная балка ФФБ-1	6
	Фундаментная балка ФФБ-2	6
	Фундаментная балка ФФБ-3	7
	Лотки ЛЧ-8а, ЛЧ-8б	7
	Колонна КВЧ-6-1	8
	Колонны КВЧ-6-2; КВЧ-6-2а	9,10
	Колонны КВЧ-6-3; КВЧ-6-3а	11,12
	Колонны КВЧ-6-4; КВЧ-6-4а	13,14
	Колонны КВЧ-6-5; КВЧ-6-5а	15,16
	Колонна КФ21-1-1.	17
	Колонна КФ21-1-2.	18
	Колонна 2КД3.33-1.	19
	Колонны 2КД3.33-2; 2КД3.33-3	20
	Колонна 2КД3.33-4	21
	Колонны 2КД3.33-5; 2КД3.33-6.	22
	Колонна 2К03.33-1	23
	Колонна 2К03.33-2	24
	Колонна 2К03.33-3	25
	Колонна 2К03.33-4	26
	Колонна 2К03.33-5	27
	Колонна КФ2-1-1	28
	Балки 1БСД9-5Ат$\bar{V}$т-1, 1БСД9-5Ат$\bar{V}$т-2	29,30
	Балки 1БСД9-5Ат$\bar{V}$т-3а; 1БСД9-5Ат$\bar{V}$т-3б	31
	Балка СБ-1	32
	Ригели 1РОПЧ.57-35Ат$\bar{V}$-1, 1РОПЧ.57-35Ат$\bar{V}$-2	33
	Ригели 1РОПЧ.57-35Ат$\bar{V}$-3, 1РОПЧ.57-35Ат$\bar{V}$-4	34
	Ригели 2РОЧ.62-35Ат$\bar{V}$-2п-1, 2РОЧ.62-35Ат.$\bar{V}$-2п-1	35
	Ригели 2РОЧ.60-35Ат$\bar{V}$-1, 2РОЧ.60-35Ат$\bar{V}$-2	36

Лист	Наименование	Примечан. стр.
	Ригель 1РДПЧ.57-69Ат$\bar{V}$-А.	37
	Ригели 1РДПЧ.57-69Ат$\bar{V}$-А-1; 1РДПЧ.57-69Ат$\bar{V}$-А-2	38
	Ригель РВ1-1	39
	Диафрагма жесткости 2Д56.33-1	39
	Плиты 1ПГ-4Ат$\bar{V}$тс-МПЖ-200-1÷4 1ПВЧ-4Ат$\bar{V}$тс-МПЖ-200-1; 1ПВ7-4Ат$\bar{V}$тс-МПЖ-200-1 1ПВ10-4Ат$\bar{V}$тс-МПЖ-200-1; 2.	40
	Плиты 1ПГ-4Ат$\bar{V}$тс-МПЖ-200-1 1ПГ-4Ат$\bar{V}$тс-МПЖ-200-2, 1ПГ-4Ат$\bar{V}$тс-МПЖ-200-4 Сборочный чертеж.	41
	Плиты: 1ПВЧ-4Ат$\bar{V}$тс-МПЖ-200-1, 1ПВ7-4Ат$\bar{V}$тс-МПЖ-200-1; Сборочный чертеж.	42
	Плиты 1ПВ10-4Ат$\bar{V}$тс-МПЖ-200-1 1ПВ10-4Ат$\bar{V}$тс-МПЖ-200-2, 1ПГ-4Ат$\bar{V}$тс-МПЖ-200-3 Сборочный чертеж.	43
	Плиты ПРС56.10-6Ат$\bar{V}$т-1÷ПРС56.10-6Ат$\bar{V}$т-7	44
	Плиты ПРС56.10-6Ат$\bar{V}$т-1÷ПРС56.10-6Ат$\bar{V}$т-4. Сборочный чертеж.	45
	Плиты ПРС56.15-15Ат$\bar{V}$т-1÷ПРС56.15-10Ат$\bar{V}$т-7. Сборочный чертеж.	46

9036/3

Нач.отд.	Радько	
Гл.конст.	Зеленский	
Рук.гр.	Гринвальк	
Ст.инж.	Карплюк	
Рассчит.	—	
Исполн.	Данилова	
Провер	Гринвальк	

ТП 509-21.85 КЖИ-ДО

Ведомость чертежей (начало)

Стадия	Масса	Масштаб
Р	—	—
Лист 1	Листов 4	

Харьковский промстройниипроект

Инв.№ подл. | Подпись и дата | Взам.инв.№

Альбом 3

Типовой проект 509-21.85

Лист	Наименование	Примечан. стр.
	Плиты 1ПГ ЧАт $\bar{V}_T$-а МПЖ-200-5÷ 1ПГ ЧАт $\bar{V}_T$-а МПЖ-200-10	47
	Плиты 1ПГ-ЧАт $\bar{V}_T$-а МПЖ-200-5, 1ПГ-ЧАт $\bar{V}_T$-а МПЖ-200-6; Сборочный чертеж.	48
	Плиты 1ПГ-ЧАт $\bar{V}_T$-а МПЖ-200-9 1ПГ-ЧАт $\bar{V}_T$-а МПЖ-200-10 Сборочный чертеж.	49
	Плиты 1ПГ-ЧАт $\bar{V}_T$-а МПЖ-200-7, 1ПГ-ЧАт $\bar{V}_T$-а МПЖ-200-8 Сборочный чертеж.	50
	Плиты П10-3, П10д-3, П10д-3-2, П1-8-1	51
	Стеновые панели ПС.175.12.20-п-1, ПС.175.12.20-п-1А, ПС 175.12.20-п-7, ПС 175.12.20-п-7А, ПС 175.18.20-п-1, ПС 175.18.20-п-1А.	52
	Стеновые панели ПС.175.12.20-п-1, ПС.175.12.20-п-1А, ПС 175.12.20-п-7, ПС 175.12.20-п-7А, ПС 175.18.20-п-1, ПС 175.18.20-п-1А. Сборочный чертеж.	53
	Стеновые панели ПС 180.12.25-п-1, ПС 180.12.25-п-1А, ПС 180.12.25-п-7, ПС 180.12.25-п-7А, ПС 180.18.25-п-1, ПС 180.18.25-п-1А.	54
	Стеновые панели ПС 180.12.25-п-1, ПС 180.12.25-п-1А ПС 180.12.25-п-7, ПС 180.12.25-п-7А ПС 180.18.25-п-1, ПС 180.18.25-п-1А Сборочный чертеж.	55
	Стеновые панели ПС 185.12.30-п-1, ПС 185.12.30-п-1А, ПС 185.12.30-п-7, ПС 185.18.30-п-7А ПС 185.12.30-п-1, ПС 185.18.30-п-1А.	56
	Стеновые панели ПС 185.12.30-п-1, ПС 185.12.30-п-1А, ПС 185.12.30-п-7, ПС 185.12.30-п-7А, ПС 185.18.30-п-1, ПС 185.18.30-п-1А. Сборочный чертеж.	57
	Стеновые панели ПС 150.12.20-п-1, ПС 150.12.20-п-1А, ПС 150.12.25-п-1, ПС 150.12.25-п-1А ПС 150.12.30-п-1, ПС 150.12.30-п-1А	58
	Стеновые панели ПС 150.12.20-п-1, ПС 150.12.20-п-1А, ПС 150.12.25-п-1, ПС 150.12.25-п-1А, ПС 150.12.30-п-1, ПС 150.12.30-п-1А Сборочный чертеж.	59
	Стеновые панели ПС 150.12.20-п-1-1, ПС 150.12.25-п-1-1, ПС 150.12.30-п-1-1	60
	Стеновые панели ПС 150.12.20-п-1-1, ПС 150.12.25-п-1-1, ПС 150.12.30-п-1-1. Сборочный чертеж.	61
	Панели перегородок ППЛ 20-8 $\frac{2,98\times3,04}{}$-1, ППЛ-20 $\frac{2,98\times3,04}{}$-2, ППЛ-3-А $\frac{5,64\times2,78}{}$-1; ППЛ 20 $\frac{2,98\times3,04}{}$-1, ППЛ-1 $\frac{5,64\times3,04}{}$-1, ППЛ-1-2А $\frac{5,64\times2,78}{}$-1	62

Лист	Наименование	Примеч. стр.
	Панели перегородок ППЛ-1 $\frac{5,64\times3,04}{}$-1, ППЛ-1-2А $\frac{5,64\times2,78}{}$-1; ППЛ-3-А1 $\frac{5,64\times2,78}{}$-1; ППЛ-20 $\frac{2,98\times3,04}{}$-1, ППЛ 20-8 $\frac{2,98\times3,04}{}$-1; ППЛ-2а $\frac{2,98\times3,04}{}$-2, Сборочный чертеж	63
	Панели перегородок ПГ-1÷ПГ-8.	64
	Панели перегородок ПГ-1÷ПГ-8 Сборочный чертеж.	65
	Панели перегородок ПГ-5÷ПГ-8 Сборочный чертеж.	66
	Панели перегородок. ПГ-9÷ПГ-19, ППЛ-1÷ППЛ-3.	67
	Панели перегородок ПГ-9; ПГ-10; ППЛ-1÷ППЛ-3 Сборочный чертеж.	68
	Панели перегородок ПГ-11÷ПГ-14 Сборочный чертеж.	69
	Панели перегородок ПГ-15÷ПГ-18. Сборочный чертеж.	70
	Панели перегородок ПГ-19. Сборочный чертеж.	71
	Панели перегородок ПГ-1÷ПГ-10; ППЛ-1÷ППЛ-3. Ведомость расхода стали	72

Инв. № подл. | Подпись и дата | Взам. инв. №

9036/3

Нач. отд.	Радько	
Гл. конст.	Зеленский	
Рук. гр.	Гринвакс	
Ст. инж.	Карплюк	
Рассчит.	–	
Исполн.	Данилова	
Провер.	Гринвакс	

ТП 509-21.85 КЖИ-ДО

Ведомость чертежей (продолжение)

Стадия	Масса	Масштаб
Р	—	—
Лист 2	Листов 4	

Харьковский Промстройниипроект

Типовой проект 509-21.85 Альбом 3

Лист	Наименование	Примеч. стр.
	Каркас пространственный КП-1	73
	Каркас пространственный КП-2	73
	Каркас пространственный КП-3	74
	Каркас пространственный КП-4	74
	Каркас пространственный КП-5	75
	Каркас пространственный КП-6	75
	Каркас пространственный КП-7	76
	Каркас пространственный КП-8	76
	Каркас пространственный КП-9	77
	Каркас пространственный КП-10	77
	Каркас пространственный КП-11	78
	Каркас пространственный КП-12	78
	Каркас пространственный КП-13	79
	Каркас пространственный КП-14	79
	Каркас пространственный КП-15	80
	Каркас пространственный КП-16	80
	Каркас плоский КР-1	81
	Каркас плоский КР-2	81
	Каркас плоский КР-3	82
	Каркас плоский КР-4	82
	Каркас плоский КР-5	83
	Каркас плоский КР-6	83
	Каркас плоский КР-7	84
	Каркас плоский КР-8	84
	Каркас плоский КР-9	85
	Каркас плоский КР-10	85
	Каркас плоский КР-11	86
	Каркас плоский КР-12	86
	Каркас плоский КР-13	87
	Каркас плоский КР-14	87
	Каркас плоский КР-15	88
	Каркас плоский КР-16	88

Лист	Наименование	Примечан. стр.
	Каркас плоский КР-17	89
	Каркас плоский КР-18	89
	Каркас плоский КР-19	90
	Каркас плоский КР-20	90
	Сетка арматурная С-1	91
	Сетка арматурная С-2	91
	Сетка арматурная С-3	92
	Сетка арматурная С-4	92
	Сетка арматурная С-5	93
	Сетка арматурная С-6	93
	Сетка арматурная С-7	94
	Сетка арматурная С-8	94
	Сетка арматурная С-9	95
	Сетка арматурная С-10	95
	Сетка арматурная С-11	96
	Сетка арматурная С-12	96
	Сетка арматурная С-13	97
	Сетка арматурная С-14	97
	Сетка арматурная С-15	98
	Сетка арматурная С-16	98
	Сетка арматурная С-17	99
	Сетка арматурная С-18	100
	Сетка арматурная С-19	100
	Сетка арматурная С-20	101
	Сетка арматурная С-21	101

Нач.отд.	Радько	
Гл.конст.	Зеленский	
Рук.гр.	Гринвакс	
Ст.инж.	Карплюк	
Рассчит.	—	
Исполн.	Данилова	
Провер	Гринвакс	

90361-3

ТП 509-21.85 КЖИ-ДО

Ведомость чертежей (продолжение)

Стадия	Масса	Масштаб
Р	—	—
Лист 3	Листов 4	

Харьковский Промстройниипроект

Лист	Наименование	Примеч. стр.
	Сетка арматурная С-22	102
	Сетка арматурная С-23	102
	Сетка арматурная С-24	103
	Сетка арматурная С-25	103
	Сетка арматурная С-26	104
	Сетка арматурная С-27	104
	Сетка арматурная С-28	105
	Сетка арматурная С-29	105
	Сетка арматурная С-30	106
	Сетка арматурная С-31	106
	Сетка арматурная С-32	99
	Сетка арматурная С-33	107
	Сетка арматурная С-34	107
	Сетка арматурная С-35	108
	Сетка арматурная С-36	108
	Закладное изделие МН-1	109
	Закладное изделие МН-2	109
	Закладное изделие МН-3	110
	Закладное изделие МН-4	116
	Закладное изделие МН-5	111
	Закладное изделие МН-6	111
	Закладное изделие МН-7	112
	Закладное изделие МН-8	112
	Закладное изделие МН-9	113
	Закладное изделие МН-10	113
	Закладное изделие МН-11	114
	Закладное изделие МН-12	114
	Закладное изделие МН-13	115
	Закладное изделие МН-14	115
	Закладное изделие МН-15	116
	Закладное изделие МН-16	117

Лист	Наименование	Примеч. стр.
	Закладное изделие МН-17	117
	Изделие соединительное МС-1	118
	Изделие соединительное МС-2	118
	Изделие соединительное МС-3	119
	Изделие соединительное МС-4	119
	Изделие соединительное МС-5	119
	Изделие соединительное НС-1, НС-2	120
	Изделие соединительное НС-3	120
	Изделие соединительное РК-1; РК-1-2	121
	Изделие соединительное РК-2-1; РК-2-2	121
	Закладное изделие А-1	122
	Закладное изделие А-2	122
	Закладное изделие А-3	123
	Закладное изделие А-4	123
	Закладное изделие А-5	124
	Закладное изделие А-6	124
	Закладное изделие А-7.	110

Инв. № подл. | Подпись и дата | Взам. инв. №

9036/3

Нач. отд.	Радько	
Гл. конст.	Зеленский	
Рук. гр.	Гринвакс	
Ст. инж.	Карплюк	
Рассчит.	—	
Исполн.	Данилова	
Провер.	Гринвакс	

ТП 509-21.85 КЖИ-ДО

Ведомость чертежей (окончание)

Стадия	Масса	Масштаб
Р	—	—
Лист 4	Листов 4	

Харьковский Промстройниипроект

1. Для арматуры сборных железобетонных конструкций, закладных и соединительных изделий монтажных петель и анкерных болтов в зависимости от нахождения конструкций при отрицательных температурах в период монтажа и в неотапливаемых помещениях под нагрузкой (до ввода в эксплуатацию) применяются следующие марки сталей:

Вид арматуры и закладных изделий	Класс стали	Марки стали при монтаже и нахождении конструкций под нагрузкой при температуре:	
		до -30°С включительно	ниже -30°С до -40°С включительно
Стержневая горячекатаная гладкая ГОСТ 5781-82	А-I	ВСт.3кп2	ВСт.3пс2
Стержневая горячекатаная периодического профиля ГОСТ 5781-82 и ГОСТ 5.1459-72* для арматуры класса А-III Ф10÷Ф40мм.	А-II	ВСт.5пс2	ВСт.5сп2
	А-III	25Г2С	25Г2С
	А-IV	20хГ2Ц	20хГ2Ц
Стержневая термомеханически и термически упрочненная периодического профиля ГОСТ 10884-81	Ат-V	Применяется при расчетных температурах наружного воздуха до -40°С включительно	
Обыкновенная арматурная проволока гладкая ГОСТ 6727-53*	В-I	То же	
Закладные изделия конструктивные	С38/23	ВСт.3кп2	ВСт.3пс6
Закладные и соединительные изделия расчетные	С38/23	ВСт.3кп2	ВСт.3пс6
Монтажные петли	А-I	ВСт.3пс2	ВСт.3сп2
Анкерные болты	—	ВСт.3кп2	ВСт.3кп2

2. Фундаментные балки выполняются в опалубочных формах серии 1.415-1, вып.1, панели перегородок выполняются в опалубочных формах серии 1.431-15. При выполнении указанных выше конструкций руководствоваться указаниями соответствующих серий.

3. Арматурные изделия изготовлять с применением контактно-точечной сварки в соответствии с ГОСТ 10922-75 и СН 393-78.

4. При изготовлении закладных и соединительных изделий применяется ручная дуговая сварка по СН 393-78. Приварку втавр круглых стержней к прокату производить под слоем флюса.

9036/3

Нач.отд.	Рядько		ТП 509-21.85 КЖИ-ТО	
Гл.констр.	Зеленский			
Рук.гр.	Гриневкс			
Ст.инж.	Карплюк		Техническое описание	Стадия: Р; Масса: -; Масштаб:
Рассчитл	—			Лист 1; Листов 1
Исполнил	Литовская			
Проверил	Гриневкс			Харьковский Промстройниипроект

Типовой проект 509-21.85 альбом 3

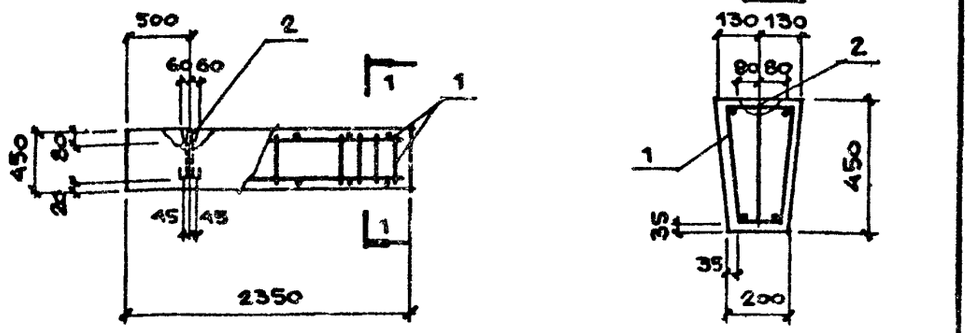

Формат	Зона	Поз.	Обозначение	Наименование	Кол.	Примеч.
			ТП КЖИ-ТТ	Документация Технические требования к изготовлению сборных железобетонных изделий Сборочные единицы		
		1	ТП КЖИ-КП-1	Каркас пространственный КП-1	1	8,92 кг
		2	1.400-9, вып. 1	Изделие закладное УП1-7	2	1,4 кг
				Материалы		
				Бетон М 200	0,25	м3

Ведомость расхода стали на один элемент, кг

Марка элемента	Изделие арматурное							Всего	Изделие закладное			Всего
	Арматура класса								Арматура класса			
	A I				A III				A I			
	ГОСТ 5781-82				ГОСТ 5781-82				ГОСТ 5781-82			
	ф6	ф10		итого	ф10		итого		ф14		итого	
НФБ-1	3,3	2,8		6,1	2,8		2,8	8,9	2,8		2,8	11,7

Нач.отд.	Радько		
Гл.конст	Зеленский		ТП КЖИ-НФБ-1
Рук.гр.	Гринвакс		
Ст.инж.	Карплюк		Фундаментная балка НФБ-1
Рассчит.	Кирицева		Стадия: Р; Масса: 0,6т; Масштаб: 1:20, 1:50
Исполн.	Борзяк		Лист 1; Листов 1
Провер	Мирошниченко		Харьковский Промстройниипроект

Альбом 3

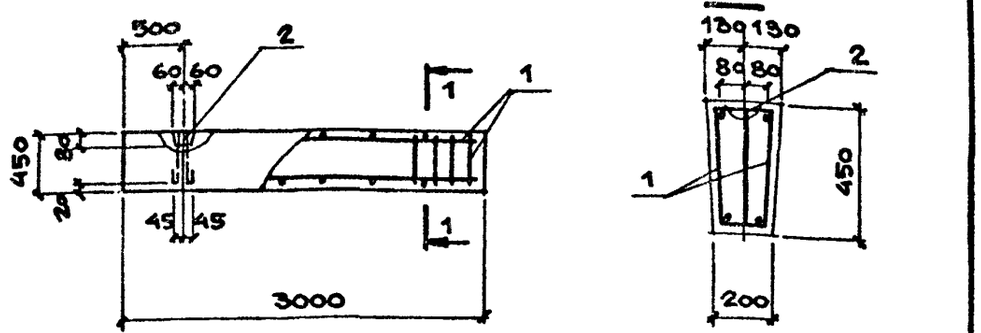

Формат	Зона	Поз.	Обозначение	Наименование	Кол.	Примеч.
			ТП КЖИ-ТТ	Документация Технические требования к изготовлению сборных железобетонных изделий Сборочные единицы		
		1	ТП КЖИ-КП-2	Каркас пространственный КП-2	1	17,32 кг
		2	1.400-9, вып. 1	Изделие закладное УП1-7	2	1,4 кг
				Материалы		
				Бетон М 200	0,31	м3

Ведомость расхода стали на один элемент, кг

Марка элемента	Изделие арматурное							Всего	Изделие закладное			Всего
	Арматура класса								Арматура класса			
	A I				A III				A I			
	ГОСТ 5781-82				ГОСТ 5781-82				ГОСТ 5781-82			
	ф6	ф10		итого	ф16		итого		ф14		итого	
НФБ-2	4,3	3,6		7,9	9,4		9,4	17,3	2,8		2,8	20,1

9036/3

Нач.отд.	Радько		
Гл.конст.	Зеленский		ТП 509-21.85 КЖИ-НФБ-2
Рук.гр.	Гринвакс		
Ст.инж.	Карплюк		Фундаментная балка НФБ-2
Рассчит.	Кирицева		Стадия: Р; Масса: 0,8т; Масштаб: 1:20, 1:50
Исполн.	Борзяк		Лист 1; Листов 1
Провер	Мирошниченко		Харьковский Промстройниипроект

Типовой проект

Взам. инв. №

Подпись и дата

Инв. № подл.

Типовой проект 509-21.85 Альбом 3

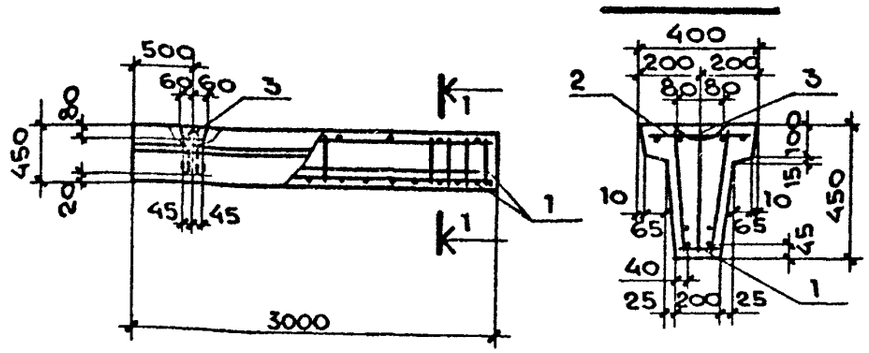

ФОРМ.	ЗОНА	ПОЗ.	ОБОЗНАЧЕНИЕ	НАИМЕНОВАНИЕ	КОЛ.	ПРИМЕЧ.
			ТП КЖИ-ТТ	ДОКУМЕНТАЦИЯ ТЕХНИЧЕСКИЕ ТРЕБОВАНИЯ К ИЗГОТОВЛЕНИЮ СБОРНЫХ ЖЕЛЕЗОБЕТОННЫХ ИЗДЕЛИЙ		
				СБОРОЧНЫЕ ЕДИНИЦЫ		
		1	ТП КЖИ-КП-3	КАРКАС ПРОСТРАНСТВЕННЫЙ КП-3	1	26.1
		2	ТП КЖИ-КР-4	КАРКАС ПЛОСКИЙ КР-4	1	3.6
		3	1.400-8 в.1	ИЗДЕЛИЕ ЗАКЛАДНОЕ УП1-7	2	1.4
				МАТЕРИАЛЫ БЕТОН МАРКИ 200	0,36	м³

ВЕДОМОСТЬ РАСХОДА СТАЛИ НА ОДИН ЭЛЕМЕНТ, КГ.

МАРКА	ИЗДЕЛИЯ АРМАТУРНЫЕ					ВСЕГО	ИЗДЕЛИЕ ЗАКЛАДНОЕ		ВСЕГО
	АРМАТУРА КЛАССА						АРМАТУРА КЛАССА		
	AI			AIII			AI		
	ГОСТ 5781-82			ГОСТ 5781-82			ГОСТ 5781-82		
	⌀6	⌀10	ИТОГО	⌀16	ИТОГО		⌀14	ИТОГО	
НФБ-3	8.1	3.6	11.7	18.0	18.0	29.7	2.8	2.8	32.5

НАЧ.ОТД	РАДЬКО	
ГЛ.КОНС	ЗЕЛЕНСКИЙ	
РУК.ГР.	ГРИНВАКС	
СТ.ИНЖ	КАРПЛЮК	
РАССЧ.	КИРИЦЕВА	
ИСПОЛН	БОРЗЯК	
ПРОВ.	МЫШНИЧЕНКО	

ТП КЖИ-НФБ-3

Фундаментная балка НФБ-3

СТАДИЯ	МАССА	МАСШТАБ
Р	0,9 т	
ЛИСТ 1	ЛИСТОВ 1	

ХАРЬКОВСКИЙ ПРОМСТРОЙНИИПРОЕКТ

Альбом 3

ФОРМ.	ЗОНА	ПОЗ.	ОБОЗНАЧЕНИЕ	НАИМЕНОВАНИЕ	КОЛ.	ПРИМЕЧ.
				СБОРОЧНЫЕ ЕДИНИЦЫ		
			3.006-2 в. II-1	Л4-8		СО ВСЕМИ ЗАКЛ. ИЗДЕЛ.

ОСТАЛЬНОЕ — СМОТРИТЕ Л4-8 СЕРИЯ 3.006-2, в. II-1

Рис. 1

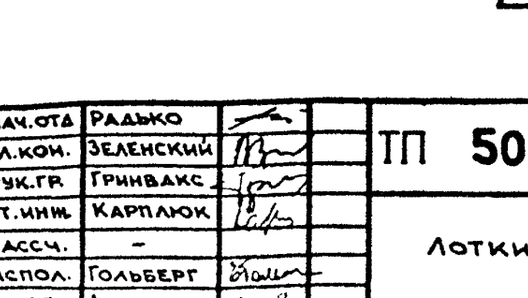

1—1

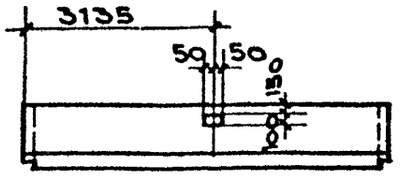

Рис. 2

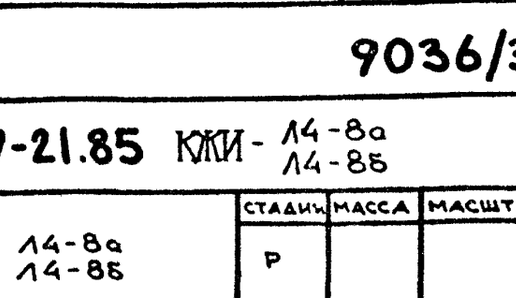

2—2

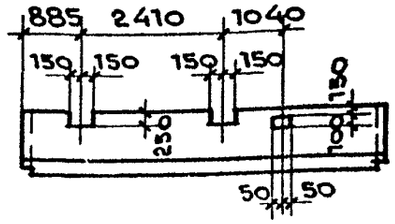

ОБОЗНАЧЕНИЕ	МАРКА	РИС.
ТП КЖИ-Л4-8а Л4-8б	Л4-8а	1
—"—	Л4-8б	2

9036/3

НАЧ.ОТД	РАДЬКО	
ГЛ.КОН.	ЗЕЛЕНСКИЙ	
РУК.ГР.	ГРИНВАКС	
СТ.ИНЖ.	КАРПЛЮК	
РАССЧ.	—	
ИСПОЛ.	ГОЛЬБЕРГ	
ПРОВЕР.	ДЕМИДЕНКО	

ТП 509-21.85 КЖИ-Л4-8а Л4-8б

Лотки Л4-8а Л4-8б

СТАДИЯ	МАССА	МАСШТ.
Р		
ЛИСТ 1	ЛИСТОВ 1	

ХАРЬКОВСКИЙ ПРОМСТРОЙНИИПРОЕКТ

Типовой проект

Инв. № подл. | Подпись и дата | Взам. инв. №

Типовой проект 509-21.85 Альбом 3

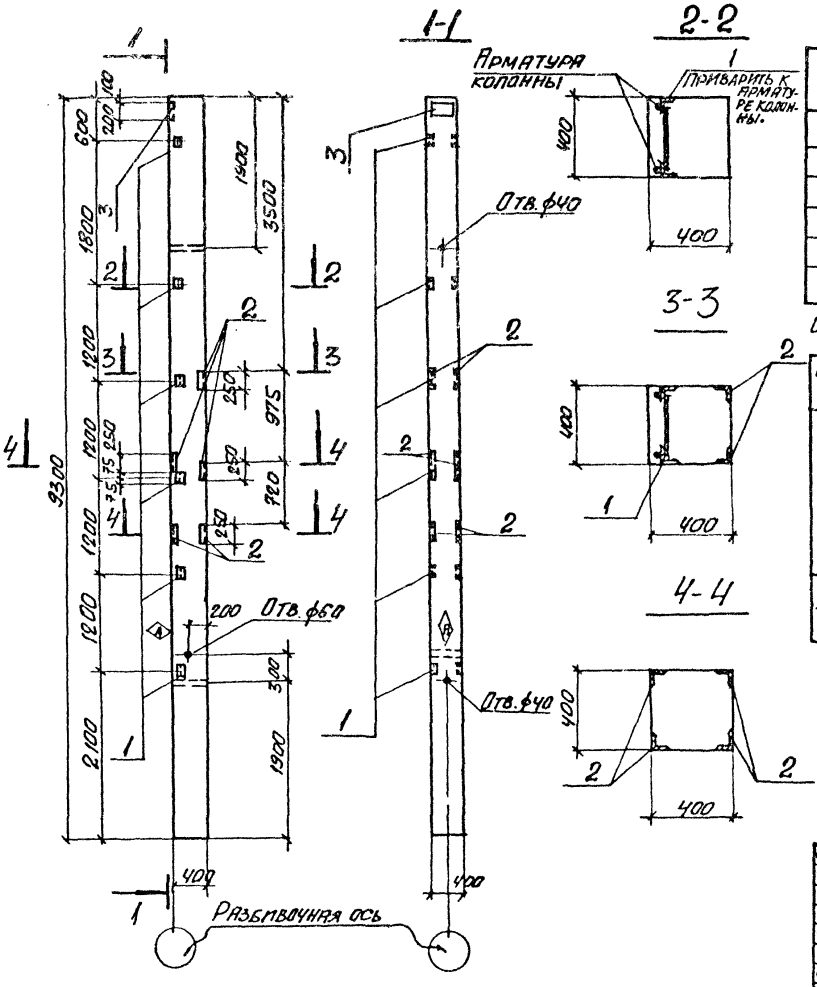

Формат	Зона	Поз.	Обозначение	Наименование	Кол.	Прим.
				Сборочные единицы		
			1.423-3 в. 1,2	Колонна КВ4-6		Со всеми закладными изделиями
		1	1.423-3 в.2	Изделие закладное МГ-14	6	
		2	3.400-6/76	То же МИ4-34	10	
		3	— " —	" МИ1-26	1	

Остальное см. КВ4-6 серии 1.423-3 в 1,2.

Ведомость расхода стали на дополнительные закладные изделия

Марка	Изделия закладные								Всего
	Арматура класса AIII ГОСТ 5781-82				Прокат ГОСТ 8509-72			ГОСТ 19903-74	
	ф10	ф12		Итого	L63×5	L90×8	-δ=8	Итого	
КВ4-6-1	9,8	2,0		11,8	8,7	27,0	3,8	39,5	51,3

На боковой поверхности колонны, как указано на чертеже несмываемой краской нанести знак - Ⓐ

9036/3

Нач. отд.	Радько	
Гл. конст.	Зеленский	
Рук. гр.	Гринвакс	
Ст. инж.	Карплюк	
Рассчит.	Кирпичева	
Исполн.	Данилова	
Провер.	Грязев	

ТП 509-21.85 КЖИ-КВ4-6-1

Колонна КВ4-6-1

Стадия	Масса	Масштаб
Р		1:20 1:50
Лист 1	Листов 1	

Харьковский Промстройниипроект

Инв. № подл. | Подпись и дата | Взам. инв. №

Рис.1

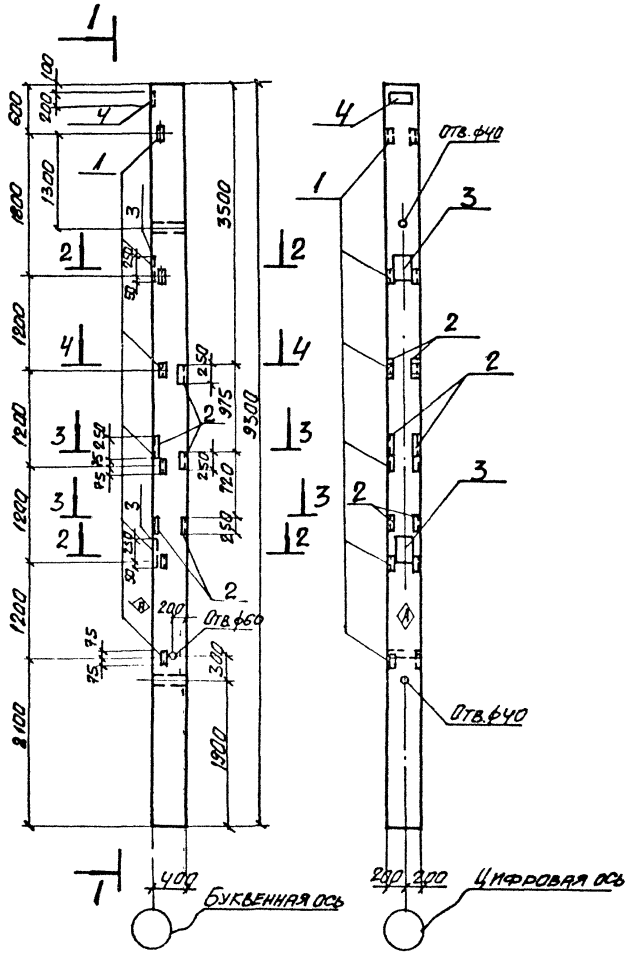

Формат	Зона	Поз.	Обозначение	Наименование	Кол.		Примечание
				Сборочные единицы			
12			1.423-3. В1,2	Колонна КВ4-6			со всем.1 закл.дн. изделиями
		1	1.423-3 В.2	Изделие закладное МI-14	6	6	
		2	3.400-6/76	" МИ4-34	10	10	
		3	1.423-3 В.2	" НМ-1-4-1	2	3	
		4	3.400-6/76	" МИ1-26	1	1	
					КВ4-6-2	КВ4-6-2а	

Остальное-смотрите КВ4-6
серии 1.423-3 в.1.

Ведомость расхода стали на дополнительные закладные изделия

Марка	Изделия закладные											Всего
	Арматура класса AI / AIII, ГОСТ 5781-82					Итого	Прокат, ГОСТ 19903-74*				Итого	
	ф6	ф10	ф12	ф14	ф22		∠63×5	∠90×6	-80×8	-80×10		
КВ4-6-2	0,4	9,8	2,0	5,6	2,8	20,6	8,7	27	3,8	13,6	53,1	73,7
КВ4-6-2а	0,6	9,8	2,0	8,4	4,2	25,0	8,7	27	3,8	20,4	59,9	84,9

На боковой поверхности колонны, как указано на чертеже, нанести несмываемой краской знак Ⓚ

9036/3

Нач.отд.	Радько	
Гл.конст.	Зеленский	
Рук.гр.	Гринвалс	
Ст.инж.	Карплюк	
Рассчит.	Кармцева	
Исполн.	Михайлов	
Провер.	Грязев	

ТП 509-21.85 КЖИ-КВ4-6-2; КВ4-6-2а

Колонны КВ4-6-2; КВ4-6-2а

Стадия	Масса	Масштаб
Р	–	1:50 1:25
Лист 1	Листов 2	

Харьковский Промстройниипроект

Инв.№ подл. | Подпись и дата | Взам.инв.№

Рис.2

(остальное см. рис.1)

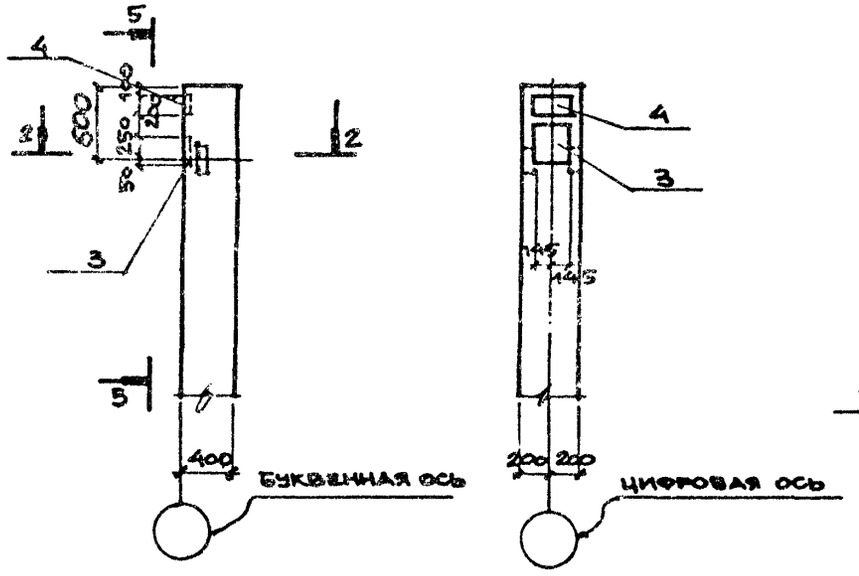

Обозначение	Марка	Рис.
ТП КЖИ КВ4-6-2	КВ4-6-2	1
ТП КЖИ КВ4-6-2а	КВ4-6-2а	2

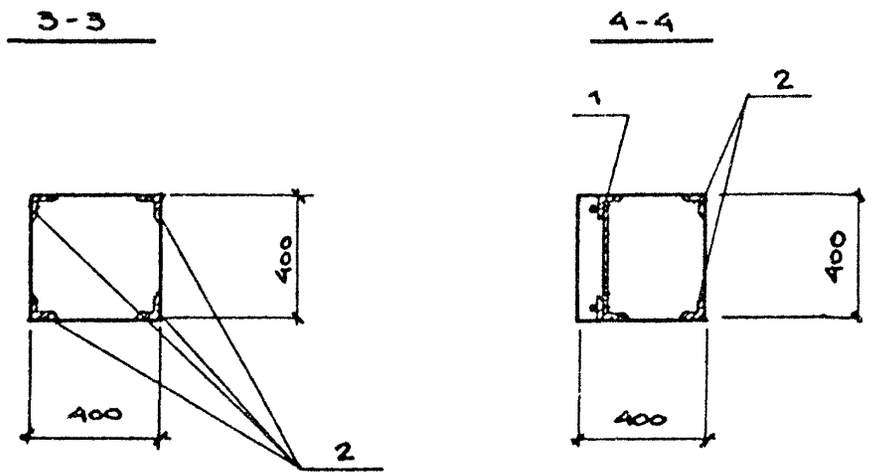

Типовой проект 509-21.85 Альбом 3

Инв.№ подл. | Подпись и дата | Взам.инв.№

9036/3

ТП 509-21.85 КЖИ-КВ4-6-2, КВ4-6-2а

Лист 2

ТИПОВОЙ ПРОЕКТ 509-21.85 АЛЬБОМ 3

Рис.1 1-1

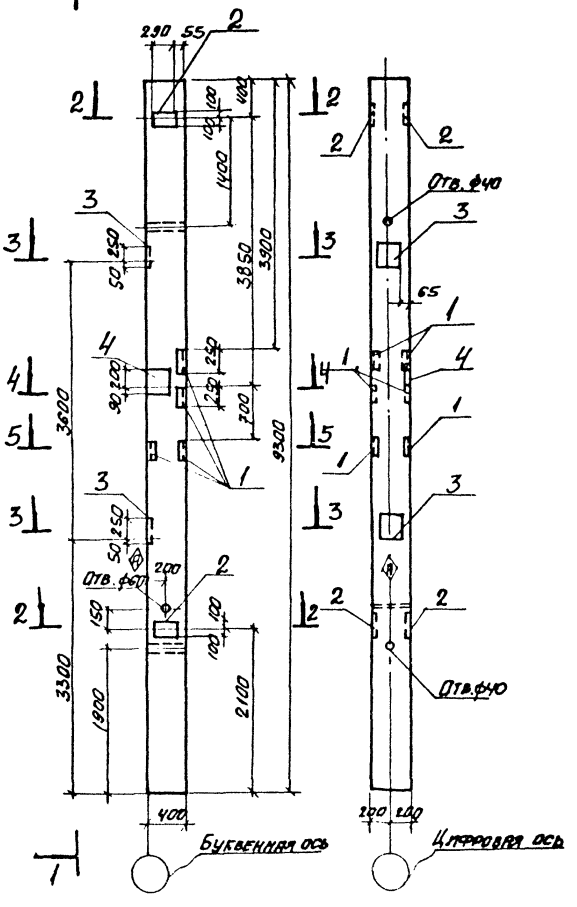

Формат	Зона	Поз	Обозначение	Наименование	Кол.		Прим.
				Сборочные единицы			
12			1.423-3. В1,2	Колонна К84-6			Со всеми закладными изделиями
		1	3.400-6/76	Изделие закладное МИ4-35	8	8	
		2	1.423-3 В.2	М1-12-1	4	4	
		3	1.423-3 В.2	НМ1-4-1	2	3	
		4	1.400-6/76 вып 1	М01-5	1	1	
					К84-6-3	К84-6-3а	

Остальное - смотрите К84-6 по серии 1.423-3 В.1

ВЕДОМОСТЬ РАСХОДА СТАЛИ НА ДОПОЛНИТЕЛЬНЫЕ ЗАКЛАДНЫЕ ИЗДЕЛИЯ

Марка	Изделия закладные												Всего
	Арматура класса						Прокат						
	А I	А III				Итого	Гост 8509-72		Гост 19903-74а			Итого	
	Гост 5781-82												
	ф6	ф10	ф12	ф14	ф22		L 90×5		-l=8	-l=10			
К84-6-3	0,4	6,3	5,6	5,6	2,8	20,7	16,2		5,5	32		53,7	74,4
К84-6-3а	0,6	6,3	5,6	8,4	4,2	25,1	16,2		5,5	38,8		60,5	85,6

На боковой поверхности колонны, как указано на чертеже, нанести несмываемой краской знак Ⓐ

9036/3

Нач. отд.	Радько	
Гл. конст.	Зеленский	
Рук. гр.	Гринвакс	
Ст. инж.	Карплюк	
Рассчит.	Дирицева	
Исполн.	Михайлов	
Провер.	Грязев	

ТП 509-21.85 КЖИ-К84-6-3; К84-6-3а

Колонны К84-6-3; К84-6-3а

Стадия	Масса	Масштаб
Р		1:50 1:25

Лист 1 Листов 2

ХАРЬКОВСКИЙ ПРОМСТРОЙНИИПРОЕКТ

Рис. 2

(остальное см. рис. 1)

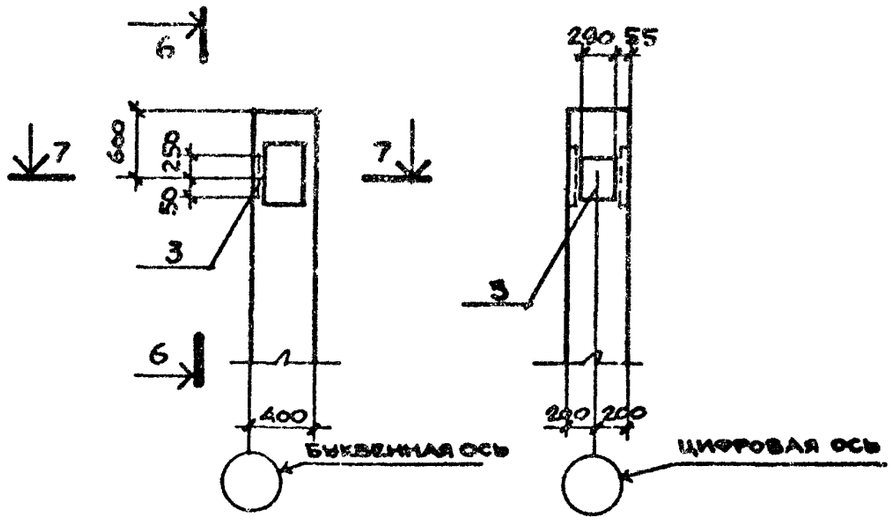

6 - 6

2 - 2

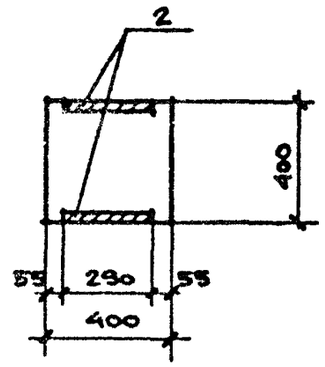

Обозначение	Марка	Рис
ТП КЖИ К84-6-3	К84-6-3	1
ТП КЖИ К84-6-3а	К84-6-3а	2

3 - 3

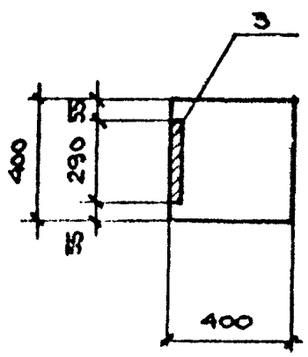

4 - 4

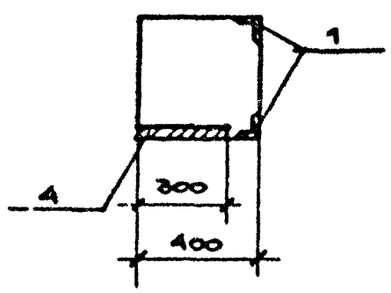

5 - 5

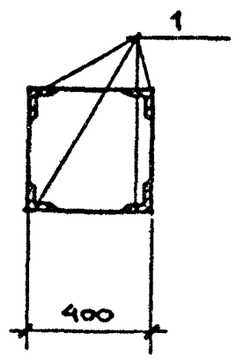

7 - 7

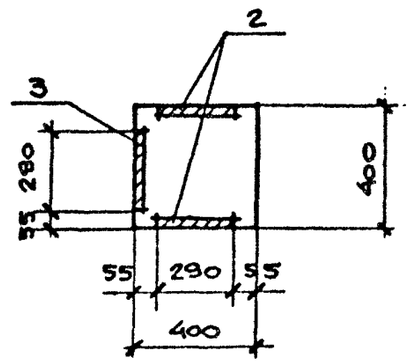

Инв.№ подл. | Подпись и дата | Взам. инв.№

9036/3

Типовой проект 509-21.85 Альбом 3

Рис. 1

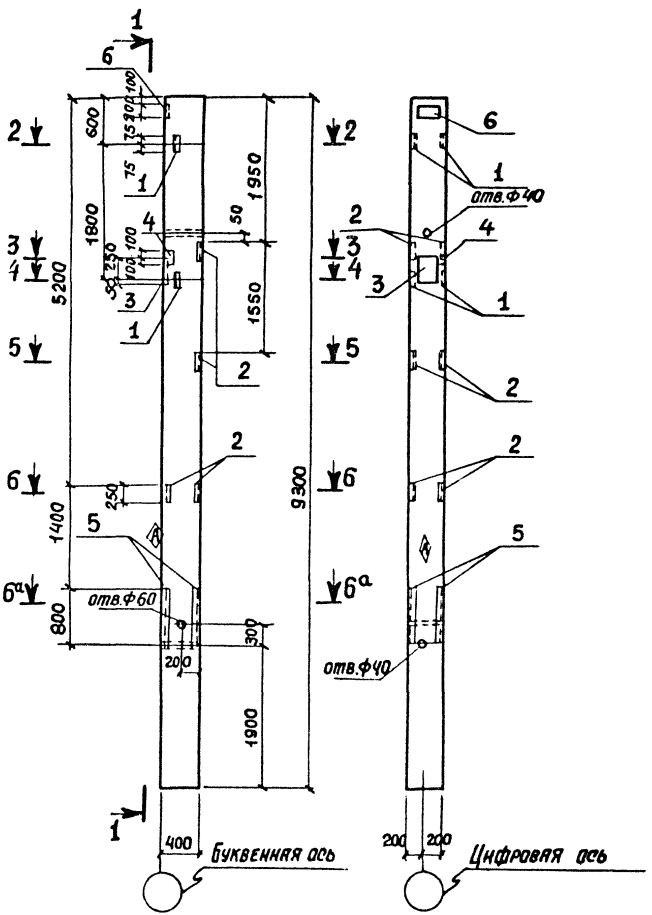

Формат	Зона	Поз.	Обозначение	Наименование	Кол.		Примечание
				Сборочные единицы			
12			1.423-3, в.1, 2	Колонна К84-6			Со всеми закладными изделиями
		1	1.423-3, в.2	Изделие закладное М1-14	2	2	
		2	3.400-6/76	МН4-34	8	8	
		3	1.423-3, в.2	НМ1-4-1	1	2	
		4	3.400-6/76	МН1-20	1	1	
		5	—— " ——	МН4-37	3,2м	3,2м	
		6	—— " ——	МН1-26	1	1	
					К84-6-4	К84-6-4а	

Остальное смотрите К84-6 по серии 1.423-3 вып. 1.

Ведомость расхода стали на дополнительные закладные изделия

Марка	Изделия закладные												Всего
	Арматура класса						Прокат						
	А-I	А-III					ГОСТ 8507-72*		ГОСТ 19903-74*			Итого	
	ГОСТ 5781-82												
	6	10	12	14	22		L63×5	L90×8	δ=8	δ=10			
К84-6-4	0,2	14,6	0,7	2,8	1,4	19,7	2,9	56,5	5,7	6,8		61,9	81,6
К84-6-4а	0,4	14,6	0,7	5,6	2,8	24,1	2,9	56,5	5,7	13,6		78,9	103,0

На боковой поверхности колонны, как указано на чертеже, нанести несмываемой краской знак ◊

9036/3

Нач. отд.	Радько	
Гл. констр.	Зеленский	
Рук. гр.	Гринвакс	
Ст. инж.	Карплюк	
Рассчит.	Кирицева	
Исполнил.	Михайлов	
Провер.	Грязев	

ТП 509-21.85 КЖИ-К84-6-4; К84-6-4а

Колонны К84-6-4; К84-6-4а

Стадия	Масса	Масштаб
Р		

Лист 1 | Листов 2

ХАРЬКОВСКИЙ ПРОМСТРОЙНИИПРОЕКТ

Рис. 2
(остальное см. рис. 1)

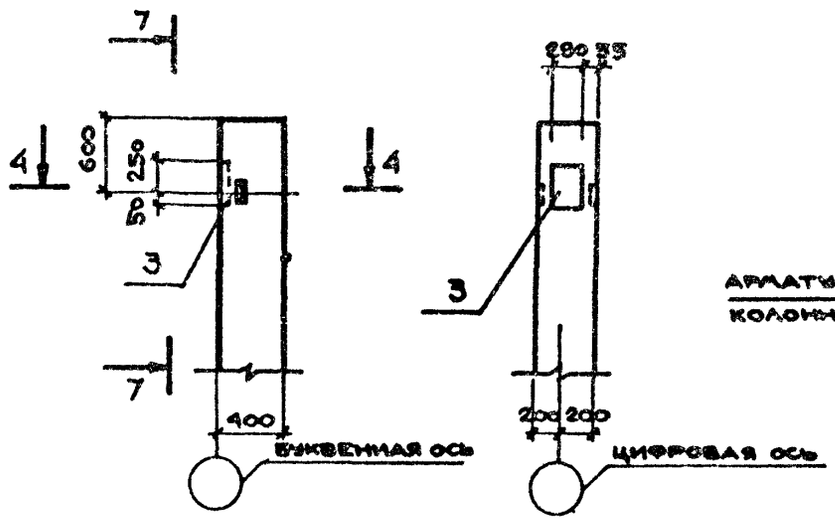

7-7

2-2

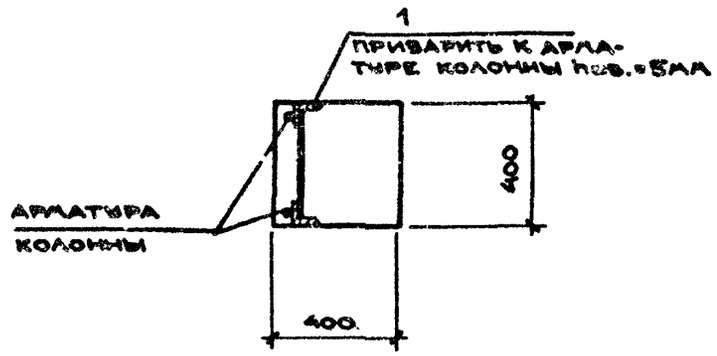

ОБОЗНАЧЕНИЕ	МАРКА	РИС
ТП КЖИ КВ4-6-4	КВ4-6-4	1
ТП КЖИ-КВ4-6-4а	КВ4-6-4а	2

3-3

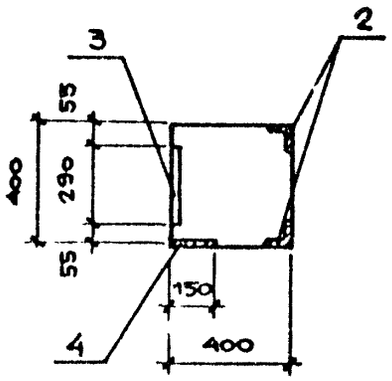

4-4

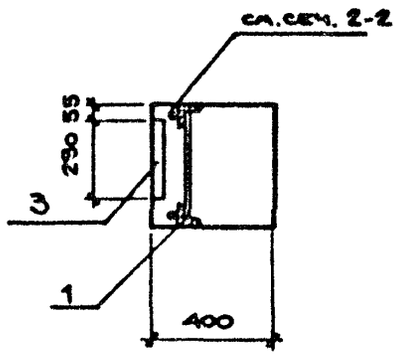

5-5

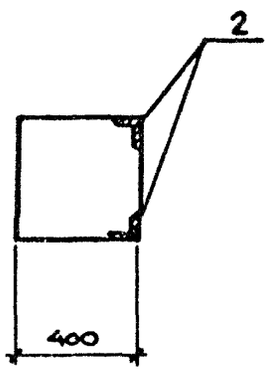

6-6; 6а-6а

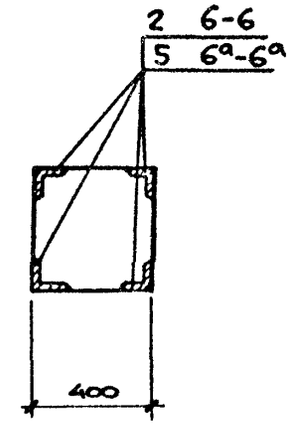

9036/3

ТП 509-21.85 КЖИ-КВ4-6-4; КВ4-6-4а

Лист 2

Типовой проект 509-21.85 Альбом 3

Рис. 1

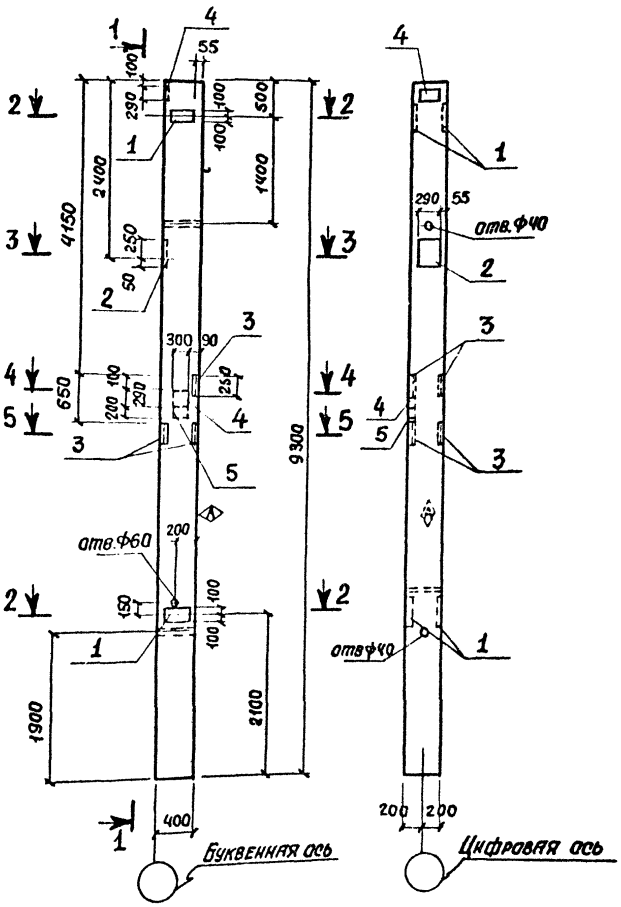

1-1

Формат	Зона	Поз.	Обозначение	Наименование	Кол.		Прим.
				Сборочные единицы			
12			1.423-3, в.1,2	Колонна К84-6			Со всеми закладн. изделиями
		1	1,423-3, в.2	Изделие закладное М1-12-1	4	4	
		2	—— " ——	НМ-1-4-1	1	2	
		3	3.400-6/76	МН4-34	6	6	
		4	1.423-3, в.2	М01-5	2	2	
		5	1.423-3, в.2	М1-12-1	1	1	
					К84-6-5	К84-6-5а	

Остальное смотрите К84-6 по серии 1.423-3, в.1

Ведомость расхода стали на дополнительные закладные изделия

Марка	Изделия закладные												Всего
	Арматура класса						Прокат						
	А-I	А-III				Итого	ГОСТ 8509-72*		ГОСТ 19903-74*			Итого	
	ГОСТ 5781-82												
	6	10	12	14	22		190×8		-6÷10	-6÷8			
К84-6-5	0,2	6,3	7,0	2,8	1,4	17,7	16,2		29,8	5,5		51,5	69,2
К84-6-5а	0,4	6,3	7,0	5,6	2,8	22,1	16,2		36,6	5,5		58,3	80,4

На боковой поверхности колонны, как указано на чертеже, нанести несмываемой краской знак ◊

9036/3

Нач. отд.	Радько	
Гл. констр.	Зеленский	
Рук. гр.	Гринвакс	
Ст. инж.	Краплюк	
Рассчит.	Кирицева	
Исполнил	Михайлов	
Проверил	Грязев	

ТП 509-21.85 КЖИ-К84-6-5; К84-6-5а

Колонны К84-6-5; К84-6-5а

Стадия	Масса	Масштаб
Р		

Лист 1 | Листов 2

ХАРЬКОВСКИЙ ПРОМСТРОЙНИЙПРОЕКТ

РИС. 2

(ОСТАЛЬНОЕ СМ. РИС. 1)

6-6

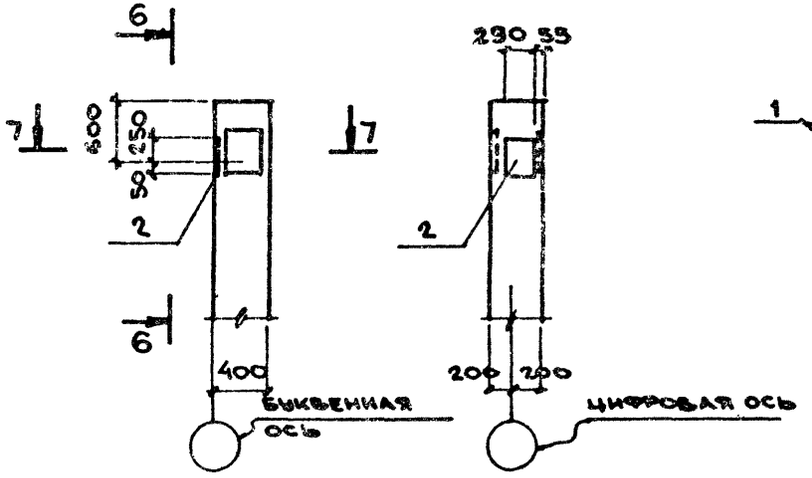

2-2

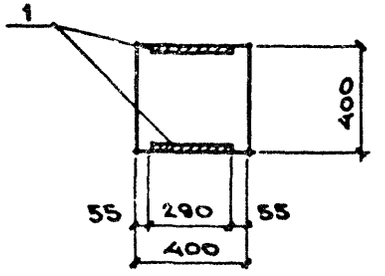

ОБОЗНАЧЕНИЕ	МАРКА	РИС
ТП КЖИ-КВ4-6-5	КВ4-6-5	1
ТП КЖИ-КВ4-6-5а	КВ4-6-5а	2

3-3

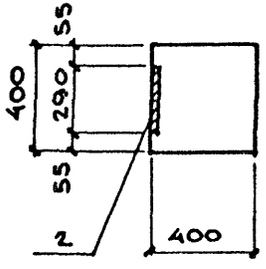

4-4

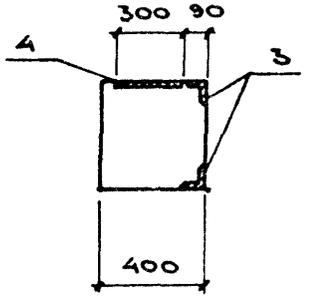

5-5

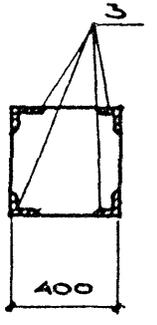

7-7

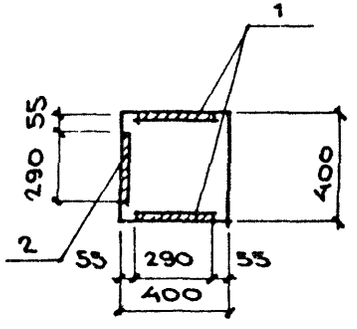

9036/3

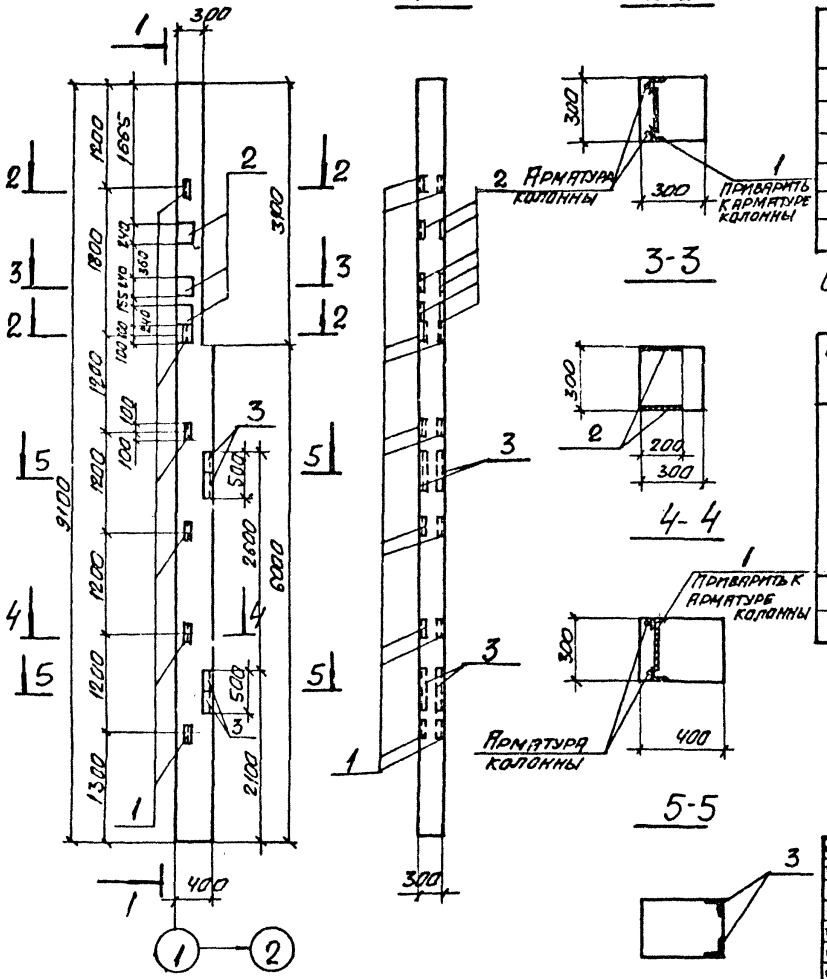

Формат	Зона	Поз.	Обозначение	Наименование	Кол.	Прим.
				Сборочные единицы		
			460-75; В.1-1; 1-2	Колонна КФ 21-1		
		1	3.400-6/76	Изделие закладное МИ1-32	6	
		2	460-75; В 1-2	То же МН-8	6	
		3	3.400-6/76	То же МИ4-21	2,0 п.м.	

Остальное - см. КФ 21-1 серии 460-75, в 1-1, 1-2

Ведомость расхода стали на дополнительные закладные детали

Марка	Изделия закладные									Всего
	Арматура класса AIII				Прокат					
	ГОСТ 5781-82				ГОСТ 8509-72*		ГОСТ 103-76*			
	ф8	ф12		Итого	∠63×5	∠75×7	d=8		Итого	
КФ 21-1-1	6,6	1,2		7,8	11,4	8,0	18,0		37,4	45,2

9036/3

Нач.отд.	Радько	
Гл.конст.	Зеленский	
Рук.гр.	Гринякс	
Ст.инж.	Карплюк	
Рассчит.	Кирцева	
Исполн.	Данилова	
Провер.	Грязев	

ТП 509-21.85 КЖИ-КФ21-1-1

Колонна КФ21-1-1

Стадия	Масса	Масштаб
Р	–	1:20 1:50

Лист 1 Листов 1

Харьковский Промстройниипроект

Типовой проект 509-21.85 Альбом 3

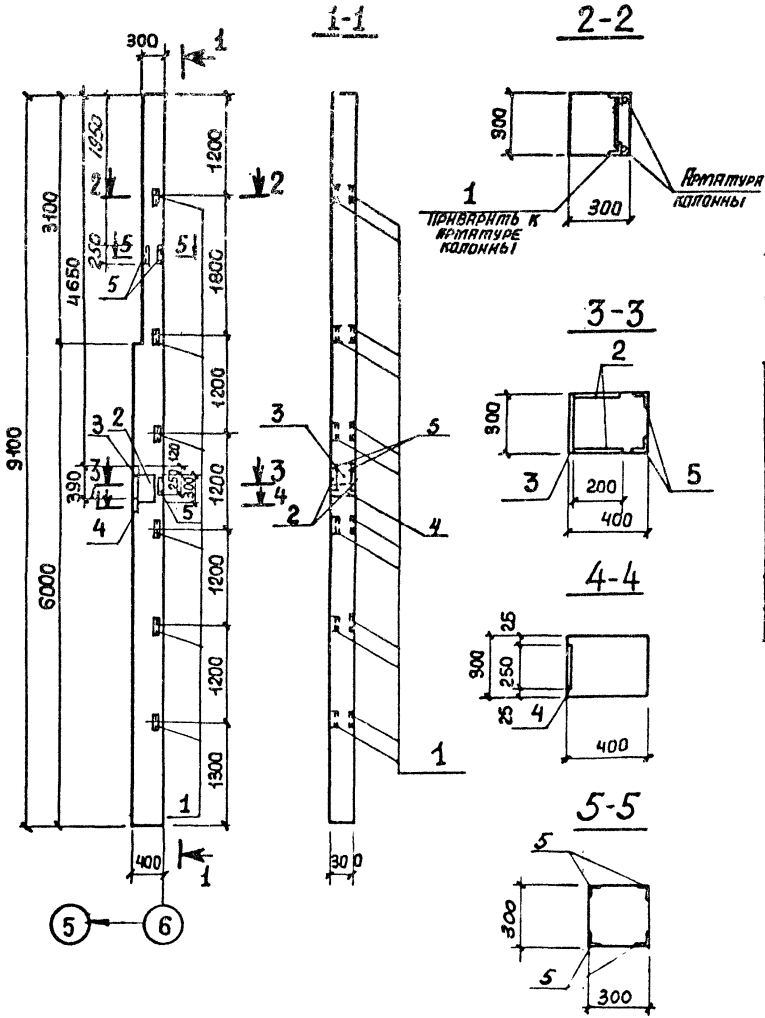

Формат	Зона	Поз.	Обозначение	Наименование	Кол.	Прим.
				Сборочные единицы		
			460-75, в. 1-1, 1-2	Колонна КФ21-1		со всеми закладн. изделиями
		1	460-75, в. 1-2	Изделие закладное МН-8	6	
		2	3.400-6/76	То же МН1-33	2	
		3	1.400-6/76 вып. 1	" МП8-2	1	
		4	1.400-6/76 вып 1	" МП8-3	1	
		5	3.400-6/76	" МН4-34	6	

Остальное - см. колонну КФ21-1 серии 460-75, в. 1-1, 1-2.

Ведомость расхода стали на дополнительные закладные изделия

Марка	Изделия закладные									Всего
	Арматура класса A III				Прокат					
	ГОСТ 5781-82				ГОСТ 8509-72*		ГОСТ 19903-74*		Итого	
	Ф12	Ф18	Ф10	Итого	L63×5	L90×8	δ=12	δ=8		
КФ21-1-2	4,4	5,1	5,8	15,3	11,4	16,2	25,0	1,6	54,2	69,5

9036/3

Нач. отд.	Рядько		ТП 509-21.85 КЖИ-КФ21-1-2
Гл. констр.	Зеленский		
Рук. гр.	Гринякс		Колонна КФ21-1-2
Ст. инж.	Карплюк		Стадия: Р; Масса: —; Масштаб: 1:20, 1:50
Рассчит.	Кирнцева		Лист 1; Листов 1
Исполнил	Данилова		ХАРЬКОВСКИЙ ПРОМСТРОЙНИИПРОЕКТ
Проверил	Грязев		

Инв. № подл. | Подпись и дата | Взам. инв. №

Типовой проект 509-21.85 Альбом 3

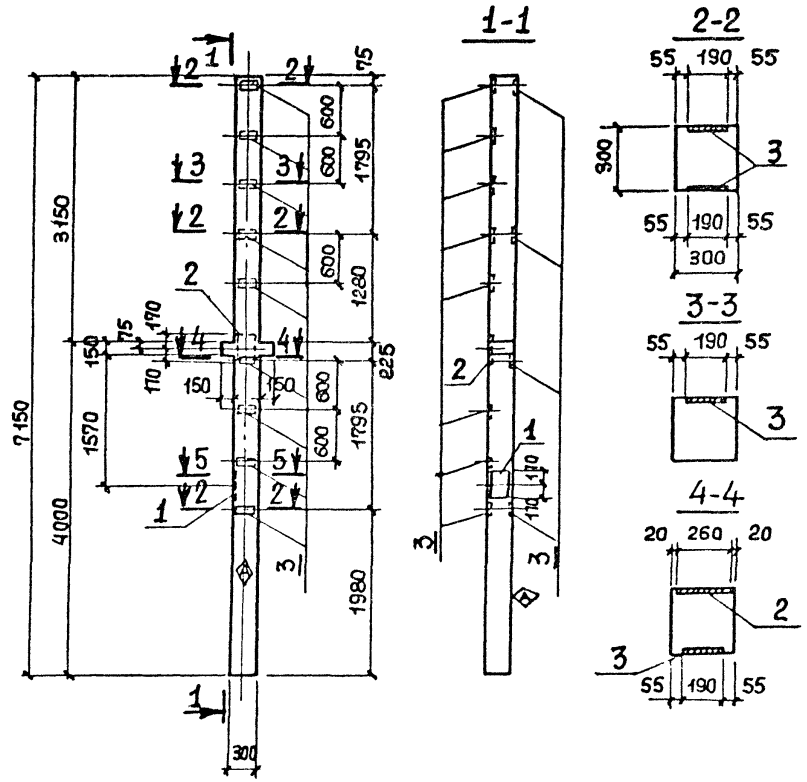

Формат	Зона	Поз.	Обозначение	Наименование	Колич.	Примечание
				Сборочные единицы		
12			1.020-1, в.2-1; 2-2; 2-5	Колонна 2КД3.33		со всеми закладными изделиями
		1	—"— в.2-5	Изделие закладное МН-29	1	
		2	—"— в.2-5	—"— МН-30	1	
		3	—"— в.2-5	—"— МН-31	12	

Остальное см 2КД3.33 серии 1.020-1, в.2-1; 2-2; 2-5.

Ведомость расхода стали на дополнительные закладные изделия

Марка	Изделия закладные										Всего
	Арматура класса А III ГОСТ 5781-82					Прокат ГОСТ 103-76*					
	8	10	16		Итого	-5-6	-5-10	-5-12		Итого	
2КД3.33-1	4,68	0,54	6,06		11,28	10,8	6,94	8,33		26,07	37,35

На боковой поверхности колонны, как указано на чертеже, несмываемой краской нанести знак ◊

9036/3

Нач.отд.	Радько		ТП 509-21.85 КЖИ-2КД3.33-1
Гл.констр.	Зеленский		
Рук.гр.	Гринвяк		Колонна 2КД3.33-1
Ст.инж.	Карплюк		Стадия Р; Масса —; Масштаб 1:50, 1:20
Рассчит.	Кирнцева		Лист 1; Листов 1
Исполнил	Сердинова		ХАРЬКОВСКИЙ ПРОМСТРОЙНИИПРОЕКТ
Проверил	Дорохова		

Инв.№ подл. | Подпись и дата | Взам.инв.№

Типовой проект 509-21.85 Альбом 3

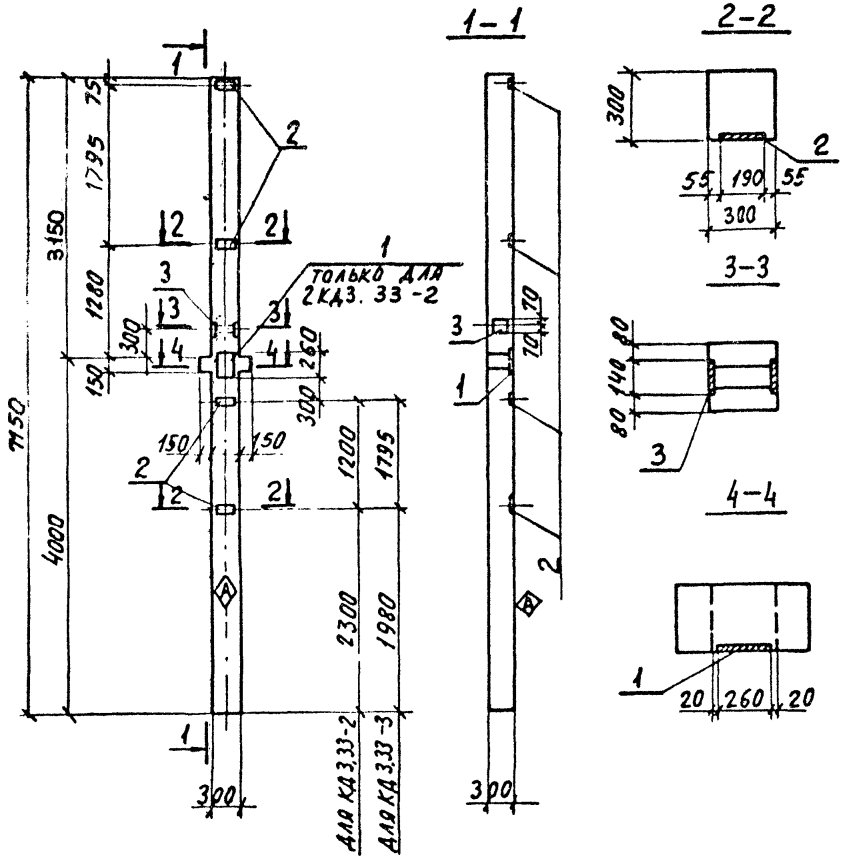

Формат	Зона	Поз.	Обозначение	Наименование	Колич. на испол.		Примечание
				Сборочные единицы			
12			1.020-1, в.2-1; 2-2; 2-5	Колонна 2КД3.33			со всеми закладными изделиями
		1	— в.2-5	Изделие закладное МН-28	1		
		2	— в.2-5	— МН-31	4	4	
		3	— в.2-5	— МН-37	1	1	
					КД3.33-2	КД3.33-3	

Остальное см. 2КД3.33 серии 1.020-1, в.2-1; 2-2; 2-5

Ведомость расхода стали на дополнительные закладные изделия

Марка	Изделия закладные									Всего
	Арматура класса AII, ГОСТ 5781-82				Итого	Прокат, ГОСТ 103-76*			Итого	
	8	10	12	16		-б-6	-б-10			
2КД3.33-2	1.56	0,14	1.03	2.02	4,75	3,6	6,85		10,45	15,2
2КД3.33-3	1.56		1.03		2,59	3,6	1,54		5,14	7.73

На боковой поверхности колонны, как указано на чертеже, несмываемой краской нанести знак Ⓐ

9036/3

Нач. отд.	Радько		ТП 509-21.85 КЖИ-2КД3.33-2, 2КД3.33-3
Гл. констр.	Зеленский		
Рук. гр.	Гринвакс		
Ст. инж.	Карлюк		
Рассчит.	Кирицева		Колонны 2КД3.33-2, 2КД3.33-3
Исполн.	Сердинова		Стадия: Р; Масса: —; Масштаб: 1:20, 1:50
Провер.	Дорохова		Лист 1; Листов 1
			Харьковский промстройниипроект

Инв. № подл. | Подпись и дата | Взам. инв. №

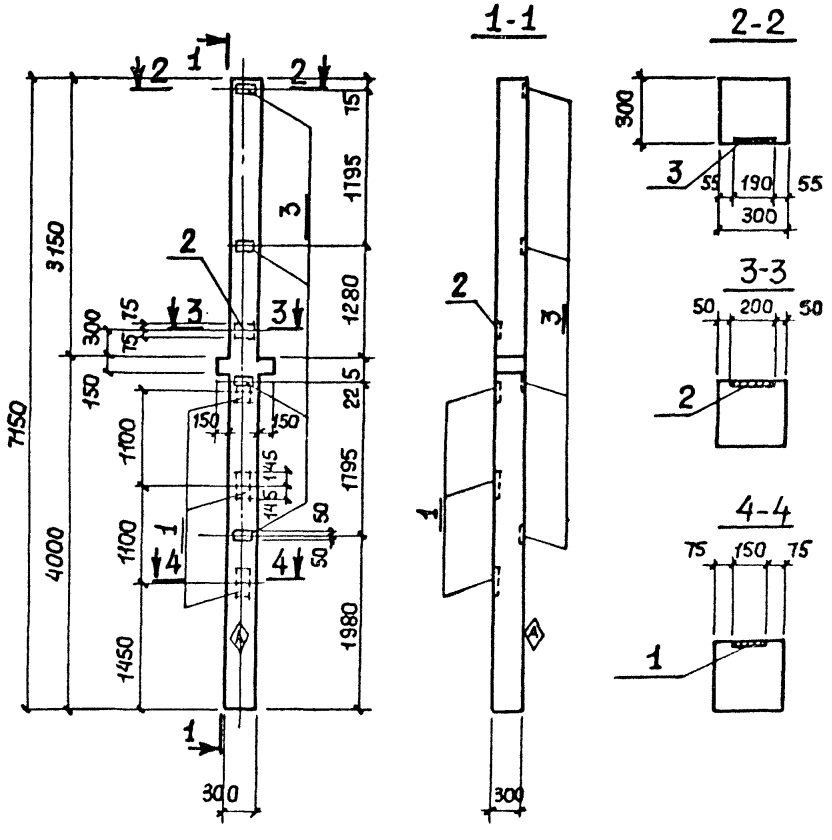

Формат	Зона	Поз.	Обозначение	Наименование	Колич.	Примечание
				Сборочные единицы		
12			1.020-1, в. 2-1; 2-2; 2-5	Колонна 2КДЗ.33		со всеми закладными изделиями
		1	—"— в. 2-5	Изделие закладное МН-13	3	
		2	—"— в. 2-5	—"— МН-19	1	
		3	—"— в. 2-5	—"— МН-31	4	

Остальное см. 2КД.3.33 серии 1.020-1 в. 2-1; 2-2; 2-5

Ведомость расхода стали на дополнительные закладные изделия

Марка	Изделия закладные									Всего
	Арматура класса A III					Прокат				
	ГОСТ 5781-82				Итого	ГОСТ 19903-74*			Итого	
	8	12	16			-б=6	-б=12			
2КДЗ.33-4	1,56	0,81	11,11		13,48	5,6	15,10		18,7	32,18

На боковой поверхности колонны, как указано на чертеже, несмываемой краской нанести знак Ⓐ

9036/3

Нач.отд.	Ардько	
Гл.констр.	Зеленский	
Рук.гр.	Гонивакс	
Ст.инж.	Карплюк	
Рассчит.	Кирницева	
Исполнит.	Сердинова	
Проверил	Дорохова	

ТП 509-21.85 КЖИ-2КДЗ.33-4

Колонна 2КДЗ.33-4

Стадия	Масса	Масштаб
Р	—	1:50 1:20
Лист 1	Листов 1	

ХАРЬКОВСКИЙ ПРОМСТРОЙНИИПРОЕКТ

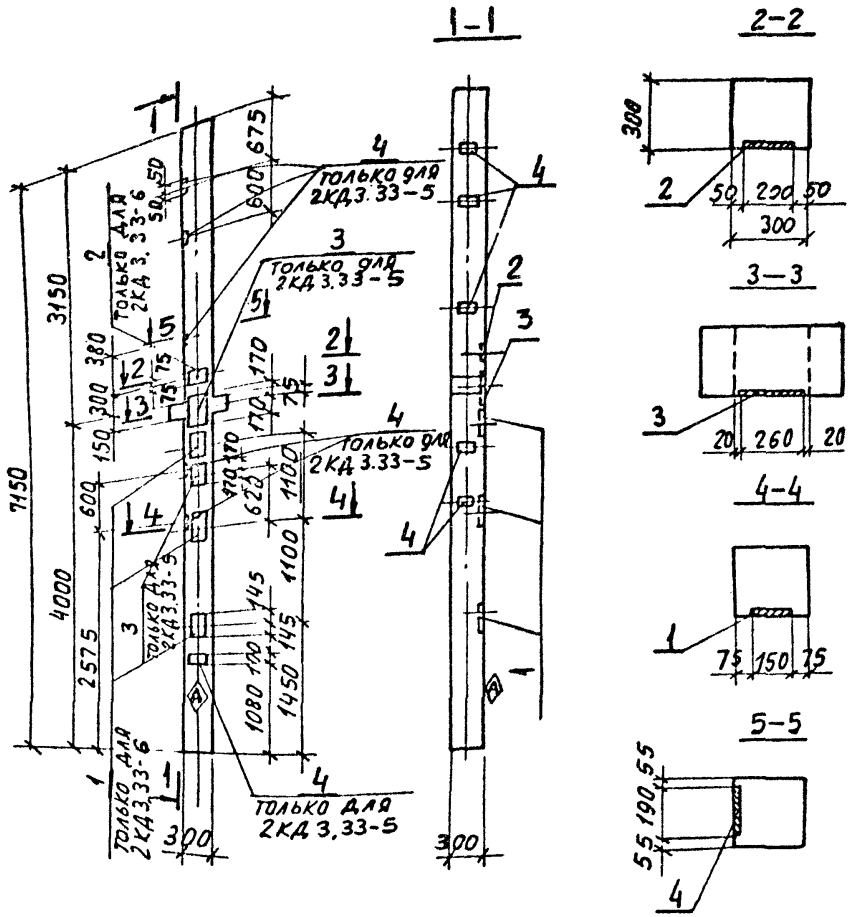

Формат	Зона	Поз.	Обозначение	Наименование	Колич. на исполн.		Примечание
				сборочные единицы			
12			1.020-1. в.2-1; 2-2; 2-5	колонна 2КД 3,33			со всеми закладными изделиями
		1	—"— в. 2-5	изделие закладное МН-13		3	
		2	—"— в. 2-5	—"— МН-19		1	
		3	—"— в. 2-5	—"— МН-30	2		
		4	—"— в. 2-5	—"— МН-31	6		
					2КД3.33-5	2КД3.33-6	

Остальное см 2КД3.33 серии 1.020-1. в.2-1; 2-2; 2-5

Ведомость расхода стали на дополнительные закладные изделия

Марка	Изделия закладные										Всего
	Арматура класса А III					Прокат					
	ГОСТ 5781-82				Итого	ГОСТ 19903-74*				Итого	
	ф10	ф12	ф16	ф8		-δ=12	-δ=6				
2КД3.33-5	0.54		6,06	2.4	9.00	16.66	5,37			22.03	31,03
2КД3,33-6		081	11,11		11.92	15.10				15,10	27.02

На боковой поверхности колонны, как указано на чертеже, несмываемой краской нанести знак (А)

9036/3

Нач. отд.	Радько	
Гл. конст.	Зеленский	
Рук. гр.	Гринвакс	
Ст. инж.	Карплюк	
Рассчит.	Кирицева	
Исполн.	Сердинова	
Провер.	Дорохова	

ТП509-21.85 КЖИ- 2КД 3.33-5, 2КД 3.33-6

Колонны 2КД3.33-5, 2КД 3.33-6.

Стадия	Масса	Масштаб
Р	—	1:20, 1:50

Лист 1 | Листов 1

ХАРЬКОВСКИЙ ПРОМСТРОЙНИИПРОЕКТ

Типовой проект 509-21.85 альбом 3

Инв. № подл. | Подпись и дата | Взам. инв. №

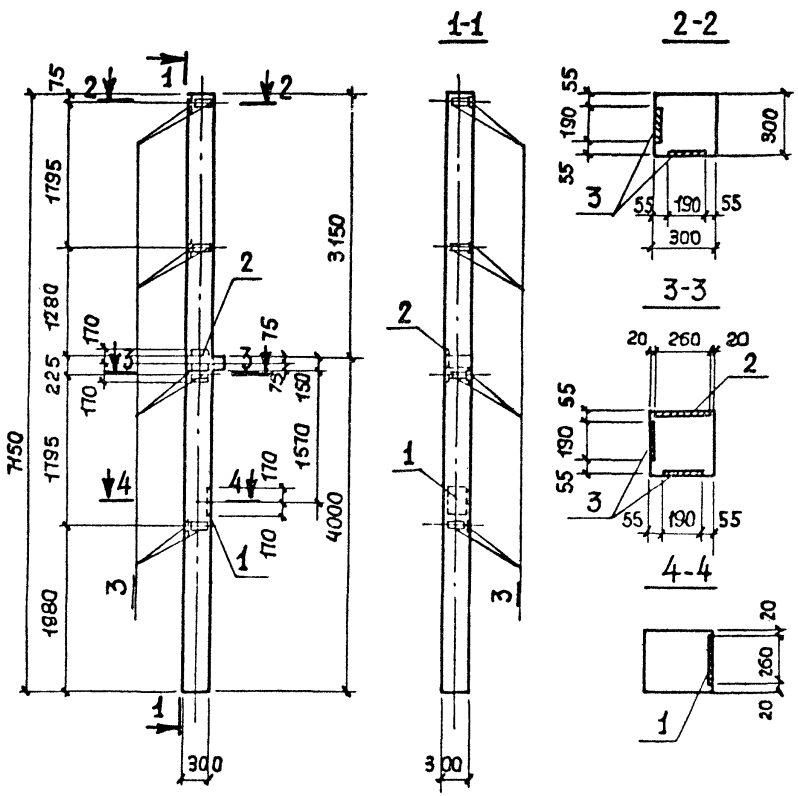

Формат	Зона	Поз.	Обозначение	Наименование	Колич.	Примечание
				Сборочные единицы		
12			1.020-1, в. 2-1; 2-2; 2-5	Колонна 2КОЗ. 33		со всеми закладными изделиями
		1	—"— в. 2-5	Изделие закладное МН-29	1	
		2	—"— в. 2-5	—"— МН-30	1	
		3	—"— в. 2-5	—"— МН-31	8	

Остальное см. 2КОЗ. 33 серии 1.020-1, в. 2-1; 2-2; 2-5

Ведомость расхода стали на дополнительные закладные изделия

Марка	Изделия закладные										Всего
	Арматура класса A-III ГОСТ 5781-82					Прокат ГОСТ 19903-74*					
	8	10	16		Итого	-δ=6	-δ=10	-δ=12		Итого	
2КОЗ. 33-1	3,12	0,54	6,06		9,72	7,2	6,94	8,33		22,47	32,19

9036/3

Нач. отд.	Радько		ТП 509-21.85 КЖИ-2КОЗ.33-1
Гл. констр.	Зеленский		
Рук. гр.	Гринвакс		Колонна 2КОЗ.33-1
Ст. инж.	Карплюк		Стадия: Р; Масса: ; Масштаб: 1:20, 1:50
Рассчит.	Кирнцева		Лист 1; Листов 1
Исполнил	Сердинова		ХАРЬКОВСКИЙ ПРОМСТРОЙНИИПРОЕКТ
Проверил	Дорохова		

Типовой проект 509-21.85 Альбом 3

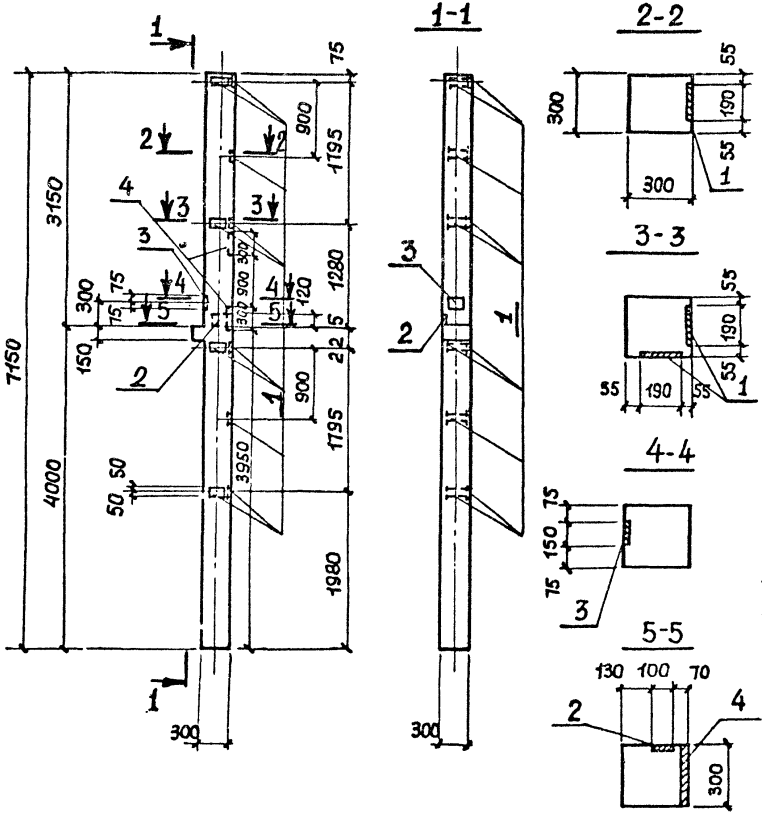

Формат	Зона	Поз	Обозначение	Наименование	Колич.	Примечание
				Сборочные единицы		
12			1.020-1, в. 2-1; 2-2; 2-5	Колонна 2К03.33		со всеми закладными изделиями
		1	—"— в. 2-5	Изделие закладное МН-31	10	
		2	—"— в. 2-5	—"— МН-34	1	
		3	—"— в. 2-5	—"— МН-39	1	
		4	3.400-6/76	—"— МИ1-29	2	

Остальное - см. 2К03.33 серии 1.020-1 в. 2-1; 2-2; 2-5

Ведомость расхода стали на дополнительные закладные изделия

Марка	Изделия закладные									Всего
	Арматура класса A III					Прокат				
	ГОСТ 5781-82			Итого		ГОСТ 19903-74*			Итого	
	8	10	14			-δ=6	-δ=8	-δ=12		
2К03.33-2	3,9	2,09	1,45		7,44	9,0	8,35	2,12		19,47	26,91

9056/3

Нач. отд.	Радько		ТП 509-21.85 КЖИ-2К03.33-2
Гл. констр.	Зеленский		
Рук. гр.	Гринвакс		Колонна 2К03.33-2
Ст. инж.	Карплюк		Стадия: Р; Масса: ; Масштаб: 1:50, 1:20
Рассчит.	Кирцева		Лист 1; Листов 1
Исполнил	Сердинова		ХАРЬКОВСКИЙ ПРОМСТРОЙНИИПРОЕКТ
Проверил	Дорохова		

Инв. № подл. | Подпись и дата | Взам. инв. №

Типовой проект 509-21.85 Альбом 3

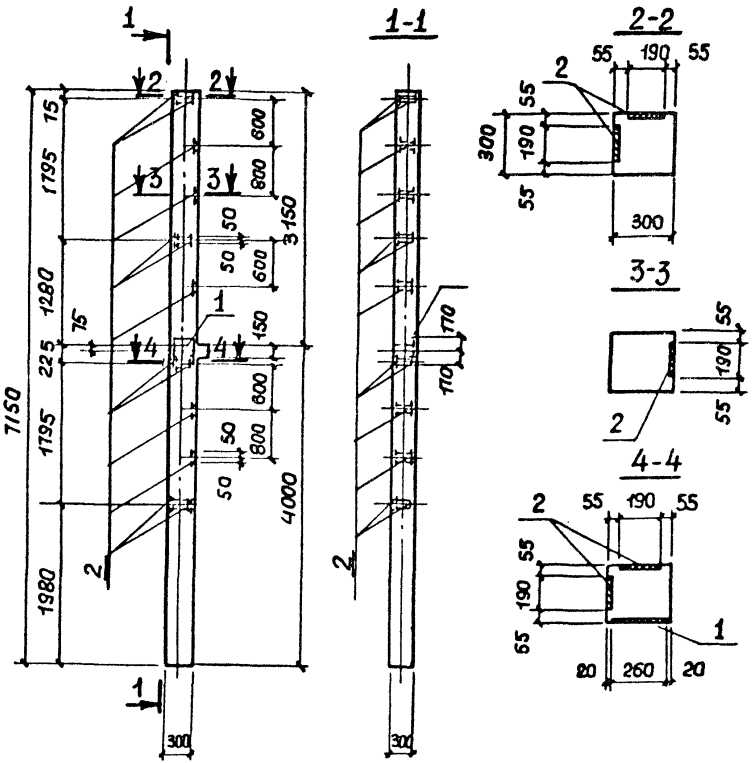

Формат	Зона	Поз.	Обозначение	Наименование	Колич.	Примечание
				Сборочные единицы		
12			1.020-1, в. 2-1; 2-2; 2-5	Колонна 2КО3. 33		со всеми закладными изделиями
		1	—"— в. 2-5	Изделие закладное МН-30	1	
		2	—"— в. 2-5	—"— МН-31	13	

Остальное - см. 2КО3. 33 серии 1.020-1 в. 2-1; 2-2; 2-5

Ведомость расхода стали на дополнительные закладные изделия

Марка	Изделия закладные									Всего
	Арматура класса A III ГОСТ 5781-82				Итого	Прокат ГОСТ 19903-74*			Итого	
	8	10	16			-δ=6	-δ=12			
2КО3.33-3	5,07	0,27	3,03		8,37	11,7	8,33		20,03	28,4

9036/3

Нач. отд.	Радько		ТП 509-21.85 КЖИ-2КО3.33-3
Гл. констр.	Зеленский		
Рук. гр.	Гринвакс		
Ст. инж.	Карплюк		Колонна 2КО3.33-3
Рассчит.	Курнцева		Стадия: Р; Масса: ; Масштаб: 1:20, 1:50
Исполнил	Сердинова		Лист 1; Листов 1
Проверил	Дорохова		ХАРЬКОВСКИЙ ПРОМСТРОЙНИИПРОЕКТ

Инв. № подл. | Подпись и дата | Взам. инв. №

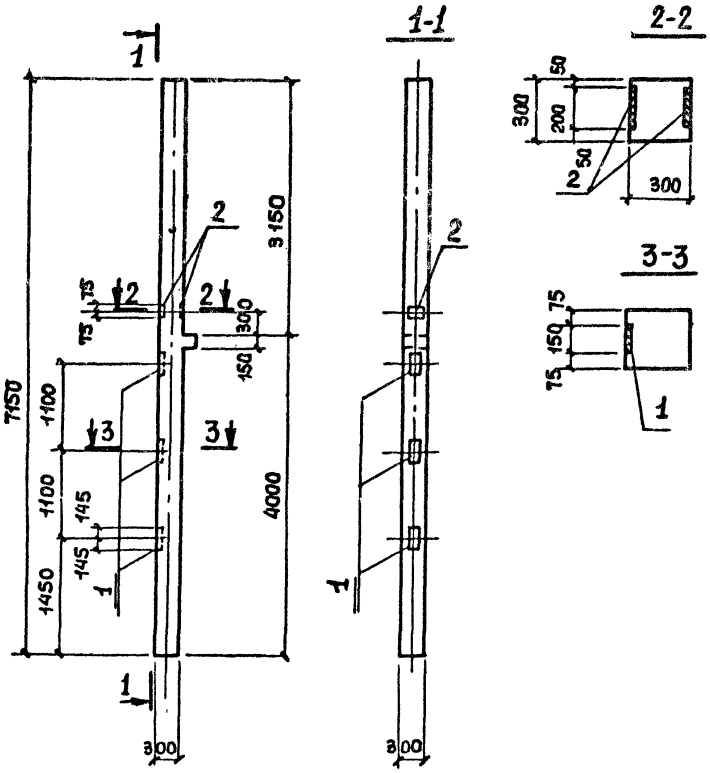

Формат	Зона	Поз.	Обозначение	Наименование	Кол.	Приме-чание
				Сборочные единицы		
12			1.020-1, в. 2-1; 2-2; 2-5	Колонна 2КОЗ.33		Со всеми закладн. изделиями
		1	—"— в. 2-5	Изделие закладное МН-13	3	
		2	—"— в. 2-5	—"— МН-19	2	

Остальное-см. 2КОЗ.33 серии 1.020-1. в. 2-1; 2-2; 2-5

Ведомость расхода стали на дополнительные закладные изделия

Марка	Изделия закладные										Всего
	Арматура класса AIII				Итого	Прокат				Итого	
	ГОСТ 5781-82					ГОСТ 19903-74*					
	12	16				-5-12					
2КОЗ.33-4	0,80	13,14			13,94	17,95				17,95	31,89

9036/3

Нач. отд.	Радько		ТП 509-21.85 КЖИ-2КОЗ.33-4
Гл. констр.	Зеленский		
Рук. гр.	Гриняк		
Ст. инж.	Карплюк		Колонна 2КОЗ.33-4
Рассчит.	Кирицева		Стадия: Р; Масса: ; Масштаб: 1:20, 1:50
Исполнил	Сердинова		Лист 1; Листов 1
Проверил	Дорохова		ХАРЬКОВСКИЙ ПРОМСТРОЙНИИПРОЕКТ

Инв. № подл. | Подпись и дата | Взам. инв. №

Типовой проект 509-21.85 Альбом 3

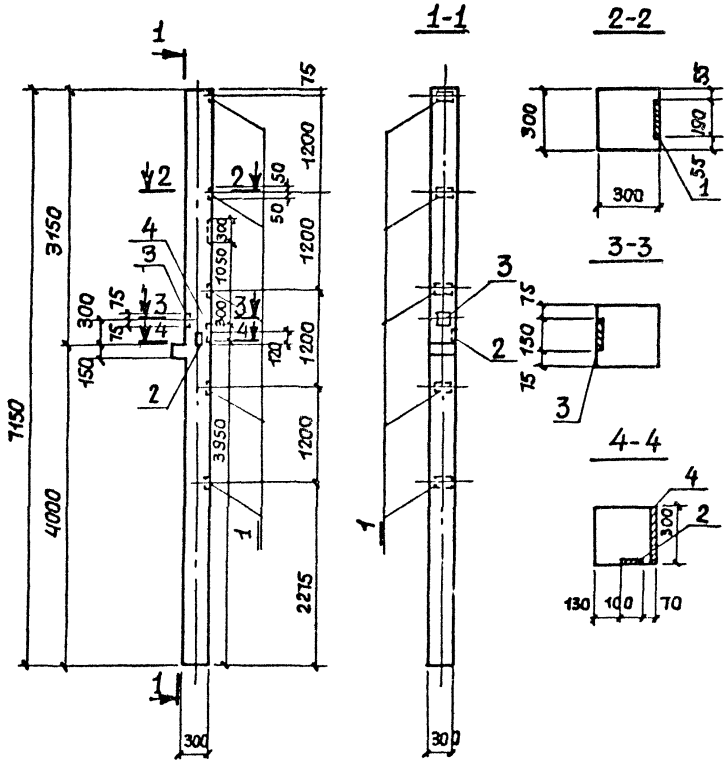

Формат	Зона	Поз.	Обозначение	Наименование	Кол.	Примечание
				Сборочные единицы		
А2			1.020-1, в. 2-1; 2-2; 2-5	Колонна 2КО3.33		Со всеми закладными изделиями
		1	—"— в. 2-5	Изделие закладное МН-31	5	
		2	—"— в. 2-5	—"— МН-34	1	
		3	—"— в. 2-5	—"— МН-39	1	
		4	3.400 -6/76	—"— МН1-29	2	

Остальное см. 2КО3. 33 серии 1.020-1, в.2-1; 2-2; 2-5

Ведомость расхода стали на дополнительные закладные изделия

Марка	Изделия закладные										Всего
	Арматура класса AIII ГОСТ 5781-82				Итого	Прокат ГОСТ 19903-74*				Итого	
	8	10	14			-б=6	-б=8	-б=12			
2КО3. 33-5	1,95	2,09	1,45		5,49	4,5	8,35	2,12		14,97	20,46

9036/3

Нач. отд.	Радько	
Гл. констр.	Зеленский	
Рук. гр.	Гринвакс	
Ст. инж.	Карплюк	
Рассчитал	Кирнцева	
Исполнил	Сердинова	
Проверил	Дорохова	

ТП 509-21.85 КЖИ-2КО3.33-5

Колонна 2КО3.33-5

Стадия	Масса	Масштаб
Р		1:20 1:50
Лист 1	Листов 1	

ХАРЬКОВСКИЙ ПРОМСТРОЙНИИПРОЕКТ

Инв. № подл. | Подпись и дата | Взам. инв. №

КФ2-1-1

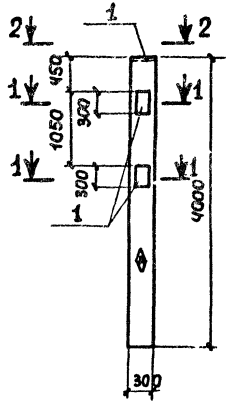

1-1

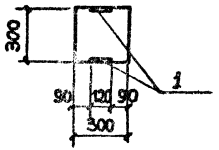

2-2

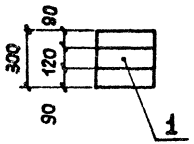

Формат	Зона	Поз.	Обозначение	Наименование	Кол.	Прим.
				Сборочные единицы		
			460-75 В.Н, в. 1-2	Колонна КФ2-1		Со всеми закладн. изделя.
		1	3.400-6 [76	Изделие закладное МН1-28	5	

Остальное - см. колонну КФ2-1 серии 460-75 в. 1-1, 1-2

Ведомость расхода стали на дополнительные закладные изделия.

Марка	Изделия закладные							Всего
	Арматура класса				Прокат			
	AIII							
	ГОСТ 5781-82				ГОСТ 19903-74 *			
	Ф8			Итого	5=6		Итого	
КФ2-1-1	3,0			3,0	8,5		8,5	11,5

9036/3

Нач.отд.	Радько	
Гл.констр.	Зеленский	
Рук.гр.	Гринвакс	
Ст.инж.	Карплюк	
Рассчит.	Кирицева	
Исполнил	Данилова	
Проверил	Карплюк	

ТП 509-21.85 КЖИ-КФ2-1-1

Колонна КФ2-1-1

Стадия	Масса	Масштаб
Р		
Лист 1	Листов 1	

ХАРЬКОВСКИЙ ПРОМСТРОЙНИИПРОЕКТ

Рис. 1

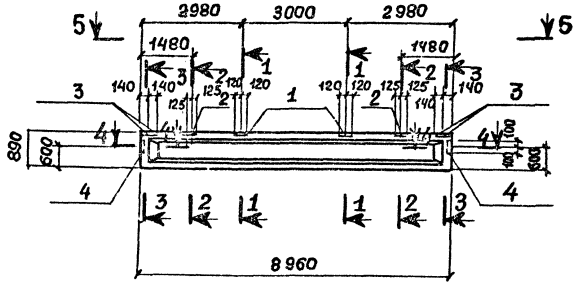

Рис. 2 (остальное см. рис. 1)

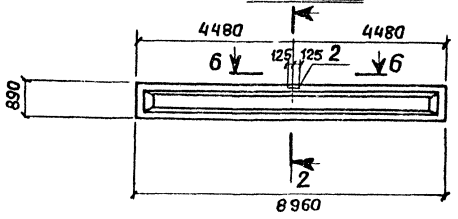

Формат	Зона	Поз.	Обозначение	Наименование	Кол.		Примеч.
				Сборочные единицы			
			Серия 1.462.1-10/80, в.1	Балка 1БСДЭ-5АтVТ			со всеми закладными изделиями
		1	Серия 1.462.1-10/80, в.2	Изделие закладное М6	2	2	
		2	—"—	—"— М9	2	3	
		3	—"—	—"— М5	4	4	
		4	—"—	—"— М7	2	2	

Остальное смотрите. 1БСДЭ-5АтVТ
По серии 1.462.1-10/80 в.1.

1БСДЭ-5АтVТ-1	1БСДЭ-5АтVТ-2

Ведомость расхода стали на дополнительные закладные изделия

Марка	Изделия закладные												Всего
	Арматура класса AIII ГОСТ 5781-82						Прокат ГОСТ 19903-74*			ГОСТ 8570-72* / 8509-72			
	8	10				Итого	Б-6			∠ 90×56×5,5	∠ 80×7	Итого	
1БСДЭ-5АтVТ-1	0,36	3,76				4,12	3,84			6,16	6,68	21,68	25,8
1БСДЭ-5АтVТ-2	0,96	3,88				4,84	8,84			9,24	6,68	24,76	29,6

Обозначение		Марка	Рис.
Т.П.	КЖИ 1БСДЭ-5АтVТ-1	1БСДЭ-5АтVТ-1	1
Т.П.	КЖИ 1БСДЭ-5АтVТ-2	1БСДЭ-5АтVТ-2	2

9036/3

Нач.отд.	Радько	
Гл.констр.	Зеленский	
Рук.гр.	Гринвяк	
Ст.инж.	Карплюк	
Расчитал	Кирнцева	
Исполнил	Гучинская	
Проверил	Мирошниченко	

ТП 509-21.85 КЖИ- 1БСДЭ-5АтVТ-1, 1БСДЭ-5АтVТ-2

Балки 1БСДЭ-5АтVТ-1, 1БСДЭ-5АтVТ-2

Стадия	Масса	Масштаб
Р	—	1:25, 1:50, 1:100

Лист 1 | Листов 2

ХАРЬКОВСКИЙ ПРОМСТРОЙНИИПРОЕКТ

1-1

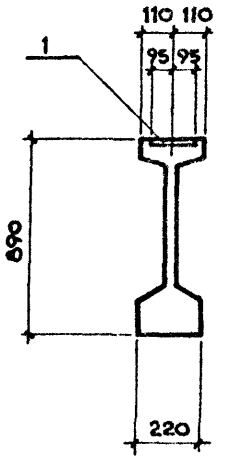

2-2

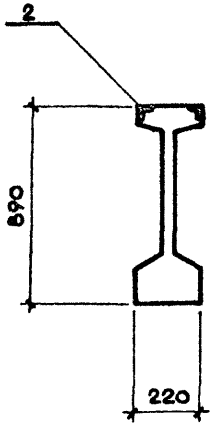

3-3

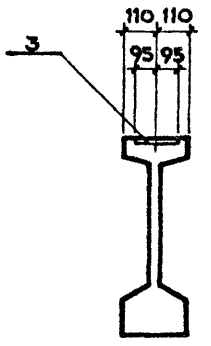

4-4

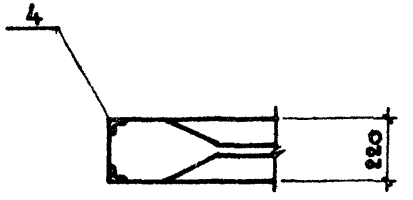

5-5

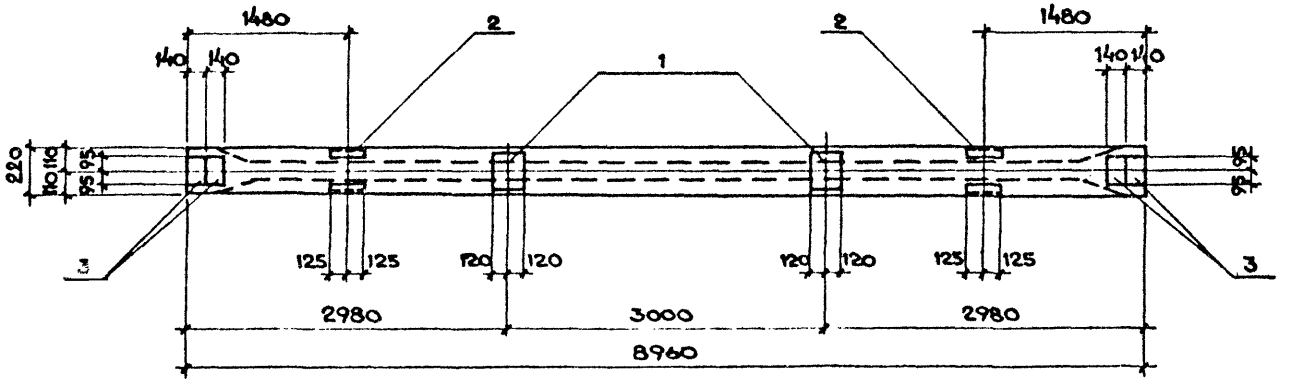

6-6

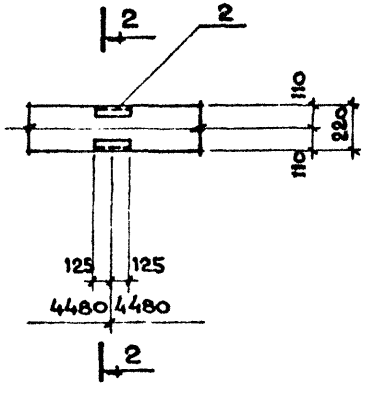

9036/3

ТП 509-21.85 КЖИ-15СА9-5АтV Т-1
15СА9-5АтV Т-2

АМСТ 2

Типовой проект 509-21.85 Альбом 3

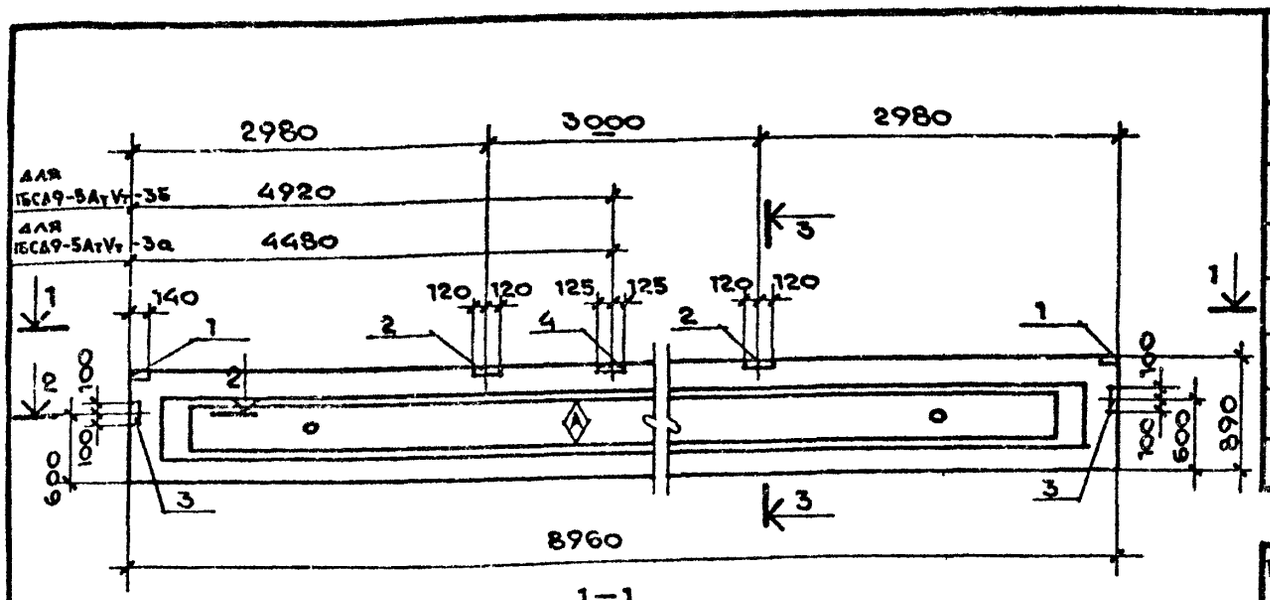

1—1

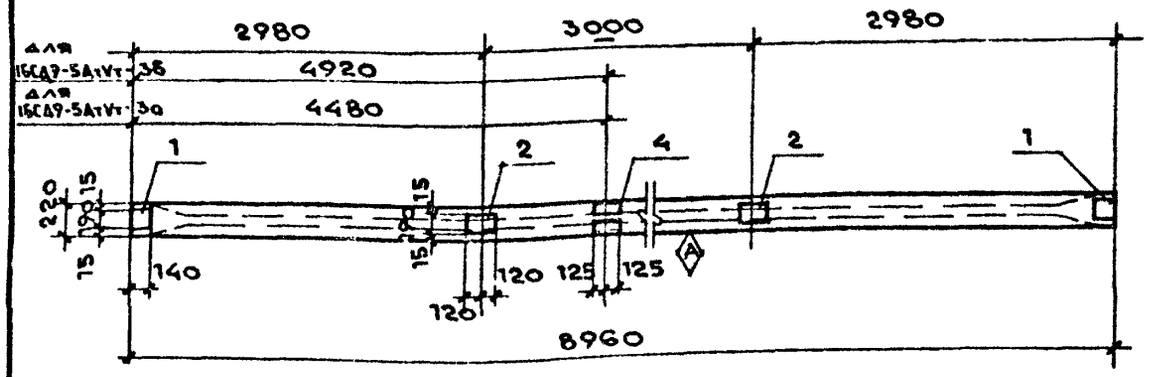

2—2

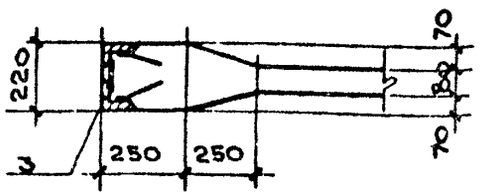

3—3

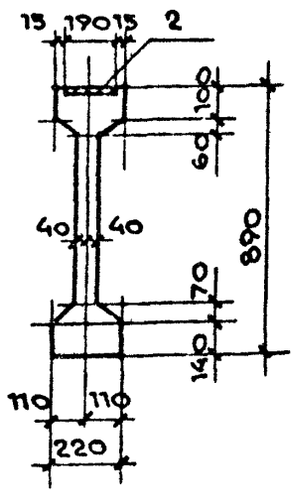

Форм.	Зона	Поз.	Обозначение	Наименование	Кол.	Прим.
				СБОРОЧНЫЕ ЕДИНИЦЫ		
			1.462.1-10/80 в.1	БАЛКА ПОКРЫТИЯ 1БСД9-5АтVт-3		совсем. заклад. издел.
		1	1.462.1-10/80 в.2	ИЗДЕЛИЕ ЗАКЛАДНОЕ М5	2	
		2	——"——	——"—— М6	2	
		3	——"——	——"—— М7	2	
		4	——"——	——"—— М9	1	

ОСТАЛЬНОЕ—СМОТРИТЕ 1БСД9-5АтVт-3 СЕРИЯ 1.462-10/80, в.1

Ведомость расхода стали на дополнительные закладные изделия

Марка	Изделия закладные								Всего
	Арматура класса			Прокат					
	A III								
	ГОСТ 5781-82			ГОСТ 19903-74*		ГОСТ 8509-72	ГОСТ 8510-72		
	⌀8	⌀10	итого	δ=6		L80×7	L90×56×5,5	итого	
1БСД9-5АтVт-3а	0,72	2,44	3,16	6,28		6,68	3,08	16,04	19,2
1БСД9-5АтVт-3б	0,72	2,44	3,16	6,28		6,68	3,08	16,04	19,2

НА БОКОВОЙ ПОВЕРХНОСТИ БАЛКИ, КАК УКАЗАНО НА ЧЕРТЕЖЕ, НЕСМЫВАЕМОЙ КРАСКОЙ НАНЕСТИ ЗНАК Ⓐ

9036/3

Нач.отд.	Радько	
Гл.конст.	Зеленский	
Рук.гр.	Гринвакс	
Ст.инж.	Карплюк	
Рассчит.	Кирицева	
Исполн	Данилова	
Провер.	Мирошниченко	

ТП 509-21.85 КЖИ-1БСД9-5АтVт-3а 1БСД9-5АтVт-3б

Балки 1БСД9-5АтVт-3а 1БСД9-5АтVт-3б

Стадия	Масса	Масштаб
Р		1:20 1:50
Лист 1	Листов 1	

Харьковский Промстройниипроект

Инв. № подл. | Подпись и дата | Взам. инв. №

Типовой проект 509-21.85 Альбом 3

Формат	Зона	Поз.	Обозначение	Наименование	Кол.	Примеч
				Документация		
			ТП КНИ ТТ	Технические требования к изготовлению сборных железобетонных изделий		
				Сборочные единицы		
		1	ТП КНИ КП-4	Каркас пространственный КП-4	1	
		2	3.400-6/76	Изделие закладное МИ-10	1,5пм	
				Материалы		
				Бетон марки 200	0,075 м³	

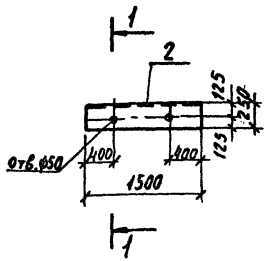

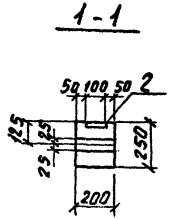

Схема армирования

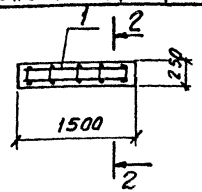

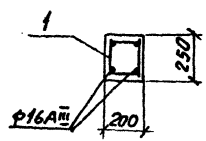

Ведомость расхода стали на один элемент кг.

Марка элемента	Изделия арматурные							Всего
	Арматура класса							
	I				A III			
	ГОСТ 5781-82				ГОСТ 5781-82			
	ф8			Итого	ф10	ф16	Итого	
СБ-1	3,2			3,2	1,8	4,6	6,4	9,6

Продолжение

Марка элемента	Изделия закладные							Всего
	Арматура класса				Прокат			
	III							
	ГОСТ 5781-82				ГОСТ 19903-74*			
	ф8			Итого	-100х6		Итого	
СБ-1	0,6			0,6	7,1		7,1	8,6

Нач. отд.	Радько	
Гл. констр.	Зеленский	
Рук. гр.	Гринвакс	
Ст. инж.	Карплюк	
Рассчит.	Кирцева	
Испол.	Михайлов	
Провер.	Демиденко	

9036/3

ТП 509-21.85-КНИ- СБ-1

Балка СБ-1

Стадия	Масса	Масштаб
Р	кг 190	

Лист 1 Листов 1

Харьковский промстройниипроект

Инв.№ подл. | Подпись и дата | Взам. инв.№

1РОП 4.57-35АтV-2

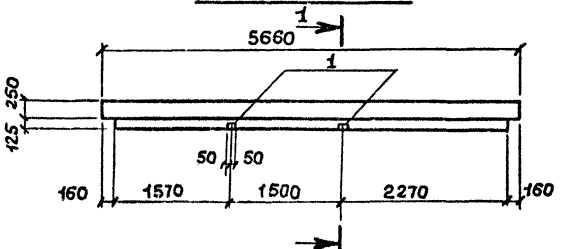

1РОП 4.57-35АтV-1

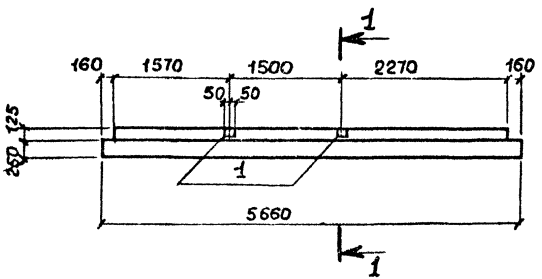

1-1

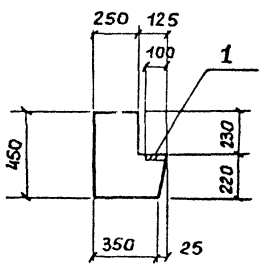

Ведомость расхода стали на дополнительные закладные изделия

Марка	Изделия закладные				Всего
	Арматура класса AIII ГОСТ 5781-82		Прокат ГОСТ 103-76*		
	Ø8	Итого	δ=5	Итого	
1РОП 4.57-35АтV-1	0,64	0,64	0,94	0,94	1,6
1РОП 4.57-35АтV-2	0,64	0,64	0,94	0,94	1,6

Формат	Зона	Поз.	Обозначение	Наименование	Кол. на исполнение		Примечание
				Сборочные единицы			
12			1.020-1, в.3-1, 3-7	Ригель 1РОП-4.57-35АтV			со всеми закладными изд.
		1	1.020-1, в.3-7	Изделие закладное МН-40	2	2	

Остальное см. 1РОП 4.57-35АтV серии 1.020 в.3-1,3-7

	1РОП 4.57-35АтV-1	1РОП 4.57-35АтV-2

9036/3

Нач.отд.	Радько	
Гл.констр.	Зеленский	
Рук.гр.	Гринвакс	
Ст.инж.	Карплюк	
Рассчитал	Кирнцева	
Исполнил	Барышева	
Проверил	Дорохова	

ТП 509-21.85 КЖИ-1РОП 4.57-35АтV-1 1РОП 4.57-35АтV-2

Ригели 1РОП 4.57-35АтV-1 1РОП 4.57-35АтV-2

Стадия	Масса	Масштаб
Р	-	
Лист 1	Листов 1	

ХАРЬКОВСКИЙ ПРОМСТРОЙНИИПРОЕКТ

Типовой проект 509-21.85 Альбом 3

1РОП4.57-35АтV-4

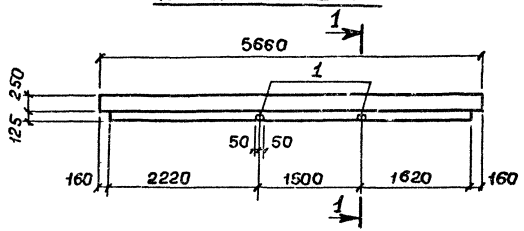

1РОП 4.57-35АтV-3

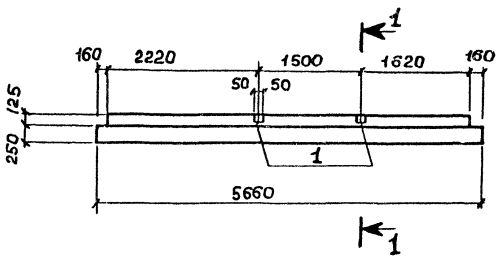

1-1

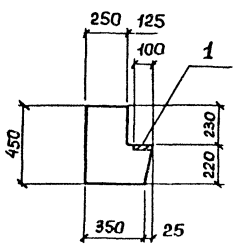

Ведомость расхода стали на дополнительные закладные изделия

Марка	Изделия закладные				Всего
	Арматура класса A III ГОСТ 5781-82		Прокат ГОСТ 103-76*		
	ф8	Итого	δ=6	Итого	
1РОП4.57-35АтV-3	0,64	0,64	0,94	0,94	1,6
1РОП4.57-35АтV-4	0,64	0,64	0,94	0,94	1,6

Формат	Зона	Поз	Обозначение	Наименование	Кол. на испол.		Примечание
				Сборочные единицы			
12			1.020-1, в. 3-1, 3-7	Ригель 1РОП4.57-35АтV			Со всеми закладными изделиями
		1	1.020-1, в. 3-7	Изделие закладное МН-40	2	2	

Остальное см 1РОП 4.57-35АтV серии 1.020 в 3-1, 3-7

	1РОП4.57-35АтV-3	1РОП4.57-35АтV-4

9036/3

Нач. отд.	Радько	
Гл. констр.	Зеленский	
Рук. гр.	Гринвакс	
Ст. инж.	Карплюк	
Рассчитл	Кирнцева	
Исполнил	Барышева	
Проверил	Дорохова	

ТП 509-21.85 КЖИ - 1РОП4.57-35АтV-3, 1РОП4.57-35АтV-4

Ригели 1РОП4.57-35АтV-3, 1РОП4.57-35АтV-4

Стадия	Масса	Масштаб
Р	-	1:50
Лист 1	Листов 1	

ХАРЬКОВСКИЙ ПРОМСТРОЙНИИПРОЕКТ

Инв. № подл. | Подпись и дата | Взам. инв. №

Типовой проект 503-21.85 Альбом 3

Инв. № подл. | Подпись и дата | Взам. инв. №

2РО 4.62-35АтV-2п-1

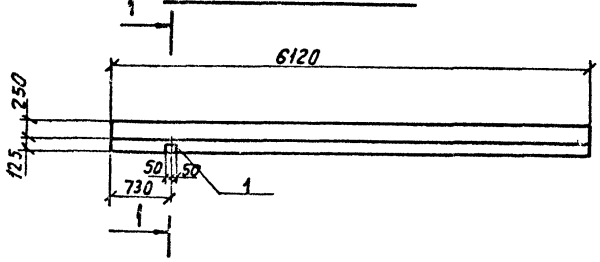

2РО 4.62-35АтV-2л-1

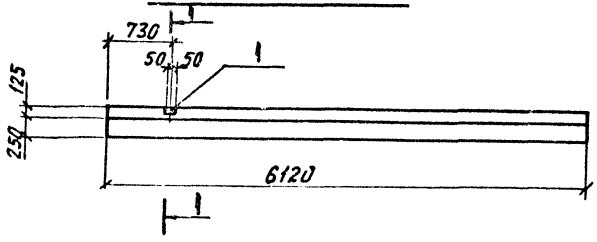

1-1

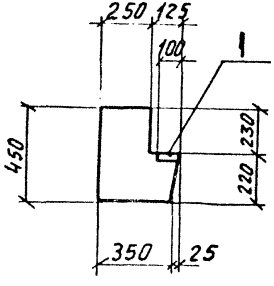

Ведомость расхода стали на дополнительные закладные изделия.

Марка	Изделия закладные				Всего
	Арматура класса A III, ГОСТ 5781-82		Прокат, ГОСТ 103-76*		
	ф10	Итого	б=8	Итого	
2РО4.62-35АтV-2п-1	0,6	0,6	0,6	0,6	1,2
2РО4.62-35АтV-2л-1	0,6	0,6	0,6	0,6	1,2

Формат	Зона	Поз	Обозначение	Наименование	Колич. на испол.		Примечание
				Сборочные единицы			
12			1.020-1 В.3-5, 3-7	Ригель 2РО4.62-30АтV-2п 2РО 4.62-35А, V-2л			со всеми закладными изд.
		1	1.020-1 В.3-7	Изделие закладное МП-31	1	1	

Остальное смотрите 2РО.4.62-35АтV-2л и 2РО4.62-30АтV-2п серии 1.020-1 В3-5,3-7

2РО4.62-35АтV-2п-1	2РО4.62-35АтV-2л-1

9036/3

Нач. отд.	Радько	
Гл. конст.	Зеленский	
Рук. гр.	Гринвак	
Ст. инж.	Карпанюк	
Рассчит.	Кирицева	
Исполн.	Барышева	
Провер.	Дорохова	

ТП 509-21.85-КЖИ- 2РО 4.62-35АтV-2п-1, 2РО.4.62-35АтV-2л-1

Ригели 2РО4.62-35АтV-2п-1 2РО4.62-35АтV-2л-1

Стадия	Масса	Масштаб
Р	—	1:50
Лист 1	Листов 1	

Харьковский промстройниипроект

Типовой проект 509-21.85 Альбом 3

2РО 4.60-35АтV-1

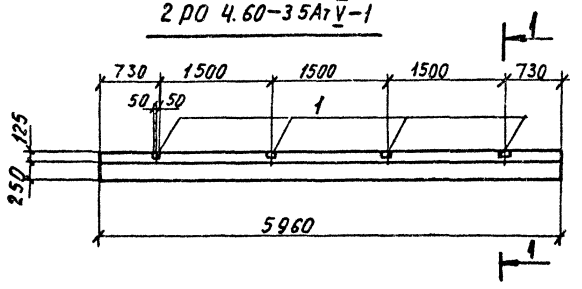

2РО 4.60-35АтV-2

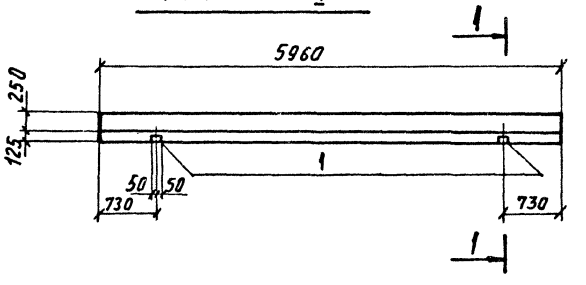

1-1

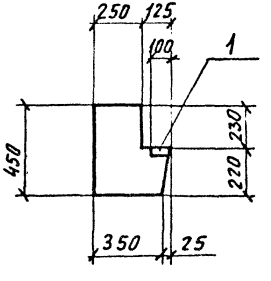

ВЕДОМОСТЬ РАСХОДА СТАЛИ НА ДОПОЛНИТЕЛЬНЫЕ ЗАКЛАДНЫЕ ИЗДЕЛИЯ

МАРКА	Изделия закладные				ВСЕГО
	Арматура класса AIII ГОСТ 5781-82		прокат ГОСТ 103-76*		
	ф10	Итого	δ=8	Итого	
2РО4.60-35АтV-1	2,4	2,4	2,4	2,4	4,8
2РО4.60-35АтV-2	1,2	1,2	1,2	1,2	2,4

Формат	Зона	Поз.	Обозначение	Наименование	Колич. на испол.		Примечание
				Сборочные единицы			
12			1.020-1 В.3-5.3-7	Ригель 2РО 4.60-35АтV			со всеми закладными изд.
		1	1.020-1 В.3-7	Изделие закладное МН-31	4	2	

Остальное смотрите 2РО 4.60-35АтV серии 1.020-1 В3-5,3-7

			2РО 4.60-35АтV-1	2РО 4.60-35АтV-2

9036/3

			ТП 509-21.85-КЖИ	2РО 4.60-35АтV-1 2РО 4.60-35АтV-2			
Нач. отд.	Радько				Стадия	Масса	Масштаб
Гл. конст.	Зеленский		Ригели 2РО 4.60-35АтV-1 2РО 4.60-35АтV-2		Р	–	1:50
Рук. гр.	Гринвакс				Лист 1	Листов 1	
Ст. инж.	Карлюк				ХАРЬКОВСКИЙ ПРОМСТРОЙНИИПРОЕКТ		
Рассчит.	Кириченко						
Исполн.	Барышева						
Провер.	Дорохова						

Инв. № подл. | Подпись и дата | Взам. инв. №

Типовой проект 509-21.85 альбом 3

Формат	Зона	Поз.	Обозначение	Наименование	Кол. на исполн. 1РДП 4.57-69АтV-А-1	Кол. на исполн. 1РДП 4.57-69АтV-А-2	Примечан.
				Документация			
			ТП -КЖИ-ТТ	Технические требования			
			ТП -КЖИ- 1РДП4.57-69АтV-А-1 1РДП4.57-69АтV-А-2	Сборочный чертеж			
				Сборочные единицы			
			1.020-1 вып. 3-1.	Каркас пространственный КП-23	1	1	
		2	ТП -КЖИ-С-36	Сетка С-36	1	1	
		3	ТП -КЖИ-С-35	—"— С-35	2	2	
			1.020-1 вып. 3-7.	—"— С-2	4	4	
			1.020-1 вып. 3-7.	Изделие закладное МН-38	2	2	
		1	1.020-1 вып. 3-7.	—"— МН-40	6	6	
				Детали			
				ф 20 АтV ГОСТ 10884-71			
				$l = 5340$	5	5	
				Материалы			
				Бетон марки „400"	0,87	0,87	$м^3$

* Ригели 1РДП 4.57-69АтV-А-1, 1РДП 4.57-69АтV-А-2 отличаются от ригеля 1РДП 4.57-69АтV по серии 1.020-1 вып. 3-1 отсутствием одной полки и дополнительными закладными изделиями МН-40.

Сетки С-19 и С-47 серии 1.020-1 вып. 3-7 заменить соответственно сетками С-35 и С-36 настоящего проекта.

9036/3

Нач. отд.	Радько	
Гл. конст.	Зеленский	
Рук. гр.	Гринвакс	
Ст. инж.	Карплюк	
Рассчит.	Кирицева	
Исполн.	Матяш	
Провер.	Дорохова	

ТП 509-21.85 КЖИ- 1РДП 4.57-69АтV-А-1 1РДП 4.57-69АтV-А-2

Ригели 1РДП 4.57-69АтV-А-1, 1РДП 4.57-69АтV-А-2.

Стадия	Лист	Листов
Р	1	2

Харьковский промстройниипроект

Инв. № подл. | Подпись и дата | Взам. инв. №

1РДП ч. 57-69АтV-А-1

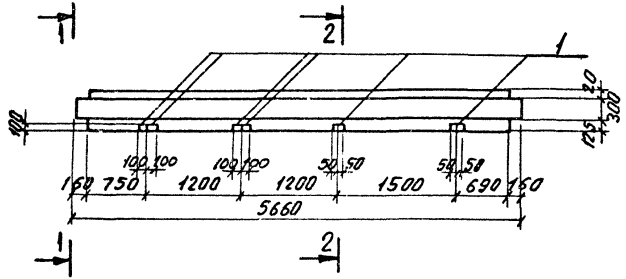

1РДП ч. 57-69АтV-А-2

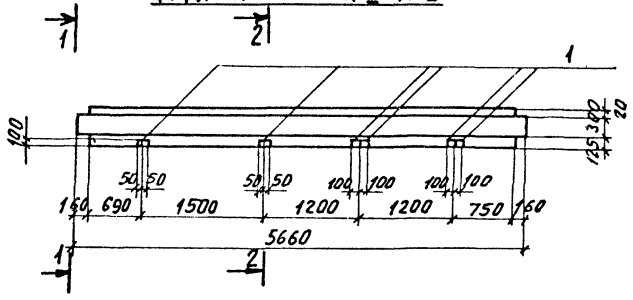

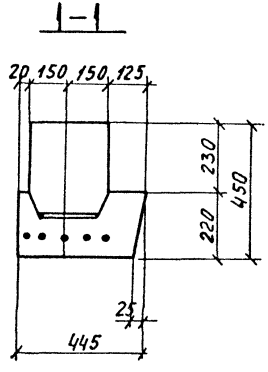

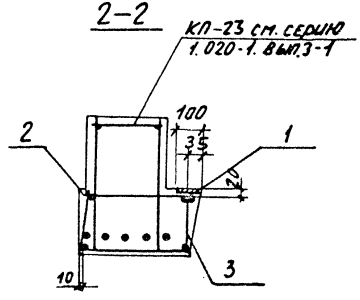

Ведомость расхода стали на один элемент кг

Марка	Изделия арматурные. Арматура класса AIII ГОСТ 5781-82 ф8	ф10	ф16	Итого	Арматура класса AтV ГОСТ 10884-71 ф20	Итого	Арматура класса BpI ГОСТ 6727-80 ф4	ф5	Итого	Всего
1РДП ч. 57-69АтV-А-1	16,7	6,0	17,8	40,5	65,9	65,9	5,4	7,1	12,5	118,9
1РДП ч. 57-69АтV-А-2	16,7	6,0	17,8	40,5	65,9	65,9	5,4	7,1	12,5	118,9

Продолжение

Марка	Изделия закладные. Арматура класса AIII ГОСТ 5781-82 ф8	ф10	ф12	ф18	Итого	Прокат ГОСТ 19903-74* δ=6	δ=8	Итого	Всего
1РДП ч. 57-69АтV-А-1	1,9	1,9	2,0	9,6	15,4	2,8	6,7	9,5	24,9
1РДП ч. 57-69АтV-А-2	1,9	1,9	2,0	9,6	15,4	2,8	6,7	9,5	24,9

9036/3

Нач. отд.	Радько	
Гл. констр.	Зеленский	
Рук. гр.	Гринвакс	
Ст. инж.	Ярлюк	
Рассчит.	Кирицева	
Исполн.	Матяш	
Провер.	Дорохова	

ТП 509-21.85-КЖИ 1РДП ч. 57-69АтV-А-1 СБ, 1РДП ч. 57-69АтV-А-2 СБ

Ригели
1РДП ч. 57-69АтV-А-1
1РДП ч. 57-69АтV-А-2
Сборочный чертеж

Стадия	Масса	Масштаб
Р	2175 кг	1:50
Лист 2	Листов 2	

ХАРЬКОВСКИЙ ПРОМСТРОЙНИИПРОЕКТ

Инв. № подл. | Подпись и дата | Взам. инв. №

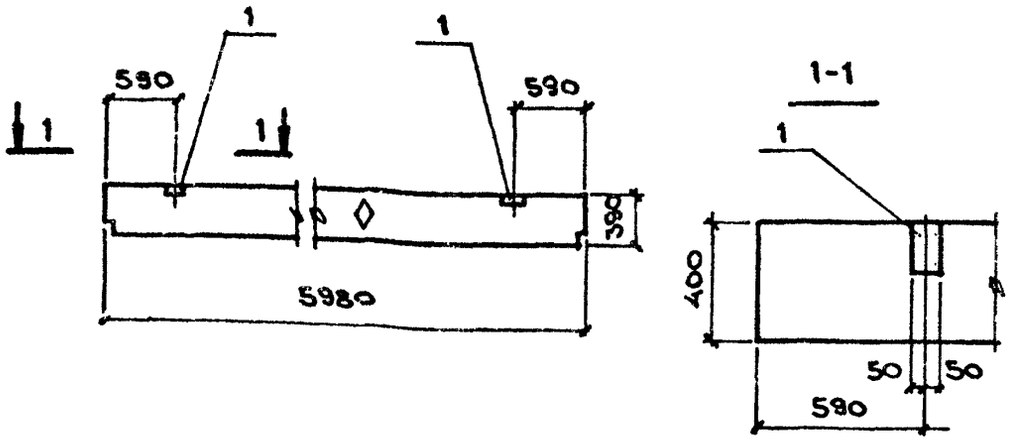

ФОРМАТ	ЗОНА	ПОЗ.	ОБОЗНАЧЕНИЕ	НАИМЕНОВАНИЕ	КОЛ.	ПРИМЕЧ.
				СБОРОЧНЫЕ ЕДИНИЦЫ		
			3.501-8	РИГЕЛЬ Р-1		СО ВСЕМИ ЗАКЛ. ИЗД.
		1	1.432-14/80.8.3	ИЗДЕЛИЕ ЗАКЛАДНОЕ М-7	2	1,4

ОСТАЛЬНОЕ - СМОТРИТЕ РИГЕЛЬ Р-1 ПО СЕРИИ 3.501-8

ВЕДОМОСТЬ РАСХОДА СТАЛИ НА ДОПОЛНИТЕЛЬНЫЕ ЗАКЛАДНЫЕ ИЗДЕЛИЯ

МАРКА ЭЛЕМЕНТА	ИЗДЕЛИЕ ЗАКЛАДНОЕ							
	АРМАТУРА КЛАССА				ПРОКАТ			ВСЕГО
	A III							
	ГОСТ 5781-82				ГОСТ 103-76*			
	⌀10			ИТОГО	-100×8		ИТОГО	
РВ-1-1	0,8			0,8	2,0		2,0	2,8

НАЧ ОТД	РАДЬКО	
ГЛ. КОНС	ЗЕЛЕНСКИЙ	
РУК. ГР.	ГРИНВАКС	
СТ. ИНЖ.	КАРПЛЮК	
РАССЧ.	КИРИЦЕВА	
ИСПОЛ.	ДУБИЦКАЯ	
ПРОВЕР.	КАРПЛЮК	

ТП КЖИ-РВ-1-1

РИГЕЛЬ РВ-1-1

СТАДИЯ	МАССА	МАСШТАБ
Р		1:20 1:50
ЛИСТ 1	ЛИСТОВ 1	

ХАРЬКОВСКИЙ ПРОМСТРОЙНИИПРОЕКТ

ТИПОВОЙ ПРОЕКТ АЛЬБОМ 3

ВЗАМ. ИНВ. №

ПОДПИСЬ И ДАТА

ИНВ. № ПОДЛ.

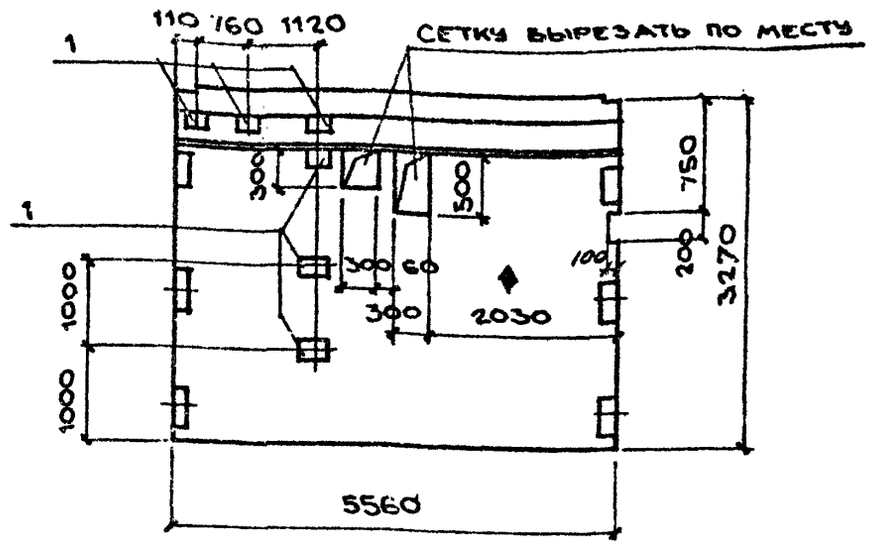

ФОРМАТ	ЗОНА	ПОЗ.	ОБОЗНАЧЕНИЕ	НАИМЕНОВАНИЕ	КОЛ.	ПРИМЕЧ.
				СБОРОЧНЫЕ ЕДИНИЦЫ		
			1.020-1, 8.6.1	ДИАФРАГМА ЖЕСТКОСТИ 2Д56.33	1	СО ВСЕМИ ЗАКЛ. ИЗД.
		1	1.020-1, 8.3-7	ИЗДЕЛИЕ ЗАКЛАДНОЕ МН-31	6	

ОСТАЛЬНОЕ - СМОТРИТЕ ДИАФРАГМУ ЖЕСТКОСТИ 2Д56.33 СЕРИИ 1.020-1,8.6.1

ВЕДОМОСТЬ РАСХОДА СТАЛИ НА ДОПОЛНИТЕЛЬНЫЕ ЗАКЛАДНЫЕ ИЗДЕЛИЯ

МАРКА ЭЛЕМЕНТА	ИЗДЕЛИЯ ЗАКЛАДНЫЕ							
	АРМАТУРА КЛАССА				ПРОКАТ			ВСЕГО
	A III							
	ГОСТ 5781-82				ГОСТ 19903-74*			
	⌀10			ИТОГО	8×8		ИТОГО	
2Д 56.33-1	3,6			3,6	4,0		4,0	7,6

3036/3

НАЧ. ОТД.	РАДЬКО	
ГЛ. КОНСТ.	ЗЕЛЕНСКИЙ	
РУК. ГР.	ГРИНВАКС	
СТ. ИНЖ.	КАРПЛЮК	
РАССЧИТ.	КИРИЦЕВА	
ИСПОЛН.	ДУБИЦКАЯ	
ПРОВЕР.	КАРПЛЮК	

ТП 509-21.85 КЖИ-2Д 56.33-1

ДИАФРАГМА ЖЕСТКОСТИ 2Д56.33-1

СТАДИЯ	МАССА	МАСШТАБ
Р		1:20
ЛИСТ 1	ЛИСТОВ 1	

ХАРЬКОВСКИЙ ПРОМСТРОЙНИИПРОЕКТ

Формат	Зона	Поз.	Обозначение	Наименование	Количество на исполнение								Примечание
				Сборочные единицы									
			1.465.1-10/82 в.0 ГОСТ 22701.0-77 ГОСТ 22701.1-77; ГОСТ 22701.5-77	Плита 1ПГ-4АтУт-АМПЖ-200									со всеми закл. изд.
		1	ГОСТ 22701.5-77	Изделие закладное М8	2	4	2	4					
		2	То же	То же М9	2	2							
			1.465.1-10/82 в.0 ГОСТ 22701.0-77 ГОСТ 22701.2-77; ГОСТ 22701.5-77	Плита 1ПВ4-4АтУт-АМПЖ-200									со всеми закл. изд.
		1	ГОСТ 22701.5-77	Изделие закладное М8					2				
			1.465.1-10/82 в.0 ГОСТ 22701.0-77 ГОСТ 22701.2-77; ГОСТ 22701.5-77	Плита 1ПВ7-4АтУт-АМПЖ-200									со всеми закл. изд.
		1	ГОСТ 22701.5-77	Изделие закладное М8						2			
			1.465.1-10/80 в.0 ГОСТ 22701.0-77 ГОСТ 22701.2-77; ГОСТ 22701.5-77	Плита 1ПВ10-4АтУт-АМПЖ-200									со всеми закл. изд.
		1	ГОСТ 22701.5-77	Изделие закладное М8							2	3	
		2	-"-	То же М9								2	
					1ПГ-4АтУт-АМПЖ-200-1	1ПГ-4АтУт-АМПЖ-200-2	1ПГ-4АтУт-АМПЖ-200-3	1ПГ-4АтУт-АМПЖ-200-4	1ПВ4-4АтУт-АМПЖ-200-1	1ПВ7-4АтУт-АМПЖ-200-1	1ПВ10-4АтУт-АМПЖ-200-1	1ПВ10-4АтУт-АМПЖ-200-2	

Буква "а" в марке комплексной плиты обозначает величину утеплителя, которая указана в таблице на листе 19 марки КЖ

Остальное см. плиты 1ПГ-4АтУт-АМПЖ-200; 1ПВ4-4АтУт-АМПЖ-200; 1ПВ7-4АтУт-АМПЖ-200; 1ПВ10-4АтУт-АМПЖ-200 серии 1.465.1-10/80 в.0; ГОСТ 22701.0-77; ГОСТ 22701.1-77; ГОСТ 22701.2-77; ГОСТ 22701.5-77

9036/3

Нач.отд.	Радько	
Гл.конст.	Зеленский	
Рук.гр.	Гриваксс	
Ст.инж.	Карплюк	
Рассчит.	Кирицева	
Исполн.	Дубицкая	
Провер.	Карплюк	

ТП 509-21.85 КЖИ 1ПГ-4АтУт-АМПЖ-200-1÷4 1ПВ4-4АтУт-АМПЖ-200-1 1ПВ7-4АтУт-АМПЖ-200-1 1ПВ10-4АтУт-АМПЖ-200-1,2

Плиты 1ПГ-4АтУт-АМПЖ-200-1÷4 1ПВ4-4АтУт-АМПЖ-200-1 1ПВ7-4АтУт-АМПЖ-200-1 1ПВ10-4АтУт-АМПЖ-200-1,2

Стадия	Лист	Листов
Р	1	4

Харьковский Промстройниипроект

Типовой проект 509-21.85 Альбом 7

Инв.№ подл. | Подпись и дата | Взам.инв.№

1ПГ-4АтV-а МПЖ-200-2

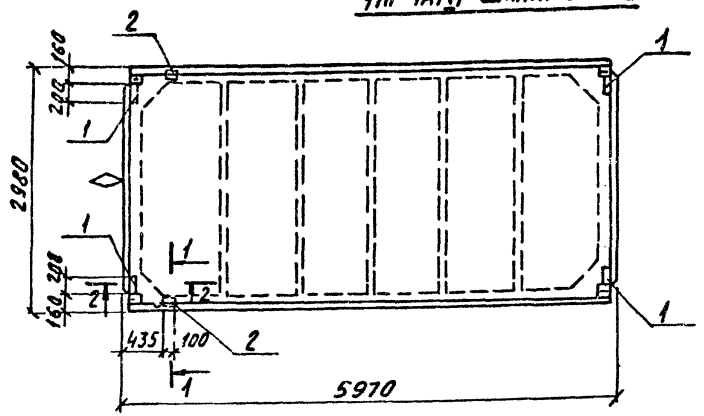

1ПГ-4АтV-а МПЖ-200-1; 1ПГ-4АтV-а МПЖ-200-4

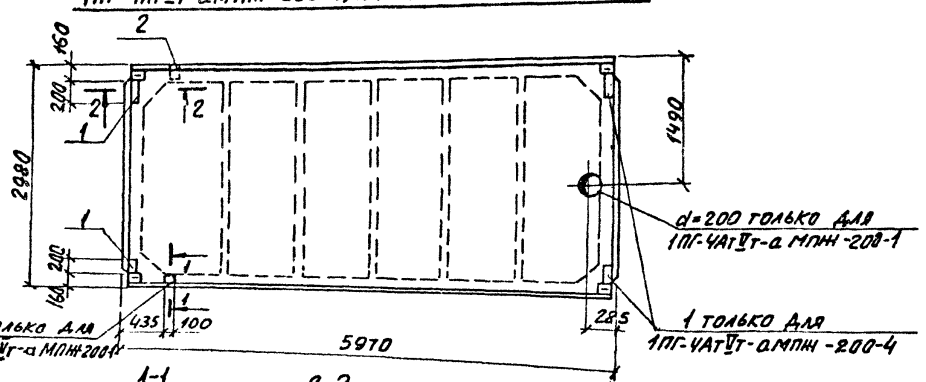

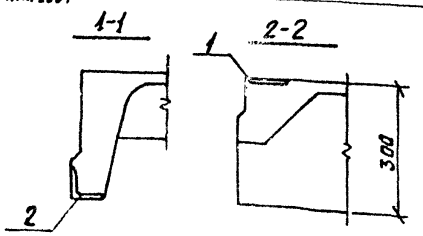

Ведомость расхода стали на дополнительные закладные изделия

Марка элемента	Изделия закладные								
	Арматура класса AIII				Прокат				Всего
	ГОСТ 5781-82			Итого	ГОСТ 19903-74*	ГОСТ 8509-72*		Итого	
	ф10	ф14			δ=8	L70×8			
1ПГ-4АтV-а МПЖ-200-1	1,4	0,2		1,6	2,6	1,7		4,3	5,9
1ПГ-4АтV-а МПЖ-200-2	2,2	0,2		2,4	5,2	1,7		6,9	9,3
1ПГ-4АтV-а МПЖ-200-4	1,6			1,6	5,2			5,2	6,8

Смотрите примечание на листе 1.

9036/3

Нач. отд.	Радько	
Гл. констр.	Зеленский	
Рук. гр.	Гриневакс	
Ст. инж.	Карплюк	
Рассчит.	Кирицева	
Исполн.	Дубицкая	
Проверил	Карплюк	

ТП 509-21.85-КНИ- 1ПГ-4АтV-а МПЖ-200-1; 1ПГ-4АтV-а МПЖ-200-2; 1ПГ-4АтV-а МПЖ-200-4

Плиты 1ПГ-4АтV-а МПЖ-200-1; 1ПГ-4АтV-а МПЖ-200-2; 1ПГ-4АтV-а МПЖ-200-4

Стадия	Масса	Масштаб
Р		
Лист 2	Листов 4	

ХАРЬКОВСКИЙ ПРОМСТРОЙНИИПРОЕКТ

Инв. № подл. | Подпись и дата | Взам. инв. №

1ПВ4-4АтVт-аМПН-200-1

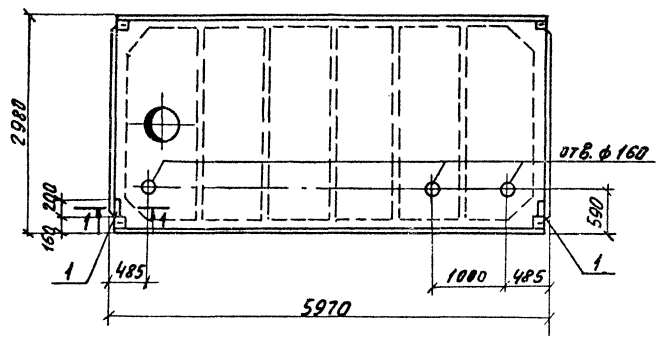

1ПВ7-4АтVт-аМПН-200-1

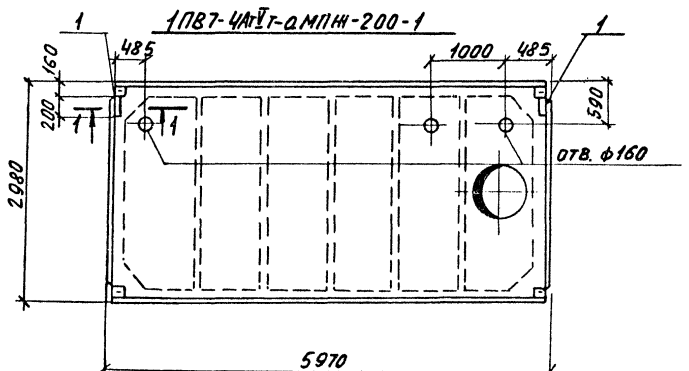

1-1

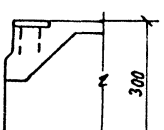

Ведомость расхода стали на дополнительные закладные изделия

Марка элемента	Изделия закладные								Всего
	Арматура класса				Прокат				
	A-III								
	ГОСТ 5781-82			Итого	ГОСТ 19903-74*			Итого	
	ф10				δ=8				
1ПВ4-4АтVт-аМПН-200-1	0,8			0,8	2,6			2,6	3,4
1ПВ7-4АтVт-аМПН-200-1	0,8			0,8	2,6			2,6	3,4

Смотрите примечание на листе 1.

9036/3

Нач. отд.	Радько	
Гл. констр.	Зеленский	
Рук. гр.	Гринвакс	
Ст. инж.	Карплюк	
Рассчит.	Курицева	
Исполн.	Дубницкая	
Провер.	Карплюк	

ТП 509-21.85-КЖИ- 1ПВ4-4АтVт-аМПН-200-1 1ПВ7-4АтVт-аМПН-200-1

Плиты 1ПВ4-4АтVт-аМПН-200-1 1ПВ7-4АтVт-аМПН-200-1

Стадия	Масса	Масштаб
Р		
Лист 3	Листов 4	

Харьковский промстроинипроект

1ПВ10-4АтVт-а.МПН-200-1; 1ПВ10-4АтVт-а МПН-200-2

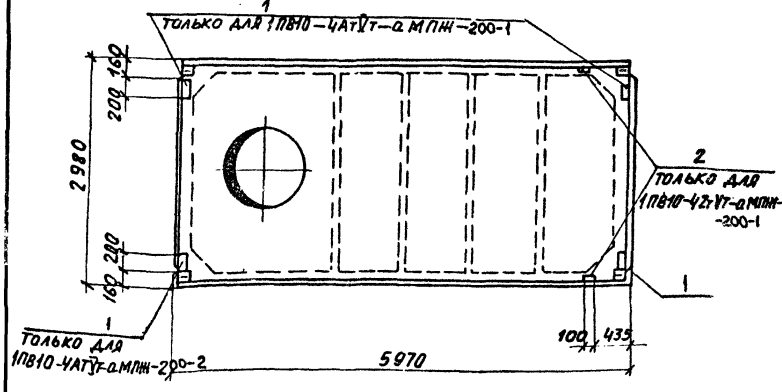

1ПГ-4АтVт-а МПН-200-3

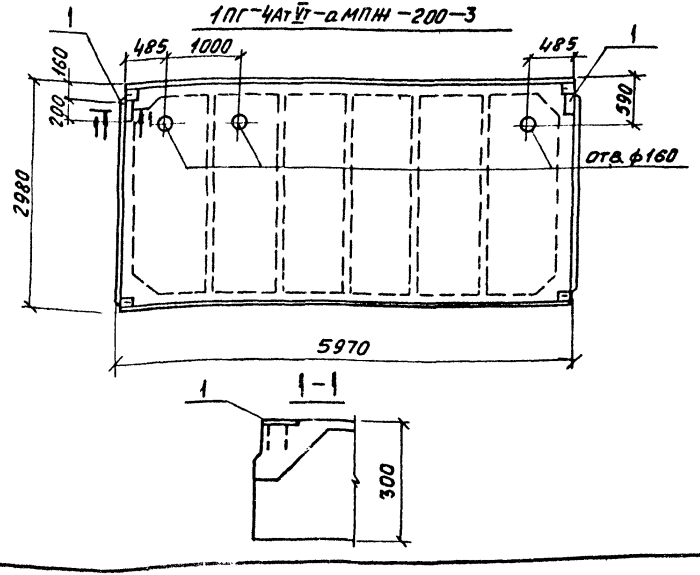

Ведомость расхода стали на дополнительные закладные изделия

Марка элемента	Изделия закладные								
	Арматура класса AIII				Прокат				Всего
	ГОСТ 5781-82			Итого	ГОСТ 19903-74*	ГОСТ 8509-72*		Итого	
	ф10	ф14			δ=8	L70×8			
1ПВ10-4АтVт-а МПН-200-1	0,8			0,8	2,6			2,6	3,4
1ПВ10-4АтVт-а МПН-200-2	1,8	0,2		2,0	3,9	1,7		5,6	7,6
1ПГ-4АтVт-а МПН-200-3	0,8			0,8	2,6			2,6	3,4

Смотрите примечание на листе 1.

9036/3

Нач. отд.	Радько	
Гл. конст.	Зеленский	
Рук. гр.	Гринвакс	
Ст. инж.	Карплюк	
Рассчит.	Кирицева	
Исполн.	Дубицкая	
Провер.	Карплюк	

ТП 509-21.85-КЖИ- 1ПВ10-4АтVт-а МПН-200-1, 1ПВ10-4АтVт-а МПН-200-2, 1ПГ-4АтVт-а МПН-200-3

Плиты 1ПВ10-4АтVт-а МПН-200-1, 1ПВ10-4АтVт-а МПН-200-2, 1ПГ-4АтVт-а МПН-200-3

Стадия	Масса	Масштаб
Р		
Лист 4	Листов 4	

Харьковский промстройниипроект

ФОРМАТ	ЗОНА	ПОЗ.	ОБОЗНАЧЕНИЕ	НАИМЕНОВАНИЕ	КОЛИЧЕСТВО НА ИСПОЛНЕНИЕ								ПРИМЕЧАНИЕ
					ПРС 56.15-10АтУТ-1	ПРС 56.15-10АтУТ-2	ПРС 56.15-10АтУТ-3	ПРС 56.15-10АтУТ-4	ПРС 56.15-10АтУТ-5	ПРС 56.15-10АтУТ-6	ПРС 56.15-10АтУТ-7		
				СБОРОЧНЫЕ ЕДИНИЦЫ									
			1.401-1 в.4	ПЛИТА ПРС 56.15-10АтУТ									СО ВСЕМИ ЗАКЛ. ИЗДЕЛИЯМИ
		1	1.401-1 в.4	СЕТКА С8			1						
		2	1.401-1 в.4	-"- С9		1							
		3	1.401-1 в.4	ИЗДЕЛИЕ ЗАКЛАДНОЕ МН-4		4	4	4					
		4	1.401-1 в.4	МН-5	4								
			1.401-1 в.4	ПЛИТА ПРС 56.15-10АтУТ					X	X			СО ВСЕМИ ЗАКЛ. ИЗДЕЛИЯМИ
		5	ТП КЖИ МН-18	ИЗДЕЛИЕ ЗАКЛАДНОЕ МН-18							1		

ОСТАЛЬНОЕ - СМ. ПЛИТЫ
ПРС 56.15-10АтУТ СЕРИИ 1.401-1 в.4.

9036/3

НАЧ.ОТД.	РАДЬКО	
ГЛ.КОНСТ.	ЗЕЛЕНСКИЙ	
РУК.ГР.	ГРИЦВАКС	
СТ.ИНЖ.	КАРПАЮК	
РАССЧИТ.	КИРИЦЕВА	
ИСПОЛН.	ДУБИЦКАЯ	
ПРОВЕР.	КАРПАЮК	

ТП 509-21.85 КЖИ. ПРС 56.15-10АтУТ-1÷ ПРС 56.15-10АтУТ-7

ПЛИТЫ
ПРС 56.15-10АтУТ-1÷
ПРС 56.15-10АтУТ-7

СТАДИЯ	ЛИСТ	ЛИСТОВ
Р	1	3

ХАРЬКОВСКИЙ ПРОМСТРОЙНИИПРОЕКТ

ТИПОВОЙ ПРОЕКТ 509-21.85 АЛЬБОМ 3

ИНВ.№ ПОДЛ. | ПОДПИСЬ И ДАТА | ВЗАМ.ИНВ.№

ПРС 56.15-10АтVт-1; ПРС 56.15-10АтVт-4

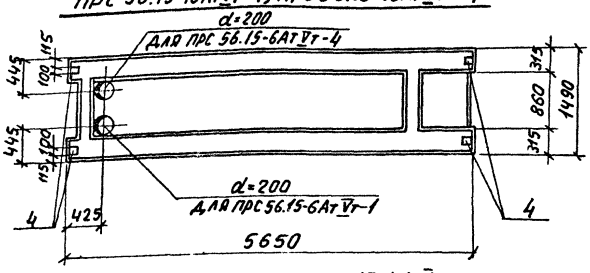

ПРС 56.15-10АтVт-3

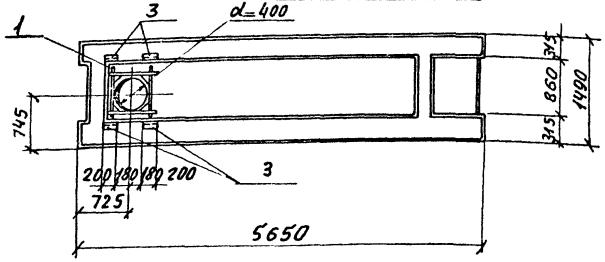

ПРС 56.15-10АтVт-2

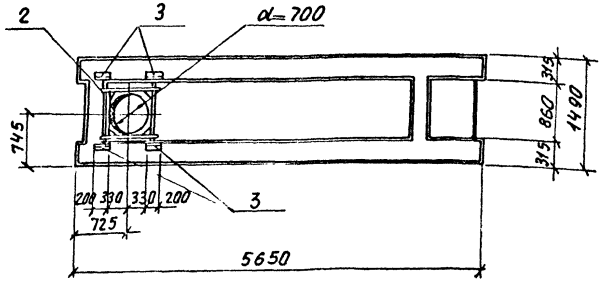

Ведомость расхода стали на дополнительные закладные изделия

Марка элемента	Изделия закладные								
	Арматура класса AIII					Прокат			Всего
	ГОСТ 5721-82				Итого	ГОСТ 19903-74*	ГОСТ 8509-72*	Итого	
	ф6	ф8	ф10	ф14		-б=8	L 110х70х8		
ПРС 56.15-10АтIIIт-1		0,5		3,7	4,2	2,5		2,5	6,7
ПРС.56.15-10АтIIIт-2	1,9		2,3		4,2		6,6	6,6	10,8
ПРС 56.15-10АтIIIт-3	1,3		2,3		3,6		6,6	6,6	10,2
ПРС 56.15-10АтIIIт-4		0,5		3,7	4,2	2,5		2,5	6,7

9036/3

Нач. отд.	Радько	
Гл. констр.	Зеленский	
Рук. гр.	Гринвакс	
Ст. инж.	Карплюк	
Рассчит.	Кирицева	
Исполн.	Дубицкая	
Провер.	Карплюк	

ТП 509-21.85 КЖИ – ПРС 56.15-10АтVт-1 ÷ ПРС 56.15-10АтVт-4

Плиты ПРС 56.15-10АтIIIт-1 ÷ ÷ ПРС 56.15-10АтIIIт-4

Стадия	Масса	Масштаб
Р		
Лист 2	Листов 3	

Харьковский Промстройниипроект

ПРС 56.15-10 Ат V т-5

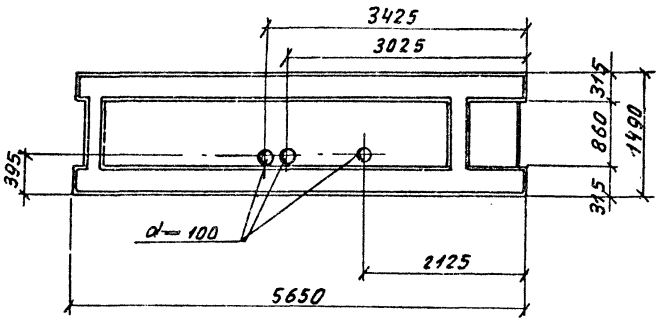

ПРС 56.15-10А IV т-6

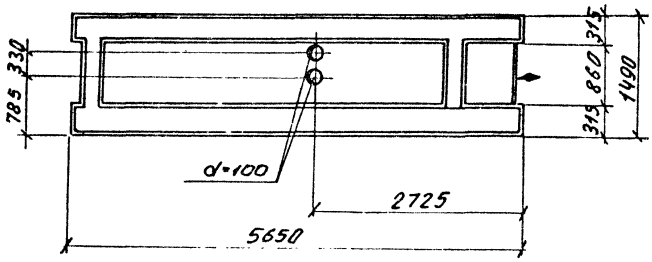

ПРС 56.15-10 Ат V т-7

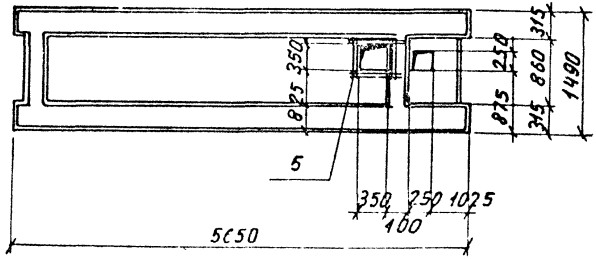

Ведомость расхода стали на дополнительные закладные изделия

Марка элемента	Изделия закладные									Всего
	Арматура класса					Прокат				
	A III									
	ГОСТ 5781-82									
	ф10				Итого					
ПРС 56.15-10Ат V т-7	2.8				2.8	—	—	—	—	2.8

9036/3

Нач. отд.	Радько		
Гл. конст.	Зеленский		
Рук. гр.	Гринвакс		
Ст. инж.	Карплюк		
Рассчит.	Кирицева		
Исполн.	Дубицкая		
Провер.	Карплюк		

ТП 509-21.85 КЖИ-ПРС 56.15-10Ат V т-5 ÷ ПРС 56.15-10Ат V т-7

Плиты ПРС 56.15-10Ат V т-5 ÷ ПРС 56.15-10Ат V т-7

Стадия	Масса	Масштаб
Р		
Лист 3	Листов 3	

Харьковский промстройниипроект

Инв. № подл. | Подпись и дата | Взам. инв. №

Формат	Зона	Поз	Обозначение	Наименование	Количество на исполнение								Примечание
				Сборочные единицы									
			1.465.1-10/82 в.0 ГОСТ 22701.0-77 ГОСТ 22701.1-77; ГОСТ 22701.5-77	Плита 1ПГ-4АТ$\bar{V}$т-АмПж-200									Со всеми закл. изд.
		1	ГОСТ 22701.5-77	Изделие закладное М8	2	2							
		2	то же	то же М9	2	2							
		3	ТП КЖИ-МН-4	то же МН-4	4	4							
			1.465.1-10/82 в.0 ГОСТ 22701.0-77 ГОСТ 22701.1-77. ГОСТ 22701.5-77	Плита 1ПГ-4АТ$\bar{V}$т-АмПж-200									
		1	ГОСТ 22701.5-77	Изделие закладное М8			3	3	3	3			
		2	то же	то же М9			2	2	2	2			
		3	ТП КЖИ-МН-4	то же МН-4			4	4	4	4			
					1ПГ-4АТ$\bar{V}$т-АмПж-200-5	1ПГ-4АТ$\bar{V}$т-АмПж-200-6	1ПГ-4АТ$\bar{V}$т-АмПж-200-7	1ПГ-4АТ$\bar{V}$т-АмПж-200-8	1ПГ-4АТ$\bar{V}$т-АмПж-200-9	1ПГ-4АТ$\bar{V}$т-АмПж-200-10			

БУКВА „А" В МАРКЕ КОМПЛЕКСНОЙ ПЛИТЫ ОБОЗНАЧАЕТ ВЕЛИЧИНУ УТЕПЛИТЕЛЯ, КОТОРАЯ УКАЗАНА В ТАБЛИЦЕ НА ЛИСТЕ 19 МАРКИ КЖ.

ОСТАЛЬНОЕ - СМ. ПЛИТУ 1ПГ-4АТ$\bar{V}$т-АмПж-200 СЕРИИ 1.465.1-10/82 в.0, ГОСТ 22701.0-77, ГОСТ 22701.1-77, ГОСТ 22701.5-77.

9036/3

Нач.отд.	Радько	
Гл.конст.	Зеленский	
Рук.гр.	Грицбакс	
Ст.инж.	Карплюк	
Рассчит.	Кирицева	
Исполн.	Тучинская	
Провер.	Карплюк	

ТП 509-21.85 КЖИ- 1ПГ4АТ$\bar{V}$т-АмПж-200-5÷ 1ПГ4АТ$\bar{V}$т-АмПж-200-10

Плиты 1ПГ4АТ$\bar{V}$т-АмПж-200-5÷ 1ПГ4АТ$\bar{V}$т-АмПж-200-10

Стадия	Лист	Листов
Р	1	4

Харьковский Промстройниипроект

1ПГ-4АтVт-а.МПЖ-200-5
1ПГ-4АтVт-а.МПЖ-200-6

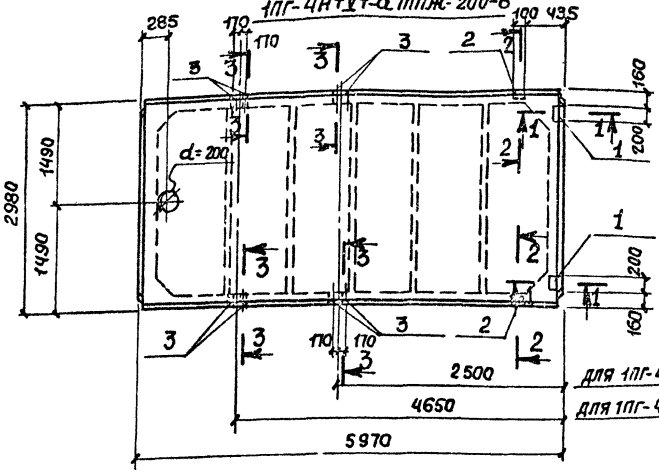

1-1

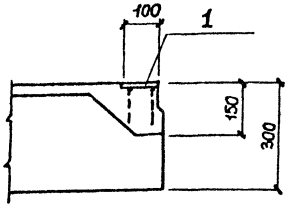

2-2

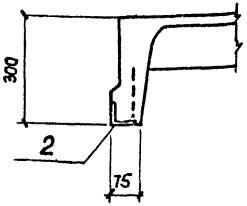

3-3

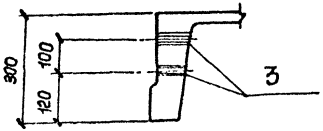

Ведомость расхода стали на дополнительные закладные изделия

Марка элемента	Изделия закладные									Всего
	Арматура класса				Прокат					
	AI	AIII								
	ГОСТ 5781-82				ГОСТ 19903-74*		ГОСТ 8509-72	ГОСТ 3262-75		
	8	10	14	Итого	δ=8		L 70×8	Газ.тр. ф25	Итого	
1ПГ-4АтVт-а.МПЖ-200-5	0,4	1,0	0,2	1,6	2,6		1,7	1,0	5,3	6,9
1ПГ-4АтVт-а.МПЖ-200-6	0,4	1,0	0,2	1,6	2,6		1,7	1,0	5,3	6,9

9036/3

Нач.отд.	Радько	
Гл.констр.	Зеленский	
Рук.гр.	Синявкс	
Ст.инж.	Карплюк	
Рассчит.	Кирнцева	
Исполнил	Пучинская	
Проверил	Карплюк	

ТП 509-21.85 КЖИ 1ПГ-4АтVт-а.МПЖ-200-5 / 1ПГ-4АтVт-а.МПЖ-200-6

Плиты 1ПГ-4АтVт-а.МПЖ-200-5, 1ПГ-4АтVт-а.МПЖ-200-6

Стадия	Масса	Масштаб
Р		

Лист 2 | Листов 4

ХАРЬКОВСКИЙ ПРОМСТРОЙНИИПРОЕКТ

Инв.№ подл. | Подпись и дата | Взам.инв.№

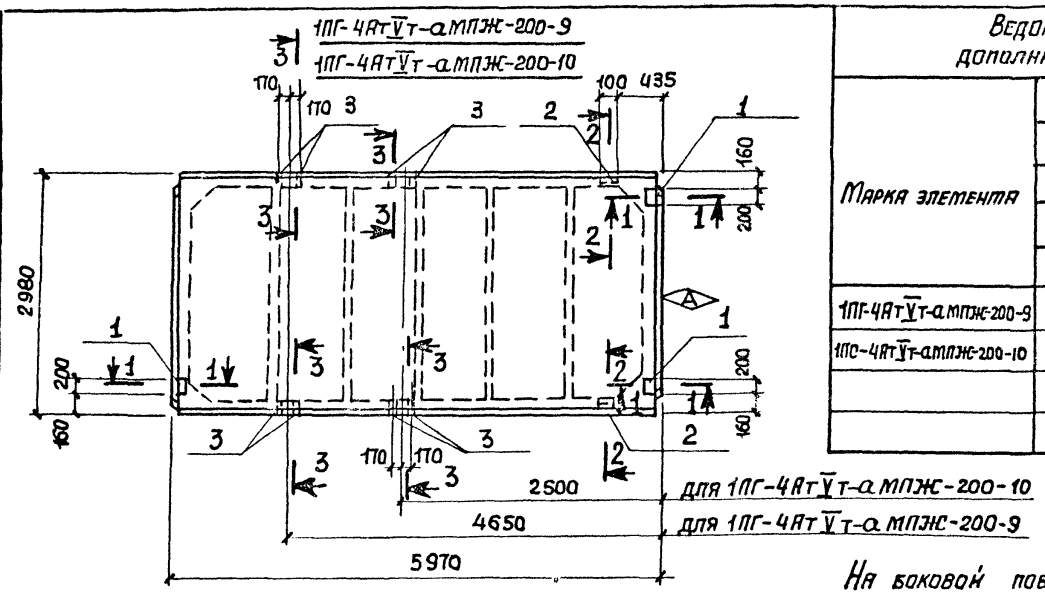

1-1

2-2

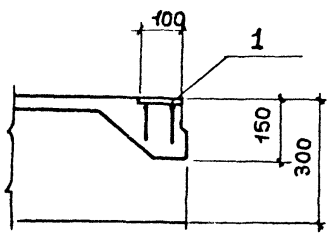

3-3

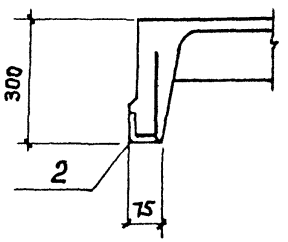

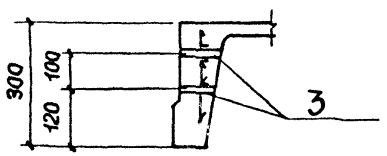

Ведомость расхода стали на дополнительные закладные изделия

Марка элемента	Изделия закладные									Всего
	Арматура класса				Прокат					
	A I	A III								
	ГОСТ 5781-82				ГОСТ 19903-74*		ГОСТ 8509-72	ГОСТ 3262-75		
	18	10	14	Итого	δ=8		∠ 70×8	ГАЗ. ТР. Ф25	Итого	
1ПГ-4АтV т-а МПЖ-200-9	0,4	1,8	0,2	2,4	3,9		1,7	1,0	6,6	9,0
1ПС-4АтV т-а МПЖ-200-10	0,4	1,8	0,2	2,4	3,9		1,7	1,0	6,6	9,0

На боковой поверхности плиты, как указано на чертеже, несмываемой краской нанести знак Ⓐ.

9036/3

Нач. отд.	Радько		
Гл. констр.	Зеленский		
Рук. гр.	Гринвакс		
Ст. инж.	Карплюк		
Рассчит.	Кирицева		
Исполнил	Пучинская		
Проверил	Карплюк		

ТП 509-21.85 КЖИ-1ПГ-4АтV т-а МПЖ-200-9, 1ПГ-4АтV т-а МПЖ-200-10

Плиты
1ПГ-4АтV т-а МПЖ-200-9
1ПГ-4АтV т-а МПЖ-200-10

Стадия	Масса	Масштаб
Р		

Лист 3 | Листов 4

ХАРЬКОВСКИЙ ПРОМСТРОЙНИИПРОЕКТ

Типовой проект 509-21.85 Альбом 3

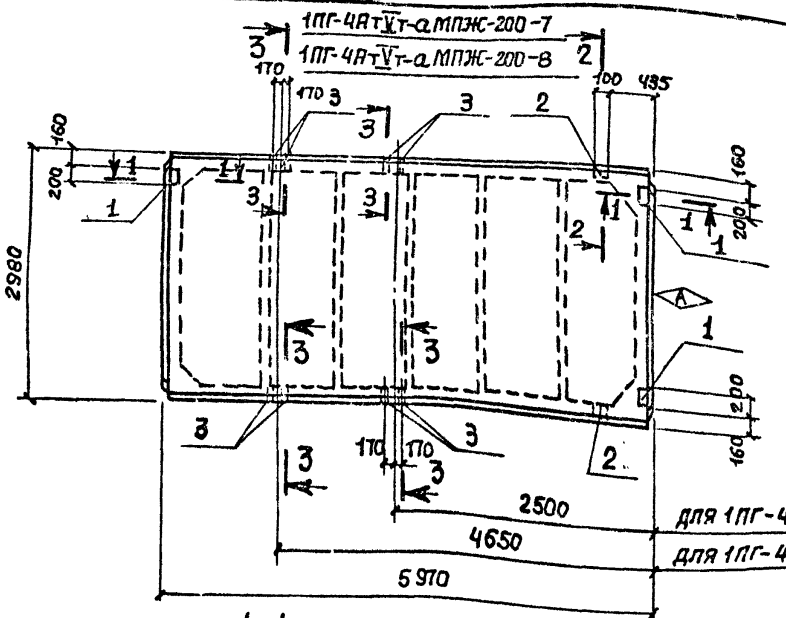

1-1

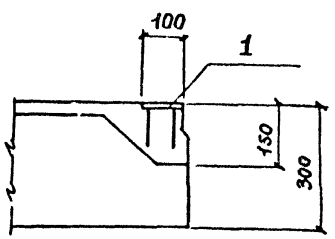

2-2

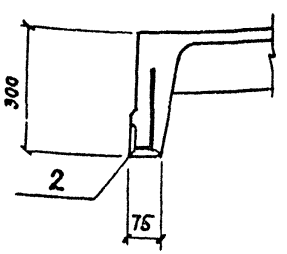

3-3

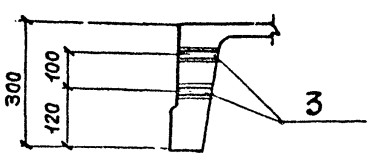

Ведомость расхода стали на дополнительные закладные изделия

Марка элемента	Изделия закладные									Всего
	Арматура класса				Прокат					
	AI	AIII								
	ГОСТ 5781-82				ГОСТ 19903-74*		ГОСТ 8509-72	ГОСТ 3252-75*		
	8	10	14	Итого	$\bar{\delta}$=8		∠ 70×8	газ.тр. ф25	Итого	
1ПГ-4АтVт-а.МПЖ-200-7	0,4	1,8	0,2	2,4	3,9		1,7	1,0	6,6	9,0
1ПГ-4АтVт-а.МПЖ-200-8	0,4	1,8	0,2	2,4	3,9		1,7	1,0	6,6	9,0

На боковой поверхности плиты, как указано на чертеже, несмываемой краской нанести знак ◈

9036/3

Нач. отд.	Радько	
Гл. констр.	Зеленский	
Рук. гр.	Гринвакс	
Ст. инж.	Карплюк	
Рассчит.	Кирнцева	
Исполнил	Учинская	
Проверил	Карплюк	

ТП 509-21.85 КЖИ 1ПГ4АтVт-а.МПЖ-200-7 1ПГ4АтVт-а.МПЖ-200-8

Плиты 1ПГ-4АтVт-а.МПЖ-200-7 1ПГ-4АтVт-а.МПЖ-200-8

Стадия	Масса	Масштаб
Р		
Лист 4	Листов 4	

ХАРЬКОВСКИЙ ПРОМСТРОЙНИИПРОЕКТ

Инв. № подл. | Подпись и дата | Взам. инв. №

Типовой проект 3.007.

П10-3-1

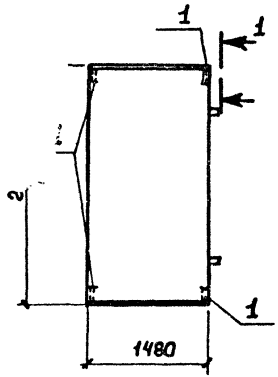

1-1

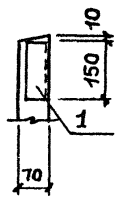

П10g-3-1

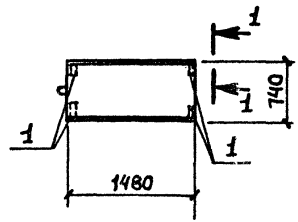

П10g-3-2

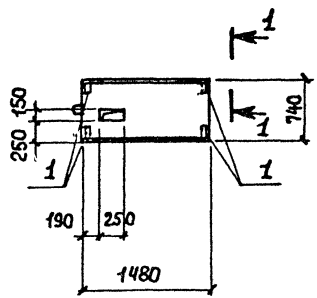

П1-8-1

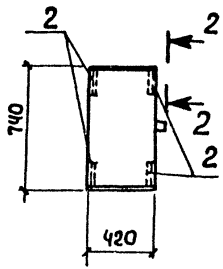

2-2

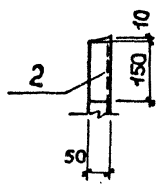

Ведомость расхода стали на дополнительные закладные изделия

Марка	Изделия закладные								Всего кг
	Арматура класса				Прокат				
	A III								
	ГОСТ 5781-82				ГОСТ 8509-72*				
	Ф8			Итого	L50×5	L63×5		Итого	
П10-3-1	0,8			0,8	–	2,8		2,8	3,6
П10g-3-1	0,8			0,8	–	2,8		2,8	3,6
П1-8-1	0,8			0,8	2,4	–		2,4	3,2
П10g-3-2	0,8			0,8	–	2,8		2,8	3,6

Формат	Зона	Поз.	Обозначение	Наименование	Кол.	Примечание
				Сборочные единицы		
			3.006-2, в. II-2	Плита П10-3		Со всеми закладными изд.
		1	3,400-6/76	Изделие закладное МН4-48	4	
			3.006-2, в. II-2	Плита П10g-3		Со всеми закладными изд.
		1	3,400-6/76	Изделие закладное МН4-48	4	
			3.006-2, в. II-2	Плита П1-8-1		Со всеми закладными изд.
		2	ТП КЖИ-МН-17	Изделие закладное МН-17	4	

Остальное - см. П10-3, П10g-3, П1-8 серии 3.006-2, в. II-2

9036/3

Нач. отд.	Радько	
Гл. констр.	Зеленский	
Рук. гр.	Гончаренко	
Ст. инж.	Карплюк	
Рассчит.	Кирнцева	
Исполнил	Даниллова	
Проверил	Карплюк	

ТП 509-21.85 КЖИ- П10-3-1, П10g-3-2, П10g-3-1, П1-8-1

Плиты П10-3-1, П10g-3-1, П10g-3-2, П1-8-1.

Стадия	Масса	Масштаб
Р		
Лист 1	Листов 1	

ХАРЬКОВСКИЙ ПРОМСТРОЙНИИПРОЕКТ

Формат	Зона	Поз	Обозначение	Наименование	Количество на исполнение			Примеч
				ДОКУМЕНТАЦИЯ				
			ТП КЖИ ТТ	ТЕХНИЧЕСКИЕ ТРЕБОВАНИЯ				
				К ИЗГОТОВЛЕНИЮ СБОРНЫХ				
				ЖЕЛЕЗОБЕТОННЫХ ИЗДЕЛИЙ	X	X	X	
			ТП КЖИ	СБОРОЧНЫЙ ЧЕРТЕЖ	X	X	X	
			пс 175.12.20-п-1; пс175.12.20-п-1А					
			пс 175.12.20-п-7; пс 175.12.20-п-7А					
			пс 175.18.20-п-1; пс 175.18.20-п-1А					
				СБОРОЧНЫЕ ЕДИНИЦЫ				
		1	ТП КЖИ КП-5	КАРКАС ПРОСТРАНСТВЕННЫЙ КП-5	1	1	-	
		2	-КП-6	-КП-6	-	-	1	
				ИЗДЕЛИЕ ЗАКЛАДНОЕ				
		3	1.432-14/80	М-1	2	2	2	
		4	-"-	М-10	-	2	-	
		5	-"-	П-2	2	2	2	
				МАТЕРИАЛЫ				
				КЕРАМЗИТОБЕТОН				
				$\gamma_{сух}$=900 кг/м³ МАРКИ 50	0,41	0,41	0,62	м³
					пс 175.12.20-п-1 пс 175.12.20-п-1А	пс 175.12.20-п-7 пс 175.12.20-п-7А	пс 175.18.20-п-1 пс 175.18.20-п-1А	

ВЕДОМОСТЬ РАСХОДА СТАЛИ НА ОДИН ЭЛЕМЕНТ кг

Марка	Изделия арматурные				Изделия закладные								Всего
	Арматура класса				Арматура класса				Прокат				
	Вр I				AI		AII						
	ГОСТ 6727-80				ГОСТ 5781-82		ГОСТ 5781-82		ГОСТ 8509-72*	ГОСТ 19903-74*			
	4	5	итого			12	10	итого	∠ 63×5	-5=6	-5=8	итого	
пс 175.12.20-п-1 пс 175.12.20-п-1А	0.8	5.84	6.64			2.4	0.4	2.8	2.8	1.2	-	4.0	13.44
пс 175.12.20-п-7 пс 175.12.20-п-7А	0.8	5.84	6.64			2.4	1.2	3.6	2.8	1.2	8.0	12.0	22.24
пс 175.18.20-п-1 пс 175.18.20-п-1А	1.12	8.5	9.62			2.4	0.4	2.8	2.8	1.2	-	4.0	16.42

СТЕНОВЫЕ ПАНЕЛИ ВЫПОЛНЯТЬ В ОПАЛУБОЧНЫХ ФОРМАХ СЕРИИ 1.020-1 в.5-2

9036/3

Нач.отд.	Радько	
Гл.конст.	Зеленский	
Рук.гр.	Гринвакс	
Ст.инж.	Карпанюк	
Рассчит.	—	
Исполн.	Михайлов	
Провер.	Мировичченко	

ТП 509-21.85 КЖИ пс 175.12.20-п-1; пс175.12.20-п-1А пс 175.12.20-п-7; пс 175.12.20-п-7А пс 175.18.20-п-1; пс 175.18.20-п-1А

СТЕНОВЫЕ ПАНЕЛИ пс 175.12.20-п-1; пс 175.12.20-п-1А пс 175.12.20-п-7; пс 175.12.20-п-7А пс 175.18.20-п-1; пс 175.18.20-п-1А

Стадия	Лист	Листов
Р	1	2

ХАРЬКОВСКИЙ ПРОЛСТРОЙНИИПРОЕКТ

Альбом 509-21.85

Типовой проект 509-21.85 Альбом 3

ПС 175.12.20-П-1
ПС 175.12.20-П-1А

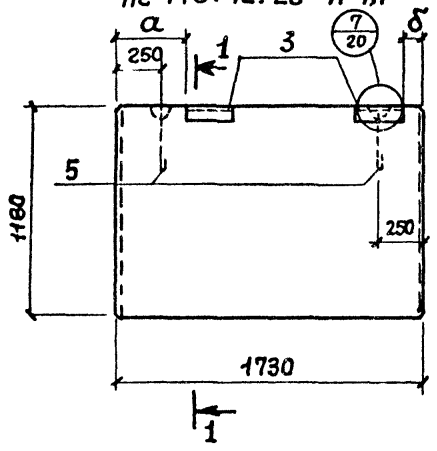

1-1

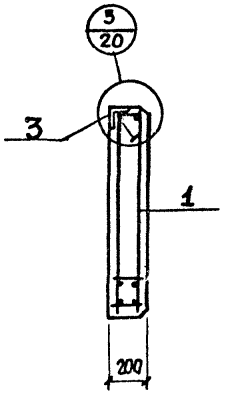

ПС 175.12.20-П-7
ПС 175.12.20-П-7А

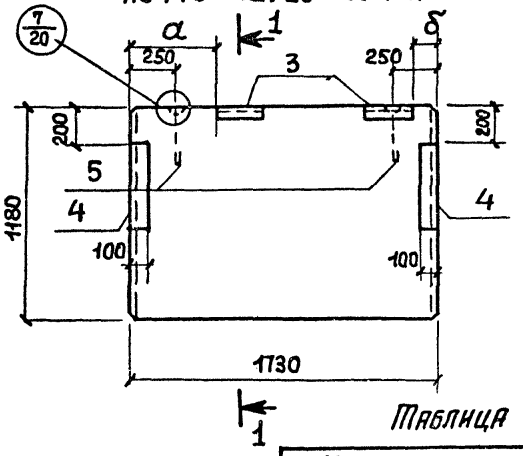

ПС 175.18.20-П-1
ПС 175.18.20-П-1А

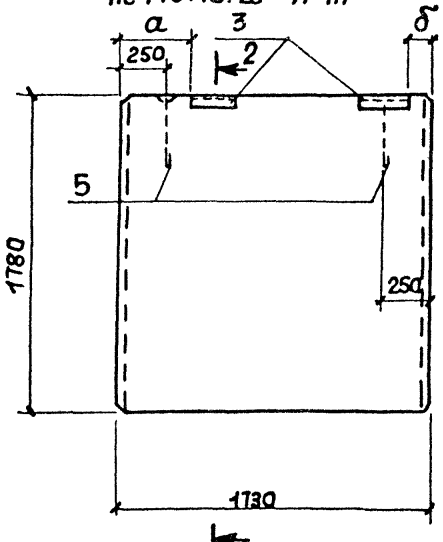

2-2

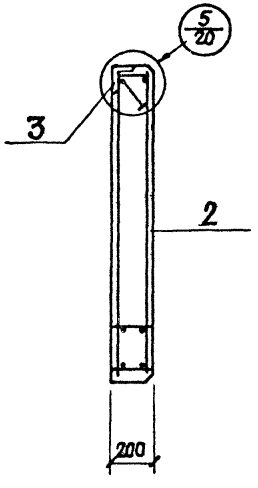

Таблица размеров

Марка панели	Масса т,	Индекс мм а	Индекс мм δ
ПС 175.12.20-П-1	1,02	400	100
ПС 175.12.20-П-1А	1,02	100	400
ПС 175.18.20-П-1	1,55	400	100
ПС 175.18.20-П-1А	1,55	100	400
ПС 175.12.20-П-7	1,02	400	100
ПС175.12.20-П-7А	1,02	100	400

9036/3

Нач.отд.	Радько	
Гл.констр.	Зеленский	
Рук.гр.	Гринвакс	
Ст.инж.	Карплюк	
Рассчит.	—	
Исполнит.	Михайлов	
Проверил	Мирошниченко	

ТП 509-21.85 КЖИ

ПС175.12.20-П1 ПС175.18.20-П-1 ПС175.12.20-П-1А ПС175.18.20-П-1А ПС175.12.20-П-7 ПС175.12.20-П-7А СБ

Стеновые панели ПС.175.12.20-П-1; ПС.175.12.20-П-1А ПС175.12.20-П-7; ПС175.12.20-П-7А ПСП5.18.20-П-1; ПС175.18.20-П-1А Сборочный чертеж

Стадия	Масса	Масштаб
Р		
Лист 2	Листов 2	

ХАРЬКОВСКИЙ ПРОМСТРОЙНИИПРОЕКТ

ТИПОВОЙ ПРОЕКТ 509-21.85 АЛЬБОМ 3

ФОРМАТ	ЗОНА	ПОЗ	ОБОЗНАЧЕНИЕ	НАИМЕНОВАНИЕ	КОЛИЧЕСТВО НА ИСПОЛНЕНИЕ ПС 180.12.25-П-1	ПС 180.12.25-П-1А	ПС 180.12.25-П-7	ПС 180.12.25-П-7А	ПС 180.18.25-П-1	ПС 180.18.25-П-1А	ПРИМЕЧ.
				ДОКУМЕНТАЦИЯ							
			ТП КЖИ ТТ	ТЕХНИЧЕСКИЕ ТРЕБОВАНИЯ К ИЗГОТОВЛЕНИЮ СБОРНЫХ ЖЕЛЕЗОБЕТОННЫХ ИЗДЕЛИЙ							
			ТП КЖИ	СБОРОЧНЫЙ ЧЕРТЕЖ							
			ПС 180.12.25-П-1; ПС 180.12.25-П-1А								
			ПС 180.12.25-П-7; ПС 180.12.25-П-7А								
			ПС 180.18.25-П-1; ПС 180.18.25-П-1А								
				СБОРОЧНЫЕ ЕДИНИЦЫ							
		1	ТП КЖИ КП-7	КАРКАС ПРОСТРАНСТВЕННЫЙ КП-7	1	1	–				
		2		– КП-8	–	–	1				
				ИЗДЕЛИЕ ЗАКЛАДНОЕ							
		3	1.432-14/80	М-2	2	2	2				
		4	–"–	М-11	–	2	–				
		5	–"–	П-2	2	2	2				
				МАТЕРИАЛЫ							
				КЕРАМЗИТОБЕТОН							
				$\gamma_{сух}$=900 кг/м³ МАРКИ 50	0,52	0,52	0,79				м³

ВЕДОМОСТЬ РАСХОДА СТАЛИ НА ОДИН ЭЛЕМЕНТ

КГ

МАРКА	ИЗДЕЛИЯ АРМАТУРНЫЕ				ИЗДЕЛИЯ ЗАКЛАДНЫЕ							ВСЕГО
	АРМАТУРА КЛАССА				АРМАТУРА КЛАССА				ПРОКАТ			
	BpI				AI		AII					
	ГОСТ 6727-80				ГОСТ 5781-82		ГОСТ 5781-82		ГОСТ 8509-72*	ГОСТ 19903-74*		
	4	5		ИТОГО	⌀12	ИТОГО	10	ИТОГО	∠63×6	δ=6	δ=8	ИТОГО	
ПС 180.12.25-П-1 ПС 180.12.25-П-1А	0.8	6.3		7.1	2.4	2.4	0.4	2.8	2.8	1.2	–	4.0	13.9
ПС 180.12.25-П-7 ПС 180.12.25-П-7А	0.8	6.3		7.1	2.4	2.4	1.4	3.8	2.8	1.2	8.0	12.0	22.9
ПС 180.18.25-П-1 ПС 180.18.25-П-1А	1.12	9.18		10.3	2.4	2.4	0.4	2.8	2.8	1.2		4.0	17.2

СТЕНОВЫЕ ПАНЕЛИ ВЫПОЛНЯТЬ В ОПАЛУБОЧНЫХ ФОРМАХ СЕРИИ 1.020-1 6.5-2

9036/3

НАЧ.ОТД.	РАДЬКО	
ГА.КОНСТ.	ЗЕЛЕНСКИЙ	
РУК.ГР.	ГРИНВАКС	
СТ.ИНЖ.	КАРПЛЮК	
РАССЧИТ.	–	
ИСПОЛН.	МИХАЙЛОВ	
ПРОВЕР.	МИРОШНИЧЕНКО	

ТП 509-21.85 КЖИ-

ПС 180.12.25-П-1; ПС 180.12.25-П-1А
ПС 180.12.25-П-7; ПС 180.12.25-П-7А
ПС 180.18.25-П-1; ПС 180.18.25-П-1А

СТЕНОВЫЕ ПАНЕЛИ
ПС 180.12.25-П-1; ПС 180.12.25-П-1А
ПС 180.12.25-П-7; ПС 180.12.25-П-7А
ПС 180.18.25-П-1; ПС 180.18.25-П-1А

СТАДИЯ	ЛИСТ	ЛИСТОВ
Р	1	2

ХАРЬКОВСКИЙ ПРОМСТРОЙНИИПРОЕКТ

ИНВ.№ ПОДЛ. | ПОДПИСЬ И ДАТА | ВЗАИМ.ИНВ.№

ПС 180. 12. 25 –П-1
ПС 180. 12. 25 –П-1А

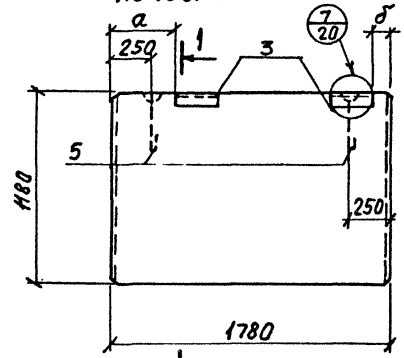

1–1

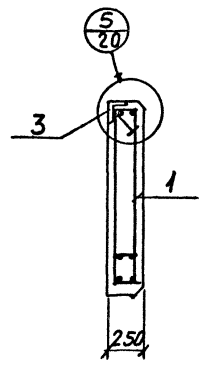

ПС 180. 12. 25 –П-7
ПС 180. 12. 20 –П-7А

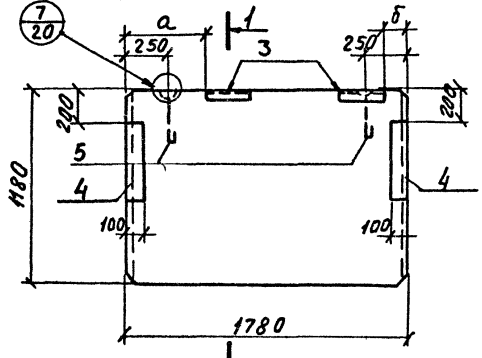

ПС 180. 18, 25 –П-1
ПС 180. 18, 25 –П-1А

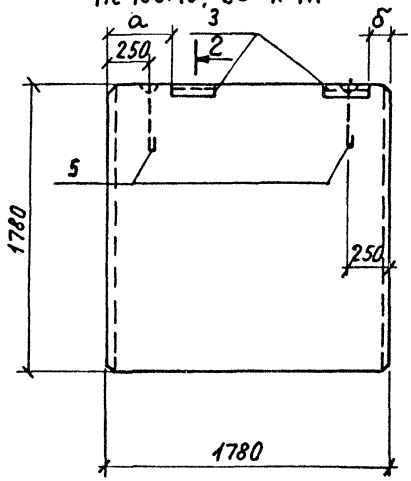

2–2

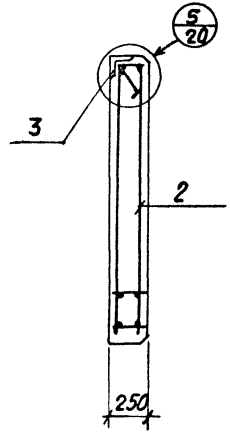

ТАБЛИЦА РАЗМЕРОВ

МАРКА ПАНЕЛИ	МАССА Т	ИНДЕКС мм. а	ИНДЕКС мм. б
ПС 180. 12. 25 –П-1	1.3	400	100
ПС 180. 12. 25 –П-1А	1.3	100	400
ПС180. 18. 25– П-1	1.98	400	100
ПС180. 18. 25– П-1А	1.98	100	400
ПС180. 12. 25– П-7	1.3	400	100
ПС180. 12. 25– П-7А	1.3	100	400

9036/3

Нач. отд.	Радько	
Гл. конст.	Зеленский	
Рук. гр.	Гринвальд	
Ст. инж.	Карпюк	
Рассчит.	—	
Исполн.	Михайлов	
Провер.	Мирошниченко	

ТП 509-21.85-КЖИ

ПС180.12.25-П-1, ПС180.18.25-П-1
ПС180.12.25-П-1А
ПС180.12.25-П7 ПС180-18.25-П-1А
ПС180.12.25-П-7А СБ

Стеновые панели ПС180.12.25-П-1, ПС180.12.25-П-1А ПС180.12.25-П-7; ПС180.12.25-П-7А ПС180.18.25-П-1, ПС180.18.25-П-1А
Сборочный чертеж.

Стадия	Масса	Масштаб
Р		
Лист 2	Листов 2	

ХАРЬКОВСКИЙ ПРОМСТРОЙНИИПРОЕКТ

Типовой проект 509-21.85 альбом 3

Формат	Зона	Поз.	Обозначение	Наименование	Количество на исполнение			Примеч.
				Документация				
			ТП КЖИ ТТ	Технические требования				
				к изготовлению сборных				
				железобетонных изделий				
			ТП КЖИ	Сборочный чертеж				
			ПС185.12.30-П-1; ПС185.12.30-П-1А					
			ПС185.12.30-П-7; ПС185.12.30-П-7А					
			ПС185.18.30-П-1; ПС185.18.30-П-1А					
				Сборочные единицы				
		1	ТП КЖИ КП-9	Каркас пространственный КП-9	1	1	–	
		2	КП-10	КП10	–	–	1	
				Изделие закладное				
		3	1.432-14/80	–М-3	2	2	2	
		4	–"–	–М-12	–	2	–	
		5	–"–	–П-3	2	2	2	
				Материалы				
				Керамзитобетон				
				$\gamma_{сух}$=900 кг/м³ марки 50	0,65	0,65	0,98	м³

	ПС185.12.30-П-1 ПС185.12.30-П-1А	ПС185.12.30-П-7 ПС185.12.30-П-7А	ПС185.18.30-П-1 ПС185.18.30-П-1А

Ведомость расхода стали на один элемент, кг

Марка	Изделия арматурные					Изделия закладные								Всего
	Арматура класса					Арматура класса				Прокат				
	Вр I					AI		AII						
	ГОСТ 6727-80					ГОСТ 5781-82		ГОСТ 5781-82		ГОСТ 8509-72	ГОСТ 19903-74*		Итого	
	4	5	Итого			12	14	10	Итого	∠63×6	δ=6	δ=8		
ПС185.12.30-П-1 ПС185.12.30-П-1А	1,2	6,4	7,6			0,4	3,2	0,6	4,2	2,8	1,2		4,0	15,8
ПС185.12.30-П-7 ПС185.12.30-П-7А	1,2	6,4	7,6			0,4	3,2	1,8	5,4	2,8	1,2	8,0	12,0	25,0
ПС185.18.30-П-1 ПС185.18.30-П-1А	1,68	9,32	11,0			0,4	3,2	0,6	4,2	2,8	1,2		4,0	19,2

Стеновые панели выполнять в опалубочных формах по серии 1.020-1, в.5-2

9036/3

Нач.отд.	Радько	
Гл.конст.	Зеленский	
Рук.гр.	Гривакс	
Ст.инж.	Карпюк	
Рассчит.	–	
Исполн.	Михайлов	
Провер.	Мирошниченко	

ТП 509-21.85 КЖИ

ПС185.12.30-П-1 ПС185.12.30-П-1А
ПС185.12.30-П-7 ПС185.12.30-П-7А
ПС185.18.30-П-1 ПС185.18.30-П-1А

Стеновые панели

ПС185.12.30-П-1 ПС185.12.30-П-1А
ПС185.12.30-П-7 ПС185.12.30-П-7А
ПС185.18.30-П-1 ПС185.18.30-П-1А

Стадия	Лист	Листов
Р	1	2

Харьковский Промстройниипроект

Инв.№ подл. | Подпись и дата | Взам.инв.№

ПС 185. 12. 30 -П-1
ПС 185. 12. 30-П-1А

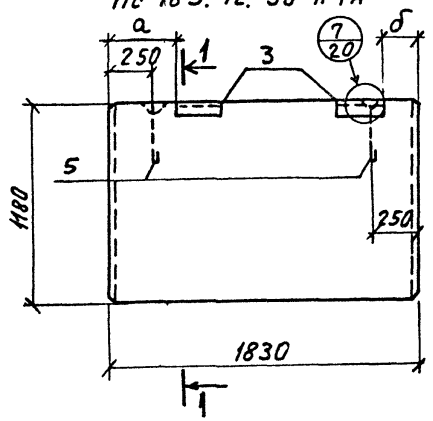

1-1

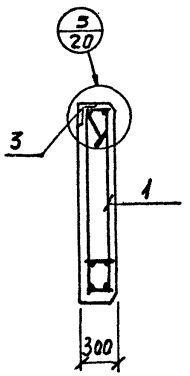

ПС185. 12. 30 -П-7
ПС185. 12. 30 -П-7А

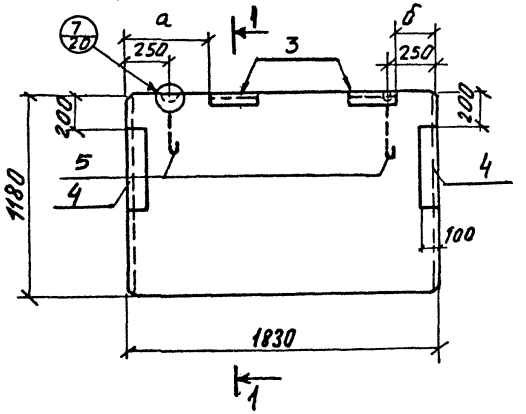

ПС185.18. 30 -П-1
ПС 185. 18.30 -П-1А

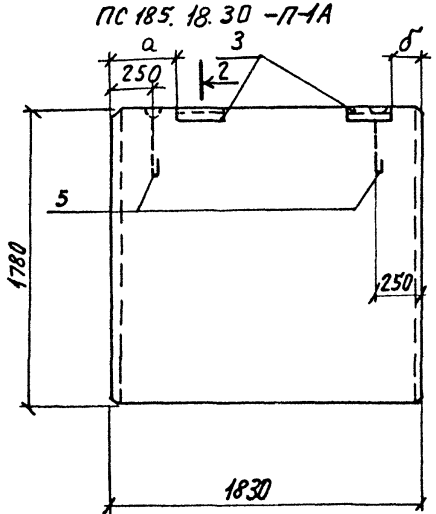

2-2

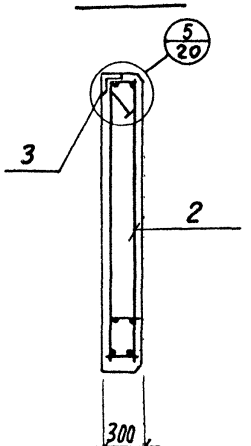

ТАБЛИЦА РАЗМЕРОВ

МАРКА ПАНЕЛИ	МАССА Т.	ИНДЕКС ММ. а	ИНДЕКС ММ. б
ПС 185. 12. 30 -П-1	1.62	400	100
ПС 185. 12. 30 -П-1А	1.62	100	400
ПС 185. 18. 30 -П-1	2.44	400	100
ПС 185. 18. 30 -П-1А	2.44	100	400
ПС 185. 12. 30 -П-7	1.62	400	100
ПС 185. 12. 30 -П-7А	1.62	100	400

9036/3

Нач. отд.	Радько		ТП 509-21.85 -КЖИ- ПС185.12.30-П-1; ПС185.12.30-П-1А; ПС185.12.30-П-7; ПС185.12.30-П-7А; ПС185.12.30-П-1; ПС185.12.30-П-1А ОБ
Гл. конст.	Зеленский		
Рук. гр.	Гринвакс		
Ст. инж.	Карпюк		СТЕНОВЫЕ ПАНЕЛИ ПС185.12.30-П-1; ПС185.12.30-П-1А ПС185.12.30-П-7; ПС185.12.30-П-7А ПС185.18.30-П-1; ПС185.18.30-П-1А СБОРОЧНЫЙ ЧЕРТЕЖ
Рассчит.	—		
Исполн.	Михайлов		
Провер.	Мирошниченко		

СТАДИЯ	МАССА	МАСШТАБ
Р		
Лист 2	Листов 2	

КАРЬКОВСКИЙ ПРОМСТРОЙНИИПРОЕКТ

Типовой проект 509-21.85 альбом 3

Формат	Зона	Поз	Обозначение	Наименование	Количество на исполнение			Примеч.
				Документация				
			ТП КЖИ ТТ	Технические требования				
				К изготовлению сборных				
				железобетонных изделий				
			ТП КЖИ	Сборочный чертеж				
			пс 150.12.20-п-1; пс 150.12.20-п-1А					
			пс 150.12.25-п-1; пс 150.12.25-п-1А					
			пс 150.12.30-п-1; пс 150.12.30-п-1А					
				Сборочные единицы				
		1	ТП КЖИ КП-11	Каркас пространственный КП-11	1	–	–	
		2	-КП-12	-КП-12	–	1	–	
		3	-КП-13	-КП-13	–	–	1	
				Изделие закладное				
		4	1.432-14/80	-М-1	2	–	–	
		5	– " –	-М-2	–	2	–	
		6	– " –	-М-3	–	–	2	
		7	– " –	-П-2	2	2	2	
				Материалы				
				Керамзитобетон				
				$\gamma_{сух}$=900 кг/м³ марки 50	0,35	0,44	0,52	м³
					пс 150.12.20-п-1 пс 150.12.20-п-1А	пс 150.12.25-п-1 пс 150.12.25-п-1А	пс 150.12.30-п-1 пс 150.12.30-п-1А	

Ведомость расхода стали на один элемент

кг

Марка	Изделия арматурные				Изделия закладные								Всего
	Арматура класса				Арматура класса				Прокат				
	Вр I				AI		AII						
	ГОСТ 6727-80				ГОСТ 5781-82		ГОСТ 5781-82		ГОСТ 8509-72	ГОСТ 19903-74*			
	4	5	итого		12		10	итого	∠63×6	⊏5		итого	
пс 150.12.20-п-1 пс 150.12.20-п-1А	0.7	4.88	5.58		2.4		0.4	2.8	2.8	1.2		4.0	12.38
пс 150.12.25-п-1 пс 150.12.25-п-1А	0.7	4.88	5.58		2.4		0.4	2.8	2.8	1.2		4.0	12.38
пс 150.12.30-п-1 пс 150.12.30-п-1А	1.05	4.88	5.93		2.4		0.6	3.0	2.8	1.2		4.0	12.93

Стеновые панели выполнять в опалубочных формах серии 1.020-1 в.5-2

9036/3

Нач.отд.	Радько		ТП 509-21.85 КЖИ-пс 150.12.20-п-1; пс 150.12.20-п-1А пс 150.12.25-п-1; пс 150.12.25-п-1А пс 150.12.30-п-1; пс 150.12.30-п-1А
Гл.конст.	Зеленский		
Рук.гр.	Гривакс		
Ст.инж.	Карплюк		Стеновые панели пс 150.12.20-п-1; пс 150.12.20-п-1А пс 150.12.25-п-1; пс 150.12.25-п-1А пс 150.12.30-п-1; пс 150.12.30-п-1А
Рассчит.	–		
Исполн.	Михайлов		
Провер.	Мирошниченко		

Стадия	Лист	Листов
Р	1	2

Харьковский Промстройниипроект

Инв.№ подл. | Подпись и дата | Взам.инв.№

ПС 150.12.20-П-1; ПС150.12.20-П-1А
ПС 150.12.25-П-1; ПС150.1225-П-1А
ПС 150.12.30-П-1; ПС150.12.30-П-1А

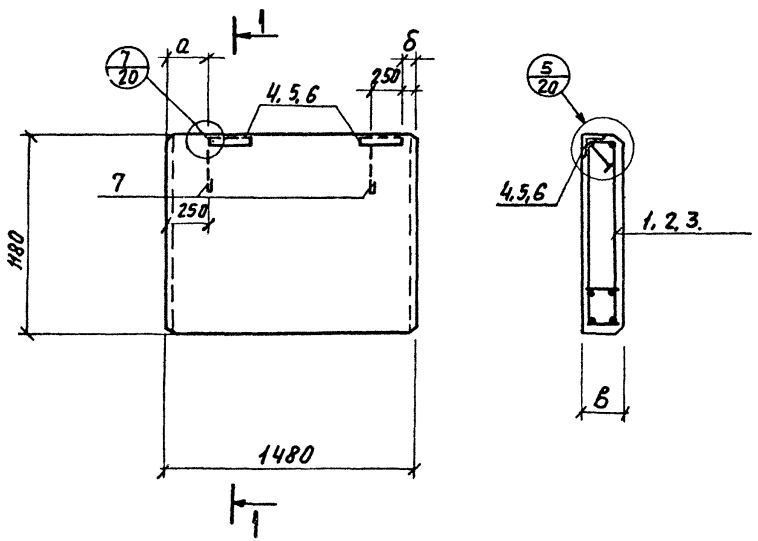

ТАБЛИЦА РАЗМЕРОВ

Марка панели	Масса т.	Индекс мм. а	б	в
ПС 150.12.20-П-1	0,87	250	100	200
ПС 150.12.20-П-1А	0,87	100	250	200
ПС 150.12.25-П-1	1,1	250	100	250
ПС 150.12.25-П-1А	1,1	100	250	250
ПС 150.12.30-П-1	1,3	250	100	300
ПС 150.12.30-П-1А	1,3	100	250	300

9036/3

Нач. отд.	Радько	
Гл. констр.	Зеленский	
Рук. гр.	Гринвакс	
Ст. инж.	Карплюк	
Рассчит.	—	
Исполн.	Михайлов	
Провер.	Мирошниченко	

ТП 509-21.85-КЖИ- ПС.150.12.20-П-1; ПС150.12.20-П1А; ПС.150.12.25-П-1; ПС150.12.25-П1А; ПС 150.12.30-П-1; ПС150.12.30-П1А СБ

Стеновые панели ПС 150.12.20-П-1; ПС150.12.20-П-1А ПС 150.12.25-П-1; ПС 150.12.25-П-1А ПС 150.12.30-П-1; ПС 150.12 30-П-1А сборочный чертеж

Стадия	Масса	Масштаб
Р		
Лист 2	Листов 2	

ХАРЬКОВСКИЙ ПРОМСТРОЙНИИПРОЕКТ

Инв. № подл. | Подпись и дата | Взам. инв. №

Типовой проект 509-21.85 альбом 3

Формат	Зона	Поз.	Обозначение	Наименование	Количество на исполнение			Примеч
				Документация				
			ТП КЖИ ТТ	Технические требования				
				К изготовлению сборных				
				железобетонных изделий				
			ТП КЖИ-	Сборочный чертеж				
			ПС 150.12.20-П-1-1					
			ПС 150.12.25-П-1-1					
			ПС 150.12.30-П-1-1					
				Сборочные единицы				
		1	ТП КЖИ-КП-14	Каркас пространственный-КП-14	1	-	-	
		2	-КП-15	-КП-15	-	1	-	
		3	-КП-16	-КП-16	-	-	1	
				Изделие закладное				
		4	1.432-14/80	-М-1	2	-	-	
		5	-"-	-М-2	-	2	-	
		6	-"-	-М-3	-	-	2	
		7	-"-	-П-2	2	2	2	
				Материалы				
				Керамзитобетон				
				$\gamma_{сух}$=900кг/м³ марки 50	0,30	0,39	0,47	м³
					ПС 150.12.20-П-1-1	ПС 150.12.25-П-1-1	ПС 150.12.30-П-1-1	

Ведомость расхода стали на один элемент кг

Марка	Изделия арматурные					Изделия закладные							Всего
	Арматура класса					Арматура класса			Прокат				
	Bp I			A III		A I	A II						
	ГОСТ 6727-80			ГОСТ 5781-82		ГОСТ 5781-82	ГОСТ 5781-82		ГОСТ 8509-72*	ГОСТ 19903-74*			
	ф4	ф5	Итого	ф10	Итого	ф12	ф10	Итого	∠63х6	8-6		Итого	
ПС 150.12.20-П-1-1	0.54	3.08	3.62	4.68	4.68	2.4	0.4	2.8	2.8	1.2		4.0	15.1
ПС 150.12.25-П-1-1	0.54	3.08	3.62	4.68	4.68	2.4	0.4	2.8	2.8	1.2		4.0	15.1
ПС 150.12.30-П-1-1	0.81	3.15	3.96	4.68	4.68	2.4	0.6	3.0	2.8	1.2		4.0	15.64

Стеновые панели выполнять в опалубочных формах серии 1.020-1 в.5-2

9036/3

Нач.отд.	Радько	
Гл.конст.	Зеленский	
Рук.гр.	Гринвакс	
Ст.инж.	Карпюк	
Рассчит.	-	
Исполн.	Михайлов	
Провер.	Мирошниченко	

ТП 509-21.85 КЖИ. ПС 150.12.20-П-1-1, ПС 150.12.25-П-1-1, ПС 150.12.30-П-1-1

Стеновые панели ПС 150.12.20-П-1-1, ПС 150.12.25-П-1-1, ПС 150.12.30-П-1-1

Стадия	Лист	Листов
Р	1	2

Харьковский Промстройниипроект

ПС 150.12.20 -П-1-1
ПС 150,12,25-П-1-1
ПС 150.12.30 -П-1-1

1-1

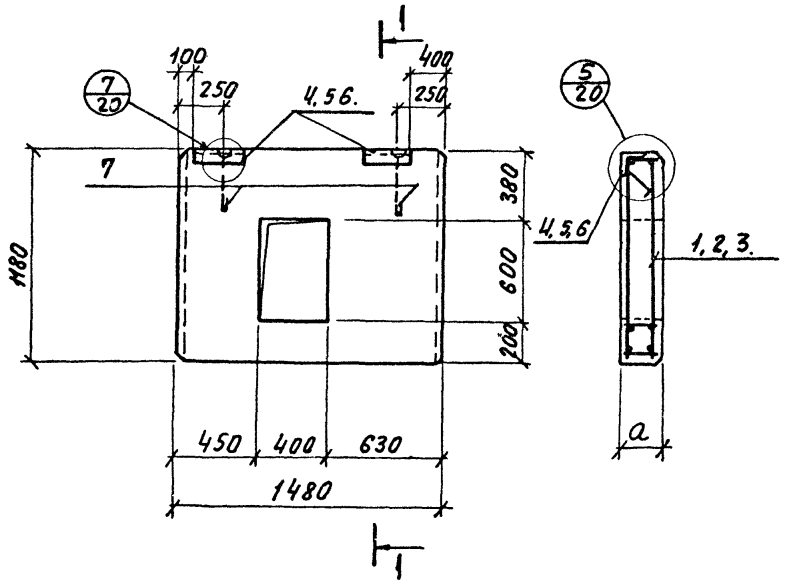

ТАБЛИЦА РАЗМЕРОВ

МАРКА ПАНЕЛИ	МАССА т	индекс m a
ПС 150, 12.20 -П-1-1	0,75	200
ПС 150, 12.25-П-1-1	0,97	250
ПС 150.12.30 -П-1-1	1.12	300

9036/3

Нач.отд.	Радько		
Гл.конст.	Зеленский		
Рук. гр.	Гринвакс		
Ст. инж.	Карплюк		
Рассчит.	—		
Исполн.	Михайлов		
Провер.	Мурашниченко		

ТП509-21.85-КЖИ

ПС150.12.20-П-1-1
ПС150.12.25-П-1-1
ПС150.12.30П-1-1
СБ

СТЕНОВЫЕ ПАНЕЛИ
ПС150.12.20-П-1-1
ПС150.12.25-П-1-1
ПС150.12.30.-П-11
Сборочный чертеж

Стадия	Масса	Масштаб
Р		
Лист 2	Листов 2	

ХАРЬКОВСКИЙ ПРОМСТРОЙНИИПРОЕКТ

Инв.№ подл. | Подпись и дата | Взам. инв.№

Типовой проект 509-21.85 Альбом 3

Формат	Зона	Поз.	Обозначение	Наименование	Количество на исполнение											Примеч.
				Сборочные единицы												
			1.431-15 Вып. 2	Панель ППЛ-1 / 5,64х3,04	1*											
			1.431-15 Вып. 2	Панель ППЛ-32А / 5,64х2,78		1*										
			1.431-15 Вып. 2	Панель ППЛ-20 / 2,98х3,04			1*			1*						
			1.431-15 Вып. 2	Панель ППЛ-3-Д1 / 5,64х2,78				1*								
			1.431-15 Вып. 2	Панель ППЛ-20В / 2,98х3,04					1*							
					ППЛ-1 / 5,64х3,04	ППЛ-3-2Д / 5,64х2,78	ППЛ-20 / 2,98х3,04	ППЛ-3-Д1 / 5,64х2,78	ППЛ-20-В / 2,98х3,04	ППЛ-20 / 2,36х3,04						

* Привязку и размеры отверстий в перегородках принимать по листу 2 (перегородки с дополнительными буквенными индексами), остальное - см. серию 1,431-15, вып. 2.

9036/3

Нач. отд.	Радько	
Гл. конст.	Зеленский	
Рук. гр.	Гринвакс	
Ст. инж.	Карплюк	
Рассчит.	—	
Исполн.	Овдиенко	
Провер.	Заславская	

509-21.85

ТП КЖИ — ППЛ-3-Д1 / 5,64х2,78 — 1; ППЛ-20 / 2,98х3,04 — 1; ППЛ-20-В / 2,98х3,04 — 1; ППЛ-20 / 2,98х3,04 — 2; ППЛ-1 / 5,64х3,04 — 1; ППЛ-3-2Д / 5,64х2,78 — 1

Панели перегородок: ППЛ-20-В / 2,98х3,04 — 1; ППЛ-20 / 2,98х3,04 — 2; ППЛ-3-Д1 / 5,64х2,78 — 1; ППЛ-20 / 2,98х3,04 — 1; ППЛ-1 / 5,64х3,04 — 1; ППЛ-1-2Д / 5,64х2,78 — 1

Стадия	Листа	Листов
Р	1	2

ХАРЬКОВСКИЙ ПРОМСТРОЙНИИПРОЕКТ

Инв. № подл. | Подпись и дата | Взам. инв. №

ППЛ-1 / 5,64 х 3,04 -1

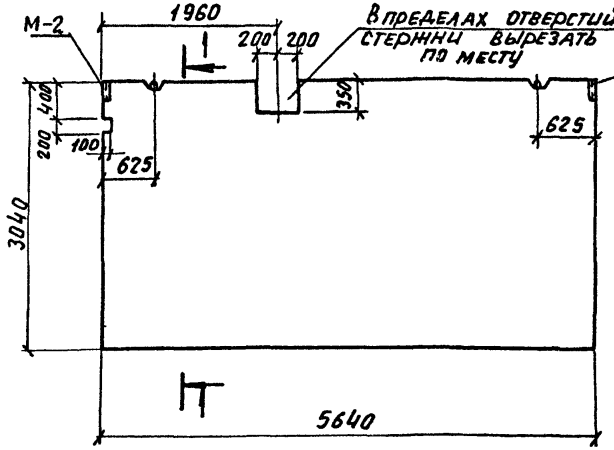

ППЛ-3-2А-1 / 5,64 х 2,78

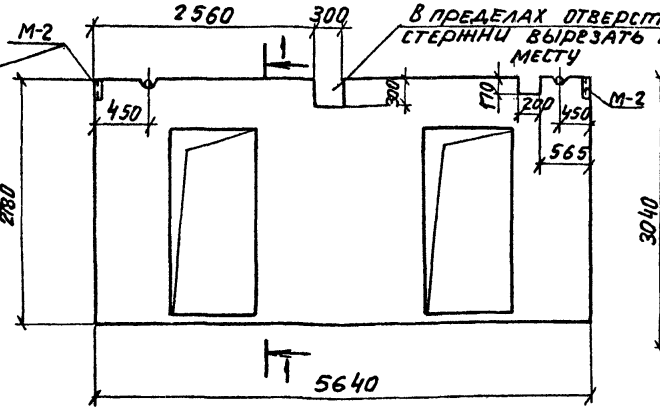

ППЛ-20 / 2,98 х 3,04 -1; ППЛ-20 / 2,98 х 3,04 -2

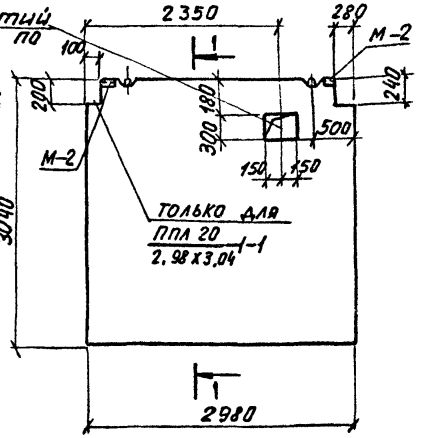

ППЛ-3-Д1 / 5,64 х 2,78 -1

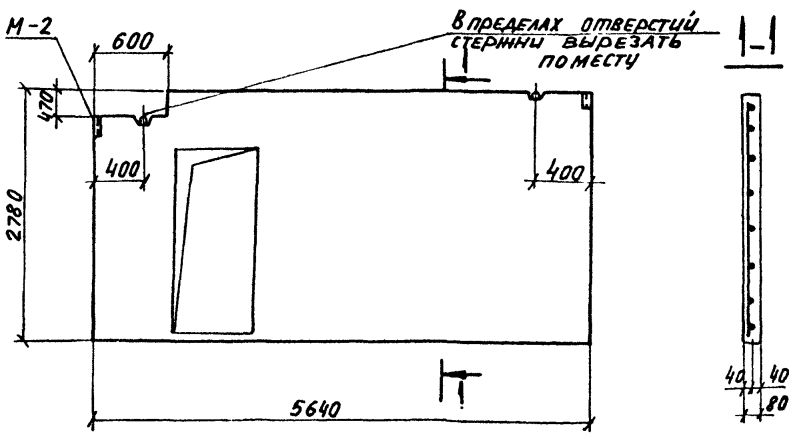

ППЛ-20-8 / 2,98 х 3,04 -1

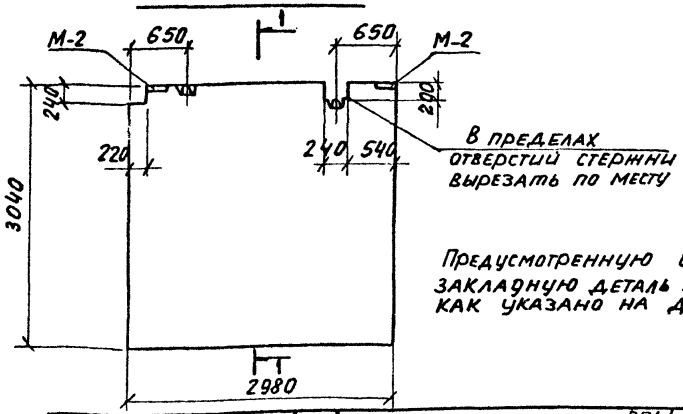

Предусмотренную серией закладную деталь М-2 установить, как указано на данном листе.

9036/3

Нач. отд.	Радько	
Гл. конст.	Зеленский	
Рук. гр.	Гринвакс	
Ст. инж.	Карплюк	
Рассчит.	—	
Исполн.	Дубицкая	
Провер.	Заславская	

ТП 503-21.85 КЖИ

ППЛ-1 5,64х3,04 -1, ППЛ-3-2А 5,64х2,78 -1, ППЛ-3-Д1 5,64х2,78 -1, ППЛ-20 2,98х3,04 -1, ППЛ-20-8 2,98х3,04 -1, ППЛ-20 2,98х3,04 -2

Панели перегородок

ППЛ-1 5,64х3,04-1, ППЛ-3-2А 6,64х2,78, ППЛ-3-Д1 5,64х2,78 -1, ППЛ-20 2,98х3,04 -1, ППЛ 20-8 2,98х3,04 -1, ППЛ-20 2,98х3,04 -2

Стадия	Масса	Масштаб
Р		
Лист 2	Листов 2	

ХАРЬКОВСКИЙ промстройниипроект

Инв. № подл. | Подпись и дата | Взам. инв. №

Типовой проект 509-21.85 альбом 3

Формат	Зона	Поз.	Обозначение	Наименование	К-во на исполнение								Примечан.
				Документация									
			ТП — КЖИ—ТТ	Технические требования									
				к изготовлению									
				сборных железобетон-									
				ных изделий									
			ТП КЖИ-ПГ-1÷ПГ-4С6 КЖИ-ПГ-5÷ПГ-8С6	Сборочный чертеж									
				Сборочные единицы									
	С-17		ТП КЖИ-С-17	Сетка арматурная С-17		1							
	С-18		ТП КЖИ-С-18	То же С-18	1								
	С-19		ТП КЖИ-С-19	—"— С-19			1						
	С-20		ТП КЖИ-С-20	—"— С-20				1					
	С-21		ТП КЖИ-С-21	—"— С-21					1				
	С-22		ТП КЖИ-С-22	—"— С-22						1			
	С-23		ТП КЖИ-С-23	—"— С-23							1		
	С-24		ТП КЖИ-С-24	—"— С-24								1	
	М2		Серия 1.431-15 В.4	Изделие закладное М2	2	2	2	2	2	2	2	2	
	М4		—"—	То же М4	2	2	2	2	2	2	2	2	
	М2		Серия 1.431-20 В.7 4.1	—"— М2									
				Материалы									
				Бетон марки 100	0,5	1,0	0,4	1,3	0,9	0,4	0,7	1,1	м³
					ПГ-1	ПГ-2	ПГ-3	ПГ-4	ПГ-5	ПГ-6	ПГ-7	ПГ-8	

Ведомость расхода стали смотрите на стр. 72.

9036/3

Нач. отд.	Радько	
Гл. конст.	Зеленский	
Рук. гр.	Гринвакс	
Ст. инж.	Карплюк	
Рассчит.	---	
Исполн.	Овдиенко	
Провер.	Княницкая	
Провер.	Заславская	

ТП 509-21.85 КЖИ-ПГ-1÷ПГ-8

Панели перегородок ПГ-1 ÷ ПГ-8

Стадия	Лист	Листов
Р	1	3

Харьковский промстройниипроект

Инв. № подл. | Подпись и дата | Взам. инв. №

ПГ-1

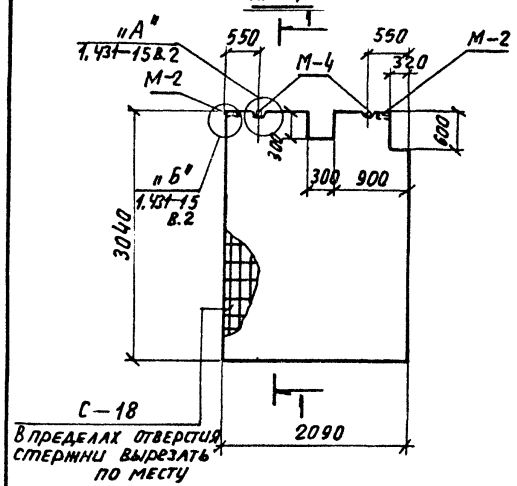

ПГ-2

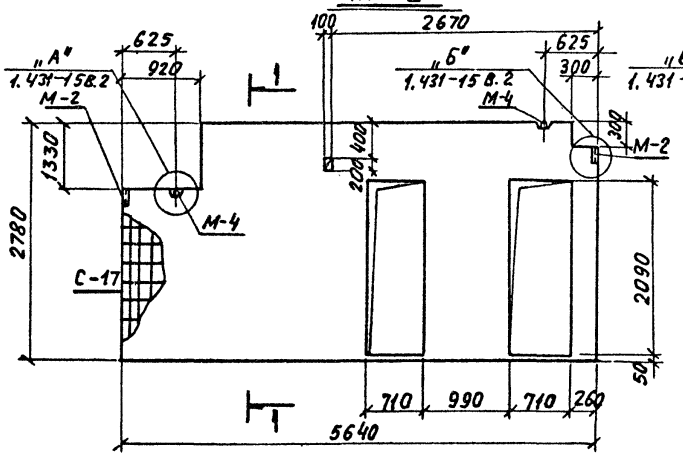

ПГ-3

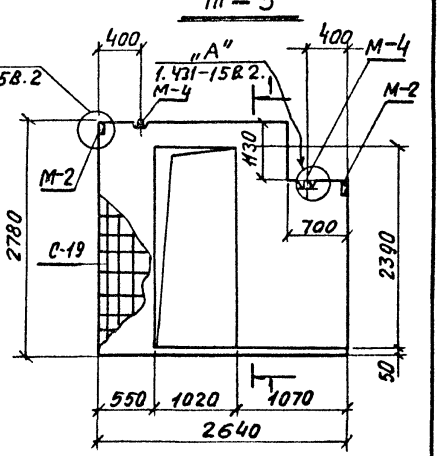

ПГ-4

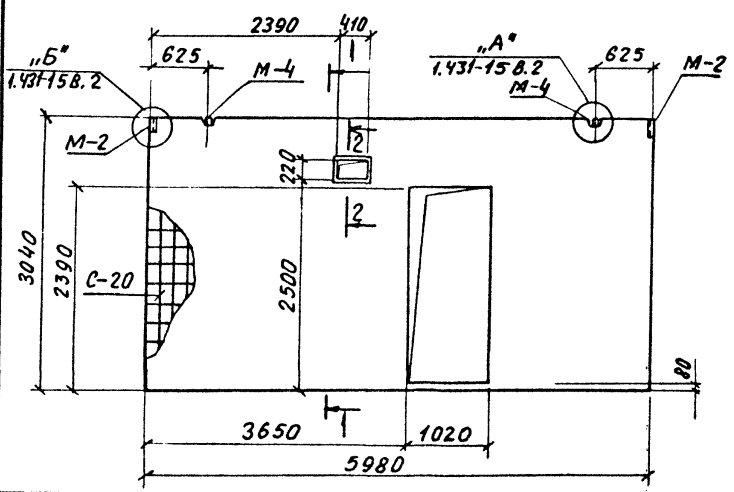

1-1

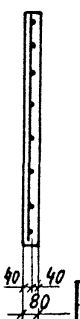

2-2

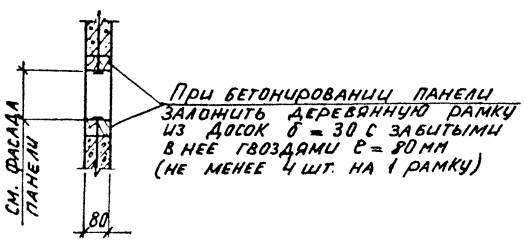

9036/3

Нач. отд.	Радько		ТП 509-21.85 КТИИ-ПГ-1÷ПГ-4 СБ
Гл. конст.	Зеленский		
Рук. гр.	Гринвакс		Панели перегородок ПГ-1÷ПГ-4 сборочный чертеж
Ст. инж.	Карплюк		
Рассчит.	—		
Исполн.	Авдиенко		
Провер.	Заславская		
Провер.	Кирницкая		

Стадия	Масса	Масштаб
Р		1:50
Лист 2	Листов 3	

ХАРЬКОВСКИЙ ПРОМСТРОЙНИИПРОЕКТ

ПГ—5

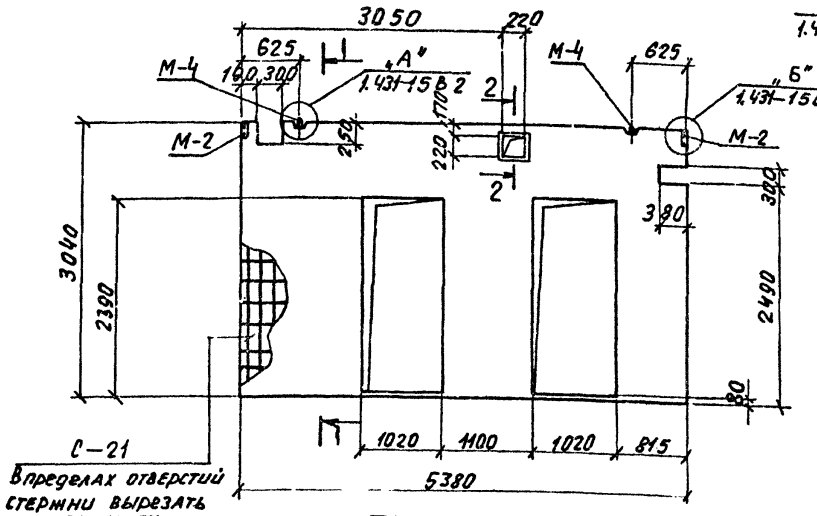

ПГ—6

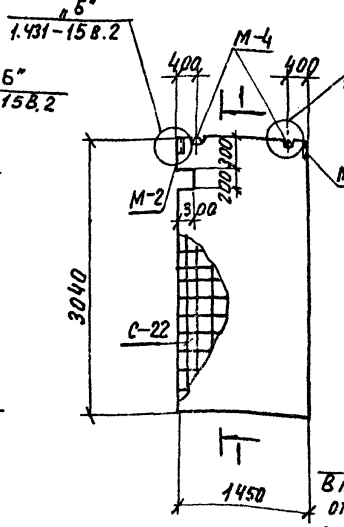

ПГ—7

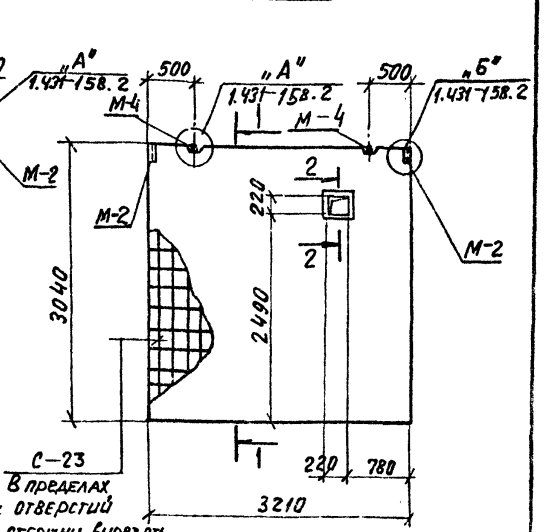

ПГ—8

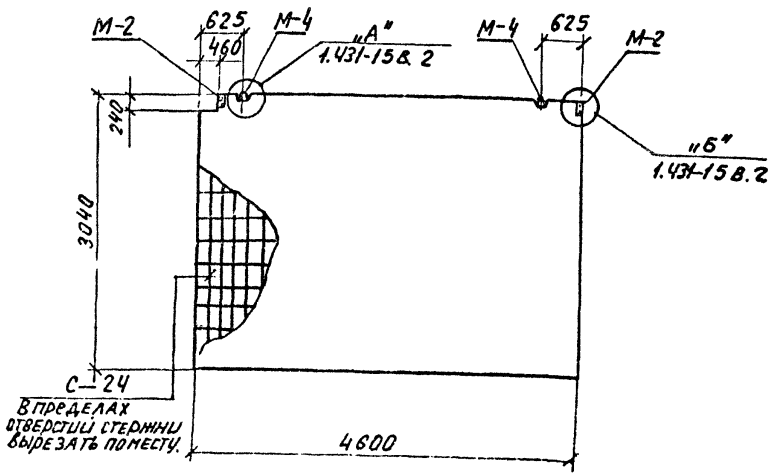

1-1

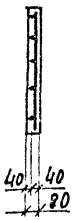

2-2

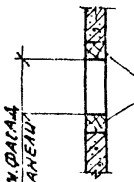

При бетонировании панели заложить деревянную рамку из досок $\delta=30$ с забитыми в нее гвоздями $\ell=80$ мм (не менее 4 шт на 1 рамку)

9036/3

Нач. отд.	Радько	
Гл. констр.	Зеленский	
Рук. гр.	Гринвакс	
Ст. инж.	Карплюк	
Рассчит.	—	
Исполн.	Овдиенко	
Провер.	Заславская	

ТП509-21.85-КЖИ-ПГ-5÷ПГ-8 СБ

Панели перегородок ПГ—5÷ПГ-8 Сборочный чертеж

Стадия	Масса	Масштаб
Р		1:50
Лист 3	Листов 3	

Харьковский промстройниипроект

Инв. № подл. | Подпись и дата | Взам. инв. №

	Обозначение	Наименование	Кол-во на исполнение														Прим.
			–	01	02	03	04	05	06	07	08	09	10	11	12	13	
		Документация															
	ТП КЖИ ТТ	Технические требования															
		к изготовлению сборных															
		железобетонных изделий															
	ТП КЖИ ПГ-9, ПГ-10, ППЛ-1÷ППЛ-3 ПГ-11÷ПГ-14 СБ ПГ-15÷ПГ-18 СБ, ПГ-19 СБ	Сборочный чертеж															
		Сборочные единицы															
С-25	ТП КЖИ-С-25	Сетка арматурная С-25	1														
С-26	ТП КЖИ-С-26	То же С-26		1													
С-27	ТП КЖИ-С-27	—"— С-27			1												
С-28	ТП КЖИ-С-28	—"— С-28				1											
С-29	ТП КЖИ-С-29	—"— С-29					1										
С-30	ТП КЖИ-30	—"— С-30						1									
С-31	ТП КЖИ-С-31	—"— С-31									1	1	1	1	1		
С-32	ТП КЖИ-С-32	—"— С-32								1							
С-33	ТП КЖИ-С-33	—"— С-33							1								
С-34	ТП КЖИ-С-34	—"— С-34														1	
М2	1.431-15 вып. 4	Изделие закладное М2	2	2				2	2	2	2	2	2	2	2	2	
М4	1.431-15 вып. 4	То же М4	2	2				2	2	2	2	2	2	2	2	2	
М2	1.431-20 вып. 7-1	—"— М2			2	2	2										
		Материалы															
		Бетон марки „75"			0.8	0,6	0,4										М3
		„100"	0,5	1,0				0,7	0,5	0,2	0,5	0,5	0,5	0,5	0,5	1,1	М3
			ПГ-9	ПГ-10	ППЛ-1	ППЛ-2	ППЛ-3	ПГ-11	ПГ-12	ПГ-13	ПГ-14	ПГ-15	ПГ-16	ПГ-17	ПГ-18	ПГ-19	

Ведомость расхода стали смотрите на стр. 72.

9036/3

Нач. отд.	Радько	
Гл. констр.	Зеленский	
Рук. гр.	Гринвакс	
Ст. инж.	Карплюк	
Рассчит.	—	
Исполн.	Овдиенко	
Провер.	Мирошниченко	

ТП 509-21.85 КЖИ-ПГ9÷ПГ-19, ППЛ-1÷ППЛ-3

ПАНЕЛИ ПЕРЕГОРОДОК ПГ-9÷ПГ-19, ППЛ-1÷ППЛ-3

Стадия	Лист	Листов
Р	1	6

ХАРЬКОВСКИЙ ПРОМСТРОЙНИИПРОЕКТ

Инв. № подл. | Подпись и дата | Взам. инв. №

Типовой проект 509-21.85 Альбом 3

ТИПОВОЙ ПРОЕКТ 509-21.85 АЛЬБОМ 3

ПГ-9

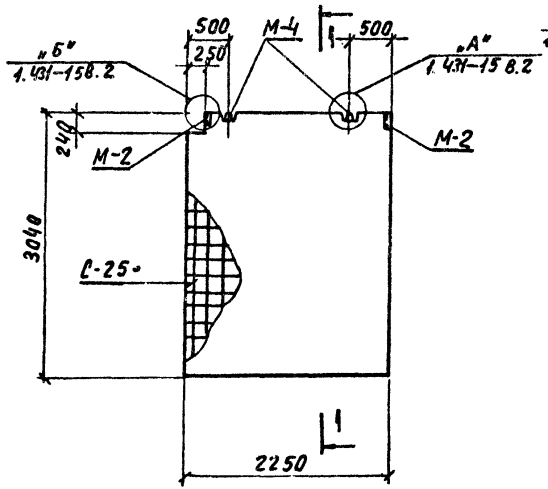

ПГ-10

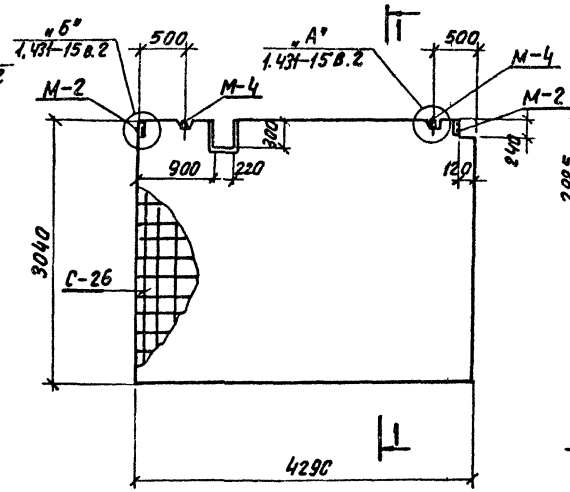

ППЛ-1

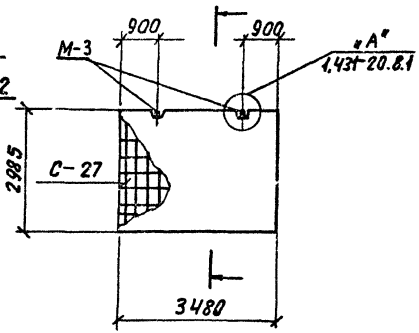

ППЛ-3

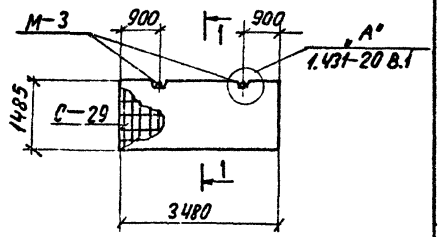

ППЛ-2

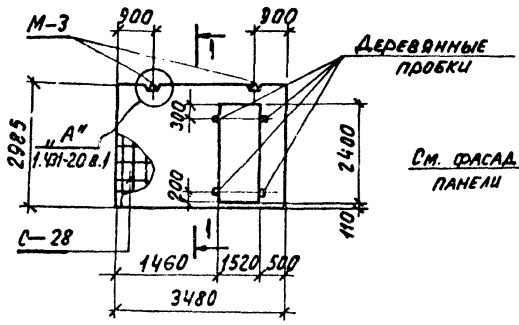

I-I

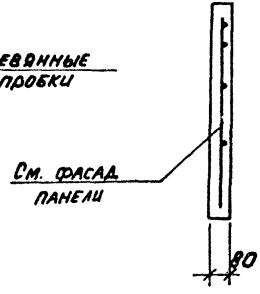

9036/3

Нач. отд.	Радько	
Гл. конст.	Зеленский	
Рук. гр.	Гринвакс	
Ст. инж.	Карплюк	
Рассчит.	—	
Исполн.	Обдиенко	
Провер.	Заславская	

ТП509-21.85-КЖИ-ПГ-9; ПГ-10; ППЛ-1÷ППЛ-3 СБ

Панели перегородок ПГ-9; ПГ-10 ППЛ-1÷ППЛ-3 Сборочный чертеж

Стадия	Масса	Масштаб
Р		1:50
Лист 2	Листов 6	

ХАРЬКОВСКИЙ ПРОМСТРОЙНИИПРОЕКТ

Инв. № подл. | Подпись и дата | Взам. инв. №

ПГ-11

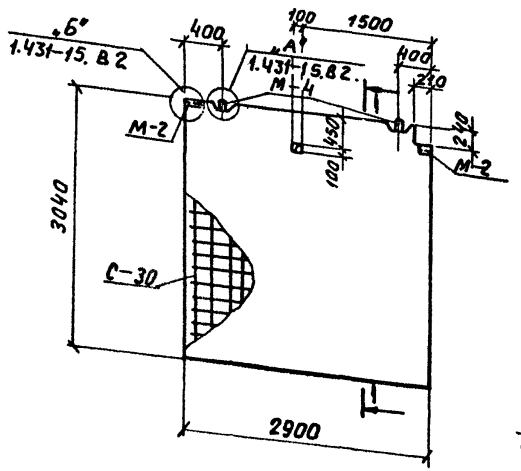

ПГ-12

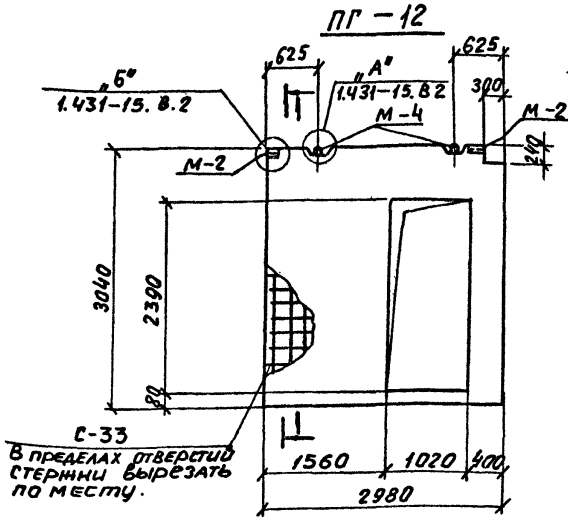

ПГ-13

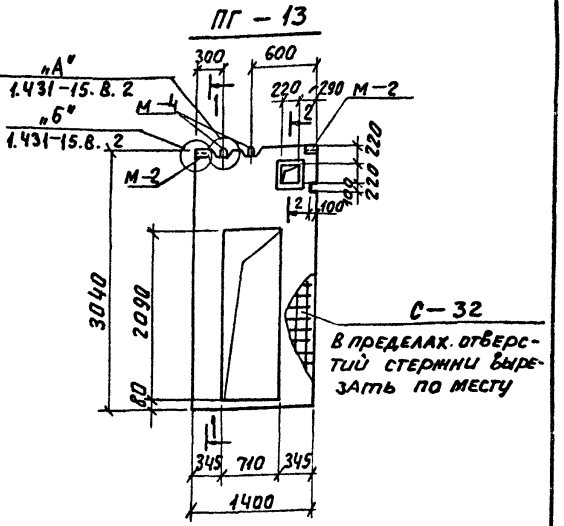

ПГ-14

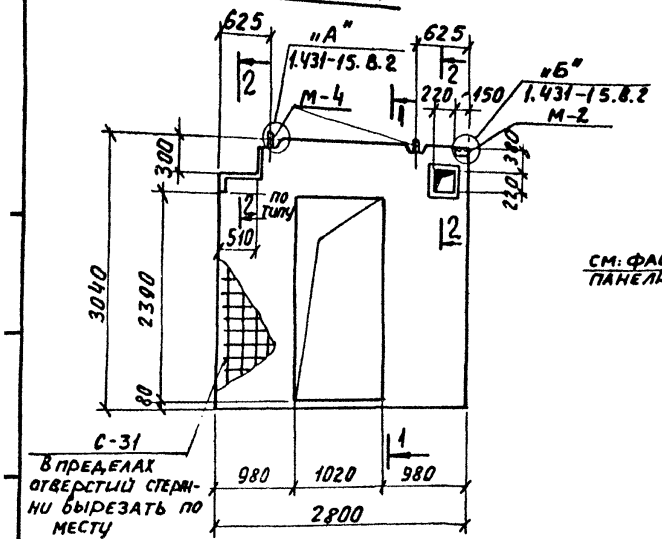

1-1

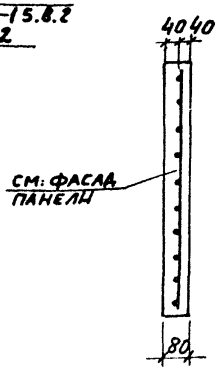

2-2

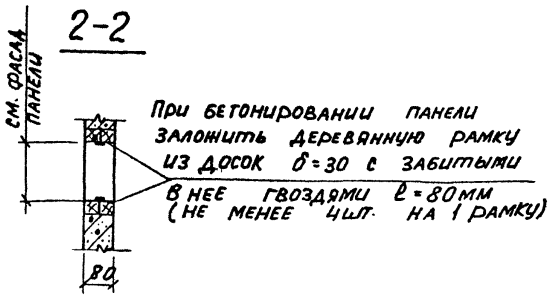

9036/3

Нач. отд.	Радько		
Гл. констр.	Зеленский		
Рук. гр.	Гринвакс		
Ст. инж.	Карплюк		
Рассчит.	—		
Исполн.	Гарахина		
Провер.	—		
Провер.	Княницкая		

ТП503-21.85 -КЖИ- ПГ-11÷ПГ-14 С Б

Панели перегородок ПГ-11÷ПГ-14 Сборочный чертеж

Стадия	Масса	Масштаб
Р		1:50
Лист 3	Листов 6	

Харьковский промстройниипроект

ПГ-15

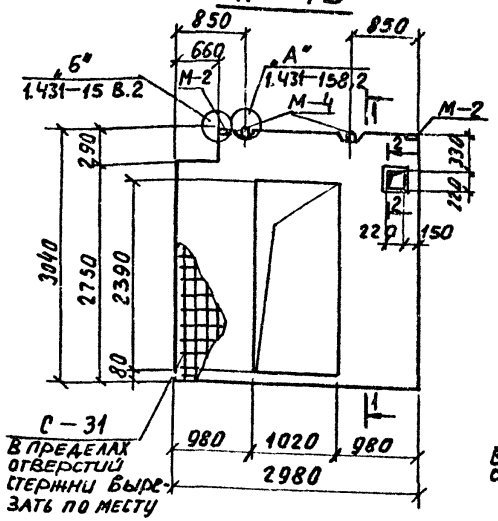

ПГ-16

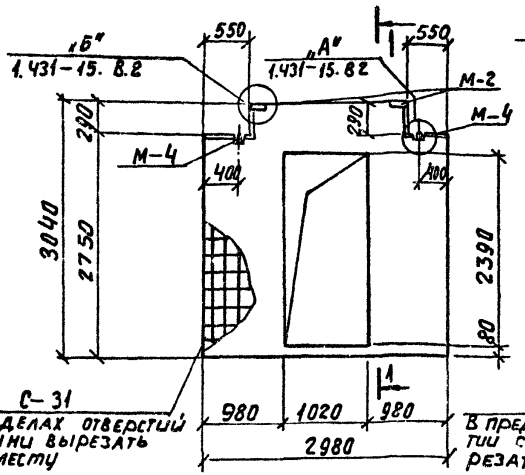

ПГ-17

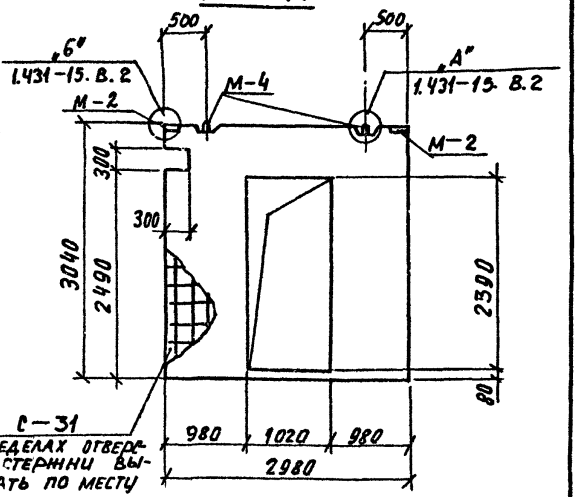

ПГ-18

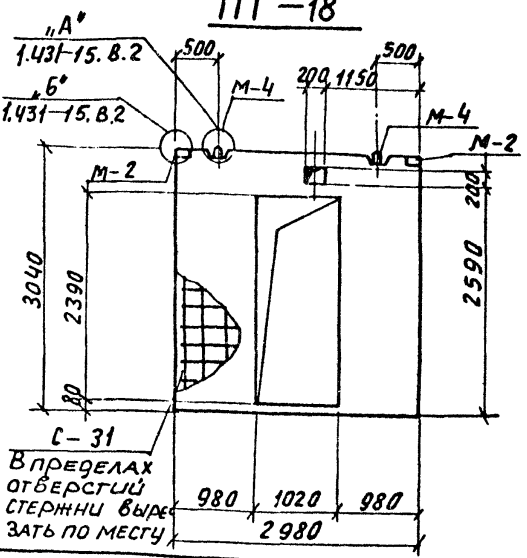

1-1

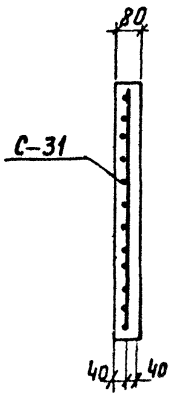

2-2

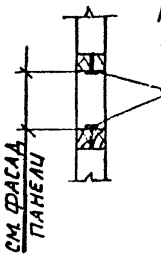

При бетонировании панели заложить деревянную рамку из досок $\delta = 30$ с забитыми в нее гвоздями $\ell = 80$ мм. (не менее 4 шт на 1 рамку)

9036/3

Нач. отд.	Радько	
Гл. конст.	Зеленский	
Рук. гр.	Гринвакс	
Ст. инж.	Карпанюк	
Рассчит.	—	
Исполн.	Гарахина	
Провер.	Заславская	

ТП503-21.85-КЖИ- ПГ-15÷ПГ-18 с 6.

Панели перегородок ПГ-15 ÷ ПГ-18 Сборочный чертеж

Стадия	Масса	Масштаб
Р		1:50
Лист 4	Листов 6	

Харьковский промстройниипроект

ПГ-19

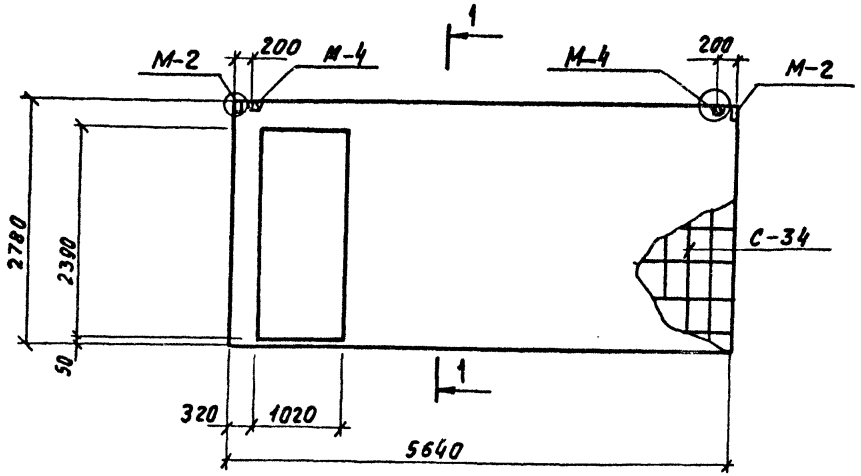

1-1

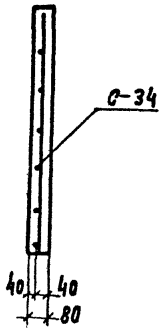

9036/3

Нач. отд.	Радько		ТП 509-21.85 КЖИ-ПГ-19 СБ			
Гл. конст.	Зеленский					
Рук. гр.	Гринвакс					
Ст. инж.	Карпаюк					
Рассчит.	—					
Исполн.	Барышева		Панели перегородок ПГ-19 сборочный чертеж	Стадия	Масса	Масштаб
Провер.	Заславская			Р		1:50
				Лист 5	Листов 6	
				Харьковский промстройниипроект		

Типовой проект 509-21.85 альбом

Ведомость расхода стали на один элемент.

	Изделие арматурное										Изделие закладное											
	Арматура класса									Всего	Арматура класса						Прокат				Всего	Общий расход
	AII ГОСТ 5781-82					BI ГОСТ 6727-80					AI ГОСТ 5781-82			AIII ГОСТ 5781-82			ГОСТ 8278-75					
	ф8	ф12	ф16		Итого	ф5			Итого		ф12		Итого	ф12		Итого	С 50 х 50 х 4			Итого		
ПГ-1						8,8			8,8	8,8	2,8		2,8	3,2		3,2	0,06			0,06	6,06	14,86
ПГ-2		15,0	26,7		41,7	17,5			17,5	59,2	2,8		2,8	3,2		3,2	0,06			0,06	6,06	65,26
ПГ-3		10,0	12,6		26,6	5,7			5,7	28,3	2,8		2,8	3,2		3,2	0,06			0,06	6,06	34,36
ПГ-4		10,8	51,7		62,5	19,9			19,9	82,4	2,8		2,8	3,2		3,2	0,06			0,06	6,06	88,46
ПГ-5		16,2	52,4		68,6	13,1			13,1	81,7	2,8		2,8	3,2		3,2	0,06			0,06	6,06	87,76
ПГ-6						6,2			6,2	6,2	2,8		2,8	3,2		3,2	0,06			0,06	6,06	12,26
ПГ-7						14,0			14,0	14,0	2,8		2,8	3,2		3,2	0,06			0,06	6,06	20,06
ПГ-8		5,4	7,3		12,7	18,0			18,0	30,7	2,8		2,8	3,2		3,2	0,06			0,06	6,06	36,76
ПГ-9						10,4			10,4	10,4	2,8		2,8	3,2		3,2	0,06			0,06	6,06	16,46
ПГ-10						13,0			13,0	13,0	2,8		2,8	3,2		3,2	0,06			0,06	6,06	19,06
ППЛ-1	4,8				4,8	14,5			14,5	19,3	2,8		2,8								2,8	22,1
ППЛ-2			53,7		53,7	13,1			13,1	66,8	2,8		2,8								2,8	69,6
ППЛ-3	2,4				2,4	6,6			6,6	9,0	2,8		2,8								2,8	11,8
ПГ-11						11,9			11,9	11,9	2,8		2,8	3,2		3,2	0,06			0,06	6,06	17,96
ПГ-12		11,0	14,1		25,1	8,9			8,9	34,0	2,8		2,8	3,2		3,2	0,06			0,06	6,06	40,06
ПГ-13		5,6	4,4		10,0	5,0			5,0	15,0	2,8		2,8	3,2		3,2	0,06			0,06	6,06	21,06
ПГ-14÷ПГ-18			66,4		66,4	4,8			4,8	71,2	2,8		2,8	3,2		3,2	0,06			0,06	6,06	77,26
ПГ-19		9,6	22,5		32,1	17,1			17,1	49,2	2,8		2,8	3,2		3,2	0,06			0,06	6,06	55,26

Инв. № подл. | Подпись и дата | Взам. инв. №

9036/3

Нач. отд.	Радько	
Гл. конст.	Зеленский	
Рук. гр.	Гриневакс	
Ст. инж.	Карплюк	
Рассчит.	–	
Исполн.	Обидиенко	
Провер.	Мирошниченко	

ТП 509-21.85 КЖИ-ПГ1÷ПГ-10; ППЛ-1÷ППЛ-3

Панели перегородок ПГ-1÷ПГ-10; ППЛ-1÷ППЛ-3
Ведомость расхода стали

Стадия	Лист	Листов
Р	6	6

Харьковский промстройниипроект

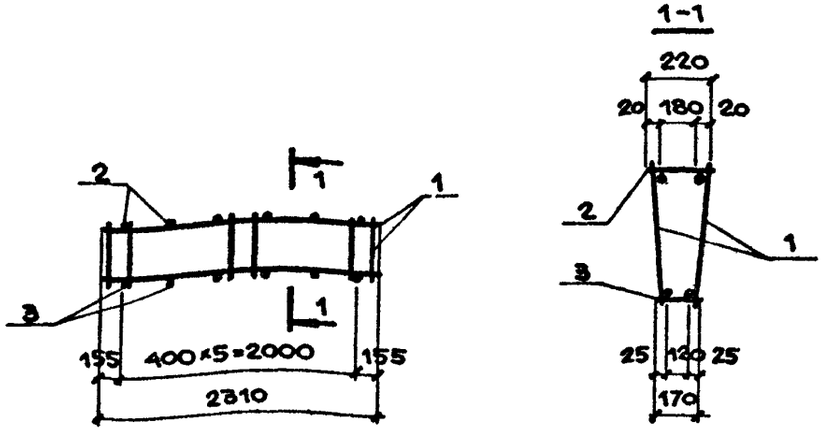

ФОРМАТ	ЗОНА	ПОЗ.	ОБОЗНАЧЕНИЯ	НАИМЕНОВАНИЕ	КОЛ.	ПРИМ.
			ТП КЖИ ТО	ДОКУМЕНТАЦИЯ ТЕХНИЧЕСКОЕ ОПИСАНИЕ СБОРОЧНЫЕ ЕДИНИЦЫ		
		1	ТП КЖИ-КР-1	КАРКАС ПЛОСКИЙ КР-1	2	4,19 кг
				ДЕТАЛИ		
		2	ТП КЖИ-КП-1-1	⌀6AI ГОСТ 5781-82 ℓ=220	6	0,05 кг
		3	ТП КЖИ-КП-1-1-01	⌀6AI ГОСТ 5781-82 ℓ=170	6	0,04 кг

НАЧ.ОТД.	РАДЬКО	
ГЛ.КОНСТ.	ЗЕЛЕНСКИЙ	
РУК.ГР.	ГРИНВАКС	
СТ.ИНЖ.	КАРПЛЮК	
РАССЧИТ.	КИРИЦЕВА	
ИСПОЛН.	БОРЗЯК	
ПРОВЕР.	МИРОШНИЧЕНКО	

ТП КЖИ-КП-1

КАРКАС ПРОСТРАНСТВЕННЫЙ КП-1

СТАДИЯ	МАССА	МАСШТАБ
Р	8,92 кг	
ЛИСТ 1	ЛИСТОВ 1	

ХАРЬКОВСКИЙ ПРОМСТРОЙНИИПРОЕКТ

АЛЬБОМ 3

ТИПОВОЙ ПРОЕКТ

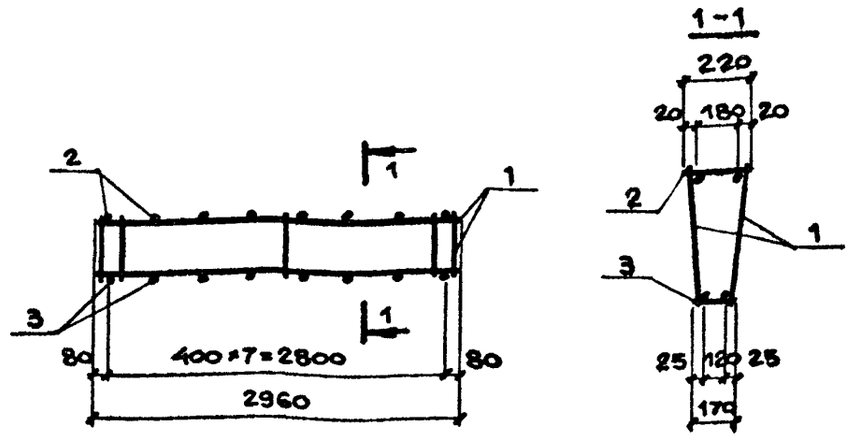

ФОРМАТ	ЗОНА	ПОЗ.	ОБОЗНАЧЕНИЯ	НАИМЕНОВАНИЕ	КОЛ.	ПРИМ.
			ТП КЖИ ТО	ДОКУМЕНТАЦИЯ ТЕХНИЧЕСКОЕ ОПИСАНИЕ СБОРОЧНЫЕ ЕДИНИЦЫ		
		1	ТП КЖИ-КР-2	КАРКАС ПЛОСКИЙ КР-2	2	8,3 кг
				ДЕТАЛИ		
		2	ТП КЖИ-КП-2-1	⌀6AI ГОСТ 5781-82 ℓ=220	8	0.05 кг
		3	ТП КЖИ-КП-2-1-01	⌀6AI ГОСТ 5781-82 ℓ=170	8	0,04 кг

9036/3

НАЧ.ОТД.	РАДЬКО	
ГЛ.КОНСТ.	ЗЕЛЕНСКИЙ	
РУК.ГР.	ПРИВАКС	
СТ.ИНЖ.	КАРПЛЮК	
РАССЧИТ.	КИРИЦЕВА	
ИСПОЛН.	БОРЗЯК	
ПРОВЕР.	МИРОШНИЧЕНКО	

ТП 509-21.85 КЖИ-КП-2

КАРКАС ПРОСТРАНСТВЕННЫЙ КП-2

СТАДИЯ	МАССА	МАСШТАБ
Р	17,32 кг	
ЛИСТ 1	ЛИСТОВ 1	

ХАРЬКОВСКИЙ ПРОМСТРОЙНИИПРОЕКТ

ВЗАМ.ИНВ.№

ПОДПИСЬ И ДАТА

ИНВ.№ ПОДЛ.

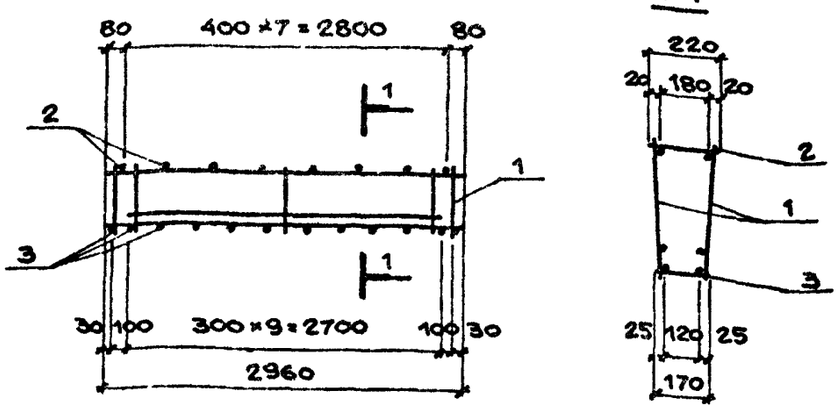

ФОРМАТ	ЗОНА	ПОЗ.	ОБОЗНАЧЕНИЯ	НАИМЕНОВАНИЕ	КОЛ.	ПРИМ.
				ДОКУМЕНТАЦИЯ		
			ТП КЖИ ТО	ТЕХНИЧЕСКОЕ ОПИСАНИЕ		
				СБОРОЧНЫЕ ЕДИНИЦЫ		
		1	ТП КЖИ-КР-3	КАРКАС ПЛОСКИЙ КР-3	2	12,6
				ДЕТАЛИ		
		2	ТП КЖИ-КП-3-1	ф6 AI ГОСТ 5781-82 ℓ=220	8	0,05
		3	ТП КЖИ-КП-3-1-01	ф6 AI ГОСТ 5781-82 ℓ=170	12	0,04

НАЧ.ОТД.	РАДЬКО	
ГЛ.КОНСТ.	ЗЕЛЕНСКИЙ	
РУК.ГР.	ГРИНВАКС	
СТ.ИНЖ.	КАРПЛЮК	
РАССЧИТ.	КИРИЦЕВА	
ИСПОЛН.	БОРЗЯК	
ПРОВЕР.	МИРОШНИЧ.	

ТП КЖИ-КП-3

КАРКАС ПРОСТРАНСТВЕННЫЙ КП-3

СТАДИЯ	МАССА	МАСШТАБ
Р	кг 26,1	
ЛИСТ 1	ЛИСТОВ 1	

ХАРЬКОВСКИЙ ПРОМСТРОЙНИИПРОЕКТ

ИНВ.№ ПОДЛ. | ПОДПИСЬ И ДАТА | ВЗАМ.ИНВ.№

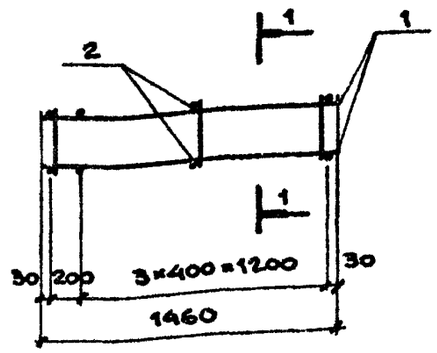

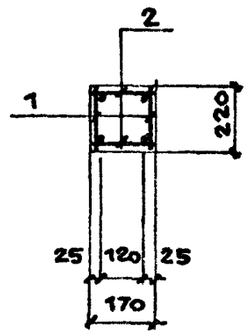

ФОРМАТ	ЗОНА	ПОЗ.	ОБОЗНАЧЕНИЯ	НАИМЕНОВАНИЕ	КОЛ.	ПРИЛ.
				ДОКУМЕНТАЦИЯ		
			ТП КЖИ ТО	ТЕХНИЧЕСКОЕ ОПИСАНИЕ		
				СБОРОЧНЫЕ ЕДИНИЦЫ		
		1	ТП КЖИ КР-5	КАРКАС ПЛОСКИЙ КР-5	2	
				ДЕТАЛИ		
		2	ТП КЖИ КП-4-1	ф8 AI ГОСТ 5781-82 ℓ=170	10	0,07 кг

9036/3

НАЧ.ОТД.	РАДЬКО	
ГЛ.КОНСТ.	ЗЕЛЕНСКИЙ	
РУК.ГР.	ГРИНВАКС	
СТ.ИНЖ.	КАРПЛЮК	
РАССЧИТ.	КИРИЦЕВА	
ИСПОЛН.	МИХАЙЛОВ	
ПРОВЕР.	МИРОШНИЧ.	

ТП 509-21.85 КЖИ-КП-4

КАРКАС ПРОСТРАНСТВЕННЫЙ КП-4

СТАДИЯ	МАССА	МАСШТАБ
Р	кг 5,2	
ЛИСТ 1	ЛИСТОВ 1	

ХАРЬКОВСКИЙ ПРОМСТРОЙНИИПРОЕКТ

ИНВ.№ ПОДЛ. | ПОДПИСЬ И ДАТА | ВЗАМ.ИНВ.№

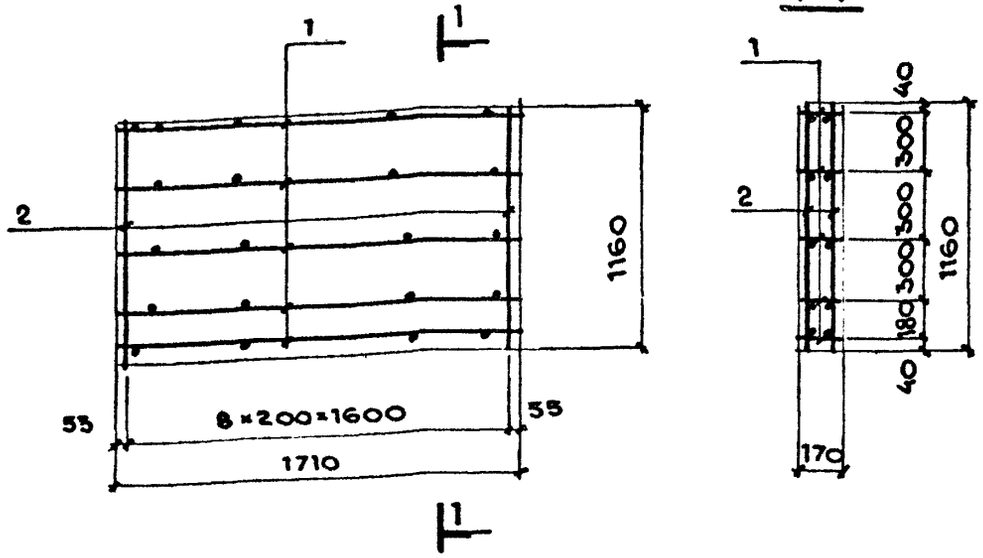

Формат	Зона	Поз.	Обозначения	Наименование	Кол.	Прим.
				Документация		
			ТП КЖИ ТО	Техническое описание		
				Сборочные единицы		
		1	ТП КЖИ-КР-6	Каркас плоский КР-6	5	
				Детали		
		2	ТП КЖИ-КП-5-1	⌀5 Вр I ГОСТ-6727-80 ℓ=1160	18	0.18

Нач.отд.	Радько		
Гл.конст.	Зеленский		
Рук.гр.	Гринвакс		
Ст.инж.	Карплюк		
Рассчит.	Кирицева		
Исполн.	Михайлов		
Провер.	Мирошниченко		

ТП КЖИ-КП-5

Каркас пространственный КП-5

Стадия	Масса	Масштаб
Р	6.64кг	
Лист 1	Листов 1	

Харьковский Промстройниипроект

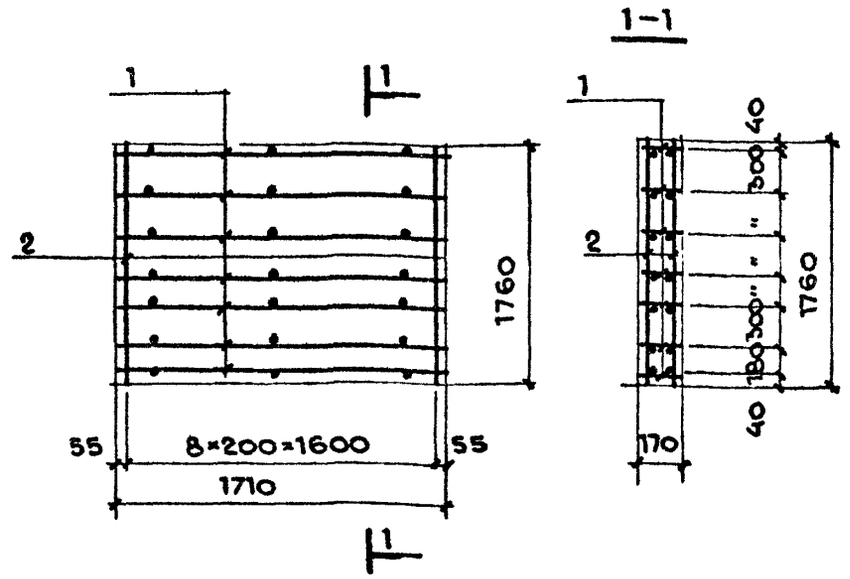

Формат	Зона	Поз.	Обозначения	Наименование	Кол.	Прим.
				Документация		
			ТП КЖИ ТО	Техническое описание		
				Сборочные единицы		
		1	ТП КЖИ-КР-6	Каркас плоский КР-6	7	
				Детали		
		2	ТП КЖИ-КП-6-1	⌀5 Вр I ГОСТ6727-80 ℓ=1760	18	0.27

9036/3

Нач.отд.	Радько		
Гл.конст.	Зеленский		
Рук.гр.	Гринвакс		
Ст.инж.	Карплюк		
Рассчит.	Кирицева		
Исполн.	Михайлов		
Провер.	Мирошниченко		

ТП 509-21.85 КЖИ-КП-6

Каркас пространственный КП-6

Стадия	Масса	Масштаб
Р	9.62кг	
Лист 1	Листов 1	

Харьковский Промстройниипроект

Типовой проект

Взам.инв.№

Подпись и дата

Инв.№ подл.

Типовой проект 509-21.85 Альбом

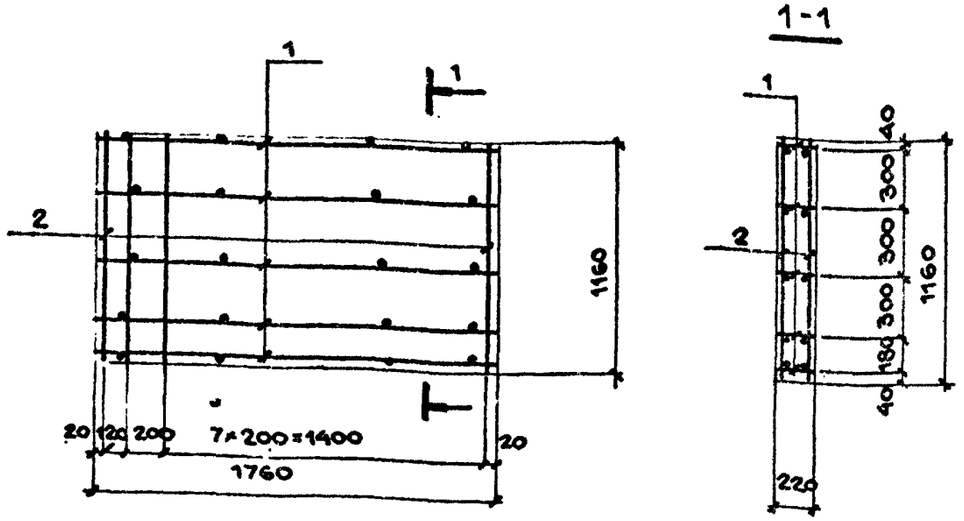

1-1

Формат	Зона	Поз.	Обозначения	Наименование	Кол.	Прим.
				Документация		
			ТП КЖИ ТО	Техническое описание		
				Сборочные единицы		
		1	ТП КЖИ-КР-7	Каркас плоский КР-7	5	
				Детали		
		2	ТП КЖИ-КП-7-1	⌀5 Вр I ГОСТ-6727-80 ℓ=1160	20	0,18

Нач.отд.	Радько	
Гл.конст.	Зеленский	
Рук.гр.	Гринвакс	
Ст.инж.	Карпюк	
Рассчит.	Кирицева	
Исполн.	Михайлов	
Провер.	Мирошнич.	

ТП КЖИ- КП-7

КАРКАС ПРОСТРАНСТВЕННЫЙ КП-7

Стадия	Масса	Масштаб
Р	7,1кг	
Лист 1	Листов 1	

Харьковский Промстройниипроект

Инв.№ подл. | Подпись и дата | Взам.инв.№

Типовой проект 509-21.85 Альбом

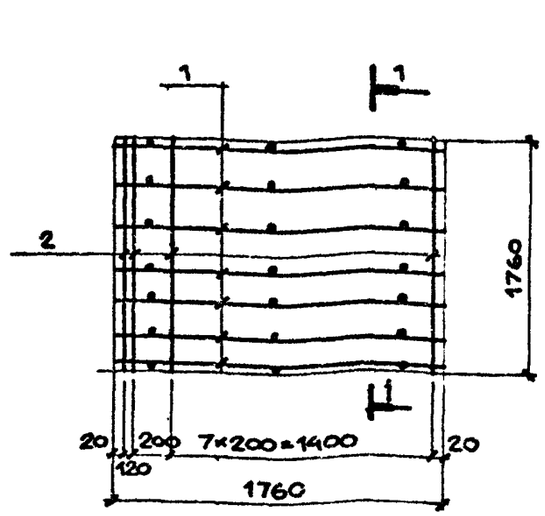

1-1

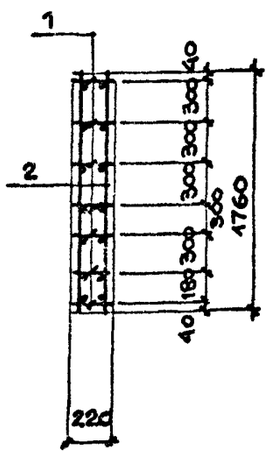

Формат	Зона	Поз.	Обозначения	Наименование	Кол.	Прим.
				Документация		
			ТП КЖИ ТО	Техническое описание		
				Сборочные единицы		
		1	ТП КЖИ КР-7	Каркас плоский КР-7	7	
				Детали		
		2	ТП КЖИ КП-8-1	⌀5 Вр I ГОСТ 6727-80 ℓ=1760	20	0,27

9036/3

Нач.отд.	Радько	
Гл.конст.	Зеленский	
Рук.гр.	Гринвакс	
Ст.инж.	Карпюк	
Рассчит.	Кирицева	
Исполн.	Михайлов	
Провер.	Мирошнич.	

ТП 509-21.85 КЖИ- КП-8

КАРКАС ПРОСТРАНСТВЕННЫЙ КП-8

Стадия	Масса	Масштаб
Р	10,3кг	
Лист 1	Листов 1	

Харьковский Промстройниипроект

Инв.№ подл. | Подпись и дата | Взам.инв.№

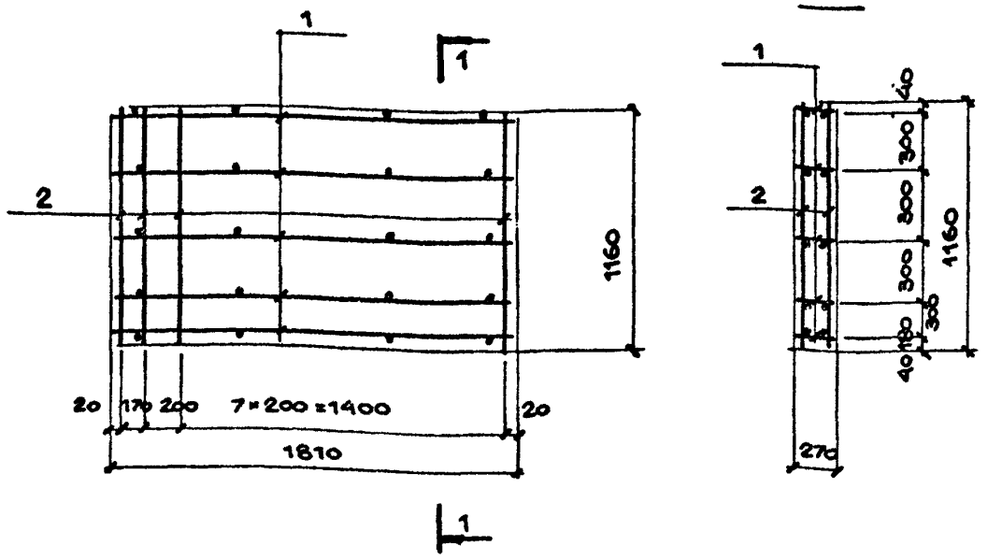

ФОРМАТ	ЗОНА	ПОЗ.	ОБОЗНАЧЕНИЯ	НАИМЕНОВАНИЕ	КОЛ.	ПРИМ.
				ДОКУМЕНТАЦИЯ		
			ТП КЖИ ТО	ТЕХНИЧЕСКОЕ ОПИСАНИЕ		
				СБОРОЧНЫЕ ЕДИНИЦЫ		
		1	ТП КЖИ-КР-8	КАРКАС ПЛОСКИЙ КР-8	5	
				ДЕТАЛИ		
		2	ТП КЖИ-КП-9-1	⌀5Вр-I ГОСТ 6727-80 ℓ=1160	20	0,18 кг

НАН.ОТД.	РАДЬКО		
ГЛ.КОНСТ.	ЗЕЛЕНСКИЙ		
РУК.ГР.	ГРИНВАКС		
СТ.ИНЖ.	КАРПЛЮК		
РАССЧИТ.	КИРИЦЕВА		
ИСПОЛН.	МИХАЙЛОВ		
ПРОВЕР.	МИРОШНИЧЕНКО		

ТП КЖИ-КП-9

КАРКАС ПРОСТРАНСТВЕННЫЙ КП-9

СТАДИЯ	МАССА	МАСШТАБ
Р	7,6кг	
ЛИСТ 1	ЛИСТОВ 1	

ХАРЬКОВСКИЙ ПРОМСТРОЙНИИПРОЕКТ

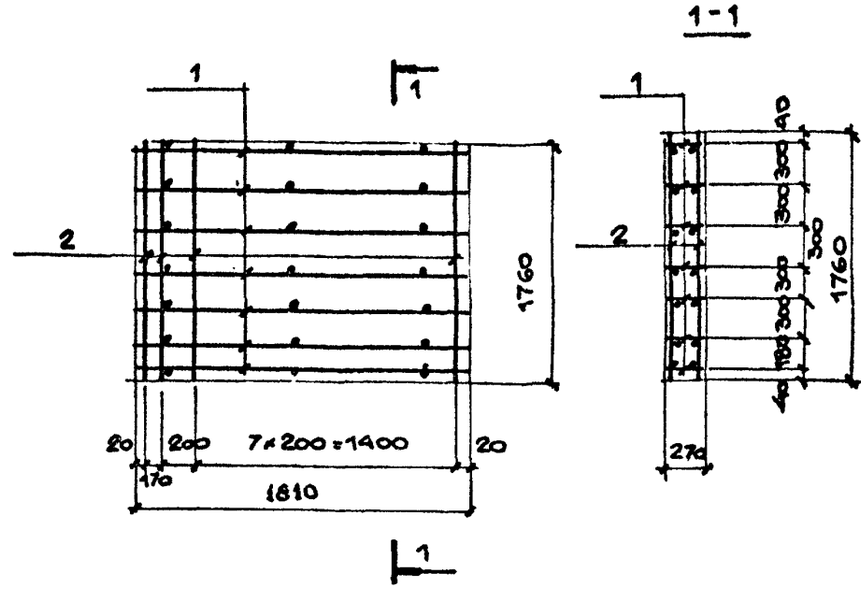

ФОРМАТ	ЗОНА	ПОЗ.	ОБОЗНАЧЕНИЯ	НАИМЕНОВАНИЕ	КОЛ.	ПРИМ.
				ДОКУМЕНТАЦИЯ		
			ТП КЖИ ТО	ТЕХНИЧЕСКОЕ ОПИСАНИЕ		
				СБОРОЧНЫЕ ЕДИНИЦЫ		
		1	ТП КЖИ-КР-8	КАРКАС ПЛОСКИЙ КР-8	7	
				ДЕТАЛИ		
		2	ТП КЖИ-КП-10-1	⌀5Вр-I ГОСТ 6727-80 ℓ=1760	20	0,27 кг

9036/3

НАН.ОТД.	РАДЬКО		
ГЛ.КОНСТ.	ЗЕЛЕНСКИЙ		
РУК.ГР.	ГРИНВАКС		
СТ.ИНЖ.	КАРПЛЮК		
РАССЧИТ.	КИРИЦЕВА		
ИСПОЛН.	МИХАЙЛОВ		
ПРОВЕР.	МИРОШНИЧЕНКО		

ТП 509-21.85 КЖИ-КП-10

КАРКАС ПРОСТРАНСТВЕННЫЙ КП-10

СТАДИЯ	МАССА	МАСШТАБ
Р	11,0 кг	
ЛИСТ 1	ЛИСТОВ 1	

ХАРЬКОВСКИЙ ПРОМСТРОЙНИИПРОЕКТ

ИНВ.№ ПОДЛ. | ПОДПИСЬ И ДАТА | ВЗАИМ.ИНВ.№

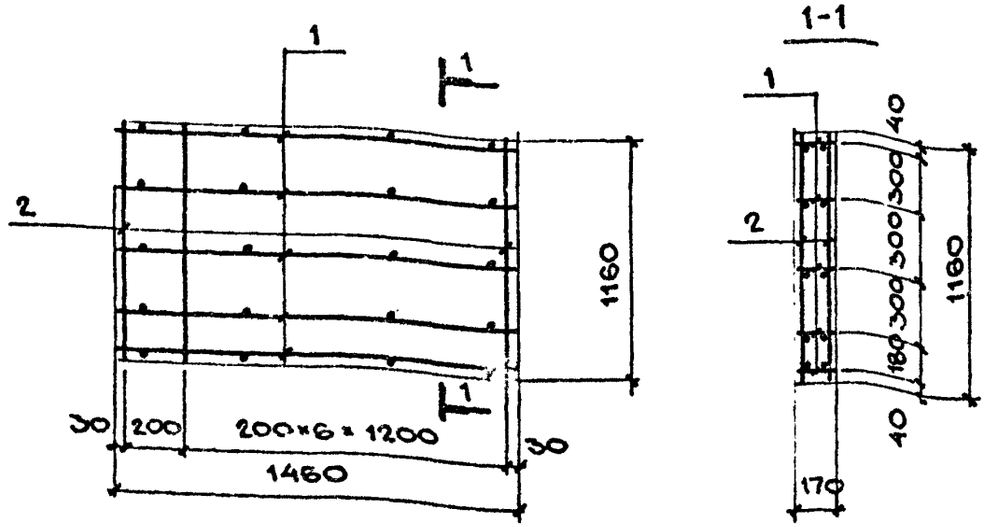

ФОРМАТ	ЗОНА	ПОЗ.	ОБОЗНАЧЕНИЯ	НАИМЕНОВАНИЕ	КОЛ.	ПРИМ.
			ТП КЖИ ТО	ДОКУМЕНТАЦИЯ ТЕХНИЧЕСКОЕ ОПИСАНИЕ СБОРОЧНЫЕ ЕДИНИЦЫ		
		1	ТП КЖИ-КР-9	КАРКАС ПЛОСКИЙ КР-9	5	
				ДЕТАЛИ		
		2	ТП КЖИ-КП-11-1	Ø5 Вр I ГОСТ 6727-80 ℓ=1160	16	0.18 кг

НАЧ.ОТД.	РАДЬКО		
ГЛ.КОНСТ.	ЗЕЛЕНСКИЙ		
РУК.ГР.	ГРИНВАКС		
СТ.ИНЖ.	КАРПЛЮК		
РАССЧИТ.	КИРИЦЕВА		
ИСПОЛН.	МИХАЙЛОВ		
ПРОВЕР.	МИРОШНИЧЕНКО		

ТП КЖИ-КП-11

КАРКАС ПРОСТРАНСТВЕННЫЙ КП-11

СТАДИЯ	МАССА	МАСШТАБ
Р	5,58 кг	
ЛИСТ 1	ЛИСТОВ 1	

ХАРЬКОВСКИЙ ПРОМСТРОЙНИИПРОЕКТ

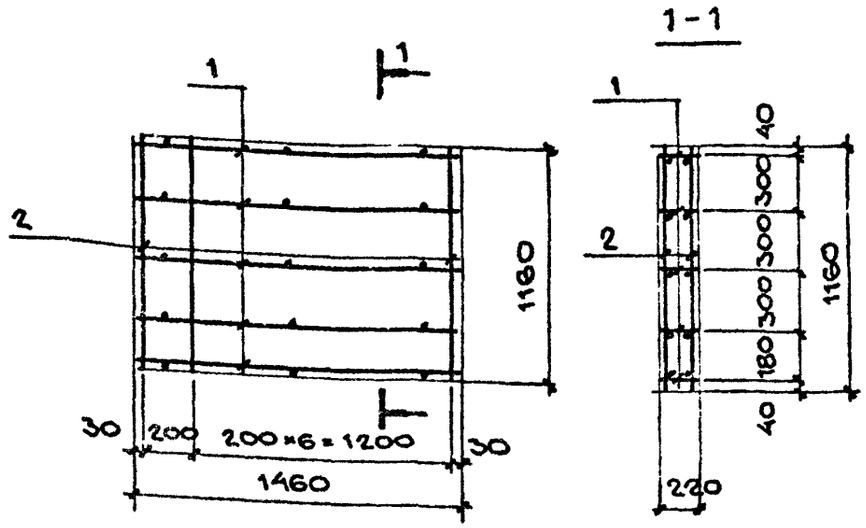

ФОРМАТ	ЗОНА	ПОЗ.	ОБОЗНАЧЕНИЯ	НАИМЕНОВАНИЕ	КОЛ.	ПРИМ.
			ТП КЖИ ТО	ДОКУМЕНТАЦИЯ ТЕХНИЧЕСКОЕ ОПИСАНИЕ СБОРОЧНЫЕ ЕДИНИЦЫ		
		1	ТП КЖИ-КР-10	КАРКАС ПЛОСКИЙ КР-10	5	
				ДЕТАЛИ		
		2	ТП КЖИ-КП-12-1	Ø5 Вр I ГОСТ 8727-80 ℓ=1160	16	0,18 кг

9036/3

НАЧ ОТД	РАДЬКО		
ГЛ.КОНСТ	ЗЕЛЕНСКИЙ		
РУК.ГР.	ГРИНВАКС		
СТ.ИНЖ.	КАРПЛЮК		
РАССЧИТ	КИРИЦЕВА		
ИСПОЛН.	МИХАЙЛОВ		
ПРОВЕР.	МИРОШНИЧЕНКО		

ТП 509-21.85 КЖИ-КП-12

КАРКАС ПРОСТРАНСТВЕННЫЙ КП-12

СТАДИЯ	МАССА	МАСШТАБ
Р	5,58 кг	
ЛИСТ 1	ЛИСТОВ 1	

ХАРЬКОВСКИЙ ПРОМСТРОЙНИИПРОЕКТ

ВЗАМ.ИНВ.№ | ПОДПИСЬ И ДАТА | ИНВ.№ ПОДЛ.

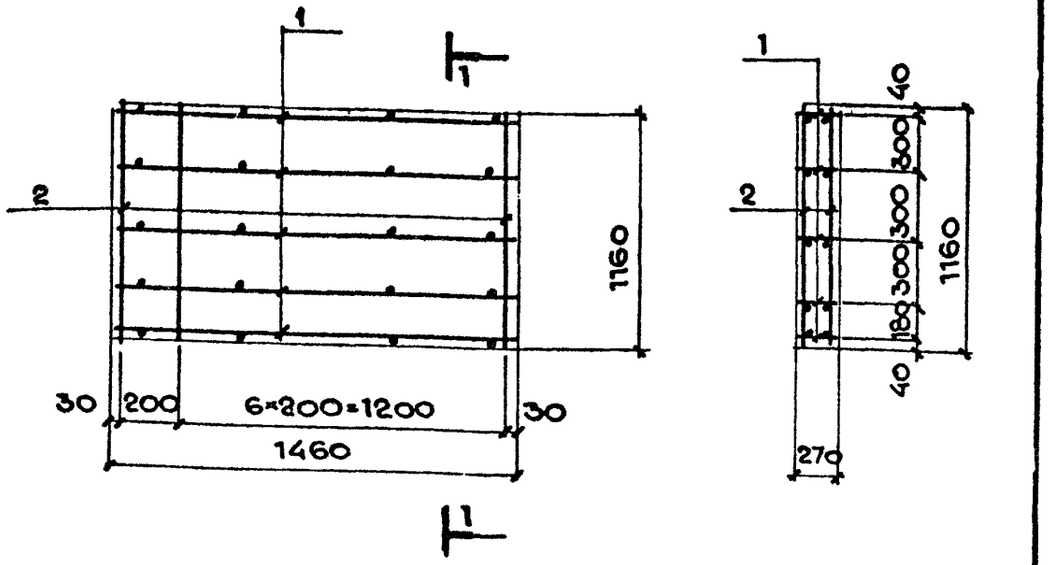

ФОРМАТ	ЗОНА	ПОЗ.	ОБОЗНАЧЕНИЯ	НАИМЕНОВАНИЕ	КОЛ.	ПРИМ.
			ТП КЖИ ТО	ДОКУМЕНТАЦИЯ ТЕХНИЧЕСКОЕ ОПИСАНИЕ СБОРОЧНЫЕ ЕДИНИЦЫ		
		1	ТП КЖИ-КР-11	КАРКАС ПЛОСКИЙ КР-11	5	
				ДЕТАЛИ		
		2	ТП КЖИ-КП-13-1	⌀5 Bp I ГОСТ6727-80 ℓ=1160	16	0.18

НАН.ОТД.	РАДЬКО	
ГЛ.КОНСТ.	ЗЕЛЕНСКИЙ	
РУК.ГР.	ГРИНВАКС	
СТ.ИНЖ.	КАРПЛЮК	
РАССЧИТ.	КИРИЦЕВА	
ИСПОЛН.	МИХАЙЛОВ	
ПРОВЕР.	МИРОШНИЧЕНКО	

ТП КЖИ-КП-13

КАРКАС ПРОСТРАНСТВЕННЫЙ КП-13

СТАДИЯ	МАССА	МАСШТАБ
Р	5.93кг	
ЛИСТ 1	ЛИСТОВ 1	

ХАРЬКОВСКИЙ ПРОМСТРОЙНИИПРОЕКТ

ТИПОВОЙ ПРОЕКТ АЛЬБОМ 3

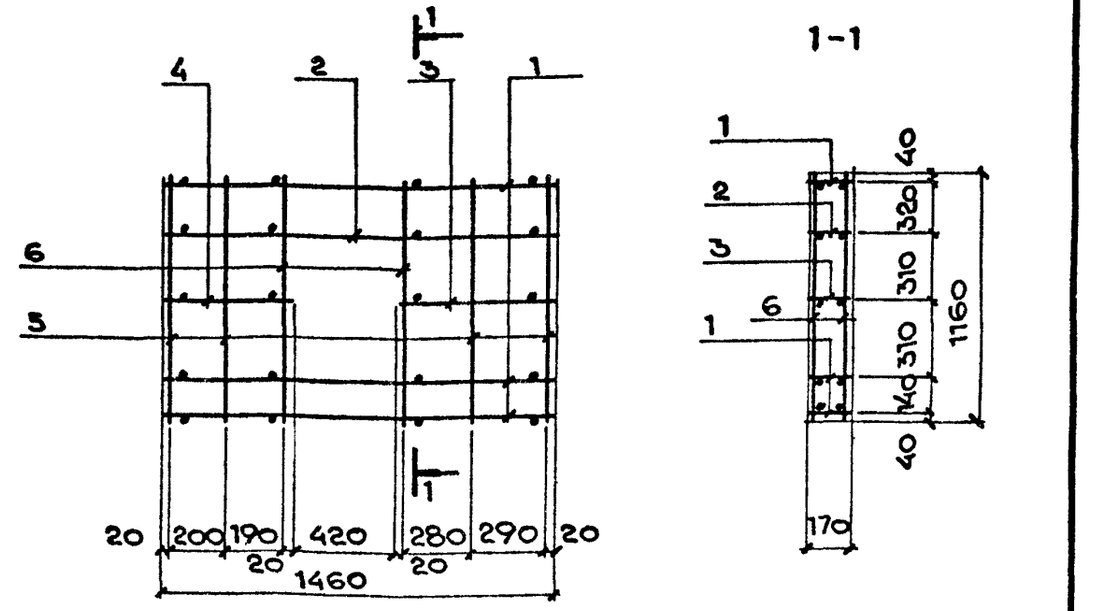

ФОРМАТ	ЗОНА	ПОЗ.	ОБОЗНАЧЕНИЯ	НАИМЕНОВАНИЕ	КОЛ.	ПРИМ.
			ТП КЖИ ТО	ДОКУМЕНТАЦИЯ ТЕХНИЧЕСКОЕ ОПИСАНИЕ СБОРОЧНЫЕ ЕДИНИЦЫ		
		1	ТП КЖИ-КР-9	КАРКАС ПЛОСКИЙ КР-9	3	
		2	ТП КЖИ-КР-12	КР-12	1	
		3	ТП КЖИ-КР-18	КР-18	1	
		4	ТП КЖИ-КР-15	КР-15	1	
				ДЕТАЛИ		
		5	ТП КЖИ-КП-14-1	⌀5 Bp I ГОСТ6727-80 ℓ=1160	8	0.18
		6	ТП КЖИ-КП-14-2	⌀10 A III ГОСТ5781-82 ℓ=1160	4	0.72

9036/3

НАН.ОТД.	РАДЬКО	
ГЛ.КОНСТ.	ЗЕЛЕНСКИЙ	
РУК.ГР.	ГРИНВАКС	
СТ.ИНЖ.	КАРПЛЮК	
РАССЧИТ.	КИРИЦЕВА	
ИСПОЛН.	МИХАЙЛОВ	
ПРОВЕР.	МИРОШНИЧЕНКО	

ТП 509-21.85 КЖИ-КП-14

КАРКАС ПРОСТРАНСТВЕННЫЙ КП-14

СТАДИЯ	МАССА	МАСШТАБ
Р	8.3 кг	
ЛИСТ 1	ЛИСТОВ 1	

ХАРЬКОВСКИЙ ПРОМСТРОЙНИИПРОЕКТ

ИНВ.№ ПОДЛ. | ПОДПИСЬ И ДАТА | ВЗАМ.ИНВ.№

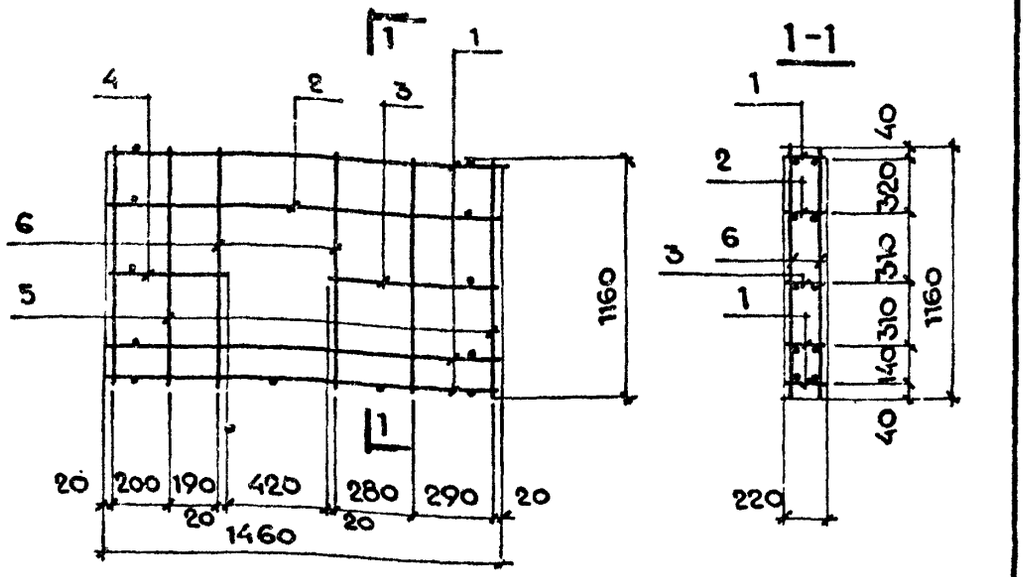

ФОРМАТ	ЗОНА	ПОЗ.	ОБОЗНАЧЕНИЯ	НАИМЕНОВАНИЕ	КОЛ.	ПРИМ.
				ДОКУМЕНТАЦИЯ		
			ТП КЖИ ТО	ТЕХНИЧЕСКОЕ ОПИСАНИЕ		
				СБОРОЧНЫЕ ЕДИНИЦЫ		
		1	ТП КЖИ-КР-10	Каркас плоский КР-10	3	
		2	ТП КЖИ-КР-13	——"—— КР-13	1	
		3	ТП КЖИ-КР-19	——"—— КР-19	1	
		4	ТП КЖИ-КР-16	——"—— КР-16	1	
				ДЕТАЛИ		
		5	ТП КЖИ-КП-15-1	⌀5 Вр I ГОСТ 6727-80 ℓ=1160	8	0.18
		6	ТП КЖИ-КП-15-2	⌀10 A III ГОСТ 5781-82 ℓ=1160	4	0.72

НАЧ.ОТД	РАДЬКО	
ГЛ.КОНСТ	ЗЕЛЕНСКИЙ	
РУК.ГР.	ГРИНВАКС	
СТ.ИНЖ.	КАРПЛЮК	
РАССЧИТ.	КИРИЦЕВА	
ИСПОЛН.	МИХАЙЛОВ	
ПРОВЕР.	МИРОШНИЧЕНКО	

ТП КЖИ-КП-15

Каркас пространственный КП-15

СТАДИЯ	МАССА	МАСШТАБ
Р	8.3кг	
ЛИСТ 1	ЛИСТОВ 1	

ХАРЬКОВСКИЙ ПРОМСТРОЙНИИПРОЕКТ

ИНВ.№ ПОДЛ. | ПОДПИСЬ И ДАТА | ВЗАМ.ИНВ.№

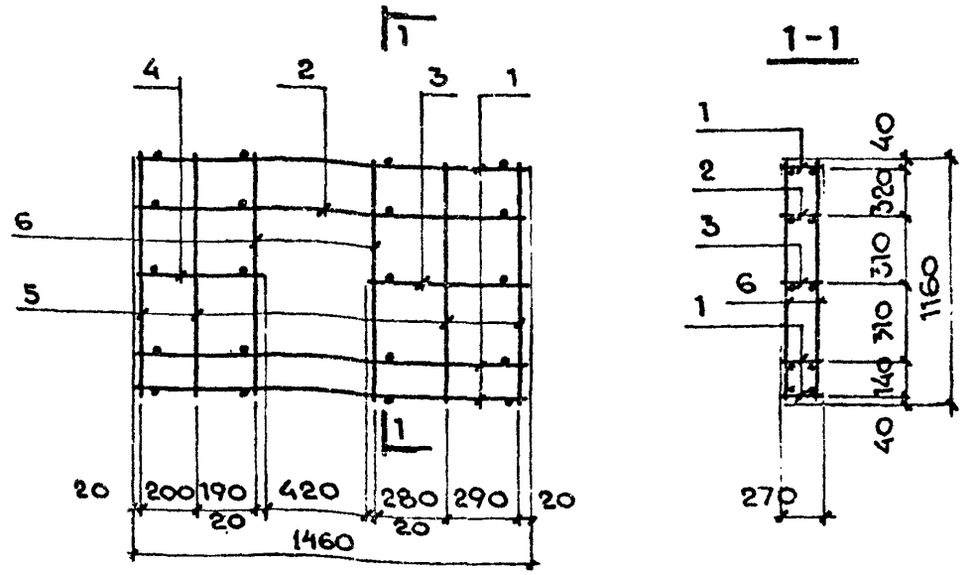

ФОРМАТ	ЗОНА	ПОЗ.	ОБОЗНАЧЕНИЯ	НАИМЕНОВАНИЕ	КОЛ.	ПРИМ.
				ДОКУМЕНТАЦИЯ		
			ТП КЖИ ТО	ТЕХНИЧЕСКОЕ ОПИСАНИЕ		
				СБОРОЧНЫЕ ЕДИНИЦЫ		
		1	ТП КЖИ-КР-11	Каркас плоский КР-11	3	
		2	ТП КЖИ-КР-14	——"—— КР-14	1	
		3	ТП КЖИ-КР-20	——"—— КР-20	1	
		4	ТП КЖИ-КР-17	——"—— КР-17	1	
				ДЕТАЛИ		
		5	ТП КЖИ-КП-16-1	⌀5 Вр I ГОСТ 6727-80 ℓ=1160	8	0.18
		6	ТП КЖИ-КП-16-2	⌀10 A III ГОСТ 5781-82 ℓ=1160	4	0.72

9036/3

НАЧ.ОТД	РАДЬКО	
ГЛ.КОНСТ	ЗЕЛЕНСКИЙ	
РУК.ГР.	ГРИНВАКС	
СТ.ИНЖ.	КАРПЛЮК	
РАССЧИТ.	КИРИЦЕВА	
ИСПОЛН.	МИХАЙЛОВ	
ПРОВЕР.	МИРОШНИЧЕНКО	

ТП 509-21.85 КЖИ-КП-16

Каркас пространственный КП-16

СТАДИЯ	МАССА	МАСШТАБ
Р	8.64кг	
ЛИСТ 1	ЛИСТОВ 1	

ХАРЬКОВСКИЙ ПРОМСТРОЙНИИПРОЕКТ

ИНВ.№ ПОДЛ. | ПОДПИСЬ И ДАТА | ВЗАМ.ИНВ.№

Типовой проект 509-21.85 Альбом 3

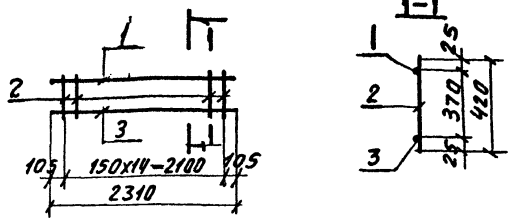

Формат	Зона	Поз.	Обозначения	Наименование	Кол.	Прим.
			ТП КЖИ ТО	Документация техническое описание детали		
		1	ТП КЖИ-КР-1-1	ф10 AI ГОСТ 5781-82 ℓ=2310	1	1,42
		2	ТП КЖИ-КР-1-2	ф6 AI ГОСТ 5781-82 ℓ=420	15	0,09
		3	ТП КЖИ-КР-1-3	ф10 AIII ГОСТ 5781-82 ℓ=2310	1	1,42

Нач.отд	Радько	
Гл.конст	Зеленский	
Рук.гр.	Гринвальд	
Ст.инж.	Карплюк	
Рассчит	Кириллова	
Исполн.	Борзяк	
Провер.	Мирошниченко	

ТП КЖИ-КР-1

Каркас плоский КР-1

Стадия	Масса	Масштаб
Р	КГ 4,19	
Лист 1	Листов 1	

Харьковский промстройниипроект

Инв.№ подл. | Подпись и дата | Взам.инв.№

Типовой проект 509-21.85 Альбом 3

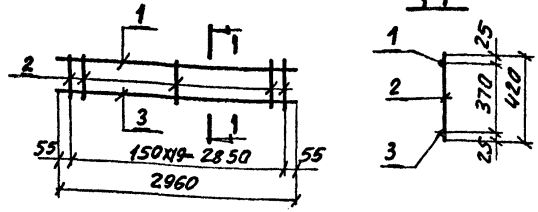

Формат	Зона	Поз.	Обозначение	Наименование	Кол.	Прим.
			ТП КЖИ ТО	Документация техническое описание детали		
		1	ТП КЖИ-КР-2-1	ф10 AI ГОСТ 5781-82 ℓ=2960	1	1,82
		2	ТП КЖИ-КР-2-2	ф6 AI ГОСТ 5781-82 ℓ=420	20	0,09
		3	ТП КЖИ-КР-2-3	ф16 AIII ГОСТ 5781-82 ℓ=2960	1	4,67

9036/3

Нач.отд	Радько	
Гл.конст	Зеленский	
Рук.гр.	Гринвальд	
Ст.инж.	Карплюк	
Рассчит	Кириллова	
Исполн.	Борзяк	
Провер.	Мирошниченко	

ТП 509-21.85 КЖИ-КР-2

Каркас плоский КР-2

Стадия	Масса	Масштаб
Р	КГ 8,3	
Лист 1	Листов 1	

Харьковский промстройниипроект

Инв.№ подл. | Подпись и дата | Взам.инв.№

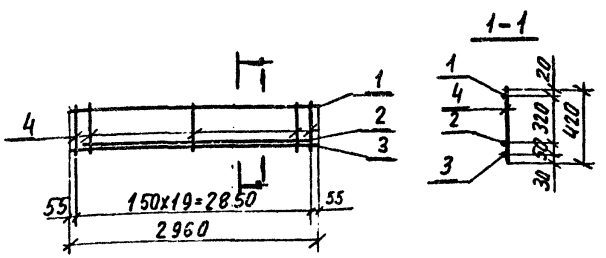

Формат	Зона	Поз.	Обозначения	Наименование	Кол.	Прим.
			ТП КЖИ ТО	Документация Техническое описание Детали		
		1	ТП КЖИ-КР-3-1	ф10 AI ГОСТ 5781-82 ℓ=2960	1	1,82
		2	ТП КЖИ-КР-3-2	ф16 A III ГОСТ 5781-82 ℓ=2760	1	4,35
		3	ТП КЖИ-КР-3-2.01	ф16 A III ГОСТ 5781-82 ℓ=2960	1	4,67
		4	ТП КЖИ-КР-3-3	ф6 AI ГОСТ 5781-82 ℓ=420	20	0,09

Нач. отд	Радько		ТП КЖИ-КР-3
Гл. конст	Зеленский		
Рук. гр	Гринвакс		
Ст. инж.	Карплюк		Каркас плоский КР-3
Рассчит	Кирицева		
Исполн	Борзяк		
Провер	Мирошниченко		

Стадия	Масса	Масштаб
Р	кг 12.6	
Лист 1	Листов 1	

Харьковский промстройниипроект

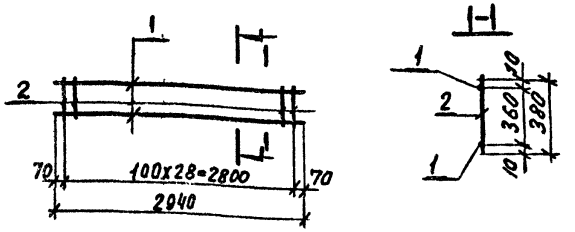

Формат	Зона	Поз.	Обозначения	Наименование	Кол.	Прим
			ТП КЖИ ТО	Документация Техническое описание Детали		
		1	ТП КЖИ-КР-4-1	ф6 AI ГОСТ 5781-82 ℓ= 2940	2	0,65
		2	ТП КЖИ-КР-4-1-01	ф6 AI ГОСТ 5781-82 ℓ= 380	29	0,08

9036/3

Нач. отд	Радько		ТП 509-21.85 КЖИ-КР-4
Гл. конст	Зеленский		
Рук. гр.	Гринвакс		
Ст. инж.	Карплюк		Каркас плоский КР-4
Рассчит	Кирицева		
Исполн.	Борзяк		
Провер.	Мирошниченко		

Стадия	Масса	Масштаб
Р	кг 3,6	
Лист 1	Листов 1	

Харьковский промстройниипроект

Инв. № подл. | Подпись и дата | Взам. инв. №

Типовой проект 509-21.85 Альбом 3

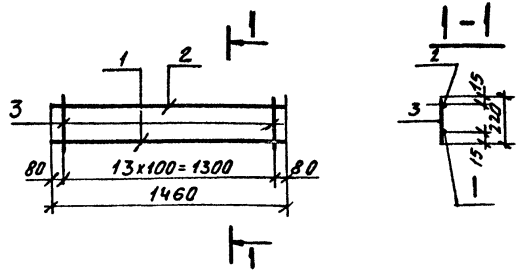

Формат	Зона	Поз.	Обозначения	Наименование	Кол.	Прим.
			ТП КЖИ ТО	Документация техническое описание Детали		
		1	ТП КЖИ-КР5-1	ф16 AIII ГОСТ 5781-82 ℓ=1460	1	2,3кг
		2	ТП КЖИ-КР-5-2	ф10 AIII ГОСТ 5781-82 ℓ=1460	1	0,9кг
		3	ТП КЖИ-КР-5-3	ф8 AI ГОСТ 5781-82 ℓ=220	14	0,09кг

Нач.отд.	Радько		ТП КЖИ-КР-5
Гл.конст.	Зеленский		
Рук.гр.	Гринвакс		
Ст.инж.	Карплюк		Каркас плоский КР-5
Рассчит.	—		
Исполн.	Михайлов		
Провер.	Демиденко		

Стадия	Масса	Масштаб
Р	4,5кг	
Лист 1	Листов 1	

Харьковский промстройниипроект

Типовой проект 509-21.85 Альбом 3

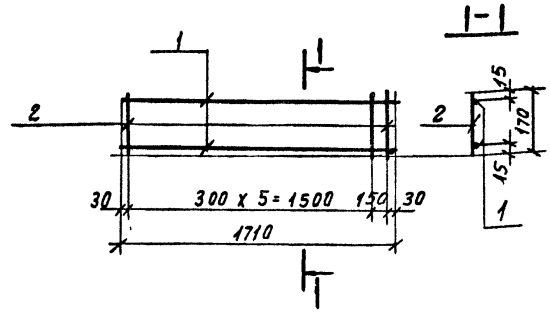

Формат	Зона	Поз.	Обозначения	Наименование	Кол.	Прим.
			ТП КЖИ ТО	Документация техническое описание Детали		
		1	ТП КЖИ-КР-6-1	ф 5 BI ГОСТ 6727-80 ℓ=1710	2	0,26
		2	ТП КЖИ-КР-6-2	ф 4 BI ГОСТ 6727-80 ℓ=170	4	0,02

9036/3

Нач.отд.	Радько		ТП 509-21.85 КЖИ-КР-6
Гл.конст.	Зеленский		
Рук.гр.	Гринвакс		
Ст.инж.	Карплюк		Каркас плоский КР-6
Рассчит.	—		
Исполн.	Михайлов		
Провер.	Мифтахутдинов		

Стадия	Масса	Масштаб
Р	0,66кг	
Лист 1	Листов 1	

Харьковский промстройниипроект

Инв.№подл. | Подпись и дата | Взам.инв.№

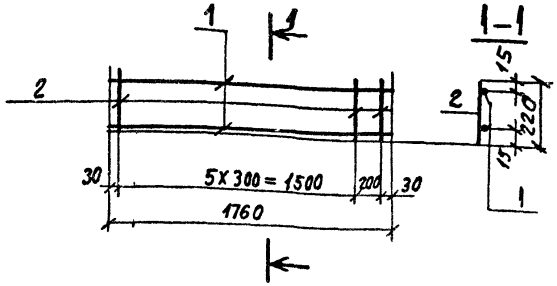

Формат	Зона	Поз.	Обозначения ТП	Обозначения КЖИ ТО	Наименование	Кол.	Прим.
					Документация техническое описание детали		
		1	ТП	КЖИ-КР-7-1	ф5 Вр I ГОСТ 6727-80 ℓ=1760	2	0,27
		2	ТП	КЖИ-КР-7-2	ф4 Вр I ГОСТ 6727-80 ℓ=220	7	0,02

Нач. отд.	Радько		ТП КЖИ-КР-7
Гл. констр.	Зеленский		
Рук. гр.	Гринвакс		Каркас плоский КР-7
Ст. инж.	Карлюк		Стадия: Р; Масса: 0,68 кг; Масштаб:
Рассчит.	—		Лист 1; Листов 1
Исполн.	Михайлов		Харьковский промстройниипроект
Провер.	Мирошниченко		

Инв. № подл. | Подпись и дата | Взам. инв. №

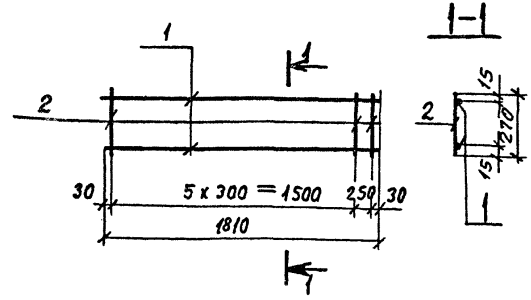

Формат	Зона	Поз.	Обозначения ТП	Обозначения КЖИ ТО	Наименование	Кол.	Прим.
					Документация техническое описание детали		
		1	ТП	КЖИ КР8-1	ф5 Вр I ГОСТ 6727-80 ℓ=1810	2	0,28
		2	ТП	КЖИ КР8-2	ф4 Вр I ГОСТ 6727-80 ℓ=270	7	0,03

9036/3

Нач. отд.	Радько		ТП 509-21.85 КЖИ-КР-8
Гл. констр.	Зеленский		
Рук. гр.	Гринвакс		Каркас плоский КР-8
Ст. инж.	Карлюк		Стадия: Р; Масса: 0,71 кг; Масштаб:
Рассчит.	—		Лист 1; Листов 1
Исполн.	Михайлов		Харьковский промстройниипроект
Провер.	Мирошниченко		

Инв. № подл. | Подпись и дата | Взам. инв. №

Типовой проект 509-21.85 Альбом 3

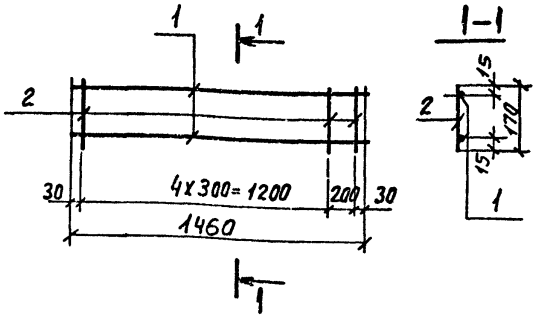

Формат	Зона	Поз.	Обозначения	Наименование	Кол.	Прим.
			ТП КЖИ ТО	Документация техническое описание детали		
		1	ТП КЖИ-КР-9-1	ф5ВрI ГОСТ 6727-80 ℓ=1460	2	0,2
		2	ТП КЖИ-КР-9-2	ф4ВрI ГОСТ 6727-80 ℓ=170	6	0,02

Нач. отд.	Рябко		ТП КЖИ-КР-9
Гл. конст.	Зеленский		
Рук. гр.	Гринвакс		
Ст. инж.	Карплюк		Каркас плоский КР-9
Рассчит.	—		
Исполн.	Михайлов		
Провер.	Мирошниченко		

Стадия	Масса	Масштаб
Р	0,52кг	
Лист 1	Листов 1	

Харьковский промстройниипроект

Типовой проект 509-21.85 Альбом

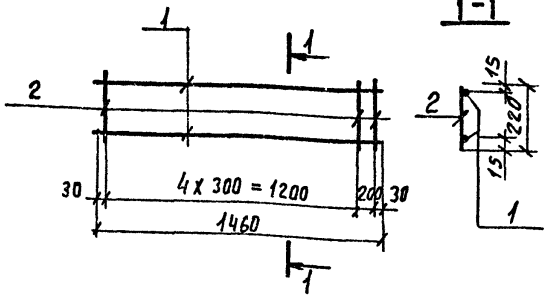

Формат	Зона	Поз.	Обозначения	Наименование	Кол.	Прим.
			ТП КЖИ ТО	Документация техническое описание детали		
		1	ТП КЖИ КР10-1	ф5ВрI ГОСТ 6727-80 ℓ=1460	2	0,2
		2	ТП КЖИ КР-10-2	ф4ВрI ГОСТ 6727-80 ℓ=220	6	0,02

9036/3

Нач. отд.	Рябко		ТП 509-21.85 КЖИ-КР-10
Гл. конст.	Зеленский		
Рук. гр.	Гринвакс		
Ст. инж.	Карплюк		Каркас плоский КР-10
Рассчит.	—		
Исполн.	Михайлов		
Провер.	Мирошниченко		

Стадия	Масса	Масштаб
Р	0,52кг	
Лист 1	Листов 1	

Харьковский промстройниипроект

Инв. № подл. | Подпись и дата | Взам. инв. №

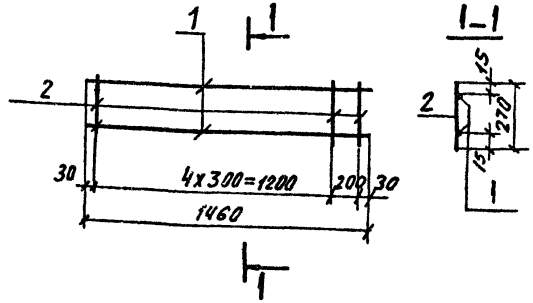

Формат	Зона	Поз.	Обозначения	Наименование	Кол.	Прим.
			ТП КЖИ ТО	Документация техническое описание Детали		
		1	ТП КЖИ-КР-11-1	ф5 8pI ГОСТ 6727-80* ℓ=1460	2	0,2
		2	ТП КЖИ-КР-11-2	ф4 Bp I ГОСТ 6727-80* ℓ=270	6	0,03

Нач. отд.	Радько		ТП КЖИ-КР-11
Гл. конст.	Зеленский		
Рук. гр.	Гринвакс		
Ст. инж.	Карлюк		Каркас плоский КР-11
Рассчит.	—		
Исполн.	Михайлов		
Провер.	Мирошниченко		

Стадия	Масса	Масштаб
Р	0,58кг	
Лист 1	Листов 1	

Харьковский промстройниипроект

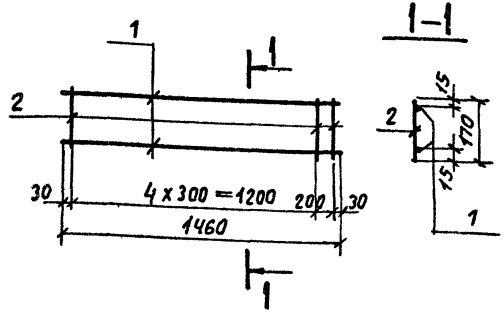

Формат	Зона	Поз.	Обозначения	Наименование	Кол.	Прим.
			ТП КЖИ ТО	Документация техническое описание Детали		
		1	ТП КЖИ-КР-12-1	ф10AIII ГОСТ 5781-82 ℓ=1460	2	0,9
		2	ТП КЖИ-КР-12-2	ф5 8pI ГОСТ 6727-80 ℓ=170	6	0,02

9036/3

Нач. отд.	Радько		ТП 509-21.85 КЖИ-КР-12
Гл. конст.	Зеленский		
Рук. гр.	Гринвакс		
Ст. инж.	Карлюк		Каркас плоский КР-12
Рассчит.	—		
Исполн.	Михайлов		
Провер.	Мирошниченко		

Стадия	Масса	Масштаб
Р	1,92кг	
Лист 1	Листов 1	

Харьковский промстройниипроект

Инв. № подл. | Подпись и дата | Взам. инв. №

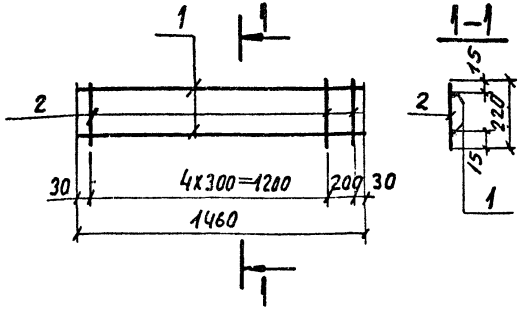

Формат	Зона	Поз.	Обозначения	Наименование	Кол.	Прим.
			ТП КЖИ КО	Документация техническое описание детали		
		1	ТП КЖИ КР13-1	ф10AIII ГОСТ 5781-82 ℓ=1460	2	0,9
		2	ТП КЖИ КР-13-2	ф5ВрI ГОСТ 6727-80 ℓ=220	6	0,02

Нач. отд.	Радько		ТП КЖИ-КР-13
Гл. констр.	Зеленский		
Рук. гр.	Гринвакс		Каркас плоский КР-13
Ст. инж.	Карплюк		
Рассчит.	—		
Исполн.	Михайлов		
Провер.	Мирошниченко		

Стадия	Масса	Масштаб
Р	1,92 кг	
Лист 1	Листов 1	

Харьковский промстройниипроект

Инв. N подл. | Подпись и дата | Взам. инв. N

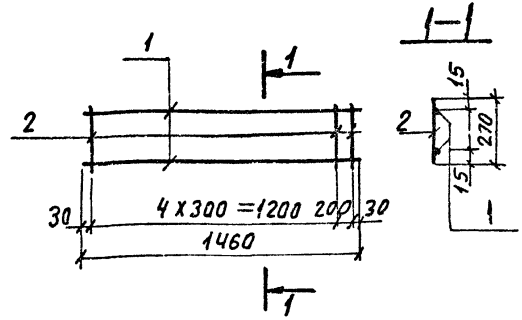

Формат	Зона	Поз.	Обозначения	Наименование	Кол.	Прим.
			ТП КЖИ КО	Документация техническое описание детали		
		1	ТП КЖИ-КР-14-1	ф10AIII ГОСТ 5781-82 ℓ=1460	2	0,9
		2	ТП КЖИ-КР-14-2	ф5ВрI ГОСТ 6727-80 ℓ=270	6	0,03

9036/3

Нач. отд.	Радько		ТП 509-21.85 КЖИ-КР-14
Гл. констр.	Зеленский		
Рук. гр.	Гринвакс		Каркас плоский КР-14
Ст. инж.	Карплюк		
Рассчит.	—		
Исполн.	Михайлов		
Провер.	Мирошниченко		

Стадия	Масса	Масштаб
Р	1,98 кг	
Лист 1	Листов 1	

Харьковский промстройниипроект

Инв. N подл. | Подпись и дата | Взам. инв. N

Типовой проект 509-21.85 альбом 3

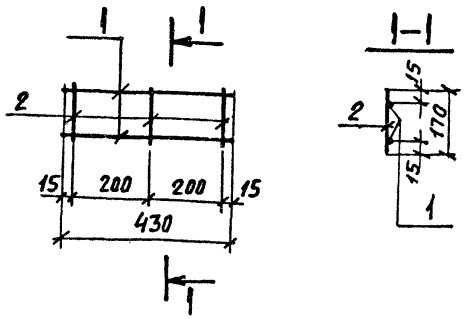

Формат	Зона	Поз.	Обозначения	Наименование	Кол.	Прим
			ТП кжи то	Документация техническое описание детали		
		1	ТП кжи-кр-15-1	ф5 Bp I ГОСТ 6727-80 ℓ=430	2	0,06
		2	ТП кжи-кр-15-2	ф4 Bp I ГОСТ 6727-80 ℓ=170	3	0,02

Нач. отд.	Радько		ТП КЖИ-КР-15
Гл. конст.	Зеленский		
Рук. гр.	Гринвакс		
Ст. инж.	Карплюк		Каркас плоский КР-15
Рассчит.	—		Стадия Р; Масса 0,18 кг; Масштаб
Исполн.	Михайлов		Лист 1; Листов 1
Провер.	Мирошниченко		Харьковский промстройниипроект

Взам. инв. № | Подпись и дата | Инв. № подл.

Типовой проект 509-21.85 альбом 3

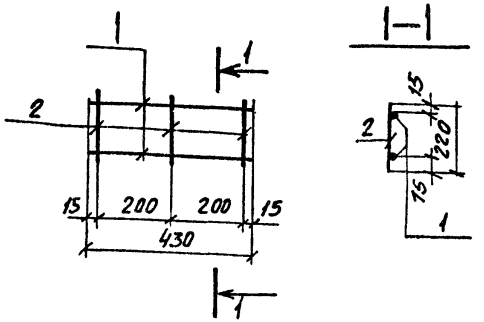

Формат	Зона	Поз.	Обозначения	Наименование	Кол.	Прим.
			ТП кжи то	Документация техническое описание детали		
		1	ТП кжи-кр-16-1	ф5 Bp I ГОСТ 6727-80 ℓ=430	2	0,06
		2	ТП кжи кр-16-2	ф4 Bp I ГОСТ 6727-80 ℓ=220	3	0,02

9036/3

Нач. отд.	Радько		ТП 509-21.85 КЖИ-КР-16
Гл. конст.	Зеленский		
Рук. гр.	Гринвакс		
Ст. инж.	Карплюк		Каркас плоский КР-16
Рассчит.	—		Стадия Р; Масса 0,18 кг; Масштаб
Исполн.	Михайлов		Лист 1; Листов 1
Провер.	Мирошниченко		Харьковский промстройниипроект

Взам. инв. № | Подпись и дата | Инв. № подл.

Типовой проект 509-21.85 альбом 3

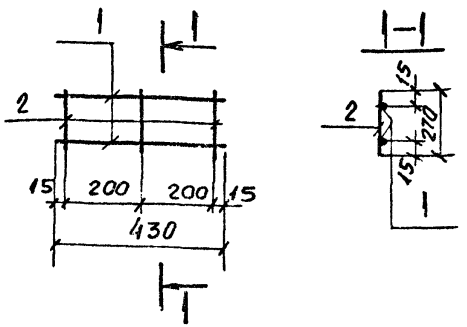

Формат	Зона	Поз.	Обозначения	Наименование	Кол.	Прим.
			ТП КЖИ ТО	Документация техническое описание детали		
		1	ТП КЖИ КР-17-1	ф5 Вр I ГОСТ 6727-80 ℓ = 430	2	0,06
		2	ТП КЖИ КР17-2	ф4 Вр I ГОСТ 6727-80 ℓ = 270	3	0,03

Нач. отд.	Радько	
Гл. констр.	Зеленский	
Рук. гр.	Гринвакс	
Ст. инж.	Карплюк	
Рассчит	—	
Исполн.	Михайлов	
Провер.	Мирошниченко	

ТП КЖИ-КР-17

Каркас плоский КР-17

Стадия	Масса	Масштаб
Р	0,21кг	
Лист 1	Листов 1	

Харьковский промстройниипроект

Инв. № подл. | Подпись и дата | Взам. инв. №

Типовой проект 509-21.85 альбом 3

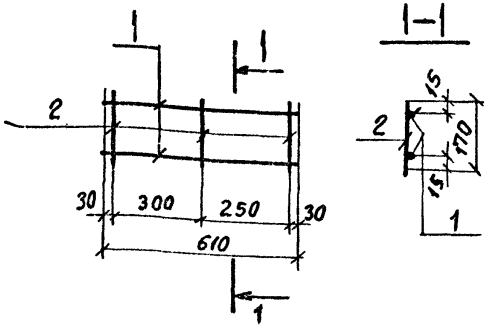

Формат	Зона	Поз.	Обозначения	Наименование	Кол.	Прим.
			ТП КЖИ ТО	Документация техническое описание детали		
		1	ТП КЖИ КР-18-1	ф5 Вр I ГОСТ 6727-80 ℓ = 610	2	0,09
		2	ТП КЖИ КР18-2	ф4 Вр I ГОСТ 6727-80 ℓ = 170	3	0,09

9036/3

Нач. отд.	Радько	
Гл. констр.	Зеленский	
Рук. гр.	Гринвакс	
Ст. инж.	Карплюк	
Рассчит	—	
Исполн.	Михайлов	
Провер.	Мирошниченко	

ТП 509-21.85 КЖИ-КР-18

Каркас плоский КР-18

Стадия	Масса	Масштаб
Р	0,24кг	
Лист 1	Листов 1	

Харьковский промстройниипроект

Инв. № подл. | Подпись и дата | Взам. инв. №

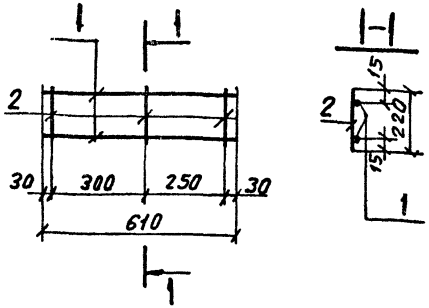

Формат	Зона	Поз.	Обозначения	Наименование	Кол.	Прим.
			ТП КЖИ ТО	Документация техническое описание детали		
		1	ТП КЖИ КР-19-1	ф5 Вр I ГОСТ 6727-80 ℓ=610	2	0,09
		2	ТП КЖИ КР-19-2	ф4 Вр I ГОСТ 6727-80 ℓ=220	3	0,02

Нач. отд.	Радько		ТП КЖИ-КР-19
Гл. конст.	Зеленский		
Рук. гр.	Гринвакс		
Ст. инж.	Карплюк		
Рассчит.	—		Каркас плоский КР-19
Исполн.	Михайлов		
Провер.	Мирошников		

Стадия	Масса	Масштаб
Р	0.24кг	
Лист 1	Листов 1	

Харьковский промстройниипроект

Инв. № подл. | Подпись и дата | Взам. инв. №

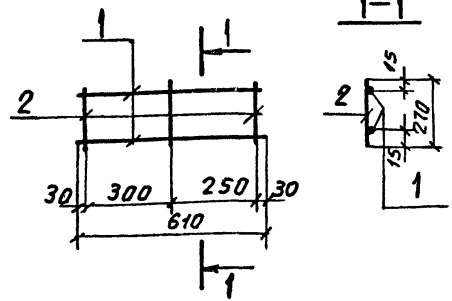

Формат	Зона	Поз.	Обозначения	Наименование	Кол.	Прим.
			ТП КЖИ ТО	Документация техническое описание детали		
		1	ТП КЖИ КР-20-1	ф5 Вр I ГОСТ 6727-80 ℓ=610	2	0,09
		2	ТП КЖИ КР-20-2	ф4 Вр I ГОСТ 6727-80 ℓ=270	3	0,03

9036/3

Нач. отд.	Радько		ТП 509-21.85 КЖИ-КР-20
Гл. конст.	Зеленский		
Рук. гр.	Гринвакс		
Ст. инж.	Карплюк		
Рассчит.	—		Каркас плоский КР-20
Исполн.	Михайлов		
Провер.	Мирошников		

Стадия	Масса	Масштаб
Р	0,27кг	
Лист 1	Листов 1	

Харьковский промстройниипроект

Инв. № подл. | Подпись и дата | Взам. инв. №

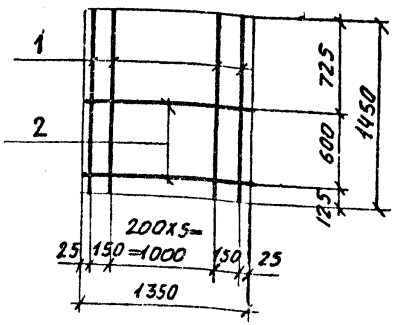

Формат	Зона	Поз.	Обозначения	Наименование	Кол.	Прим.
			ТП КНИ ТО	Документация Техническое описание Детали		
		1.	ТП КНИ-С1-1	ф12АIII ГОСТ 5781-82 ℓ=1450	8	1,28 кг
		2.	ТП КНИ-С1-2	ф8АI ГОСТ 5781-82 ℓ=1350	2	0,53 кг

Нач. отд.	Радько		ТП КНИ-С-1
Гл. конст.	Зеленский		
Рук. гр.	Гринвакс		Стадия: Р; Масса: 11,3кг; Масштаб:
Ст. инж.	Карплюк		Сетка арматурная С-1
Рассчит.	Кирцева		Лист 1; Листов 1
Исполн.	Дубицкая		Харьковский промстройниипроект
Провер.	Мирошниченко		

Инв.№ подл. | Подпись и дата | Взам. инв.№

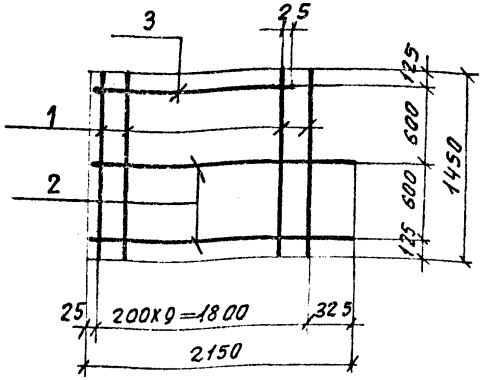

Формат	Зона	Поз.	Обозначения	Наименование	Кол.	Прим.
			ТП КНИ ТО	Документация Техническое описание Детали		
		1.	ТП КНИ-С2-1	ф12АIII ГОСТ 5781-82 ℓ=1450	10	1,28 кг
		2.	ТП КНИ-С2-2	ф8АI ГОСТ 5781-82 ℓ=2150	2	0,85 кг
		3.	ТП КНИ-С2-2-01	ф8АI ГОСТ 5781-82 ℓ=1650	1	0,65 кг

9036/3

Нач. отд.	Радько		ТП 509-21.85 КНИ-С-2
Гл. конст.	Зеленский		
Рук. гр.	Гринвакс		Стадия: Р; Масса: 15,2кг; Масштаб:
Ст. инж.	Карплюк		Сетка арматурная С-2
Рассчит.	Кирцева		Лист 1; Листов 1
Исполн.	Дубицкая		Харьковский промстройниипроект
Провер.	Мирошниченко		

Инв.№ подл. | Подпись и дата | Взам. инв.№

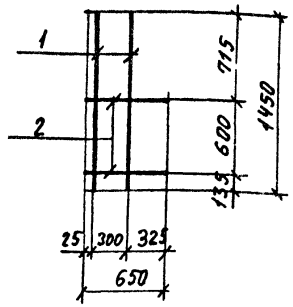

Формат	Зона	Поз.	Обозначения	Наименование	Кол.	Прим.
			ТП КНИ ТО	Документация техническое описание Детали		
		1	ТП КНИ С-3-1	ф10АIII ГОСТ 5781-80 ℓ=1450	2	0,089
		2	ТП КНИ ОЧ-2	ф8АI ГОСТ 5781-80 ℓ=650	2	0,26

Нач. отд	Радько		ТП КНИ-С-3
Гл. конст	Зеленский		
Рук. гр	Гринвакс		
Ст. инж.	Карплюк		
Рассчит	Кирицева		Сетка арматурная С-3
Исполн.	Дубицкая		
Провер	Мирошниченко		

Стадия	Масса	Масштаб
Р	2,3 кг	
Лист 1	Листов 1	

Харьковский промстройниипроект

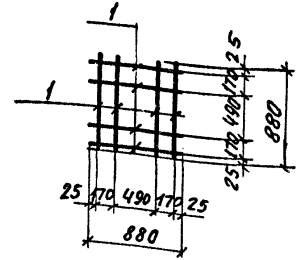

Формат	Зона	Поз	Обозначения	Наименование	Кол.	Прим.
			ТП КНИ ТО	Документация техническое описание Детали		
		1	ТП КНИ С-4-1	ф10АI ГОСТ 5781-80 ℓ=880	8	0,54

9036/3

Нач. отд	Радько		ТП 509-21.85 КНИ-С-4
Гл. конст	Зеленский		
Рук. гр	Гринвакс		
Ст. инж.	Карплюк		
Рассчит	Кирицева		Сетка арматурная С-4
Исполн	Дубицкая		
Провер	Мирошниченко		

Стадия	Масса	Масштаб
Р	4,3кг	
Лист 1	Листов 1	

Харьковский промстройниипроект

Инв. № подл. | Подпись и дата | Взам. инв. №

Типовой проект 509-21.85 Альбом 3

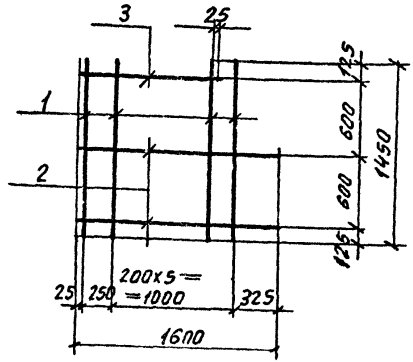

Формат	Зона	Поз.	Обозначения	Наименование	Кол.	Прим.
			ТП КЖИ ТО	Документация Техническое описание Детали		
		1	ТП КЖИ-С-5-1	ф12А III ГОСТ 5781-82 ℓ=1450	7	1,28 кг
		2	ТП КЖИ-С-5-2	ф8А I ГОСТ 5781-82 ℓ=1600	2	0,63 кг
		3	ТП КЖИ-С-5-2 ОП	ф8А I ГОСТ 5781-82 ℓ=1100	1	0,38 кг

Инв. № подл. | Подпись и дата | Взам. инв. №

Нач. отд.	Радько		ТП КЖИ-С-5
Гл. конст.	Зеленский		
Рук. гр.	Гринвакс		
Ст. инж.	Карплюк		Сетка арматурная С-5
Рассчит.	Кирицева		
Исполн.	Дубицкая		
Провер.	Мирошниченко		

Стадия	Масса	Масштаб
Р	10,6 кг	
Лист 1	Листов 1	

Харьковский промстройниипроект

Типовой проект 1 Альбом

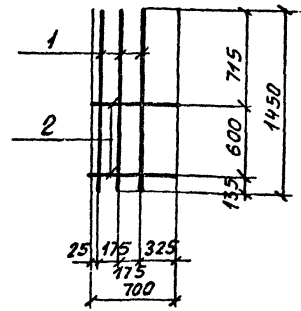

Формат	Зона	Поз.	Обозначения	Наименование	Кол.	Прим.
			ТП КЖИ ТО	Документация Техническое описание Детали		
		1	ТП КЖИ-С-6-1	ф10А III ГОСТ 5781-82 ℓ=1450	3	0,89 кг
		2	ТП КЖИ-С-6-2	ф8А I ГОСТ 5781-82 ℓ=700	2	0,28 кг

9036/3

Инв. № подл. | Подпись и дата | Взам. инв. №

Нач. отд.	Радько		ТП 509-21.85 КЖИ-С-6
Гл. констр.	Зеленский		
Рук. гр.	Гринвакс		
Ст. инж.	Карплюк		Сетка арматурная С-6
Рассчит.	Кирицева		
Исполн.	Дубицкая		
Провер.	Мирошниченко		

Стадия	Масса	Масштаб
Р	3,2 кг	
Лист 1	Листов 1	

Харьковский промстройниипроект

Типовой проект 509-21.85 альбом 3

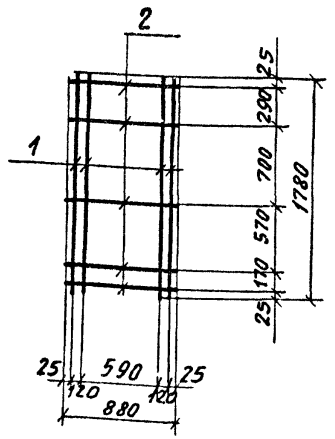

Формат	Зона	Поз.	Обозначения	Наименование	Кол.	Прим.
			ТП КЖИ ТО	Документация Техническое описание Детали		
		1	ТП КЖИ-С-7-1	ф10AI ГОСТ 5781-82 ℓ=1780	4	1,09кг
		2	ТП КЖИ-С-7-1-01	ф10AI ГОСТ 5781-82 ℓ=880	5	0,54кг

Нач. отд.	Радько		ТП КЖИ-С-7
Гл. конст.	Зеленский		
Рук. гр.	Гринвакс		
Ст. инж.	Карлюк		
Рассчит.	Кирицева		Сетка арматурная С-7
Исполн.	Дубицкая		
Провер.	Мирошниченко		

Стадия	Масса	Масштаб
Р	7,1 кг	
Лист 1	Листов 1	

Харьковский промстройниипроект

Типовой проект 509-21.85 альбом 3

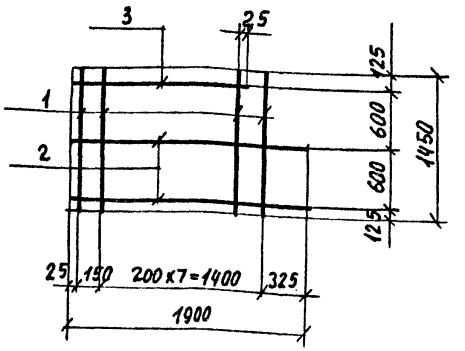

Формат	Зона	Поз.	Обозначения	Наименование	Кол.	Прим.
			ТП КЖИ ТО	Документация Техническое описание Детали		
		1	ТП КЖИ-С8-1	ф12AIII ГОСТ 5781-82 ℓ=1450	9	1,28кг
		2	ТП КЖИ-С8-2	ф8AI ГОСТ 5781-82 ℓ=1900	2	0,75кг
		3	ТП КЖИ-С8-2-01	ф8AI ГОСТ 5781-82 ℓ=1400	1	0,55кг

9036/3

Нач. отд.	Радько		ТП 509-21.85 КЖИ-С-8
Гл. констр.	Зеленский		
Рук. гр.	Гринвакс		
Ст. инж.	Карлюк		
Рассчит.	Кирицева		Сетка арматурная С-8
Исполн.	Дубицкая		
Провер.	Мирошниченко		

Стадия	Масса	Масштаб
Р	13,6 кг	
Лист 1	Листов 1	

Харьковский промстройниипроект

Инв. № подл. | Подпись и дата | Взам. инв. №

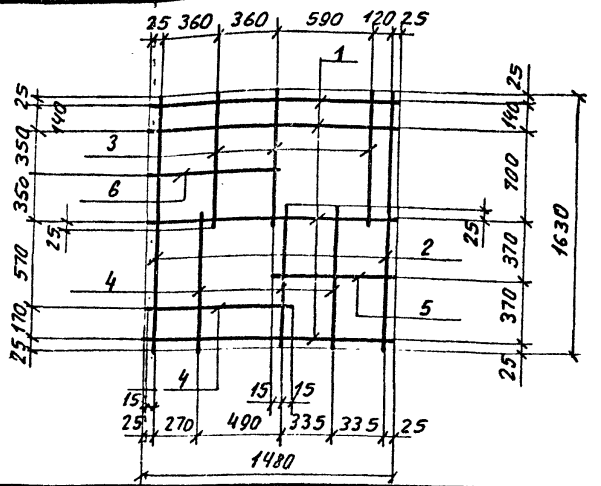

Формат	Зона	Поз	Обозначения	Наименование	Кол.	Прим.
12			ТП КНИ ТО	Документация Техническое описание Детали		
		1	ТП КНИ-С-9-1	ф10 AI ГОСТ 5781-82 ℓ=1480	4	0,91 кг
		2	ТП КНИ-С-9-1-01	ф10 AI ГОСТ 5781-82 ℓ=1630	2	1,00 кг
		3	ТП КНИ-С-9-1-02	ф10 AI ГОСТ 5781-82 ℓ=890	3	0,55 кг
		4	ТП КНИ-С-9-1-03	ф10 AI ГОСТ 5781-82 ℓ=790	4	0,48 кг
		5	ТП КНИ-С-9-1-04	ф10 AI ГОСТ 5781-82 ℓ=710	1	0,44 кг
		6	ТП КНИ-С-9-1-05	ф10 AI ГОСТ 5781-82 ℓ=770	1	0,48 кг

Нач. отд.	Радько	
Гл. конст.	Зеленский	
Рук. гр.	Гринвакс	
Ст. инж.	Карлюк	
Рассчит.	Кирицева	
Исполн.	Дубицкая	
Провер.	Мирошниченко	

ТП КНИ-С-9

Сетка арматурная С-9

Стадия	Масса	Масштаб
Р	10,1 кг	
Лист 1	Листов 1	

ХАРЬКОВСКИЙ ПРОМСТРОЙНИИПРОЕКТ

Инв. № подл. | Подпись и дата | Взам. инв. №

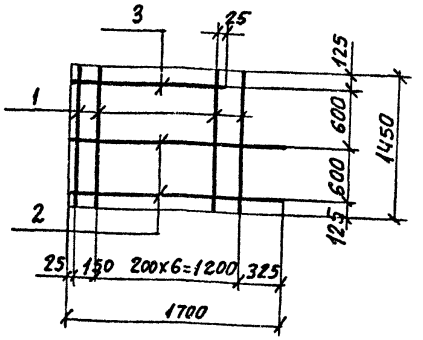

Формат	Зона	Поз.	Обозначения	Наименование	Кол.	Прим.
12			ТП КНИ-ТО	Документация Техническое описание Детали		
		1	ТП КНИ-С10-1	ф12 A III ГОСТ 5781-82 ℓ=1450	8	1,28 кг
		2	ТП КНИ-С10-2	ф8 A I ГОСТ 5781-82 ℓ=1700	2	0,67 кг
		3	ТП КНИ-С10-2-01	ф8 A I ГОСТ 5781-82 ℓ=1200	1	0,47 кг

9036/3

Нач. отд.	Радько	
Гл. конст.	Зеленский	
Рук. гр.	Гринвакс	
Ст. инж.	Карлюк	
Рассчит.	Кирицева	
Исполн.	Дубицкая	
Провер.	Мирошниченко	

ТП 509-21.85 КНИ-С-10

Сетка арматурная С-10

Стадия	Масса	Масштаб
Р	12,1 кг	
Лист 1	Листов 1	

ХАРЬКОВСКИЙ ПРОМСТРОЙНИИПРОЕКТ

Инв. № подл. | Подпись и дата | Взам. инв. №

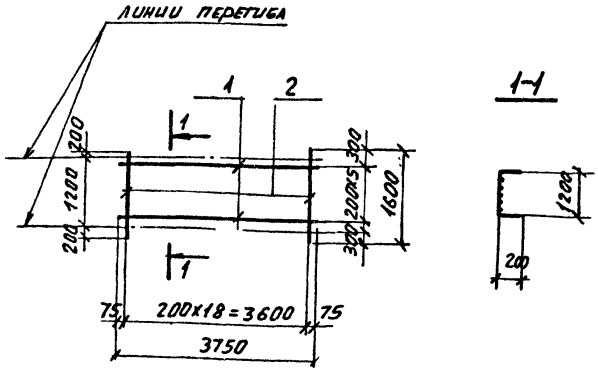

Формат	Зона	Поз.	Обозначения	Наименование	Кол.	Прим.
12			ТП КЖИ ТО	Документация техническое описание детали.		
		1	ТП КЖИ-С-11-2	ф10 А III ГОСТ 5781-82 ℓ=3750	6	2,3 кг
		2	ТП КЖИ-С-11-2	ф6 А I ГОСТ 5781-82 ℓ=1600	19	0,4 кг

Нач. отд.	[illegible]ко		
Гл. конст.	Зеленский		
Рук. гр.	Гринвакс		
Ст. инж.	Карплюк		
Рассчит.	—		
Исполн.	Дубчикая		
Провер.	Демиденко		

ТП КЖИ-С-11

Сетка арматурная С-11

Стадия	Масса	Масштаб
Р	21,4 кг	

Лист 1 Листов 1

Харьковский промстройниипроект

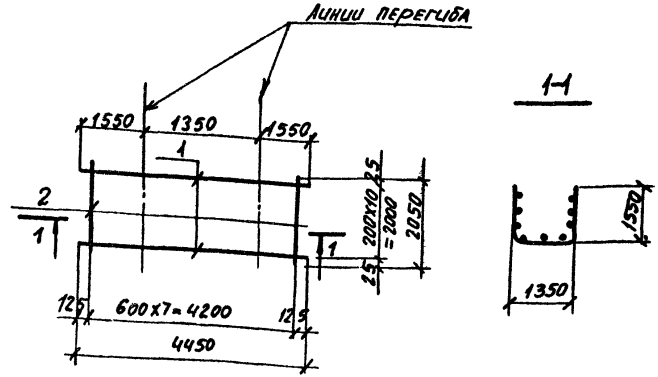

Формат	Зона	Поз.	Обозначения	Наименование	Кол.	Прим.
12			ТП КЖИ ТО	Документация техническое описание детали.		
		1	ТП КЖИ-С-12-1	ф10 А III ГОСТ 5781-82 ℓ=4450	11	2,7 кг
		2	ТП КЖИ-С-12-2	ф6 А I ГОСТ 5781-82 ℓ=2050	8	0,5 кг

9036/3

Нач. отд.	Радько		
Гл. конст.	Зеленский		
Рук. гр.	Гринвакс		
Ст. инж.	Карплюк		
Рассчит.	—		
Исполн.	Дубицкая		
Провер.	Демиденко		

ТП 509-21.85 КЖИ-С-12

Сетка арматурная С-12

Стадия	Масса	Масштаб
Р	33,7 кг	

Лист 1 Листов 1

Харьковский промстройниипроект

Альбом 3

Типовой проект

Взам. инв. №

Подпись и дата

Инв. № подл.

Типовой проект 509-21.85 Альбом 3

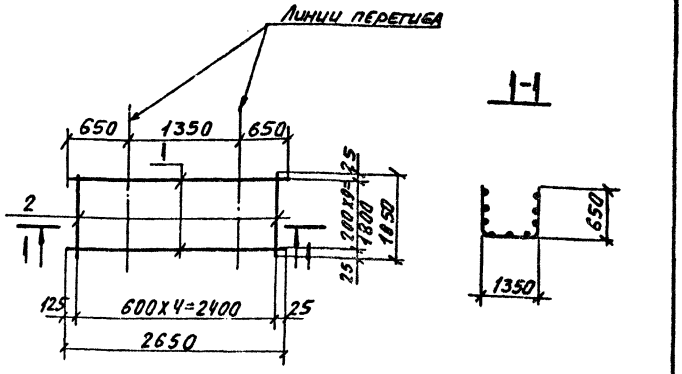

Формат	Зона	Поз.	Обозначения		Наименование	Кол.	Прим.
			ТП	КЖИ ТО	Документация техническое описание детали		
		1	ТП	КЖИ-С-13-1	ф10АIII ГОСТ 5781-82 ℓ=2650	10	1,6кг
		2	ТП	КЖИ-С-13-2	ф 6АI ГОСТ 5781-82 ℓ=1850	5	0,4кг

Нач. отд.	Радько	
Гл. конст.	Зеленский	
Рук. гр.	Гринвакс	
Ст. инж.	Карплюк	
Рассчит.	—	
Исполн.	Дубицкая	
Провер.	Демиденко	

ТП КЖИ-С-13

Сетка арматурная С-13

Стадия	Масса	Масштаб
Р	18,0кг	

Лист 1 Листов 1

Харьковский промстройниипроект

Типовой проект Альбом 3

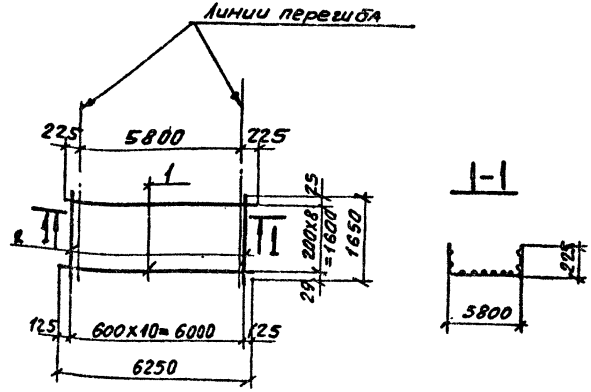

Формат	Зона	Поз.	Обозначения		Наименование	Кол.	Прим.
			ТП	КЖИ ТО	Документация техническое описание детали		
		1	ТП	КЖИ-С14-1	ф10АIII ГОСТ 5781-82 ℓ=6250	9	3,9кг.
		2	ТП	КЖИ-С14-2	ф6АI, ГОСТ 5781-82 ℓ=1650	11	0,4кг.

9036/3

Нач. отд.	Радько	
Гл. конст.	Зеленский	
Рук. гр.	Гринвакс	
Ст. инж.	Карплюк	
Рассчит.	—	
Исполн.	Дубицкая	
Провер.	Демиденко	

ТП 509-21.85 КЖИ-С-14

Сетка арматурная С-14

Стадия	Масса	Масштаб
Р	39,5кг	

Лист 1 Листов 1

Харьковский промстройниипроект

Инв. № подл. | Подпись и дата | Взам. инв.

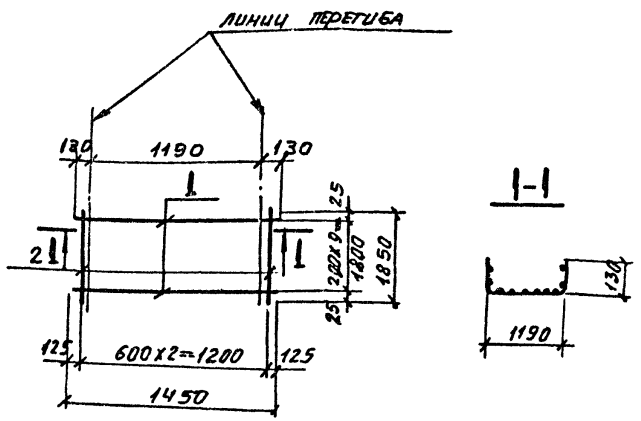

Формат	Зона	Поз.	Обозначения	Наименование	Кол.	Прим.
12			ТП КЖИ ТО	Документация техническое описание детали		
		1	ТП КЖИ-С-15-1	ф10 AIII ГОСТ 5781-82 ℓ=1450	10	0,9 кг.
		2	ТП КЖИ-С-15-2	ф6 AI ГОСТ 5781-82 ℓ=1850	3	0,4 кг.

Нач. отд.	Радько		ТП КЖИ-С-15
Гл. конст.	Зеленский		
Рук. гр.	Гринвакс		
Ст. инж.	Карплюк		Стадия: Р; Масса: 10,2 кг; Масштаб:
Рассчит.	—		Сетка арматурная С-15
Исполн.	Дубицкая		Лист 1; Листов 1
Провер.	Денисенко		Харьковский промстройниипроект

Инв. № подл. | Подпись и дата | Взам. инв. №

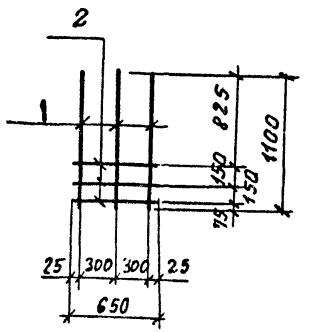

Формат	Зона	Поз.	Обозначения	Наименование	Кол.	Прим.
12			ТП КЖИ ТО	Документация техническое описание детали		
		1	ТП КЖИ-С-16-1	ф12 AIII ГОСТ 5781-82 ℓ=1100	4	1,0 кг
		2	ТП КЖИ-С-16-2	ф8 AI ГОСТ 5781-82 ℓ=650	3	0,3 кг

9036/3

Нач. отд.	Радько		ТП 509-21.85 КЖИ-С-16
Гл. конст.	Зеленский		
Рук. гр.	Гринвакс		
Ст. инж.	Карплюк		Стадия: Р; Масса: 4,9 кг; Масштаб:
Рассчит.	—		Сетка арматурная С-16
Исполн.	Дубицкая		Лист 1; Листов 1
Провер.	Мирошниченко		Харьковский промстройниипроект

Инв. № подл. | Подпись и дата | Взам. инв. №

типовой проект 509-21.85 Альбом 3

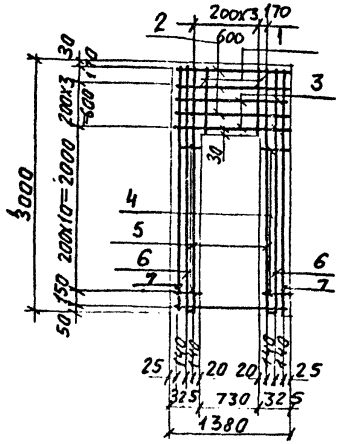

Формат	Зона	Поз.	Обозначения	Наименование	Кол.	Прим.
			ТП. КЖИ ТО	Документация техническое описание детали.		
		1	ТП КЖИ-С-32-1	ф 5 ВI ГОСТ 6727-80 ℓ 860	3	0,1 кг
		2	ТП КЖИ-С-32-01	ф 5 ВI ГОСТ 6727-80 ℓ 1380	3	0,2 кг
		3	ТП КЖИ-С-32-2	ф 16 АII ГОСТ 5781-82 ℓ 1380	2	2,2 кг
		4	ТП КЖИ-С-32-02	ф 5 ВI ГОСТ 6727-80 ℓ = 325	20	0,1 кг
		5	ТП КЖИ-С-32-3	ф 12 АII ГОСТ 5781-82 ℓ 3100	2	2,8 кг
		6	ТП КЖИ-С-32-03	ф 5 ВI ГОСТ 6727-80 ℓ 3000	2	0,5 кг
		7	ТП КЖИ-С-3-01	ф 12 АII ГОСТ 5781-82 ℓ 3000	2	2,8 кг

Нач. отд.	Радько	
Гл. констр.	Зеленский	
Рук. гр.	Гринвакс	
Ст. инж.	Карплюк	
Рассчит.	—	
Исполн.	Гракина	
Провер.	Заславская	

ТП КЖИ-С-32

Сетка арматурная С-32

Стадия	Масса	Масштаб
Р	16.0	
Лист 1	Листов 1	

Харьковский промстройниипроект

Инв. № подл. | Подпись и дата | Взам. инв. №

типовой проект Альбом 3

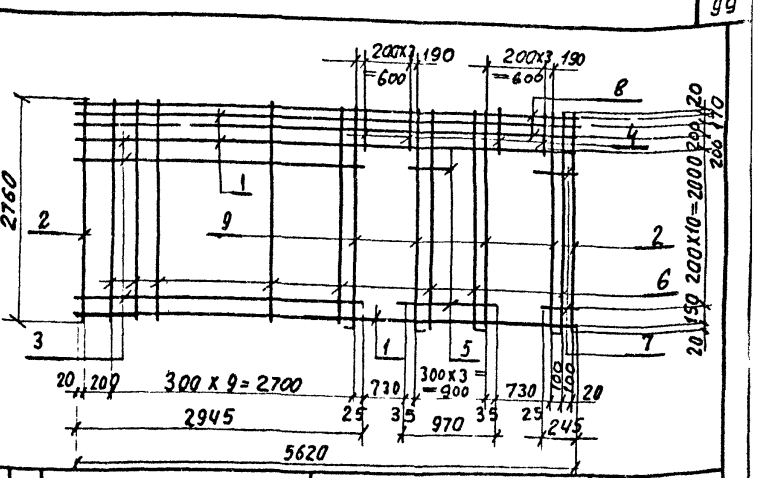

Формат	Зона	Поз.	Обозначения	Наименование	Кол.	Прим.
			ТП КЖИ ТО	Документация техническое описание детали		
		1	ТП КЖИ-С-17-1	ф 16 АII ГОСТ 5781-82 ℓ=5620	3	8,9
		2	ТП КЖИ-С-17-3	ф 12 АII ГОСТ 5781-82 ℓ=2760	2	2,5
		3	ТП КЖИ-С-17-2	ф 5 ВI ГОСТ 6727-80 ℓ= 790	11	0,6
		4	ТП КЖИ-С-17-2-01	ф 5 ВI ГОСТ 6727-80 ℓ=1215	6	0,1
		5	ТП КЖИ-С-17-2-02	ф 5 ВI ГОСТ 6727-80 ℓ= 970	11	0,2
		6	ТП КЖИ-С-17-2-03	ф 5 ВI ГОСТ 6727-80 ℓ=2760	13	0,4
		7	ТП КЖИ-С-17-2-04	ф 5 ВI ГОСТ 6727-80 ℓ=245	11	0,1
		8	ТП КЖИ-С-17-2-05	ф 5 ВI ГОСТ 6727-80 ℓ=5620	2	0,8
		9	ТП КЖИ-С-17-1-01	ф 16 АII ГОСТ 5781-82 ℓ=2860	4	6,1
						9035 кг

Нач. отд.	Радько	
Гл. конст.	Зеленский	
Рук. гр.	Гринвакс	
Ст. инж.	Карплюк	
Рассчит.	—	
Исполн.	Овдиенко	
Провер.	Заславская	

ТП 509-21.85 КЖИ-С-17

Сетка арматурная С-17

Стадия	Масса	Масштаб
Р	кг 73,6	
Лист 1	Листов 1	

Харьковский промстройниипроект

Инв. № подл. | Подпись и дата | Взам. инв. №

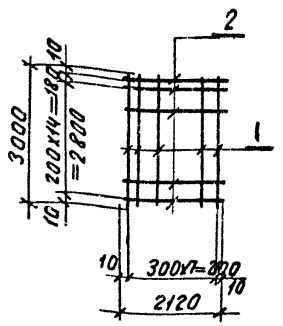

Формат	Зона	Поз.	Обозначения	Наименование	Кол.	Прим.
			ТП КЖИ ТО	Документация Техническое описание Детали		
		1	ТП КЖИ С-18-1	ф5 BI ГОСТ 6727-80 ℓ=3000	8	0,5 кг
		2	ТП КЖИ С-18-1-01	ф5 BI ГОСТ 6727-80 ℓ=2120	16	0,3 кг

9036/3

Нач. отд	Радько		
Гл. конст	Зеленский		
Рук. гр.	Гринвакс		
Ст. инж.	Карлюк		
Рассчит	—		
Исполн.	Овдиенко		
Провер.	Заславская		

ТП КЖИ-С-18

Сетка арматурная С-18

Стадия	Масса	Масштаб
Р	кг 8,8	
Лист 1	Листов 1	

Харьковский промстройниипроект

Инв. № подл. | Подпись и дата | Взам. инв. №

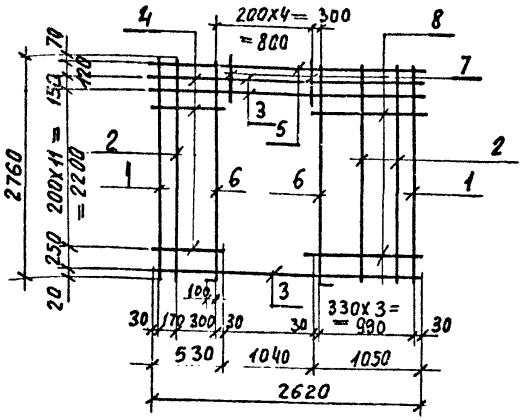

Формат	Зона	Поз.	Обозначения	Наименование	Кол.	Прим.
			ТП КЖИ ТО	Документация Техническое описание Детали		
		1	ТП КЖИ С-19-1	ф12 A-II ГОСТ 5781-82 ℓ=2760	2	2,5 кг
		2	ТП КЖИ С-19-2	ф5 BI ГОСТ 6727-80 ℓ=2760	3	0,4 кг
		3	ТП КЖИ С-19-1-01	ф16 A II ГОСТ 5781-82 ℓ=2620	3	4,2 кг
		4	ТП КЖИ С-19-2-01	ф5 BI ГОСТ 6727-80 ℓ=530	11	0,1 кг
		5	ТП КЖИ С-19-2-02	ф5 BI ГОСТ 6727-80 ℓ=2620	2	0,4 кг
		6	ТП КЖИ С-19-1-02	ф12 A II ГОСТ 5781-82 ℓ=2860	2	2,5 кг
		7	ТП КЖИ С-19-2-03	ф5 BI ГОСТ 6727-80 ℓ=300	4	0,1 кг
		8	ТП КЖИ С-19-2-04	ф5 BI ГОСТ 6727-80 ℓ=1050	11	0,2 кг

Нач. отд	Радько		
Гл. конст	Зеленский		
Рук. гр.	Гринвакс		
Ст. инж.	Карлюк		
Рассчит	—		
Исполн.	Овдиенко		
Провер.	Заславская		

ТП 509-21.85 КЖИ-С-19

Сетка арматурная С-19

Стадия	Масса	Масштаб
Р	кг 28,7	
Лист 1	Листов 1	

Харьковский промстройниипроект

Инв. № подл. | Подпись и дата | Взам. инв. №

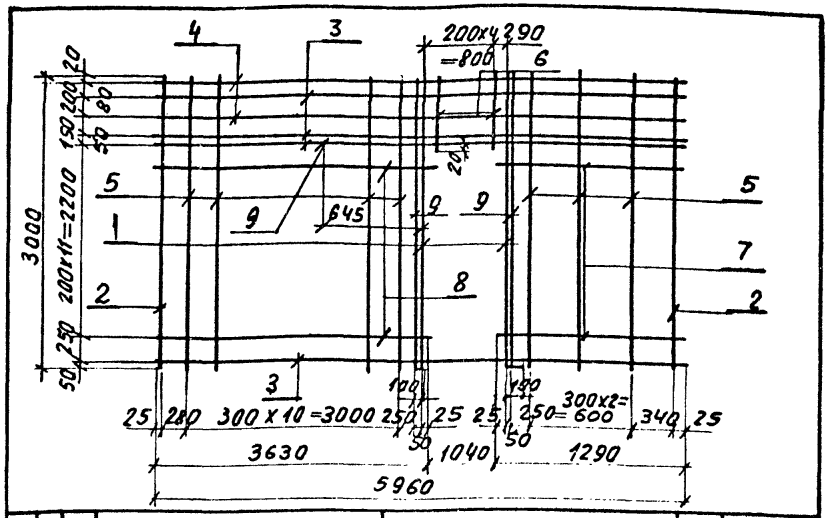

Формат	Зона	Поз.	Обозначения	Наименование	Кол.	Прим.
			ТП КЖИ ТО	Документация техническое описание детали		
		1	ТП КЖИ С-20-1	ф12А-II ГОСТ 5781-82 ℓ=3100	2	2,7
		2	ТП КЖИ С-20-01	ф12А-II ГОСТ 5781-82 ℓ=3000	2	2,7
		3	ТП КЖИ С-20-2	ф16А-II ГОСТ 5781-82 ℓ=5960	4	9,4
		4	ТП КЖИ С-20-3	ф5 ВI ГОСТ 6727-80 ℓ=5960	2	0,9
		5	ТП КЖИС-20-3-01	ф5 ВI ГОСТ 6727-80 ℓ=3000	14	0,5
		6	ТП КЖИС-20-3-02	ф5 ВI ГОСТ 6727-80 ℓ=560	4	0,1
		7	ТП КЖИС-20-3-03	ф5 ВI ГОСТ 6727-80 ℓ=1290	11	0,2
		8	ТП КЖИС-20-3-04	ф5 ВI ГОСТ 6727-80 ℓ=3630	11	0,6
		9	ТП КЖИС-20-2-01	ф16А-II ГОСТ 5781-82 ℓ=3000	3	4,7

Нач. отд.	Радько	
Гл. констр.	Зеленский	
Рук. гр.	Гринвакс	
Ст. инж.	Карплюк	
Рассчит.	—	
Исполн.	Овдиенко	
Провер.	Заславская	

ТП КЖИ-С-20

Сетка арматурная С-20

Стадия	Масса	Масштаб
Р	КГ 82,4	
Лист 1	Листов 1	

Харьковский промстройниипроект

Типовой проект. Альбом.

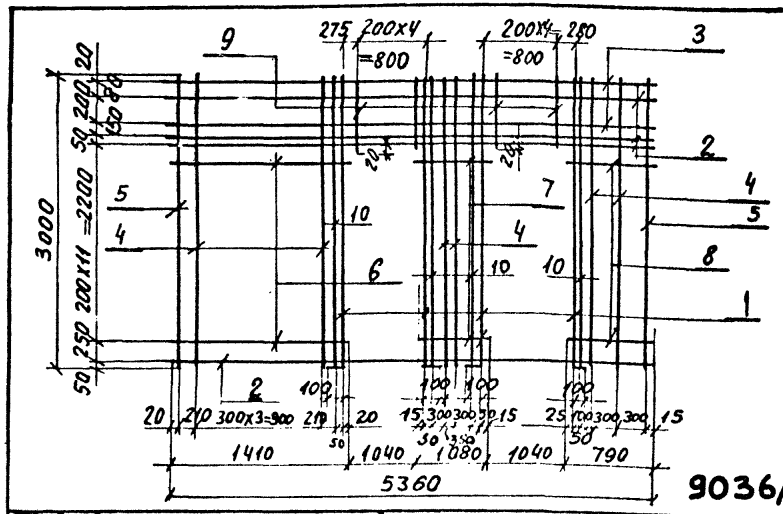

9036/3

Формат	Зона	Поз.	Обозначения	Наименование	Кол.	Прим.
			ТП КЖИ ТО	Документация техническое описание детали		
		1	ТП КЖИ С-21-1	ф12А II ГОСТ 5781-82 ℓ=3100	4	2,7
		2	ТП КЖИ С-21-2	ф16А II ГОСТ 5781-82 ℓ=5360	3	8,4
		3	ТП КЖИ С-21-3	ф5 ВI ГОСТ 6727-80 ℓ=5360	2	0,8
		4	ТП КЖИ С-21-3-01	ф5 ВI ГОСТ 6727-80 ℓ=3000	8	0,5
		5	ТП КЖИ С-21-1-01	ф12А II ГОСТ 5781-82 ℓ=3000	2	2,7
		6	ТП КЖИ С-21-3-02	ф5 ВI ГОСТ 6727-80 ℓ=1410	11	0,2
		7	ТП КЖИ С-21-3-03	ф5 ВI ГОСТ 6727-80 ℓ=1080	11	0,2
		8	ТП КЖИ С-21-3-04	ф5 ВI ГОСТ 6727-80 ℓ=790	11	0,1
		9	ТП КЖИ С-21-3-05	ф5 ВI ГОСТ 6727-80 ℓ=560	8	0,1
		10	ТП КЖИ С-21-2-01	ф16А II ГОСТ 5781-82 ℓ=3000	4	4,7

Взам. инв. № | Подпись и дата | Инв. № подл.

Нач. отд.	Радько	
Гл. констр.	Зеленский	
Рук. гр.	Гринвакс	
Ст. инж.	Карплюк	
Рассчит.	—	
Исполн.	Овдиенко	
Провер.	Заславская	

ТП 503-21.85 КЖИ-С-21

Сетка арматурная С-21

Стадия	Масса	Масштаб
Р	КГ 81,6	
Лист 1	Листов 1	

Харьковский промстройниипроект

Типовой проект 509-21.85 Альбом 3

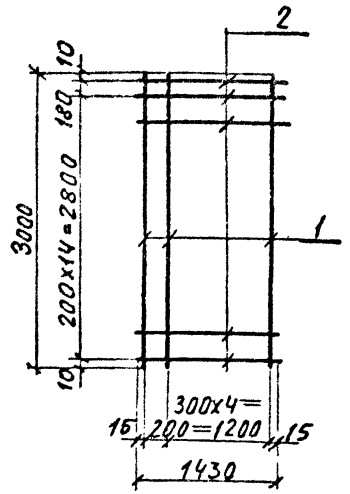

Формат	Зона	Поз.	Обозначение	Наименование	Кол.	Прим.
			ТП КЖИ ТО	Документация техническое описание детали		
		1	ТП КЖИ-С-22-1	ф5 ВI ГОСТ 6727-80 ℓ=3000	6	0,5
		2	ТП КЖИ-С-22-1-01	ф5 ВI ГОСТ 6727-80 ℓ=1430	16	0,2

Инв.№ подл. | Подпись и дата | Взам.инв.№

Нач.отд.	Радько	
Гл.конст.	Зеленский	
Рук.гр.	Гринвакс	
Ст.инж.	Карплюк	
Рассчит.	—	
Исполн.	Обидиенко	
Провер.	Заславская	

ТП КЖИ-С-22

Сетка арматурная С-22

Стадия	Масса	Масштаб
Р	кг 6,2	
Лист 1	Листов 1	

Харьковский промстройниипроект

Типовой проект 509-21.85 Альбом 3

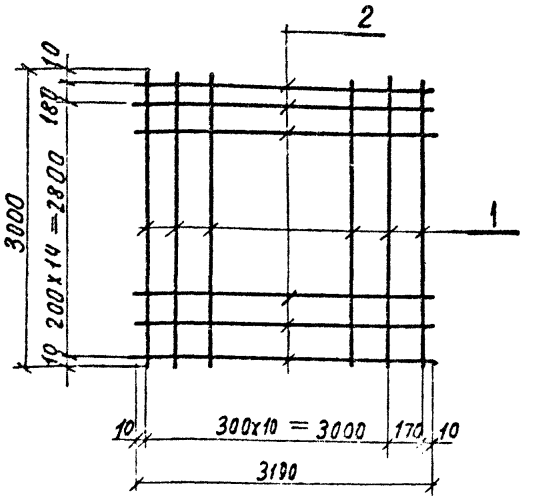

Формат	Зона	Поз.	Обозначение	Наименование	Кол.	Прим
			ТП КЖИ ТО	Документация техническое описание детали		
		1	ТП КЖИ-С-23-1	ф5 ВI ГОСТ 6727-80 ℓ=3000	12	0,5
		2	ТП КЖИ-С-23-1-01	ф5 ВI ГОСТ 6727-80 ℓ=3190	16	0,5

9036/3

Инв.№ подл. | Подпись и дата | Взам.инв.№

Нач.отд.	Радько	
Гл.конст.	Зеленский	
Рук.гр.	Гринвакс	
Ст.инж.	Карплюк	
Рассчит.	—	
Исполн.	Обидиенко	
Провер.	Заславская	

ТП 509-21.85 КЖИ-С-23

Сетка арматурная С-23

Стадия	Масса	Масштаб
Р	кг 14.0	
Лист 1	Листов 1	

Харьковский промстройниипроект

Типовой проект 509-21.85 Альбом 3

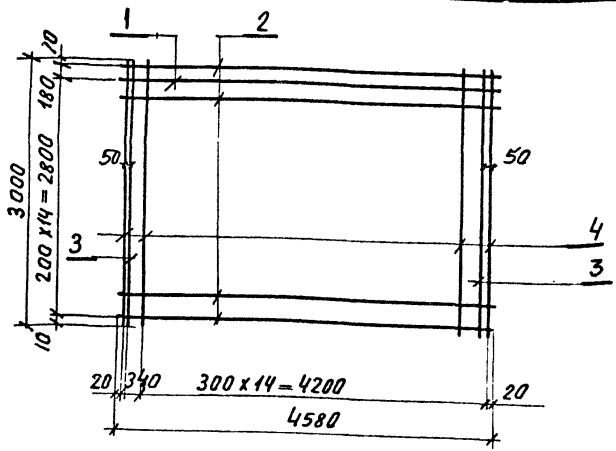

Формат	Зона	Поз.	Обозначения	Наименование	Кол.	Прим.
			ТП кжи то	Документация Техническое описание детали		
		1	ТП кжи-с-24-1	ф16АII ГОСТ 5781-82 ℓ=4580	1	7,3
		2	ТП кжи-с-24-2	ф 5ВI ГОСТ 6727-80 ℓ=4580	15	0,7
		3	ТП кжи-с-24-2-01	ф12АII ГОСТ 5781-82 ℓ=3000	2	2,7
		4	ТП кжи-с-24-3	ф5ВI ГОСТ 6727-80 ℓ=3000	15	0,5

Инв. № подл. | Подпись и дата | Взам. инв. №

Нач. отд.	Радько		ТП кжи-с-24
Гл. констр.	Зеленский		
Рук. гр.	Гринвакс		Сетка арматурная с-24
Ст. инж.	Карплюк		
Рассчит.	—		
Исполн.	Обидиенко		
Провер.	Заславская		

Стадия	Масса	Масштаб
Р	кг 30,7	
Лист 1	Листов 1	

Харьковский промстройниипроект

Типовой проект 509-21.85 Альбом 3

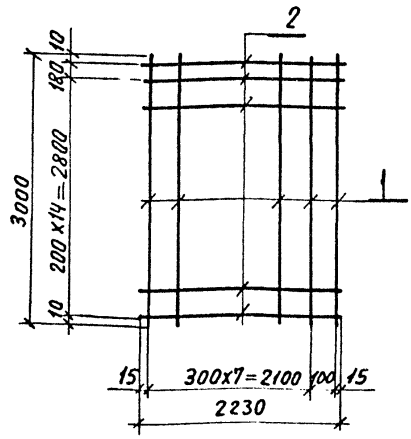

Формат	Зона	Поз	Обозначения	Наименование	Кол.	Прим.
			ТП кжи то	Документация Техническое описание детали		
		1	ТП кжи-с-25-1	ф5ВI ГОСТ 6727-80 ℓ=3000	9	0,5
		2	ТП кжи-с-25-1-01	ф5ВI ГОСТ 6727-80 ℓ=2230	16	0,4

9036/3

Инв. № подл. | Подпись и дата | Взам. инв. №

Нач. отд.	Радько		ТП 509-21.85 кжи-с-25
Гл. констр.	Зеленский		
Рук. гр.	Гринвакс		Сетка арматурная с-25
Ст. инж.	Карплюк		
Рассчит.	—		
Исполн.	Обидиенко		
Провер.	Заславский		

Стадия	Масса	Масштаб
Р	кг 10,9	
Лист	Листов	

Харьковский промстройниипроект

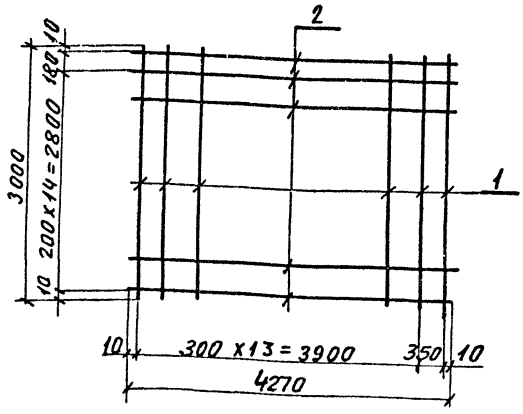

Формат	Зона	Поз.	Обозначения	Наименование	Кол.	Прим.
			ТП КЖИ ТО	Документация техническое описание детали		
		1	ТП КЖИ-С-26-1	ф 5 ВI ГОСТ 6727-80 ℓ=3000	15	0.5
		2	ТП КЖИ-С-26-1.01	ф 5 ВI ГОСТ 6727-80 ℓ=4270	16	0.7

Нач.отд.	Радько		ТП КЖИ-С-26
Гл.конст.	Зеленский		
Рук.гр.	Гринвакс		Сетка арматурная С-26
Ст.инж.	Карплюк		Стадия: Р; Масса: кг 12.5; Масштаб:
Рассчит.	—		Лист 1; Листов 1
Исполн.	Овдиенко		Харьковский промстройниипроект
Провер.	Заславская		

Инв.№ подл. | Подпись и дата | Взам.инв.№

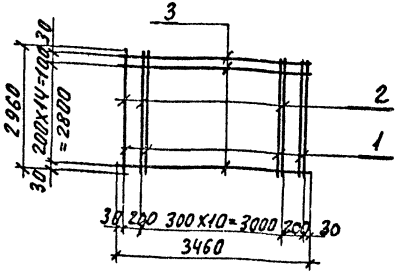

Формат	Зона	Поз	Обозначения	Наименование	Кол.	Прим.
			ТП КЖИ ТО	Документация техническое описание детали		
		1	ТП КЖИ-С-27-1	ф 8А-II ГОСТ 5781-82 ℓ=2960	4	1,2
		2	ТП КЖИ-С-27-2	ф 5 ВI ГОСТ 6727-80 ℓ=2960	13	0,5
		3	ТП КЖИ-С-27-2.01	ф 5 ВI ГОСТ 6727-80 ℓ=3460	16	0,5

9036/3

Нач.отд.	Радько		ТП 509-21.85 КЖИ-С-27
Гл.конст.	Зеленский		
Рук.гр.	Гринвакс		Сетка арматурная С-27
Ст.инж.	Карплюк		Стадия: Р; Масса: кг 19,3; Масштаб:
Рассчит.	—		Лист 1; Листов 1
Исполн.	Овдиенко		Харьковский промстройниипроект
Провер.	Заславская		

Инв.№ подл. | Подпись и дата | Взам.инв.№

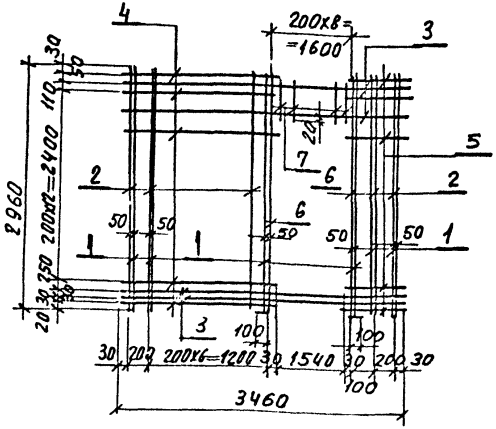

Формат	Зона	Поз.	Обозначения	Наименование	Кол.	Прим.
			ТП КЖИ ТО	Документация техническое описание Детали		
		1	ТП КЖИ-С-28-1	ф16А-II ГОСТ 5781-87 ℓ=2960	6	4,6 кг
		2	ТП КЖИ-С-28-2	ф5ВI ГОСТ 6727-80 ℓ=2960	11	0,5 кг
		3	ТП КЖИ-С-28-1-01	ф16А II ГОСТ 5781-82 ℓ=3460	4	5,5 кг
		4	ТП КЖИ-С-28-2-01	ф5ВI ГОСТ 6727-80 ℓ=1460	15	0,3 кг
		5	ТП КЖИ-С-28-2-02	ф5ВI ГОСТ 6727-80 ℓ= 460	15	0,1 кг
		6	ТП КЖИ-С-28-1-02	ф16А II ГОСТ 5781-82 ℓ= 3060	2	4,8 кг
		7	ТП КЖИ-С-28-2-03	ф5ВI ГОСТ 6727-80 ℓ= 530	7	0,1 кг

Инв.№ подл. | Подпись и дата | Взам. инв.№

Нач. отд.	Радько	
Гл. конст.	Зеленский	
Рук. гр.	Гринвакс	
Ст. инж.	Карплюк	
Рассчит.	—	
Исполн.	Обдиенко	
Провер.	Заславская	

ТП КЖИ-С-28

Сетка арматурная С-28

Стадия	Масса	Масштаб
Р	кг 66,8	1:50
Лист 1	Листов 1	

Харьковский промстройниипроект

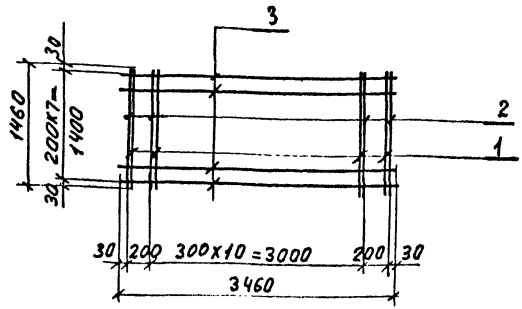

Формат	Зона	Поз.	Обозначения	Наименование	Кол.	Примеч.
			ТП КЖИ ТО	Документация техническое описание Детали		
		1	ТП КЖИ-С-29-1	ф 8 AII ГОСТ 5781-82 ℓ=1460	4	0,6 кг
		2	ТП КЖИ-С-29-2	ф 5 BI ГОСТ 6727-80 ℓ=1460	13	0,2 кг
		3	ТП КЖИ-С-29-2-01	ф 5 BI ГОСТ 6727-80 ℓ=3460	8	0,5 кг

9036/3

Инв.№ подл. | Подпись и дата | Взам. инв.№

Нач. отд.	Радько	
Гл. конст.	Зеленский	
Рук. гр.	Гринвакс	
Ст. инж.	Карплюк	
Рассчит.	—	
Исполн.	Обдиенко	
Провер.	Заславская	

ТП 509-21.85 КЖИ-С-29

Сетка арматурная С-29

Стадия	Масса	Масштаб
Р	кг 9.0	1:50
Лист 1	Листов 1	

Харьковский промстройниипроект

Типовой проект 509-21.85 Альбом 3

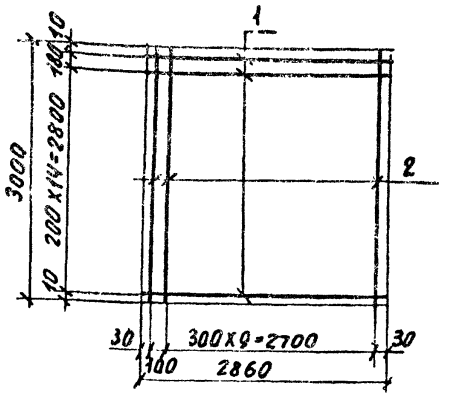

Формат	Зона	Поз.	Обозначения	Наименование	Кол.	Прим.
			ТП КЖИ ТО	Документация Техническое описание детали		
		1	ТП КЖИ С-30-1	ф5 BI ГОСТ 6727-80 ℓ=2860	16	0,4 кг.
		2	ТП КЖИ С-30-1-01	ф5 BI ГОСТ 6727-80 ℓ=3000	11	0,5 кг.

Нач. отд.	Радько		ТП КЖИ-С-30
Гл. конст.	Зеленский		
Рук. гр.	Гринвакс		Сетка арматурная С-30
Ст. инж.	Карплюк		Стадия: Р; Масса: кг 11.9; Масштаб: 1:50
Рассчит.	—		Лист 1; Листов 1
Исполн.	Гарахина		Харьковский Промстройниипроект
Провер.	Заславская		

Взам. инв. № | Подпись и дата | Инв. № подл.

Типовой проект Альбом 3

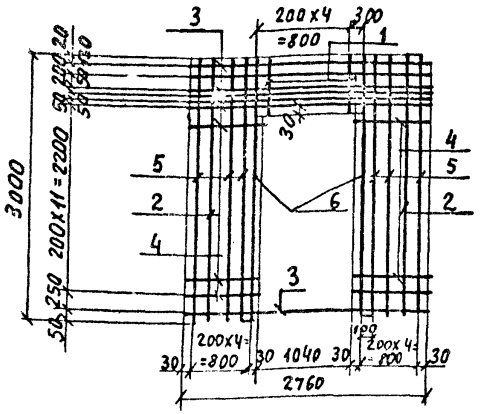

Формат	Зона	Поз.	Обозначение	Наименование	Кол.	Прим.
			ТП КЖИ ТО	Документация Техническое описание детали		
		1	ТП КЖИ-С-31-1	ф5 BI ГОСТ 6727-80 ℓ=530	4	0,1 кг
		2	ТП КЖИ-С-31-1-01	ф5 BI ГОСТ 6727-80 ℓ=2960	2	0,5 кг
		3	ТП КЖИ-С-31-2	ф16 AII ГОСТ 5781-82 ℓ=2960	6	4,7 кг
		4	ТП КЖИ-С-31-1-02	ф5 BI ГОСТ 6727-80 ℓ=960	22	0,1 кг
		5	ТП КЖИ-С-31-2-01	ф16 AII ГОСТ 5781-82 ℓ=3000	6	4,7 кг
		6	ТП КЖИ-С-31-2-02	ф16 AII ГОСТ 5781-82 ℓ=3100	2	4,9 кг.

9036/3

Нач. отд.	Радько		ТП 509-21.85 КЖИ-С-31
Гл. констр.	Зеленский		
Рук. гр.	Гринвакс		Сетка арматурная С-31
Ст. инж.	Карплюк		Стадия: Р; Масса: кг 11.2; Масштаб: 1:50
Рассчит.	—		Лист 1; Листов 1
Исполн.	Гарахина		Харьковский Промстройниипроект
Провер.	Заславская		

Взам. инв. № | Подпись и дата | Инв. № подл.

Типовой проект 509-21.85 Альбом 3

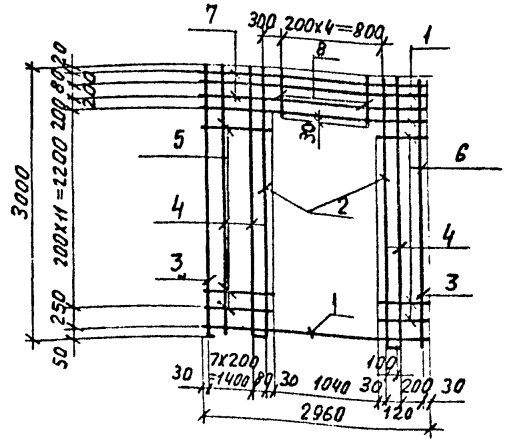

Формат	Зона	Поз.	Обозначения	Наименование	Кол.	Прим.
			ТП КЖИ ТО	Документация техническое описание детали		
		1	ТП КЖИ-С-33-1	ф16AII ГОСТ 5781-82 ℓ=2960	3	4,7кг
		2	ТП КЖИ-С-33-2	ф12AII ГОСТ 5781-82 ℓ=3100	2	2,8кг
		3	ТП КЖИ-С-33-2-01	ф12AII ГОСТ 5781-82 ℓ=3000	2	2,7кг
		4	ТП КЖИ-С-33-3	ф5 В I ГОСТ 6727-80 ℓ=3000	8	0,5кг
		5	ТП КЖИ-С-33-3-01	ф5 В I ГОСТ 6727-80 ℓ=1540	11	0,2кг
		6	ТП КЖИ-С-33-3-02	ф5 В I ГОСТ 6727-80 ℓ=380	11	0,1кг
		7	ТП КЖИ-С-33-3-03	ф5 В I ГОСТ 6727-80 ℓ=2960	2	0,5кг
		8	ТП КЖИ-С-33-3-04	ф5 В I ГОСТ 6727-80 ℓ=530	6	0,1кг.

Нач. отд.	Радько	
Гл. конст.	Зеленский	
Рук. гр.	Гринвакс	
Ст. инж.	Карплюк	
Рассчит.	—	
Исполн.	Данилова	
Провер.	Заславская	

ТП КЖИ-С-33

Сетка арматурная С-33

Стадия	Масса	Масштаб
Р	34.0	1:50
Лист 1	Листов 1	

Харьковский промстройниипроект

Инв. № подл. | Подпись и дата | Взам. инв. №

Типовой проект 9036/3 Альбом

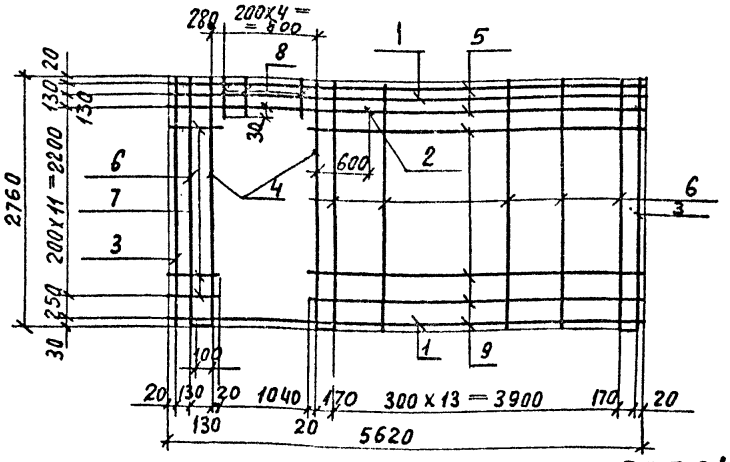

Формат	Зона	Поз.	Обозначения	Наименование	Кол.	Прил.
			ТП КЖИ ТО	Документация техническое описание детали		
		1	ТП КЖИ-С-34-1	ф16AII ГОСТ 5781-82 ℓ=5620	2	8,9
		2	ТП КЖИ-С-34-1-01	ф16AII ГОСТ 5781-82 ℓ=2960	1	4,7
		3	ТП КЖИ-С-34-2	ф12AII ГОСТ 5781-82 ℓ=2760	2	2,5
		4	ТП КЖИ-С-34-2-01	ф12AII ГОСТ 5781-82 ℓ=2860	2	2,3
		5	ТП КЖИ-С-34-3	ф5 В I ГОСТ 6727-80 ℓ=5620	2	0,9
		6	ТП КЖИ-С-34-3-01	ф5 В I ГОСТ 6727-80 ℓ=2760	15	0,4
		7	ТП КЖИ-С-34-3-02	ф5 В I ГОСТ 6727-80 ℓ=300	11	0,1
		8	ТП КЖИ-С-34-3-03	ф5 В I ГОСТ 6727-80 ℓ=310	5	0,1
		9	ТП КЖИ-С-34-3-04	ф5 В I ГОСТ 6727-80 ℓ=4280	11	0,7

Нач. отд.	Радько	
Гл. констр.	Зеленский	
Рук. гр.	Гринвакс	
Ст. инж.	Карплюк	
Рассчит.	—	
Исполн.	Данилова	
Провер.	Заславская	

ТП 509-21.85 КЖИ-С-34

Сетка арматурная С-34

Стадия	Масса	Масштаб
Р	кг 49,2	1:50
Лист 1	Листов 1	

Харьковский промстройниипроект

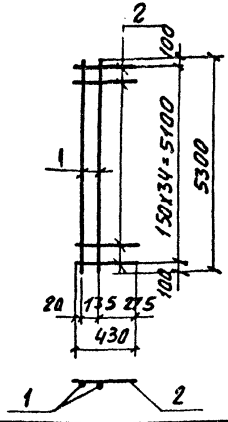

Формат	Зона	Поз.	Обозначения	Наименование	Кол.	Прим.
			ТП КНИ ТО	Документация техническое описание детали		
		1	ТП КНИ-С-35-1	ф5ВI ГОСТ 6727-80 ℓ=5300	2	0,82 кг
		2	ТП КНИ-С-35-1-01	ф5ВI ГОСТ 6727-80 ℓ=430	35	0,07 кг

Нач. отд.	Радько		ТП КНИ-С-35
Гл. конст.	Зеленская		
Рук. гр.	Гринвакс		
Ст. инж.	Карплюк		Сетка арматурная С-35
Рассчит.	Княницкая		
Исполн.	Дубицкая		
Провер.	Грязев		

Стадия	Масса	Масштаб
Р	кг 4.1	
Лист 1	Листов 1	

Харьковский промстройниипроект

Инв. № подл. | Подпись и дата | Взам. инв. №

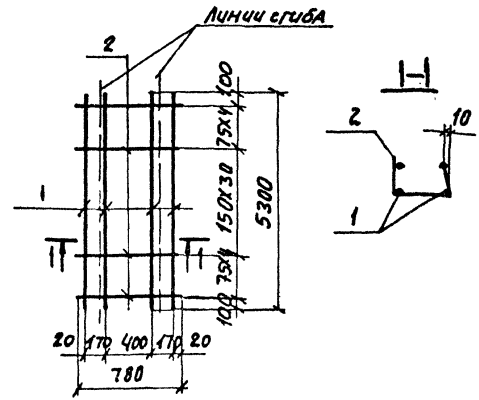

Формат	Зона	Поз.	Обозначения	Наименование	Кол.	Прим.
			ТП КНИ ТО	Документация техническое описание детали		
		1	ТП КНИ-С-36-1	ф4ВР1 ГОСТ 6727-80 ℓ=5300	4	0,53 кг
		2	ТП КНИ-С-36-1-01	ф4ВР1 ГОСТ 6727-80 ℓ=780	39	0,08 кг

9036/3

Нач. отд.	Радько		ТП 509-21.85 КНИ-С-36
Гл. конст.	Зеленский		
Рук. гр.	Гринвакс		
Ст. инж.	Карплюк		Сетка арматурная С-36
Рассчит.	Княницкая		
Исполн.	Дубицкая		
Провер.	Грязев		

Стадия	Масса	Масштаб
Р	кг 5,2	
Лист 1	Листов 1	

Харьковский промстройниипроект

Инв. № подл. | Подпись и дата | Взам. инв. №

Типовой проект 509-21.85 Альбом 3

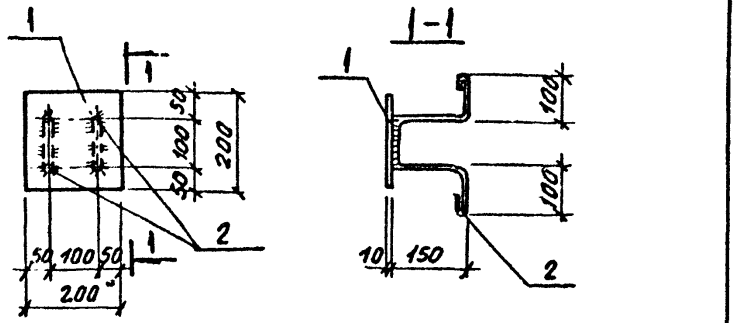

Формат	Зона	Поз	Обозначения	Наименование	Кол.	Прим.
			ТП КЖИ ТО	Документация техническое описание детали		
		1	ТП КЖИ-МН-1-1	-200×10 ГОСТ 19903-74* ℓ=200	1	3,1
		2	ТП КЖИ-МН-1-2	ф12АI, ГОСТ 5781-82 ℓ=750	2	0,66

Нач. отд.	Радько		ТП КЖИ-МН-1
Гл. конст.	Зеленский		
Рук. гр.	Гринвакс		
Ст. инж.	Карпюк		Закладное изделие МН-1
Рассчит.	—		
Исполн.	Борзяк		
Провер.	Мирошниченко		

Стадия	Масса	Масштаб
Р	кг 4,42	1:10
Лист 1	Листов 1	

Харьковский промстройниипроект

Инв. № подл. | Подпись и дата | Взам. инв. №

Типовой проект 509-21.85 Альбом 3

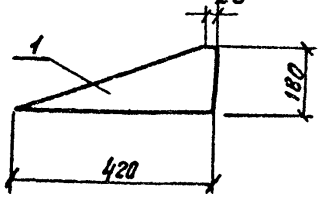

Формат	Зона	Поз.	Обозначения	Наименование	Кол.	Прим.
			ТП КЖИ ТО	Документация техническое описание детали		
		1.	ТП КЖИ-МН-2-1	-180×55 ГОСТ 19903-74* ℓ=420	1	32,6

9036/3

Нач. отд.	Радько		ТП 509-21.85 КЖИ-МН-2
Гл. конст.	Зеленский		
Рук. гр.	Гринвакс		
Ст. инж.	Карпюк		Закладное изделие МН-2
Рассчит.	—		
Исполн.	Борзяк		
Провер.	Мирошниченко		

Стадия	Масса	Масштаб
Р	кг 32.6	1:10
Лист 1	Листов 1	

Харьковский промстройниипроект

Инв. № подл. | Подпись и дата | Взам. инв. №

Типовой проект 509-21.85 альбом 3

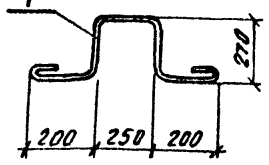

Формат	Зона	Поз.	Обозначения	Наименование	Кол.	Прим
			ТП КЖИ ТО	Документация техническое описание детали		
		1	ТП КЖИ-МН-3-1	ф20 AI ГОСТ 5781-82 ℓ-1430	1	3,8

Нач. отд.	Радько	
Гл. конст.	Зеленский	
Рук. гр.	Гринвальд	
Ст. инж.	Карплюк	
Рассчит.	—	
Исполн.	Борзяк	
Провер.	Мирошниченко	

ТП КЖИ-МН-3

Закладное изделие МН-3

Стадия	Масса	Масштаб
Р	кг 3,8	
Лист 1	Листов 1	

Харьковский промстройниипроект

Инв. № подл. | Подпись и дата | Взам. инв. №

Типовой проект 509-21.85 альбом 3

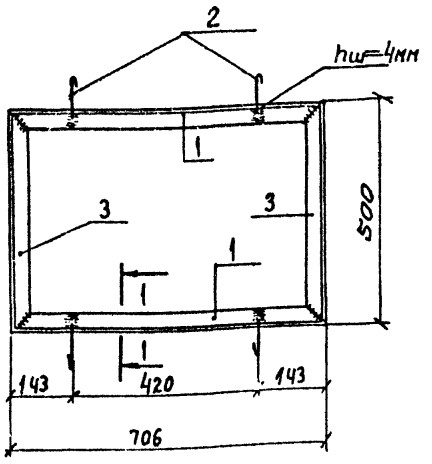

Формат	Зона	Поз.	Обозначения	Наименование	Кол.	Прим.
			ТП КЖИ ТО	Документация техническое описание детали		
		1	ТП КЖИ-А-7-1	L 40×4 ГОСТ 8509-72 ℓ=706	2	1,69 кг
		2	-2	ф8 AI ГОСТ 5781-75 ℓ=250	4	0,39 кг
		3	1-01	L 40×4 ГОСТ 8509-72 ℓ=500	2	1,21 кг

9036/3

Нач. отд.	Радько	
Гл. конст.	Зеленский	
Рук. гр.	Гринвальд	
Ст. инж.	Карплюк	
Рассчит.	—	
Исполн.	Барышева	
Провер.	Мирошниченко	

ТП 509-21.85 КЖИ-А-7

Изделие закладное А-7

Стадия	Масса	Масштаб
Р	кг 6,2	
Лист 1	Листов 1	

Харьковский промстройниипроект

Инв. № подл. | Подпись и дата | Взам. инв. №

Типовой проект 509-21.85 альбом 3

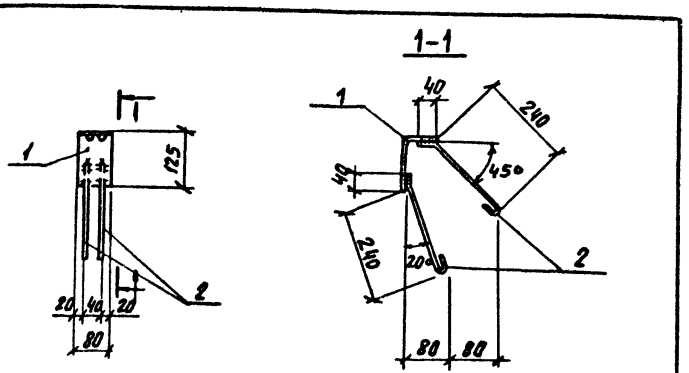

Формат	Зона	Поз.	Обозначения	Наименование	Кол.	Прим.
			ТП КЖИ ТО	Документация техническое описание		
				Детали		
		1	ТП КЖИ-МН-5-1	L 125х80х10 ГОСТ 8510-72* ℓ=80	1	1,3
		2	ТП КЖИ-МН-5-2	ф10 AI ГОСТ 5781-82 ℓ=350	4	0,2

Нач. отд.	Радько		ТП КЖИ-МН-5
Гл. констр.	Зеленский		
Рук. гр.	Гринвакс		Закладное изделие МН-5
Ст. инж.	Карпаюк		Стадия: Р; Масса: кг 3,4; Масштаб: 1:20
Рассчит.	—		Лист 1; Листов 1
Исполн.	Борзяк		Харьковский промстройниипроект
Провер.	Мирошниченко		

Инв. № подл. | Подпись и дата | Взам. инв. №

Альбом 3 Типовой проект

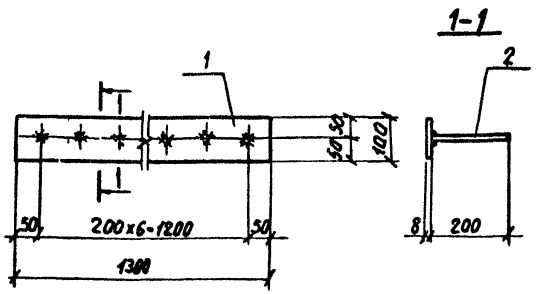

Формат	Зона	Поз.	Обозначения	Наименование	Кол.	Прим.
			ТП КЖИ ТО	Документация техническое описание		
				Детали		
		1	ТП КЖИ-МН-6-1	-100х8 ГОСТ 19903-74* ℓ=1300	1	8,2
		2	ТП КЖИ-МН-6-2	ф10 AIII ГОСТ 5781-82 ℓ=200	7	0,12

9036/3

Нач. отд.	Радько		ТП 509-21.85 КЖИ-МН-6
Гл. констр.	Зеленский		
Рук. гр.	Гринвакс		Закладное изделие МН-6
Ст. инж.	Карпюк		Стадия: Р; Масса: кг 9,04; Масштаб: 1:10
Рассчит.	—		Лист 1; Листов 1
Исполн.	Борзяк		Харьковский промстройниипроект
Провер.	Мирошниченко		

Инв. № подл. | Подпись и дата | Взам. инв. №

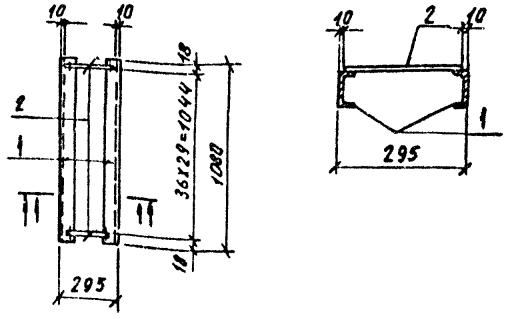

Формат	Зона	Поз.	Обозначения	Наименование	Кол.	Прим.
			ТП КНИ ТО	Документация техническое описание детали		
		1	ТП КНИ-МН-7-1	С8, ГОСТ 8240-72 ℓ=1080	2	7,6
		2	ТП КНИ-МН-7-2	ф8АI ГОСТ 5781-82 ℓ=275	30	0,1

Нач. отд.	Радько	
Гл. констр.	Зеленский	
Рук. гр.	Гринвакс	
Ст. инж.	Карплюк	
Рассчит.	—	
Исполн.	Барзак	
Провер.	Мирошниченко	

ТП КНИ-МН-7

Закладное изделие МН-7

Стадия	Масса	Масштаб
Р	КГ 18,5	1:10 1:25
	Лист 1	Листов 1

ХАРЬКОВСКИЙ ПРОМСТРОЙНИИПРОЕКТ

Инв. № подл. | Подпись и дата | Взам. инв. №

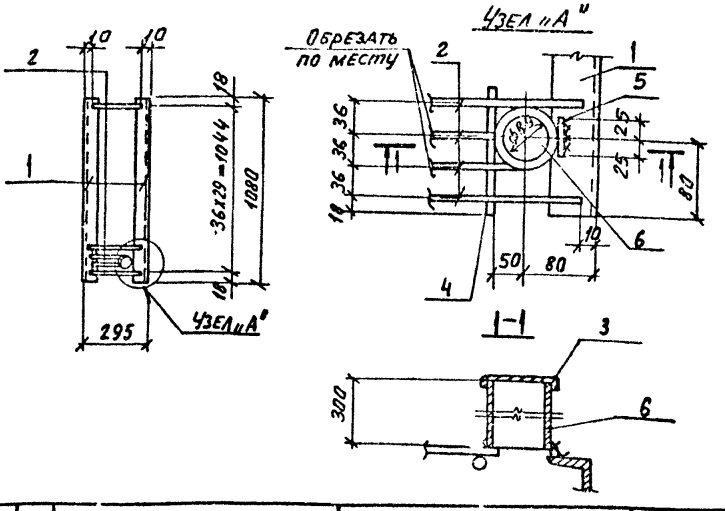

Формат	Зона	Поз.	Обозначения	Наименование	Кол.	Примеч.
			ТП КНИ ТО	Документация техническое описание детали		
		1	ТП КНИ-МН-8-1	С8 ГОСТ 8240-72 ℓ-1080	2	7,6
		2	ТП КНИ-МН-8-2	ф8АI, ГОСТ 5781-82 ℓ=275	30	0,11
		3	ТП КНИ-МН-8-3	-130х0,5 ГОСТ 19903-74* ℓ=130	1	0,1
		4	ТП КНИ-МН8-2-01	ф8АI ГОСТ 5781-82. ℓ=150	1	0,06
		5	ТП КНИ-МН-8-2-02	ф8АI ГОСТ 5781-82 ℓ=50	1	0,02
		6	ТП КНИ-МН-8-4	Труба ф89х4 ГОСТ 8732-78 ℓ=300	1	2,5

9036/3

Нач. отд.	Радько	
Гл. констр.	Зеленский	
Рук. гр.	Гринвакс	
Ст. инж.	Карплюк	
Рассчит.	—	
Исполн.	Барзак	
Провер.	Мирошниченко	

ТП 509-21.85 КНИ-МН-8

Закладное изделие МН-8

Стадия	Масса	Масштаб
Р	КГ 21,2	1:5 1:25
	Лист 1	Листов 1

ХАРЬКОВСКИЙ ПРОМСТРОЙНИИПРОЕКТ

Инв. № подл. | Подпись и дата | Взам. инв. №

Типовой проект 309-21.85 альбом 3

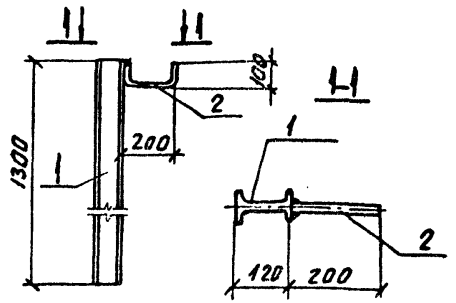

Формат	Зона	Поз.	Обозначения	Наименование	Кол.	Прим.
			ТП КНИ ТО	Документация техническое описание детали		
		1	ТП КНИ-МН-9-1	I12, ГОСТ 8239-72* ℓ=1300	1	14,9
		2	ТП КНИ-МН-9-2	ф16 АТ ГОСТ 5781-82 ℓ=390	1	0,6

Нач. отд	Радько		ТП КНИ-МН-9
Гл. конст	Зеленский		
Рук. гр.	Гринвакс		
Ст. инж	Карплюк		Закладное изделие МН-9
Рассчит	—		
Исполн.	Борзяк		
Провер.	Мирошниченко		

Стадия	Масса	Масштаб
Р	кг 15,5	
Лист 1	Листов 1	

Харьковский промстройниипроект

Типовой проект 509-21.85 альбом 10

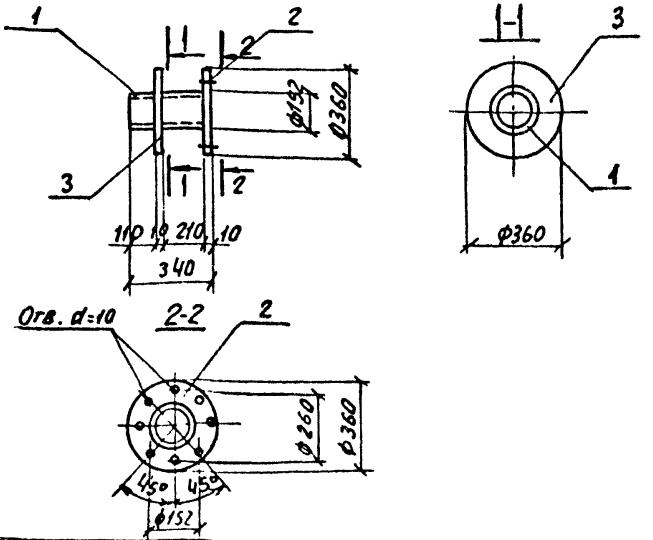

Формат	Зона	Поз	Обозначения	Наименование	Кол.	Прим.
			ТП КНИ ТО	Документация техническое описание детали		
		1	ТП КНИ-МН-10-1	Труба ф150х4,5 ГОСТ 8732-78* ℓ=340	1	5,6
		2	ТП КНИ-МН-10-2	-360х10 ГОСТ 19903-74* ℓ=360	1	10,2
		3	ТП КНИ-МН-10-2-01	-360х10 ГОСТ 19903-74* ℓ=360	1	10,2

9036/3

Нач отд	Радько		ТП 509-21.85 КНИ-МН-10
Гл конст	Зеленский		
Рук гр	Гринвакс		
Ст инж	Карплюк		Закладное изделие МН-10
Рассчит	—		
Исполн	Борзяк		
Провер	Мирошниченко		

Стадия	Масса	Масштаб
Р	кг 26.0	
Лист 1	Листов 1	

Харьковский промстройниипроект

Инв. № подл. | Подпись и дата | Взам. инв. №

Типовой проект 509-21.85 Альбом 3

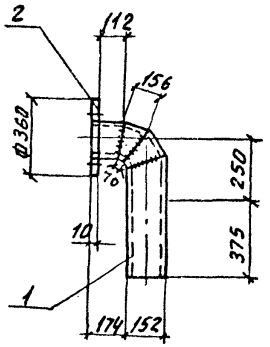

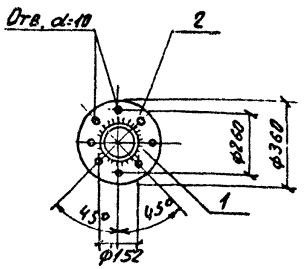

Формат	Зона	Поз	Обозначения	Наименование	Кол.	Прим.
			ТП КЖИ ТО	Документация техническое описание детали		
		1	ТП КЖИ-МН-11-1	Труба Ø152х4,5 ГОСТ 8732-78* ℓ=900	1	14,7
		2	ТП КЖИ-МН11-2	-360х10 ГОСТ 19903-74* ℓ=360	1	10,2

Нач. отд.	Радько		ТП КЖИ-МН-11
Гл. конст.	Зеленский		
Рук. гр.	Гринвакс		
Ст. инж.	Карпаюк		
Рассчит.	—		Закладное изделие МН-11
Исполн.	Борзяк		
Провер.	Чирошниченко		

Стадия	Масса	Масштаб
Р	кг 24,9	1:20
Лист 1	Листов 1	

Харьковский промстройниипроект

Инв.№ подл. | Подпись и дата | Взам. инв.№

Типовой проект 509-21.85 Альбом 3

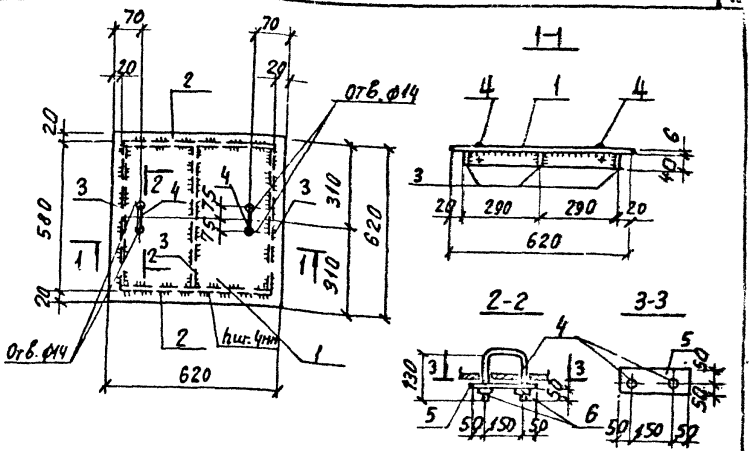

Формат	Зона	Поз	Обозначения	Наименование	Кол.	Прим.
			ТП КЖИ ТО	Документация технического описание детали		
		1	ТП КЖИ-МН-12-1	Рифленая сталь -620х6, ГОСТ 8568-77* ℓ=620	1	19,2
		2	ТП КЖИ-МН-12-2	-40х6, ГОСТ 19903-74* ℓ=580	2	11
		3	ТП КЖИ-МН-12-2-01	-40х6, ГОСТ —"— ℓ=565	3	1,07
		4	ТП КЖИ-МН-12-3	Ø10АI ГОСТ 5781-82 ℓ=410	2	0,25
		5	ТП КЖИ-МН12-2-02	-100х6 ГОСТ 19903-74* ℓ=250	2	1,2
		6	ТП КЖИ-МН-12-4	Гайка М10	4	0,02

9036/3

Нач. отд.	Радько		ТП 509-21.85 КЖИ-МН-12
Гл. конст.	Зеленский		
Рук. гр.	Гринвакс		
Ст. инж.	Карпаюк		
Рассчит.	—		Закладное изделие МН-12
Исполн.	Борзяк		
Провер.	Чирошниченко		

Стадия	Масса	Масштаб
Р	кг 27,6	1:10 1:20
Лист 1	Листов 1	

Харьковский промстройниипроект

Инв.№ подл. | Подпись и дата | Взам. инв.№

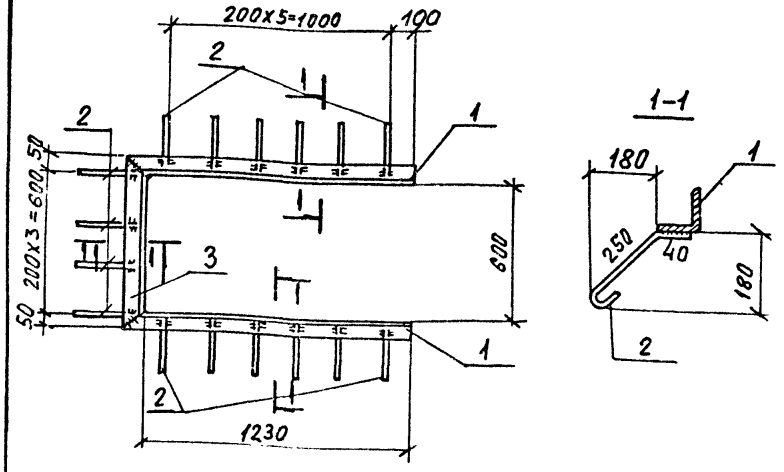

Формат	Зона	Поз.	Обозначения	Наименование	Кол.	Прим.
			ТП КЖИ ТО	Документация техническое описание детали		
		1	ТП КЖИ-МН-13-1	L 50х5, ГОСТ 8509-72* ℓ=1280	2	4,8
		2	ТП КЖИ-МН-13-2	ф6АТ ГОСТ 5781-82 ℓ=350	16	0,08
		3	ТП КЖИ-МН-13-101	L 50х5 ГОСТ 8509-72* ℓ=700	1	2,6

Нач. отд.	Радько		ТП КЖИ-МН-13
Гл. констр.	Зеленский		
Рук. гр.	Гринвакс		
Ст. инж.	Карплюк		Закладное изделие МН-13
Рассчит.	—		
Исполн.	Борзяк		
Провер.	Мирошниченко		

Стадия	Масса	Масштаб
Р	КГ 13,5	1:10 1:20
Лист 1	Листов 1	

Харьковский промстройниипроект

Типовой проект альбом

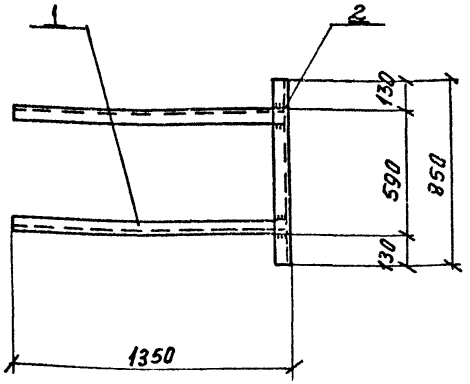

Формат	Зона	Поз.	Обозначения	Наименование	Кол.	Примеч.
			ТП КЖИ ТО	Документация техническое описание детали		
		1	ТП КЖИ-МН-14-1	L 50х5, ГОСТ 8509-72* ℓ=1340	2	5,1
		2	ТП КЖИ-МН-14-1-01	L 50х5, ГОСТ 8509-72* ℓ=850	1	3,2

9036/3

Нач. отд.	Радько		ТП 509-21.85 КЖИ-МН-14
Гл. конст.	Зеленский		
Рук. гр.	Гринвакс		
Ст. инж.	Карплюк		Закладное изделие МН-14
Рассчит.	—		
Исполн.	Борзяк		
Провер.	Мирошниченко		

Стадия	Масса	Масштаб
Р	КГ 8,3	1:20
Лист 1	Листов 1	

Харьковский промстройниипроект

Инв. № подл. | Подпись и дата | Взам. инв. №

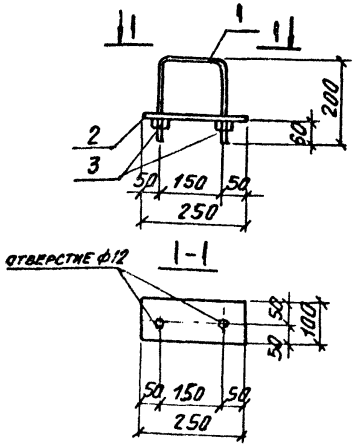

Формат	Зона	Поз.	Обозначения	Наименование	Кол.	Прим.
12			ТП КЖИ ТО	Документация техническое описание детали		
		1	ТП КЖИ-МН-15-1	ф10 AI ГОСТ 5781-82 ℓ=550	1	0,6 кг
		2	ТП КЖИ-МН-15-2	-100х10 ГОСТ 19903-74* ℓ=250	1	2,0 кг
		3	ТП КЖИ-МН-15-3	ГАЙКА М10	2	0,1 кг

Нач. отд.	Радько		ТП КЖИ-МН-15	
Гл. конст.	Зеленский			
Рук. гр.	Гринвак			
Ст. инж.	Карпнюк			
Рассчит.	—		Закладное изделие МН-15	Стадия: Р; Масса: кг 2,3; Масштаб: 1:10
Исполн.	Борзяк			Лист 1; Листов 1
Провер.	Мирошниченко			Харьковский промстройниипроект

Инв. № подл. | Подпись и дата | Взам. инв. №

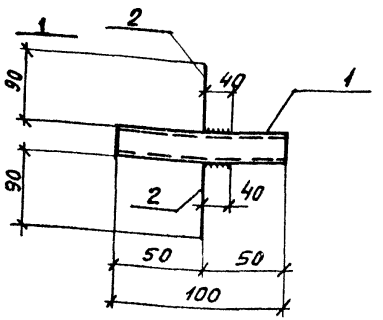

Формат	Зона	Поз.	Обозначения	Наименование	Кол.	Прим.
12			ТП КЖИ ТО	Документация техническое описание детали		
		1	ТП -КЖИМН-4-1	ГОСТ 3262-75* ГАЗ. ГР. ф25 ℓ=100	1	1,8 кг
		2	ТП -КЖИМН-4-2	ф8 AI ГОСТ 5781-82 ℓ=130	2	0,02 кг

9036/3

Нач. отд.	Радько		ТП 509-21.85 КЖИ-МН-4	
Гл. конст.	Зеленский			
Рук. гр.	Гринвак			
Ст. инж.	Карпнюк		Закладное изделие МН-4	Стадия: Р; Масса: кг 1,84; Масштаб:
Рассчит.	—			Лист 1; Листов 1
Исполн.	Тучинская			Харьковский промстройниипроект
Провер.	Мирошниченко			

Инв. № подл. | Подпись и дата | Взам. инв. №

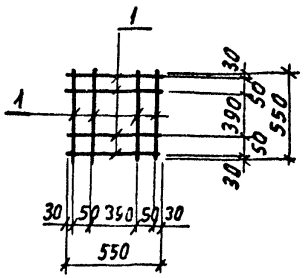

Формат	Зона	Поз.	Обозначения	Наименование	Кол.	Прим.
			ТП КЖИ ТО	Документация техническое описание детали		
		1	ТП КЖИ-МН-16-1	ф16 А III ГОСТ 5781-82 ℓ=550	8	0,9

Нач.отд.	Радько	
Гл.конст.	Зеленский	
Рук. гр.	Гринвакс	
Ст. инж.	Карпаюк	
Рассчит.	—	
Исполн.	Гольберг	
Провер.	Мирошниченко	

ТП КЖИ МН-16

Изделие закладное МН-16

Стадия	Масса	Масштаб
Р	кг 7.2	
Лист 1	Листов 1	

Харьковский промстройниипроект

Инв.№ подл. | Подпись и дата | Взам. инв.№

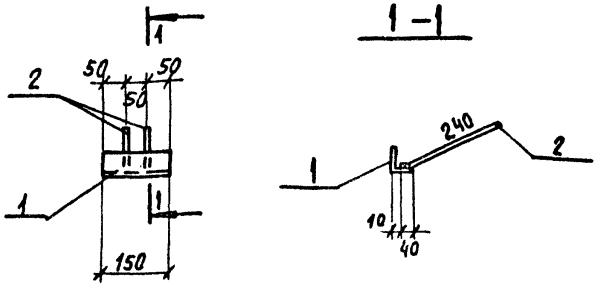

Формат	Зона	Поз.	Обозначения	Наименование	Кол.	Прим.
			ТП КЖИ. ТО	Документация техническое описание детали		
		1	ТП КЖИ-МН-17-1	L 50х5 ГОСТ 8509-72* ℓ=150	1	0,57
		2	КЖИ-МН-17-2	ф В А III ГОСТ 5781-82 ℓ=280	2	0,11

9036/3

Нач.отд.	Радько	
Гл.конст.	Зеленский	
Рук. гр.	Гринвакс	
Ст. инж.	Карпаюк	
Рассчит.	—	
Исполн.	Гольберг	
Провер.	Мирошниченко	

ТП 509-21.85 КЖИ-МН-17

Изделие закладное МН-17

Стадия	Масса	Масштаб
Р	кг 0.8	
Лист 1	Листов 1	

Харьковский промстройниипроект

Инв.№ подл. | Подпись и дата | Взам. инв.№

Типовой проект 509-21.85 Альбом 3

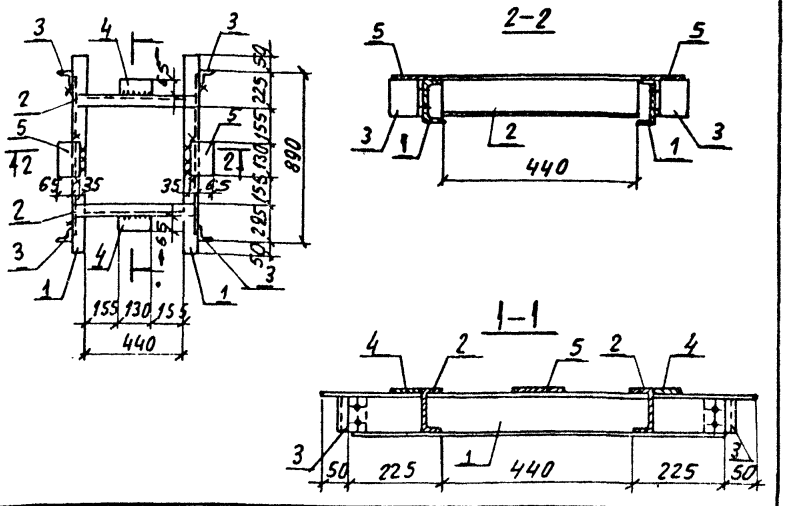

Формат	Зона	Поз.	Обозначения	Наименование	Кол.	Прим.
			ТП КЖИ ТО	Документация техническое описание детали		
		1	ТП КЖИ-МС-1-1	С10 ГОСТ 8240-72 ℓ=990	2	8,5 кг
		2	ТП КЖИ-МС-1-1-01	С10 ГОСТ 8240-72 ℓ=500	2	4,3 кг
		3	ТП КЖИ-МС-1-2	L75х8 ГОСТ 8509-72* ℓ=80	4	0,9 кг
		4	ТП КЖИ-МС-1-3	-65х10 ГОСТ 19903-74* ℓ=130	2	0,7 кг
		5	ТП КЖИ-МС-1-4	-100х10 ГОСТ 19903-74* ℓ=130	2	1,0 кг

Нач. отд.	Радько	
Гл. конст.	Зеленский	
Рук. гр.	Гринвакс	
Ст. инж.	Карплюк	
Рассчит.	—	
Исполн.	Борзяк	
Провер.	Мирошниченко	

ТП КЖИ-МС-1

Изделие соединительное МС-1

Стадия	Масса	Масштаб
Р	кг 32,6	
Лист 1	Листов 1	

Харьковский промстройниипроект

Инв. № подл. | Подпись и дата | Взам. инв. №

Типовой проект 509-21.85 Альбом 3

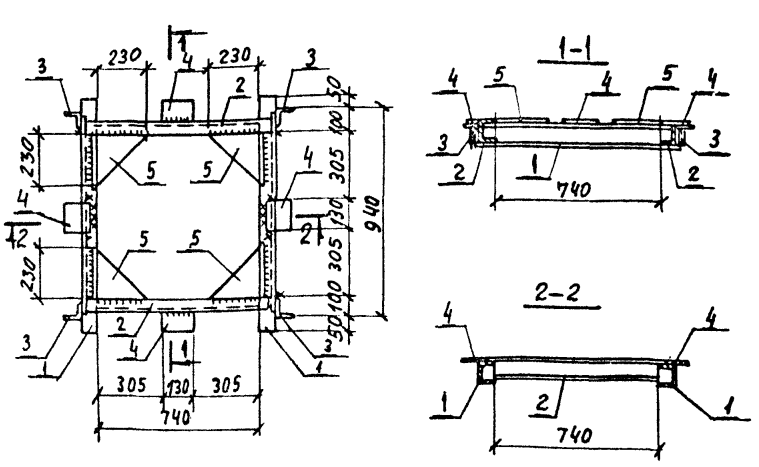

Формат	Зона	Поз.	Обозначения	Наименование	Кол.	Прим.
			ТП КЖИ ТО	Документация техническое описание детали		
		1	ТП КЖИ-МС-2-1	С10 ГОСТ 8240-72 ℓ=1040	2	8,9 кг
		2	ТП КЖИ-МС-2-1-01	С10 ГОСТ 8240-72 ℓ=800	2	6,9 кг
		3	ТП КЖИ-МС-2-2	L75х8 ГОСТ 8509-72* ℓ=80	4	0,9 кг
		4	ТП КЖИ-МС-2-3	-100х10 ГОСТ 19903-74* ℓ=130	4	1,0 кг
		5	ТП КЖИ-МС-2-4	-240х10 ГОСТ 19903-74* ℓ=240	4	4,5 кг

9036/3

Нач. отд.	Радько	
Гл. конст.	Зеленский	
Рук. гр.	Гринвакс	
Ст. инж.	Карплюк	
Рассчит.	—	
Исполн.	Борзяк	
Провер.	Мирошниченко	

ТП 509-21.85 КЖИ-МС-2

Изделие соединительное МС-2

Стадия	Масса	Масштаб
Р	кг 57,2	
Лист 1	Листов 1	

Харьковский промстройниипроект

Инв. № подл. | Подпись и дата | Взам. инв. №

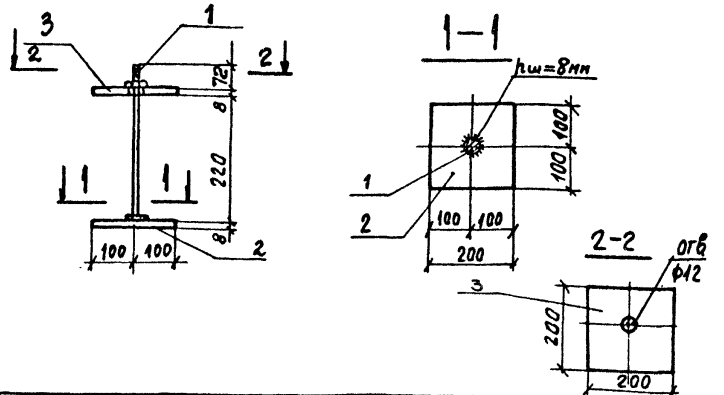

Формат	Зона	Поз.	Обозначения	Наименование	Кол.	Прим.
			ТП КЖИ ТО	Документация техническое описание		
				Детали		
		1	ТП КЖИ-МС-3-1	Болт с гайкой шайбой М10 ф10А I ГОСТ 5781-82 ℓ=300	1	0,2кг
		2	ТП КЖИ-МС-3-2	-200х8 ГОСТ 19903-74* ℓ=200	1	1,8 кг
		3	ТП КЖИ-МС-3-2-01	-200х8 ГОСТ 19903-74* ℓ=200	1	1,8 кг

Нач. отд.	Радько	
Гл. конст.	Зеленский	
Рук. гр.	Гринвакс	
Ст. инж.	Карплюк	
Рассчит.	—	
Исполн.	Барышева	
Провер.	Мирошниченко	

ТП КЖИ-МС-3

Изделие соединительное МС-3

Стадия	Масса кг	Масштаб
Р	3,8	
Лист 1	Листов 1	

Харьковский промстройниипроект

Рис. 1

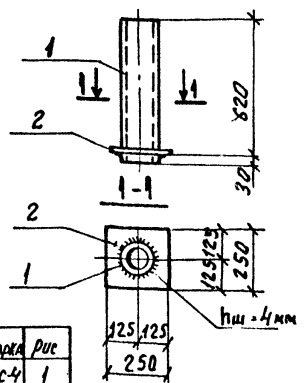

Рис. 2

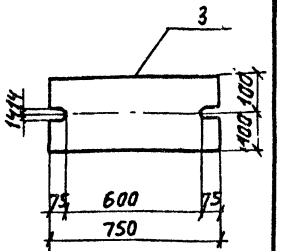

Обозначение ТП КЖИ	Марка МС-4 / МС-5	Рис
—	МС-4	1
—	МС-5	2

Формат	Зона	Поз.	Обозначения	Наименование	Кол.	Прим.
			ТП КЖИ ТО	Документация техническое описание		
				Детали.		
		1	ТП КЖИ-МС-4-1	Труба ф159х6 ГОСТ 8732-78 ℓ=650	1	14,8 кг
		2	ТП КЖИ-МС-4-2	-250х8 ГОСТ 19903-74* ℓ=250	1	3,9кг
		3	ТП КЖИ-МС-5-1	-200х20 ГОСТ 19903-74* ℓ=750	1	23,55кг

9036/3

Нач. отд.	Радько	
Гл. конст.	Зеленский	
Рук. гр.	Гринвакс	
Ст. инж.	Карплюк	
Рассчит.	—	
Исполн.	Барышева	
Провер.	Мирошниченко	

ТП 509-21.85 КЖИ-МС-4, МС-5

Изделия соединительные МС-4, МС-5

Стадия	Масса	Масштаб
Р	18,7т 23,55	
Лист 1	Листов 1	

Харьковский промстройниипроект

Инв. № подл. | Подпись и дата | Взам. инв. №

Типовой проект 509-21.85 Альбом 3

Рис.1

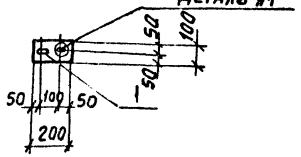

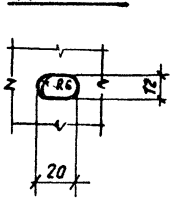

Рис.2

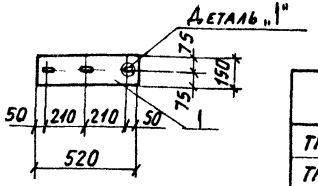

Обозначение	Марка	Рис
ТП КЖИ-НС-1	НС-1	1
ТП КЖИ-НС-2	НС-2	2

Формат	Зона	Поз.	Обозначение	Наименование	Кол.	Прим.
			ТП КЖИ-ТО	Документация. Техническое описание		
				Детали		
		1	ТП КЖИ-НС-1-1	-100х5 ГОСТ 19903-74* ℓ=200	1	8 кг
				Детали		
		1	ТП КЖИ-НС-2-1	-150х5 ГОСТ 19903-74* ℓ=520	1	3,1 кг.

Нач.отд.	Радько		ТП КЖИ-НС-1; НС-2
Гл.констр.	Зеленский		
Рук.гр.	Гринвакс		
Ст.инж.	Карплюк		Изделия соединительные НС-1; НС-2.
Рассчит.	—		
Исполн.	Барышева		
Провер.	Мирошниченко		

Стадия	Масса	Масштаб
Р	см. табл.	
Лист 1	Листов 1	

Харьковский промстройниипроект

Типовой проект 509-21.85 Альбом 3

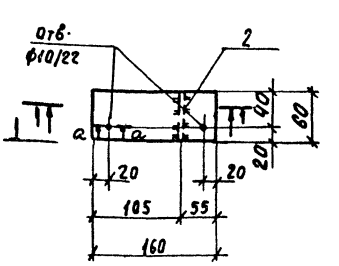

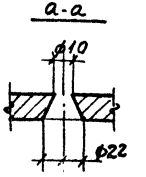

1-1

Формат	Зона	Поз.	Обозначение	Наименование	Кол.	Прим.
			ТП КЖИ-ТО	Документация Техническое описание		
				Детали		
		1.	ТП КЖИ-НС-3-1	-60х6 ГОСТ 19903-74* ℓ=160	1	0,5 кг
		2	КЖИ-НС-3-101	-60х6 ГОСТ 19903-74* ℓ=70	1	0,2 кг

9036/3

Нач.отд.	Радько		ТП 509-21.85 КЖИ-НС-3
Гл.констр.	Зеленский		
Рук.гр.	Гринвакс		
Ст.инж.	Карплюк		Изделие соединительное НС-3
Рассчит.	—		
Исполн.	Барышева		
Провер.	Мирошниченко		

Стадия	Масса	Масштаб
Р	0,7	
Лист 1	Листов 1	

Харьковский промстройниипроект

Инв.№ подл. | Подпись и дата | Взам.инв.№

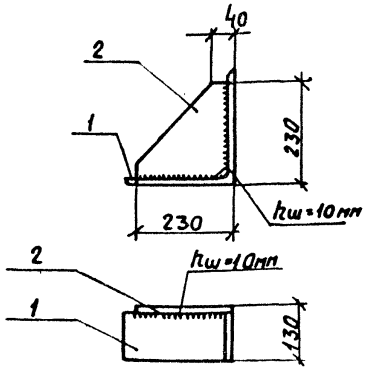

РК-1-2-обратно чертежу

Формат	Зона	Поз.	Обозначения	Наименование	Кол.	Прим.
			ТП КЖИ ТО	Документация техническое описание		
				Детали		
		1	ТП КЖИ-РК-1-1-1 / РК-1-2-1	L250х16 ГОСТ 8509-72* ℓ=120	1	7,4 кг
		2	ТП КЖИ РК-1-1-2 / РК-1-2-2	-230х10 ГОСТ 19903-74* ℓ=230	1	4,1 кг

Нач. отд	Радько		ТП КЖИ-РК-1-1, РК-1-2
Гл. конст.	Зеленский		
Рук. гр.	Гринвакс		Изделия соединительные РК-1-1, РК-1-2
Ст. инж.	Карплюк		Стадия Р; Масса 11.5; Масштаб
Рассчит.	—		Лист 1; Листов 1
Исполн.	Барышева		Харьковский Промстройниипроект
Провер.	Мирошниченко		

Инв. № подл. | Подпись и дата | Взам. инв. №

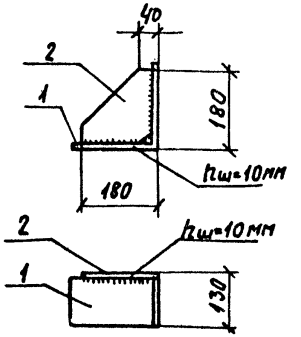

РК-2-2-обратно чертежу

Формат	Зона	Поз.	Обозначения	Наименование	Кол.	Прим.
			ТП КЖИ ТО	Документация техническое описание		
				Детали		
		1	ТП КЖИ-РК-2-1-1 / РК-2-2-1	L200х16 ГОСТ 8509-72* ℓ=120	1	5,8 кг
		2	ТП КЖИ-РК-2-1-2 / РК-2-2-2	-180х10 ГОСТ 19903-74* ℓ=180	1	2,5 кг

9036/3

Нач. отд	Радько		ТП 509-21.85 КЖИ-РК-2-1, РК-2-2
Гл. конст.	Зеленский		
Рук. гр.	Гринвакс		Изделия соединительные РК-2-1 РК-2-2
Ст. инж.	Карплюк		Стадия Р; Масса 8.3; Масштаб
Рассчит.	—		Лист 1; Листов 1
Исполн.	Барышева		Харьковский Промстройниипроект
Провер.	Мирошниченко		

Инв. № подл. | Подпись и дата | Взам. инв. №

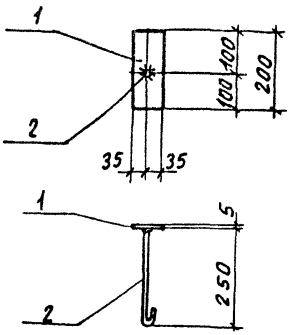

Формат	Зона	Поз.	Обозначения	Наименование	Кол	Прим.
			ТП КЖИ ТО	Документация техническое описание		
				Детали		
		1	ТП КЖИ-А-1-1	-70х5 ГОСТ 19903-74* ℓ=200	1	0,6кг
		2	ТП КЖИ-А-1-2	ф10А I ГОСТ 5781-82 ℓ=350	1	0,2кг

Инв.№ подл. | Подпись и дата | Взам.инв.№

Нач. отд.	Радько		
Гл. конст.	Зеленский		
Рук. гр.	Гринвакс		
Ст. инж.	Карпаюк		
Рассчит.	—		
Исполн.	Барышева		
Провер.	Мирошниченко		

ТП КЖИ-А-1

Изделие закладное А-1

Стадия	Масса	Масштаб
Р	0,8	
Лист 1	Листов 1	

Харьковский промстройниипроект

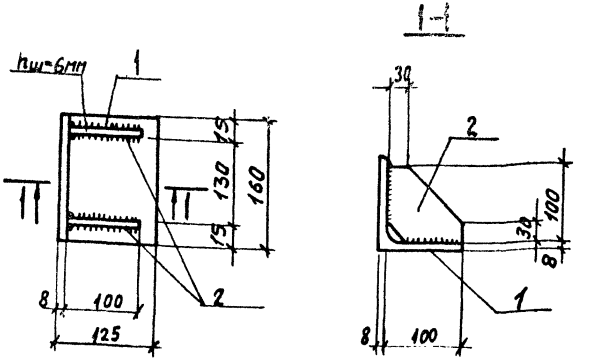

Формат	Зона	Поз.	Обозначения	Наименование	Кол	Прим.
			ТП КЖИ ТО	Документация техническое описание		
				Детали		
		1	ТП КЖИ-А-2-1	L125х8 ГОСТ 8509-72* ℓ=150	1	2,5кг
		2	ТП КЖИ-А-2-2	-100х6 ГОСТ 19903-74* ℓ=100	2	1,3кг

9036/3

Инв.№ подл. | Подпись и дата | Взам.инв.№

Нач. отд.	Радько		
Гл. конст.	Зеленский		
Рук. гр.	Гринвакс		
Ст. инж.	Карпаюк		
Рассчит.	—		
Исполн.	Барышева		
Провер.	Мирошниченко		

ТП 509-21.85 КЖИ-А-2

Изделие закладное А-2

Стадия	Масса	Масштаб
Р	3,8	
Лист 1	Листов 1	

Харьковский промстройниипроект

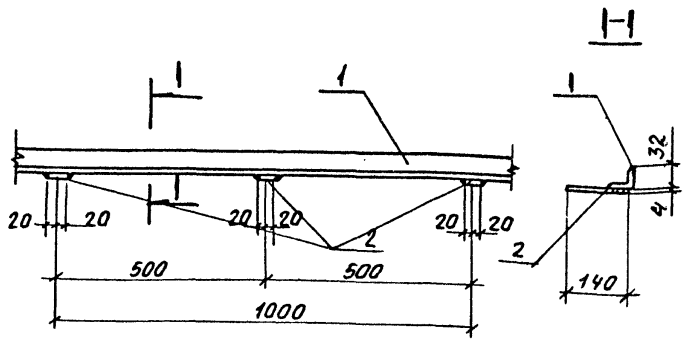

Формат	Зона	Поз.	Обозначения	Наименование	Кол.	Прим.
			ТП КЖИ ТО	Документация техническое описание детали		
		1	ТП КЖИ-А-3-1	L32х4 ГОСТ 8509-72* ℓ=1000	1	1,9 кг
		2	ТП КЖИ-А-3-2	−40х4 ГОСТ 19903-74* ℓ=140	3	0,2 кг

Нач. отд.	Радько		ТП КЖИ-А-3
Гл. конст.	Зеленский		
Рук. гр.	Гринвакс		
Ст. инж.	Карпюк		Изделие закладное А-3
Рассчит.	—		
Исполн.	Барышева		Стадия: Р; Масса: кг 2,5; Масштаб:
Провер.	Мирошниченко		Лист 1; Листов 1
			Харьковский промстройниипроект

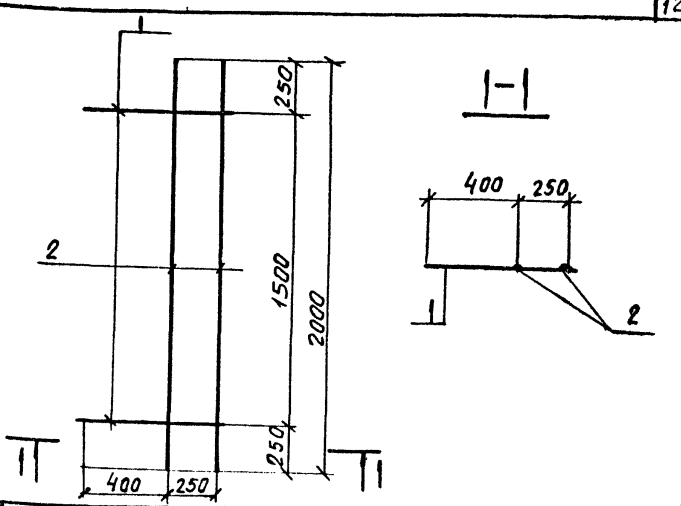

Формат	Зона	Поз.	Обозначения	Наименование	Кол.	Прим.
			ТП КЖИ ТО	Документация техническое описание детали		
		1	ТП КЖИ-А-4-1	ф22 AI ГОСТ 5781-82 L=650	2	2,1 кг
		2	ТП КЖИ-А-4-2	ф16 AI ГОСТ 5781-82 L=2000	2	3,2 кг

9036/3

Нач. отд.	Радько		ТП 509-21.85 КЖИ-А-4
Гл. констр.	Зеленский		
Рук. гр.	Гринвакс		
Ст. инж.	Карпюк		Изделие закладное А-4
Рассчит.	—		
Исполн.	Барышева		Стадия: Р; Масса: кг 10,6; Масштаб:
Провер.	Мирошниченко		Лист 1; Листов 1
			Харьковский промстройниипроект

Инв. № подл. | Подпись и дата | Взам. инв. №

Типовой проект 509-21.85 Альбом 3

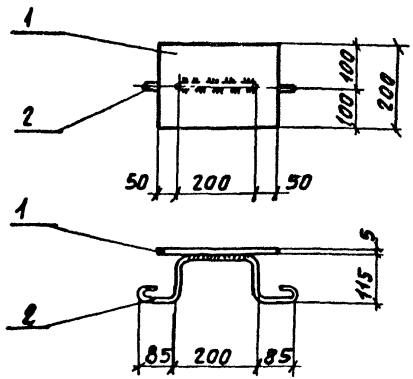

Формат	Зона	Поз.	Обозначения	Наименование	Кол.	Прим.
			ТП КЖИ ТО	Документация техническое описание детали		
		1	ТП КЖИ-А-5-1	-200х5 ГОСТ 19903-74* ℓ=300	1	2,4кг
		2	ТП КЖИ-А-5-2	ф10 А I ГОСТ 5781-82 ℓ=600	1	0,4кг

Нач. отд.	Радько		ТП КЖИ-А-5
Гл. конст.	Зеленский		
Рук. гр.	Гринвакс		
Ст. инж.	Карлюк		Изделие закладное А-5
Рассчит.	—		
Исполн.	Барышева		

Стадия	Масса	Масштаб
Р	кг 2.8	
Лист 1	Листов 1	

Харьковский промстройниипроект

Инв. № | Подпись и дата | Взам. инв. №

gost.e-ecolog.ru

Типовой проект. Альбом

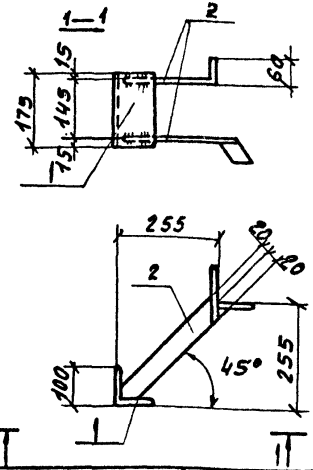

Формат	Зона	Поз.	Обозначения	Наименование	Кол.	Примеч.
			ТП КЖИ-ТО	Документация техническое описание детали		
		1	ТП КЖИ-А-6-1	L100х10 ГОСТ 8509-72* ℓ=175	1	2,8кг.
		2	ТП КЖИ-А-6-2	-40х5 ГОСТ 19903-74* ℓ=450	2	1,4кг.

9036/3

Нач. отд.	Радько		ТП 509-21.85 КЖИ-А-6
Гл. конст.	Зеленский		
Рук. гр.	Гринвакс		
Ст. инж.	Карлюк		Изделие закладное А-6
Рассчит.	—		
Исполн.	Барышева		
Провер.	Мирошниченко		

Стадия	Масса	Масштаб
Р	кг 5.4	
Лист 1	Листов 1	

Харьковский промстройниипроект

Инв. № подл. | Подпись и дата | Взам. инв. №