ТИПОВОЙ ПРОЕКТ
509-21.85

ЗАКРЫТЫЙ ПУНКТ ЭКИПИРОВКИ И ТЕХНИЧЕСКОГО ОБСЛУЖИВАНИЯ ТЕПЛОВОЗОВ ДЛЯ ПРОМЫШЛЕННЫХ ЖЕЛЕЗНЫХ ДОРОГ КОЛЕИ 1520 мм

АЛЬБОМ 2

АРХИТЕКТУРНЫЕ РЕШЕНИЯ
КОНСТРУКЦИИ ЖЕЛЕЗОБЕТОННЫЕ
КОНСТРУКЦИИ МЕТАЛЛИЧЕСКИЕ
ОРГАНИЗАЦИЯ СТРОИТЕЛЬСТВА

КФ ЦИТП ИНВ.N9036/2

				ПРИВЯЗАН:
				ИНВ. №

цена 7-46

gost.e-ecolog.ru

ТИПОВОЙ ПРОЕКТ
509-21.85

ЗАКРЫТЫЙ ПУНКТ ЭКИПИРОВКИ И ТЕХНИЧЕСКОГО ОБСЛУЖИВАНИЯ ТЕПЛОВОЗОВ ДЛЯ ПРОМЫШЛЕННЫХ ЖЕЛЕЗНЫХ ДОРОГ КОЛЕИ 1520мм

Альбом 2

Перечень альбомов:

Альбом 1	ПЗ	Общая пояснительная записка
	ТХ	Технология производства
Альбом 2	АР	Архитектурные решения
	КЖ	Конструкции железобетонные
	КМ	Конструкции металлические
	ОС	Организация строительства
Альбом 3	КЖИ	Сборные железобетонные элементы и металлические изделия
Альбом 4	ОВ	Отопление и вентиляция
	ПТ	Промышленные трубопроводы
	ВК	Водопровод и канализация
Альбом 5	ЭМ	Силовое электрооборудование
	ЭО	Электрическое освещение
	АОВ	Автоматизация отопления и вентиляции
	СС	Связь и сигнализация
Альбом 6	ВО	Общие виды нестандартизированного оборудования
Альбом 7	СО	Спецификации оборудования
Альбом 8	ВМ	Ведомости потребности в материалах
Альбом 9		Сметы /начало/
Альбом 10		Сметы /продолжение/

Примененные типовые проекты:

ТП 501-3-8 Смотровые канавы для тепловозо-вагонных депо промышленных железных дорог колеи 1520 мм/ распространяет Новосибирский филиал ЦИТП. 630064, г. Новосибирск, пр. К. Маркса 1./

Типовой проект утвержден Госстроем СССР. Протокол № 1 от 10 января 1985г. и введен в действие ГПИ Харьковский Промтранспроект. Приказ № 14 от 23 января 1985г.

КФ ЦИТП ИНВ.N9036/2

Разработан Государственным проектным институтом Харьковский Промстройниипроект
Главный инженер института Н.Ф.Довгий
Главный инженер проекта Л.В.Туринский

Альбом 2

Типовой проект 509-21.85

Ведомость основных комплектов строительных рабочих чертежей

Обозначение	Наименование	Примечание
АР	Архитектурно-строительные решения	
КЖ	Конструкции железобетонные	
КМ	Конструкции металлические	
ВК	Внутренние водопровод и канализация	
ОВ	Отопление и вентиляция	
ОС	Организация строительства	

Ведомость чертежей основного комплекта

Формат	Лист	Наименование	Примечание
22	1	Общие данные (начало)	
"	2	Общие данные (продолжение)	
"	3	Общие данные (продолжение)	
"	4	Общие данные (окончание)	
"	5	План на отм. 0.000 (варианты I, II). Ведомости перемычек и проемов ворот и дверей	
"	6	План на отм. +3.300. Фрагмент плана 1 (варианты III, IV) ведомость заполнения проемов дверей. Ведомость перемычек	
"	7	Планы на отм. +4.500 (варианты I÷IV). План кровли. Фрагмент плана кровли. Фрагмент плана 2. План закладных деталей на отм. 0.000	
"	8	Разрезы 1-1÷8-8	
"	9	Фасады 1-6, А-Г, 6-1, Г-А. Фрагмент фасада 1.	
"	10	Планы полов на отм. 0.000, 3.300, 4.500. Фрагменты планов полов 1.2 на отм. 0.000. Экспликация полов.	
"	11	Схемы заполнения оконных проемов. Ведомость элементов заполнения оконных проемов.	
"	12	Спецификации. Схемы и ведомость заполнения проемов в перегородках	
"	13	Узлы I - XIII	
"	14	Узлы XIV - XXVI	

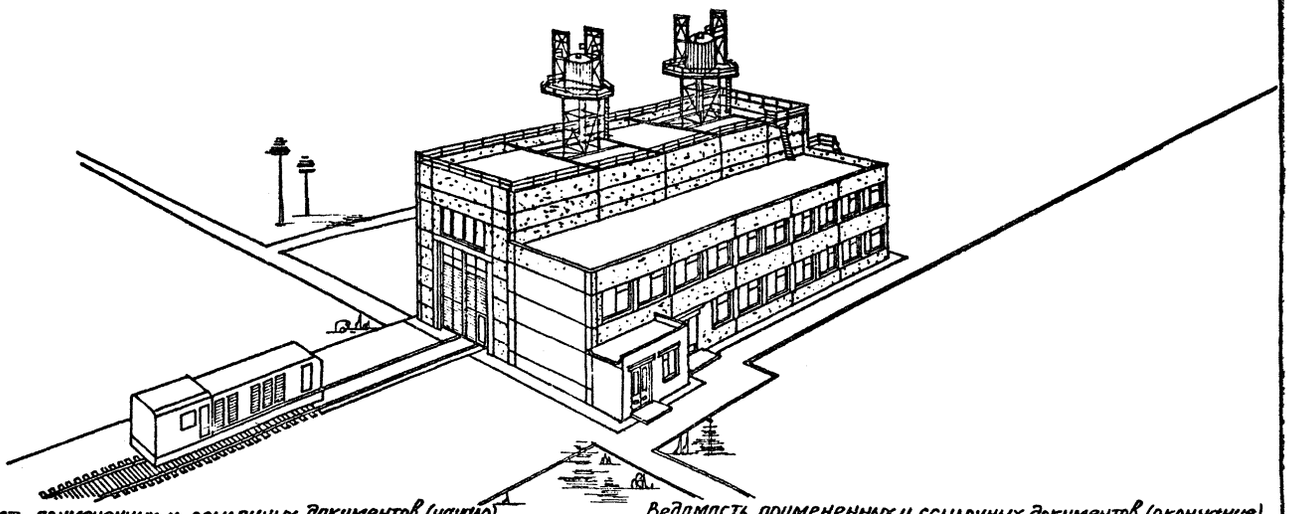

Ведомость примененных и ссылочных документов (начало)

Обозначение	Наименование	Примечание
ГОСТ 78-65*	Шпалы деревянные для железных дорог широкой колеи	
ГОСТ 111-78	Стекло оконное листовое	
ГОСТ 943-76	Перемычки железобетонные для зданий с кирпичными стенами	
ГОСТ 6629-74	Двери деревянные внутренние для жилых и общественных зданий	
ГОСТ 11214-78	Окна и балконные двери деревянные для жилых и общественных зданий	
1.436.2-15 выпуск 1,2,3	Окна с переплетами из спаренных стальных труб	
ГОСТ 14624-69	Двери деревянные для зданий промышленных предприятий	
ГОСТ 19111-77	Изделия погонажные профильные поливинилхлоридные	
ГОСТ 22414-77	Шкафы металлические для хранения одежды в санитарно-бытовые помещениях промышленных предприятий	
ИИ-03-03 Альбом 71-64	Металлические изделия	
ГОСТ 6785-80	Плиты подоконные железобетонные	
1.136-2	Подоконные деревянные доски для жилых и общественных зданий.	

Ведомость примененных и ссылочных документов (окончание)

Обозначение	Наименование	Примечание
1.494-10	Решетки щелевые регулирующие тип Р.	
2.430-3 Вып. 1,2,3	Типовые архитектурно-строительные детали промышленных зданий с кирпичными стенами.	
2.435-6 Вып.5	Противопожарные двери и ворота промышленных зданий.	
2.436-11, Вып. 1	Узлы окон со стальными переплетами по серии 1.436.2-15	
2.460-18. Вып.0,1	Узлы покрытий одноэтажных производственных зданий с рулонными кровлями и железобетонными плитами	
3.501-8	Ворота распашные для локомотивных депо с механическим приводом	
5.904-4	Двери и люки для вентиляционных камер	
КЖИ-А1÷А7	Закладные детали	применен
3.501-6	Типовые конструкции ворот локомотивных депо	
ГОСТ 16289-80	Окна и балконные двери с тройным остеклением для жилых и общественных зданий	

9036/2

Типовой проект разработан в соответствии с действующими нормами и правилами и предусматривает мероприятия, обеспечивающие взрывную, взрывопожарную и пожарную безопасность при эксплуатации здания.

Главный инженер проекта /Туринский/

ГИП	Туринский		
Нач. отд.	Лудько		
Гл. арх. отд.	Горяйнова		
Гл. конст.	Зеленский		
Рук. арх. гр.	Зиньковский		
Ст. арх.	Попова		
Исполнил	Архитектор		
Проверил	Попова		
Н. контр.	Горяйнова		

Привязан:

ТП АР

Закрытый пункт экипировки и технического обслуживания тепловозов для промышленных железных дорог колеи 1520 мм

Стадия	Лист	Листов
Р	1	1

Общие данные (начало)

ХАРЬКОВСКИЙ ПРОМСТРОЙНИИПРОЕКТ

Инв. № подл. | Подпись и дата | Взам. инв. № | Инв. № дубл. | Подпись и дата

Гл. группа ов Яковенко
Гл. группа ВК Яковенко
Гл. группа КЖ Карлюк
Гл. группа ОВ Карлюк
Гл. группа ОС Карлюк
Гл. группа ЭО Карлюк
Гл. группа ТМ Карлюк
Гл. группа СС Карлюк
Гл. группа ГП Карлюк
Гл. группа ГП Карлюк
Гл. группа ГП

Альбом 2

Типовой проект 509-21.85

Общие указания /начало/.

1. Типовой проект "Закрытого пункта экипировки и технического обслуживания тепловозов для промышленных железных дорог колеи -1520мм" разработан в соответствии с планом типового проектирования Госстроя СССР на 1983г., раздел V "Здания и сооружения связи" /п.V.в. 77/.
   Основанием для разработки проекта являются:
   а/ задание Госстроя СССР на проектирование от 31 мая 1983г.
   б/ технологическое задание института Промтрансниипроект /г. Харьков/.

2. Рабочие чертежи здания разработаны для 4^х вариантов:
   Вариант I
   Обслуживание тепловозов с электропередачей, теплоноситель - горячая вода;
   Вариант II:
   Обслуживание тепловозов с электропередачей, теплоноситель - пар;
   Вариант III:
   Обслуживание тепловозов с гидропередачей, теплоноситель - горячая вода;
   Вариант IV:
   Обслуживание тепловозов с гидропередачей, теплоноситель - пар.

3. По эксплуатационным требованиям долговечности, огнестойкости здание относится ко II классу.

4. По пожароопасности производств, отдельные помещения относятся к категориям Б, В, Г, Д, Е. Категории указаны на листах 5, 6, 7.

5. За условную отметку 0.000 принят уровень чистого пола первого этажа, что соответствует уровню головки рельса железнодорожного пути и абсолютной отметке ____

6. Здание отапливаемое.

7. Данные о грунтах и указания по устройству фундаментов и монтажу конструкций смотрите чертежи комплектов КЖ и КМ.

8. Гидроизоляцию стен выполнить на отм - 0.030 из цементно-песчаного раствора состава 1:2 толщиной 20мм

9. Наружные стены запроектированы:
   а/ отделение экипировки и технического обслуживания в рядах В-Г - из керамзитобетонных панелей γ=900 кгс/м³ по серии 1.432-14/80, а отдельные участки стен - из красного кирпича марки 75 на растворе марки 50. Толщины стен подбирать по таблице 1 на листе 3
   б/ двухэтажная пристройка производственных и административно-бытовых помещений в рядах А-Б - из керамзитобетонных панелей γ=900кгс/м³ по серии 1.020-1, а отдельные участки стен - из красного кирпича марки 75 на растворе марки 50. Толщины стен подбирать по таблице 1 на листе 3.

10. Кладку цокольной части кирпичных стен выполнить из красного кирпича марки 100 на растворе марки 50.

11. Внутренние стены и перегородки:
    а/ производственные и вспомогательные помещения двухэтажной пристройки в рядах А-Б - из легкобетонных панелей γ=1000 кгс/м³ по серии 1.431-15 вып. 0, 1, 2, 4 и из красного кирпича марки 75 на растворе марки 50 толщиной 120мм
    б/ перегородки душевых кабин по оси 4 на отм. 3.300 из красного кирпича марки 75 на растворе марки 50 толщиной 120мм
    в/ вентпомещения - из красного кирпича марки 75 на растворе марки 50 в стальном фахверке.

12. В процессе ведения кирпичной кладки в откосах дверных проемов заложить антисептированные деревянные пробки размером 120×120×65мм не менее 2 штук с каждой стороны проема. Вышеуказанные пробки для проемов марок 12-13 должны быть пропитаны антипиренами /см. серию 2.435-6 вып. 5, пояснительную записку п.13/.
    В проемах ОК7 заложить анкера А6 по две штуки с каждой стороны проема для крепления стальных жалюзи.

13. Стальные балки в осях 5-6 между рядами В-Г покрыть огнезащитными красками ВПМ-2.

14. В процессе ведения кирпичной кладки стен и перегородок предусмотреть закладные детали для крепления кирпичной кладки к каркасу здания по чертежам комплекта АР.

15. Стены, перегородки и перекрытия, отделяющие помещения категории „Б" по взрывопожароопасности от других помещений выполнить пылегазонепроницаемыми. При устройстве перегородок тщательно зачеканить швы.

16. Утеплитель перегородок и потолков венткамер минераловатные плиты повышенной жесткости на синтетическом связующем ГОСТ 22950-78. γ = 200 кгс/м³, толщиной 40мм

17. Вокруг здания устроить асфальтовую отмостку шириной 500мм по щебеночному основанию.

18. Отверстия в стенах и перегородках после монтажа воздуховодов, трубопроводов, электропроводки и других коммуникаций должны быть тщательно зачеканены цементным раствором марки 100, А в перекрытиях - забетонированы бетоном марки 200.

19. Состав кровли:
    I Производственная часть:
    а/ защитный слой - 1слой гравия /ГОСТ 8268-82/ с крупностью зерен 5-10мм на битумной мастике марки МБК-Г-55, антисептированной добавками гербицидов;
    б/ основной водоизоляционный ковер - 4 слоя рубероида марки РКП-350А /ГОСТ 10923-82/ в том числе 1слой в составе комплексных плит на антисептированной битумной мастике марки МБК-Г-55;
    в/ дополнительные слои водоизоляционного ковра: у водосточных воронок, в местах примыканий к парапетам, ж.б. и стальным стаканам и другим конструктивным элементам - 3слоя рубероида марки РКП-350А на битумной мастике марки МБК-Г-85. Марка битумной мастики принята условно для районов севернее географической широты 50° для европейской и 53° для азиатской части СССР, при привязке типового проекта марку битумной мастики подбирать по таблице 3СНиП II-26-76 „Нормы проектирования, кровли";
    д/ полиэтиленовую сетку - ф 6 AI /см. план кровли/ уложить сверху сборных ж.б. плит, в местах пересечений сварить. К вентиляционным дефлекторам и конструкциям бункеров сухого песка от сетки приварить выпуски ф 6 AI;
    г/ утеплитель - минераловатные плиты повышенной жесткости γ = 200 кгс/м³ / ГОСТ 22950-78/.
    II Двухэтажная пристройка:
    а/ защитный слой - 1 слой гравия /ГОСТ 8268-82/ с крупностью зерен 5-10мм на битумной мастике марки МБК-Г-55, антисептированной добавки гербицидов;
    б/ основной водоизоляционный ковер - 4 слоя рубероида марки РКП-350А /ГОСТ 10923-82/ на антисептированной битумной мастике марки МБК-Г-55;
    в/ дополнительные слои: в местах перепада высот кровель, примыканий к парапетам, стенам и другим конструктивным элементам усилить 3^мя слоями рубероида марки РКП-350А /ГОСТ 10923-82/ на антисептированной битумной мастике марки МБК-Г-85;
    г/ полиэтиленовую сетку - ф 6 AI /см. план кровли/ уложить сверху сборных ж.б. плит, в местах пересечений сварить. К вентиляционным дефлекторам от сетки приварить выпуски ф 6 AI.
    д/ утеплитель - минераловатные плиты повышенной жесткости ГОСТ 22950-78, γ = 200 кгс/м³ толщиной "П" по таблице 2 на остальной площади;
    е/ пароизоляция над гардеробной и душевыми - 1 слой рубероида марки РКП-350А /ГОСТ 10923-82/ на битумной мастике МБК-Г-55.

20. Отделка фасадов:
    а/ указания по монтажу стеновых панелей, заделку швов между ними и устройству солнцезащиты швов см. по чертежам комплекта КЖ.
    б/ кирпичную кладку наружных стен вести в пустошовку с последующей штукатуркой цементно-песчаным раствором;
    в/ откосы проемов в кирпичных стенах оштукатурить цементно-песчаным раствором;
    г/ столярные изделия - двери и оконные переплеты окрасить масляной краской за 2 раза;
    д/ стальные элементы ворот, жалюзийные решетки и паралетную решетку окрасить масляной краской за 2 раза по грунтовке из сурика на олифе „Оксоль".

21. Внутреннюю отделку помещений см. таблицу на листе 4.

9036/2

Привязан

Инв. №

ГИП	Туринский		
Нач. отд.	Райко		
Гл. арх.	Горяйнова		
Гл. конст.	Зленский		
Рук. гр.	Зимковский		
Ст. арх.	Попова		
Архит.	Статненко		
Пробер.	Попова		
Н. контр.	Горяйнова		

ТП 509-21.85 АР

Открытый пункт экипировки и технического обслуживания тепловозов для промышленных железных дорог колеи 1520мм

Стадия	Лист	Листов
Р	2	

Общие данные /продолжение/

Харьковский Промстройниипроект

Инв.№ подл. | Подпись и дата | Взам. инв.№

Общие указания /окончание/

22. Цветовую отделку поверхностей помещений и технологического оборудования предусматривать при привязке проекта в соответствии с „Указаниями по проектированию цветовой отделки интерьеров производственных зданий промышленных предприятий" СН 181-70 и „Руководство по рациональному цветовому оформлению", утвержденному Главным санитарным врачом железнодорожного транспорта.

23. Наружную отделку стеновых панелей принимать в каждом конкретном случае при привязке с учетом рекомендаций, изложенных в сериях 1.432-14/80 и 1.020-1.

24. Необходимость и способ гидрофобизации наружных поверхностей панельных стен устанавливается при привязке проекта в зависимости от местных условий.

25. Естественная освещенность помещений запроектирована для III пояса светового климата по СНиП II-4-79 „Естественное и искусственное освещение".
По зрительной работе отдельные помещения относятся к разрядам:
Отделение ремонта топливной аппаратуры - II;
Отделение ремонта фильтров - II;
Отделение экипировки и технического обслуживания, раздаточная смазки и водоприготовительное отделение - III.

26. К закрытому пункту экипировки в вариантах II и IV предусмотрена пристройка пескосушилки.

Таблица 1

Определение толщин стен, допустимых для этих толщин интервалов зимних наружных температур и привязок осей.

Наименование помещений	Материал стен	Буквенное обозначение на чертежах	Расчетная зимняя $t_н$°С	Толщина стенки, мм	Допустимая минимальная $t_н$ наружного воздуха: при сухом климате А	при нормальном климате Б
Производственная часть в рядах Б-Г	Керамзитобетонные панели γ=900 кгс/м³ по серии 1.432-14/80	А	-20	200	-32.0	-24.0
			-30	250	-42.0	-32.0
			-40	300	-59.0	-45.0
то же	Участки стен из красного кирпича γ=1800 кгс/м³ с односторонней штукатуркой δ=20 мм	Б	-20	380	-32.0	-26.0
			-30	510	-45.0	-37.0
			-40	510	-45.0	-37.0*
Двухэтажная пристройка в рядах А-Б	Керамзитобетонные панели γ=900 кгс/м³ по серии 1.020-1	В	-20	250	-36.0	-27.0
			-30	300	-48.0	-37.0
			-40	350	-52.0	-43.0
то же в ряду А между осями 1-3	Красный кирпич γ=1800 кгс/м³ с односторонней штукатуркой δ=20 мм	Г	-20	260	-40.0	-35.0
			-30	250	-40.0	-35.0
			-40	380	-58.0	-49.0
то же между рядами А-Б по осям 1	то же	Д	-20	380	-32.0	-26.0
			-30	510	-45.0	-37.0
			-40	510	-45.0	-37.0*
тамбур	——"——	Е	-20	250	-36.0	-27.0
			-30	380	-48.0	-37.0
			-40	510	-52.0	-43.0
Внутренняя стена тамбура	Красный кирпич γ=1800 кгс/м³ с двухсторонней штукатуркой	Ж	-20	250	-34.0	-28.0
			-30	380	-34.0	-30.0
			-40	380	-58.0	-46.0
Производственная часть	——	И	-20	430	см. $t_н$° соответствующую обозначению „А"	
			-30	480		
			-40	530		
Двухэтажная пристройка в осях 2-3 по ряду А	——	К	-20	170	см. $t_н$° соответствующую обозначению „Б"	
			-30	220		
			-40	140		
Производственная часть по ряду Г в осях 1-2 и 5-6	——	Л	-20	150	см. $t_н$° соответствующую обозначению „А"	
			-30	230		
			-40	180		
Тамбур привязка стены по оси 1	——	М	-20	170	см. $t_н$° соответствующую обозначению „Е"	
			-30	220		
			-40	270		

* При температуре ниже $t_н$ = -31°С кирпичную кладку оштукатурить с 2" отрез.

Таблица 2

Определение толщин утеплителя и допустимых для этих толщин интервалов зимних наружных температур

Наименование помещений	Материал утеплителя	Буквенное обозначение	Расчетная зимняя $t_н$°С	Толщина, мм	Допустимая минимальная $t_н$° наружного воздуха: при сухом климате А	при нормальном климате Б
Производственная часть	Минераловатные плиты повышенной жесткости γ=200 кгс/м³	Н	-20	90	-26.5	-21.0
			-30	100	-41.0	-33.0
			-40	120	-48.0	-41.0
2" красноватерастройка: Душевые Преддушевые	то же	П	-20	120	-26.0	-20.0
			-30	160	-39.0	-30.0
			-40	200	-51.0	-40.0
Двухэтажная пристройка	——"——	Р	-20	60	-25.0	-20.5
			-30	80	-36.0	-30.0
			-40	110	-54.0	-44.0

9036/2

Гип	Турынский		ТП 509-21.85 АР
Нач.отд.	Рудько		Закрытый пункт экипировки и технического обслуживания тепловозов для промышленных железных дорог колеи 1520 мм
Гл.арх.	Горяйнова		
Гл.констр.	Зеленский		
Рук.гр.	Зуньковский		
Ст.арх.	Попова		
Архит.	Стратиенко		Стадия: РР; Лист: 3; Листов: 1
Провер.	Попова		Общие данные /продолжение/
Н.контр.	Горяйнова		Харьковский промстройниипроект

Привязан:

Инв.№

Инв.№ подл. | Подпись и дата | Взам.инв.№

Типовой проект 509-21.85 Альбом 2

Ситуационный план (Варианты I; II)

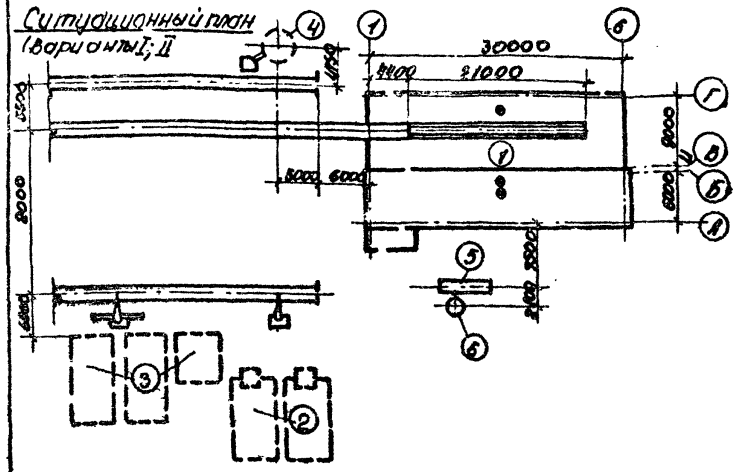

Ситуационный план (Варианты III; IV)

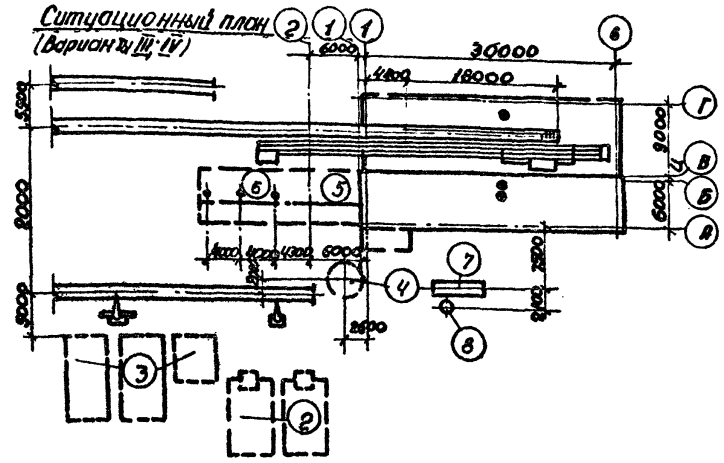

Экспликация зданий и сооружений

№ по генплану	Наименование здания (сооружения)	Краткая характеристика	№ типового проекта
1	Закрытый пункт экипировки и технического обслуживания тепловозов	На 16 тепловозов	
2	Склад дизельного топлива	Емк. склада 200м³ с подземных резервуаров	
3	Склад дизельного масла	Емк. склада 16бм³ с подземными резервуарами	
4	Склад сухого песка	Башенного типа Емк. 25м³	
5	Грязеотстойник		ТП лист 46 КЖ
6	Маслосборный колодец		ТП лист 49 КЖ

Экспликация зданий и сооружений

№ по генплану	Наименование здания (сооружения)	Краткая характеристика	№ типового проекта
1	Закрытый пункт экипировки и технического обслуживания тепловозов	На 16 тепловозов	
2	Склад дизельного топлива	Емк. 200м³; с подземных резервуара	
3	Склад дизельного масла	Емк. склада 125м³; с подземными резервуарами	
4	Склад сухого песка	Башенного типа Емк. 50м³	
5	Пескосушилка (со складом сырого песка)	производитель ность 0,3м³/час	
6	Склад сырого песка		
7	Грязеотстойник		ТП лист 46 КЖ
8	Маслосборный колодец		ТП лист 49 КЖ

Ведомость спецификаций

Лист	Наименование	Примечание
4	Спецификация стекла	
4	Спецификация гардеробного оборудования	
12	Спецификация заполнения проемов	
12	Спецификация перемычек	
12	Спецификация стальных изделий	

Спецификация стекла

Наименование и марка остекляемого изделия	ГОСТ и вид стекла	Размеры в мм. толщ.	ширина	длина	Количество штук
Оконный блок ОДР-48-12	ГОСТ 111-78	4	1150	1080	16
			1060	990	16
То же ОДР 48.18			1150	1680	4
—"— ОС 12-15В			1060	1590	4
—"— ОС 18-24В			775	980	6
			385	980	2
			1030	1580	24
			1030	1050	34
			1030	395	26
Дверной блок До24-15СВдв До24-15СВ			475	1750	4
—"— До24-10СВдп До24-10СВдв			675	1750	5
—"— До21-13СВ			375	1300	2
Оконный блок ОДН 48.18			1150	1680	8
Оконный блок ОСР18-24В			950	1530	8
			950	1000	8
			950	336	8

Ведомость отделки помещений

Наименование или номер помещения	Потолок: площадь	Потолок: вид отделки	Стены или перегородки: площадь	Стены или перегородки: вид отделки	Низ стен, колонн и перегородок (панель): площадь	Низ стен, колонн и перегородок (панель): вид отделки	Низ стен, колонн и перегородок (панель): высота, мм	Балка: площадь	Балка: вид отделки	Колонна: площадь	Колонна: вид отделки	Оконные переплеты, дверные блоки: площадь	Оконные переплеты, дверные блоки: вид отделки	Стальные ограждения и переплеты: площадь	Стальные ограждения и переплеты: вид отделки
Отделения экипировки и тех. обслуживания ремонта фильтров ремонта топливной аппаратуры		Силикатная окраска		Известковая штукатурка кирпичных участков, силикатная окраска		Водоэмульсионная окраска	2400		Силикатная окраска		Силикатная окраска		Масляная окраска за 2 раза		Масляная окраска за 2 раза
Раздаточная смазки, водоприготовительное отделение		То же		То же	—	—	—		То же		То же		То же	—	—
Гардеробные санузлы		—"—		Цементная штукатурка, силикатная окраска		Глазурованная плитка	1500		—"—		—"—		—"—	—	—
Служебные помещения, комната приемщиц, коридор, лестничная клетка, тамбур, вестибюль		Клеевая окраска		Известковая штукатурка кирпичных участков. Клеевая окраска		Водоэмульсионная окраска	2400		Клеевая окраска		Клеевая окраска		—"—		Масляная окраска за 2 раза
Вентпомещение, помещение КТП, хоз. кладовая, водогрейная		Известковая побелка		Известковая штукатурка кирпичных участков. Известковая побелка	—	—	—		Известковая побелка		Известковая побелка		—"—	—	—
Душевые		Масляная окраска		Цементная штукатурка, масляная окраска		Глазурованная плитка	1800	—	—	—	—		—"—	—	—

Спецификация гардеробного оборудования

Марка поз	Обозначение	Наименование	Кол. шт.	Масса ед. кг	Примечание
1	ГОСТ 22414-77	Шкаф металлический НД-40.2	6		со скамьей
2	ГОСТ 22414-77	Шкаф металлический 2НД-40.2	1		—"—
3	ГОСТ 22414-77	Шкаф металлический НД 33.2	1		—"—

9036/2

Привязан

Инв. №

ГИП	Туринский		ТП 509-21.85 АР
Нач. отд.	Радько		Закрытый пункт экипировки и технического обслуживания тепловозов для промышленных железных дорог колеи 1520мм
Гл. арх.	Горяйнова		
Гл. констр.	Зеленский		
Рук. группы	Зинькевич		
Ст. арх.	Попова		Стадия Р; Лист 4; Листов 1
Исполн.	Артанеевская		Общие данные (окончание)
Провер.	Попова		ХАРЬКОВСКИЙ ПРОМСТРОЙНИИПРОЕКТ
Н. контр.	Горяйнова		

Инв. № подл. | Подпись и дата | Взам. инв. №

Типовой проект 509-21.85 Альбом 2

План на отм.0.000 (варианты I, II)

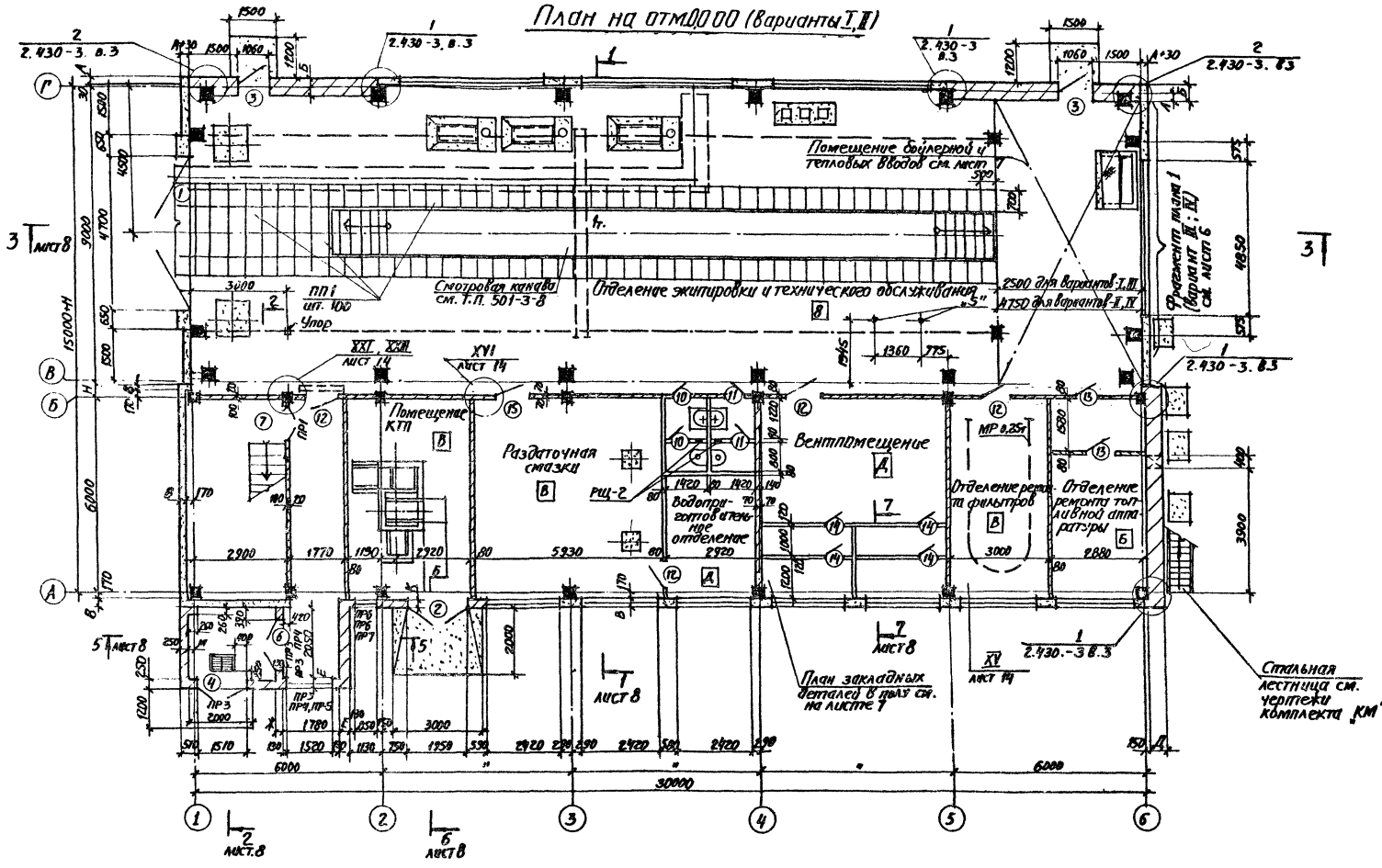
Помещение бойлерной и тепловых вводов см. лист 7
Смотровая канава см. т.п. 501-3-8
Отделение экипировки и технического обслуживания
Помещение КТП
Раздаточная смазки
РЩ-2
Вентпомещение
Водоприготовительное отделение
Отделение ремонта фильтров
Отделение ремонта топливной аппаратуры
План закладных деталей в двух см. на листе 7
Стальная лестница см. чертежи комплекта "КМ"
Фрагмент плана 1 (вариант III; IV) см. лист 6
2500 для вариантов I, III
2750 для вариантов II, IV
Упор
ПП1 шт. 100
XXI, XXII лист 14
XVI лист 14
XV лист 14
МР 0,25т
1 лист 8
2 лист 8
3 лист 8
5 лист 8
6 лист 8
7 лист 8
1 2.430-3 в.3
2 2.430-3. в.3
1 2.430-3 в.3.5
1 2.430-3 в.3.5
2 2.430-3. в.3.5
1 2.430-3 в.3.5
1 2.430-3 в.3.5
1 2.430-3

Типовой проект 509-21.85 Альбом 2

План на отм. 3.300

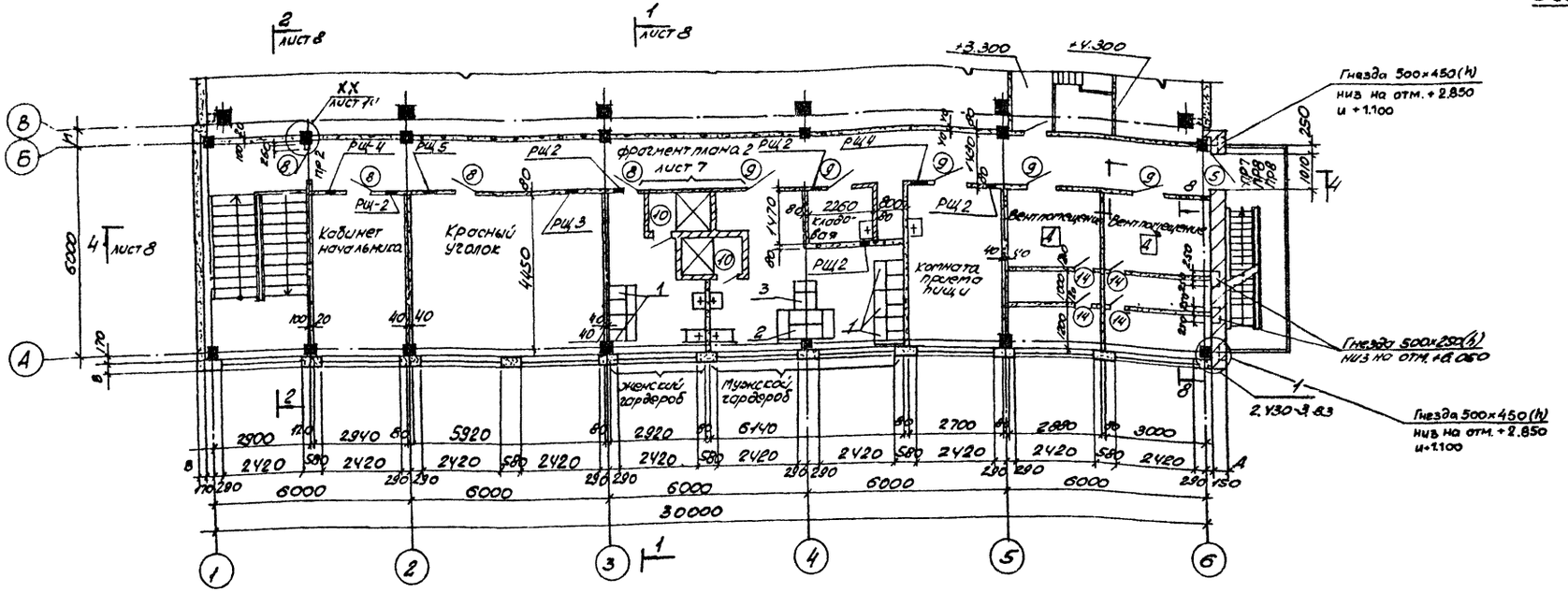

Фрагмент плана 1 на отм. 0.000 (варианты III, IV)

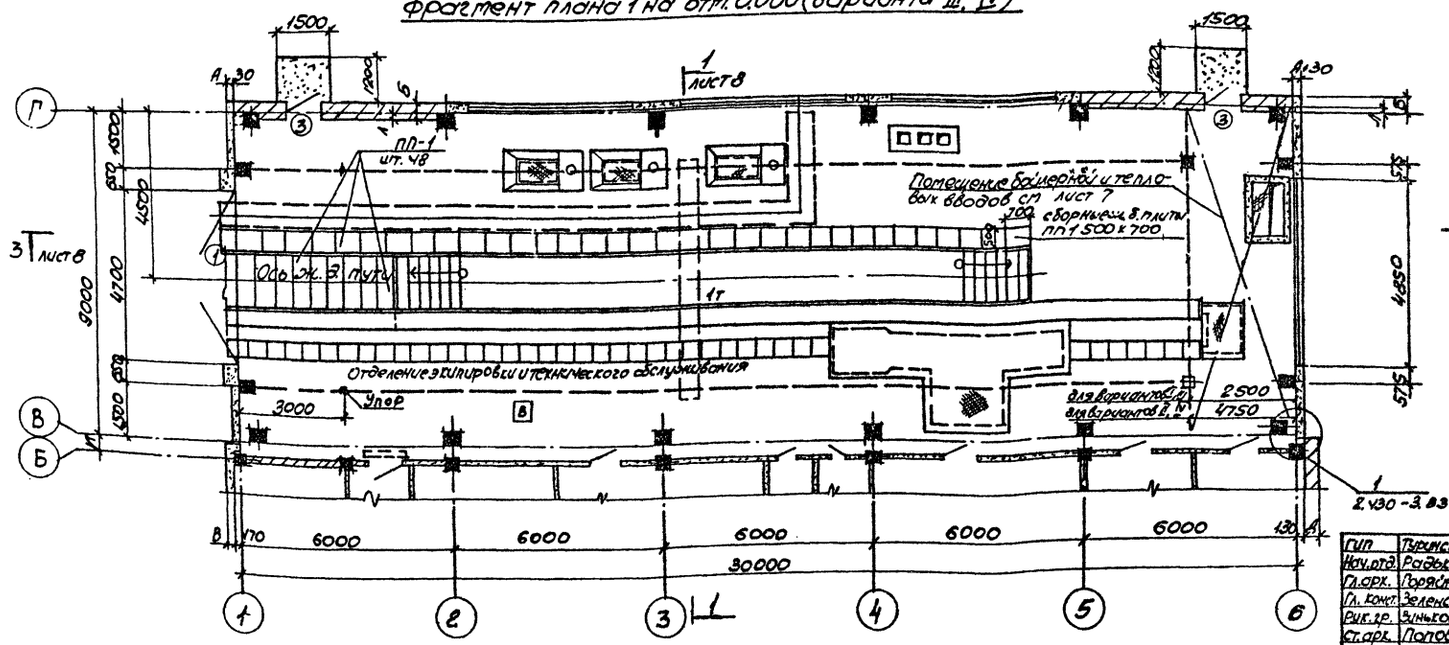

Ведомость проемов дверей

марка поз.	размер проема
5	1010×2370
8	1010×2370
9	1010×2370
10	710×2070
14	505×1255

Ведомость перемычек

марка	схема сечения
ПР-2	1ПР1-12.12.14; 5.670
ПР-7	1ПР1-12.12.14; 5.670
ПР-8	1ПР1-12.12.14; 5.670

9036/2

Привязан:

Инв. №

ГИП	Туринский		
Нач. отд.	Радько		
Гл. арх.	Горяинова		
Гл. конст.	Зеленский		
Рук. гр.	Сычковский		
Ст. арх.	Попова		
Архитект.	Фонтенько		
Провер.	Попова		
Н. контр.	Горяинова		

ТП 509-21.85 АР

Закрытый пункт экипировки и технического обслуживания тепловозов промышленных железных дорог колеи 1520 мм

Стадия	Лист	Листов
Р	6	1

План на отм. 3.300, фрагмент плана 1 на отм. 0.000 (вариант III, IV)

Харьковский ПРОМСТРОЙНИИПРОЕКТ

Инв. № подл. | Подпись и дата | Взам. инв. №

Альбом 2

Типовой проект 509-21.85

План на отм. 4.500

Варианты II, IV

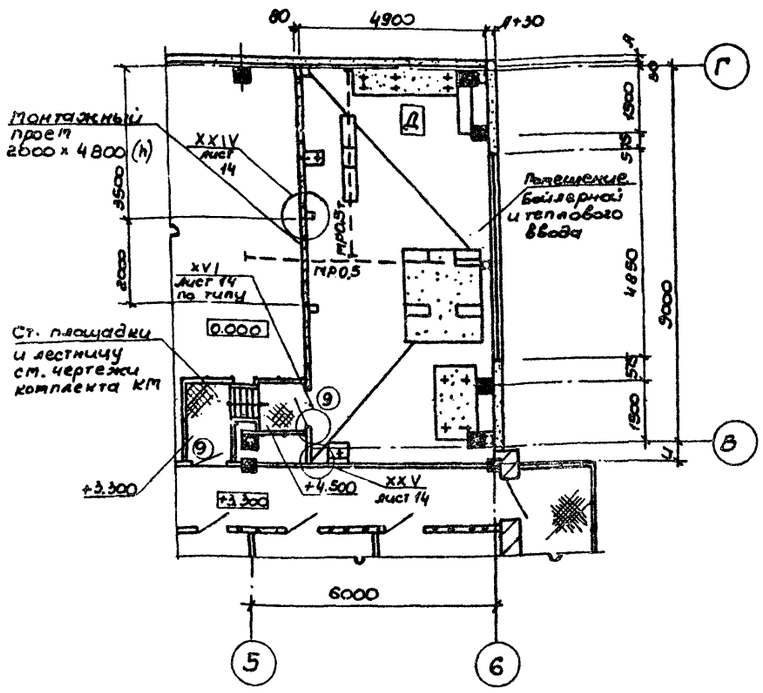

Варианты I, III

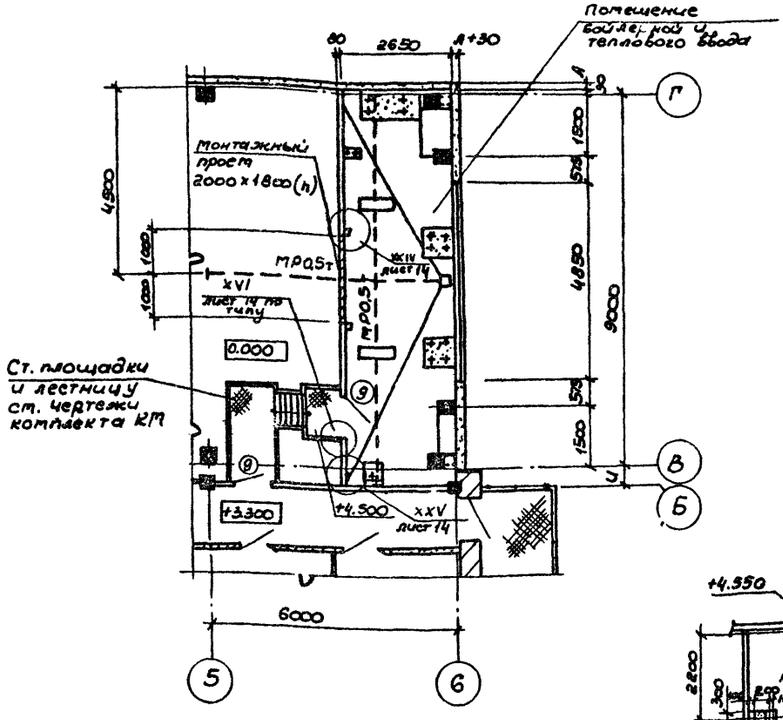

План закладных деталей в полу на отм 0.000

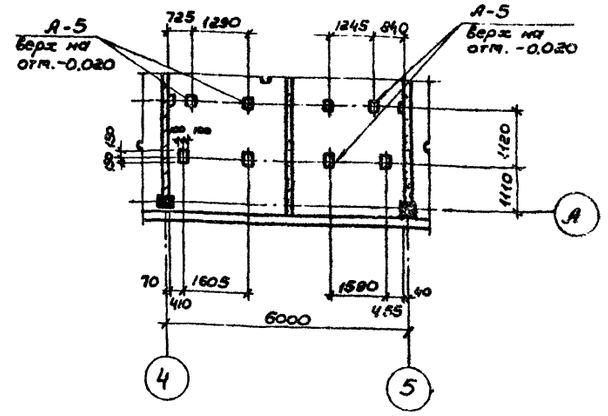

План закладных деталей в полу на отм. 4.500

Варианты II, IV

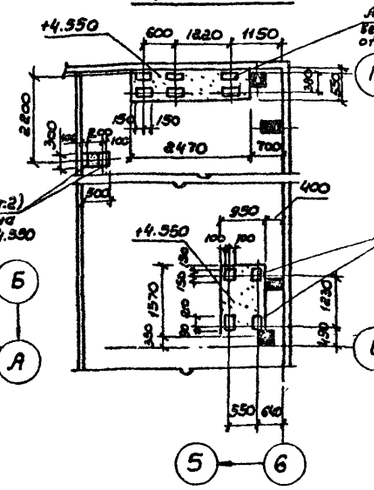

Варианты I, III

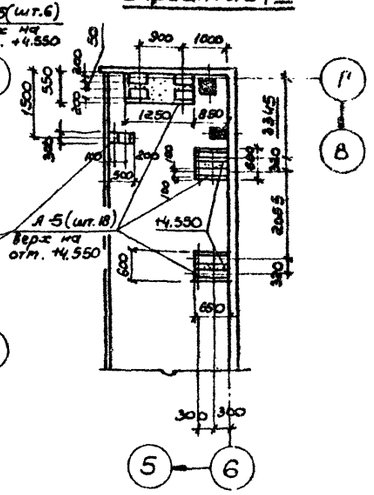

План кровли

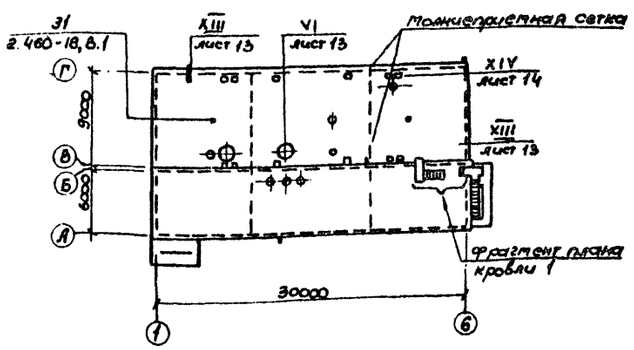

Фрагмент плана 2

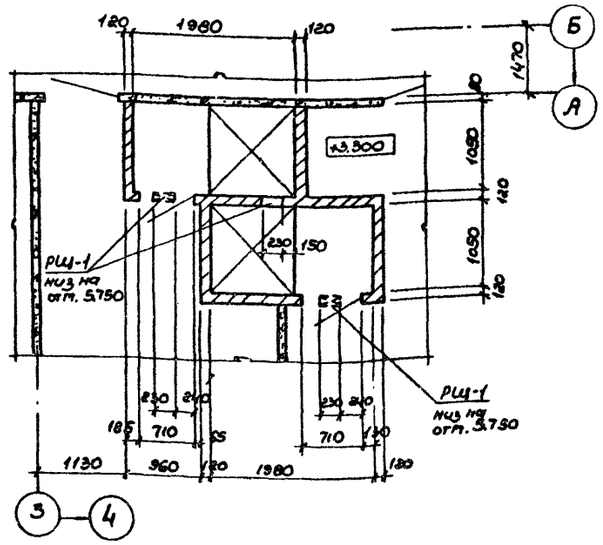

Фрагмент плана кровли

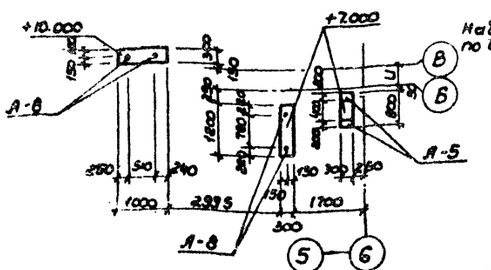

1-1

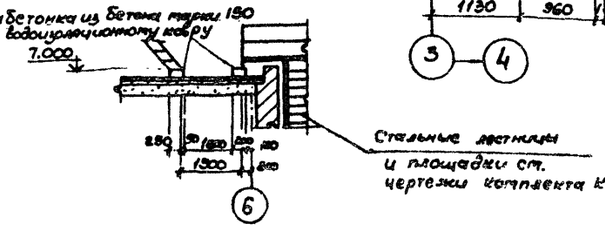

Привязан:

Инв. №

9036/2

ГИП	Туринский		
Нач. отд.	Радько		
Гл. арх.	Горяйнова		
Гл. констр.	Зеленский		
Рук. гр.	Зинькевский		
Ст. арх.	Попова		
Архит.	Архангельская		
Провер.	Попова		
Н. контр.	Горяйнова		

ТП 509-21.85 АР

Закрытый пункт экипировки и технического обслуживания тепловозов промышленных железных дорог колеи 1520 мм.

Стадия	Лист	Листов
Р	2	1

План на отм 4.500 (варианты I÷IV). План кровли Фрагмент плана кровли. Фрагмент плана 2 План закладных деталей на отм 0.000

Харьковский Промстройпроект

Типовой проект 509-21.85 Альбом 8

Разрез 1-1

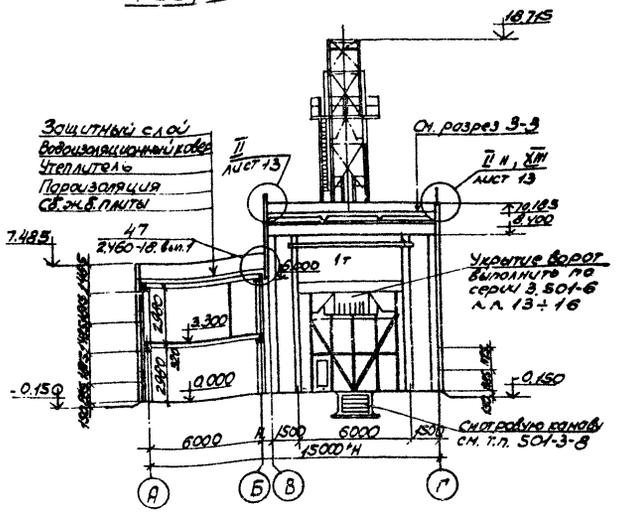

Разрез 2-2

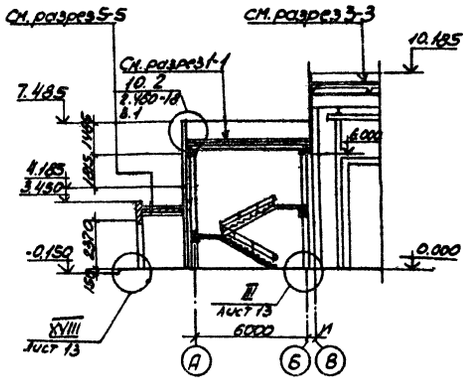

Разрез 3-3

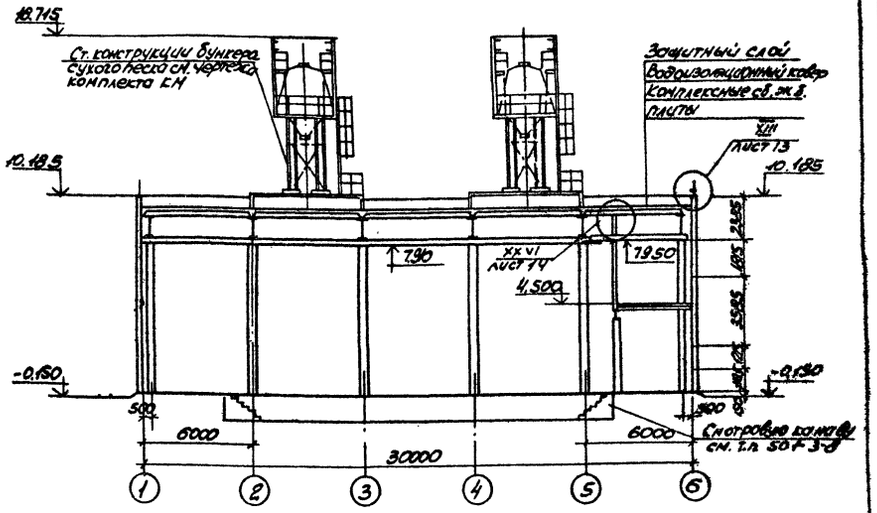

Разрез 4-4

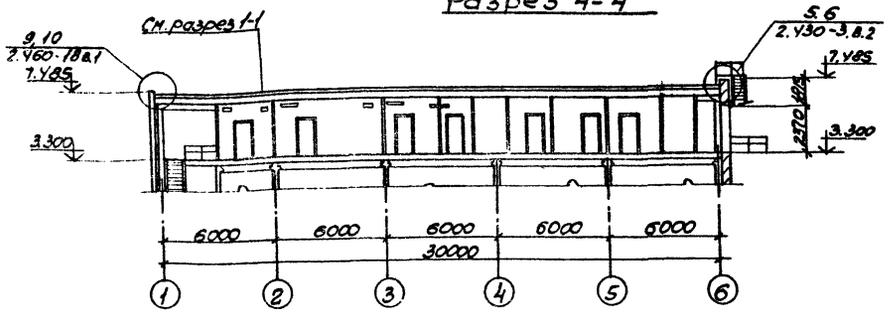

Разрез 5-5

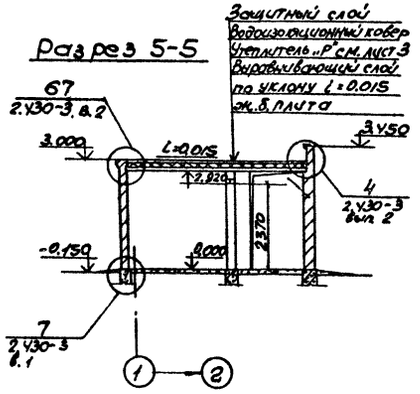

Разрез 6-6

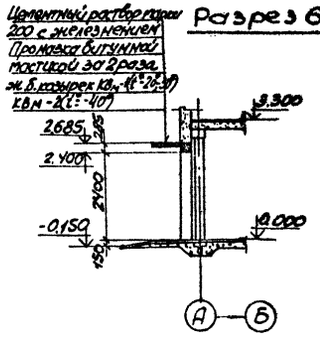

Разрез 7-7

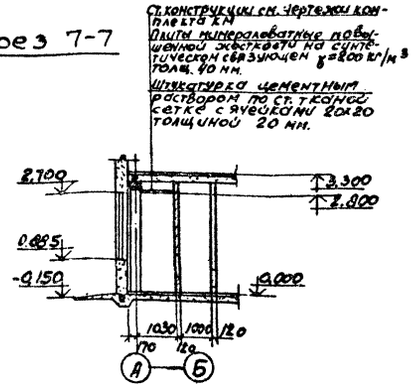

Разрез 8-8

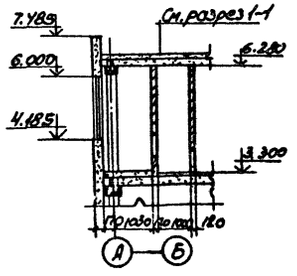

9036/2

ГИП	Гуринский		
Нач. отд	Радько		
Гл. арх. отд	Горяинова		
Гл. констр.	Зеленский		
Рук. арх. гр.	Зульковский		
Ст. арх.	Попова		
Исполнил	Архангельская		
Провер.	Попова		
Н. контр.	Горяинова		

ТП 509-21.85 АР

Закрытый пункт экипировки и технического обслуживания тепловозов для промышленных железных дорог колеи 1520 мм

Стадия	Лист	Листов
ТР	8	1

Разрезы 1-1 ÷ 8-8

Харьковский ПРОМСТРОЙНИИПРОЕКТ

Привязан

Инв. №

Инв. № подл. | Подпись и дата | Взам. инв. №

Фасад 1-6

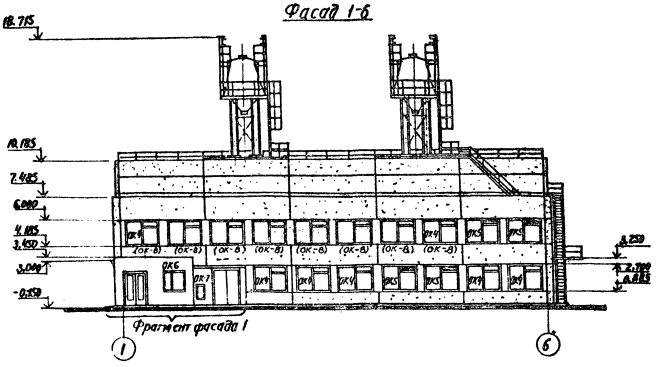

Фасад А-Г

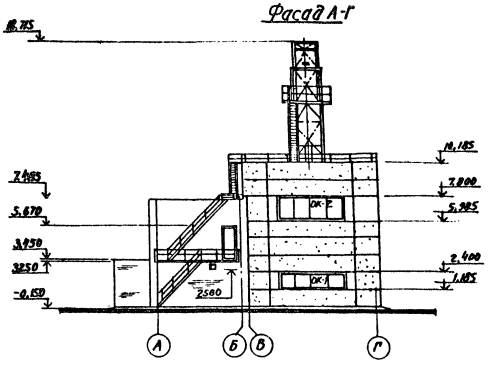

Фасад 6-1

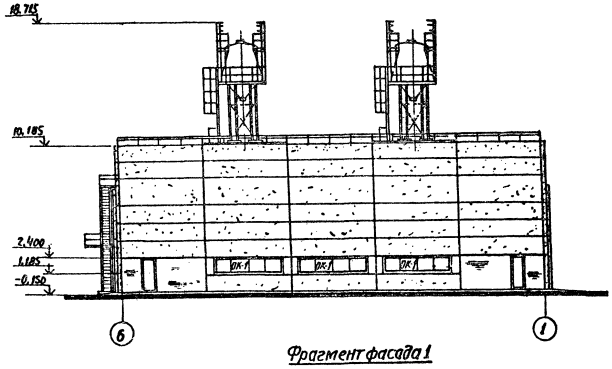

Фасад Г-А

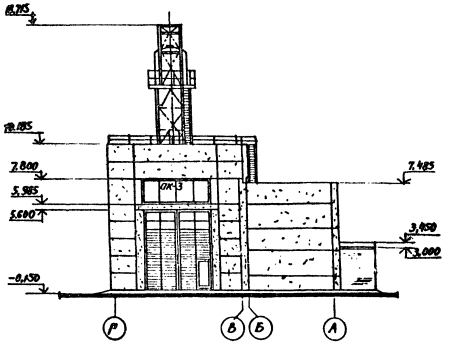

Фрагмент фасада 1

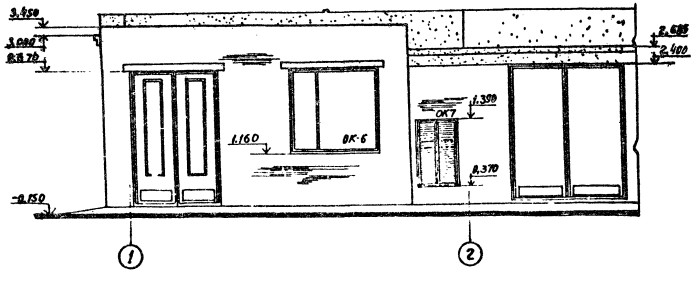

В скобках указана маркировка оконных блоков для $t_н$=-40°

9036/2

ГИП	Гуринский		ТП 509-21.85 АР		
Нач. отд.	Рудько				
Гл. архитектор	Городинова		Закрытый пункт экипировки и технического обслуживания тепловозов для промышленных железных дорог колеи 1520 мм		
Гл. констр.	Зеленский				
Рук. группы	Зинковская				
Ст. архитектор	Попова			Стадия	Лист	Листов
Исполнил	Архипенкова			Р	9	1
Проверил	Попова		Фасады 1-6, А-Г, 6-1, Г-А. Фрагмент фасада.	ХАРЬКОВСКИЙ ПРОМСТРОЙНИИПРОЕКТ		
Н. контр.	Городинова					

Привязан

Инв. №

Инв. № подл. | Подпись и дата | Взам. инв. №

Типовой проект 503-21.85

Экспликация полов

Наименование или номер помещения по проекту	Тип пола по проекту	Схема пола или номер узла по серии	Элементы пола и их толщина	Площадь пола м²
Отделение экипировки и технического обслуживания	1		Покрытие - бетон М300 - 30мм Поверхность шлифовать. Подстилающий слой - бетон М150 - 100мм Основание - грунт уплотненный щебнем крупностью 40-60мм - 50мм	
Отделение экипировки и технического обслуживания варианты I; III	2		Покрытие - сборные ж. б. плиты ПП1 - 50мм Подстилающий слой - балласт ж. д. путей из крупнозернистого песка - 450мм Основание - грунт, уплотненный щебнем крупностью 40-60мм	
Отделение экипировки и технического обслуживания варианты II; IV	3		Покрытие - сборные ж. б. плиты ПП1- 50мм. Подстилающий слой - балласт из крупнозернистого песка - 90мм Основание - ж. в. плита	
Помещение КТП	4		Покрытие - бетон М200 - 20мм Поверхность - железнить Подстилающий слой - бетон М150 - 80мм Основание - грунт, уплотненный щебнем крупностью 40-60мм по уклону 2% - 50мм	
Вент помещения	5		Покрытие - бетон М200 - 20мм Поверхность железнить Подстилающий слой - бетон М100 - 80мм Основание - грунт, уплотненный щебнем крупностью 40-60мм	
Санузлы	6		Покрытие - плитки керамические (ГОСТ 6787 - 80) - 10мм Прослойка и заполнение швов - цементно-песчаный раствор М150 - 10мм Подстилающий слой - бетон М100 - 80мм. Основание - грунт, уплотненный щебнем крупностью 40-60мм	
Отделение ремонта фильтров. Отделение ремонта топливной аппаратуры Лестничная клетка тамбур коридоры	7		Покрытие - мозаичный состав М200. Поверхность шлифовать - 20мм Прослойка - цементно-песчаный раствор М200 - 40мм Подстилающий слой - бетон М100 - 80мм Основание - грунт, уплотненный щебнем крупностью 40-60мм	
Кабинет начальника Красный уголок Комната приема пищи Гардероб Коридор	8		Покрытие - линолеум (ГОСТ) 14632-79) - 5мм Стяжка - легкий бетон С-3-20мм Подстилающий слой - легкий бетон ƒ=600кгс/м³ М50 - 75мм Основание - ж. в. плита	

Наименование или номер помещения по проекту	Тип пола по проекту	Схема пола или номер узла по серии	Элементы пола и их толщина	Площадь пола м²
Душевые хозяйственная кладовая	9		Покрытие - плитки керамические (ГОСТ 6787-80) - 10мм прослойка и заполнение швов - битумная мастика с температурой разогревания 120°С - 2мм Гидроизоляция - 2 слоя гидроизола марки ГИ-1 на битумной мастике с температурой разогревания 120°С - 8мм Подстилающий слой - легкий бетон ƒ= 600кгс/м³ М50 - 80мм Основание - ж. б. плита	
Вент помещения	10		Покрытие - бетон М200 - 20мм Поверхность железнить Подстилающий слой - легкий бетон ƒ= 600кгс/м³ М50 - 80мм Основание - ж. б. плита	
Форкамеры	11		Покрытие - бетон М200 - 20мм Поверхность железнить Стяжка - цементно-песчаный раствор М150 - 40мм Утеплитель - минераловатные плиты ƒ=200кгс/м³ - 40мм Основание - ж. б. плита	
Бойлерная	12		Покрытие - бетон М200 - 20мм Поверхность железнить Гидроизоляция - 2слоя гидроизола марку ГИ-1 на битумной мастике - 8мм. Подстилающий слой - бетон М100 по уклону 42÷82мм Основание - ж.б. плита	
Роздаточная стазки водоприготовительное отделение	13		Покрытие - бетонные плиты - 30мм Прослойка - цементно-песчаный раствор М150 - 20мм Подстилающий слой - бетон М100 - 100мм Основание - грунт, уплотненный щебнем крупностью 40-60мм	

План полов на отм. 3.300

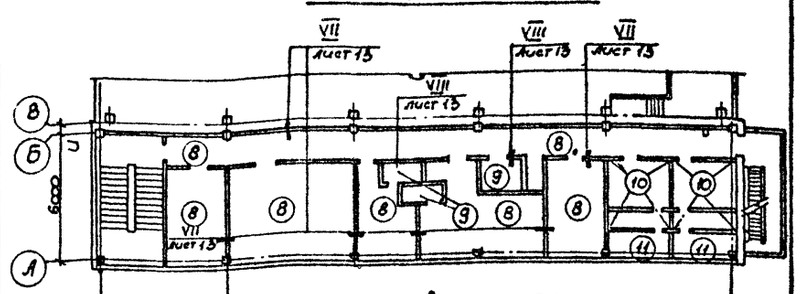

План полов на отм. 0.000
(варианты I, II)

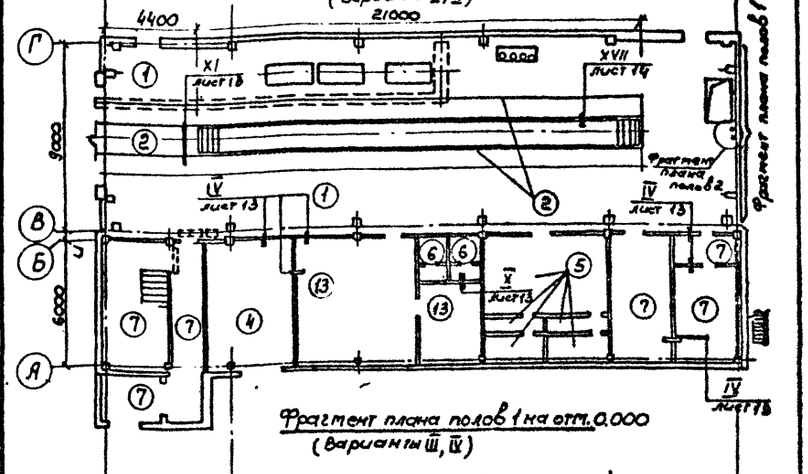

Фрагмент плана полов 1 на отм. 0.000
(варианты III, IV)

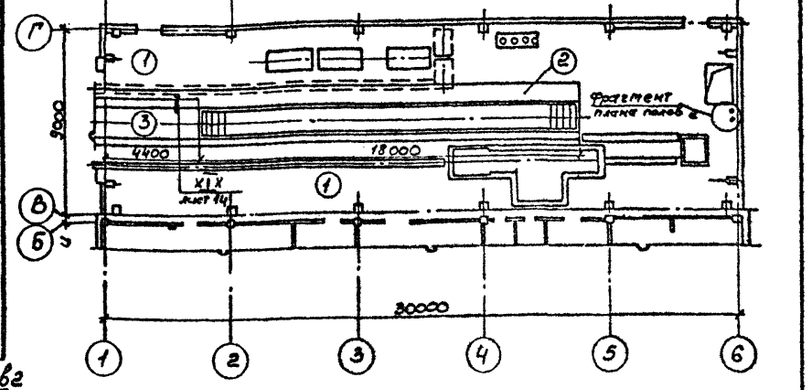

План полов на отм. 4.500
(варианты II, IV)

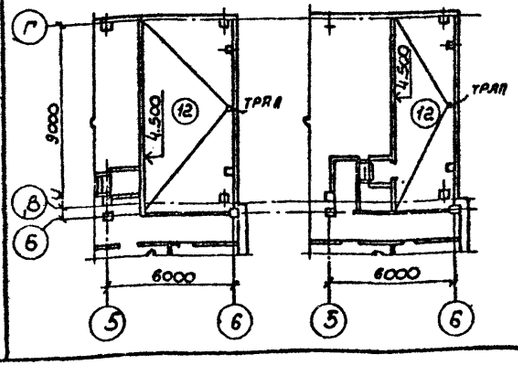

Фрагмент плана полов 2
(варианты I; III)

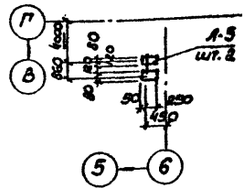

Привязан

Инв. №

Инв. № подл. | Подпись и дата | Взам. инв. №

ГИП	Туркинский		
Нач. отд.	Рядько		
Гл. арх. отд.	Горяйнова		
Гл. констр.	Зеленский		
Рук. арх. гр.	Змиевский		
Ст. арх.	Попова		
Исполн.	Архангельская		
Проверил	Попова		
Н. контр.	Гудайнова		

9036/2

ТП 503-21.85 АР

Закрытый пункт экипировки и технического обслуживания тепловозов для промышленных железных дорог колеи 1520мм

Стадия	Лист	Листов
Р	10	1

Планы полов на отм. 0.000, 3.300, 4.500
Фрагменты планов полов №1,2 на отм. 0.000
Экспликация полов

Харьковский Протрайпроект

Альбом 2

Типовой проект 509-21.85

Ведомость элементов заполнения оконных проемов

Марка поз.	Обозначение	Наименование	кол.	Масса ед. кг	Примечание
ОК-1	серия 1.436.2-15 В.2	Оконный блок ОДР 48.12	1	191.0	
		Сухарь М2	11	1.32	
		Нащельник А1.12	1	1.2	
		Нащельник А1.18	2	3.6	
		Нащельник А1.005	2	0.10	
		Слив А2.12	1	2.42	
		Слив А2.18	2	7.24	
		Шарнир М1	5	0.28	
		Скоба А4	15	1.80	
		Нащельник А3.12	6	6.18	
		Нащельник А3.18	4	6.16	
	ГОСТ 6785-80	Плита подоконная по 12.15.35	1	16.0	для $t_н$=-20°
		То же по 18.15.35	2	24.2	
		— " — по 12.20.35	1	21.0	для $t_н$=-30°
		— " — по 18.20.35	2	32.2	
		— " — по 12.25.35	1	26.0	для $t_н$=-40°
		— " — по 18.25.35	2	40.2	
	ОСТ 3413-016-77	Самонарезающий болт	30	—	
	ОСТ 3413-017-78	Заклепка комбинирован.	11	—	
	ГОСТ 17475-80	Винт М6х20	4	—	
	серия 1.436.2-15 В.2	Резиновый профиль Р1	—	2.8	
		То же Р2	—	4.1	
		То же Р3	—	4.8	
		То же Р4	—	1.0	
	серия 1.436.2-15 В.3	Прибор открывания ПС5	2	1.2	
	ГОСТ 5.1011-71	Термитовая прокладка ф40	7,2пм	—	
	ТУ 6-05-1473-76	Утеплитель: пенополиуретан ППУ-ЭМ-1	0,015 м³	—	выбирается по проекту
	ГОСТ 9573-72	Утеплитель: минераловатная плита мягкая	0,015 м³	—	
ОК-2	серия 1.436.2-15 В.2	Оконный блок ОДР 48.18	1	289.9	
		Сухарь М2	11	1.32	
		Нащельник А1.12	1	1.2	
		Нащельник А1.18	2	3.6	
		Нащельник А1.005	2	0.10	
		Слив А2.12	1	2.42	
		Слив А2.18	2	7.24	
		Шарнир М1	5	0.28	
		Скоба А4	17	2.04	
		Нащельник А3.12	2	2.06	
		Нащельник А3.18	8	12.32	
	ОСТ 3413-016-77	Самонарезающий болт	34	—	
	ОСТ 3413-017-78	Заклепка комбинированная	11	—	
	ГОСТ 17475-80	Винт М6х20	4	—	
	серия 1.436.2-15 В.2	Резиновый профиль Р1		3.53	
		То же Р2		5.15	
	ГОСТ 5.1011-71	Термитовая прокладка ф40	8,4пм	—	
	ТУ6-05-1473-76	Утеплитель: пенополиуретан ППУ-ЭМ-1	0,015 м³	—	
	ГОСТ 9573-72	Утеплитель: минераловатная плита мягкая	0,015 м³	—	
ОК-4	ГОСТ 11214-78*	Оконный блок ОС 18-24В	1		
	серия 1.136-2	Плита подоконная до 25-25	1		для $t°$=-20°
		То же до 25-35	1		для $t°$=-30;-40°
ОК-5	ГОСТ 11214-78	Оконный блок ОС 18-24В	1		
	ТП лист КМ	Жалюзийная решетка ВЖ-1	1		
ОК-6	ГОСТ 11214-78	Оконный блок ОС12-15В	1		
	серия 1.136-2	Плита подоконная до 16-25	1		для $t°$=-20°
	То же	Плита подоконная до 16-35	1		для $t°$=-30;-40°
ОК-7	ТП лист КМ	Жалюзийная решетка ВЖ-2	1		
	То же	Утепленный клапан	1		
ОК-8	ГОСТ 16289-80	Оконный блок ОСР18-24В	1		для $t°$=-40°
	серия 1.136-2	Плита подоконная до 25-35	1		

Схемы заполнения оконных проемов

ОК-1

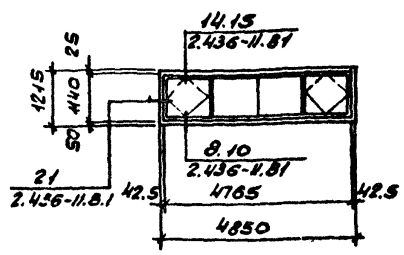

ОК-4, ОК-6

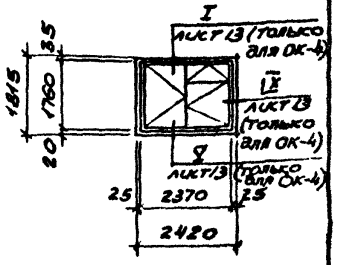

ОК-2

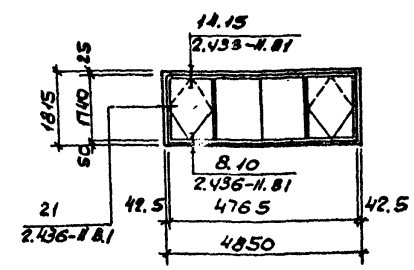

ОК-5

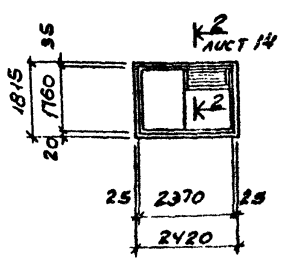

ОК-3

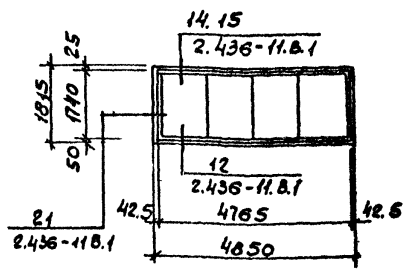

ОК-8

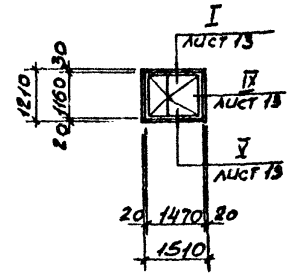

ОК-7

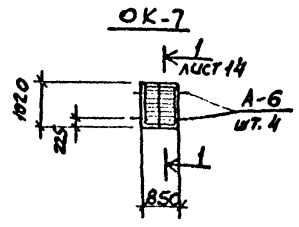

9036/2

Привязан:

Инв. №

Гип.	Туринский		ТП 509-21.85 АР
Нач. отд.	Радько		Закрытый лунит эксплуатационного обслуживания тепловозов для промышленных железных дорог колеи 1520 мм
Гл. спец.	Горяйнова		
Гл. констр.	Зеленский		
Рук. гр.	Зальковский		
Ст. инж.	Попова		Стадия Р; Лист 11; Листов
Архит.	Ярошенко		
Проверил	Соболев		Схемы заполнения оконных проемов ведомость элементов заполнения оконных проемов
Н. контр.	Горяйнова		Харьковский Промстройниипроект

Инв. № подл. | Подп. и дата | Взам. инв. №

Типовой проект 509-21.85 Альбом 2

Спецификация заполнения проемов

Марка поз.	Обозначение	Наименование	Кол-во на этаж 0,000	3,300 4,500	Всего	Масса ед. кг.	Примеч.
1	3.501-8	Ворота 4,7×5,6	1		1		
2	ГОСТ 14624-69	Д-51	1		1		
3	то же	Д 53 ППВ	2		2		
4	ГОСТ 6629-74	ДО 24-15 СВУП	1		1		
5	то же	ДО 24-10 СВУП		1	1		
6	—"—	ДО 24-15 СУ	1		1		
7	—"—	ДО 21-13 СУ	1		1		
8	—"—	ДО 24-10 СЛ		4	4		
9	—"—	ДГ 24-10 С		7	7		
10	—"—	ДГ 21-7С	2	2	4		
11	—"—	ДГ 21-7СЛ	2		2		
12	2.435-6 в.5	ПД-1	4		4		
13	то же	ПДИ-1	2		2		
14	5.904-4	ДС 1,25×0,5	4	4	8		
15	2.435-6 в.5	ПД-5	1		1		
ОК-1	1.436.2-15 в.2	Оконный блок ОДР 48.12	4		4		
ОК-2	то же	Оконный блок ОДР 48.18		1	1		
ОК-3	—"—	Оконный блок ОДН 48.18		1	1		
ОК-4	ГОСТ 11214-78	Оконный блок ОС 18-24В	5	8/–	13/5		для $t_н$=-30 / для $t_н$=-40
ОК-5	то же	Оконный блок ОС 18-24В	2	2	4		
ОК-6	—"—	Оконный блок ОС 12-15В	1		1		
ОК-7	ТП лист КМ	Жалюзийная решетка	1		1		
РЩ-1	1.494-10	Решетка щелевая		3	3		
РЩ-2	то же	То же	2	5	7		
РЩ-3	—"—	—"—		1	1		
РЩ-4	—"—	—"—		2	2		
РЩ-5	—"—	—"—		1	1		
ОК-8	ГОСТ 16289-80	Оконный блок ОРС 18-24В		8	8		для $t_н$=-40

Ведомость элементов заполнения проемов в перегородках

Марка поз.	Обозначение	Наименование	Кол. шт.	Масса ед. кг.	Примечание
РЩ1	1.494-10	Схема соединений решеток СХ I Р150	1	0,41	
		Рамка деревянная 220×220	1		
РЩ2	1.494-10	Схема соединений решеток СХ I Р150	1	0,41	
РЩ3	то же	Схема соединений решеток СХ II Р150	2	0,82	
РЩ4	—"—	Схема соединений решеток СХ II Р200	2	1,28	
РЩ5	—"—	Схема соединений решеток СХ II Р200	4	1,28	

Схемы заполнения проемов в перегородках

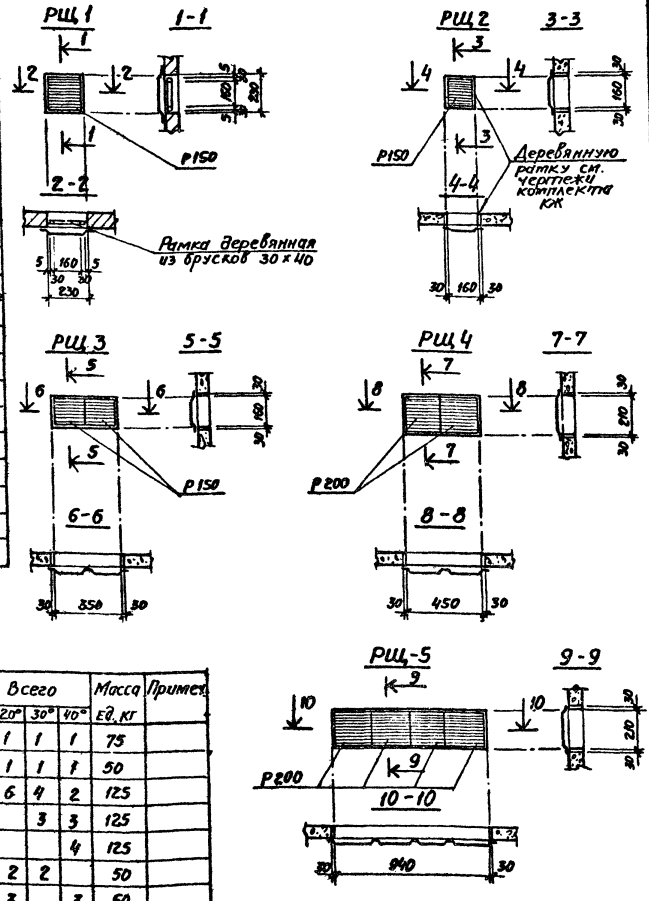

Спецификация стальных изделий

Марка поз.	Обозначение	Наименование	Кол. шт.	Масса ед. кг.	Примечание
МР	ИИ-03-03 альбом 71-64	Решетка для вытирания ног.	1		
А-7	КЖИ-А7	Закладная деталь	1		
А-1	КЖИ-А1	Закладная деталь	58		
А-2	КЖИ-А2	То же	1		
А-3	КЖИ-А3	—"—	13,5 пм		
А-4	КЖИ-А4	—"—	78,0 пм		
А-5	КЖИ-А5	—"—	28		
А-6	КЖИ-А6	—"—	4		
Р43	ГОСТ 7173-54	Рельсы железнодорожные	9 п.м.		
1	ГОСТ 103-76	-40×4	245 пм		
2	ГОСТ 7118-78	Оцинкованная кровельная сталь δ=0,7 мм	14 м²		
3	ГОСТ 5781-75	Молниеприемная сетка ф 6 А1	180 пм		
4	ГОСТ 8510-72	L 90×56×6	9 п.м.	6,7	
МС-50	Серия 2460-18, выпуск 3	Элемент фасонный	22		
МС-51	То же	То же	22		
МС-52	—"—	Фартук	22		
МС-35	—"—	То же	15		
МС-34	—"—	—"—	22		
МС-29	—"—	Костыль	56		для t=-20°
МС-30	—"—	Костыль	56		для t=-30°
МС-31	—"—	Костыль	56		для t=-40°
МС-25	—"—	Фартук	56		для t=-20°
МС-26	—"—	То же	56		для t=-30°
МС-27	—"—	—"—	56		для t=-40°
МС-2	—"—	—"—	32		для t=-20°
МС-3	—"—	—"—	32		для t=-30°
МС-4	—"—	—"—	32		для t=-40°
МС-6	—"—	Костыль	32		для t=-20°
МС-7	—"—	Костыль	32		для t=-30°
МС-8	—"—	Костыль	32		для t=-40°
МС-33	—"—	Фартук	32		
5	ГОСТ 24379.1-80	Болт 1.1 М12×300 ВСт3 кп2	6		

Спецификация перемычек

Марка поз.	Обозначение	Наименование	Кол-во на этаж отм. 0,000 20°	30°	40°	отм. +3,300, +4,500 20°	30°	40°	Всего 20°	30°	40°	Масса ед. кг	Примеч.
ПР-1	ГОСТ 948-76	1ПР2-15.12.14	1	1	1				1	1	1	75	
ПР-2	—"—	1ПР1-12.12.14				1	1	1	1	1	1	50	
ПР-3	—"—	1ПР8-18.12.22У	6	4	2				6	4	2	125	
ПР-4	—"—	1ПР8-18.12.22У		3	3					3	3	125	
ПР-5	—"—	1ПР8-18.12.22У			4						4	125	
ПР-6	—"—	1ПР1-12.12.14	2	2					2	2		50	
ПР-7	—"—	1ПР1-12.12.14			3	3			3		3	50	
ПР-8	—"—	1ПР1-12.12.14					4	4		4	4	50	

Инв. № подл. | Подпись и дата | Взам. инв. №

9036/2

Привязан

Инв. №

ГИП	Туринский	
Нач. отд.	Радько	
Гл. арх.	Горяйнова	
Гл. конст.	Зеленский	
Рук. гр.	Заньковский	
Ст. арх.	Попова	
Архит.	Архангельский	
Провер.	Попова	
Н. контр.	Горяйнова	

ТП 509-21.85 АР

Закрытый пункт экипировки и технического обслуживания тепловозов для промышленных железных дорог колеи 1520 мм

Стадия	Лист	Листов
Р	12	1

Спецификации. Схемы и ведомость заполнения проемов в перегородках

ХАРЬКОВСКИЙ ПРОМСТРОЙНИИПРОЕКТ

509-21.85 Альбом 2
Типовой проект

I

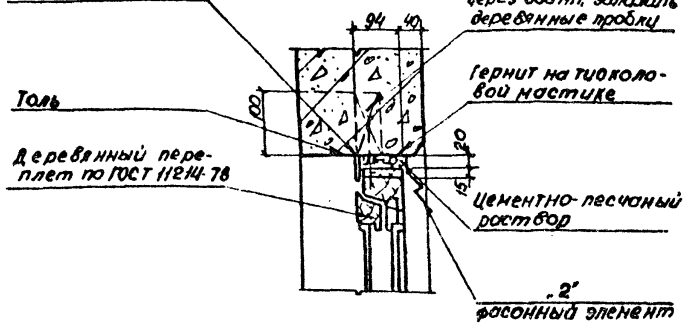

II

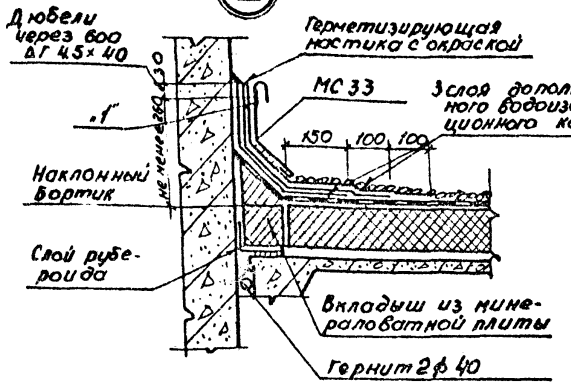

III

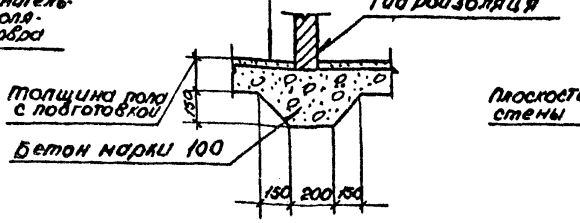

IV

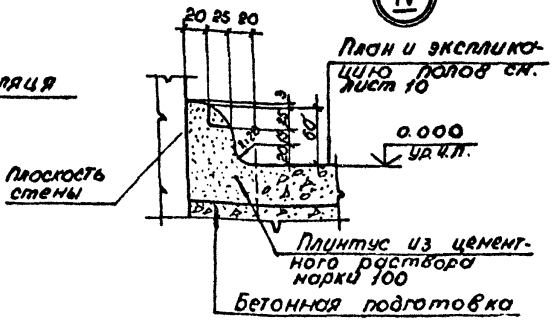

V

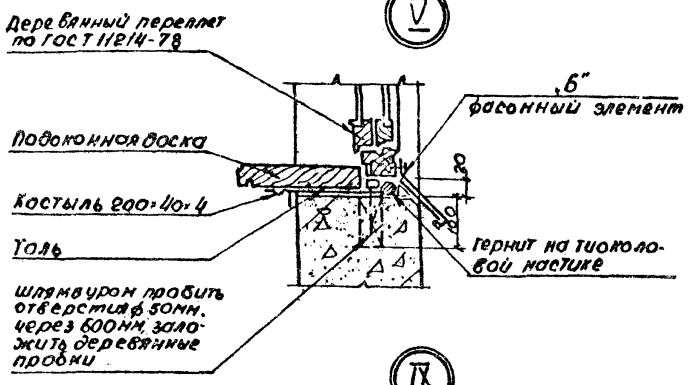

VI

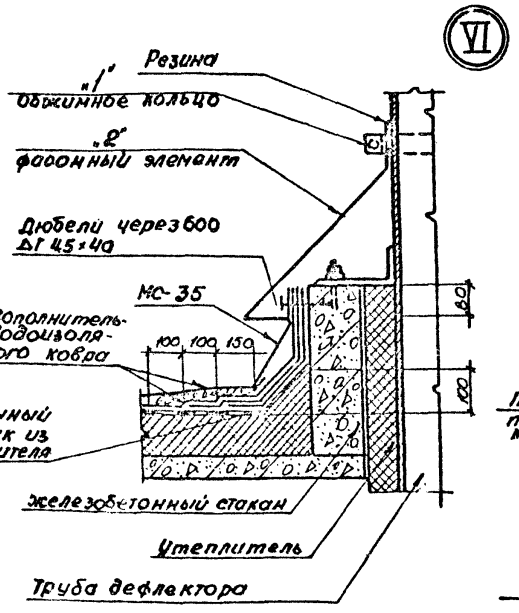

VII

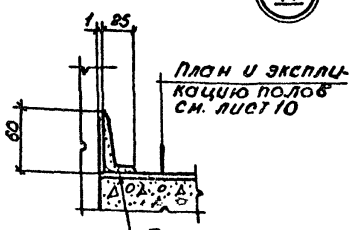

VIII

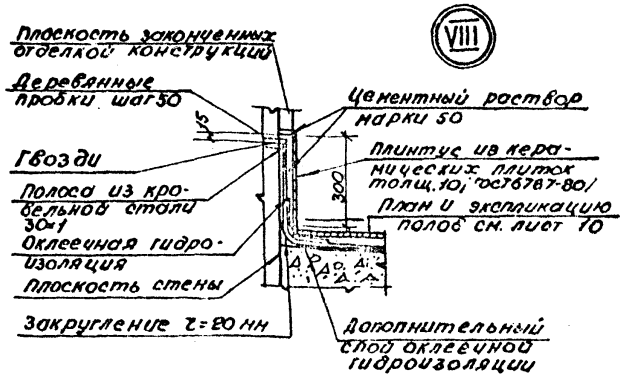

IX

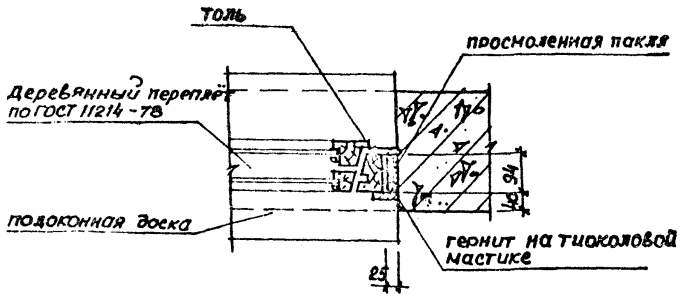

X

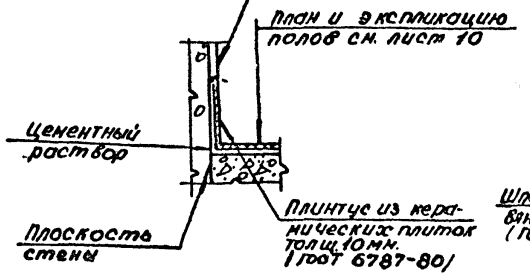

XI

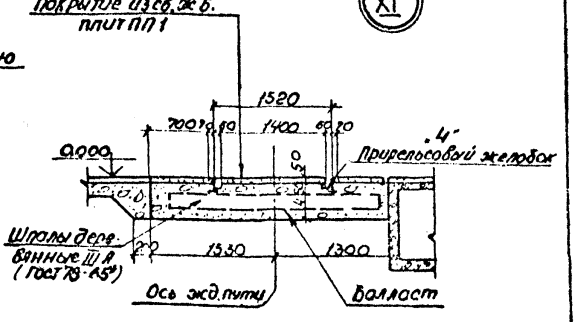

XII

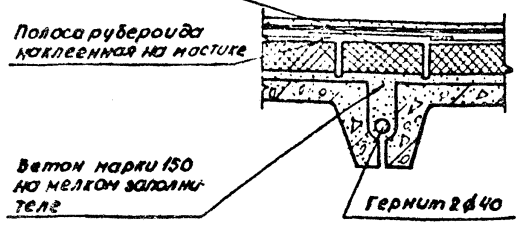

XIII

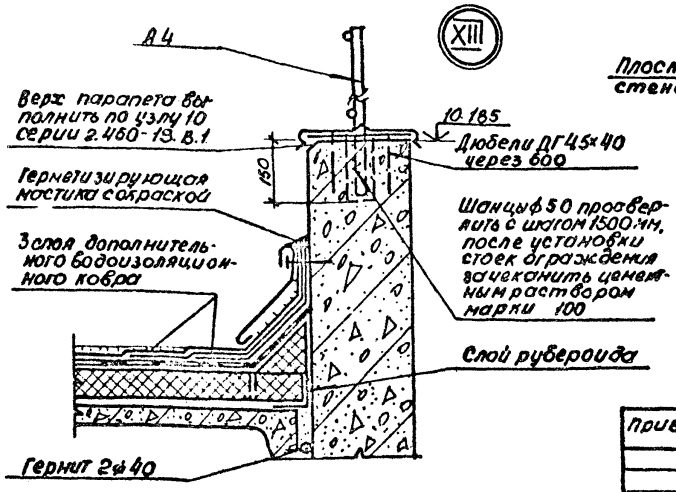

9036/2

ГИП	Туринский		
Начотд	Радько		
Гл. арх.	Горейнова		
Гл. конс.	Зеленский		
Рук. гр.	Зинькевич		
Ст. арх.	Попова		
Архит.	Делова		
Провер.	Попова		
Н. контр.	Горейнова		

ТП 509-21.85 АР

Закрытый пункт технического обслуживания тепловозов для промышленных железных дорог колеи 1520 мм

Стадия	Лист	Листов
Р	13	1

Узлы I - XIII

Харьковский Промстройниипроект

Привязан

Инв. № подл. | Подп. и дата | Взам. инв. №

Изм. №

Типовой проект 509-21.85 Альбом 2

XIV

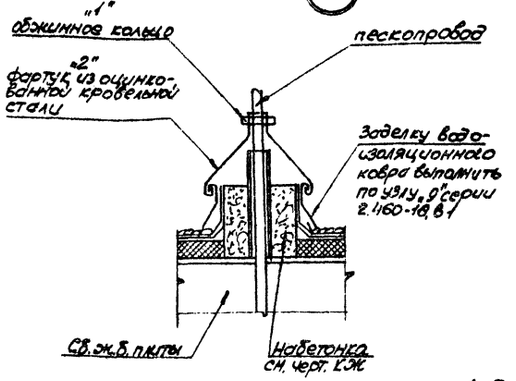

XV

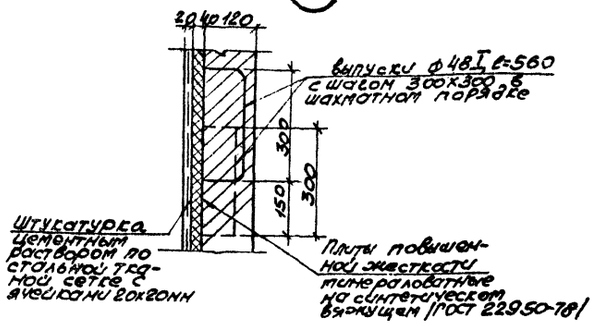

XVI

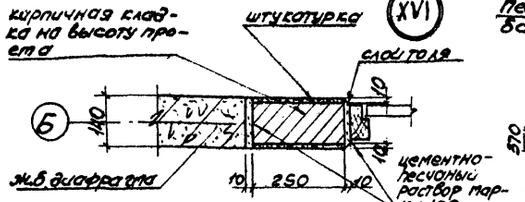

XVII

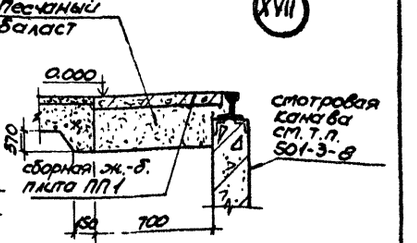

XX

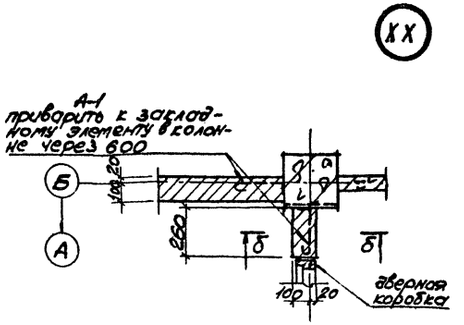

б-б

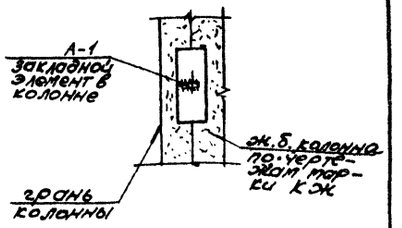

XVIII

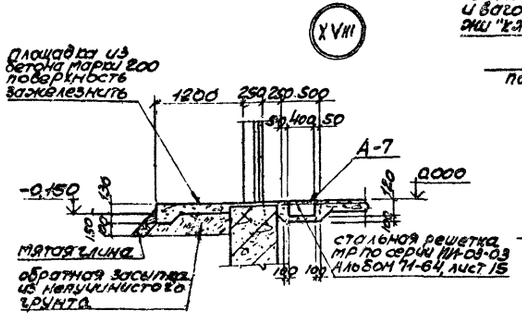

XIX

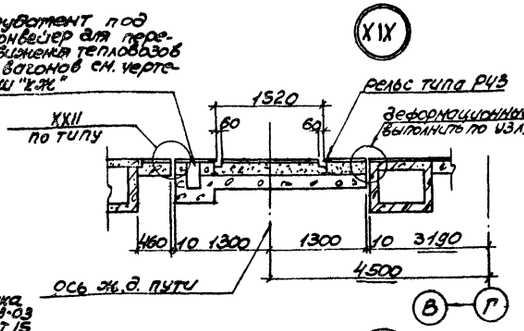

XXI

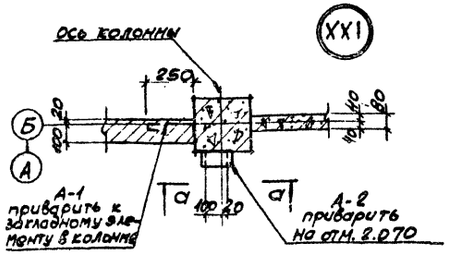

XXII

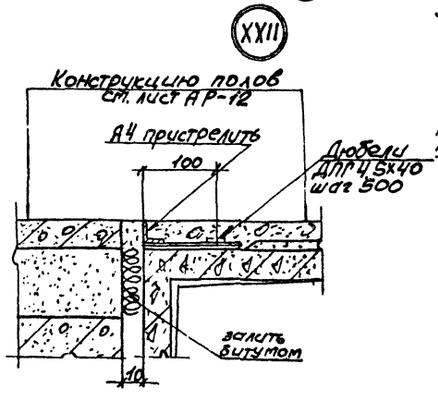

XXIV

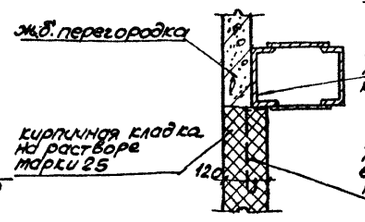

XXV

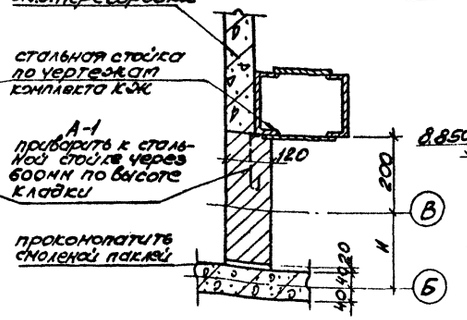

XXVI

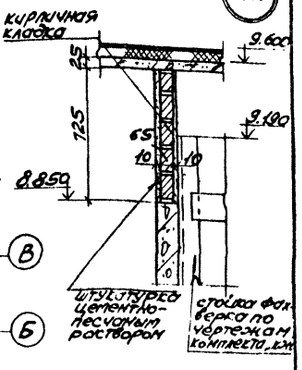

а-а

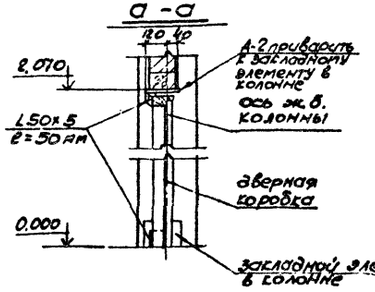

1-1

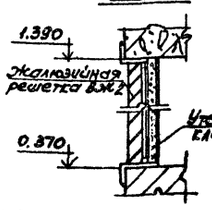

2-2

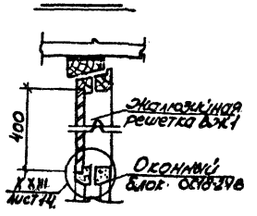

XXIII

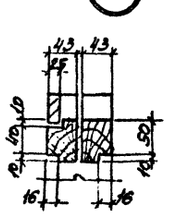

9036/2

ГИП	Туринский		
Нач. отд.	Радько		
Гл. арх.	Горяйнова		
Гл. конс.	Зеленский		
Рук. гр.	Зиньковский		
Ст. арх.	Попова		
Ар. кут.	Делова		
Пров.	Попова		
Н. контр.	Горяйнова		

Привязан:

Инв. № подл. | Подпись и дата | Взам. инв. №

Изм. №

ТП 509-21.85 АР

Закрытый пункт экипировки и технического обслуживания тепловозов промышленных железных дорог колеи 1520мм

стадия	лист	листов
Р	14	1

Узлы XIV ÷ XXVI

Харьковский Промстройниипроект

Ведомость чертежей основного комплекта марки КЖ

Формат	Лист	Наименование	Примечание
22г	1	Общие данные /начало/	
"	2	Общие данные /продолжение/	
"	3	Общие данные /продолжение/	
"	4	Общие данные /окончание/	
"	5	Схема расположения фундаментов и фундаментных балок. Узел I.	
"	6	Схема расположения фундаментов и фундаментных балок. Фрагмент N1, Узлы II ÷ V	
"	7	Схема расположения фундаментов и фундаментных балок. Узлы VI ÷ XII	
"	8	Фундаменты ФМ1, ФМ2	
"	9	Фундаменты ФМ3, ФМ4	
"	10	Фундаменты ФМ5, ФМ6	
"	11	Фундамент ФМ7	
"	12	Фундамент ФМ9	
"	13	Фундамент ФМ10	
"	14	Фундаменты ФМ8; ФМ11 ÷ ФМ14	
"	15	Спецификация к схемам расположения элементов каркаса.	
"	16	Схемы расположения колонн, ригелей, балок покрытия, ворот.	
"	17	Схемы расположения колонн, ригелей, балок покрытия, ворот. Разрезы 3-3÷8-8	
"	18	Схема расположения плит перекрытия на отм. 3.300	
"	19	Схема расположения плит покрытия	
"	20	Схема расположения стеновых панелей по оси 6 для $t_н$=-20°С; $t_н$=-30°С	
22г	21	Схема расположения стеновых панелей по осям Г; В; 1 для $t_н$=-20°С; $t_н$=-30°С	
"	22	Схема расположения стеновых панелей по оси 6 для $t_н$=-40°С	
"	23	Схема расположения стеновых панелей по осям Г, В, 1 для $t_н$=-40°С	
"	24	Схемы расположения стеновых панелей	
"	25	Схема расположения лестницы между осями 1-2.	
"	26	Схемы расположения перегородок	
"	27	Схемы расположения перегородок Сечения 1-1÷3-3; 7-7÷9-9, 21-21÷23-23.	
"	28	Схемы расположения перегородок Сечения 4-4÷6-6; 10-10÷16-16.	
"	29	Схемы расположения перегородок Сечения 19-19, 20-20. Узлы 1, 2.	
"	30	Монолитные участки УМ-1÷УМ-3, УМ-10, УМ-11 Вариант-теплоноситель пар.	
"	31	Плита перекрытия на отм. 4.500 Вариант-теплоноситель пар	
"	32	Монолитные участки УМ-4÷УМ-6, УМ-12 Вариант-теплоноситель вода.	
"	33	Плита перекрытия на отм. 4.500 Вариант-теплоноситель вода	
"	34	Покрытие тамбура	
"	35	Козырьки КВМ-1, КВМ-2	
"	36	Схема расположения накладных изделий, пристреливаемых дюбелями	
"	37	Схема расположения фундаментов под оборудование	
"	38	Фундаменты под оборудование ФО-1÷ФО-7, ФО-10	
"	39	Фундамент под конвейер. План Узел I	
"	40	Фундамент под конвейер. Элемент плана N1	
22г	41	Фундамент под конвейер. Элементы плана N2, N3 Узел II	
"	42	Фундамент под конвейер. Армирование	
"	43	Каналы N1, 2	
"	44	Привязка ПР1 Фундаменты ФО-8; ФО-9	
"	45	Помещение КТП. Подземное хозяйство	
"	46	Грязеотстойник. План. Разрезы 1-1, 2-2.	
"	47	Грязеотстойник. Армирование	
"	48	Колодцы К1, К2	
"	49	Канализационные колодцы. Маслосборный колодец.	

Альбом 2

509-21.85

Типовой проект

Инв. № подл. | Подпись и дата | Взам. инв. №

Типовой проект разработан в соответствии с действующими нормами и правилами и предусматривает мероприятия, обеспечивающие взрывную, взрывопожарную и пожарную безопасность при эксплуатации здания.

Гл. инженер проекта / Туринский Л.В./

Привязан:

Инв. №

ГИП	Туринский	
Нач. отд.	Радько	
Гл. констр.	Зеленский	
Рук. гр.	Гринвальд	
Ст. инж.	Карпанюк	
Исполн.	Дубинская	
Проверил	Гринвальд	

9036/2

ТП 509-21.85 -КЖ

Закрытый пункт экипировки и технического обслуживания тепловозов для промышленных железных дорог ширины 1520 мм

Стадия	Лист	Листов
Р	1	

Общие данные /начало/

Харьковский Промстройпроект

Ведомость ссылочных и прилагаемых документов

Обозначение	Наименование	Примечание
1.020-1 выпуск 1-1	Фундаменты сборные железобетонные для колонн сечением 300×300 и 400×400 мм. Опалубочные чертежи и армирование. Арматурные изделия.	
1.412-1/77 выпуск 3	Монолитные железобетонные фундаменты под типовые колонны прямоугольного сечения одноэтажных промышленных зданий.	
1.415-1 выпуск 1	Железобетонные фундаментные балки для стен производственных зданий.	
1.423-3 выпуск 0-1, 1,2	Железобетонные колонны прямоугольного сечения для одноэтажных производственных зданий без мостовых кранов высотой до 9,6 м.	
460-75 выпуск 0, 1-1, 1-2	Железобетонные фахверковые колонны прямоугольного сечения для одноэтажных производственных зданий.	
1.462.1-10/80 выпуск 1	Балки стропильные железобетонные для покрытий зданий с пролетами 6 и 9 м.	
1.465-7 выпуск 0; 3 часть 1,2	Сборные железобетонные предварительно напряженные плиты для покрытий производственных зданий.	
1.020-1 выпуск 2-1	Колонны сечением 300×300 м. Опалубочные чертежи и армирование.	
1.020-1 выпуск 2-2	Колонны сечением 300×300 мм. Пространственные каркасы.	
1.020-1 выпуск 2-5	Колонны сечением 300×300 и 400×400 мм. Арматурные изделия.	
1.020-1 выпуск 3-1	Ригели перекрытий пролетом 7,2; 6,0; 4,5 и 3,0 м с высотой сечения 450 мм под многопустотные панели перекрытий. Опалубочные чертежи и армирование. Пространственные каркасы.	
1.020-1 выпуск 3-5	Ригели покрытий пролетом 9,0; 7,2; 6,0; 4,5 и 3,0 м под многопустотные панели и ребристые плиты перекрытий. Опалубочные чертежи и армирование. Пространственные каркасы.	
1.020-1 выпуск 3-7	Ригели. Арматурные изделия.	
1.020-1 выпуск 6-1	Диафрагмы жесткости для зданий с высотами этажей 2,8 и 3,3 м. Опалубочные чертежи и армирование.	
1.020-1 выпуск 6-3	Диафрагмы жесткости. Арматурные изделия.	
1.020-1 выпуск 7-1	Лестницы железобетонные. Опалубочные чертежи и армирование. Пространственные каркасы. Арматурные изделия.	
1.020-1 выпуск 5-2	Самонесущие панели наружных стен из легких и ячеистых бетонов. Опалубочные чертежи и армирование.	
1.020-1 выпуск 5-3	Самонесущие панели наружных стен из легких и ячеистых бетонов. Пространственные каркасы.	
1.020-1 выпуск 5-4	Навесные панели наружных стен из легких и ячеистых бетонов. Опалубочные чертежи и армирование.	
1.020-1 выпуск 5-5	Навесные панели наружных стен из легких и ячеистых бетонов. Пространственные каркасы.	
1.020-1 выпуск 5-6	Панели наружных стен из легких и ячеистых бетонов. Опалубочные и арматурные узлы.	
1.020-1 выпуск 5-7	Панели наружных стен из легких и ячеистых бетонов. Арматурные изделия.	

Обозначение	Наименование	Примечание
1.041-1 выпуск 1	Сборные железобетонные многопустотные панели перекрытий многоэтажных общественных и производственных зданий. Многопустотные панели длиной 5650 мм шириной 1190, 1490, 2580 и 2980 мм с предварительно напрягаемой арматурой из стали классов А-IV, Ат-V и Вр-II из тяжелого и легкого бетонов.	
1.041-1 выпуск 4	Сборные железобетонные многопустотные панели перекрытий многоэтажных общественных и производственных зданий. Ребристые связевые плиты длиной 5650 мм, шириной 1490 мм с предварительно напрягаемой арматурой из стали классов А-IV, Ат-V из тяжелого и легкого бетонов.	
1.465.1-10/82 выпуск 0,1	Комплексные железобетонные плиты покрытий одноэтажных промышленных зданий. Материалы для проектирования. Комплексные плиты с несущей основой из железобетонных ребристых плит длиной 6 м.	
1.432-14/80 выпуск 0,1	Стеновые панели отапливаемых производственных зданий с шагом колонн 6 м. Материалы для проектирования. Стеновые панели. Рабочие чертежи.	
1.431-15 выпуск 1	Перегородки многоэтажных зданий с каркасом по серии ИИ-04. Монтажные узлы. Рабочие чертежи.	
1.431-15 выпуск 2	Перегородки многоэтажных зданий с каркасом по серии ИИ-04. Панели из различных бетонов. Рабочие чертежи.	
1.020-1 выпуск 8-1	Металлические ограждения лестниц.	
1.020-1 выпуск 9-1	Изделия соединительные стальные.	
1.020-1 выпуск 10-1	Монтажные узлы каркаса.	
1.020-1 выпуск 10-2	Монтажные узлы стен.	
1.439-2	Стальные изделия панельных стен одноэтажных производственных зданий с железобетонным каркасом.	
1.138-10	Перемычки железобетонные для зданий с кирпичными стенами.	
3.006-2 выпуск II-1	Сборные железобетонные каналы и тоннели из лотковых элементов. Рабочие чертежи железобетонных изделий (лотковые элементы).	
3.006-2 выпуск II-2	Сборные железобетонные каналы и тоннели из лотковых элементов. Рабочие чертежи железобетонных изделий (плиты, опорные подушки).	
3.900-3 выпуск 7 часть 1,2	Изделия круглых колодцев. Рабочие чертежи. Рабочие чертежи арматурных изделий.	
3.501-8	Ворота распашные для локомотивных депо с механическим приводом.	
1.494-24 выпуск 1	Стаканы для крепления крышных вентиляторов, дефлекторов и зонтов.	
1.410-2	Унифицированные арматурные изделия для монолитных железобетонных конструкций.	
1.400-7	Стальные изделия для сопряжения сборных железобетонных конструкций одноэтажных промышленных зданий.	
1.400-6/76 выпуск 1	Унифицированные закладные детали сборных железобетонных конструкций зданий промышленных предприятий.	

Обозначение	Наименование	Примечание
3.400-8/76	Унифицированные закладные детали сборных железобетонных конструкций инженерных сооружений промышленных зданий.	
2.420-1 выпуск 0,1 (ТДМ)	Монтажные детали сборных железобетонных колонн и подкрановых балок одноэтажных промышленных зданий.	
2.432-1 выпуск 1	Монтажные узлы панельных стен отапливаемых одноэтажных производственных зданий с железобетонным каркасом. Монтажные узлы. Рабочие чертежи.	
2.460-2 выпуск 0,1,2 (ТДМ)	Монтажные детали сборных железобетонных конструкций покрытий одноэтажных промышленных зданий.	
3.901-5	Сальники набивные Д460-1400 см для пропуска труб через стены.	
ГОСТ 22701.0-77÷ГОСТ 22701.5-77	Плиты железобетонные ребристые предварительно напряженные размерами 6×5 м для покрытий производственных зданий.	
ГОСТ 8478-81	Сетки сварные для железобетонных конструкций. Технические условия.	
ГОСТ 3634-79	Люки чугунные для колодцев. Технические условия.	
ГОСТ 24379.1-80	Болты фундаментные. Конструкция и размеры.	
ГОСТ 7798-70*	Болты с шестигранной головкой. Конструкция и размеры.	
ГОСТ 6785-80	Плиты подоконные железобетонные. Технические условия.	
Типовой проект 902-9-1 выпуск I, альбом 1.	Канализационные колодцы.	
Типовой проект 501-3-8	Тепловозо-вагонное депо для промышленных железных дорог колеи 1520 мм. Смотровые канавы.	
1.431-20 выпуск 0	Перегородки одноэтажных производственных зданий. Материалы для проектирования.	
1.431-20 выпуск 4	Перегородки одноэтажных производственных зданий. Колонны фахверковые стальные. Рабочие чертежи.	
1.431-20 выпуск 7 часть 2	Перегородки одноэтажных производственных зданий. Стальные изделия. Арматурные и закладные изделия. К железобетонным колоннам и соединительные изделия. Рабочие чертежи.	

9036/2

Привязан:

Инв. №

Гл. инж. пр.	Туринский	
Нач. отд.	Валько	
Гл. констр.	Зеленский	
Рук. гр.	Гринвакс	
Ст. инж.	Каралюк	
Исполн.	Литовская	
Провер.	Гринвакс	
Н. контр.	Гринвакс	

ТП 509-21.85 -КЖ

Закрытый пункт экипировки и технического обслуживания тепловозов для промышленных железных дорог колеи 1520 мм

Стадия	Лист	Листов
Р	2	

Общие данные. (продолжение).

ХАРЬКОВСКИЙ ПРОМСТРОЙНИИПРОЕКТ

Альбом 2

Типовой проект 509-21.85

Инв. № подл. | Подпись и дата | Взам. инв. №

Типовой проект 509-21.85 Альбом 2

Ведомость спецификаций

Лист	Наименование	Примечание
5	Спецификация к схеме расположения фундаментов и фундаментных балок	
8	Спецификация к фундаментам Фп 1; Фп 2	
9	Спецификация к фундаментам Фп3; Фп 4	
10	Спецификация к фундаментам Фп5; Фп 6	
11	Спецификация к фундаменту Фп 7.	
12	Спецификация к фундаменту Фп 9.	
13	Спецификация к фундаменту Фп 10	
14	Спецификация к фундаментам Фп8; Фп 11; Фп 12	
15	Спецификация к схемам расположения элементов каркаса.	
18	Спецификация к схеме расположения плит перекрытия на отм. 3.300	
19	Спецификация к схеме расположения плит покрытия.	
20	Спецификация к схемам расположения стеновых панелей для $t_н$=-20°С, $t_н$=-30°С	
22	Спецификация к схемам расположений стеновых панелей для $t_н$=-40°С	
24	Спецификация к схемам расположения стеновых панелей.	
25	Спецификация к схеме расположения лестницы	
26	Спецификация к схемам расположения перегородок	
30	Спецификация к монолитным участкам УМ-1; УМ-2 УМ-3, УМ-10; УМ-11. Теплоноситель -пар.	
31	Спецификация к схеме расположения плиты перекрытия на отм. 4.500. Теплоноситель- пар	
32	Спецификация к монолитным участкам УМ-4, УМ-5; УМ-6; УМ-12. Теплоноситель- вода	
33	Спецификация к схеме расположения плиты перекрытия на отм. 4500. Теплоноситель- вода.	
34	Спецификация к схеме расположений элементов покрытия тамбура. Спецификация к монолитным участкам УМ-7; УМ-8; УМ-9.	
35	Спецификация к козырькам КВт-1; КВт-2	
36	Спецификация к схеме расположения накладных изделий пристреливаемых дюбелями.	
37	Спецификация к схеме расположения фундаментов под оборудование.	
38	Спецификация к фундаменту Фо-6	
39	Спецификация к схеме расположений плит фундамента под конвейер. Спецификация к фундаменту под конвейер	
43	Спецификация к схемам расположения каналов	
44	Спецификация к схеме расположения плит перекрытия и к приямку ПР-1	
45	Спецификация к схеме расположения КТП.	
47	Спецификация элементов грязеотстойника	
48	Спецификация к колодцам К1, К2.	
49	Спецификация к маслосборному и канализационным колодцам.	

Инв. № подл. | Подпись и дата | Взам. инв. №

Ведомость объемов сборных бетонных и железобетонных конструкций по рабочим чертежам основного комплекта марки КЖ

Позиция	Наименование группы элементов конструкций	Код.	Количество, м³ t=-20°С	t=-30°С	t=-40°С	Примеч.
1	Фундаменты стаканного типа и башмаки	5812 000000	3.8	3.8	3.8	
2	Колонны	5821 000000	79.4	79.4	79.4	
3	Балки стропильные и подстропильные	5822 000000	7.7	7.7	7.7	
4	Балки связевые, фундаментные и сооружений	5824 000000	12.6	11.1	11.1	
5	Ригели и прогоны	5825 000000	17.7	17.7	17.7	
6	Элементы рам	5827 000000	3.9	3.9	3.9	
7	Перемычки	5828 000000	0.8	1.6	1.9	
8	Панели стеновые наружные	5831 000000	118.9	154.0	189.1	
9	Панели стеновые внутренние	5832 000000	-	-	-	
10	Перегородки	5833 000000	32.1	32.1	32.1	
11	Плиты покрытий	5841 000000	22.7	22.7	22.7	
12	Плиты перекрытий	5842 000000	36.8	36.8	36.8	
13	Детали смотровых колодцев	5855 000000	1.5	1.5	1.5	
14	Конструкции и детали каналов	5858 000000	13.4	13.4	13.4	
15	Элементы лестниц.	5891 000000	2.7	2.7	2.7	
16	Распорка	5829 000000	7.0	7.0	7.0	

9036/2

Привязан

Инв. №

ГИП	Гуринский		
Нач. отд.	Радько		
Гл. конст	Зеленский		
Рук. гр.	Гринвакс		
Ст. инж.	Карплюк		
Исполн.	Дубицкая		
Провер	Гринвакс		

ТП 509-21.85 -КЖ

Закрытый лунар экипировки и технического обслуживания тепловозов для промышленных железных дорог емкостью 1520...

Стадия	Лист	Листов
Р	3	

Общие данные /продолжение/

Харьковский Промстройниипроект

Альбом 2

Типовой проект 509-21.85

Общие указания.

1. Проект разработан применительно к следующим условиям:
   А/. Расчетная зимняя температура принята: -20°С, -30°С, -40°С;
   Б/. Скоростной напор ветра - для I и III географических районов, тип местности А;
   В/. вес снегового покрова - для III района;
   г/. Сейсмичность не выше 6 баллов;
   Д/. площадка строительства со спокойным рельефом;
   Е/. Грунты непучинистые, непросадочные, грунтовые воды отсутствуют.
   Нормативные характеристики грунтов, служащих основанием для фундаментов здания;
   сцепление - $C^н = 0.03$ кг/см²
   Угол внутреннего трения - $\varphi^н = 28°$
   объемный вес - $\gamma^н = 1.8$ т/м³
   модуль деформации - $E = 150$ кг/см²

2. В проекте учтены следующие нагрузки:
   А/ Нагрузки от подвижного состава класса К-14;
   Б/ Нормативная нагрузка на полы в осях Г-В - 1.5 т/м²
   В/ Нагрузки от подвесного электрического однобалочного крана грузоподъемностью 1т в отделении экипировки и технического обслуживания тепловозов.
   г/ Нагрузки от подвесного электрического крана грузоподъемностью 1т
   Д/ Нагрузки от передвижной тали грузоподъемностью 0,25т в отделении ремонта фильтров;
   Е/ нагрузки от вентиляционного оборудования на перекрытии на отметке 4.500 и монорельса грузоподъемностью 0,5т
   ж/. Равномерно распределенные нагрузки на перекрытие на отметке 3.300 бытовых помещений по таблице 3 СНиП II-6-74;

3. При определении расчетного давления на основание „R" по формуле 17 СНиП II-15-74 принимались: $m_1 = 1.1$
   $m_2 = 1$; $K_n = 1.0$. $K_{над.\ по\ назначению} = 0.95$
   Под монолитными фундаментами выполнить бетонную подготовку из бетона марки 50, толщиной 100 мм, выступающую за габарит подошвы фундамента на 100 мм в каждую сторону.
   Под сборными ж.б. конструкциями выполняется песчаная подготовка толщиной 100 мм;

4. Обратную засыпку пазух котлованов и подсыпку под полы производить местным грунтом оптимальной влажности с послойным механическим уплотнением с доведением до коэффициента стандартного уплотнения $K_{ст} = 0.98$

5. Марки бетона и характеристики сталей для железобетонных и бетонных конструкций приведены на листах проекта или указаны на соответствующих листах типовых серий.

6. Устойчивость одноэтажной части здания дело обеспечивается жесткой заделкой колонн в стаканах фундаментов. Устойчивость каркаса двухэтажной пристройки в продольном и поперечном направлении обеспечивается установкой диафрагм жесткости.

7. Стеновые панели приняты из плотного керамзитобетона марки 50 с объемным весом $\gamma = 900$ кг/м³ в сухом состоянии

8. В комплексных плитах покрытия одноэтажной части в качестве материала утеплителя приняты минераловатные плиты повышенной жесткости на синтетическом связующем с объемным весом $\gamma = 200$ кг/м³ по ГОСТ 22950-78.

9. Учитывая, что монтаж конструкций, может производиться при отрицательных температурах, а также возможность нахождения конструкций под нагрузкой в неотапливаемом помещении /до ввода в эксплуатацию/.

для армирования железобетонных конструкций и закладных изделий в зависимости от расчетной температуры наружного воздуха приняты следующие марки стали:

Вид арматуры и закладных изделий	Класс стали	Марки стали при монтаже и нахождении конструкций под нагрузкой при температуре	
		до -30°С включительно	ниже -30°С до -40°С включительно
Стержневая горячекатаная гладкая ГОСТ 5781-82	А-I	ВСт3кп2	ВСт3пс2
Стержневая горячекатаная периодического профиля ГОСТ 5781-82 и ГОСТ 51459-72* для арматуры класса А-III ф 10 ÷ ф 40 мм	А-II	ВСт5пс2	Вст5сп2
	А-III	25Г2С	25Г2С
	А-IV	20ХГ2Ц	20ХГ2Ц
Стержневая термомеханически и термически упрочненная периодического профиля ГОСТ 10884-81	Ат-V	Применяется при расчетных температурах наружного воздуха до -40°С включительно	
Обыкновенная арматурная проволока гладкая ГОСТ 6727-53*	В-I	То же	
Закладные изделия конструктивные	С 38/23	ВСт3кп2	ВСт3пс6
Закладные и соединительные изделия расчетные	С 38/23	ВСт3кп2	ВСт3пс6
Монтажные петли	А-I	ВСт3пс2	ВСт3сп2
Анкерные болты	–	ВСт3кп2	ВСт3кп2

10. Все работы по строительству должны выполняться в соответствии с действующими правилами производства и приемки работ.

11. При выполнении работ в зимнее время должны соблюдаться специальные требования по каждому виду работ. При этом кирпичные стены в случае возведения их методом замораживания должны быть проверены расчетом, а марки раствора соответственно скорректированы.

12. Все закладные и соединительные изделия, не подлежащие металлизации защищаются от коррозии лакокрасочным покрытием состава:
    1слой грунта ХС-010; 3 слоя эмали ПХВ или 3 слоя эмали ХЭС и лака ХСЛ в отношении 1:1.

13. Металлизации подлежат все закладные изделия в стеновых панелях и соединительные изделия, перечисленные в спецификациях на листах 20 и 24.

14. Диаметры монтажных петель в комплексных плитах покрытия принимать:
    а) для плит марки ПГ при температурах наружного воздуха $t_н = -20°С$, $t_н = -30°С$, $t_н = -40°С$ - ф14 А I;
    б) для плит марки ПВ при $t_н = -20°С$, $t_н = -30°С$, $t_н = -40°С$ - ф16 А I.

Инв. № подл. | Подпись и дата | Взам. инв. №

9036/2

Привязан

Инв. №

ГИП	Туринский		
Нач. отд	Радько		
Гл. конс	Зеленский		
Рук. гр.	Гринвакс		
Ст. инж.	Карпенок		
Исполн.	Литовская		
Провер	Гринвакс		

ТП 509-21.85 -КЖ

Закрытый пункт экипировки и технического обслуживания тепловозов для промышленных железных дорог колеи 1520 мм

Стадия	Лист	Листов
Р	4	

Общие данные /окончание/

Харьковский Промстройниипроект

Альбом 2

Типовой проект 509-21.85

Схема расположения фундаментов и фундаментных балок

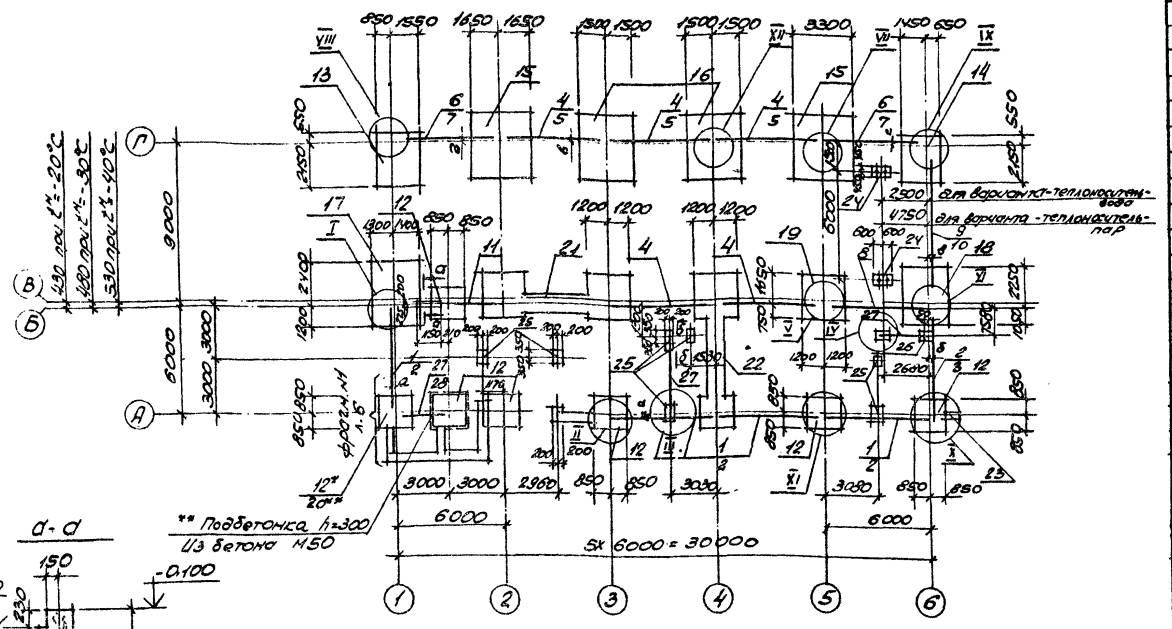

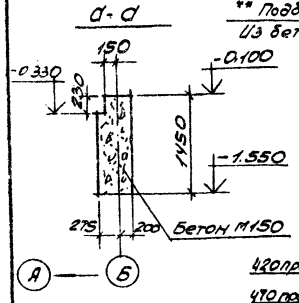

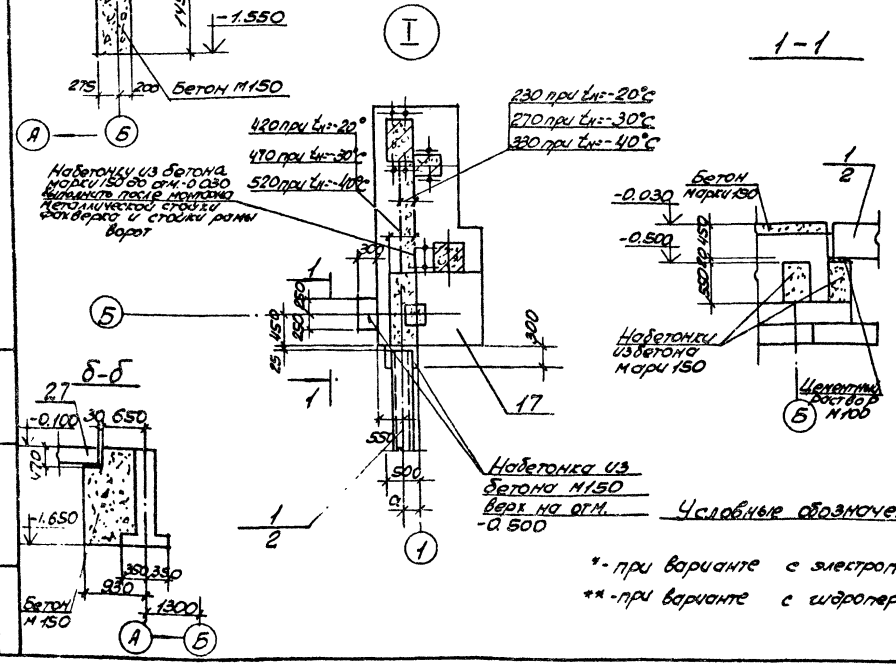

Условные обозначения:

*- при варианте с электропередачей

**- при варианте с гидропередачей.

Спецификация к схеме расположения фундаментов и фундаментных балок

Марка поз.	Обозначение	Наименование	Количество при $t_н$=-20°	$t_н$=-30°	$t_н$=-40°		Масса ед. кг	Примеч.
1	1.415-1 в.1	фундаментная балка ФБ6-1	4	—	—		1600	
2	То же	То же ФБ6-11	1	4	4		1800	
3	"	" ФБ6-28	—	1	1		2200	
4	"	" ФБ6-2	5	2	2		1300	
5	"	" ФБ6-12	—	3	3		1500	
6	"	" ФБ6-14	2	—	—		1300	
7	"	" ФБ6-31	—	2	2		1700	
8	"	" ФБ6-4	1	1	1		1200	
9	"	" ФБ6-3	1	—	—		1200	
10	"	" ФБ6-13	—	1	1		1400	
11	ТП КЖИ-НФБ-1	" НФБ-1	1	1	1		600	
27	То же КЖИ-НФБ-2	" НФБ-2	3	1	1		800	
28	" КЖИ-НФБ-3	" НФБ-3	—					
12	1.020-1 в.1-1	Фундамент 1Ф17	7*/6**	7*/6**	7*/6**		4200	↓ низа -1.550
13	ТП КЖ-л.8	Фм1	1	1	1			
14	То же л.8	Фм2	1	1	1			
15	" л.9	Фм3	2	2	2			
16	" л.9	Фм4	2	2	2			
17	" л.10	Фм5	1	1	1			↓ низа -1.650
18	" л.10	Фм6	1	1	1			
19	" л.11	Фм7	1	1	1			
20	" л.14	Фм8	1**	1**	1**			↓ низа -2.560
21	" л.12	Фм9	1	1	1			
22	" л.13	Фм10	1	1	1			↓ низа -1.650
23	" л.14	Фм11	1	1	1			↓ низа -0.500
24	" л.14	Фм12	2	2	2			↓ низа -1.650 для варианта теплоноситель вода; ↓ низа -1.750 для варианта теплоноситель пар
25	" л.14	Фм-13	7	7	7			-1.650
26	" л.14	Фм-14	2	2	2			

Таблица привязки осей фундаментных балок в зависимости от наружной температуры

Буквенное обозначение	Размер для районов с расчетной температурой -20°С	-30°С	-40°С
а	280	350	370
б	350	410	410
в	130	150	180
г	30	0	60

Данный лист рассматривать совместно с листами 6,7.

9036/2

ГИП	Туринский	
Нач.отд.	Радько	
Гл.спец.	Зеленский	
Рук.гр.	Гринвакс	
Ст.инж.	Карплюк	
Рассчит.	Кирицева	
Исполнил	Овдиенко	
Провер.	Галактионова	

Привязан:

Инв. №

ТП 509-21.85 -КМ

Закрытый пункт экипировки и технического обслуживания тепловозов для промышленных железных дорог колеи 1520 мм

Стад.	Лист	Листов
Р	5	

Схема расположения фундаментов и фундаментных балок. Узел I

Харьковский ПРОМСТРОЙНИИПРОЕКТ

Инв. № подл. | Подпись и дата | Взам. инв. №

Типовой проект 509-21.85 Альбом 2

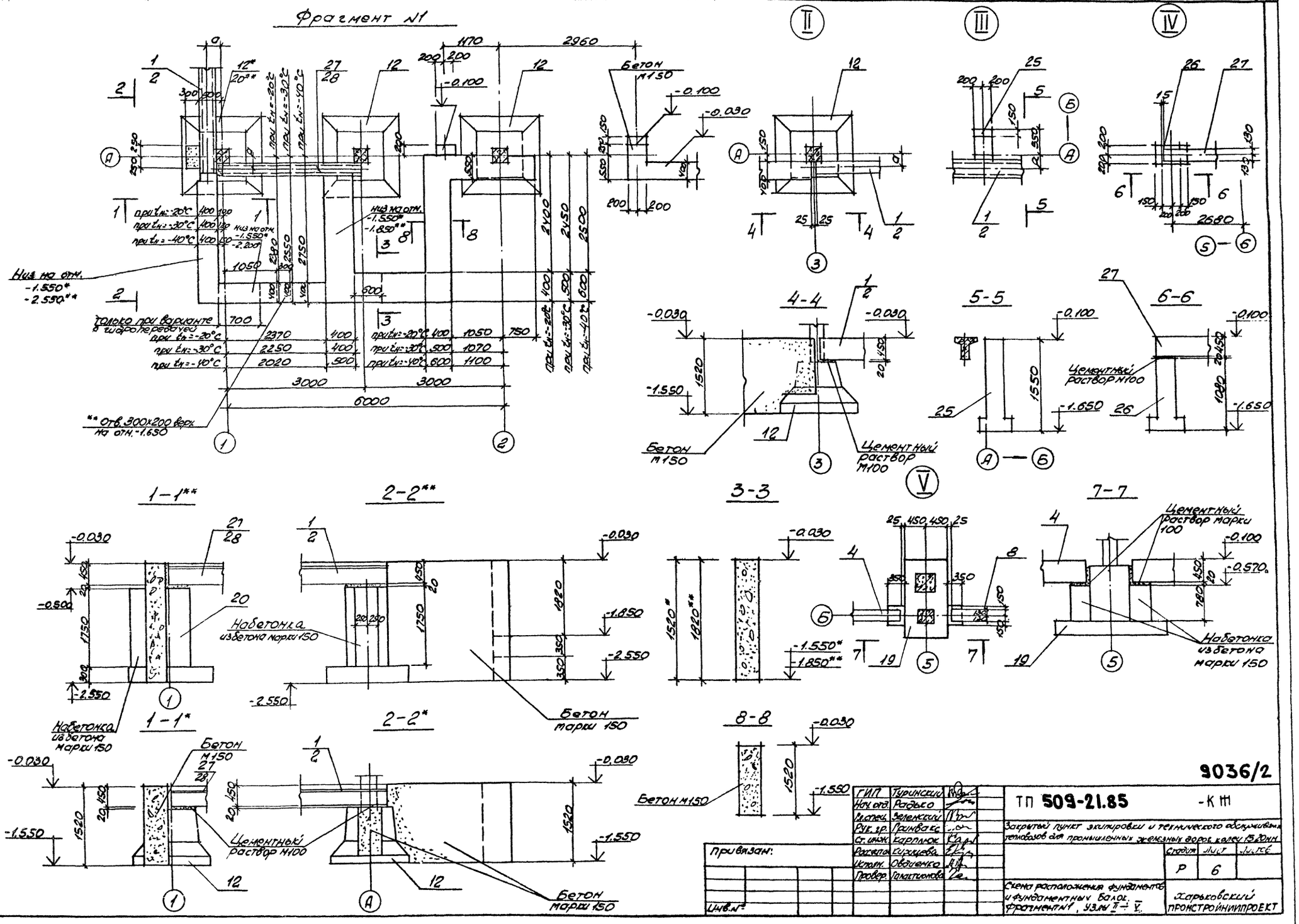

9036/2

ГИП	Туринский	
Нач. отд.	Радько	
Гл. спец.	Зеленский	
Рук. гр.	Гринвакс	
Ст. инж.	Карплюк	
Расчетчик	Кирщева	
Исполн.	Овдиенко	
Провер.	Галактионова	

Привязан:

Инв. №

ТП 509-21.85 -К III

Закрытый пункт экипировки и технического обслуживания тепловозов для промышленных железных дорог колеи 1520 мм

Стадия	Лист	Листов
Р	6	

Схема расположения фундаментов и фундаментных балок. Фрагмент №1, узлы II ÷ V.

Харьковский ПРОМСТРОЙНИИПРОЕКТ

Инв. № подл. | Подпись и дата | Взам. инв. №

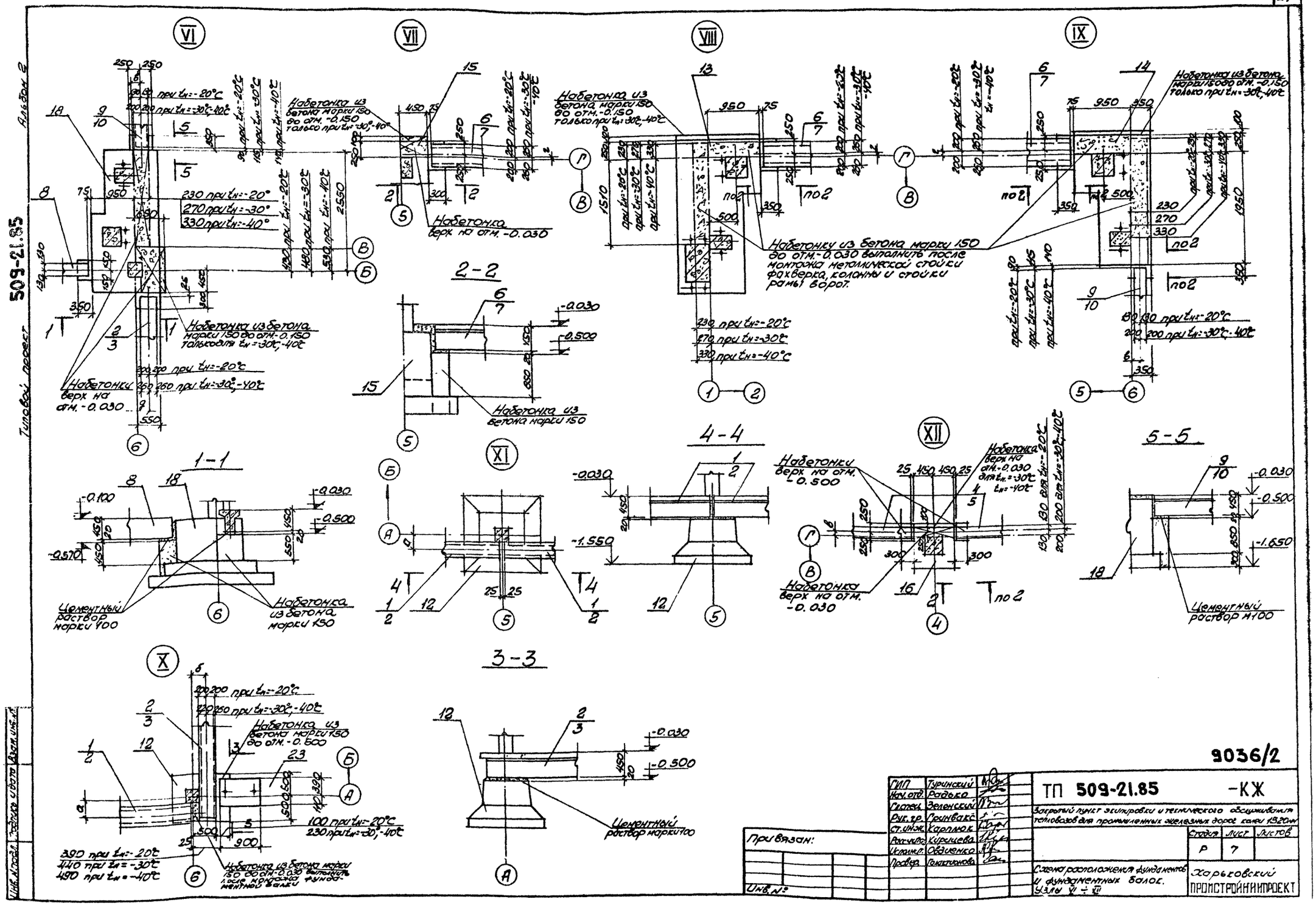

9036/2

ГИП	Туринский	
Нач. отд.	Радько	
Гл. спец.	Зеленский	
Рук. гр.	Гринвакс	
Ст. инж.	Карплюк	
Рассчитал	Кирицева	
Исполнит.	Овдиенко	
Провер.	Галактионова	

Привязан:

Инв. №

ТП 509-21.85 -КЖ

Закрытый пункт экипировки и технического обслуживания тепловозов для промышленных железных дорог колеи 1520 мм

Стадия	Лист	Листов
Р	7	

Схема расположения фундаментов и фундаментных балок. Узлы VI ÷ XII

Харьковский ПРОМСТРОЙНИИПРОЕКТ

Альбом 2

Типовой проект 509-21.85

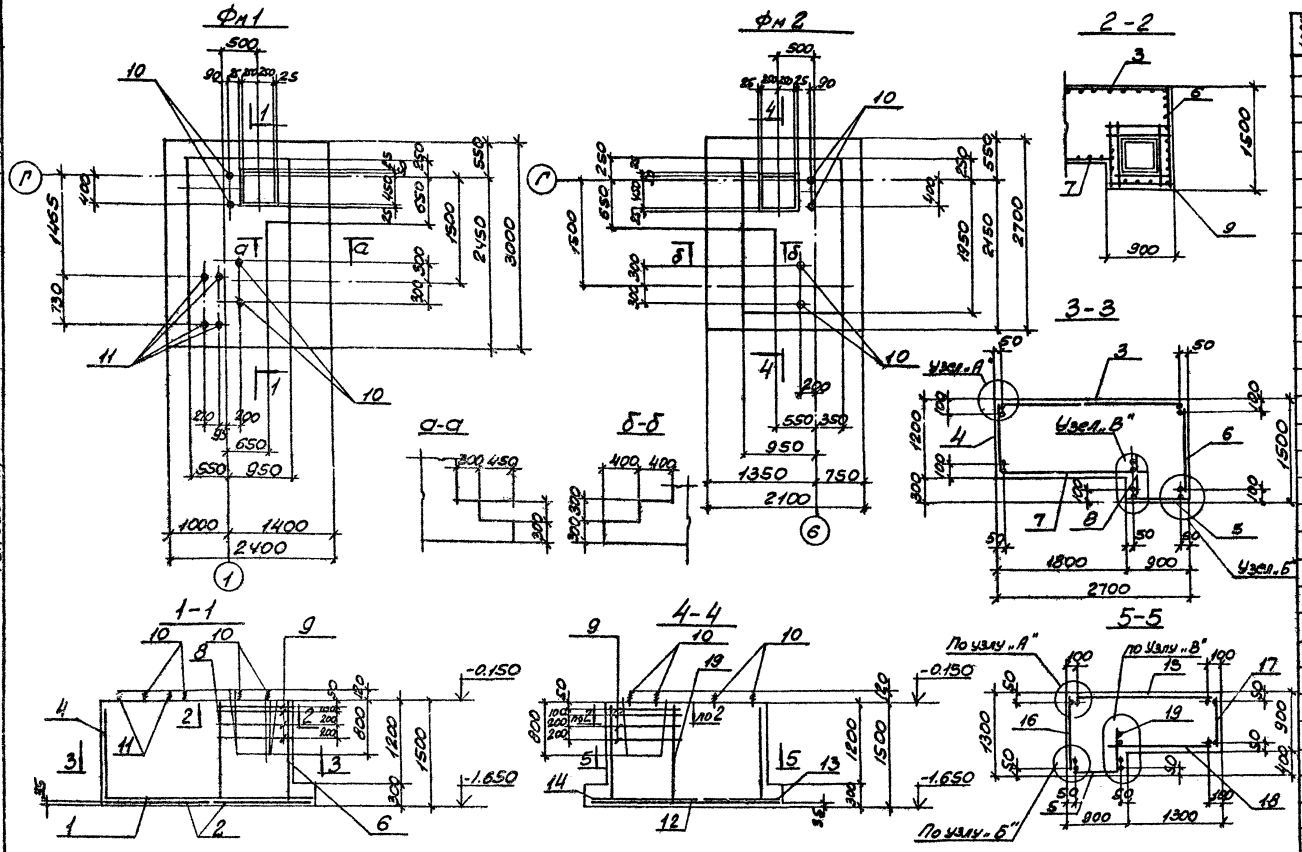

Спецификация к фундаментам Фм1, Фм2

Фм	Зона	Поз.	Обозначение	Наименование	Кол.	Прим.
				Фм1		
				Сборочные единицы		
		1	1.410-2 В.1	Сетка арматурная С10АIII	2	
		2	То же	То же С10АIII-14х24	2	
		3	"	" С12АIII-26х15	1	
		4	"	" С14АIII-10х15	1	
		5	"	" 1С12АIII-8х15	1	
		6	ТП КНИИ	" С1	1	
		7	То же КНИИ	" С2	1	
		8	" КНИИ	" С3	1	
		9	1.412-1/77 В.3	" СА-8АI	4	
				Детали		
		10	ГОСТ 24379.1-80	Болт 1.1М24х800 Вст3кп2	4	
		11		Болт 1.1М30х1000Вст3кп2	4	
				Материалы:		
				Бетон М200	6,32	м³
				Фм2		
				Сборочные единицы		
		5	1.410-2 В.1	Сетка арматурная 1С12АIII-8х15	1	
		9	1.412-1/77 В.3	То же СА-8АI	4	
		12	1.410-2 В.1	" С10АIII-20х27	1	
		13	То же	С10АIII-10х21	1	
		14	"	С10АIII-14х21	1	
		15	"	С16АIII-20х15	1	
		16	"	1С12АIII-12х15	1	
		17	"	С12АIII-8х15	1	
		18	ТП КНИИ	С5	1	
		19	То же КНИИ	С6	1	
				Детали		
		10	ГОСТ 24379.1-80	Болт 1.1М24х800 Вст3кп2	4	
				Материалы		
				Бетон М200	4,4	м³

Узел „А" Узел „Б"

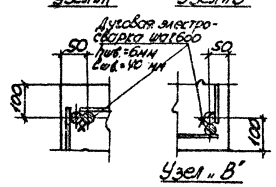

Узел „В"

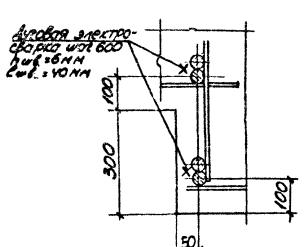

Схема расположения сеток подошвы Фм1

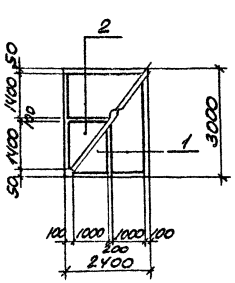

Схема расположения сеток подошвы Фм2

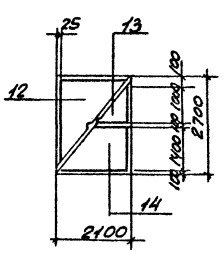

1. Ведомость расхода стали на Фм1, Фм2 см. НС л. 9
2. Расчетные схемы см. на листе 11

9036/2

Привязан:

Инв.№

ГИП	Туринский	
Нач.отд.	Родько	
Гл.спец.	Зеленский	
Рук.гр.	Гринвакс	
Ст.инж.	Карлюк	
Рассчит.	Кириченко	
Исполн.	Овдиенко	
Пробер.	Мирошниченко	

ТП 509-21.85 – КНИ

Запретный пункт экипировки и технического обслуживания тепловозов для промышленных железных дорог колеи 1520 мм

Стад.	Лист	Листов
Р	8	

Фундаменты Фм1, Фм2

Харьковский Промстройниипроект

Инв.№ подл. | Подпись и дата | Взам.инв.№

Альбом 8

Типовой проект 509-21.85

Инв.№ подл. | Подпись и дата | Взам.инв.№

Спецификация к фундаментам фм3, фм4

Форм.	Зона	Поз.	Обозначение	Наименование	Кол.	Прим.
				фм3		
				Сборочные единицы		
		20	1.410-2 в1	Сетка арматурная С12АIII-10х36	3	
		21	То же	То же С12АIII-20х33	1	
		22	"	" С12АIII-14х35	1	
		23	1.412-1/77 в 3	" СН6АIII-6х15	4	
		24	КМ11-С4	" С4	6	
				Материалы		
				Бетон М200	5,6	м³
				фм4		
				Сборочные единицы		
		25	1.410-2 в1	Сетка арматурная С12АIII-14х36	2	
		26	То же	То же С10АIII-20х30	1	
		27	"	" С10АIII-14х30	1	
		28	1.412-1/77 в 3	" СН6АIII-6х15	2	
		24	КМ11-С4	" С4	6	
				Материалы		
				Бетон М200	5,05	м³

Ведомость расхода стали на элемент, кг

Марка элемента	Изделия арматурные											Изделия закладные				Общий расход
	Арматура класса										Всего	Болты			Всего	
	AIII ГОСТ 5781-82					AIII ГОСТ 5781-82		AI ГОСТ 5781-82				ГОСТ 24379.1-80				
	16	14	12	10	Итого	12	Итого	10	8	6	Итого	М30	М24	Итого		
фм1	—	10,5	47,9	46,8	105,2	—	—	—	20,2	4,9	25,1	130,3	27,1	13,7	40,8	171,1
фм2	25,2	—	30,9	38,4	94,5	—	—	3,8	16,6	4,5	24,9	119,4	—	13,7	13,7	133,1
фм3	—	28,0	111,6	—	139,6	—	—	26,1	1,9	—	45,1	184,7	—	—	—	184,7
фм4	18,4	—	50,4	34,6	103,4	—	—	33,4	6,9	3,9	44,2	147,6	—	—	—	147,6

Расчетные схемы см. на листе 11.

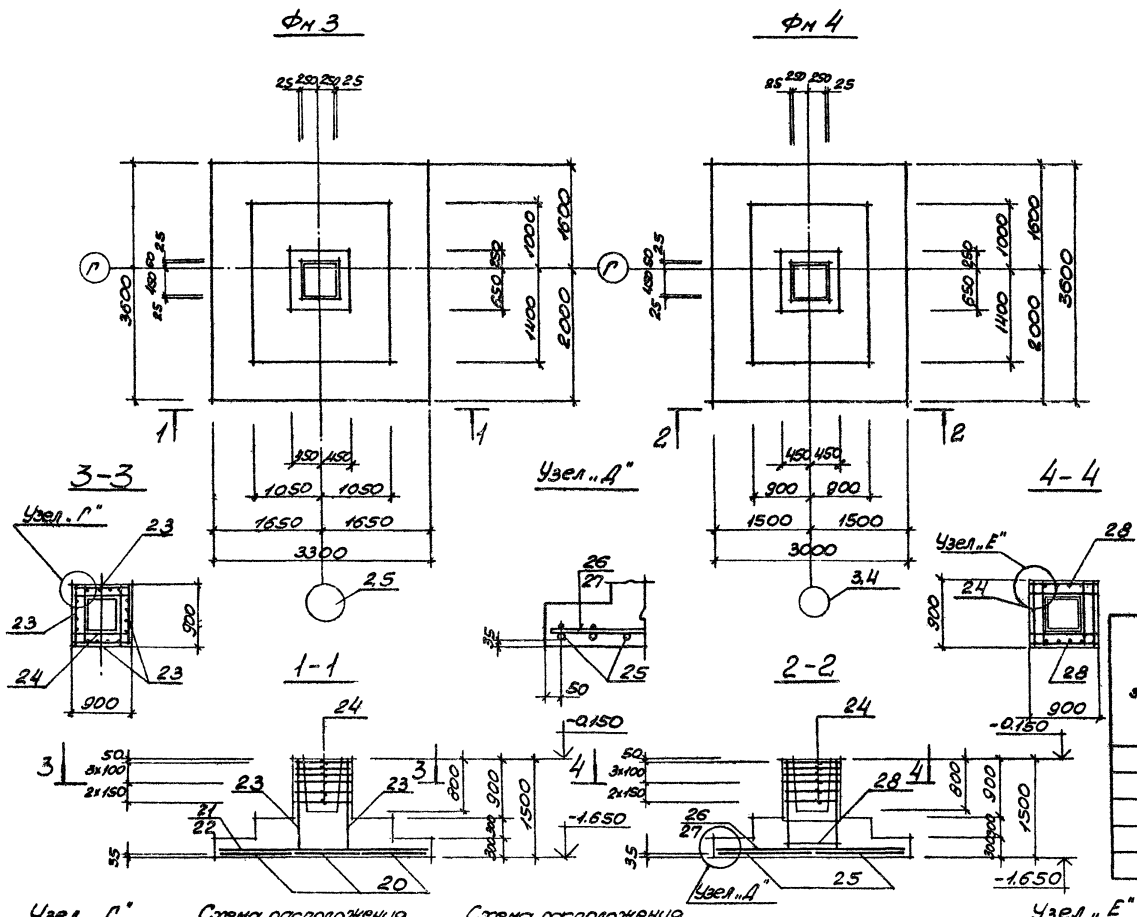

Привязан:

Инв.№

ГИП	Туркевич	
Нач.отд.	Радько	
Гл.спец.	Зеленский	
Рук.гр.	Примбетс	
Ст.инж.	Карплюк	
Рассчит.	Кириченко	
Исполнит.	Обвинцев	
Провер.	Украинченко	

ТП 509-21.85 - КМ

Закрытый пункт экипировки и технического обслуживания тепловозов для промышленных железных дорог колеи 1520 мм

Стадия	Лист	Листов
Р	9	

Фундаменты фм3, фм4

Харьковский ПРОМСТРОЙНИИПРОЕКТ

9036/2

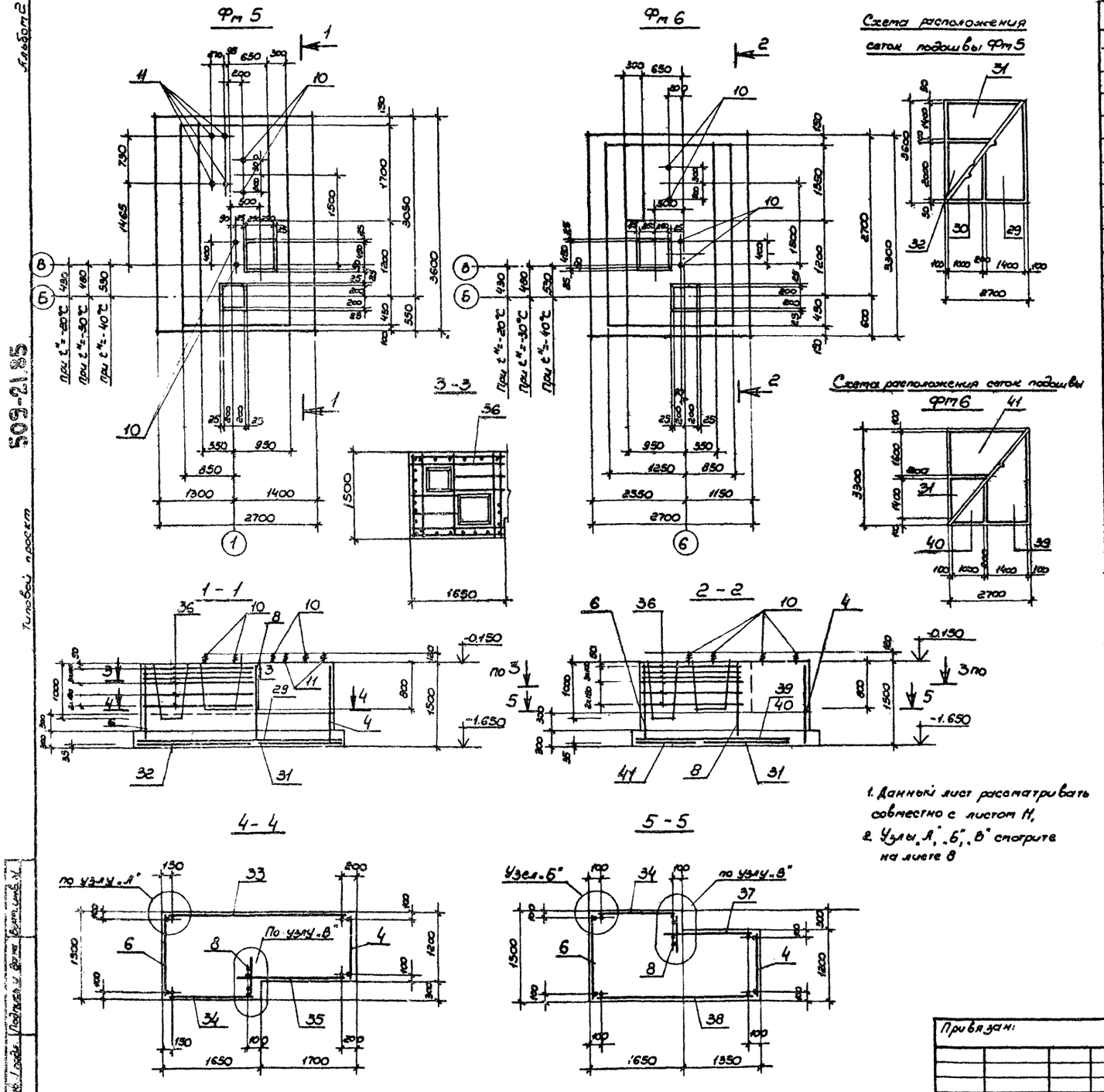

1. Данный лист рассматривать совместно с листом 11.
2. Узлы „А", „Б", „В" смотрите на листе 8

Альбом 2

Типовой проект

509-21.85

Инв. № подл. | Подпись и дата | Взам. инв. №

Спецификация к фундаментам Фт5, Фт6

Форм.	Зона	Поз.	Обозначение	Наименование	Кол.	Прим.
				Фт5		
				Сборочные единицы		
		4	1.410-2 в.1	Сетка арматурная С14АIII-10×15	1	
		6	ТП КЖИ-С1	То же С1	1	
		8	То же КЖИ-С3	—"— С3	1	
		29	1.410-2 в.1	—"— С10АIII-14×36	1	
		30	—"—	—"— С10АIII-10×36	1	
		31	—"—	—"— С10АIII-14×27	1	
		32	—"—	—"— С10АIII-20×27	1	
		33	—"—	—"— 1С12АIII-30×15	1	
		34	—"—	—"— 1С12АIII-14×15	1	
		35	ТП КЖИ	—"— С8	1	
		36	То же КЖИ	—"— С9	6	
				Детали		
		10	ГОСТ 24379.1-80	Болт 1.1М24×900 ВСт3кп2	4	
		11	То же	Болт 1.1М30×1000 ВСт3кп2	4	
				Материалы		
				Бетон М200	8,7	м³
				Фт6		
				Сборочные единицы		
		4	1.410-2 в.1	Сетка арматурная С14АIII-10×15	1	
		6	ТП. КЖИ-С1	То же С1	1	
		8	То же КЖИ-С3	—"— С3	1	
		31	1.410-2 в.1	С10АIII-14×27	1	
		34	То же	1С12АIII-14×15	1	
		36	ТП КЖИ	С9	6	
		37	То же КЖИ	С10	1	
		38	1.410-2 в.1	1С12АIII-28×15	1	
		39	То же	С10АIII-14×33	1	
		40	—"—	С10АIII-10×33	1	
		41	—"—	С10АIII-16×27	1	
				Детали		
		10	ГОСТ 24379.1-80	Болт 1.1М24×900 ВСт3кп2	4	
				Материалы		
				Бетон М200	8.1	м³

9036/2

ГИП	Туринский	
Нач. отд.	Радько	
Гл. спец.	Зеленский	
Рук. гр.	Гринвакс	
Ст. инж.	Карплюк	
Исполн.	Ордиенко	
Рассчитан	Кирицева	
Проверил	Пирожниченко	

Привязан:

Инв. №

ТП 509-21.85 -КЖ

Закрытый пункт экипировки и технического обслуживания тепловозов промышленных железных дорог колеи 1520 мм

Стадия	Лист	Листов
Р	10	

Фундаменты Фт5, Фт6

Харьковский Промстройниипроект

Типовой проект 509-21.85 Альбом 2

Фм 7

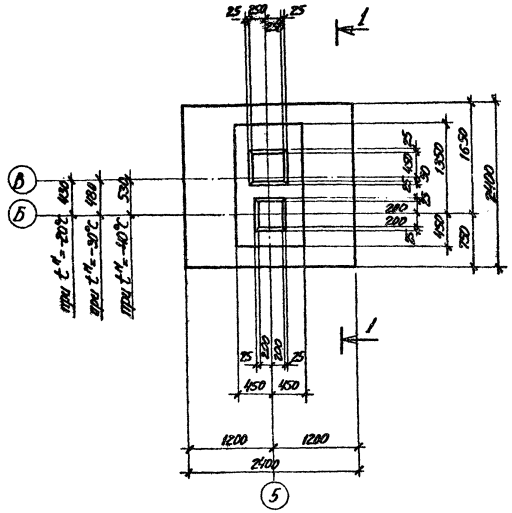

Расчетная схема фундаментов

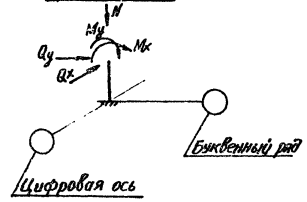

2-2

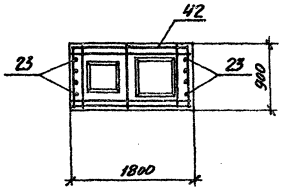

3-3

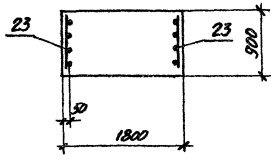

Спецификация к фундаменту Фм 7

Форм.	Зона	Поз.	Обозначение	Наименование	Кол.	Примеч.
				Фм 7		
				Сборочные единицы		
		23	1.412-1/77 В.3	Сетка арматурная СН14А III-6х15	2	
		42	КЖИ-С7	То же С7	6	
		43	1.410-2 В.1	" С12А III-10х24	2	
		44	То же	" С10А III-10х24	2	
				Материалы:		
				Бетон М200	3,27м³	

Марка фундамента	Нагрузки					
	M_x	Q_x	M_y	Q_y	N	
Фм 1	26,9	1,3	11,6	—	45,8	
Фм 2	12,5	1,3	8,8	—	51,3	
Фм 3	23,2	1,8	2,8	—	57,6	
	23,2	1,8	2,8	—	11,4	
Фм 4	23,0	1,8	—	—	52,9	
	23,0	1,8	—	—	11,4	
Фм 5	87,6	1,3	20,3	—	96,2	
Фм 6	55,9	1,3	11,6	—	96,5	
Фм 7	18,5	1,8	—	—	41,9	I комб.
	—	—	—	—	43,6	I комб.
	18,5	1,8	—	—	11,4	II комб.
	—	—	—	—	43,6	II комб.

1-1

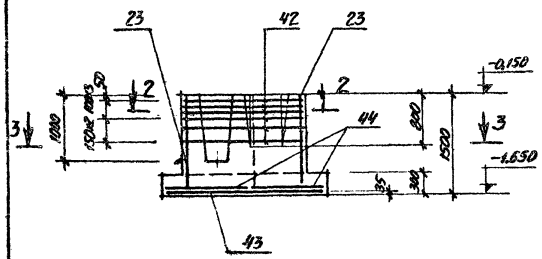

Ведомость расхода стали на элемент, кг.

Марка элемента	Изделия арматурные													Изделия закладные				Общий расход
	Арматура класса												Всего	Болты			Всего	
	A III					A II			A I									
	ГОСТ 5781-82					ГОСТ 5781-82			ГОСТ 5781-82					ГОСТ 24379.1-80				
	14	12	10		Итого	12		Итого	10	8	6	Итого		М30	М24	Итого		
Фм 5	10,5	52,8	68,7		132,0				61,8	31,9	7,2	100,9	232,9	27,1	13,7	40,8	40,8	273,7
Фм 6	10,5	49,3	60,9		120,7				61,8	30,5	7,2	99,5	220,2		13,7	13,7	13,7	233,9
Фм 7	14,0	25	17,4		56,4				15,2	4,9	1,8	21,9	78,3					78,3

Схема расположения сеток подошвы Фм 7

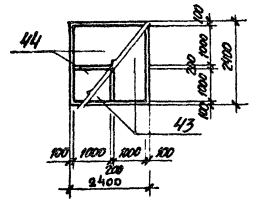

9036/2

ГИП	Туринский	
Нач. отд.	Радько	
Гл. спец.	Зеленский	
Рук. гр.	Гринвакс	
Ст. инж.	Карплюк	
Рассчитал	Кирчева	
Исполнит	Овдиенко	
Проверил	Мирошниченко	

Привязан:

Инв. №

ТП 509-21.85 -КЖ

Закрытый пункт экипировки и технического обслуживания тепловозов для промышленных железных дорог колеи 1520 мм

Стадия	Лист	Листов
Р	11	

Фундамент Фм 7.

ХАРЬКОВСКИЙ ПРОМСТРОЙНИЙПРОЕКТ

Инв. № подл. | Подпись и дата | Взам. инв. №

Альбом 2

509-21.85

Типовой проект

Фт 9

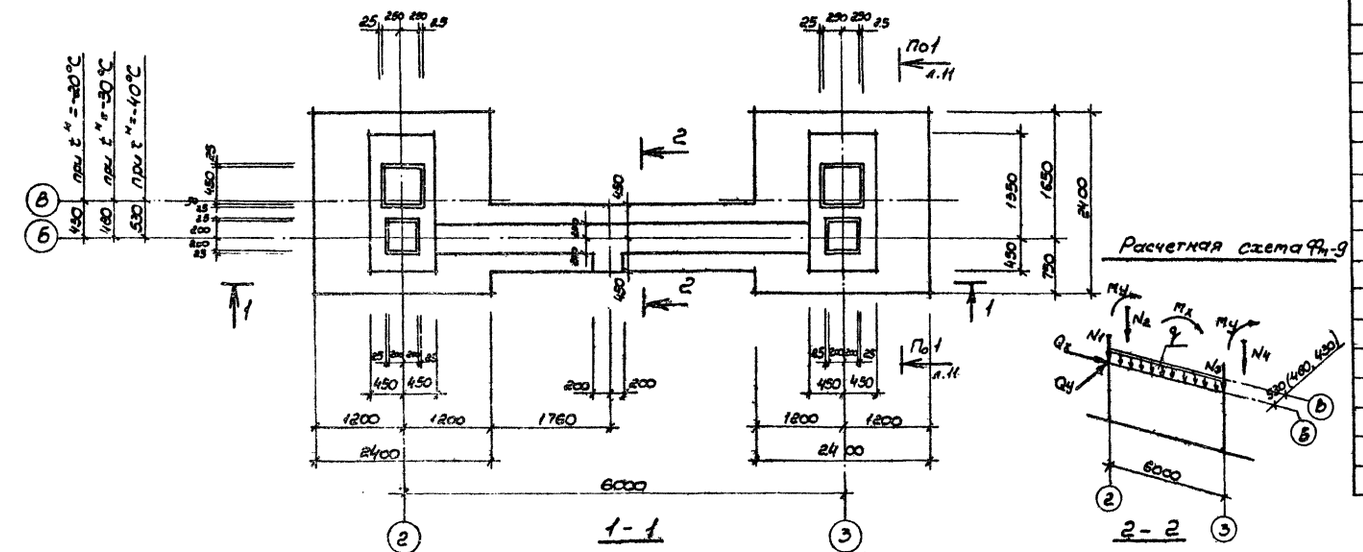

Расчетная схема Фт-9

Расчетная схема Фт-10

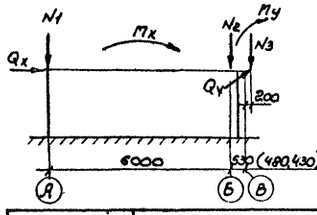

* Поз. 51, 53 см. ведомость деталей

Ведомость деталей

Поз.	Эскиз
51	5800
53	330
55	5400

Наименов. фундаментов	Нагрузки								
	Mx	Qx	My	Qy	Q	N1	N2	N3	N4
Фт-9	0.8	0.47	18.5	1.8	4.3	43.6	41.9 / 11.4	43.6	41.9 / 11.4
Фт-10	8.4	5.9	18.5	1.8	1.4	43.6	43.6	41.9 / 11.4	

Схема расположения сеток подошвы

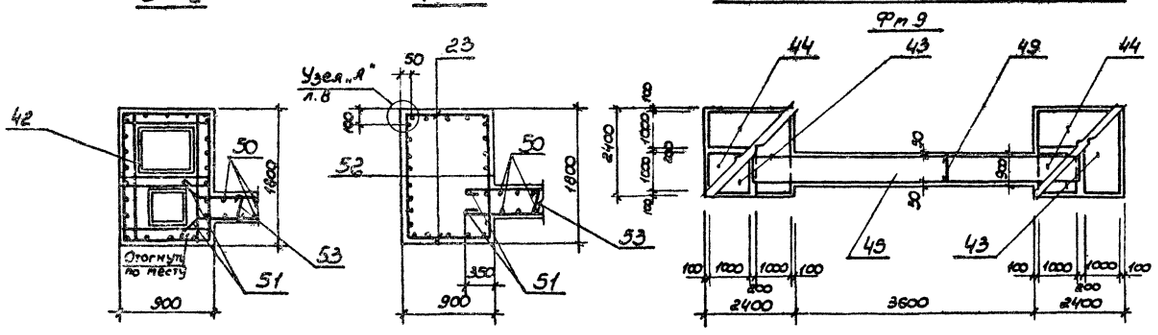

Поз.	Обозначение	Наименование	Кол.	Прим.
		Фт 9		
		Сборочные единицы		
23	1.412-1/77 в.3	Сетка арматурная СН14.АIII-6×15	4	
42	КЖИ-С7	С7	12	
43	1.410-2 в.1	С12АIII-10×24	4	
44	То же	С10АIII-10×24	4	
45	"	С10АIII-8×60	1	
52	ТП КЖИ	1С12АIII-16×15	4	
		Детали		
49		ф10АIII ГОСТ 5781-82 ℓ=850	30	
50		ф10АIII ГОСТ 5781-82 ℓ=1500	52	
51*		ф10АI ГОСТ 5781-82 ℓ=5930	16	
53*		ф8АI ГОСТ 5781-82 ℓ=450	18	
		Материалы:		
		Бетон М 200	10.10 м³	

Ведомость расхода стали на Фт-9 см. на л. 13

9036/2

ГИП	Туринский	
Нач. отд.	Радько	
Гл. спец.	Зеленский	
Рук. гр.	Гринбакс	
Ст. инж.	Карплюк	
Рассчит.	Киричева	
Исполнил	Овдиенко	
Провер.	Рыжиненко	

ТП 509-21.85 - КЖ

Закрытый пункт экипировки и технического обслуживания тепловозов для промышленных железных дорог колеи 1520 мм

Стадия	Лист	Листов
Р	12	

Фундамент Фт 9

Харьковский Промстройниипроект

Привязан:

Инв. № подл. | Подпись и дата | Взам. инв. №

Типовой проект 509-21.85 Альбом 2

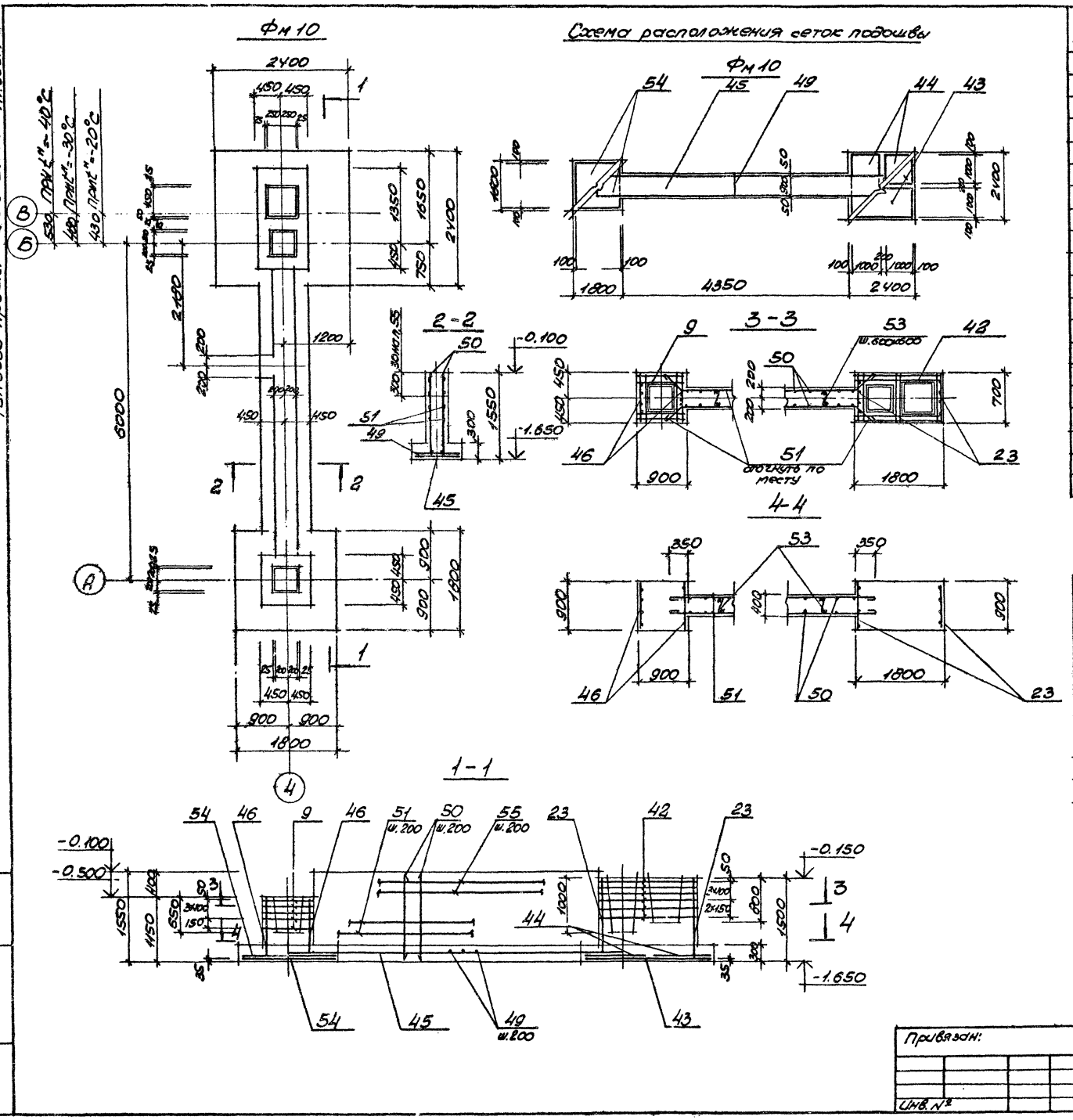

форм.	зона	поз.	Обозначение	Наименование	к-во	Прим.
				Фм 10		
				Сборочные единицы		
		9	1.412-1/77 в.3	Сетка арматурная СА-ВА I	5	
		23	То же	СН14АIII-6×15	2	
		42	ТП КЖИ-С7	С7	6	
		43	1.410-2 в.1	С12АIII-10×24	2	
		44	То же	С10АIII-10×24	2	
		45	"	С10АIII-8×60	1	
		54	"	С10АIII-16×18	2	
		46	ТП КЖИ-С16	С16	2	
				Детали		
		49		Ф10АIII ГОСТ5781-82 ℓ=850	30	
		50		Ф10АIII ГОСТ5781-82 ℓ=1500	52	
		51*		Ф10АI ГОСТ5781-82 ℓ=5930	10	
		53*		Ф8АI ГОСТ5781-82 ℓ=450	18	
		55*		Ф10АI ГОСТ5781-82 ℓ=5530	4	
				Материалы:		
				Бетон М200	8.52	м³

*Стержни позиций 51, 53, 55 см. ведомость деталей на листе 12

Ведомость расхода стали на элемент, кг

Марка элемента	Изделия арматурные											Общий расход
	Арматура класса										Всего	
	АIII						АI					
	ГОСТ5781-82						ГОСТ5781-82					
	16	12	10	14		Итого	10	8	6	Итого		
Фм 8	55.2	—	19.4			74.6	6.3	13.5	2.2	22	96.6	96.6
Фм 9	—	69.4	84.4	28.0		181.8	145.6	20.9	5.7	172.2	354.0	354.0
Фм 10	—	32.8	119.1	14.0		165.9	95.8	23.2	5.9	124.9	290.8	290.8

Расчетные схемы см. на листе 12

9036/2

ГИП	Туринский	
Нач. отд.	Радько	
Гл. спец.	Зеленский	
Рук. гр.	Гринвакс	
Ст. инж.	Карплюк	
Рассчитал	Кирицева	
Исполнит.	Овдиенко	
Провер.	Мирошниченко	

ТП 509-21.85 -КЖ

Закрытый пункт экипировки и технического обслуживания тепловозов для промышленных железных дорог колеи 1520 мм

Стадия	Лист	Листов
Р	13	

Фундамент Фм10

Харьковский ПРОМСТРОЙНИИПРОЕКТ

Привязан:

Инв. №

Инв. № подл. | Подпись и дата | Взам. инв. №

Типовой проект 509-21.85 Альбом 4

Фм 8

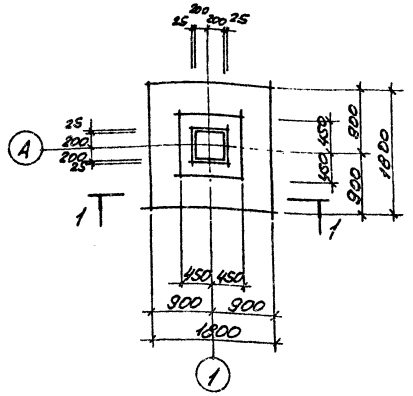

Фм 11

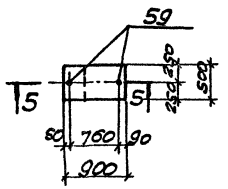

5-5

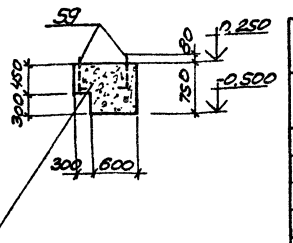

1-1

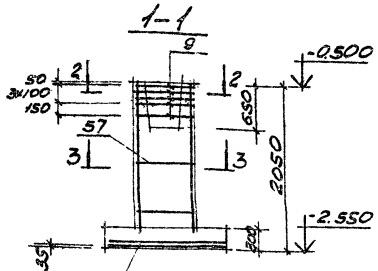

54 Сетки укладить с рабочей арматурой во взаимно перпендикулярных направлениях

Фм 13, Фм 14

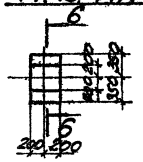

Фм 12

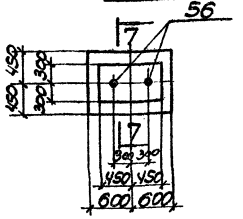

6-6

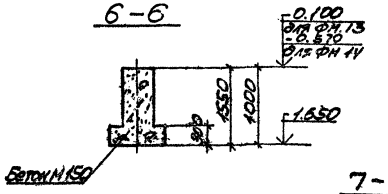

2-2

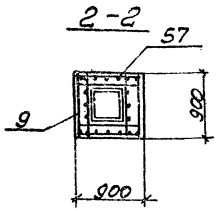

Узел "Ч"

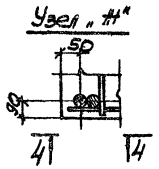

7-7

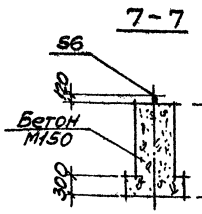

-0.150 для варианта - теплоноситель вода
-0.250 для варианта-теплоноситель-пар
-1.650 для варианта-теплоноситель вода
-1.750 для варианта-теплоноситель пар

3-3

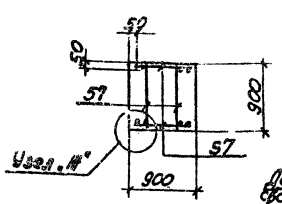

4-4

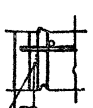

Стыковка электросваркой на Rиб.=6мм Себ.=40мм

1. Ведомость расхода стали на фундамент Фм8 см. на листе 13.
2. Расчетные схемы см. на листе 11

Спецификация к фундаментам Фм8, Фм11, Фм12

Форм.	Зона	Поз.	Обозначение	Наименование	Кол.	Прим.
				Фм 8		
				Сборные единицы		
		9	1.412-1/77.8.3	Сетка арматурная С9 -8.4 I	3	
		54	1.410-28.1	С10А II-6м-Н8	2	
		57	То же	10КВА II-6м-Н8	4	
				Материалы		
				Бетон М200	2.3	м³
				Фм 11		
				Детали		
		59	ГОСТ 24.379.1-80	Болт 1.1 М12 х 400 Вст3кп2	2	
				Фм 12		
				Детали		
		56	ГОСТ 24.379.1-80	Болт 1.1 М24 х 800 Вст3кп2	2	

Ведомость расхода стали на элемент, кг

Марка элемента	Изделия закладные				Общий расход
	Болты ГОСТ 24.379.1-80			Всего	
	М12	М24	Итого		
Фм 11	0.9		0.9	0.9	0.9
Фм 12		6.8	6.8	6.8	6.8

9036/2

ГИП	Туринский		
Начотд	Родько		
Гл. спец.	Зеленский		
Рук. гр.	Гринберг		
Ст. инж.	Карлсон		
Рассчит.	Кирищева		
Исполнит.	Обиденко		
Провер.	Нуринчетов		

Привязан:

Инв. №

ТП 509-21.85 -КЖ

Закрытый пункт экипировки и технического обслуживания тепловозов для промышленных железных дорог колеи 1520 мм

Стадия	Лист	Листов
Р	14	

Фундаменты Фм8, Фм11, Фм12

Харьковский ПРОМСТРОЙНИИПРОЕКТ

Инв. № подл. | Подпись и дата | Взам. инв. №

Типовой проект 509-21.85 Альбом 2

Марка	Обозначение	Наименование	Кол-во Zн: -30°С -40°С	Кол-во Zн: -40°С	Масса ед. кг	Примечание
		Колонны				
К1-1	ТП- -КЖИ-КВ4-6-1	КВ4-6-1	2	2	3700	
К1-2	ТП- -КЖИ-КВ4-6-2	КВ4-6-2	2	—	3700	
К1-3	ТП- -КЖИ-КВ4-6-3	КВ4-6-3	2	—	3700	
К1-4	ТП- -КЖИ-КВ4-6-4	КВ4-6-4	4	—	3700	
К1-5	ТП- -КЖИ-КВ4-6-5	КВ4-6-5	2	—	3700	
К1-2а	ТП- -КЖИ-КВ4-6-2а	КВ4-6-2а	—	2	3700	
К1-3а	ТП- -КЖИ-КВ4-6-3а	КВ4-6-3а	—	2	3700	
К1-4а	ТП- -КЖИ-КВ4-6-4а	КВ4-6-4а	—	4	3700	
К1-5а	ТП- -КЖИ-КВ4-6-5а	КВ4-6-5а	—	2	3700	
К2-1	ТП- -КЖИ-КФ21-1-1	КФ21-1-1	2	2	2500	
К2-2	ТП- -КЖИ-КФ21-1-2	КФ21-1-2	2	2	2500	
К3	1.020-1 Вып. 2-1	2КД3.33	1	1	16У3	
К3-1	ТП- -КЖИ-2КД3.33-1	2КД3.33-1	1	1	16У3	
К3-2	ТП- -КЖИ-2КД3.33-2	2КД3.33-2	1	1	16У3	
К3-3	ТП- -КЖИ-2КД3.33-3	2КД3.33-3	2	2	16У3	
К3-4	ТП- -КЖИ-2КД3.33-4	2КД3.33-4	1	1	16У3	
К3-5	ТП- -КЖИ-2КД3.33-5	2КД3.33-5	1	1	16У3	
К3-6	ТП- -КЖИ-2КД3.33-6	2КД3.33-6	1	1	16У3	
КЧ-1	ТП- -КЖИ-2КО3.33-1	2КО3.33-1	1	1	1625	
КЧ-2	ТП- -КЖИ-2КО3.33-2	2КО3.33-2	1	1	1625	
КЧ-3	ТП- -КЖИ-2КО3.33-3	2КО3.33-3	1	1	1625	
КЧ-4	ТП- -КЖИ-2КО3.33-4	2КО3.33-4	2	2	1625	
КЧ-5	ТП- -КЖИ-2КО3.33-5	2КО3.33-5	1	1	1625	
КБ-1	ТП -КЖИ-КФ2-1-1	КФ2-1-1	2	2	900	
		Балки покрытия				
БС1-1	ТП- -КЖИ-1БСД9-5АтV-1	1БСД9-5АтV-1	4	4	2750	
БС1-2	ТП- -КЖИ-1БСД9-5АтV-2	1БСД9-5АтV-2	1	1	2750	
БС1-3а	ТП- -КЖИ-1БСД9-5АтV-3а	1БСД9-5АтV-3а	1	1	2750	Теплоноситель вода
БС1-3б	ТП- -КЖИ-1БСД9-5АтV-3б	1БСД9-5АтV-3б	1	1	2750	Теплоноситель -пар
		Ригели ворот				
РВ1-1	ТП- -КЖИ РВ1-1	РВ1-1	1	1	2400	
		Стойки рамы ворот				
С1	3.501-8	С1	1	1	3700	
С2	3.501-8	С2	1	1	3700	
		Стойки фахверка				
СФ-10	1.439-2	СФ-10	4	4	474	

Марка	Обозначение	Наименование	Кол.	Масса ед. кг	Примечание
		Ригели			
Р1	1.020-1 Вып. 3-1	1РОП4.57-35АтV	2	1900	
Р1-1	ТП- -КЖИ-1РОП4.57-35АтV-1	1РОП4.57-35АтV-1	1	1900	
Р1-2	ТП- -КЖИ-1РОП4.57-35АтV-2	1РОП4.57-35АтV-2	1	1900	
Р1-3	ТП- -КЖИ-1РОП4.57-35АтV-3	1РОП4.57-35АтV-3	1	1900	
Р1-4	ТП- -КЖИ-1РОП4.57-35АтV-4	1РОП4.57-35АтV-4	1	1900	
Р9-1	ТП- -КЖИ-1РДП4.57-69АтV-А-1	1РДП4.57-69АтV-А-1	1	2525	
Р9-2	ТП- -КЖИ-1РДП4.57-69АтV-А-2	1РДП4.57-69АтV-А-2	1	2525	
Р2	1.020-1 Вып. 3-1	1РОП4.27-35	3	850	
Р3	1.020-1 Вып. 3-1	Р3.27	1	240	
Р4	1.020-1 Вып. 3-1	Р3.57	1	510	
Р5	1.020-1 Вып. 3-5	2РО4.32-35	2	1075	
Р6-1	ТП- -КЖИ-2РО4.60-35АтV-1	2РО4.60-35АтV-1	4	2000	
Р6-2	ТП- -КЖИ-2РО4.60-35АтV-2	2РО4.60-35АтV-2	2	2000	
Р7-1	ТП- -КЖИ-2РО4.62-35АтV-2л-1	2РО4.62-35АтV-2л-1	1	2000	
Р7-2	ТП- -КЖИ-2РО4.62-35АтV-2л-1	2РО4.62-35АтV-2л-1	1	2000	
Р8	1.020-1 Вып. 3-1	2РО4.30-35	2	1030	
		Насадки фахверка			
Нф-4	1.439-2	Нф-4	4	35	
НУ-1	1.439-2	НУ-1	2	43	
НУ-2	1.439-2	НУ-2	2	43	
		Диафрагмы жесткости			
ДЖ-1	ТП- -КЖИ-2Д36.33-1	2Д36.33-1	1	6214	
ДЖ-2	1.020-1 Вып. 6-1	1Д30.33	1	3906	
ДЖ-3	1.020-1 Вып. 6-1	1ДП26.33	1	2357	
		Изделия соединительные			
МС-2	1.020-1 Вып. 9-1	ГОСТ 103-76*-120х10 С38/23 Ст20	16	1.13	По узлам серии 1.020-1В.10-1
МС-3	1.020-1 Вып. 9-1	МС-3	4	9.17	"
МС-7	1.020-1 Вып. 9-1	ГОСТ 8510-72* Швеллер 10П-160	2	2.8	"
МС-8	1.020-1 Вып. 9-1	МС-8	12	2.23	"
МС-10	1.020-1 Вып. 10-1	ГОСТ 103-76*-100х12 С38/23 Ст200	3	1.88	"
МС-11	1.020-1 Вып. 9-1	МС-11	12	0.13	"
МС-13	1.020-1 Вып. 9-1	МС-13	3	0.16	"
МС-14	1.020-1 Вып. 9-1	МС-14	4	1.24	"
МС-15	1.020-1 Вып. 10-1	ГОСТ 103-76*-80х12 С38/23 Ст200	1	1.51	"
ММ-10	1.407	ММ-10	4	6.1	По узлам серии 1.462-2в.1
ММ-19	1.407	ММ-19	4	6.3	"
ММ-50	1.407	ММ-50	12	1.8	"
МС-5	ТП- -КЖИ МС-5	МС-5	4	23.6	

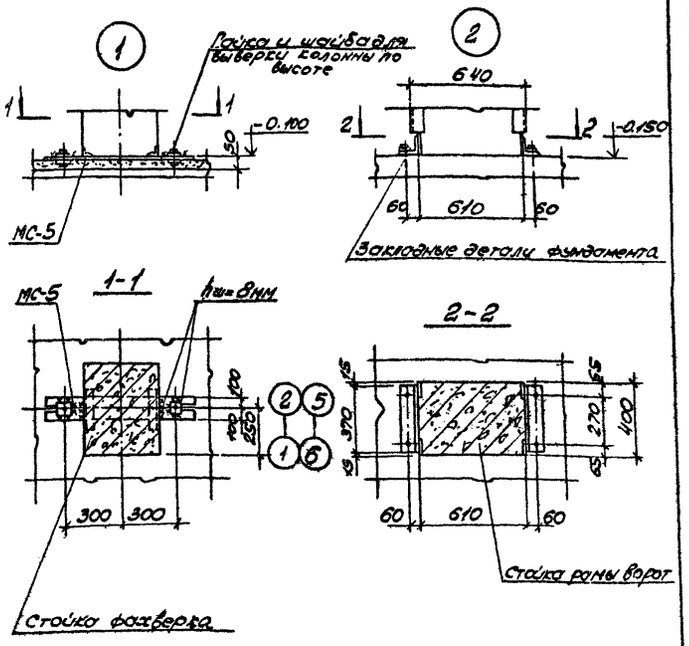

9036/2

Привязан:

Инв.№ подл. | Подпись и дата | Взам.инв.№

ГИП	Туринский	
Нач.отд.	Рабко	
Гл.конст.	Зеленский	
Рук.гр.	Гринберг	
Вед.инж.	Карлюк	
Исполн.	Заславская	
Провер.	Сердинова	
Рассчит.	Кирильева	

ТП 509-21.85 КЖ

Закрытый пункт экипировки и технического обслуживания тепловозов для промышленных железных дорог колеи 1520 мм

Стадия	Лист	Листов
Р	15	

Спецификация к схемам расположения элементов каркаса.

Харьковский ПРОМСТРОЙНИИПРОЕКТ

Типовой проект 509-21.85 Альбом 2

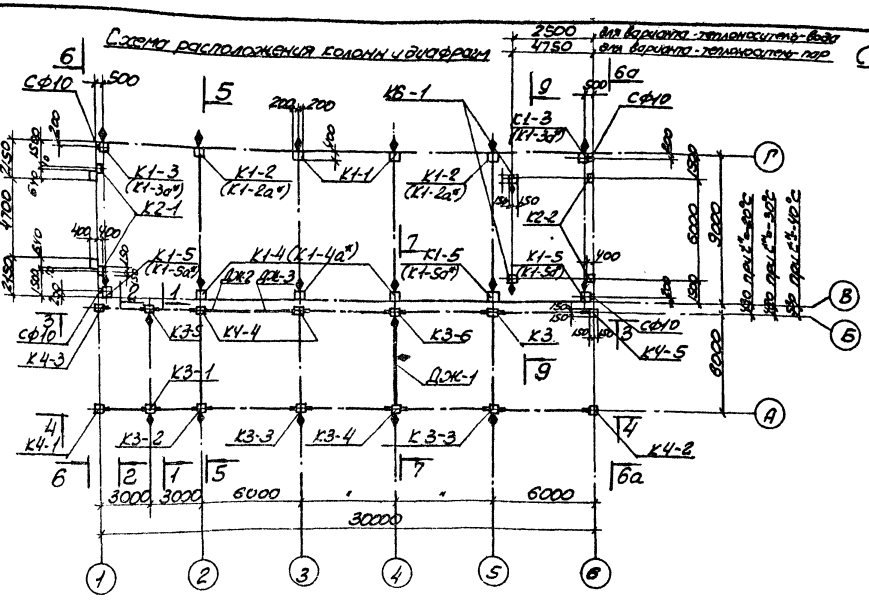
Схема расположения колонн и диафрагм

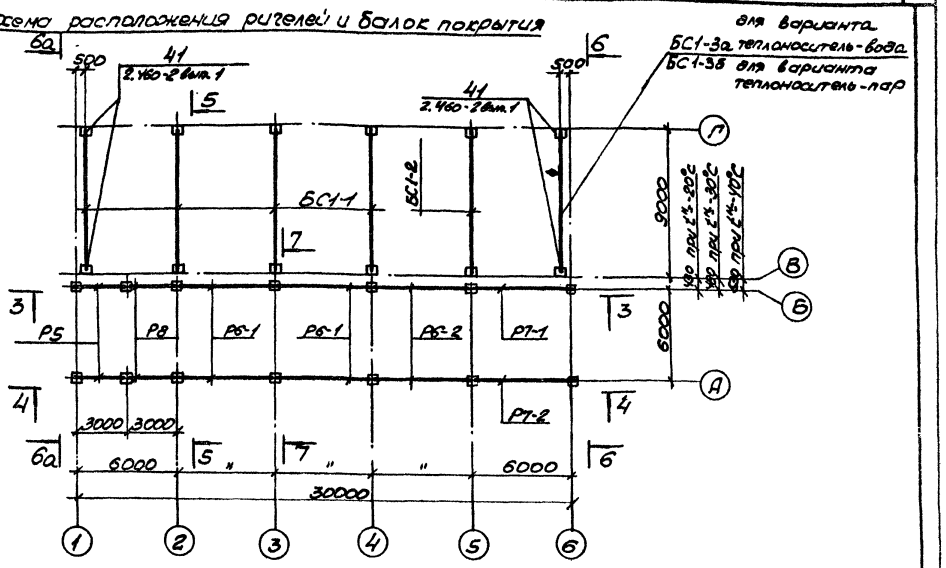
Схема расположения ригелей и балок покрытия

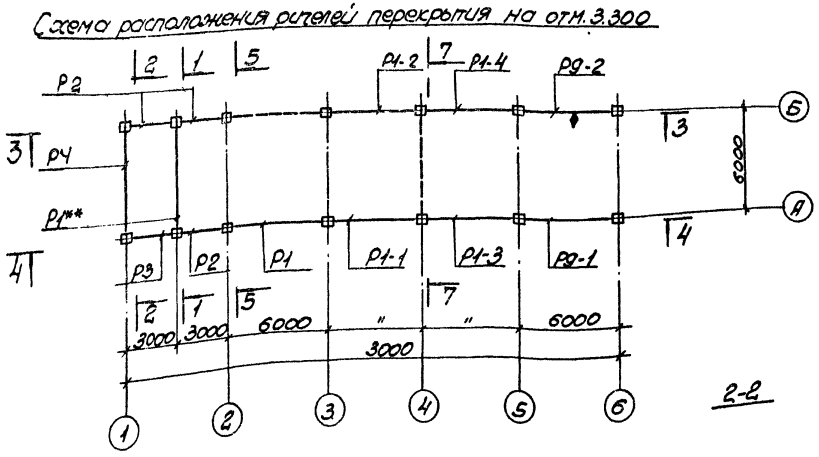
Схема расположения ригелей перекрытия на отм. 3.300

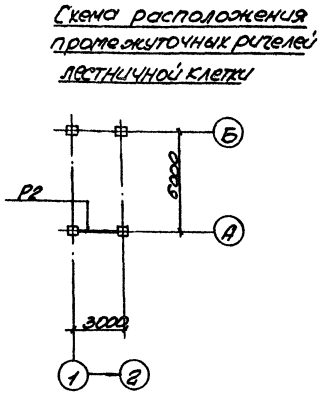
Схема расположения промежуточных ригелей лестничной клетки

1. Данный лист рассматривать совместно с листами 15,17
2. Конструкции ориентировать стороной, помеченной знаком ♦
* Колонны с индексом „а" применять при $t_н = -40°C$.
** Полка ригеля должна быть обращена в сторону оси „1."

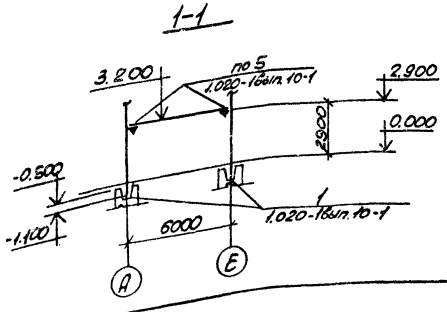
1-1

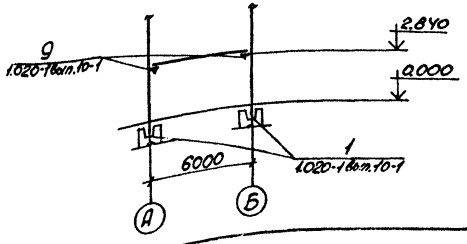
2-2

9036/2

ГИП	Туринский		
Нач. отд.	Радько		
Гл. констр.	Зеленский		
Рук. гр.	Гринвасс		
Ст. инж.	Карплюк		
Исполн.	Заславская		
Провер.	Сердинова		
Рассчит.	Курицева		

Привязан

Инв. №

ТП 509-21.85 -КЖ

Закрытый пункт экипировки и технического обслуживания тепловозов для промышленных железных дорог колеи 1520 мм

Стад.	Лист	Листов
Р	16	

Схемы, расположения колонн, ригелей, балок покрытия, ворот. Разрезы 1-1, 2-2

Харьковский ПРОМСТРОЙНИИПРОЕКТ

Подпись и дата | Взам. инв. №

Типовой проект 509-21.85 Альбом 2

3-3

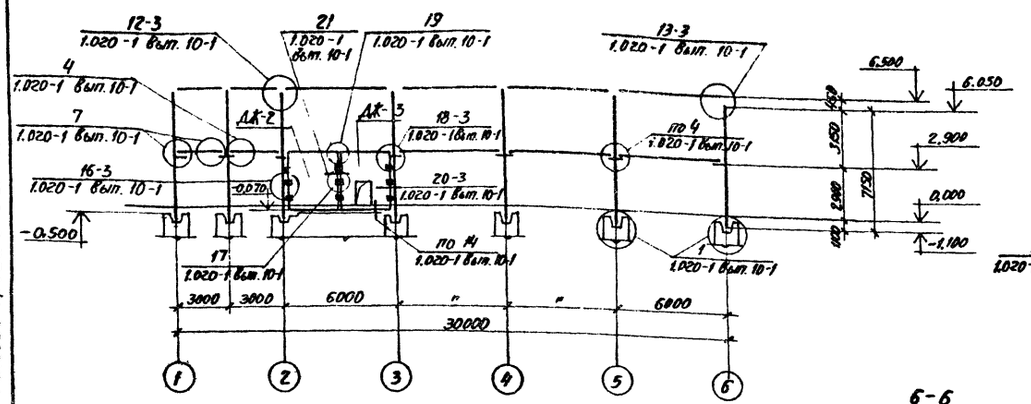

4-4

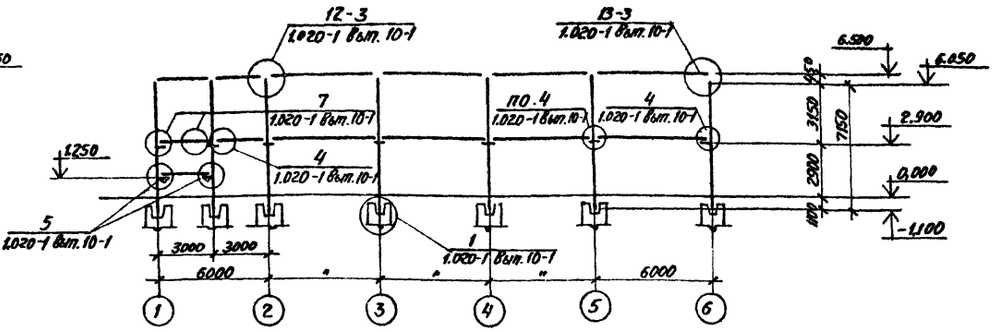

5-5

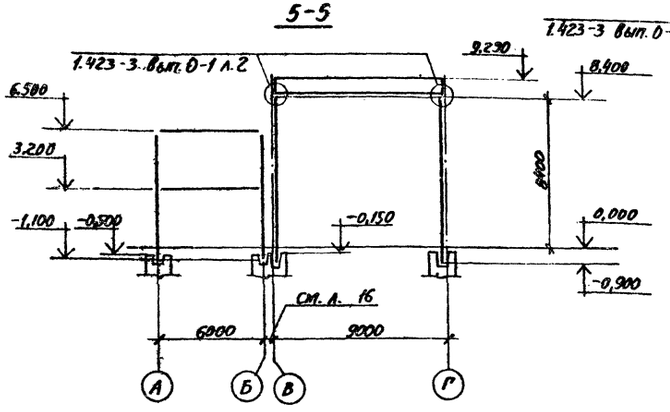

6-6

6а-6а (зеркально)

(Рама ворот условно не показана)

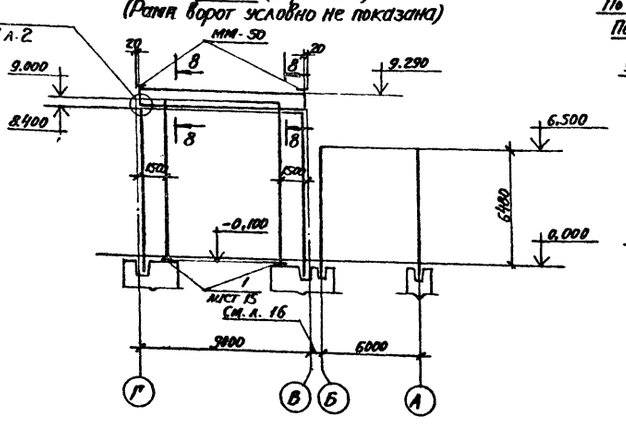

Схема расположения стальных стоек и насадок по осям 1", 6"

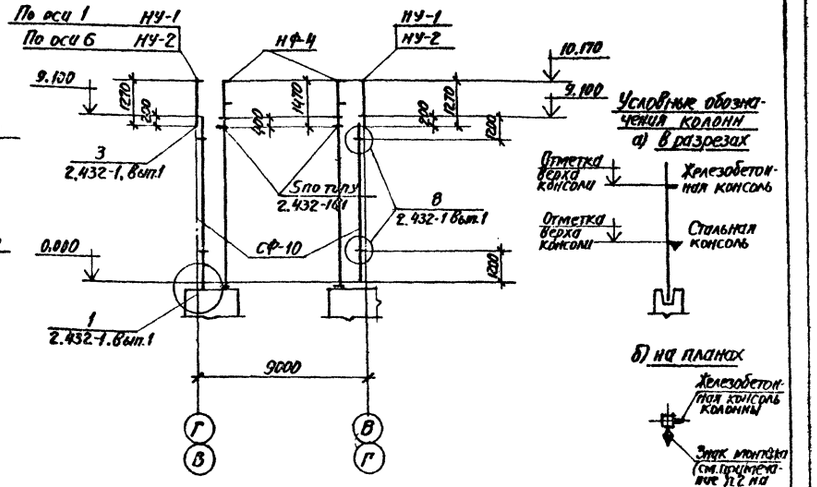

Рама ворот по оси „1"

7-7

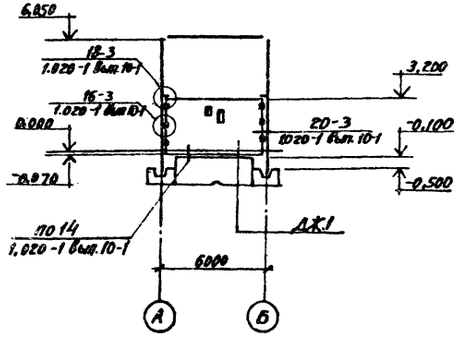

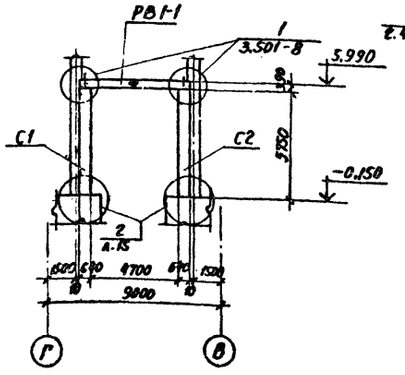

8-8

9-9

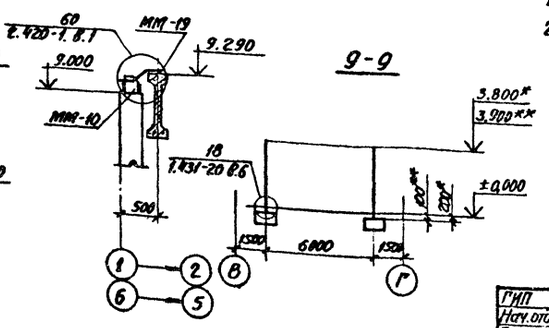

1. Данный лист рассматривать совместно с листами 15; 16.
2. В разрезе 9-9 размеры со знаком * даны для варианта: теплоноситель - пар, со знаком ** - для варианта: теплоноситель вода.
3. Конструкции ориентировать стороной, помеченной знаком ♦.

9036/2

ГИП	Гуринский		ТП 509-21.85	КЖ
Нач. отд.	Радько		Закрытый пункт экипировки и технического обслуживания тепловозов для промышленных железных дорог колеи 1520 мм	
Гл. констр.	Зеленский			
Рук. гр.	Гринбакс			
Ст. инж.	Карплюк			
Исполн.	Заславская			
Провер.	Карплюк			
Рассчит.	Кирицева			

Стадия	Лист	Листов
Р	17	

Схемы расположения колонн, ригелей, балок покрытия, ворот. Разрезы 3-3 ÷ 9-9.

ХАРЬКОВСКИЙ ПРОМСТРОЙНИИПРОЕКТ

Привязан

Инв. №

Инв. № подл. | Подпись и дата | Взам. инв. №

Типовой проект 509-21.85 Альбом 2

Схема расположения плит перекрытия на отм. 3.300

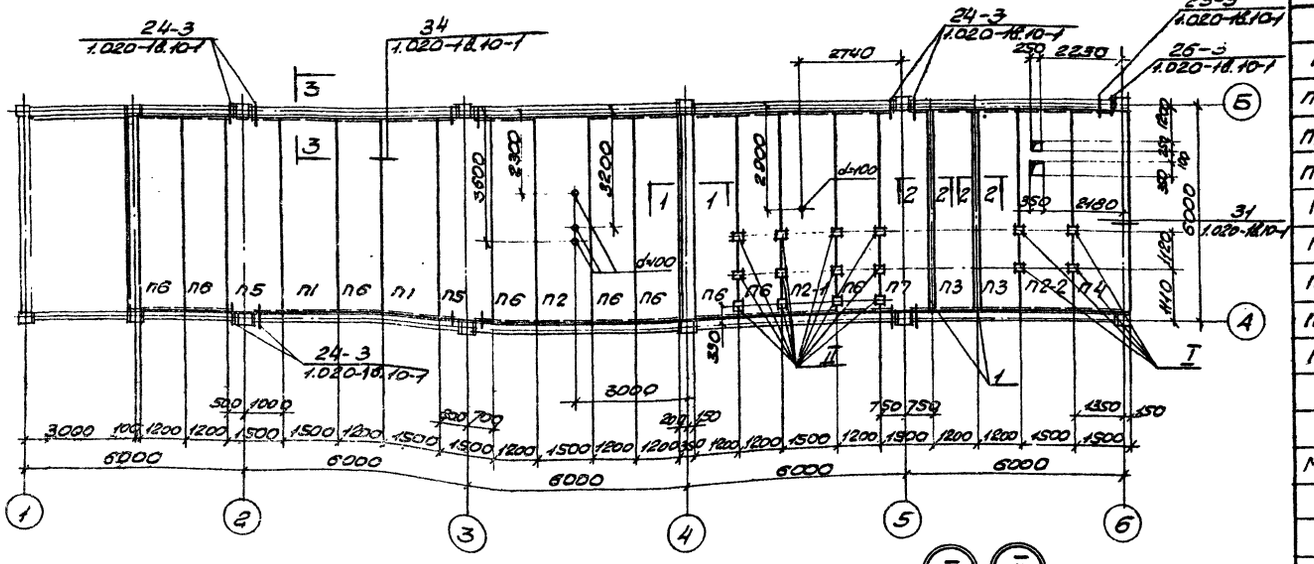

Спецификация к схеме расположения плит на отм. 3300

Марка	Обозначение	Наименование	Кол.	Масса ед.кг	Прим.
		Плиты			
П1	1.041-1 в.1	ПК 56.15-8АтVт	2	2600	
П2	ТП ПРС 56.15-10АтVт-5 КЖИ ПРС 56.15-10АтVт-7	ПРС 56.15-10АтVт-5	1	2600	
П2-1	—"—	ПРС 56.15-10АтVт-6	1	2600	
П2-2	—"—	ПРС 56.15-10АтVт-7	1	2600	
П4	1.041-1 в.1	ПК 56.15-10АтVт-1	1	2600	
П5	—"—	ПК-56.15-8АтVт-3	2	2600	
П7	—"—	ПК-56.15-10АтVт-3	1	2600	
П6	—"—	ПК 56.12-8АтVт	9	2000	
П3	—"—	ПК 56.12-10АтVт	2	2000	
		Изделия соединительные			
МС-3	ТП КЖИ-МС-3	МС-3	16		
		Детали			
1	ТУ-14-2-24-72	I26 61 ℓ=5650.	2	156.5кг	

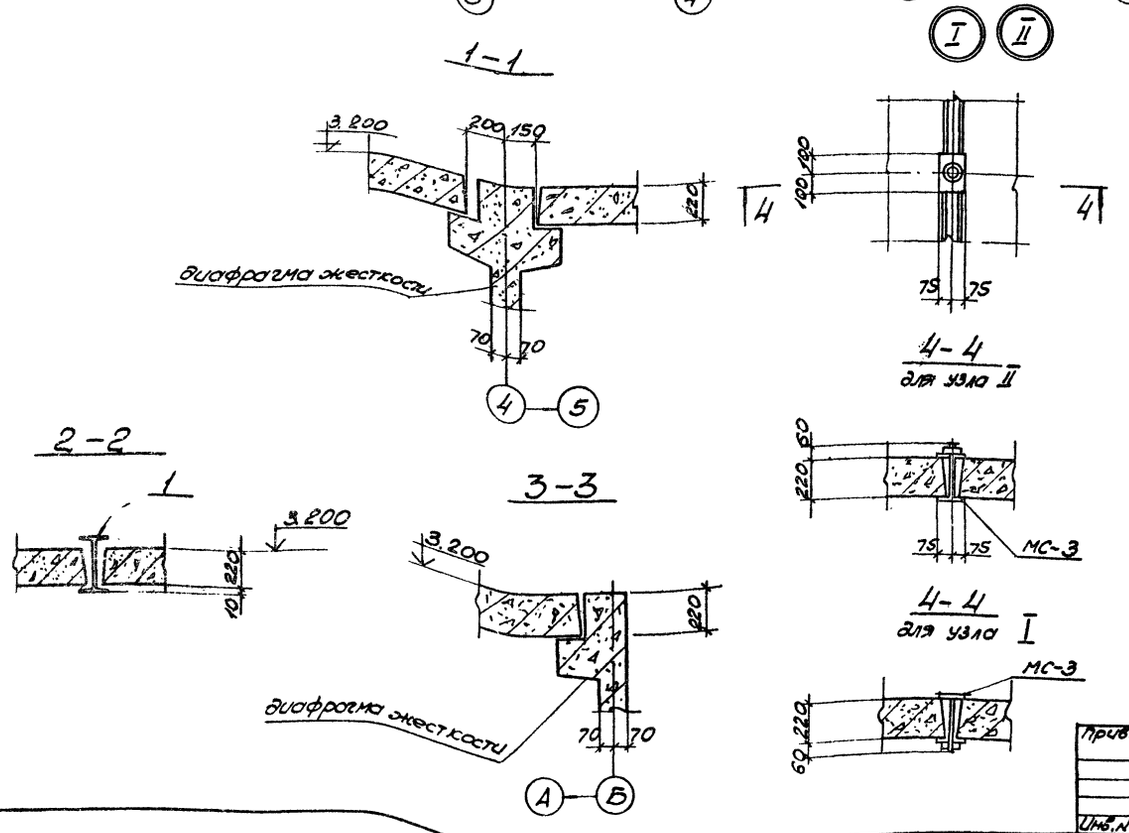

Углубления в ребристых плитах перекрытия тщательно заполнить легким бетоном γ=600кг/м³

9036/2

ГИП	Туринский	
Нач.отд.	Радько	
Гл.конст.	Зеленский	
Рук.гр.	Гринвакс	
Ст.инж.	Карплюк	
Рассчит.	Кирицева	
Исполнит.	Неборак	
Провер.	Карплюк	

Привязан:

Инв.№

ТП 509-21.85 -КЖ

Закрытый пункт экипировки и технического обслуживания тепловозов для промышленных железных дорог колеи 1520мм

Стадия	Лист	Листов
Р	18	

Схема расположения плит перекрытия на отм. 3.300

Харьковский Промстройниипроект

Типовой проект 509-21.85 Альбом 2

СХЕМА РАСПОЛОЖЕНИЯ ПЛИТ ПОКРЫТИЯ

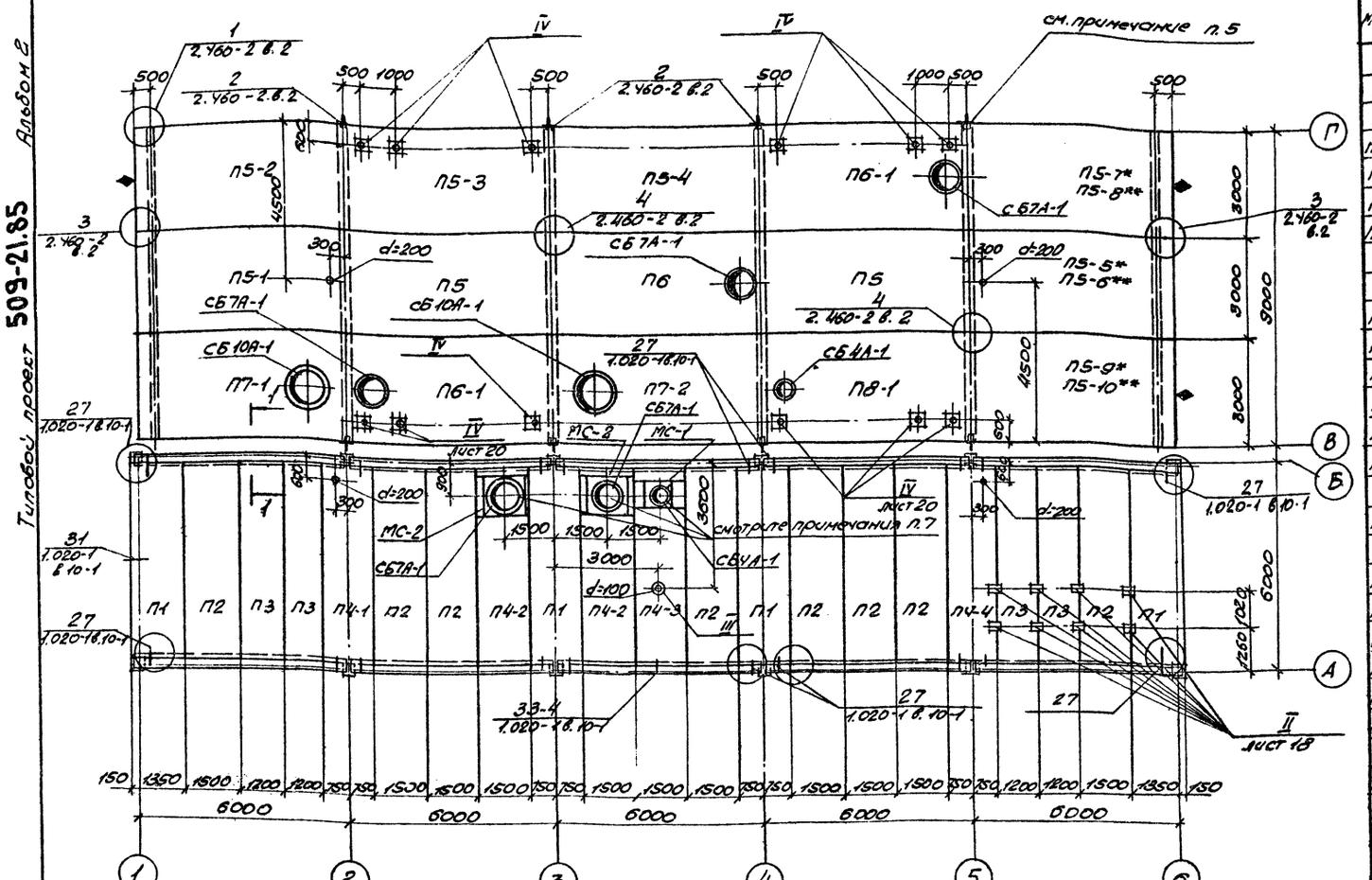

Спецификация к схеме расположения плит покрытия

Марка	Обозначение	Наименование	Величина утеплителя "δ" для $t_{н}$=-20°С	для $t_{н}$=-30°С	для $t_{н}$=-40°С	Кол.	Примечание
		Плиты					
П1	1.041-1 Вып. 1	ПК56.15-6АтVт-3	—	—	—	4	
П2	1.041-1 Вып. 1	ПК56.15-6АтVт	—	—	—	8	
П4-1	КЖИ-ТП-ПРС56.15-10АтVт-1	ПРС56.15-10АтVт-1	—	—	—	1	
П4-2	КЖИ-ТП-ПРС56.15-10АтVт-2	ПРС56.15-10АтVт-2	—	—	—	2	
П4-3	КЖИ-ТП-ПРС56.15-10АтVт-3	ПРС56.15-10АтVт-3	—	—	—	1	
П4-4	КЖИ-ТП-ПРС56.15-10АтVт-4	ПРС56.15-10АтVт-4	—	—	—	1	
П3	1.041-1 Вып. 1	ПК56.12-6АтVт	—	—	—	4	
П5	1.465.1-10/82 В.2.1 ГОСТ 22701.0-77 ГОСТ 8201.1-77; ГОСТ 22701.5-77	ИПГ-4АтVт-а МПЖ-200	80	100	120	2	
П6-1	КЖИ-ТП-ИПВ7-4АтVт-а МПЖ-200-1	ИПВ7-4АтVт-а МПЖ-200-1	"	"	"	2	
П5-1	КЖИ-ТП-ИПГ-4АтVт-а МПЖ-200-1	ИПГ-4АтVт-а МПЖ-200-1	"	"	"	1	
П5-2	КЖИ-ТП-ИПГ-4АтVт-а МПЖ-200-2	ИПГ-4АтVт-а МПЖ-200-2	"	"	"	1	
П7-1	КЖИ-ТП-ИПВ10-4АтVт-а МПЖ-200-1	ИПВ10-4АтVт-а МПЖ-200-1	"	"	"	1	
П5-3	КЖИ-ТП-ИПГ-4АтVт-а МПЖ-200-3	ИПГ-4АтVт-а МПЖ-200-3	"	"	"	1	
П5-4	КЖИ-ТП-ИПГ-4АтVт-а МПЖ-200-4	ИПГ-4АтVт-а МПЖ-200-4	"	"	"	1	
П6	1.465.1-10/82 В.2.1 ГОСТ 22701.0-77 ГОСТ 22701.2-77; ГОСТ 22701.5-77	ИПВ7-4АтVт-а МПЖ-200	"	"	"	1	
П7-2	КЖИ-ТП-ИПВ10-4АтVт-а МПЖ-200-2	ИПВ10-4АтVт-а МПЖ-200-2	"	"	"	1	
П8-1	КЖИ-ТП-ИПВ4-4АтVт-а МПЖ-200-1	ИПВ4-4АтVт-а МПЖ-200-1	"	"	"	1	
П5-5*	КЖИ-ТП-ИПГ-4АтVт-а МПЖ-200-5	ИПГ-4АтVт-а МПЖ-200-5	"	"	"	1	
П5-6**	КЖИ-ТП-ИПГ-4АтVт-а МПЖ-200-6	ИПГ-4АтVт-а МПЖ-200-6	"	"	"	1	
П5-7*	КЖИ-ТП-ИПГ-4АтVт-а МПЖ-200-7	ИПГ-4АтVт-а МПЖ-200-7	"	"	"	1	
П5-8**	КЖИ-ТП-ИПГ-4АтVт-а МПЖ-200-8	ИПГ-4АтVт-а МПЖ-200-8	"	"	"	1	
П5-9*	КЖИ-ТП-ИПГ-4АтVт-а МПЖ-200-9	ИПГ-4АтVт-а МПЖ-200-9	"	"	"	1	
П5-10**	КЖИ-ТП-ИПГ-4АтVт-а МПЖ-200-10	ИПГ-4АтVт-а МПЖ-200-10	"	"	"	1	
		Стаканы					
СБ4А-1	1.494-24 Вып. 1	СБ4А-1				2	
СБ7А-1	То же	СБ7А-1				5	
СБ10А-1	То же	СБ10А-1				2	
		Изделия соединительные					
МС-1	ТП КЖИ-МС-1	МС-1				1	
МС-2	ТП КЖИ-МС-2	МС-2				2	
МС-3	ТП КЖИ-МС-3	МС-3				8	
МС-4	ТП КЖИ-МС-4	МС-4				13	
		Детали					
1	ГОСТ 5781-82	Ф10АI п.м.				3000	
2	ГОСТ 5781-82	Ф8АI п.м.				600	

1. Каждая плита в осях „В-Г" должна быть привязана к несущим конструкциям покрытия не менее, чем в трех точках.
2. Стыки между комплексными плитами выполнять в соответствии с указаниями серии 1.465.1-10/82 вып.1
3. В комплексных плитах покрытия материал утеплителя принят из минераловатных плит повышенной жесткости с объемным весом γ = 200 кг/м³ толщина утеплителя для разных расчетных температур наружного воздуха, указана в таблице/величина „δ"/ соответствует значению
4. Ориентировку плит при монтаже производить в соответствии со знаками
5. До монтажа плит покрытия в пролете „В-Г" к балкам покрытия должны быть приварены по чертежам серии „КМ" стальные пальцы для крепления вытяжек.
6. Углубления в ребристых плитах перекрытия в осях „А-Б" тщательно заполнить легким бетоном γ =600 кг/м³.
7. Крепление стаканов СБ4А-1, СБ7А-1 в осях „А-Б" выполнять в соответствии с узлом 1 серии 1.044-1 вып. 4 лист 12.

*Для варианта-теплоноситель-пар
**Для варианта-теплоноситель-вода

Привязан.

Инв. №

ГИП	Туринский	
Нач.отд.	Радько	
Гл.констр.	Зеленский	
Рук.гр.	Гринёв	
Ст.инж.	Карпюк	
Разраб.	Кириллов	
Исполн.	Небораг.	
Провер.	Кириллов	

ТП 509-21.85 -КЖ

Открытый пункт экипировки и технического обслуживания тепловозов для промышленных железных дорог колеи 1520 мм

Стадия	Лист	Листов
Р	19	

Схема расположения плит покрытия

Харьковский ПРОМСТРОЙНИИПРОЕКТ

9036/2

Альбом 2

Типовой проект 509-21.85

Инв.№ подл. | Подпись и дата | Взам. инв.№

Схема расположения стеновых панелей по оси Б (оси В-Г)

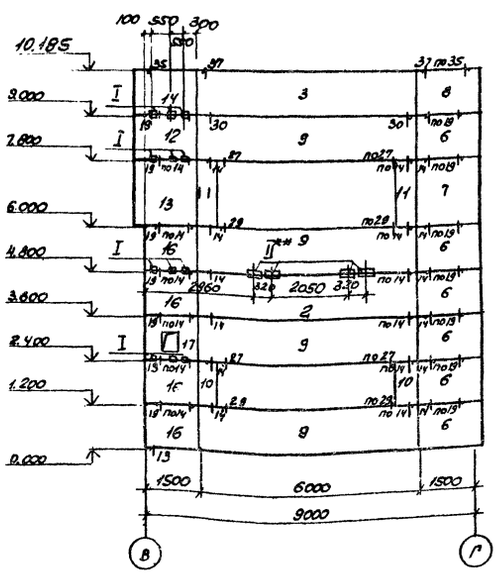

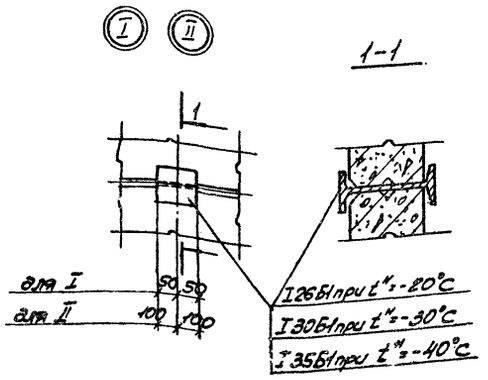

Спецификация к схемам расположения стеновых панелей для $t^{н}=-20°С$; $t^{н}=-30°С$

Марка поз.	Обозначение	Наименование стеновые панели	Толщина панелей "а" мм для $t_н=-20°$	для $t_н=-30°$	Кол. шт	Масса ед. кг
1	1.432-14/80 Вып. 1	ПС 600.18.а-П-2	200	250	7	2519 2984
2	1.432-14/80 Вып. 1	ПС 600.12.а-П-1	200	250	30	1670 1978
3	1.432-14/80 Вып. 1	ПС 600.12.а-П-7	200	250	12	1670 1978
4	1.432-14/80 Вып. 1	ПС 600.12.а-П-2	200	250	2	1670 1978
5	1.432-14/80 Вып. 1	ПС 600.18.а-П-1	200	250	3	2519 2984
6	ТП КЖИ-ПС175.12а-П-1	ПС 175.12а-П-1	200	—	7	1020
7	ТП КЖИ-ПС175.18а-П-1	ПС 175.18а-П-1	200	—	2	1540
8	ТП КЖИ-ПС175.12а-П-7	ПС 175.12а-П-7	200	—	2	1020
9	1.432-14/80 Вып. 1	ПС 600.12.а-П-3	200	250	5	1670 1978
10	1.432-14/80 Вып. 1	ПС 55.12.а-П	200	250	2	158 188
11	1.432-14/80 Вып.1	ПС 55.18.а-П	200	250	4	239 283
12	ТП КЖИ-ПС175.12а-П-1А	ПС 175.12.а-П-1А	200	—	7	1020
13	ТП КЖИ-ПС175.18а-П-1А	ПС 175.18.а-П-1А	200	—	2	1540
14	ТП КЖИ-ПС175.12а-П-7А	ПС 175.12.а-П-7А	200	—	2	1020
15	ТП КЖИ-ПС150.12а-П-1	ПС-150.12.а-П-1	200	250	5	870 1090
16	ТП КЖИ-ПС150.12а-П-1А	ПС 150.12а-П-1А	200	250	4	870 1090
17	ТП КЖИ-ПС150.12а-П-1	ПС150.12.а-П-1-1	200	250	1	750 940
6	ТП КЖИ-ПС180.12а-П-1	ПС 180.12.а-П-1	—	250	7	1300
7	ТП КЖИ-ПС180.18а-П-1	ПС 180.18а-П-1	—	250	2	1980
8	ТП КЖИ-ПС180.12а-П-7	ПС 180.12.а-П-7	—	250	2	1300
12	ТП КЖИ-ПС180.12а-П-1А	ПС 180.12.а-П-1А	—	250	7	1300
13	ТП КЖИ-ПС180.18а-П-1А	ПС 180.18а-П-1А	—	250	2	1980
14	ТП КЖИ-ПС180.12а-П-7А	ПС 180.12.а-П-7а	—	250	2	1300

Условные обозначения узлов

* – для варианта: теплоноситель-пар

** – для варианта: теплоноситель - вода.

Без знаков: для вариантов: теплоноситель-пар и вода.

Спецификация к схемам расположения стеновых панелей для $t^{н}=-20°С$, $t^{н}=-30°С$

Марка поз.	Обозначение	Наименование изделия соединительные	кол-во шт $t_н=-20°С$	$t_н=-30°С$		Масса ед. кг
ТК-2	1.439-2 л.7	ТК-2	6	6		17.5
РК-2	1.439-2 л.5	РК-2	4	4		14.7
РК-2-2	ТП КЖИ РК-2-1 РК-2-2	РК-2-2	2	2		8.3
РК-2-1	ТП КЖИ РК-2-2 РК-2-1	РК-2-1	2	2		8.3
Т-1	1.439-2 л.10	Т-1	136	136		0.5
Т-5	1.439-2 л.10	Т-5	18	18		0.6
Т-6	1.439-2 л.10	Т-6	16	16		0.8
Т-8	1.439-2 л.10	Т-8	24	24		0.5
Т-21	1.439-2 л.11	Т-21	12	12		0.4
Т-27	1.439-2 л.11	Т-27	10	10		0.4
Т-30	1.439-2 л.11	Т-30	2	2		0.1
I	ТП КЖ л. 20	I26Б1 ТУ 14-2-24-72 t=100	19			2.7
II*	ТП КЖ л. 20	I26Б1 ТУ 14-2-24-72, t=200	7			5.4
II**	ТП КЖ л. 22	I26Б1 ТУ 14-2-21-72 t=200	10			5.4
III	ТП КЖ л. 22	I24 ГОСТ 8240-72 t=200	6			4.8
I	ТП КЖ л. 20	I30Б1 ТУ-14-2-24-72 t=100		19		3.6
II*	ТП КЖ л. 20	I30Б1 ТУ-14-2-24-72 t=200		7		7.2
II**	ТП КЖ л. 20	I30Б1 ТУ-14-2-24-72 t=200		10		7.2
III	ТП КЖ л. 22	I30 ГОСТ 8240-72 t=200		6		6.4

1. В наименовании панелей буква „а" соответствует цифровому обозначению толщины панели в зависимости от температуры наружного воздуха $t_н$.
2. Узлы крепления стеновых панелей приняты по серии 2.432-1.
3. Данный лист рассматривать совместно с листом 21.

9036/2

Привязан:

Инв.№

ГИП	Туринский	
Нач.отд.	Радько	
Гл.конст.	Зеленский	
Рук.гр.	Пронькин	
Ст.инж.	Карплюк	
Рассчл.	Кириллова	
Исполн.	Дубинская	
Провер.	Карплюк	

ТП 509-21.85 -КЖ

Закрытый пункт экипировки и технического обслуживания тепловозов для промышленных железных дорог колеи 1520 мм

Стадия	Лист	Листов
Р	20	

Схема расположения стеновых панелей по оси Б для $t_н=-20°С$, $t_н=-30°С$.

Харьковский Промстройниипроект

Типовой проект 509-21.85 Альбом 2

Схема расположения стеновых панелей по оси Г (оси 6-1)

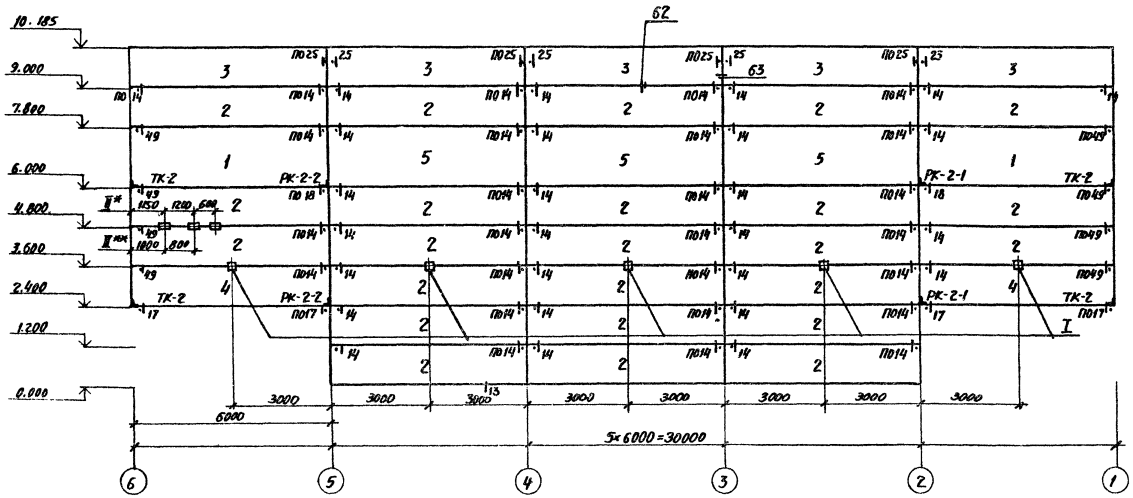

Схема расположения стеновых панелей по оси 1 (оси Г-3)

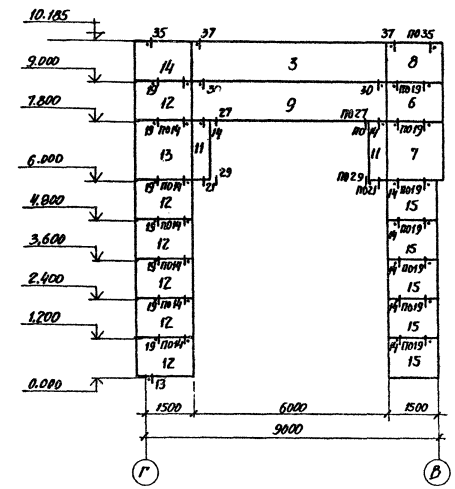

Схема расположения стеновых панелей по оси В (оси 1-6)

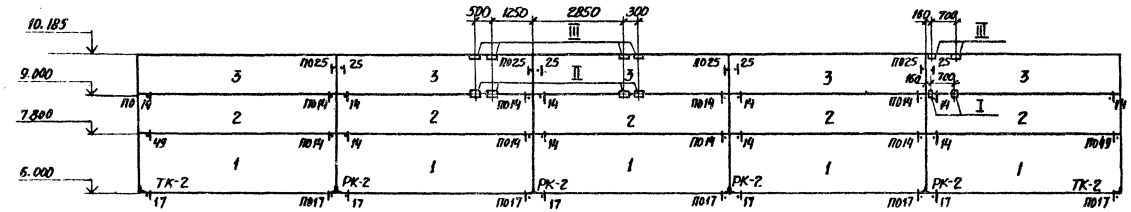

1. Спецификацию смотрите на листе 20.
2. Узел III смотрите на листе 22.

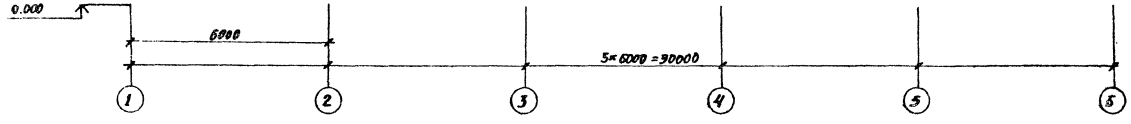

9036/2

Привязан

Инв. №

Гип	Туринский	
Нач. отд.	Радько	
Гл. конст.	Зеленский	
Рук. гр.	Гринвакс	
Ст. инж.	Карплюк	
Рассчит.	Кирицева	
Исполн.	Дубицкая	
Провер.	Карплюк	

ТП 509-21.85 -КЖ

Закрытый пункт экипировки и технического обслуживания тепловозов для промышленных железных дорог колеи 1520 мм

Стадия	Лист	Листов
Р	21	

Схема расположения стеновых панелей по осям Г, В, 1 для $t_н$=-20°С, $t_н$=-30°С

ХАРЬКОВСКИЙ ПРОМСТРОЙНИИПРОЕКТ

Инв. № подл. | Подпись и дата | Взам. инв. №

Альбом 2

509-21.85

Типовой проект

Схема расположения стеновых панелей по оси 6 /оси В-Г/

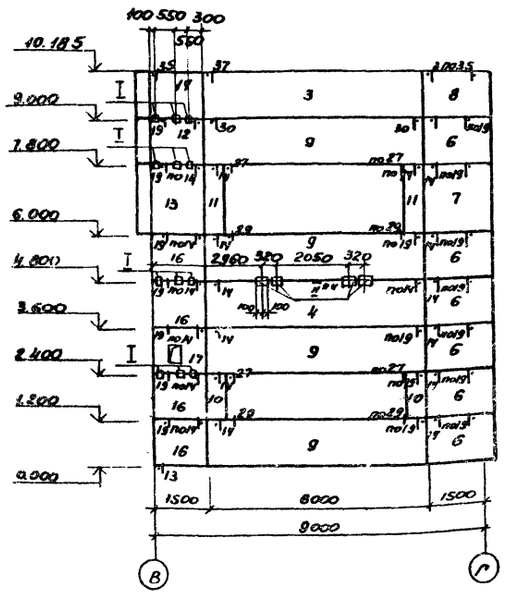

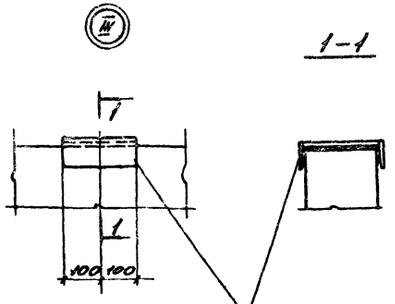

[24 при $t^н = -20°C$

[30 при $t^н = -30°C$

[36 при $t^н = -40°C$

Спецификация к схемам расположения стеновых панелей для $t^н = -40°C$

Марка поз.	Обозначение	Наименование	Кол. шт.	Масса ед. кг	Примечание
		Стеновые панели			
1	1.432-14/80 вып. 1	ПС600.18.30-П-2	7	3448	
2	1.432-14/80 вып. 1	ПС600.12.30-П-2	9	2286	
3	1.432-14/80 вып. 1	ПС600.12.30-П-7	12	2286	
4	1.432-14/80 вып. 1	ПС600.12.30-П-1	23	2286	
5	1.432-14/80 вып. 1	ПС600.18.30-П-1	3	3448	
6	ТП КЖИ-ПС185.12.30-П-1	ПС185.12.30-П-1	7	1620	
7	ТП КЖИ-ПС185.18.3	ПС185.18.30-П-1	2	2440	
8	ТП КЖИ-ПС185.12.30-П-7	ПС185.12.30-П-7	2	1620	
9	1.432-14/80 вып. 1	ПС600.12.30-П-3	5	2286	
10	1.432-14/80 вып. 1	ПС55.12.30-П	2	217	
11	1.432-14/80 вып. 1	ПС55.18.30-П	4	327	
12	ТП КЖИ-ПС185.12-30-П-1А	ПС185.12-30-П-1А	7	1620	
13	ТП КЖИ-ПС185.18.30-П-1А	ПС185.18.30-П-1А	2	2440	
14	ТП КЖИ-ПС185.12.30-П-7А	ПС185.12.30-П-7А	2	1620	
15	ТП КЖИ-ПС150.12.30-П-1	ПС150.12.30-П-1	5	1300	
16	ТП КЖИ-ПС150.12.30-П-1А	ПС150.12.30-П-1А	4	1300	
17	ТП КЖИ-ПС150.12.30-П-1-1	ПС150.12.30-П-1-1	1	1130	

Спецификация к схемам расположения стеновых панелей для $t^н = -40°C$

Марка поз.	Обозначение	Наименование	Кол. шт.	Масса ед. кг	Примечание
		Изделия соединительные			
ТК-1	1.439-2 л.7	ТК-1	10	22.1	
РК-1	1.439-2 л. 5	РК-1	8	19.5	
РК-1-2	ТП КЖИ-РК-1-2 (РК-1-1)	РК-1-2	3	11.5	
РК-1-1	ТП КЖИ РК-1-2 (РК-1-1)	РК-1-1	3	11.5	
Т-1	1.439-2 л.10	Т-1	126	0.5	
Т-5	1.439-2 л.10	Т-5	38	0.6	
Т-6	1.439-2 л.10	Т-6	16	0.8	
Т-8	1.439-2 л.10	Т-8	24	0.5	
Т-23	1.439-2 л.11	Т-23	12	0.8	
Т-27	1.439-2 л.11	Т-27	10	0.4	
Т-30	1.439-2 л.11	Т-30	2	0.1	
I	ТП КЖ л.20	I35Б1ТУ14-2-24-72 ℓ=100	19	4.9	
II*	ТП КЖ л.20	I35Б1ТУ14-2-24-72 ℓ=200	7	9.8	
II**	ТП КЖ л.20	I35Б1ТУ14-2-24-72, ℓ=200	10	9.8	
III	ТП КЖ л.22	I36ГОСТ8240-72 ℓ=200	6	8.4	

Условные обозначения узлов

* - для варианта: теплоноситель - пар.

** - для варианта: теплоноситель - вода.

Без знаков - для вариантов: теплоноситель пар и вода.

1. Данный лист рассматривать совместно с листами 20, 23.
2. Узлы крепления стеновых панелей приняты по серии 2.432-1.

9036/2

ГИП	Туринский	
Нач. отд.	Радько	
Гл. констр.	Зеленский	
Рук. гр.	Гринвакс	
Ст. инж.	Карплюк	
Рассчит.	Кирицева	
Исполн.	Дубицкая	
Провер.	Карплюк	

Привязан

Инв. №

ТП 509-21.85 -КЖ

Закрытый пункт экипировки и технического обслуживания тепловозов для промышленных железных дорог колеи 1520 мм

Стадия	Лист	Листов
Р	22	

Схема расположения стеновых панелей по оси 6 для $t_н = -40°C$.

Харьковский ПРОМСТРОЙНИИПРОЕКТ

Типовой проект 509-21.85 Альбом 2

Схема расположения стеновых панелей по оси Г/оси 6-1/

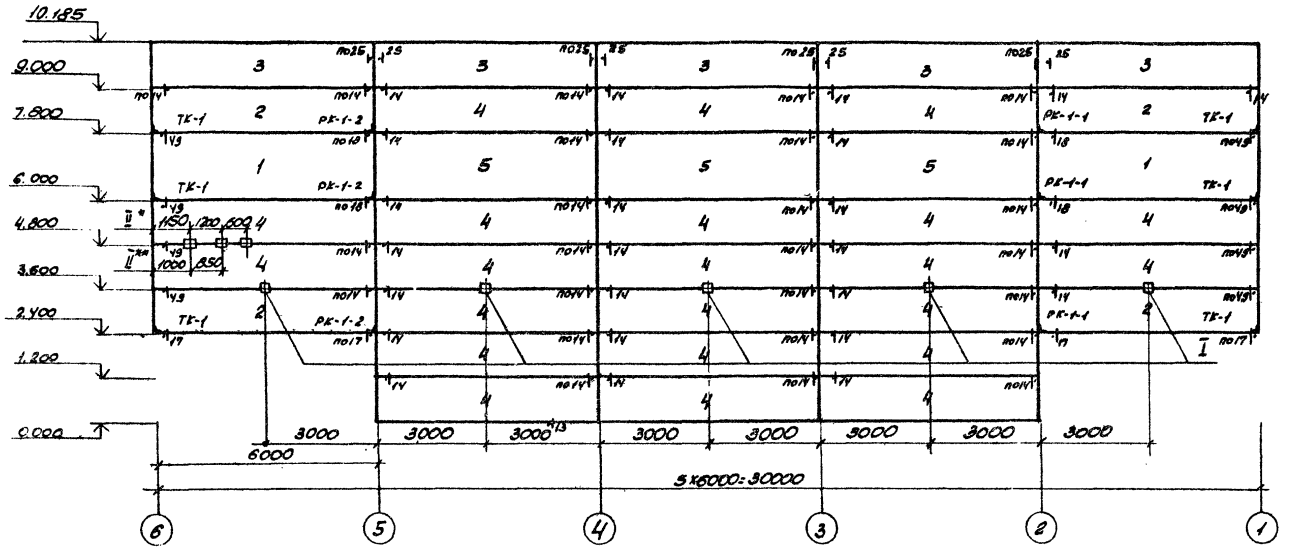

Схема расположения стеновых панелей по оси 1/оси Г-В/

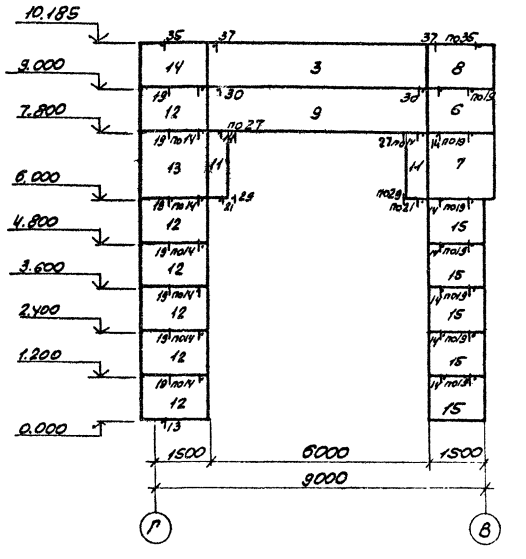

Схема расположения стеновых панелей по оси В/оси 1-6/

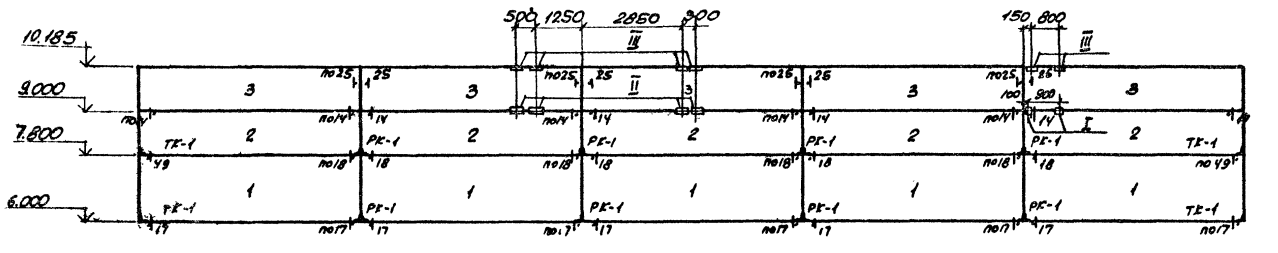

1. Спецификацию смотрите на листе 22
2. Узлы I, II смотрите на листе 20
3. Узел III смотрите на листе 22

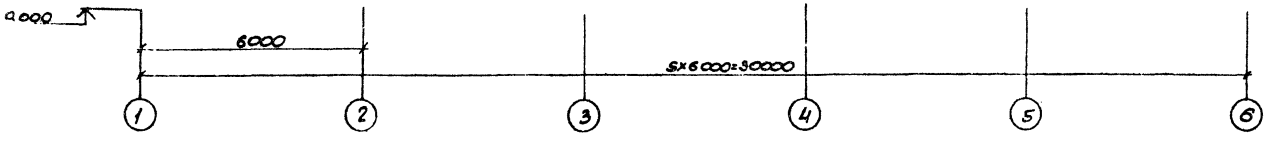

9036/2

Привязан!

Инв. №

ГИП	Туринский	
Нач. отд.	Радько	
Гл. конст.	Зеленский	
Рук. гр.	Гринвакс	
Ст. инж.	Корплюк	
Рассчит.	Кирилцева	
Исполн.	Дубицкая	
Провер.	Корплюк	

ТП 509-21.85 — КЖ

Закрытый пункт экипировки и технического обслуживания тепловозов для промышленных железных дорог колеи 1520 мм

Стадия	Лист	Листов
Р	23	

Схема расположения стеновых панелей по осям Г, В, 1 для $t_{н}$ = -40°С

Харьковский ПРОМСТРОЙНИЙПРОЕКТ

Инв. № подл. | Подпись и дата | Взам. инв. №

Типовой проект 509-21.85 Альбом 2

Схема расположения стеновых панелей по оси А

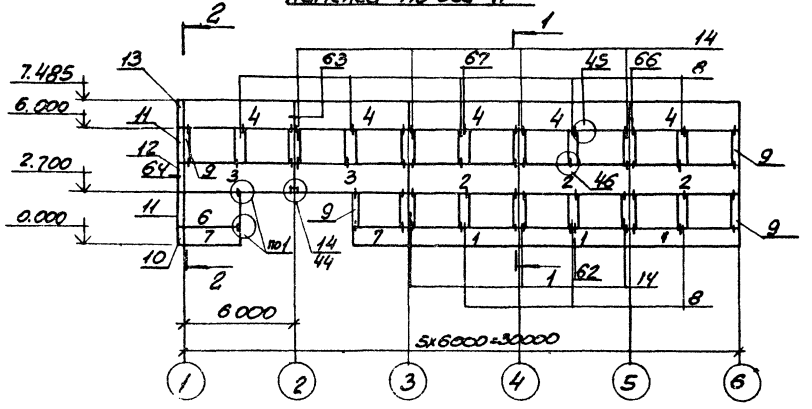

Схема расположения стеновых панелей по оси 1

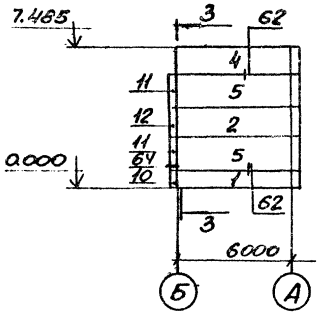

1-1

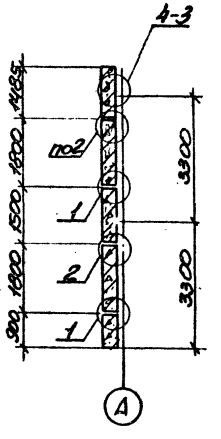

2-2

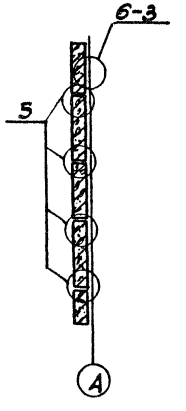

3-3

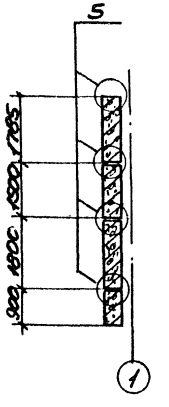

Узлы, замаркированные на данном листе, разработаны в серии 1.020-1 вып. 10-2

Спецификация к схемам расположения стеновых панелей

Марка поз.	Обозначение	Наименование	Толщина панелей „а" для $t_н=-20°C$	для $t_н=-30°C$	для $t_н=-40°C$	Кол. шт.	Масса ед. кг
		Стеновые панели					
1	1.020-1 вып. 5-2	1ПС60.9а-п	250	300	350	4	1400 1700 1900
2	1.020-1 вып. 5-2	1ПС60.15а-п	250	300	350	4	2400 2800 3200
3	1.020-1 вып. 5-4	1ПСН60.15а-п	250	300	350	2	2400 2800 3200
4	1.020-1 вып. 5-2	1ПС60.15а-п-1	250	300	350	6	2400 2800 3200
5	1.020-1 вып. 5-2	1ПС60.18а-п	250	300	350	2	2900 3400 3900
6	1.020-1 вып. 5-2	1ПС30.18а-п	250	300	350	1	1400 1700 1900
7	1.020-1 вып. 5-2	1ПС30.9а-п	250	300	350	2	700 800 1000
8	1.020-1 вып. 5-4	4ПСН6.18а-п	250	300	350	8	300 300 400
9	1.020-1 вып. 5-2	4ПС3.18а-п	250	300	350	4	1400 1700 1900
10	1.020-1 вып. 5-2	5ПС41.90а-п	250	—	—	2	100
11	1.020-1 вып. 5-2	5ПС41.180а-п	250	—	—	4	300
12	1.020-1 вып. 5-2	5ПС41.150а-п	250	—	—	2	200
13	1.020-1 вып. 5 2	5ПС41.150а-п-1	250	—	—	1	200
10	1.020-1 вып. 5-2	5ПС46.90а-п	—	300	—	2	200
11	1.020-1 вып. 5-2	5ПС46.180а-п	—	300	—	4	400
12	1.020-1 вып. 5-2	5ПС46.150а-п	—	300	—	2	300
13	1.020-1 вып 5-2	5ПС46.150а-п-1	—	300	—	1	300
10	1.020-1 вып. 5-2	5ПС51.90а-п	—	—	350	2	200
11	1.020-1 вып. 5-2	5ПС51.180а-п	—	—	350	4	400
12	1.020-1 вып. 5-2	5ПС51.150а-п	—	—	350	2	400
13	1.020-1 вып. 5-2	5ПС51.150а-п-1	—	—	350	1	400
14	1.020-1 вып. 5-2	4ПС6.18а-п	250	300	350	7	300 300 400
		Изделия соединительные					
*)	1.020-1 вып. 9-1	МС-60				46	*) по узлам серии 1.020-1 вып. 10-2
	1.020-1 вып. 10-2	МС-63				12	
	1.020-1 вып. 9-1	МС-65				16	
	1.020-1 вып. 9-1	МС-66				2	
	1.020-1 вып. 10-2	МС-91				53	
*)	1.020-1 вып. 9-1	МС-74				1	*) по узлам 14 серии 1.020-18 вып. 2

9036/2

ГИП	Туринский	
Нач. отд.	Радько	
Гл. констр.	Зеленский	
Рук. гр.	Принвакс	
Ст. инж.	Карплюк	
Исполн.	Данилова	
Провер.	Грязев	

ТП 509-21.85 КЖ

Закрытый пункт экипировки и технического обслуживания тепловозов для промышленных железных дорог колеи 1520 мм

Стад.	Лист	Листов
Р	24	

Схемы расположения стеновых панелей

Харьковский ПРОМСТРОЙНИИПРОЕКТ

Привязан:

Инв. №

Инв. № подл. | Подпись и дата | Взам. инв. №

Альбом 2

Типовой проект

509-21.85

Инв.№ подл. | Подпись и дата | Взам.инв.№

Схема расположения лестничных маршей и ограждения

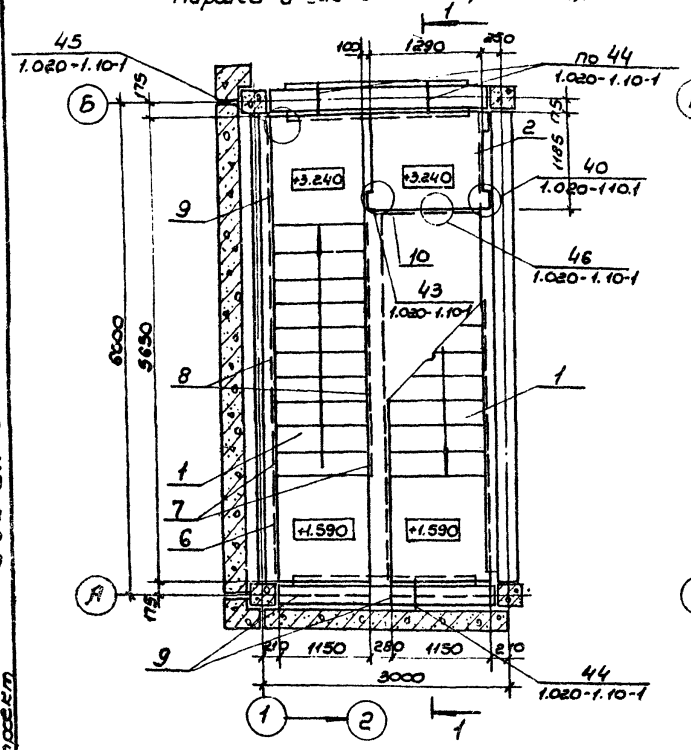

Схема расположения проступей на лестничных маршах

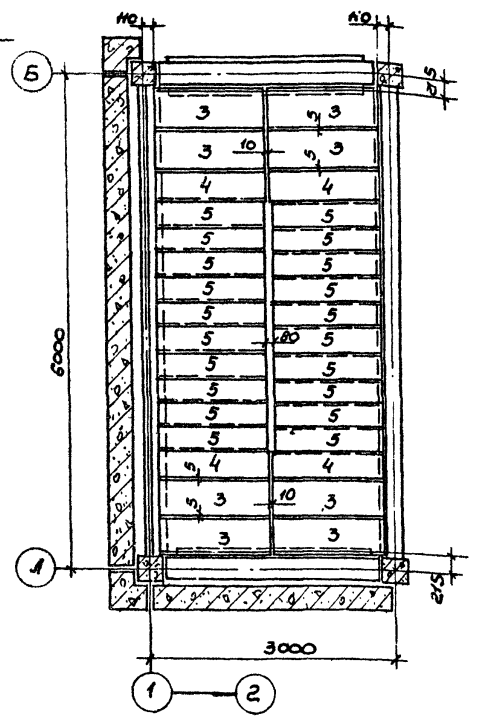

Схема расположения проступей на верхней лестничной площадке

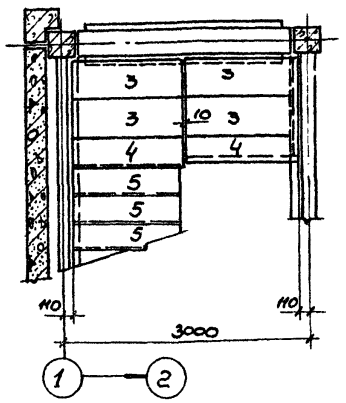

1

Спецификация к схеме расположения лестницы

Марка поз.	Обозначение	Наименование	Кол.	Масса ед. кг	Прим.
		Лестничные марши			
1	1.020-1 Вып.7-1	ЛМ 57.14.17	2		
2	1.020-1 Вып.7-1	ЛП 15.12	1		
		Накладные проступи			
3	1.020-1 Вып.7-1	2ЛН14.5	10	66.00	
4	1.020-1 Вып.7-1	2ЛН14.3	5	46.00	
5	1.020-1 Вып.7-1	1ЛН13.3	20	49.00	
		Металлические ограждения			
6	1.020-1 Вып. 8-1	ОНЛ-33-1	1	18.40	
7	1.020-1 Вып. 8-1	ОВ-2.3-1	3	2.55	
8	1.020-1 Вып 8-1	ОЛ-33-1	3	46.19	
9	1.020-1 Вып. 8-1	ОВПЛ-33-1	3	18.98	
10	1.020-1 Вып. 8-1	ОВП-30-1	1	22.72	
		Изделия соединительные			
МС-27	1.020-1 Вып. 10-1	ГОСТ 8510-72* L 125×80×10 С 38/23 ℓ=100	1	1.55	
МС-31	1.020-1 Вып. 10-1	ГОСТ 103-76* -100×6 С 38/23 ℓ=105	19	0.50	
МС-32	1.020-1 Вып. 10-1	ГОСТ 103-76* -12×2 С 38/23 ℓ=100	3	0.11	

По альбому 1.020-1

1 - 1

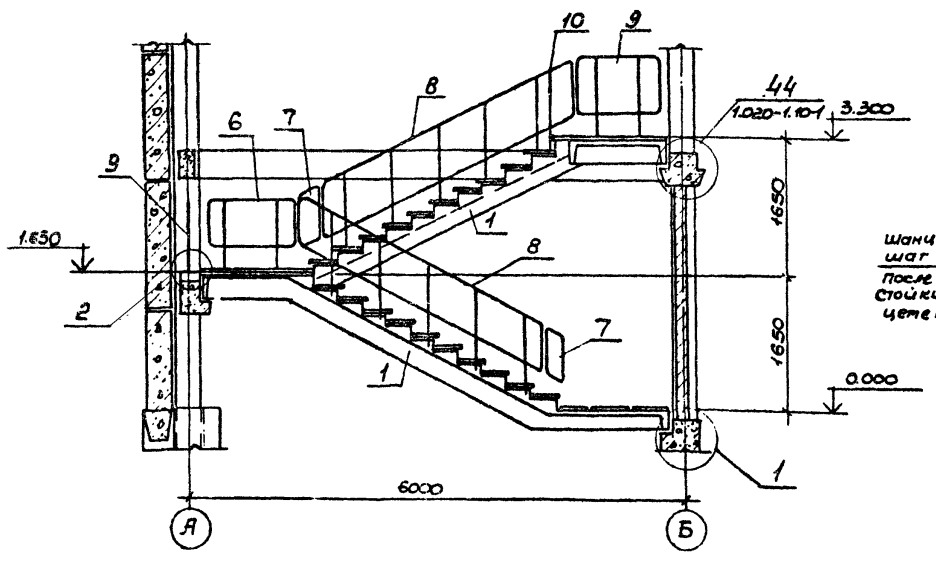

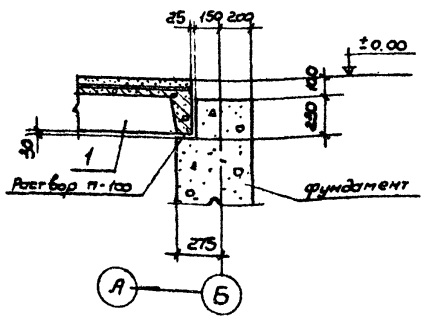

2

Шашки 60×60 h=80 шаг 600

После установки стойки перила залить цементным раствором

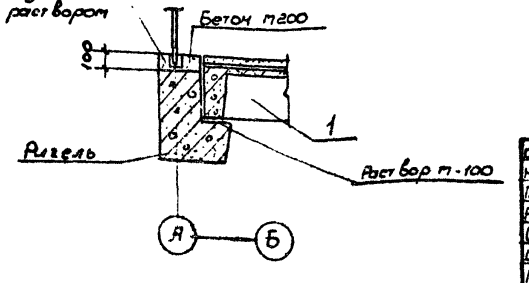

9036/2

Привязан

Инв.№

Гл.инж.пр.	Гуринский		
Нач. отд.	Радько		
Гл. констр.	Зеленский		
Рук. гр.	Гринбакс		
Ст.инж.	Картюнюк		
Исполн.	Данилова		
Провер	Сердинова		

ТП 509-21.85 -КЖ

Закрытый пункт экипировки технического обслуживания тепловозов для промышленных железных дорог колеи 1520 мм

Стадия	Лист	Листов
Р	25	

Схема расположения лестницы между осями 1-2.

Харьковский Промстройниипроект

Альбом 2

Типовой проект 503-21.85

Спецификация к схемам расположения перегородок

Марка	Обозначение	Наименование	Кол-во шт. у/к 3000	3300	4500	Примеч.
1	2	3	4	5	6	7
1	1.431-15 В.2	Перегородка ППА-20-8 2,98×3,0У	3	—	—	
2	ТП -КЖИ-ПГ-1÷ПГ-4	ПГ-1	1	—	—	
3	—	ПГ-2	1	—	—	
4	—	ПГ-3	1	—	—	
5	ТП КЖИ ППА-20-8 2,98×3,0У -1; ППА-3-Д1 5,6У×2,78 -1; ППА-3-Д1 5,6У×2,78 -1; ППА-20 2,98×3,0У -1; ППА-3-Д1 5,6У×2,78 -1; ППА-1 5,6У×3,0У -1	ППА-20-8 2,98×3,0У -1	1	—	—	
6	ТП -КЖИ-ПГ-11÷ПГ-14	ПГ-11	1	—	—	
7	—	ПГ-12	2	—	—	
8	—	ПГ-13	2	—	—	
9	ТП КЖИ ППА-3-Д1 5,6У×2,78 -1; ППА-20 2,98×3,0У -1; ППА-1 5,6У×3,0У -1	ППА-3-Д1 5,6У×2,78 -1	1	—	—	
10	ППА-20-8 2,98×3,0У -1; ППА-3-Д1 5,6У×2,78 -1; ППА-20 2,98×3,0У -1	ППА-3-Д1 5,6У×2,78 -1	1	—	—	
11	—	ППА-1 5,6У×3,0У -1	1	—	—	
12	—	ППА-20 2,98×3,0У -1	2	—	—	
13	ТП КЖИ-ПГ-15÷ПГ-18	ПГ-15	—	1	—	
14	—	ПГ-16	—	1	—	
15	ТП -КЖИ-ПГ-11÷ПГ-14	ПГ-11	—	1	—	
16	ТП -КЖИ-ПГ-15÷ПГ-18	ПГ-17	—	1	—	
17	ТП -КЖИ-ПГ-15÷ПГ-18	ПГ-18	—	1	—	
18	ТП -КЖИ-ПГ-1÷ПГ-4	ПГ-4	—	1	—	
19	ТП -КЖИ-ПГ-5÷ПГ-8	ПГ-5	—	1	—	
20	—	ПГ-6	—	2	—	
21	—	ПГ-7	—	1	—	
22	—	ПГ-8	—	1	—	
23	ТП -КЖИ-ПГ-9,ПГ-10,ППА-1÷ППА-3	ПГ-9	—	1	—	
24	—	ПГ-10	—	3	—	
25	—	ППА-1	—	—	1	
26	—	ППА-2	—	—	1	
27	—	ППА-3	—	—	2	
34	1.431-15 В.2	ППА-20 2,6У×2,78	1	—	—	
35	—	ППА-3 5,6У×2,78	3	—	—	
36	—	ППА-3-Д1 5,6У×2,78	1	—	—	
37	ТП КЖИ-ПГ-19	ПГ-19	1	—	—	
28*)	1.431-15 Вып. 4	Соединительное изделие МС-2	10	—	—	По узлам серии 1.У31-15 А1
	—	МС-10	4	20	—	
29	—	МС-12	44	112	—	По узлам на листах проекта
33	—	МС-6	22	28	—	
30	—	МС-14	44	112	—	
	—	МС-15	—	2	—	
	—	МС-17	—	28	—	
	1.431-20 В.4	МС-1	10	—	—	
		Т-12	—	—	4	По узлам серии 1.У31-20 В.6

1	2	3	4	5	6	7
32	1.431-15 В.4	МС-19	—	28	—	По узлам на листах проекта
31	—	МС-13	18	8	—	
	1.431-20 В.7-2	МС-30	—	—	8	
	—	МС-3	—	—	8	По узлам серии 1.У31-20 В.6
	—	МС-7	—	—	8	
	—	МС-8	—	—	8	
	—	МС-31	—	—	4	

1	2	3	4	5	6	7
КС-1	1.431-20 Вып. 4	Стойка КС-1			4	
38	ТП КЖИ. ППА-1 5,6У×3,0У -1; ППА-1-Д1 5,6У×2,78 -1; ППА-20 2,98×3,0У -1; ППА-20 2,98×3,0У -1; ППА-20 2,98×3,0У -1; ППА-3-Д1 5,6У×2,78 -1	ППА-20 2,98×3,0У -2	1			
39		Швеллер 12П ГОСТ 8509-72* L=3500			2	По узлам на листах проекта
40		Болт М16×60.58 ГОСТ 7798-70* ГОСТ 1050-74*			4	

Схема расположения перегородок на отм. 0.000

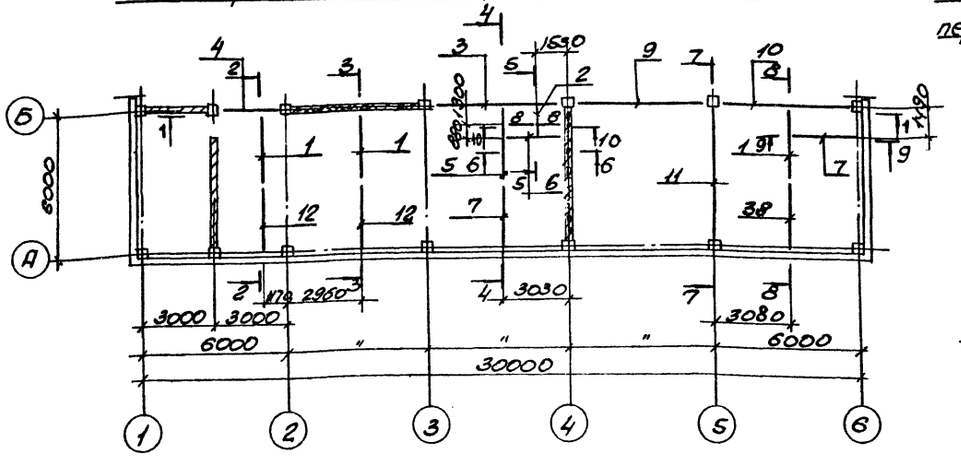

Схема расположения перегородок на отм. 4500

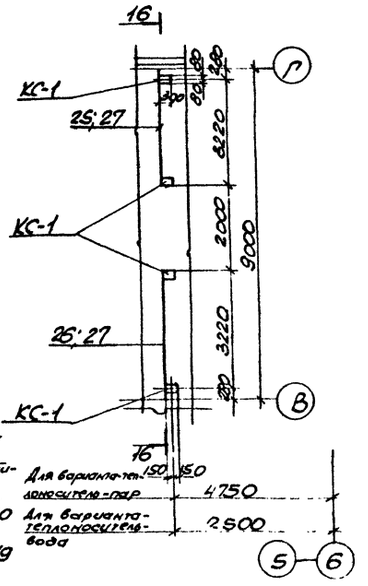

Схема расположения перегородок на отм. 3.300

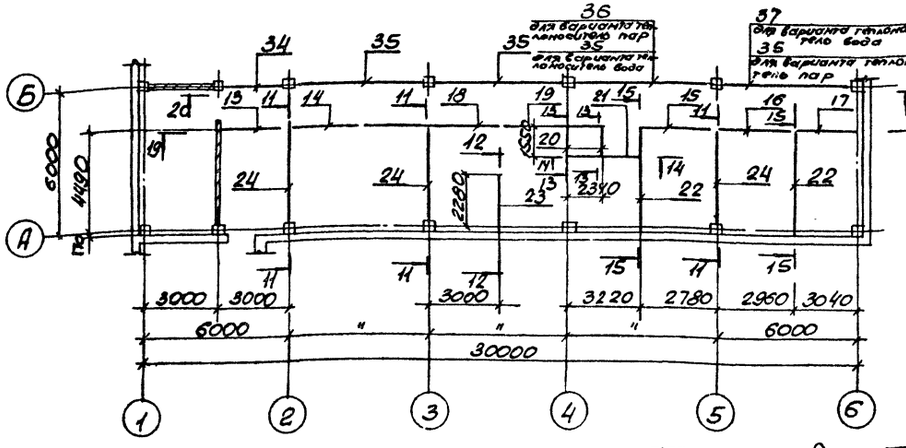

Данный лист рассматривать совместно с листами 27÷29

9036/2

ГИП	Туринский	
Нач. отд.	Радько	
Гл. констр.	Зеленский	
Рук. гр.	Гринвалс	
Ст. инж.	Карлюк	
Исполнил	Обдиенко	
Пробер.	Заславская	
Пробер.	Княжицкая	

Привязан:

Инв. №

ТП 509-21.85 КЖ

Закрытый пункт экипировки и технического обслуживания тепловозов для промышленных железных дорог колеи 1524мм

Стадия	Лист	Листов
Р	26	

Схемы расположения перегородок.

Харьковский Промстройниипроект

Типовой проект 509-21.85 Альбом 2

Инв.№ подл. | Подпись и дата | Взам.инв.№

1-1

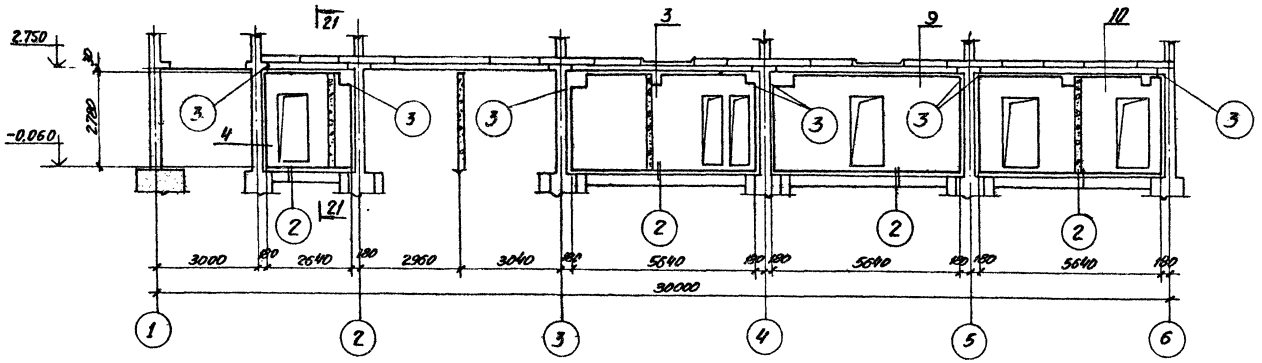

21-21

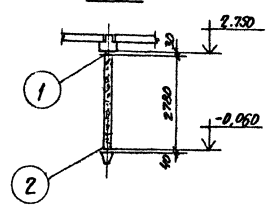

22-22, 23-23

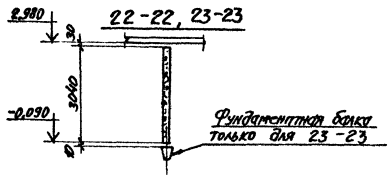

2-2

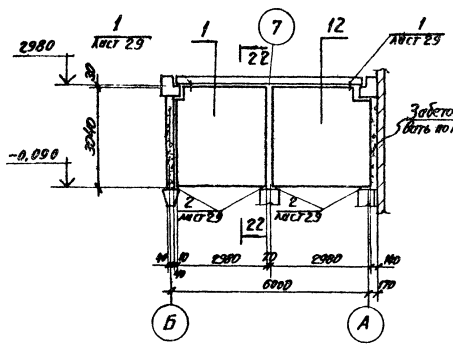

3-3

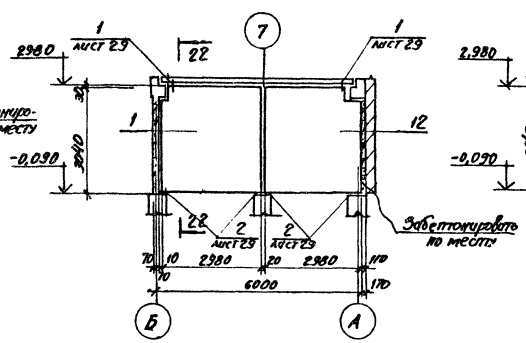

7-7

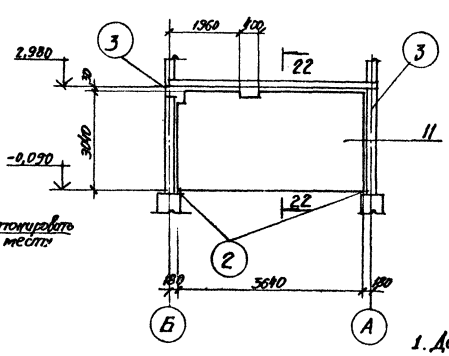

1. Данный лист рассматривать совместно с листами 26, 28, 29.
2. Узлы смотрите в серии 1.431-15 в.1.

8-8

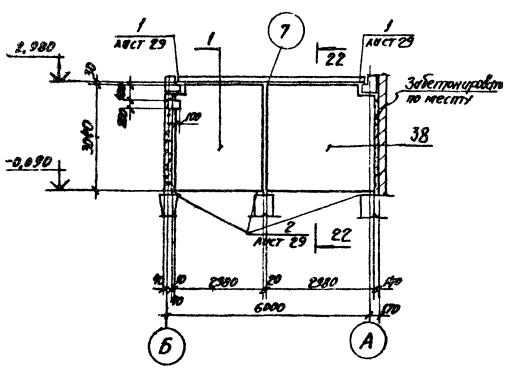

9-9

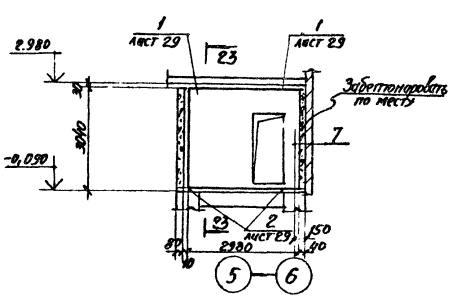

9036/2

ГИП	Гуринский		
Нач.отд.	Радько		
Гл.конс.	Зеленский		
Рук.гр.	Гринбаке		
Ст.инж.	Карплюк		
Испол.	Овдиенко		
Провер.	Засловская		
Провер.	Клыкицкая		

Привязан:

Инв.№

ТП 509-21.85 КЖ

Закрытый пункт экипировки и технического обслуживания тепловозов для промышленных железных дорог колеи 1520 мм

Стадия	Лист	Листов
Р	27	

Схемы расположения перегородок. Сечения 1-1÷3-3; 7-7÷9-9; 21-21; 22-22; 23-23

ХАРЬКОВСКИЙ ПРОМСТРОЙНИИПРОЕКТ

Типовой проект 509-21.85 Альбом 2

4-4

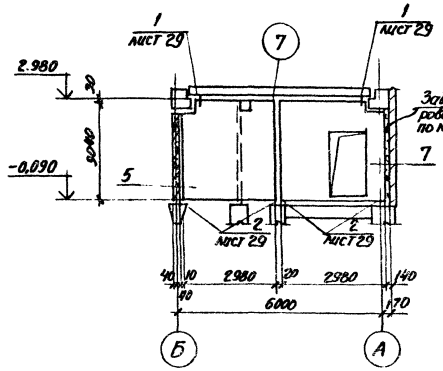

5-5

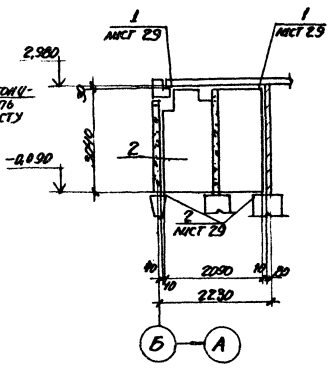

6-6

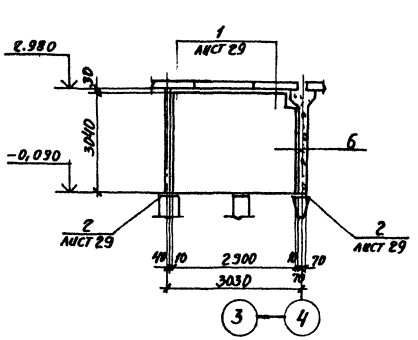

10-10

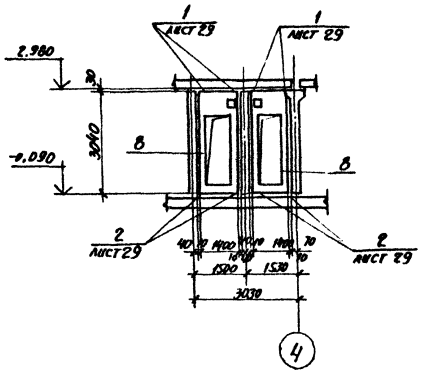

11-11

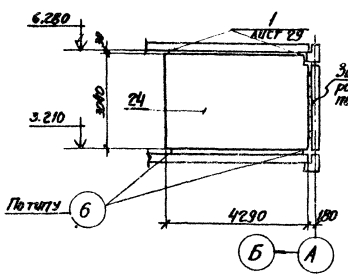

12-12

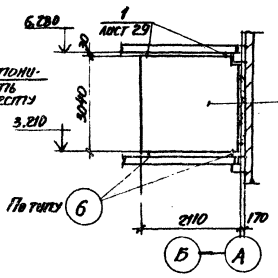

13-13

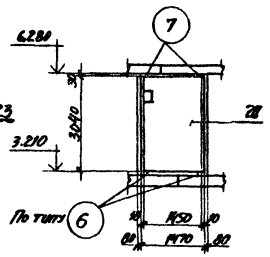

16-16

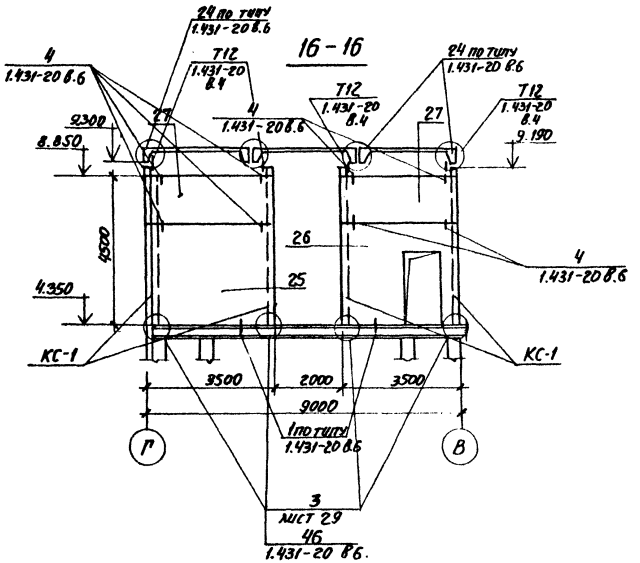

14-14

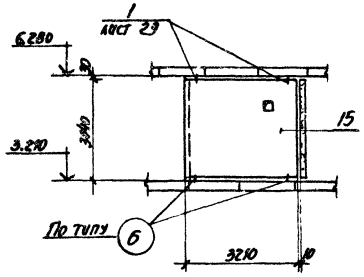

15-15

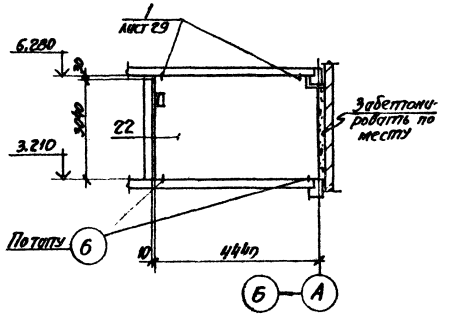

Данный лист рассматривать совместно с листами 26; 27; 29.

9036/2

ГИП	Туринский		
Нач.отд	Радько		
Гл.констр	Зеленский		
Рук.гр.	Гриневакс		
Ст.инж.	Харланюк		
Исполн.	Овдиенко		
Провер.	Заславская		
Провер.	Княжицкая		

ТП 509-21.85 КЖ

Закрытый пункт экипировки и технического обслуживания тепловозов для промышленных железных дорог колеи 1520 мм

Стадия	Лист	Листов
Р	28	

Схемы расположения перегородок. Сечения 4-4÷6-6, 10-10÷16-16

ХАРЬКОВСКИЙ ПРОМСТРОЙНИИПРОЕКТ

Привязан:

Инв.№

Инв.№ подл. | Подпись и дата | Взам.инв.№

Альбом 8

Типовой проект 509-21.85

19-19

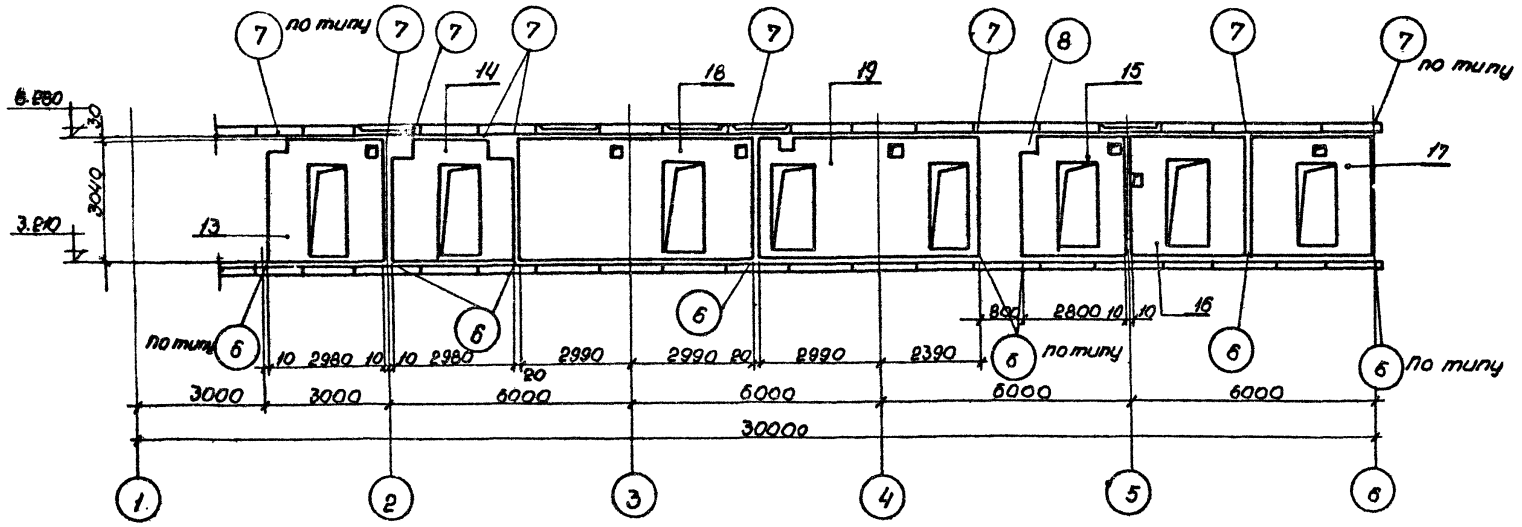

20-20

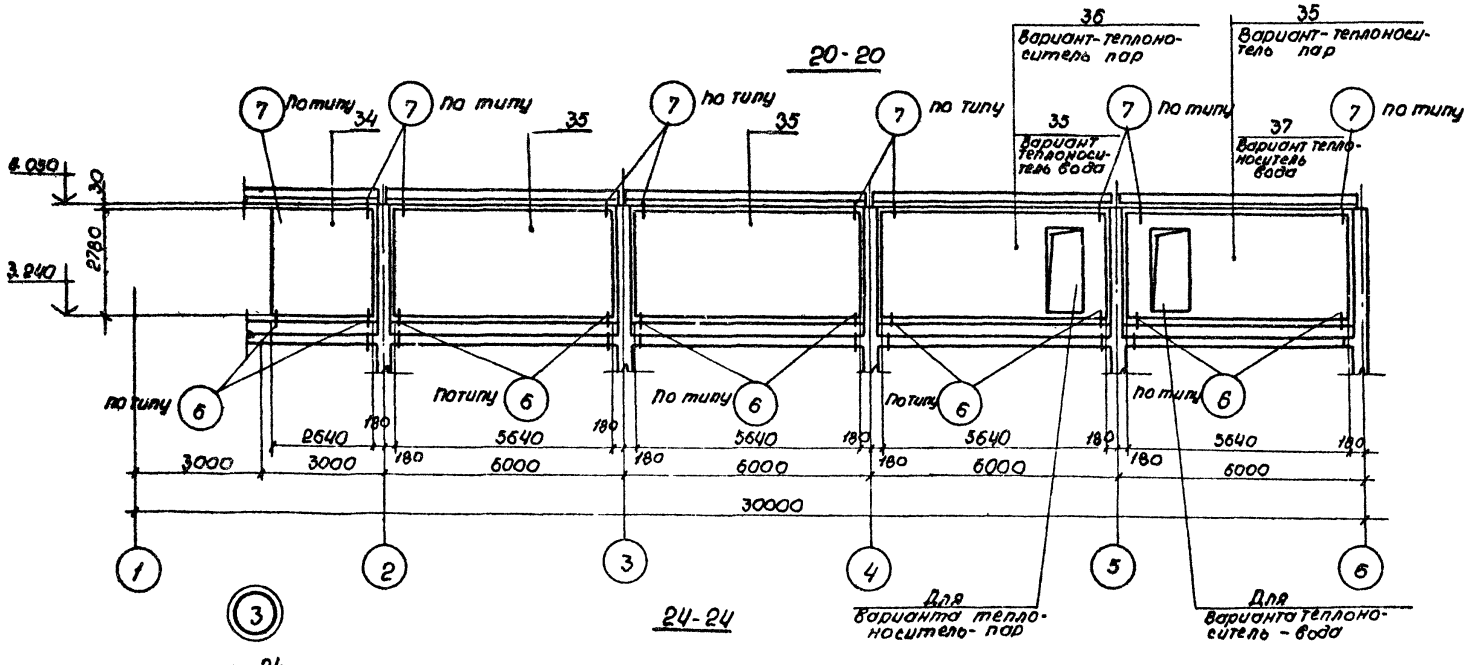

24-24

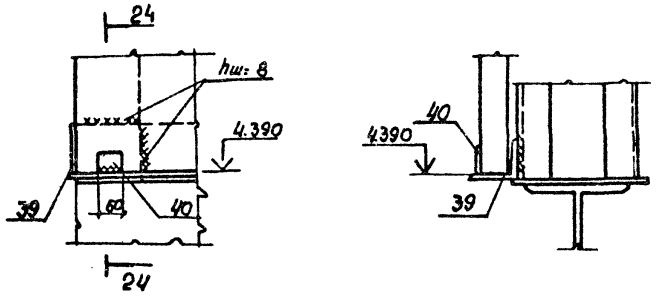

17-17

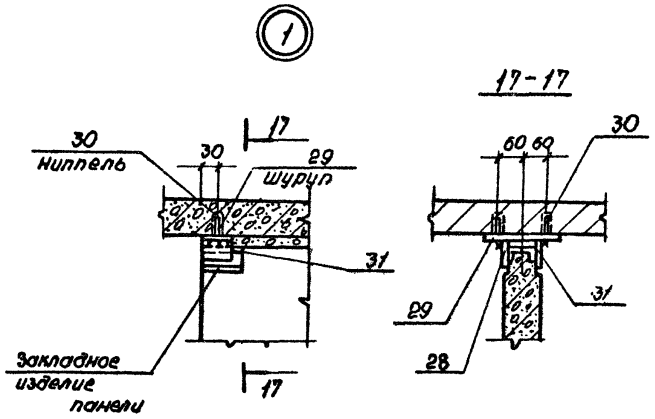

18-18

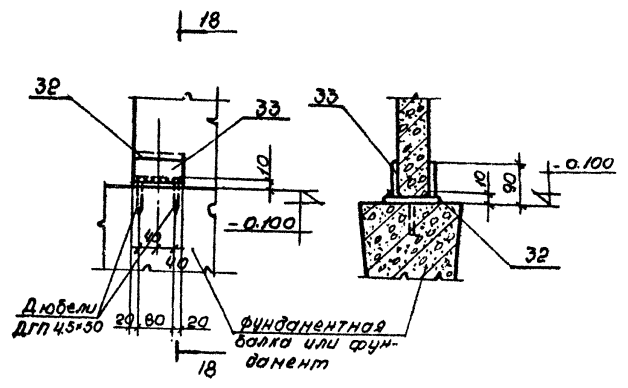

1. Данный лист рассматривать совместно с листами 25÷28.
2. Узлы смотрите в серии 1.431-15 в.1

9036/2

ГИП	Туринский		ТП 509-21.85 -КЖ
Нач. отд.	Радько		
Гл. констр.	Зеленский		Закрытый пункт экипировки и технического обслуживания тепловозов для промышленных железных дорог колеи 1520 мм
Рук. гр.	Гринвакс		
Ст. инж.	Карплюк		Стадия: Р; Лист: 29; Листов:
Исполнил	Овдиенко		
Провер.	Заславская		Схемы расположения перегородок сечения 19-19; 20-20 Узлы 1, 2, 3
Провер.	Княжицкая		Харьковский Промстройниипроект

Привязан:

Инв. №

Инв. № подл. | Подпись и дата | Взам. инв. №

Альбом 2

509-21.85

Типовой проект

Спецификация к монолитным участкам

Формат	Зона	Поз.	Обозначение	Наименование	Кол.	Прим.
				УМ-1		
				Детали		
		1*		ф8 AI ГОСТ 5781-82 ℓ=280	9	0.1 кг
		2		ф6 AI ГОСТ 5781-82 1 п.м	3.5	0.2 кг
		3*		ф6 AI ГОСТ 5781-82 ℓ=360	8	0.08 кг
				Материалы		
				Бетон марки 150	0.04	м³
				УМ-2		
				Детали		
		1*		ф8 AI ГОСТ 5781-82 ℓ=280	6	0.1 кг
		2		ф6 AI ГОСТ 5781-82 1 п.м.	2.5	0.2 кг
		4*		ф8 AI ГОСТ 5781-82 ℓ=460	6	0.1 кг
				Материалы		
				Бетон марки 150	0.04	м³
				УМ-3 (при t°=-20°C)		
				Детали		
		1*		ф8 AI ГОСТ 5781-82 ℓ=280	34	0.1 кг
		2		ф6 AI ГОСТ 5781-82 1 п.м	14	0.2 кг
		4*		ф6 AI ГОСТ 5781-82 ℓ=460	2	0.1 кг
		5*		ф8 AI ГОСТ 5781-82 ℓ=520	12	0.2 кг
		6*		ф6 AI ГОСТ 5781-82 ℓ=830	2	0.18 кг
		7*		ф6 AI ГОСТ 5781-82 ℓ=880	2	0.2 кг
		8*		ф6 AI ГОСТ 5781-82 ℓ=520	24	0.12 кг
				Материалы		
				Бетон марки 150	0.36	м³
				УМ-3 (при t°=-30°C)		
				Детали		
		1*		ф8 AI ГОСТ 5781-82 ℓ=280	34	0.1 кг
		2		ф6 AI ГОСТ 5781-82 1 п.м.	14	0.2 кг
		4*		ф6 AI ГОСТ 5781-82 ℓ=460	2	0.1 кг
		5*		ф8 AI ГОСТ 5781-82 ℓ=520	12	0.2 кг
		6*		ф6 AI ГОСТ 5781-82 ℓ=830	2	0.18 кг
		7*		ф6 AI ГОСТ 5781-82 ℓ=880	2	0.2 кг
		9*		ф6 AI ГОСТ 5781-82 ℓ=580	24	0.13 кг
				Материалы		
				Бетон марки 150	0.37	м³
				УМ-3 (при t°=-40°)		
				Детали		
		1*		ф6 AI ГОСТ 5781-82 ℓ=280	34	0.1 кг
		2		ф6 AI ГОСТ 5781-82 1 п.м.	14	0.2 кг
		4*		ф8 AI ГОСТ 5781-82 ℓ=460	2	0.1 кг
		5*		ф8 AI ГОСТ 5781-82 ℓ=520	12	0.2 кг
		6*		ф6 AI ГОСТ 5781-82 ℓ=850	2	0.18 кг
		7*		ф6 AI ГОСТ 5781-82 ℓ=880	2	0.2 кг
		10*		ф6 AI ГОСТ 5781-82 ℓ=620	24	0.14 кг
				Материалы		
				Бетон марки 150	0.39	м³

Инв. № подл. | Подп. и дата | Взам. инв. №

Спецификация к монолитным участкам

Формат	Зона	Поз.	Обозначение	Наименование	Кол.	Прим.
				УМ-10		
				Детали		
		4*		ф6 AI ГОСТ 5781-82 ℓ=460	11	0.1 кг
		11*		ф8 AI ГОСТ 5781-82 ℓ=2060	3	0.8 кг
				Материалы		
				Бетон марки 150	0.54	м³
				УМ-11		
				Детали		
		12*		ф8 AI ГОСТ 5781-82 ℓ=2150	12	0.85 кг
		13*		ф8 AI ГОСТ 5781-82 ℓ=2350	11	0.93 кг
				Изделие закладное		
		14	3.400 - 6/76	ТИ-3-12	8	2.5 кг
				Материалы		
				Бетон марки 150	0.53	м³

*) позиции смотрите ведомость деталей

Ведомость расхода стали на элемент, кг.

Марка	Изделия арматурные					Изделия закладные				Всего
	Арматура класса					Арматура класса	Прокат			
	AI					AIII				
	ГОСТ 5781-82				Итого	ГОСТ 5781-82	ГОСТ 19903-74*		Итого	
	ф6	ф8				ф8	δ=6			
УМ-1	1.4	0.9			2.3					2.3
УМ-2	1.1	0.6			1.7					1.7
УМ-3 (при t°=-20°C)	6.6	5.8			12.4					12.4
УМ-3 (при t°=-30°C)	6.9	5.8			12.7					12.7
УМ-3 (при t°=-40°)	7.1	5.8			12.9					12.9
УМ-10	1.1	2.4			3.5					3.5
УМ-11	-	20.4			20.4	4.0	16.0		20.0	40.4

Ведомость деталей

Поз.	Эскиз
1	70, 100, 60, 50, 80
3	880
4	380
5	100, 80, 100, 50, 50
6	750
7	660
8	400, 60, 60
9	460, 60, 60

Ведомость деталей

Поз.	Эскиз
10	500, 60, 60
11	1980
12	2050
13	2250

9036/2

Привязан

Инв. №

ГИП	Гуриновский	
Нач. отд.	Редько	
Гл. конст.	Зеленский	
Рук. арх. гр.	Гритвенко	
Вед. инж.	Стрельцов	
Рассчитал	Кудрявцев	
Исполн.	Гераськина	
Провер.	Коротков	

ТП 509-21.85

Закрытый грунт экструдированного вспененного полистирола для промышленных полов при нагрузке 1500 кгс/м²

Стадия	Лист	Листов
Р	30	

Монолитные участки УМ1-УМ3 УМ-10; УМ-11 Вариант-теплоизоляция пар.

Харьковский Промстройниипроект

Типовой проект 509-21.85 Альбом 2

Схема расположения плиты перекрытия на отм. 4.500

Вариант - теплоноситель пар

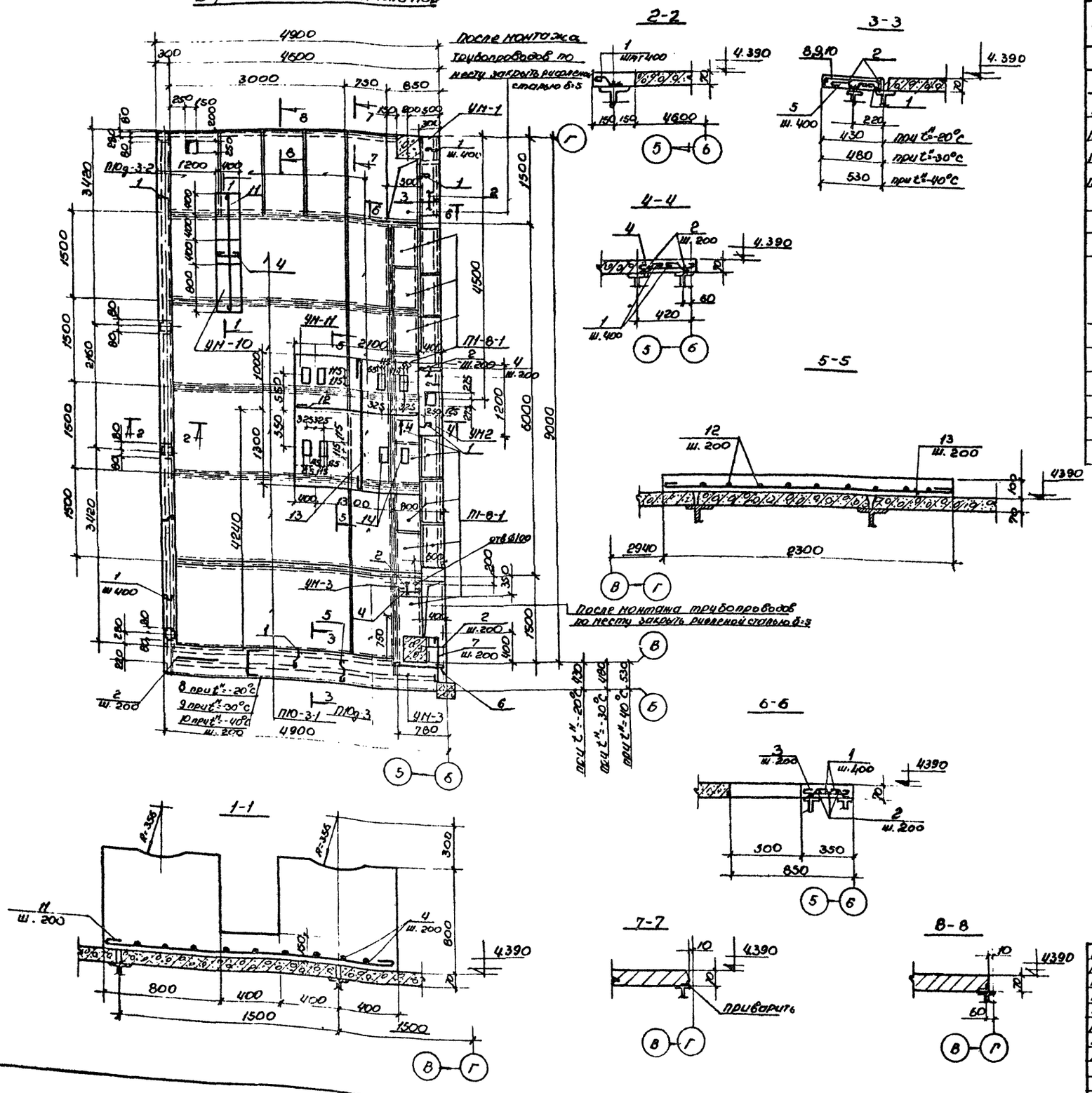

Спецификация к схеме расположения плиты перекрытия на отм. 4500

Марка	Обозначение		Наименование		Кол	Масса Ед.кг	Прим
			Вариант теплоноситель пар				
			Сборные железобетонные конструкции				
П1-8-1	ТП	КЖИ-П1-8-1	Плита	П1-8-1	15		
П10д-3-1	ТП	КЖИ П10д-3-1	то же	П10д-3-1	9		
П10-3-1	ТП	КЖИ-П10-3-1	"	П10-3-1	5		
П10д-3-2	ТП	КЖИ-П10д-3-2	"	П10д-3-2	1		
			Участки монолитные				
УМ-1	ТП	КЖ-Л31		УМ-1	1		
УМ-2	ТП	КЖ-Л31		УМ-2	1		
УМ-3	ТП	КЖ-Л31		УМ-3 при $t^н$=-20°	1		
	ТП	КЖ-Л31		УМ-3 при $t^н$=-30°	1		
	ТП	КЖ-Л31		УМ-3 при $t^н$=-40°	1		
УМ-10	ТП	КЖ-Л31		УМ-10	1		
УМ-11	ТП	КЖ-Л31		УМ-11	1		

1. Сборные плиты приварить к металлическим балкам в трех точках
2. Швы между сборными плитами залить раствором марки 200
3. Спецификацию к монолитным участкам смотрите на листе 30
4. Стержни позиции 1,5 приварить к металлическим балкам.

9036/2

Привязан

Инв. №

Гип	Туринский	
Нач. отд	Радько	
Гл. конст	Зеленский	
Рук. гр	Гринвакс	
Ст. инж	Карплюк	
Расчит	Бурчева	
Исполн.	Борзяк	
Провер	Дорохова	

ТП 509-21.85 -КЖ

Закрытый пункт экипировки и технического обслуживания тепловозов для промышленных железных дорог колеи 1520 мм

Стадия	Лист	Листов
Р	31	

Плита перекрытия на отм. 4.500

Вариант - теплоноситель пар

Харьковский Промстройниипроект

Инв. № подл. | Подпись и дата | Взам. инв. №

Альбом 2

509-21.85

Типовой проект

Спецификация к монолитным участкам

Формат	Зона	Поз.	Обозначение	Наименование	Кол.	Прим.
				УП-4		
				Детали		
		1*		ф8 AI ГОСТ 5781-82 ℓ=270	4	0.16
		2*		ф6 AI ГОСТ 5781-82 ℓ=370	3	0.08
		3*		ф6 AI ГОСТ 5781-82 ℓ=480	2	0.11
				Материалы		
				Бетон марки 150	0.03	м³
				УП-5		
				Детали		
		1*		ф8 AI ГОСТ 5781-82 ℓ=270	4	0.16
		3*		ф6 AI ГОСТ 5781-82 ℓ=480	4	0.11
		4		ф8 AI ГОСТ 5781-82 1п.м	2.1	0.2 кг
				Материалы		
				Бетон марки 150	0.04	м³
				УП-6 (при t°=-20°C)		
				Детали		
		1*		ф8 AI ГОСТ 5781-82 ℓ=270	30	0.16
		3*		ф6 AI ГОСТ 5781-82 ℓ=480	2	0.11
		4		ф6 AI ГОСТ 5781-82 1п.м	90	0.2
		5*		ф6 AI ГОСТ 5781-82 ℓ=680	2	0.15
		6*		ф6 AI ГОСТ 5781-82 ℓ=880	2	0.2
		7*		ф8 AI ГОСТ 5781-82 ℓ=520	6	0.2
		8*		ф6 AI ГОСТ 5781-82 ℓ=470	13	0.11
				Материалы		
				Бетон марки 150	0.3	м³
				УП-6 (при t°=-30°C)		
				Детали		
		1*		ф8 AI ГОСТ 5781-82 ℓ=270	30	0.16
		3*		ф6 AI ГОСТ 5781-82 ℓ=480	2	0.11
		4		ф6 AI ГОСТ 5781-82 1п.м	90	0.2
		5*		ф6 AI ГОСТ 5781-82 ℓ=680	2	0.15
		6*		6 AI ГОСТ 5781-82 ℓ=880	2	0.2
		7*		ф8 AI ГОСТ 5781-82 ℓ=520	6	0.2
		9*		ф6 AI ГОСТ 5781-82 ℓ=520	13	0.13
				Материалы		
				Бетон марки 150	0.32	м³
				УП-6 (при t°=-40°C)		
				Детали		
		1*		ф8 AI ГОСТ 5781-82 ℓ=270	30	0.16
		3*		ф6 AI ГОСТ 5781-82 ℓ=480	2	0.11
		4		ф6 AI ГОСТ 5781-82 1п.м	90	0.2
		5*		ф6 AI ГОСТ 5781-82 ℓ=680	2	0.15
		6*		ф8 AI ГОСТ 5781-82 ℓ=880	2	0.2
		7*		ф8 AI ГОСТ 5781-82 ℓ=520	6	0.2
		10*		ф6 AI ГОСТ 5781-82 ℓ=370	13	0.14
				Материалы		
				Бетон марки 150	0.34	м³

Инв. № подл. | Подпись и дата | Взам. инв. №

Ведомость деталей

Поз.	Эскиз
1	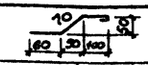
2	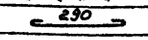
3	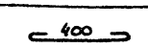
5	
6	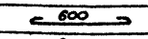
7	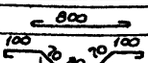
8	
9	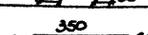
10	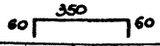
11	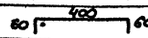
12	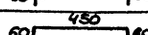

Ведомость расхода стали на элемент, кг

Марка	Изделия арматурные					Изделия закладн.			Всего
	Арматура класса AI ГОСТ 5781-82								
	ф6	ф8		Итого	Итого				
УП-4	0.46	0.64		1.1	1.1	–	–	–	1.1
УП-5	0.86	0.64		1.5	1.5	–	–	–	1.5
УП-6 (при t°=-20°C)	4.15	6.0		10.15	10.15	–	–	–	10.15
УП-6 (при t°=-30°C)	4.42	6.0		10.42	10.42	–	–	–	10.42
УП-6 (при t°=-40°C)	4.54	6.0		10.54	10.54	–	–	–	10.54
УП-12	–	2.05		2.05	2.05	–	–	–	2.05

Спецификация к монолитным участкам

Формат	Зона	Поз.	Обозначение	Наименование	Кол.	Прим.
				УП-12		
				Детали		
		11*		ф8 AI ГОСТ 5781-82 ℓ=480	5	0.19
		12*		ф8 AI ГОСТ 5781-82 ℓ=880	3	0.35
				Материалы		
				Бетон марки 150	0.26	м³

*) позиции смотрите ведомость деталей

9036/2

Привязан

Инв. №

ГИП	Туринский		
Нач. отд.	Радько		
Гл. конст.	Зеленский		
Рук. гр.	Гриневич		
Ст. инж.	Карпинин.		
Разраб.	Кирилева		
Исполн.	Барьян		
Провер.	Дорохова		

ТП 509-21.85 -КЖ

Опытный пункт электрификации и технического обучения теплоходов для промышленных и рыбных судов

Стадия	Лист	Листов
Р	32	

Монолитные участки УП-4; УП-5; УП-6; УП-12

Вариант – теплоноситель вода

Харьковский Промстройниипроект

Схема расположения плиты перекрытия на отм. 4.500
Вариант - теплоноситель вода

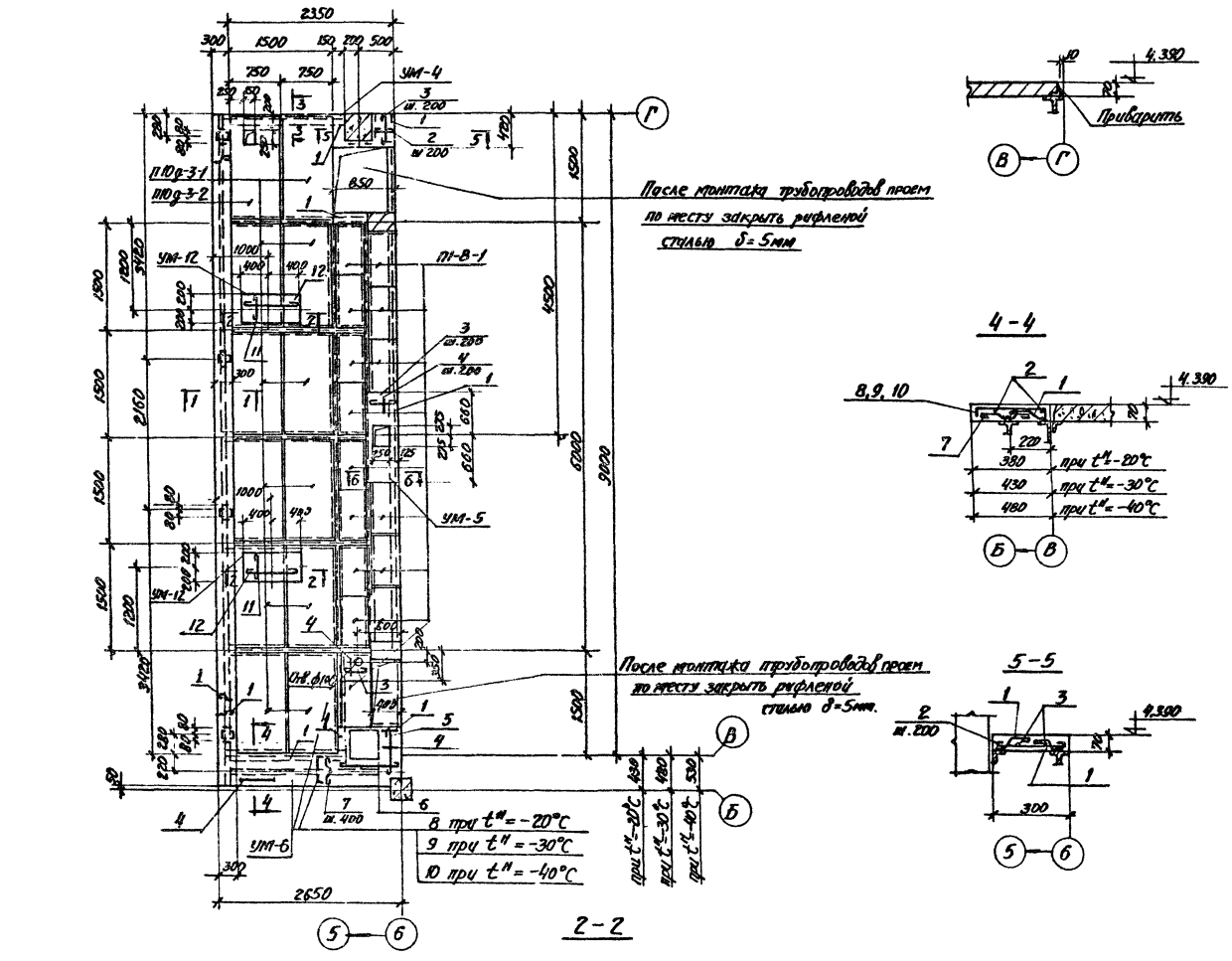

3-3

4-4

5-5

1-1

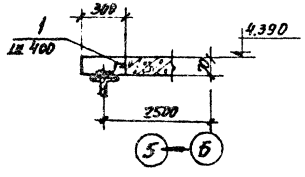

2-2

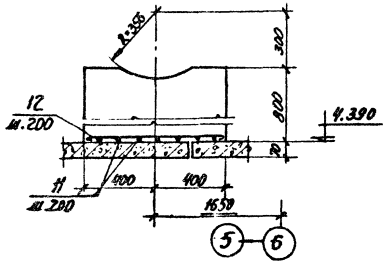

6-6

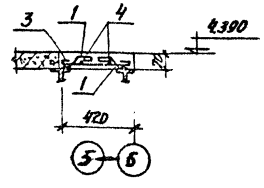

Спецификация к схеме расположения плиты перекрытия на отм. 4.500

Марка	Обозначение	Наименование	Кол.	Масса ед. кг.	Примеч.
		Плиты			
П1-8-1	ТП КЖИ-ПП-8-1	П1-8-1	15	40	
П10g-3-1	ТП КЖИ-П10g-3-1	П10g-3-1	11	190	
П10g-3-2	ТП КЖИ-П10g-3-2	П10g-3-2	1	190	
	Участки монолитные				
УМ-4	ТП КЖ- л.33	УМ-4	1		
УМ-5	ТП тоже л.33	УМ-5	1		
УМ-6	ТП " л.33	УМ-6 (при t°н=-20°)	1		
	ТП " л.33	УМ-6 (при t°н=-30°)	1		
	ТП " л.33	УМ-6 (при t°н=-40°)	1		
УМ-12	ТП " л.33	УМ-12	2		

1. Сборные плиты приварить к металлическим балкам в трех точках.
2. Швы между плитами залить раствором марки 200
3. Спецификацию к монолитным участкам смотрите на листе 32.
4. Стержни позиций „1" и „7" приварить к стальным балкам.

9036/9

Привязан

Инв. №

ГИП	Гуринский		ТП 509-21.85 -КЖ
Нач. отд	Радько		Закрытый пункт экипировки и технического обслуживания тепловозов для промышленных железных дорог колеи 1520 мм
Гл. конс	Зеленский		
Рук. гр.	Гринвальк		
Ст. инж.	Карплюк		Стадия Р; Лист 33; Листов
Рассчит	Кирицева		
Исполн	Борзяк		
Провер.	Дорохова		Плита перекрытия на отм. 4.500 Вариант - теплоноситель вода
			ХАРЬКОВСКИЙ ПРОМСТРОЙНИИПРОЕКТ

Инв. № подл. | Подпись и дата | Взам. инв. №

Типовой проект 509-21.85 Альбом 2

Покрытие тамбура при $t^н = -20°C$

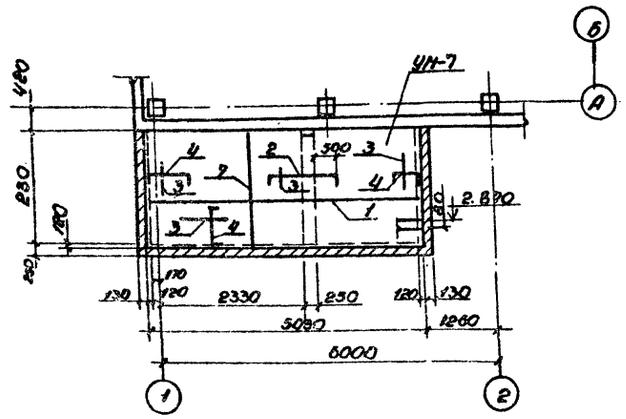

Покрытие тамбура при $t^н = -30°C$

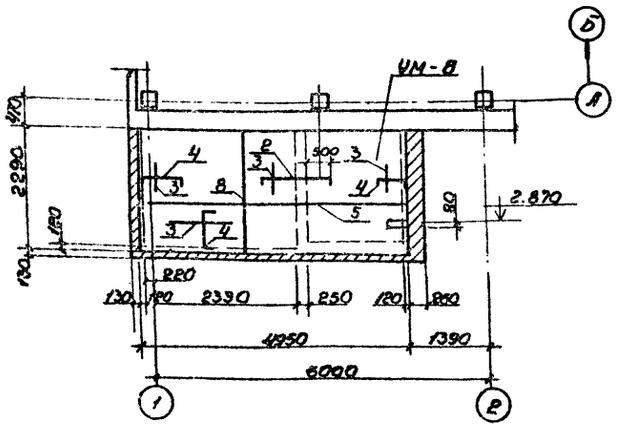

Покрытие тамбура при $t^н = -40°C$

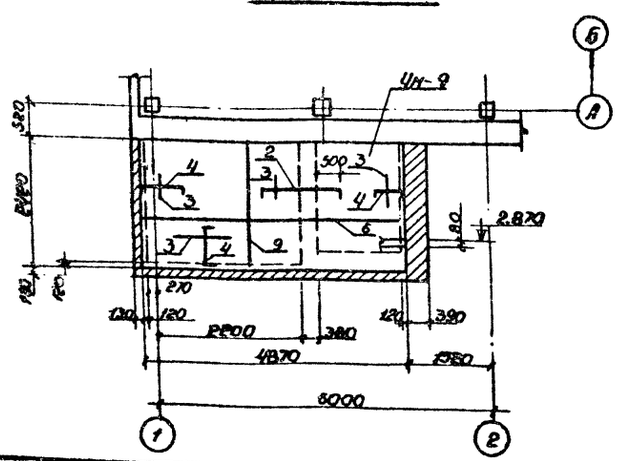

Спецификация к монолитным участкам УМ-7; УМ-8; УМ-9

Формат	Зона	Поз	Обозначения	Наименование	Кол	Прим
				УМ-7		
				Детали		
		1		ф10АIII ГОСТ5781-82 ℓ=5000	11	3.1
		2*		ф10АIII ГОСТ5781-82 ℓ=1640	11	1.0
		3		ф6АI ГОСТ5781-82 1п.м	45.0	0.2
		4*		ф10АIII ГОСТ5781-82 ℓ=740	46	0.5
		7		ф8АIII ГОСТ5781-82 ℓ=2130	24	0.8
				Материалы бетон марки 200	0.87	м3
				УМ-8		
				Детали		
		2*		ф10АIII ГОСТ5781-82 ℓ=1640	11	1.0
		3		ф6АI ГОСТ5781-82 1пм	50.0	0.2
		4*		ф10АIII ГОСТ5781-82 ℓ=740	45	0.5
		5		ф10АIII ГОСТ5781-82 ℓ=4930	12	3.0
		8		8АIII ГОСТ5781-82 ℓ=2250	23	0.9
				Материалы бетон марки 200	0.91	м3
				УМ-9		
				Детали		
		2*		ф10АIII ГОСТ5781-82 ℓ=1640	12	1.0
		3		ф6АI ГОСТ5781-82 1п.м.	58.0	0.2
		4*		ф10АIII ГОСТ5781-82 ℓ=740	46	0.5
		6		ф10АIII ГОСТ5781-82 ℓ=4850	13	3.0
		9		ф8АIII ГОСТ5781-82 ℓ=2400	23	1.0
				Материалы бетон марки 200	0.94	м3

* Позиции смотрите ведомость деталей

Спецификация к схемам расположения элементов покрытия тамбура

Марка поз.	Обозначения	Наименование	Кол.	Масса ед. кг	Прим.
		Перекрытия тамбура при $t^н = -20°$			
УМ-7	ТП КЖ Л34	УМ-7	1		
		Перекрытия тамбура при $t^н = -30$			
УМ-8	ТП КЖ Л.34	УМ-8	1		
		Перекрытия тамбура при $t^н = -40°$			
УМ-9	ТП КЖ Л.34	УМ-9	1		

Ведомость расхода стали на элемент

Марка	Изделия арматурные						Общий расход
	Арматура класса						
	А I			А III			
	ГОСТ 5781-82			ГОСТ 5781-82			
	ф6		Итого	ф10	ф8	Итого	
УМ-7	10.2		10.2	68.1	19.2	87.3	97.5
УМ-8	11.1		11.1	69.5	20.7	90.2	101.3
УМ-9	12.8		12.8	74.0	23.0	97.0	109.8

Шаг арматуры принят 200 мм.

Ведомость деталей

Поз	Эскиз
2	70 — 1500 — 70
4	70 — 600 — 70

9036/2

Гип	Тарунский	
Нач. отд.	Радько	
Гл. конст.	Зеленский	
Рук. гр.	Гринвакс	
Ст. инж.	Карплюк	
Расчит.	Кирицева	
Исполн.	Гарахина	
Провер.	Мирошникова	

Привязан.

Инв. №

ТП 509-21.85 -КЖ

Закрытый пункт экипировки и технического обслуживания тепловозов промышленных железных дорог колеи 1520 мм

Стадия	Лист	Листов
Р	34	

Покрытие тамбура

Харьковский Промстройниипроект

Альбом 2

Типовой проект 509-21.85

КВт-1
при $t^н$ = -20, -30°

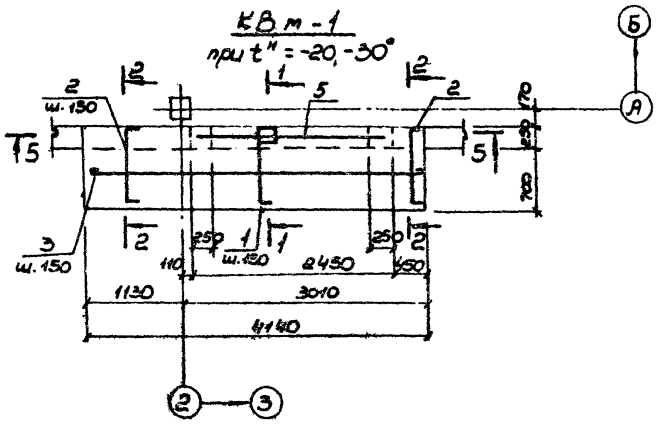

1-1

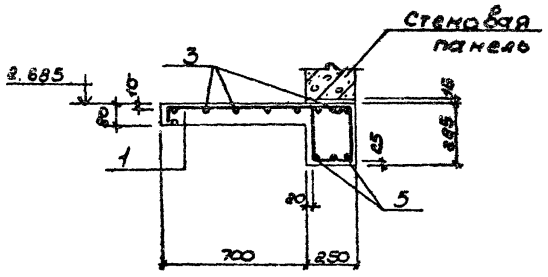

2-2

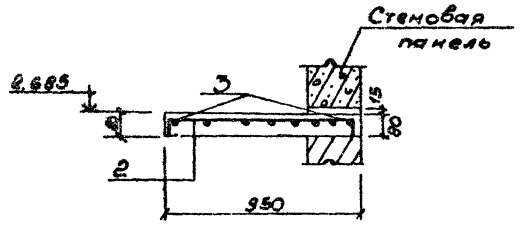

5-5

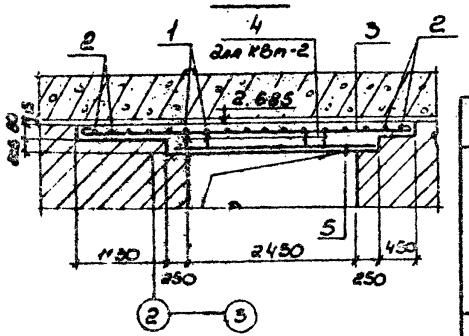

КВт-2
при $t^н$ = -40°

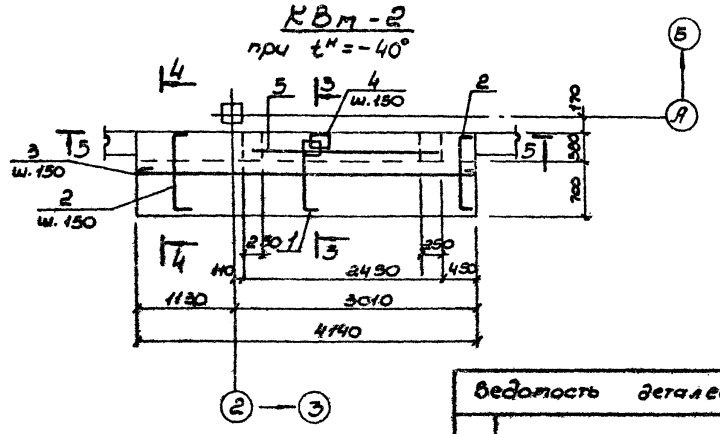

3-3

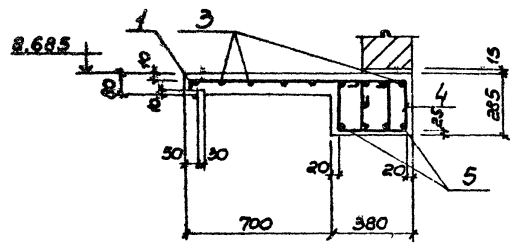

4-4

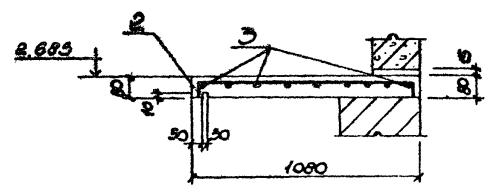

Ведомость деталей

Поз.	Эскиз
1	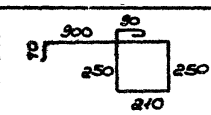
2	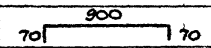
3	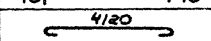
4	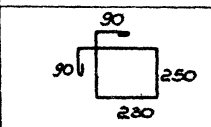

Спецификация

Формат	Зона	Поз.	Обозначение	Наименование	Кол.	Приме-чание
				КВт-1 ($t_н$=-20°С -30°С)		
				Детали		
		1*		ф6 AI ГОСТ 5781-82 ℓ=1860	17	0.4 кг
		2*		ф6 AI ГОСТ 5781-82 ℓ=1040	12	0.2 кг
		3*		ф6 AI ГОСТ 5781-82 ℓ=4200	8	0.9 кг
		5		ф10 AIII ГОСТ 5781-82 ℓ=2400	3	1.5 кг
				Материалы		
				Бетон марки 200	0.6	м³
				КВт-2 ($t_н$=-40°С)		
				Детали		
		1*		ф6 AI ГОСТ 5781-82 ℓ=1860	17	0.4 кг
		2*		ф6 AI ГОСТ 5781-82 ℓ=1040	12	0.2 кг
		3*		ф6 AI ГОСТ 5781-82 ℓ=4200	9	0.9 кг
		4*		ф6 AI ГОСТ 5781-82 ℓ=1320	17	0.3 кг
		5		ф10 AIII ГОСТ 5781-82 ℓ=2400	4	1.5 кг
				Материалы		
				Бетон марки 200	0.7	м³

* - позиции смотрите ведомость деталей

Ведомость расхода стали, кг

Марка	Изделия арматурные						Всего
	Арматура класса						
	AI ГОСТ 5781-82			AIII ГОСТ 5781-82			
	ф6		Итого	ф10		Итого	
КВт-1	16.4		16.4	4.5		4.5	20.9
КВт-2	22.4		22.4	6.0		6.0	28.4

1. Маркировку козырьков см. на листе 8 марки АР
2. Если к моменту возведения козырька, стеновые панели не будут смонтированы, под плиту козырька должна быть подведена временная опора.

Привязан

Инв. №

ГИП	Туринский		
Нач. отд.	Радько		
Гл. конст	Зеленский		
Рук. гр	Гринвакс		
Ст. инж.	Карплюк		
Рассчит	Кириченко		
Исполн.	Гарахина		
Провер	Гольберг		

ТП 509-21.85 -КЖ

Закрытый пункт экипировки и технического обслуживания тепловозов для промышленных железных дорог колеи 1520 мм

Стадия	Лист	Листов
Р	35	

Козырьки КВт-1; КВт-2

Харьковский Промстройниипроект

9036/2

Схема расположения накладных изделий, пристреливаемых дюбелями

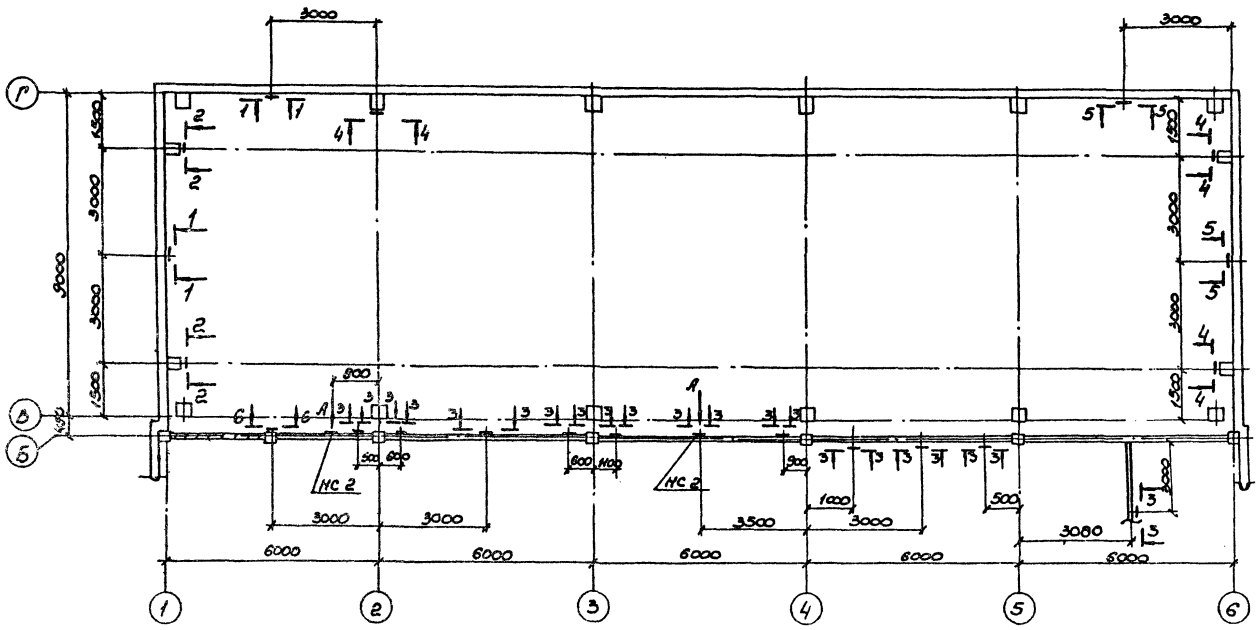

Спецификация к схеме расположения накладных изделий, пристреливаемых дюбелями

Марка	Обозначение	Наименование	Кол.	Масса ед. кг	Прим.
		К колоннам			
НС1	ТП КЖИ-НС1	Накладное изделие НС1	6	0,8	
		К стеновым панелям			
НС1	ТП КЖИ-НС1	Накладное изделие НС1	4	0,8	
		К панелям перегородок			
НС1	ТП КЖИ-НС1	Накладное изделие НС1	11	0,8	
НС2	ТП КЖИ-НС2	то же НС2	4	3,1	
		Дюбели ДВП М10×60	54		

1-1, 3-3, 5-5

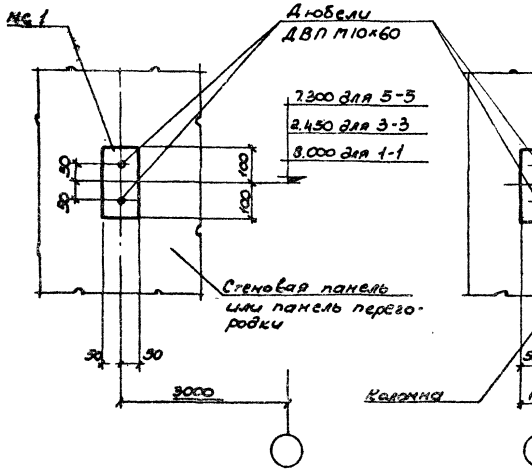

2-2, 4-4, 6-6

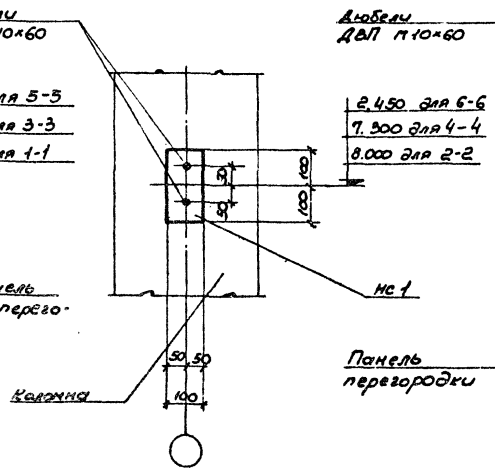

Вид по „А"

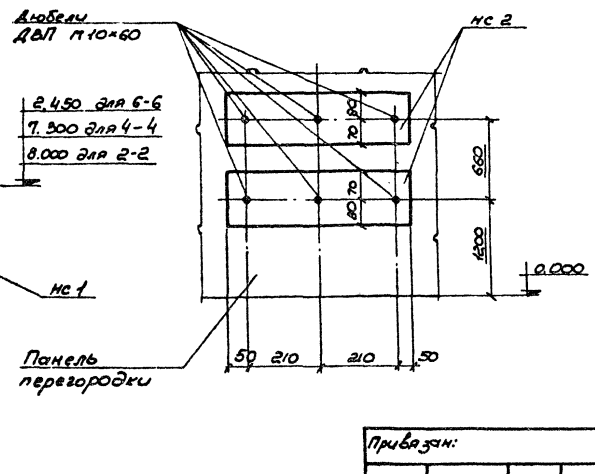

На данном листе показаны накладные детали, предусмотренные для крепления труб по чертежам марки „ВК"

9036/2

ГИП	Туринский		ТП 509-21.85 -КЖ
Нач. отд.	Радько		Закрытый пункт экипировки и технического обслуживания тепловозов для промышленных железных дорог колеи 1520 мм
Гл. конст.	Звягинский		
Рук. гр.	Гринбаум		Стадия Р; Лист 36; Листов
Ст. инж.	Карлюк		Схема расположения накладных изделий, пристреливаемых дюбелями
Исполн.	Борзяк		Харьковский Промстройпроект
Провер.	Сердюкова		

Привязан:

Инв. №

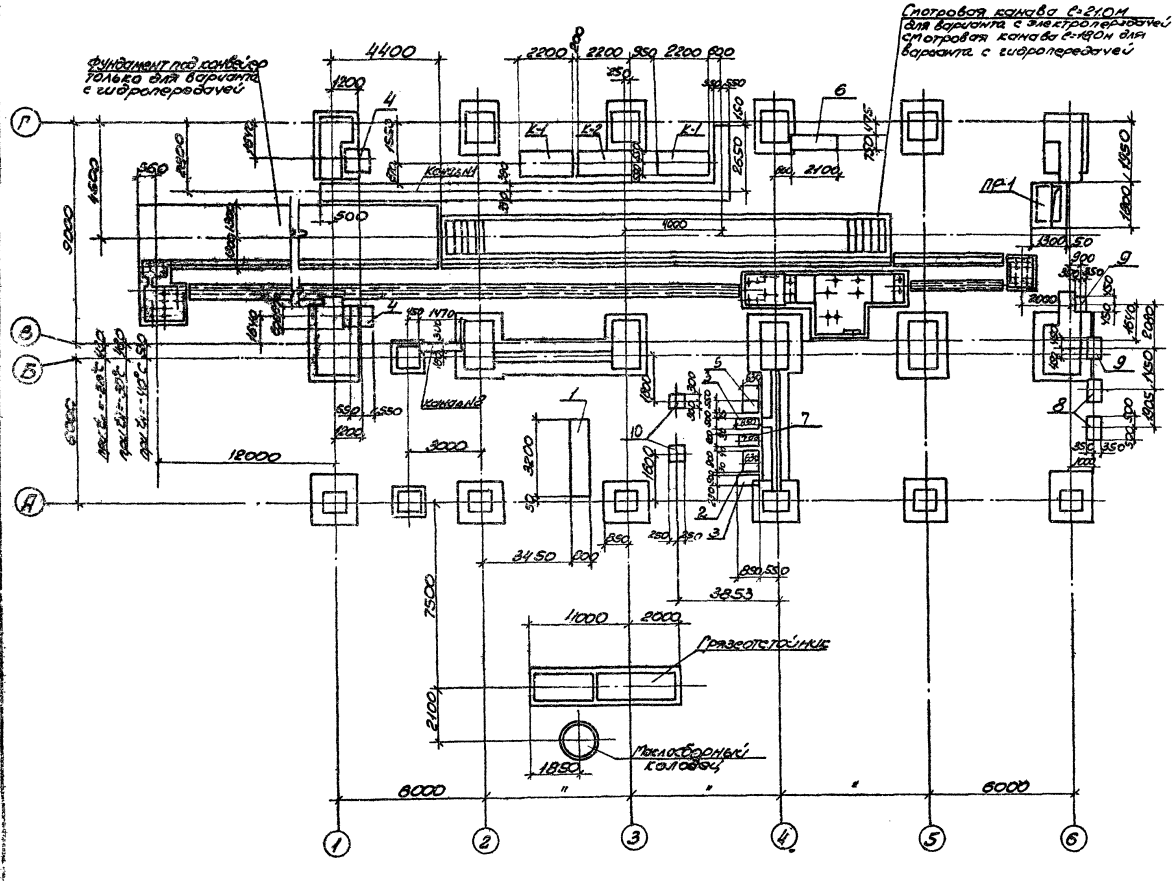

Спецификация к схеме расположения фундаментов под оборудование

Марка поз.	Обозначение	Наименование	Кол.	Кол.	Примечание
1	ТП КЖ лист 38	Фундамент под оборудование ФО-1	1	1	
2	ТП КЖ То же	То же ФО-2	1	1	
3	ТП КЖ — " —	— " — ФО-3	2	2	
4	ТП КЖ — " —	— " — ФО-4	2	2	
5	ТП КЖ — " —	— " — ФО-5	1	1	
6	ТП КЖ — " —	— " — ФО-6	1	1	
7	ТП КЖ — " —	— " — ФО-7	1	1	
8	ТП КЖ лист 44	— " — ФО-8	2	2	
9	ТП КЖ То же	— " — ФО-9	2	2	
10	ТП КЖ лист 38	— " — ФО-10	2	2	
Фундамент под конвейер	ТП КЖ лист 39	Фундамент под конвейер	1	–	
Канал №1	ТП КЖ лист 43	Канал №1	1	1	
Канал №2	ТП КЖ лист 43	Канал №2	1	1	
Грязеотстойник	ТП КЖ лист 46	Грязеотстойник	1	1	
Маслосборный колодец	ТП КЖ лист 49	Маслосборный колодец	1	1	
ПР-1	ТП КЖ лист 44	Приямок ПР-1	1	1	
К-1	ТП КЖ лист 48	Колодец К-1	2	2	
К-2	ТП КЖ То же	То же К-2	1	1	
Смотровая канава ℓ=21.0м	ТП 501-3-8	Смотровая канава ℓ=21.0м	–	1	
Смотровая канава ℓ=18.0м	ТП 501-3-8	Смотровая канава ℓ=18.0м	1	–	

9036/2

ГИП	Туринский	
Нач. отд.	Радько	
Гл. конст.	Зеленский	
Рук. гр.	Гринвакс	
Ст. инж.	Карпюк	
Исполн.	Сердюкова	
Провер.	Денисенко	

Привязан:

Инв. №

ТП 509-21.85 -КЖ

Закрытый пункт электровозы и технологического обслуживания тепловозов для промышленных железных дорог колеи 1520мм

Стадия	Лист	Листов
Р	37	

Схема расположения фундаментов под оборудование.

Харьковский ПРОМСТРОЙНИИПРОЕКТ

Альбом 2

Типовой проект 509-21.85

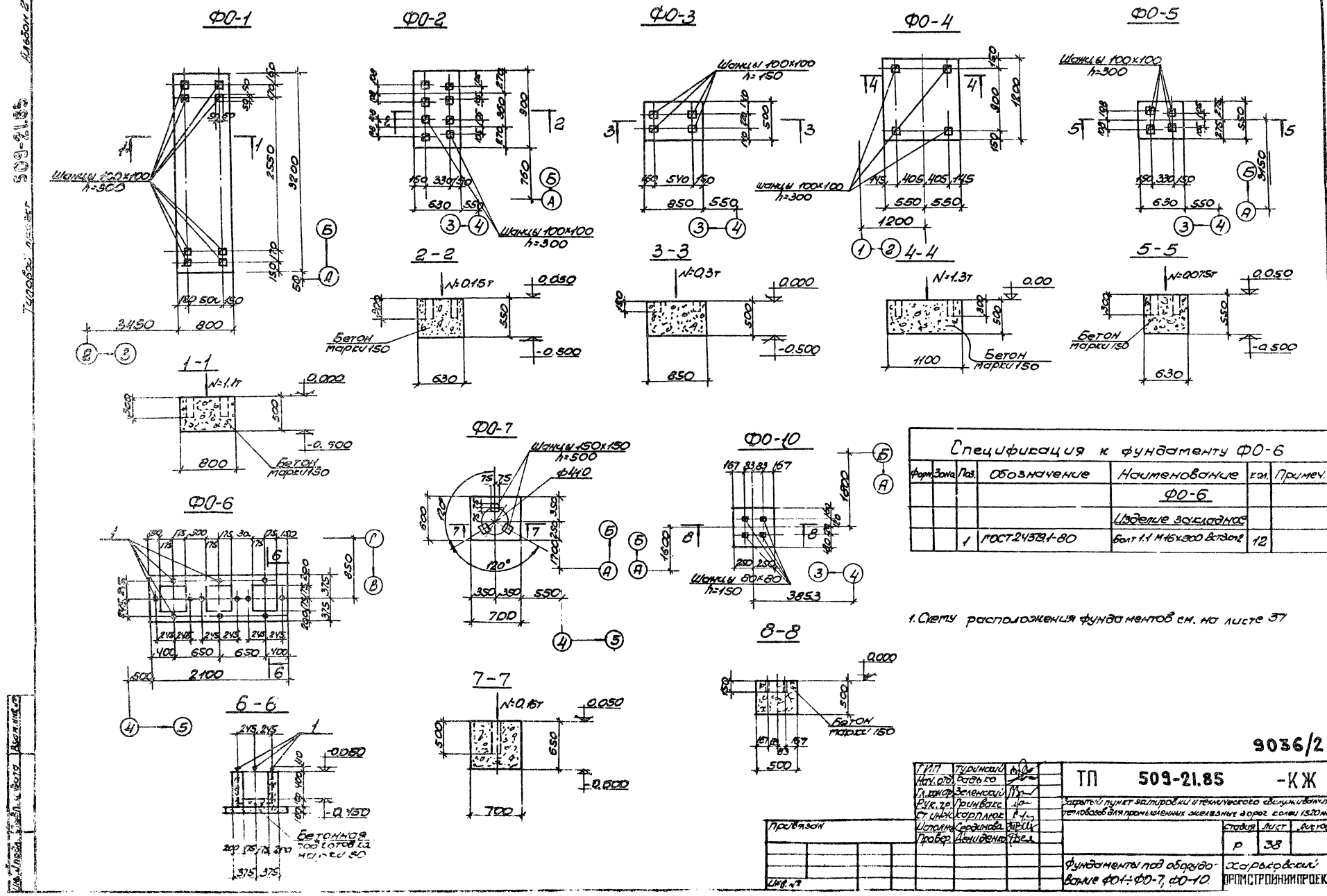

Спецификация к фундаменту ФО-6

Форм.	Зона	Поз.	Обозначение	Наименование	Кол.	Примеч.
				ФО-6		
				Изделие закладное		
		1	ГОСТ 24379.1-80	Болт 1.1 М16×300 Вст3сп2	12	

1. Схему расположения фундаментов см. на листе 37

Альбом 2

Типовой проект 509-21.85

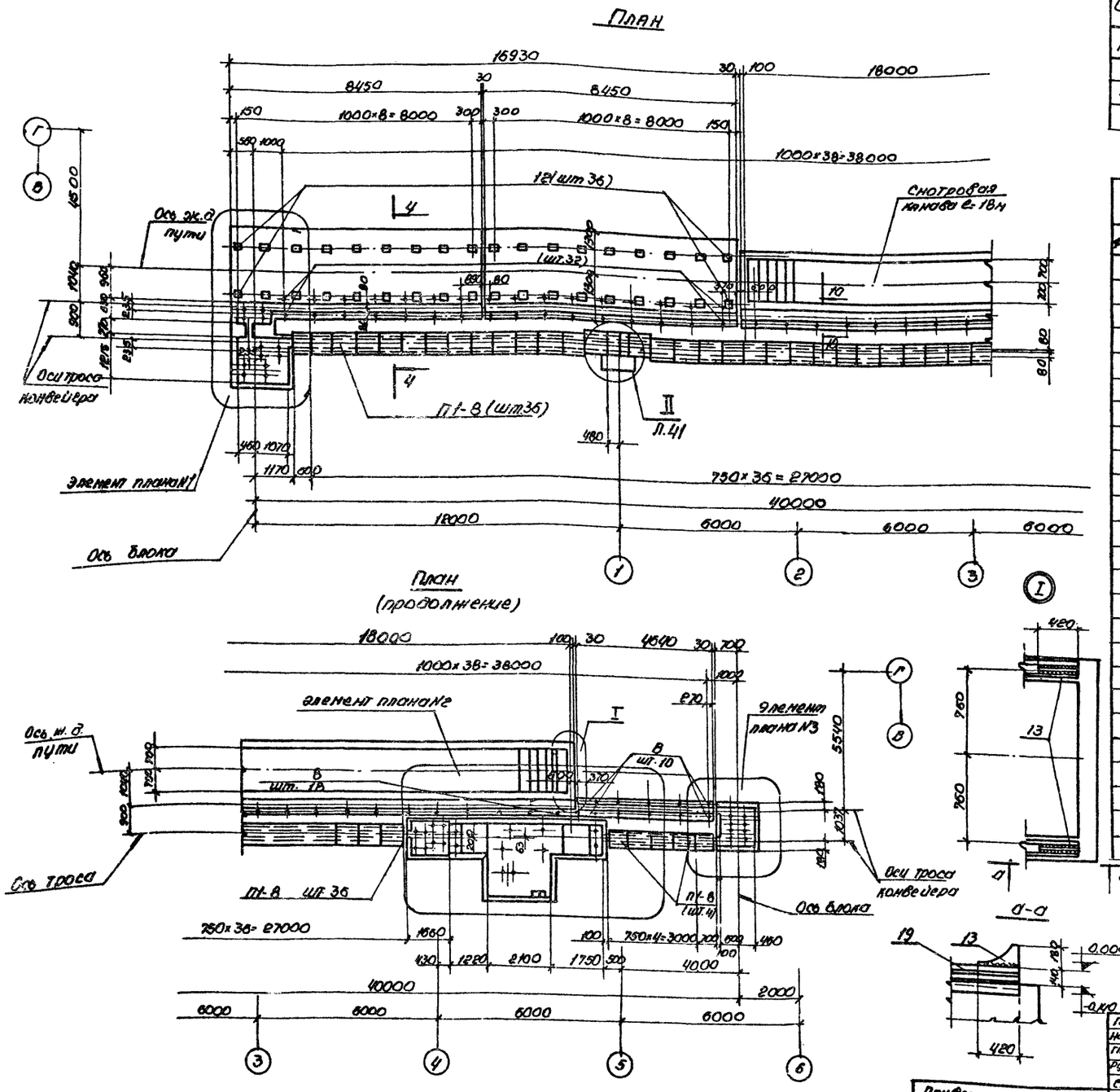

Спецификация к схеме расположения плит фундамента под конвейер

Марка	Обозначение	Наименование	Кол	Масса ед.т	Примеч
П1-8	3.006-2 вып. II-2	П1-8	40	0,04	

Спецификация к фундаменту под конвейер

Форм	Зона	Поз.	Обозначение	Наименование	Кол.	Примеч.
				Сборочные единицы		
		1	ГОСТ 8478-81 сетка арматн.	С $\frac{10АI-200}{6АI-200}$ 2230×6050 $\frac{25×25}{15}$	2	
		2	—"— "	С $\frac{10АI-200}{6АI-200}$ 2230×3450 $\frac{25×25}{15}$	2	
		3	—"— "	С $\frac{10АI-100}{10АI-100}$ 2230×6050 $\frac{25×25}{15}$	2	
		4	—"— "	С $\frac{10АI-100}{10АI-100}$ 2230×3350 $\frac{25×25}{15}$	2	
				Детали		
		5*		ф10АI ГОСТ 5781-82 ℓ=1500	84	0,9кг.
		6		ф 6АI ГОСТ 5781-82 п.м	108,0	21,6 кг.
		7*		ф 6АI ГОСТ 5781-82 ℓ=480	8	0,1кг.
		8	ГОСТ 24379.1-80	Болт 1.1 М16×400 ВСТ3кп2	60	
		9	—"—	Болт 1.1 М24×900 ВСТ3кп2	28	
		10	—"—	Болт 1.1 М24×800 ВСТ3кп2	4	
		11	ГОСТ 8509-72	∠90×56×6 п.м.	70,0	
		12	Т.П. КЖИ МН1	Изделие закладное МН1	36	
		13	Т.П. КЖИ МН2	То же МН2	2	
		14	Т.П КЖИ МН3	—"— МН3	3	
		15	ГОСТ 24379.1-80	Болт 2.1 М24×400 ВСт3кп2	6	
		16	Т.П. К ЖИ МН5	—"— МН5	4	
		17	3.400-6/76	—"— МИ4-46	31,0	п.м.
		18	То же	—"— МИ4-48	19,0	п.м
		19	ГОСТ 7173-54*	Рельс Р.43	33,8	п.м
				Материалы		
				Бетон марки 200	19,7	м3

*) Поз. 5,7 – см. ведомость деталей л. 42

1. Элемент плана N1 см. на листе 40
2. Элементы плана N2, N3 и Узел „II" смотрите на листе 41.

9036/2

Гип	Туринский	
Нач. отд	Радько	
Гл. конст.	Зелинский	
Рук. гр.	Гринвакс	
Ст. инж.	Карплюк	
Исполн.	Сердинов	
Провер	Денисенко	

Привязан.

Инв. №

ТП 509-21.85 -КЖ

Закрытый пункт экипировки и технического обслуживания тепловозов для промышленных железных дорог колеи 1520 мм

Стадия	Лист	Листов
Р	39	

Фундамент под конвейер План. Узел „I"

Харьковский Промстройниипроект

Типовой проект 509-21.85 Альбом 2

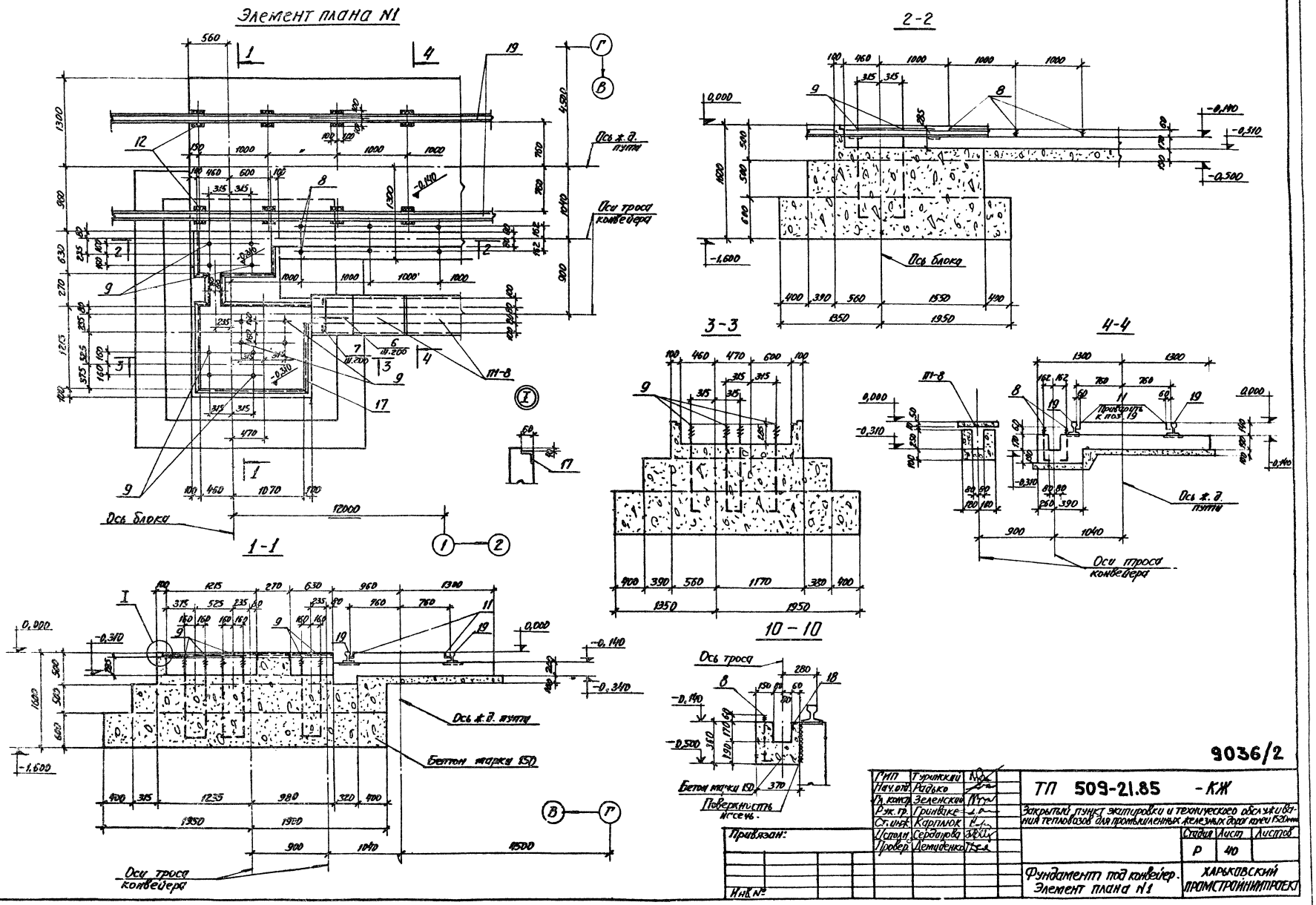

9036/2

ГИП	Туринский	
Нач.отд.	Радько	
Гл.констр.	Зеленский	
Рук.гр.	Гринвакс	
Ст.инж.	Карплюк	
Исполн.	Сердюкова	
Провер.	Демиденко	

ТП 509-21.85 -КЖ

Закрытый пункт экипировки и технического обслуживания тепловозов для промышленных железных дорог колеи 1520 мм

Стадия	Лист	Листов
Р	40	

Фундамент под конвейер. Элемент плана N1

ХАРЬКОВСКИЙ ПРОМСТРОЙНИИПРОЕКТ

Типовой проект 509-21.85 Альбом 2

Элемент плана №2

Ось ж.д. пути

Ось троса конвейера

Ось электродвигателя

Ось троса конвейера

5-5

8-8 при $t_н$=-20°С

Элемент плана №3

Ось троса конвейера

Ось здания

6-6

Бетон марки 150

Узел II

7-7

8-8 при $t_н$=-30°С

8-8 при $t_н$=-40°С

9-9

Бетон марки 150

Спецификацию смотрите на листе 39

9036/2

Гип	Туринский		ТП 509-21.85 -КЖ
Нач. отд	Радько		
Гл. конс.	Зеленский		Закрытый пункт экипировки тягового обслуживания тепловозов на промышленных железных дорогах на 1520 мм
Рук. гр.	Гринвяк		
Ст. инж.	Карпюк		Стадия: Р; Листы: 41; Листов:
Н. контр.	Сердинов		
Провер.	Демидова		Фундамент под конвейер. Элементы плана №2, №3. Узел II
Привязан:			Харьковский Промстройниипроект
Инв. №			

Альбом 2

Типовой проект 509-21.85

Фундамент под конвейер /.армирование/.

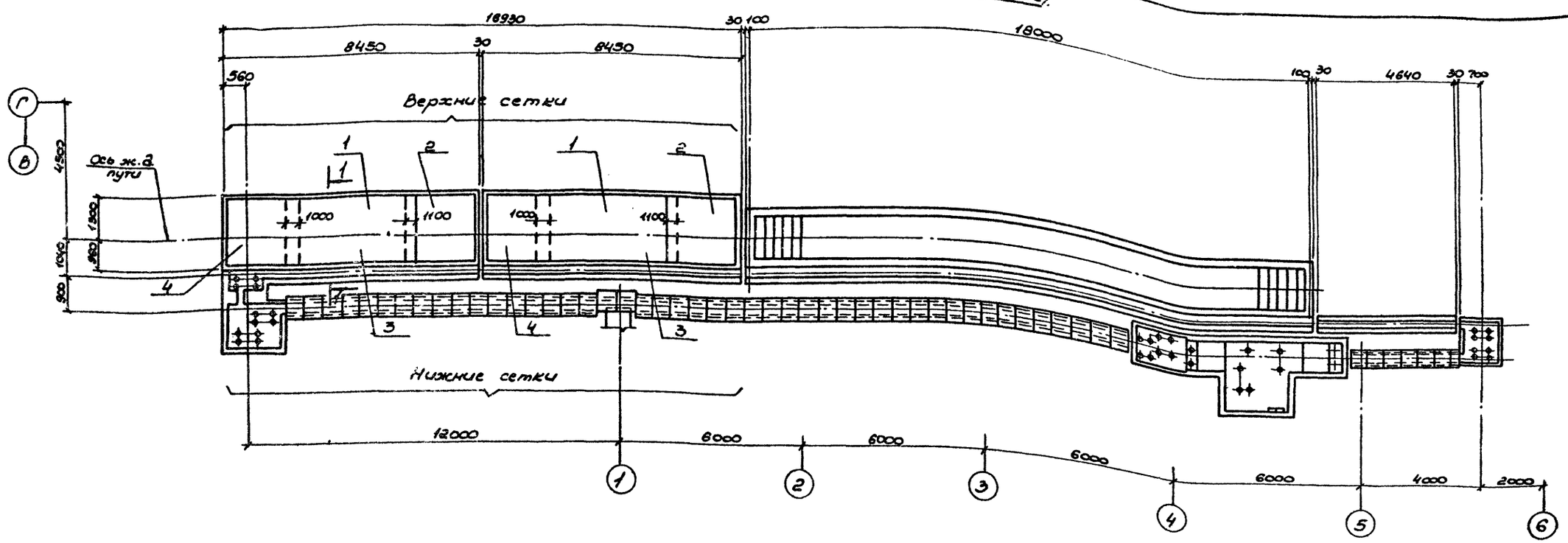

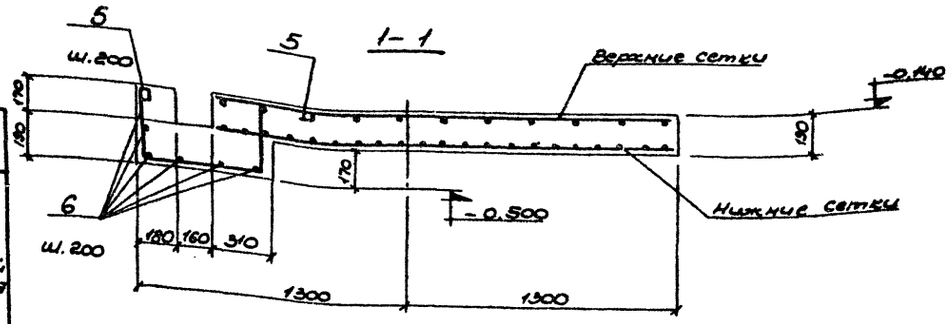

Ведомость расхода стали на элемент, кг

Марка	Изделия арматурные				Изделия закладные																					Общий расход
	Арматура класса				Прокат											Арматура класса										
	АI															АТ					А III					
	ГОСТ 5781-82				ГОСТ 7173-54	ГОСТ 8509-72*		ГОСТ 8510-72*		ГОСТ 103-76			ГОСТ 24379.1-80			ГОСТ 5781-82					ГОСТ 5781-82					
	ф6	ф10		Всего	Фасон ф43	63×5	100×5	90×6	125×10	δ=55	δ=20	δ=10	ф16	ф24	Итого	ф10	ф12		ф20	ф24	ф6	ф8	Итого	Всего		
Фундамент под конвейер	68	704		772	1518	13	118	469	5	65	10	116	49	141	2504	3	43		10	9	4	19	88	2592	3364	

Спецификацию смотрите на листе 39.

Ведомость деталей

Поз	Эскиз
5	100 / 320 / 600 / 320
7	400

9036/2

ГИП	Туринский	
Нач. отд.	Радько	
Гл. конст.	Зеленский	
Рук. гр.	Гринвакс	
Ст. инж.	Карплюк	
Исполн.	Сердинова	
Провер.	Демиденко	

Привязан:

Инв. №

ТП 509-21.85 -КЖ

Закрытый пункт экипировки и технического обслуживания тепловозов для промышленных железных дорог колеи 1520мм

Стадия	Лист	Листов
Р	42	

Фундамент под конвейер. Армирование

Харьковский Промстройниипроект

Инв. № подл. | Подпись и дата | Взам. инв. №

Типовой проект 509-21.85 Альбом 2

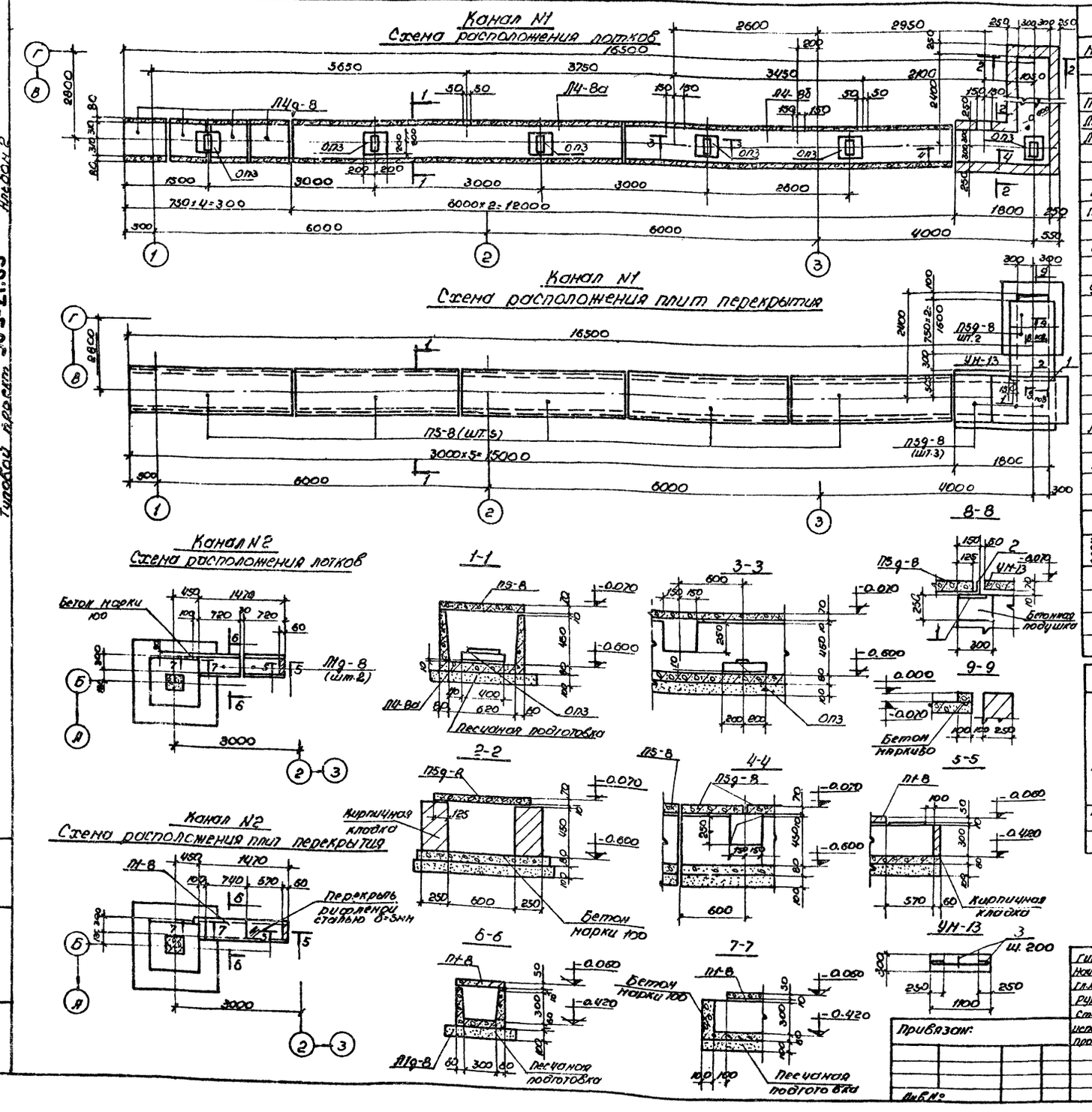

Спецификация к схемам расположения каналов

Марка	Обозначение	Наименование	Кол	Масса кг	примеч
		Канал N1			
		Лотки			
П4д-8	3.006-2 В.II-1	Л4д-8	2	230	
Л4-8а	ТП КЖИ-Л4-8а	Л4-8а	1	1800	
Л4-8б	ТП КЖИ-Л4-8б	Л4-8б	1	1800	
		Плиты			
П5-8	3.006-2 В.II-2	П5-8	5	410	
П5д-8	3.006-2 В.II-2	П5д-8	5	100	
		Опорная подушка			
ОП3	3.006-2 В.II-2	ОП3	6	40	
		Участок монолитный			
УМ-13	ТП КЖ л. 43	УМ-13	1		
		Изделия закладные			
1	3400-6/76	МИ1-24	2		
2	ГОСТ 8509-72*	L63×6 l=900	1		
		Канал N2			
		Лотки			
Л1д-8	3.006-2 В.II-1	Л1д-8	2	110	
		Плиты			
П1-8	3.006-2 В.II-2	П1-8	1	40	

Спецификация монолитного участка УМ13

форм	зона	поз	Обозначение	Наименование	Кол	примеч.
				УМ-13		
				Детали		
		3		ф6АI ГОСТ 5781-82 1п.м.	4,5	0,2 кг
				Материалы бетон марки 200	0,02	м³

Ведомость расхода стали, кг

Марка	Изделия арматурные: Арматура класса AI ГОСТ 5781-82 ф6		Всего	Изделия закладные: Прокат ГОСТ 103-76* -б6	-б8	ГОСТ 8509-72 L63×3		Итого	Арматура класса AIII ГОСТ 5781-82 8		Итого	Всего	Общий расход
Канал N1	1		1	4	8	6		18	1		1	19	20

9036/2

Гип	Туринский	
Нач.отд.	Радько	
Гл.конст.	Зеленский	
Рук.гр.	Гринвакс	
Ст.инж.	Карпюк	
Исполн.	Сервинов	
Провер.	Демидович	

ТП 509-21.85 -КЖ

Закрытый пункт экипировки и технического обслуживания тепловозов для промышленных железных дорог колеи 1520 мм

Стадия	Лист	Листов
Р	43	

Каналы N1,2

Харьковский Промстройниипроект

Типовой проект 509-21.85 Альбом 2

ПР-1
Схема расположения плит перекрытия

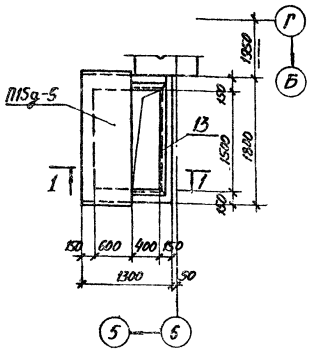

ПР-1

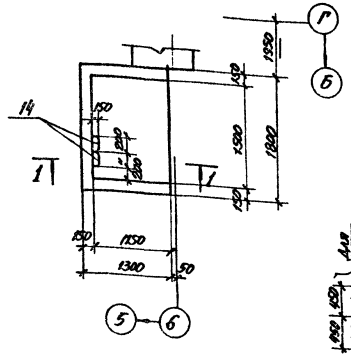

1-1

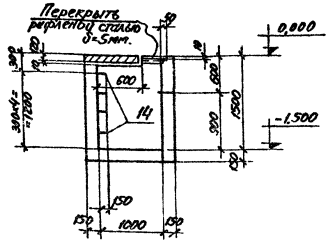

ФО-8, ФО-9

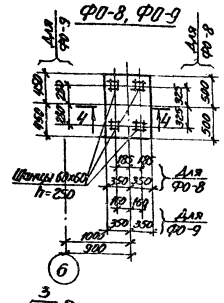

4-4

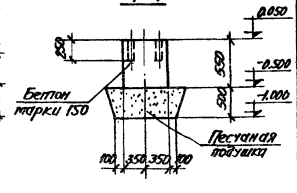

ПР-1
Армирование

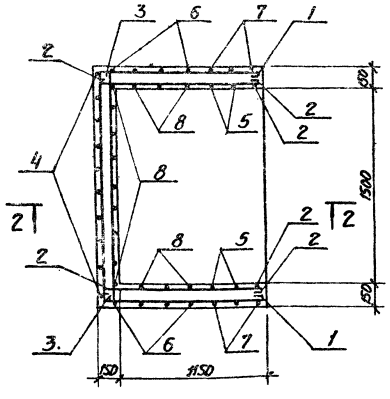

3-3

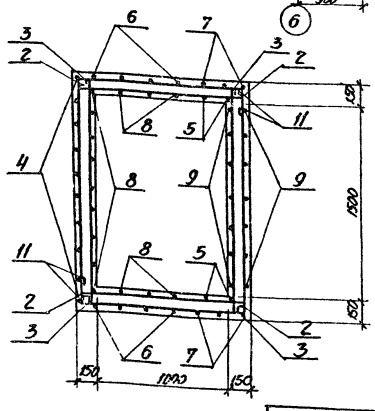

2-2

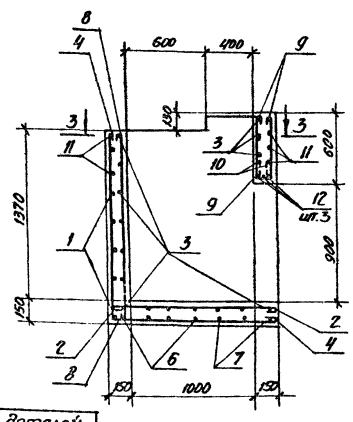

Спецификация к схеме расположения плит перекрытия

Марка	Обозначение	Наименование	Кол.	Масса	Примеч.
		Приямок ПР-1			
П15д-5	3.006-2. вып.II-2	Плита П15д-5	1		

Спецификация к приямку ПР-1

Форм.	Зона	Поз.	Обозначение	Наименование	Кол.	Примеч.
				Сборочные единицы		
				Детали		
		1*	ТП КЖ-44	ф8АI ГОСТ 5781-82 ℓ=4350	6	1,7кг
		2*	—"—	ф8АI ГОСТ 5781-82 ℓ=1350	24	0,5кг
		3*	—"—	ф8АI ГОСТ 5781-82 ℓ=1850	14	0,7кг
		4*	—"—	ф8АI ГОСТ 5781-82 ℓ=2800	10	1,1кг
		5*	—"—	ф8АI ГОСТ 5781-82 ℓ=1700	4	0,7кг
		6*	—"—	ф8АI ГОСТ 5781-82 ℓ=4800	4	1,9кг
		7*	—"—	ф8АI ГОСТ 5781-82 ℓ=5050	3	2,0кг
		8*	—"—	ф8АI ГОСТ 5781-82 ℓ=1570	14	0,6кг
		9*	—"—	ф8АI ГОСТ 5781-82 ℓ=550	14	0,3кг
		10*	—"—	ф6АI ГОСТ 5781-82 ℓ=600	8	0,1кг
		11*	—"—	ф8АI ГОСТ 5781-82 ℓ=3300	6	1,3кг
		12*	—"—	ф10АI ГОСТ 5781-82 ℓ=1850	3	1,2кг
		13	3.400-6/76	Изделие закладное МН4-46	2,5	п.м.
		14	Т.П. КЖИ-МН3	То же МН3	4	
				Материалы		
				Бетон марки 150	1.4	м³

*) Позиции – см. ведомость деталей.
Шаг арматуры принят 200.

9036/2

Ведомость расхода стали на элемент, кг.

Марка	Изделия арматурные					Изделия закладные										
	Арматура класса					Прокат			Арматура класса							
	АI				Итого				АI			АIII				Всего
	ГОСТ 5781-82					ГОСТ 8509-72*		Итого	ГОСТ 5781-82		Итого	ГОСТ 5781-82		Итого		
	ф6	ф8	ф10			150×5			ф20			ф8				
ПР 1	1	81	3		85	10		10	14		14	2		2		111

Ведомость деталей

№ поз.	Эскиз
1	1250 1750 1250
2	1250
3	1750
4	1470 1250
5	1600
6	1470 1750 1470
7	1600 1750 1600
8	1470
9	550
10	200 100 200
11	1250 200 1750
12	1750

ГИП	Туринский	
Нач.отд.	Радько	
Гл.конст.	Зеленский	
Рук.груп.	Гринвакс	
Ст.инж.	Карплюк	
Рассчит.	Кирицева	
Исполн.	Сердинова	
Провер.	Демиденко	

Привязан

Инв. №

ТП 509-21.85 КЖ

Закрытый пункт экипировки и технического обслуживания тепловозов для промышленных железных дорог колеи 1,20 мм

Стадия	Лист	Листов
Р	44	

Приямок ПР1. Фундаменты ФО-8, ФО-9

ХАРЬКОВСКИЙ ПРОМСТРОЙНИИПРОЕКТ

Инв. № подл. | Подпись и дата | Взам. инв. №

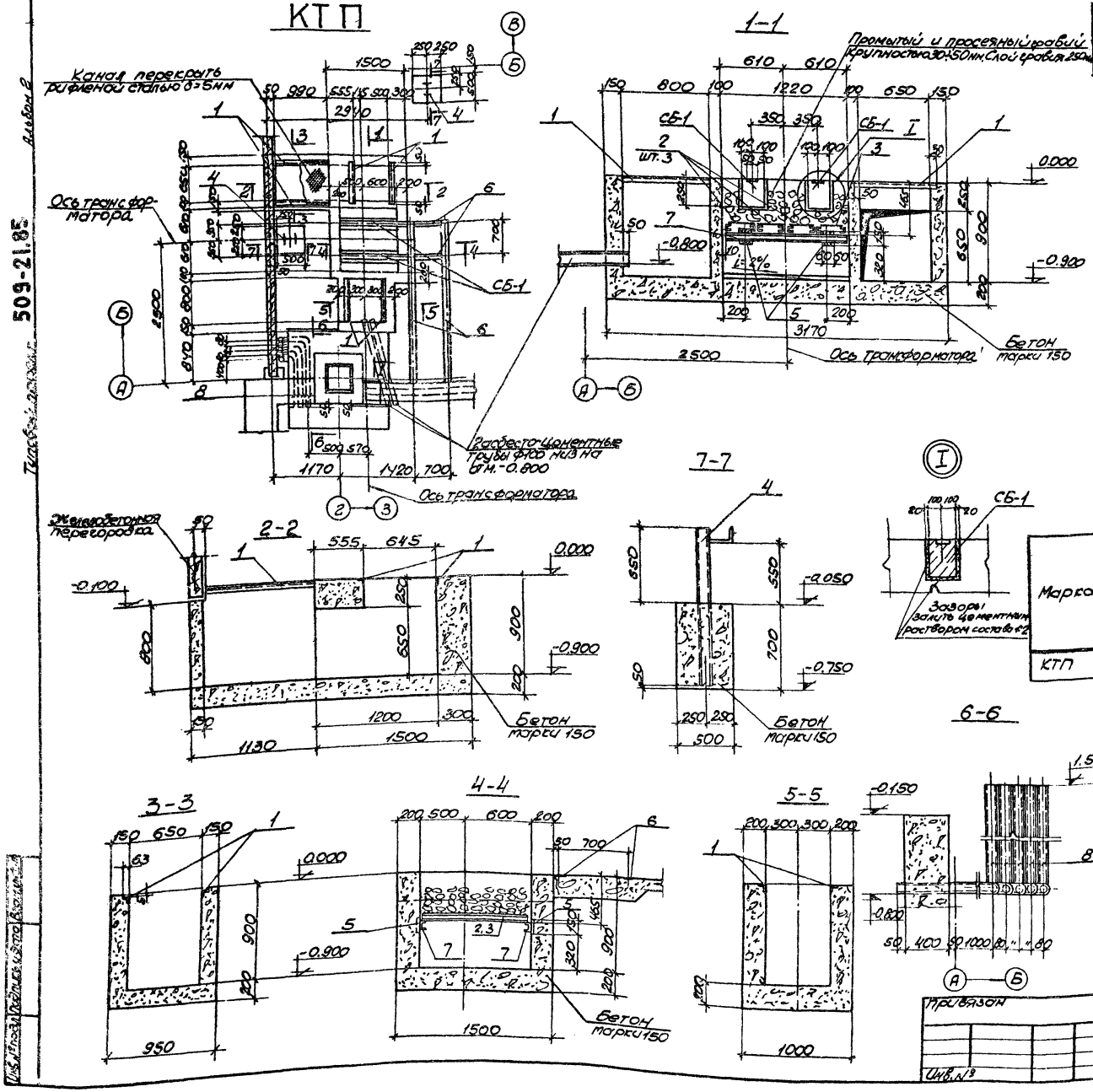

Спецификация к схеме расположения КТП

Марка	Обозначение	Наименование	кол.	Масса т	Примеч
СБ-1	ТП КЖИ-СБ-1	Балка СБ-1	2	0.2	

Спецификация к КТП

Формат	Зона	поз.	Обозначение	Наименование	кол.	Примеч
				Сборочные единицы		
		1	3.400-6/76	изделие закладное МИ4-46	5.8пм	
		2	ТП КЖИ МН 7	то же МН 7	3	
		3	—"— МН 8	—"— МН 8	1	
		4	—"— МН 9	—"— МН 9	2	
		5	3.400-6/76	—"— МИ1-15	4	
		6	То же	—"— МИ1-8	7.0м	
				Детали		
		7		[8 Гост 8240-72* e=1200	2	8.5кг
		8		газ.тр. ф 2½" Гост 3262-75* 1пм	20.0пм	7.9кг

Ведомость расхода стали кг

Марка	Изделия закладные																		
	Прокат								Арматура класса										Всего кг
									AI				AIII						
	Гост 8508-72	Гост 8240-72	Гост 8239-72	Гост 8732-78	Гост 3262-75	Гост 103-76*		Итого	Гост 5781-82			Итого	Гост 5781-82					Итого	
	δ=0.5	[8	I 12	ТР ф89х4	ТР 2½"	δ=0.6	δ=8		ф8	ф16			ф8	ф10	ф12				
КТП	22	78	30	3	158	1	49	341	12	1		13	11	2	2			15	369

9036/2

ГИП	Туринский	
Нач.отд.	Радько	
Гл.констр.	Зеленский	
Рук.гр.	Гринвакс	
Ст.инж.	Карплюк	
Исполнит.	Михайлов	
Провер.	Демиденко	

Привязан

Инв.№

ТП 509-21.85 -КЖ

Закрытый пункт экипировки и технического обслуживания тепловозов для промышленных железных дорог колеи 1520мм

Стадия	Лист	Листов
Р	45	

Помещение КТП
Подземное хозяйство

Харьковский ПРОМСТРОЙНИЙПРОЕКТ

Альбом 2

Типовой проект 509-21.85

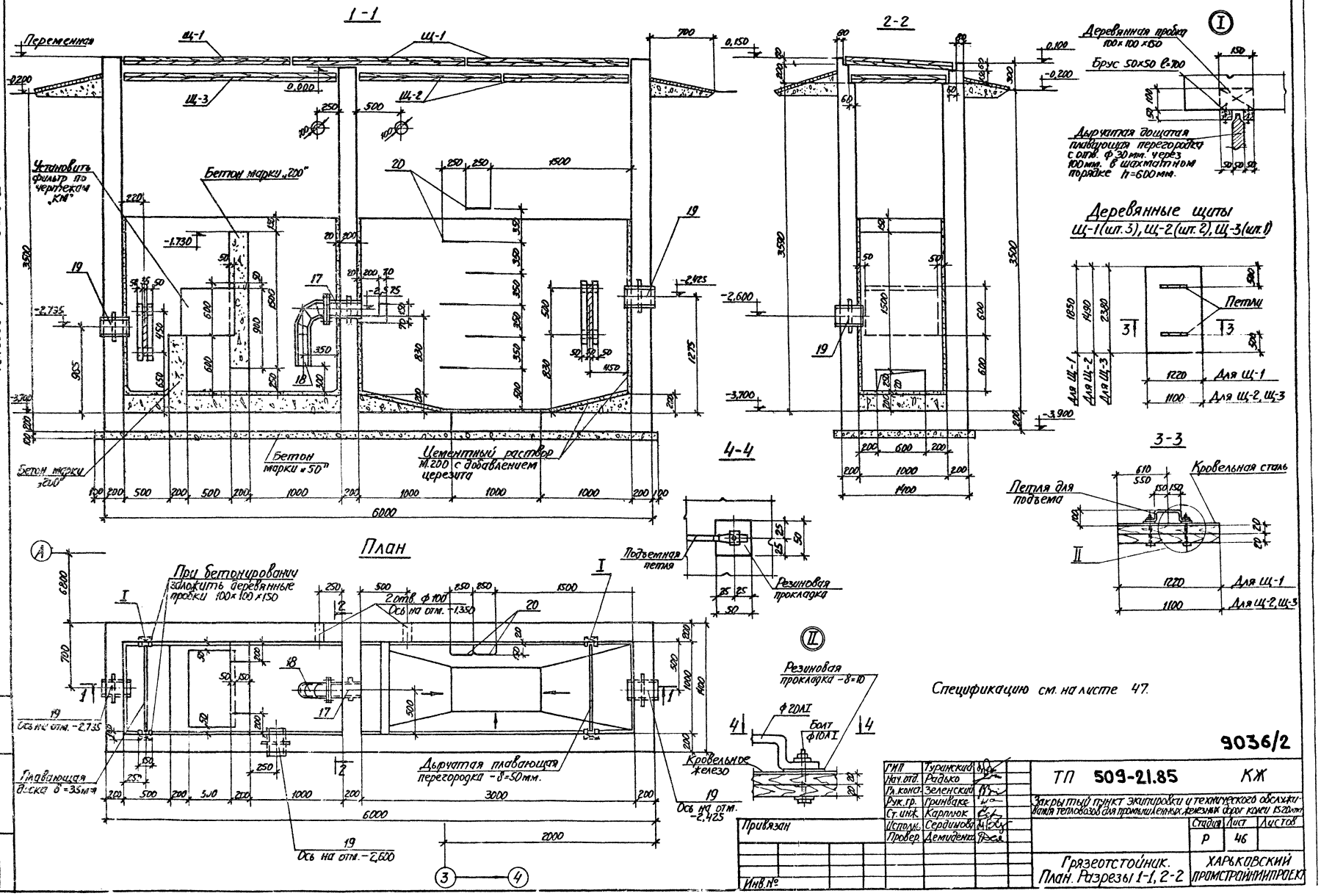

9036/2

ГИП	Туринский		
Нач. отд.	Радько		
Гл. конст.	Зеленский		
Рук. гр.	Гринвакс		
Ст. инж.	Карплюк		
Исполн.	Сердинова		
Провер.	Демиденко		

ТП 509-21.85 КЖ

Закрытый пункт экипировки и технического обслуживания тепловозов для промышленных железных дорог колеи 1520 мм

Стадия	Лист	Листов
Р	46	

Грязеотстойник. План. Разрезы 1-1, 2-2

ХАРЬКОВСКИЙ ПРОМСТРОЙНИИПРОЕКТ

Привязан

Инв. №

Инв. № подл. | Подпись и дата | Взам. инв. №

Типовой проект 509-21.85 Альбом 2

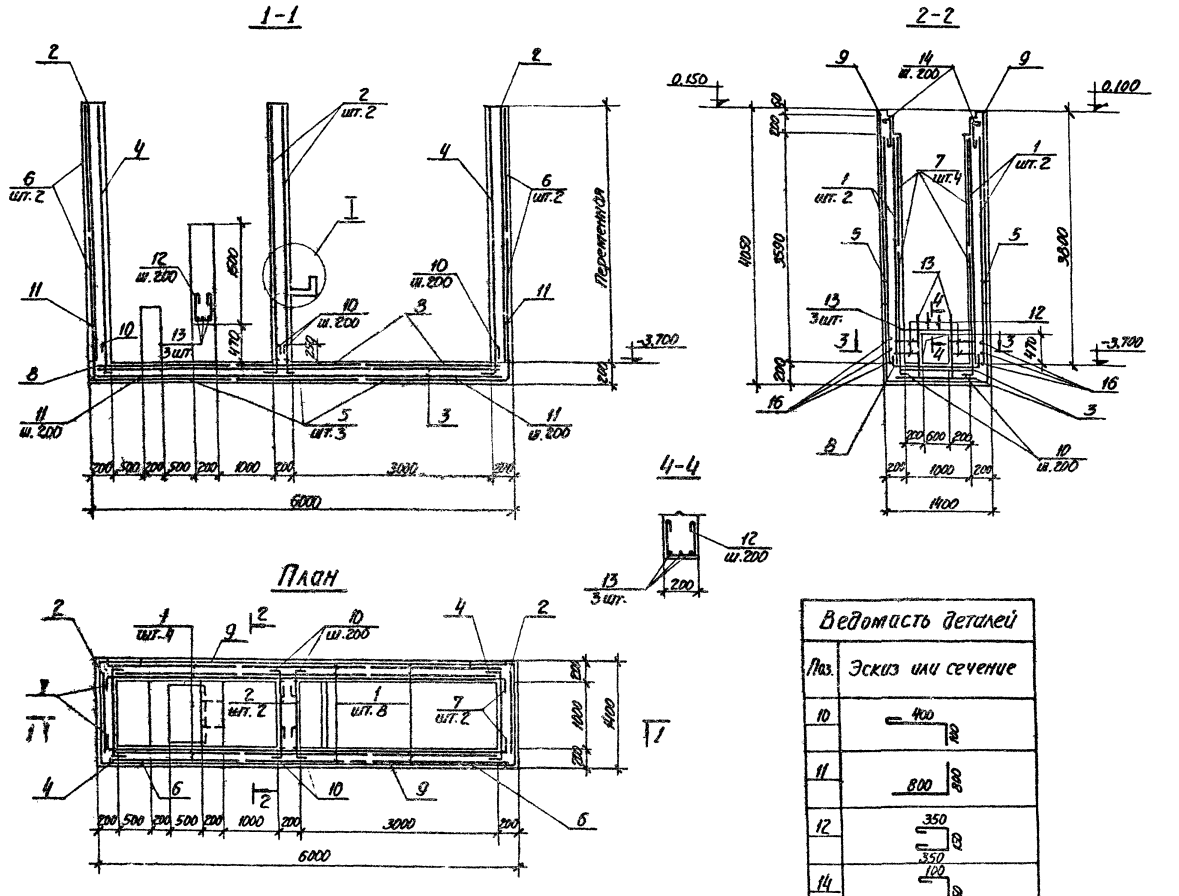

Спецификация элементов грязеотстойника

Форм	Зона	Поз.	Обозначение	Наименование	Кол.	Примеч.
				Сборочные единицы		
		1	ГОСТ 8478-81 - Сетка арматур.	С $\frac{8AI-200}{6AI-600}$ 1950×3500 $\frac{25}{75}$	12	
		2	" "	С $\frac{8AI-200}{6AI-600}$ 1100×3650 $\frac{25}{50}$	4	
		3	" "	С $\frac{8AI-200}{6AI-600}$ 1100×5900 $\frac{250}{50}$	2	
		4	Т.П. КЖИ-С11	Сетка арматур. С11	2	
		5	-С12	" С12	3	
		6	-С13	" С13	4	
		7	-С14	" С14	4	
		8	-С15	" С15	3	
		9	1.410-2. Вып. 1	" С10АIII-30×57	2	
				Детали		
		10*		Ф8АI ГОСТ 5781-82 ℓ=550	166	0,22 кг.
		11*		Ф10АIII ГОСТ 5781-82 ℓ=1600	16	1,0 кг.
		12*		Ф6АI ГОСТ 5781-82 ℓ=1000	10	0,22 кг.
		13		Ф10АIII ГОСТ 5781-82 ℓ=1000	9	0,62 кг
		14*		Ф8АI ГОСТ 5781-82 ℓ=550	58	0,13 кг.
		15		Ф6АI ГОСТ 5781-82 пм	15,0 пм	0,22 кг.
		16		Ф8АI ГОСТ 5781-82 ℓ=5900	6	2,3 кг.
		20	Т.П. КЖИ-МН3	Изделие закладное МН3	6	
		17	—"— МН10	то же МН10	1	
		18	—"— МН11	" МН11	1	
		19	3.901-5	Сальник Ду=150 ℓ=300	3	
				Материалы		
				Бетон марки 200	13,8	м³

*) Поз. 10, 11, 12, 14 см. ведомость деталей.

Ведомость деталей

Поз.	Эскиз или сечение
10	400 / 100
11	800 / 800
12	350 / 150 / 350
14	100 / 350

Ведомость расхода стали, кг.

Марка	Изделия арматурные						Изделия закладные								Всего
	Арматура класса						Прокат					Арматура класса			
	AI ГОСТ 5781-82		Итого	AIII ГОСТ 5781-82		Итого	ГОСТ 103-76	ГОСТ 8732-78			Итого	AI ГОСТ 5781-82		Итого	
	Ф6	Ф8		Ф10			-810	Труба 152×4	Труба 245×7			10	20		
Грязеотстойник	138	286	424	492		492	38	20	37		95	4	20	24	1035

9036/2

ГИП	Туринский	
Нач.отд.	Радько	
Гл.констр.	Зеленский	
Рук.гр.	Гринвакс	
Ст.инж.	Карплюк	
Рассчит.	Кирицева	
Исполн.	Сердинова	
Провер.	Демиденко	

ТП 509-21.85 -КЖ

Закрытый пункт экипировки и технического обслуживания тепловозов для промышленных железных дорог колеи 1520 мм

Стадия	Лист	Листов
Р	47	

Грязеотстойник. Армирование

ХАРЬКОВСКИЙ ПРОМСТРОЙНИИПРОЕКТ

Привязан

Инв. №

Инв. № подл. | Подпись и дата | Взам. инв. №

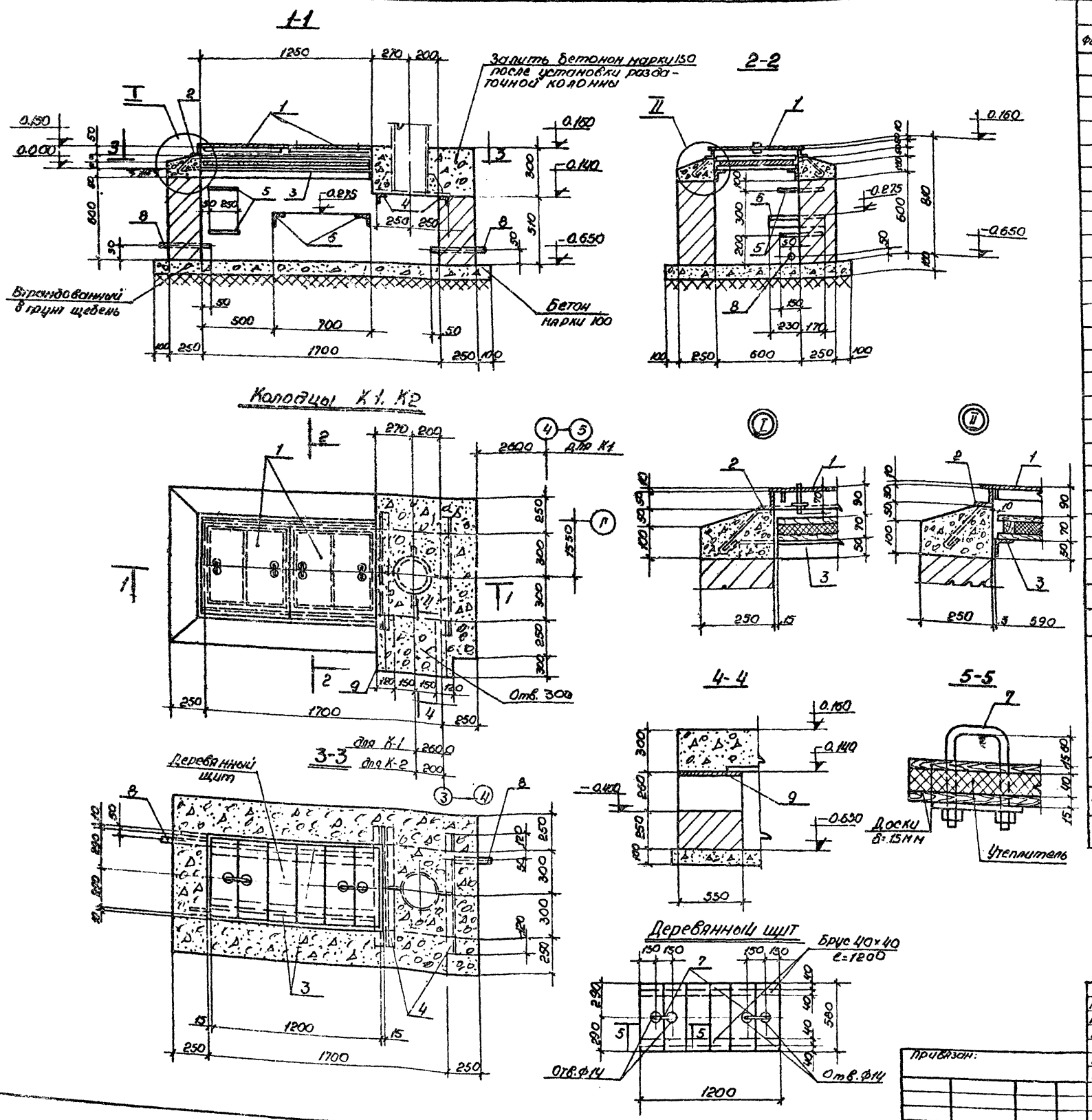

Спецификация к колодцам К1, К2.

Форм.	Зона	Поз	Обозначение	Наименование	Кол.	Примечан.
				Колодец К1		
		1	Т.П. КЖИ МН12	Изделие закладное МН12	2	27.6 кг
		2	" МН13	то же МН13	1	13.5 кг
		3	" МН14	" МН14	1	8.3 кг
		5	" МН3	" МН3	2	3.5 кг
		7	" МН15	" МН15	2	2.6 кг
				Детали		
		4		L50×5 ГОСТ 8509-72* ℓ=850	2	3.2 кг
		6		L50×5 —"— ℓ=400	2	1.5 кг
		8		ГАЗ труба Ф40 ГОСТ 3262-75* ℓ=350	2	1.5 кг
		9		-400×10 ГОСТ 19903-74* ℓ=550	1	17.3 кг
				Колодец К2		
		1	Т.П. КЖИ МН12	Изделие закладное МН12	2	27.6 кг
		2	" МН13	то же МН13	1	13.5 кг
		3	" МН14	" МН14	1	8.3 кг
		5	" МН3	" МН3	2	3.5 кг
		7	" МН15	" МН15	2	2.6 кг
				Детали		
		4		L50×5 ГОСТ 8509-72* ℓ=850	2	3.2 кг
		6		L50×5 —"— ℓ=400	2	1.5 кг
		9		-400×10 ГОСТ 19903-74* ℓ=500	1	17.3 кг

Ведомость расхода стали, кг

Марка	Изделия закладные														Всего
	Прокат										Арматура класса				
	ГОСТ 103-75*		ГОСТ 19903-74*		ГОСТ 8509-72	ГОСТ 5915-76	ГОСТ 3262-75	ГОСТ 8568-77*			ПI ГОСТ 5781-82				
	δ=6	δ=10	δ=10		L50×5	Гайка М10	ГАЗ труба Ф40	Гайка стали δ=6			Ф6	Ф10	Ф20		
Колодец К1	16	4	17		35	1	3	38		114	1	2	7	10	124
Колодец К2	16	4	17		35	1		38		111	1	2	7	10	121

9036/2

Гип	Туринский	
Нач. отд.	Радько	
Гл. конст.	Зеленский	
Рук. гр.	Гринвакс	
Ст. инж.	Карплюк	
Исполн.	Карплюк	
Провер.	Демиденко	

Привязан:

Инв. №

ТП 509-21.85 -КЖ

Закрытый пункт экипировки и технического обслуживания тепловозов для промышленных железных дорог колеи 1520 мм

Стадия	Лист	Листов
Р	48	

Колодцы К1, К2

Харьковский Промстройниипроект

Типовой проект 509-21.85 Альбом 2

Инв. № подл. | Подпись и дата | Взам. инв. №

Альбом 2

509-21.85

Типовой проект

Ведомость канализационных колодцев

Марка по проекту	Полная глубина колодца H пл мм	Глубина лотка h л мм	Отметка низа лотка	Толщина днища h д мм	Высота рабочей части Hр мм	Высота горловины Hг мм	Диаметр колодца мм	Показатель лотка по схеме	Сборные железобетонные элементы: Горловина: кц-7-3	Горловина: кц0-1	Горловина: Кирпичная кладка рядов	Рабочая часть: кц-10-6	Плита днища: кцд-10	Плита перекрытия: кцп-10-1	Монолитные конструкции м³: Лотки
КК3-2	2045	200	-2.095	150	1200	645	1000	III	1	1	–	2	1	1	0.39
КК3-3	2420	200	-2.470	150	1200	1020	1000	II	2	2	–	2	1	1	0.39

Маслосборный колодец

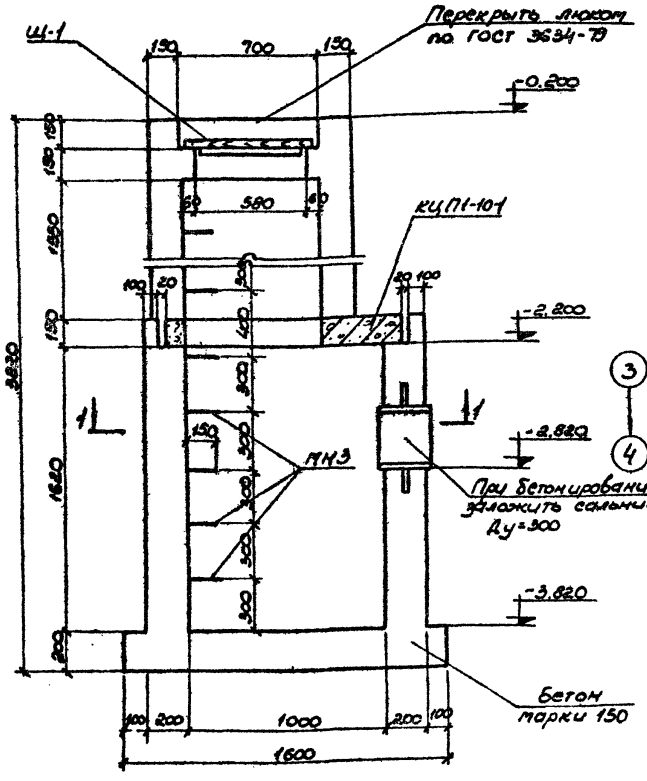

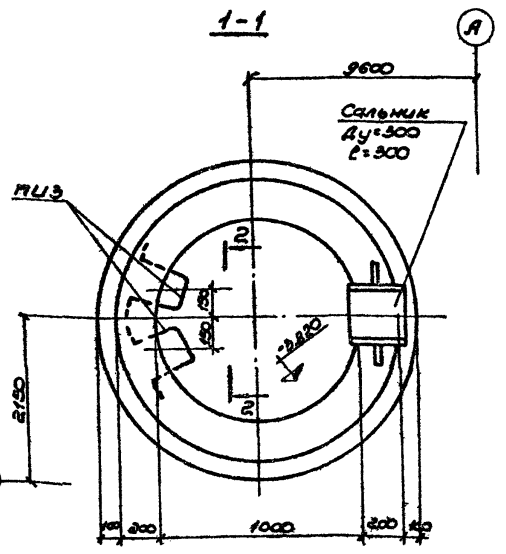

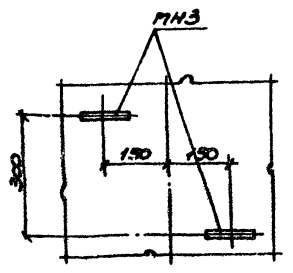

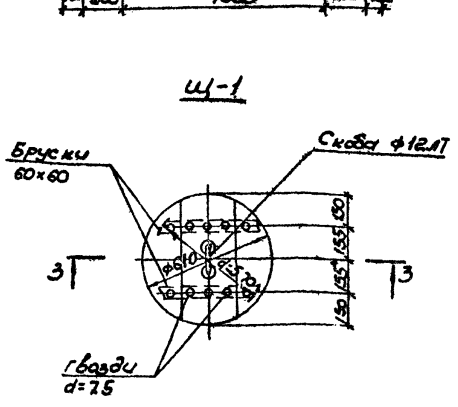

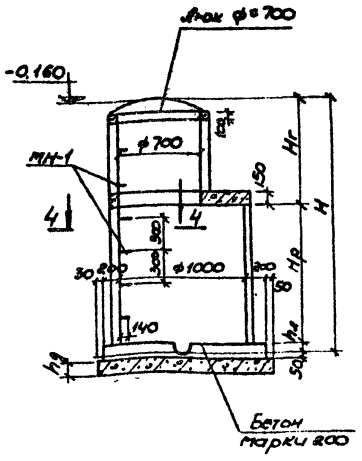

Схема колодца

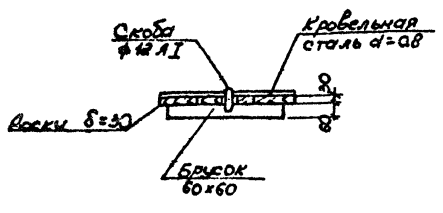

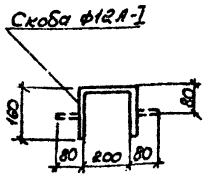

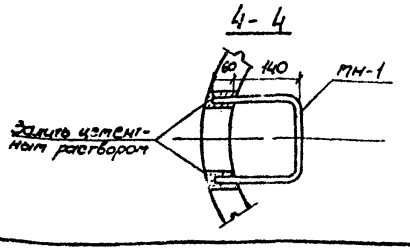

Спецификация к колодцам

Марка	Обозначение	Наименование	Кол.	Масса кг	Прим.
		Канализационные колодцы			
		Сборные элементы			
КЦ-7-3	3.900-3 Вып. 7 часть 1	Кольцо стеновое КЦ-7-3	3	150	
КЦ0-1	"	Кольцо опорное КЦ 0-1	3	50	
КЦ-10-6	"	Кольцо стеновое КЦ-10-6	4	400	
КЦД-10	"	Плита днища КЦД-10	2	440	
КЦП1-10-1	"	Плита перекрытия КЦП1-10-1	2	290	
МН-1	3.900-3. Вып. 7 ч.2	Изделие закладное МН-1	10	0.8	
		Маслосборный колодец			
		Сборные элементы			
КЦП1-10-1	3.900-3 Вып. 7 ч.1	Плита перекрытия КЦП1-10-1	1		
МН3	ТП КЖИ-МН3	Изделие закладное МН3	11	3.4	
	3.901-5	Сальник Ду=300 L=300	1		

Ведомость расхода стали, кг

Марка	Изделия закладные: Арматура класса AI ГОСТ 5781-82: 16	20		Итого	Арматура класса AII ГОСТ 5781-82: 16		Итого	Прокат: ГОСТ 8732-78 Ст3кп ф426х7	Итого	ГОСТ 103-76** -5-10	Итого	Всего
Канализационные колодцы					8		8					8
Маслосборный колодец	5	37		42				22	22	4	4	68

Канализационные колодцы замаркированы и привязаны на листах марки ВК в альбоме 4.
При возведении колодцев пользоваться типовым проектом 902-9-1 альбом I выпуск I.
Колодцы перекрываются чугунным люком ф700 (шт. 3) по ГОСТ 3634-79.
Внутренние поверхности стен и днища маслосборного колодца покрасить горячим битумом за 2 раза.

9036/2

ГИП	Туринский		ТП 509-21.85 -КЖ
Нач. отд.	Радько		Закрытый пункт электровой и технического обслуживания тепловозов для промышленных железных дорог колеи 1520 мм
Гл. констр.	Зеленский		
Рук. гр.	Гринбаум		Стадия Р; Лист 49; Листов
Ст. инж.	Карплюк		
Исполн.	Сердинова		Канализационные колодцы. Маслосборный колодец.
Провер.	Детиденко		Харьковский Промстройниипроект

Привязан

Инв. №

Инв. № подл. | Подпись и дата | Взам. инв. №

Типовой проект 509-21.85 Альбом 2

Ведомость рабочих чертежей основного комплекта.

Лист	Наименование	Примечание
1	Общие данные (начало).	
2	Общие данные (продолжение).	
3	Общие данные (продолжение).	
4	Общие данные (окончание).	
5	Техническая спецификация металла Вариант пар (начало).	
6	Техническая спецификация металла Вариант пар (продолжение)	
7	Техническая спецификация металла Вариант пар (продолжение).	
8	Техническая спецификация металла Вариант пар (окончание).	
9	Техническая спецификация металла Вариант вода (начало).	
10	Техническая спецификация металла. Вариант вода (продолжение)	
11	Техническая спецификация металла Вариант вода (продолжение)	
12	Техническая спецификация металла. Вариант вода (окончание).	
13	Техническая спецификация металла. Лестницы, площадки, ограждения (начало).	
14	Техническая спецификация металла. Лестницы, площадки, ограждения (окончание).	
15	Схемы путей подвесного транспорта.	
16	Бункерная этажерка. Схемы площадок.	
17	Бункерная этажерка. Разрезы: 1-1 ÷ 4-4.	
18	Балки перекрытий на отм. 4.320 Вариант пар.	
19	Балки перекрытий на отм. 4.320 Вариант вода.	
20	Схемы фахверка венткамер.	
21	Схемы съемных щитов.	
22	Опоры под трубопроводы. Вариант пар.	
23	Опоры под трубопроводы. Вариант вода.	
24	Опоры под агрегаты и воздуховоды.	
25	Схемы площадок и лестниц здания.	
26	Схемы наружных площадок и лестниц.	
27	Схемы подвесного потолка, жалюзийных решеток.	
28	Узлы: 1÷5	

Ведомость спецификаций

Лист	Наименование	Примечания
5 ÷ 8	Техническая спецификация металла /Вариант - пар/	
9 ÷ 12	Техническая спецификация металла /Вариант - вода/	
13,14	Техническая спецификация металла Лестницы, площадки, ограждения.	

Типовой проект разработан в соответствии с действующими нормами и правилами и предусматривает мероприятия, обеспечивающие взрывную, взрывопожарную и пожарную безопасность при эксплуатации здания

Главный инженер проекта Туринский

Ведомость ссылочных и прилагаемых документов.

Обозначение	Наименование	Примечание
	Ссылочные документы	
1.426-1 Вып. 3	Стальные подкрановые балки. Балки путей подвесного транспорта пролетом 6 м. Чертежи „КМ"	
1.459-2 Вып. 1.	Стальные лестницы, переходные площадки и ограждения. Лестницы, переходные площадки и ограждения из холодногнутых профилей с настилом и ступенями из элементов штампованного и решетчатого типов. Чертежи „КМД"	
Вып. 2.	Лестницы, переходные площадки и ограждения из холодногнутых профилей с настилом и ступенями из рифленой стали. Чертежи „КМД"	
1.400-10/76 Вып. 7	Типовые узлы стальных конструкций одноэтажных производственных зданий. Узлы разрезных балок. Чертежи „КМ"	

Нагрузки.

Место приложения	Оси проект.	Наименование нагрузок	Единица изм.	Нормативная нагрузка	Коэффициент перегрузки	Расчетная нагрузка	Примечание
		Постоянные нагрузки					
Площадка на отм. 4.320	Б сеч. 1-5; А-Г	Покрытие - бетон М200 δ=20мм; γ=2000 кг/м³	Па (кгс/м²)	4(40)	1.1	4.4(44)	
		Подстилающий слой - бетон М100 δ=90мм; γ=2000 кг/м³	— " —	18(180)	1.1	19.8(198)	
		Железобетонная плита δ=10мм; γ=2500 кг/м³	— " —	17.5(175)	1.1	19.3(193)	
		Собственный вес металлоконструкций.	— " —	5(50)	1.1	5.5(55)	
		Временные длительные					
Площадка на отм. 4.320	Б сеч. 1-5; А-Г	Полезная нагрузка	Па (кгс/м²)	100(1000)	1.2	120(1200)	
Площадки бункерной этажерки	Б сеч. 1-5; А-Г	Полезная нагрузка	Па (кгс/м²)	40(400)	1.2	48(480)	
		Кратковременные нагрузки					
Площадки бункерной этажерки	Б сеч. 1-5; А-Г	Снеговой покров для III района	Па (кгс/м²)	10(100)	1.4	14(140)	
		Скоростной напор ветра для I-III районов	— " —	4.5(45)	1.2	5.4(54)	
	Б сеч. 1-5; Г-Д	Кран подвесной электрический, однобалочный грузоподъемностью Q=1.0т ГОСТ 7890-73	т	0.43	1.2	0.5	
	Б сеч. 5-6; Г-Д	Монорельс под тель электрическую грузоподъемностью Q=0.25т ГОСТ 3478-63*					
	Б сеч. 5-6; А-Б	Монорельс под кошку грузоподъемностью Q=0.5т ГОСТ 47-63					

9036/2

ГИП	Туринский		ТП 509-21.85 КМ
Нач. отд.	Светличный		Закрытый пункт экипировки и технического обслуживания тепловозов промышленных железных дорог колеи 1520 мм
Гл. спец.	Капитульский		
Рук. гр.	Котенко		Стадия Р; Лист 1; Листов 28
Ст. инж.	Холоденко		
Исполн.	Гельдман		Общие данные (начало)
Провер.	Котенко		Госстрой СССР Харьковский Промстройпроект
Н. контр.	Капитульский		

Привязан:

Инв. №

Инв. № подл. | Подпись и дата | Взам. инв. №

Гл. инж. проекта Туринский
Гл. спец. Капитульский
Рук. гр. Котенко
Ст. инж. Холоденко
Исполн. Гельдман
Н. контр. Капитульский

Общие указания.

1. Общие положения.

1.1. Чертежи стальных конструкций марки „КМ" разработаны на основании технологических заданий института Промтранс НИИпроект, а также архитектурно-строительных чертежей марок „АР" и „КЖС", выполненных институтом Харьковский Промстрой НИИпроект и служат основанием для разработки чертежей марки „КМД".

1.2. Чертежи стальных конструкций марки „КМ" составляют часть проекта. Общий состав проекта и общие данные приведены на листе АР-1.

1.3. Рабочие чертежи выполнены в соответствии со следующими нормативными документами:

СНиП II-23-81 „Стальные конструкции. Нормы проектирования.";

СНиП II-6-74 „Нагрузки и воздействия. Нормы проектирования";

СНиП II-28-73* „Защита строительных конструкций от коррозии. Нормы проектирования";

„Правилами учета степени ответственности зданий и сооружений при проектировании конструкций".

При этом класс ответственности здания установлен II, в связи с чем при расчете конструкций применен коэффициент надежности по назначению $\gamma = 0{,}95$.

1.4. В проекте разработаны: пути подвесного транспорта, опоры под трубопроводы, съемные щиты перекрытия, фахверк вентканер, обслуживающие площадки и лестницы. Конструкции разработаны для двух вариантов: пара и воды.

2. Материал конструкций.

2.1. Прокат листовой, широкополосный, универсальный и фасонный из углеродистой и низколегированной стали с гарантированным уровнем механических свойств, дифференцированный по группам прочности, поставляемый в соответствии ТУ14-1-3023-80 из стали марок:

ВСт3Гпс 5-1 – для путей подвесного транспорта;

ВСт3пс6-1 – для конструкций бункерной этажерки.

2.2. Сталь углеродистая обыкновенного качества для сварных конструкций по ГОСТ 380-71* марки ВСт3кп2 для остальных конструкций.

3. Изготовление и монтаж.

3.1. Все конструкции сварные. Для соединения элементов конструкций применять полуавтоматическую сварку плавящимся электродом в среде углекислого газа по ГОСТ 8050-76.

Сварочные материалы принимать по таблице 55 СНиП II-23-81.

Режим и порядок сварки определяются технологическим процессом, разработанным заводом-изготовителем.

В случае перехода на ручную сварку конструкций применять электроды по ГОСТ 9467-75 следующих типов:

Э42А – для путей подвесного транспорта и деталей креплений;

Э42- для остальных конструкций.

3.2. Монтаж конструкций производить на монтажной электросварке и болтах грубой точности по ГОСТ 15589-70* класса 5.8 в соответствии с таблицей 57 СНиП II-23-81.

3.3. Гайки болтов после проверки правильности смонтированных конструкций должны быть полностью затянуты и предохранены от откручивания постановкой контргаек.

3.4. Все неоговоренные болты принять М20. Минимальные толщины угловых швов в зависимости от вида соединения и вида сварки принимать по расчету, но не менее указанных в таблице 38 СНиП II-23-81.

3.5. Изготовление и монтаж стальных конструкций производить в соответствии с требованиями главы СНиП III-18-75 „Металлические конструкции. Правила производства и приемки работ";

– технических условий организации, разрабатывающей проект;

– дополнительных технических требований монтажных организаций, согласованных с организацией, разрабатывающей проект.

3.6. Все монтажные крепления, прихватки, временные приспособления после монтажа должны быть сняты, а места приварки зачищены.

3.7. Балки под железобетонные плиты перекрытий рассчитаны без понижающего коэффициента γ_b, поэтому общая устойчивость балок об путей приварки железобетонных плит к верхним поясам металлических балок.

3.8. В узлах и деталях приведены принципиальные решения соединения элементов конструкций. Количество, диаметр болтов, длина и толщина сварных швов определяются на основании расчетных усилий, указанных в ведомостях элементов. Элементы, для которых расчетные усилия не приведены, крепить на двух болтах или на электросварке на усилие 50 кН (5тс).

4. Антикоррозийная защита.

4.1. Металлические конструкции окрашиваются двумя слоями краски масляной густотертой светлых тонов (ГОСТ 8292-75) по одному слою масляной грунтовки с железным суриком на олифе Оксоль (ГОСТ 190-78).

5. Условные обозначения.

5.1. Условные обозначения элементов конструкций приняты по ГОСТ 21.101-78.

9036/2

ГИП	Туринский		ТП	КМ	
Нач. отд.	Светличный		Закрытый пункт экипировки и технического обслуживания тепловозов промышленных железных дорог колеи 1520 мм		
Гл. спец.	Капитульский			Стадия	Лист	Листов
Рук. гр.	Котенко			Р	2	
Ст. инж.	Холодненко		Общие данные (продолжение)	ГОССТРОЙ СССР ХАРЬКОВСКИЙ ПРОМСТРОЙНИИПРОЕКТ	
Исполн.	Фельдман				
Провер.	Котенко				
Н. контр.	Капитульский				

Привязан:

Инв. №

Инв. № подл. | Подпись и дата | Взам. инв. №

Ведомость металлоконструкций по видам профилей (вариант - вода)

Наименование конструкций по номенклатуре прейскуранта №01-22	Позиция по прейскуранту №01-22	№ строки	Код конструкций	Масса конструкций Т: Всего стали, с повышенной и высокой прочности	По видам профилей стали: Балки двутавровые и швеллеры	Широкополочные двутавры	Крупносортная сталь	Среднесортная сталь	Мелкосортная сталь	Толстолистовая сталь S≥4 мм	Универсальная сталь	Тонколистовая сталь S 4 мм	Гнутые и сварные профили	Трубы	Прочие	Всего	Всего с учетом 1% на массу наплавленного металла	Количество штук.	Серия типовых конструкций.
1	2	3	4	5	6	7	8	9	10	11	12	13	14	15	16	17	18	19	20
Типовые конструкции																			
Лестницы зданий		1	5282420219				0,6	0,3	0,3				0,7		0,2	2,1	2,1	10	1.459-2В.1
Площадки зданий		2	5282430225				0,3		0,4				0,6			1,3	1,3	20	1.459-2В.1
Ограждения лестниц.		3	5282440123						0,3				0,2			0,5	0,5	12	1.459-2В.2
Ограждения площадок.		4	5282440228						0,1				0,2			0,3	0,3	28	1.459-2В.2
Нетиповые конструкции																			
Пути подвесных кранов и монорельсы:																			
Звенья прямолинейные	303-29	5	5282350000		1,9		0,1									2,0	2,0		
Звенья криволинейные	303-30	6	5282350000		0,4											0,4	0,4		
Подстропильные балки и подвески	303-33	7	5282350000		0,1		0,2			0,5			0,1			0,9	0,9		
Балки перекрытий с массой отправочной марки до 1т	309-24	8	5283820000		0,2	1,4	0,1			0,1						1,8	1,9		
Фахверк бенгленер.	302-10	9	5261120000				0,2			0,1			1,3			1,6	1,7		
Съемные щиты	310-3	10	5262330000		0,4		0,2			0,1					0,9	1,6	1,7		
Опоры под трубопроводы	315-14	11	5263150000		0,4		0,3			0,2						0,9	0,9		
Каркас подвесного потолка	311-3	12	5262120000				0,1						0,1			0,2	0,2		
Конструкции бункерной этажерки	317-15	13	5262320000		2,1	8,9	1,1			1,1						11,2	11,3		
Жалюзийные решетки наружных стен.	318-8	14	5262180000				0,2		0,1	0,1		0,4	0,1			0,9	0,9		
Итого с учетом 3% на уточнение массы в чертежах КМД		15			5,5	8,3	3,4	0,3	1,2	2,2		0,4	3,3		1,1	25,7	28,1		
Итого с учетом отходов 3,7%		16			5,7	8,6	3,5	0,3	1,2	2,3		0,4	3,4		1,1	26,5			
Приведенная к обычным профилям масса металла с учетом 3% на уточнение массы в чертежах КМД и 3,7% на отходы.		17			5,7	9,2	3,5	0,3	1,2	2,3		0,4	3,7		1,1	27,4			
Разница приведенной и натуральной массы		18														0,9			
Распределение массы металла по прокатам прочности с учетом 3% на уточнение массы в чертежах КМД и 3,7% на отходы		19	НПА	кгс/мм²															
			225-245	23-25												26,5			
Приведенная к стали углеродистой обыкновенного качества по ГОСТ 380-71* масса металла с учетом 3% на уточнение массы в чертежах КМД и 3,7% на отходы.		20														26,5			
Всего приведенная масса металла с учетом 3% на уточнение массы в чертежах КМД и 3,7% на отходы		21														27,4			

Альбом 2

Типовой проект 509-21.85

Инв. № подл. | Подпись и дата | Взам. инв. №

9036/2

ГИП	Туринский	ТП	НМ
Нач. отд.	Светличный	Закрытый пункт экипировки и технического обслуживания тепловозов промышленного железнодорожного транспорта 1520мм	
Гл. спец.	Капульский		
Рук. гр.	Котенко		
Гл. инж.	Холоденко		
Исполн.	Шнелева		
Провер.	Котенко		
Н. контр.	Капульский		
Привязан:		Стадия: Р	Лист: 3
Инв. №		Общие данные (привязка)	Госстрой СССР Харьковский Промстройпроект

Альбом 2

Типовой проект 509-21.85

Ведомость металлоконструкций по видам профилей /вариант-пар/

Наименование конструкций по номенклатуре прейскуранта №01-22	Позиция по прейскуранту №01-22	№ строки	Код конструкций	Масса конструкций т: Всего стали повышенной и высокой прочности	По видам профилей стали: Балки двутавровые и швеллеры	Широкополочные двутавры	Крупносортная сталь	Среднесортная сталь	Мелкосортная сталь	Толстолистовая сталь S 4мм	Универсальная сталь	Тонколистовая сталь S 4мм	Гнутые и гнутосварные профили	Трубы	Прочие	Всего	Всего с учетом 1% на массу наплавленного металла	Количество штук	Серия типовых конструкций
1	2	3	4	5	6	7	8	9	10	11	12	13	14	15	16	17	18	19	20
Типовые конструкции																			
Лестницы зданий		1	5262420219				0.6	0.3	0.3				0.7		0.2	2.1	2.1	10	1.459-2 В.1
Площадки зданий		2	5262430225				0.3		0.4				0.6			1.3	1.3	20	1.459-2 В.1
Ограждение лестниц		3	5262440123						0.3				0.2			0.5	0.5	12	1.459-2 В.2
Ограждение площадок		4	5262440228						0.1				0.2			0.3	0.3	28	1.459-2 В2
Нетиповые конструкции																			
Пути подвесных кранов и монорельсы:																			
Звенья прямолинейные	303-29	5	5262350000		1.9		0.1									2.0	2.0		
Звенья криволинейные	303-30	6	5262350000		0.4											0.4	0.4		
Поддерживающие балки и подвески	303-33	7	5262350000		0.1		0.2			0.5			0.1			0.9	0.9		
Балки перекрытий с массой отправочной марки до 1т.	309-24	8	5261820000		0.6	2.5	0.2			0.2						3.5	3.6		
Фахверк вентканер	302-10	9	5261120000				0.2			0.1			1.2			1.5	1.6		
Сменные щиты.	310-3	10	5262330000		0.4		0.2			0.1					0.9	1.6	1.7		
Опоры под трубопроводы	315-14	11	5263150000		0.7		0.4			0.2						1.3	1.4		
Каркас подвесного потолка	311-3	12	5262120000				0.1						0.1			0.2	0.2		
Конструкции бункерной этажерки	317-15	13	5262320000		2.1	6.9	1.1			1.1						11.2	11.3		
Жалюзные решетки наружных стен	311-8	14	5262180000				0.2		0.1	0.1		0.4	0.1			0.9	0.9		
Итого с учетом 3% на уточнение массы в чертежах КМД		15			6.2	9.4	3.6	0.3	1.2	2.3		0.4	3.2		1.1	27.7	28.2		
Итого с учетом отходов 3,7%		16			6.4	9.8	3.8	0.3	1.2	2.5		0.4	3.4		1.2	29.0			
Приведенная к обычным профилям масса металла с учетом 3% уточнение массы в чертежах КМД и 3,7% на отходы.		17			6.4	10.5	3.8	0.3	1.2	2.5		0.4	3.8		1.2	30.1			
Разница приведенной натуральной массы.		18														1.1			
Распределение массы металла по пределам текучести с учетом 3% на уточнение массы в чертежах КМД и 3,7% на отходы.		19	МПЯ	кгс/мм²															
			225-245	23-25												29.0			
Приведенная к стали углеродистой обыкновенного качества по ГОСТ 380-71* масса металла с учетом 3% на уточнение массы в чертежах КМД и 3,7% на отходы.		20														29.0			
Всего приведенная масса металла с учетом 3% на уточнение массы в чертежах КМД и 3,7% на отходы		21														30.1			

9036/2

ГИП	Туринский	
Нач. отд.	Светличный	
Гл. спец.	Капитульский	
Рук. гр.	Котенко	
Ст. инж.	Холоденко	
Исполн.	Шмелева	
Провер.	Котенко	
Н. контр.	Капитульский	

Привязан:

Инв. №

ТП 509-21.85 КМ

Закрытый пункт экипировки и технического обслуживания тепловозов промышленных населенных дорог колеи 1520 мм

Стадия	Лист	Листов
Р	4	

Общие данные (окончание)

Госстрой СССР Харьковский Промстройниипроект

Альбом 2

Типовой проект 509-21.85

Вид профиля и ГОСТ	Марка металла и ГОСТ	Обозначение и размер профиля (мм)	Номер по порядку	Код: Марка металла	Код: Профиля	Код: Размера профиля	Количество (шт.)	Длина (мм)	Масса металла по элементам конструкций, (т): Пути подвесных кранов и монорельсы	Подкрановые балки и подвески	Балки перекрытий	Фахверк вентпавильонов	Съемные щиты	Опоры под трубопроводы	Накладные подвесного потолка	Конструкции бункерной эстакады	Закладные и анкерные изделия для крепления стен.			Общая масса (т)	Масса потребности в металле по кварталам (заполняется изготовителем) (т): I	II	III	IV	Заполняется ВЦ
									Код элемента конструкции: 526235	526235	526182	526213	585800	526395	526212	526592	526221							
1	2	3	4	5	6	7	8	9																
Двутавры с трапецевидными гранями пояса ТПУ 14-2-24-72 — Монтажные двутавры	ВСт3кп2	I26Б1	1								0,6									0,6				
		I35Б1	2								0,6									0,6				
		I50Б1	3								1,7									1,7				
	Итого:		4	11240							2,9									2,9				
	Всего профиля:		5		24511						2,9									2,9				
	Широкополочные двутавры	ВСт3пс6-1	I50Ш1	6												6,7				6,7				
	Итого:		7	12300												6,7				6,7				
	Всего профиля:		8		24619											6,7				6,7				
Балки двутавровые для подвесных путей ГОСТ 19425-74*	ВСт3Гпс5-1	I24М	9			53899			1,8											1,8				
	Итого:		10	12360					1,8											1,8				
Всего профиля:			11		53805				1,8											1,8				
	ВСт.3кп2	I12	12			24120							0,1							0,1				
	Итого:		13	11240									0,1							0,1				
Балки двутавровые ГОСТ 8239-72*	ВСт3пс6-1	I20	14			24171										0,7				0,7				
	Итого:		15	12300												0,7				0,7				
	ВСт3Гпс5-1	I16	16			24147			0,3	0,1										0,4				
		I20	17			24171			0,1											0,1				
	Итого:		18	12360					0,4	0,1										0,5				
Всего профиля:			19		24007				0,4	0,1			0,1			0,7				1,3				
Швеллеры с уклоном внутренних граней ГОСТ 8240-72	ВСт3кп2	[10	20			26140							0,3	0,1						0,4				
		[12	21			26158					0,1									0,1				
		[14	22			26166								0,3						0,3				
		[18	23			26212								0,3						0,3				
	Итого:		24	11240							0,1		0,3	0,7						1,1				

9036/2

Привязан:

Инв. № подл. | Подпись и дата | Взам. инв. №

ГИП	Турчинский	
Нач. отд.	Светличный	
Гл. спец.	Калтульский	
Рук. гр.	Колесько	
Ст. инж.	Холоденко	
Исполнил	Шанина	
Проверил	Холоденко	
Н. контр.	Шанина	
Гл. инж. проекта	Калакирова	
Нач. отд.	Колесько	

ТП 509-21.85 КМ

Закрытый пункт экипировки и технического обслуживания тепловозов промышленных железных дорог колеи 1520 мм

Стадия	Лист	Листов
Р	5	

Техническая спецификация металла. Вариант ПЯР (начало)

Госстрой СССР ХАРЬКОВСКИЙ ПРОМСТРОЙНИИПРОЕКТ

Альбом 2

Типовой проект 509-21.85

Вид профиля и ГОСТ	Марка металла и ГОСТ	Обозначение и размер профиля (мм)	Номер по порядку	Код: Марки металла	Код: Профиля	Код: Размера профиля	Количество (шт.)	Длина (мм)	Масса металла по элементам конструкций, (т): Пути подвесных кранов и монорельсы (526235)	Поддерживающие балки и подвески (526235)	Балки перекрытий (526182)	Фахверк вентфонарей (526288)	Съемные щиты (585800)	Опоры под трубопроводы (526395)	Каркас подвесного потолка (526212)	Конструкции бункерной эллинговой (526592)	Конструкции из рулонных стеклопластиков (526221)	Общая масса (т)	Масса потребности в металле по кварталам (заполняется изготовителем) (т): I	II	III	IV	Заполняется ВЦ
1	2	3	4	5	6	7	8	9	Код элемента конструкции														
Швеллеры с уклоном внутренних граней ГОСТ 8240-72	ВСт.3пс6-1	[12	25			26158										0,7		0,7					
		[24	26			26271										0,6		0,6					
	Итого:		27	12300												1,3		1,3					
Всего профиля:			28		26108						0,1		0,3	0,7		1,3		2,4					
Сталь угловая равнополочная ГОСТ 8509-72*	ВСт.3кп2	L 25×3	29														0,1	0,1					
		L 40×4	30												0,1			0,1					
		L 50×5	31											0,1				0,1					
		L 63×5	32									0,1		0,1				0,2					
		L 70×5	33											0,1				0,1					
		L 75×6	34								0,1		0,2	0,1				0,4					
	Итого:		35	11240							0,1	0,1	0,2	0,4	0,1		0,1	1,0					
	ВСт.3пс6-1	L 63×5	36													0,9		0,9					
		L 75×6	37													0,2		0,2					
	Итого:		38	12300												1,1		1,1					
	ВСт.3Гпс5-1	L 90×8	39							0,1								0,1					
		L 100×7	40						0,1									0,1					
		L 63×5	41							0,1								0,1					
	Итого:		42	12350					0,1	0,2								0,3					
Всего профиля:			43		21113				0,1	0,2	0,1	0,1	0,2	0,4	0,1	1,1	0,1	2,4					
Сталь угловая неравнополочная ГОСТ 8510-72*	ВСт.3кп2	L 75×50×5	44			22185											0,1	0,1					
		L 100×63×7	45			22225					0,1							0,1					
		L 200×125×12	46			22286						0,1						0,1					
	Итого:		47	11240							0,1	0,1					0,1	0,3					
Всего профиля:			48		22004						0,1	0,1					0,1	0,3					
Сталь полосовая ГОСТ 103-76	ВСт.3кп2	-20×4	49														0,1	0,1					
		-80×6	50										0,1					0,1					
	Итого:		51	11240									0,1				0,1	0,2					
Всего профиля:			52		13110								0,1				0,1	0,2					
Сталь широкополосная универсальная ГОСТ 82-70*	ВСт3пс6-1	-250×12	53													0,9		0,9					

Инв.№ подл. | Подпись и дата | Взам.инв.№

9036/2

ГИП	Турнинский		ТП 509-21.85 КМ
Нач.отд.	Светличный		
Гл.спец.	Капитульский		Закрытый пункт экипировки и технического обслуживания тепловозов промышленных железных дорог колеи 1520мм
Рук.гр.	Ковенко		
Ст.инж.с.	Холоденко		Стадия Р; Лист 6; Листов
Н.контр.	Шапкина		Техническая спецификация металла. Вариант ПЛР (по заключению).
Срав.техн.	Хосроенко		Госстрой СССР, Харьковский Промстройниипроект
	Шапкина		
	Кожевникова		
	Капитульский		

Привязан:

Инв.№

Альбом 2.

Типовой проект 509-21.85

Вид профиля и ГОСТ	Марка металла и ГОСТ	Обозначение и размер профиля (мм)	Номер по порядку	Код: Марки металла	Код: Профиля	Код: Размера профиля	Количество (шт.)	Длина (мм)	Масса металла по элементам конструкций, (т) — Код элемента конструкций: Пути подвесных кранов и монорельсы	Поддерживающие балки и подвески	Балки перекрытий	Фахверк вентиляторов	Съемные щиты	Опоры под трубопроводы	Каркас подвесного потолка	Конструкции бункерной этажерки	Жалюзийные решетки наружных стен				Общая масса (т)	Масса потребности в металле по кварталам (заполняется изготовителем) (т): I	II	III	IV	Заполняется ВЦ
1	2	3	4	5	6	7	8	9	526 235	526 235	526 182	526 213	585 800	526 395	526 212	526 592	526 221									
	Итого:		54	12300												0,9					0,9					
Всего профиля:			55		71200											0,9					0,9					
Сталь листовая холоднокатаная ГОСТ 19904-74*	ВСт3кп2	S 0,8	56														0,1				0,1					
		S 1,5	57														0,1				0,1					
		S 2	58														0,1				0,1					
		S 3	59														0,1				0,1					
	Итого:		60	11240													0,4				0,4					
Всего профиля			61		72125												0,4				0,4					
Сталь листовая горячекатаная ГОСТ 19903-74*	ВСт3кп2	S 6	62									0,1					0,1				0,2					
		S 8	63											0,1							0,1					
		S 10	64								0,1			0,1							0,2					
		S 20	65								0,1										0,1					
	Итого:		66	11240							0,2	0,1		0,2			0,1				0,6					
	ВСт3пс6-1	S 10	67													0,1					0,1					
		S 12	68													0,1					0,1					
	Итого:		69	12300												0,2					0,2					
	ВСт3Гпс5-1	S 6	70							0,1											0,1					
		S 8	71							0,2											0,2					
		S 10	72							0,2											0,2					
	Итого:		73	12360						0,5											0,5					
Всего профиля:			74		71110					0,5	0,2	0,1		0,2		0,2	0,1				1,3					
Листы стальные с ромбическим и чечевичным рифлением ГОСТ 8568-77*	ВСт.3кп2	Рифл.ст. S 8	75										0,9								0,9					
	Итого:		76	11240									0,9								0,9					
Всего профиля:			77		71315								0,9								0,9					
Швеллер гнутый разнополочный ГОСТ 8278-83	ВСт.3кп2	Гн.С30×20×1,5	78			73113											0,1				0,1					
		Гн С140×60×4	79			73237						1,2			0,1						1,3					
	Итого:		80	11240								1,2			0,1		0,1				1,4					
	ВСт.3Гпс5-1	Гн С60×32×3	81			73148				0,1											0,1					

9036/2

ГИП	Туринский	
Нач.отд.	Светличный	
Гл.спец.	Капитульский	
Рук.гр.	Котенко	
Ст.инж.	Холоденко	
Исполнил	Шанина	
Проверил	Холоденко	
Заказ стали	Шанина	
Заказ стали	Балакирева	
Н.контр.	Капитульский	

Привязан:

Инв. №

ТП 509-21.85 КМ

Закрытый пункт экипировки и технического обслуживания тепловозов промышленных железных дорог колеи 1520 мм

Стадия	Лист	Листов
Р	7	

Техническая спецификация металла

Вариант пар (продолжение)

ГОСТРОЙ СССР ХАРЬКОВСКИЙ ПРОМСТРОЙНИЙПРОЕКТ

Инв. № подл. | Подпись и дата | Взам. инв. №

Альбом 2

Типовой проект 509-21.85

Вид профиля и ГОСТ	Марка металла и ГОСТ	Обозначение и размер профиля (мм)	Номер по порядку	Код: Марки металла	Код: Профиля	Код: Размера профиля	Количество (шт.)	Длина (мм)	Масса металла по элементам конструкций, (т): Лупы подвесных кранов и тонкорельсы	Поддерживающие балки и подвески	Балки перекрытий	Фахверк вентиляторов	Съемные щиты	Опоры под трубопроводы	Каркас подвесного потолка	Конструкции бункерной этажерки	Жалюзийные решетки наружных стен				Общая масса (т)	Масса потребности в металле по кварталам (заполняется изготовителем) (т): I	II	III	IV	Заполняется ВЦ
									Код элемента конструкций																	
1	2	3	4	5	6	7	8	9	526235	526235	526182	526213	585800	526395	526212	526592	526221									
	Итого:		82	12360						0,1											0,1					
Всего профиля:			83		73007					0,1		1,2			0,1		0,1				1,5					
Лестницы, площадки, ограждения			84																		4,2					
Всего масса металла			85						2,3	0,9	3,4	1,5	1,6	1,3	0,2	10,9	0,9				27,2					
В том числе по маркам стали	ВСт3кп2 ГОСТ 380-71*		86								3,4	1,5	1,6	1,3	0,2		0,9				8,9					
	ВСт3пс6-1 ТУ14-1-3023-80		87													10,9					10,9					
	ВСт3Гпс5-1		88						2,3	0,9											3,2					
Масса поставки элементов по кварталам, (т). (Заполняется заказчиком).		I																								
		II																								
		III																								
		IV																								

1. Техническая спецификация металла составлена без учета металла на отходы и припуски при обработке.
2. Техническую спецификацию металла на лестницы и площадки, выполненную по номенклатуре типовых элементов серии 1.459-2, в. 1,2, смотрите на листах 13,14.

9036/2

ГИП	Туринский	
Нач.отд.	Светличный	
Гл.спец.	Капитульский	
Рук.гр.	Котенко	
Ст.инж.	Холоденко	
Исполнил	Шанина	
Проверил	Холоденко	
Заказ стали ССР	Шанина	
Заказ стали пр.	Балакирева	
Н.контр.	Капитульский	

Привязан:

Инв. №

ТП 509-21.85 КМ

Закрытый пункт экипировки и технического обслуживания тепловозов промышленных железных дорог колеи 1520 мм

Стадия	Лист	Листов
Р	8	

Техническая спецификация металла. Вариант пар. (окончание)

ГОССТРОЙ СССР ХАРЬКОВСКИЙ ПРОМСТРОЙНИИПРОЕКТ

Инв. № подл. | Подпись и дата | Взам. инв. №

Альбом 2

Типовой проект 509-21.85

Вид профиля и ГОСТ	Марка металла и ГОСТ	Обозначение и размер профиля (мм)	Номер по порядку	Код: Марки металла	Код: Профиля	Код: Размера профиля	Количество (шт)	Длина (мм)	Масса металла по элементам конструкций (т): Пути подвесных кранов и монорельсов	Поддерживающие балки и подвески	Балки перекрытий	Фахверк вентиляторов	Съемные щиты	Опоры под трубопроводы	Каркас подвесного потолка	Конструкции бункерной этажерки	Жалюзийные решетки наружных стен				Общая масса (т)	Масса потребности в металле по кварталам (заполняется изготовителем) (т): I	II	III	IV	Заполняется ВЦ
									Код элемента конструкций																	
1	2	3	4	5	6	7	8	9	526 235	526 235	526 182	526 213	585800	526395	526212	526 592	526 221									
Двутавры с параллельными гранями полок ТУ14-2-24-72: Нормальные двутавры	ВСт.3кп2	I 23 Б2	1								0,5										0,5					
		I 40 Б1	2								0,9										0,9					
	Итого:		3	11240							1,4										1,4					
Всего профиля:			4		24511						1,4										1,4					
Широкополочные двутавры	ВСт3 пс6-1	I 50 Ш1	5													6,7					6,7					
	Итого:		6	12300												6,7					6,7					
Всего профиля:			7		24619											6,7					6,7					
Балки двутавровые для подвесных путей ГОСТ 19425-74 *	ВСт.3Гпс5-1	I 24 т	8			53899			1,8												1,8					
	Итого:		9	12360					1,8												1,8					
Всего профиля:			10		53805				1,8												1,8					
Балки двутавровые ГОСТ 8239-72 *	ВСт.3кп2	I 12	11			24120							0,1								0,1					
	Итого:		12	11240									0,1								0,1					
	ВСт.3пс6-1	I 20	13			24171										0,7					0,7					
	Итого:		14	12300												0,7					0,7					
	ВСт.3Гпс5-1	I 16	15			24147			0,3	0,1											0,4					
		I 20	16			24171			0,1												0,1					
	Итого:		17	12360					0,4	0,1											0,5					
Всего профиля:			18		24007				0,4	0,1			0,1			0,7					1,3					
Швеллеры с уклоном внутренних граней ГОСТ 8240-72	ВСт.3кп2	[10	19			26140							0,3	0,2							0,5					
		[12	20			26158					0,1										0,1					
		[14	21			26166								0,2							0,2					
		[20	22			26239					0,1										0,1					
	Итого:		23	11240							0,2		0,3	0,4							0,9					
	ВСт.3пс6-1	[12	24			26158										0,7					0,7					
		[24	25			26271										0,6					0,6					
	Итого:		26	12300												1,3					1,3					
Всего профиля:			27		26108						0,2		0,3	0,4		1,3					2,2					

9036/2

ГИП	Туринский	
Нач.отд.	Светличный	
Гл.спец.	Калитульский	
Рук.гр.	Котенко	
Ст.инж.	Холоденко	
Исполнил	Шанина	
Проверил	Холоденко	
	Шанина	
	Бабикирева	
Н.контр.	Калитульский	

Привязан:

Инв. №

ТП 509-21.85 КМ

Закрытый пункт экипировки и технического обслуживания тепловозов для промышленных железных дорог колеи 1520 мм

Стадия	Лист	Листов
Р	9	

Техническая спецификация металла. Вариант вода. (начало).

ГОСБТРОМ СССР ХАРЬКОВСКИЙ ПРОМСТРОЙНИИПРОЕКТ

Инв. № подл. | Подпись и дата | Взам. инв. №

Альбом 2

Типовой проект 509-21.85

Вид профиля и ГОСТ	Марка металла и ГОСТ	Обозначение и размер профиля (мм)	Номер по порядку	Код: Марки металла	Код: Профиля	Код: Размера профиля	Количество (шт)	Длина (мм)	Масса металла по элементам конструкций, (т) — Код элемента конструкции: Пути подвесных кранов и монорельсы	Поддерживающие балки и подвески	Балки перекрытий	Фахверк вентиляторов	Съемные щиты	Опоры под трубопроводы	Наркас подвесного потолка	Конструкции бункерной этажерки	Жалюзийные решетки наружных стен				Общая масса (т)	Масса потребности в металле по кварталам (заполняется изготовителем) (т): I	II	III	IV	Заполняется ВЦ
1	2	3	4	5	6	7	8	9	526235	526235	526182	526213	585800	526395	526212	526592	526221									
Сталь угловая равнополочная ГОСТ 8509-72*	ВСт.3кп2	L 25×3	28														0,1				0,1					
		L 40×4	29												0,1						0,1					
		L 50×5	30											0,1							0,1					
		L 63×5	31									0,1		0,1							0,2					
		L 70×5	32											0,1							0,1					
		L 75×6	33								0,1		0,2								0,3					
	Итого:		34	11240							0,1	0,1	0,2	0,3	0,1		0,1				0,9					
	ВСт.3пс6-1	L 63×5	35													0,9					0,9					
		L 75×6	36													0,2					0,2					
	Итого:		37	12300												1,1					1,1					
	ВСт.3Гпс5-1	L 90×8	38							0,1											0,1					
		L 100×7	39						0,1												0,1					
		L 63×5	40							0,1											0,1					
	Итого:		41	12360					0,1	0,2											0,3					
Всего профиля:			42		21113				0,1	0,2	0,1	0,1	0,2	0,3	0,1	1,1	0,1				2,3					
Сталь угловая неравнополочная ГОСТ 8510-72*	ВСт.3кп2	L 75×50×5	43			22195											0,1				0,1					
		L 200×125×12	44			22286						0,1									0,1					
	Итого:		45	11240								0,1					0,1				0,2					
Всего профиля:			46		22004							0,1					0,1				0,2					
Сталь полосовая ГОСТ 103-76	ВСт.3кп2	-20×4	47														0,1				0,1					
		-80×6	48										0,1								0,1					
	Итого:		49	11240									0,1				0,1				0,2					
Всего профиля:			50		13110								0,1				0,1				0,2					
Сталь широкополосная универсальная ГОСТ 82-70*	ВСт.3пс6-1	-250×12	51													0,9					0,9					
	Итого:		52	12300												0,9					0,9					
Всего профиля:			53		71200											0,9					0,9					
Сталь листовая холоднокатаная ГОСТ 19904-74*	ВСт.3кп2	S 0,8	54														0,1				0,1					
		S 1,5	55														0,1				0,1					
		S 2	56														0,1				0,1					

9036/2

ГИП	Турнинский	
Нач.отд.	Светличный	
Гл.спец.	Калитульский	
Рук.гр.	Котенко	
Ст.инж.	Холоденко	
Исполнил	Шанина	
Проверил	Холоденко	
	Шанина	
	Шапкирева	
Н.контр.	Калитульский	

Привязан:

Инв. №

ТП 509-21.85 КМ

Закрытый пункт экипировки и технического обслуживания тепловозов для промышленных железных дорог колеи 1520 мм

Стадия	Лист	Листов
Р	10	

Техническая спецификация металла. Вариант вода. (продолжение)

Госстрой СССР ХАРЬКОВСКИЙ ПРОМСТРОЙНИИПРОЕКТ

Инв. № подл. | Подпись и дата | Взам. инв. №

Альбом 2

Типовой проект 509-21.85

Вид профиля и ГОСТ	Марка металла и ГОСТ	Обозначение и размер профиля (мм)	Номер по порядку	Код: Марки металла	Код: Профиля	Код: Размера профиля	Количество (шт.)	Длина (мм)	Масса металла по элементам конструкций, (т): Пути подвесных кранов и тонкрельсов 526235	Поддерживающие балки и подвески 526235	Балки перекрытий 526182	Фахверк вентиляторов 526218	Съемные щиты 58 800	Опоры под трубопроводы 526895	Каркас подвесного потолка 526212	Контрукции бункерной этажерки 526592	Ажурные решетки наружных стен 526221	Общая масса (т)	Масса поперечности в металле по кварталам (заполняется изготовителем) (т): I	II	III	IV	Заполняется ВЦ
1	2	3	4	5	6	7	8	9	Код элемента конструкции														
Сталь листовая холоднокатаная ГОСТ 19904-74*	ВСт.3кп2	S8	57														0,1	0,1					
	Итого:		58	11240													0,4	0,4					
Всего профиля:			59		12125												0,4	0,4					
Сталь листовая горячекатаная ГОСТ 19903-74*	ВСт.3кп2	S6	60									0,1					0,1	0,2					
		S8	61											0,1				0,1					
		S10	62											0,1				0,1					
		S20	63								0,1							0,1					
	Итого:		64	11240							0,1	0,1		0,2			0,1	0,5					
	ВСт.3пс6-1	S10	65													0,1		0,1					
		S12	66													0,1		0,1					
	Итого:		67	12300												0,2		0,2					
	ВСт.3Гпс5-1	S6	68							0,1								0,1					
		S8	69							0,2								0,2					
		S10	70							0,2								0,2					
	Итого:		71	12360						0,5								0,5					
Всего профиля:			72		14410					0,5	0,1	0,1		0,2		0,2	0,1	1,2					
Листы стальные с ромбическим и чечевичным рифлением ГОСТ 8568-77*	ВСт.3кп2	Рифл.ст. S8	73										0,9					0,9					
	Итого:		74	11240									0,9					0,9					
Всего профиля			75		14315								0,9					0,9					
Швеллер гнутый равнополочный ГОСТ 8278-83	ВСт.3кп2	Гн С30х20х1,5	76			73113											0,1	0,1					
		Гн С140х60х4	77			73237						1,3			0,1			1,4					
	Итого:		73	11240								1,3			0,1		0,1	1,5					
	ВСт.3Гпс5-1	Гн С60х32х3	79			73148				0,1								0,1					
	Итого:		80	12360						0,1								0,1					
Всего профиля:			81		13007					0,1		1,3			0,1		0,1	1,6					

9036/2

Привязан:

ГИП	Тюринский		
Нач.отд.	Цветкова		
Гл.спец.	Капустина		
Рук.гр.	Гнездилова		
Ст.инж.	Чернышенко		
Инж.	Сергеева		
Проверил	Шишаренко		
Н.контр.	Шилина		

ТП 509-21.85 КМ

Закрытый пункт экипировки и технического обслуживания тепловозов промышленных железных дорог колеи 1520 мм

Стадия	Лист	Листов
Р	11	

Техническая спецификация металла. Внешние воды (без ограждения)

Госстрой СССР ХАРЬКОВСКИЙ ПРОМСТРОЙНИИПРОЕКТ

Инв. № подл. | Подпись и дата | Взам. инв. №

Типовой проект 509-21.85

Вид профиля и ГОСТ	Марка металла и ГОСТ	Обозначение и размер профиля (мм)	Номер по порядку	Код: Марки металла	Код: Профиля	Код: Размера профиля	Количество (шт.)	Длина (мм)	Масса металла по элементам конструкций, (т): Блоки подвесных крюков и тонкие ребра 208	Поддерживающие балки под весы	Балки перекрытий	Диафрагмы вентиляторов	Съемные щиты	Опоры под трубопроводы	Каркас подвесного потолка	Конструкции к бункерной эллжерами	Кронштейны решетки на боковых стенах				Общая масса (т)	Масса потребности в металле по кварталам (заполняется изготовителем) (т): I	II	III	IV	Заполняется ВЦ
									Код элемента конструкции: 526285	526235	526182	526213	585800	526395	526212	526592	526221								
1	2	3	4	5	6	7	8	9																		
Лестницы, площадки, ограждения			82																		4,2				
Всего масса металла			83						2,3	0,9	1,8	1,6	1,6	0,9	0,2	10,9	0,9				25,3				
В том числе по маркам сталя	ВСт3кп2 ГОСТ 380-71*		84								1,8	1,6	1,6	0,9	0,2		0,9				7,0				
	ВСт3пс6-1 ГОСТ 14637-79*		85													10,9					10,9				
	ВСт3пс5-1		86						2,3	0,9											3,2				
Масса поставки элементов по кварталам, (т) (заполняется заказчиком)		I																							
		II																							
		III																							
		IV																							

1. Техническая спецификация металла составлена без учета металла на отходы и припуски при обработке.
2. Техническую спецификацию металла на лестницы и площадки, выполненную по номенклатуре типовых элементов серии 1.459-2, в. 1,2, смотрите на листах 13, 14.

Инв. № подл. | Подпись и дата | Взам. инв. №

Привязан:

Инв. №

ГИП	Мурминский	
Нач. отд.	Цветичный	
Гл. спец.	Капитульский	
Рук. гр.	Котенко	
Ст. инж.	Холоденко	
Исполнил	Шанина	
Проверил	Холоденко	
Зам. гл. спец.	Шанина	
Зав. сект.	Балакирева	
Н. контр.	Капитульский	

ТП 509-21.85 КМ

Закрытый пункт экипировки и технического обслуживания тепловозов для промышленных железных дорог колеи 1520 мм

Стадия	Лист	Листов
Р	12	

Техническая спецификация металла. Вариант водя. (окончание)

Госстрой СССР ХАРЬКОВСКИЙ ПРОМТРАНСНИИПРОЕКТ

9036/2

Альбом 2

Типовой проект 509-21.85

Вид профиля и ГОСТ	Марка металла и ГОСТ	Обозначение и размер профиля (мм)	Номер по порядку	Код: Марка металла	Код: Профиля	Код: Размера профиля	Количество (шт.)	Длина (мм)	Масса металла по элементам конструкций (т): Лестницы и лестничные марши. Код элемента конструкции 526242	Лестницы с площадками зданий 526243	Ограждения лестниц и площадок 526244	Общая масса (т)	Масса потребности в металле по кварталам (заполняется изготовителем) (т): I	II	III	IV	Заполняется ВЦ
1	2	3	4	5	6	7	8	9									
Сталь угловая равнополочная ГОСТ 8509-72*	ВСт.3кп2	L 25×3	1								0,1	0,1					
		L 56×5	2							0,1		0,1					
		L 75×6	3						0,1	0,2		0,3					
	Итого:		4	11240					0,1	0,3	0,1	0,5					
Всего профиля:			5		21113				0,1	0,3	0,1	0,5					
Сталь круглая ГОСТ 2590-71*	ВСт.3кп2	Ф18	6						0,1			0,1					
	Итого:		7	11240					0,1			0,1					
Всего профиля:			8		11118				0,1			0,1					
Сталь полосовая ГОСТ 103-76	ВСт.3кп2	−12×1,95	9						0,1	0,1		0,2					
		−30×2,5	10						0,1	0,5		0,6					
		−50×2,5	11						0,1	0,2		0,3					
		−60×2,5	12						0,1			0,1					
		−40×4	13								0,1	0,1					
		−100×4	14						0,1	0,1		0,2					
		−60×6	15						0,1			0,1					
		−100×6	16						0,1			0,1					
	Итого:		17	11240					0,7	0,9	0,1	1,7					
Всего профиля:			18		19110				0,7	0,9	0,1	1,7					
Швеллер гнутый равнополочный ГОСТ 8278-83	ВСт.3кп2	Гн С 160×50×4	19			13253				0,6		0,6					
		Гн С 180×50×4	20			13270			0,3			0,3					
	Итого:		21	11240					0,3	0,6		0,9					
Всего профиля:			22		13007				0,3	0,6		0,9					
Уголки стальные гнутые равнополочные ГОСТ 19771-74*	ВСт.3кп2	Гн L 80×5	23						0,2			0,2					
	Итого:		24	11240					0,2			0,2					
Всего профиля:			25		15116				0,2			0,2					

Инв. № подл. | Подпись и дата | Взам. инв. №

9036/2

Привязан:

Инв.№

ГИП	Туринский	
Нач.отд.	Светличный	
Гл.спец.	Капитульский	
Рук.гр.	Котенко	
Ст.инж.	Холоденко	
Исполнил	Шителева	
Проверил	Холоденко	
Гл.специалист проекта	Шителева	
Гл.инженер проекта	Котенко	
Н.контр.	Капитульский	

ТП 509-21.85 КМ

Закрытый пункт экипировки и технического обслуживания тепловозов промышленных железных дорог колеи 1520 мм

Стадия	Лист	Листов
Р	13	

Техническая спецификация металла. Лестницы, площадки ограждения (начало)

Госстрой СССР ХАРЬКОВСКИЙ ПРОМСТРОЙНИИПРОЕКТ

Вид профиля и ГОСТ	Марка металла и ГОСТ	Обозначение и размер профиля (мм)	Номер по порядку	Код: Марка металла	Код: Профиля	Код: Размера сортамента	Количество (шт.)	Длина (мм)	Масса металла по элементам конструкций, (т): Лестницы и лестничные площадки (526242)	Лестницы относящиеся к площадкам зданий (526243)	Ограждения лестниц и площадок (526244)	Общая масса (т)	Масса потребности в металле по кварталам (заполняется изготовителем), (т): I	II	III	IV	Заполняется ВЦ
									Код элемента конструкций								
1	2	3	4	5	6	7	8	9									
Листы стальные с ромбическим и чечевичным рифлением ГОСТ 8568-77*	ВСт3кп2	Рифленая сталь 5	26							0,2		0,2					
	Итого:		27	11240						0,2		0,2					
Всего профиля:			28		71315					0,2		0,2					
Швеллеры стальные гнутые неравнополочные ГОСТ 8281-80	ВСт3кп2	ГнШ 50х40х12х2,5	29		74136						0,4	0,4					
	Итого:		30	11240							0,4	0,4					
Всего профиля:			31		74002						0,4	0,4					
Профиль корытный равнополочный холодногнутый ЧТПТУ2-130-70	ВСт3кп2	ГнК 90х30х25х3	32								0,2	0,2					
	Итого:		33	11240							0,2	0,2					
Всего профиля:			34		76708						0,2	0,2					
Масса всего металла:			35						1,4	2,0	0,8	4,2					
В том числе по маркам стали	ВСт3кп2 ГОСТ 380-71*		36						1,4	2,0	0,8						
Масса поставки элементов по кварталам, (заполняется заказчиком)		I II III IV															

1. Техническая спецификация металла составлена без учета металла на отходы и припуски при обработке.
2. Техническая спецификация металла составлена на лестницы и площадки по номенклатуре типовых элементов серии 1.459-2, вып.1,2. Номенклатуру смотрите на листах 16, 25, 26.

9036/2

ГИП	Турчинский		
Нач. отд.	Светличный		
Гл. спец.	Кипятильский		
Рук. гр.	Котенко		
Ст. инж.	Холоденко		
Исполн.	Шпелева		
Проверил	Холоденко		
Зам. гл. инж. по спец.	Шпелева		
Зам. гл. инж. по спец.	Котенко		
Н. контр.	Кипятильская		

Привязан:

Инв. №

ТП 509-21.85 КМ

Закрытый пункт экипировки и технического обслуживания тепловозов промышленных железных дорог колеи 1520 мм

Стадия	Лист	Листов
Р	14	

Техническая спецификация металла. Лестницы, площадки, ограждения (окончание).

Госстрой СССР ХАРЬКОВСКИЙ ПРОМСТРОЙНИИПРОЕКТ

Альбом 2

Инв. № подл. | Подпись и дата | Взам. инв. №

Альбом 2

Типовой проект 509-21.85

План путей под подвесной кран на отм. 7.910

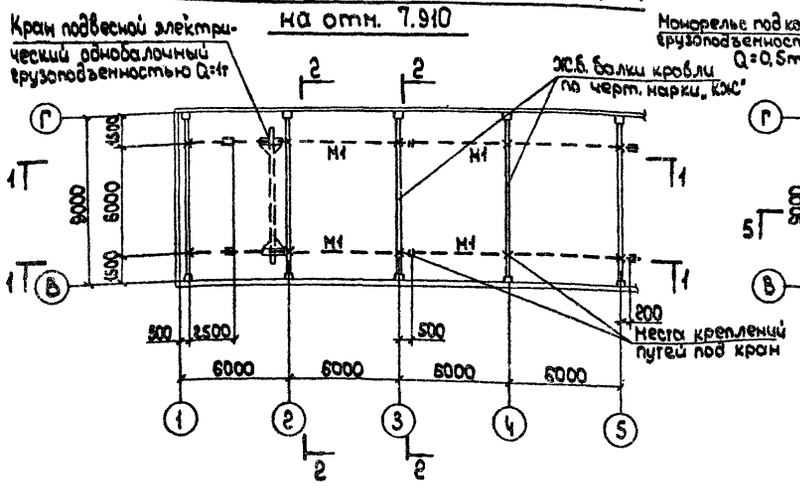

План монорельсов на отм. 7.950; 8.200

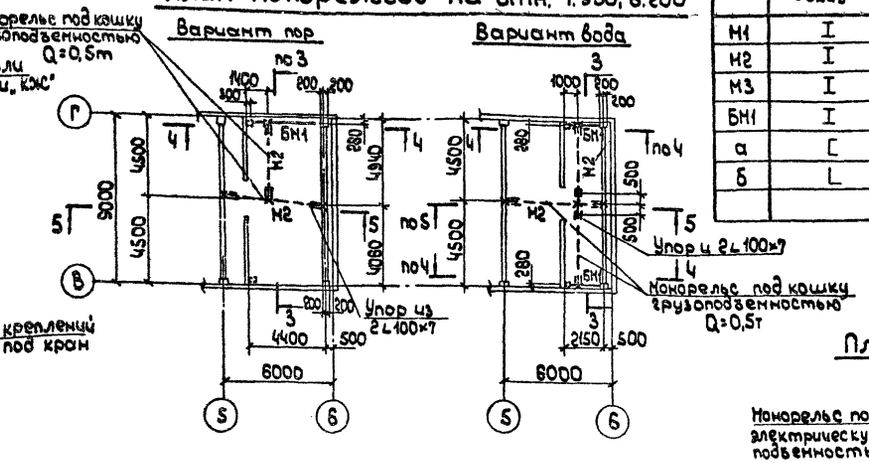

Ведомость элементов.

Марка	Сечение			Расчетные усилия			Марка металла	Примечание
	Эскиз	Поз.	Состав	M кн·м(тсм)	N кн(тс)	Q кн(тс)		
М1	I		I 24М			29(2.9)	ВСт3Гпс5-ГР1	
М2	I		I 20			14(1.4)		
М3	I		I 16			7(0.7)		
БМ1	I		I 16	конструктивно				
а	[		ГНС60×32×3	1(0.1)	29(2.9)			
б	L		∠63×5	Конструктивно				

План монорельса на отм. 2.600

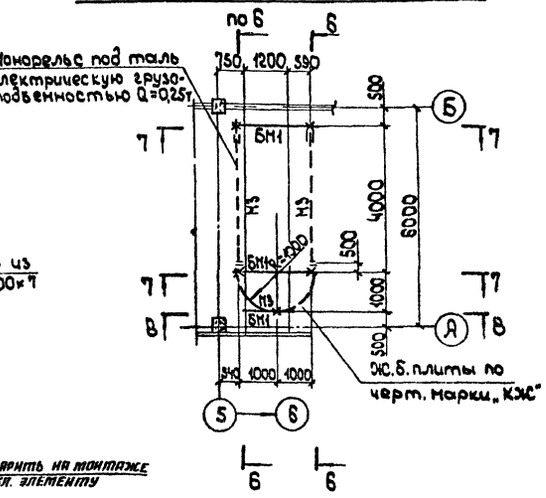

1 — 1

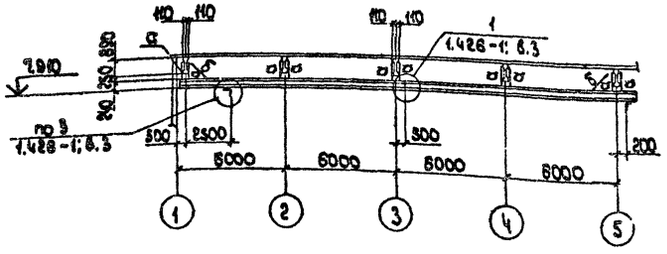

4 — 4

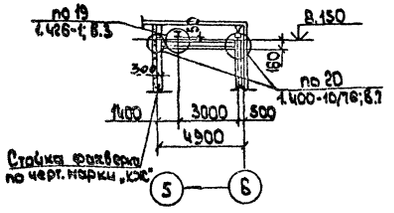

5 — 5

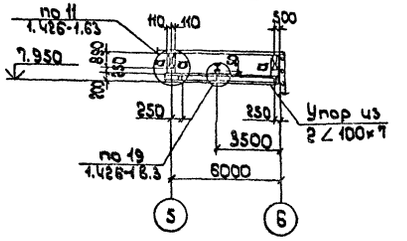

6 — 6

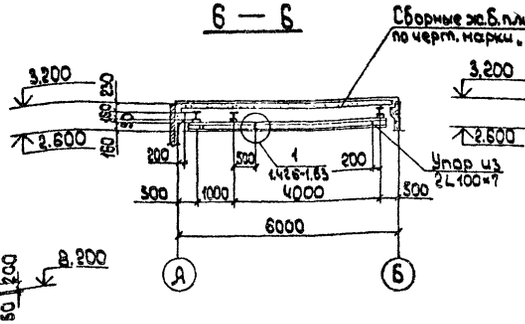

7 — 7

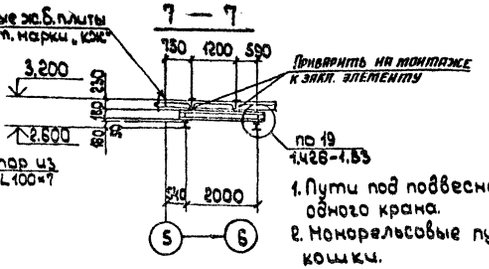

2 — 2

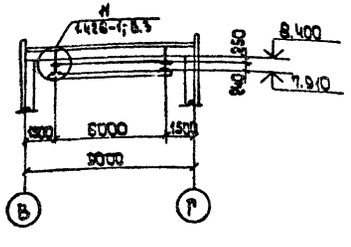

3 — 3

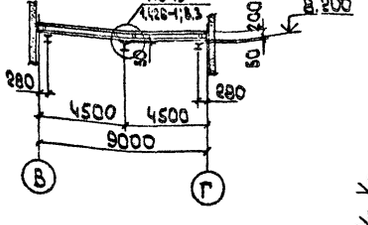

8 — 8

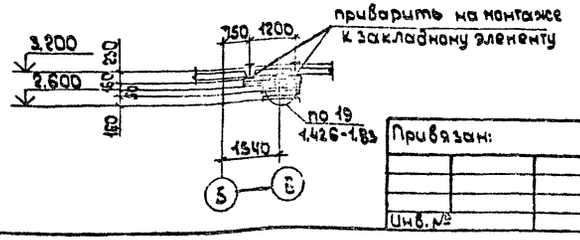

1. Пути под подвесной кран М1 подобраны с учетом работы одного крана.
2. Монорельсовые пути М2 подобраны с учетом работы одной кошки.

9036/2

ГИП	Туринский	
Нач.отд.	Светличный	
Гл.спец.	Капитульский	
Рук.гр.	Котенко	
Ст.инж.	Холоденко	
Исполн.	Колотий	
Провер.	Дивинская	
Рассчитал	Дивинская	
Н.контр.	Капитульский	

Привязан:

Инв. №

ТП 509-21.85 КМ

Закрытый пункт экипировки и технического обслуживания тепловозов промышленных железных дорог колеи 1520 мм

Стадия	Лист	Листов
Р	15	

Схемы путей подвесного транспорта

Госстрой СССР Харьковский Промстройниипроект

Инв. № подл. | Подпись и дата | Взамен инв.

План стоек бункерной этажерки на отм. 10.350

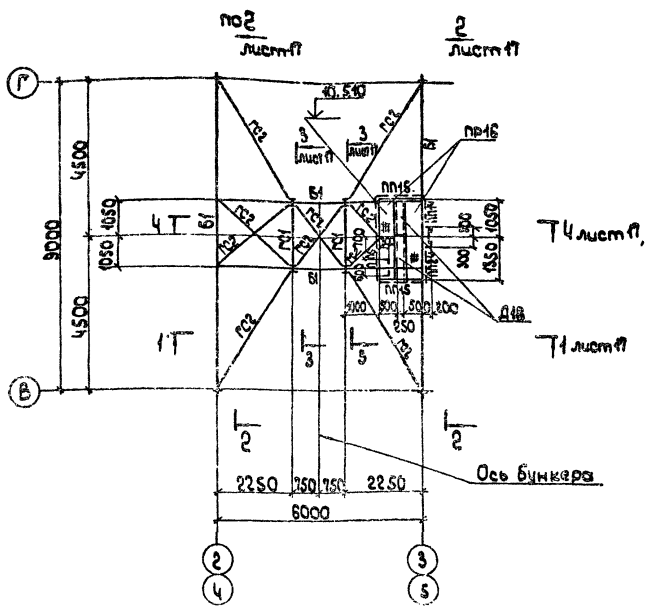

План площадки на отм. 17.060

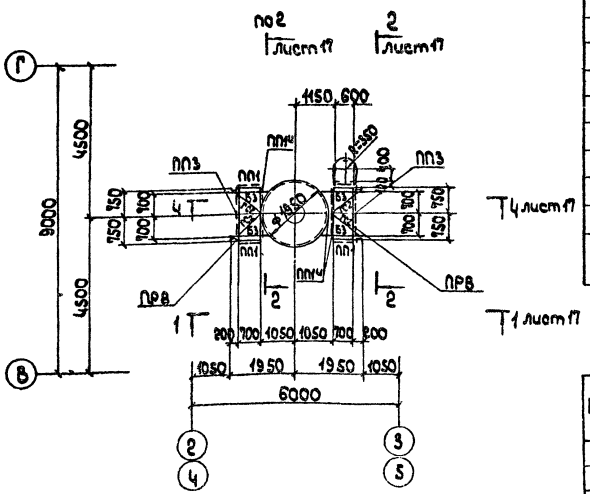

План площадки на отм. 14.660

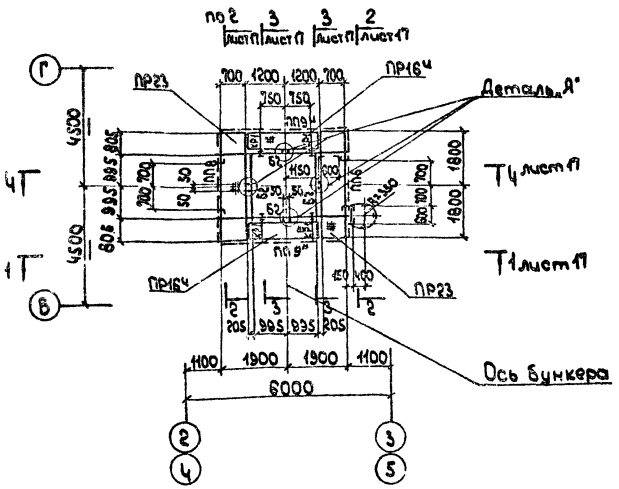

Деталь „Д"

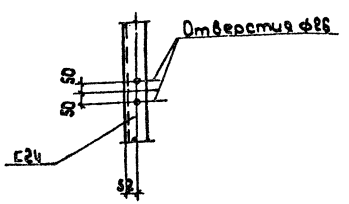

Ведомость элементов

Марка	Сечение: Эскиз	Поз.	Состав	Расчетные усилия: N кН (тс.м)	V кН (тс)	Q кН (тс)	Марка металла	Примечан.
Б1	I		I 50Ш1	275 (27,5)		80 (8,0)	ВСт.3пс 6-1	
Б2	I		[24	Конструктивно				
Б3	[		[12					
К1	I		I 20		61 (6,1)			
К2	[		[12	Конструктивно				
К3		1	-250×12	25 (2,5)		80 (8,0)		
ГС1	L		∠75×6	Конструктивно				
ГС2	L		∠63×5					
КС1	L		∠75×6					
КС2	L		∠63×5					
КР1		1	[12					
		2	∠63×5					

Ведомость элементов по серии 1.459-2 вып. 1,2

Марка	Наименование	Кол-во	Масса, кг: Марки	Масса, кг: Всех	№ листов серии	Примечан.
ПР8	Переходная площадка	2	64	128	50	
ПР16	то же	2	83	163	53	Вып.1
ПР16ч	—"—	2	83	163	53	
ПР23	—"—	2	141	282	55	
ПП1	Ограждение переходной площадки	3	12	36	75	
ПП1ч	то же	5	12	60	75	
ПП2ч	—"—	1	13	13	75	
ПП3	—"—	2	16	32	75	Вып.2
ПП6	—"—	2	23	46	76	
ПП8	—"—	1	34	34	77	
ПП9ч	—"—	2	40	80	78	
ПП15	—"—	2	17	34	80	
С1	Стремянка	1	36	36	82	
С3	—"—	1	55	55	82	Вып.1
С6	—"—	1	83	83	83	
СК1	Ограждение стремянки	1	16	16	89	Вып.2
СК4	—"—	1	30	30	89	
Д18	Дополнительный элемент	2	7	14	80	Вып.1
	Масса всего металла			1305		

9036/2

ГИП	Туринский	
Нач.отд	Светличный	
Гл.спец.	Капитульский	
Рук. гр.	Котенко	
Ст.инж.	Голоденко	
Исполн.	Шамина	
Пробер	Чивинская	
Н.контр.	Капитульский	

ТП 509-21.85 КМ

Закрытый пункт экипировки и технического обслуживания тепловозов для промышленных железных дорог колеи 1520 мм

Привязан:

Инв. №

Стадия	Лист	Листов
Р	16	

Бункерная этажерка. Схемы площадок

Госстрой СССР Харьковский Промстройниипроект

Альбом 8

ТП 509-21.85

Альбом 2

Типовой проект 509-21.85

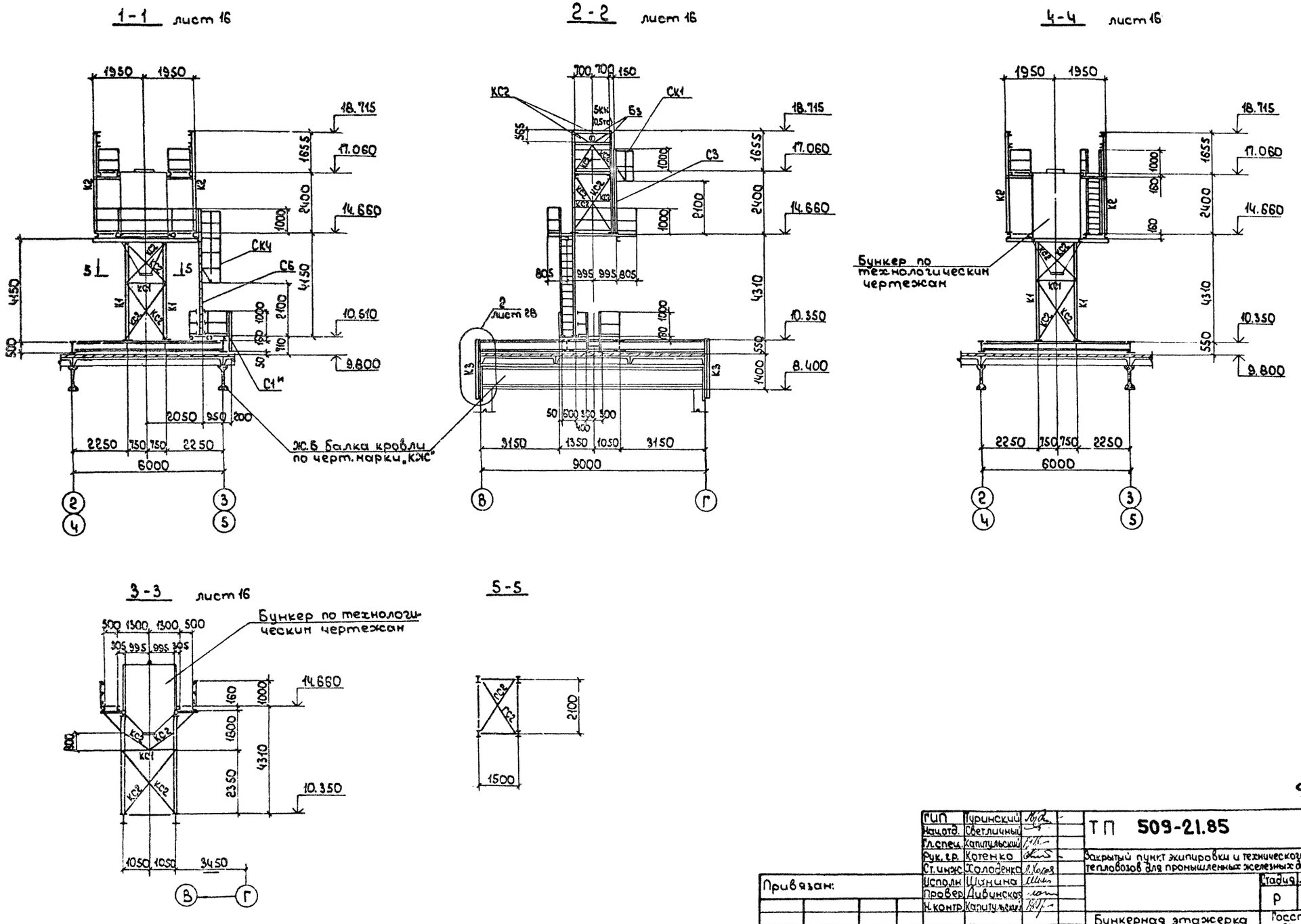

9036/2

ГИП	Туринский		ТП 509-21.85 КМ
Нач.отд.	Светличный		Закрытый пункт экипировки и технического обслуживания тепловозов для промышленных железных дорог колеи 1520мм
Гл.спец.	Капитульский		
Рук.гр.	Котенко		
Ст.инж.	Холоденко		Стадия: Р; Лист: 17; Листов:
Исполн.	Шанина		
Провер.	Дивинская		Бункерная этажерка. Разрезы: 1-1 ÷ 4-4
Н.контр.	Капитульский		Госстрой СССР Харьковский Промстройниипроект

Привязан:

Инв. N

Инв. № подл. | Подпись и дата | Взамен инв.

Альбом 2

Типовой проект 509-21.85

План балок перекрытия на отм.4,320

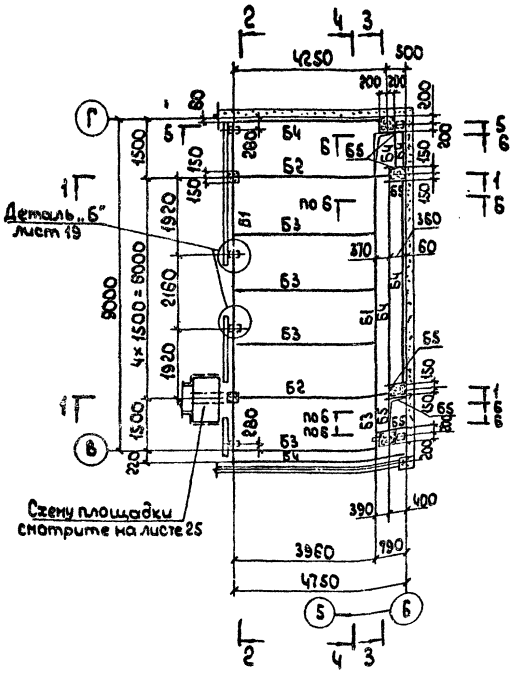

2 — 2

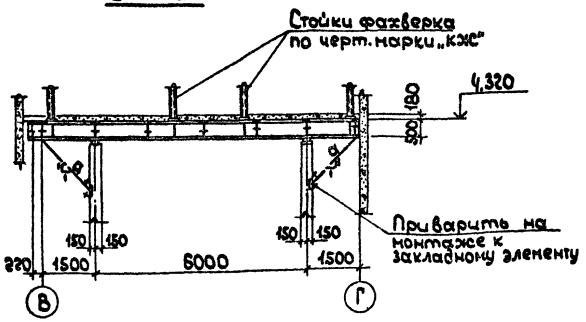

3 — 3

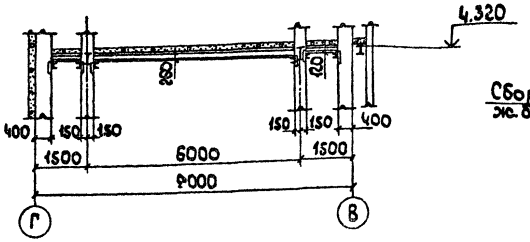

Деталь „А"

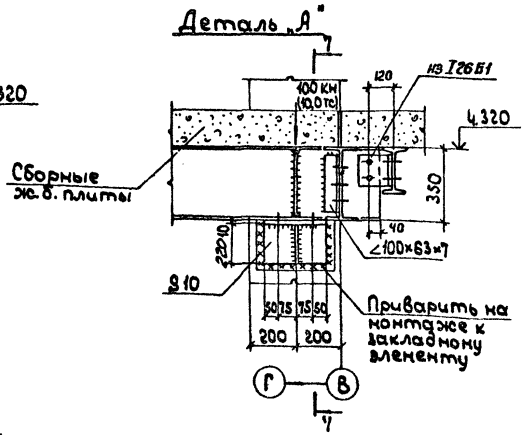

7 — 7

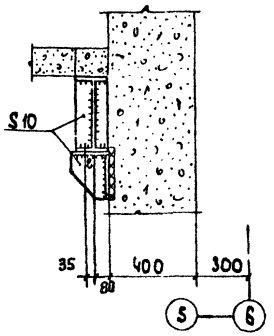

1 — 1

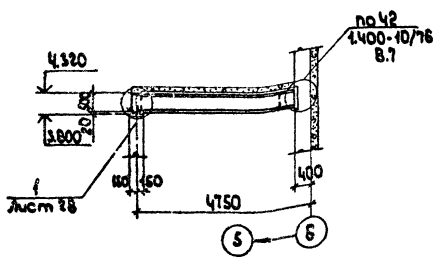

4 — 4

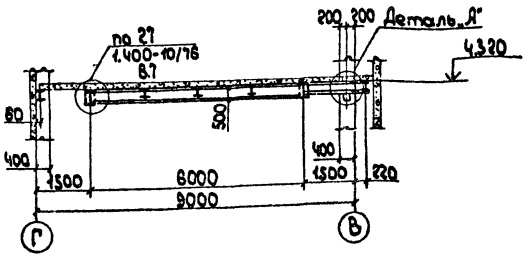

6 — 6

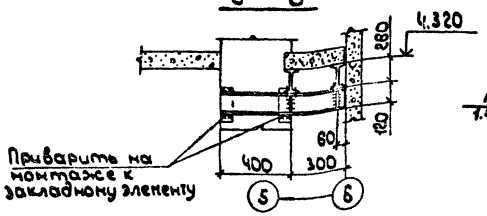

5 — 5

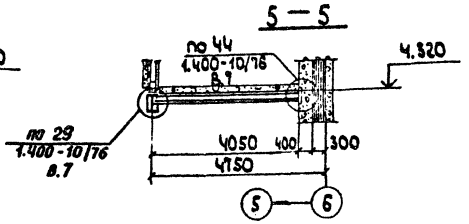

Ведомость элементов

Марка	Сечение			Расчетные усилия			Марка металла	Примечания
	Эскиз	Поз	Состав	M кН·м (тс·м)	N кН (тс)	Q кН (тс)		
Б1	I		I 50Б1	311 (31,7)		152 (15,2)	ВСт.3кп2	
Б2	I		I 50Б1	97 (9,7)		186 (18,6)		
Б3	I		I 35Б1	83 (8,2)		100 (10,0)		
Б4	I		I 26Б1	52 (5,2)		31 (3,1)		
Б5	C		C 12	9 (0,9)		17 (1,7)		
а	L		∠75×6	Конструктивно				

9036/2

ГИП	Гуринский		ТП 509-21.85 КМ
Нач.отд.	Светличный		Закрытый пункт экипировки и технического обслуживания тепловозов для промышленных железных дорог колеи 1520мм
Гл.спец.	Капульский		
Рук.з.р.	Котенко		Стадия Р; Лист 18; Листов
Ст.инж.	Холоденко		
Исполн.	Дибинская		Балки перекрытий на отм. 4,320. Вариант пар.
Пробер.	Котенко		Госстрой СССР Харьковский Промстройниипроект
Рассчит.	Шнелева		
Н.контр.	Капульский		

Привязан:

Инв.№

Инв.№подл. | Подпись и дата | Взам.инв.№

Альбом 2

Типовой проект 509-21.85

План балок перекрытия на отм. 4.320

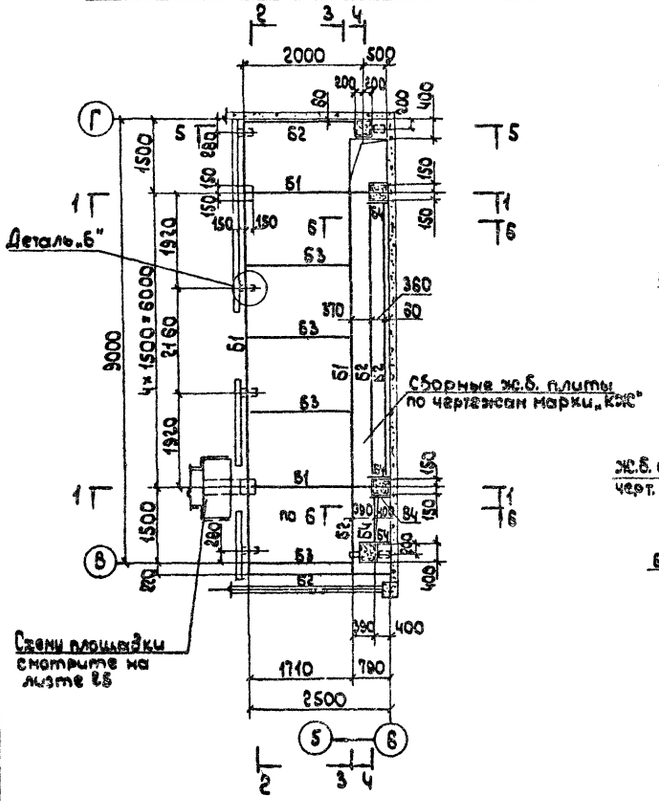

2 — 2

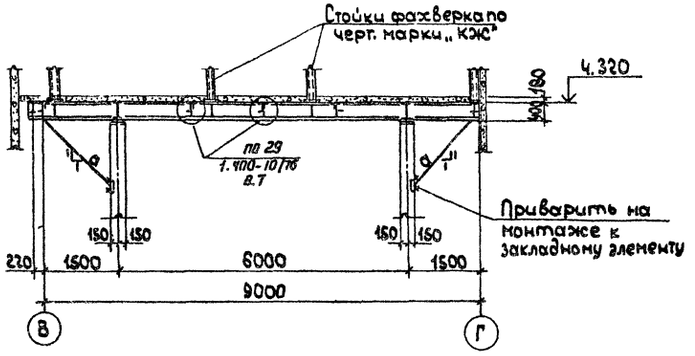

3 — 3

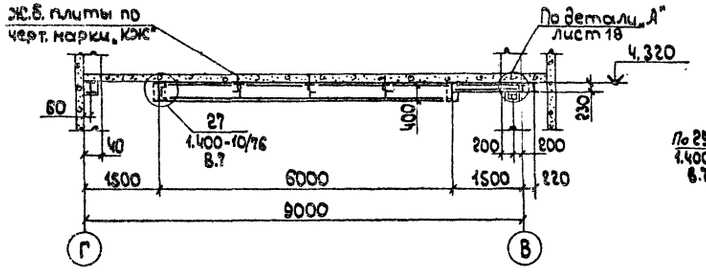

5 — 5

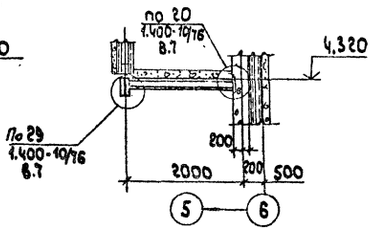

6 — 6

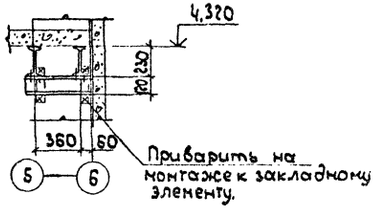

1 — 1

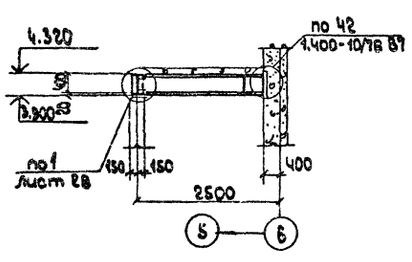

4 — 4

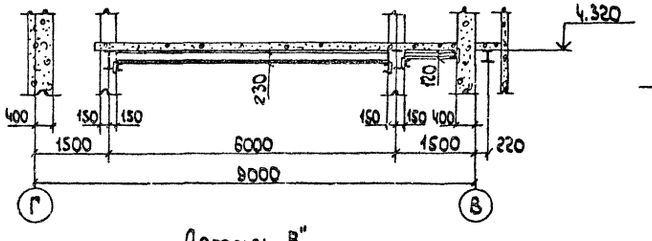

Деталь „Б"

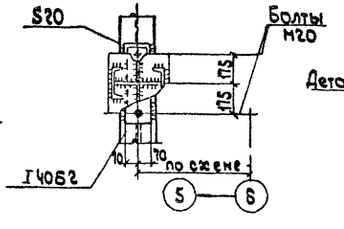

7 — 7

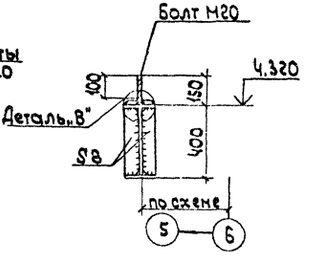

Деталь „В"

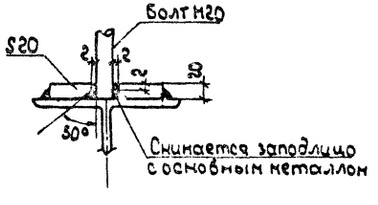

Ведомость элементов.

Марка	Сечение			Расчетные усилия			Марка металла	Примечание
	Эскиз	Поз.	Состав	M кн.м (тс.м)	N кн (тс)	Q кн (тс)		
Б1	I		I 40Б2	180 (18,0)		105 (10,5)	Вст. 3 кп 2	
Б2	I		I 23Б2	45 (4,5)		60 (6,0)		
Б3	1	1	[20	23 (2,3)		39 (3,9)		
		2	L 75×5					
Б4	[		[12	2 (0,2)		5 (0,5)		
а	L		L 75×6	Конструктивно				

9036/2

ГИП	Туринский	
Нач.отд.	Светличный	
Гл.спец.	Капитульский	
Рук. гр.	Котенко	
Ст. инж.	Холоденко	
Исполн.	Дибинская	
Провер.	Котенко	
Расчит.	Шмелева	
Н.контр.	Капитульский	

Привязан:

Инв. №

ТП 509-21.85 КМ

Закрытый пункт экипировки технического обслуживания тепловозов промышленных железных дорог колеи 1520 мм

Стадия	Лист	Листов
Р	19	

Балки перекрытия на отм. 4.320; Вариант - вода

Госстрой СССР Харьковский Промстройниипроект

Инв. № подл. | Подпись и дата | Взамен инв.

Альбом 2

Типовой проект 509-21.85

План стоек фахверка венткамер на отм.-0.020

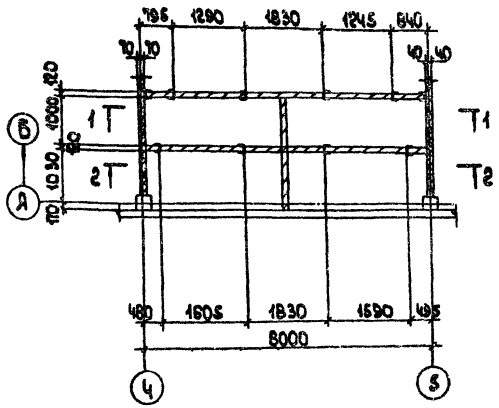

План стоек фахверка венткамер на отм. 3.200

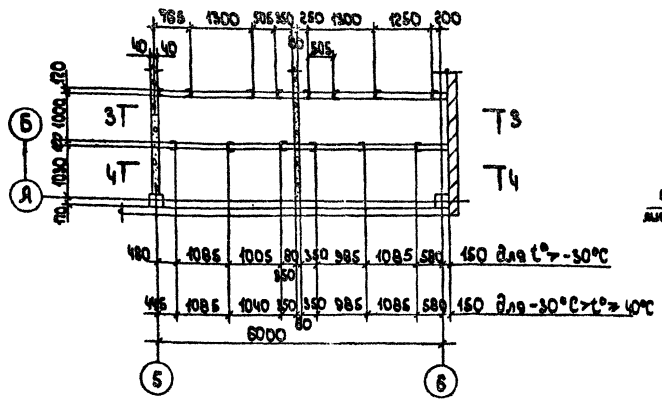

Ведомость элементов

Марка	Сечение: Эскиз	Поз.	Сечение: Состав	Расчетные усилия: M (кН·м (тс·м))	Расчетные усилия: N (кН (тс))	Расчетные усилия: Q (кН (тс))	Марка металла	Примечание
а	[		Пш.[140×80×4	Конструктивно			ВСт3кп2	

1-1

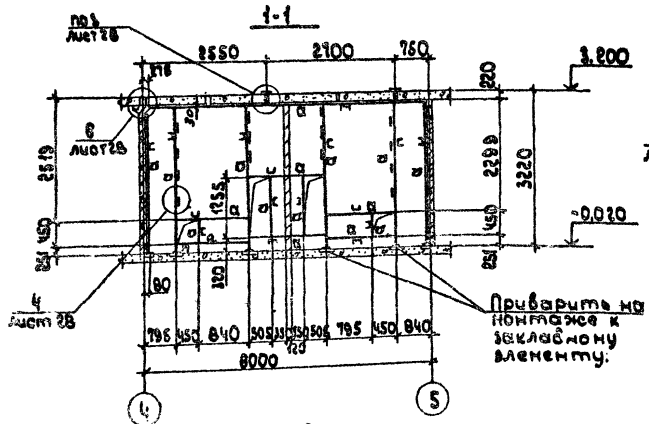

3-3

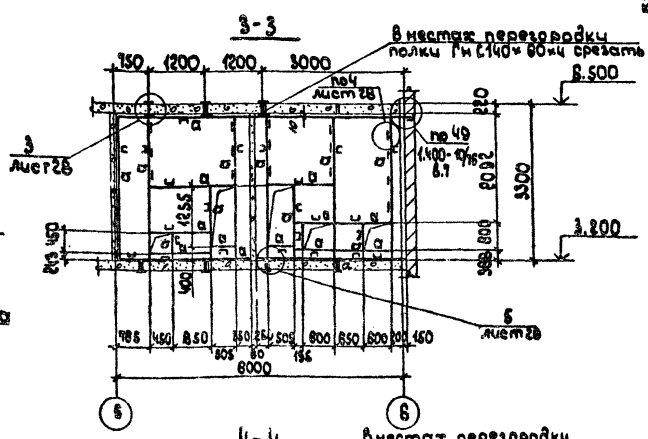

2-2

(для -30°С>tн≥-40°С)

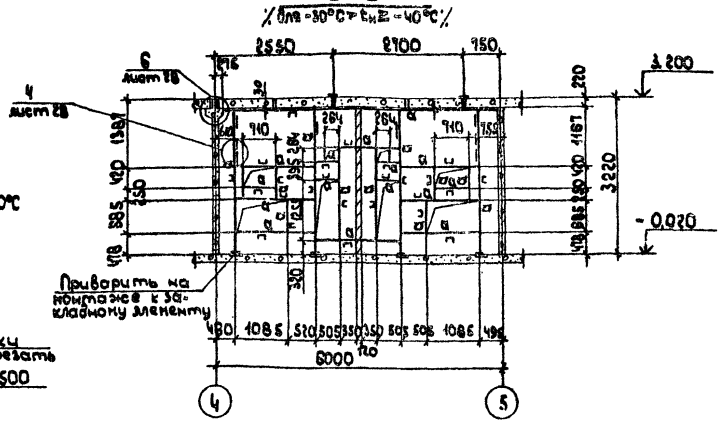

4-4

(для -30°С>tн≥-40°С)

В местах перегородки полки Гн.[140×80×4 срезать

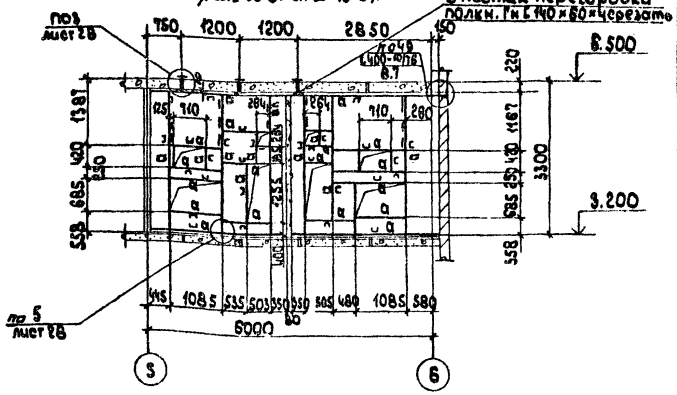

2-2

(для tн≥-30°С)

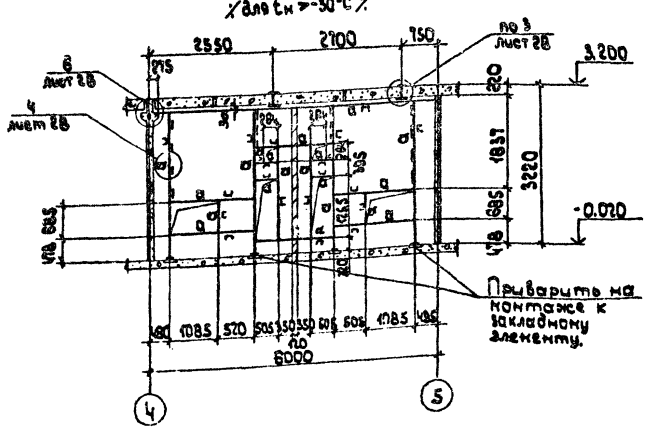

4-4

(для tн≥-30°С)

В местах перегородки полки Гн.[140×80×4 срезать

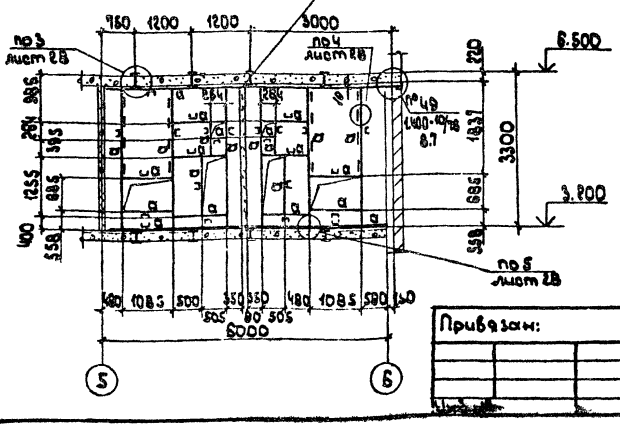

Привязан:

ГИП	Гуринский	
Нач.отд.	Светличный	
Гл.спец.	Капитульский	
Рук.гр.	Котенко	
Ст.инж.	Солодченко	
Исполн.	Шапкина	
Провер.	Дивинская	
Н.контр.	Капитульский	

ТП 509-21.85 НМ

Закрытый пункт экипировки и технического обслуживания тепловозов для промышленных железных дорог колеи 1520 мм

Стадия	Лист	Листов
Р	20	

Схемы фахверка венткамер.

Госстрой СССР Харьковский Промстройниипроект

9036/2

Альбом 2

Типовой проект 509-21.85

План съемных щитов на отм. 0.000 в осях „4-5"

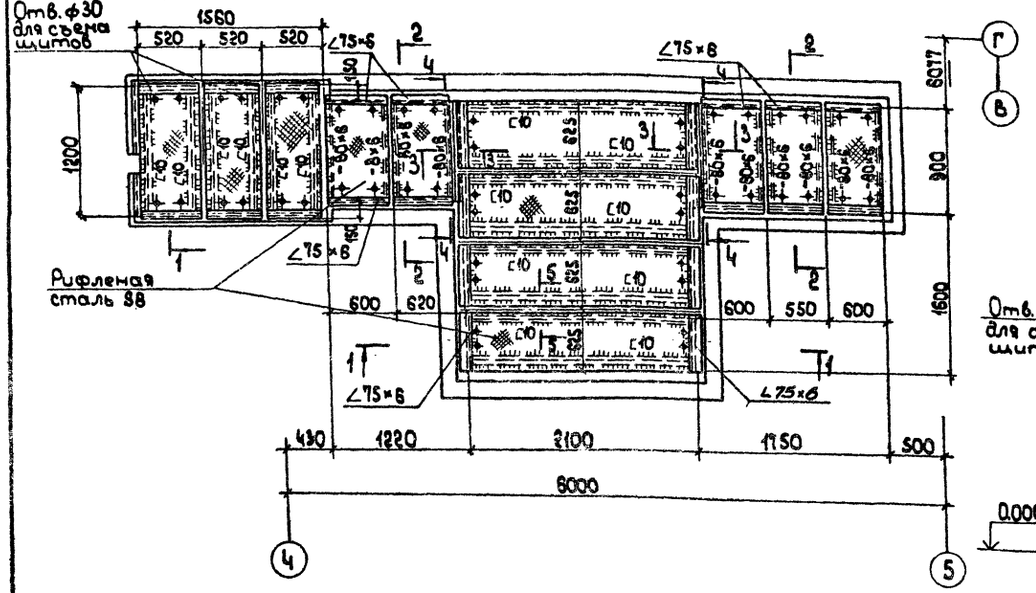

План съемных щитов на отм. 0.000 у оси „6"

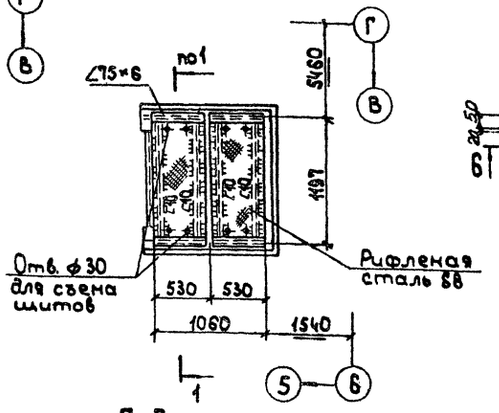

План съемных щитов на отм. 0.000 у оси „1"

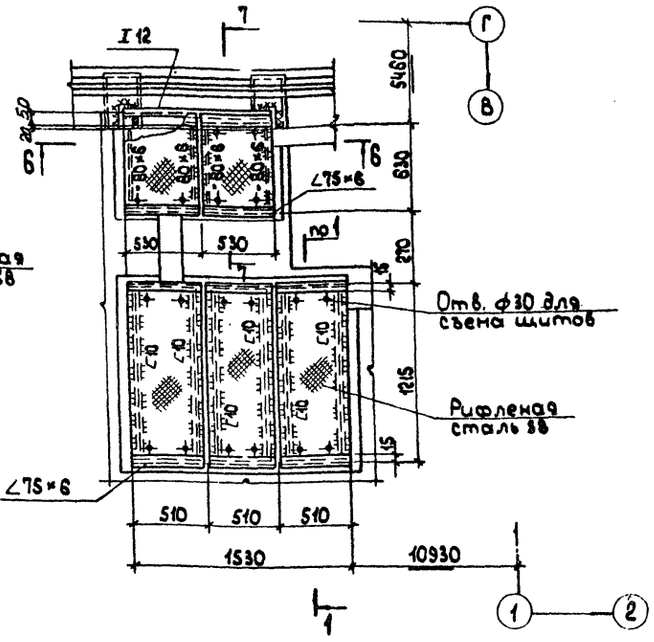

7-7

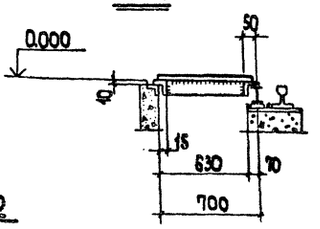

1-1

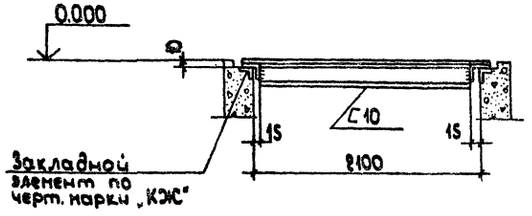

2-2

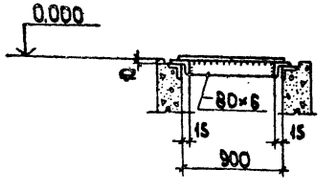

6-6

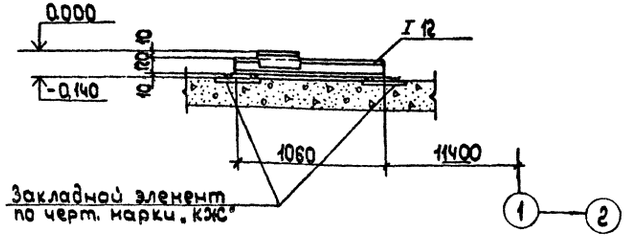

3-3

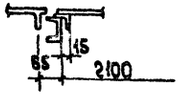

4-4

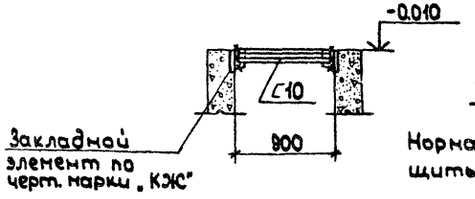

5-5

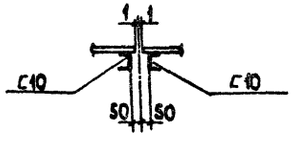

Примечание:

Нормативная нагрузка на щиты принята 200кг (2000 кг/м²)

9036/2

ГИП	Турицкий		ТП 509-21.85	КМ
Нач.отд.	Светличный		Закрытый цикл экипировки и технического обслуживания тепловозов промышленных железных дорог колеи 1520мм	
Гл.спец.	Капитульский			
Рук.гр.	Котренко			
Ст.инж.	Холоденко		Стадия Р	Лист 21	Листов
Исполн.	Фельдман		Схемы съемных щитов.	Госстрой СССР ХАРЬКОВСКИЙ ПРОМСТРОЙНИИПРОЕКТ
Провер.	Двинская			
Н.контр.	Капитульский			

Привязан:

Инв.№

Альбом 2

Типовой проект 509-21.85

План опор под трубопроводы

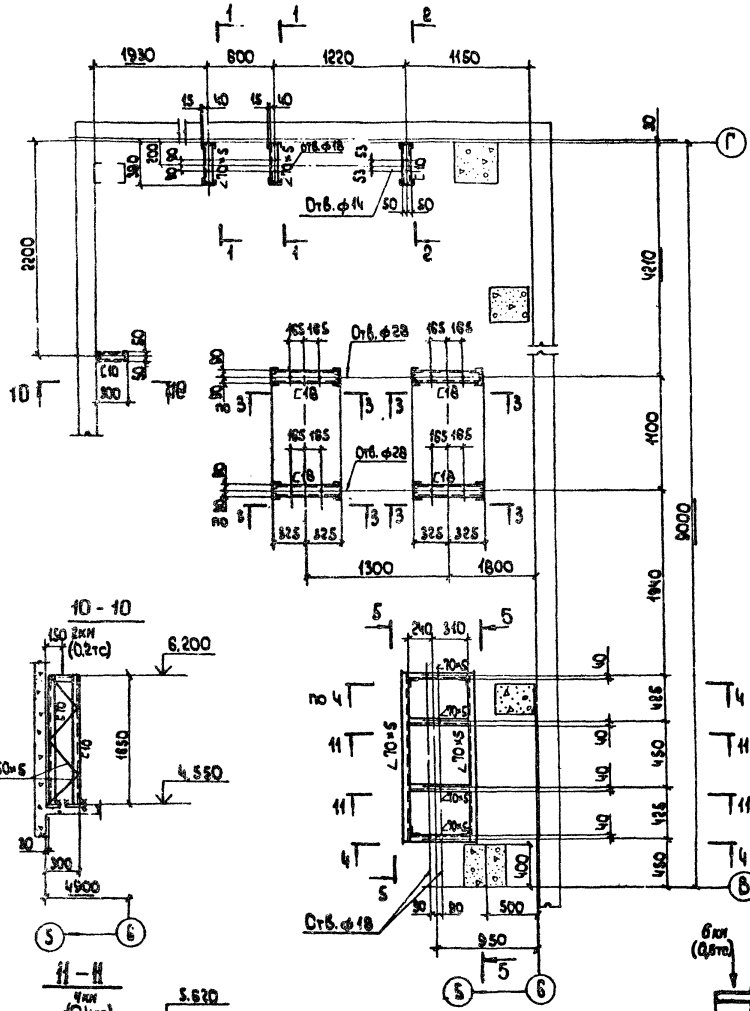

1-1 ; 2-2

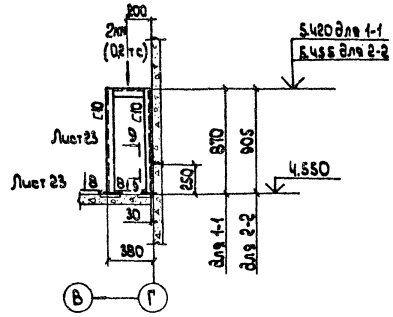

3-3

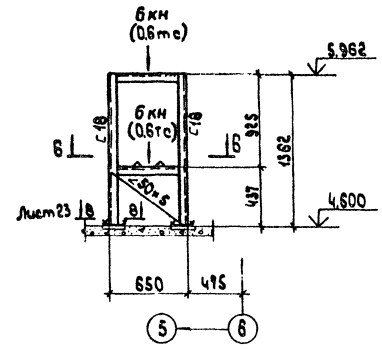

План опоры под расширительный бак

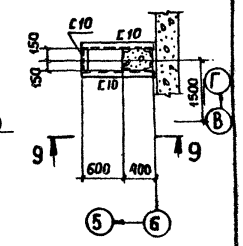

4-4

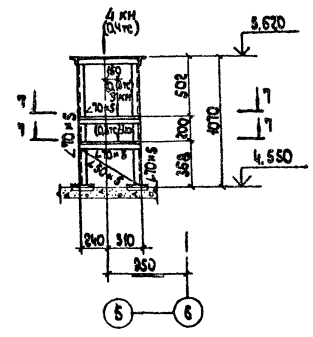

5-5

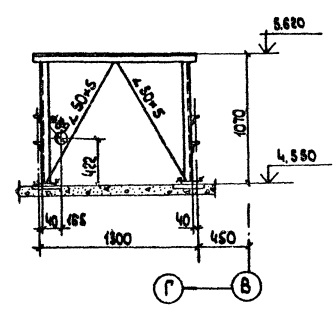

6-6

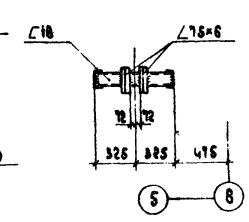

7-7

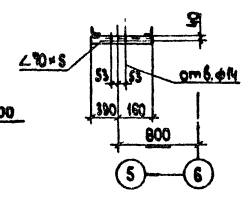

9036/2

ГИП	Куринский		
Нач.отд	Светличный		
Гл.спец.	Капитульский		
Рук.гр.	Котенко		
Ст.инж.	Холоденко		
Исполн.	Колотий		
Провер.	Дибинская		
Н.контр.	Капицынский		

Привязан:

Инв.№

ТП 509-21.85 КМ

Закрытый пункт эксплуатации и технического обслуживания тепловодов промышленных эстакадных дорог колеи 1520 мм.

Стадия	Лист	Листов
Р	22	

Опоры под трубопроводы. Вариант - ПЭР

Госстрой СССР ХАРЬКОВСКИЙ ПРОМСТРОЙНИИПРОЕКТ

Альбом 2

Типовой проект 509-21.85

План опор под трубопроводы

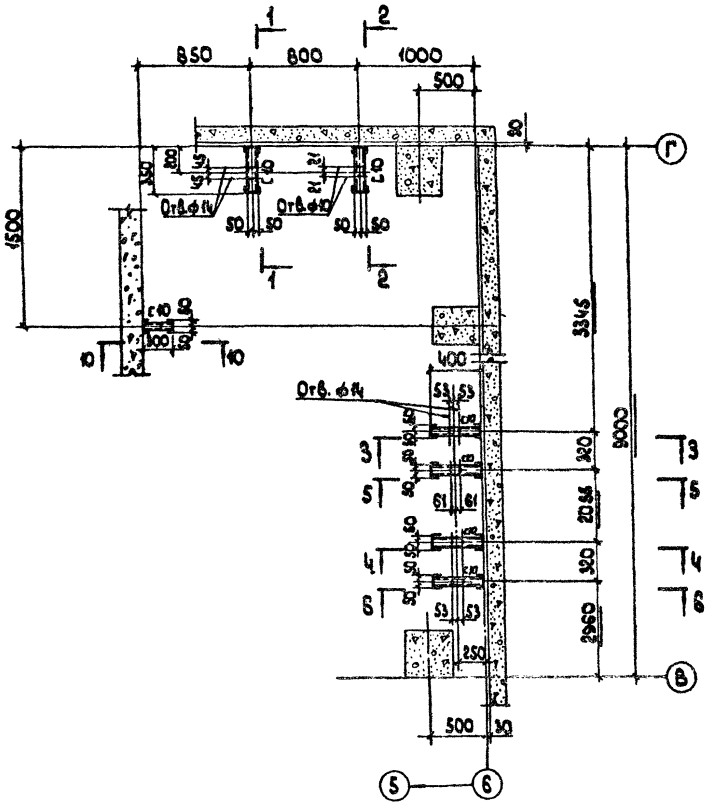

1—1; 2—2

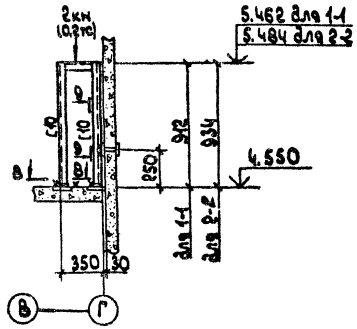

3—3; 4—4

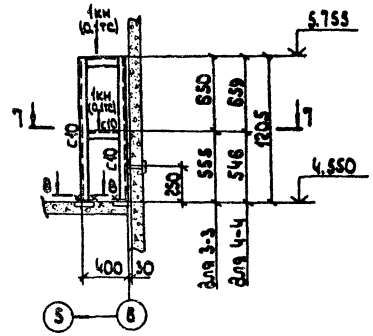

5—5

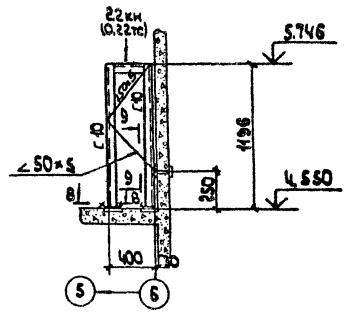

8—8

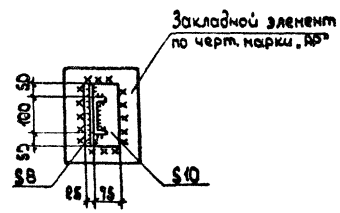

9—9

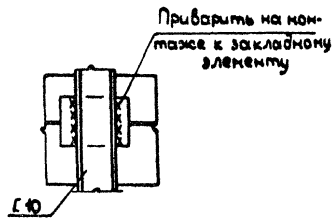

6—6

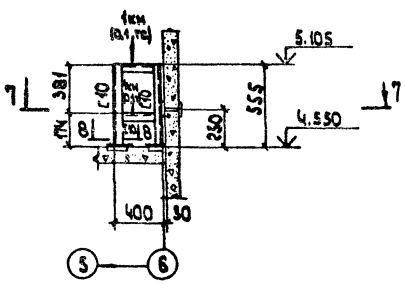

7—7

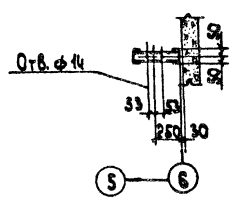

10—10

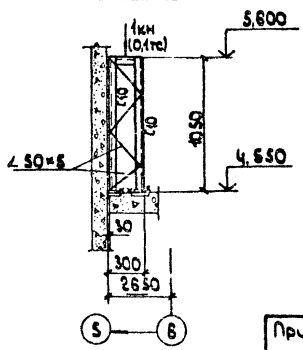

9036/2

ГИП	Туринский		
Нач.отд.	Светличный		
Гл.спец.	Капитульский		
Рук.гр.	Котенко		
Ст.инж.	Холоденко		
Исполн.	Колотий		
Провер.	Дивинская		
Н.контр.	Капитульский		

Привязан:

Инв.№

ТП 509-21.85 КМ

Закрытый пункт экипировки и технического обслуживания тепловозов промышленных железных дорог колеи 1520мм

Стадия	Лист	Листов
Р	23	

Опоры под трубопроводы. Вариант- воса.

Госстрой СССР Харьковский Промстройниипроект

Инв.№ подл. | Подпись и дата | Взам.инв.№

План кронштейнов под агрегаты

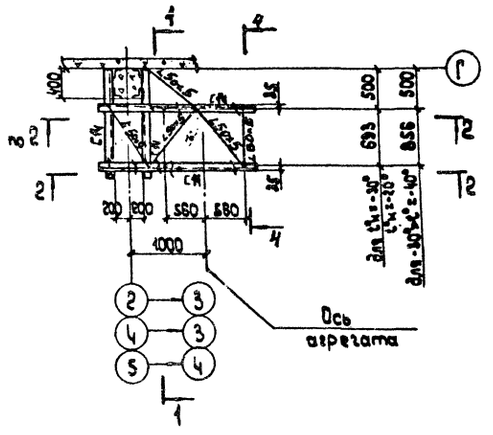

План кронштейнов под воздуховоды.

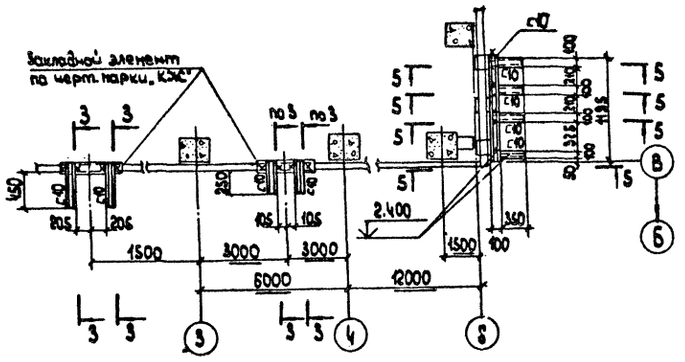

5-5

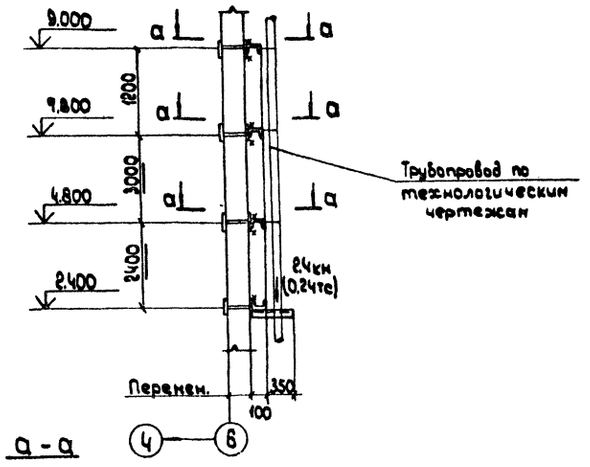

1-1

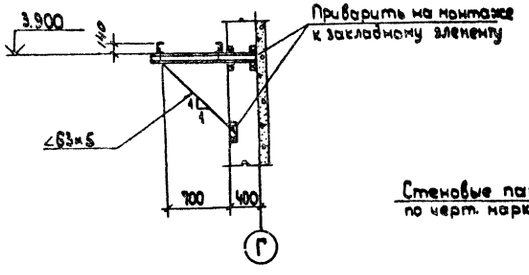

3-3

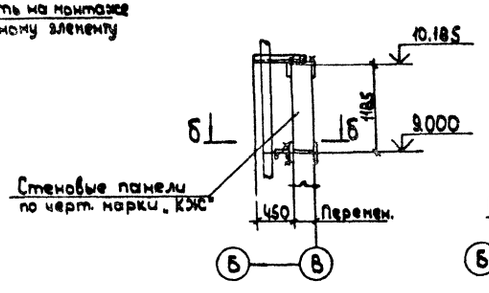

Б-Б

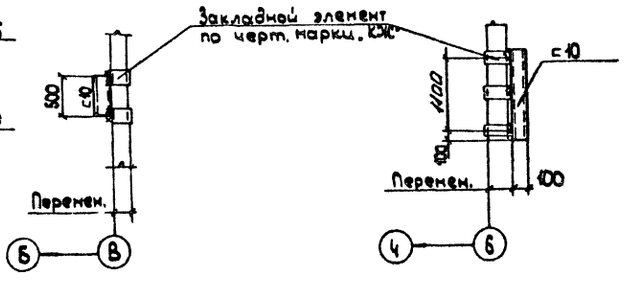

а-а

2-2

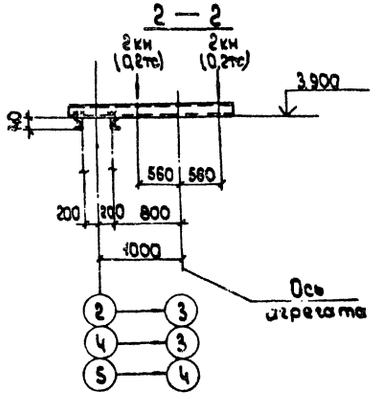

4-4

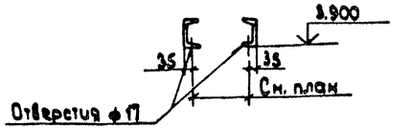

9036/2

ГИП	Гуринский		ТП 509-21.85 КМ
Нач.отд.	Светличный		Закрытый пункт экипировки и технического обслуживания тепловозов промышленных экскизных ворот колеи 1520 мм
Гл.спец.	Капустинский		
Рук.гр.	Котенко		Стадия Р; Лист 24; Листов
Ст.инж.	Холявенко		
Испол.	Колотый		
Провер.	Дубинская		Опоры под агрегаты и воздуховоды.
Н.контр.	Капустинская		Госстрой СССР Харьковский Промстройпроект

Привязан:

Инв.№

Альбом 2

Типовой проект 509-21.85

План площадок на отм. 3300; 4500

Вариант – вода

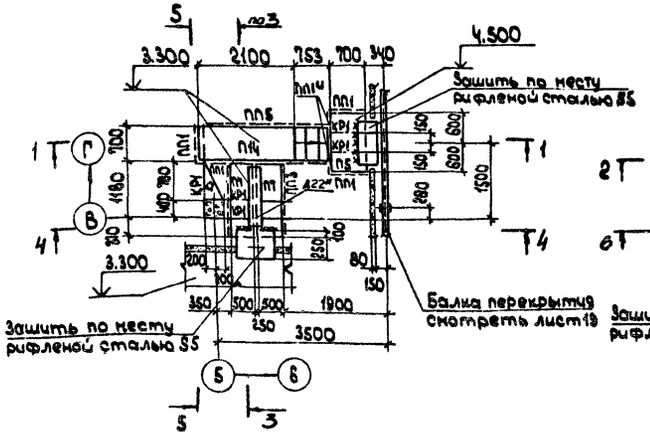

Вариант – пар

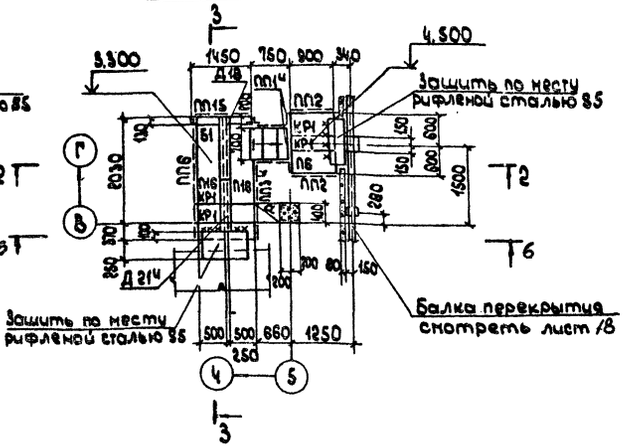

1 – 1

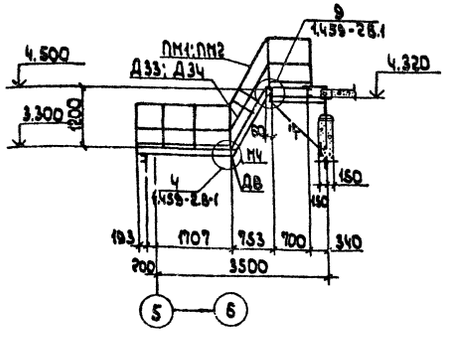

2 – 2

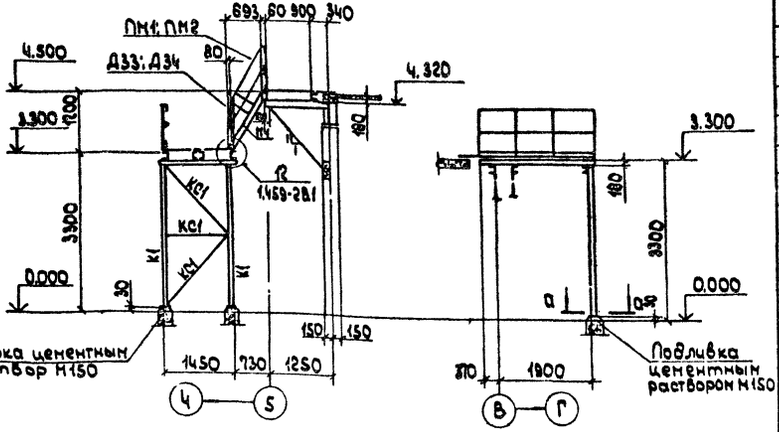

3 – 3

4 – 4

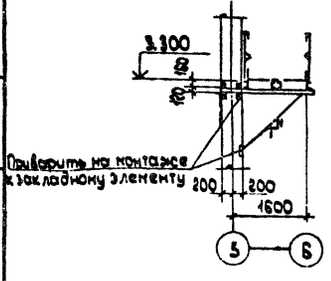

5 – 5

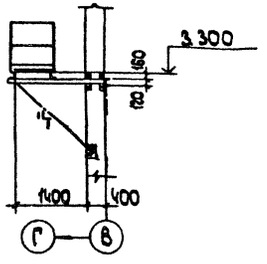

6 – 6

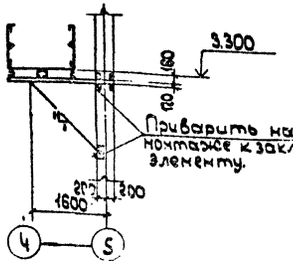

а – а

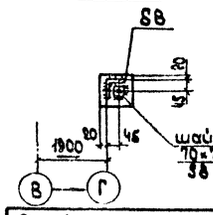

Ведомость элементов

Марка	Сечение: Эскиз	Поз.	Состав	Расчетные усилия: M кНм(тсм)	Q кн/тс/	N кн/тс/	Марка м.стали	Примечание
Б1			[12	2(0,2)		5(0,5)	Ст.3 кп2	
К1			∠75×6		5(0,5)			
КС1			∠70×5	Конструктивно				
КР1		1	[12					
		2	∠90×7					
а			∠75×6					

Ведомость элементов по серии 1.459-2 вып. 1; 2

Марка	Наименование	Кол-во	Масса, кг: Марки	Масса, кг: Всех	№№ листов серии	Примечание
П5	Переходная площадка	1	60	60	28	Выпуск 2
П6	то же	1	71	71	28	
П7	—"—	2	60	120	29	
П14	—"—	1	97	97	31	
П16	—"—	2	91	182	32	
ПП1	Ограждение переходной площадки	4	12	48	75	
ПП1ч	то же	4	12	48	75	
ПП2	—"—	2	13	26	75	
ПП3	—"—	2	16	32	75	
ПП3ч	—"—	1	16	16	75	
ПП5	—"—	1	21	21	76	
ПП6	—"—	1	23	23	78	
ПП15	—"—	1	17	17	80	
МЧ	Лестничный марш	2	50	100	18	
ПМ1	Ограждение лестничных маршей	2	7	14	54	
ПМ2	то же	2	7	14	54	
Д8	Дополнительный элемент	1	18	18	78	Выпуск 1
Д18	то же	1	7	7	80	
Д21ч	—"—	1	6	6	80	
Д22ч	—"—	1	8	8	80	
Д33	—"—	2	1	2	82	
Д34	—"—	2	1	2	82	
	Масса всего металла			932		

9036/2

ГИП	Туринский		
Нач.отд.	Светличный		
Гл.спец.	Калчульский		
Рук.эр.	Котенко		
Ст.инж.	Холодейко		
Исполнил	Дивинская		
Проверил	Котенко		
Н.контр.	Калчульский		

Привязан:

Инв. №

ТП 509-21.85 КМ

Закрытый пункт экипировки и технического обслуживания тепловозов промышленных железных дорог колец 1520 мм

Стадия	Лист	Листов
Р	25	

Схемы площадок и лестниц здания.

Госстрой СССР Харьковский Промстройпроект

Инв. № подл. | Подпись и дата | Взам. инв. №

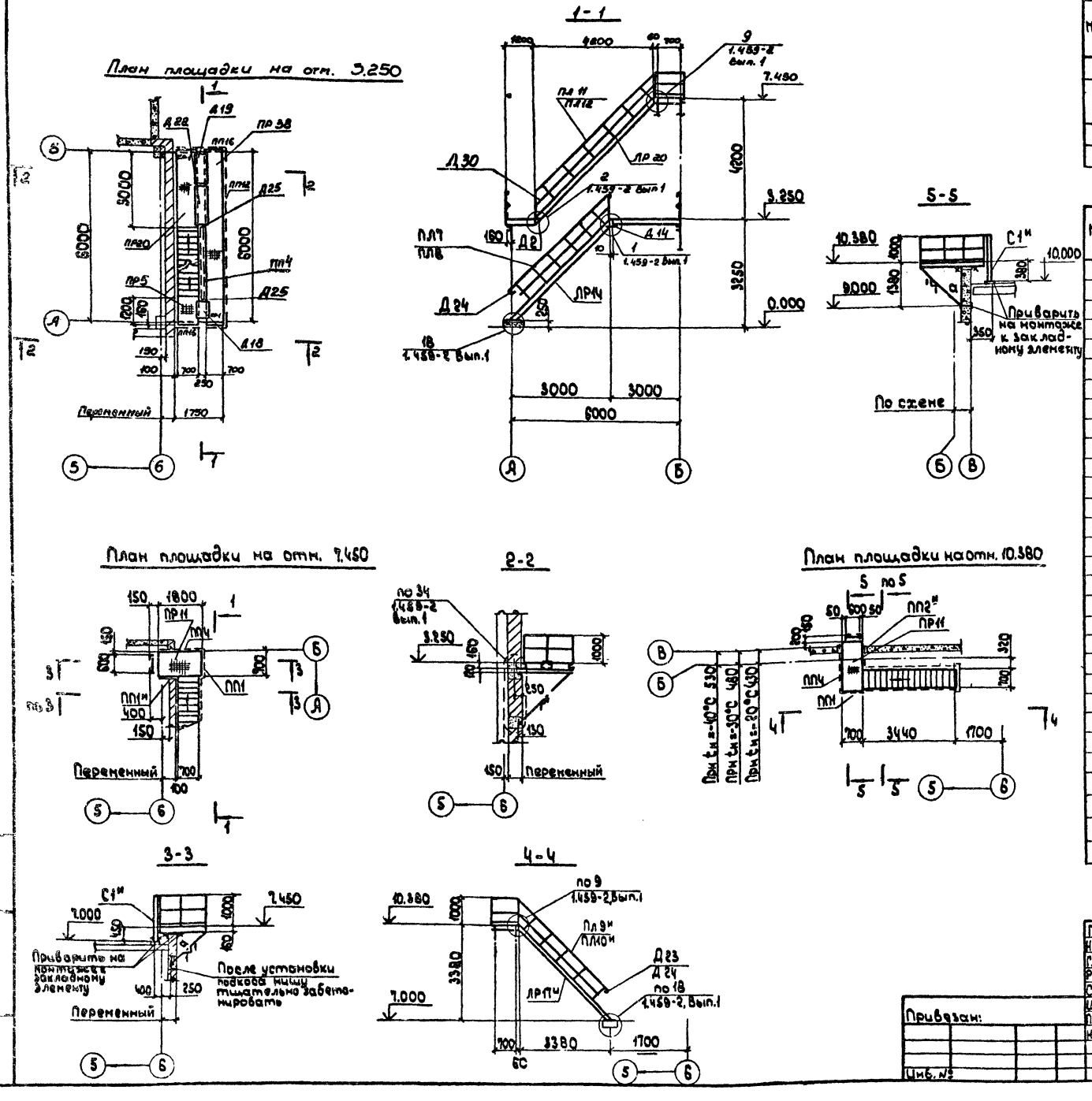

Ведомость элементов

Марка	Сечение: Эскиз	Поз.	Состав	Расчетные усилия: M кн.м (тсм)	N кн (тс)	Q кн (тс)	Марка металла	Примечание
а	L		L 100×7	Конструктивно			ВСт.3кп2	
КР-1	1 2	1	[12					
		2	L 100×7					

Ведомость элементов по серии 1.459-2 Вып.1.2

Марка	Наименование	Кол-во	Масса, кг: марки	всех	NN листа серии	Примечание
ЛР14	Лестничный марш	1	150	150	17	Вып.1
ЛР17н	то же	1	180	180	18	
ЛР20	—— " ——	1	209	209	19	
ПР5	Переходные площадки	1	52	52	49	
ПР11	то же	2	75	150	51	
ПР20	—— " ——	1	120	120	54	
ПР38	—— " ——	1	232	232	60	
ПЛ7	Ограждения лестничных маршей	1	21	21	45	Вып.2
ПЛ8	то же	1	21	21	45	
ПЛ9н	—— " ——	1	25	25	46	
ПЛ10н	—— " ——	1	25	25	46	
ПЛ11	—— " ——	1	29	29	47	
ПЛ12	—— " ——	1	29	29	47	
ПП1	Ограждение переходных площадок	2	12	24	75	
ПП1н	то же	1	12	12	75	
ПП2н	—— " ——	1	13	13	75	
ПП4	—— " ——	3	19	57	76	
ПП12	—— " ——	1	56	56	77	
ПП16	—— " ——	2	19	38	80	
С1н	Стремянка	2	36	72	62	Вып.1
Д2	Дополнительный элемент	1	21	21	76	
Д14	то же	1	1	1	80	
Д18	—— " ——	1	7	7	80	
Д19	—— " ——	1	9	9	80	
Д22	—— " ——	1	8	8	80	
Д23	—— " ——	2	1	2	81	
Д24	—— " ——	3	1	3	81	
Д25	—— " ——	2	1	2	81	
Д30	—— " ——	1	1	1	82	
	Масса всего металла			1569		

9036/2

ГИП	Туринский	
Нач. отд.	Светличный	
Гл. спец.	Капитульский	
Рук. гр.	Котенко	
Ст. инж.	Холоденко	
Исполн.	Шмелева	
Провер.	Дивинская	
Н. контр.	Капитульский	

Привязан:

Инв. №

ТП 509-21.85 КМ

Закрытый пункт экипировки и технического обслуживания тепловозов для промышленных железных дорог колеи 1520 мм

Стадия	Лист	Листов
Р	26	

Схемы наружных лестниц и площадок

Госстрой СССР Харьковский Промстройниипроект

Альбом 2

Типовой проект 509-21.85

Альбом 2

Типовой проект 509-21.85

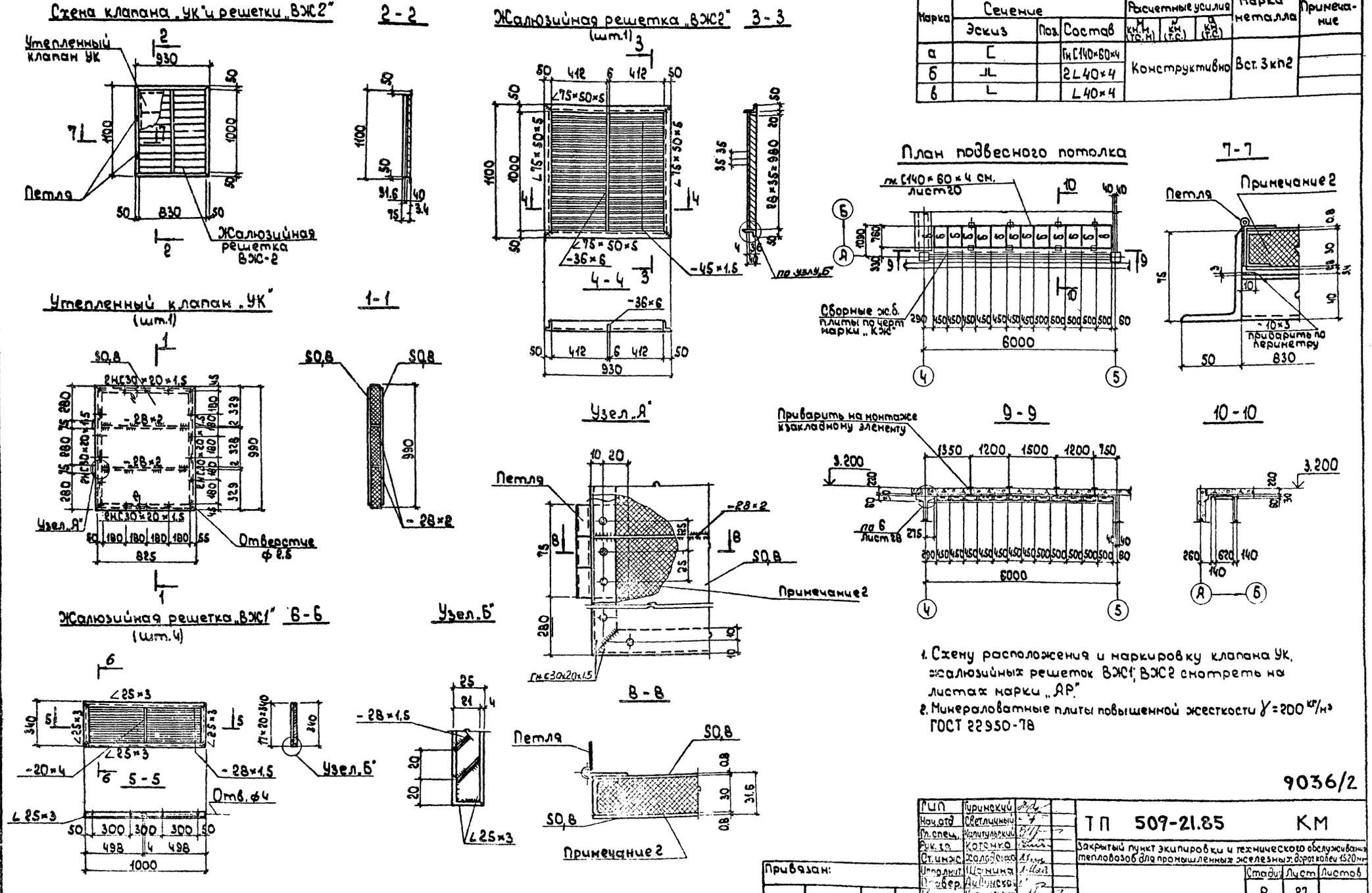

Ведомость элементов

Марка	Сечение			Расчетные усилия			Марка металла	Примечание
	Эскиз	Поз.	Состав	M кн.м (т.с.м)	N кн (т.с.)	Q кн (т.с.)		
а	[		Гн [140×60×4	Конструктивно			Вст. 3кп2	
б	⅃L		2L40×4					
в	L		L40×4					

1. Схему расположения и маркировку клапана УК, жалюзийных решеток ВЖ1; ВЖ2 смотреть на листах марки „АР".
2. Минераловатные плиты повышенной жесткости $\gamma = 200$ кг/м³ ГОСТ 22950-78

9036/2

ГИП	Туринский		
Нач.отд	Светлицкий		
Гл.спец.	Капитульский		
Рук.гр.	Котенко		
Ст.инж.	Холоденко		
Исполнит.	Шамина		
Провер.	Лифшиц		
Н.контр.	Капитульский		

Привязан:

Инв.№

ТП 509-21.85 КМ

Закрытый пункт экипировки и технического обслуживания тепловозов для промышленных железных дорог колеи 1520 мм

Стадия	Лист	Листов
Р	27	

Схемы подвесного потолка, жалюзийных решеток

Госстрой СССР Харьковский Промстройниипроект

Инв.№ подл. | Подпись и дата | Взам.инв.№

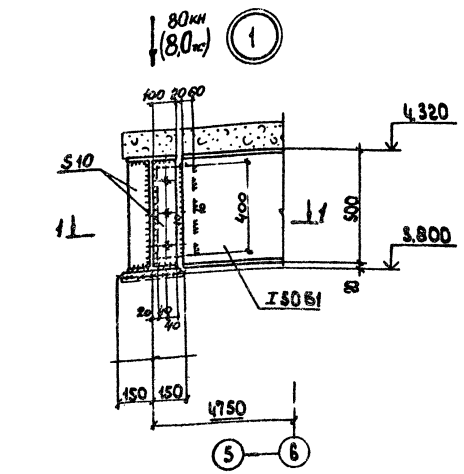

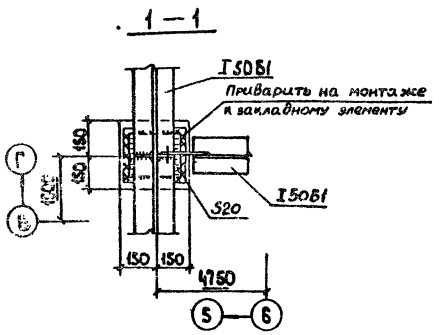

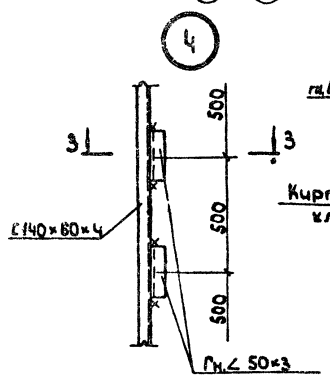

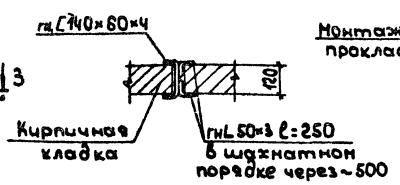

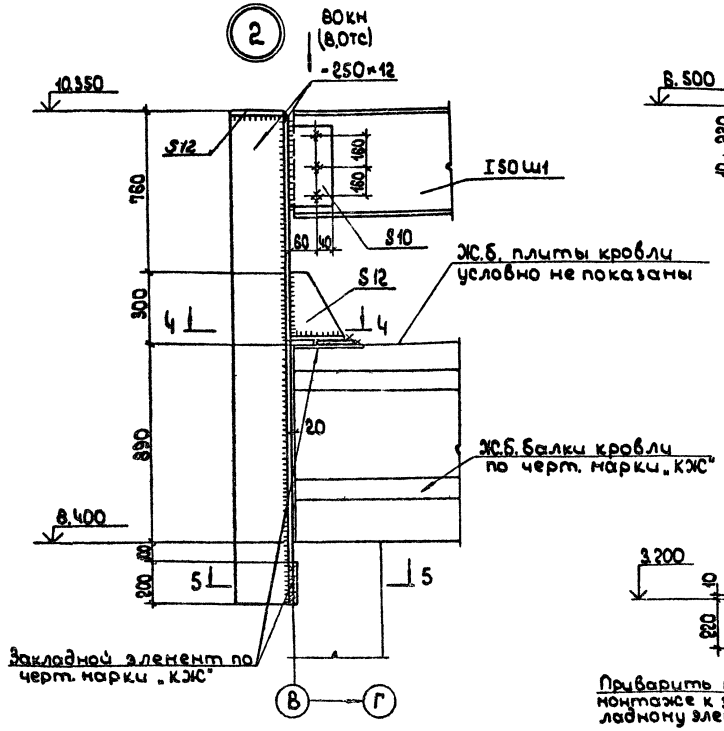

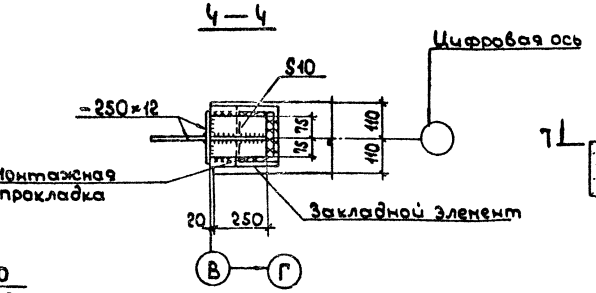

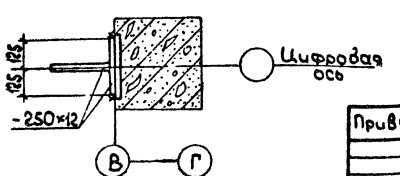

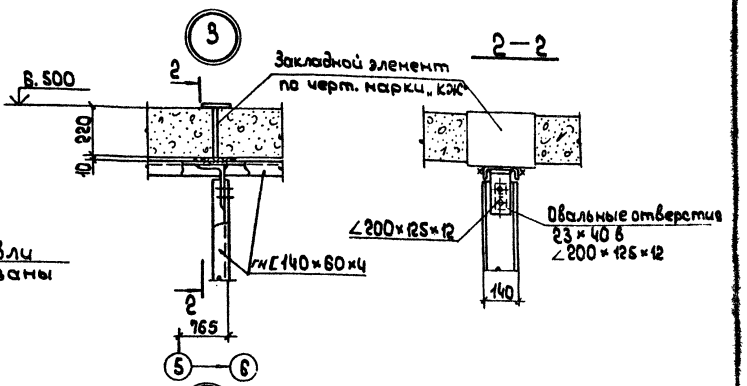

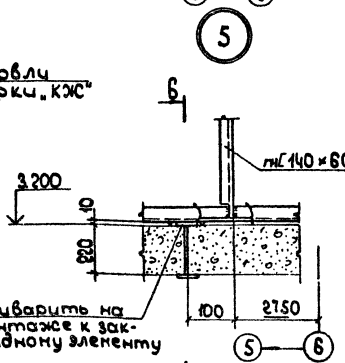

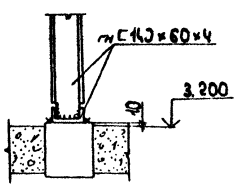

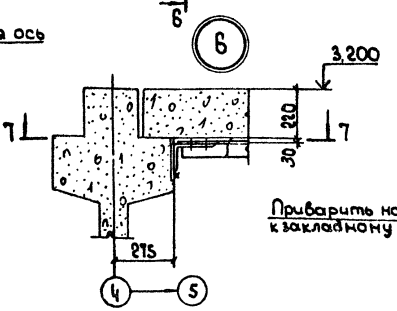

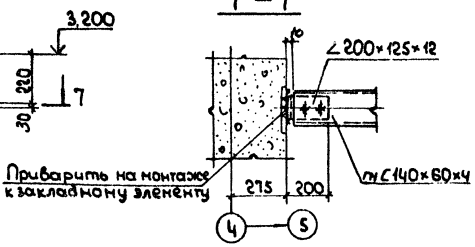

9036/2

ГИП	Гуринский		ТП 509-21.85 КМ
Нач.отд.	Светличный		Закрытый пункт экипировки и технического обслуживания тепловозов промышленных железных дорог колеи 1520 мм
Гл.спец.	Капитульский		Стадия Р; Лист 28; Листов
Рук.гр.	Котенко		Узлы: 1÷6
Ст.инж.	Холоденко		Госстрой СССР Харьковский Промстроиниипроект
Исполнил	Колотий		
Провер.	Дивинская		
Н.контр.	Капитульская		

Привязан:

Инв.№

Альбом 2

Ведомость основных комплектов рабочих чертежей

Обозначение	Наименование	Примечание
АР	Архитектурные решения	
КЖ	Конструкции железобетонные	
КМ	Конструкции металлические	
ОС	Организация строительства	

Ведомость чертежей основного комплекта ТП -ОС

Лист	Наименование	Примечание
1.	Общие данные	
2.	Общие данные	
3.	График производства работ	
4	Стройгенплан	

Типовой проект выполнен в соответствии с действующими нормами и правилами проектирования, которые предусматривают решения в строительной части, обеспечивающие взрывную, взрывопожарную и пожарную безопасность при соблюдении установленных правил безопасности при эксплуатации сооружений.

Главный инженер проекта /Туринский/.

Инв. № подл. | Подпись и дата | Взам. инв. №

Основные положения по организации строительства

1. Осуществление строительства пункта экипировки и технического обслуживания тепловозов для промышленных железных дорог колеи 1520 мм предусматривается силами генподрядной строительной организации с привлечением субподрядных организаций.
Обеспечение строительства рабочими кадрами, энергоресурсами, конструкциями, полуфабрикатами и материалами осуществляется этими организациями.
Продолжительность строительства объекта принята в соответствии с СН 440-79, раздел „В"-„Транспортное строительство", железнодорожный транспорт, пункт-10, равной 6 месяцам (применительно К=0,6 на объем работ), в том числе подготовительный период - один месяц.
2. В составе проекта разработан строительный генеральный план, в котором отражены работы как подготовительного, так и основного периодов строительства.
В подготовительный период необходимо выполнить:
- геодезическую и вертикальную подготовку строительной площадки;
- организацию временного бытового городка;
- сооружение временных механизированных складов строительных материалов и конструкций, приобъектных складских площадок;
- устройство временных сетей водопровода, канализации, электроэнергии, освещения территории строительства, телефонной и радиосвязи, а также временных железнодорожных путей и автодорог;
- ограждение территории строительства;
- обеспечение строительной площадки противопожарным водоснабжением и инвентарем.
Временный городок строителей размещается у въезда на строительную площадку.
Доставка на строительную площадку конструкций, строительных материалов и оборудования может производиться как железнодорожным, так и автомобильным транспортом. При доставке железнодорожным транспортом необходимо в подготовительный период построить один постоянный железнодорожный путь; при доставке автотранспортом на площадке устраиваются временные автодороги по постоянным и временным трассам из сборных железобетонных плит на песчаном основании.
Электроснабжение площадки строительства предусматривается по техническим условиям энергоснабжающей организации от существующих источников электропитания.
Питание потребителей строительной площадки запроектировано от комплектной трансформаторной подстанции наружной установки типа КТПН-72И.
Канализация электроэнергии выполняется в основном по воздушным ЛЭП-0,4кв за исключением зоны действия строительных механизмов, где ЛЭП-0,4кв предусматривается кабелем.
Для распределения электроэнергии между потребителями в зоне работы крана и строительных механизмов устанавливаются силовые распределительные пункты наружной установки типа ШРС-1-56 и ящики в защищенном исполнении типа ЯВШ.
Наружное освещение запроектировано прожекторами ПЗС-45, установленными на прожекторных мачтах.
Строительный генеральный план приведен на листе
3. Последовательность работ по возведению закрытого пункта экипировки и технического обслуживания тепловозов:
а) разрабатываются котлованы в виде лент под фундаменты корпуса;
б) бетонируются все фундаменты под каркас корпуса;
г) монтируются сборные фундаменты по ряду „А"
д) производится устройство конструкций подземной части в осях „Г÷В"
е) производится обратная засыпка котлованов под фундаменты;
ж) монтируются конструкции каркаса в пролете „В-Г" в осях „1÷6" и одновременно металлоконструкции на отметке 18.715;
з) бетонируются фундаменты под оборудование в пролете „А-Б" в осях „1÷6";
и) монтируются конструкции каркаса в пролете „А-Б" в осях „1÷6."
к) разрабатывается котлован и устраивается грязеотстойник и маслосборочный колодец.
4. Приняты следующие методы производства работ:
4.1 Земляные работы: срезка растительного слоя грунта толщиной 0,4 м выполняется бульдозером ДЗ-29.
Механизированная разработка грунта под фундаменты

9036/2

Инв. №			
ГИП	Туринский		
Нач. отд.	Медведский		
Н. контр.	Носилевич		
Гл. спец.	Алферов		
Рук. гр.	Воронин		
Рук. гр.	Белоконская		
Ст. инж.	Холодная		
Инжен.	Пустынникова		

Привязан:

ТП 509-21.85 -ОС

Закрытый пункт экипировки и технического обслуживания тепловозов для промышленных железных дорог колеи 1520 мм

Организация строительства	Стадия	Лист	Листов
	Р	1	4

Общие данные.

Госстрой СССР Харьковский промстройниипроект

здания, оборудование, каналы, смотровую канаву, грязеотстойник, маслосборный колодец производится экскаватором Э-652, оборудованным обратной лопатой с емкостью ковша 0,65м³ с погрузкой разработанного грунта в автосамосвалы и отвозкой во временный отвал и полезные насыпи.

Котлован под грязеотстойник и маслосборный колодец разрабатывается после окончания монтажа стеновых панелей по ряду „А".

Доработка дна котлованов до проектных отметок производится вручную.

Обратная засыпка пазух котлованов производится местным грунтом с послойным уплотнением до требуемого объемного веса скелета грунта с использованием бульдозеров, катков, а в местах, недоступных для прохождения машин, с использованием электротрамбовок.

4.2 Для производства строительно-монтажных работ принят пневмоколесный кран КС-4361 со стрелой L=20м и вылетом 8-6м.

4.3 Бетонирование конструкций предусматривается этим краном на основном подъеме с подачей бетонной смеси в конструкцию поворотным ёмкостью 1м³.

Опалубка применяется инвентарная, щитовая, типа „Монолит-76", арматура – в виде сеток и каркасов.

4.4 Монтаж конструкций каркаса выполняется краном КС-4361 на основном подъеме, монтаж металлоконструкций на отм. 18,715 – на гуське с максимальным вылетом стрелы – 15м.

4.5 Монтаж и бетонирование конструкций производить с использованием инвентарных или пневмоколесных средств подмащивания: подмостей, лесов, лестниц с площадками.

4.6 Монтаж стальных конструкций производить укрупненными блоками с комплексной механизацией процессов транспортирования, складирования, укрупнительной сборки и установки.

5. При производстве работ в зимних условиях необходимо предусмотреть специальные мероприятия для производства работ, а также для транспортировки и складирования материалов, полуфабрикатов и конструкций.

5.1 Для выполнения земляных работ необходимо осуществить мероприятия по предохранению грунтов от промерзания.

5.2 При производстве каменных работ в зимних условиях необходимо обеспечить поставку теплых растворов, применять быстротвердеющие растворы или вести кладку способом замораживания.

5.3 При производстве бетонных работ рекомендуется применение бетонной смеси с положительной температурой, добавления в бетонную смесь хлористых солей, прогрев методом термоса, электропрогрев непосредственно перед укладкой, электропрогрев и пропрогрев зимнего бетона.

5.4 При кровельных работах в зимних условиях рекомендуется добавлять в цементно-песчаную смесь для стяжек хлористые соли; замену цементных стяжек под рулонный ковер на асфальтовые стяжки; снабжение готовой мастикой в доме, приспособленной для длительного сохранения положительной температуры; замену горячих мастик на холодные – кукерсольные.

5.5 При монтаже сборных железобетонных конструкций в зимних условиях необходимо обеспечить обогрев стыков и замоноличенных поверхностей паром, применение быстротвердеющих бетонных смесей для замоноличивания стыков.

6. При производстве строительно-монтажных работ необходимо соблюдать СНиП III-4-80 „Правила техники безопасности в строительстве", „Правила устройства и безопасной эксплуатации грузоподъемных кранов", утвержденные Госгортехнадзором и „Правила противопожарной безопасности."

7. При разработке основных положений по организации строительства использованы следующие нормативные документы:

СН-47-74; СН-227-82; СНиП III-1-76; СНиП III-8-76; СНиП III-9-74; СНиП III-15-76; СНиП III-18-75; СНиП III-4.80.

Ведомость основных объемов работ

NN п.п.	Наименование работ	Един. изм.	Количество
1	Выемка грунта	м³	1056
2	Насыпь	м³	822
3	Бетонные конструкции	м³	151
4	Монолитные железобетонные конструкции	м³	106
5	Сборные железобетонные конструкции	м³	358
6	Оклеечная гидроизоляция	м²	68
7	Рулонная кровля	м²	710
8	Полы	м²	710
9	Отделочные работы	м²	3801
10	Стальные конструкции	т	51
11	Заполнение проемов	м²	247
12	Кирпичная кладка	м3	71
13	Железнодорожные пути	км	0,02
14	Щебеночный балласт	м²	68
15	Асфальтовое покрытие	м²	68

Ведомость основных материалов и полуфабрикатов

NN п.п.	Наименование	Един. изм.	Количество
1	Кирпич	тыс. шт.	28,4
2	Рельсы Н/К	т	1,7
3	Рубероид	м²	3195
4	Арматура для сборного железобетона	т	32,2
5	Арматура для монолитного железобетона	т	9,5
6	Бетон	м3	262
7	Раствор	м3	54
8	Щиты опалубки	м²	307
9	Блоки дверные и ворота	м²	97
10	Блоки оконные	м²	150
11	Сборные железобетонные конструкции	м3	358
12	Металлоконструкции	т	52,5
13	Щебень	м3	543,5
14	Песок	м3	328,6
15	Цемент	т	173,6

Ведомость механизмов, инструментов и приспособлений

NN п.п.	Наименование и марка	Ед. изм.	К-во	Техническая характеристика
1	2	3	4	5
1.	Бульдозер	шт.	1	ДЗ-29, ширина отвала – 2,56м.
2.	Экскаватор	шт.	1	Э-652, обратная лопата, емкость ковша – 0,65 м³
3	Кран	шт	1	КС-4361, пневмоколесный; Стр-20м, гусек-6м; грузоподъемность 1,3÷5,5т на гуське – 1,3т.
4	Траверса – фрикционный захват	шт	1	Системы „ЦНИИОМТП", грузоподъемность 3,5т. Для строповки колонн.
5	Траверса	шт.	1	Системы „ЦНИИОМТП", грузоподъемность 10т. Для строповки балок.
6	Строп 4х-ветвевой	комп.	2	Марки „СЧ", грузоподъемность 6,3т. Для строповки плит покрытия.
7	Строп 2х-ветвевой	комп.	2	Марки „СД" Грузоподъёмность – 6,3т.
8	Строп кольцевой	комп.		Марки „СП" Грузоподъемность – 2,5т
9	Бункер поворотный	шт.	4	Емкость 1м3
10	Электровибратор	шт.	2	ИВ-2А (поверхностный)
11	Электровибратор	шт.	6	ИВ-66 (глубинный)
12	Электросварочный аппарат	шт	2	ТС-500
13	Лестница монтажная	шт.	6	Инвентарная, приставная с навесной люлькой.
14	Леса трубчатые	м²	100	Системы „Промстройпроект"
15	Ящики каменщицкие	шт	10	Инвентарные, емкостью – 0,1м3

Привязан:

Инв. №

Инв. № подл. | Подпись и дата | Взам. инв. №

9036/2

Нач. отд.	Медведев		ТП 509-21.85 -ОС
Н. контр.	Поспелева		
Гл. спец.	Лупферов		Закрытый пункт экипировки и технического обслуживания тепловозов для промышленных железных дорог ёмкостью 1520мм
Рук. гр.	Воронина		
Рук. гр.	Безлюдская		Организация строительства — Стадия: Р; Лист: 2; Листов:
Ст. инж.	Холодная		
Инженер	Стеуляр		Общие данные — Госстрой СССР Харьковский промстройпроект

Наименование сооружений	NN п.п.	Наименование работ	Единица измерен.	Количество	Средняя норма выработки	Трудоемк. в чел.-днях	Количество человек в смену	Количество смен	Продолжит. работ в днях
1	2	3	4	5	6	7	8	9	10
Здание	1.	Подготовительный период							
	2.	Выемка грунта	м³	1056	160	7 / 48	2 / 4	2	4
	3.	Обратная засыпка	м³	822	200	4 / 20	1 / 4	2	2
	4.	Устройство фундаментов под каркас корпуса	м³	135	1.2	113	5	2	11
	5.	Устройство конструкций подземного хозяйства	м³	100.2	1.2	84	5	2	9
	6.	Монтаж конструкций каркаса корпуса	м³	72	0.8	90	5	2	9
	7.	Монтаж металлоконструкций	т	51	0.51	100	7	2	7
	8.	Кладка кирпичных стен и перегородок	м³	71	1.6	44	4	1	12
	9.	Монтаж стеновых панелей	м²	710	9	79	5	2	8
	10.	Заполнение проемов	м²	247	8	31	4	1	8
	11.	Устройство кровли	м²	710	14	51	4	1	13
	12.	Устройство полов	м²	710	15	47	4	1	12
	13.	Устройство пути из рельсов Р-43	м	20	6.4	3	3	1	1
	14.	Отделочные работы	м²	3601	20	180	10	1	18
	15.	Устройство отмостки	м²	288	18	16	4	1	4
	16.	Прочие работы	чел/дн	-	-	210	2	1	105
Работы вне здания	17.	Устройство маслосборного колодца, грязеотстойника и канализационных колодцев	м³	22	1.2	18	4	2	2
	18.	Прочие работы	чел/дн			33	2	1	16
Сантехнические работы	19.	Отопление и вентиляция	руб.	13130	90.0	135	5	1	27
	20.	Водоснабжение и канализация	руб.	4250	75.0	57	5	1	12
	21.	Промпроводки	руб.	1850	90.0	21	3	1	4

Месяцы строительства: I | II | III | IV | V | VI | VII | VIII | IX | X

Альбом 2

Типовой проект 509-21.85

Инв. № подл. | Подп. и дата | Взам. инв. №

9036/2

Привязан:

Инв. №

Нач. отд.	Медведский	
Н. контр.	Иосилевич	
Гл. спец.	Алферов	
Ст. инж.	Холодная	
Инженер	Пустынников	
Проверил	Алферов	

ТП 509-21.85 -ОС

Закрытый пункт экипировки и технического обслуживания тепловозов для промышленных железных дорог колеи 1520 мм

Организация строительства

Стадия	Лист	Листов
Р	3	

График производства работ

Госстрой СССР Харьковский промстройниипроект

Типовой проект 509-21.85 Альбом 2

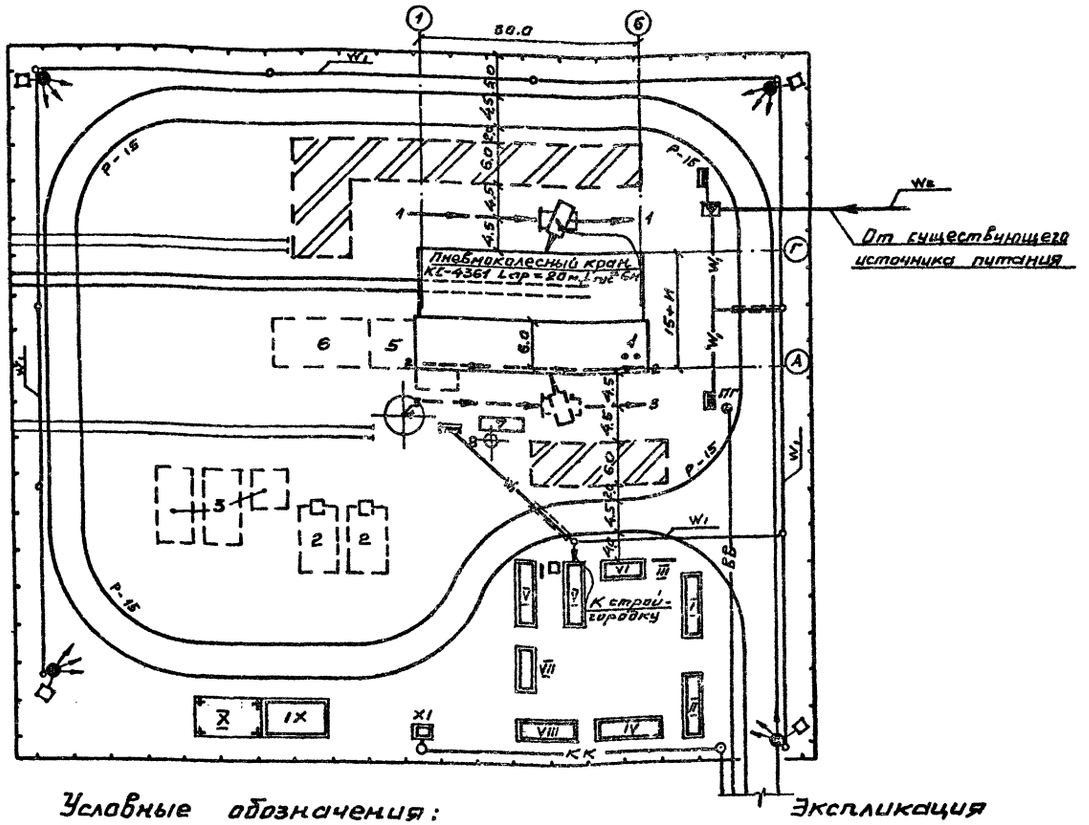

Экспликация временных зданий и сооружений.

N по плану	Наименование	Ед. изм	К-во	Примечание
I	Контора начальника участка и диспетчерская	шт	1	ТП 420-01-3
II	Красный уголок	"	1	ТП ГОСС-КУ
III	Стенд показателей	"	1	
IV	Буфет на 8 посадочных мест	"	1	ГОСС-Б-8
V	Гардеробные	"	2	ГОСС-Г-14
VI	Комната для отдыха, обогрева, приема пищи и сушки спецодежды	"	1	4078-1.00.00.000. СБ.
VII	Инструментальная кладовая	"	1	1129-К
VIII	Мастерская инструментальная	"	1	МИ-Р
IX	Закрытый склад	"	1	
X	Навес	"	1	
XI	Уборная на 2 очка	"	1	494-4-13
XII	Пожарный щит и ящик с песком	шт	1	
XIII	Автодороги с плитным покрытием толщ. 0.18м на песчаном основании	пм / м²	340 / 1645	
XIV	Устройство водопровода из чугунных водопроводных труб	пм	50	d=50мм
XV	Устройство канализации из чугунных канализационных труб	пм	45	d=100мм
XVI	Пожарные гидранты	шт	1	
XVII	Канализационные колодцы d=1000мм	шт	2	
XVIII	Ограждение	пм	420	

Примечания:

1. Набор временных сооружений и все временные сети уточняются при привязке проекта.
2. Стройгенплан разработан для поз. 1, 7 и 8.

Условные обозначения:

- Постоянные строящиеся здания и сооружения
- Временные проектируемые здания и сооружения
- Временные проектируемые автодороги
- Площадки складирования материалов и конструкций
- ВВ — Временный проектируемый водопровод
- КК — Временная проектируемая канализация
- Ось проходки крана
- We — Временное ограждение
- W1 — Воздушная ЛЭП - 6кВ (10кВ)
- W1 — Воздушная ЛЭП - 0.4кВ
- W1 — Кабельная ЛЭП-0.4кВ
- Комплектная трансформаторная подстанция наружной установки
- Распределительный щит
- Прожекторная мачта

Экспликация постоянных зданий и сооружений.

N по генплану	Наименование	Краткая характеристика	N типового проекта
1	Закрытый пункт экипировки и технического обслуживания тепловозов	На 16 тепловозов	
2	Склад дизельного топлива	Емк. 200м³ 2 подземных резервуара	
3	Склад дизельного масла	Емк. 125м³	
4	Склад сухого песка	Бетонного типа Емк. 50м³	
5	Пескосушилка (со складом сырого песка)	производительностью 0.3м³/час	
6	Склад сырого песка		
7	Грязеотстойник		
8	Маслосборный колодец		

9036/2

Нач. отд.	Медведев		ТП 509-21.85 -ОС
Н. контр.	Иосилевич		Закрытый пункт экипировки технического обслуживания тепловозов для промышленных железных дорог, годен 1520 мм
Гл. спец.	Алферов		
Рук. гр.	Воронина		Организация строительства — Стадия Р, Лист 4, Листов
Рук. гр.	Белопольский		Стройгенплан. — Госстрой СССР Харьковский Промстройниипроект

Привязан.

Инв. N

Инв. N подл. | Подпись и дата | Взам. инв. N

Отпечатано
в Новосибирском филиале ЦИТП
630064 г. Новосибирск, пр. Карла Маркса 1
Выдано в печать: 11 IX 1986г.
Заказ 2432 Тираж 200

gost.e-ecolog.ru