ТИПОВОЙ ПРОЕКТ

901-6-70.85

БЛОК ВЕНТИЛЯТОРНАЯ ГРАДИРНЯ-НАСОСНАЯ СТАНЦИЯ

ОТКРЫТОГО ТИПА

ПРОИЗВОДИТЕЛЬНОСТЬЮ 4000 КУБ.М В ЧАС

С ОДНОЙ ГРУППОЙ НАСОСОВ

Альбом V

20608-05

ЦЕНА 2-20

gost.e-ecolog.ru

ЦЕНТРАЛЬНЫЙ ИНСТИТУТ ТИПОВОГО ПРОЕКТИРОВАНИЯ
ГОССТРОЯ СССР
Москва, А-445, Смоленская ул., 22
Сдано в печать III 1986 г.
Заказ № 3874 Тираж 475 экз.

ТИПОВОЙ ПРОЕКТ

901-6-70.83

БЛОК ВЕНТИЛЯТОРНАЯ ГРАДИРНЯ-НАСОСНАЯ СТАНЦИЯ ОТКРЫТОГО ТИПА ПРОИЗВОДИТЕЛЬНОСТЬЮ 4000 КУБ.М В ЧАС С ОДНОЙ ГРУППОЙ НАСОСОВ

СОСТАВ ПРОЕКТА:

АЛЬБОМ I	ПОЯСНИТЕЛЬНАЯ ЗАПИСКА. ПОКАЗАТЕЛИ ПРИМЕНЕНИЯ НАУЧНО-ТЕХНИЧЕСКИХ ДОСТИЖЕНИЙ ТЕХНОЛОГИЧЕСКИЕ РЕШЕНИЯ
АЛЬБОМ II	АРХИТЕКТУРНО-СТРОИТЕЛЬНЫЕ РЕШЕНИЯ
АЛЬБОМ III	СТРОИТЕЛЬНЫЕ ИЗДЕЛИЯ
АЛЬБОМ IV	ЭЛЕКТРООБОРУДОВАНИЕ. АВТОМАТИЗАЦИЯ. ТЕХНОЛОГИЧЕСКИЙ КОНТРОЛЬ
АЛЬБОМ V	ЗАДАНИЕ ЗАВОДУ-ИЗГОТОВИТЕЛЮ НА КРУПНОБЛОЧНОЕ ОБОРУДОВАНИЕ
АЛЬБОМ VI	СПЕЦИФИКАЦИИ ОБОРУДОВАНИЯ
АЛЬБОМ VII	ВЕДОМОСТИ ПОТРЕБНОСТИ В МАТЕРИАЛАХ
АЛЬБОМ VIII	СМЕТЫ

АЛЬБОМ V

РАЗРАБОТАН
ПРОЕКТНЫМИ ИНСТИТУТАМИ:
СОЮЗВОДОКАНАЛПРОЕКТ
РОСТОВСКИЙ ВОДОКАНАЛПРОЕКТ

ГЛАВНЫЙ ИНЖЕНЕР ИНСТИТУТА ЗАЯЦ В.Н.
ГЛАВНЫЙ ИНЖЕНЕР ПРОЕКТА ИВАНЕНКО Б.Н.

УТВЕРЖДЕН ГОССТРОЕМ СССР
ПРОТОКОЛ N ВА-2 ОТ 31 ЯНВАРЯ 1984 г.
ВВЕДЕН В ДЕЙСТВИЕ
В/О СОЮЗВОДОКАНАЛНИИПРОЕКТ
С 1 СЕНТЯБРЯ 1985г. ПРИКАЗ ОТ 28 июня 1985г. № 174

Привязан:

Инв. №

Инв. № подл.	Подпись и дата	Взам. инв. №

Типовой проект 901-6-70.85 АЭМ Альбом V

Наименование	Кол. НКУ	Кол. приведенных панелей	Обозначение чертежа общего вида	Примечание
Щит 1Щ	1	7	Т.П.90	
			АЭМ.33И-2	
Щит 2Щ	1	6	Т.П.90	
			АЭМ.33И-6	
Щит 3Щ	1	8	Т.П.90	
			АЭМ.33И-10	
Щит технологического				
контроля	1		АТХ.33И-1	

Обозначение	Лист	Наименование	Кол-во	Стр. альб.
АЭМ.33И	ПК	Перечень комплектных		
		устройств	1	2
АЭМ.33И	1	Щит 1Щ. Технические		
		данные аппаратов	2	3,4
АЭМ.33И	2	Щит 1Щ. Общий вид	4	5
АЭМ.33И	3	Щит 1Щ. Таблица перечня		
		надписей	2	17
АЭМ.33И	4	Щит 1Щ. Схема электрическая соединений	4	5÷8
АЭМ.33И	5	Щит 2Щ. Технические		
		данные аппаратов	2	9

Привязан

Исполнит.			
Рук. бр.			
Должность	Фамилия	Подпись	Дата
Инв. №			

Т.П.901-6-70.85 АЭМ.33И-ПК

Блок вентиляторная градирня насосная станция открытого типа Q=4000 м³/час с одной группой насосов

Перечень комплектных устройств

Стадия	Лист	Листов
Р		1

Госстрой СССР Союзводоканалниипроект Ростовский ВОДОКАНАЛПРОЕКТ

Нач.отд.	Иваненко	
Н.контр.	Бреслов	
Рук.бр.	Бреслов	
Инж.	Поплавская	

Т.П.901-6-70.85 АЭМ.33И-СА

Блок вентиляторная градирня насосная станция открытого типа Q=4000 м³/час с одной группой насосов

Содержание альбома V

Стадия	Лист	Листов
Р	1	5

Госстрой СССР Союзводоканалниипроект Ростовский ВОДОКАНАЛПРОЕКТ

Обозначение	Лист	Наименование	Кол-во	Стр. альб.
АЭМ.33И	6	Щит 2Щ. Общий вид.	5	9,10
АЭМ.33И	7	Щит 2Щ. Таблица перечня		
		надписей	5	4,11
АЭМ.33И	8	Щит 2Щ. Схема электрическая соединений	5	12÷16
АЭМ.33И	9	Щит 3Щ. Технические		
		данные аппаратов	2	17
АЭМ.33И	10	Щит 3Щ. Общий вид	2	18,19
АЭМ.33И	11	Щит 3Щ. Таблица перечня		
		надписей	4	20
АЭМ.33И	12	Щит 3Щ. Схема электрическая соединений	3	21÷23
АТХ.33И	СО	Спецификация щитов	2	24
АТХ.33И	1	Щит технологического		
		контроля. Общий вид.	5	25,26

Т.П.901-6-70.85 АЭМ.33И-СА Лист 2

Обозначение	Лист	Наименование	Кол-во	Стр. альб.
АТХ.33И	2	Щит технологического		
		контроля. Таблица соединений	2	26
АТХ.33И	3	Щит технологического		
		контроля. Таблица подключения	3	27
АТХ.33И	4	Щит технологического		
		контроля. Схема подключений	1	27

Т.П.901-6-70.85 АЭМ.33И-СА Лист 3

20608-05 3

Инв. № подл. | Подпись и дата | Взам. инв. №

Типовой проект 90 АЭМ Альбом V

Формат	Зона	Позиция	Обозначение	Наименование	Кол.	Примечание
				Документация		
*			Т.П. 90 АЭМ.33И-2	Чертеж общего вида		11;12
22			Т.П. 90 АЭМ.33И-4	Схема электрическая соединений		
11			Т.П. 90 АЭМ.33И-3	Таблица перечня надписей		
				Сборочные единицы		
	6;7	01		ПОУ5430-4374УХЛ4	04	
	5			Н1 01		
				Выключатели:		
		02		А3736ФУ3 Iр630А; Iотс 6300А	01	1QF
		03		А3736ФУ3 Iр320А; Iотс 6300А	01	4QF
		04		А3716ФУ3 Iр40А; Iотс 630А	01	5QF
		05		А3716ФУ3 Iр63А; Iотс 630А	01	6QF
		06		А3716ФУ3 Iр32А; Iотс 630А	01	7QF
		07		АК63-1МУ3 Iр10А; Iотс 1,5Iн	03	26SF-28SF

Формат	Зона	Позиция	Обозначение	Наименование	Кол.	Примечание
	4			Н2 01		
		08		Блок БОУ5437-3074ГУХЛ4А	01	
		09		Блок БОУ5438-3074ГУХЛ4А	05	
				Выключатели:		
		10		А3736ФУ3 Iр400А; Iотс 6300А	01	3QF
		11		А3716ФУ3 Iр32А, Iотс 630А	02	8QF; 9QF
		12		АП50Б-3МТ Iр16А, Iотс = 10Iн	01	13QF
		13		Пускатель ПМЛ-210004 Uк~380В	02	КМ1; КМ2
		14		Приставка ПКЛ-1104	01	КМ1
		15		Реле РПЛ-12204 ~380В	01	К
	5			Н3 01		
		16		Блок БОУ5437-3074ГУХЛ4А	02	
		17		Блок БОУ5438-3074ГУХЛ4А	02	
				Выключатели:		
		18		А3736ФУ3 Iр630А; Iотс 6300А	01	2QF
		19		А3736ФУ3 Iр320А; Iотс 6300А	01	12QF
		20		А3716ФУ3 Iр32А; Iотс 630А	01	10QF
		21		А3716ФУ3 Iр40А; Iотс 630А	01	11QF
		22		АП50Б-3МТ Iр10А, Iотс = 10Iн	01	14QF
		23		АП50Б-3МТ Iр16А; Iотс = 10Iн	03	15QF-17QF
				Колодка из 10 зажимов на ток 16А	08	

Привязан

Исполнит.

Рук. гр.

Должность | Фамилия | Подпись | Дата

Инв. №

Взам. инв. № | Подпись и дата | Инв. № подл.

Т.П. 901-6-70.85 АЭМ.33И-1

Щит 1Щ

Технические данные аппаратов

Р | 1 | 2

Госстрой СССР Союзводоканалниипроект Ростовский Водоканалпроект

Нач. отд. Иваненко

Н. контр. Бреслов

Инж. Поплавская

Инж. Бендик

Т.П. 901-6-70.85 АЭМ.33И-1 Лист 2

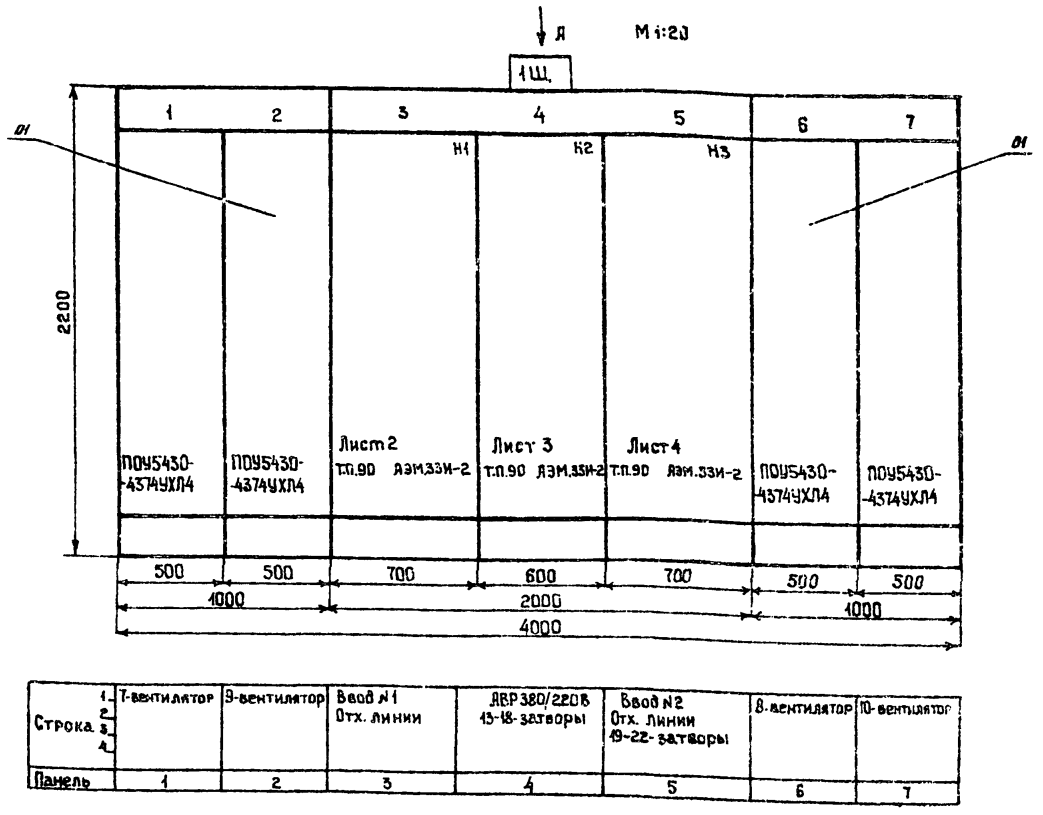

Строка 1	Т-вентилятор	9-вентилятор	Ввод №1 Отх. линии	ДВР 380/2208 15-18-затворы	Ввод №2 Отх. линии 19-22-затворы	8-вентилятор	10-вентилятор
Панель	1	2	3	4	5	6	7

Вид А М1:50

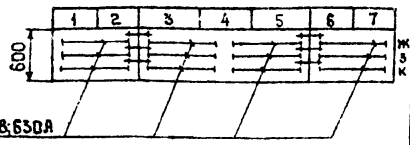

Привязан

Исполнит.

Рук. гр.

Должность | Фамилия | Подпись | Дата

Инв. №

Нач. отд. Иваненко

Н. контр. Чапны

Рук. гр. Бреслов

Инж. Поплавская

Инж. Бендик

Т.П. 901-6-70.85 АЭМ.33И-2

Блок вентиляторная градирня-насосная станция открытого типа Q=4000 м³/ч с одной группой насосов

Щит 1Щ Общий вид

Стадия	Лист	Листов
Р	1	4

Госстрой СССР Союзводоканалниипроект Ростовский Водоканалпроект

4 20608-05

Инв.№ подл. | Подпись и дата | Взам.инв.№

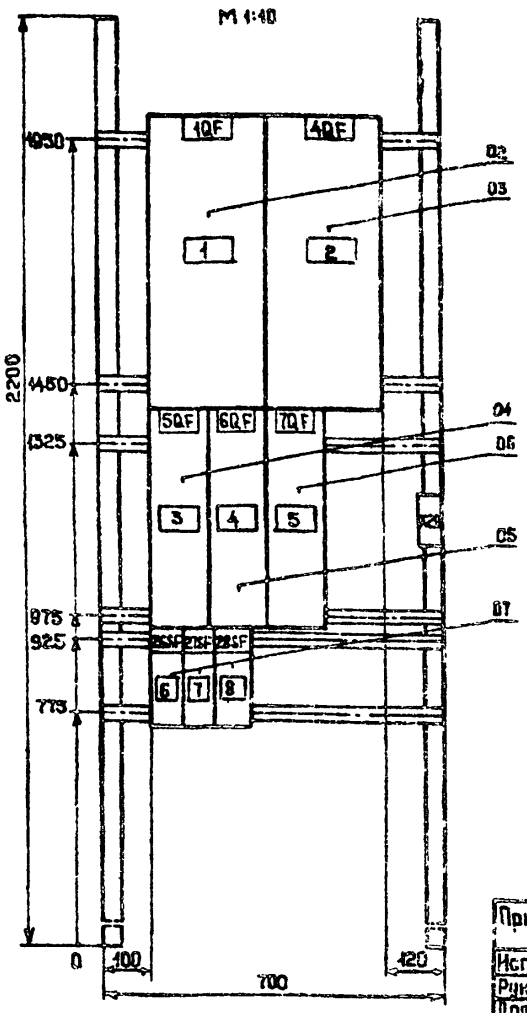

Панель 3 (Набор 1)

Привязан

Исполнит.			
Рук.гр.			
Должность	Фамилия	Подпись	Дата

Инв.№

Т.П.901-6-70.85 АЭМ.33И-2

Нач.отд.	Иваненко		
Н.контр.	Чапны		
Рук.гр.	Бреслов		
Инж.	Поплавская		
Инж.	Бендик		

Блок вентиляторная градирня-насосная станция открытого типа Q=4000 м³/ч с одной группой насосов

Стадия	Лист	Листов
Р	2	

Щит 1Щ
Общий вид

Госстрой СССР Союзводоканалниипроект Ростовский Водоканалпроект

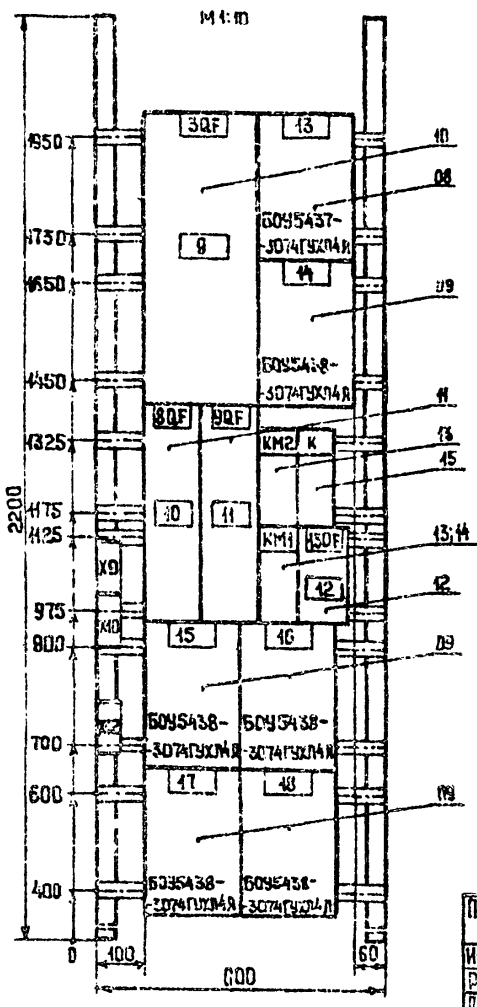

Панель 4 (Набор 2)

Привязан

Исполнит.			
Рук.гр.			
Должность	Фамилия	Подпись	Дата

Инв.№

Т.П.901-6-70.85 АЭМ.33И-2

Нач.отд.	Иваненко		
Н.контр.	Чапны		
Рук.гр.	Бреслов		
Инж.	Поплавская		
Инж.	Бендик		

Блок вентиляторная градирня-насосная станция открытого типа Q=4000 м³/ч с одной группой насосов

Стадия	Лист	Листов
Р	3	

Щит 1Щ
Общий вид

Госстрой СССР Союзводоканалниипроект Ростовский Водоканалпроект

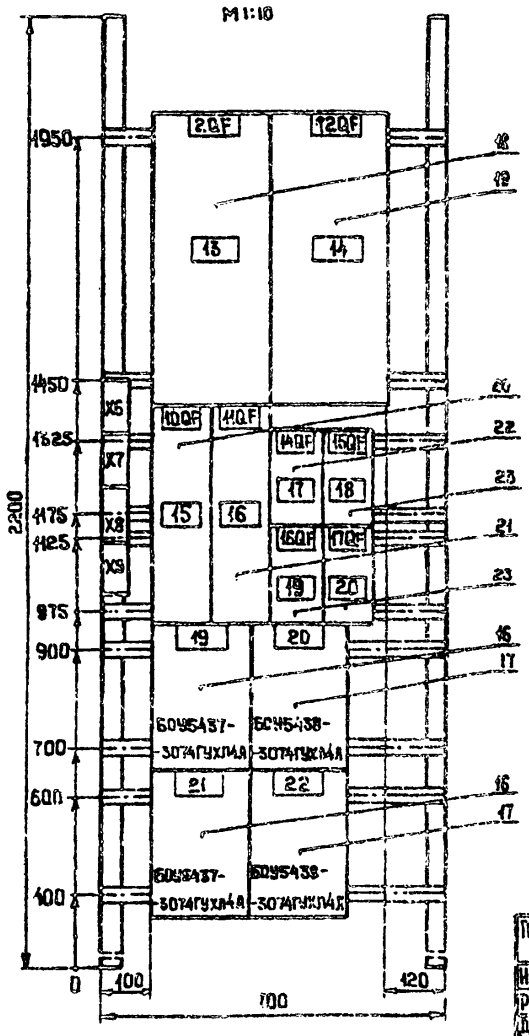

Панель 5 (Набор 3)

Привязан

Исполнит.			
Рук.гр.			
Должность	Фамилия	Подпись	Дата

Инв.№

Т.П.901-6-70.85 АЭМ.33И-2

Нач.отд.	Иваненко		
Н.контр.	Чапны		
Рук.гр.	Бреслов		
Инж.	Поплавская		
Инж.	Бендик		

Блок вентиляторная градирня-насосная станция открытого типа Q=4000 м³/ч с одной группой насосов

Стадия	Лист	Листов
Р	4	

Щит 1Щ
Общий вид

Госстрой СССР Союзводоканалниипроект Ростовский Водоканалпроект

20908-05 5

Панель	Строка	Надпись	Поз. обозначение	Место надписи	Текст	Кол	Вид шрифта	Заготовка
1		1	24SF	таблички	Общие цепи насосов 1÷6			
				над эсе	K1			
				—"—	K2			
				—"—	K3			
				—"—	K4			
				—"—	K5			
				—"—	K6			
				—"—	K7			
				—"—	K8i			
				—"—	KR2			
				—"—	KT1			
				—"—	KT2			
				—"—	1K9			
				—"—	2K9			
				—"—	K10			
				—"—	1R÷6R			
				—"—	KT			
2		2	16SF	—"—	Цепи управления насосом 1			
				—"—	1-K1			
		3	19SF	—"—	Цепи управления насосом 2			
				—"—	2-K1			
		4	22SF	—"—	Цепи управления насосом 3			

Привязан

Исполнит.			
Рук.гр.			
Должность	Фамилия	Подпись	Дата

Инв.№

Т.П.901-6-70.85 АЭМ.33И-7

Нач.отд.	Иваненко		
Н.контр.	Бреслов		
Рук.гр.	Бреслов		
Инж.	Поплавская		

Щит 2 Щ
Таблица первичн надписей

Стадия	Лист	Листов
Р	1	5

Госстрой СССР Союзводоканалниипроект Ростовский Водоканалпроект

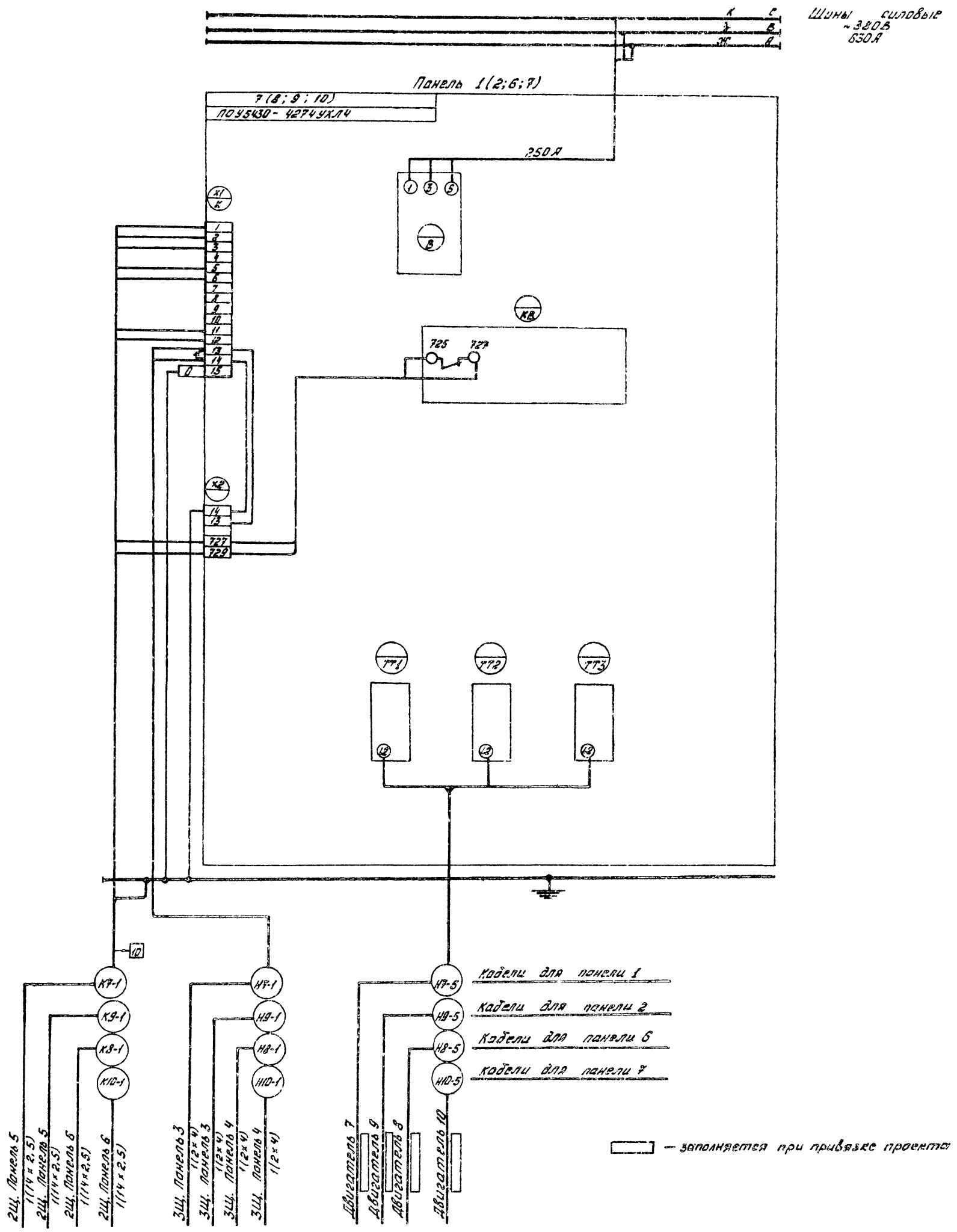

Т.П.901-6-70.85 АЭМ.33И-4

Привязан				Нач.отд.	Иваненко		
Исполнит.				Норм.контр.	Бреслов		
Рук.гр.				Рук.Зр.	Бреслов		
Должность	Фамилия	Подпись	Дата	Инж.	Поплавская		
Инв.№				Инж.	Бондарева		

Блок вентиляторная градирня-насосная станция открытого типа Q=4000 м³/ч с одной группой насосов

Щит 1Щ. Схема электрическая соединений.

Стадия	Лист	Листов
Р	1	4

Госстрой СССР Союзводоканалниипроект Ростовский Водоканалпроект

Инв. № подл. | Подпись и дата | Взам. инв. № | 9 | 50-8060

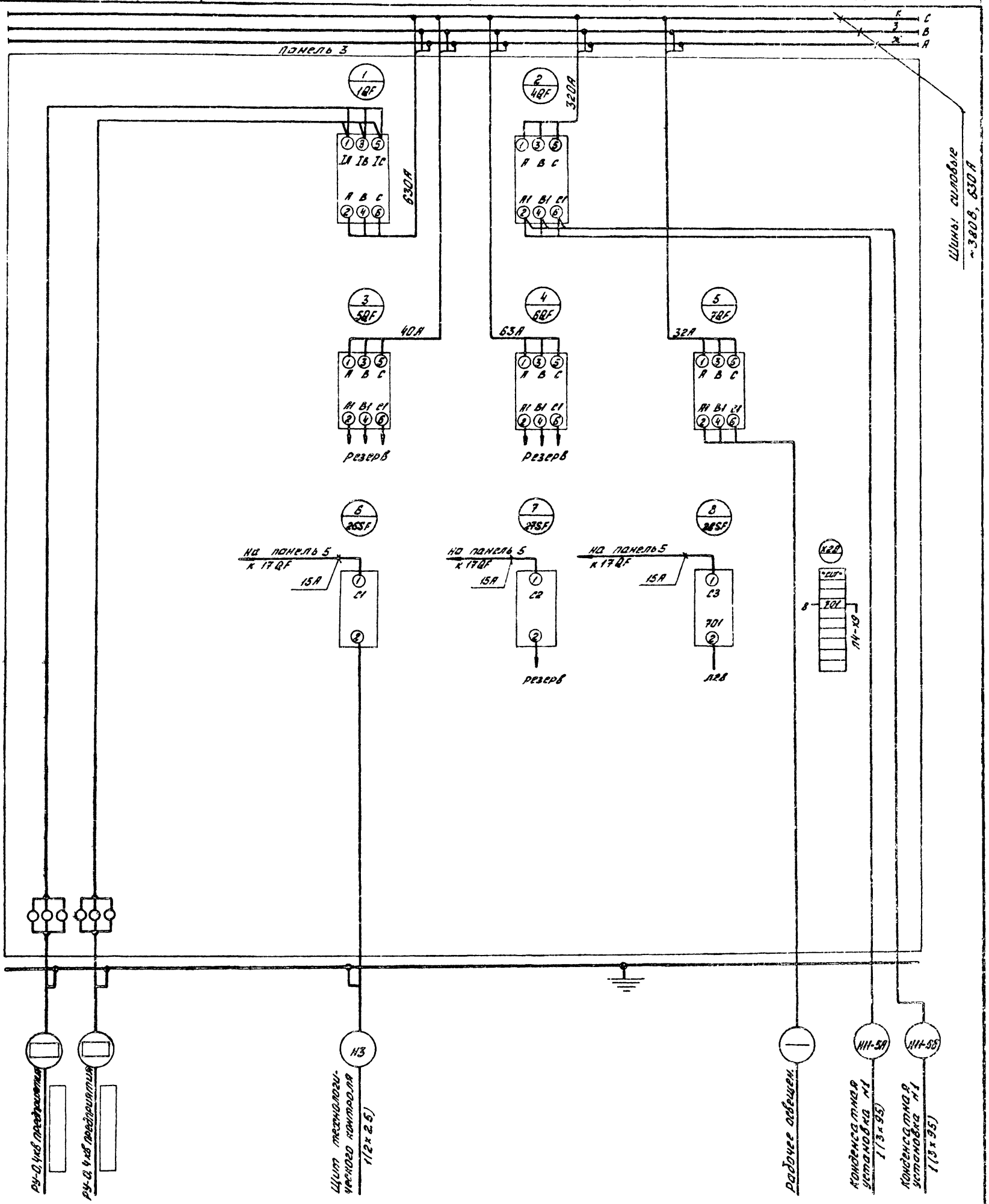

— Заполняется при привязке проекта.

Привязан				Нач. отд.	Иваненко		
Исполнит.				Нач. конт.	Бреслов		
Рук. гр.				Рук. бр.	Бреслов		
Должность	Фамилия	Подпись	Дата	Инж.	Поплавская		
Инв. №				Инж.	Бондарева		

Т.П. 90I-6-70.85 АЭМ.33И-4

Блок вентиляторная градирня-насосная станция открытого типа Q = 4000 м³/ч с одной группой насосов.

Стадия	Лист	Листов
Р	2	-

Щит 1Щ. Схема электрическая соединений.

Госстрой СССР Союзводоканалниипроект Ростовский водоканалпроект

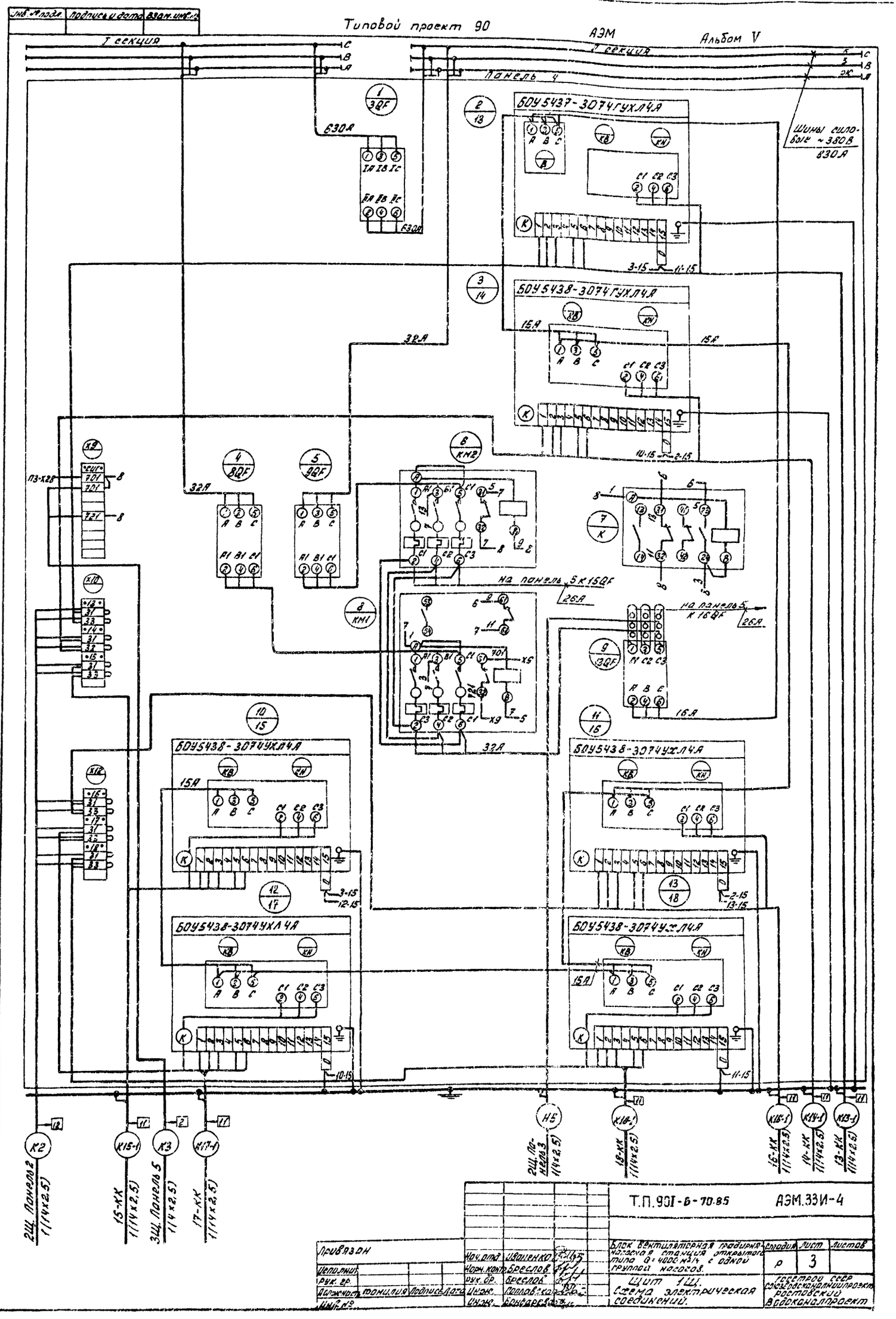
Инв. № подл.
Подпись и дата
Взам. инв. №
Типовой проект 90
АЭМ
Альбом V
I секция
II секция
Панель 4
Шины силовые ~380В
630А
БОУ5437-3074ГУХЛ4А
БОУ5438-3074ГУХЛ4А
БОУ5438-3074УХЛ4А
БОУ5438-3074УХЛ4А
БОУ5438-3074УХЛ4А
БОУ5438-3074УХЛ4А
на панель 5 к 15QF
на панель 5 к 16QF
2Щ. Панель 2 1(14х2,5)
15-КК 1(14х2,5)
3Щ. Панель 5 1(4х2,5)
17-КК 1(14х2,5)
2Щ. Панель 3 1(4х2,5)
18-КК 1(14х2,5)
16-КК 1(14х2,5)
14-КК 1(14х2,5)
13-КК 1(14х2,5)
Т.П.901-6-70.85
АЭМ.33И-4
Привязан
Цепи лит.
Рук. гр.
Должность
Фамилия
Подпись
Дата
Инв. №
Нач. отд.
Ивашенко
Норм. конт.
Бреслов
Рук. др.
Бреслов
Инж.
Поплавская
Инж.
Бондаревская
Блок вентиляторная градирня-насосная станция открытого типа Q=4000 м³/ч с одной группой насосов.
Щит 1Щ.
Схема электрическая соединений.
Стадия
Лист
Листов
Р
3
Госстрой СССР
Союзводоканалпроект
Ростовский
Водоканалпроект
Инв. № подл.
Подпись и дата
Взам. инв. №
8
50-8090

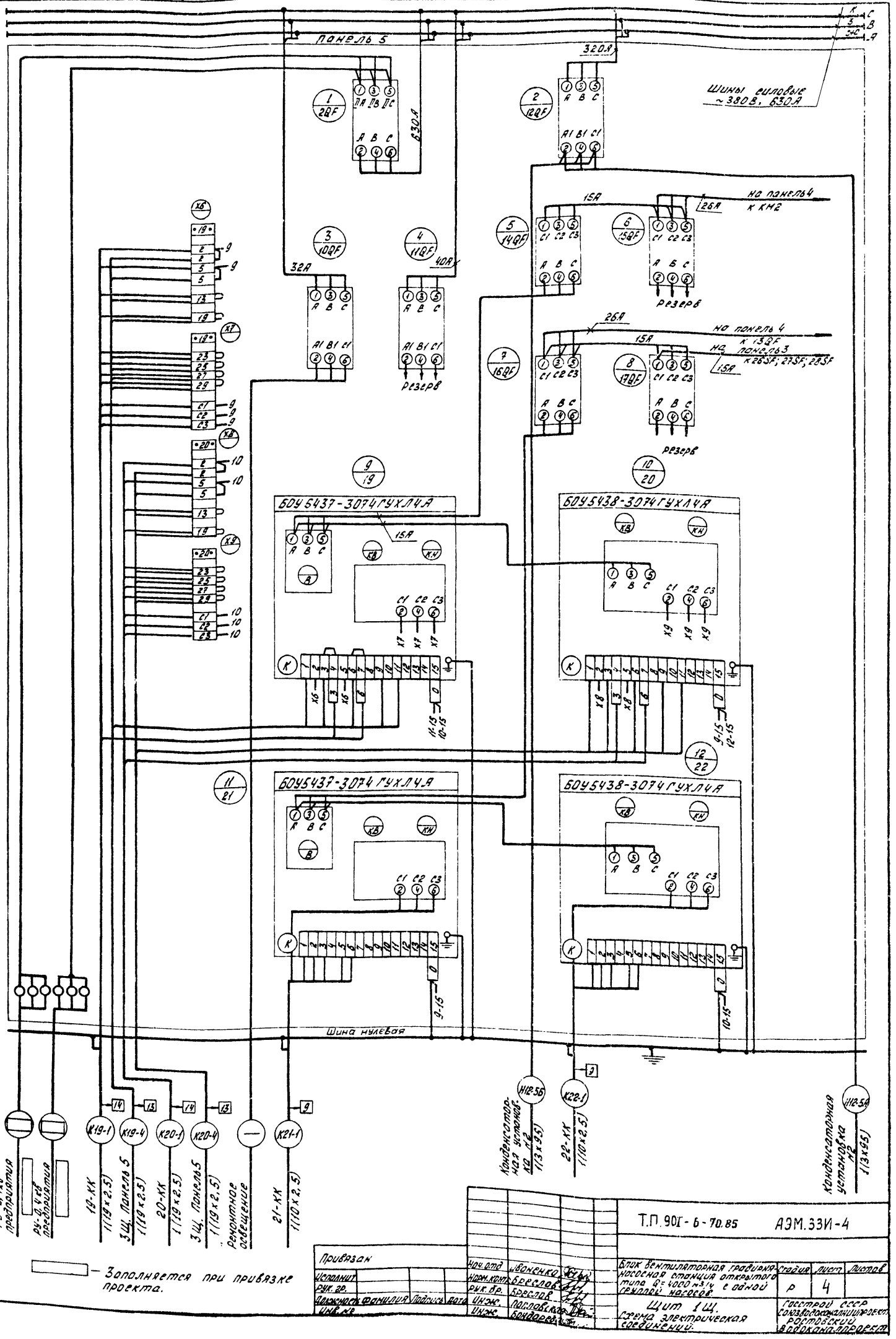

— Заполняется при привязке проекта.

Т.П. 90I-6-70.85				АЭМ.33И-4	
Привязан		Нач. отд.	Иваненко	Блок вентиляторная гравирня-насосная станция открытого типа Q=4000 м³/ч с одной группой насосов.	Стадия: Р; Лист: 4; Листов:
Исполнит.		Норм. контр.	Бреслов		
Рук. гр.		Рук. бр.	Бреслов	Щит 1Щ. Схема электрическая соединений.	Госстрой СССР Союзводоканалниипроект Ростовский водоканалпроект
Должность	Фамилия	Подпись	Дата		
Инв. №		Инж.	Поплавская		
		Инж.	Бондарев		

Инв. № подл. | Подпись и дата | Взам. инв. №

6 50-80902

Инв. № подл.	Подпись и дата	Взам. инв. №

Типовой проект 90 АЭМ Альбом V

Формат	Зона	Позиция	Обозначение	Наименование	Кол.	Примечание
				Документация		
*			Т.П. 90 АЭМ.33И-6	Чертеж общего вида		11,12
22			Т.П. 90 АЭМ.33И-2	Схема электрическая соединений		
11			Т.П. 90 АЭМ.33И-7	Таблица перечня надписей		
				Сборочные единицы		
	1			Н1 01		
		01		Выключатель АКБ3-1МУ3Iр10А,Iотс15I	01	24SF
		02		Реле РТ-40/0.6У4Iср.0.15÷0.3А	01	КА1
		03		Реле РТ-40/0.6У4Iср.03÷0.6А	01	КА2
		04		Реле ВС-44-24УХЛ4 ~220В	01	КТ
		05		Реле ВЛ-48УХЛ4~220В. В.В.3сек	02	КТ1; КТ2
		06		Реле РПЛ-13104Б~220В	03	К1; К4; К5
		07		Реле РПЛ-14004Б~220В	03	К2; К3; 1К9
		08		Реле РПЛ-12204Б~220В	04	К10 К6; К7; 2К9
		09		Приставка ПКЛ-4004	03	К1; К2; К5
		10		Приставка ПКЛ-0404	05	К4÷К7; 1К9
		11		Резистор ПЭВР-100 470 Ом	06	1R÷6R

Формат	Зона	Позиция	Обозначение	Наименование	Кол.	Примечание
	2,3			Н2 02		
		12		Выключатель АКБ3-1МУ3Iр10А,Iотс15I	03	18SF÷20SF (21SF÷23SF)
		13		Реле РПЛ-12204Б ~220В	09	А-К1; Б-К1, В-К1, А-К3; Б-К3; В-К3
						А-К4, Б-К4; В-К4
		14		Реле РПЛ-13104Б~220В	15	А-К2; Б-К2; В-К2 А-К5; Б-К5; В-К5
						А-К7; Б-К7; В-К7 А-К8; Б-К8; В-К8
						А-К6; Б-К6; В-К6
		15		Реле РБ-248 ~220В п.п.	03	А-КТ; Б-КТ; В-КТ
	4			Н3 01		
		16		Выключатель АКБ3-1МУ3Iр10А,Iотс15I	01	25SF
		17		Реле ВС-44-24УХЛ4~220В	01	КТ1
		18		Реле ВЛ-47УХЛ4~220В; в.в.0.1÷1г	01	КТ2
		19		Реле ВЛ-47УХЛ4~220В; в.в.0.3÷3мин	01	КТ3
		20		Реле РПЛ-12204Б~220В	05	К1; К6÷К9
		21		Реле РПЛ-14004Б~220В	05	К2÷К5; К10
	5,6			Н4 02		
		22		Реле РП-18-91УХЛ4 ~220В	02	А-К1; Б-К1
		23		Реле РП-12УХЛ4 ~220В	02	А-К2; Б-К2
		24		Реле РПЛ-14004Б ~220В	02	А-К4; Б-К4
		25		Реле РПЛ-13104Б ~220В	02	А-К5; Б-К5
		26		Реле РПЛ-12204Б~220В	02	А-К3; Б-К3
		27		Приставка ПКЛ-1104	02	А-К3; Б-К3
				Колодка из 10 зажимов на ток 16-А	66	

Привязан

Исполнит.			
Рук. гр.			
Должность	Фамилия	Подпись	Дата
Инв. №			

Т.П. 90I-6-70.85 АЭМ.33И-5

Нач. отд.	Иваненко	
Н. контр.	Бреслов	
Инж.	Поплавская	
Инж.	Бендик	

Щит 2Щ

Технические данные аппаратов

Стадия	Лист	Листов
Р	1	2

Госстрой СССР Союзводоканалниипроект Ростовский Водоканалпроект

Т.П. 90I-6-70.85 АЭМ.33И-5 Лист 2

Инв. № подл. | Подпись и дата | Взам. инв. №

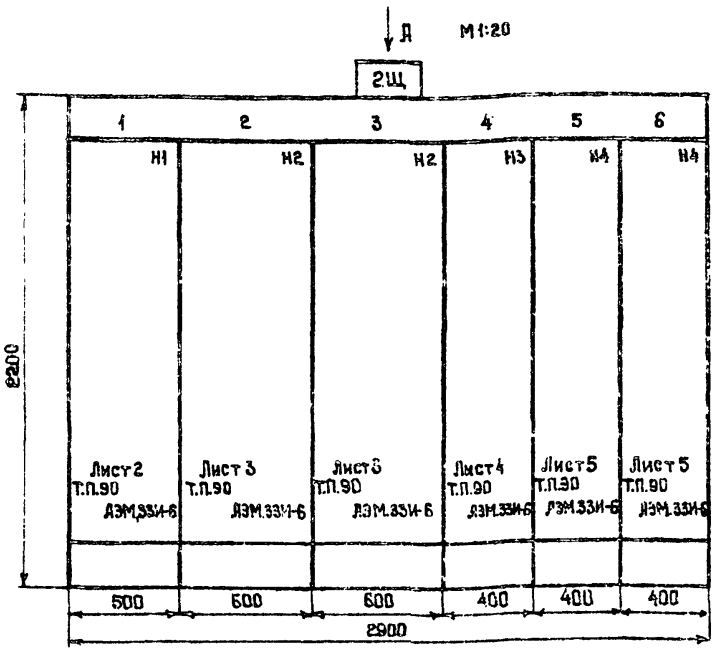

Строка	1. Общ. цепи насосов 1÷6	Цепи упр. насосами 1÷3	Цепи упр. насосами 4÷6	Общ. цепи вент 7÷10	Цепи упр. вент 7; 8	Цепи упр. вент. 9; 10
2. 3. 4.						
Панель	1	2	3	4	5	6

Вид А
М1:50

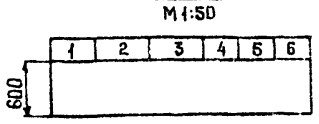

Т.П. 90I-6-70.85 АЭМ.33И-6

Привязан			
Исполнит.			
Рук. гр.			
Должность	Фамилия	Подпись	Дата
Инв. №			

Нач. отд.	Иваненко	
Н. контр.	Чапны	
Рук. гр.	Бреслов	
Инж.	Поплавская	
Инж.	Бендик	

Блок вентиляторная градирня-насосная станция открытого типа Q=4000 м³/ч с одной группой насосов

Щит 2Щ Общий вид

Стадия	Лист	Листов
Р	1	5

Госстрой СССР Союзводоканалниипроект Ростовский Водоканалпроект

20608-05 10

Инв. № подл. | Подпись и дата | Взам. инв. №

Инв. № подл.	Подпись и дата	Взам. инв. №

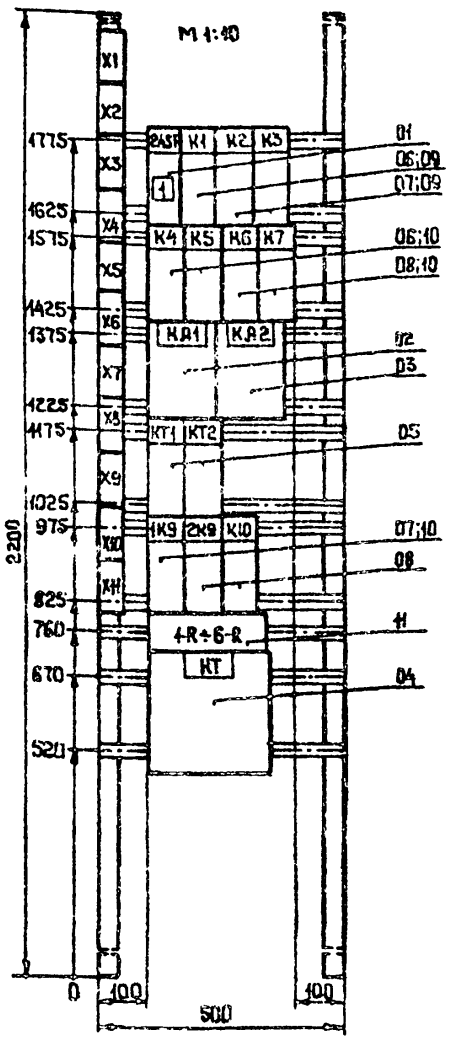

Панель 1 (Набор 1)

Привязан			
Исполнит.			
Рук. гр.			
Должность	Фамилия	Подпись	Дата
Инв. N			

Нач. отд.	Иваненко		
Н. контр.	Чапны		
Рук. гр.	Бреслов		
Инж.	Поплавская		
Инж.	Бендик		

Т.П.901-6-70.85 АЭМ.33И-6

Блок вентиляторная градирня-насосная станция открытого типа Q = 4000 м³/ч с одной группой насосов

Стадия	Лист	Листов
Р	2	

Щит 2Щ
Общий вид

Госстрой СССР
Союзводоканалниипроект
Ростовский
Водоканалпроект

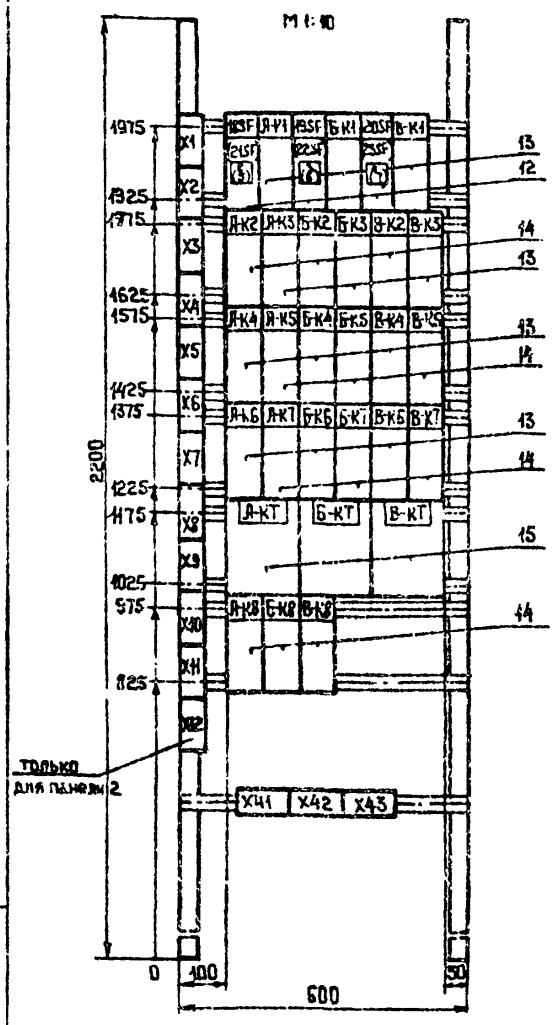

N панели	N привода		
	А	Б	В
2	1	2	3
3	4	5	6

Панель 2;3 (Набор 2)

Привязан			
Исполнит.			
Рук. гр.			
Должность	Фамилия	Подпись	Дата
Инв. №			

Нач. отд.	Иваненко		
Н. контр.	Чапны		
Рук. гр.	Бреслов		
Инж.	Поплавская		
Инж.	Бендик		

Т.П.901-6-70.85 АЭМ.33И-6

Блок вентиляторная градирня-насосная станция открытого типа Q = 4000 м³/ч с одной группой насосов.

Стадия	Лист	Листов
Р	3	

Щит 2Щ
Общий вид

Госстрой СССР
Союзводоканалниипроект
Ростовский
Водоканалпроект

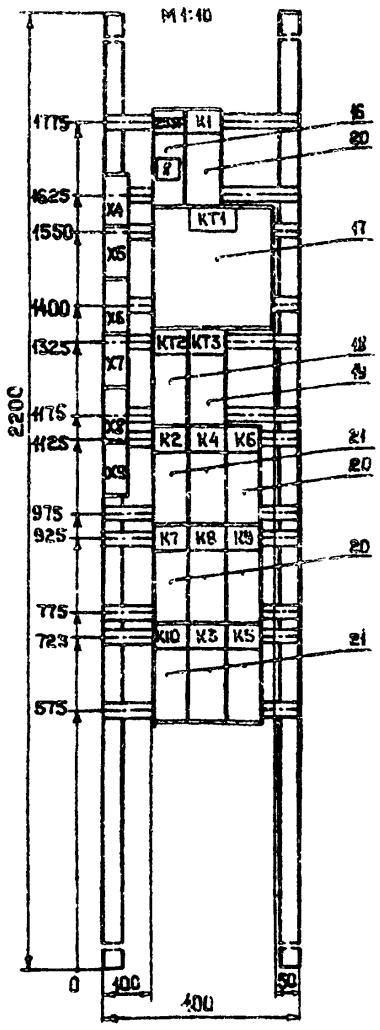

Панель 4 (Набор 3)

Привязан			
Исполнит.			
Рук. гр.			
Должность	Фамилия	Подпись	Дата
Инв. №			

Нач. отд.	Иваненко		
Н. контр.	Чапны		
Рук. гр.	Бреслов		
Инж.	Поплавская		
Инж.	Бендик		

Т.П.901-6-70.85 АЭМ.33И-6

Блок вентиляторная градирня-насосная станция открытого типа Q = 4000 м³/ч с одной группой насосов.

Стадия	Лист	Листов
Р	4	

Щит 2Щ
Общий вид

Госстрой СССР
Союзводоканалниипроект
Ростовский
Водоканалпроект

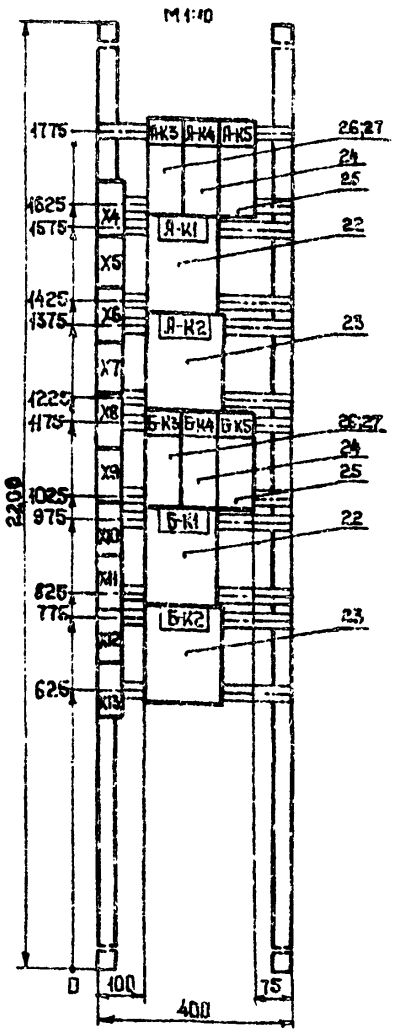

N панели	N привода	
	А	Б
5	7	8
6	9	10

Панель 5;6 (Набор 4)

Привязан			
Исполнит.			
Рук. гр.			
Должность	Фамилия	Подпись	Дата
Инв. №			

Нач. отд.	Иваненко		
Н. контр.	Чапны		
Рук. гр.	Бреслов		
Инж.	Поплавская		
Инж.	Бендик		

Т.П.901-6-70.85 АЭМ.33И-6

Блок вентиляторная градирня-насосная станция открытого типа Q = 4000 м³/ч с одной группой насосов

Стадия	Лист	Листов
Р	5	

Щит 2Щ
Общий вид

Госстрой СССР
Союзводоканалниипроект
Ростовский
Водоканалпроект

20608-05 11

Инв.№подл. | Подпись и дата | Взам.инв.№

Панель	Строка	Надпись	Поз. обозначение	Место надписи	Текст	Кол.	Вид шрифта	Заготовка
2				таблички	3-К1			
				то же	1-К2			
				—"—	1-К3			
				—"—	2-К2			
				—"—	2-К3			
				—"—	3-К2			
				—"—	3-К3			
				—"—	1-К4			
				—"—	1-К5			
				—"—	2-К4			
				—"—	2-К5			
				—"—	3-К4			
				—"—	3-К5			
				—"—	1-К6			
				—"—	1-К7			
				—"—	2-К6			
				—"—	2-К7			
				—"—	3-К6			
				—"—	3-К7			
				—"—	1-КТ			
				—"—	2-КТ			
				—"—	3-КТ			
				—"—	1-К8			
				—"—	2-К8			
				—"—	3-К8			
3		5	21SF	—"—	Цепи управления насосом 4			
				—"—	4-К1			
		6	22SF	—"—	Цепи управления насосом 5			
				—"—	5-К1			

Инв.№подл. | Подпись и дата | Взам.инв.№

Панель	Строка	Надпись	Поз. обозначение	Место надписи	Текст	Кол.	Вид шрифта	Заготовка
3		7	23SF	таблички	Цепи управления насосом 6			
				то же	6-К1			
				—"—	4-К2			
				—"—	4-К3			
				—"—	5-К2			
				—"—	5-К3			
				—"—	6-К2			
				—"—	6-К3			
				—"—	4-К4			
				—"—	4-К5			
				—"—	5-К4			
				—"—	5-К5			
				—"—	5-К4			
				—"—	6-К5			
				—"—	4-К6			
				—"—	4-К7			
				—"—	5-К6			
				—"—	5-К7			
				—"—	6-К6			
				—"—	6-К7			
				—"—	4-КТ			
				—"—	5-КТ			
				—"—	6-КТ			
				—"—	4-К8			
				—"—	5-К8			
				—"—	6-К8			
4		8	25SF	—"—	Общие цепи вентиляторов 7÷10			
				—"—	К1			
				—"—	КТ1			

Инв.№подл. | Подпись и дата | Взам.инв.№ | 12 20608-05

Панель	Строка	Надпись	Поз. обозначение	Место надписи	Текст	Кол.	Вид шрифта	Заготовка
4				таблички	КТ2			
				то же	КТ3			
				—"—	К2			
				—"—	К4			
				—"—	К6			
				—"—	К7			
				—"—	К8			
				—"—	К9			
				—"—	К10			
				—"—	К3			
				—"—	К5			
5				—"—	7-К3			
				—"—	7-К4			
				—"—	7-К5			
				—"—	7-К1			
				—"—	7-К2			
				—"—	8-К3			
				—"—	8-К4			
				—"—	8-К5			
				—"—	8-К1			
				—"—	8-К2			
6				—"—	9-К3			
				—"—	9-К4			
				—"—	9-К5			
				—"—	9-К1			
				—"—	9-К2			
				—"—	10К3			
				—"—	10К4			
				—"—	10-К5			

Инв.№подл. | Подпись и дата | Взам.инв.№

Панель	Строка	Надпись	Поз. обозначение	Место надписи	Текст	Кол.	Вид шрифта	Заготовка
6				таблички	10-К1			
				то же	10-К2			

Вид спереди. Панель 1

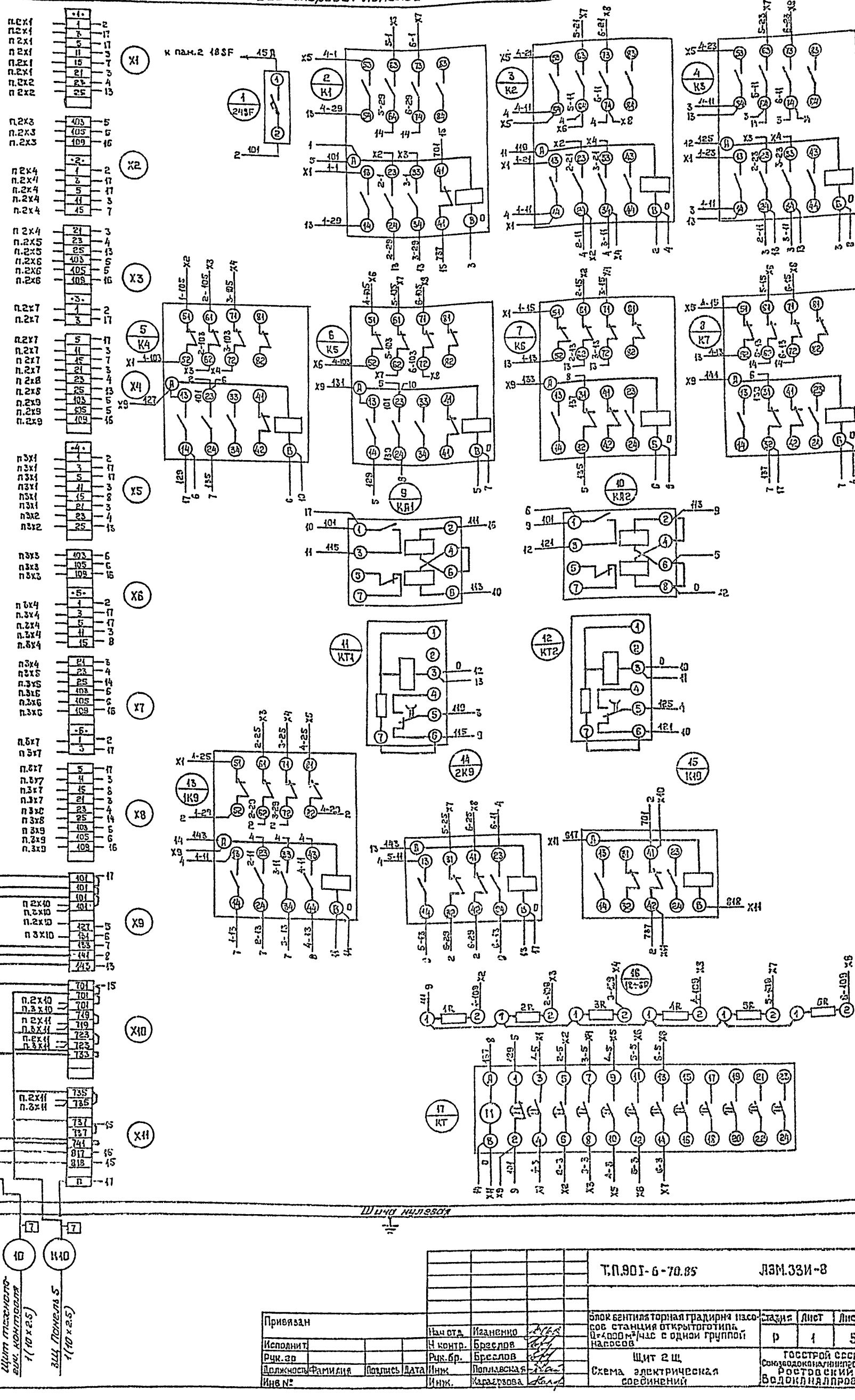

Инв. № подл.	Подпись и дата	Взам. инв. №

Типовой проект 90 АЭМ Альбом V

Вид спереди. Панель 2 (3)

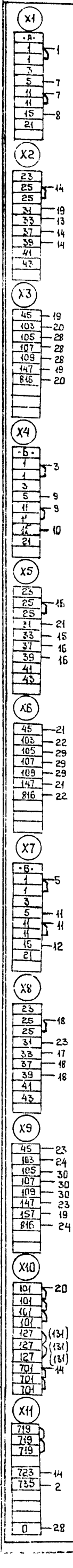

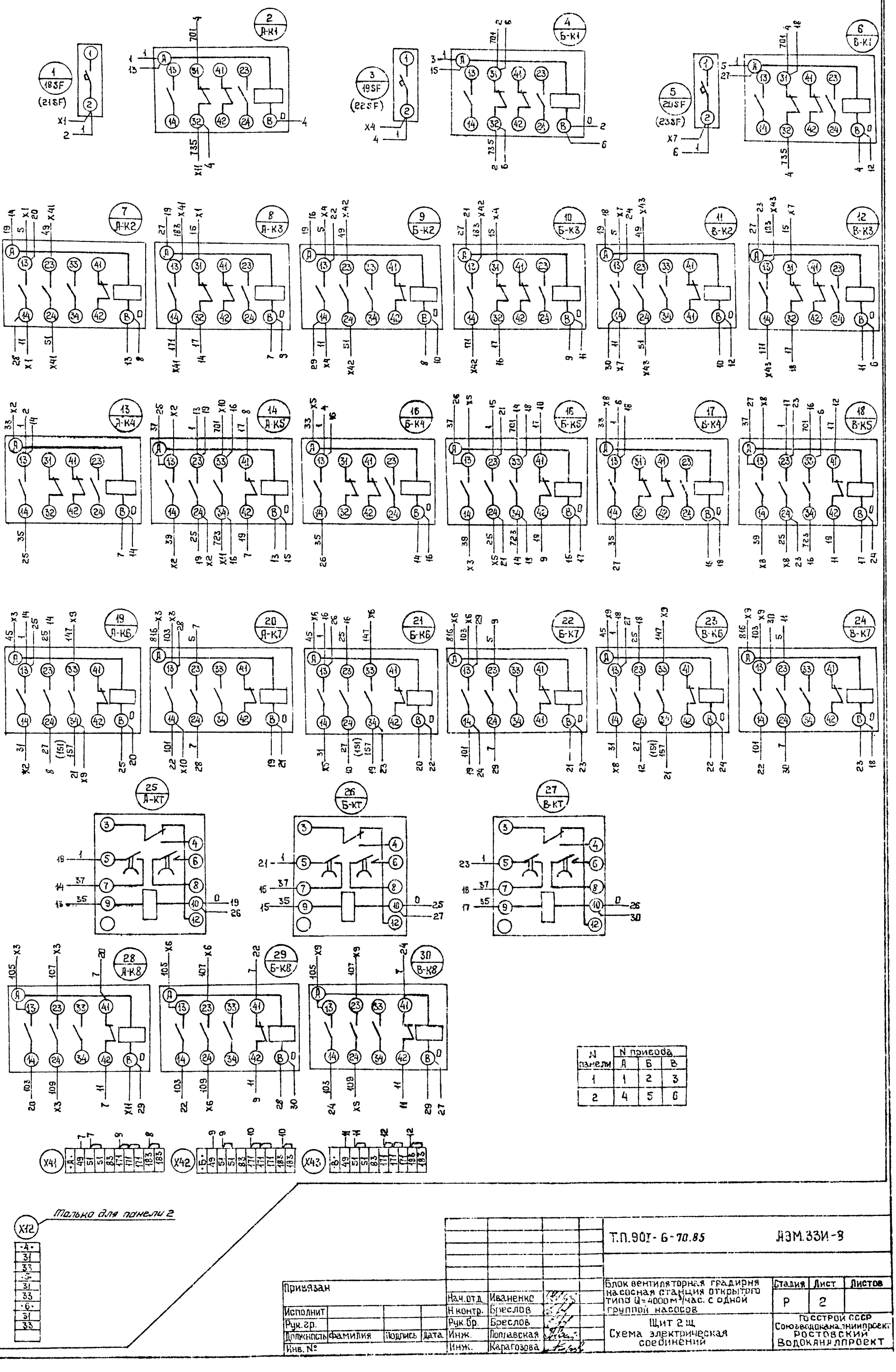

N панели	N привода		
	А	Б	В
1	1	2	3
2	4	5	6

Только для панели 2

Привязан				Т.П.901-6-70.85	АЭМ.33И-8
Исполнит					
Рук.гр.					
Должность	Фамилия	Подпись	Дата		
Инв. №					
Нач.отд.	Иваненко			Блок вентиляторная градирня насосная станция открытого типа Q=4000 м³/час. с одной группой насосов	Стадия: Р; Лист: 2; Листов:
Н.контр.	Бреслов				
Рук.бр.	Бреслов			Щит 2 щ. Схема электрическая соединений	Госстрой СССР Союзводоканалниипроект Ростовский Водоканалпроект
Инж.	Поплавская				
Инж.	Карагозова				

Инв. № подл. | Подпись и дата | Взам. инв. № | 50-80902 Н1

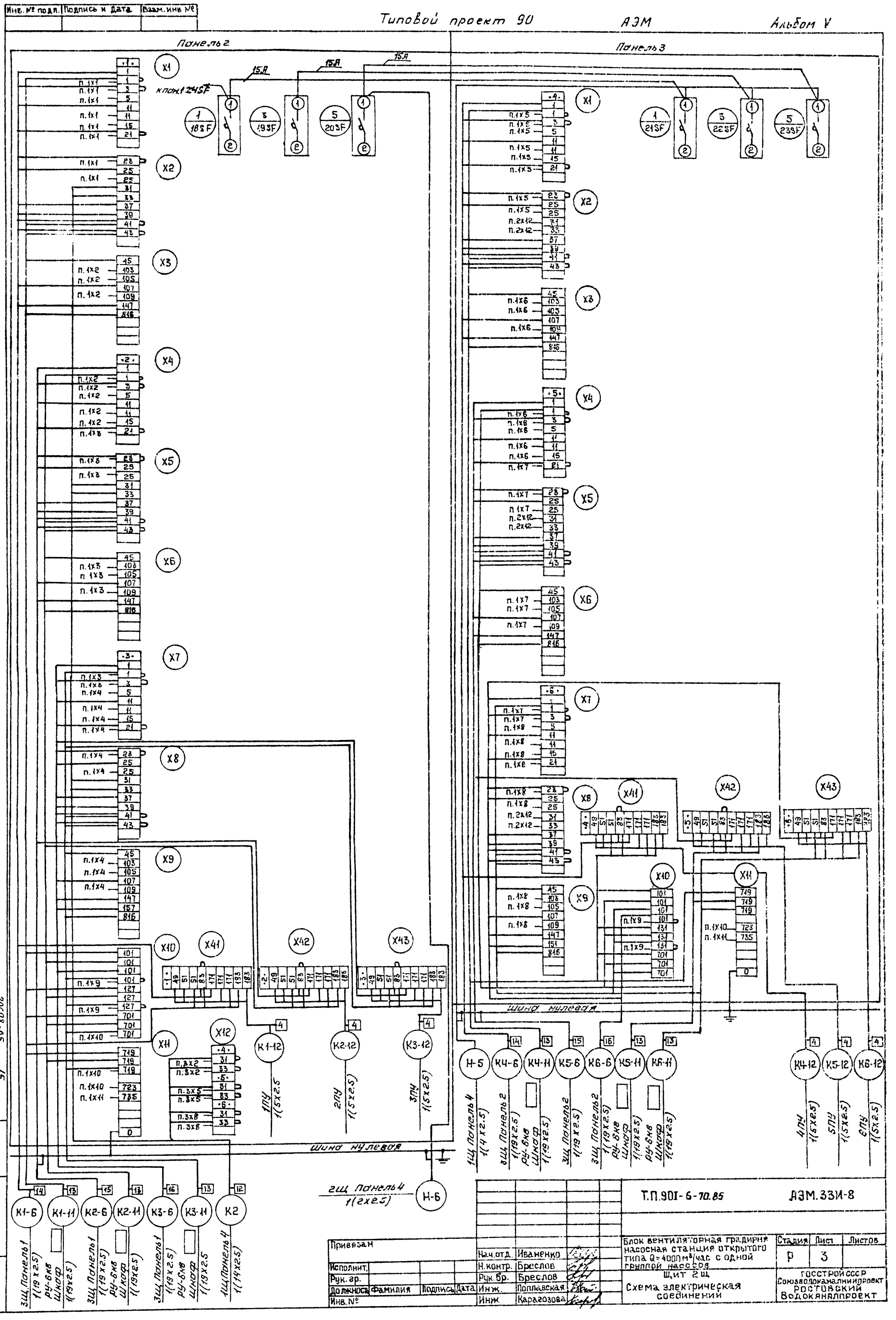
Инв. № подл.
Подпись и дата
Взам. инв. №
Типовой проект 90
АЭМ
Альбом V
Панель 2
Панель 3
15А
15А
15А
к пан. 1 24SF
1 18SF
3 19SF
5 20SF
1 21SF
3 22SF
5 23SF
Шина нулевая
Шина нулевая
2Щ Панель 4
1(2х2.5)
Т.П.901-6-70.85
АЭМ.33И-8
Привязан
Исполнит.
Рук. гр.
Должность
Фамилия
Подпись
Дата
Инв. №
Нач. отд.
Иваненко
Н. контр.
Бреслов
Рук. бр.
Бреслов
Инж.
Поплавская
Инж.
Карагозова
Блок вентиляторная градирня насосная станция открытого типа Q=4000 м³/час с одной группой насосов
Щит 2Щ
Схема электрическая соединений
Стадия
Лист
Листов
Р
3
ГОССТРОЙ СССР
Союзводоканалниипроект
РОСТОВСКИЙ
Водоканалпроект
20608-05
15

Панель 4

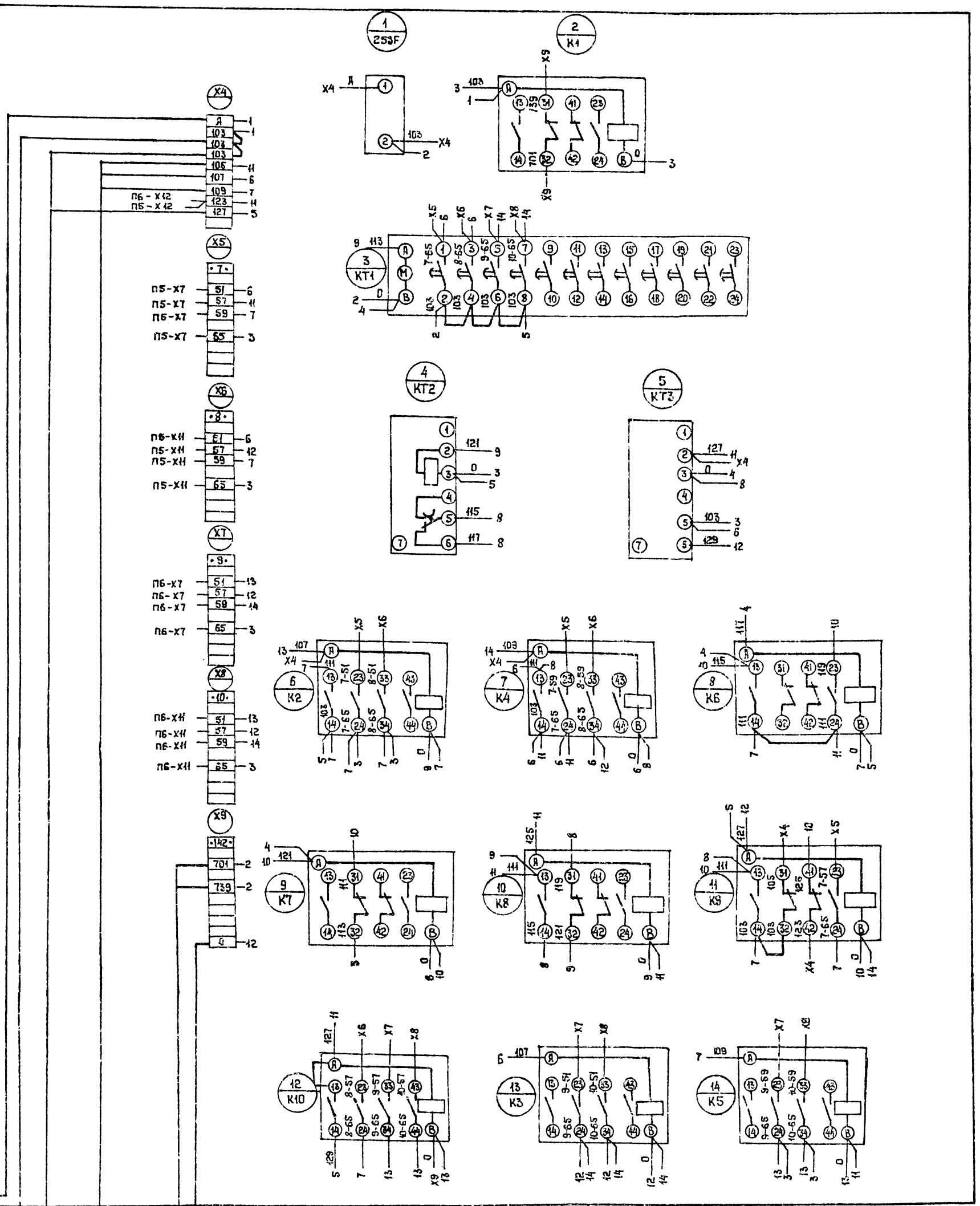

- заполняется при привязке проекта

Н6 — 2щ. Панель 2 1(2×2.5)
К7 — 3щ. Панель 3 1(4×2.5)
К9 — 1(4×2.5)
1 — Щит технологического контроля 1(4×2.5)
К8 — 3щ. Панель 5 1(4×2.5)

Приязан				Нач.отд.	Иваненко	Т.П.901-6-70.85	АЭМ.33И-8
Исполнит.				Н.контр.	Бреслов		
Рук.гр.				Рук.бр.	Бреслов		
Должность	Фамилия	Подпись	Дата	Инж.	Полтавская	Блок вентиляторная градирня-насосная станция открытого типа. Q=4000 м³/час с одной группой насосов	Стадия: Р; Лист: 4; Листов:
Инв.№				Инж.	Бондарева	Щит 2 Ш. Схема электрическая соединений	Госстрой СССР Союзводоканалниипроект РОСТОВСКИЙ ВОДОКАНАЛПРОЕКТ

Инв.№ подл | Подпись и дата | Взам.инв.№

91 50-80902

Панель 5 (6)

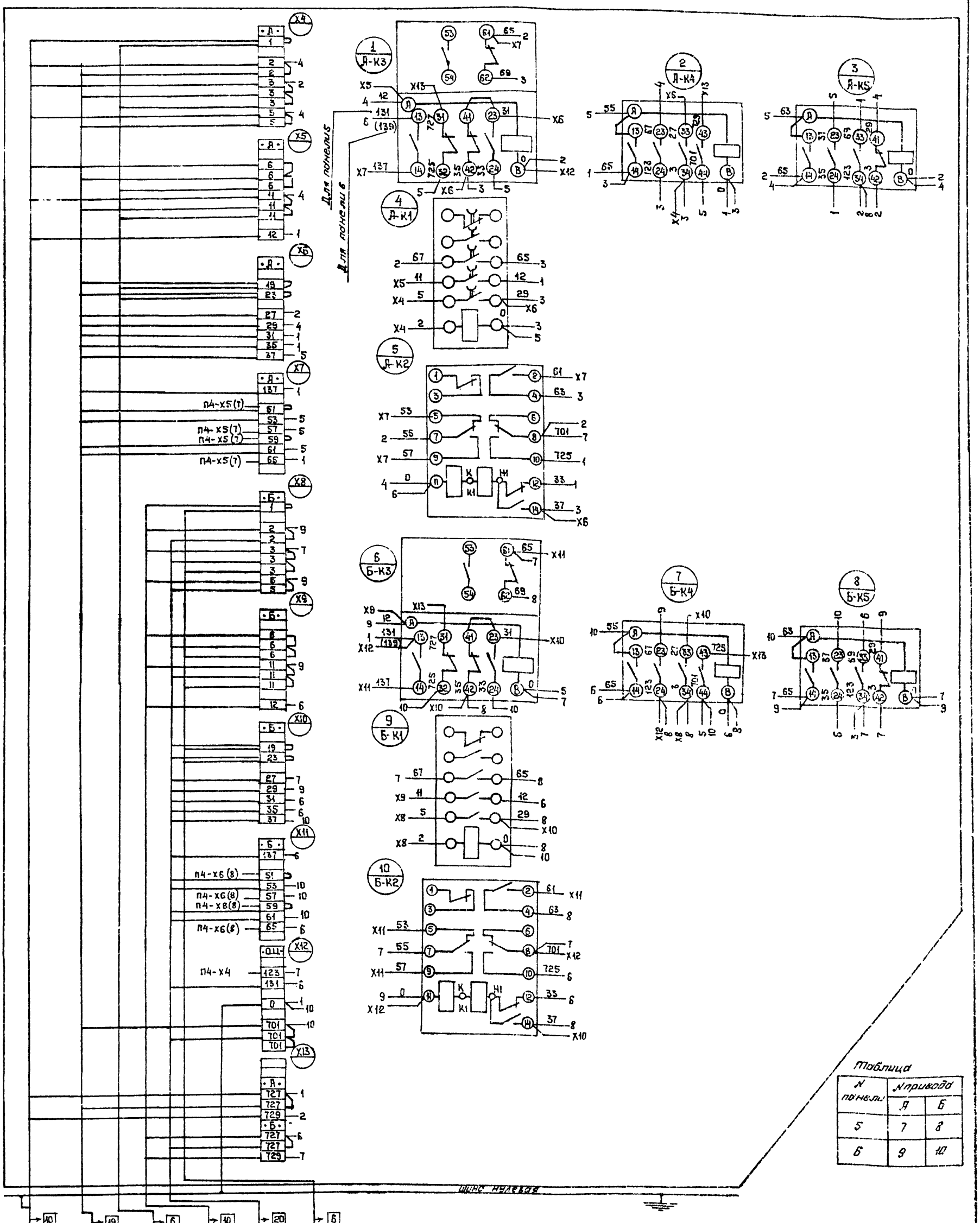

Таблица

№ панели	№ привода	
	А	Б
5	7	8
6	9	10

Т.П.901-6-70.85 АЭМ.33И-8

Привязан				Нач.отд.	Иваненко		Блок вентиляторная градирня насосная станция открытого типа Q=4000м³/час с одной группой насосов	Стадия	Лист	Листов
Исполнит.				Н.контр.	Бреслов			Р	5	
Рук.гр.				Рук.бр.	Бреслов		Щит 2Щ Схема электрическая соединений	Госстрой СССР Союзводоканалниипроект Ростовский Водоканалпроект		
Должность	Фамилия	Подпись	Дата	Инж.	Поплавская					
Инв. №				Инж.	Бондарева					

Инв. № подл. | Подпись и дата | Взам. инв. №

20608-05 17

Инв. № подл. | Подпись и дата | Взам. инв. №

Формат	Зона	Позиция	Обозначение	Наименование	Кол.	Примечан.
				Документация		
22			Т.П.90 АЗМ.33И-10	Чертеж общего вида		
				Схема электрическая		
22			Т.П.90 АЗМ.33И-12	соединений		
11			Т.П.90 АЗМ.33И-11	Таблица перечня надписей		
				Сборочные единицы		
	1,2			Н1 02		
		01		Переключатель УП5314-Д463	03	1SA1÷3SA1 (4SA1÷6SA1)
		02		Переключатель УП5312-Д29	03	1SA2÷3SA2 (4SA2÷6SA2)
		03		Предохранитель ПК-45	01	FU1 (FU2)
		04		Держатель ДПК1-2	01	
		05		Амперметр Э-365-2 шк 40÷200А	03	1PA2÷3PA2 (4PA2÷6PA2)
		06		Счетчик 2284П-24В	03	1PT÷3PT (4PT÷6PT)
		07		Арматура АС1201 4У2~220В	03	1HL1÷3HL1 (4HL1÷6HL1)
		08		Арматура АС1201 4У2~220В	03	1HL2÷3HL2 (4HL2÷6HL2)
		09		Арматура АС1201 3У2~220В	03	1HL3÷3HL3 (4HL3÷6HL3)
		10		Выпрямитель СВ-24-3 дух Л4 ~380/-24В	01	1UZ (2UZ)

Привязан

Исполнит.			
Рук.гр.			
Должност.	Фамилия	Подпись	Дата
Инв. №			

Т.П.901-6-70.85 АЗМ.33И-9

Нач.отд.	Иваненко	
Н.контр.	Бреслов	
Инж.	Поплавская	
Инж.	Бендик	

Щит 3щ
Технические данные аппаратов

Стадия	Лист	Листов
Р	1	2

Госстрой СССР Союзводоканалниипроект Ростовский Водоканалпроект

Инв. № подл. | Подпись и дата | Взам. инв. №

Формат	Зона	Позиция	Обозначение	Наименование	Кол.	Примечан.
	3А			Н2 02		
		11		Переключатель УП5316-Ф528	02	1SA, 8SA (9SA, 10SA)
		12		Кнопка КЕ011У3 исп.4 толк. черный*	04	7SB1; 8SB1; 7SB2; 8SB2; 9SB1; 10SB1; 9SB2; 10SB2
		13		Кнопка КЕ011У3 исп.5 толк., красный*	02	7SB3; 8SB3 (9SB3; 10SB3)
		14		Предохранитель ПК-45	01	FU3 (FU4)
		15		Держатель ДПК1-2	01	
		16		Амперметр Э365-2 шк 0-0.25кА	02	7PA; 8PA (9PA; 10PA)
		17		Счетчик 2284П-24В	02	7PT; 8PT (9PT; 10PT)
		18		Арматура АС1201 4У2~220В	02	7HL1; 8HL1 (9HL1; 10HL1)
		19		Арматура АС1201 5У2~220В	02	7HL2; 8HL2 (9HL2; 10HL2)
		20		Арматура АС1201 4У2 ~220В	02	7HL3; 8HL3 (9HL3; 10HL3)
		21		Выпрямитель СВ-24-3 дух Л4 ~380/-24В	01	3UZ (4UZ)
	5			Н3 01		
		22		Реле РПЛ-14004 п.п.	01	K1
		23		Реле РТД12-01-34-4004 п.п.	01	K2
		24		Переключатель УП5312-И43	01	SA1
		25		Переключатель УП5314-С225	02	1SA1; 2SA1
		26		Кнопка КЕ011У3 исп.4 толк., черный*	05	1SB1; 1SB2 SB1 2SB1; 2SB2
		27		Кнопка КЕ011У3 исп.5 толк., красный*	03	1SB3; 2SB3 SB2
		28		Арматура АС1201 1У2 ~220В	04	1HL1; 2HL1; HL3; HL4
		29		Арматура АС1201 3У2~220В	02	1HL2; 2HL2
		30		Арматура АС1201 4У2~220В	05	1HL3; 2HL3; HL1÷HL3
		31		Арматура АС1201 5У2~220В	06	HL5÷HL10
		32		Диод Д226Б	14	VD1÷VD14
		33		Резистор ПЭВ-25 2200ом	01	R
		34		Звонок ЗБП-220 ~220В	01	Установить на каркасе панели Н1
				Колодка из 10 зажимов на ток 15А	39	

Т.П.901-6-70.85 АЗМ.33И-9 Лист 2

Панель	Строка	Надпись	Поз. обозначение	Место надписи	Текст	Кол.	Вид шрифта	Заготовка
3		1	1QF	табличка	Ввод №1 ~380/220В			
		2	4QF	то же	Конденсаторная установка №1			
		3	5QF	—"—	Резерв			
		4	6QF	—"—	Резерв			
		5	7QF	—"—	Рабочее освещение			
		6	26SF	—"—	Щит технологического контроля			
		7	27SF	—"—	Резерв			
		8	28SF	—"—	Цепи сигнализации			
4		9	3QF	—"—	Секционный автомат			
		10	8QF	—"—	АВР ~380/220В I секция			
		11	9QF	—"—	АВР ~380/220В II секция			
		12	13QF	—"—	Затворы №13÷18			
				—"—	Затвор 13			
				—"—	Затвор 14			
				—"—	КМ2			
				—"—	К			
				—"—	КМ1			
				—"—	Затвор 15			
				—"—	Затвор 16			
				—"—	Затвор 17			
				—"—	Затвор 18			
5		13	2QF	—"—	Ввод №2 ~380/220В			
		14	12QF	—"—	Конденсаторная установка №2			

81 50-80902

Привязан

Исполнит.			
Рук.гр.			
Исполнит.	Фамилия	Подпись	Дата
Инв. №			

Т.П.901-6-70.85 АЗМ.33И-3

Нач.отд.	Иваненко	
Н.контр.	Бреслов	
Рук.гр	Бреслов	
Инж.	Поплавская	

Щит 1щ
Таблица перечня надписей

Стадия	Лист	Листов
Р	1	2

Госстрой СССР Союзводоканалниипроект Ростовский Водоканалпроект

Панель	Строка	Надпись	Поз. обозначение	Место надписи	Текст	Кол.	Вид шрифта	Заготовка
5		15	10QF	табличка	Ремонтное освещение			
		16	14QF	то же	Резерв			
		17	14QF	—"—	Затворы 19, 20			
		18	15QF	—"—	Резерв			
		19	16QF	—"—	Затворы 21, 22			
		20	17QF	—"—	Резерв			
				—"—	Затвор 19			
				—"—	Затвор 20			
				—"—	Затвор 21			
				—"—	Затвор 22			

Т.П.901-6-70.85 АЗМ.33И-3 Лист 2

Инв.№подл. | Подпись и дата | Взам.инв.№

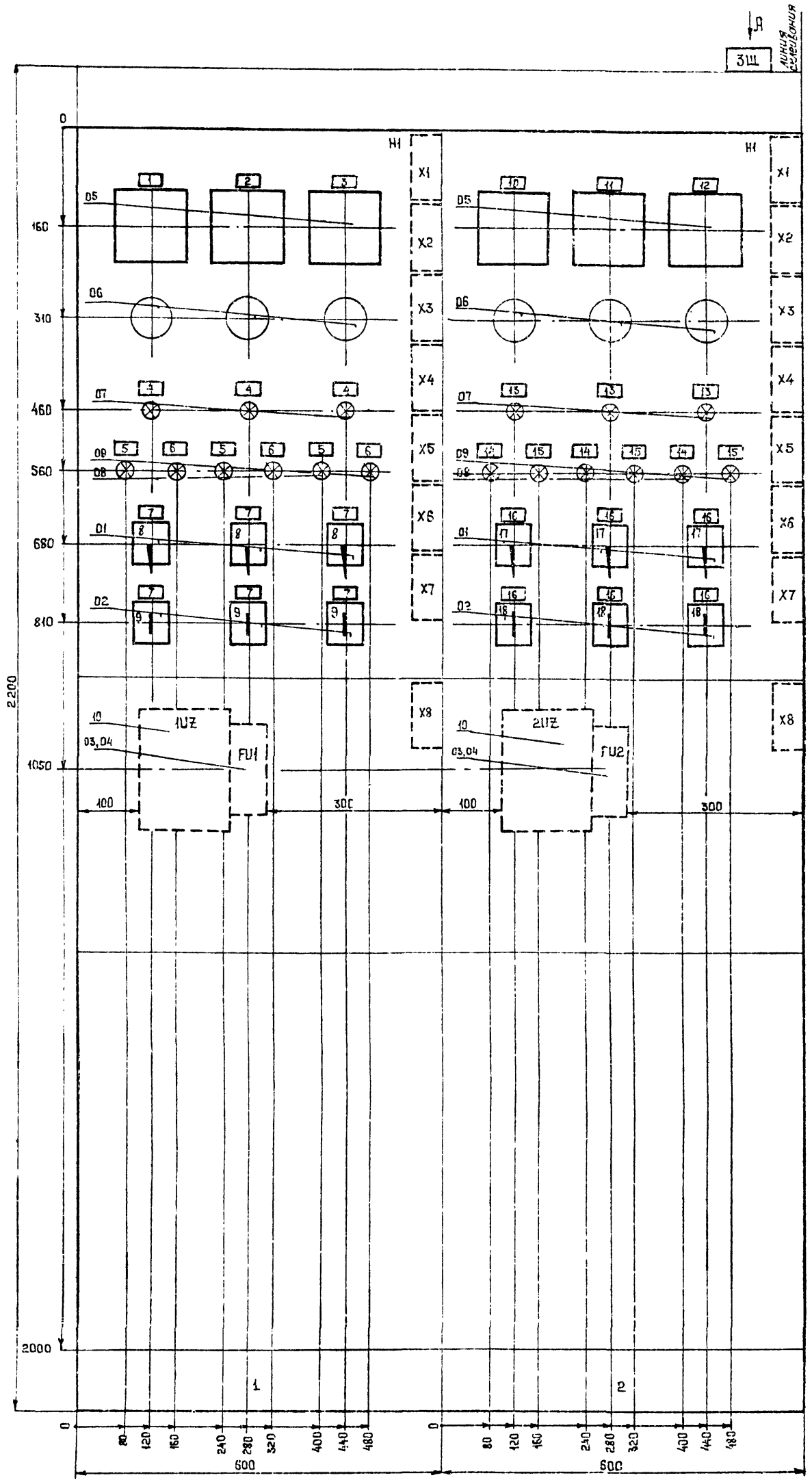

Строка	1÷3- насосы	4÷6- насосы
1		
2		
3		
4		
Панель	1	2

Вид А
М1:50

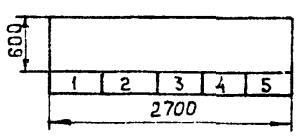

Привязан				Нач.отд.	Иваненко
Исполнит.				Н.контр.	Чапны
Рук.гр.				Рук.гр.	Ереслов
Должность	Фамилия	Подпись	Дата	Инж.	Поплавская
Инв.№				Инж.	Бендик

Т.П.901-6-70.85 АЭМ.33И-10

Блок вентиляторная градирня-насосная станция открытого типа Q=4000 м³/ч с одной группой насосов

Щит 3Щ
Общий вид

Стадия	Лист	Листов
Р	1	2

Госстрой СССР Союзводоканалниипроект Ростовский Водоканалпроект

20606-05 61

Инв № подл	Подпись и дата	Взам инв. №

М 1:5

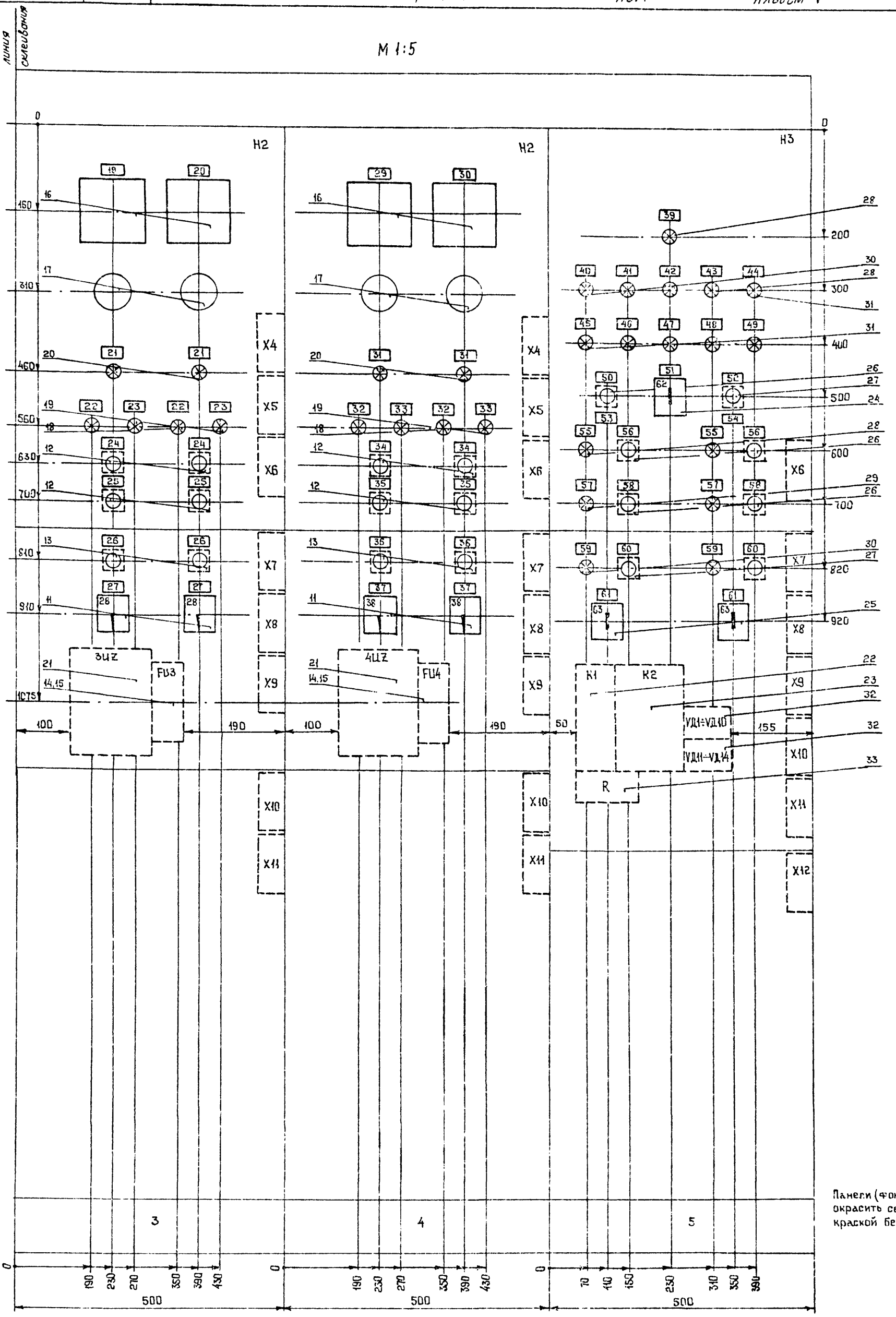

Строка	1	7;8-вентиляторы	9;10-вентиляторы	Сигнализация 19;20-затворы
	2			
	3			
	4			
Панель		3	4	5

Панели (фон) щита окрасить светло-серой краской без блеска

Привязан				Нач отд.	Иваненко	
Исполнит.				Н контр.	Чапны	
Рук. гр.				Рук. гр.	Бреслов	
Должность	Фамилия	Подпись	Дата	Инж	Поплавская	
Инв №				Инж.	Бендик	

Т.П.901-6-70.85 АЭМ.33И-10

Блок вентиляторная градирня-насосная станция открытого типа Q=4000 м³/ч с одной группой насосов

Стадия	Лист	Листов
Р	2	

Щит 3 щ
Общий вид

Госстрой СССР Союзводоканалпроект Ростовский ВОДОКАНАЛПРОЕКТ

Инв № подл | Подпись и дата | Взам. инв. №

02 50-80902

Панель	Строка	Надпись	Поз обозначение	Место надписи	Текст	Кол.	Вид шрифта	Заготовка
1		1	1-PA2	табличка	Насос 1			
		2	2-PA2	то же	Насос 2			
		3	3-PA2	—"—	Насос 3			
		4	1-HL1÷3-HL1	—"—	Спад давления			
		5	1-HL2÷3-HL2	—"—	Включен			
		6	1-HL3÷3-HL3	—"—	Отключен			
		7	1-SA1÷3-SA1	—"—	Избиратель управления			
			1-SA2÷3-SA2					
		8	1-SB1÷3-SA1	на ключе	О-раб-Iрез-IIрез			
		9	1-SA2÷3-SA2	то же	откл→О←Вкл.			
				табличка	1UZ			
				то же	FU1			
2		10	4-PA2	—"—	Насос 4			
		11	5-PA2	—"—	Насос 5			
		12	6-PA2	—"—	Насос 6			
		13	4-HL1÷6-HL1	—"—	Спад давления			
		14	4-HL2÷6-HL2	—"—	Включен			
		15	4-HL3÷6-HL3	—"—	Отключен			
		16	4-SA1÷6-SA1	—"—	Избиратель управления			
			4-SA2÷6-SA2					
		17	4-SA1÷6-SA1	на ключе	О-раб-Iрез-IIрез.			
		18	4-SA2÷6-SA2	то же	откл→О←вкл.			
3		19	7-PA	—"—	Вентилятор 7			
		20	8-PA	—"—	Вентилятор 8			
		21	7-HL3, 8-HL3	—"—	Неисправность вентилятора			
		22	7-HL1 8-HL1	—"—	Включен вперед			
		23	7-HL2 8-HL2	—"—	Включен назад			
		24	7-SB1 8-SB1	—"—	Пуск вперед			
		25	7-SB2 8-SB2	—"—	Пуск назад			
		26	7-SB3 8-SB3	—"—	Стоп			
		27	7-SA 8-SA	—"—	Избиратель управления			
		28	7-SA 8-SA	на ключе	А-Д-О-М			
				табличка	3UZ			
				то же	FU3			
4		29	9-PA	—"—	Вентилятор 9			
		30	10-PA	—"—	Вентилятор 10			
		31	9-HL3 10-HL3	—"—	Неисправность вентилятора			
		32	9-HL1 10-HL1	—"—	Включен вперед			
		33	9-HL2 10-HL2	—"—	Включен назад			
		34	9-SB1 10-SB1	—"—	Пуск вперед			
		35	9-SB2 10-SB2	—"—	Пуск назад			
		36	9-SB3 10-SB3	—"—	Стоп			
		37	9-SA 10-SA	—"—	Избиратель управления			
		38	9-SA 10-SA	на ключе	А-Д-О-М			
				табличка	4UZ			
				то же	FU4			
5		39	HL	—"—	Исчезновение напряжения			
					в цепях сигнализации			

Привязан

Исполнил

Рук.гр. | Должность | Фамилия | Подпись | Дата

Инв. №

Т.П.901-6-70.85 АЭМ.33И-11

Нач.отд. Иваченко

Н.контр. Бреслове

Рук.гр. Бреслов

Инж. Поплавская

Щит 3 щ
Таблица перечня надписей

Стадия	Лист	Листов
Р	1	4

Госстрой СССР Союзводоканалниипроект Ростовский Водоканалпроект

Инв.№ подл. | Подпись и дата | Взам.инв.№

Т.П.901-6-70.85 АЭМ.33И-11 Лист 2

Панель	Строка	Надпись	Поз. обозначение	Место надписи	Текст	Кол.	Вид шрифта	Заготовка
5		40	HL1	табличка	Контроль цепей управления			
					масляным выключателем на-			
					сосов 1÷6			
		41	HL2	то же	АВР 380/220В			
		42	HL3	—"—	Авария с насосами 1÷6			
		43	HL4	—"—	Максимальный уровень в			
					распределительной камере			
		44	HL5	—"—	Исчезновение напряжения в			
					цепях управления насосами 1÷6			
		45	HL6	—"—	Исчезновение напряжения в			
					общих цепях насосов 1÷6			
		46	HL7	—"—	Исчезновение напряжения в			
					общих цепях вентиляторов 7÷10			
		47	HL8	—"—	Исчезновение напряжения в			
					цепях КИП			
		48	HL9	—"—	Резерв			
		49	HL10	—"—	Резерв			
		50	SB1	—"—	Проблесковые сигнализации			
		51	SA1	—"—	Избиратель управления			
		52	SB2	—"—	Съем сигнала			
		53		—"—	Затвор 19			
		54		—"—	Затвор 20			
		55	19-HL1 20-HL1	—"—	Открыт			
		56	19-SB1 20-SB1	—"—	Открыть			
		57	19-HL2 20-HL2	—"—	Закрыт			
		58	19-SB2 20-SB2	—"—	Закрыть			
		59	19-HL3 20-HL3	—"—	Авария			
		60	19-SB3 20-SB3	—"—	Стоп			
		61	19-SA1 20-SA1	—"—	Избиратель управления			

Инв.№ подл. | Подпись и дата | Взам.инв.№ | 20608-07 12

Т.П.901-6-70.85 АЭМ.33И-11 Лист 3

Панель	Строка	Надпись	Поз. обозначение	Место надписи	Текст	Кол.	Вид шрифта	Заготовка
5				табличка	К1			
				то же	К2			
				—"—	VД1÷VД10			
				—"—	VД11÷VД14			
				—"—	R			
		62	SA1	на ключе	раб.-отл.			
		63	19-SA1 20-SA1	то же	отл.-О-Д			

Инв.№ подл. | Подпись и дата | Взам.инв.№

Т.П.901-6-70.85 АЭМ.33И-11 Лист 4

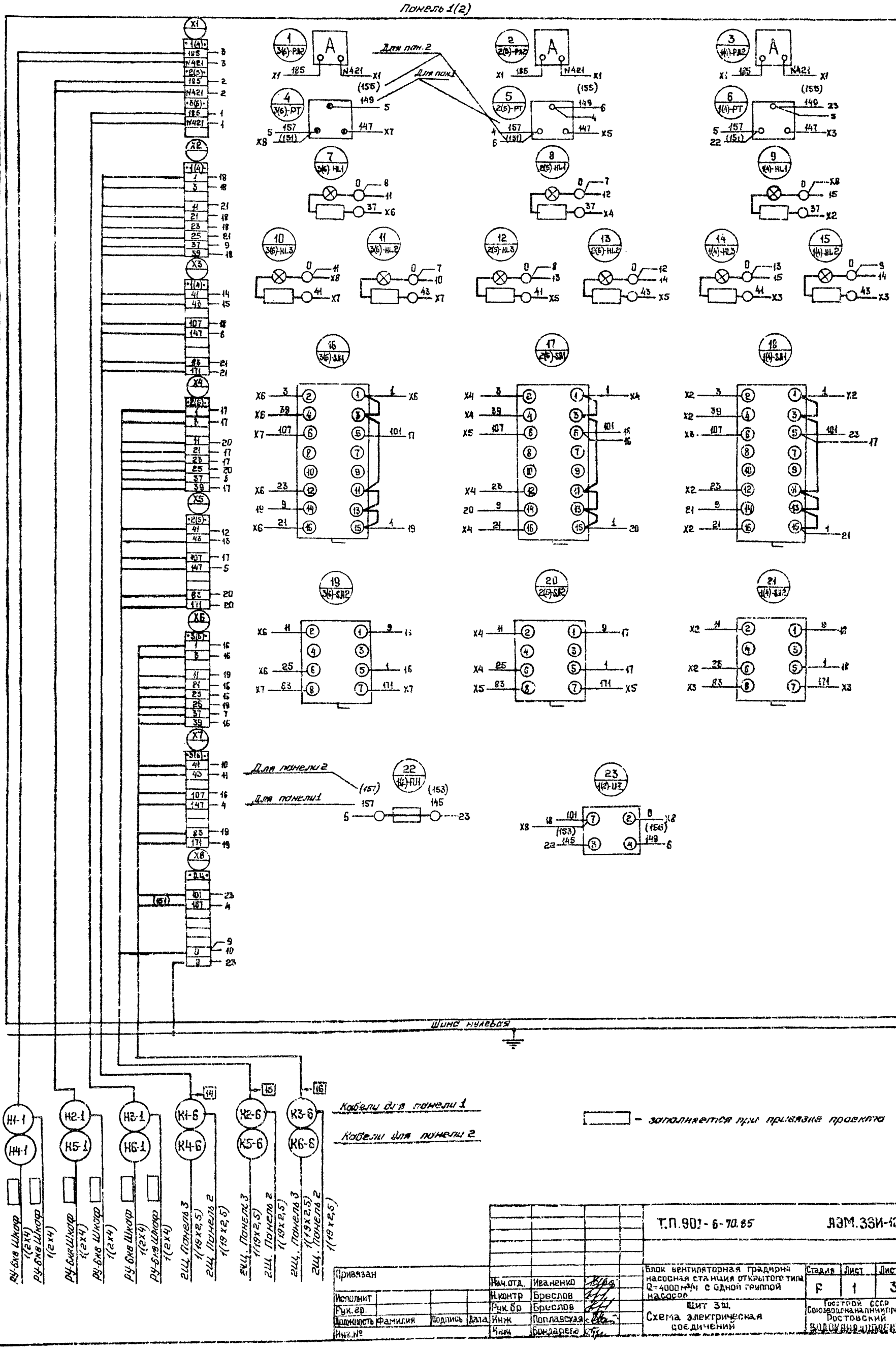

Привязан				Нач.отд.	Иваненко		
				Н.контр	Бреслов		
Исполнит				Рук.бр	Бреслов		
Рук.гр.				Инж	Поплавская		
Должность	Фамилия	Подпись	Дата	Инж	Бондарева		
Инв.№							

Т.П.901-6-70.85 АЭМ.33И-12

Блок вентиляторная градирня насосная станция открытого типа Q=4000 м³/ч с одной группой насосов

Щит 3Ш. Схема электрическая соединений

Стадия	Лист	Листов
Р	1	3

Госстрой СССР Союзводоканалниипроект Ростовский филиал проект

Инв.№ подл. | Подпись и дата | Взам. инв.№ | 22 50-80908

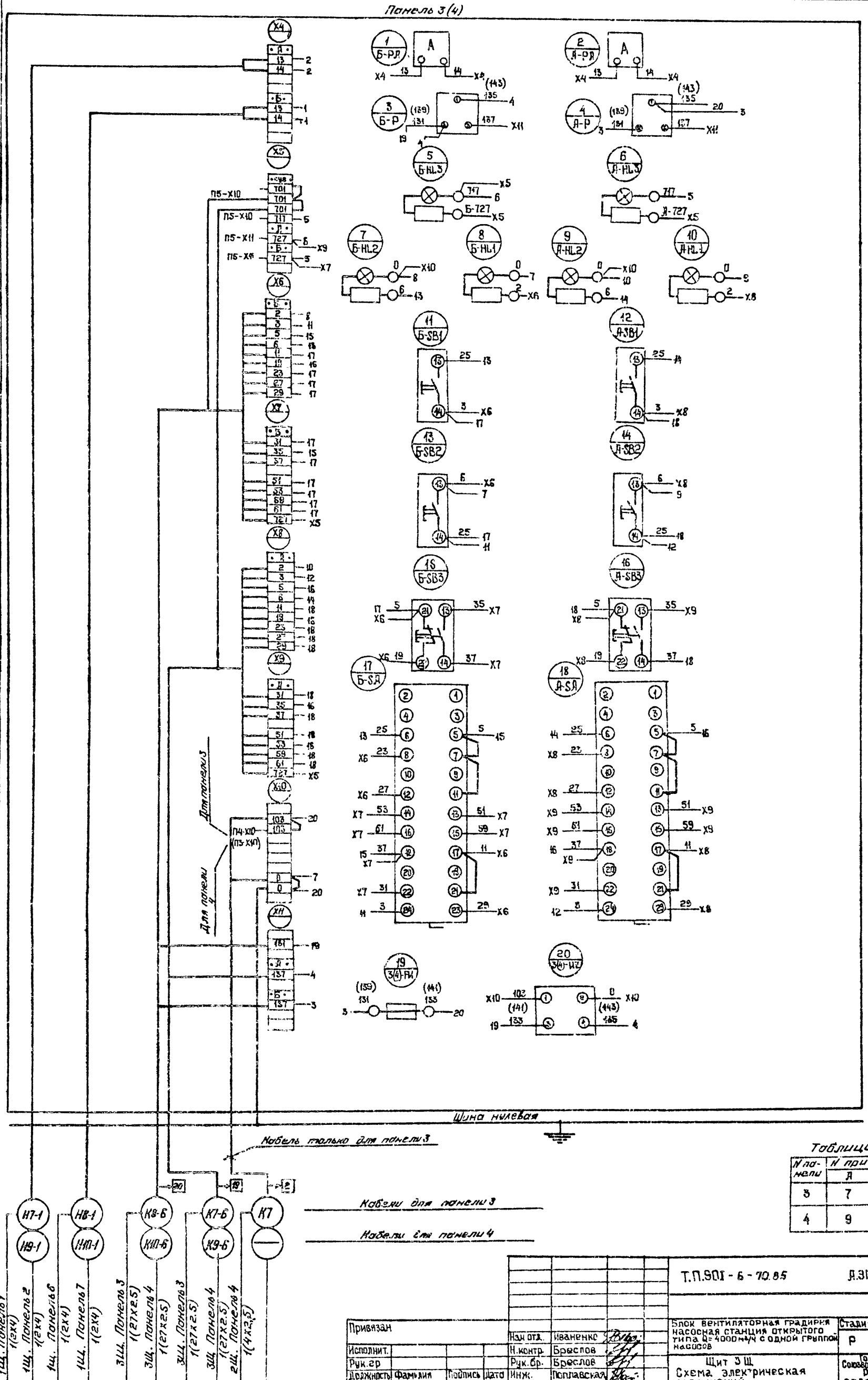

Таблица

N панели	N привода	
	А	Б
3	7	8
4	9	10

Привязан				Нач. отд.	Иваненко		
Исполнит.				Н.контр.	Бреслов		
Рук.гр				Рук.бр.	Бреслов		
Должность	Фамилия	Подпись	Дата	Инж.	Поплавская		
Инв N				Инж	Бондарева		

Т.П.901 - 6 - 70.85 Д.ЭМ.ЭЗИ-12

Блок вентиляторная градирня насосная станция открытого типа Q=4000м³/ч с одной группой насосов

Стадия	Лист	Листов
Р	2	

Щит 3Щ
Схема электрическая соединений

Госстрой СССР Союзводоканалниипроект Ростовский ВОДОКАНАЛПРОЕКТ

Инв.№ подл. | Подпись и дата | Взам. инв. №

20608-05 23

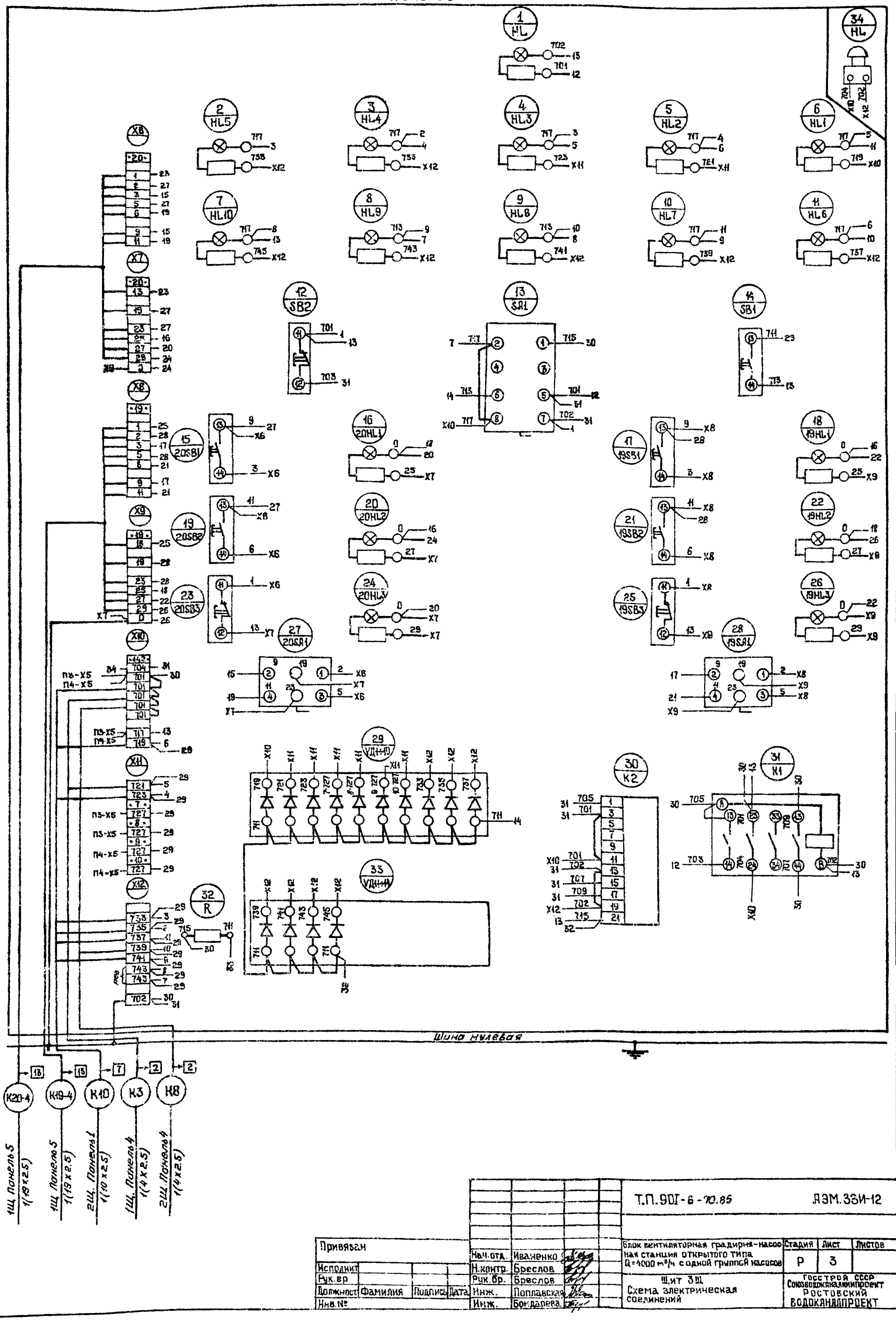

Привязан			Нач.отд.	Иваненко	
Исполнит			Н.контр.	Брестов	
Рук.вр			Рук.бр.	Брестов	
Должност	Фамилия	Подпись Дата	Инж.	Поплавская	
Инв.№			Инж.	Богдарева	

Т.П.90Г-6-70.85 ДЭМ.33И-12

Блок вентиляторная градирня-насосная станция открытого типа Q=4000 м³/ч с одной группой насосов

Стадия	Лист	Листов
Р	3	

Щит 3Щ
Схема электрическая соединений

Госстрой СССР Союзводоканалниипроект Ростовский Водоканалпроект

Инв.№подл. | Подпись и дата | Взам.инв.№

4г 50-80902

Позиция	Наименование и техническая характеристика оборудования и материалов	Тип, марка оборудования. Обозначение документа и № опросного листа	Единица измерения: Наименование	Единица измерения: Код	Код завода-изготовителя	Код оборудования, материала	Цена единицы тыс. руб.	Количество	Масса единицы оборудования кг
1	2	3	4	5	6	7	8	9	10
	1. Щиты								
1.	Щит технологического контроля,								
	состоящий из панели с каркасом	ЩПК-2-I							
		(600+600)							
	ОСТ 36.13—76	УХЛ4 I Р00	шт	796		1		1	
	Общий вид, таблицы соединений, подключений								
	чертежи АТХ.33И—1÷4								

Инв. № подл. | Подпись и дата | Взам. инв. №

Привязан

Инв. №

Нач отд	Иваненко	
Норм. кон.	Тарасов	
Гл. спец.	Тарасов	
Ст инж.	Таранская	

ТП 901-6-70.85—АТХ.33И—СО

Спецификация щитов

Стадия	Лист	Листов
Р	1	2

Госстрой СССР Союзводоканалпроект Ростовский Водоканалпроект

Позиция	Наименование и техническая характеристика оборудования и материалов	Тип, марка оборудования. Обозначение документа и № опросного листа	Единица измерения: Наименование	Единица измерения: Код	Код завода-изготовителя	Код оборудования, материала	Цена единицы тыс. руб.	Количество	Масса единицы оборудования кг
1	2	3	4	5	6	7	8	9	10
	2. Аппаратура и приборы, поставляемые комплектно со щитом								
1	Переключатель выбора точек измерения								
	ТУ 25.08.116—77	ПТИ-МУЗ	шт.	796		42119-300601		1	
2	Автоматический выключатель								
	~220 В 50 гц Iн=1,6А Iр=3,5 Iн								
	ТУ 16-522.066-75	АП50 Б2МТ	шт.	796				1	
3	Щиток электропитания								
	ТУ.36.1270-80	ЭЩП-2М	шт.	796				4	
	В комплекте плавкая вставка								
	0,5 А ТУ.36.1101-71	ВП3Б-I-0,5	шт.	796				16	
4	Блок зажимов ТУ 36.1750-74	Б310	шт.	796				4	
5	Блок наборный с подгоночной катушкой								
	сопротивлением 2,5 Ома ТУ 36.1094-78	ЗН-2,5	шт.	796				10	
6	Перемычка ТУ 36.1752-74	П	шт.	796				4	
7	Упор ТУ 36.1751-74		шт	796				6	
8	Лампа 66 х 26 ТУ 36.1130-79	РПМ	шт.	796				8	

20608-05 25

Инв. № подл. | Подпись и дата | Взам. инв. №

Привязан

Инв. №

Инв. № подл.	Подпись и дата	Взам. инв. №

Позиция	Обозначение	Наименование	Кол.	Примечан.
		Документация		
	ТП 90 АТХ.33И-2	Таблица соединений	2	
	ТП 90 АТХ.33И-3	Таблица подключения	3	
		Стандартные изделия		
1		Панель с каркасом щита		
		ЩПК-2-I-(600+600) УХЛ4 ТР00		
		ОСТ 36.13-76	1	
2		Скоба СЗ 600 ТК3-125-81	4	
3		Скоба С600 ТК3-126-81	4	
4		Рейка Р600 ТК3-101-81	1	
5		Уголок УП 42×25 ℓ=430		
		ТК4-2222-74	1	
		Прочие изделия		
6	1в	Мост самопишущий КСМ3-П		
		Модель 1300. Пределы измерения	1	
		0÷50°С град. 100 м		

Привязан

Инв. №

ТП 901-6-70.85 — АТХ.33И-1

Нач. отд.	Иванонко		Блок вентиляторная градирня-насосная станция открытого типа Q=4000 м³/ч с одной группой насосов.	Стадия	Лист	Листов
Н. контр.	Тарасов			Р	4	5
Гл. спец.	Тарасов		Щит технологического контроля. Общий вид.	Госстрой СССР Союз водоканалниипроект Ростовский Водоканалпроект		
Ст. инж.	Таранская					

Взам. инв. № | Подпись и дата | Инв. № подл.

Позиция	Обозначение	Наименование	Кол.	Примеч.
7	2б	Прибор аналоговый показывающий		
		регистрирующий двухканальный		
		А542-081		
		Пределы измерения 0÷1 МПа		
		Входные сигналы 0÷5 МА (0÷10 кгс/см²)	1	
8	4в	Прибор аналоговый показывающий		
		регистрирующий трехканальный		
		А543-269		
		Пределы измерения канал 1 0÷3200 м³/ч		
		канал 2 0÷3200 м³/ч		
		канал 3 0÷160 м³/ч		
		Входные сигналы 0÷5 мА	1	
9	1г	Приставка двухпозиционного		пост. комплект
		регулирования ППР2	1	с КСМ3-П
10	6	Регулятор-сигнализатор		
		уровня ЭРСУ-3	1	
11	1б	Переключатель выбора точек		
		измерения ПТИ-МУ3	1	
12	А1÷А4	Щиток электропитания		
		ЭЩП-2М	4	
13		Вставка плавная ВП36-I-0,5А	16	
14		Блок БЗ10	4	
15		Упор	6	
16		Перемычка П	4	
17		Зажим наборный ЗН-2,5	10	
18		Рамка РПМ 66×26	8	
		Материалы		
19		Провод ПВ1 1,0 кб мм		
		380 В ГОСТ 6323-79	50	м

Взам. инв. № | Подпись и дата | Инв. № подл.

ТП 901-6-70.85 — АТХ.33И-1 Лист 2

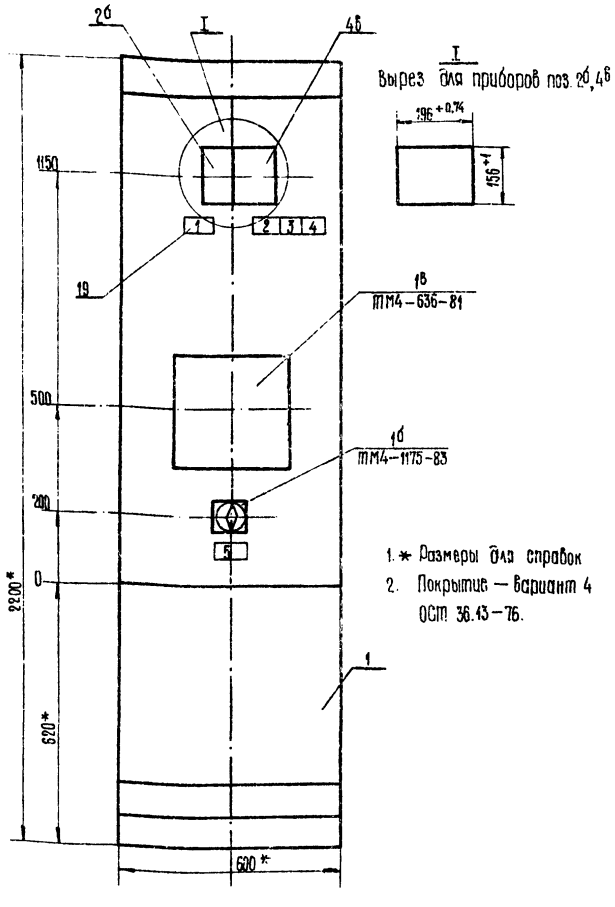

1. * Размеры для справок
2. Покрытие — вариант 4 ОСТ 36.13-76.

20608-05 26

Взам. инв. № | Подпись и дата | Инв. № подл.

ТП 901-6-70.85 — АТХ.33И-1 Лист 3

Таблица
Надпись на табло и в рамках

Продолжение таблицы

№ надписи	Надпись	Кол.	№ надписи	Надпись	Кол.
	Рамка 66×26		10	~220 В КСМ3-11	
				температура воды	1
1	Давление охлажденной				
	воды	1	11	~220 В ДМЭР-М	
				расходомер добавочной	
2	Расход охлажденной			воды	1
	воды по трубопроводу 1	1			
			12	~220 В регулятор-сиг-	
3	Расход охлажденной			нализатор уровня в	
	воды по трубопроводу 2	1		камерах охлажденной	
				воды	1
4	Расход добавочной воды	1			
			13	Резерв	1
5	Температура охлажденной				
	воды	1	14	~220 В 50 гц. ввод	1
6	~220 В А542				
	Давление воды	1			
7	~220 В А543				
	Расходы воды	1			
8	~220 В МПЗ-МИ₁ ДМЭР-М				
	Давление и расход воды по				
	трубопроводу 1.	1			
9	~220 В МПЗ-МИ₁ ДМЭР-М				
	Расход воды по трубо-				
	проводу 2.	1			

Взам. инв. № | Подпись и дата | Инв. № подл.

ТП 901-6-70.85 — АТХ.33И-1 Лист 4

Вид на внутренние плоскости щита (развернуто)

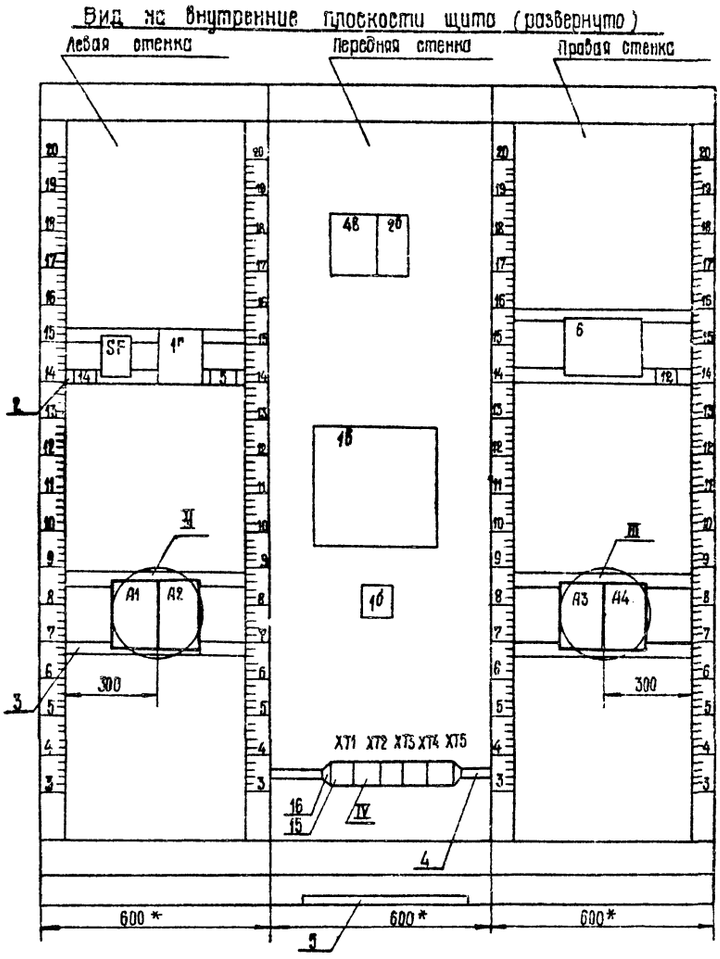

II, III
М 1:5

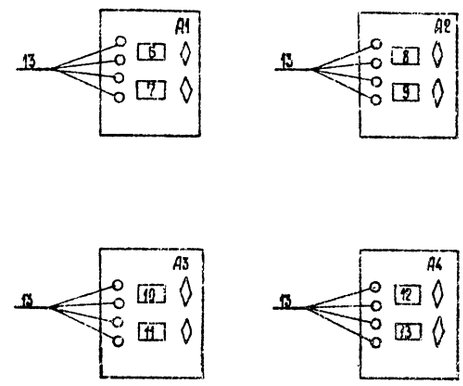

IV
М1:2

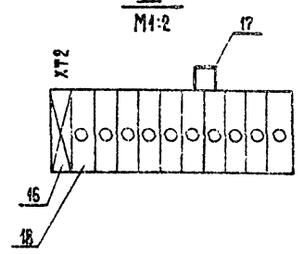

ТП 901-6-70.85 — АТХ.33И — 1 | Лист 5

Проводник	Откуда идет	Куда поступает	Данные провода	Примеч.
Технические требования				
Таблица соединений выполнена на основании схем АТХ л. 3÷6				
A1	XT1 : 1	SF : 1		
A0	XT1 : 3	SF : 3		
801	SF : 2	A1 : 5		
804		A3 : 5		
801	A1 : 5	A2 : 5		
801	A3 : 5	A4 : 5		
802	SF : 4	A1 : 6		
802		A3 : 6		
802	A1 : 6	A2 : 6	ПВ1×1,0	
802	A3 : 6	A4 : 6		
803	A1 : 2	2Б — X3 : 7		
804	A1 : 1	2Б — X3 : 8		
805	A1 : 4	4Б — Ш7 : 3		
806	A1 : 3	4Б — Ш7 : 4		
807	A2 : 2	XT4 : 1		
808	A2 : 1	XT4 : 2		
809	A2 : 4	XT4 : 4		
810	A2 : 3	XT4 : 5		

Проводник	Откуда идет	Куда поступает	Данные провода	Примеч.
811	A3 : 2	1Б — 5		
812	A3 : 1	1Б — 7		
813	A3 : 4	TX4 : 7		
814	A3 : 3	TX4 : 8		
817	A4 : 2	6 — X1 : 0a		
817		XT4 : 9		
818	A4 : 1	6 — X1 : 0c		
818		XT4 : 10		
11	16 — 1	XT2 : 1		
12	16 — 2	XT2 : 2		
13	16 — 3	XT2 : 4		
14	16 — 4	XT2 : 5		
21	16 — 43	1Б — A(−)		
22	16 — 44	1Б — C(+)		
04	XT2 : 6	1Б — B		
31	XT3 : 1	2Б — X1 : 1		
32	XT3 : 2	2Б — X1 : 2		
33	XT3 : 4	2Б — X1 : 3	ПВ1×1,0	
34	XT3 : 5	2Б — X1 : 4		
41	XT3 : 7	4Б — Ш1 : 3		
42	XT3 : 8	4Б — Ш1 : 4		
43	XT3 : 9	4Б — Ш1 : 7		
44	XT3 : 10	4Б — Ш1 : 8		
101	XT5 : 1	6 — X1 : 4c		
105	XT1 : 8	1Г — 0		
107	XT1 : 9	1Г — A		
109	XT1 : 10	1Г — C		
143	XT5 : 2	6 — X1 : 5c		
701	XT5 : 3	6 — X1 : 7Б		
701	XT5 : 4	SF : 11		
733	XT5 : 5	6 — X1 : 0Б		
741	XT5 : 6	SF : 12		
0Б	XT5 : 8	6 — X1 : 0Б		
2Б	XT5 : 9	6 — X1 : 2Б		
2c	XT5 : 10	6 — X1 : 2c		
Земля	1Б, 2Б, 4Б, 5: ⏚	рейки для установки аппаратов	ПВ1×1,5	

Привязан

Исполнит.			
Рук. гр.			
Должн.	Фамилия	Подпись	Дата

ТП 901-6-70.85 — АТХ.33И — 2

Нач. отд.	Иваненко		
Н. контр.	Тарасов		
Гл. спец.	Тарасов		
Ст. инж.	Тарасенкая		

Блок вентиляторная градирня-насосная станция открытого типа $Q = 4000$ м³/ч с двумя группой насосов.

Щит технологического контроля. Таблица соединений.

Стадия	Лист	Листов
Р	1	2

Госстрой СССР Союзводоканалниипроект Ростовский Водоканалпроект

ТП 901-6-70.85 — АТХ.33И — 2 | Лист 2

20808-05 27

Проводник	Вывод	Вид контакт	Вывод	Проводник	Проводник	Вывод	Вид контакт	Вывод	Проводник
	Технические требования								
	Таблица подключения выполнена на								
	основании схем ТП 90				АТХ			Листы	3÷6,
	Таблицы соединений				АТХ, 33И-2				
	Левая стенка						А2		
					801	5		6	802
		SF			807	2		1	808
Л1	1		3	Л0	809	4		3	810
801 *	2		4	802*					
701	11	Р	12	741	Передняя стенка				
		1Г					2б		
17	1	К	3	15			Х3		
			4	16	803	7		8	804
105	0	Д	С	109			Х1		
		3	А	105	31	1		2	32
					33	3		4	34
		А1			земля	⏚			
801 *	5		6	802*			4б		
803	2		1	804			Ш7		
805	4		3	806	805	3		4	806

Проводник	Вывод	Вид контакт	Вывод	Проводник	Проводник	Вывод	Вид контакт	Вывод	Проводник
		Ш1			а1	8	2,5	8П	а3
41	3		4	42	а2	7	2,5	7П	а3
43	7		8	44	а4	6	2,5	6П	а3
		Ш5							
45	3		4	46			ХТ3		
земля	⏚				31	1		2	32
		1б			33	4		5	34
811	5		7	812	41	7		8	42
					43	9		10	44
17	1		4	15					
			2	16			ХТ4		
					807	1		2	808
а4	В		А	21	809	4		5	810
			С	22	813	7		8	814
земля	⏚				817	9		10	818
		1б							
11	1		2	12			ХТ5		
13	3		4	14	101	1		2	143
21	43		44	22	701*	3	П	4	
								5	733
		ХТ1						6	741
Л1	1		3	Л0	а6	8			
105	8				2б	9			
107	9				2а	10			
109	10								
		ХТ2							
1	1	2,5	1	11					
2	2	2,5	2	12					
3	4	2,5	3	13					
4	5	2,5	4	14					

Привязан

Исполнит.			
Рук. гр.			
Должность	Фамилия	Подпись	Дата

Инв. №

ТП 901-6-70.85 — АТХ.33И — 3

Нач. отд	Иванченко	
Н. контр	Тарасов	
Гл. спец.	Тарасов	
Ст. инж.	Таранская	

Блок вентиляторная градирня — насосная станция открытого типа Q = 4000 м³/ч с одной группой насосов.
Щит технологического контроля.
Таблица подключения.

Стадия	Лист	Листов
Р	1	3

Госстрой СССР Союзводоканалниипроект Ростовский Водоканалпроект

Лист 2

Проводник	Вывод	Вид контакт	Вывод	Проводник	Проводник	Вывод	Вид контакт	Вывод	Проводник
Правая стенка									
		6					А4		
		Х1							
101	4с	Ж	5с	143	801	5		6	802
701	7б	З	8б	733	817	2		1	818
817	0а		0с	818					
06	0б								
26	2б								
2с	2с								
		Д3							
801 *	5		6	802 *					
811	2		1	812					
813	4		3	814					

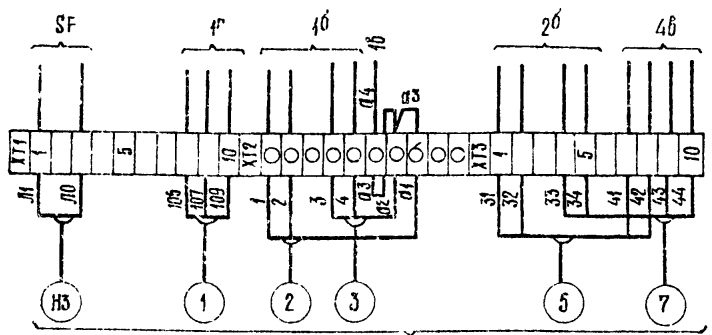

Схему внешних проводок см. АТХ л.7

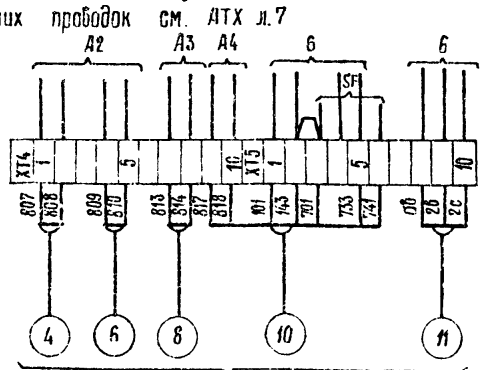

Схему внешних проводок см. лист АТХ л.7

Привязан

Исполнит.			
Рук. гр.			
Должность	Фамилия	Подпись	Дата

Инв. №

ТП 901-6-70.85 — АТХ.33И — 4

Нач. отд	Иванченко	
Н. контр	Тарасов	
Гл. спец.	Тарасов	
Ст. инж.	Таранская	

Блок вентиляторная градирня — насосная станция открытого типа Q = 4000 м³/ч с одной группой насосов.
Щит технологического контроля.
Схема подключений

Стадия	Лист	Листов
Р		1

Госстрой СССР Союзводоканалниипроект Ростовский Водоканалпроект

ТП 901-6-70.85 — АТХ.33И — 3

Лист 3

gost.e-ecolog.ru