ТИПОВОЙ ПРОЕКТ
901--6-70.85

БЛОК-ВЕНТИЛЯТОРНАЯ ГРАДИРНЯ-НАСОСНАЯ СТАНЦИЯ ОТКРЫТОГО ТИПА ПРОИЗВОДИТЕЛЬНООТЬЮ 4000 м³/час С ОДНОЙ ГРУППОЙ НАСОСОВ

АЛЬБОМ III

СТРОИТЕЛЬНЫЕ ИЗДЕЛИЯ

20608-03

gost.e-ecolog.ru

ЦЕНТРАЛЬНЫЙ ИНСТИТУТ ТИПОВОГО ПРОЕКТИРОВАНИЯ
ГОССТРОЯ СССР
Москва, А-445, Смольная ул., 22
Сдано в печать III 1986 г
Заказ № 3873 Тираж 475 экз.

ТИПОВОЙ ПРОЕКТ
901-6-70.85

БЛОК-ВЕНТИЛЯТОРНАЯ ГРАДИРНЯ-НАСОСНАЯ СТАНЦИЯ ОТКРЫТОГО ТИПА ПРОИЗВОДИТЕЛЬНОСТЬЮ 4000 м³/час С ОДНОЙ ГРУППОЙ НАСОСОВ

АЛЬБОМ III
СТРОИТЕЛЬНЫЕ ИЗДЕЛИЯ

РАЗРАБОТАН
ПРОЕКТНЫМИ ИНСТИТУТАМИ
СОЮЗВОДОКАНАЛПРОЕКТОМ
и РОСТОВСКИМ
ВОДОКАНАЛПРОЕКТОМ

Главный инженер института Михайлов А.М

Главный инженер проекта Жиров Е.Н

УТВЕРЖДЕН Госстроем СССР
ПРОТОКОЛ №ОА-2 ОТ 31 ЯНВАРЯ 1984 г.
ВВЕДЕН В ДЕЙСТВИЕ
С/ Союзводоканалпроект
С 1 СЕНТЯБРЯ 1985 г. ПРИКАЗ N 174 ОТ 28.06.1985 г.

Содержание альбома.

Альбом III

Обозначение	Наименование	Стр.	Примечание.
Т.П 901-6-70.85	Содержание альбома	2	
	Содержание альбома	3	
	Содержание альбома	4	
КЖИ-ТТ	Технические требования	5÷11	
-1.1.1.01.	Каркас пространственный.	12	
-1.1.1.01.01	Каркас плоский	13	
-1.1.1.01.02	Каркас плоский	13	
-1.1.1.00.01	Сетка арматурная.	14	
-1.1.1.02	Каркас пространственный.	15	
-1.1.1.02.01	Каркас плоский	16	
-1.1.1.02.02	Каркас плоский	16	
-1.2.1	Стеновая панель (пс2-24-к1а)	17	
	пс2-24-к1б; пс2-24-к1в; пс2-24-к1г)		
-1.2.1	Стеновая панель (пс2-24-к1а; пс2-24-к1б;	18	
	пс2-24-к1в; пс2-24-к1г).		
-1.2.1.01	Каркас пространственный.	19	
-121.00.01	Каркас плоский.	20	
-12.1.01.01	Каркас плоский	20	
-1.2.1.00.02	Сетка арматурная.	21	
-1.10.1.01.02	Изделие закладное	22	
-1.4.1.01	Изделие закладное.	23	
-1.3.1	Плита (п14-3а; п14-3б; п14-3в;	23	
	п14г-3а)		
-1.5.1	Ригель.	24	
-1.5.1	Ригель.	25	

Обозначение	Наименование	Стр.	Примечание.
Т.П 901-6-70.85-КЖИ-1.5.1.01	Каркас пространственный.	26	
-1.5.1.01.01СБ	Каркас плоский. Сборочный чертеж.	27	
-1.5.1.01.01	Каркас плоский.	27	
-1.5.1.01.02СБ	Сетка. Сборочный чертеж.	28	
-1.5.1.01.02	Сетка	28	
-1.6.1.СБ	Балка.	29	
-1.6.1.01	Каркас пространственный	30	
-1.6.1.01.01	Каркас плоский.	31	
-1.7.1	Колонна.	32	
-1.7.1	Колонна	33	
-1.7.1.01.СБ	Каркас пространственный.	34	
	Сборочный чертеж.		
-1.7.1.01	Каркас пространственный	35	
-1.7.2	Колонна.	36	
-1.7.2	Колонна.	37	
-1.7.2.01.СБ	Каркас пространственный.	38	
	Сборочный чертеж.		
-1.7.2.01	Каркас пространственный.	39	
-1.7.2.01.01	Каркас плоский.	40	

Нач. отд.	Альтшуллер		Привязан
Гл. спец.	Козловичер		
Рцп	Рольбина		Содержание альбома.
Рук. бр.	Атамина		
Инж.	Бабышева		
Инв. №			

Инв. № подл. | Подпись и дата | Взам. инв. №

Копировал: Доценко. 20608-03 3 Формат А3

Содержание альбома (продолжение)

Обозначение	Наименование	Стр.	Примечание.
Т.П 901-6-70.85-КЖИ-1.7.2.00.01	Сетка арматурная	40	
- 1.8.1.СБ	Прибор крепления обшивки.	41	
	Сборочный чертеж.		
- 1.8.1	Прибор крепления обшивки.		
	Сборочный чертеж	42	
- 1.8.1.0	Прибор крепления обшивки	43	
- 1.8.2	Изделие соединительное	44	
- 1.8.3	Изделие соединительное.	44	
- 1.9.1	Изделие соединительное.	45	
- 1.9.3	Сетка арматурная.	46	
- 1.11.01.01	Изделие закладное.	46	
- 2.1.01.СБ	Каркас пространственный. сборочный чертеж.	47	
- 2.1.01	Каркас пространственный	47	
- 2.1.01.01.СБ	Каркас плоский. Сборочный чертеж.	48	
- 2.1.01.01	Каркас плоский.	48	
- 2.2.1.	Стеновая панель (ПС1-48-5Нв,	49	
	ПС1-48-5Нб).		
- 2.3.1.01	Сетка арматурная.	49	

Обозначение	Наименование	Стр.	Примечание.
Т.П. 901-6-70.85-КЖИ-2.2.2.СБ	Стеновая панель (ПС1-48-5Нб;	50	
	ПС1-48-5Нг; ПС1-48-5Нд)		
	Сборочный чертеж.		
-2.2.28МС	Стеновая панель (ПС1-48-5Нб;	51	
	ПС1-48-5Нг; ПС1-48-5Нд).		
	Ведомость расхода стали.		
- 2.2.2	Стеновая панель (ПС1-48-5Нб;	52	
	ПС1-48-5Нг; ПС1-48-5Нд).		
-2.2.2.00.01.СБ	Каркас плоский (Кр7 ÷ Кр10)	53	
	Сборочный чертеж.		
-2.2.2.00.01	Каркас плоский (Кр 7 ÷ Кр 10)	53	
-2.2.2.00.02.СБ	Сетка арматурная (С3, С4).	54	
	Сборочный чертеж.		
-2.2.2.00.02	Сетка арматурная (С3, С4)	54	
-2.2.2.00.03.СБ	Сетка арматурная (С5 ÷ С8)	55	
	Сборочный чертеж.		
-2.2.2.00.03	Сетка арматурная (С5 ÷ С8)	55	
-2.2.2.00.04.СБ	Сетка арматурная (С9, С10)	56	
-2.2.2.00.04	Сетка арматурная (С9, С10)	56	

Привязан:

Инв. № подл.

Копировал: Доценко. 20608-03 4 Формат А3

Содержание альбома (продолжение).

Обозначение	Наименование	Стр.	Примечание.
Т.П.901-6-10.85-КЖИ-2.2.2.01.СБ	Каркас пространственный (КП1, КП2). Сборочный чертеж.	57	
– 2.2.2.01	Каркас пространственный (КП1, КП2).	57	
–2.22.01.01.СБ	Каркас плоский (Кр1, Кр2) Сборочный чертеж.	58	
–2.2.2.01.01	Каркас плоский (Кр1, Кр2)	58	
–2.2.2.01.02.СБ	Каркас плоский (Кр3, Кр4) Сборочный чертеж.	59	
–2.2.2.01.02	Каркас плоский (Кр3, Кр4).	59	
–2.2.2.02.СБ	Каркас пространственный (КП3 ÷ КП14). Сборочный чертеж.	60	
–2.2.2.02	Каркас пространственный (КП3 ÷ КП14)	61	
–2.2.2020.1.СБ	Каркас плоский (Кр5, Кр6). Сборочный чертеж.	62	
–2.2.2.02.01	Каркас плоский (Кр5, Кр6)	62	
–2.2.3.01	Каркас плоский.	63	

Обозначение	Наименование	Стр.	Примечание.
Т.П.901-6-10.85-КЖИ-2.4.0001	Сетка.	63	
–2.3.1.СБ	Плита (2П1-3АIVтв, б, в).	64	
– 2.3.1	Плита (2П1-3АIVтв, б, в).	65	
– 2.3.1.01.СБ	Сетка арматурная (С1, С2). Сборочный чертеж.	65	
– 2.3.00.01	Щит (Щ1)	66	
– 2.3.00.02	Щит (Щ2)	66	
– 2.1.00.02	Каркас плоский.	67	
– 1.9.2	Изделие соединительное	67	
– 3.01.01	Щит Щ1	68	
– 3.02	Щит Щ2	68	
– 3.03	Сетка С1	69	
– 3.04	Сетка С2	69	
– 3.05	Каркас плоский Кр1.	70	
– 3.06	Изделие закладное МН1.	70	
– 3.07	Изделие закладное МН2	71	
– 4.01	Плита (КЦП1-20-1а).	71	
– 1.4.1.00.01	Сетка арматурная.	72	
– 1.1.1.03	Каркас плоский	72	

Инв.№ подл. | Подпись и дата | Взам. инв.№

Привязан:

Инв.№

Содержание альбома (продолжение) Лист 3

1. Общие положения

1.1. Железобетонные конструкции запроектированы в соответствии с требованиями СНиП II-21-75 и „Пособием по проектированию градирен" Госстрой СССР, Главпромстройпроект, ВНИИ ВОДГЕО, Москва 1984г.

1.2. В связи с наличием в вентиляторных градирнях агрессивной среды, обусловленной их технологическим назначением как теплообменных аппаратов испарительного типа, следует обратить особое внимание на строгое соблюдение предусмотренных проектом мероприятий по обеспечению долговечности железобетонных конструкций.

2. Требования к бетону и бетонной смеси.

2.1. Для сборных конструкций градирни принимается бетон М400, В-8, МРЗ 200; В/Ц = 0,40.

2.2. Расход цемента в бетонной смеси должен быть не более 450 кг/м³.

2.3. Расход воды в бетонной смеси должен быть не более 180 л/м³.

2.4. Подвижность бетонной смеси (осадка конуса) перед её укладкой не более 2см.

2.5. Жесткость бетонной смеси по техническому вискозиметру не менее 25 сек.

2.6. Марки бетона для конструкций насосной станции, камеры и колодцев принимаются в соответствии с серией 3.900-3. М200, В-6, МРЗ-100.

3. Требования к материалам для приготовления бетона.

3.1. Материалы для приготовления бетона должны отвечать требованиям ГОСТ 4795-68 „Бетон тяжелый. Технические требования к заполнителям" и дополнительным требованиям, изложенным в п.п. 3.

3.2. Для сборных изделий применяется сульфатостойкий портландцемент по ГОСТ 22 266-76.* „Цементы сульфатостойкие. „Технические условия".

3.3. Заполнители бетона должны быть чистыми, обладать постоянством зернового состава. Не допускается применение нефракционированных и загрязненных заполнителей, а также гравийно-песчаных смесей.

Нач.отд	Альтшуллер		ТП 901-6-70.85 - КЖИ-ТТ		
Н.контр.	Козловичер				
Гл.спец.	Козловичер		Технические требования	Стадия	Лист	Листов
ГИП	Гольдина			Р	1	
Рук.бр	Станина			СОЮЗВОДОКАНАЛПРОЕКТ	
Инжен.	Долева				

Таблица 1

Требования к крупному заполнителю бетона.

Показатели	Требования
1. Крупный заполнитель должен быть невыветривающихся изверженных пород (гранит, сиенит, диорит) с временным сопротивлением сжатию образцов в водонасыщенном состоянии в МПа не менее.	120
2. Прочность (дробимость в цилиндре) гравия и щебня.	Др 8
3. Содержание зерен слабых пород в гравии и щебне в % по массе не более	5
4. Содержание игловатых и лещадных зерен щебня и гравия в % по массе не более.	5
5. Водопоглощение материала зерен щебня и гравия в % по массе не более.	0,5
6. Объемный вес породы (зерен) в г/см³ не менее.	2,6
7. Содержание в гравии и щебне пылевидных, илистых и глинистых частиц определяемое отмучиванием в % по массе не более	0,5

Таблица 2.

Наибольшая крупность зерен в мм	Размеры фракций в мм			
	5-10	10-20	20-40	40-70
20	25-50	50-75	—	—
40	25-30	20-30	40-55	—
70	20-25	15-20	—	50-65

3.4. Мелкий заполнитель (песок кварцевый) должен иметь модуль крупности не ниже 2,5, а количество содержащихся в нем пылевидных, илистых и глинистых частиц, определяемых отмучиванием, допускается не более 1%.

Примечание: при соответствующем технико-экономическом обосновании может быть допущена применение мелкого заполнителя с модулем крупности не ниже 1,7.

3.5. Крупный заполнитель (щебень, гравий) в зависимости от наибольшего размера зерен должен состоять из 2-3 фракций и кроме того отвечать требованиям, приведенным в табл. 1. Соотношение фракций крупного заполнителя в бетоне при различной наибольшей крупности зерен устанавливается подбором. Рекомендуемые соотношения фракций приведены в табл. 2.

3.6. В состав бетона рекомендуется вводить газообразующие воздухововлекающие или пластифицирующие добавки (кремнийорганическая жидкость ГКЖ-94, смола нейтрализованная воздухововлекающая, сульфитно-спиртовая барда и т. п.) по ГОСТ 24211-80* „Добавки для бетонов. Классификация" для повышения его морозостойкости и удобоукладываемости бетонной смеси.

3.7. Применение химических добавок в качестве ускорителей твердения бетона (в виде солей - электролитов) не допускается.

3.8. Вода для приготовления бетонной смеси, для промывки заполнителей, а также для поливки твердеющего бетона должна отвечать требованиям ГОСТ 23732-79„Вода для бетонов и растворов."

4. Требования, пред'являемые к технологии приготовления бетонной смеси и изготовлению изделий.

4.1. Для обеспечения высокой плотности бетона сборные изделия должны формоваться на виброплощадках. При недостаточном виброуплотнении рекомендуется применять гравитационный или пневматический пригруз при давлении 4 Па (40 гс/м²).

4.2. Для изготовления сборных изделий следует применять жесткие формы.

4.3. Отформованные элементы сборных конструкций должны твердеть в естественных условиях или с применением пропаривания.

Альбом III

Рекомендуется предусматривать твердение бетона в естественных условиях при положительной температуре с одновременным обильным увлажнением, после однодневного твердения в условиях, не допускающих высыхания поверхностей изделия.

4.4. Режим пропаривания элементов сборных конструкций должен быть следующим:

а) отформованные изделия до тепловлажностной обработки следует выдерживать не менее 5 часов в отапливаемом помещении при положительной температуре (не ниже +5°С); при введении в состав бетона газообразующих, воздухововлекающих или пластифицирующих добавок, а также при применении пластифицированных и гидрофобных цементов время предварительного выдерживания должно быть не менее 8 часов;

б) в пропарочной камере температуру следует повышать плавно до +50°С, с увеличением не более чем на 10° в час для изделий, изготавливаемых из бетонной смеси с осадкой конуса до 2см, и не более чем на 15° в час для изделий, изготавливаемых из бетонной смеси с осадкой конуса до 1см. При температуре +50°С изделия надлежит выдерживать 2-3 часа, затем плавно повышать температуру пропарочной камеры (10-15°С в час) до температуры изотермического прогрева, т.е. до +70°С;

в) продолжительность изотермического прогрева изделий рекомендуется устанавливать опытным путем из расчета достижения бетоном к концу пропаривания не менее 70% проектной марки по прочности на сжатие;

г) пропаривание следует производить в безнапорных камерах в среде насыщенного влагой воздуха при относительной влажности 100%; сухой пар с давлением более 0,5 атм должен пропускаться через воду при высоте слоя воды не менее 20см;

д) скорость снижения температуры после окончания изотермического прогрева до температуры, при которой производится разгрузка камеры, не должна превышать 10÷12°С в час; разгрузку камеры следует производить при перепаде температур воздуха в камере и в цехе не более 20°С;

е) после выгрузки изделий из камеры их складывают и выдерживают не менее 10 суток летом в естественных условиях, а зимой в помещении.

Инв.№ подл. | Подпись, дата | Взам. инв.№

Привязан

Инв.№

ТП 901-6-70.85 - КЖИ-ТТ

Лист 4

при температуре воздуха не ниже -10°С, при этом необходимо постоянно поддерживать изделие во влажном состоянии.

4.5. Распалубка элементов сборных конструкций должна производиться только после их тепловлажностной обработки, а при твердении в естественных условиях – не ранее достижения бетоном 70% проектной марки по прочности на сжатие.

4.6. Прочность бетона изделий, отпускаемых заводом-изготовителем, должна быть не менее 100% проектной марки по прочности на сжатие.

4.7. Прочность бетона конструкций, подвергающихся пропариванию, следует контролировать испытанием пропаренных совместно с конструкциями контрольных бетонных кубов (не менее 9 шт.) Первое испытание контрольных кубов в количестве 3 шт. следует производить через 3-4 часа после окончания цикла тепловлажностной обработки, последнее испытание – после 28 суточного хранения их совместно с изделиями.

4.8. Контроль качества бетона, а также сборных изделий должен быть систематическим и осуществляться в соответствии с требованиями ГОСТ 18753.0-78, ГОСТ 18753.1-78, ГОСТ 18753.6-78, ГОСТ 10181.0-81, ГОСТ 8829-77, ГОСТ 10922-75.

При этом, наряду со систематической проверкой прочности бетона на сжатие, подвижности и жесткости бетонной смеси, величины водоцементного отношения, следует также проверять фактический состав бетонной смеси, определяемый путем ее мокрого рассева.

Проверку морозостойкости и водонепроницаемости бетона должна осуществляться при подборе его состава, а на предприятиях сборного железобетона, кроме того, периодически не реже одного раза в 3-4 месяца.

4.9. При приемке готовых конструкций целесообразно пользоваться приборами, позволяющими проверять количество железобетона без разрушения (электронно-акустические и гаммадефектоскопия).

Однородность уплотнения бетона допускается проверять по показателям его прочности в наружных слоях конструкций, например, при помощи шариковых, дисковых и других приборов.

4.10. Закладные детали, выступающие наружу, подлежат металлизации цинком с толщиной покрытия не менее 150 микрон.

4.11. Выполнять металлизацию цинком следует в соответствии со СНиП II-28-73 „Защита строительных конструкций от коррозии."

4.12. Допуски линейных размеров элементов сборных конструкций принять по ГОСТ 13015-75.

4.13. Смещение осей закладных деталей от проектного положения допускается не более чем на 3 мм. Рабочие плоскости закладных деталей, кроме оговоренных, должны быть заподлицо с плоскостью изделия.

4.14. Допускаемые отклонения от проектной толщины защитного слоя бетона для рабочей арматуры не должны превышать ±3 мм.

4.15. Контроль производства и проверки качества готовых изделий, правила приемки, маркировки и паспортизации, хранения и транспортирования должны осуществляться в соответствии с ГОСТ 13015-75.

4.16. В настоящем типовом проекте в колоннах предусмотрены отверстия которые используются для извлечения из формы и монтажа. См. типовой проект 1.020-1/83.2-100то.

4.17. Складирование железобетонных элементов производится в штабелях. Высота штабеля назначается из условия обеспечения требований по технике безопасности согласно СНиП III-А11-70 „Техника безопасности в строительстве." Прокладки и подкладки должны устанавливаться по вертикали в местах расположения строповочных устройств.

4.18. Погрузку и транспортирование железобетонных элементов следует производить в соответствии с рекомендациями „Руководство по перевозке унифицированных сборных железобетонных деталей и конструкций промышленного строительства автомобильным транспортом" (Стройиздат. 1973г.) и „Руководства по перевозке железнодорожным транспортом сборных крупноразмерных железобетонных конструкций промышленного и жилищного строительства" (Стройиздат, 1962)

4.19. Приемка и испытание железобетонных элементов должны производиться в соответствии с ГОСТ 18979-83. При приемке следует обращать особое внимание на правильность маркировки.

5. Требования к арматурным и закладным изделиям.

5.1. Плоские арматурные сетки и каркасы следует изготавлять при помощи контактной точечной сварки. Сварку следует производить во всех точках пересечения стержней.

5.2. Сварку следует выполнять в соответствии с ГОСТ 14098-68 „Соединения сварные арматуры железобетонных изделий. Контактная и ванная сварка.

Основные типы и конструктивные элементы" и „Инструкцией по сварке соединений арматуры и закладных деталей железобетонных конструкций" СН 393-78.

5.3. Размеры сеток и каркасов даны по осям и торцам стержней.

5.4. Для точного соблюдения всех размеров изготовление сеток и каркасов следует производить в кондукторах.

5.5. Плоские каркасы собирать в пространственные следует при помощи сварки или вязальной проволоки.

5.6. Закладные изделия следует изготовлять в соответствии с ГОСТ 10922-75 „Арматурные изделия и закладные детали сварные для железобетонных конструкций. Технические требования и методы испытаний" и СН 397-78.

5.7. Сварку тавровых соединений круглых стержней с листовым прокатом в закладных изделиях следует выполнять в тавр под флюсом или дуговой сваркой в рассверленных отверстиях. Приварка анкеров к пластинам в тавр кольцевыми швами ручной дуговой сваркой не допускается.

5.8. При наличии на заводах-изготовителях оборудования для устройство высаженных горячим способам анкерных головок, рекомендуется заменять предусмотренные пластины усиления (шайбы) на высаженные головки. Диаметр головки должен быть не менее $3d_{ан}$, а длина заготовки анкеро должна быть увеличина для сохранения проектной длины анкера.

5.9. Приварку внахлестку гнутых анкеров к пластинам закладных изделий производить ручной дуговой сваркой протяженными швами (см. СН 393-78 тип. 14)

5.10. Защиту закладных изделий от коррозии следует выполнять металлизацией цинком при толщине покрытия 200мкм.

Альбом III

Типовой проект

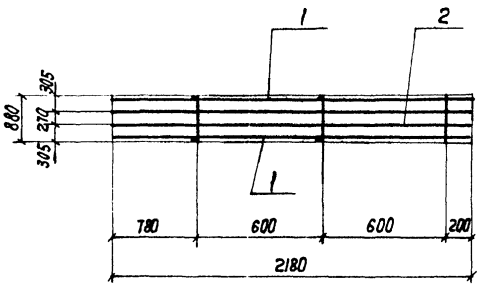

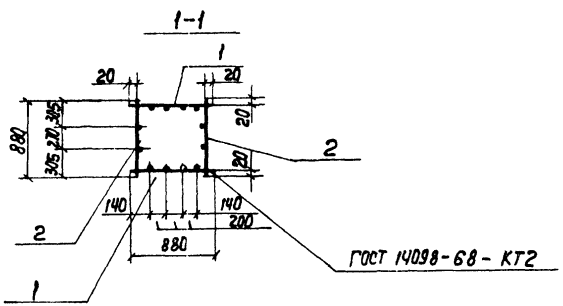

Формат	Зона	Поз.	Обозначение	Наименование	Кол.	Примечание
				Документация		
А3			ТП901-6-70.85- КЖИ-ТТ	Технические требования		
				Сборочные единицы		
А4		1	ТП901-6-70.85-КЖИ1.1.1.01.01	Каркас плоский	2	
А4		2	ТП901-6-70.85-КЖИ1.1.1.01.02	Каркас плоский	2	

Привязан

Инв. N

Инв. N подл. | Подпись и дата | Взам. инв. N

Нач. отд.	Альтшуллер	
Н. Контр.	Козловичер	
Гл. спец.	Козловичер	
Гл. отд. гл.	Гольдина	
Рук. бр.	Станина	
Инженер	Лаврева	
Инженер	Бабышева	

ТП901-6-70.85-КЖИ 1.1.1.01

Каркас пространственный

Стадия	Масса	Масштаб
Р	34.8	5:1м
Лист	Листов 1	

Госстрой СССР
Союзводоканалпроект г. Москва

Копир. Лаврухина

20608-03 13

Формат А3

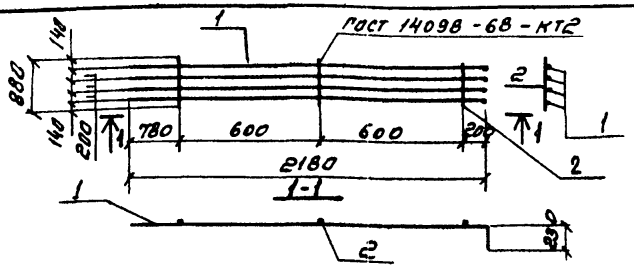

Формат	Зона	Поз.	Обозначение	Наименование	Кол.	Примечание
				Документация		
А3			Т.П 901-6-70.85 - КЖИ-ТТ	Технические требования		
				Детали		
				Стержень ГОСТ 5781-82		
Б4		1	Т.П 901-6-70.85-КЖИ 1.1.01.01.1	ф 12 А II ℓ = 2410	4	2.1
Б4		2	.2	ф 12 А II ℓ = 880	3	0.8

Привязан

Инв. №:

Нач. отд	Альтшуллер		
Н. контр	Козловичер		
Гл. спец	Козловичер		
Гл. инж. пр	Гольдина		
Рук. бр.	Станина		
Инженер	Лазарева		
Инженер	Бабышева		

ТП 901-6-70.85-КЖИ.1.1.1.01.01

Каркас плоский

Стадия	Масса	Масштаб
Р	10.8	1:10
Лист	Листов 1	

СОЮЗВОДОКАНАЛПРОЕКТ

Формат А4

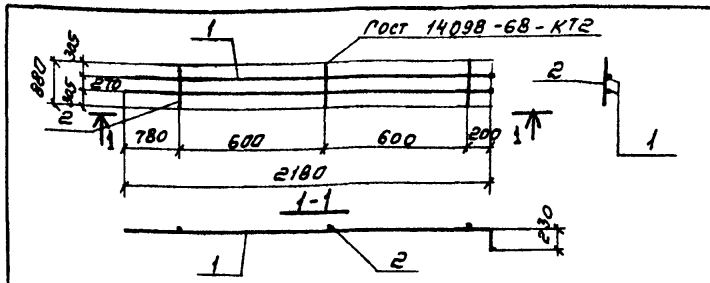

Формат	Зона	Поз.	Обозначение	Наименование	Кол.	Примечание
				Документация		
А3			Т.П 901-6-70.85 - КЖИ-ТТ	Технические требования		
				Детали		
				Стержень ГОСТ 5781-82		
Б4		1	Т.П 901-6-70.85-КЖИ-1.1.1.01.02.1	ф 12 А II ℓ = 2410	2	2.1
Б4		2	.2	ф 12 А II ℓ = 880	3	0.8

Привязан

Инв. №:

Инв. № подл. | Подпись и дата | Взам. инв. №

Нач. отд	Альтшуллер		
Н. контр	Козловичер		
Гл. спец	Козловичер		
Гл. инж. пр	Гольдина		
Рук. бр.	Станина		
Инженер	Лазарева		
Инженер	Бабышева		

ТП 901-6-70.85-КЖИ.1.1.1.01.02

Каркас плоский

Стадия	Масса	Масштаб
Р	6,6	1:10
Лист	Листов 1	

СОЮЗВОДОКАНАЛПРОЕКТ

Копировал Синицына

Формат А4

Альбом I

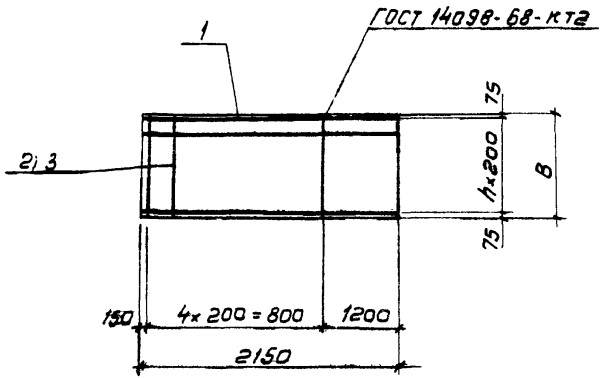

Обозначение	Размеры в мм B	n		Масса кг
КЖИ.1.1.1.00.01	1500	7		16.45
-01	1350	6		14.55

Формат	Зона	Поз.	Обозначение	Наименование	Кол. на испол. КЖИ 1.1.1.00.01	-01			Примечание
				Документация					
			ТП 901-6-70.85- КЖИ. ТТ	Технические требования	X	X			
			ТП 901-6-70.85-КЖИ.1.1.1.00.01						
				Детали					
				Стержень ГОСТ 6727-80					
БЧ		1	ТП 901-6-70.85-КЖИ-1.1.1.00.01 .1	ф 12 AII ℓ= 2150	7	6			1.9
БЧ		2	.2	ф 6 AI ℓ= 1600	5	5			0,33
БЧ		3	.3	ф 6 AI ℓ= 1350	5	5			0,3

Привязан

Инв.№

Нач. отд.	Дольшулер	
Н.контр.	Козловичер	
Гл. спец.	Козловичер	
Гл. инж. пр.	Гольдина	
Рук. бр.	Станина	
Инжен.	Лозарева	
Инжен.	Бабышева	

ТП 901-6-70.85-КЖИ.1.1.1.00 01 СБ

Сетка арматурная

Стадия	Масса	Масштаб
Р	См. таб.	б\м
Лист	Листов 1	

СОЮЗДОРНИИПРОЕКТ

Копировал: В. Филиппова 20608-03 15 Формат А3

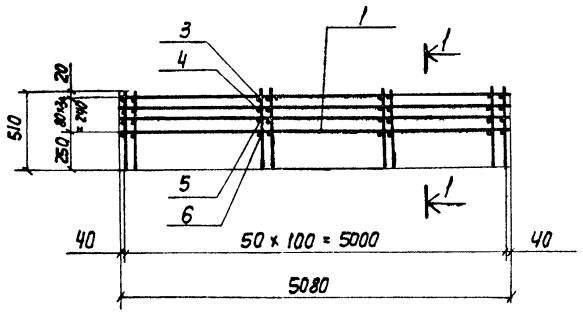

1–1

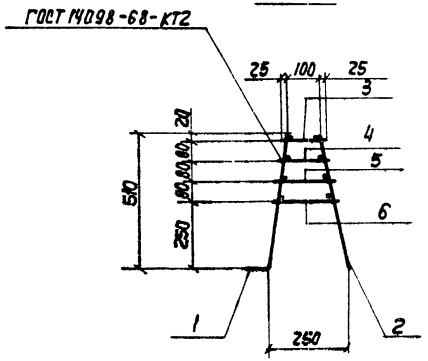

Формат	Зона	Поз.	Обозначение	Наименование	Кол.	Примечание
				Документация		
А3			ТП 901-6-70.85-КЖИ-ТТ	Технические требования		
				Сборочные единицы		
А4		1	ТП 901-6-70.85-КЖИ 1.1.1.02.01	Каркас плоский	1	
А4		2	ТП 901-6-70.85-КЖИ 1.1.1.02.02	Каркас плоский	1	
				Детали		
				Стержень ГОСТ 5781-82		
Б4		3	ТП 901-6-70.85-КЖИ 1.1.1.02. .1	ф6 AI ℓ=150	51	0.03
Б4		4	.2	ф6 AI ℓ=170	51	0.04
Б4		5	.3	ф6 AI ℓ=190	51	0.04
Б4		6	.4	ф6 AI ℓ=210	51	0.05

Привязан

Инв. №

ТП 901-6-70.85 – КЖИ.1.1.1.02

Каркас пространственный

Стадия	Масса	Масштаб
Р	37.36	б/м

Лист | Листов 1

Госстрой СССР
СОЮЗДОРПРОЕКТ
г. Москва

Нач. отд.	Альтшулер	
Н. Контр.	Козловичер	
Гл. спец.	Козловичер	
Гл. инж. пр.	Гольдина	
Рук. бр.	Станина	
Инженер	Лазарева	
Инженер	Бабышева	

Копир. Лаврухано

20608-03 16

Формат А3

Альбом III

Развертка Гост 14098-68-КТ2

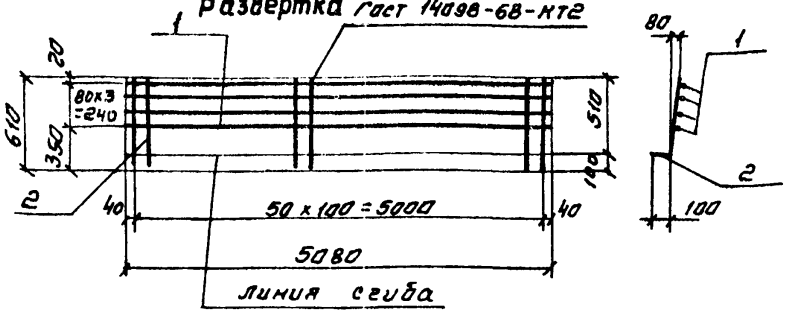

Формат	Зона	Поз.	Обозначение	Наименование	Кол.	Примечание
				Документация		
А3			ТП901-6-70.85-КЖИ-ТТ	Технические требования		
				Детали		
				Стержень Гост 5781-82		
БЧ		1	ТП901-6-70.85КЖИ.1.1.02.01.1	ф 6 AI ℓ=5080	4	1.1
БЧ		2	.2	ф 8 AI ℓ=610	51	0.2

Привязан

Инв. №:

Нач. отд	Альтшуллер		
Н. контр.	Козловичер		
Гл. спец.	Козловичер		
Гл. инж. пр.	Гольдина		
Рук. бр.	Станина		
Инженер	Лазарева		
Инженер	Бабышева		

ТП 901-6-70.85-КЖИ.1.1.1.02.01

Каркас плоский

Стадия	Масса	Масштаб
Р	14.6	1:10
Лист	Листов	

СОЮЗВОДОКАНАЛПРОЕКТ

Формат А4

Гост 14098-68-КТ2

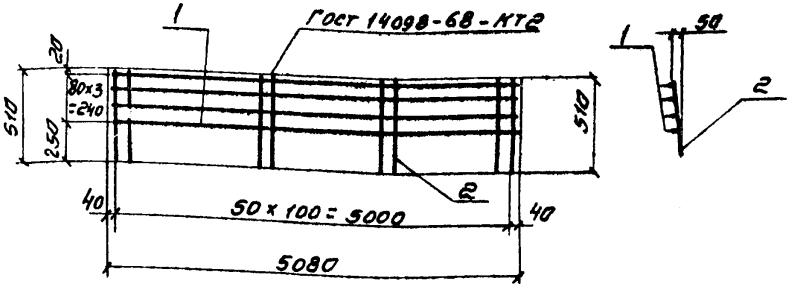

Формат	Зона	Поз	Обозначение	Наименование	Кол.	Примечание
				Документация		
А3			ТП 901-6-70.85- КЖИ-ТТ	технические требования		
				Детали		
				Стержень Гост 5781-82		
БЧ		1	ТП901-6-70.85КЖИ.1.1.1.02.02.1	ф 6 AI ℓ=5080	4	1.1
БЧ		2	2	ф 8 AI ℓ=510	51	0.2

Привязан

Инв. №

Инв. № подл. | Подпись и дата | Взам. инв. №

Нач. отд	Альтшуллер		
Н. контр.	Козловичер		
Гл. спец.	Козловичер		
Гл. инж. пр.	Гольдина		
Рук. бр.	Станина		
Инженер	Лазарева		
Инженер	Бабышева		

ТП 901-6-70.85-КЖИ 1.1.1.02.02

Каркас плоский

Стадия	Масса	Масштаб
Р	14.6	1:10
Лист	Листов 1	

СОЮЗВОДОКАНАЛПРОЕКТ

Копировал. Синицына

Формат А4

Рис 1

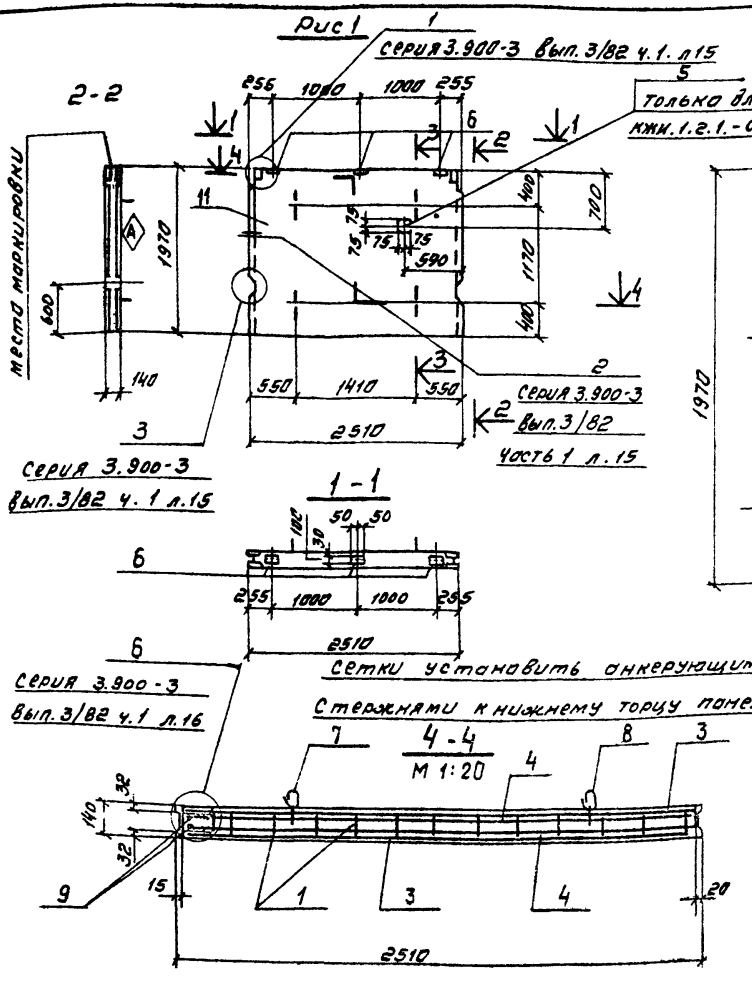

Рис 2

Остальное см. Рис 1

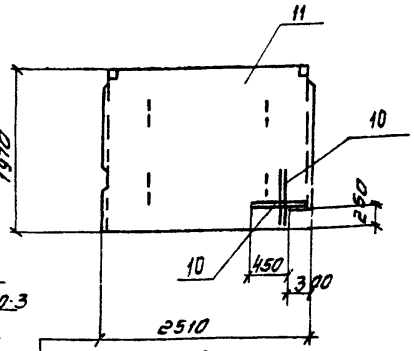

ПСГ-24-К1б - изображено

ПСГ-24-К1в - зеркальное отражение

Обозначение	Марка	Рис	Масса кг
КЖИ.1.21	ПСГ-24-К1б	1	1730.0
-01	ПСГ-24-К1б	2	1730.0
-02	ПСГ-24-К1в	2	1730.0
-03	ПСГ-24-К1г	1	1730.0

Привязан

Инв. №:

ТП901-6-70.85-КЖИ.1.2.1.

Нач.отд.	Альтшуллер	
Н.контр.	Козловичер	
Гл.спец.	Козловичер	
Рук.гр.	Гребдина	
Рук.бр.	Стонина	
Инженер	Лазарева	
Инженер	Бабышева	

Стеновая панель (ПСГ-24-К1б; ПСГ-24-К1б ПСГ-24-К1в ПСГ-24-К1г)

Стадия	Масса	Масштаб
Р	См табл	1:50

Лист 1 Листов 2

СОЮЗВОДОКАНАЛПРОЕКТ

Копировал: Синицына

Альбом III

Типовой проект

Ведомость расхода стали на элемент. кг.

Марка элемента	Изделия арматурные								
	Арматура класса								
	Вр-I			А III					
	ГОСТ 6727-80			ГОСТ 5781-82					
	4	5	Итого	6	8	10			Итого
КЖИ.1.2.1	8.6	3.8	12.4	14.3	8.4	2.8			25.5
-01	8.6	3.8	12.4	14.3	8.4	6.4			29.1
-02	8.6	3.8	12.4	14.3	8.4	6.4			29.1
-03	8.6	3.8	12.4	14.3	8.4	2.8			25.5

Продолжение ведомости

Изделия закладные										Общий расход
Арматура класса					Прокат марки					
А I			А II		А III		Вст3 сп			
ГОСТ 5781-82							ГОСТ 103-76			
10		Итого	12	Итого	8А III	Итого	δ=5	δ=8	Итого:	
8.2		8.2	4.4	4.4	0.9	0.9	1.7	1.5	3.2	54.6
8.2		8.2	4.4	4.4	0.9	0.9	1.7	1.5	3.2	58.2
8.2		8.2	4.4	4.4	0.9	0.9	1.7	1.5	3.2	58.2
8.2		8.2	4.4	4.4	1.2	1.2	1.7	2.9	4.6	56.3

Формат	Зона	Поз.	Обозначение	Наименование	Кол. на исполн. -КЖИ.1.2.1				Примечание.
					—	01	02	03	
				Документация					
А3			ТП901-6-70.81 -КЖИ.ТТ	Технические требования					
				Сборочные единицы					
А3		1	ТП901-6-70.85-КЖИ.1.2.1.01	Каркас пространственный	1	1	1	1	
А3		2	ТП901-6-70.85 -КЖИ.1.2.1.02 01	Каркас плоский	4	4	4	4	
				Сетки арматурные					
А3		3	ТП901-6-70.85-КЖИ.1.2.1.00.02		2	—	—	2	
А3			-01		—	2	—	—	
А3			-02		—	—	2	—	
А3		4	-03		2	2	2	2	
				Изделия закладные					
Б4		5	Серия 1.400-15	МН111-3	—	—	—	1	1.4 кг
Б4		6	Серия 1.400-15	МН105-3	3	3	3	3	0.8 кг
Б4		7	Серия 3.900-3 в.3/82 ч.2	МН 21	2	2	2	2	5.2 кг
Б4		8	Серия 3.900-3 в.3/82.ч.2	МН 22'	2	2	2	2	4.1 кг.
				Детали					
Б4		9	ТП901-6-70.85-КЖИ.1.2.1.1	ф10 А III ГОСТ 5781-82 е=500	4	4	4	4	0.3 кг.
Б4		10	-2	ф10 А III ГОСТ 5781-82 е=730	—	8	8	—	0.45 кг.
				Материалы					
		11		Бетон „М300" Мрз 300 В 8	0.692 м³				

Привязан:

Инв. №

Нач. отд.	Альтшуллер	
Н. контр.	Козловичер	
Гл. спец.	Козловичер	
Гл. инж. пр.	Гольдина	
Рук. бр.	Станина	
Инженер	Лазарева	
Инженер	Бабышева	

ТП901-6-70.85-КЖИ 1.2.1

Стеновая панель (ПС2-24-К1а; ПС2-24-К1б ПС2-24-К1в; ПС2-24-К1г.)

Стадия	Масса	Масштаб
Р	См. табл.	—

Лист 2 | Листов 2

СОЮЗНОДОКАНАЛПРОЕКТ

Копировал: Доценко. Дз - 20608-03 19 Формат А3

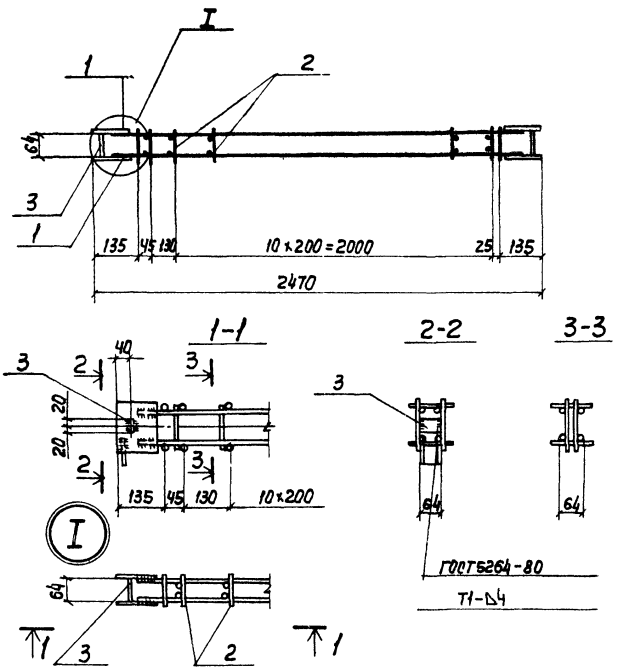

Формат	Зона	Поз.	Обозначение	Наименование	Кол.	Примечание
				Документация		
А3			ТП901-6-70.85- КЖИ. ТТ	Технические требования		
				Сборочные единицы		
А3		1	ТП 901-6-70.85-КЖИ.1.2.1.01.01	Каркас плоский	2	
				Детали		
				Стержень ГОСТ 6727-80		
Б4		2	ТП901-6-70.85КЖИ1.2.1.01. 1	ф5Вр-I е=115	15	0,01
Б4		3	ТП 901-6-70.85КЖИ1.2.1.01. 2	Полоса $\frac{-5\times40\ ГОСТ\ 103-76}{Вст3кп2-1\ ГОСТ\ 535-79}$ е=64	2	0,1

Привязан

Инв. N

Нач. отд.	Альтшуллер	
Н. Контр.	Козловичер	
Гл. спец.	Козловичер	
Гл. инж. пр.	Гольдина	
Рук. бр.	Станина	
Инженер	Лазарева	
Инженер	Бобышева	

ТП 901-6-70.85-КЖИ 1.2.1.01

Каркас пространственный

Стадия	Масса	Масштаб
Р	9.35	

Лист | Листов 1

Госстрой СССР
СОЮЗВОДОКАНАЛПРОЕКТ
г. Москва

Копир. Лаврухина

20608-03 20

Формат А3

Альбом III

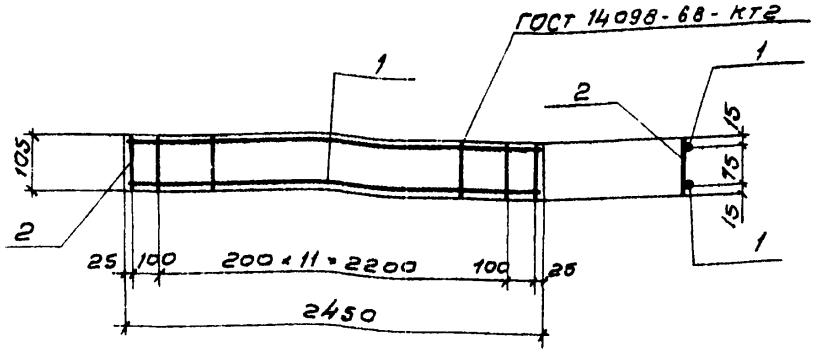

Формат	Зона	Поз.	Обозначение	Наименование	Кол.	Примечан.
				Документация		
А3			ТП 901-6-70.85 - КЖИ. ТТ	Технические требования		
				Детали		
				Стержень ГОСТ 6727-80		
БЧ		1	КЖИ. 1.2.1.00.01.1	ф 5 Вр-I ℓ = 2450	2	0,34 кг
БЧ		2	.2	ф 5 Вр-I ℓ = 105	14	0,01 кг

Привязан

Инв. №

Нач. отд.	Альтшулер		
Н. контр.	Козловичер		
Гл. спец.	Козловичер		
Гл. инж. пр.	Гольдина		
Рук. бр.	Станина		
Инжен.	Лазарева		
Инжен.	Бабышева		

ТП 901-6-70.85 - КЖИ 1.2.1. 00. 01

Каркас плоский

Стадия	Масса	Масштаб
Р	0,82	
Лист	Листов 1	

СОЮЗВОДОКАНАЛПРОЕКТ

Формат А4

Альбом III

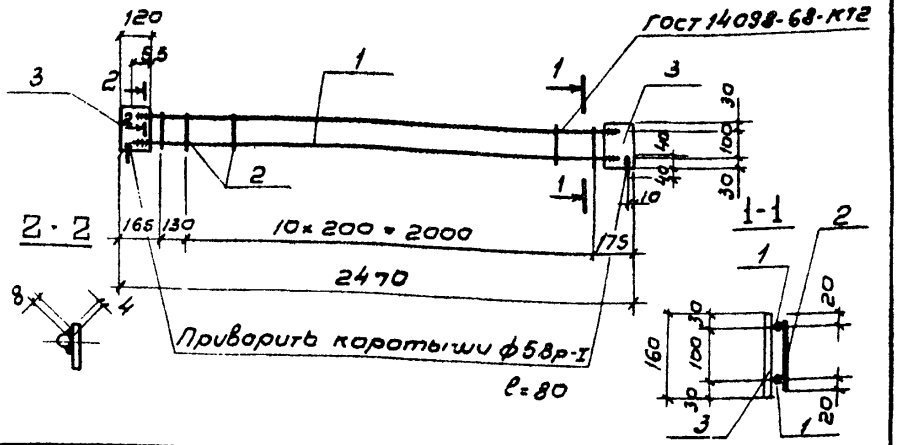

Формат	Зона	Поз.	Обозначение	Наименование	Кол.	Примечан.
				Документация		
А3			т.п 901-6-70.85- КЖИ. ТТ	Технические требования		
				Детали		
БЧ		1	Т. П. 901-6-70.85 - КЖИ 1.2.1.01.01.1	ф 10 AIII ГОСТ 5781-82 ℓ. 2340	2	1,4 кг
БЧ		2	.2	ф 5 Вр-I ГОСТ 6727-80 ℓ=140	12	0,02 кг
БЧ		3	.3	Полоса -5×120 ГОСТ 103-76 Ст3 кп2. 11 ГОСТ 535-79 ℓ.160	2	0,75 кг

Привязан

Инв. №

Нач. отд.	Альтшулер		
Н. контр.	Козловичер		
Гл. спец.	Козловичер		
Гл. инж. пр.	Гольдина		
Рук. бр.	Станина		
Инжен.	Лазарева		
Инжен.	Бабышева		

ТП 901-6-70.85 КЖИ. 1.2.1. 01 01

Каркас плоский

Стадия	Масса	Масштаб
Р	4,5	
Лист	Листов 1	

СОЮЗВОДОКАНАЛПРОЕКТ

Инв. № подл. | Подпись и дата | Взам. инв. №

Инв. № подл. | Подпись и дата | Взам. инв. №

Копировал в Филиппова

Формат А4

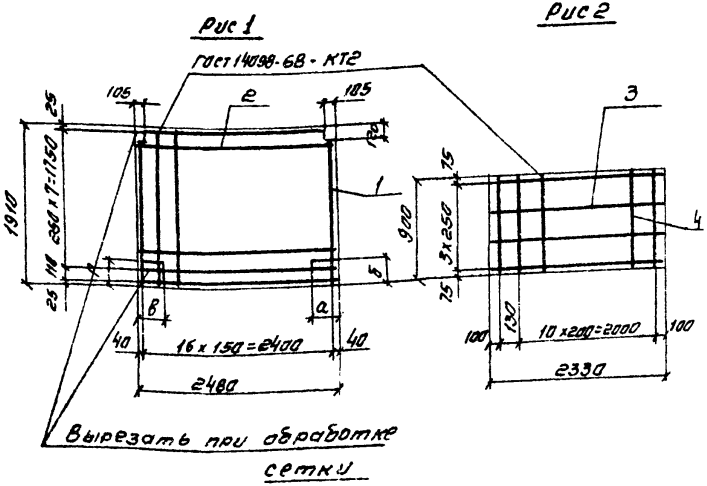

Формат	Зона	Поз	Обозначение	Наименование	Кол. на исполн. КЖИ.1.2.1.00.02- —	-01	-02	-03	Примечание
				Документация					
А3			Т.П 901-6-70.85 -КЖИ.7Т	Технические требования	X	X	X	X	
А4			ТП						
				Детали					
Б4		1	ТП 901-6-70.85 КЖИ-1.21.00.02. 1	Ф6А III ГОСТ 5781-82 ℓ=1910	17	17	17	—	0.42кг
				Стержень ГОСТ 6727-80					
Б4		2	.2	Ф4 Вр-I. ℓ=2480	9	9	9	—	0.22кг
Б4		3	.3	Ф4 Вр-I ℓ=2330	—	—	—	4	0,2кг
				Стержень ГОСТ 5781-82					
Б4		4	.4	Ф8А III. ℓ=900	—	—	—	12	0,35кг

Обозначение	Рис.	Размеры в мм а	б	в	г	Масса кг
КЖИ.1.2.1.00.02	1	—	—	—	—	9.1
-01		325	275	—	—	9.1
-02		—	—	325	275	9.1
-03	2	—	—	—	—	5.0

Привязан

Инв.№:

Нач.отд.	Альтшиллер	
Н.контр.	Козловичер	
Гл.спец.	Козловичер	
Гл.инж.пр.	Гольдина	
Рук.бр.	Станина	
Инженер	Лазарев	
Инженер	Забышева	

ТП 90 КЖИ.1.2.1.00.02

Сетка арматурная

Стадия	Масса	Масштаб
Р	см. табл.	б/м
Лист	Листов 1	

СОЮЗВОДОКАНАЛПРОЕКТ

Копировал. Синицына 20608-03 22 Формат А3

Альбом I

Типовой проект

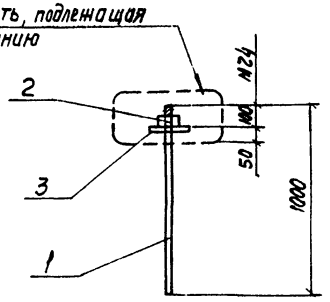

Формат	Зона	Поз.	Обозначение	Наименование	Кол.	Примеч.
				Документация		
А			ТП901-6-70.85-КЖИ-ТТ	Технические требования		
				Детали		
Б4		1	ТП901-6-70.85-КЖИ1.10.1.01.021	ф 24 ГОСТ 2590-71* ℓ=1000	1	3,6
				Стандартные изделия		
Б4		2		Гайка М24 ГОСТ5915-70*	1	
Б4		3		Шайба М24 ГОСТ 11371-78	1	

Привязан

Инв. N

Взам. инв. N | Подпись и дата | Инв. N подл.

Нач. отд.	Альтшуллер		
Н. Контр.	Козловичер		
Гл. спец.	Козловичер		
Гл. инж. пр.	Гольдина		
Рук. бр.	Станина		
Инженер	Бабышева		
Инженер	Лазарева		

ТП 901-6-70.85-КЖИ.1.101.01.02

Изделие закладное

Стадия	Масса	Масштаб
Р	3,7	1:20
Лист	Листов 1	

Госстрой СССР
СОЮЗВОДОКАНАЛПРОЕКТ
г. Москва

Копир. Лаврухина

Формат А4

Альбом III

Типовой проект

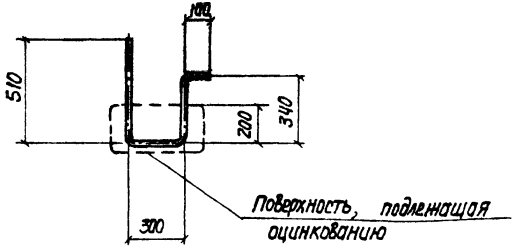

Привязан

Инв. N

Взам. инв. N | Подпись и дата | Инв. N подл.

Нач. отд.	Альтшуллер		
Н. Контр.	Козловичер		
Гл. спец.	Козловичер		
Гл. ин. пр.	Гольдина		
Рук. бр.	Станина		
Инженер	Лазарева		
Инженер	Бабышева		

ТП 901-6-70.85-КЖИ.1-Ч.1.01

Изделие закладное

Стадия	Масса	Масштаб
Р	2,3	1:20
Лист	Листов 1	

Госстрой СССР
СОЮЗВОДОКАНАЛПРОЕКТ
г. Москва

ф 18 А I ГОСТ 5781-82 ℓ=1150

Копир. Лаврухина

20608-03 2.3

Формат А4

Рис. 1

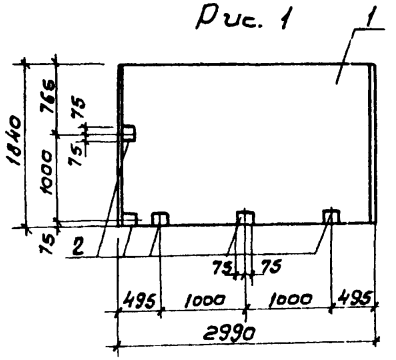

Рис. 2

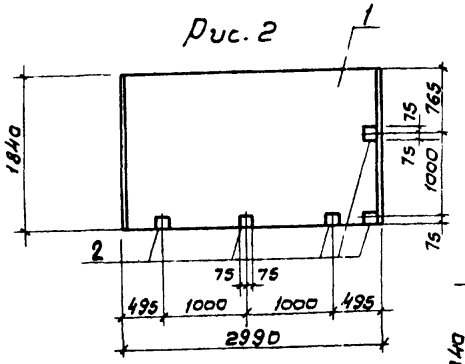

Рис. 4

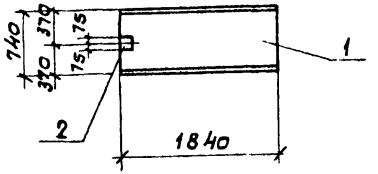

Формат	Зона	Поз.	Обозначение	Наименование	Кол-во на исполнение -КЖИ 1.3.1 —	01	02	03				Примечание
				Документация								
			3.006.1-2/82	Сборные железобетонные каналы и тоннели из лотковых элементов								
				Сборочные единицы								
		1	3.006.1-2/82 в1-2	Плита П14-3	1	1	1					
			3.006.1-2/82 в1-2	Плита П14д-3				1				
		2	1.400-15 в.0.1	Изделие закладное МН111-6	5	5	3	1				

Обозначение	Марка	Рис	Масса кг
КЖИ 1.3.1	П14-3а	1	1240
-01	П14-3б	2	1240
-02	П14-3в	3	1240
-03	П14д-3а	4	310

Ведомость расхода стали на дополнительные эл-ты кг.

Марка элемента	Изделие закладное							Общий расход
	Арматура класса			Прокат марки				
	AIII			Вст3 кп2				
	ГОСТ 5781-82			ГОСТ 103-76				
	8		Итого	δ=4	δ=6		Итого	
П14-3а	0.5		0.5	2.0	5.5		7.5	8.0
П14-3б-01	0.5		0.5	2.0	5.5		7.5	8.0
П14-3в-02	0.3		0.3	1.2	3.3		4.5	4.8
П14д-3а-03	0.1		0.1	0.4	1.1		1.5	1.6

Рис. 3

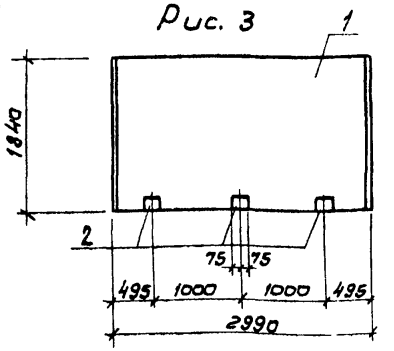

Привязан

Инв.№

Нач.отд.	Альтшуллер	
Гл.спец.	Козловичев	
Гл.инжен.	Гольдина	
Рук.бр	Станина	
Инжен.	Юрченко	
Инжен.	Ницкевич	
Инжен.	Полякова	

ТП 901-6-70.85-КЖИ, 1.3.1

Плита (П14-3а; П14-3б; П14-3в; П14д-3а)

Стадия	Масса	Масштаб
Р	См. табл.	1:50
Лист	Листов 1	

СОЮЗВОДОКАНАЛПРОЕКТ

Копировал В. Филиппова

Альбом III

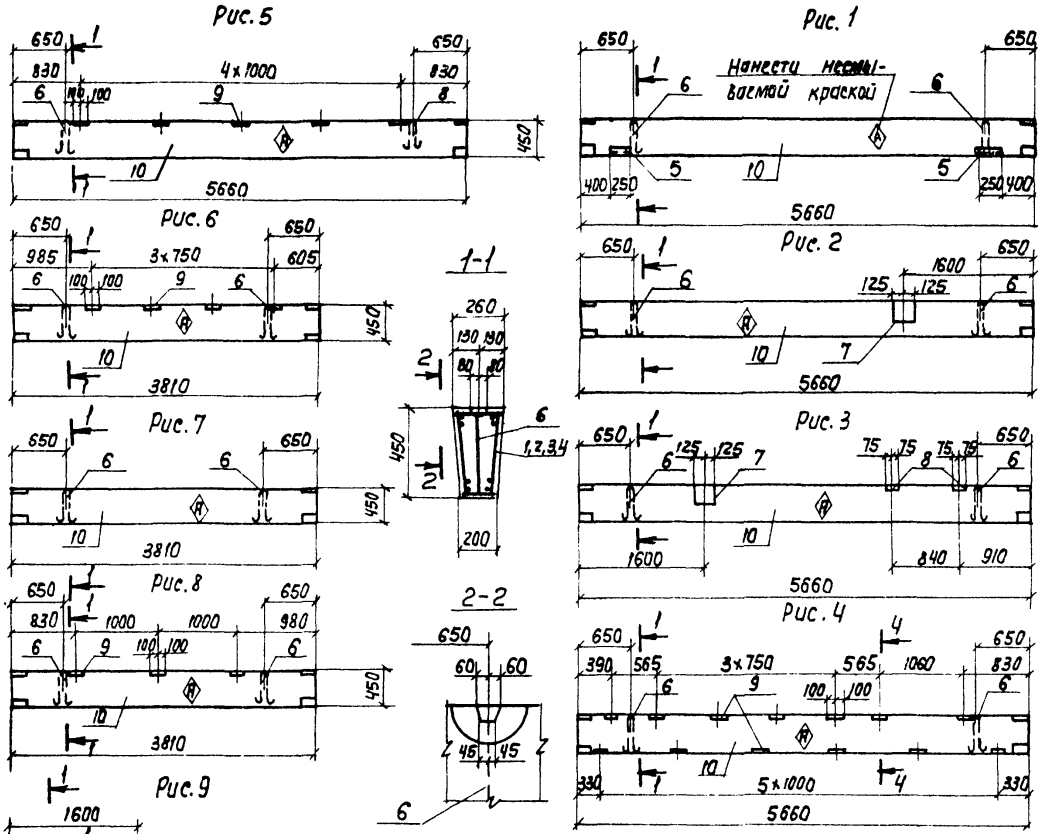

Обозначение	Рис.	Масса
ТП901-6-70.85-КЖИ.1.5.1	1	3255
-01	2	3255
-02	3	3255
-03	4	3255
-04	5	3255
-05	6	2191
-06	7	2191
-07	8	2191
-08	9	2346

Закладные изделия позиций 5, 6, 7, 8, 9. приварить к арматуре пространственного каркаса ригеля.

Привязан

Инв. №

Нач. отд.	Альтшуллер		
Н. Контр.	Козловичер		
Гл. спец.	Козловичер		
Гл. инж. пр.	Гольдина		
Рук. бр.	Станина		
Инженер	Полякова		
Инженер	Петропавловская		

ТП901-6 - 70.85 - КЖИ 1.5.1.

Ригель

Стадия	Масса	Масштаб
Р	См. табл.	1:50

Лист 1 | Листов 2

Госстрой СССР
СОЮЗВОДОКАНАЛПРОЕКТ
г. Москва

Инв. № подл. | Подпись и дата | Взам. инв. №

Копир. Лавружина

20608-03 25

Формат А3

Формат	Зона	Поз.	Обозначение	Наименование	Количество на исполнение КЖИ 1.5.1									Примечание
					–	01	02	03	04	05	06	07	08	
				Документация										
			-КЖИ Т.Т	Технические требования	X	X	X	X	X	X	X	X	X	
			1.415 –1 в.1	Балка ФБ6-6										
				Сборочные единицы										
А4		1	ТП901-6-70.85 –КЖИ1.5.1.01	Каркас пространственный	1	1	1							
А4		2	-01	"				1	1					
А4		3	-02	"						1	1	1		
А4		4	-03	"									1	
		5	1.400-15.81-520-06	Изделие закладное МН535	п.м. 1								п.м. 0.5	
		6	1.400-9 в.1	" УП1-7	2	2	2	2	2	2	2	2	2	
		7	1.400-15.81.160-05	" МН146-6		2	2						4	
		8	1.400-15.81.120-71.	" МН115-6			2							
		9	1.400-15 81.130-20	" МН120-3				13	5	4		3		
				Материалы										
		10		Бетон М400 Мрз 200 В8	1.3	1.3	1.3	1.3	1.3	0.87	0.87	0.87	0.94	$м^3$

Ведомость расхода стали на элемент, кг.

Марка элемента	Изделия арматурные								Изделия закладные										Общий расход
	Арматура класса						AI	Всего	Арматура класса					Прокат марки				Всего	
	AIII								AIII					ВСт3 кп2					
	ГОСТ 5781-82								ГОСТ 5781-82					ГОСТ 103-76				ГОСТ 8509-72	
	ф10	ф12	ф14	ф18	ф22	Итого	ф8		ф6	ф8	ф12	ф14	Итого	-5-12	-5=10	-5=8	Итого	L63×5	
КЖИ1.5.1	7	5.6	13.6		18.6	44.8	18.7	63.5	2.8	1.4		6.2	10.4	13.0			13.0	4.8	32.2	95.7
-01	7	5.6	13.6		18.6	44.8	18.7	63.5	2.8			2.8	5.6	13.0	13.0		26.0		31.6	95.1
-02	7	5.6	13.6		18.6	44.8	18.7	63.5	2.8		1.2	6.2	10.2	13.0	14.6	4.8	32.4		42.6	106.1
-03	7	5.6	13.6		21.9	54.1	18.7	72.8	2.8		14.2	2.8	19.8	13.0	1.6	4.51	59.7		79.5	152.3
-04	7	5.6	13.6		21.9	54.1	18.7	72.8	2.8		5.0	2.8	10.6	13.0		15.5	28.5		39.1	111.9
-05	4.6			15.2	20.7	40.5	12.5	63.0	2.2		4.0	2.8	9.0	13.0		12.4	25.4		34.4	97.4
-06	4.6			15.2	20.7	40.5	12.5	63.0	2.2			2.8	5.0	13.0			13.0		18.0	81.0
-07	4.6			15.2	20.7	40.5	12.5	63.0	2.2		3	2.8	8.0	13.0		9.3	22.3		30.3	93.0
-08	5.0		9.8		18.6	33.4	13.9	47.3	1.8	1.4		9.6	12.8	13.0				4.8	17.8	65.1

Привязан:

Инв. №

Нач.отд.	Альтшулер	
Н.Контр.	Козловичер	
Гл.спец.	Козловичер	
Гл.инж.пр.	Гольдина	
Руковод.	Станина	
Инженер	Полякова	
Инженер	Петропавловский	

ТП901-6-70.85 –КЖИ 1.5.1

Ригель

Стадия	Лист	Листов
Р	2	2

Госстрой СССР
СОЮЗВОДОКАНАЛПРОЕКТ
г. Москва

20608-03 26

Альбом III

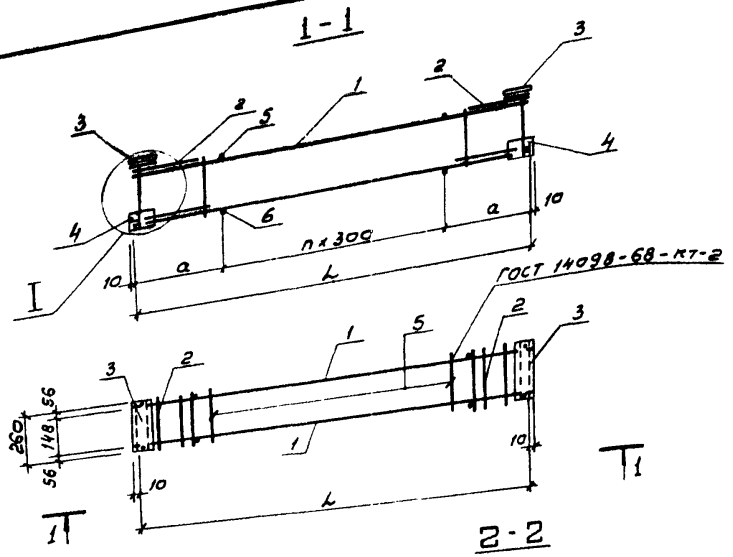

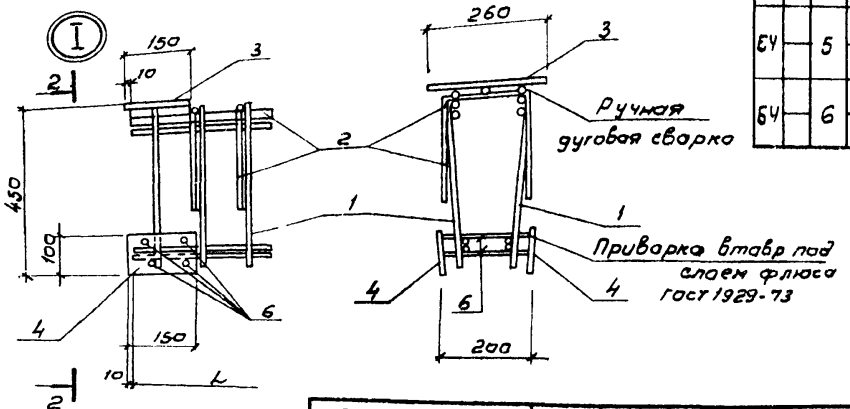

Формат	Зона	Поз.	Обозначение	Наименование	Кол. на испол. -КЖИ 1.5.1.01 –	01	02	03	Примечание
				Документация					
А3			ТП 901-6-70.85 -КЖСИ.ТТ	Технические требования					
				Сборочные единицы					
АУ		1	ТП 901-6-70.85-К ЖСИ.1.5.1.01.01	Каркас плоский	2	2			
АУ			-01	То же			2		
АУ			-02	"				2	
		2	ТП 901-6-70.85-КЖСИ.1.5.1.01.02	Сетка	2			2	
			-01	То же		2			
			-02	"			2		
				Детали					
БУ		3	ТП 901-6-70.85-К ЖСИ.1.5.1.01.1	Полоса $\frac{5-12\times150\ ГОСТ\ 103-76}{Ст3кп2-1\ ГОСТ\ 535-79}$ $\ell=260$	2	2	2	2	3,7 кг
БУ		4	.2	Полоса $\frac{5-12\times100\ ГОСТ\ 103-76}{Ст3кп2-1\ ГОСТ\ 535-79}$ $\ell=150$	4	4	4	4	1,4 кг
БУ		5	.3	Стержень ГОСТ 5781-82 ф 6 A III $\ell=240$	10	10	7	5	0,1 кг
БУ		6	.4	Стержень ГОСТ 5781-82 ф 6 A III $\ell=180$	18	18	15	13	0,1 кг
					КП1	КП2	КП3	КП4	

Привязан

Инв.№

Обозначение	Марка	L мм	a мм	n шт	Масса кг
КЖСИ.1.5.1	КП1	5640	1470	9	79,4
-01	КП2	5640	1470	9	88,6
-02	КП3	3790	995	6	68,2
-03	КП4	4060	1430	4	62,6

Нач.отд.	Альтшуллер	
Н. контр.	Козловичер	
Гл. спец.	Козловичер	
Гл. инж. пр.	Гольдина	
Рук. Бр.	Станина	
Инжен.	Полякова	
Инжен.	Петропавловская	

ТП 901-6-70.85-КЖИ 1.5.1.01.

Каркас пространственный

Стадия	Масса	Масштаб
Р	см. табл.	б/м
Лист	Листов 1	

Госстрой СССР
СОЮЗВОДОКАНАЛПРОЕКТ
г. Москва

20608-03 27

Копировал: В. Филиппова

Формат А3

Альбом III

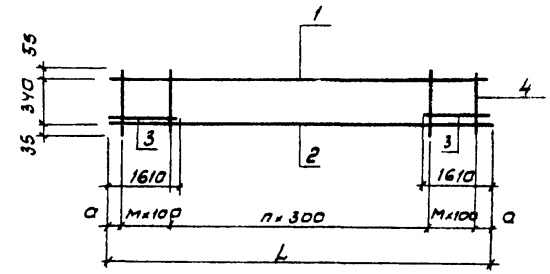

Обозначение	Марка	Размеры в мм				Кол-шагов		Масса кг
		L	a			п	м	
кжи 1.5.1.01.01	Кр1	5640	70			9	14	20.7
-01	Кр2	3790	95			6	9	14.9
-02	Кр3	4060	80			7	9	12.6

Привязан

Инв.№

Нач.отд.	Альтшуллер		
Н.контр.	Козловичер		
Гл.спец.	Козловичер		
Гл.инж.пр.	Гольдина		
Рук.бр.	Станина		
Инж.ен.	Полякова		
Инж.ен.	Петропавловская		

Инв.№ подл. | Подпись, дата | Взам.инв.№

ТП 901-6-70.85 -КЖИ. 1.5.1.01.01.СБ

Каркас плоский

Сборочный чертеж

Стадия	Масса	Масштаб
Р	СН. ТАБЛ.	б/м
Лист	Листов 1	

Госстрой СССР
СОЮЗВОДОКАНАЛПРОЕКТ
г. Москва

20608-03 28

Копировал: В.Филиппова Формат А4

Альбом III

Обозначение	Наименование	Кол. на испол. кжи 1.5.1.01.01			Примечание
		-	01	02	
	Документация				
ТП 901-6-70.85-кж ТТ	Технические требования				
ТП 901-6-70.85-кжи 1.5.1.01.01	Сборочный чертеж				
	Детали				
	Стержень ГОСТ 5781-82				
ТП. 901-6-70.85-кжи.1.5.1.01.01.1	ф 10 АIII ℓ=5640	1			3,5кг
.2	ф 10 АIII ℓ=3790		1		2,3 кг
.3	ф 10 АIII ℓ=4060			1	2,5 кг
.4	ф 14 АIII ℓ=5640	1			6.8кг
.5	ф 18 АIII ℓ=3790		1		7.6 кг
.6	ф 14 АIII ℓ=4060			1	4.9кг
.7	ф 12 АIII ℓ=1610	2			1.4 кг
.8	ф 8 АI ℓ=430	38	25	26	0,2 кг
		Кр1	Кр2	Кр3	

Формат	Зона	Поз.
А3		
А4		
БУ		
БУ	1	
БУ		
БУ		
БУ		
БУ	2	
БУ		
БУ	3	
БУ	4	

ТП 901-6-70.85-КЖИ 1.5.1.01.01

Каркас плоский

Стадия	Лист	Листов
Р		1

Госстрой СССР
СОЮЗВОДОКАНАЛПРОЕКТ
г. Москва

Нач.отд.	Альтшуллер	
Н.контр.	Козловичер	
Гл.спец.	Козловичер	
Гл.инж.пр.	Гольдина	
Рук.бр.	Станина	
Инж.	Полякова	
Инж.	Петропавловская	

Привязан

Инв.№

Альбом III

Типовой проект

Формат	Зона	Поз.	Обозначение	Наименование	Кол на исполнение - КЖИ 1.5.1.01.02			Примечание
					-	01	02	
				Документация				
А3			ТП901-6-70.85- КЖИ.1.5.1.01.02.	сборочный чертеж				
А3			- КЖИ Т.Т	Технические требования				
				Детали				
				Стержень ГОСТ 5781-82				
Б4		1	ТП901-6-70.85-КЖИ1.5.1.01.02.1	ф22АIII е=1420	2	3		4,2кг
Б4			.2	ф22АIII е=1020			3	3,0кг
Б4		2	.3	ф8АI е=630	7	7	5	0,25кг
Б4		3	.4	ф22АIII е=150	2	3	3	0,45кг
					С1	С2	С3	

Инв. N подл. | Подпись и дата | Взам. инв. N

Нач. отд.	Альтшуллер		
Н. контр.	Козловичер		
Гл. спец.	Козловичер		
Гл. инж. пр.	Гольдина		
Рук. бр.	Станина		
Инженер	Полякова		
Инженер	Петропавловская		

Привязан

Инв. N

ТП 901-6-70.85 -КЖИ.1.5.1.01.02

Сетка

Стадия	Лист	Листов
Р		1

Госстрой СССР
СОЮЗВОДОКАНАЛПРОЕКТ
г. Москва

Альбом III

Типовой проект

Развертка

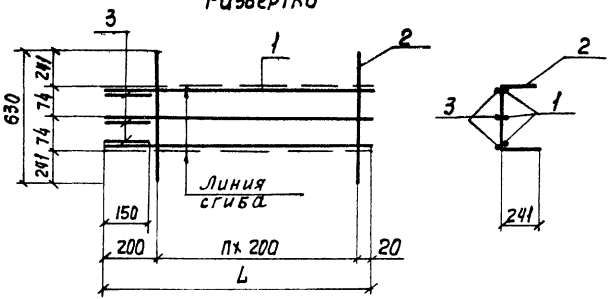

Обозначение	Марка	Размеры в мм				Кол. шагов		Масса, кг
		L				п		
ТП901-6-70.85-КЖИ1.5.1.01.02	С1	1420				6		11,1
-01	С2	1420				6		15,7
-02	С3	1020				4		11,6

Привязан

Инв. N

Нач. отд.	Альтшуллер		
Н. Контр.	Козловичер		
Гл. спец.	Козловичер		
Гл. инж. пр.	Гольдина		
Рук. бр.	Станина		
Инженер	Полякова		
Инженер	Петропавловская		

Инв. N подл. | Подпись и дата | Взам. инв. N

ТП 901-6-70.85-КЖИ1.5.1.01.02. СБ

Сетка
Сборочный чертеж

Стадия	Масса	Масштаб
Р	см. табл.	б/м
Лист	Листов 1	

Госстрой СССР
СОЮЗВОДОКАНАЛПРОЕКТ
г. Москва

20608-03 29

Копир. Лаврухина

Формат А3

2-2

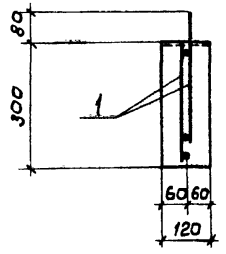

3-3

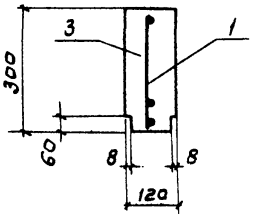

1-1

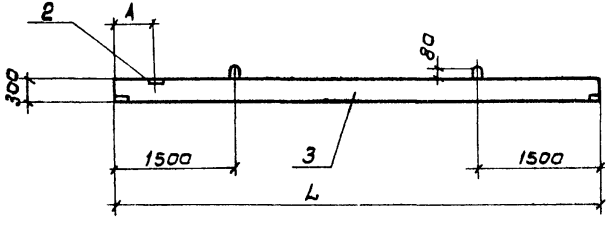

План

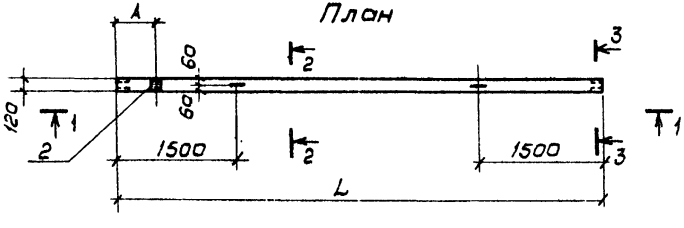

Формат	Зона	Поз	Обозначение	Наименование	К-во на исполн. -	01	02	03	Примеч.
				Документация					
А3			Т.п. 901-6-70.85- КЖИ-ТТ	Технические требования					
				Сборочные единицы					
ДЧ		1	ТП 901-6-70.85-КЖИ 1.6.1.01	Каркас пространственный	1	1			
			-01	То же			1		
			-02	То же				1	
				Детали					
БЧ		2	3.400-6/76	МИ1-18	-	1	1	1	1.7кг
				Материал					
		3		Бетон М200	0,22	0,22	0,20	0,21	

Ведомость расхода стали на элемент, кг

Марка элемента	Изделия арматурные										Изделия закладные		Общий расход
	Арматура класса										прокат		
	AI		AIII			AI					Вст3кп2	Всего	
	ГОСТ 5781-82										ГОСТ 103-76		
	8	Итого	12	16	Итого	8	Итого	8	10	Итого	δ8	Итого	
КЖИ 1.6.1	5,1	5,1	5,3	18,8	24,1	—	—	—	1,04	1,04	—	—	1,04	30,2
-0.1	5,1	5,1	5,3	18,8	24,1	0,3	0,3	0,32	1,04	1,36	3,2	3,2	4,9	34,1
-0.2	5,0	5,0	5,0	17,8	22,8	0,3	0,3	0,32	1,04	1,36	3,2	3,2	4,9	32,7
-0.3	5,1	5,1	5,1	18,2	23,3	0,3	0,3	0,32	1,04	1,36	3,2	3,2	4,9	33,3

Обозначение	L	A	Масса кг
КЖИ 1.6.1..	5980	—	550,0
-01	5980	320	550,0
-02	5670	320	500,0
-03	5810	90	525,0

Привязан

Инв. №

Нач. отд.	Альтшуллер	
Н. контр.	Козловичев	
Гл. спец.	Козловичев	
ГИП	Гольдина	
Рук. бр.	Стамина	
Инженер	Бабышева	
Инженер	Лазарева	

ТП 901-6-70.85-КЖИ 1.6.1.

Балка.

Стадия	Масса	Масштаб
Р	См. табл.	1:50
Лист	Листов 1	

СОЮЗВОДОКАНАЛПРОЕКТ

Альбом III

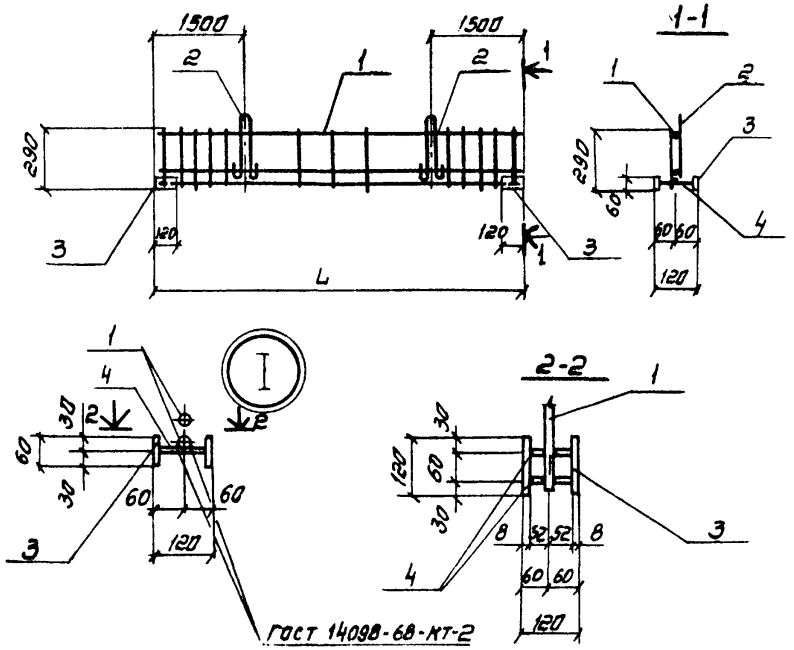

Формат	Зона	Поз	Обозначение	Наименование	Количество на исполн. –	01	02		Примечание
				Документация					
А3			Т.п.901-6-70.85-КЖИ-ТТ	Технические требования					
				Сборочные единицы					
		1	Т.п.901-6-70.85-КЖИ.1.6.1.01.01	Каркас плоский	1				
			-01	тоже		1			
			-02	тоже			1		
				Детали					
Б4		3	Т.П.901-6-70.85-КЖИ.1.6.1.01.1	Полоса $\frac{Б\ 8\times60\ ГОСТ\ 103-76}{Вст3кп2-1\ ГОСТ\ 535-79}$ e=120	4	4	4		0.45
Б4		4	.2	Стержень ГОСТ 5781-82					
				ф 8 А1 e=100	8	8	8		0.04

Обозначение	L	Масса кг
КЖИ 1.6.1.01	5960	32.3
-01	5650	31.0
-02	5790	31.5

Нач.отд.	Альтшуллер	
Н.контр.	Козловичер	
Гл.спец.	Козловичер	
ГИП	Гольдина	
Рук.бр.	Станина	
Инженер	Бабышева	
Инженер	Лазарева	

Привязан

Инв. N:

Т П901-6-70.85-КЖИ-1.6.1.01.С6

Каркас пространственный

Стадия	Масса	Масштаб
Р	см. табл.	б/м

Лист | Листов 1

СОЮЗВОДОКАНАЛПРОЕКТ

Копировал. Синицына

20608-03 31

Формат А3

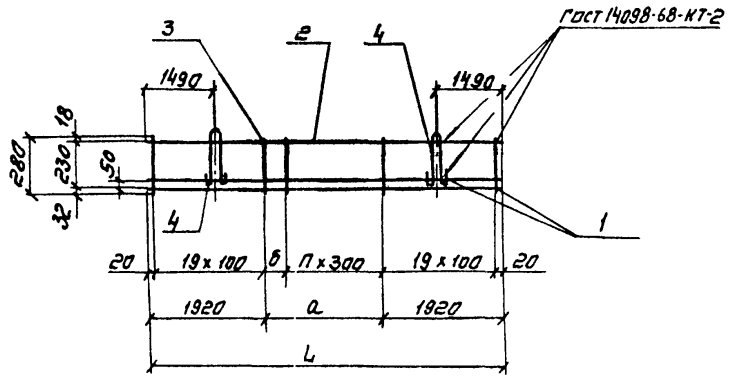

Формат	Зона	Поз	Обозначение	Наименование	Кол.изч. на исполнен. –	01	02	03	Примечание
				Документация					
А3			Т.П 901-6-70.85-КЖИ.ТТ	Технические требования					
				Детали					
				Стержень ГОСТ 5781-82					
Б4		1	Т.П.901-6-70.85-КЖИ.1.6.1.01.01.1	ф 16 AIII ℓ = 5940	2	2			9.4кг
Б4				ф 16 AIII ℓ = 5610			2		8.9
Б4				ф 16 AIII ℓ = 5770				2	9.1
Б4		2	.2	ф 12 AIII ℓ = 5940	1	1			5.3
Б4				ф 12 AIII ℓ = 5610			1		5.0
Б4				ф 12 AIII ℓ = 5770				1	5.1
Б4		3	.3	ф 8 AI ℓ = 280	46	46	45	46	0.11
				Изделие закладное					
Б4		4	1.400-9 Вып. 1	УП1-3	2	2	2	2	0.52

Обозначение	Марка	Размеры в мм L	α	б	n шт	Масса кг
	–					
КЖИ.1.6.1.01	–	5940	2100	–	7	25.1
-01	–	5610	1770	270	6	23.8
-02	–	5770	1930	130	7	24.3

Привязан

Инв.№

Нач.отд.	Альтшуллер	
Н.контр.	Козловичер	
Гл.спец.	Козловичер	
Гип	Гольдина	
Рук.бр.	Станкино	
Инженер	Бабышева	
Инженер	Лазарева	

ТП 901-6-70.85 – КЖИ1.6.1.01.01СБ

Каркас плоский

Стадия	Масса	Масштаб
Р	см. табл.	–
Лист	Листов 1	

СОЮЗВОДОКАНАЛПРОЕКТ

Копировал. Синицына

Альбом III

Типовой проект

Рис. 1

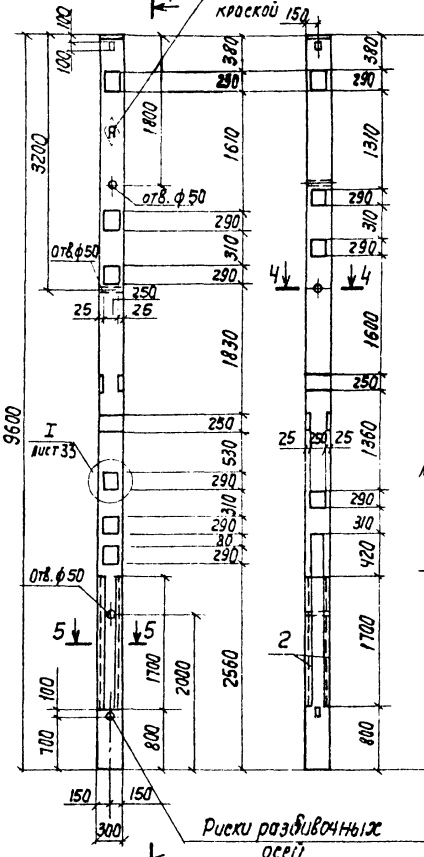

Рис.2

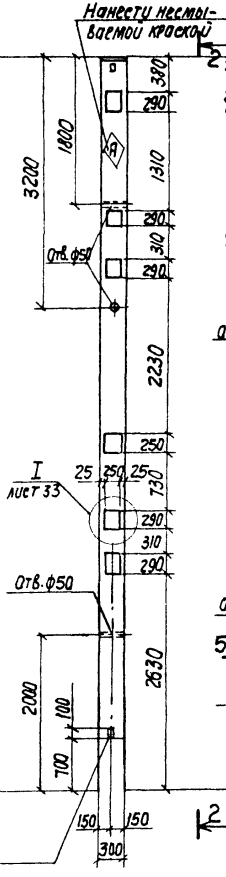

Рис.3

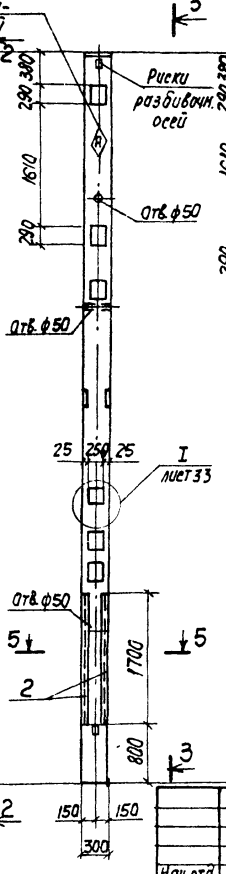

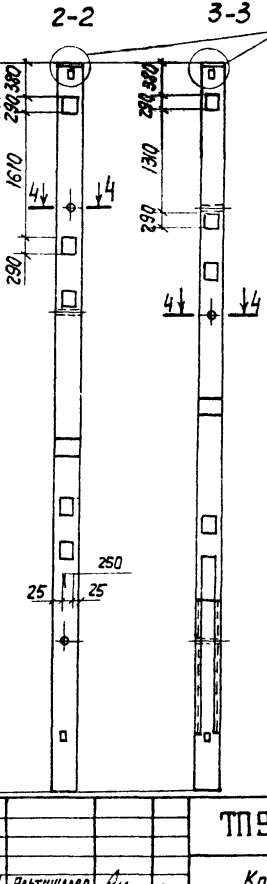

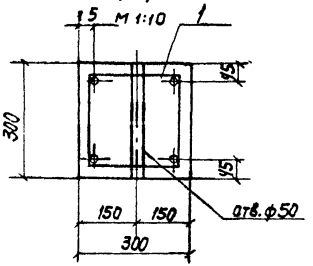

Обозначение	Рис
ТП. 901-6-70.85- КЖИ. 1.7.1	1
-01	2
-02	3

Привязан

Инв. N

Нач. отд.	Альтшиллер	
Н. Контр.	Козловичер	
Гл. спец.	Козловичер	
Гл. инж. пр.	Голодина	
Рук. бр.	Санина	
Инженер	Полякова	
Инженер	Ницкевич	

ТП 901-6-70.85 - КЖИ.1.7.1.

Колонна

Стадия	Масса	Масштаб
Р	2,16т	1:50

Лист 1 Листов 2.

Госстрой СССР
СОЮЗДОРНИИПРОЕКТ
г. Москва

Взам. инв. N | Подпись и дата | Инв. N подл.

20608-03 33

Корр. Лаврухина

Формат А3

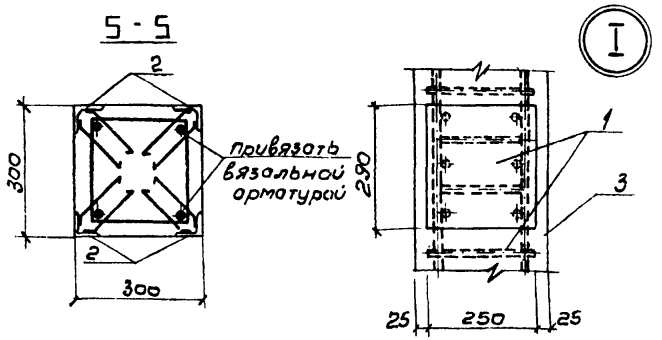

Формат	Зона	Поз.	Обозначение	Наименование	Кол. на испол. -КЖИ.1.7.1			Примечание
					-	-01	-02	
				Документация				
			Серия 1.020-1/83.2-1 12 СБ	Колонна 3К 3.28(33)				
А3			ТП.901-6-70.85-КЖИ.1.7.1.СБ	Сборочный чертеж				
А3			ТП.901-6-70.85-КЖИ.ТТ	Технические требования				
				Сборочные единицы				
А3		1	ТП.901-6-70.85-КЖИ 1.7.1.01	Каркас пространственный	1			
			-01	То же		1		
			-02	То же			1	
		2	1.400-15.81.520-06	Изделие закладное МИ535	4	-	4	
				Материалы				
		3		Бетон м400 Мр3200 В8	0,86м³	0,86м³	0,86м³	

Ведомость расхода стали на элемент, кг

Марка элемента	Изделия арматурные					Всего	Изделия закладные					
	Арматура класса						Арматура класса					
	AI			A III			A III					
	ГОСТ 5781-82						ГОСТ 5781-82					
	ф8		Итого	ф22	Итого		ф8	ф10	ф12	ф16	ф72	
КЖИ.1.7.1	9.6		9.6	114.8	114.8	124.4	9.6	2.7	5.0	30.0	5.1	
-01	10.4		10.4	114.8	114.8	125.2	-	2.7	4.5	27.6	-	
-02	10.4		10.4	114.8	114.8	125.2	9.6	2.7	5.9	37.3	5.1	

Продолжение ведомости

Изделия закладные											Общий расход
			Прокат марки							Всего	
A III		Всего	Ст3 кп2								
ГОСТ 5781-82			ГОСТ 8509-72		ГОСТ 103-76, ГОСТ 82-70						
	Итого		L63×5		Итого	δ=10	δ=12	δ=16		Итого	
	52.4	52.4	32.8		32.8	30.7	115.6	29.6		208.7	241.5	418.3
	34.8	34.8	-		-	18.9	122.4	-		141.3	176.1	336.1
	60.6	60.6	32.8		32.8	18.9	136.0	29.6		184.6	217.3	403.1

Привязан

Инв.№

Нач.отд.	Альтшумер		
Н.контр.	Козловичер		
Гл.спец.	Козловичер		
Гл.инж.пр	Гольдина		
Рук.Бр	Станина		
Инж.	Полякова		
Инж	Ницкевич		

ТП 901-6-70.85-КЖИ 1.7.1

Колонна

Стадия	Масса	Масшт.
Р	216т	1:10

Лист 2 Листов 2

СОЮЗВОДОКАНАЛПРОЕКТ

Копировал В.Филиппова Формат А4

Рис.1

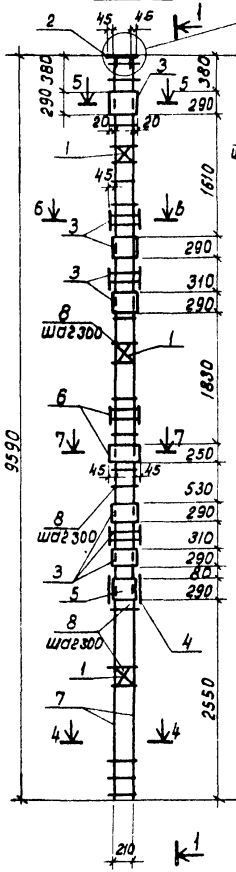

1-1

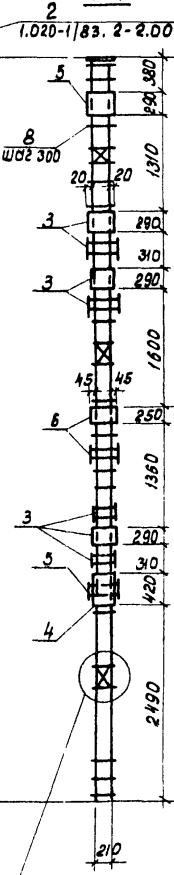

Рис.2

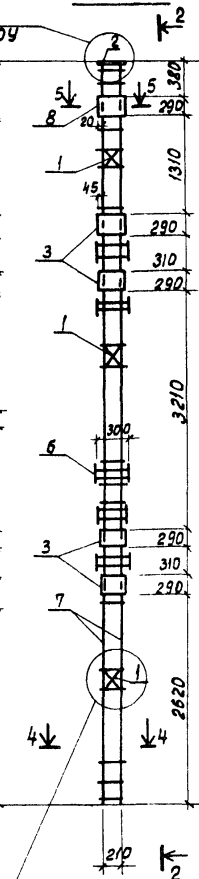

2-2

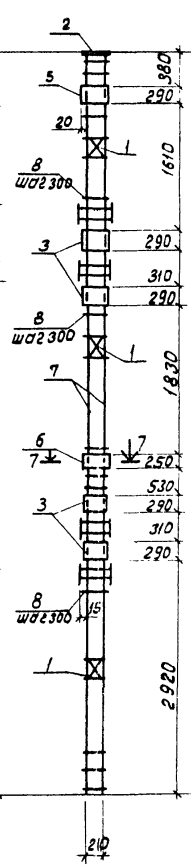

Рис.3

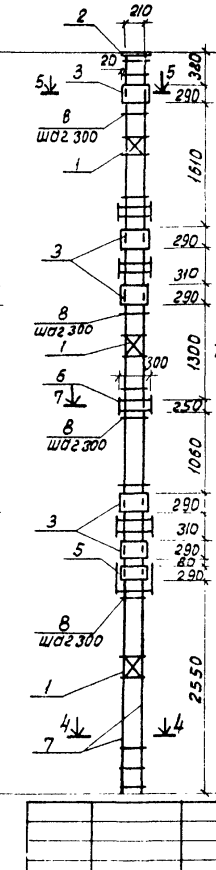

3-3

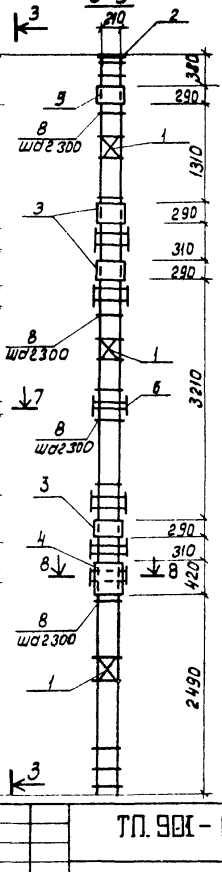

4-4

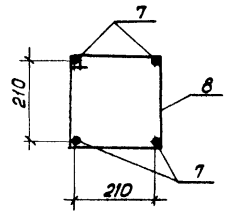

Обозначение	рис.	Масса кг.
-КЖИ.1.7.1.01	1	375.9
-01	2	336.1
-02	3	360.7

Привязан

Инв.№

ТП.901-6-70.85 -КЖИ.1.7.1.01.СБ

Нач.отд.	Альтшуллер		Каркас пространственный Сборочный чертеж.	Стадия	Масса	Масштаб
Н.контр.	Козловичер			Р	см. табл.	1:50
Гл.спец.	Козловичер			Лист	Листов 2	
Гл.инж.пр.	Гольдина			Госстрой СССР СОЮЗСВОДОКАНАЛПРОЕКТ г. Москва		
Рук.бр.	Станина					
Инженер	Полякова					
Инженер	Ницкевич					

Альбом III

Типовой проект

Инв.№ подл. | Подпись и дата | Взам. инв.№

Копировал: Доценко. 20608-03 35 Формат А3

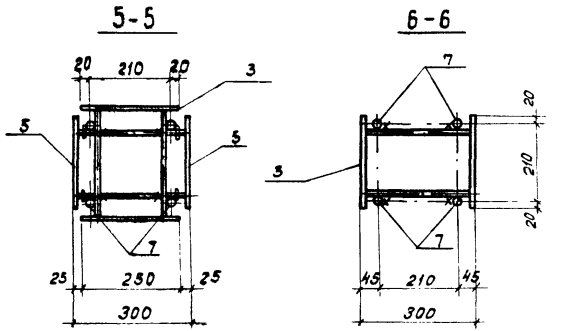

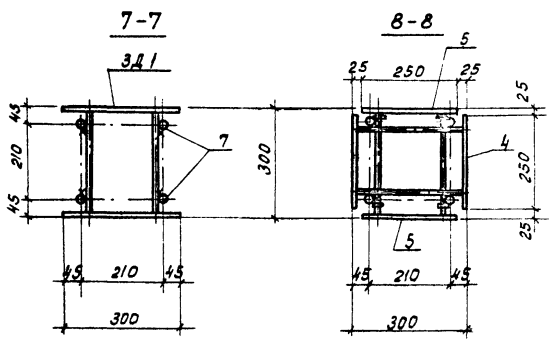

Формат	Зона	Поз.	Обозначение	Наименование	Кол. на испол. -КЖИ.1.7.1.01- —	01	-02	Примечание
				Документация				
А3			ТП.901-6-70.85 — КЖИ.ТТ	Технические требования				
А3		1	ТП.901-6-70.85-КЖИ.1.7.1.01.СБ	Сборочный чертеж.				
				Сборочные единицы				
—		1	1.020-1/83.2.15 01.СБ	Сетка С1	3	3	3	
—		2	1.020-1/83.2-15 04.СБ	Изделие закладное МН1	1	1	1	
—		3	1.020-1/83.2-15.23-04.СБ	МН17	8	9	8	
—		4	1.020-1/83.2-15.23-06.СБ	МН38	1	—	1	
—		5	1.020-1/83.2-15.23-03.СБ	МН16	4	—	4	
		6	ТП.90 -КЖИ.1.7.1.01.01	3Д1	2	1	1	
				Детали				
				Стержень, ГОСТ5781-82				
Б4		7	ТП.901-6-70.85-КЖИ.1.7.1.01.1	ф 22 AIII, ℓ=9570	4	4	4	28.7
		8	1.020-1/83.2-15 08-01	Стержень отдельный	24	26	25	0.4

Закладные изделия крепятся к рабочей арматуре пространственного каркаса с помощью сварки.

Привязан:

Инв.№

Нач.отд.	Альтшулер	
Н.контр.	Козловичер	
Гл.спец.	Козловичер	
Гл.инж.пр.	Гольдина	
Рук.гр.	Станина	
Инженер	Полякова	
Инженер	Ницкевич	

ТП.901-6-70.85-КЖИ.1.7.1.01

Каркас пространственный

Стадия	Масса	Масштаб:
Р	—	1:10

Лист | Листов 1

СОЮЗВОДОКАНАЛПРОЕКТ

Альбом III

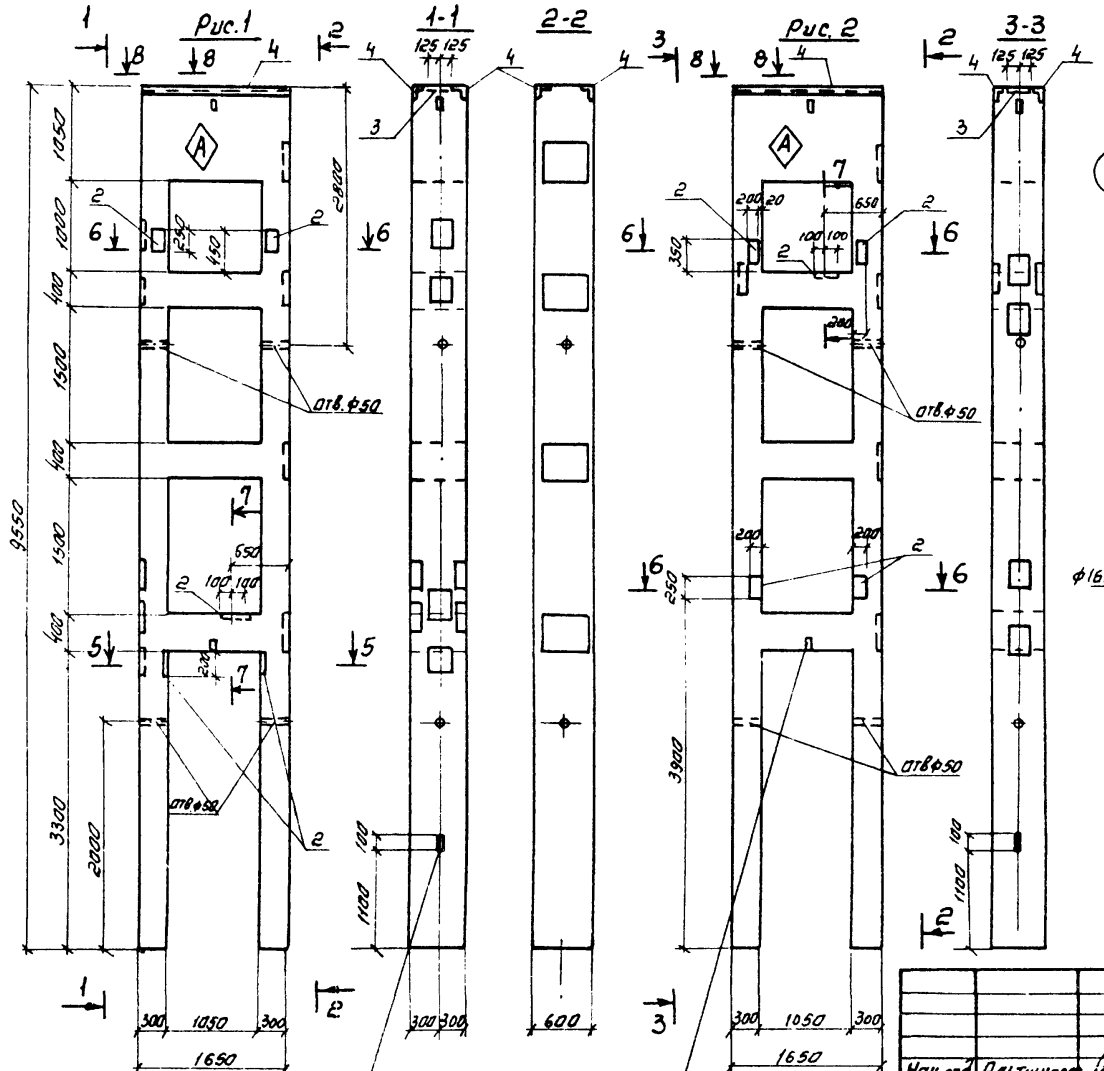

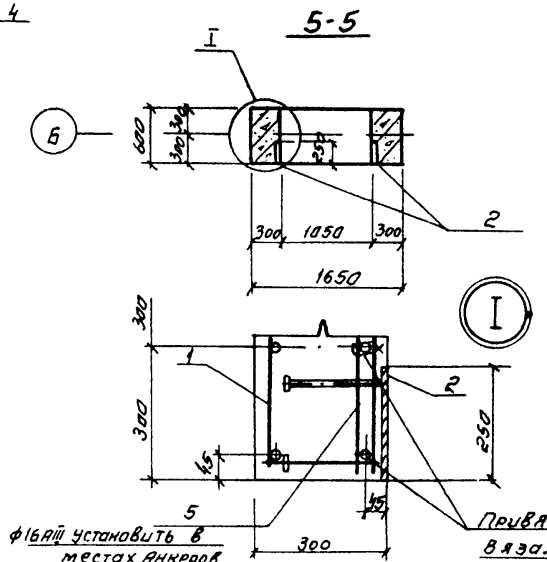

Обозначение	Рис
ТП 901-6-70.85-КЖИ.1.7.2	1
-01	2

Привязан

Инв. №

Нач. отд.	Альтшуллер		
Н. контр.	Козловичер		
Гл. спец.	Козловичер		
Гл. инж. пр.	Гольдина		
Рук. бр.	Станина		
Инженер	Полякова		
Инженер	Ницкевич		

ТП 901-6-70.85-КЖИ.1.7.2.

Колонна

Стадия	масса	масштаб
Р	12,15т	1:50

Лист 1 | Листов 2

СПЕЦВОДОКАНАЛПРОЕКТ

20608-03 37

Копировал Синицына

Формат А3

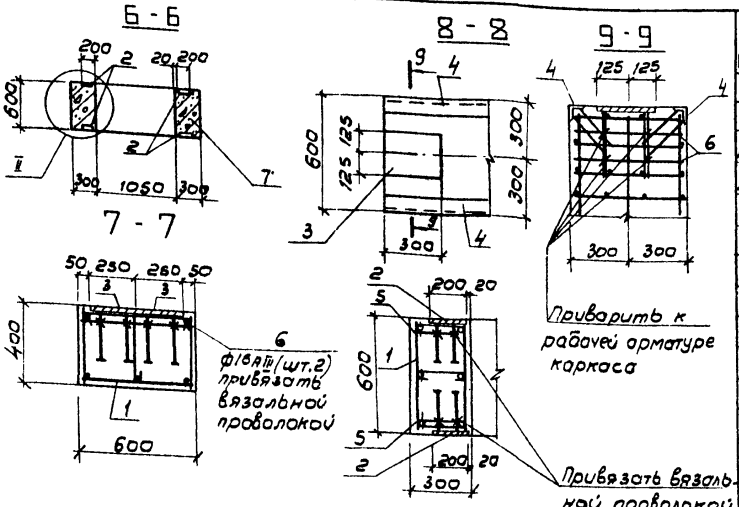

Формат	Зона	Поз.	Обозначение	Наименование	Кол. на изд. -КЖИ.1.7.2-		Примечание
					-	-01	
				Документация			
А3			ТП 901-6-70.85-КЖИ.1.7.2.СБ	Сборочный чертеж			
А3			ТП 901-6-70.85-КЖИ.Т.Т	Технические требования			
				Сборочные единицы			
А3		1	ТП 901-6-70.85-КЖИ.1.7.2.01	Каркас пространственный	1		
А3		1	ТП 901-6-70.85-КЖИ.1.7.2.0А01	Каркас пространственный	1	1	
		2	Серия 1.400.15.81.131-1У	Изделие закладное МН119-3	8	10	
		3	1.400.15.81.131-50	МН125-3	1	1	
		4	1.400.15.81.520-06	МН 535	2	2	ℓ=1650
				Детали			
				Стержень ГОСТ 5781-82			
БУ		5	ТП 901-6-70.85-КЖИ.1.7.2.1	ф16 AIII, ℓ=300	8	16	0.5
БУ		6	.2	ф16 AIII, ℓ=560	3	3	0.9
				Материалы			
		7		Бетон М400 Мрз200 В8	4.9м³	4.9м³	

Ведомость расхода стали на элемент, кг

Марка элемента	Изделия арматурные									Изделия закладные		
	Арматура класса								Всего			
	AI	AIII								AIII		
	ГОСТ 5781-82											
	ф8	Итого	ф12	ф14	ф16	ф18		Итого		ф8	ф10	
-КЖИ.1.7.2	42.4	42.4	48.0	62.4	27.0	278.4		415.8	458.2	7.8		
-01	42.4	42.4	48.0	62.4	23.4	278.4		412.2	454.6	9.0	1.2	

Продолжение ведомости

Изделия закладные												Общий расход
Арматура класса				Прокат марки							Всего	
AIII				Вст.3 кп2								
ГОСТ 5781-82				ГОСТ 103-76				ГОСТ 8509-72	ГОСТ 8510-72			
ф12	ф14	ф16	Итого	δ=6	δ=8	δ=10	δ=12	63×5	125×10	Итого		
2.4	1.6	45.7	51.5	19.2	66.2	14.9	43.6	6.0	-	149.9	207.4	665.6
1.2	1.6	37.7	50.7	24.0	67.0	14.9	27.2	6.0	6.2	145.3	196.0	599.9

Нач.отд.	Альтшумер		
Н.контр.	Комовичер		
Гл.спец.	Козловичер		
Гл.инж.пр.	Гольдина		
Рук.гр.	Станина		
Инжен.	Полякова		
Инжен.	Нуцкевич		

ТП 901-6-70.85-КЖИ.1.7.2

Колонна

Стадия	Масса	Масшт.
Р	12.15т	1/м
Лист 2	Листов 2	

СОЮЗВОДОКАНАЛПРОЕКТ

Копировал: В. Филиппова

Альбом III

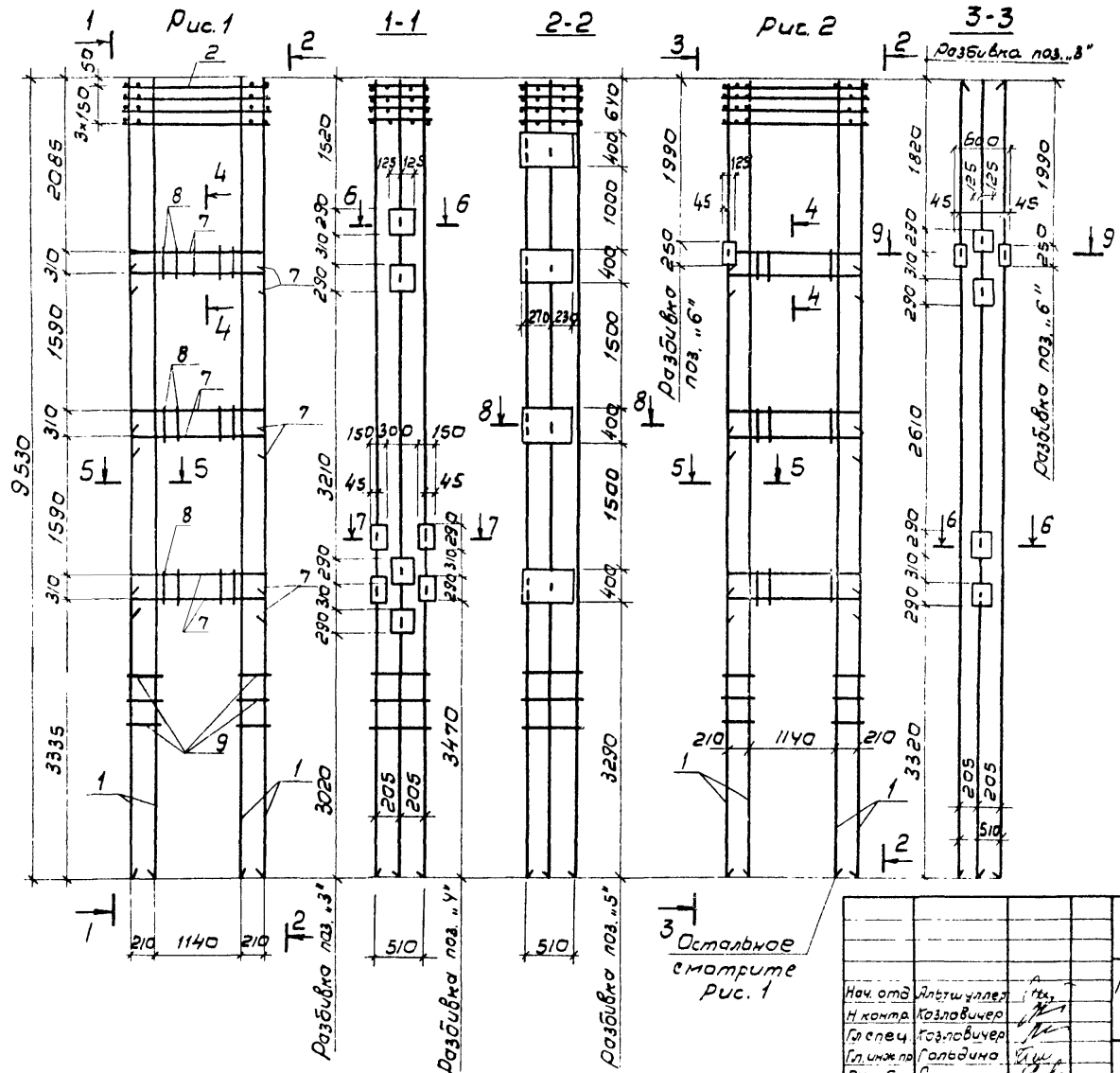

Обозначение	Рис	Масса кг
ТП.901-6-70.85-КЖИ.1.7.2.01	1	615.2
-01	2	589.8

Привязан

Инв. N

Нач. отд	Альтшуллер		
Н. контр.	Козловичер		
Гл. спец.	Козловичер		
Гл. инж. пр.	Гольдина		
Рук. бр.	Станина		
Инженер	Полякова		
Инженер	Ницкевич		

ТП901-6-70.85-КЖИ 1.7.2.01 СБ

Каркас пространственный

Сборочный чертеж.

Стадия	Масса	Масштаб
Р	См. табл.	1:50
Лист	Листов 1	

СОЮЗВОДОКАНАЛПРОЕКТ

Копировал: В. Филиппова Формат А3

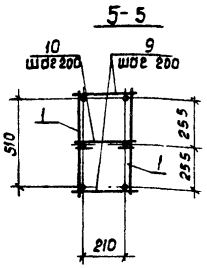

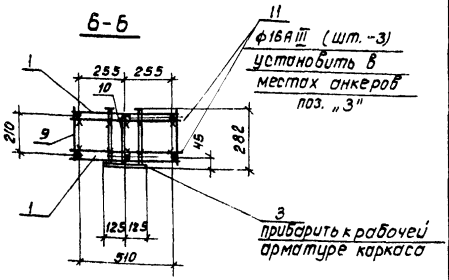

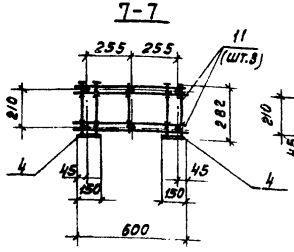

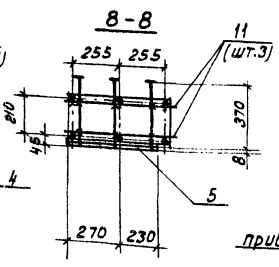

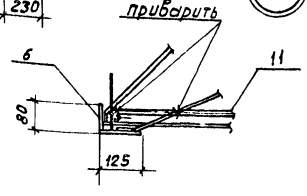

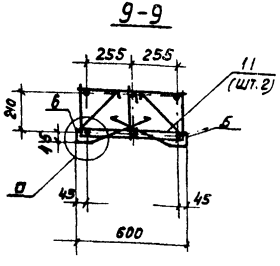

Формат	Зона	Поз.	Обозначение	Наименование	Кол. на изд. КЖИ 1.7.2.01 —	-01	Примечание
				Документация			
А3			ТП.901-6-70.85-КЖИ.ТТ	Технические требования			
А3			ТП.901-6-70.85-КЖИ.1.7.2.01.СБ	Сборочный чертеж.			
				Сборочные единицы			
А4		1	ТП.901-6-70.85-КЖИ.1,7.2.01.01	Каркас плоский	4	4	
А4		2	ТП.901-6-70.85-КЖИ.1,7.2.01.02	Сетка арматурная	4	4	
		3	1.020-1/83.2-15.23-03.СБ	Изделие закладное МН16	4	4	
		4	1.020-1/83.2-15.23.СБ	МН13	4	—	
		5	1.400-15.81.180-04	МН159-5	5	5	
		6	1.400-15.81.510-04	МН506	—	2	
				Детали			
				Стержень, ГОСТ 5781-82			
Б4		7*	ТП901-6-7085-КЖИ.1.7.2.01.1	ф14 AIII, ℓ = 2140	24	24	2.6кг.
Б4		8*	.2	ф8 AI, ℓ = 1590	36	36	0.6кг.
Б4		9	.3	ф8 AI, ℓ = 260	184	184	0.1кг.
Б4		10*	.4	ф8 AI, ℓ = 330	92	92	0.1 кг.
Б4		11	.5	ф16 AIII, ℓ = 560	30	26	0.9кг.

Позиции 7. 8.10 смотрите ведомость деталей на данном листе.

Ведомость деталей.

Поз.	Эскиз
7	1540, 300, 300, 435
8	435, 360
10	230, 360

Привязан:

Инв. №

ТП.901-6-70.85-КЖИ.1.7.2.01

Нач. отд.	Альтшуллер	Каркас пространственный	Стадия: Р; Масса: —; Масштаб: 1:20
Н. Контр.	Козловичер		
Гл. спец.	Козловичер		
Гл. инж. пр.	Гольдина		Лист; Листов 1
Рук. бр.	Станина		
Инженер	Поля кова		СОЮЗВОДОКАНАЛПРОЕКТ
Инженер	Ницкевич		

Копировал: Доценко. — 20608-03 40 Формат А3

Альбом III

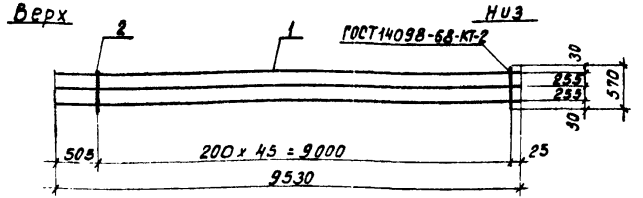

Формат	Зона	Поз.	Обозначение	Наименование	Кол.	Примечание.
				Документация		
А3			ТП. 901-6-70.85-КЖИ.ТТ	Технические требования		
				Детали		
				Стержень, ГОСТ 5781-82		
Б4		1	ТП 901-6-70.85-КЖИ.1.7.2.01.01.1	ф 18 А III, ℓ = 9530	3	19.1
Б4		2	.2	ф 8 А I, ℓ = 570	46	0.23

Привязан:

Инв. №

Нач. отд.	Альтшуллер		
Н. Контр.	Козловичер		
Гл. спец.	Козловичер		
Гл. инж. пр.	Гольдина		
Рук. бр.	Станина		
Инженер	Полякова		
Инженер	Ницкевич		

ТП.901-6-70.85-КЖИ.1.7.2.01.01

Каркас плоский

Стадия	Масса	Масштаб
Р	61.9	б/м
Лист	Листов 1	

СОЮЗВОДОКАНАЛПРОЕКТ

Копировал: Доценко

Формат А4

Взам. инв. № | Подпись и дата | Инв. № подл.

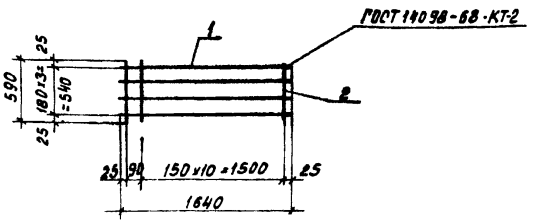

Формат	Зона	Поз.	Обозначение	Наименование	Кол.	Примечания
				Документация		
А3			ТП. 901-6-70.85-КЖИ.ТТ	Технические требования		
				Детали		
				Стержень, ГОСТ 5781-82		
Б4		1	ТП 901-6-70.85-КЖИ.1.7.2.01.02.1	ф 12 А III, ℓ = 1640	4	1.5
Б4		2	.2	ф 12 А III, ℓ = 590	12	0.5

Привязан:

Инв. №

Нач. отд.	Альтшуллер		
Н. Контр.	Козловичер		
Гл. спец.	Козловичер		
Гл. инж. пр.	Гольдина		
Рук. бр.	Станина		
Инженер	Полякова		
Инженер	Ничкевич		

ТП.901-6-70.85-КЖИ.1.7.2.01.02

Сетка арматурная.

Стадия	Масса	Масштаб
Р	12.0	б/м
Лист	Листов 1	

СОЮЗВОДОКАНАЛПРОЕКТ

Копировал: Доценко 20608-03 41 Формат А4

Взам. инв. № | Подпись и дата | Инв. № подл.

Рис.1

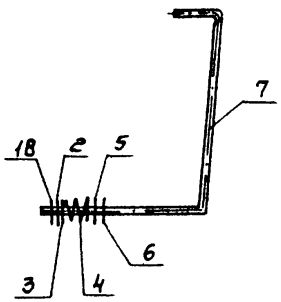

Рис.2

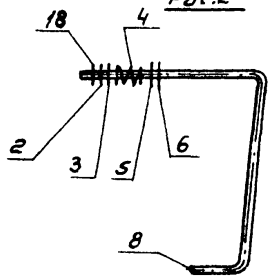

Рис.3

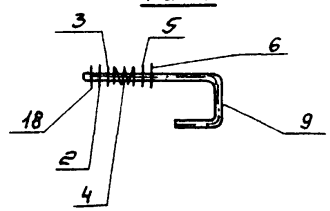

Обозначение	Рис	Масса кг
ТП.90 -КЖИ.1.8.1	1	0.5
-01	2	0.5
-02	3	0.3
-03	4	0.6
-04	5	1.0
-05	6	0.3
-06	7	0.1
-07	8	0.2
-08	9	0.1

Рис.6

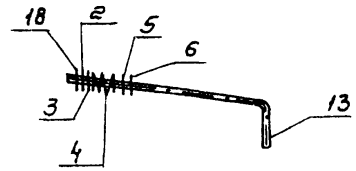

Рис.4

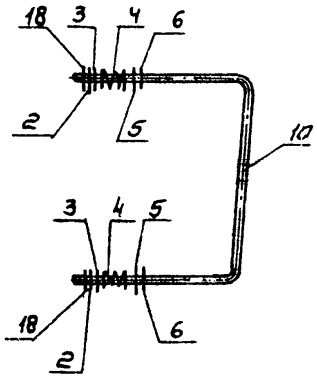

Рис.5

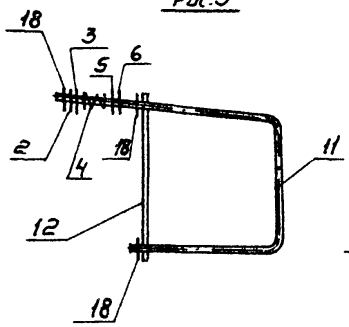

Рис.8

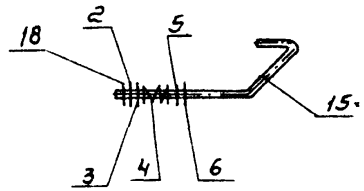

Рис.7

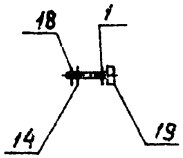

Рис.9

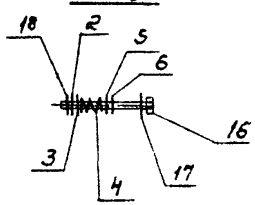

Привязан

Инв. N

Нач.отд	Альтшуллер	
Н.контр	Козловичер	
Гл.спец	Козловичер	
Гл.инжт	Гольдина	
Рук.бр.	Стонина	
Инженер	Полякова	
Инженер	Ницкевич	

ТП.901-6-70.85—КЖИ1.8.1.СБ

Прибор крепления обшивки. Сборочный чертеж.

Стадия	Масса	Масштаб
Р	см. табл.	—
Лист 1	Листов 2	

СОЮЗВОДОКАНАЛПРОЕКТ

Копировал. Синицына 20608-03 42 Формат А3

Альбом III

Типовой проект ТП 90

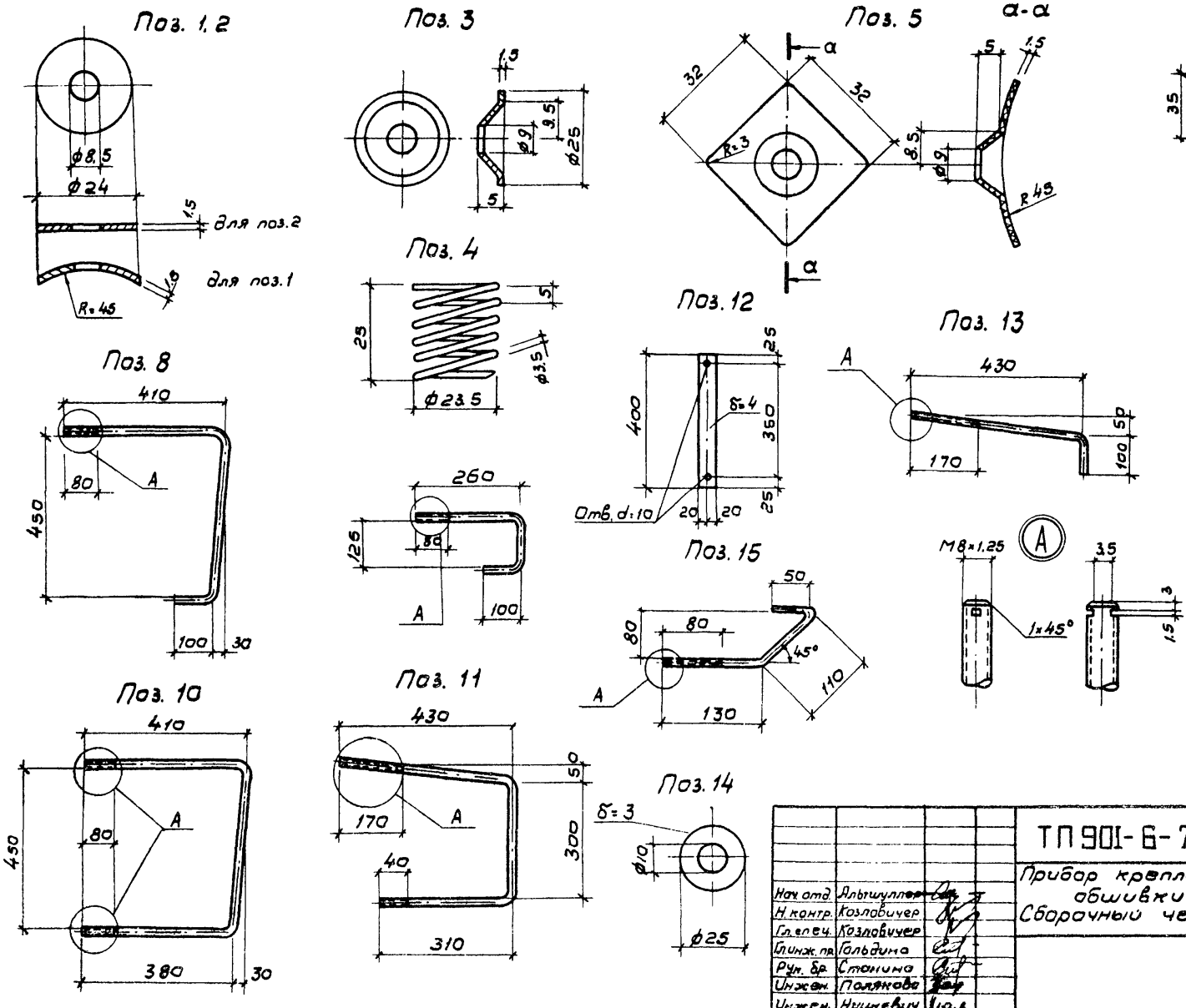

Нач. отд.	Альтшуллер		
Н. контр.	Козловичер		
Гл. спец.	Козловичер		
Гл. инж. пр.	Гольдина		
Рук. бр.	Станина		
Инжен.	Полякова		
Инжен.	Ниценевич		

Привязан

Изм. N

ТП 901-6-70.85-КЖИ 1.8.1.СБ

Прибор крепления обшивки Сборочный чертеж.

Стадия	Масса	Масшт.
Р	—	б/м

Лист 2 Листов 2

СОЮЗВОДОКАНАЛПРОЕКТ

Инв. N подл. | Подпись, дата | Взам. инв. N

Копировал: В. Филиппова 20608-03 43 Формат А3

Формат	Зона	Поз.	Обозначение	Наименование	Кол. на испол. -КЖИ.1.8.1-									Примечание
					—	-01	-02	-03	-04	-05	-06	-07	-08	
				Документация										
А3			ТП.901-6-70.85 —КЖИ.ТТ	Технические требования										
А3			ТП.901-6-70.85-КЖИ.1.8.1.СБ	Сборочный чертеж										
				Детали										
		1	ТП.901-6-70.85-КЖИ.1.8.1.1	Лист 1.5 ГОСТ 7118-78							1			0.01
А3		2	.2	Лист 1.5 ГОСТ 7118-78	1	1	1	2	1	1		1	1	0.01
		3	.3	Лист 1.5 ГОСТ 7118-78	1	1	1	2	1	1		1	1	0.01
		4	.4	Проволока Ⅱ-3.5 ГОСТ 9389-75	1	1	1	2	1	1		1	1	0.03
		5	.5	Лист 1.5 ГОСТ 7118-78	1	1	1	2	1	1		1	1	0.01
		6	.6	Прокладка ГОСТ 7415-74	1	1	1	2	1	1		1	1	
		7	.7	Круг В8 ГОСТ 2590-71 / Вст 3кп2-1 ГОСТ 535-79	1									0.4
		8	.8			1								0.4
		9	.9				1							0.2
		10	.10					1						0.5
		11	.11						1					0.4
		12	.12	Полоса -4х40 ГОСТ 103-76 / Ст3кп2-1 ГОСТ 535-79					1					0.5
		13	.13	Круг В8 ГОСТ 2590-71 / Вст 3кп2-1 ГОСТ 535-79						1				0.2
		14	.14	Шайба ГОСТ 7415-74							1			0.01
		15	.15	Круг В8 ГОСТ 2590-71 / Вст 3 кп2-1 ГОСТ 535-79								1		0.1
				Стандартные изделия										
		16		Болт М12.01.019 ГОСТ 7798-70									1	0.01
		17		Шайба 12.01.019 ГОСТ 11371-78									1	0.01
		18		Гайка М8-7Н.05.0115 ГОСТ 5915-70*	1	1	1	2	3	1	1	1	1	0.01
		19		Винт ВМ6-8gх25.48.016 ГОСТ 1491-80							1			

Нач.отд.	Альтшуллер	
Н.контр.	Козловичер	
Гл.спец.	Козловичер	
ГИП	Гольдина	
Рук.бр.	Станина	
Инженер	Полякова	
Инженер	Ищикевич	

ТП.901-6-70.85-КЖИ.1.8.1

Прибор крепления обшивки.

Стадия	Лист	Листов
		1

СОЮЗВОДОКАНАЛПРОЕКТ

Копировал. Синицына.

Формат А3

20608-03 44

Альбом III

Рис.1

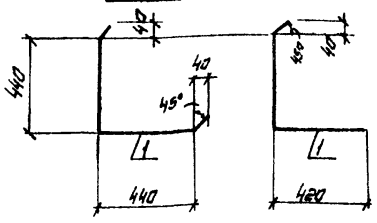

Рис.2

Обозначение	Рис.	Масса, кг
-КЖИ.1.8.2	1	4.3
-КЖИ.1.8.2-01	2	4.0
-02	3	4.3

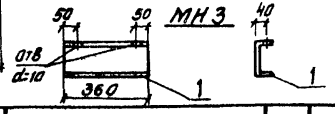

Формат	Зона	Поз	Обозначение	Наименование	Кол	Примечание
				Документация		
А3			ТП.901-6-70.85-КЖИ.ТТ	Технические требования		
			Переменные данные	для исполнения		
				Детали		
А4		1	ТП 901-6-70.85-КЖИ.1.8.2	Лист Ø8 ×710×960. ГОСТ 7118-78	1	
				Детали		
		1	-01	Лист 0.8×710×900. ГОСТ 7118-78	1	
		1	-02	Швеллер 160×80×5 ГОСТ 8278-75	1	
				Ст3кп2-1 ГОСТ 14474-76		
				e=360		

Привязан

Инв.№:

Инв.№ подл. | Подпись и дата | Взам.инв.№

Нач.отд.	Альтшуллер		
Н.контр.	Козловичер		
Гл.спец.	Козловичер		
Гл.инж.пр.	Гольдина		
Рук.бр.	Станина		
Инженер	Полякова		
Инженер	Ницкевич		

ТП 901-6-70.85-КЖИ.1.8.2

Изделие соединительное

Стадия	Масса	Масштаб
Р	см. табл	б/м
Лист	Листов 1	

СОЮЗВОДОКАНАЛПРОЕКТ

Формат А4

Рис.3

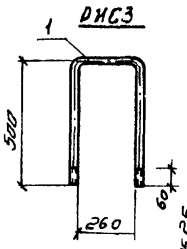

Рис.4

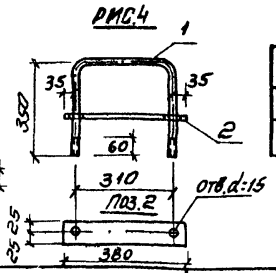

Обозначение	Рис.	Масса, кг
-КЖИ.1.8.3	1	1.1
-01	2	1.5

Формат	Зона	Поз	Обозначение	Наименование	Кол.	Примечание
				Документация		
А3			ТП.901-6-70.85-КЖИ.ТТ	Технические требования		
			Переменные данные	для исполнения		
А4		1	ТП 901-6-70.85-КЖИ.1.8.3	Ø12 ГОСТ 2590-71 / Ст3кп2-1 ГОСТ 535-79 ℓ=1260	1	1.1 кг
		1	-01.1	Ø12 ГОСТ 2590-71 / Ст3кп2-1 ГОСТ 535-79 ℓ=1010	1	0.9 кг
		2	-01.2	Полоса -50×4 ГОСТ 103-76 / Ст3кп2-1 ГОСТ 535-79	1	0.6 кг
				ℓ=380		

Привязан

Инв.№:

Инв.№ подл. | Подпись и дата | Взам.инв.№

Нач.отд.	Альтшуллер		
Н.контр.	Козловичер		
Гл.спец.	Козловичер		
Гл.инж.пр.	Гольдина		
Рук.бр.	Станина		
Инженер	Полякова		
Инженер	Ницкевич		

ТП 901-6-70.85-КЖИ.1.8.3

Изделие соединительное

Стадия	Масса	Масштаб
Р	см. табл	б/м
Лист	Листов 1	

СОЮЗВОДОКАНАЛПРОЕКТ

Копировал Синицына

Формат А4

Рис.1

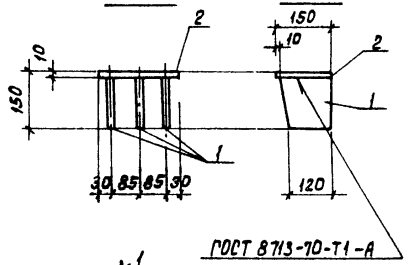

Рис.3

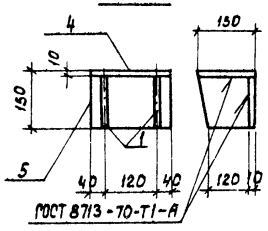

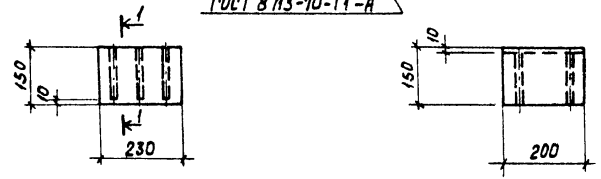

Рис.2

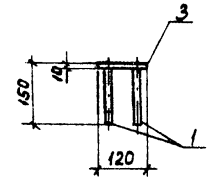

План

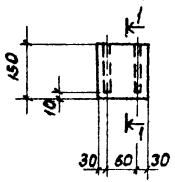

Обозначение	Рис.	Масса кг
ТП.90 -КЖИ.1.9.1	1	7.2
-01	2	4.4
-02	3	7.6

Формат	Зона	Поз.	Обозначение	Наименование	Кол. на испол. -КЖИ.1.9.1- —	-01	-02	Примечание.
				Документация				
А3			ТП.901-6-70.85-КЖИ.ТТ	Технические требования	X	X	X	
				Детали				
Б4		1	ТП.901-6-70.85-КЖИ.1.9.1.1	Полоса $\frac{-10\times140,\ ГОСТ\ 103\text{-}76}{Вст3пс6\text{-}1\ ГОСТ\ 535\text{-}79}$ $P=140$	3	2	2	1.5кг.
Б4		2	.2	Полоса $\frac{-10\times150,\ ГОСТ\ 103\text{-}76}{Вст3пс6\text{-}1\ ГОСТ\ 535\text{-}79}$ $P=230$	1			2.7кг.
Б4		3	.3	Полоса $\frac{-10\times150,\ ГОСТ\ 103\text{-}76}{Вст3пс6\text{-}1\ ГОСТ\ 535\text{-}79}$ $P=120$		1		1.4кг.
Б4		4	.4	Полоса $\frac{-10\times150,\ ГОСТ\ 103\text{-}76}{Вст3пс6\text{-}1\ ГОСТ\ 535\text{-}79}$ $P=200$			1	2.4кг
Б4		5	.5	Полоса $\frac{-10\times140,\ ГОСТ\ 103\text{-}76}{Вст3пс6\text{-}1\ ГОСТ\ 535\text{-}79}$ $P=200$			1	2.2кг.

Привязан:

Инв.№

ТП.901-6-70.85-КЖИ.1.9.1

Изделие соединительное	Стадия	Масса	Масштаб
	Р	см. табл.	1:10
	Лист	Листов 1	
	СОЮЗВОДОКАНАЛПРОЕКТ		

Нач.отд.	Альтшуллер	
Н.Контр.	Козлобичер	
Гл.спец.	Козлобичер	
Гл.инж.пр.	Голдина	
Рук.бр.	Станина	
Инженер	Полякова	
Инженер	Ницкевич	

Копировал: Доценко. 20608-03 46 Формат А3

Альбом III

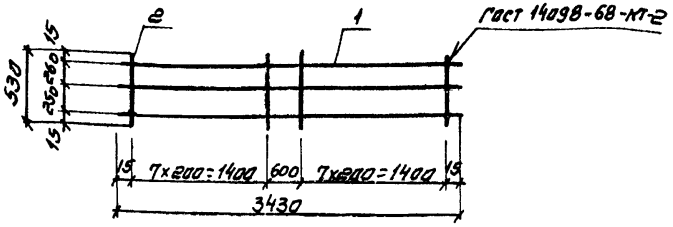

Формат	Зона	Поз	Обозначение	Наименование	Кол.	Примечание
				Документация		
А3			ТП.901-6-70.85-КЖИ.ТТ	Технические требования		
				Детали		
		1		Стержень Гост5781-82		
Б4		1	ТП901-6-70.85-КЖИ.1.9.3.1	ф8АI, ℓ=3430	3	1.4
Б4		2	.2	ф8АI, ℓ=530	16	0.2

Привязан

Инв.N

Нач.отд.	Альтшулер		
Н.контр.	Козловичер		
Гл.спец.	Козловичер		
Гл.инж.пр.	Гольдина		
Рук.бр.	Станина		
Инженер	Полякова		
Инженер	Ницкевич		

ТП901-6-70.85 - -КЖИ.1.9.3

Сетка арматурная

Стадия	Масса	Масштаб
Р	7.4	-

Лист | Листов 1

СОЮЗВОДОКАНАЛПРОЕКТ

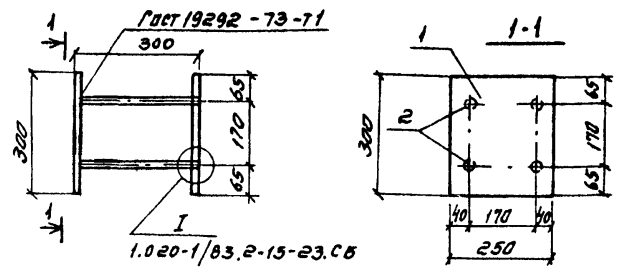

Формат	Зона	Поз.	Обозначение	Наименование	Кол.	Примечание
				Документация		
А3			ТП.901-6-70.85-КЖИ.ТТ	Технические требования		
				Детали		
Б4		1	Т.П.901-6-70.85-КЖИ 1.7.1.01.01.1	Полоса -10х250 Гост82-70 ℓ=300 ВСТ3пс6 Гост14637-19	2	5.9
Б4		2	.2	Стержень Гост 5781-82 ф16АIII. ℓ=290	4	0.5

Привязан

Инв.N

Нач.отд.	Альтшуллер		
Н.контр.	Козловичер		
Гл.спец.	Козловичер		
Гл.инж.пр.	Гольдина		
Рук.бр.	Станина		
Инженер	Полякова		
Инженер	Ницкевич		

ТП901-6-70.85-КЖИ.1.7.1.01.01

Изделие закладное ЗД1

Стадия	Масса	Масштаб
Р	13.8	1:10

Лист | Листов 1

СОЮЗВОДОКАНАЛПРОЕКТ

Взам. инв.N | Подпись и дата | Инв.N подл.

Копировал. Синицына

Формат	Зона	Поз.	Обозначение	Наименование	Кол. на исполн. -	Кол. на исполн. 01	- КЖИ.2.1.01 -	Примечание
				Документация				
А3			ТП901-6-70.85-КЖИ.ТТ	Технические требования				
А4			ТП.901-6-70.85-КЖИ.2.1.01.СБ	Сборочный чертеж.				
				Сборочные единицы				
А4		1	ТП.901-6-70.85-КЖИ.21.01.01	Каркас плоский.	1			
			-01	То же		1		
А4		2	-02	"	1			
			-03	"		1		
				Детали				
				Стержень, ГОСТ 518.1-82				
Б4		3	ТП.901-6-70.85-КЖИ.2.1.01.1	ф6АI, е=150	51	46		0.03кг.
Б4		4	.2	ф6АI, е=170	51	46		0.04кг.
Б4		5	.3	ф6АI, е=190	51	46		0.04кг.
Б4		6	.4	ф6АI, е=210	51	46		0.05кг.

Т.П.901-6-70.85 - КЖИ.2.1.01

Каркас пространственный

Стадия	Лист	Листов
Р		1

СОЮЗВОДОКАНАЛПРОЕКТ

Формат А4

Привязан:

Нач.отд.	Альтшуллер	
Н.контр.	Козловичер	
Гл.спец.	Козловичер	
ГИП	Гольдина	
Рук.бр.	Станина	
Инженер	Полякова	
Инженер	Ницкевич	

Инв.№ подл.

Инв.№ подл. | Подпись и дата | Инв.№ подл.

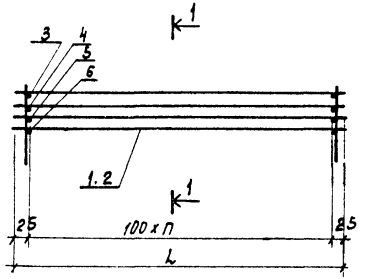

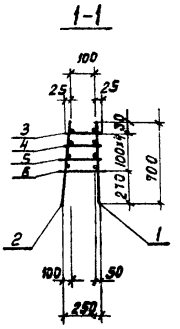

Обозначение	L мм	П шт.	Масса кг.
-КЖИ.2.1.01	5050	50	54.1
-01	4550	45	48.9

Привяз

Инв.№

ТП.901-6-70.85-КЖИ.21.01.СБ

Каркас пространственный. Сборочный чертеж.

Нач.отд.	Альтшуллер	
Н.контр.	Козловичер	
Гл.спец.	Козловичер	
ГИП.	Гольдина	
Рук.бр.	Станина	
Инженер	Полякова	
Инженер	Ницкевич	

Стадия	Масса	Масштаб
Р	см. табл.	б/м

Лист | Листов 1

СОЮЗВОДОКАНАЛПРОЕКТ

Копировал: Доценко. Дуб-20608-03 48 Формат А3

Формат	Зона	Поз.	Обозначение	Наименование	Кол. -01	Кол. -02	Кол. -03	Испол.	-КЖИ.2.1.01.01- Примечание
				Документация					
А3			ТП 901-6-70.85 -КЖИ.ТГ	Технические требования					
А4			ТП 901-6-70.85-КЖИ.2.1.01.01.СБ	Сборочный чертеж					
				Детали					
				Стажень, ГОСТ 5781-82					1.1 кг
А3		1	ТП 901-6-70.85-КЖИ.2.1.01.01	.1 Ф6АI, ℓ = 5050	4	4			1.0 кг
				.2 Ф6АI, ℓ = 4550			4		0.43 кг
				.3 Ф10АIII, ℓ = 700	51	46			0.3 кг
				.4 Ф8АI, ℓ = 700		51	46		

Привязан

Инв. №

Взам. инв. №:

Подпись и дата

Инв. № подл.

Нач. отд.	Альтшуллер		
Н. контр.	Козловичер		
Гл. спец.	Козловичер		
ГИП	Гальдина		
Рук. бр.	Стонина		
Инженер	Полякова		
Инженер	Ницкевич		

ТП 901-6-70.85 -КЖИ.2.1.01.01

Каркас плоский

Стадия	Лист	Листов
Р		1

СОЮЗВОДОКАНАЛПРОЕКТ

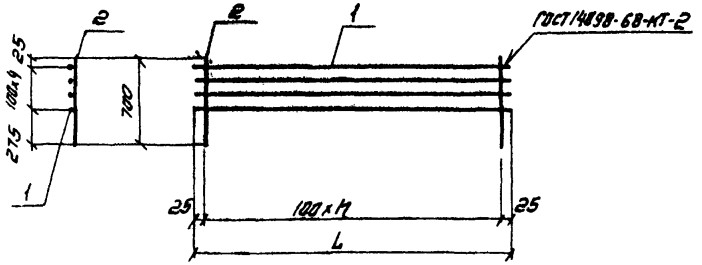

Обозначение	L мм.	М шт	Масса кг
-КЖИ.2.1.01.01	5050	50	26.3
-01	4550	45	23.8
-02	5050	50	19.7
-03	4550	45	17.8

Привязан

Инв. №:

ТП 901-6-70.85 -КЖИ.2.1.01.01.СБ

Нач. отд.	Альтшуллер		
Н. контр.	Козловичер		
Гл. спец.	Козловичер		
ГИП	Гальдина		
Рук. бр.	Стонина		
Инженер	Полякова		
Инженер	Ницкевич		

Каркас плоский
Сборочный чертеж

Стадия	Масса	Масштаб
Р	см. табл.	б/м
Лист	Листов 1	

СОЮЗВОДОКАНАЛПРОЕКТ

Копировал. Стницына

Формат А3

Формат	Зона	Поз.	Обозначение	Наименование	Кол. на испол.		Примечание
					-	-01	
				Документация			
			Т.П 901-6-70.85-КЖИ.ТТ	Технические требования			
А3			Т.П 901-6-70.85КЖИ.2.3.1.01.СБ	Сборочный чертеж			
				Детали			
				Стержень ГОСТ 5781-82			
БУ		1	ТП901-6-70.85-2.3.1.01	ф6 А II, ℓ= 1400	4	4	0,3 кг
БУ		2	.2	ф6 А II, ℓ= 90	8	4	0,02 кг
БУ		3	.3	ф6 А III, ℓ= 1000	4		0,2 кг
БУ		4	.4	ф6 А III, ℓ= 500		4	0,1 кг

Альбом III

Типовой проект

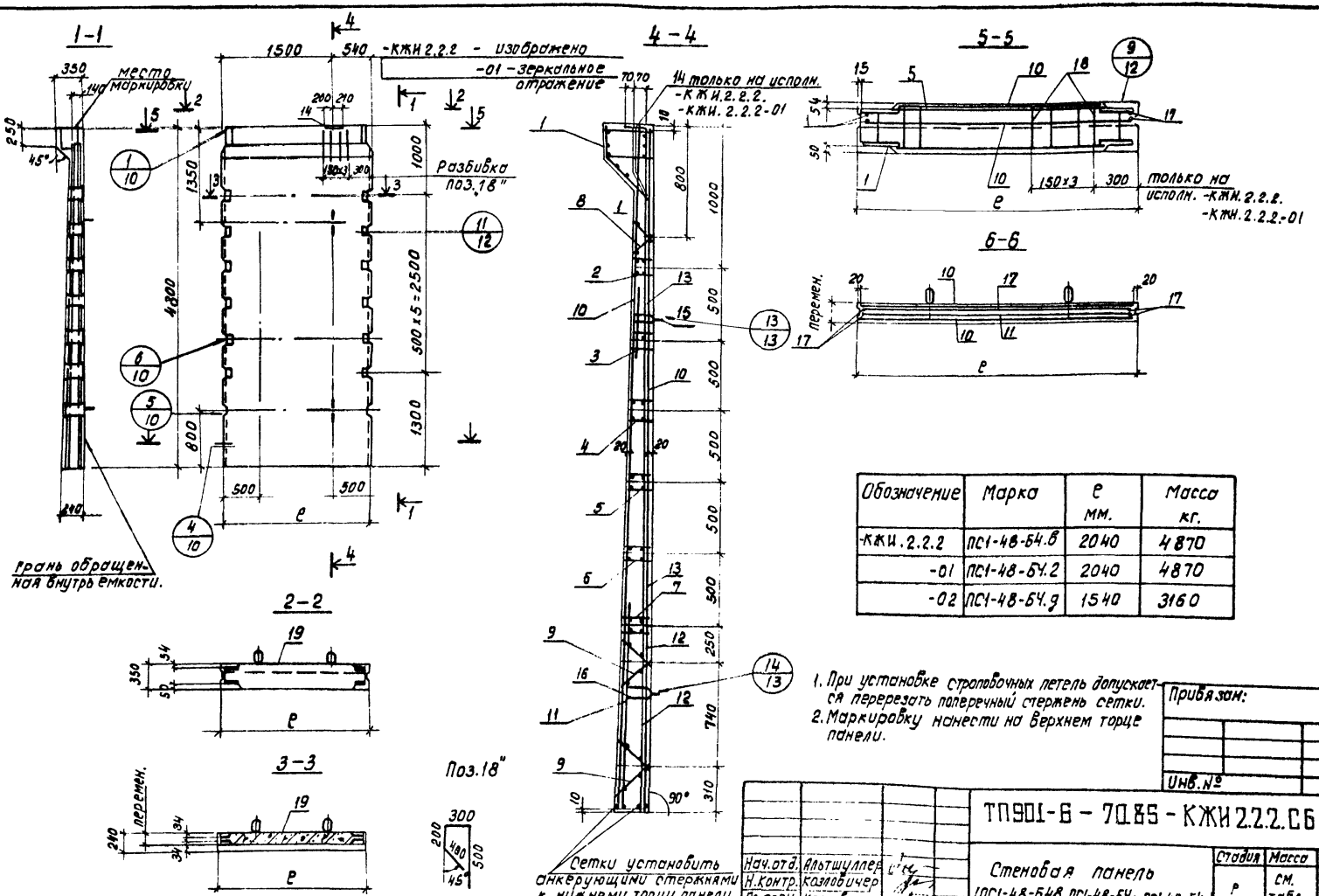

Обозначение	Марка	ℓ мм.	Масса кг.
-КЖИ.2.2.2	ПС1-48-Б4.В	2040	4870
-01	ПС1-48-Б4.2	2040	4870
-02	ПС1-48-Б4.3	1540	3160

1. При установке строповочных петель допускается перерезать поперечный стержень сетки.
2. Маркировку нанести на верхнем торце панели.

Привязан:

Инв.№

Нач.отд.	Альтшуллер		
Н.контр.	Козловичер		
Гл.спец.	Козловичер		
Гип	Гольдина		
Рук.бр.	Станина		
Инженер	Полякова		
Инженер	Ницкевич		

ТП901-6-70.85 - КЖИ 2.2.2.С6

Стеновая панель (ПС1-48-Б4В, ПС1-48-Б4г, ПС1-48-Б4д) Сборочный чертеж.

Стадия	Масса	Масштаб
Р	см. табл.	1:50
Лист	Листов 1	

СОЮЗВОДОКАНАЛПРОЕКТ

Копировал: Доценко

Формат А3

Ведомость расхода стали на элемент, кг.

Марка элемента	Изделия арматурные																		
	Арматура класса																		
	Вр-I			AI			AIII												Всего
	ГОСТ 6727-80			ГОСТ 5781-82															
	ф5		Итого:	ф10		Итого:	ф6	ф10	ф16	ф18	ф22			Итого					
ПС1-48-64.в ПС1-48-64.г	20.7			6.0			4.3	116.3	84.6	24.0	14.7								
ПС1-48-64.д	15.2			4.0			2.2	71.5	52.2	14.4	7.8								

Продолжение ведомости.

Изделия закладные																			
Арматура класса												Прокат марки							Общий расход
Вр I			AI			AII			AIII			ВСт 3 кп 2							
ГОСТ 6727-80			ГОСТ 5781-82									ГОСТ 103-76							
	ф5	Итого:	ф10		Итого:	ф14	ф16	Итого	ф18		Итого:	δ=5	δ=8	δ=14					
	2.2		8.2			—	10.0		5.1			23.5	21.2	6.3					347.1
	0.2		8.2			6.4	—		—			23.5	21.2	—					

Нач.отд.	Альтшуллер		ТП901-6-70.85 - КЖИ.2.2.2.ВМС
Н.контр.	Козловичер		
Гл.спец.	Козловичер		
ГИП	Гольдина		Стеновая панель (ПС1-48-54в, ПС1-48-64г, ПС1-48-64д) Ведомость расхода стали.
Рук.бр.	Станина		
Инженер	Полякова		
Инженер	Ницкевич		

Привязан:

Инв. № подл.

Стадия	Лист	Листов
Р		1

СОЮЗВОДОКАНАЛПРОЕКТ

Формат А4

Инв. № подл.	Подпись и дата	Взаим. инв. №

Альбом

Фронт	Зона	Поз.	Обозначение	Наименование	Кол. на исполн. -КЖИ.2.2.2-										Примечание.
					-	-01	-02								
				Документация											
А3			ТП901-6-70.85 -КЖИ.ТТ	Технические требования	X	X	X								
А3			ТП901-6-70.85-КЖИ.2.2.2.СБ	Сборочный чертеж.	X	X	X								
А4			ТП901-6-70.85-КЖИ.2.2.2.ВМС	Ведомость расхода стали	X	X	X								
				Сборочные единицы											
А3		1	ТП901-6-70.85-КЖИ.2.2.2.01	Каркас пространственный КП1	1	1									
			-01	Тоже КП2			1								
А4		2	ТП901-6-70.85-КЖИ.2.2.2.02	КП3	1	1									
			-01	" КП4			1								
А3		3	-02	" КП5	1	1									
			-03	" КП6			1								
А3		4	-04	" КП7	1	1									
			-05	" КП8			1								

20608-03 52

Нач.отд.	Альтшуллер		ТП901-6-70.85 - КЖИ.2.2.2
Н.контр.	Козловичер		
Гл.спец.	Козловичер		
ГИП	Гольдина		Стеновая панель (ПС1-48-54в, ПС1-48-64г; ПС1-48-64д).
Рук.бр.	Станина		
Инженер	Полякова		
Инженер	Ницкевич.		

Привязан:

Инв. N подл.

Стадия	Лист	Листов
Р	1	3

СОЮЗВОДОКАНАЛПРОЕКТ

Копировал: Доценко

Формат А4

Инв. N подл.	Подпись и дата	Взам. инв. N

Альбом III

Формат	Зона	Поз.	Обозначение	Наименование	Кол. на исполн. - КЖИ 2.2.2-										Примечание
					–	-01	-02								
А3		5	ТП901-6-70.85 – КЖИ 2.2.2.02-06	Каркас пространственный КП	1	1									
			-07	То же КП10			1								
А3		6	-08	" КП11	1	1									
			-09	" КП12			1								
А3		7	-10	" КП13	1	1									
			-11	" КП14			1								
А3		8	ТП901-6-70.85- КЖИ.2.2.2.00.01	Каркас плоский КР7	2	2									
			-01	То же КР8			2								
А3		9	-02	" Кр9	4	4									
			-03	" Кр10			4								
А3		10	ТП901-6-70.85- КЖИ.2.2.2.00.02	Сетка арматурная С3	2	2									
			-01	То же С4			2								
А3		11	ТП901-6-70.85- КЖИ2.2.2.00.03	" С5	1	1									
			-01	" С6			1								
А3		12	-02	" С7	1	1									
			-03	" С8			1								
			ТП901-6-70.85 – КЖИ2.2 00.04	" С9	1	1									
			-01	С10			1								

Привязан

Инв. N подл.

ТП901-6-70.85-КЖИ 2.2.2

Лист 2

Инв. N подл.	Подпись и дата	Взам. инв. N

Формат	Зона	Поз	Обозначение	Наименование	Кол. на исполн. - КЖИ 2.2.2-										Примечание
					–	-01	-02								
		14	Серия 3.900-3, Вып. 2/82	Изделие закладное МН3	1	1									
		15	Серия 3.900-3, Вып.4/82 часть 2	Строповочная петля МН22			2								
				То же МН23	2	2									
		16	Серия 3.900-3, Вып.4/82, часть 2	" МН22'			2								
				" МН24	2	2									
				Детали											
				Стержень, ГОСТ 6781-82											
Б4		17	ТП901-6-70.85- КЖИ.2.2.2.00.00.1	ф10 А III е=4780	4	4	4								
А3		18	.2	ф18 А III е=1400	4	4									
				Материал											
				Бетон М200, Мрз 100, В4	1,95м³	1,95м³	1,20м³								

Привязан

Инв. N подл.

ТП901-6-70.85-КЖИ 2.2.2

Лист 3

20608-03

53

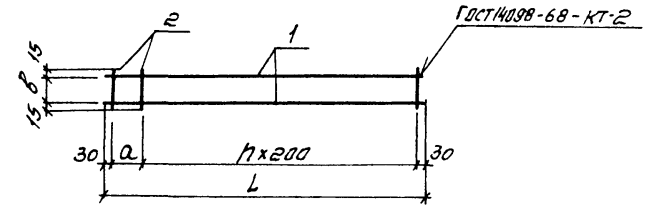

Обозначение	Марка	Размеры в мм L	a	в	П шт.	Масса кг
-КЖИ2.2.2.00.01	Кр7	1960	100	95	9	0,8
-01	Кр8	1210	100	95	5	0,5
-02	Кр9	1960	150	165	9	0,9
-03	Кр10	1210	150	165	5	0,6

Привязан

Инв. № подл. | Подпись и дата | Взам. инв. №

Нач. отд.	Альтшуллер	
Н. контр.	Козловичер	
Гл. спец.	Козловичер	
ГИП	Гольдина	
Рук. бр.	Станина	
Инженер	Полякова	
Инженер	Ницкевич	

ТП 901-6-70.85-КЖИ.2.2.2.00.01 СБ

Каркас плоский (Кр 7 ÷ Кр 10)

Сборочный чертеж

Стадия	Масса	Масштаб
Р	см. табл.	б/м

Лист | Листов 1

СОЮЗВОДОКАНАЛПРОЕКТ

Копировал Синицына 20608-03 54 Формат А3

Формат	Зона	Поз	Обозначение	Наименование	Кол. на исполн. - КЖИ.222.00.01- 1	-01	-02	-03	Примечание
				Документация					
А3			ТП.901-6-70.85 -КЖИ.ТТ	Технические требования					
А4			ТП.901-6-70.85-КЖИ.2.2.2.00.01СБ	Сборочный чертеж					
				Детали					
Б4		1	ТП.901-6-70.85-КЖИ.2.2.2.00.01.	1 Стержень, ГОСТ 6727, 80	2		2		0.3кг
				ф5Вр-I ℓ = 1960					
				.2 ф5Вр-I, ℓ = 1210		2		2	0.2кг
Б4		2		.3 ф5Вр-I, ℓ = 125	11		11		0.02кг
Б4				.4 ф5Вр-I, ℓ = 195		7		7	0.03кг
					Кр7	Кр8	Кр9	Кр10	

ТП 901-6-70.85-КЖИ.2.2.2.00.01

Каркас плоский (Кр 7 ÷ Кр 10)

Стадия	Лист	Листов
Р		1

СОЮЗВОДОКАНАЛПРОЕКТ

Нач. отд.	Альтшуллер	
Н. контр.	Козловичер	
Гл. спец.	Козловичер	
ГИП	Гольдина	
Рук. бр.	Станина	
Инженер	Полякова	
Инженер	Ницкевич	

Привязан

Инв. № п.

Альбом III

Формат	Зона	Поз.	Обозначение	Наименование	Кол. на исполн.	-КЖИ.2.2.2.00.02	Примечание
				Документация			
А3			ТП 901-6-70.85 -КЖИ.ТТ	Технические требования			
А4			ТП 901-6-70.85-КЖИ.2.2.2.00.02.СБ	Сборочный чертеж			
				Детали			
Б4		1	ТП 90 КЖИ.2.2.2.00.02. 1	Стержень, ГОСТ 3781-82 ∅ 10 А III, ℓ=4780	12	7	30 кг
		2	.2	Стержень, ГОСТ 6727-80 ∅ 5 Вр-I, ℓ=2000	19		0,3 кг
			.3	∅ 5 Вр-I, ℓ=1250	19		0,2 кг
					СЗ	СЧ	

Инв. N под. | Подпись, дата | Взам. инв. N

ТП 901-6-70.85-КЖИ.2.2.2.00.02

Нач. отд.	Альтшуллер	
Н. контр.	Козловичер	
Гл. спец.	Козловичер	
Гип	Гольдина	
Рук. бр.	Станина	
Инжен.	Полякова	
Инжен.	Ницкевич	

Сетка арматурная (СЗ, СЧ)

Стадия	Лист	Листов
Р		1

СОЮЗВОДОКАНАЛПРОЕКТ

Привязан

Инв. N подл.

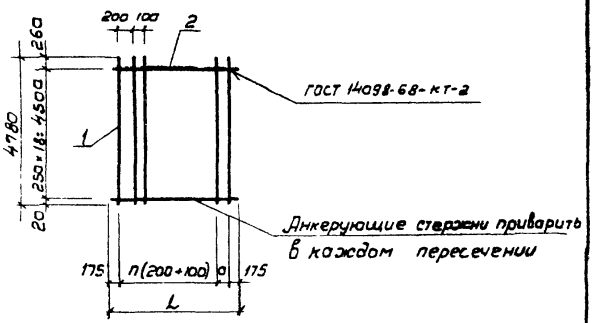

Обозначение	Марка	Размеры в мм L	a	n шт.	Масса кг
-КЖИ.2.2.2.00.02	СЗ	2000	150	5	41.7
-01	СЧ	1250	-	3	24.8

Привязан

Инв. N

ТП 901-6-70.85-КЖИ.2.2.2.00.02 СБ

Нач. отд.	Альтшуллер	
Н. конт.	Козловичер	
Гл. спец.	Козловичер	
Гип	Гольдина	
Рук. бр.	Станина	
Инжен.	Полякова	
Инжен.	Ницкевич	

Сетка арматурная (СЗ, СЧ)

Сборочный чертеж

Стадия	Масса	Масштаб
Р	см. табл.	—
Лист	Листов 1	

СОЮЗВОДОКАНАЛПРОЕКТ

Инв. N подл. | Подпись, дата | Взам. инв. N

20608-03 55

Копировал: В. Филиппова

Формат А3

Формат	Зона	Поз.	Обозначение	Наименование	Кол. на исполн. - КЖИ.2.2.2.00.03				Примечание
					-	-01	-02	-03	
				Документация					
А3			ТП 901-6-70.85 - КЖИ.ТТ	Технические требования					
А4			ТП 901-6-70.85 - КЖИ.2.2.2.00.03 СБ	Сборочный чертеж					
				Детали					
Б4		1	ТП 901-6-70.85 - КЖИ.2.2.2.00.03.1	Стержень ГОСТ 5781-82	2	2			2,4 кг
				ф 18АIII ℓ = 1200					
Б4		2	.2	ф 18АIII ℓ = 1600	6	3			3,2 кг
Б4		3	.3	ф 10АI ℓ = 2000	5				1,2 кг
			.4	ф 10АI ℓ = 1250		5			0,8 кг
Б4		4	.5	ф 10АII ℓ = 1200			20	13	0,7 кг
Б4		5	.6	Стержень ГОСТ 6727-80					
				ф 5Вр-I, ℓ = 2000			6		0,3 кг
			.7	ф 5Вр-I ℓ = 1250				6	0,2 кг
					С5	С6	С7	С8	

ТП 901-6-70.85 - КЖИ.2.2.2.00.03

Сетка арматурная (С5...С8)

Стадия	Лист	Листов
Р		1

Госстрой СССР СОЮЗВОДОКАНАЛПРОЕКТ г. Москва

Нач. отд.	Альтшуллер	
Н. контр.	Козловичер	
Гл. спец.	Козловичер	
ГИП	Гольдина	
Рук. бр.	Станина	
Инженер	Полякова	
Инженер	Ницкевич	

Привязан

Инв. N подл.

Рис. 1

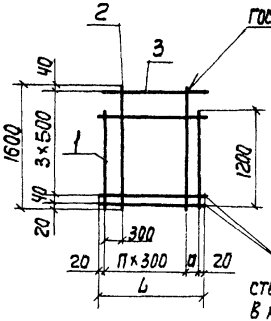

Рис. 2

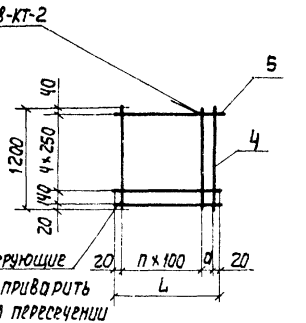

Обозначение	Рис	Марка	Размеры в мм L	Размеры в мм а	П шт.	Масса кг
-КЖИ.2.2.2.00.03	1	С5	2000	160	6	30.0
-01		С6	1250	—	4	18.4
-02	2	С7	2000	160	18	15.8
-03		С8	1250	—	12	10.3

Привязан

Инв. N

Нач. отд.	Альтшуллер	
Н. контр.	Козловичер	
Гл. спец.	Козловичер	
ГИП	Гольдина	
Рук. бр.	Станина	
Инженер	Полякова	
Инженер	Ницкевич	

Инв. N подл. | Подпись и дата | Взам. инв. N

ТП 901-6-70.85-КЖИ 2.2.2.00.03.СБ

Сетка арматурная (С5...С8) Сборочный чертеж

Стадия	Масса	Масштаб
Р	см. табл.	Б/м

Лист | Листов 1

Госстрой СССР СОЮЗВОДОКАНАЛПРОЕКТ г. Москва

Копир. Лаврухина

20608-03 56

Формат А4

Альбом III

Типовой проект

Формат	Зона	Поз.	Обозначение	Наименование	Кол. на исполн. -КЖИ.2.2.2.00.04-		Примечание
				Документация			
А3			ТП 901-6-70.85 -КЖИ.ТТ	Технические требования			
А4			ТП 901-6-70.85-КЖИ2.2.2.00.04 СБ	сборочный чертеж			
				Детали			
Б4		1	ТП901-6-70.85-КЖИ2.2.2.00.04 · 1	Стержень ГОСТ 5781-82	7	4	2,1кг
				ф10АIII, е=3510			
Б4		2	.2	Стержень, ГОСТ6727-80			
				ф5Вр-I е=1600	14		0.2кг
			.3	ф5Вр-I е=850		14	0.1кг
					С9	С10	

ТП901-6-70.85-КЖИ 2.2.2.00.04

Сетка арматурная (С9, С10)

Стадия	Лист	Листов
Р		1

Госстрой СССР
СОЮЗВОДОКАНАЛПРОЕКТ
г. Москва

Нач. отд.	Альтшуллер	
Н. Контр.	Козловичер	
Гл. спец.	Козловичер	
ГИП	Гольдина	
Рук. бр.	Станина	
Инженер	Полякова	
Инженер	Ницкевич	

Привязан

Инв. N подл.

Инв. N подл. | Подпись и дата | Взам. инв. N

Рис. 1

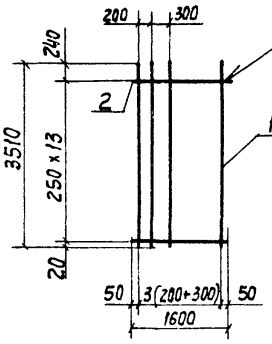

Рис. 2

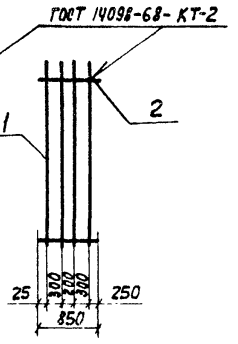

Обозначение	Рис	Марка	Масса кг
-КЖИ2.2.2.00.04	1	С9	17.5
-01	2	С10	9.8

Привязан

Инв. N

ТП901-6-70.85-КЖИ 2.2.2.00.04 СБ

Сетка арматурная (С9, С10)

Стадия	Масса	Масштаб
Р	см. табл.	

Лист | Листов 1

СОЮЗВОДОКАНАЛПРОЕКТ

Нач. отд.	Альтшуллер	
Н. Контр.	Козловичер	
Гл. спец.	Козловичер	
ГИП	Гольдина	
Рук. бр.	Станина	
Инженер	Полякова	
Инженер	Ницкевич	

Инв. N подл. | Подпись и дата | Взам. инв. N

Копир. Лаврухина

20608-03 57

Формат А4

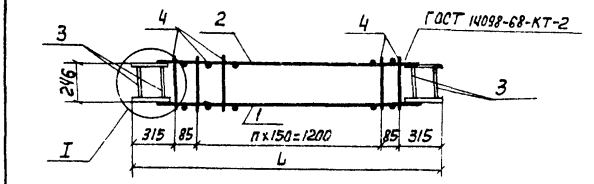

Обозначение	Марка	L мм	П шт	Масса кг
-КЖИ 2.2.2.01	КП1	2000	8	47.5
-01	КП2	1250	3	35.2

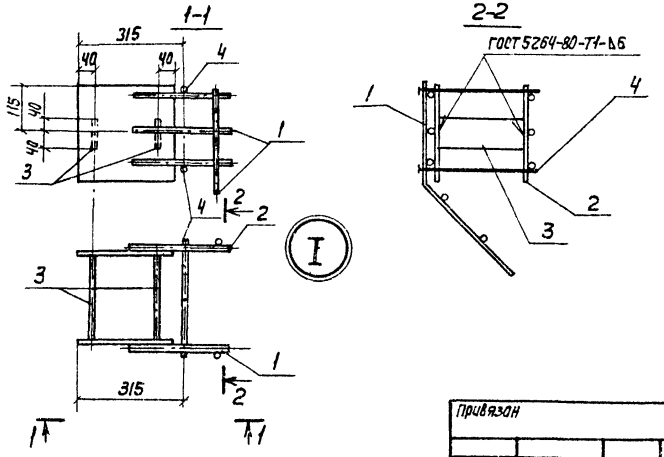

Обозначение	Наименование	Кол. на исполн. -КЖИ 2.2.2.01-								Примечание
		-	01							
	Документация									
	Технические требования									
	Сборочный чертеж									
	Сборочные единицы									
А4 1	ТП901-6-70.85 - КЖИ 2.2.2.01.01	Каркас плоский	Кр1	1						
	-01	То же	Кр2		1					
А4 2	ТП901-6-70.85 - КЖИ 2.2.2.01.02	"	Кр3	1						
	-01	"	Кр4		1					
	Детали									
Б4 3	ТП901-6-70.85-КЖИ 2.2.2.01 .1	Полоса 5-8×80 ГОСТ103-76 Вст3кп2-1 ГОСТ535-79	е=228	4	4					1.2кг
Б4 4	.2	Стержень, ГОСТ 5781-82 ф6АIII	е=325	11	6					0.1кг

Нач.отд.	Альтшуллер	
Н.Контр.	Козловичер	
Гл.спец.	Козловичер	
ГИП	Гольдина	
Рук.бр.	Станина	
Инженер	Поляково	
Инженер	Ницкевич	

Привязан

Инв. N подл.

Взам. инв. N

Подпись и дата

Инв. N подл.

ТП 901-6-70.85 - КЖИ 2.2.2.01

Каркас пространственный (КП1, КП2)

Стадия | Лист | Листов

Госстрой СССР СОЮЗВОДОКАНАЛПРОЕКТ г. Москва

Нач.отд.	Альтшуллер	
Н.Контр.	Козловичер	
Гл.спец.	Козловичер	
ГИП	Гольдина	
Рук.бр.	Станина	
Инженер	Поляково	
Инженер	Ницкевич	

Привязан

Инв. N

ТП 901-6-70.85 - КЖИ 2.2.2.01.С6

Каркас пространственный (КП1, КП2) Сборочный чертеж

Стадия	Масса	Масштаб
Р	См. табл.	

Лист | Листов 1

СОЮЗВОДОКАНАЛПРОЕКТ

20608-03 58

Копир. Лаврухина

Формат А4

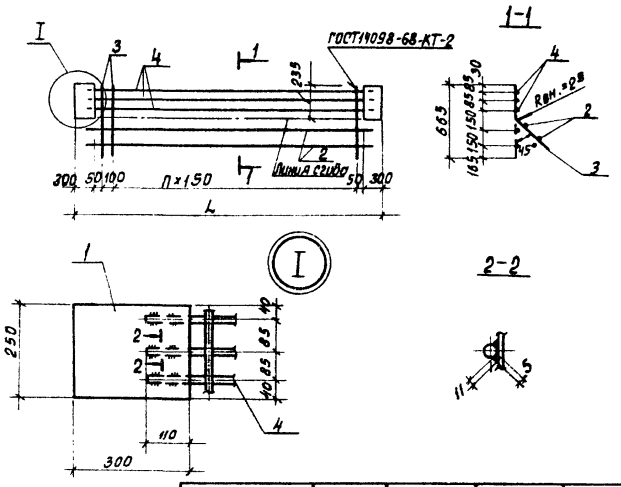

Обозначение	Марка	L мм.	П шт.	Масса кг.
-КЖИ.2.2.2.01.01	Кр 1	2000	8	26.5
-01	Кр 2	1250	3	18.4

Привязан:

Инв. №

Инв. № подл.	Подпись и дата	Взам. инв. №

Нач. отд.	Альтшуллер	
Н. контр.	Козловичер	
Гл. спец.	Козловичер	
ГИП	Гольдина	
Рук. бр.	Станина	
Инженер	Полякова	
Инженер	Ницкевич	

ТП901-6-70.85 -КЖИ.2.2.2.01.01СБ

Каркас плоский (Кр 1, Кр 2) Сборочный чертеж.

Стадия	Масса	Масштаб
Р	см. табл.	—

Лист | Листов 1

Госстрой СССР СОЮЗВОДОКАНАЛПРОЕКТ г. Москва

Копировал: Доценко. 20608-03

Формат А3

Формат	Зона	Поз.	Обозначение	Наименование	Кол. на исполн. -КЖИ.2.2.2.01.01-										Примечание.
				Документация											
А3			ТП.901-6-70.85 -КЖИ.ТТ	Технические требования											
А4			ТП.901-6-70.85 -КЖИ.2.2.2.01.01СБ	Сборочный чертеж.											
				Детали											
Б4		1	ТП.901-6-70.85 -КЖИ.2.2.2.01.01.1	Полоса -8×250 ГОСТ 82-70 ℓ=300 ВСТ3кп2-1 ГОСТ535-79	2	2									4.7кг
				Стержень, ГОСТ 6727-80											
Б4		2	.2	ф58р-I, ℓ=1660	2										0.2кг
			.3	ф58р-I, ℓ=910		2									0.1кг
				Стержень ГОСТ 5781-82											
Б4		3	.4	ф6АIII, ℓ=665	10	5									0.2кг
Б4		4	.5	ф22АIII, ℓ=1620	3										4.9кг
Б4			.6	ф22АIII, ℓ=870		3									2.6кг.

Нач. отд.	Альтшуллер	
Н. контр.	Козловичер	
Гл. спец.	Козловичер	
ГИП	Гольдина	
Рук. бр.	Станина	
Инженер	Полякова	
Инженер	Ницкевич	

Привязан

Инв. N подл.

ТП901-6-70.85 -КЖИ.2.2.2.01.01

Каркас плоский (Кр 1, Кр 2)

Стадия	Лист	Листов
Р		1

Госстрой СССР СОЮЗВОДОКАНАЛПРОЕКТ г. Москва

Формат А3

Обозначение	Наименование	Кол. на испол.		Примечание
		-	01	
	Документация			
тп. 901-6-70.85-КЖИ.ТТ	Технические требования			
тп. 901-6-70.85-2.2.2.01.02.СБ	Сборочный чертеж			
	Детали			
1 тп. 901-6-70.85 2.2.2.01.02. 1	Стержень, гост 6727-80 ф5 В р-I ℓ=210	10	5	0,03 кг
.2	ф16 А III, ℓ=1620	3		2,6 кг
.3	ф16 А III, ℓ=870		3	1,4 кг
.4	Полоса 8×250 гост 82-70 ℓ=300 Вст3 кп2-1 гост 535-79	2	2	4,7 кг

Нач. отд.	Альтшуллер		
Н. контр.	Козловичер		
Гл. спец.	Козловичер		
Гил	Гольдина		
Рук. бр.	Станина		
Инжен.	Полякова		
Инжен.	Ницкевич		

Привязан

Инв. №

ТП 901-6-70.85-КЖИ.2.2.2.01.02

Каркас плоский (Кр3, Кр4)

Стадия	Лист	Листов
Р		1

СОЮЗВОДОКАНАЛПРОЕКТ

Кр3

Кр4

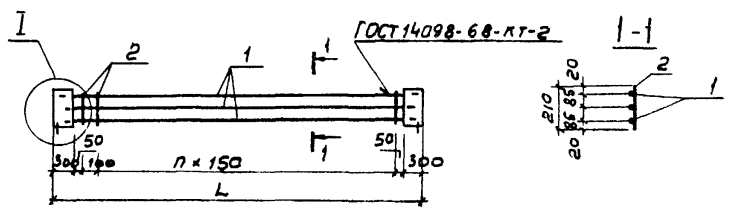

Обозначение	Марка	L мм	n шт.	Масса кг
-КЖИ.2.2.01.02	Кр3	2000	8	17.5
-01	Кр4	1250	3	13.8

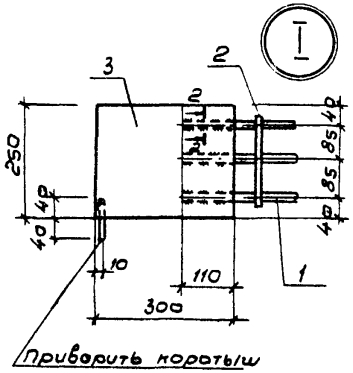

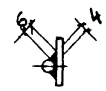

Привязан

Инв. №

Инв. № подл. | Подпись и дата | Взам. инв. №

Нач. отд.	Альтшуллер		
Н. контр.	Козловичер		
Гл. спец.	Козловичер		
Гил	Гольдина		
Рук. бр.	Станина		
Инжен.	Полякова		
Инжен.	Ницкевич		

ТП 901-6-70.85-КЖИ.2.2.2.01.02 СБ

Каркас плоский Кр3, Кр4 Сборочный чертеж.

Стадия	Масса	Масштаб
Р	См. табл.	-
Лист	Листов 1	

СОЮЗВОДОКАНАЛПРОЕКТ

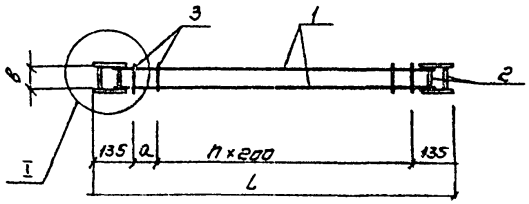

Обозначение	Марка	Размеры в мм L	a	в	n шт	Масса кг
-КЖИ.2.2.2.02	КП3	2000	130	72	8	17.2
-01	КП4	1250	180	72	4	12.1
-02	КП5	2000	130	84	8	17.3
-03	КП6	1250	180	84	4	12.2
-04	КП7	2000	130	95	8	17.3
-05	КП8	1250	180	95	4	12.2
-06	КП9	2000	130	107	8	17.3
-07	КП10	1250	180	107	4	12.2
-08	КП11	2000	130	119	8	17.4
-09	КП12	1250	180	119	4	12.3
-10	КП13	2000	130	130	8	17.4
-11	КП14	1250	180	130	4	12.3

1-1

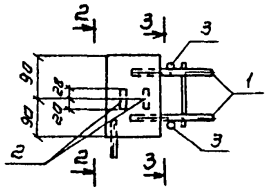

2-2

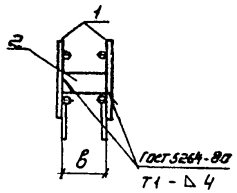

3-3

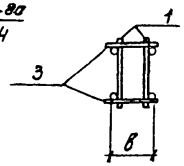

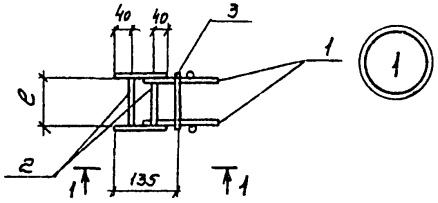

Привязан

Инв N-

ТП 901-6-70.85-КЖИ.2.2.2.02.СБ

Нач отд	Альтшуллер	
Н контр.	Козловичер	
Гл. спец.	Козловичер	
Гип	Гольдина	
Рук бр.	Станина	
Инженер	Полякова	
Инженер	Ниукевич	

Каркас пространственный (КП3... КП14)

Сборочный чертеж

Стадия	Масса	Масштаб
Р	см табл	—
Лист	Листов 1	

Госстрой СССР СОЮЗВОДОКАНАЛПРОЕКТ г. Москва

Копировал Синицына 20608-03 61 Формат А3

Типовой проект

Формат	Зона	Поз	Обозначение	Наименование	Кол на исполн КЖИ 2 2 2.02 -												Примечание
					-	-01	-02	-03	-04	-05	-06	-07	-08	-09	-10	-11	
				Документация													
А3			ТП.901-6-70.85- КЖИ.ТТ	Технические требования													
А4			ТП.901-6-70.85 КЖИ 2.2.2.02. СБ	Сборочный чертеж													
				Сборочные единицы													
А4		1	ТП.901-6-70.85 КЖИ.2.2.2.02.01	Каркас плоский Кр 5	2		2		2		2		2		2		8.4 кг
			-01	То же Кр 6		2		2		2		2		2		2	5.9 кг
				Детали													
Б4		2	ТП 901-6-70.85 КЖИ 2.2.02.00 .1	Полоса Б-6×40 ГОСТ 103-76 / Вст.3 КП2-1 ГОСТ 535 $\frac{\ell=72}{79}$	4	4											0.1 кг
			ТП .2	То же $\ell=84$			4	4									0,14 кг
			.3	" $\ell=95$					4	4							0.15 кг
			.4	" $\ell=107$							4	4					0.17 кг
			.5	" $\ell=119$									4	4			0.19 кг
			.6	" $\ell=130$											4	4	0.20 кг
Б4		3	.7	ф6А III, ГОСТ 5781 82 $\ell=105$	10	6											0,02 кг
			.8	ф6А III, ГОСТ 5781-82 $\ell=120$			10	6									0,02 кг
			.9	ф6А III, ГОСТ 5781-82, $\ell=130$					10	6							0,02 кг
			.10	ф6А III, ГОСТ 5781-82, $\ell=140$							10	6					0,02 кг
			.11	ф6А III, ГОСТ 5781-82, $\ell=150$									10	6			0,02 кг
			.12	ф6А III, ГОСТ 5781-82, $\ell=160$											10	6	0,02 кг
					КП3	КП4	КП5	КП6	КП7	КП8	КП9	КП10	КП11	КП12	КП13	КП14	

Привязан

Инв. №

Нач отд.	Альтшуллер	
Н контр.	Козловичер	
Гл.спец	Козловичер	
Гип	Гольдино	
Рук бр	Станино	
Инжен	Поляково	
Инжен	Ницкевич	

ТП901-6-70.85 - КЖИ 2.2.2.02

Каркас пространственный (КП3...КП14)

Стадия	Лист	Листов
Р		1

СОЮЗВОДОКАНАЛПРОЕКТ

Копировал В Филиппова

20608-03 62 Формат А3

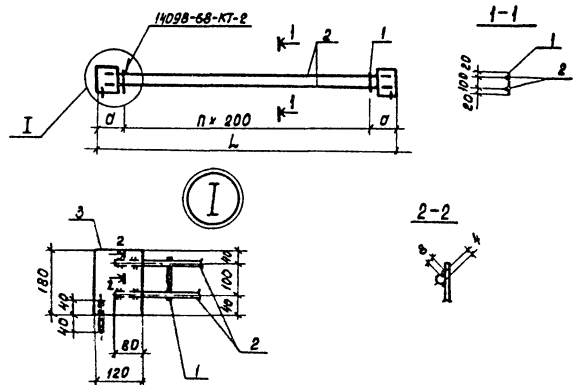

Обозначение	Марка	Размеры мм. L	Размеры мм. a	n шт.	Масса кг.
КЖИ.2.2.2.02.01	Кр 5	2000	200	8	8.4
-01	Кр 6	1250	225	4	5.9

Привязан:

Инв.№

Инв.№ подл.	Подпись и дата	Взам. инв.№

Нач.отд.	Альтшуллер	
Н.контр.	Козловичер	
Гл.спец.	Козловичер	
ГИП	Гольдина	
Рук.бр.	Станина	
Инженер	Полякова	
Инженер	Ницкевич	

ТП.901-6-70.85 -КЖИ.2.2.2.02.01.СБ

Каркас плоский (Кр 5, Кр 6) Сборочный чертеж.

Стадия	Масса	Масштаб:
Р	см. табл.	—
Лист	Листов 1	

СОЮЗВОДОКАНАЛПРОЕКТ

Копировал: Доценко. Дуб-20608-03 63 Формат А3

Формат	Зона	Поз.	Обозначение	Наименование	Кол. на исполн. -КЖИ.2.2.2.02.01-										Примечание.
					—	01									
				Документация											
А3			ТП.901-6-70.85 -КЖИ.ТТ	Технические требования											
А4			ТП.901-6-70.85-КЖИ.2.2.2.02.01.СБ	Сборочный чертеж.											
				Детали.											
Б4		1	ТП.901-6-70.85-КЖИ.2.2.2.02.01.1	Стержень, ГОСТ 5781-82 ф16А III ℓ=2000	2										3.2кг.
			.2	ф16А III ℓ=1250		2									2.0кг.
Б4		2	.3	Стержень ГОСТ 6727-80 ф5 Вр-I, ℓ=140	9	5									0.02кг
Б4		3	.4	Полоса-6×120, ГОСТ 103-76 ℓ=180 ВСТ3кп2-1 ГОСТ 935-79	2	2									0.9кг

Нач.отд.	Альтшуллер	
Н.контр.	Козловичер	
Гл.спец.	Козловичер	
ГИП	Гольдина	
Рук.бр.	Станина	
Инженер	Полякова	
Инженер	Ницкевич	

Привязан

Инв.№ подл.

ТП.901-6-70.85 - КЖИ.2.2.2.02.01

Каркас плоский (Кр 5, Кр 6)

Стадия	Лист	Листов
Р		1

СОЮЗВОДОКАНАЛПРОЕКТ

Альбом VII

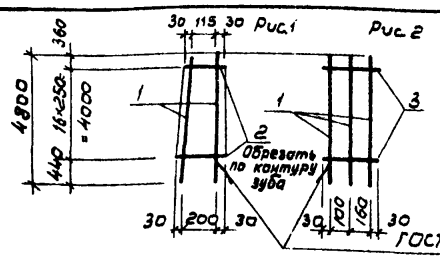

Обозначение	Рис	Масса кг
КЖИ.2.2.3.01	1	4.7
-01	2	6.7

Формат	Зона	Поз	Обозначение	Наименование	Кол.	Примечание
				Документация		
А3			ТП 901-6-70.85 -КЖИ.ТТ	Технические требования		
				Переменные данные для исполнений		
				Детали		
БЧ		1	ТП 901-6-70.85-КЖИ.2.2.3.01.1	Стержень, гост 5781-82	2	1.9 кг
				ф 8 AI, ℓ = 4800		
БЧ		2	ТП 901-6-70.85-КЖИ.2.2.3.01.2	Стержень гост 5781-82	17	0.06
				ф 6 AI ℓ=260		
БЧ		1	ТП 901-6-70.85-КЖИ.2.2.3.01-01.1	Стержень, гост 5781-82	3	1.9 кг
				ф 8 AI, ℓ = 4800		
БЧ		3	2	ф 6 AI, ℓ = 260	17	0.06 кг

Привязан

Инв.№

ТП 901-6-70.85-КЖИ 2.2.3.01

Нач.отд.	Альтшумер		
Н.контр.	Козловичер		
Гл.спец.	Козловичер		
Гл.инж.пр.	Гольдина		
Рук.бр.	Станина		
Инжен.	Полякова		
Инжен.	Нуцкевич		

Каркас плоский

Стадия	Масса	Масшт.
Р	См. табл.	-
Лист	Листов 1	

СОЮЗВОДОКАНАЛПРОЕКТ

Копировал: В. Филиппова

Формат А4

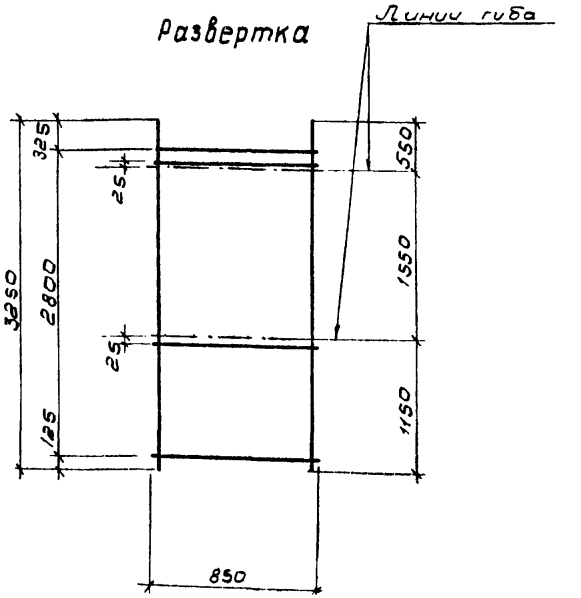

Привязан

Инв.№

Взам.инв.№ | Подпись и дата | Инв.№ подл.

ТП 901-6-70.85-КЖИ 2.4.00.01

Нач.отд.	Альтшумер		
Н.контр.	Козловичер		
Гл.спец.	Козловичер		
Гл.инж.пр.	Гольдина		
Рук.бр.	Станина		
Инжен.	Полякова		
Инжен.	Нуцкевич		

Сетка

Стадия	Масса	Масштаб
Р	18.0кг	-
Лист	Листов 1	

С ф10 AII-200 / ф10 AII-200 650×325 125/325

СОЮЗВОДОКАНАЛПРОЕКТ

Копировал: В. Филиппова

20608-03 64

Формат А4

Альбом III

Рис. 1

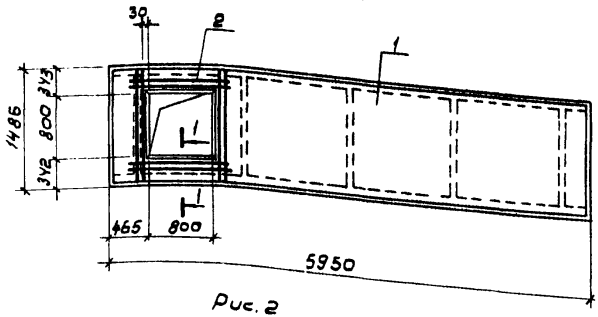

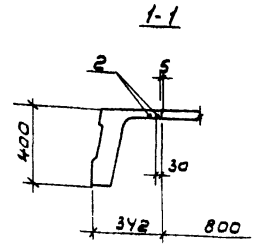

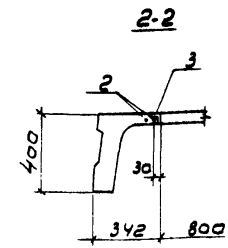

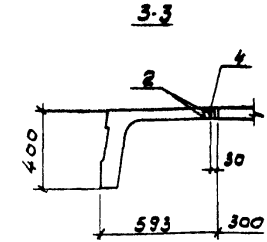

Рис. 2
остальное см. рис. 1

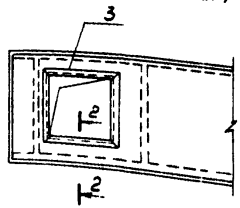

Рис. 3
остальное см. рис. 1

Обозначение	Марка	Рис	Масса кг
-КЖИ.2.3.1	2П1-3АIV т. а	1	2310
-01	2П1-3АIV т. б	2	2310
-02	2П1-3АIV т. в	3	2300

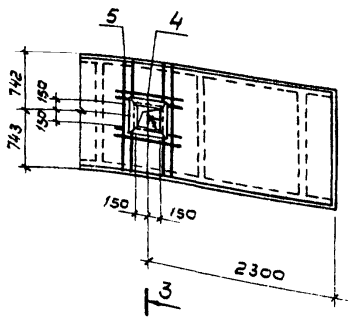

Ведомость расхода стали на дополнительные элементы, кг

Марка элемента	Изделие арматурное					Изделие закладное			Общий расход
	Арматура класса					Прокат марки			
	AIII					Вст 3 кп 2			
	ГОСТ 5781-82					ГОСТ 8509-72			
	ф6		Итого	ф8	Итого	L50.5		Итого	
2П1-3АIV т. а	2.2		2.2	—	—	—		—	2.2
2П1-3АIV т. б	2.2		2.2	1.2	1.2	12.8		12.8	16.2
2П1-3АIV т. в	3.9		3.9	0.8	0.8	5.3		5.3	10.0

Привязан

Инв. N

Нач. отд.	Альтшулер	
Н. контр.	Козловичер	
Гл. спец.	Козловичер	
ГИП	Гольдуно	
Рук. бр.	Станина	
Инже.	Полякова	
Инже.	Ничкевич	

ТП 901-Б-70.85-КЖИ 2.3.1.

Плита
(2П1-3АIV т. а, б, в)

Стадия	Масса	Масштаб
Р	см. табл.	1:50 1:20
Лист 1	Листов 2	

СОЮЗВОДОКАНАЛПРОЕКТ

Копировал: В. Филиппова

20608-03 65

Формат А3

Инв. N подл. | Подпись и дата | Взам. инв. N

Приложение 3

Обозначение	Наименование	Кол. на исполн. -КЖИ.2.3.1-										Примечание
		-	-01	-02								
	Документация											
Серия 1.442.1-2. Вып.1	Плиты перекрытий железобетонные ребристые высотой 400м											
ТП 901-6-70.85-КЖИ.2.3.1.С6	Сборочный чертеж											
	Сборочные единицы											
Серия 1.442.1-2. Вып.1	Плиты 2П1-3IV.т.а.б.в	1	1	1								
ТП 901-6-70.85-КЖИ.2.3.1.01	Сетка арматурная С1	1	1	1								
-01	То же С2			1								
Серия 1.400.15.80.11	Изделие закладное МН734-1		1									
Серия 1.400.15.80.11	То же МН704-1			1								

Нач.отд.	Альтшуллер		
Н.контр.	Козловичер		
Гл.спец.	Козловичер		
Гип	Гольдина		
Рук.бр.	Станина		
Инж.	Полякова		
Инж.	Ницкевич		

Привязан

Инв.№ подл.

ТП 901-6-70.85 - КЖИ. 2.3.1

Плита (2П1-3АIVТ а.б.в)

Стадия	Лист	Листов
Р	2	2

СОЮЗВОДОКАНАЛПРОЕКТ

Рис.1

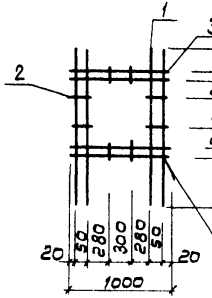

Рис.2
остальное см. рис. 1

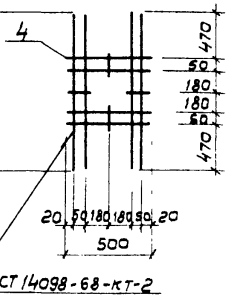

Обозначение	Марка	Рис	Масса
-КЖИ.2.3.1.01	С1	1	2,2 кг
-01	С2	2	1.7 кг

Привязан

Инв.№

Нач.отд.	Альтшуллер		
Н.контр.	Козловичер		
Гл.спец.	Козловичер		
Гип	Гольдина		
Рук.бр.	Станина		
Инж.	Полякова		
Инж.	Ницкевич		

Инв.№ подл. | Подпись, дата | Взам.инв.№

ТП 901-6-70.85-КЖИ 2.3.1. 01 С6

Сетка арматурная (С1, С2)

Сборочный чертеж.

Стадия	Масса	Масшт.
Р	См. табл.	-
Лист	Листов 1	

СОЮЗВОДОКАНАЛПРОЕКТ

20608-03 66

Альбом III

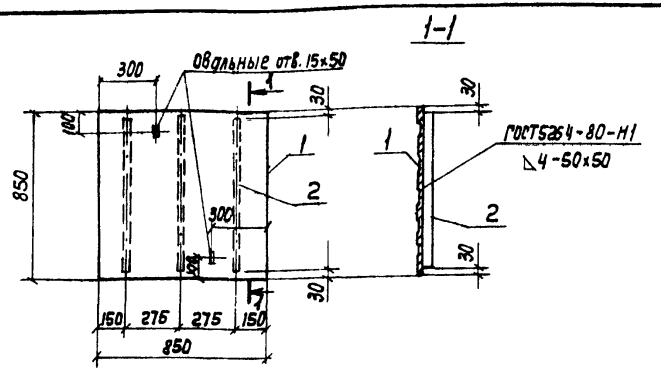

Формат	Зона	Поз.	Обозначение	Наименование	Кол.	Примечание
				Документация		
А3			ТП 901-6-70.85 -КЖИ.ТТ	Технические требования		
				Детали		
Б4		1	ТП 901-6-70.85-КЖИ.2.3.00.01.1	К-4,0×850×850 Ст3сп ГОСТ 380-71	1	24.2 кг
				ГОСТ 8568-77		
Б4		2	.2	Полоса -4×40 ГОСТ 103-76 ℓ=190 Вст3кп2-1 ГОСТ 535-79	3	1.0 кг

Привязан

Инв. N

Взам. инв. N | Подпись и дата | Инв. N подл.

Нач. отд.	Альтшуллер	
Н. Контр.	Козловичер	
Гл. спец.	Козловичер	
ГИП	Гольдина	
Рук. бр.	Станина	
Инженер	Полякова	
Инженер	Ницкевич	

ТП 901-6-70.85 - КЖИ 2.3.00.01

Щит (Щ1)

Стадия	Масса	Масштаб
Р	27.2	1:20
Лист	Листов 1	

СОЮЗВОДОКАНАЛПРОЕКТ

Формат А4

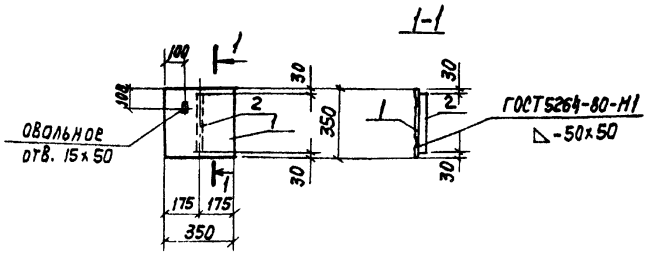

Формат	Зона	Поз.	Обозначение	Наименование	Кол.	Примечание
				Документация		
А3			ТП 901-6-70.85 -КЖИ.ТТ	Технические требования		
				Детали		
Б4		1	ТП 901-6-70.85-КЖИ.2.3.00.02.1	К-4,0×350×350 Ст3сп по ГОСТ 380-71	1	4.1 кг
				ГОСТ 8568-77		
Б4		2	ТП 901-6-70.85 .2	Полоса -4×40 ГОСТ 103-76 ℓ=290 Вст3кп2-1 ГОСТ 535-79	1	0.4 кг

Привязан

Инв. N

Взам. инв. N | Подпись и дата | Инв. N подл.

Нач. отд.	Альтшуллер	
Н. Контр.	Козловичер	
Гл. спец.	Козловичер	
ГИП	Гольдина	
Рук. бр.	Станина	
Инженер	Полякова	
Инженер	Ницкевич	

ТП 901-6-70.85 - КЖИ.2.3.00.02

Щит (Щ2)

Стадия	Масса	Масштаб
Р	4.5	1:20
Лист	Листов 1	

СОЮЗВОДОКАНАЛПРОЕКТ

Копир. Лаврухина

20608-03 67

Формат А4

Альбом III

Типовой проект

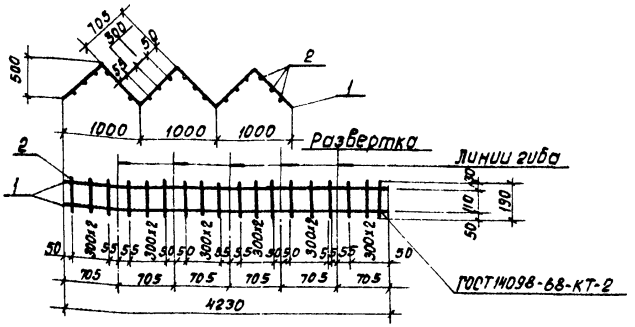

Формат	Зона	Поз.	Обозначение	Наименование	Кол.	Примечание
				Документация		
А3			ТП.901-6-70.85 -КЖИ.ТТ.	Технические требования		
				Детали		
				Стержень, ГОСТ 5781-82		
Б4		1	ТП.901-6-70.85 -КЖИ.2.1.00.02.1	ф 10АI, ℓ = 4230	2	2.6 кг.
			.2	ф 10АI, ℓ = 190	18	0.12 кг.

Привязан:

Инв. №

Нач. отд.	Альтшуллер		
Н. контр.	Козлобичер		
Гл. спец.	Козлобичер		
Гл. инж. пр.	Гольдина		
Рук. бр.	Станина		
Инженер	Полякова		
Инженер	Ницкевич		

ТП.901-6-70.85 -КЖИ 2100.02

Каркас плоский.

Стадия	Масса	Масштаб
Р	7.4	—
Лист	Листов 1	

СОЮЗВОДОКАНАЛПРОЕКТ

Копировал: Доценко

Формат А4

Альбом III

Типовой проект

Рис.1

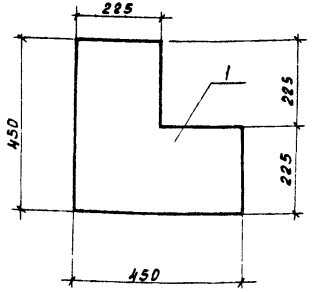

Рис.2

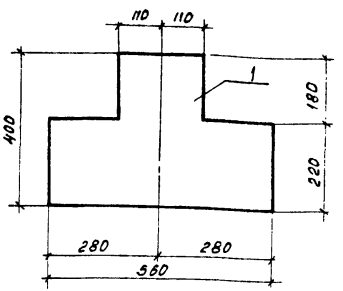

Обозначение	Рис.	Масса кг.
ТП.901-6-70.85 -КЖИ.1.9.2	1	15.5
-01	2	17.6
-02	3	24.6

Рис.3

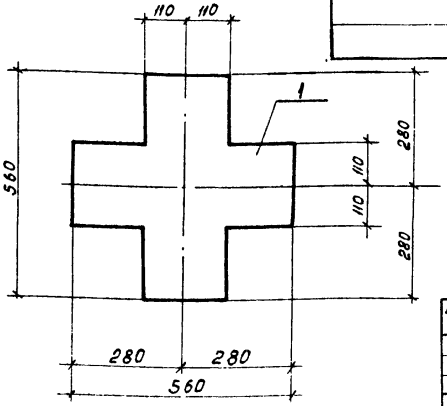

Привязан

Инв. №

Инв. № подл. | Подпись и дата | Взам. инв. №

Нач. отд.	Альтшуллер		
Н. контр.	Козлобичер		
Гл. спец.	Козлобичер		
Гл. инж. пр.	Гольдина		
Рук. бр.	Станина		
Инженер	Полякова		
Инженер	Ницкевич		

ТП.901-6-70.85 -КЖИ.1.9.2

Изделие соединительное

Полоса Б10х560 ГОСТ 82-70 Вст 3пс6 ГОСТ 14637-79

Стадия	Масса	Масштаб
Р	см. табл.	—
Лист	Листов 1	

СОЮЗВОДОКАНАЛПРОЕКТ

Копировал: Доценко

Формат А4

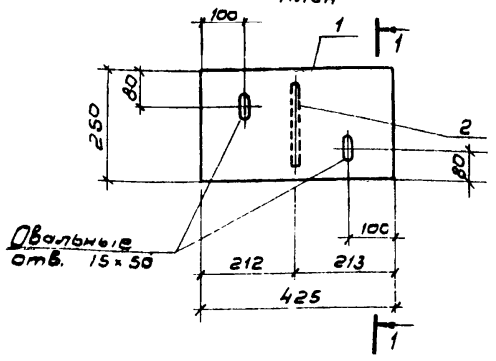

Формат	Зона	Поз.	Обозначение	Наименование	Кол.	Примечание Вес 1 шт. кг
				Документация		
А3			ТП 901-6-70.85- КЖИ-ТТ	Технические требования		
				Детали		
БЧ		1	ТП 901-6-70.85-КЖИ.3.01 .1	К-4.0×250×425 Вст3кп по ГОСТ 380-71*	1	4.0
				ГОСТ 8568-77*		
БЧ		2	.2	Полоса $\frac{-4\times40\ ГОСТ\ 103-76}{Вст3кп2-1\ ГОСТ\ 535-79}$ ℓ=190	1	0.3

Привязан:

Инв.№

Н. контр.	Козловичер		
Нач. отд	Альтшуллер		
Гл. спец.	Козловичер		
ГИП	Гольдина		
Рук. бр.	Станина		
Инжен.	Ницкевич		
Инж.	Полякова		

ТП 901-6-70.85-КЖИ 3.01

Щит Щ1

Стадия	Масса	Масштаб
Р	4.3	1:10
Лист	Листов	

СОЮЗВОДОКАНАЛПРОЕКТ

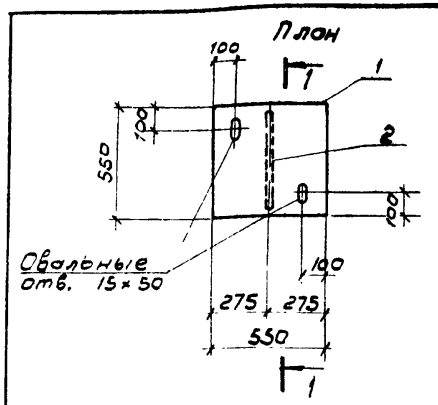

Формат	Зона	Поз.	Обозначение	Наименование	Кол.	Примечание Вес 1 шт. кг
				Документация		
А3			ТП 901-6-70.85- КЖИ-ТТ	Технические требования		
				Детали		
БЧ		1	ТП 901-6-70.85-КЖИ.3.02 .1	К-4.0×550×550 Вст3сп по ГОСТ 380-71*	1	11.7
				ГОСТ 8568-77*		
БЧ		2	.2	Полоса $\frac{4\times40\ ГОСТ\ 103-76}{Вст3кп2-1\ ГОСТ\ 535-79}$ ℓ=550	1	0.8

Привязан

Инв.№

Инв.№ подл. | Подпись, дата | Взам. инв.№

Н. контр.	Козловичер		
Нач. отд	Альтшуллер		
Гл. спец.	Козловичер		
ГИП	Гольдина		
Рук. бр.	Станина		
Инж.	Ницкевич		
Инж.	Полякова		

ТП 901-6-70.85-КЖИ. 3.02

Щит Щ2

Стадия	Масса	Масштаб
Р	12,5	1:20
Лист	Листов 1	

СОЮЗВОДОКАНАЛПРОЕКТ

Копировал: В. Филиппова

Формат А4

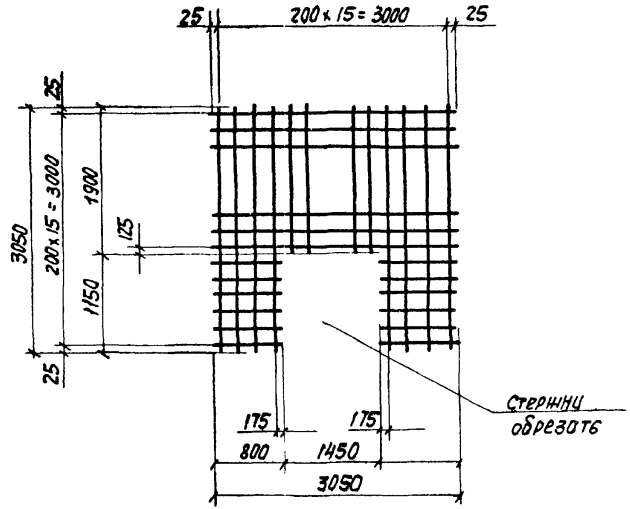

Привязан

Инв. N

ТП 901-6-70.85 - КНИ 3.03

				Стадия	Масса	Масштаб
Н. Контр.	Козловичер		Сетка С1	Р	39.0кг	6/м
Нач. отд.	Альтшуллер			Лист	Листов 1	
Гл. спец.	Козловичер			Госстрой СССР		
ГИП	Гольдина		С 8АШ-200 / 8АШ-200 3050 х 3050 ГОСТ 8478-81	Союзводоканалпроект г. Москва		
Рук. бр.	Станина					
Инженер	Ницкевич					
Инженер	Полякова					

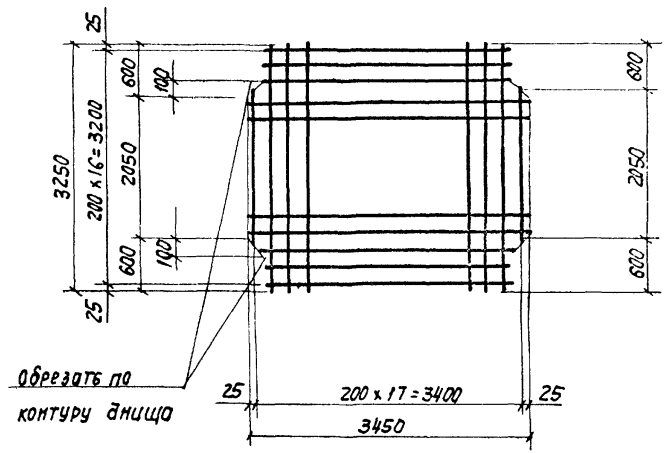

Привязан

Инв. N

Взам. инв. N

Подпись и дата

Инв. N подл.

ТП 901-6-70.85 - КНИ.3.04

				Стадия	Масса	Масштаб
Н. Контр.	Козловичер		Сетка С2	Р	47.0кг	6/м
Нач. отд.	Альтшуллер			Лист	Листов 1	
Гл. спец.	Козловичер			Госстрой СССР		
ГИП	Гольдина		С 8АШ-200 / 8АШ-200 3250 х 3450 ГОСТ 8478-81	Союзводоканалпроект		
Рук. бр.	Станина					
Инженер	Ницкевич					
Инженер	Полякова					

Альбом III

Типовой проект

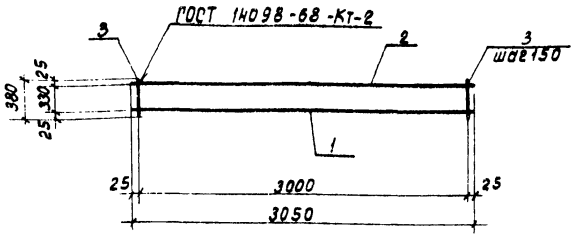

Формат	Зона	Поз.	Обозначение	Наименование	Кол.	Примечание Вес 1 шт. кг.
				Документация		
А3			ТП 901-6-70.85- КЖИ-ТТ	Технические требования		
				Детали		
				ГОСТ 5781-82		
Б.4		1	ТП 901-6-70.85- КЖИ.3.03.01	ф 12 AIII; ℓ=3050	1	1.9
Б.4		2	ТП .02	ф 10 AIII; ℓ=3050	1	2.7
Б.4		3	ТП .03	ф 6 AI; ℓ=380	21	0.1

Привязан:

Инв. №

Нач. отд.	Альтшуллер		
Н. Контр.	Козловичер		
Гл. спец.	Козловичер		
ГИП	Гольдина		
Рук. бр.	Станина		
Инженер	Ницкевич		
Инженер	Полякова		

ТП 901-6-70.85 -КЖИ.3.05

Каркас плоский. Кр1

Стадия	Масса	Масштаб
Р	6.7	б/м
Лист	Листов 1	

СОЮЗВОДОКАНАЛПРОЕКТ

Формат А4

Инв. № подл. | Подпись и дата | Взам. инв. №

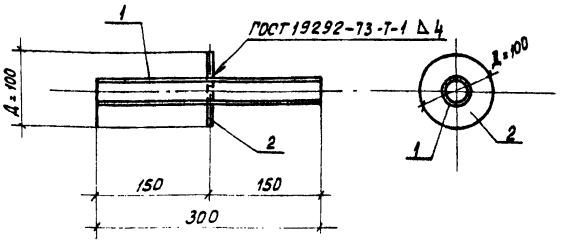

Формат	Зона	Поз.	Обозначение	Наименование	Кол.	Примечание Вес 1 шт. кг.
				Документация		
А3			ТП 901-6-70.85- КЖИ-ТТ	Технические требования		
				Детали		
Б.4		1	ТП 901-6-70.85- КЖИ 3.06.1	Труба -38х4 ℓ=300 ГОСТ 3262-75	1	1.0
Б.4		2	.2	Полоса -5х100 ГОСТ 103-76 ВСт2кп2-1 ГОСТ 535-79 ℓ=100	1	0.4

Привязан:

Инв. N

Нач. отд.	Альтшуллер		
Н. контр.	Козловичер		
Гл. спец.	Козловичер		
ГИП	Гольдина		
Рук. бр.	Станина		
Инженер	Ницкевич		
Инженер	Полякова		

ТП 901-6-70.85 -КЖИ.3.06

Изделие закладное МН1

Стадия	Масса	Масштаб
Р	1.4	б/м
Лист	Листов 1	

СОЮЗВОДОКАНАЛПРОЕКТ

Копировал: Доценко. 20608-03 71 Формат А3

Инв. № подл. | Подпись и дата | Взам. инв. №

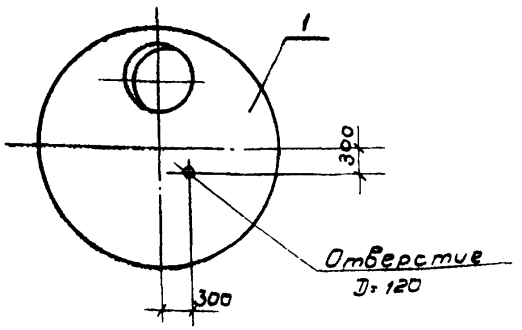

Формат	Зона	Поз.	Обозначение	Наименование	Кол.	Примечание Вес 1 шт. кг
				Документация		
			3.900-3 в.7 ч.1	Железобетонные		
				изделия для смотро-		
				вых колодцев		
				Сборочные единицы		
Б.Ч		1	3.900-3 в.7 ч.1	КЦП1-20-1	1	1280

Привязан

Инв.№

Н.контр.	Козловичер		
Нач.отд.	Альтшуллер		
Гл.спец.	Козловичер		
ГИП	Гольдина		
Рук.бр.	Станина		
Инж.	Ницкевич		
Инж.	Полякова		

ТП901-6-70.85-КЖИ 3.08

Плита КЦП1-20-1

Стадия	Масса	Масштаб
Р	1.28т	1/50
Лист	Листов 1	

СОЮЗВОДОКАНАЛПРОЕКТ

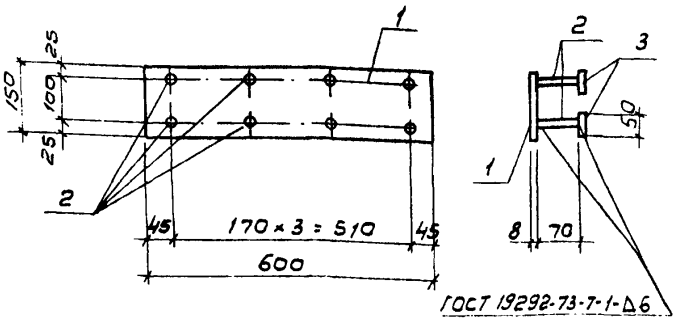

Формат	Зона	Поз.	Обозначение	Наименование	Кол.	Примечание Вес 1 шт. кг
				Документация		
А3			ТП901-6-70.85-КЖИ-ТТ	Технические требования		
				Детали		
Б.Ч		1	КЖИ.3.07.1	Полоса $\frac{-8\times150\ ГОСТ\ 103\text{-}76\ \ell=600}{Вст3кп2\text{-}1\ ГОСТ\ 535\text{-}79}$	1	5.7
Б.Ч		2	.2	ф12АIII; ГОСТ 5781-82; ℓ= 70	8	0.1
Б.Ч		3	.3	Полоса $\frac{-8\times50\ ГОСТ\ 103\text{-}76\ \ell=50}{Вст3кп2\text{-}1\ ГОСТ\ 535\text{-}79}$	8	0.2

Привязан

Инв.№

Взам.инв.№ | Подпись и дата | Инв.№ подл.

Н.контр.	Козловичер		
Нач.отд.	Альтшуллер		
Гл.спец.	Козловичер		
ГИП	Гольдина		
Рук.бр.	Станина		
Инж.	Ницкевич		
Инж.	Полякова		

ТП901-6-70.85-КЖИ 3.07

Изделие закладное МН 2

Стадия	Масса	Масштаб
Р	8.1	б/м
Лист	Листов 1	

СОЮЗВОДОКАНАЛПРОЕКТ

Копировал: В Филиппова Формат А4

Альбом III

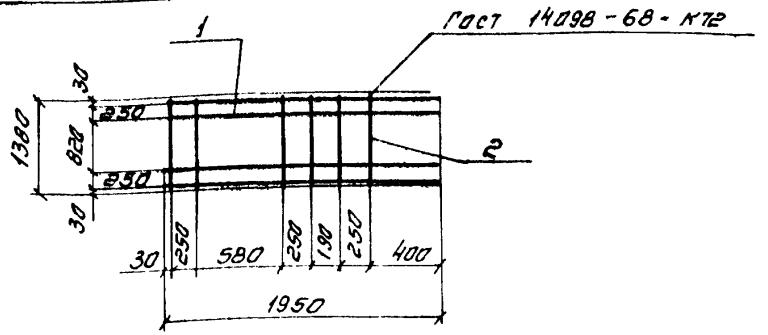

Формат	Зона	Поз.	Обозначение	Наименование	Кол.	Примечание
				Документация		
А3			ТП.901-6-70.85-КЖИ-ТТ	Технические требования		
				Детали		
				Стержень гост 5781-82		
Б4		1	ТП901-6-70.85-КЖИ1.4.1.00.01.1	ф8АI ℓ=1950	4	0.8
Б4		2	.2	ф8АI ℓ=1380	6	0.5

Привязан

Инв. N

Взам. инв. N:

Подпись и дата

Инв. N: подл.

Нач. отд	Альтшуллер	
Н. контр	Козловичер	
	Вичер	
Гл. инж. пр	Гольдина	
Рук. бр	Станина	
Инженер	Лазарева	
Инженер	Бабышева	

Т П901-6-70.85 - КЖИ.1.4.1.00.01

Сетка арматурная

Стадия	масса	масштаб
Р	6.2	
Лист	Листов 1	

СОЮЗВОДОКАНАЛПРОЕКТ

Формат А4

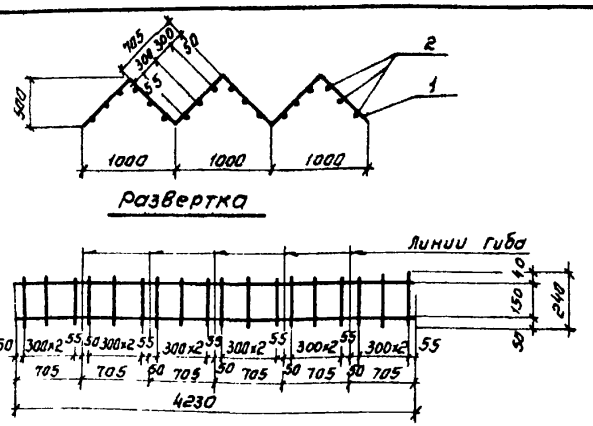

Формат	Зона	Поз	Обозначение	Наименование	Кол.	Примеч.
				Документация		
А3			Т.П.901-6-70.85-КЖИ-ТТ	Технические требования		
				Детали		
				Стержень Гост 5781-82		
Б4		1	Т.П901-6-70.85-КЖИ-1.1.1.03.1	ф10 АI ℓ=4230	2	2.6
Б4		2	.2	ф10 АI ℓ=240	18	0.2

Привязан

Инв. N:

Взам. инв. N:

Подпись и дата

Инв. N: подл.

Нач. отд	Альтшуллер	
Н. контр	Козловичер	
Гл. спец	Козловичер	
Гл. инж. пр	Гольдина	
Рук. бр	Станина	
Инженер	Малахова	

ТП901-6-70.85-КЖИ.1.1.1.03

Каркас плаский

Стадия	масса	масштаб
Р	8.8	Б/м
Лист 1	Листов 1	

СОЮЗВОДОКАНАЛПРОЕКТ

Копировал. Синицына

gost.e-ecolog.ru