ТИПОВОЙ ПРОЕКТ

820-3-28.83

НАСОСНЫЕ СТАНЦИИ НА ТРУБЧАТЫХ КОЛОДЦАХ С ГОРИЗОНТАЛЬНЫМИ НАСОСАМИ ПРОИЗВОДИТЕЛЬНОСТЬЮ от 50 до 100 м³/ч

АЛЬБОМ V

НЕТИПОВЫЕ ТЕХНОЛОГИЧЕСКИЕ КОНСТРУКЦИИ

КФ ЦИТП инв. № 19133-05

				Привязан
Инв.№				

gost.e-ecolog.ru

ТИПОВОЙ ПРОЕКТ

820-3-28.83

НАСОСНЫЕ СТАНЦИИ НА ТРУБЧАТЫХ КОЛОДЦАХ С ГОРИЗОНТАЛЬНЫМИ НАСОСАМИ ПРОИЗВОДИТЕЛЬНОСТЬЮ от 50 до 100 м³/ч

АЛЬБОМ V

СОСТАВ ПРОЕКТА:

АЛЬБОМ I	ГЕНПЛАН. ТЕХНОЛОГИЧЕСКИЕ РЕШЕНИЯ	
АЛЬБОМ II	КОНСТРУКЦИИ ЖЕЛЕЗОБЕТОННЫЕ ОТОПЛЕНИЕ И ВЕНТИЛЯЦИЯ	
АЛЬБОМ III	СТРОИТЕЛЬНЫЕ ИЗДЕЛИЯ	
АЛЬБОМ IV	АВТОМАТИЗАЦИЯ И ЭЛЕКТРООБОРУДОВАНИЕ	
АЛЬБОМ V	НЕТИПОВЫЕ ТЕХНОЛОГИЧЕСКИЕ КОНСТРУКЦИИ	
АЛЬБОМ VI	ЗАКАЗНЫЕ СПЕЦИФИКАЦИИ	
АЛЬБОМ VII	ВЕДОМОСТИ ПОТРЕБНОСТИ В МАТЕРИАЛАХ	
АЛЬБОМ VIII	СМЕТЫ	Часть 1 производительность от 50 до 80 м³/ч Часть 2 производительность от 80 до 100 м³/ч

РАЗРАБОТАН ПРОЕКТНЫМ ИНСТИТУТОМ
„СОЮЗГИПРОВОДХОЗ"
имени Е.Е.АЛЕКСЕЕВСКОГО
ГЛАВНЫЙ ИНЖЕНЕР ИНСТИТУТА А.Ф. КОНДРАТЬЕВ
ГЛАВНЫЙ ИНЖЕНЕР ПРОЕКТА Ю.Г. БАГРЯНЦЕВ

РАБОЧИЙ ПРОЕКТ
УТВЕРЖДЕН МИНВОДХОЗОМ СССР
ПРОТОКОЛ N 470 от 17.08.1982г.
ВВЕДЕН В ДЕЙСТВИЕ СОЮЗГИПРОВОДХОЗОМ СССР
ПРИКАЗ N 423 от 10.10.83 г.

КФ Цитп инв.№ 19133-05

Т.П. 820-3-28.83

Содержание

Обозначение	Наименование	Стр.
1034.10.00	Оголовок герметизированный	2
1034.10.00 СБ	Оголовок герметизированный	
	Сборочный чертеж	4
1034.10.00 ВП	Оголовок герметизированный	
	Ведомость покупных	5
1034.10.01	Фланец	6
1034.10.02	Бобышка	6
1034.20.00	Установка подставки и фильтра	7
1034.20.00 СБ	Установка подставки и фильтра Сборочный чертеж	7
1034.20.01	Труба	8
1034.20.02	Анкер	8
1034.21.00 СБ	Подставка для датчиков	
	Сборочный чертеж	9
1034.21.01	Крышка	9
1034.21.02	Основание	10
1034.22.00	Фильтр	10
1034.22.00 СБ	Фильтр	
	Сборочный чертеж	11
1034.22.01	Корпус	11

Формат	Зона	Поз.	Обозначение	Наименование	Количество на исполнение - 1034.10.00 -	Примечание
				Документация		
12			1034.10.00 СБ	Сборочный чертеж	X	
12			1034.10.00 ВП	Ведомость покупных изделий		
				Детали		
11		1	1034.10.01	Фланец	1	
			-01	Фланец	1	

Инв. № подл. | Подпись и дата | Взам. инв. № | Инв. № дубл. | Подп. и дата

19133-05 2

1034.10.00

Изм.	Лист	№ докум.	Подп.	Дата
Разраб.		Шемякина	Шемякина	11.11.80
Пров.		Бога	Бога	11.11.80
Гл.		Багрянцев	Багрянцев	11.11.80
Н. контр.		Платонова	Платонова	11.11.80
Утв.		Петрашкевич	Петрашкевич	11.11.80

Оголовок герметизированный

Лит.	Лист	Листов
	1	3

Союзгипроводхоз имени Е.Е. Алексеевского г. Москва

Копировал: Чифрикина

Формат А4

Формат	Зона	Поз.	Обозначение	Наименование	Кол. на исполнение - 1034.10.00 -										Примечание
					–	01									
А1		2	1034.10.02	Бобышка	1	1									
А4		3	1034.10.03	Патрубок											
				Труба 28×4×90 ГОСТ 8732-70 / В Ст3сп ГОСТ 8731-74	1	1									0,02
А4		4	1034.10.03	Труба											
				Труба 150×5 ГОСТ 10704-76											
				L = 1570 ± 1,6 мм	1										29,8
			-01	Труба 200×7 ГОСТ 10704-76											
				L = 1570 ± 1,6 мм											57,5
А4		5	1034.10.04	Прокладка											
				Паронит ПОН-3 ГОСТ 481-80											
				(ф315×273) ± 2 мм	1										
			-01	(ф370×325) ± 2 мм		1									
				Крепежные изделия											
		6		Болт ГОСТ 7798-70											
				М16×70.56.016	12										
				М20×75.56.016		12									

Формат	Зона	Поз.	Обозначение	Наименование	Кол. на исполнение - 1034.10.00 -										Примечание
					–	01									
		7		Гайка ГОСТ 5915-70											
				М16.8.016	12										
				М20.8.016		12									
		8		Шайба ГОСТ 6402-70											
				16.65Г.016	12										
				20.65Г.016		12									
				Стандартные изделия											
		9		Отвод 90° ГОСТ 17375-72											
				150×4,5	1										6,06
				200×7		1									17,24
				Фланец ГОСТ 1255-67											
		10		150-6	1										4,63
				200-6		1									5,89
		11		250-6	1										7,67
				300-6		1									10,28

1034.10.00 СБ

Т.П 820-3-28 83

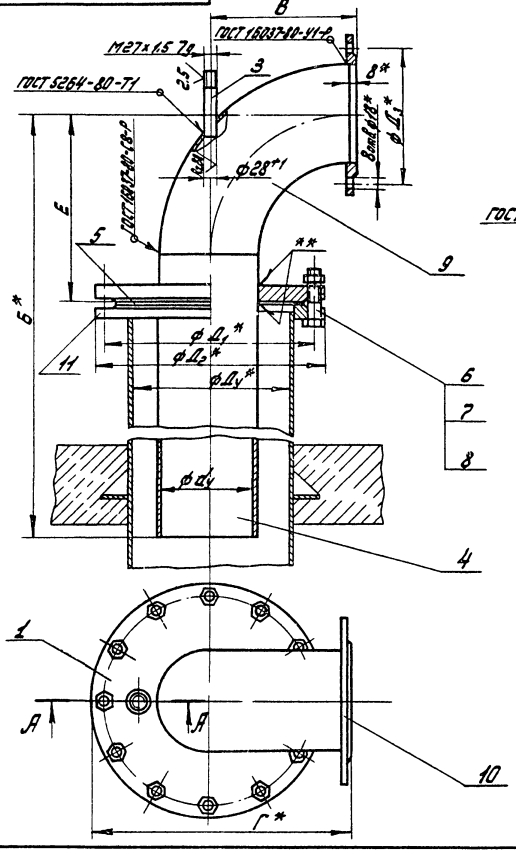

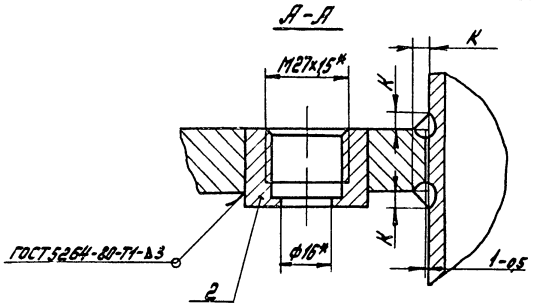

Обозначение	$Д_y$	d_y	$Д_1$	$Д_2$	$Д_3$	Б	В	Г	К	Е	Масса, кг
1034.10.00	250	150	335	370	225	1795	233±1,5	418	5±0,5	295±2,5	56.0
-01	300	200	395	435	280	1870	308±1,6	525,5	7±0,5	370±2,5	105.0

1. Электрод Э42 ГОСТ 9467-75.
2.* Размеры для справок.
3. Чистота поверхности обрезки проката R_{z80}
4 Необработанные поверхности красить железным суриком ГОСТ 8135-74 в два слоя.
5. ** Сварка ручная электродуговая.

19133-05 4

					1034.10.00СБ		
Изм.	Лист	N докум.	Подп.	Дата	Оголовок герметизированный Сборочный чертеж	Лит.	Масса	Масштаб
Разраб.		Шеманина		11.80			см. табл.	—
Пров.		Буга		11.80		Лист	Листов 1
Т.контр.							
ГИП		Багрянцев		11.80		СОЮЗГИПРОВОДХОЗ имени Е.Е. Алексеевского г. Москва	
Н.контр.		Платунин		11.80			
Утв.		Петрашкевич					

Копировал: Чибрикина Формат А3

Инв. № подл. | Подп. и дата | Взам. инв. № | Инв. № дубл. | Подп. и дата

Т.П. 820-3-28.83

№ строки	Наименование	Обозначение документа на поставку	Поставщик	Куда входит (обозначение)	Количество: на изделие	Количество: в комплекты	Количество: на регулир.	Количество: всего	Примечание
1									
2	Крепежные изделия								
3									
4	Болт М16×70.56.016	ГОСТ 7798-70		1034.10.00	12			12	
5	М20×75.56.016			-01	12			12	
6									
7	Гайка М16.8.016	ГОСТ 5915-70		1034.10.00	12			12	
8	М20.8.016			-01	12			12	
9									
10	Шайба 16.65Г.016	ГОСТ 6402-70		1034.10.00	12			12	
11	20.65Г.016			-01	12			12	
12									
13	Стандартные изделия								
14									
15	Отвод 90° 150×4.5	ГОСТ 17375-72		1034.10.00	1			1	
16	200×7			-01	1			1	
17									
18	Фланец 150-6	ГОСТ 1255-67		1034.10.00	1			1	
19	200-6			-01	1			1	
20	250-6			1034.10.00	1			1	
21	300-6			-01	1			1	
22									
23									
24									

Инв. № подл. | Подп. и дата | Взамен инв. № | Инв. № дубл. | Подп. и дата

19133-05 5

1034.10.00.ВП

Изм.	Лист	№ докум.	Подп.	Дата
Разраб.		Шеманина		11.80
Пров.		Бига		11.80
ГИП		Багрянцев		11.80
Н. контр.		Платунина		11.80
Утв.		Петрашкевич		

Оголовок герметизированный
Ведомость покупных изделий

Лит.	Лист	Листов
		1

СОЮЗГИПРОВОДХОЗ им. Е.Е. Алексеевского г. Москва

Копировал [illegible]

Формат А3

Т.П. 820-3-28.83

1034.10.01

$R_z 80$ (√)

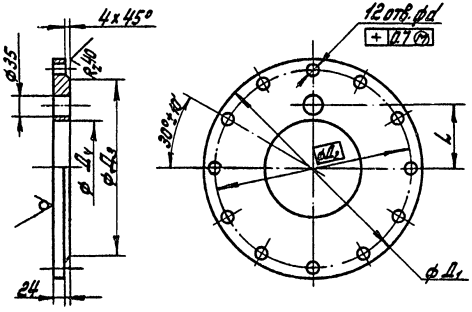

Обозначение	L	$Д_1$	$Д_2$	$Д_3$	$Д_4$	d	Масса, кг
1034.10.01	105	370	335	309	161	18	8.2
-01	135	435	395	364	220	23	11.0

Неуказанные предельные отклонения размеров: отверстий – по H14; валов – по h14, остальных – $\pm \frac{IT14}{2}$

Изм.	Лист	№ докум.	Подп.	Дата
Разраб.		Шемонина		11.80
Пров.		Буга		11.80
Т. контр.				
ГИП		Багрянцев		11.80
Н. контр.		Пятунина		13.80
Утв.		Петрашкевич		

Фланец

Лит.	Масса	Масштаб
	см. табл.	–

Лист | Лист 1

Лист Б-ПН-28 ГОСТ 19903-74 / В Ст3сп ГОСТ 14637-79

СОЮЗГИПРОВОДХОЗ им. Е.Е. Алексеевского г. Москва

Формат А4

Инв. № подл. | Подп. и дата | Взам. инв. № | Инв. № дубл. | Подп. и дата

6

1034.10.02

$R_z 80$ (√)

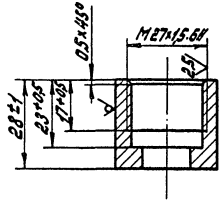

19133-05

6

Изм.	Лист	№ докум.	Подп.	Дата
Разраб.		Шемонина		11.80
Пров.		Буга		11.80
Т. контр.				
ГИП		Багрянцев		11.80
Н. контр.		Пятунина		13.80
Утв.		Петрашкевич		

Бобышка

Лит.	Масса	Масштаб
	0.02	1:1

Лист | Листов 1

Круг В34 ГОСТ 2590-71 / В Ст3сп-2-II ГОСТ 535-79

СОЮЗГИПРОВОДХОЗ им. Е.Е. Алексеевского г. Москва

Копировал: Чибрикина

Формат А4

Инв. № подл. | Подп. и дата | Взам. инв. № | Инв. № дубл. | Подп. и дата

Формат	Зона	Поз.	Обозначение	Наименование	Кол.	Примечание
				Документация		
А1			1034.20.00.СБ	Сборочный чертеж		
				Сборочные единицы		
А1		1	1034.21.00	Подставка для датчиков	1	
А1		2	1034.22.00	Фильтр	1	
				Детали		
А1		3	1034.20.01	Труба	1	
А1		4	1034.20.02	Анкер	3	
				Стандартные изделия		
		6		Гайка М12.8.016 ГОСТ 5915-70	6	
		7		Контргайка 25-Ц ГОСТ 8968-75	3	

Инв. № подл. | Подп. и дата | Взам. инв. № | Инв. № дубл. | Подп. и дата

Изм.	Лист	№ докум.	Подп.	Дата
Разраб.	Шерстянкин			11.90
Пров.	Бига			11.90
Т.контр.				
Н.контр.	Борзенков			11.90
ГИП	Пастушков			11.90

1034.20.00

Установка подставки и фильтра

Лит.	Лист	Листов
		1

Союзгипроводхоз им. Е.Е. Алексеевского г. Москва

1034.20.00.СБ

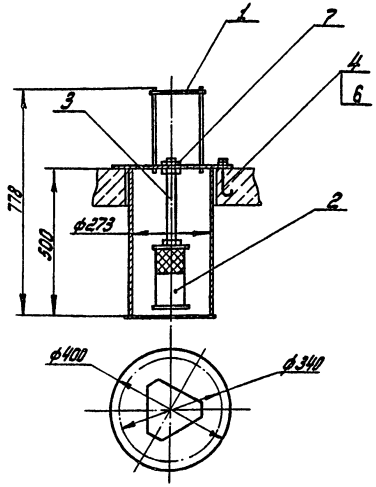

1. Размеры для справок.
2. Фундаментные гнёзда под анкера поз.4 и залить бетоном при установке.

19133-05

7

Изм.	Лист	№ докум.	Подп.	Дата
Разраб.	Шерстянкин			11.90
Пров.	Бига			11.90
Т.контр.				
Н.контр.	Борзенков			11.90
ГИП	Пластинин			11.90

1034.20.00.СБ

Установка подставки и фильтра Сборочный чертеж

Лит.	Масса	Масштаб
	13.5	1:10
Лист	Листов 1	

Союзгипроводхоз им. Е.Е. Алексеевского г. Москва

Формат А4

ТП 820-3-28.83

1034.20.01

$R_z 80$

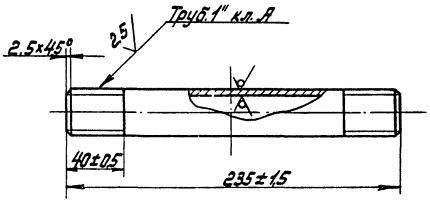

Изм.	Лист	N докум.	Подп.	Дата	1034.20.01			
Разраб.		Шемякина		11.90	Труба	Лит.	Масса	Масштаб
Пров.		Бига		11.90			0,6	1:2
Т.контр.						Лист	Листов 1	
ГИП		Бородицев		11.90	Труба Ц-25х3.2 ГОСТ 3262-75	Союзгипроводхоз имени Е.Е. Алексеевского г. Москва		
Н.контр.		Латышина		11.90				
УГА		Петрашкевич		11.90				

Инв.№ подл. | Подп. и дата | Взам. инв.№ | Инв.№ дубл. | Подп. и дата

1034.20.02

$R_z 80$

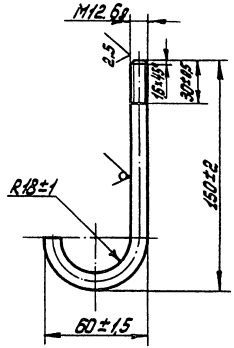

Длина развертки 196±2 мм

19133-05 8

Изм.	Лист	N докум.	Подп.	Дата	1034.20.02			
Разраб.		Шемякина		11.90	Анкер	Лит.	Масса	Масштаб
Пров.		Бига		11.90			0,2	1:2
Т.контр.						Лист	Листов 1	
ГИП		Бородицев		11.90	Круг В Ст3сп-2-Л ГОСТ 535-79	Союзгипроводхоз имени Е.Е. Алексеевского г. Москва		
Н.контр.		Латышина		11.90				
УГА		Петрашкевич		11.90				

Копировал: Чибрикина

Формат А4

Инв.№ подл. | Подп. и дата | Взам. инв.№ | Инв.№ дубл. | Подп. и дата

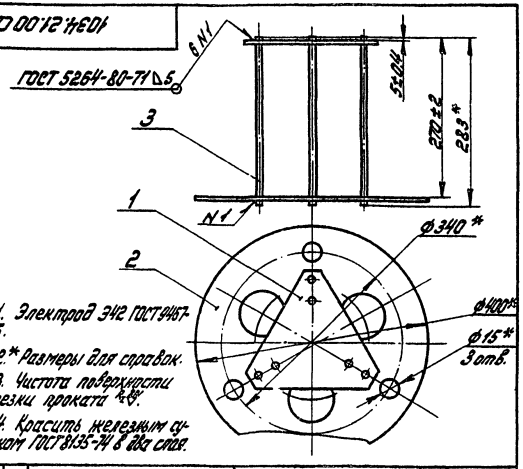

1. Электрод Э42 ГОСТ 9467-75.
2. * Размеры для справок.
3. Чистота поверхности обрезки проката ∇40.
4. Красить железным суриком ГОСТ 8135-74 в два слоя.

Формат	Зона	Поз.	Обозначение	Наименование	Кол.	Примечание
				Детали		
А1		1	1034.21.01	Крышка	1	
А1		2	1034.21.02	Основание	1	
Б4		3	1034.21.03	Стержень		
				Круг В12 ГОСТ 2590-71 В Ст3сп2-Д ГОСТ 535-79		
				L = 283±1 мм	3	0,25

1034.21.00 СБ

Изм.	Лист	№ докум.	Подп.	Дата
Разраб.		Шемякина		Н. 80
Пров.		Буга		Н. 80
Т. контр.				
ГИП		Бородичев		Н. 80
Н. контр.		Пластинина		Н. 80
Утв.		Петрашкевич		

Подставка для датчиков. Сборочный чертеж

Лит.	Масса	Масштаб
	10	1:5
Лист	Листов 1	

Союзгипроводхоз им. Е.Е. Алексеевского г. Москва

Формат А4

Т.П. 820-3-28.83

Инв. № подл. | Подп. и дата | Взам. инв. № | Инв. № дубл. | Подп. и дата

$R_z 80$ (V)

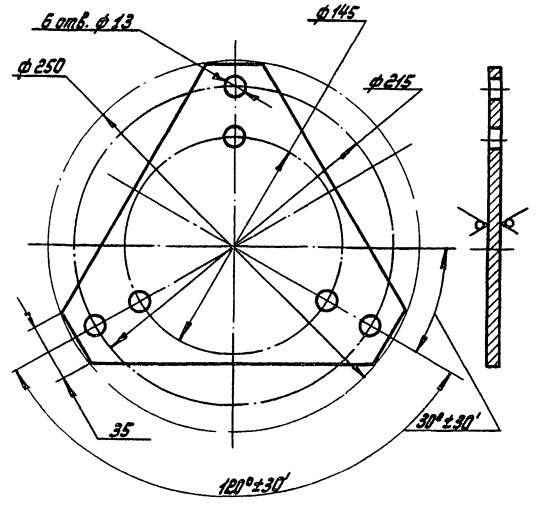

Предельные отклонения размеров: отверстий - по H14, остальных - $\pm \frac{IT14}{2}$

19133-05 9

1034.21.01

Изм.	Лист	№ докум.	Подп.	Дата
Разраб.		Шемякина		Н. 80
Пров.		Буга		Н. 80
Т. контр.				
ГИП		Бородичев		Н. 80
Н. контр.		Пластинина		Н. 80
Утв.		Петрашкевич		

Крышка

Лит.	Масса	Масштаб
	2,1	1:2
Лист	Листов 1	

Лист 5-N14 ГОСТ 19903-74 В Ст3сп ГОСТ 14637-79

Союзгипроводхоз им. Е.Е. Алексеевского г. Москва

Копировал: Чибрикина

Формат А4

Инв. № подл. | Подп. и дата | Взам. инв. № | Инв. № дубл. | Подп. и дата

1034.21.02

Т.П. 820-3-28.83

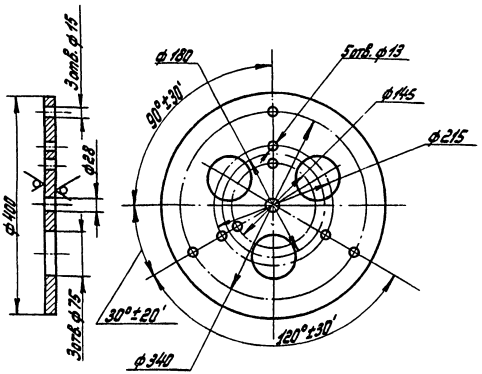

Неуказанные предельные отклонения размеров: отверстий – по H14, валов – по h14; остальных – $\pm\frac{IT14}{2}$.

Изм.	Лист	№ докум.	Подп.	Дата
Разраб.		Шеманина		11.80
Пров.		Бегая		11.80
Т.контр.				
Н.контр.		Бабушкина		11.80
Утв.		Петрашкевич		11.80

Основание

1034.21.02

Лит.	Масса	Масштаб
	7	1:5

Лист 6-Н-8 ГОСТ 19903-74
ВСт3сп ГОСТ 14637-79

Лист 1 Листов 1

СОЮЗГИПРОВОДХОЗ им. Е.Е. Алексеевского г. Москва

Формат А4

Инв. № подл. | Подп. и дата | Взам. инв. №

Поз.	Зона	Поз.	Обозначение	Наименование	Кол.	Примечание
				Документация		
	12		1034.22.00 СБ	Сборочный чертёж		
				Детали		
	11	1	1034.22.01.	Корпус	1	
	64	2	1034.22.02.	Лист		
				Лист 6-Н-4 ГОСТ 19903-74		
				ВСт3сп ГОСТ 14637-79		
				⌀120±0.5 мм	2	0.2
	64	3	1034.22.03.	Бобышка		
				Лист 6-Н-8 ГОСТ 19903-74		
				ВСт3сп ГОСТ 14637-79		
				⌀45±0.3 мм	1	0.02
	64	4	1034.22.04	Сетка		
				Сетка 04-02		
				ГОСТ 3826-66		
				(100×350)±5 мм	1	0.05
				19133-05		10

Изм.	Лист	№ докум.	Подп.	Дата
Разраб.		Шеманина		11.80
Пров.		Бегая		11.80
Т.контр.				
Н.контр.		Бабушкина		11.80
Утв.		Петрашкевич		11.80

1034.22.00

Фильтр

Лит.	Лист	Листов
		1

СОЮЗГИПРОВОДХОЗ им. Е.Е. Алексеевского г. Москва

Копировал: Чибрикина

Формат А4

Т.П. 820-3-28.83

1034.22.00СБ

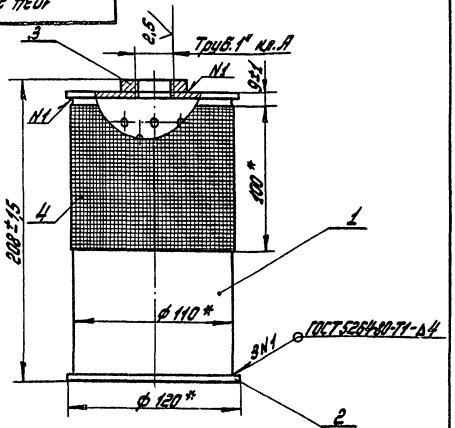

1. Электрод Э42 ГОСТ 9467-75.
2. * Размеры для справок.
3. Чистота поверхности обреза проката $R_z 80$ $\sqrt{(\sqrt{})}$
4. Механическую обработку выполнить после сварки.
5. До установки сетки поз.4 фильтр красить железным суриком ГОСТ 8135-74 в два слоя.
6. Сетку поз.4 плотно натянуть, концы заделать внахлёст, приварить прилоем Пр5 ТОС40 ГОСТ 21913-76

Изм.	Лист	№ докум.	Подп.	Дата
Разраб.		Шемакина		11.80
Пров.		Бугга		11.80
Т. контр.				
Н. контр.		Бородкина		11.80
Утв.		Дегтярникова		11.80

Фильтр
Сборочный чертеж

Лит.	Масса	Масштаб
	1,8	1:2
Лист	Листов 1	

Союзгипроводхоз им. Е.Е. Алексеевского г. Москва

Формат А4

Инв.№ подл. | Подп. и дата | Взам. инв.№ | Инв.№ дубл. | Подп. и дата

1034.22.01

Rz 80 $\sqrt{(\sqrt{})}$

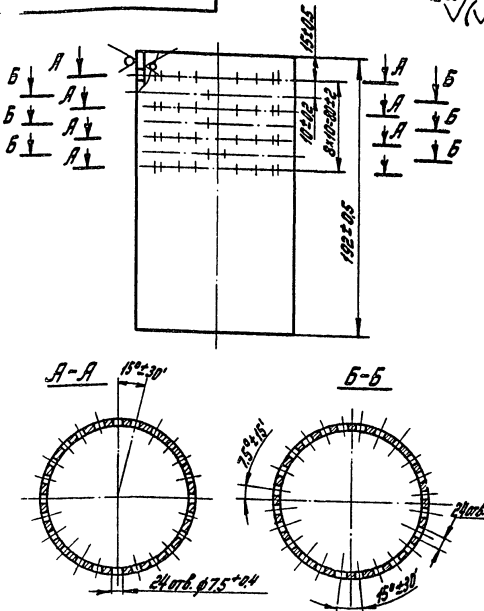

19133-05

11

Изм.	Лист	№ докум.	Подп.	Дата
Разраб.		Шемакина		11.80
Пров.		Бугга		11.80
Т. контр.				
Н. контр.		Бородкина		11.80
Утв.		Дегтярникова		11.80

Корпус

Лит.	Масса	Масштаб
	1,7	1:2
Лист	Листов 1	

Труба 1-11-4 ГОСТ 8734-75
б 20 ГОСТ 8733-74

Союзгипроводхоз им. Е.Е. Алексеевского г. Москва

Копировал: Сибгинкина

Формат А4

ЦЕНТРАЛЬНЫЙ ИНСТИТУТ ТИПОВОГО ПРОЕКТИРОВАНИЯ
ГОССТРОЯ СССР
КИЕВСКИЙ ФИЛИАЛ
г.Киев-57, ул.Эжена Потье, № 12
6/6
Заказ № 5364 инв № 19133-05 тираж 200
Сдано в печать 5.7. 1984 г. цена 0.49

gost.e-ecolog.ru