ТИПОВОЙ ПРОЕКТ

820-3-28.83

Насосные станции на трубчатых колодцах с горизонтальными насосами производительностью от 50 до 100 м³/ч

Альбом III

Строительные изделия

Ц. 0-29

КФ ЦИТП инв. № 19133-03

				Привязан	

gost.e-ecolog.ru

ТИПОВОЙ ПРОЕКТ
820-3-28.83

НАСОСНЫЕ СТАНЦИИ НА ТРУБЧАТЫХ КОЛОДЦАХ С ГОРИЗОНТАЛЬНЫМИ НАСОСАМИ ПРОИЗВОДИТЕЛЬНОСТЬЮ ОТ 50 ДО 100 $м^3/ч$

Альбом III

Состав проекта

Альбом I	Генплан. Технологические решения.
Альбом II	Конструкции железобетонные. Отопление и вентиляция
Альбом III	Строительные изделия
Альбом IV	Автоматизация и электрооборудование
Альбом V	Нетиповые технологические конструкции
Альбом VI	Заказные спецификации
Альбом VII	Ведомости потребности в материалах
Альбом VIII	Сметы

Разработан проектным институтом „Союзгипроводхоз" им. Е.Е. Алексеевского
Главный инженер института Кондратьев А.Ф.
Главный инженер проекта Багрянцев Ю.Г.

Утверждён Минводхозом СССР протокол №470 от 12.06.82 г.
Введен в действие Союзгипроводхозом протокол № 423 от 10.10.83 г.

КФ ЦИТП инв. № 19133-03

				Привязан	
Инв. №					

Содержание

Обозначение	Наименование	Стр.
КЖИ 00.00.000	Кольцо стеновое КУ-7-3А	3
КЖИ 00.10.000	Сетка арматурная С1.	4
КМИ 00.00.000	Патрубок ребристый ПР1	5
КМИ 01.00.000	Патрубок ребристый ПР2	6
КМИ 02.00.000	Стакан металлический СМ1	7
КМИ 03.00.000	Рама металлическая РМ1	8
КМИ 00.00.001	Труба Т1	9
КМИ 00.00.002	Труба Т2	10
КДИ 00.00.000	Крышка деревянная КД1	11
КДИ 00.00.000СБ	Крышка деревянная КД1	12.13

Альбом III

типовой проект

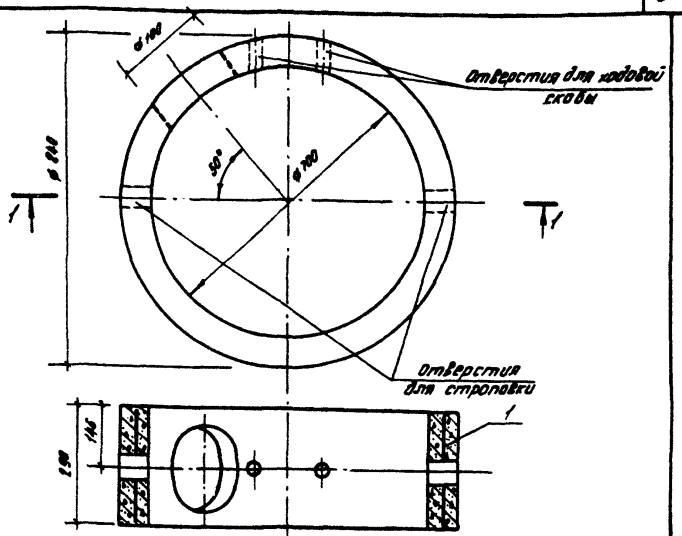

Формат	Зона	Поз.	Обозначение	Наименование	Кол.	Примечание
				Сборочные единицы		
А4		1	КЖИ 00.10.000	Сетка арматурная СУ	1	
				Детали		
Б4		2	3.900-3 вып. 7	Скоба	1	
				Материалы		
				Бетон М200	0,05	м³

Кольцо КЦ-7-3А изготовлять по чертежам кольца КЦ-7-3 по серии 3.900-3 вып. 7 с добавлением отверстия ø100 для пропуска трубы Т2.

19133-03 3

ГИП	Богрянцев		
Нач. отд.	Якушев		
Пров.	Кузин		
Инженер	Милославский		
Н. контр.	Цветков		

820-3-28.83 КЖИ 00.00.000

Кольцо стеновое КЦ-7-3А

Стадия	Масса	Масштаб
Р	123	БМ

Лист | Листов 1

Союзгипроводхоз им. Е.Е. Алексеевского г. Москва

Взам. инв. № | Подп. и дата | Инв. № подл.

Копировал: Забутрина Формат А4

Альбом III

типовой проект

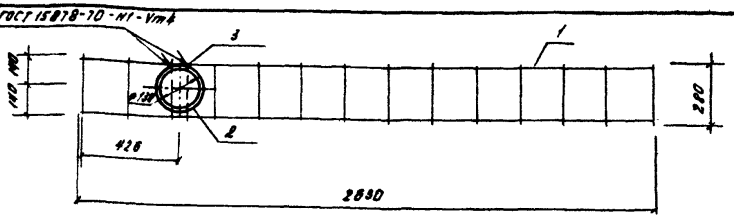

после сгиба

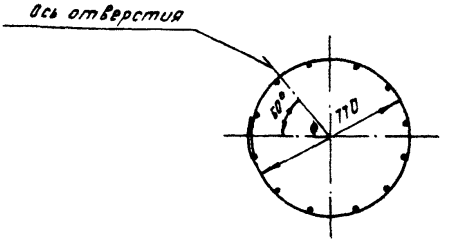

Формат	Зона	Поз.	Обозначение	Наименование	Кол.	Примечание
				Сборочные единицы		
Б4		1	3.900-3 Вып. 7	Сетка арматурная С1		
				Детали		
				⌀5 В1 ГОСТ 6727-80		
Б4		2	КЖИ 00. 10. 002	ℓ = 410	1	0.06 кг
Б4		3	КЖИ 00. 10. 003	ℓ = 280	1	0.04 кг

Взам. инв.№

Подпись и дата

Инв. № подл.

19135-03 4

820-3-28.83	КЖИ 00.10.000		
Сетка арматурная С1. /доработка/	Стадия: Р	Масса: 1.5	Масштаб: 1:5
	Лист	Листов 1	
	Союзтипроводхоз им. Е.Е. Алексеевского г. Москва		

ГИП	Багранцев		26.08.83
Нач. отд.	Якушев		26.08.83
Пров.	Кузин		26.08.83
Инж.	Малоземский		26.08.83
Н. контр.	Цветков		26.08.83

Копировал: Завьялова

Формат А4

Альбом III

типовой проект

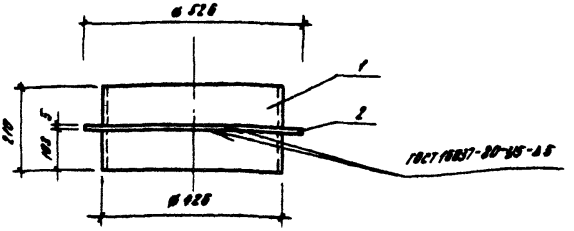

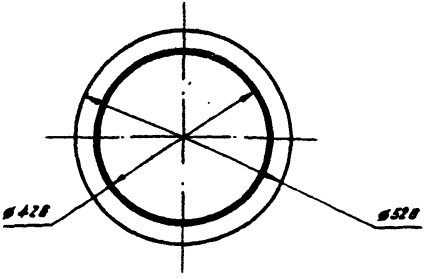

Формат	Зона	Поз.	Обозначение	Наименование	Кол.	Примечание
				Детали		
64		1	КМИ 00.00.001	Труба 126×7 ГОСТ 10704-76 / 8-5 СТ3 СП ГОСТ 10706-76		
				ℓ=210	1	15.2 кг
64		2	КМИ 00.00.002	Лист 6-ПН5 ГОСТ 19903-74 / ВСТ 3 СП ГОСТ 14637-79	1	3.2 кг

19133-03 5

ГИП	Багрянцев	[signature]	26.10.82
Нач. отд.	Вкушев	[signature]	26.10.82
Пров.	Кузин	[signature]	26.10.82
Инженер	Милославский	[signature]	26.10.82
Н. контр.	Цветков	[signature]	26.10.82

Взам. инв. №

Подпись и дата

Инв. № подл.

820-3-28.83 КМИ 00.00.000

Патрубок ребристый ПР 1

Стадия	Масса	Масштаб
Р	18.4	1:10

Лист | Листов 1

СОЮЗГИПРОВОДХОЗ им. Е. Е. Алексеевского г. Москва

Копировал: [signature] Формат А4

Альбом III

типовой проект

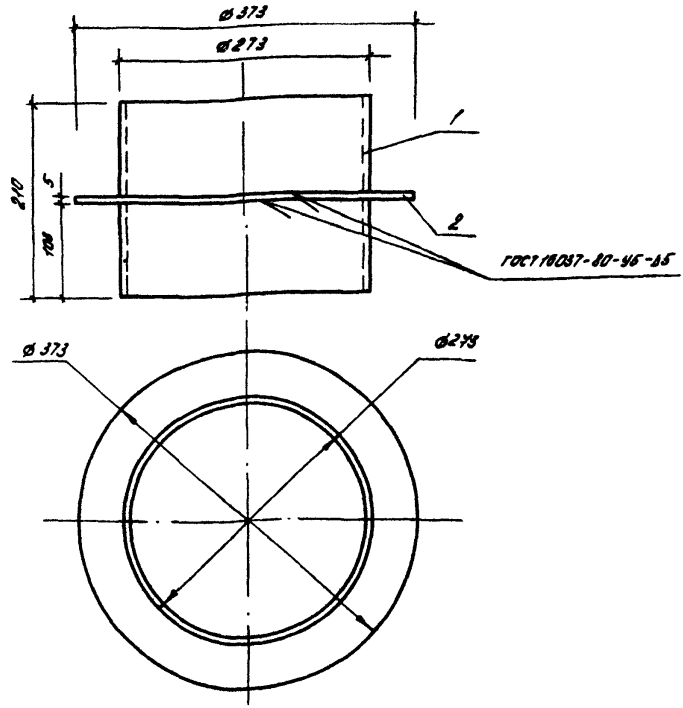

Формат	Зона	Поз	Обозначение	Наименование	Кол.	Примечание
				Детали		
64		1	КМИ 01.00.001	Труба $\frac{273 \times 8 \text{ ГОСТ } 10704-76}{8-6 \text{ Ст 3 сп ГОСТ } 10706-76}$		
				$\ell = 210$	1	11.0 кг
64		2	КМИ 01.00.002	Лист $\frac{6-\text{ПН5 ГОСТ } 19903-74}{8 \text{ Ст 3 сп ГОСТ } 14637-79}$	1	2.4 кг

19133-03 6

Гип	Багрянцев	[signature]	26.10.89
Нач отд	Якушев	[signature]	26.10.89
Пров.	Кузин	[signature]	26.10.89
Инженер	Милосновский	[signature]	26.10.89
Н. контр	Цветков	[signature]	26.10.89

820-3-28.83 КМИ 01.00.000

Патрубок ребристый ПР2.

Стадия	Масса	Масштаб
Р	13.4	1:5

Лист | Листов 1

Союзгипроводхоз им. Е.Е. Алексеевского г. Москва

Взам. инв. № | Подп. и дата | Инв. № подл.

Копировал: Забутырина Формат А4

Альбом II

Типовой проект

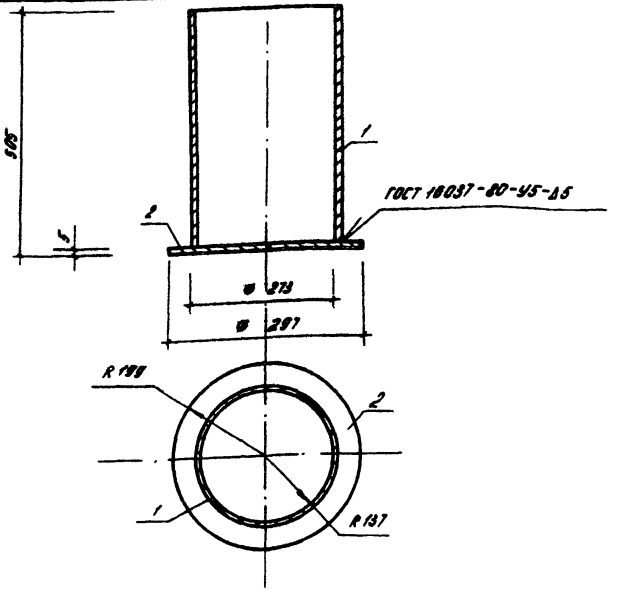

Формат	Зона	Поз.	Обозначение	Наименование	Кол.	Примечание
				Детали		
А4		1	КМИ 02.00.001	Труба 273х6 ГОСТ 10704-76 / В-ВСт3 ГП ГОСТ 10705-76		
				ℓ=400	1	19.38 кг
А4		2	КМИ 02.00.002	Лист 8-АнВ ГОСТ 19903-74 / Ст3 ГП ГОСТ 14637-79	1	8.6 кг

Инв. № подл. | Подп. и дата | Взам. инв. №

19183-03 7

ГИП	Батранцев		26.10.89
Нач. отд.	Вгушев		26.10.89
Пров.	Кушин		26.10.89
Инженер	Алексеевский		26.10.89
К. констр.	Цветков		26.10.89

820-3-28.83 КМИ 02.00.000

Стакан металлический СМ1

Стадия	Масса	Масштаб
Р	23.26	1:5
Лист	Листов 1	

Союзгипроводхоз им. Е.Е. Алексеевского г. Москва

Копировал: Залуйарина Формат А4

Альбом III

Типовой проект

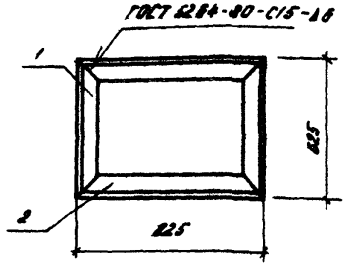

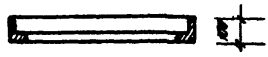

Формат	Зона	Поз.	Обозначение	Наименование	Кол.	Примечание
				Детали		
				Уголок $\frac{Б-8\times100\times100\ ГОСТ\ 8509-72}{ВСТ\ 3СП-2-2\ ГОСТ\ 535-79}$		
Б4		1	КМИ 03.00.001	$l=825$	2	15.2 кг
Б4		2	КМИ 03.00.002	$l=825$	2	20.2 кг

В спецификации в графе „Примечание" масса указана на все элементы.

19133-03 8

Гип	Багрянцев	[signature]	26.10.82	820-3-28.83	КМИ 03.00.000
Нач. отд.	Якушев	[signature]	27.10.82	Рама металлическая РМ1	Стадия: Р; Масса: 35.4; Масштаб: 1:20
Пров.	Кузин	[signature]	26.10.82		Лист; Листов 1
Инженер	Милословский	[signature]	26.10.82		СОЮЗГИПРОВОДХОЗ им. Е.Е. Алексеевского г. Москва
Н. контр.	Цветков	[signature]	29.10.82		

Взам. инв. №

Подп. и дата

Инв. № подл.

Копировал: Забутарина Формат А4

Типовой проект Альбом III

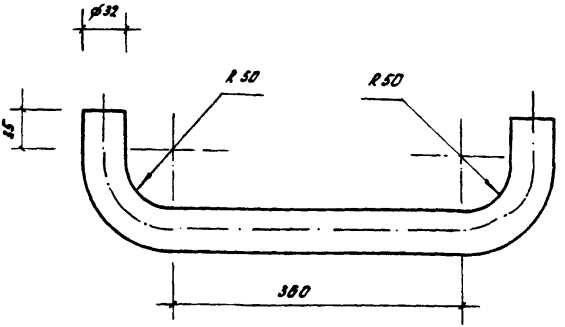

Длина развертки 590мм

19133-03 9

				820-3-28.83	КМИ 00.00.001		
				Труба Т1	стадия	масса	масштаб
тип	Багрянцев		26.10.82		Р	1.44	БМ
Нач. отд.	Якушев		27.10.82				
Пров.	Кузин		26.10.82		лист	листов 1	
Инженер	Милославский		26.10.82	Труба 32×3.5 ГОСТ 10704-76 / В-Б ст 3 сп ГОСТ 10706-76	СОЮЗГИПРОВОДХОЗ им. Е.Е. Алексеевского г. Москва		
Н. контр.	Цветков		27.10.82				

Взам. инв. № | Подп. и дата | Инв. № подл.

Копировал: Забутарина Формат А4

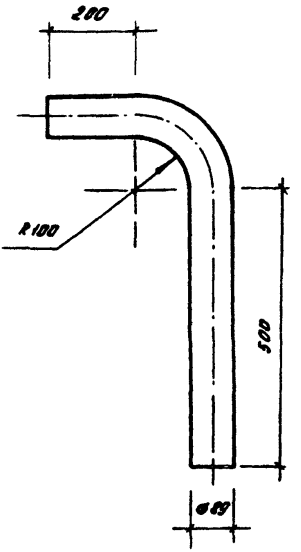

Длина развертки 860 мм

19133-03 10

				820-3-26.83		КМИ 00.00.002	
				Труба Т2	Стадия	Масса	Масштаб
					Р	8,1	6М
					Лист	Листов 1	
ГИП	Богрянцев		26.10.83	Труба 89×4,5 ГОСТ 10704-76 / В-Б ст 3 сп ГОСТ 10706-76	Союзгипроводхоз им. Е.Е. Алексеевского г. Москва		
Нач. отд.	Якушев		26.10.83				
Пров.	Кузин		26.10.83				
Инженер	Ивановский		26.10.83				
Н. контр.	Цветков		26.10.83				

Инв. № подл. | Подп. и дата | Взам. инв. №

Копировал: Загушарина Формат А4

Альбом III

Типовой проект

Формат	Зона	Поз.	Обозначение	Наименование	Кол.	Примечание
				Документация		
А4			КДИ 00.00.000 СБ	Сборочный чертеж		
				Материалы		
Б4		1	КДИ 00.00.001	Доска 3 сорт 25×200×250		
				ГОСТ 8486-86	0.02	м³
Б4		2	КДИ 00.00.002	Доска 3 сорт 35×40×120		
				ГОСТ 8486-86	0.001	м³
				Стандартные изделия		
				Гвозди К3.0×70		
				ГОСТ 4028-83	2.5	0.1 кг

Инв. № подл. | Подп. и дата | Взам. инв. №

19133-03 11

ГИП	Загрянцев		26.10.93
Нач. отд.	Якушев		26.10.93
Пров.	Кузин		26.10.93
Инженер	Николаєвский		26.10.93
Н. контр.	Цветков		26.10.93

820-3-28.83 КДИ 00.00.000

Крышка деревянная

КД 1.

Стадия	Лист	Листов
Р		1

Союзгипроводхоз им. Е.Е. Алексеевского г. Москва

Копировал: Забуйворота Формат А4

Альбом III

Типовой проект

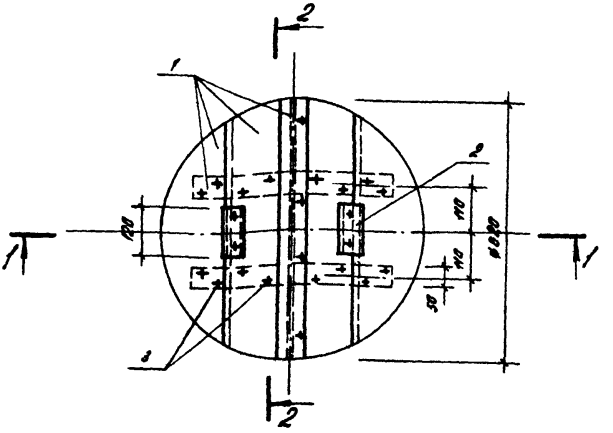

Древесину пропитать антисептическим составом в соответствии с требованиями СНиП III-19-76

19133-03 12

				820-3-28.83	КДИ 00.00.000 СБ		
				Крышка деревянная КДГ. Сборочный чертеж.	стадия: Р	масса: 14.8	масштаб: 1:10
					Лист 1	листов 2	
ГИП	Багринцев		14.08.83		Союзгипроводхоз им. Е.Е. Алексеевского г. Москва		
Нач.отд.	Якушев		15.08.83				
Пров.	Гудзин		26.08.83				
Инженер	Мирославский		26.08.83				
Н.контр.	Цветков		26.08.83				

Инв.№ подл. | Подп. и дата | Взам.инв.№

Копировал: Забубарина Формат А4

Альбом III

типовой проект

Разрез 2-2

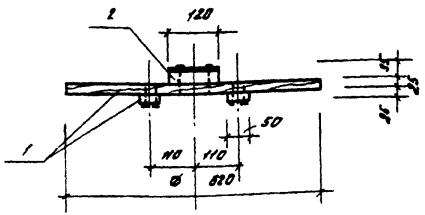

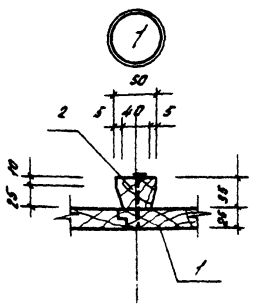

13

19133-03

				В20-3-28.83	КДМ 00.00.000СБ		
					стадия	масса	масштаб
Гип	Багранцев		26.10.87		Р		1:10
Нач.отд.	Якушев		26.10.87				
Прав.	Кузин		26.10.87		лист 2	листов	
Инженер	Мамаславский		26.10.87		СОЮЗГИПРОВОДХОЗ им. Е.Е. Алексеевского г. Москва		
Н.контр.	Цветков		26.10.87				

Инв. № подл. | Подпись и дата | Взам. инв. №

Копировал: Забутарина

Формат А4

ЦЕНТРАЛЬНЫЙ ИНСТИТУТ ТИПОВОГО ПРОЕКТИРОВАНИЯ
ГОССТРОЯ СССР
КИЕВСКИЙ ФИЛИАЛ
г Киев-57 ул. Эжена Потье № 12

6/4
Заказ № 3362 Инв. № 19133-03 Тираж 200

Сдано в печать 5 7 198 4 Цена 0.29

gost.e-ecolog.ru