ТИПОВОЙ ПРОЕКТ
820-3-28-83

НАСОСНЫЕ СТАНЦИИ НА ТРУБЧАТЫХ КОЛОДЦАХ С ГОРИЗОНТАЛЬНЫМИ НАСОСАМИ ПРОИЗВОДИТЕЛЬНОСТЬЮ от 50 до 100 м³/ч.

АЛЬБОМ II

КОНСТРУКЦИИ ЖЕЛЕЗОБЕТОННЫЕ. ОТОПЛЕНИЕ И ВЕНТИЛЯЦИЯ.

Ц. 0-84

кф ЦИТП инв. № 19133-02

				Привязан	
Инв. №					

gost.e-ecolog.ru

ТИПОВОЙ ПРОЕКТ
820-3-28-83

НАСОСНЫЕ СТАНЦИИ НА ТРУБЧАТЫХ КОЛОДЦАХ С ГОРИЗОНТАЛЬНЫМИ НАСОСАМИ ПРОИЗВОДИТЕЛЬНОСТЬЮ от 50 до 100 м³/ч

АЛЬБОМ II

СОСТАВ ПРОЕКТА

АЛЬБОМ I	ГЕНПЛАН. ТЕХНОЛОГИЧЕСКИЕ РЕШЕНИЯ.	
АЛЬБОМ II	КОНСТРУКЦИИ ЖЕЛЕЗОБЕТОННЫЕ. ОТОПЛЕНИЕ И ВЕНТИЛЯЦИЯ.	
АЛЬБОМ III	СТРОИТЕЛЬНЫЕ ИЗДЕЛИЯ.	
АЛЬБОМ IV	АВТОМАТИЗАЦИЯ И ЭЛЕКТРООБОРУДОВАНИЕ	
АЛЬБОМ V	НЕТИПОВЫЕ ТЕХНОЛОГИЧЕСКИЕ КОНСТРУКЦИИ	
АЛЬБОМ VI	ЗАКАЗНЫЕ СПЕЦИФИКАЦИИ	
АЛЬБОМ VII	ВЕДОМОСТИ ПОТРЕБНОСТИ В МАТЕРИАЛАХ	
АЛЬБОМ VIII	СМЕТЫ	Часть 1 Производительность от 50 до 60 м³/ч Часть 2 Производительность от 60 до 100 м³/ч

РАЗРАБОТАН ПРОЕКТНЫМ ИНСТИТУТОМ
„СОЮЗГИПРОВОДХОЗ"
имени Е.Е.АЛЕКСЕЕВСКОГО
ГЛАВНЫЙ ИНЖЕНЕР ИНСТИТУТА А.Ф. КОНДРАТЬЕВ
ГЛАВНЫЙ ИНЖЕНЕР ПРОЕКТА Ю.Г. БАГРЯНЦЕВ

РАБОЧИЙ ПРОЕКТ
УТВЕРЖДЕН МИНВОДХОЗОМ СССР
ПРОТОКОЛ №470 от 17.06.1982г.
ВВЕДЕН В ДЕЙСТВИЕ СОЮЗГИПРОВОДХОЗОМ
ПРИКАЗ №423 от 10.10.83г.

кф ЦИТП инв. №19133-02

Содержание

Марка	Наименование	Стр.
КЖ-1	Общие данные (начало)	3
КЖ-2	Общие данные (окончание)	4
КЖ-3	Маркировочная схема. Разрезы 1-1; 2-2 (для производительности от 50 до 60 м³/ч)	5
КЖ-4	Разрезы 3-3; 4-4 (для производительности от 50 до 60 м³/ч).	6
КЖ-5	Фундамент монолитный ФМ1 (для производительности от 50 до 60 м³/ч)	7
КЖ-6	Фундамент монолитный ФМ2 (для производительности от 50 до 60 м³/ч)	8
КЖ-7	Маркировочная схема. Разрезы 1-1; 2-2 (для производительности от 60 до 100 м³/ч)	9
КЖ-8	Разрезы 3-3; 4-4 (для производительности от 60 до 100 м³/ч)	10
КЖ-9	Фундамент монолитный ФМ1 (для производительности от 60 до 100 м³/ч)	11
КЖ-10	Фундамент монолитный ФМ2 (для производительности от 60 до 100 м³/ч)	12
КЖ-11	Узел 3 (для производительности от 60 до 100 м³/ч). Узлы 1, 5 и 10 (для производительности от 50 до 100 м³/ч	13
КЖ-12	Узлы 2, 4, 6 (для производительности от 60 до 100 м³/ч)	14
КЖ-13	Узлы 7, 8, 9 (для производительности от 50 до 60 м³/ч	15
КЖ-14	Фундаменты под шкаф управления ФМ3	16
ОВ-1	Общие данные (начало)	17
ОВ-2	Общие данные (окончание)	18
ОВ-3	Камера №1. План. Разрез 1-1. Схема системы вентиляции	19
ОВ-4	Камера №2. План. Разрез 2-2. Схема системы вентиляции	20

Инв.№ подл. | Подпись и дата | Взам. инв.№

Копировал: Марушина Формат А3

Типовой проект Альбом II

Ведомость рабочих чертежей основного комплекта КЖ

Лист	Наименование	Примечание
1	Общие данные (начало)	
2	Общие данные (окончание)	
	вариант производительностью от 50 до 60 м³/ч	
3	Маркировочная схема. Разрезы 1-1; 2-2	
4	Разрезы 3-3; 4-4	
5	Фундамент монолитный ФМ1	
6	Фундамент монолитный ФМ2	
	вариант производительностью от 60 до 100 м³/ч	
7	Маркировочная схема. Разрезы 1-1; 2-2	
8	Разрезы 3-3; 4-4	
9	Фундамент монолитный ФМ1	
10	Фундамент монолитный ФМ2	
11	Узел 3 (для производительности от 60 до 100 м³/ч) Узлы 1, 5, 10 для	
	производительности от 50 до 60 м³/ч	
12	Узлы 2, 4, 6 (для производительности от 60 до 100 м³/ч).	
13	Узлы 7, 8, 9 (для производительности от 50 до 60 м³/ч).	
14	Фундаменты под шкаф управления ФМ3	

Ведомость спецификаций

Лист	Наименование	Примечание
4	Спецификация элементов, замаркированных на листах 3 и 4.	
5	Спецификация на один фундамент	
8	Спецификация элементов, замаркированных на листах 7 и 8.	
9	Спецификация на один фундамент	
14	Спецификация на один фундамент.	

Проект разработан в соответствии с действующими нормами и правилами и предусматривает мероприятия, обеспечивающие взрывную, взрывопожарную и пожарную безопасность при эксплуатации сооружения

/Главный инженер проекта /Багрянцев/

19133-02 3

Привязан

Инв. №

820-3-28.83 КЖ

ГИП	Багрянцев		26.10.83
Нач отд	Якушев		26.10.83
Пров.	Кузин		26.10.83
Инж.	Милославский		26.10.83
Н контр.	Цветков		30.10.83

Насосные станции на трубчатых колодцах с горизонтальными насосами производительностью от 50 до 100 м³/ч

Стадия	Лист	Листов
Р	1	14

Общие данные (начало).

Союзгипроводхоз имени Е.Е. Алексеевского г. Москва

Инв. № подл. | Подпись и дата | Взам инв №

Копировал: Марулина

Формат А3

Альбом III

Типовой проект

Ведомость сборных бетонных и железобетонных конструкций по рабочим чертежам основного комплекта марки КЖ

	Наименование группы элементов конструкции	Код	Кол., м³	Примечание
1	Фундамент под шкаф управления		0,45	
	Производительность от 50 до 60 м³/ч			
3	Кольца стеновые		4,23	
4	Плиты перекрытия		1,02	
5	Опорные элементы для люка		0,08	
6	Фундаменты монолитные		6,30	
	Производительность от 60 до 100 м³/ч			
7	Кольца стеновые		3,46	
8	Плиты перекрытия		0,78	
9	Опорные элементы для люка		0,08	
10	Фундаменты монолитные		6,10	
	Всего бетона и железобетона для производительности от 50 до 60 м³/ч		12,08	
	Всего бетона и железобетона для производительности от 60 до 100 м³/ч.		10,86	

Ведомость ссылочных и прилагаемых документов

Обозначение	Наименование	Примечание
	Ссылочные документы	
3.900-3 Вып.7	Изделия для круглых колодцев. Часть I	Союзводоканалпроект
3.820-9 Вып.1	Конструкции колодцев, плиты упорные и плита гидранта	Укргипроводхоз
3.901-5	Сальники набивные	Союзводоканалпроект

1. Проект разработан для строительства в следующих природных условиях:
а) расчетная температура наружного воздуха от -40 до +40°С;
б) вес снегового покрова для III района по СНиП II-6-74;
в) сейсмичность района - не выше 8 баллов.
г) грунтовые воды ниже подошвы фундаменты камеры N1 на 0,5м и более;
д) территория без подработки горными выработками;
е) рельеф территории спокойный.
2. Не предусмотрено применение проекта в районах вечной мерзлоты.
3. Основанием под фундаменты приняты непучинистые непросадочные грунты со следующими нормативными характеристиками: угол внутреннего трения $\varphi^{н}=28°$; удельное сцепление $C^{н}=0,02$ кг/см²; модуль деформации $E^{н}=150$ кг/см²; объемный вес $\gamma=1,8$ т/м³.
4. В знаках [ ] при привязке проекта проставляются абсолютные отметки в соответствии с техническим решением.
5. За условную отметку 0.000 принята отметка планировки земли.

Привязан

Инв. №

Взам. инв. №

Подпись и дата

Инв. № подл.

19133-02 4

				820-3-28.83 КЖ		
ГИП	Баерлянцев			Насосные станции на трубчатых колодцах с горизонтальными насосами производительностью от 50 до 100 м³/ч	Стадия	Лист	Листов
Нач.отд.	Якушев				Р	2	
Пров.	Кузин						
Инж.	Милославский			Общие данные (окончание)	Союзгипроводхоз имени К.Е.Алексеевского г. Москва		
Н.контр	Цветков						

Копировал: Марулина

Формат А3

Альбом II

Типовой проект

Разрез 1-1

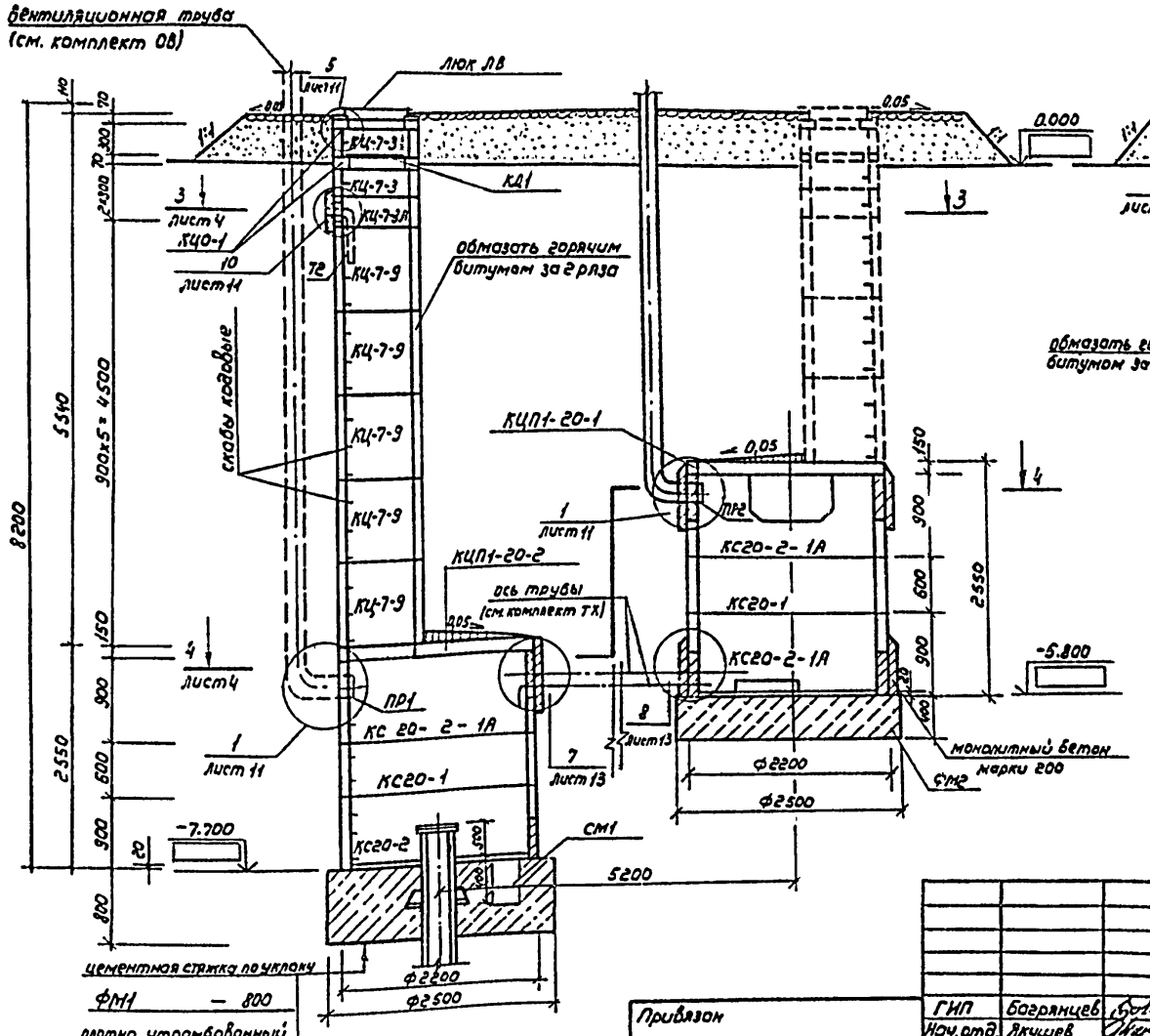

Разрез 2-2

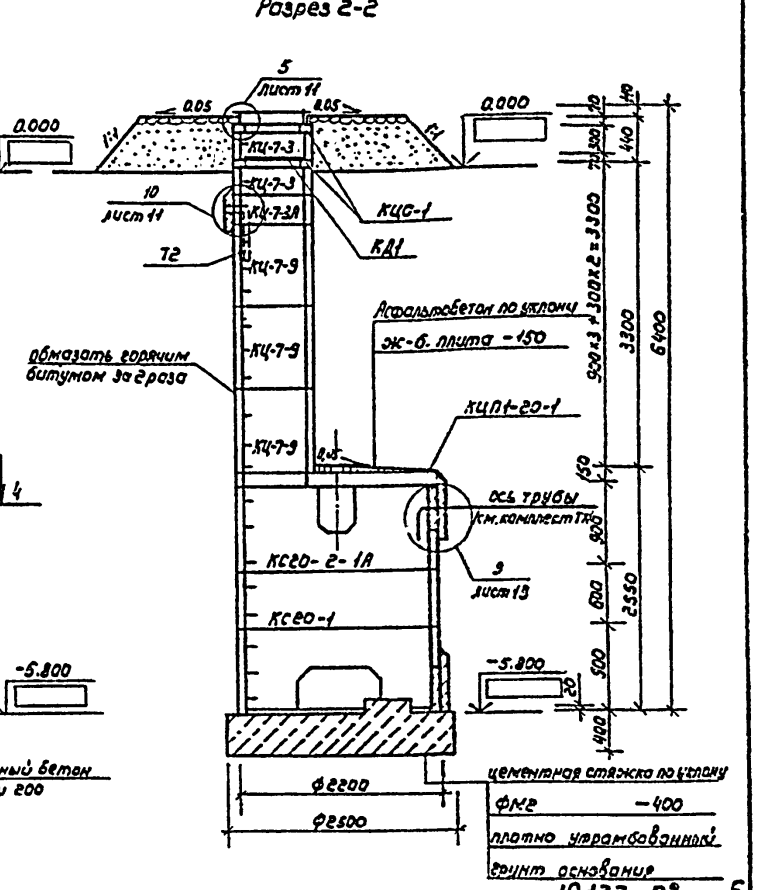

19.133-02 5

				820-3-28.83		-КЖ
ГИП	Богрянцев		11.01	Насосные станции на трубчатых колодцах с горизонтальными насосами производительностью от 50 до 100 м³/ч	Стадия	Лист	Листов
Нач.отд.	Якушев		11.01		Р	3	
Пров.	Кузин		11.01	Маркировочная схема Разрез 1-1, 2-2. Для производительности от 50 до 80 м³/ч	Союзгипроводхоз имени Е.Е. Алексеевского г. Москва		
Инж.	Коренчук		11.01				
Н.контр	Цветков		11.01				

Привязан

Инв №

Согласовано

Рук. с ТХ Жилин 02.03.83

Рук. гр. ЭиА Бородавз

Взам. инв №

Подпись и дата

Инв. № подл.

Копировал: Марунина

Формат А3

Разрез 3-3

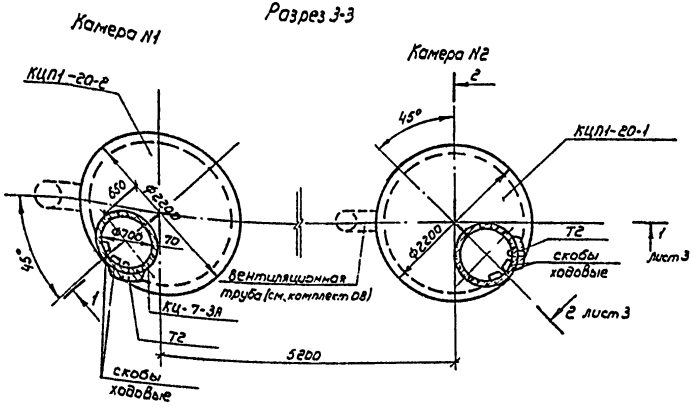

Разрез 4-4

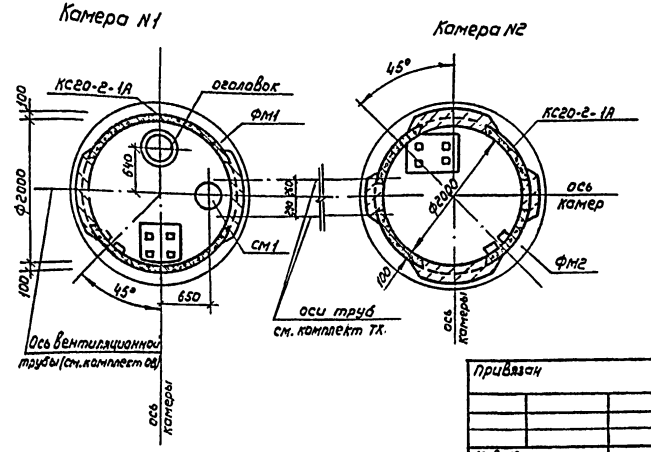

Спецификация элементов, замаркированных на листах 3 и 4

Марка, поз.	Обозначение	Наименование	Кол.	Масса ед.кг.	Примечание
КЦ-7-3А	КЖИ.00.00.000	Кольцо стеновое	2	123	
КЦ-7-3	3.900-3 Вып.7	Кольцо стеновое	4	120	
КЦ-7-9	3.900-3 Вып.7	Кольцо стеновое	8	380	
КСГО-1	3.820-9 Вып.1	Кольцо стеновое	2	975	
КСГО-2	3.820-9 Вып.1	Кольцо стеновое	1	1980	
КСГО-2-И	3.820-9 Вып.1	Кольцо стеновое	3	1250	
КЦП1-20-1	3.900-3 Вып.7	Плита перекрытия	1	1230	
КЦП1-20-2	3.900-3 Вып.7	Плита перекрытия	1	1280	
КЦО-1	3.900-3 Вып.7	Опорный элемент для ячеек	4	50	
ФМ1	КЖ-5	Фундамент монолитный	1		
ФМ2	КЖ-6	Фундамент монолитный	1		
	ГОСТ 3634-79	Люк ЛВ	2	69	
Т2	КМИ 02.00.002	Труба	2	8,1	
ПР1	КМИ.00.00.000	Патрубок ребристый Ду 900	1		
ПР2	КМИ 01.00.000	Патрубок ребристый Ду 250	1		
КД1	КДИ.00.00.000	Крышка деревянная	2		
		Бетон монолитный марки 200	1,2		$м^3$

1. Сборные железобетонные элементы укладывать на цементном растворе марки 100.
3. Камеру N1 сооружать после установки оголовка по чертежам НО.

19133-02 6

				820-3-28.83 -КЖ			
ГИП	Бородинцев		15.11.83	Насосные станции на трубчатых колодцах с горизонтальными насосами производительностью от 50 до 100 м³/ч	Стадия	Листов	Листов
Нач.отд	Якушев		15.11.83		Р	4	
Пров	Кузин		15.11.83				
Инж.	Коренчук		15.11.83	Разрезы 3-3, 4-4 Для производительности 50 м³/ч N1	Союзгипроводхоз имени Е.Г. Алексеевского г. Москва		
Н.контр.	Цветков		15.11.83				

Привязан

Инв №

Согласовано

Рук. с ТХ Жукин

Рук. ВВ. ЭиА Обровкова

Взам.инв №

Подпись и дата

Инв № подл.

Копировал: Жарунина

Формат А3

Альбом II

Типовой проект

Спецификация на один фундамент.

Марка поз.	Обозначение	Наименование	Кол.	Масса ед., кг.	Примечание
СМ1	КМИ-02.00.000	Стакан металлический	1	22,45	
Т1	КМИ-00.00.001	Труба стальная	1	1,44	
		Бетон монолитный марки 200	4,2		м³

План

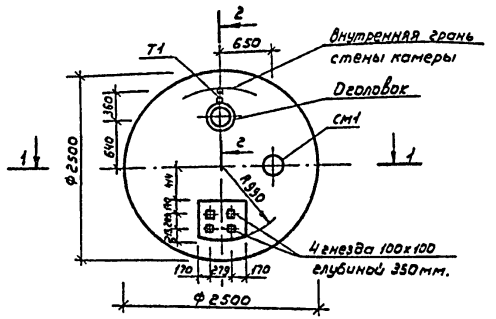

Разрез 1-1

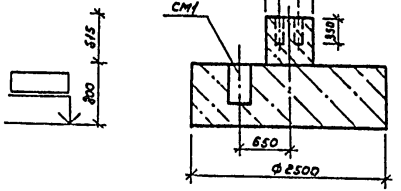

Разрез 2-2

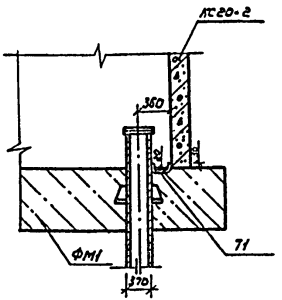

1. Трубу Т1 уложить в процессе бетонирования
2. Укладку монолитного бетона фундамента вести после уплотнения грунта основания и установки оголовка по чертежам НО.

19133-02 7

				820-3-28.83			-КЖ
ГИП	Багрянцев		26.10.82	Насосные станции на трубчатых колодцах с горизонтальными насосами производительностью от 50 до 100 м³/ч	Стадия	Лист	Листов
Нач отв.	Якушев		26.10.82		Р	5	
Пров.	Кузин		26.10.82				
Инж.	Мирославский		26.10.82	Фундамент монолитный ФМ1 (для производительности от 50 до 60 м³/ч)	Союзгипроводхоз имени Е.Е. Алексеевского г. Москва		
Н контр	Цветков		26.10.82				

Привязан

Инв №

Согласовано

Рук. с ТХ — Жилин

Рук. гр. 3 и А — Боровкова

Инв. № подл. | Подпись и дата | Взам. инв. №

Копировал: Марулина

Формат А3

Альбом II

Типовой проект

Согласовано

Рук. с. ТХ Жилин

Взам. инв. №

Подпись и дата

Инв. № подл.

План

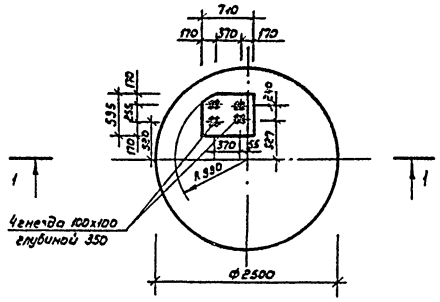

Разрез 1-1

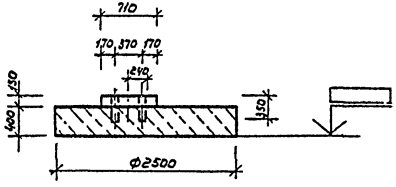

1. Расход бетона марки 200 на фундамент 2,1м³
2. Укладку монолитного бетона фундамента вести после уплотнения грунта основания.

19133-02 8

820-3-28.83 -КЖ

Привязан	ГИП	Багрянцев			Насосные станции на врубках водопроводов с горизонтальными насосами производительностью от 50 до 120 м³/ч.	Стадия	Лист	Листов
	Нач.отд.	Акушев				Р	6	
	Пров.	Кузин						
	Инж.	Ефимова			Фундамент железобетонный ФМ2 для производительности от 50 до 80 м³/ч	Союзгипроводхоз имени Е.Е.Алексеевского г. Москва		
Инв. №	Н.контр.	Цветков						

Копировал: Мурулина

Формат А3

Альбом V

Типовой проект

Разрез 1-1

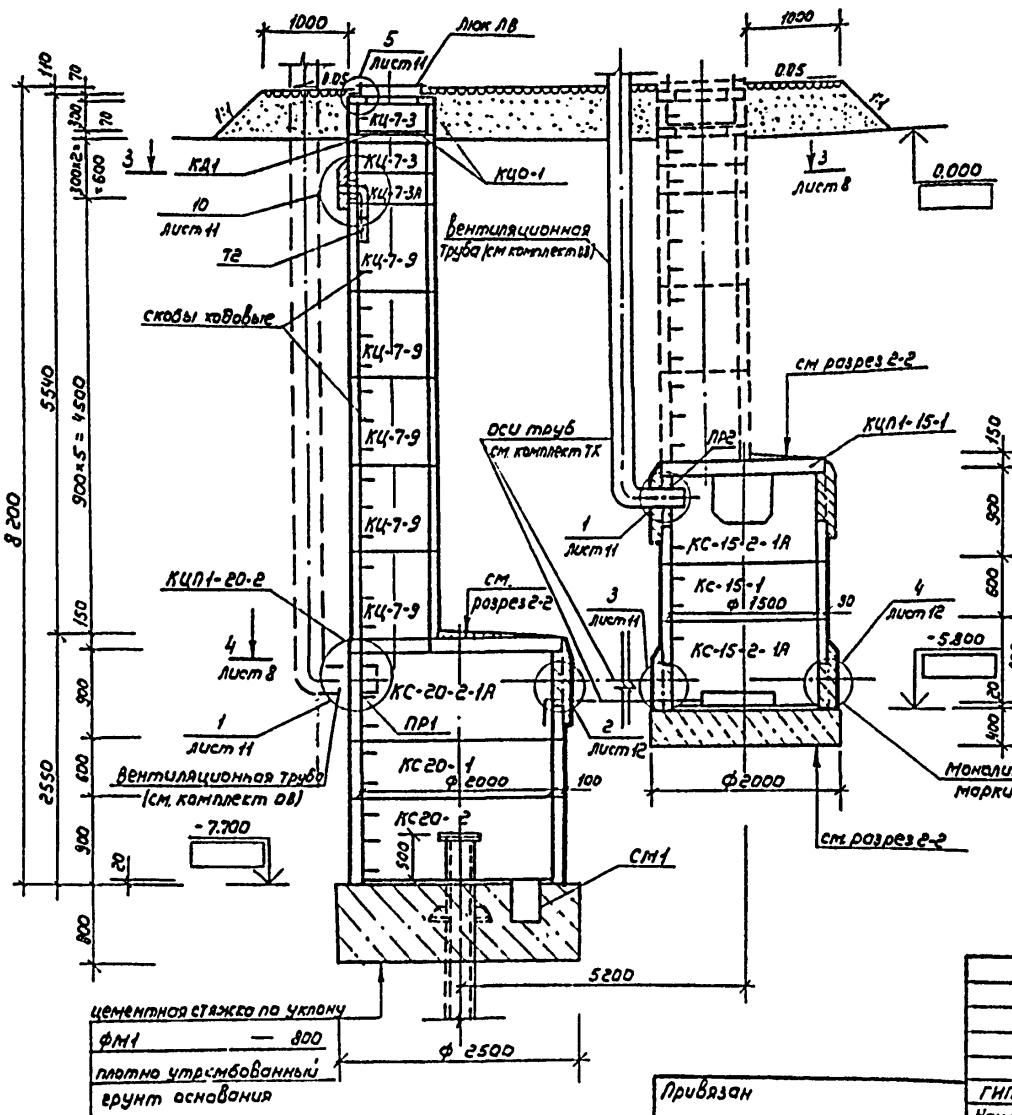

Разрез 2-2

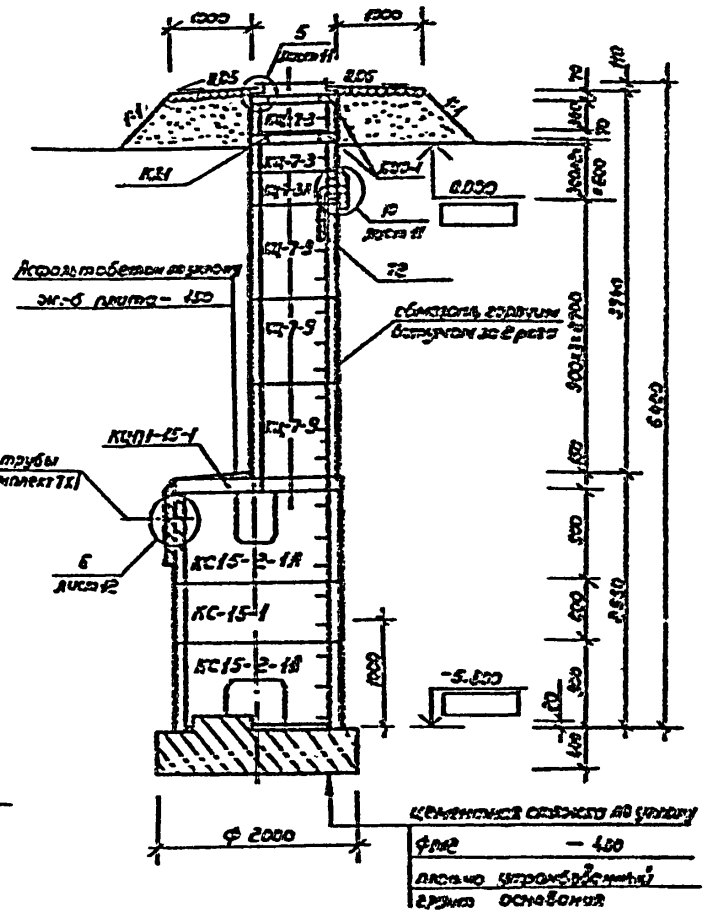

Согласовано

Рук. с. ТХ	Кузин	
Рук. гр. ЭиА	Боровова	

Взам. инв. №

Подпись и дата

Инв. № подл.

19133-02 9

				820-3-28.83		-КМ	
ГИП	Багрянцев			Котлы сборные на трубчатых ко...	Стадия	Лист	Листов
Нач. отд	Якушев			подач с горизонтальными пакетами	Р	7	
Пров.	Кузин			производительностью от 5,82 до 20 МВт			
Инж.	Сулимова			Картограммочная схема	Специализированное		
Н. контр.	Цветков			Разрезы 1-1, 2-2	г. Москва		
				для производительности от 5,82 до 20 МВт			

Привязан

Инв. №

Копировал Акулова

Формат А3

Альбом II

Типовой проект

Согласовано

Рук с ТХ. Жилин

Рук. гр. ЭиА. Боровкова

Взам инв №

Подпись и дата

Инв № подл.

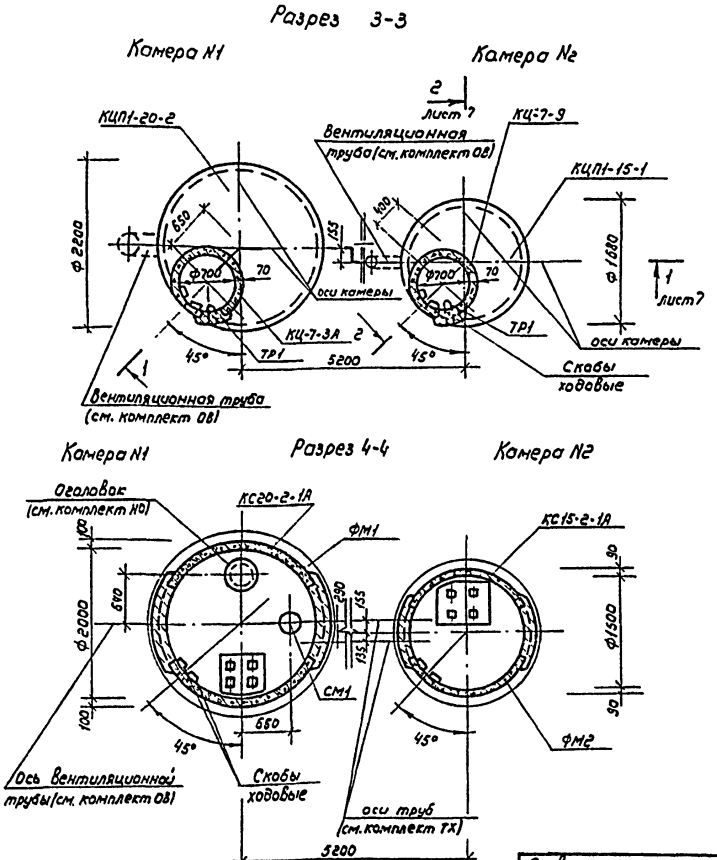

Спецификация элементов, замаркированных на листах 7 и 8

Марка поз.	Обозначение	Наименование	Кол.	Масса ед. кг.	Примечание
КЦ-7-3А	КЖИ 00.00.000	Кольцо стеновое	2	123	
КЦ-7-3	3.900-3 вып.7	Кольцо стеновое	4	130	
КЦ-7-9	3.900-3 вып.7	Кольцо стеновое	8	380	
КС15-1	3.820-9 вып.1	Кольцо стеновое	1	675	
КС15-2-1А	3.820-9 вып.1	Кольцо стеновое	2	875	
КС20-1	3.820-9 вып.1	Кольцо стеновое	1	975	
КС20-2	3.820-9 вып.1	Кольцо стеновое	1	1480	
КС20-2-1А	3.820-9 вып.1	Кольцо стеновое	1	1250	
КЦП1-15-1	3.900-3 вып.7	Плита перекрытия	1	680	
КЦП1-20-2	3.900-3 вып.7	Плита перекрытия	1	1280	
КЦО-1	3.900-3 вып.7	Опорный элемент для люка	4	50	
ФМ1	КЖ-9	Фундамент монолитный	1		
ФМ2	КЖ-10	Фундамент монолитный	1		
Т2	КМИ 00.00.002	Труба	2	8,1	
	ГОСТ 3634-79	Люк ЛВ	2	69	
ПР1	КМИ. 00.00.000	Патрубок ребристый Ду400	1		
ПР2	КМИ. 01.00.000	Патрубок ребристый Ду250	1		
КД1	КДИ. 00.00.000	Крышка деревянная	2		
		Бетон монолитный марки 200	1,2		$м^3$

1. Сборные железобетонные элементы укладывать на цементном растворе марки 100.

2. Камеру N1 сооружать после установки оголовка по чертежам НО.

19133-02 10

820-3-28.83 -КЖ

Привязан	ГИП	Багрянцев		Насосные станции на трубчатых колодцах с горизонтальными насосами производительностью от 50 до 100 $м^3/ч$	Стадия	Лист	Листов
	Нач отд.	Якушев			Р	8	
	Пров.	Кузин					
	Инж.	Сулимова		Разрезы 3-3, 4-4	Союзгипроводхоз имени Е.Е. Алексеевского г. Москва		
Инв №	Н. контр.	Цветков		Для производительности от 60 до 100 $м^3/ч$			

Копировал: Марулина

Формат А3

Альбом II

Типовой проект

План

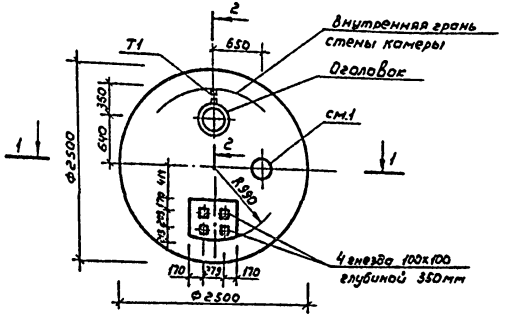

Спецификация на один фундамент

Марка поз.	Обозначение	Наименование	Кол.	Масса ед. кг.	Примечание
СМ1	КМН-00.00.000	Стакан металлический	1	22,45	
Т1	КМН-00.00.001	Труба стальная	1	1,44	
		Бетон монолитный марки 200	4,2		м³

1. Трубу Т1 уложить в процессе бетонирования.
2. Укладку монолитного бетона фундамента вести после уплотнения грунта основания и установки оголовка по чертежам КО.

Разрез 1-1

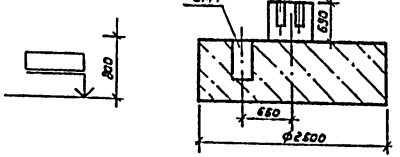

Разрез 2-2

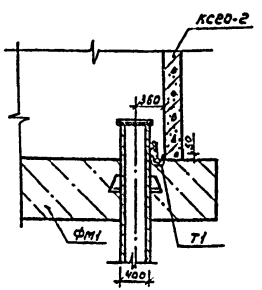

Согласовано

Рук. с. ГК	Жилин
Рук. гр. ЭиА	Бородова

Взам. инв. №	Подпись и дата	Инв. № подл.

Привязан

Инв. №

ГИП	Багрянцев		16.11
Нач. отд	Якушев		16.11
Пров.	Кузин		16.11
Инж.	Ефимова		16.11
Н. контр	Цветков		16.11

19133-02 11

820-3-28 85 —КЖ

Насосные станции на трубчатых водозаборах с горизонтальными насосами производительностью от 500 до 1000 м³/ч

Фундамент монолитный ФМ1 для производительности от 500 до 1000 м³/ч

Стадия	Лист	Листов
Р	9	

Союзгипроводхоз имени Е.Е. Алексеевского г. Москва

Копировал Маркина

Формат А3

Альбом II

Типовой проект

План

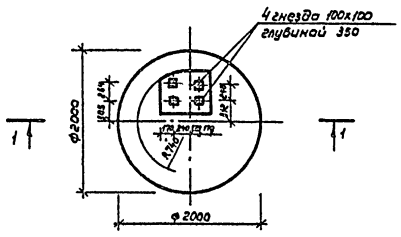

Разрез 1-1

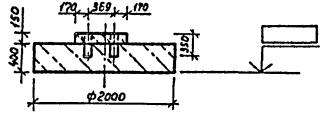

1. Расход бетона марки 200 на фундамент – 1,9 м³
2. Укладку монолитного бетона фундамента вести после уплотнения грунта основания.

19153-02 12

				820-3-28.83			–КЖ
Привязан	ГИП	Багрянцев		Насосные станции на трубчатых колодцах с горизонтальными насосами производительностью от 50 до 100 м³/ч	Стадия	Лист	Листов
	Нач. отд.	Якушев			Р	10	
	Пров.	Кузин					
	Инж.	Ефимова		Фундамент монолитный ФМ2 для производительности от 60 до 70 м³/ч	Союзгипроводхоз имени Е.Е. Алексеевского г. Москва		
Инв №	Н контр.	Цветков					

Согласовано

Рук. с. ТХ | Жилин

Инв. № подл. | Подпись и дата | Взам. инв. №

Копировал: Марулина

Формат А3

Альбом II

Типовой проект

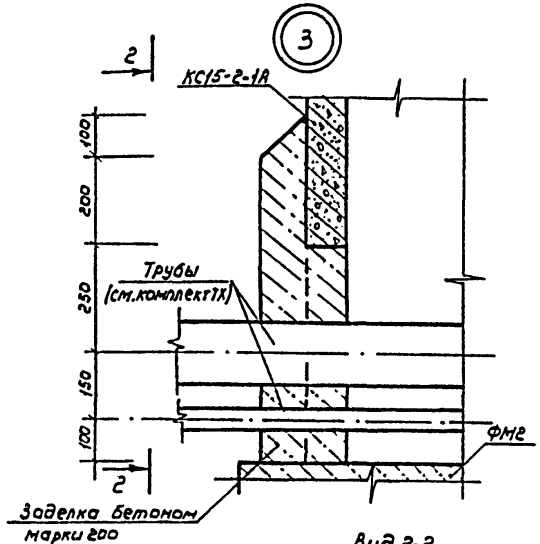

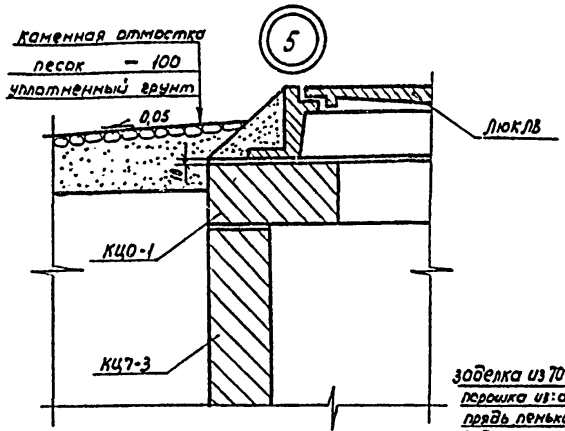

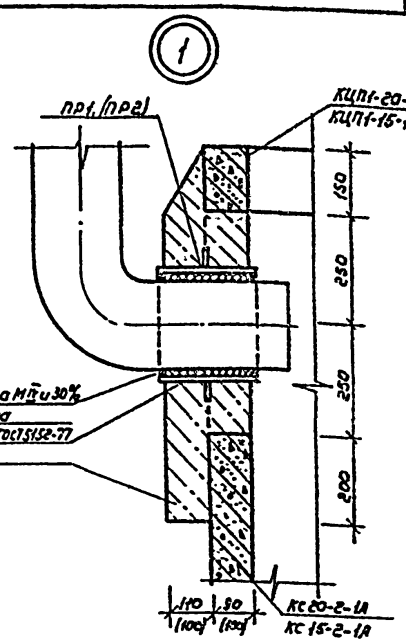

Вид 2-2

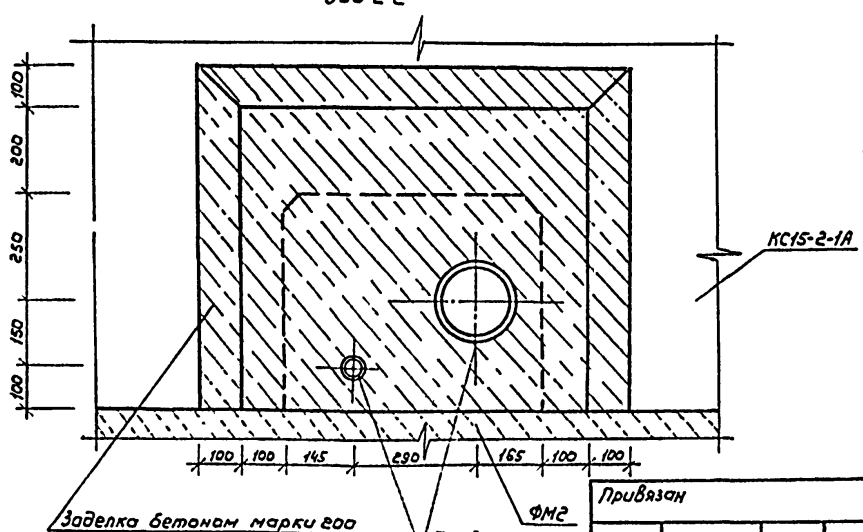

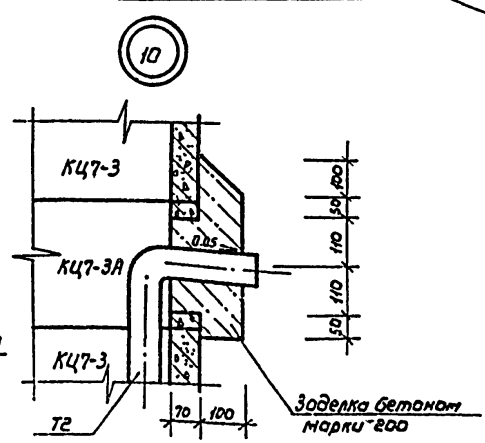

19133-02 13

					820-3-28.83 -КЖ		
Привязан							
				ГИП	Багрянцев		Насосные станции на прудовых площадках с горизонтальными насосами производительностью от 50 до 100 м³/ч. Узлы 3. (для производительности от 60 до 100 м³/ч. Узлы 1, 5 и 10. для производительности от 50 до 100 м³/ч	Стадия: Р	Лист: 11	Листов:
				Нач. отд.	Якушев					
				Пров.	Кузин					
				Инж.	Сулимова					
Инв. №				Н. контр.	Цветков			Союзгипроводхоз имени Е.Е. Алексеевского г. Москва		

Копировал: Марулина

Формат А3

Инв. № подл. | Подпись и дата | Взам. инв. №

Альбом II

Типовой проект

Инв.№ подл. | Подпись и дата | Взам.инв.№

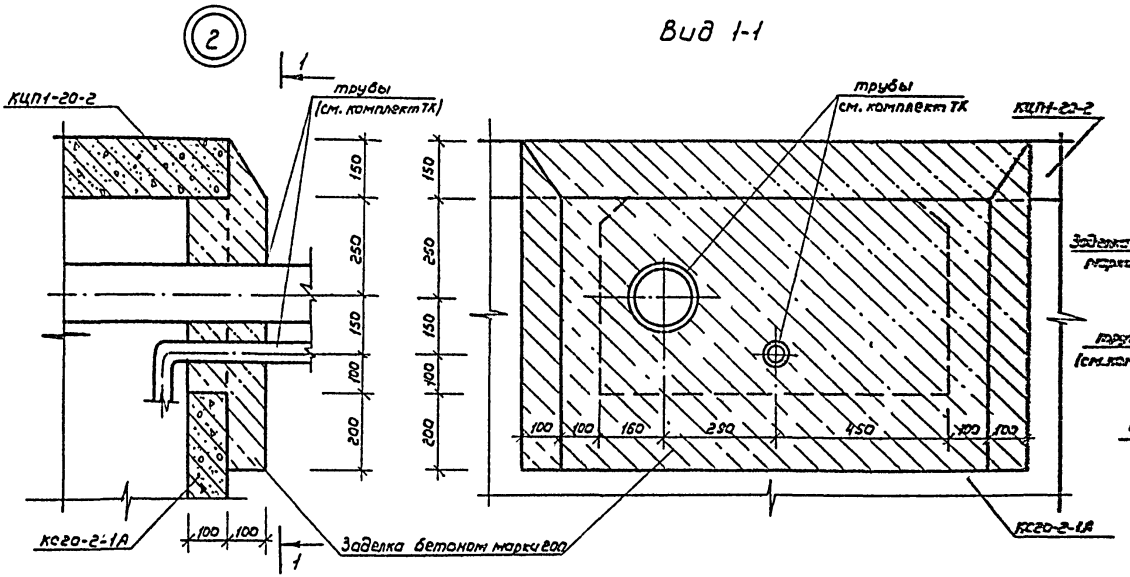

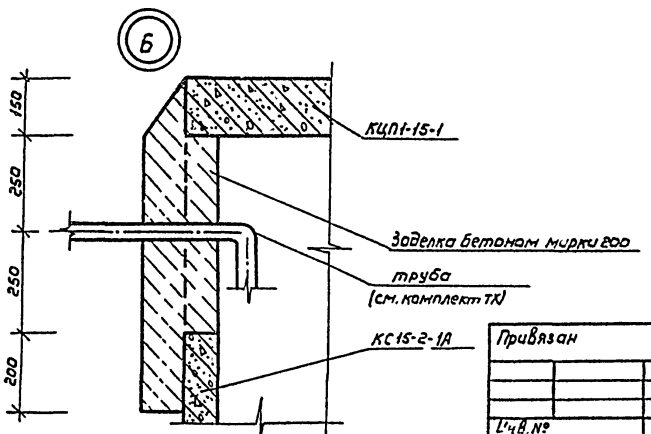

19133-02 14

					820-3-28.83 -КЖ			

Альбом II

Типовой проект

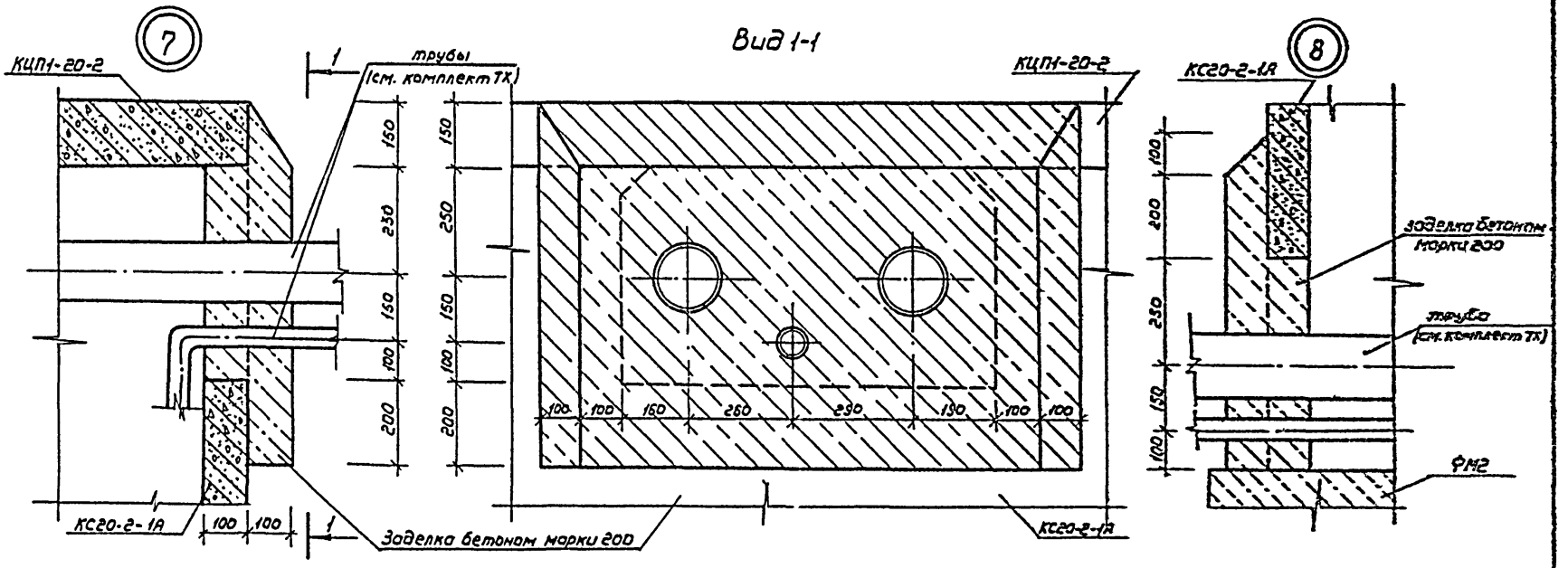

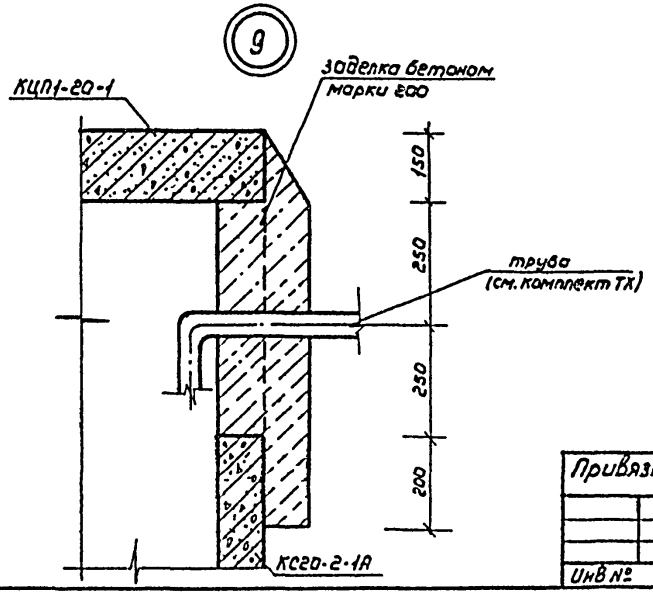

19133-02 15

				820-3-28.83			-КЖ
Привязан	ГИП	Багрянцев		Насосные станции на трубчатых городах с горизонтальными насосами производительностью от 50 до 100 м³/ч	Стадия	Лист	Листов
	Нач отд	Якушев			Р	13	
	Пров	Кузин					
	Инж.	Коренчук		Узлы 7, 8, 9 для производительности от 50 до 60 м³/ч	Союзгипроводхоз имени Е.Е. Алексеевского г. Москва		
	Н контр.	Цветков					
Инв №							

Инв № подл. | Подпись и дата | Взам инв №

Копировал: Марулина

Формат А3

Альбом II

Типовой проект

Согласовано

Инв. № подл. | Подпись и дата | Взам. инв. №

План

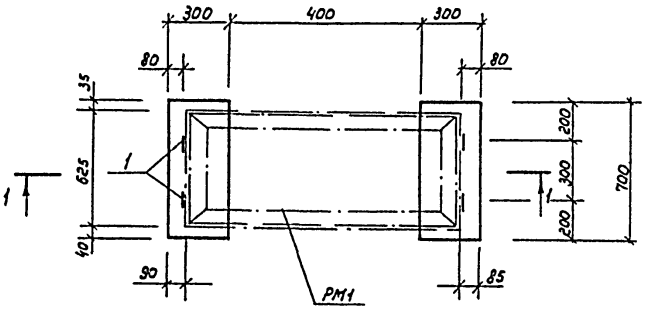

Разрез 1-1

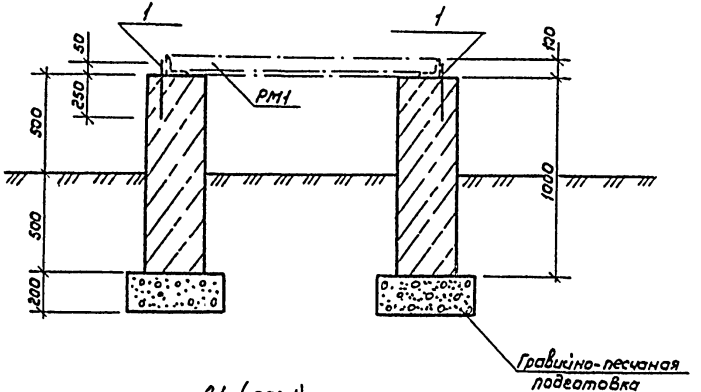

А1 (поз.1)

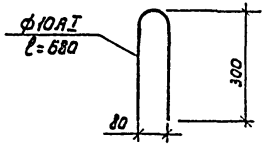

Спецификация на один фундамент

Марка поз.	Обозначение	Наименование	Кол	Масса ед, кг.	Примечание
А1	КЖ-14	Анкер	4	0,425	
РМ1	КМИ 03.00.000	Рама металлическая	1	35,4	
		Монолитный бетон марки 200	0,45		м³

1. Раму РМ1 после установки на фундаменты приварить к анкерам А1.
2. Раму и анкера окрасить масляной краской за 2 раза.

19135-02 16

820-3-28.83 -КЖ

ГИП	Багрянцев		11.85	Насосные станции на трубчатых колодцах с горизонтальными насосами производительностью от 50 до 100 м³/ч. Фундаменты под шкаф управления ФМ3
Нач. отд	Якушев		11.85	
Пров	Кузин		11.85	
Инж.	Митрофанский		11.85	
Н. контр.	Цветков		11.85	

Стадия: Р | Лист: 14 | Листов:

Союзгипроводхоз имени Е.Е.Алексеевского г. Москва

Привязан

Инв. №

Копировал: Марулина. Формат А3

Альбом II

Типовой проект

Ведомость рабочих чертежей основного комплекта ОВ

Лист	Наименование	Примечание
1	Общие данные /начало/	
2	Общие данные /окончание/	
3	Камера №1. План. Разрез 1-1	
	Схема системы Вентиляции.	
4	Камера №2. План. Разрез 2-2	
	Схема системы Вентиляции	

Ведомость ссылочных и прилагаемых документов

Обозначение	Наименование	Примечание
	Ссылочные документы	
1.494-32	Зонты и дефлекторы	Разработчик
	вентиляционных систем	ЦНИИпромзданий
1.494-14 Вып.1	Заслонки воздушные унифициро-	Разработчик
	ванные для систем вентиляции	Сантехпроект

Ведомость спецификаций

Лист	Наименование	Примечание
3	Спецификация системы ВЕ1.	
4	Спецификация системы ВЕ2	

Проект разработан в соответствии с действующими нормами и правилами и предусматривает мероприятия, обеспечивающие взрывную, взрывопожарную и пожарную безопасность при эксплуатации сооружения

Главный инженер проекта /Багрянцев Ю.Г./

Инв. № подл. | Подпись и дата | Взам. инв. №

19133-02 17

Привязан

Инв. №

820-3-28.85 -ОВ

ГИП	Багрянцев		7.06.85	Насосные станции на трубчатых колодцах с горизонтальными насосами производительностью до 50 м³/ч и до 100 м³/ч	Стадия	Лист	Листов
Нач.отд	Якушев		7.06.85		Р	1	4
Пров.	Жилин		7.06.85				
Рук.гр.	Панфиль		18.06.85	Общие данные (начало)	Союзгипроводхоз имени Е.Е.Алексеевского г.Москва		
Н.контр	Цветков		18.06.85				

Копировал: Морулина Формат А3

Альбом II

Типовой проект

1. Вентиляция камер насосной станции запроектирована вытяжная естественная.
2. Материал воздуховодов принят: при прокладке на прямолинейном участке – асбестоцементная труба (безнапорная); фасонные части (колено и вход воздуховода в камеру) – сталь тонколистовая
3. Соединения участков стального воздуховода – на сварке, асбестоцементного – на муфте. Соединения должны быть прочными и плотными.
4. В узле соединения металлического воздуховода с асбестоцементным муфта перед ее установкой внутри и торец воздуховода снаружи оклеиваются тканью на водонепроницаемом клее.
5. Муфтовые соединения следует уплотнить жгутами из пеньковой пряди, смоченными в асбестоцементном растворе с добавкой казеинового клея.
6. Свободное пространство муфты заполняют асбестоцементной мастикой.
7. Места соединения после отвердения мастики оклеивают тканью. Ткань должна плотно прилегать к коробу по всему периметру.
8. Смонтированные воздуховоды подвергаются испытанию на плотность.
9. Документация, положенная в основу проектирования: СНиП II-31-74, СНиП II-33-75, СНиП III-28-75

Инв. № подл. | Подпись и дата | Взам. инв. №

19133-02 18

820-3-28.83 -ОВ

Привязан	ГИП	Багрянцев		1.06.83	Насосные станции на трубчатых колодцах с горизонтальными насосами производительностью 250 л/с	Стадия	Лист	Листов
	Нач.отд	Якушев		1.06.83		Р	2	
	Пров.	Жилин		1.06.83				
	Рук.гр	Панфиль		1.06.83				
Инв. №	Н.контр	Цветков		1.06.83	Общие данные (окончание)	Союзгипроводхоз имени Е.Е. Алексеевского г. Москва		

Копировал: Марулина Формат А3

Альбом II

Типовой проект

Согласовано
ГИП АС Жилин

Инв. № подл. | Подпись и дата | Взам. инв. №

Разрез 1-1

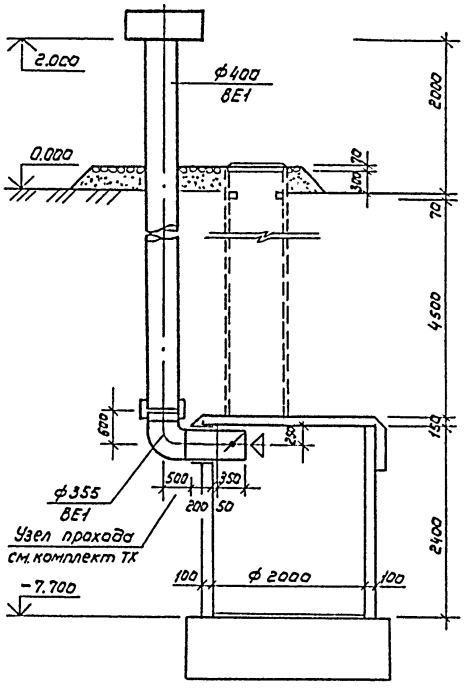

ВЕ-1

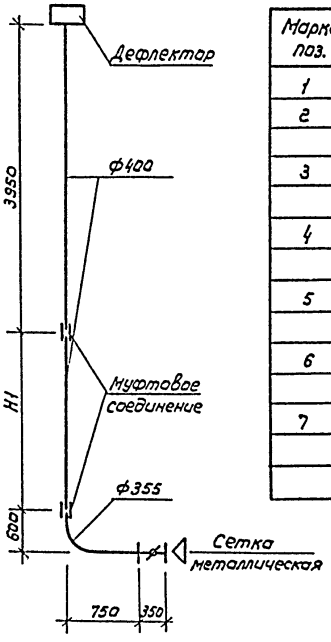

План

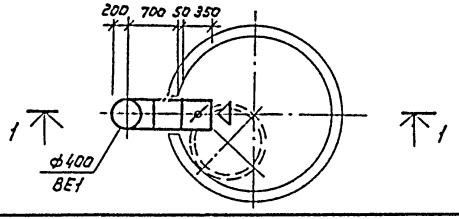

Спецификация системы ВЕ1

Марка поз.	Обозначение	Наименование	Кол.	Масса ед, кг	Примечание
1	1.494-32	Дефлектор ф400	1	24.10	
2	1.494-14 Вып.1	Заслонка унифицированная			
		с ручным приводом Р355Р	1	9,33	
3		Воздуховод из листовой стали			
		ГОСТ 19903-74 S=0.5 ф 355	1.85		м
4		Воздуховод из асбестоцемент-			
		ной трубы ГОСТ 1839-80 ф 400	6.35		м
5		Муфта асбестоцементная			
		ГОСТ 1839-80 ф400	2		
6		Сетка металлическая			
		20х20 ГОСТ 3826-66	0.15		м²
7		Изоляция нормальная	2.1		м²

Высота воздуховода из асбестоцементной трубы Н1= 2400. При привязке эта величина уточняется в зависимости от высоты горловины

19153-02 19

820-3-28.87 ОВ

Привязан	ГИП	Багрянцев		2.06.87	Насосные станции на трубчатых колодцах с горизонтальными насосами производительностью от 50 м³/ч до 100 м³/ч	Стадия	Лист	Листов
	Нач. отд.	Якушев		3.06.87		Р	3	
	Пров.	Жилин		2.06.87				
	Рук. гр.	Панфиль		28.11.86	Камера N1 План разрез 1-1. Схема системы вентиляции	Союзгипроводхоз имени Е.Е.Алексеевского г.Москва		
Инв №	Н.контр.	Цветков		28.11.86				

Копировал: Жорулина Формат А3

Альбом II

Типовой проект

Согласовано

ГИП АС | Кузин | Ин.№

Взам инв.№ | Подпись и дата | Инв.№ подл.

Разрез 2-2

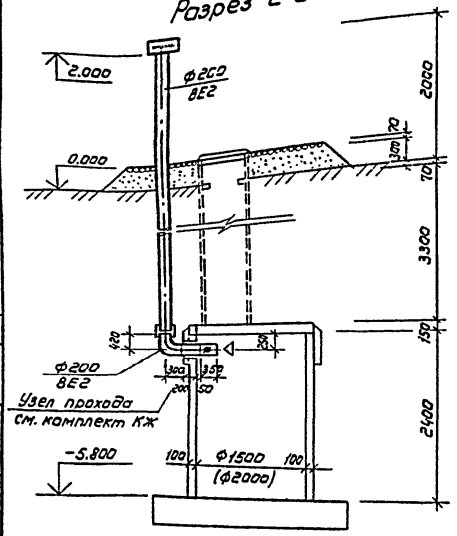

ВЕ-2

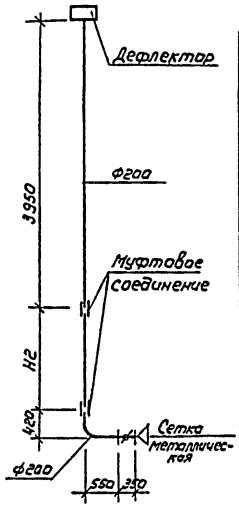

План

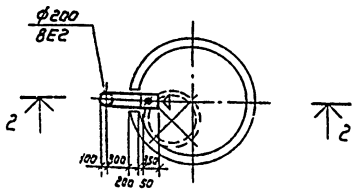

Спецификация системы ВЕ2

Марка поз.	Обозначение	Наименование	Кол.	Масса ед., кг	Примечание
1	1.494-32	Дефлектор Ф200	1	7.50	
2	1.494-14 Вып.1	Заслонка унифицированная			
		с ручным приводом Р200Р	1	4.85	
3		Воздуховод из листовой			
		стали ГОСТ 19903-74 S=0.5 Ф200	1.45		м
4		Воздуховод из асбестоцемент-			
		ной трубы ГОСТ 1839-80 Ф200	5.35		м
5		Муфта асбестоцементная			
		ГОСТ 1839-80 Ф200	2		
6		Сетка металлическая			
		20х20 ГОСТ 3826-66	0.05		м²
7		Изоляция нормальная	1.0		м²

1. Высота воздуховода из асбестоцементной трубы H_2=1400 при привязке эта величина уточняется в зависимости от Н горлов.
2. Размер колодца Ф 2000 для насосов производительностью Q от 50 м³/ч до 60 м³/ч; Размер Ф 1500 - для Q от 60 м³/ч до 100 м³/ч.

20

19133-02

820-3-28.83 ОВ

ГИП	Багрянцев		26.12	Насосные станции на трубчатых колодцах с горизонтальными насосами производительностью от 50 м³/ч до 100 м³/ч	Стадия	Лист	Листов
Нач отд.	Якушев		30.12		Р	4	
Пров.	Жилин		20.12				
Рук. гр.	Панфиль		28.12	Камера N2 План	Союзгипроводхоз имени Е.К. Алексеевского г. Москва		
Н контр	Цветков		26.12	Разрез 2-2 Схема системы вентиляции			

Привязан

Инв.№

Копировал: Марулина

Формат А3

ЦЕНТРАЛЬНЫЙ ИНСТИТУТ ТИПОВОГО ПРОЕКТИРОВАНИЯ
ГОССТРОЯ СССР
КИЕВСКИЙ ФИЛИАЛ
г. Киев-57 ул. Эжена Потье № 12
Заказ № 6/3 5361 Инв. № 19133-02 Тираж 200
Сдано в печать 5.7 1984 Цена 0.84

gost.e-ecolog.ru