ТИПОВОЙ ПРОЕКТ
264-12-153

СЕЛЬСКИЙ ДОМ КУЛЬТУРЫ НА 300 МЕСТ

АЛЬБОМ-0

14748 – 01
ЦЕНА 1-82

gost.e-ecolog.ru

ТИПОВОЙ ПРОЕКТ
264-12-153

СЕЛЬСКИЙ ДОМ КУЛЬТУРЫ НА 300 МЕСТ

СОСТАВ ПРОЕКТА

АЛЬБОМ 0 — МАТЕРИАЛЫ ДЛЯ ПРИВЯЗКИ, ЧЕРТЕЖИ НУЛЕВОГО ЦИКЛА РАБОТ

АЛЬБОМ I — АРХИТЕКТУРНО-СТРОИТЕЛЬНЫЕ И ТЕХНОЛОГИЧЕСКИЕ ЧЕРТЕЖИ

АЛЬБОМ II — САНИТАРНО-ТЕХНИЧЕСКИЕ, ЭЛЕКТРОТЕХНИЧЕСКИЕ, СЛАБОТОЧНЫЕ И ЧЕРТЕЖИ АВТОМАТИКИ

АЛЬБОМ III ЧАСТЬ I — ЧЕРТЕЖИ ПО КИНОТЕХНОЛОГИИ, ЭЛЕКТРОАКУСТИКЕ, КИНОТЕХНИКЕ, ПОСТАНОВОЧНОМУ ОСВЕЩЕНИЮ, СЦЕНИЧЕСКИМ ЭЛЕКТРОПРИВОДАМ И РЕЖИССЕРСКОЙ СИГНАЛИЗАЦИИ

АЛЬБОМ III ЧАСТЬ II — МЕХАНИЧЕСКОЕ ОБОРУДОВАНИЕ

АЛЬБОМ IV — ИЗДЕЛИЯ ЗАВОДСКОГО ИЗГОТОВЛЕНИЯ

АЛЬБОМ V — НЕСТАНДАРТНОЕ ОБОРУДОВАНИЕ

АЛЬБОМ VI — СМЕТЫ

АЛЬБОМ VII — ЗАКАЗНЫЕ СПЕЦИФИКАЦИИ

АЛЬБОМ-0

УТВЕРЖДЕН
ГОССТРОЕМ РСФСР
НА СТАДИИ ТЕХНОРАБОЧЕГО ПРОЕКТА
ПОСТАНОВЛЕНИЕМ ОТ 29 АПРЕЛЯ 1977г
№ 39

РАЗРАБОТАН
И ВВЕДЕН В ДЕЙСТВИЕ
РОСГИПРОНИИСЕЛЬСТРОЕМ
ПРИКАЗОМ №: 102 ОТ 4 НОЯБРЯ 1977г

СОДЕРЖАНИЕ АЛЬБОМА

НАИМЕНОВАНИЕ ЧЕРТЕЖЕЙ	N листа	N стр
СОДЕРЖАНИЕ АЛЬБОМА	1	2
ЗАГЛАВНЫЙ ЛИСТ	2	3
ГЕНПЛАН	3	4
ПОЯСНИТЕЛЬНАЯ ЗАПИСКА	4	5
ПЛАН ПОДВАЛА И ВХОДЫ В ПОДВАЛ	АС-01и	6
ПЛАН ПОДПОЛЬНЫХ КАНАЛОВ И ОТВЕРСТИЙ	АС-02и	7
ПЛАН ФУНДАМЕНТОВ ИЗ БУТОБЕТОНА	АС-03	8
ПЛАН ФУНДАМЕНТОВ ИЗ БУТОБЕТОНА В ОСЯХ 12-14; А-К. СЕЧЕНИЯ ФУНДАМЕНТОВ 1-11.	АС-04	9
ПЛАН ФУНДАМЕНТОВ ИЗ СБОРНЫХ БЕТОННЫХ БЛОКОВ. /ВАРИАНТ/	АС-05	10
ПЛАН ФУНДАМЕНТОВ В ОСЯХ 12-14; А-К ИЗ СБОРНЫХ БЕТОНЫХ БЛОКОВ /ВАРИАНТ/	АС-06	11
СЕЧЕНИЯ ФУНДАМЕНТОВ ИЗ СБОРНЫХ БЛОКОВ. /ВАРИАНТ/	АС-07	12
СЕЧЕНИЯ ФУНДАМЕНТОВ 12-25	АС-08	1
СЕЧЕНИЯ ФУНДАМЕНТОВ ИЗ СБОРНЫХ БЛОКОВ /ВАРИАНТ/ СПЕЦИФИКАЦИЯ	АС-09	14
РАЗВЕРТКИ ФУНДАМЕНТОВ ИЗ СБОРНЫХ БЛОКОВ /ВАРИАНТ/	АС-010и	15
РАЗВЕРТКИ ФУНДАМЕНТОВ ИЗ СБОРНЫХ БЛОКОВ /ВАРИАНТ/	АС-011	16
ПЛАН ПЕРЕКРЫТИЯ НАД ПОДВАЛОМ ПЛАН ПЕРЕМЫЧЕК ПОДВАЛА	АС-012	17
ВХОДЫ В ПОДВАЛ И СЕЧЕНИЯ ПРИЯМКОВ	АС-013и	18
СВОДНАЯ СПЕЦИФИКАЦИЯ ИЗДЕЛИЙ НИЖЕ ▽±0.	АС-014	19
ОТОПЛЕНИЕ ВЕНТИЛЯЦИЯ	ОВ-01	20
ВОДОПРОВОД И КАНАЛИЗАЦИЯ	ВК-01	21
ЭЛЕКТРОСНАБЖЕНИЕ	ЭО-01	22

Внесены изменения
ГИП /Шипунов В.И./
4-V-81 г.

Рук мастерской Н.Ч. — Зарубин Н.Н.
ГА конструктор — Андреева З.М.
ГА архитектор пр-та — Гуревич В.Н.
ГА инженер проекта — Ивановский А.В.
Груп инженер — Семина В.И.
Копировал — Джемилова
Росгипронисельстрой г. Москва

ФАСАД

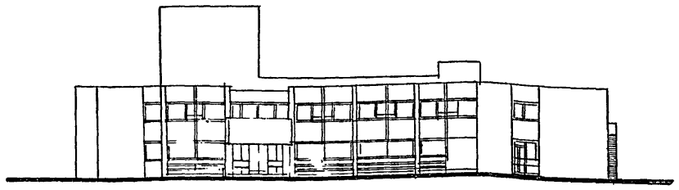

РАЗРЕЗ 1-1

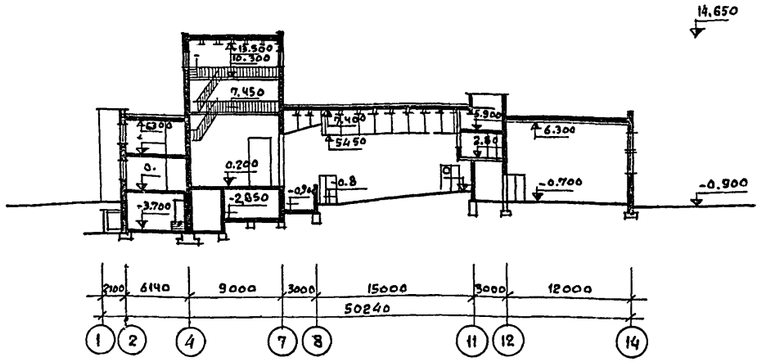

ПЛАН ПОДВАЛА

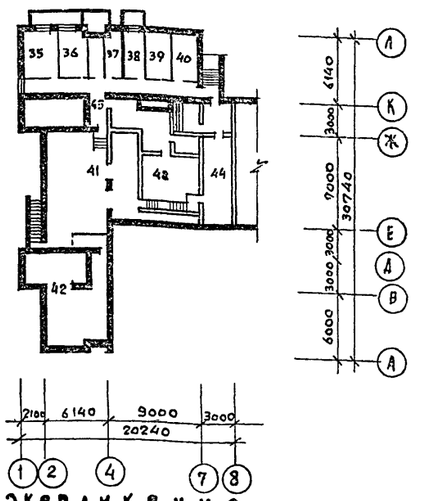

ПЛА 1го ЭТАЖА

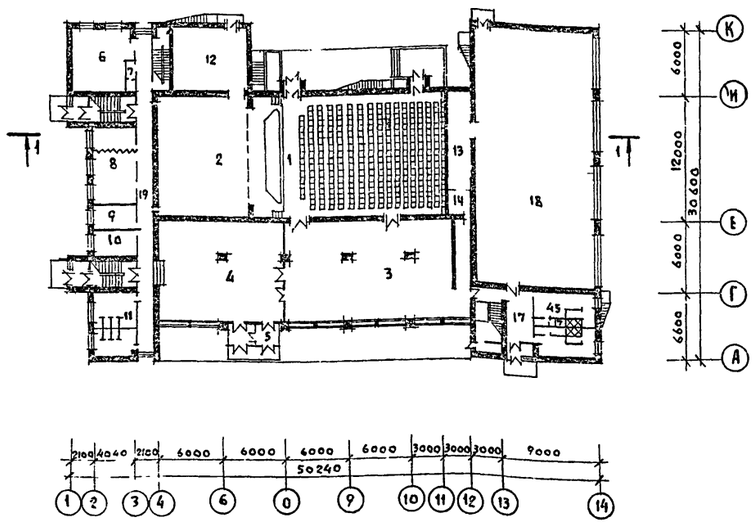

ПЛАН 2 ЭТАЖА

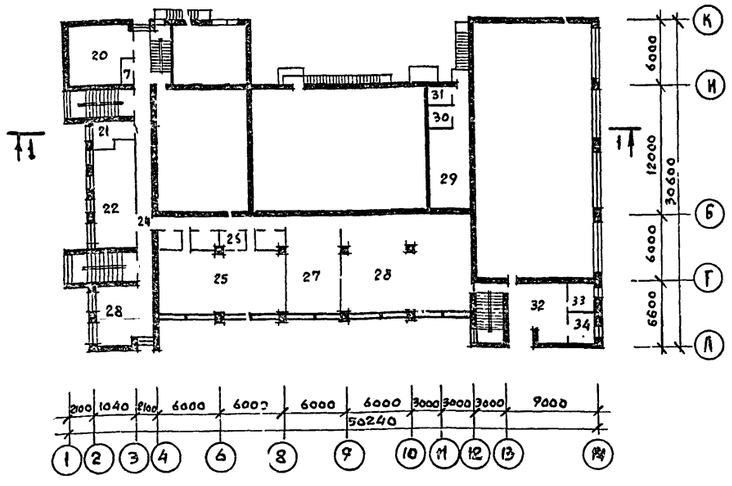

ЭКСПЛИКАЦИЯ

1. Зрительный зал — 165,70 м²
2. Сцена — 97,60 м²
3. Фойе с буфетной стойкой — 162,95 м²
4. Вестибюль с гардеробом — 107,63 м²
5. Входной тамбур — 8,50 м²
6. Комната художника — 30,70 м²
7. Санузел — 2,80 м²
8. Драмкружок-артистическая — 28,80 м²
9. Администратор — 9,80 м²
10. Кладовая мебели — 10,10 м²
11. Санузлы — 22,60 м²
12. Склад объемных декораций и мебели — 38,30 м²
13. Снарядная — 25,10 м²
14. Подсобная буфета — 7,20 м²
15. Раздевальные — 23,50 м²
16. Душевые и санузлы — 10,60 м²
17. Вестибюль — 13,00 м²
18. Спортзал — 270,30 м²
19. Коридор
20. Хоровой и оркестровый кружки.
21. Кинофотокружок
22. Технический кружок
23. Кружок политпросвещения
24. Коридор — 80,30 м²
25. Танцевальный кружок — 66,0 м²
26. Кладовые — 16,0 м²
27. Гостиная-выставка — 31,0 м²
28. Библиотека — 105,3 м²
29. Кинопроекционная — 27,70 м²
30. Перемоточная — 4,10 м²
31. Светопроекционная — 4,60 м²
32. Холл — 31,0 м²
33. Кабинет врача — 9,50 м²
34. Комната инструктора — 9,00 м²
35. Столярная мастерская — 13,10 м²
36. Механическая мастерская — 13,00 м²
37. Кладовая —
38. Аккумуляторная — 5,20 м²
39. Электрощитовая — 10,80 м²
40. Тепловой узел — 10,0 м²
41. Вентиляция — 82,10 м²
42. Насосная — 52,50 м²
43. Регуляторная — 52,50 м²
44. Оркестровая яма — 21,50 м²
45. Коридоры — 71,70 м²

Область применения
Районы с расчетной зимней температурой наружн. воздуха -20°, -30°, -40°, исключая районы сейсмические, вечной мерзлоты, горных выработок и просадочн. грунтов
Ориентация-свободная
Класс здания - II
Этажность - 2
Проектное задание утверждено Госстроем РСФСР постановлением
Проектное задание согласовано: с ГСЭУ Министерство здравоохран. РСФСР №07/5-17200Т ГУПО МВД СССР Министерство культуры РСФСР №13/91 28/XI-68
Рабочие чертежи введены в действие „Росгипросельхозстроем" приказ

Технико-экономические показатели

Наименование	Ед. изм.	По проекту	По привяз.
Площадь застройки	м²	1464.0	
Полезная площадь	"	1950,7	
Рабочая площадь	"	1469.0	
Отношение рабоч. площ. к полезной	K_1	0.75	
Объем здания	м³	11819.0	
Объем здания на 1го зрителя	"	4.4	
Объем здания на 1м² раб. площ.	K_2	8.04	
Общая стоимость здания	т.р.	294.93	
В т.ч. строительно-монтажн. раб.	"	236.42	
В т.ч. оборудования	руб.	58.51	
Стоимость 1м³ здания	"	20.0	
Стоимость 1м² полезн. площади	"	121,19	
Стоимость 1м² рабочей площади	"	160,93	

Расход материалов

Наименован.	Ед. изм.	На здание
Цемента	т	467,24
Стали	"	61,45
В т.ч. арматуры	-	-
Бетона	м³	551.0
В т.ч. легкого	-	-
Железобетона	м³	308,8
В т.ч. сборного	"	335,8
Лесоматериала	"	222,3
Кирпича	т.шт.	571,8

Конструкции

Наименование		Характеристика
Фундаменты		бутобетонные, вариант-сборные из бетонных блоков
Стены	наружн.	из красного кирпича
	внутрен.	из полнотелого красного кирпича
Перекрытия		из плит с круглыми пустотами вариант- плиты по балкам.
Перегородки		гипсобетонные, шлакобетонные, кирпичные
Крыша		совмещенная с покрытием из рулонных материалов
Окна		спаренные, вариант- раздельные, витражи
Полы		дощатые, линолеум, релин, керамическая плитка, цементные
Внутренняя отделка		штукатурка, масляная, казеиновая, известковая окраска, облицовка глазурованной плиткой
Наружная отделка		Облицовка стен отборным силикатным кирпичом

Эксплуатационные показатели

Наименование	Ед. изм.	Количест.
Расход воды	л сек	3,19
Потребный напор на вводе	метр	-
Теплопотери здания	ккал ас	164410
Расход тепла на вентил	"	137600
Расход тепла на горячее водоснабжение	"	-
Общая потребная мощность электроэнерг	квт	218
В т.ч. осветительной	"	-
В т.ч. силовой	"	-
Кол-во. телефонов	шт	-
Кол-во. радиоточек	"	-

Инженерное оборудование

Наименование	Характеристика
Отопление	от внешнего источника вар. от встроен. котельн.
Вентиляция	Приточно-вытяжная
Горячее водоснабжение	от внешн. источника вар. от встроен. котельн.
Водоснабжение	от поселковой сети
Канализация	от поселковой сети
Электроснабжение	от местных н.в сетей - напряжен. 380/220 в
Слаботочное устройство	от местных сетей
Газоснабжение	

1976 г.	СЕЛЬСКИЙ ДОМ КУЛЬТУРЫ НА 300 МЕС	ЗАГЛАВНЫЙ ЛИСТ	ТИПОВОЙ ПРОЕКТ 264-12-153	АЛЬБОМ 0	ЛИСТ 2

ГИПРОНИСЕЛЬСТРОЙ г. Москва

Рук. маст. №4	Зарубин	Ч.Н.	Разработано
Гл. констр.	Андреева	А.М.	Копировал
Гл. архит. пр-та	Гуревич	В.Н.	
Гл. инж. пр-та	Ивановский	Д.В.	
Рук. гр. арх.	Ермилов	И.Г.	
			Алферова Г.М.

14748-01 4

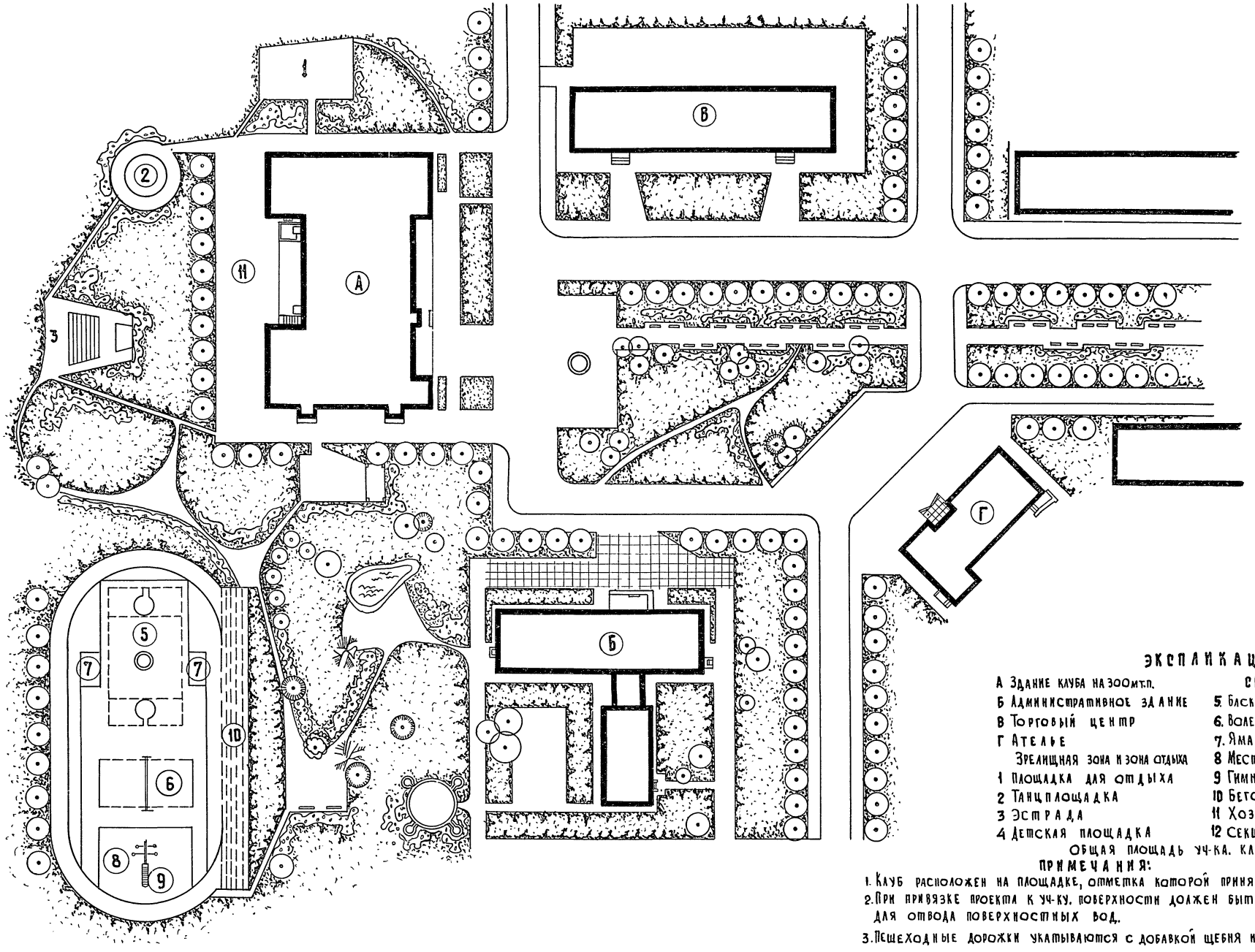

ЭКСПЛИКАЦИЯ

А Здание клуба на 300 мт.п.
Б Административное здание
В Торговый центр
Г Ателье

Зрелищная зона и зона отдыха

1 Площадка для отдыха
2 Танцплощадка
3 Эстрада
4 Детская площадка

Спортивная зона

5. Баскетбольная площадка
6. Волейбольная площадка
7. Яма для прыжков
8 Место для метания диска
9 Гимнастическая площадка
10 Беговая дорожка
11 Хоз. двор
12 Секционные жилые дома

Общая площадь уч-ка. Клуба 0,72 га.

ПРИМЕЧАНИЯ:

1. Клуб расположен на площадке, отметка которой принята равной - 0,90
2. При привязке проекта к уч-ку. поверхности должен быть придан уклон 0,003 для отвода поверхностных вод.
3. Пешеходные дорожки укатываются с добавкой щебня и посыпаются песком.

1976	СЕЛЬСКИЙ ДОМ КУЛЬТУРЫ НА 300 МЕСТ	ГЕНПЛАН	ТИПОВОЙ ПРОЕКТ 264-12-153	АЛЬБОМ 0	ЛИСТ 3

Ростипронинсельстрой г. Москва

Рук. маст. СА		Зарубин	Н.Н.
Гл. констр		Андреева	А.М.
Гл. арх. пр-та.		Гуревич	В.Н.
Гл. инж. пр-та.		Ивановский	А.В.
Ст. архит.		Казанова	М.Д.

Копировал

Алферова Г.М.

КОНСТРУКЦИИ

Фундаменты запроектированы для горизонтальной площадки при сухих непучинистых грунтах с характеристиками $\gamma_{гр.} = 1800$ кг/м^3, $\varphi_н = 20°$, $C_н = 0{,}19$ кг/см^2. Условное заглубление принято 1.0м от спланированной поверхности земли. Давление на грунт под подошвой принято 2.0кг/см^2. Фундаменты и наружные стены подвала приняты бутобетонные из бута М-150. бетона М-75. Разработан вариант сборных фундаментов из бетонных блоков, рекомендуемый для строительства в зимнее время и для районов, в которых отсутствует бутовый камень.

Внутренние стены подвала - из обыкновенного глиняного кирпича пластического прессования М-100 на растворах М-25 и М-50 с армированием отдельных участков сварными сетками

Перегородки- кирпичные.

УКАЗАНИЯ ПО ПРИВЯЗКЕ ПРОЕКТА К МЕСТНЫМ УСЛОВИЯМ

Привязка проекта к участку строительства производится согласно „Временной инструкции по разработке проектов и смет для жилищно-гражданского строительства" СН-401-69.

Заглавный лист, помещенный в альбоме, после внесения в него требуемых корректив, может служить документом, представляемым на утверждение при привязке.

При выборе, в зависимости от местных условий того или иного из предусмотренных проектов вариантов решений, из альбома следует исключить листы, не относящиеся к выбранному варианту в тех случаях, когда разные варианты совмещены на одном листе, следует все обозначения, не относящиеся к выбранному варианту вычеркнуть.

При привязке проекта чертежи фундаментов подлежат корректировке с учетом местных геологических и гидрогеологических условий участка строительства, в соответствии со СНиП II-15-74.

Схема нагрузок приведена на чертежах фундаментов.

При применении проекта в районах с расчетной Т° зимнего воздуха -40°, проект должен быть откорректирован по маркам морозостойкости материалов, маркам арматуры, сварных соединений, условиям монтажа и пр. в соответствии с действующими нормами.

По отделке фасадов и внутренней отделке должны быть решены с учетом местных условий следующие вопросы:

1. Оформление интерьеров - колера покраски стен, потолков и полов.

2. Колера покраски фасадов, ограждений.

3. Цвет покраски переплетов.

В спецификации изделий должно быть учтено количество фундаментов и стеновых блоков и вычеркнуты все позиции и графы, не относящиеся к выбранному варианту проекта

МАРКИРОВКА ПОЗИЦИЙ НА ЧЕРТЕЖАХ

В ПРОЕКТЕ

N ДЕТАЛИ / N ЛИСТА



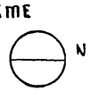

N ДЕТАЛИ



ССЫЛКА НА ТИП. АЛЬБОМЫ

N СЕРИИ / N ВЫПУСКА СЕРИИ И N ДЕТАЛИ

УКАЗАНИЯ ПО КОРРЕКТИРОВКЕ ПРОЕКТА ЧАСТИ ЗДАНИЯ НИЖЕ 0. ДЛЯ ПРОИЗВОДСТВА РАБОТ В ЗИМНЕЕ ВРЕМЯ.

Проект разработан для производства работ в летних условиях.

При производстве работ в зимнее время руководствоваться следующими указаниями:

1. Возведение фундаментов на замерзшем основании не допускается. Грунты основания, пески мелкие, пылеватые, супеси, суглинки и глины должны быть защищены от промерзания как во время производства работ, так и по их окончании /п. 48 СНиП II-15-74/.

2. Бутобетонные фундаменты должны производиться в зимнее время способами последующего замораживания, которые могут обеспечить накопление бетоном до замерзания не менее 50% его проектной прочности/ способом термоса, в термоактивной опалубке, в тепляках и т. д./

Возможно возведение фундаментов в зимнее время из постелистого бутового камня на цементных и смешанных растворах марки не ниже 25, с затворением их водным раствором хлористого кальция или хлористого натрия /поваренной соли/, поташа или нитрита натрия.

В местах расположения арматуры хлористые соли не применяются.

Концентрация воды затворения должна приниматься: при хлористом кальции 7% по весу, при хлористом натрии - 5% по весу, при этом кладка должна вестись враспор со стенками траншей или засыпкой пазух траншей по ходу кладки талым грунтом. При разработке фундаментов для производства работ в зимнее время из постелистого бута, необходимо учесть указания о минимальных размерах бутовой кладки/ толщина стен не менее 50 см. высота подушки, в зависимости от крупности камня 35-60см. минимальные отношения высоты уступов к ширине согласно таблице СНиП II-В 2-71, облицовка изнутри стен подвала кирпичом/.

3. Монтаж сборных фундаментов при отрицательных наружных температурах производится способом замораживания на подогретом растворе, имеющем температуру не ниже +15°, с повышением марки раствора на 1 ступень.

Рекомендуется применять растворы с химическими добавками /хлористый кальций, хлористый натрий/. Перед установкой блока постель под него и нижняя поверхность блока должна быть очищена от снега и наледи, во избежание образования ледяной прослойки, мешающей их сцеплению. Для уничтожения наледи рекомендуется прогревать поверхность блоков горячим воздухом. Не следует допускать прогревания блоков поливанием горячей водой, которая на морозе образует тонкую, иногда незаметную для глаза ледяную корку. Во время перерывов в работе верхнюю поверхность следует укрывать соломенными матами и т.д.

ОСНОВНЫЕ ПОЛОЖЕНИЯ ПО ПРОИЗВОДСТВУ СТРОИТЕЛЬНО-МОНТАЖНЫХ РАБОТ

Возведение здания клуба разбивается на 2 периода: подготовительный и основной. В состав подготовительного периода входят работы, связанные с подготовкой строительной площадки /СНиП III-А. 6-62^x/, в том числе создание опорной геодезической сетки.

-установка реперов, вынесение красных линий, разбивка основных осей. Установку крана для монтажа строительных конструкций зданий необходимо производить на достаточном удалении его от стен подвала.

Подземная часть: земляные работы, устройство бутобетонных или сборных фундаментов и стен подвала, перекрытия над подвалом, подпольных каналов, прокладка трубопроводов с устройством выпусков канализационной сети и вводов водопровода, теплосети и электросети, обратная засыпка пазух фундаментов /после устройства перекрытия над подвалом/ и подсыпка под полы.

2. Особое внимание обращается на точность разбивки осей, привязку стен и фундаментов к осям, соблюдение вертикальных отметок.

II. Возведение надземной части:

а/ Кладка стен, монтаж сборных железобетонных ригелей и панелей перекрытий и покрытий, с замоноличиванием швов, установкой анкеров, лестничных маршей и площадок, перегородок. Монтаж железобетонных изделий должен производиться на свежевыстланный раствор;

б/ Устройство кровли. До начала наклейки рулонного ковра должны быть смонтированы крепления стоек радио и телеантенн. Укладка утеплителя производится с защитой от увлажнения на время производства работ, после чего устраивается цементная стяжка и наклеивается рулонный ковер;

в/ Общестроительные работы/заполнение оконных и дверных проемов, устройство подготовки под полы и другие работы./

III. Отделочные работы, устройство чистых полов, остекление окон и дверей, штукатурные, малярные, облицовочные и другие работы.

ТЕХНИКА БЕЗОПАСНОСТИ

При выполнении работ на площадке должны соблюдаться действующие правила по технике безопасности для строительно-монтажных работ /СНиП III-А 11-70/.

Особое внимание следует обратить на следующее:

1. Все подъемные механизмы и приспособления должны проверены техническим надзором с оформлением соответствующих документов.

2. Монтаж конструкций должен производиться рабочими соответствующей квалификации.

3. Не допускать подъема груза, вес которых превышает грузоподъемность крана.

4. Во время подъема грузов не разрешается находиться под поднимаемым грузом.

5. К работе с электрофицированным и пневматическим инстументом допускаются рабочие, обязательно прошедшие специальное обучение.

6. Сварка должна производиться дипломированными сварщиками.

7. Все рабочие-строители должны пройти инструктаж по правилам выполнения работ и технике безопасности.

8. Особое внимание обратить на выполнение правил техники безопасности в зимнее время и крепление стен в стадии оттаивания.

1976г	СЕЛЬСКИЙ ДОМ КУЛЬТУРЫ НА 300 МЕСТ	ПОЯСНИТЕЛЬНАЯ ЗАПИСКА	ТИПОВОЙ ПРОЕКТ 264-12-153	АЛЬБОМ 0	ЛИСТ 4

ЦИТИПРОНИИСЕЛЬСТРОЙ г. Москва
Гл. мастерской № 1 Гл. констр. Гл. арх. пр-та Гл. инж. пр-та
Зарубин Н.Н. Андреева А.М. Гуревич В.Н. Ивановский А.В.
Копировал Алферова
1474Р-01 6

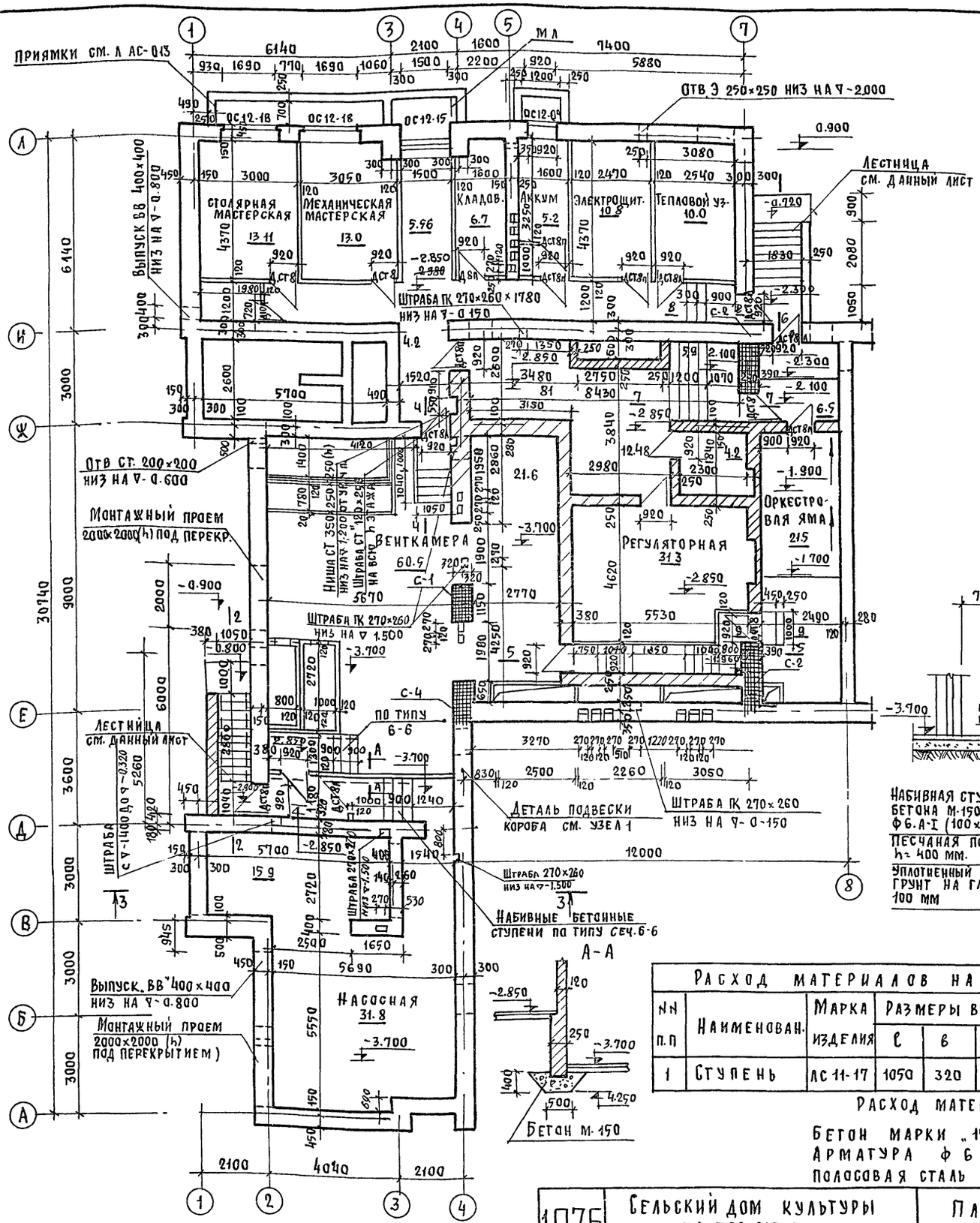

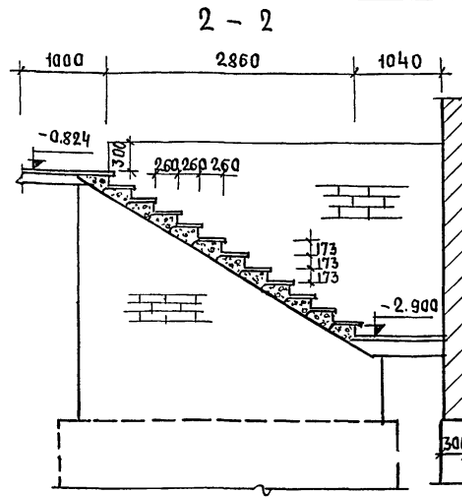

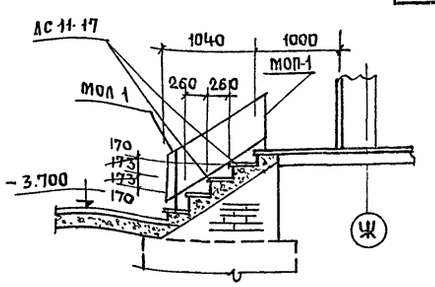

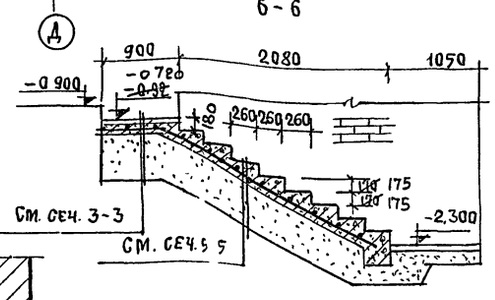

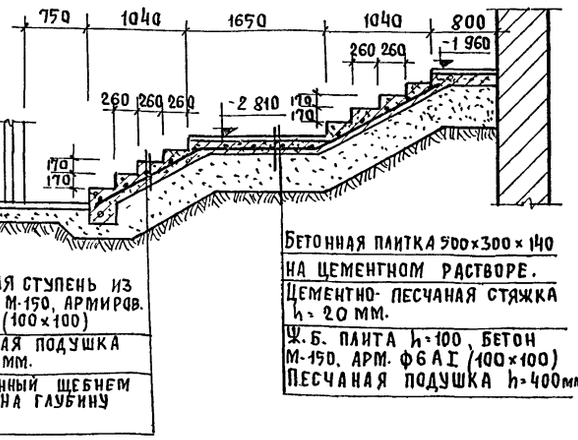

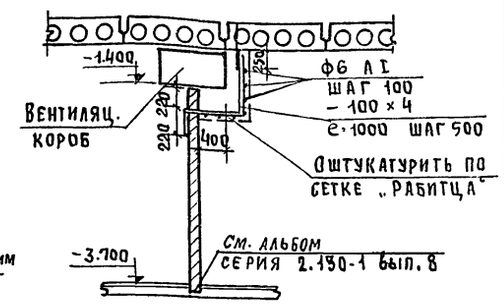

Расход материалов на железобетонную ступень

NN п.п	Наименован.	Марка изделия	Размеры в мм			Масса издел. кг.	Масса стали кг	Кол. шт.	Объем бетона м³	Общий объем бетона	Серия вып.
			ℓ	в	h						
1	Ступень	АС 11-17	1050	320	171	110	—	17	0.041	0.697	1.155-1 вып.1

Расход материалов на лист

Бетон марки „150"	4,410 м³
Арматура Ф 6 А-I	107, 6 кг
Полосовая сталь — 100×4; ℓ=1000	3.14 кг.

Примечания:

1. Песчаную подушку выполнять послойно с тщательной поливкой и трамбованием (h сл = 150)
2. Данный лист читать совместно с листом АС-013

Внесены изменения
гип Винт /Ширунов В.И./
4-V-81г

1976	Сельский дом культуры на 300 мест	План подвала и входы в подвал	Типовой проект 264-12-153	Альбом 0	Лист АС-01и

Согласовано: Госстрой СССР, г. Москва

Рук сектора О.В. Крейнис Д.Х.
Рук группы В.К. Ванян Н.Д.
Гл. специал. З.И.Су Крупенко В.И.
Гл. архитектор пр-та В.Н. Гуревич

Авторский коллектив: Засенин А.М., Авдеева Н.Г., Гуревич В.Н.

14748-01 7

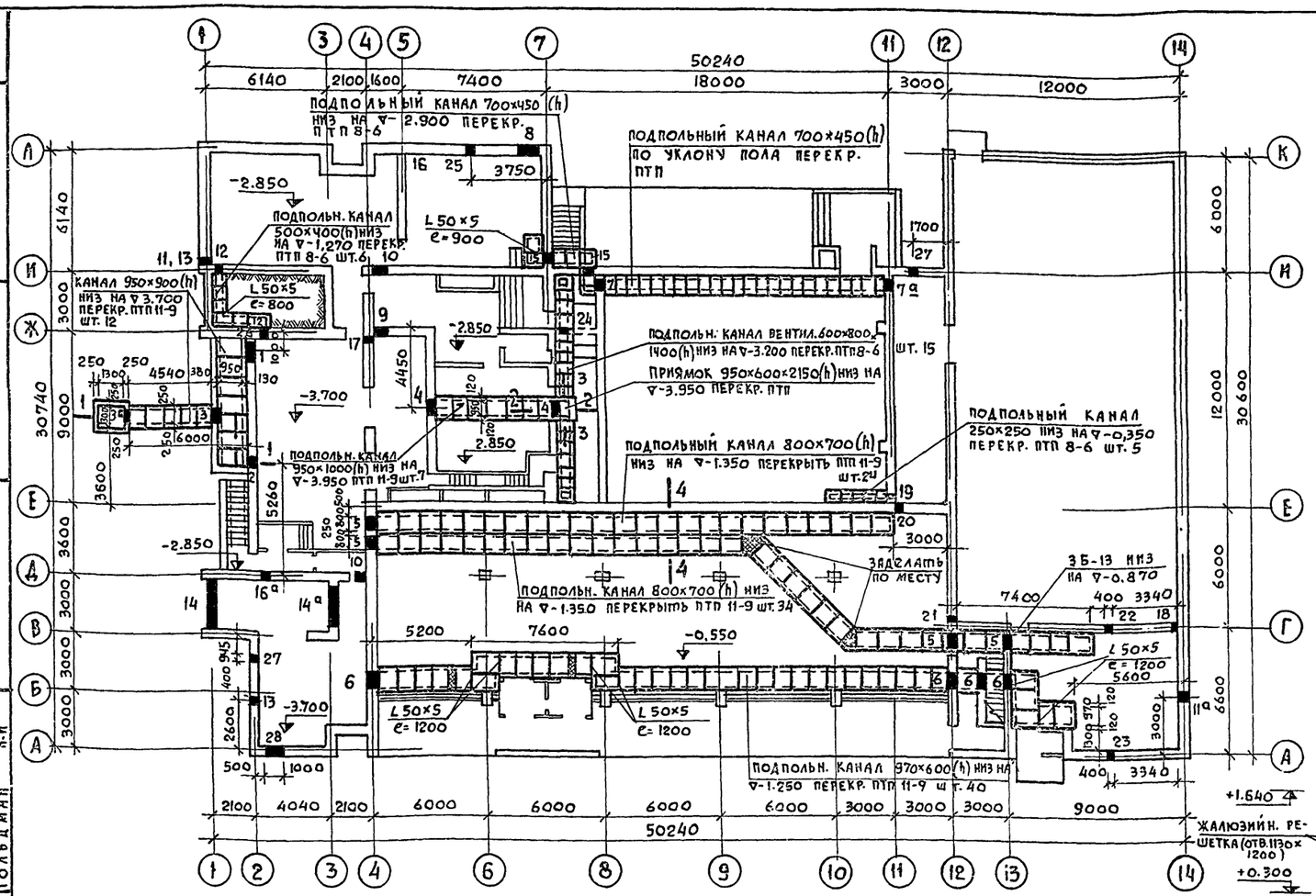
50240
6140 2100 1600 7400 18000 3000 12000
1 3 4 5 7 11 12 14
50240
1 2 3 4 6 8 9 10 11 12 13 14
30740
6140 3000 9000 3600 3600 3000 3000 3000 3000
А Б В Г Д Е Ж И К Л
6000 12000 30600
2100 4040 2100 6000 6000 6000 6000 3000 3000 3000 9000
ПОДПОЛЬН. КАНАЛ 700×450(h) НИЗ НА ▽-2.900 ПЕРЕКР. ПТП 8-6
ПОДПОЛЬНЫЙ КАНАЛ 700×450(h) ПО УКЛОНУ ПОЛА ПЕРЕКР. ПТП
ПОДПОЛЬН. КАНАЛ 500×400(h) НИЗ НА ▽-1.270 ПЕРЕКР. ПТП 8-6 ШТ.6
L 50×5 e=900
КАНАЛ 950×900(h) НИЗ НА ▽ 3.700 ПЕРЕКР. ПТП 11-9 ШТ. 12
L 50×5 e=800
ПОДПОЛЬН. КАНАЛ ВЕНТИЛ. 600×800×1400(h) НИЗ НА ▽-3.200 ПЕРЕКР. ПТП 8-6 ШТ. 15
ПРИЯМОК 950×600×2150(h) НИЗ НА ▽-3.950 ПЕРЕКР. ПТП
ПОДПОЛЬН. КАНАЛ 950×1000(h) НИЗ НА ▽-3.950 ПТП 11-9 ШТ.7
ПОДПОЛЬНЫЙ КАНАЛ 800×700(h) НИЗ НА ▽-1.350 ПЕРЕКРЫТЬ ПТП 11-9 ШТ.24
ПОДПОЛЬНЫЙ КАНАЛ 250×250 НИЗ НА ▽-0,350 ПЕРЕКР. ПТП 8-6 ШТ. 5
ЗАДЕЛАТЬ ПО МЕСТУ
ПОДПОЛЬН. КАНАЛ 800×700(h) НИЗ НА ▽-1.350 ПЕРЕКРЫТЬ ПТП 11-9 ШТ.34
3Б-13 НИЗ НА ▽-0.870
L 50×5 e=1200
5600
ПОДПОЛЬН. КАНАЛ 370×600(h) НИЗ НА ▽-1.250 ПЕРЕКР. ПТП 11-9 ШТ. 40
ЖАЛЮЗИЙН. РЕШЕТКА (ОТВ. 1130×1200)
+1.640
+0.300
-2.850
-3.700
-0.550
-1.250
-2.850
-3.700
-2.850
-0.550
-1.250
-2.850
-3.700
-0.550
-1.250
-2.850
-3.700
-0.550
-1.250
-2.850
-3.700

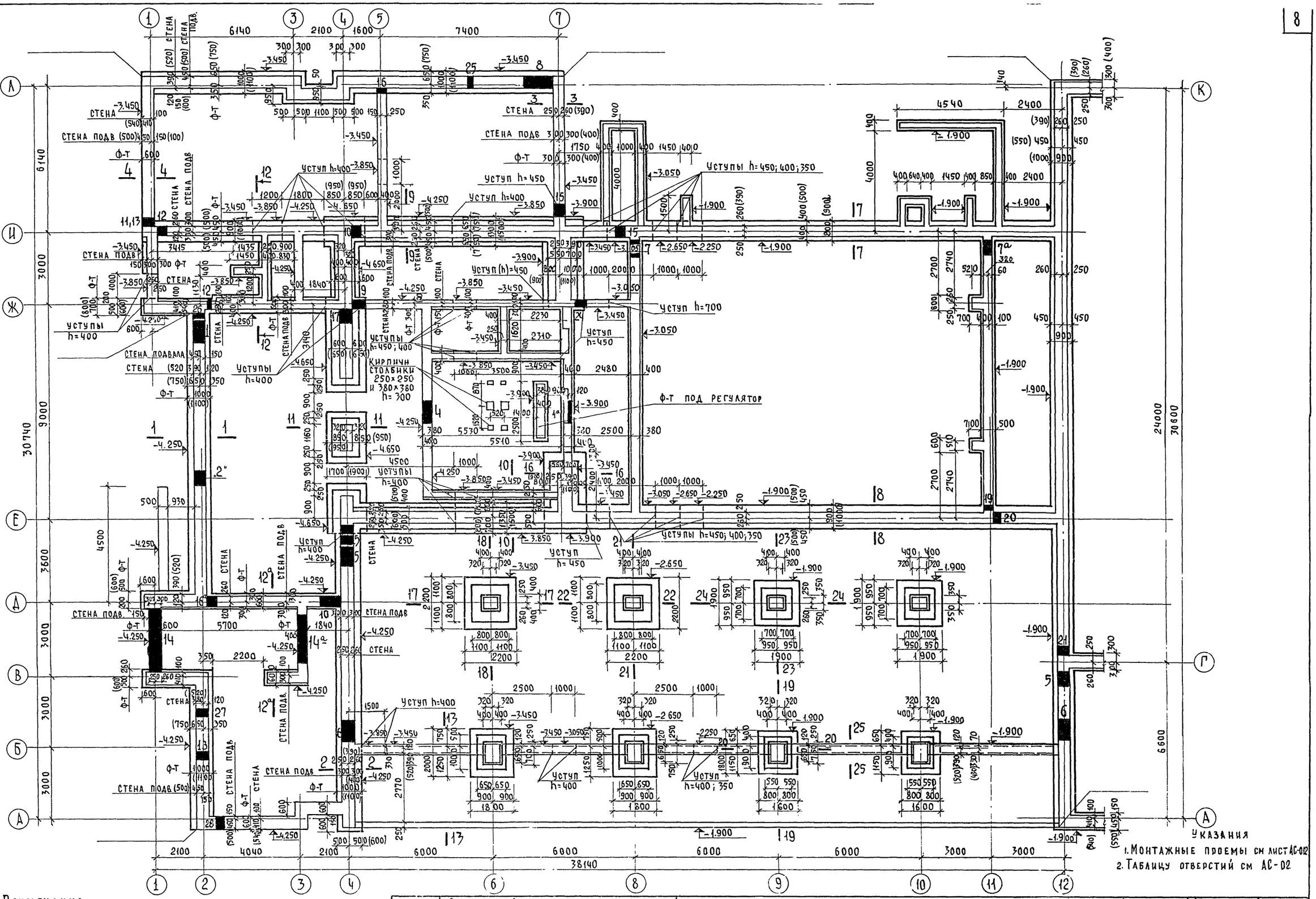

Примечания:
1. По углам здания при привязке в числителе даются планировочные, в знаменателе – черные отметки земли.
2. Данный лист читать совместно с листами АС-04÷05

1976	Сельский дом культуры на 300 мест	План фундаментов из бутобетона.	Типовой проект 264-12-153 · Альбом 0 · Лист АС-03

Госгипросельстрой г. Москва

Нач.	Зарубич	А.Х.
Ам.	Андреева	Н.А.
Гл. спец.	Гуревич	В.И.
Гл. спец.	Ивановский	А.В.
Гл. спец.	Гольдман	В.Ц.
Рук. мастерской №4	Крейнис	А.Х.
Гл. констр. маст.	Ваян	Н.А.
Гл. арх. проекта	Крупенко	В.Ц.
Гл. инж. проекта		
Инженер		

Согласовано.

Указание к сеч. 1-1

Над каналом устраивается 3-х слойный рубероидный ковер на битумной мастике, по вертикальной стенке 2-х слойный, а также глиняный замок толщиной 300.

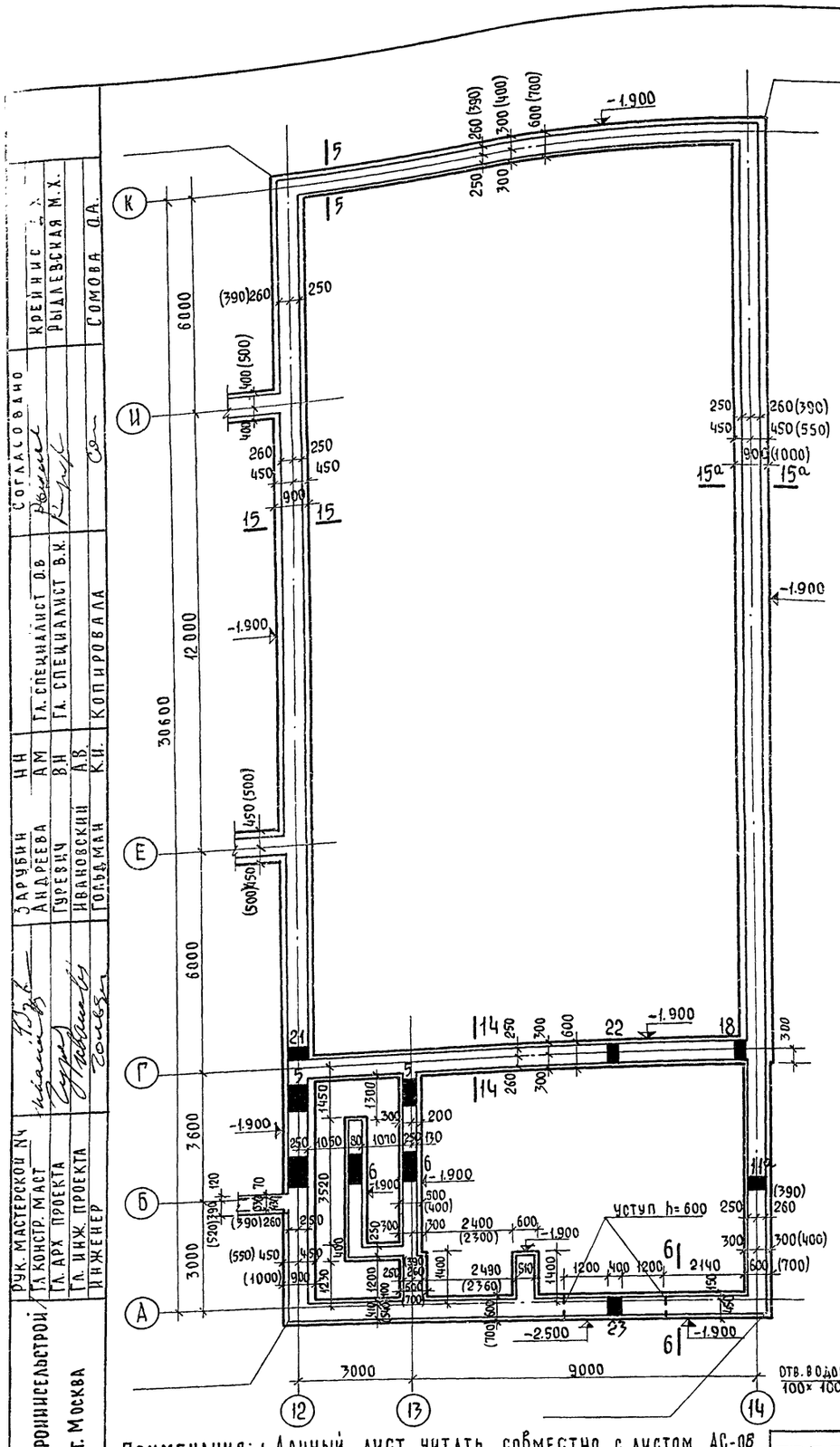

Примечания: 1. Данный лист читать совместно с листом АС-08
2. Таблицу отв. см. лист АС-02.

1-1

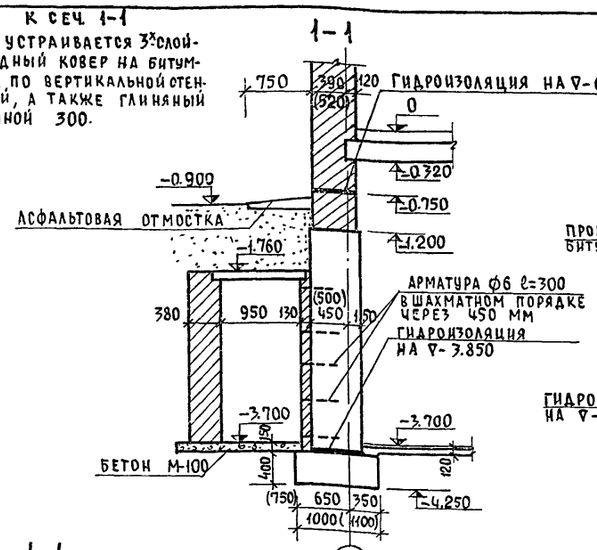

2-2

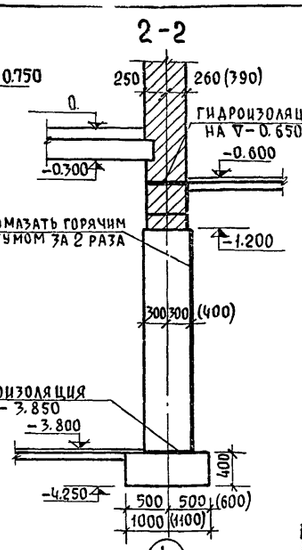

3-3

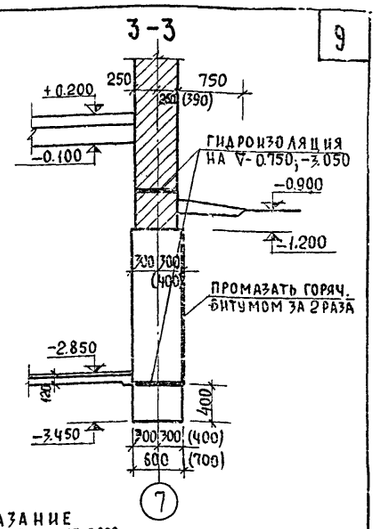

Указание

При отметке пола от -0.800 до -0.700 устраивается дополнит. слой изоляции из цем. раствора на ∇-0.880

4-4

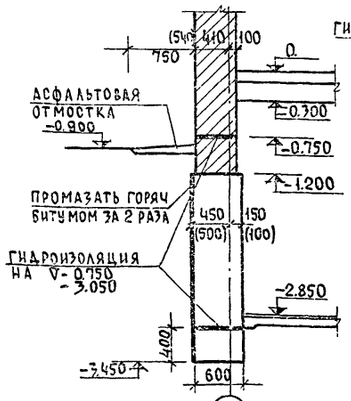

5-5

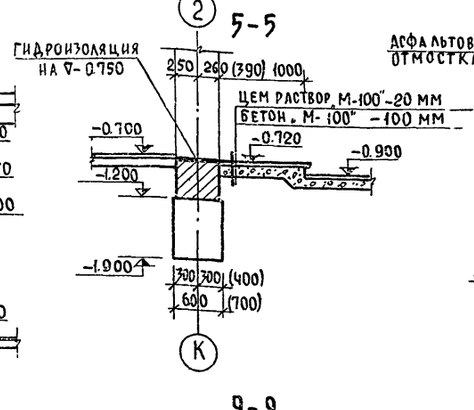

6-6

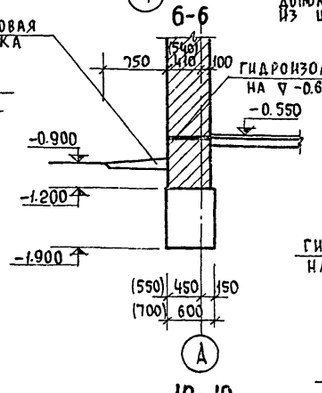

7-7

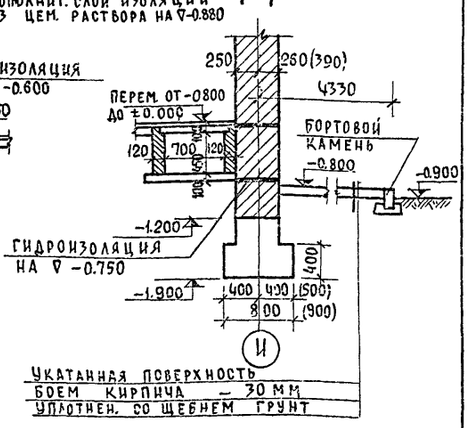

8-8

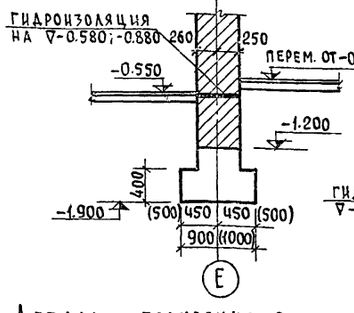

Деталь поливочного крана



9-9

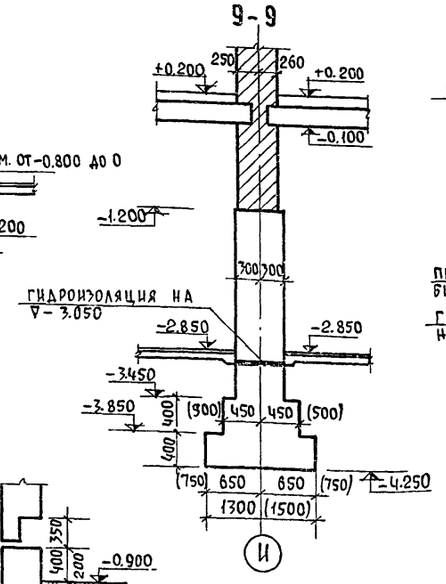

10-10

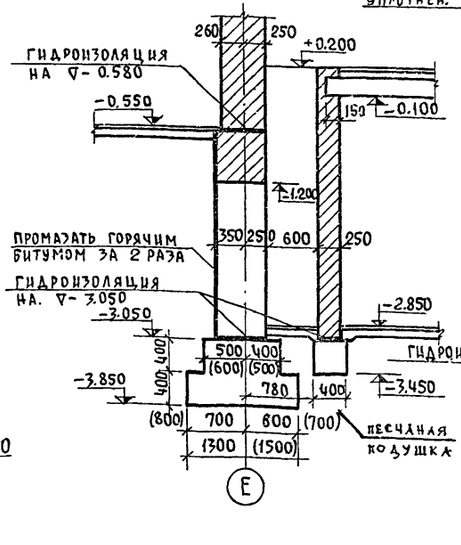

11-11

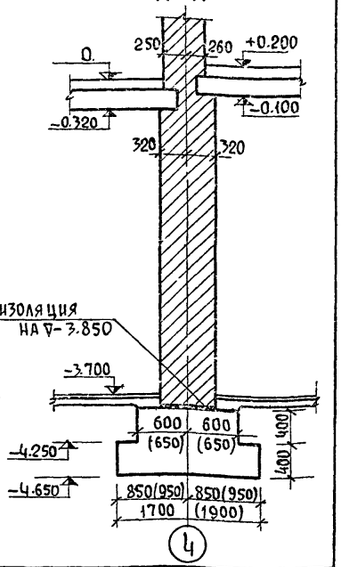

Рук. мастерской НЧ	Зарубин						
Гл. констр. маст	Андреева						
Гл. арх проекта	Гуревич						
Гл. инж. проекта	Ивановский						
Инженер	Гольдман						
Росгипроинсельстрой г. Москва		1976	Сельский дом культуры на 300 мест	План фундаментов из бутобетона в осях 12-14; А-К. Сечения фундаментов 1-11	Типовой проект 264-12-153	Альбом 8	Лист АС-04

Кирпичн столбики 250×250 и 380×380 h=300

Монтажный проем

Монтажный проем 2000×2000

Ф10 шт.5

Ф10 шт.7

Ф8 шт. 8

Ф14 шт.4

Ф10 шт.3

Фсн4 шт.5

Фсн6 шт.5

Фсн6 шт.9

Фсн4

Фсн6

Ф10-8

Ф10-12

Ф16-8

Ф20-8

Ф20

Уступ h=600

Уступ h=500

Уступ h=300

Уступ h=400

Уступ h=200

Уступ h=100

Уступы по h=600

-3.350

-3.950

-4.550

-4.250

-4.750

-3.650

-4.150

-3.050

-2.150

-2.450

-2.750

-2.950

-3.550

-2.350

-1.750

-1.850

-3.950

-3.350

-2.650

-4.250

-4.750

-4.150

-3.650

-3.050

-2.150

-2.750

-3.350

-2.950

-2.350

-1.750

-1.850

-3.950

-3.550

-3.350

-2.950

-2.750

-2.350

-2.150

-1.750

-1.850

-2.150

-2.450

-2.150

-2.150

-2.150

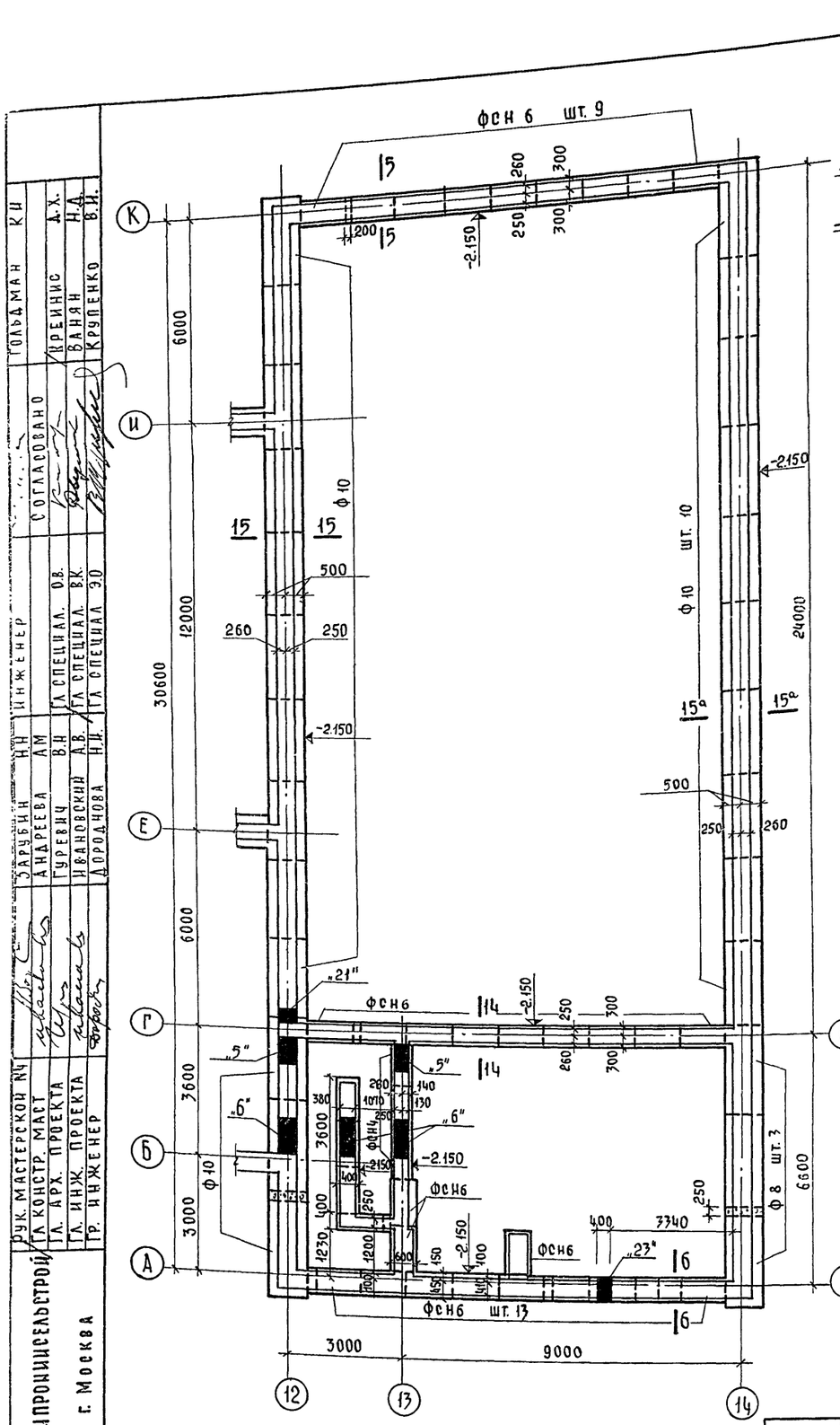
ФСН 6 шт. 9
ФСН6 шт. 13
ФСН6
ФСН4
ФСН5
ФСН6
ФСН6
ФСН6

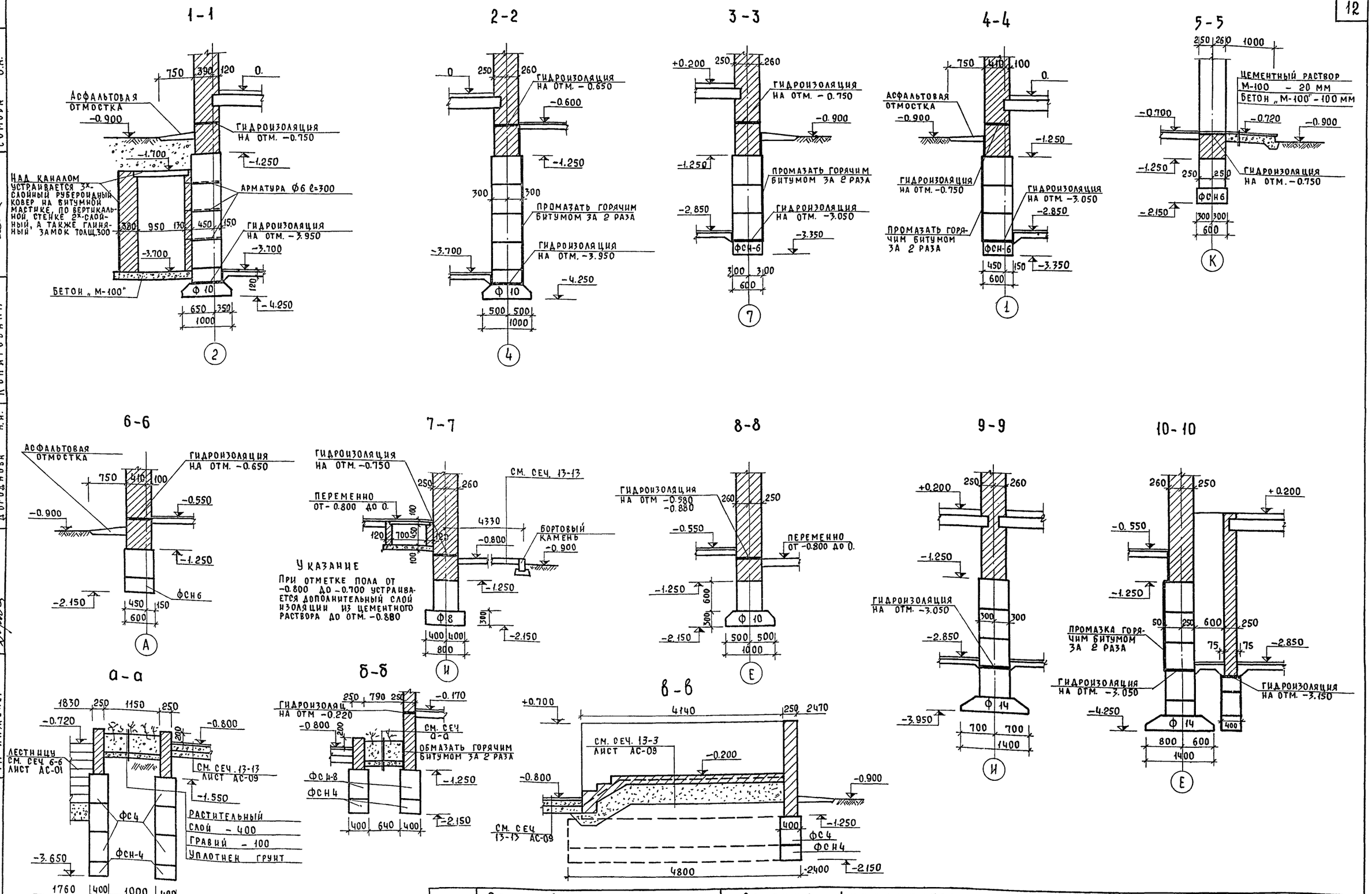
1-1
2-2
3-3
4-4
5-5
6-6
7-7
8-8
9-9
10-10
а-а
б-б
в-в
АСФАЛЬТОВАЯ ОТМОСТКА
ГИДРОИЗОЛЯЦИЯ НА ОТМ. -0.750
НАД КАНАЛОМ УСТРАИВАЕТСЯ 3х-СЛОЙНЫЙ РУБЕРОИДНЫЙ КОВЕР НА БИТУМНОЙ МАСТИКЕ, ПО ВЕРТИКАЛЬНОЙ СТЕНКЕ 2х-СЛОЙНЫЙ, А ТАКЖЕ ГЛИНЯНЫЙ ЗАМОК ТОЛЩ.300
АРМАТУРА Ф6 ℓ=300
ГИДРОИЗОЛЯЦИЯ НА ОТМ. -3.950
БЕТОН „М-100"
ПРОМАЗАТЬ ГОРЯЧИМ БИТУМОМ ЗА 2 РАЗА
ЦЕМЕНТНЫЙ РАСТВОР М-100 - 20 ММ
БЕТОН „М-100" - 100 ММ
ПЕРЕМЕННО ОТ -0.800 ДО 0.
СМ. СЕЧ. 13-13
БОРТОВЫЙ КАМЕНЬ
УКАЗАНИЕ
ПРИ ОТМЕТКЕ ПОЛА ОТ -0.800 ДО -0.700 УСТРАИВАЕТСЯ ДОПОЛНИТЕЛЬНЫЙ СЛОЙ ИЗОЛЯЦИИ ИЗ ЦЕМЕНТНОГО РАСТВОРА ДО ОТМ. -0.880
ГИДРОИЗОЛЯЦИЯ НА ОТМ. -0.580 -0.880
ПРОМАЗКА ГОРЯЧИМ БИТУМОМ ЗА 2 РАЗА
ЛЕСТНИЦУ СМ. СЕЧ. 6-6 ЛИСТ АС-01
СМ. СЕЧ. 13-13 ЛИСТ АС-09
РАСТИТЕЛЬНЫЙ СЛОЙ - 400
ГРАВИЙ - 100
УПЛОТНЕН ГРУНТ
ОБМАЗАТЬ ГОРЯЧИМ БИТУМОМ ЗА 2 РАЗА
СМ. СЕЧ. 13-3 ЛИСТ АС-09
СМ. СЕЧ. 13-13 АС-09
ФСН-6
ФСН-4
ФСН-8
ФСН4
ФС4
Ф 10
Ф 8
Ф 14
К
А
И
Е
1
2
4
7
1976
СЕЛЬСКИЙ ДОМ КУЛЬТУРЫ НА 300 МЕСТ
СЕЧЕНИЯ ФУНДАМЕНТОВ ИЗ СБОРНЫХ БЛОКОВ /ВАРИАНТ/
ТИПОВОЙ ПРОЕКТ 264-12-153
АЛЬБОМ 0
ЛИСТ АС-07
РОСГИПРОНИИСЕЛЬСТРОЙ
г. Москва
РУК. МАСТЕРСКОЙ №
ГЛ. КОНСТР. МАСТ
ГЛ. АРХ. ПР-ТА
ГЛ. ИНЖ. ПР-ТА
ГР. ИНЖЕНЕР
ЗАРУБИН
АНДРЕЕВА
ГУРЕВИЧ
ИВАНОВСКИЙ
ДОРОДНОВА
КОПИРОВАЛА
СОМОВА О.А.

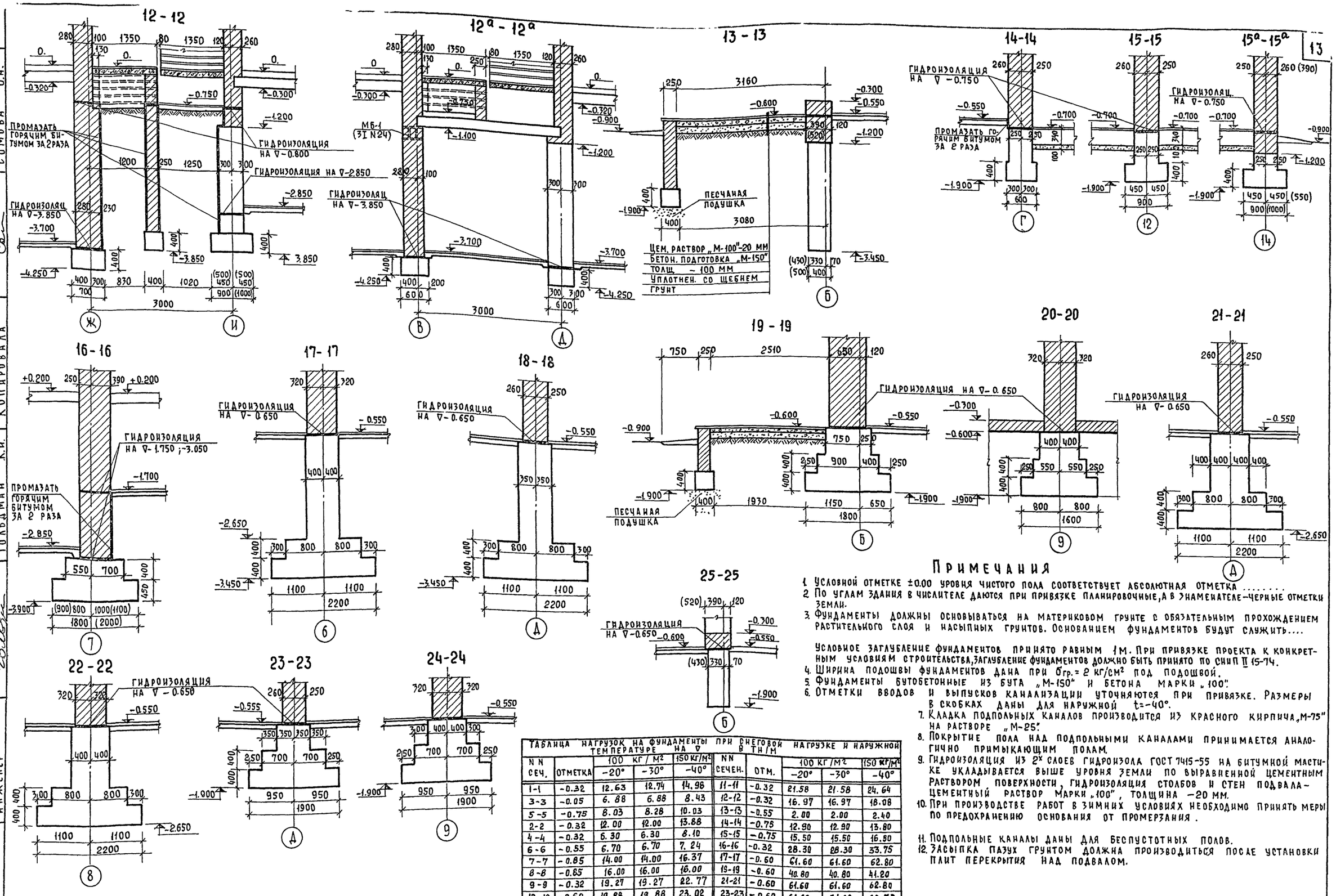

Примечания

1. Условной отметке ±0.00 уровня чистого пола соответствует абсолютная отметка .....
2. По углам здания в числителе даются при привязке планировочные, а в знаменателе – черные отметки земли.
3. Фундаменты должны основываться на материковом грунте с обязательным прохождением растительного слоя и насыпных грунтов. Основанием фундаментов будут служить....

   Условное заглубление фундаментов принято равным 1м. При привязке проекта к конкретным условиям строительства, заглубление фундаментов должно быть принято по СНиП II 15-74.
4. Ширина подошвы фундаментов дана при $\sigma_{гр.} = 2$ кг/см² под подошвой.
5. Фундаменты бутобетонные из бута „М-150" и бетона марки „100".
6. Отметки вводов и выпусков канализации уточняются при привязке. Размеры в скобках даны для наружной t=-40°.
7. Кладка подпольных каналов производится из красного кирпича „М-75" на растворе „М-25".
8. Покрытие пола над подпольными каналами принимается аналогично примыкающим полам.
9. Гидроизоляция из 2х слоев гидроизола ГОСТ 7415-55 на битумной мастике укладывается выше уровня земли по выравненной цементным раствором поверхности, гидроизоляция столбов и стен подвала – цементный раствор марки „100", толщина –20 мм.
10. При производстве работ в зимних условиях необходимо принять меры по предохранению основания от промерзания.
11. Подпольные каналы даны для беспустотных полов.
12. Засыпка пазух грунтом должна производиться после установки плит перекрытия над подвалом.

Таблица нагрузок на фундаменты при снеговой нагрузке и наружной температуре на ∇ в тн/м

N N сеч.	Отметка	100 кг/м² -20°	100 кг/м² -30°	150 кг/м² -40°	N N сечен.	Отм.	100 кг/м² -20°	100 кг/м² -30°	150 кг/м² -40°
1-1	-0.32	12.63	12.74	14.98	11-11	-0.32	21.58	21.58	24.64
3-3	-0.05	6.88	6.88	8.43	12-12	-0.32	16.97	16.97	18.08
5-5	-0.75	8.03	8.28	10.03	13-13	-0.55	2.00	2.00	2.40
2-2	-0.32	12.00	12.00	13.88	14-14	-0.75	12.90	12.90	13.80
4-4	-0.32	6.30	6.30	8.10	15-15	-0.75	15.50	15.50	16.50
6-6	-0.55	6.70	6.70	7.24	16-16	-0.32	28.30	28.30	33.75
7-7	-0.85	14.00	14.00	16.37	17-17	-0.60	61.60	61.60	62.80
8-8	-0.85	16.00	16.00	16.00	19-19	-0.60	40.80	40.80	41.20
9-9	-0.32	19.27	19.27	22.77	21-21	-0.60	61.60	61.60	62.80
10-10	-0.60	19.88	19.88	23.02	23-23	-0.60	61.60	61.60	62.80

1976	Сельский дом культуры на 300 мест	Сечения фундаментов 12-25	Типовой проект 264-12-153 · Альбом 0 · Лист АС-08

Росгипросельстрой г. Москва

Рук. мастерской N4 Зарубин · Гл. констр. маст. Андреева · Гл. арх. проекта Гуревич · Гл. инж. проекта Иванов · Инженер Гольдман

Копировала Сомова О.А.

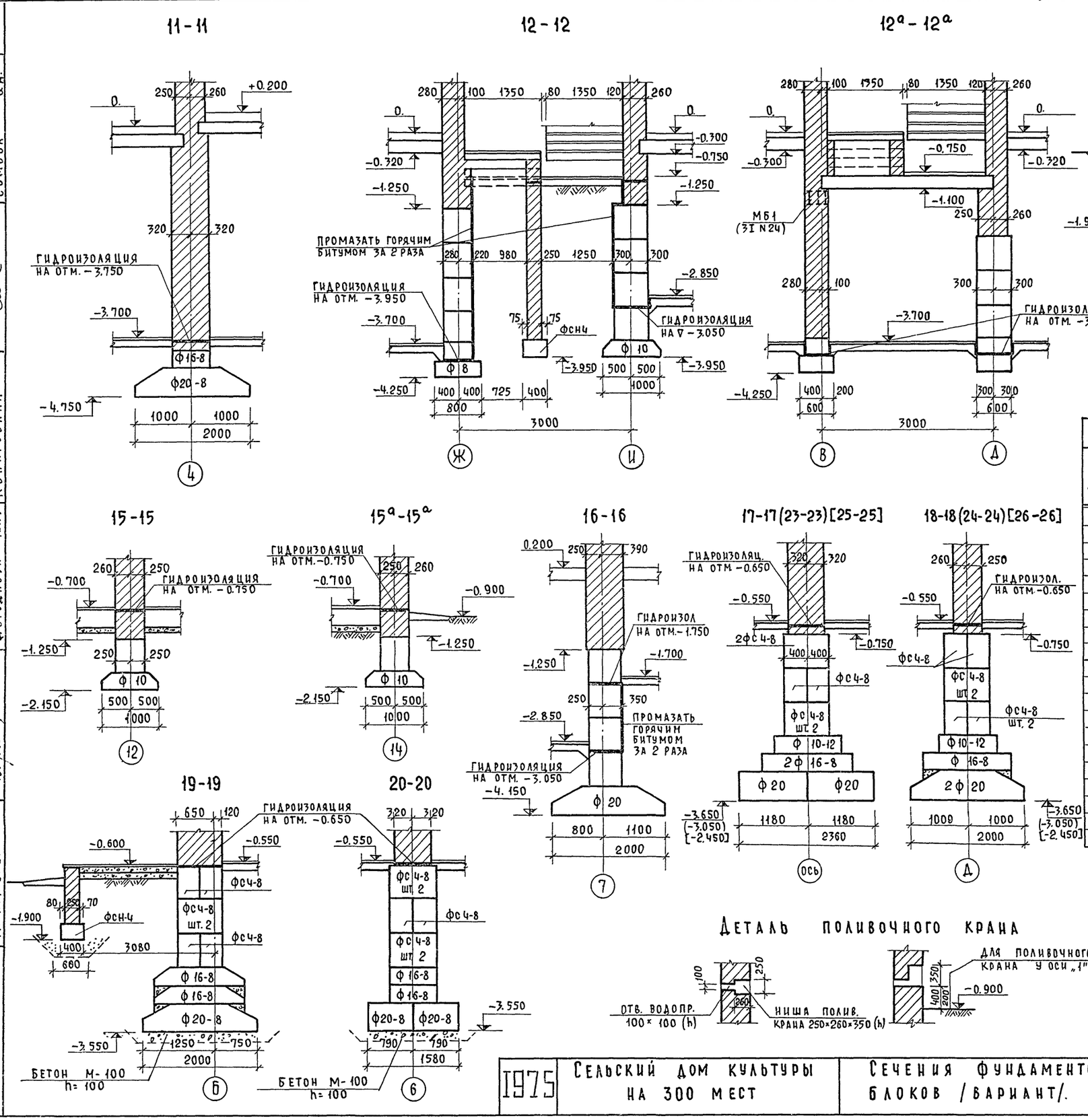

Спецификация железобетонных изделий

Марка элемента	Марка бетона	Размеры мм l	в	h	Колич. шт.	Объем бетона м³ издел.	общий	Вес издел. кг	Каталог
Ф 20	150	1180	2000	500	13	0.975	12.68	2440	Серия 1.112-1 выпуск 1
Ф 14	150	2380	1400	300	9	0.845	7.60	2110	
Ф 10	150	2380	1000	300	50	0.608	30.40	1520	
Ф 8	150	2380	800	300	14	0.557	7.80	1395	
Ф 20-8	150	780	2000	500	21	0.638	13.40	1595	
Ф 16-8	150	780	1600	300	21	0.320	6.72	800	
Ф 10-8	150	780	1000	300	19	0.197	3.74	495	
Ф 10-12	150	1180	1000	300	11	0.300	3.30	750	
Ф 6-12	150	1180	600	300	4	0.205	0.82	515	
ФС4	100	2380	400	580	52	0.543	28.24	1300	Серия 1.116-1 выпуск 1
ФС5	100	2380	500	580	84	0.679	57.04	1630	
ФС6	100	2380	600	580	139	0.815	113.29	1960	
ФС4-8	100	780	400	580	51	0.172	8.77	415	
ФС5-8	100	780	500	580	21	0.215	4.52	520	
ФС6-8	100	780	600	580	75	0.258	19.35	620	
ФСН4	100	1180	400	280	155	0.127	19.69	305	
ФСН6	100	1180	600	280	114	0.191	21.77	460	
ФСН-5	100	1180	500	280	8	0.159	1.27	205	

Деталь поливочного крана

Примечание

1. Данный лист читать совместно с листами АС-05; АС-06.
2. Общие примечания см. лист АС-06

1975	Сельский дом культуры на 300 мест	Сечения фундаментов из сборных блоков /вариант/. Спецификация.	Типовой проект 264-12-153	Альбом 0	Лист АС-09

Ростипроинсельстрой г. Москва
Рук. мастерской Н.Н. Зарубин
Гл. констр. мастерск. Андреева А.М.
Гл. арх. проекта Гуревич В.Н.
Гл. инж. проекта Ивановский А.В.
Гр. инженер Дороднова Н.И.
Копировала Сомова О.А.

Развертка по оси „А"

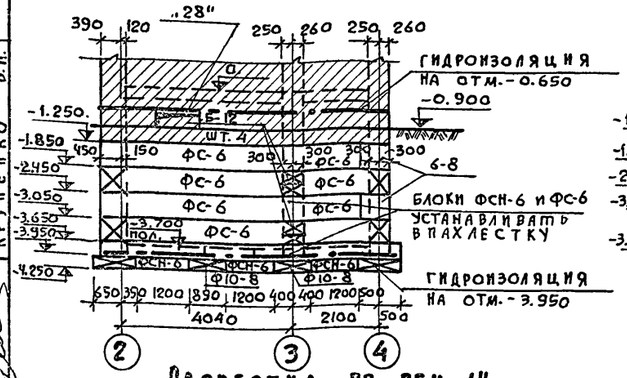

Развертка по оси „А"

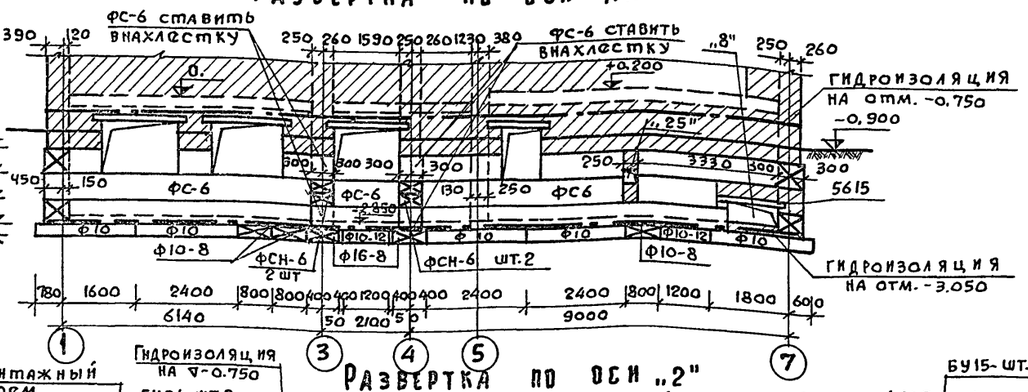

Развертка по оси „1"

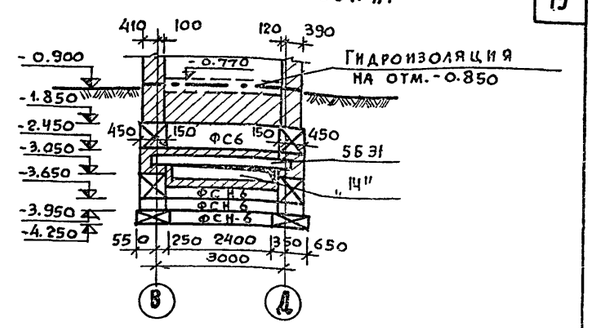

Развертка по оси „1"

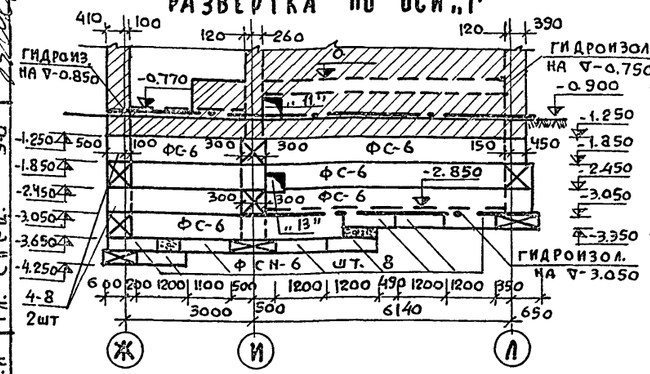

Развертка по оси „2"

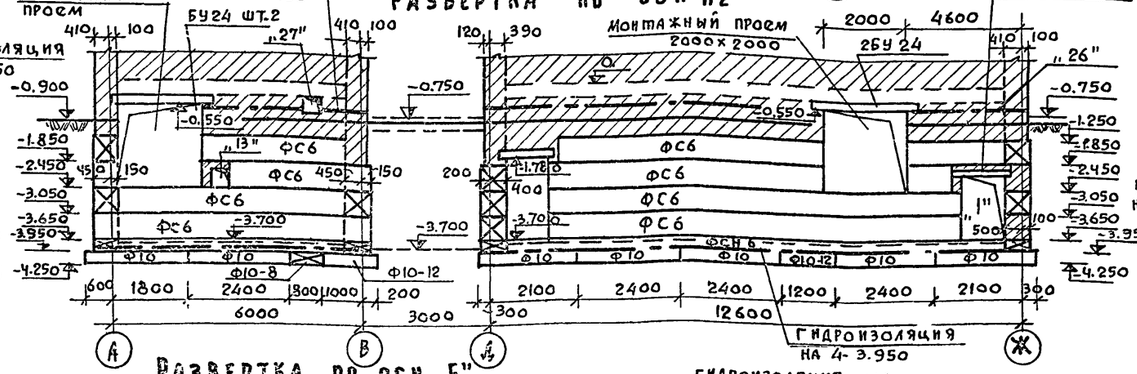

Развертка по оси „Д"

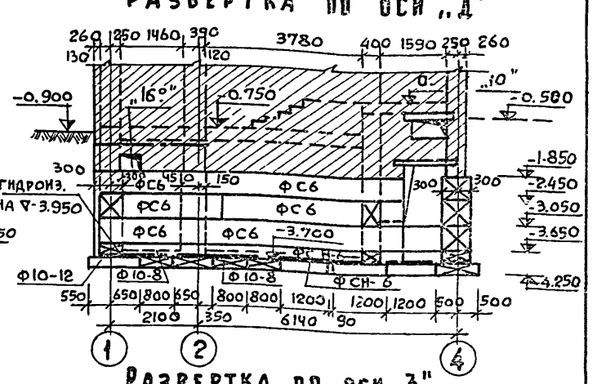

Развертка по оси „Б"

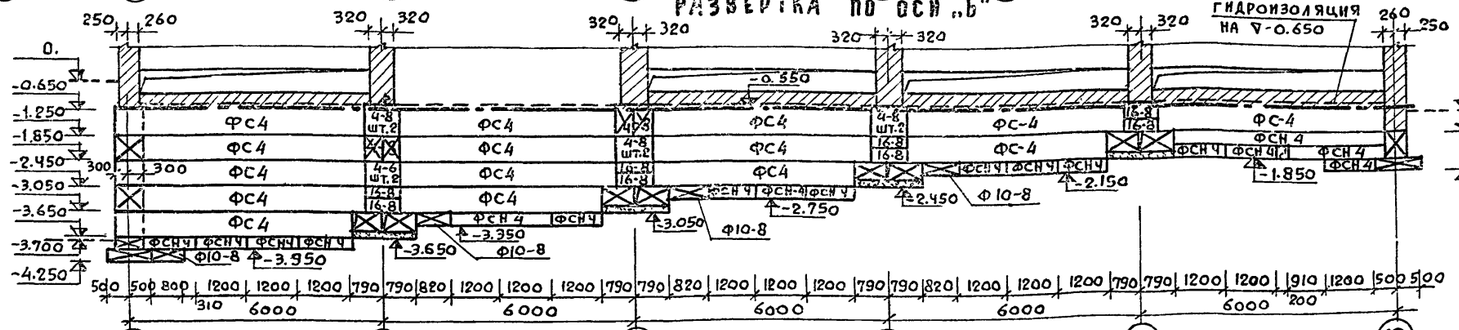

Развертка по оси „3"

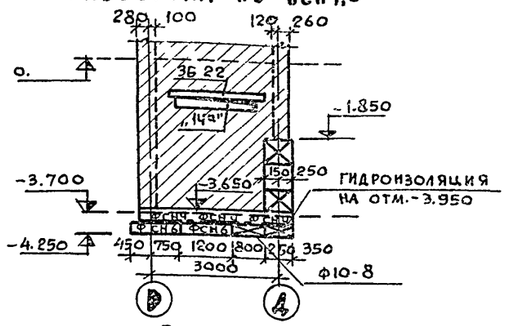

Развертка по оси „И"

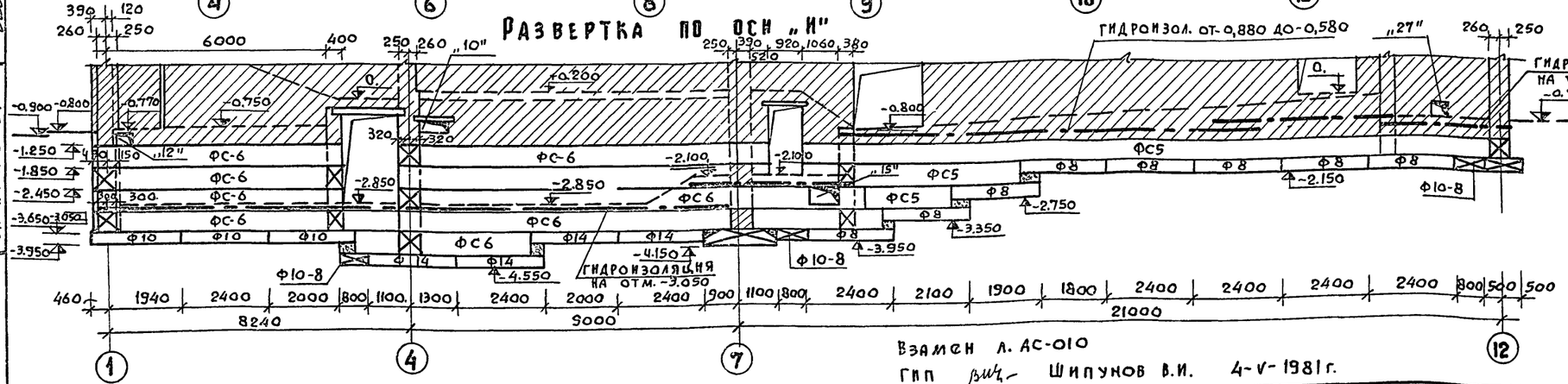

Развертка по оси „В"

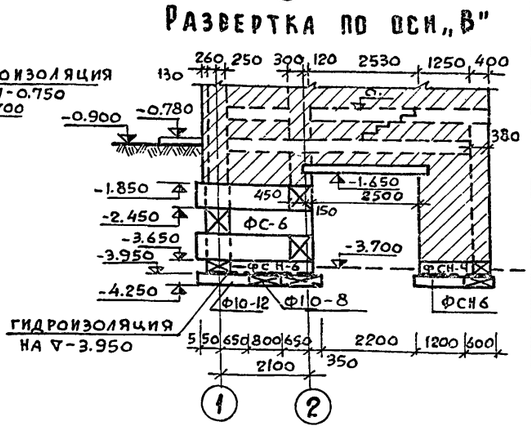

Взамен л. АС-010

ГИП Шипунов В.И. 4-V-1981 г.

1. Общие примечания см. лист АС-06
2. Данный лист смотреть совместно с листами АС-05÷09.

1976	Сельский дом культуры на 300 мест	Развертки фундаментов из сборных блоков	Типовой проект 264-12-153	Альбом 0	Лист АС-010 и

Госстроя СССР — г. Москва

Гл. инж. пр-та Иванов — Ст. инженер Гольдман

Гл. спец. Гуревич — Гл. спец. Иванов

Гл. констр. Андреева — Гл. арх. пр-та

Согласовано: Крячис Ваян Крупенко

14748-01 16

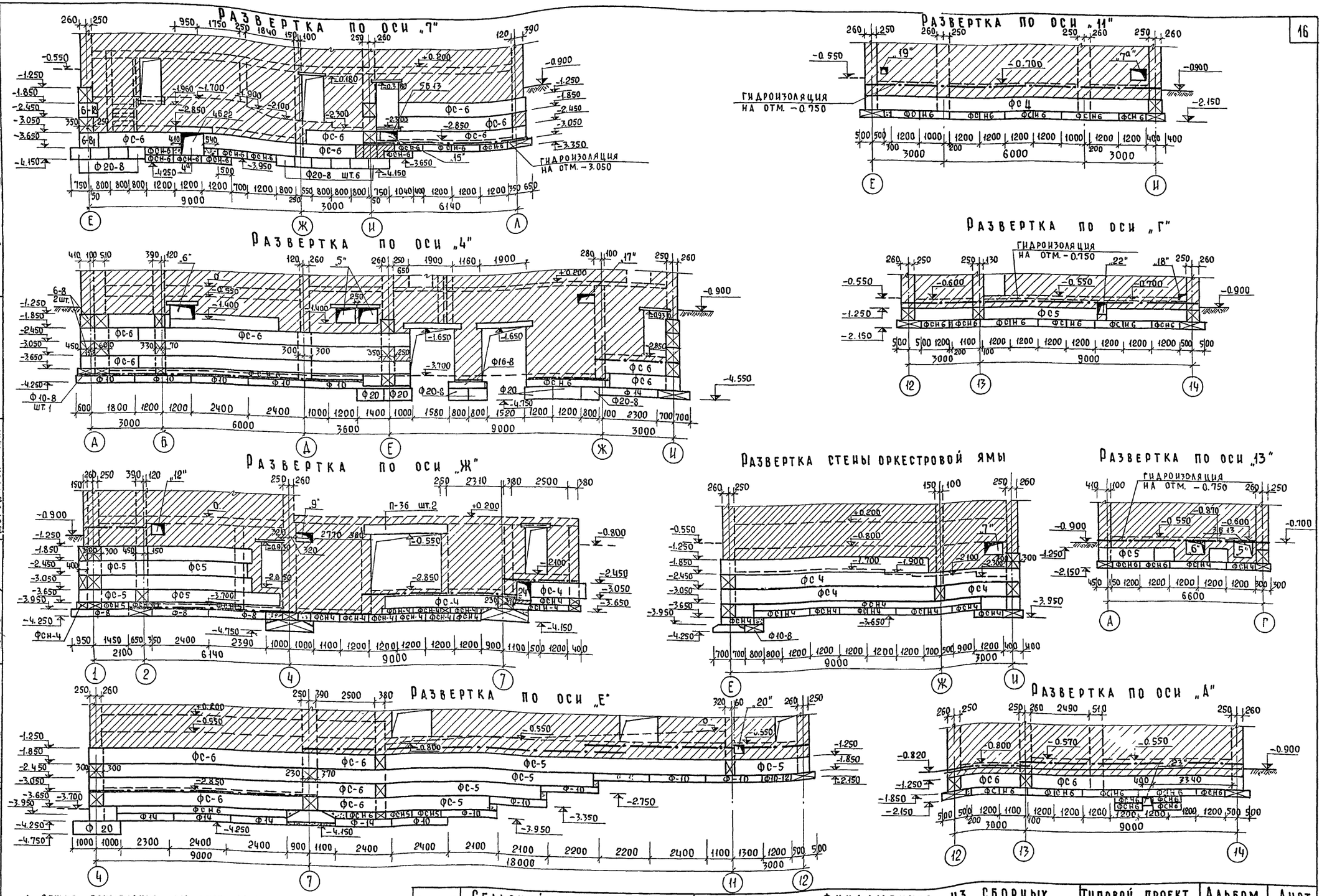

1. Общие примечания см. лист АС-06
2. Данный лист читать совместно с листами АС-05÷010

1976	Сельский дом культуры на 300 мест	Развертки фундаментов из сборных блоков	Типовой проект 264-12-153	Альбом 0	Лист АС-011

Росгипроинсельстрой г. Москва

Гл. констр. маст. Гл. арх. проекта Гл. инж. проекта Гр. инженер

Андреева А.М. Гуревич В.Н. Ивановский А.В. Дороднова Н.И.

Рук. сектора О.В. Гл. специал. В.К. Гл. специал. Э.О.

Крейнис А.Х. Ванян Н.Д. Крупенко В.И.

14748-01 17

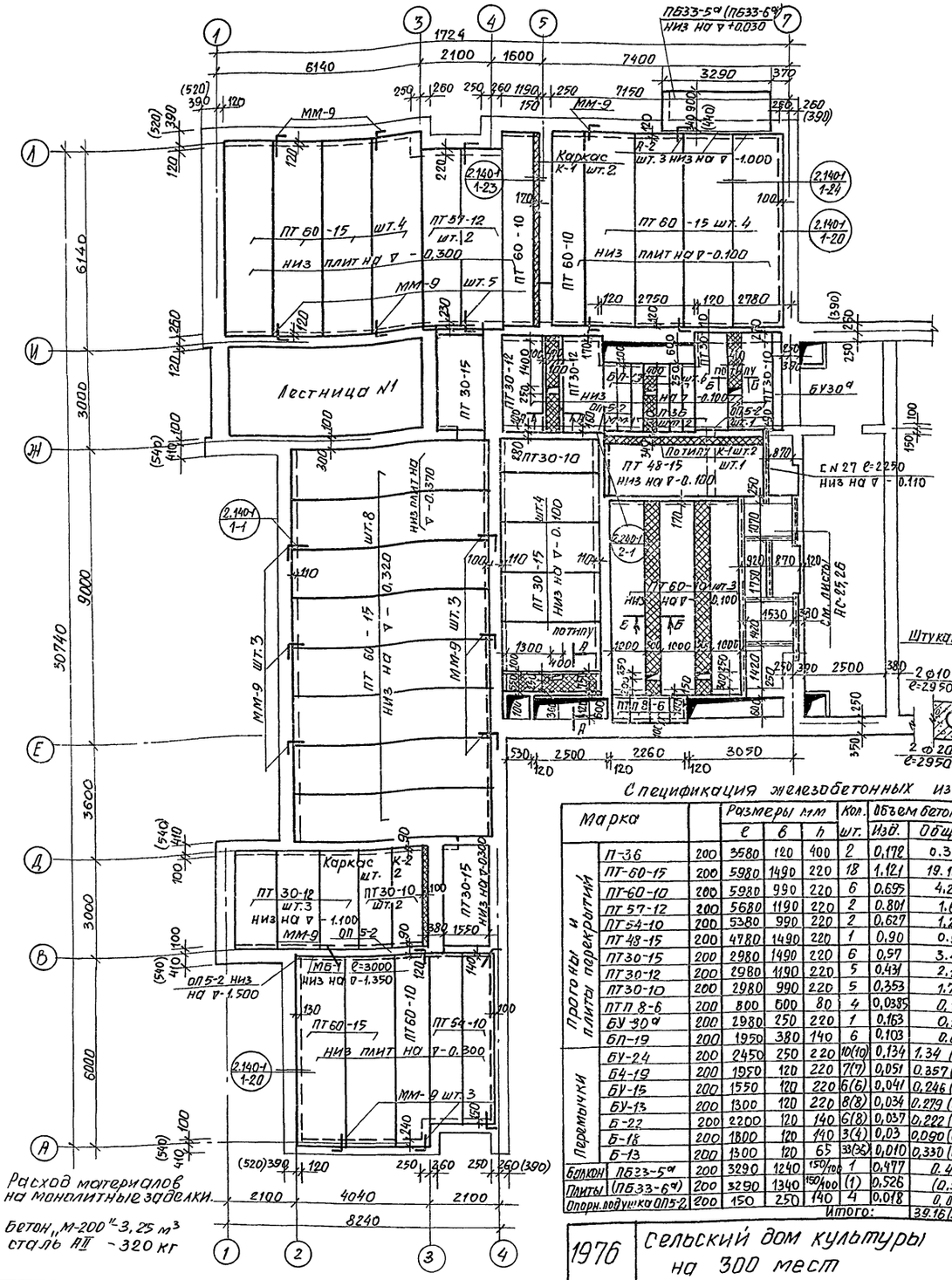

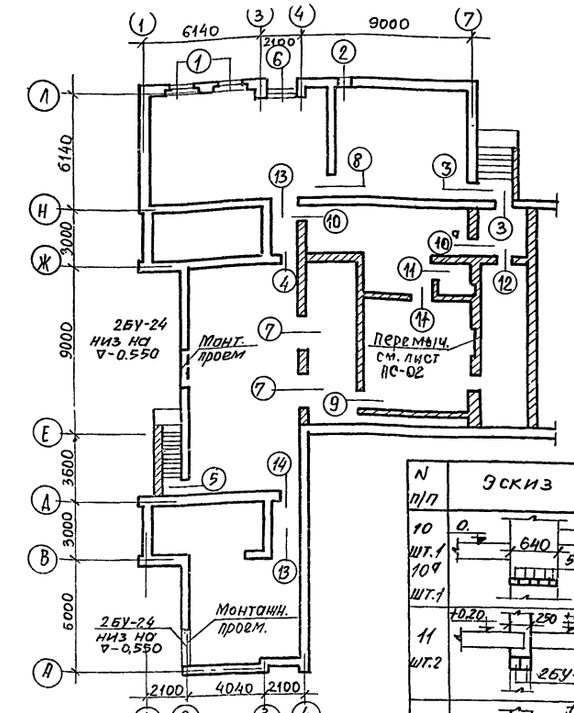

Спецификация железобетонных изделий

Марка		Размеры мм l	b	h	Кол. шт.	Объем бетона м³ Изд.	Общий	Вес изд. кг	NN листов заготов. чертежей
Прогоны и плиты перекрытий	П-36	200	3580	120	400	2	0,172	0.344	430	ИИ03-02 Альб.108 листы 8,9
	ПГ-60-15	200	5980	1490	220	18	1.121	19.16	2800	сер.1.141-1. В.1 лист 9
	ПГ-60-10	200	5980	990	220	6	0.695	4.20	800	сер.1.141-1. В.6 лист 3
	ПГ 57-12	200	5680	1190	220	2	0.801	1.60	2000	сер. 1.141-1 В.13 лист 11
	ПГ54-10	200	5380	990	220	2	0.627	1.254	1570	
	ПГ 48-15	200	4780	1490	220	1	0,90	0.90	2250	
	ПГ30-15	200	2980	1490	220	6	0.57	3.42	1425	
	ПГ30-12	200	2980	1190	220	5	0.431	2.15	1080	
	ПГ30-10	200	2980	990	220	5	0,353	1.765	882	
	ПГП 8-6	200	800	600	80	4	0,0335	0.160	96	ИИ03-02 Альб. 15-64 л. 6
	БУ-30^а	200	2980	250	220	1	0.163	0.163	410	серия 1.139-1 вып. 1
	БП-19	200	1950	380	140	6	0.103	0.60	260	листы 22; 28
Перемычки	БУ-24	200	2450	250	220	10(10)	0,134	1.34 (1.34)	335	
	Б4-19	200	1950	120	220	7(7)	0,051	0.357 (0.357)	130	
	БУ-15	200	1550	120	220	6(6)	0,041	0,246 (0.246)	105	
	БУ-13	200	1300	120	220	8(8)	0,034	0.279 (0,272)	85	
	Б-22	200	2200	120	140	6(8)	0,037	0,222 (0,296)	95	
	Б-18	200	1800	120	140	3(4)	0,03	0,090 (0,120)	75	
	Б-13	200	1300	120	65	33(36)	0,010	0,330 (0,360)	25	
Балкон	ПБ33-5^а	200	3290	1240	150/100	1	0,477	0.477	1192	
Плиты	(ПБ33-6^а)	200	3290	1340	150/100	(1)	0,526	(0,526)	1315	
Опорн. подушка	ОП5-2	200	150	250	140	4	0,018	0,072	45	
					Итого:			39.16 (39.34)		

Серия 1.141-1 Вып. 5 лист 5; Вып. 5 лист 9; Вып. 10 лист 7; Вып. 10 лист 9; Вып. 11 лист 7

Серия 1.139-1 Выпуск 1: лист 15; лист 12; лист 11; лист 10; лист 5; лист 3; лист 1

Сечения перемычек

N п/п	Эскиз	отм.
1 шт.2	2(3)Б-22; БУ-24; 510; (640)	-0.600
2 шт.1	+0.200; 3(4) Б-13; БУ-13; 510; (640)	-0.600
3 шт.2	+0.200; 4(5)Б-13; 510; (640)	-0,380
4 шт.1	+0.200; 0.; 2Б-13; -0.300; БУ-13	-0.930
10 шт.1; 10^а шт.1	0.; +0.200; 640; 5Б-13	-0.930; -0.180
5 шт.1	+0.60; 0.; 4Б-13; БУ-13	-1,000
11 шт.2	+0.20; 250; +0.200; 2БУ-13	-0.930
6 шт.1	(640); 510; 3(4)Б-18; БУ-19	-0,600
12 шт.1	+0.200; 250; 2Б-13	-0.180
7 шт.2	0; 640; -0.140; 0.324; Б-22; 2БУ-24	-1.650
13 шт.2	0; 380; 3БУ-19	-0,530
8 шт.1	0; +0.200; 0.300; 3БУ-15	-0,300
14 шт.1	0; 600; 4Б-13; БУ-13	-0.950
9 шт.1	0; 400; +0.200; 3БУ-15	-1.800

Спецификация металлических изделий

Марка	Профиль или сечение	l мм	Кол-во шт.	Вес кг Эл-та	Вес кг Общ.	NN листов заготовительн. чертежей
МБ-1	3Г24	3000	1	256.58	256.58	Альб. IV КМ-10
ММ-1	L50×5	400	2	1.70	3.40	Серия 2.240-1 В2 л. 53
ММ-9	Ф10 AII	750	16	0.46	7.36	Альбом IV КМ-10
А-2	Ф16 AII L758	1300 300	3	4.76	14.28	Альбом IV КМ-10
К-1	—	5980	4	25.28	101.12	Альбом IV КМ-10
К-2	—	2980	2	14.20	28.40	Альбом IV КМ-10

Примечания:

1. Кладку железобетонных панелей и перемычек производить на свежевыстланный раствор „М-50".
2. Зазоры между кладкой и перекрытием не допускаются.
3. Над перекрытием вент. камеры уложить минераловатные жесткие плиты толщиной 20мм.
4. Балконная плита (ПБ-33-6^а) применяется при толщ. стены 640 мм.
5. Размеры в скобках при толщ. стены 640 мм.
6. Перемычки над проемами в кирпичных перегородках учтены в сводной спецификации.

1976	Сельский дом культуры на 300 мест	План перекрытия над подвалом. План перемычек подвала.	Типовой проект 264-12-153	Альбом 0	Лист АС-012

14748-01 18

Зархин, Андреева, Гуревич, Иванов, Гольдман

Рук. мастерской N 4, Гл. конструктор пр-та, Гл. инженер пр-та

РОСГИПРОНИИСЕЛЬСТРОЙ г. Москва

Прив. Типовой 23 Т-5

Коп Вологи-

Сечение 7-7 (~~5-5~~)

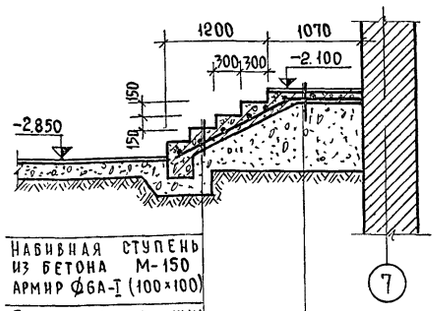

Набивная ступень из бетона М-150 армир ⌀6А-I (100×100)
Песчаная подушка h=400 мм
Уплотненный щебнем грунт на глубину 100 мм

Бетонная плитка 500×300×40 на цементном растворе
Цементно-песчаная стяжка h=20 мм
Ж.б. плита h=100 бетон М-150, арм. ⌀ 6А-I (100×100)
Песчаная подушка h=400 мм

Сечение 8-8 (~~6-6~~)

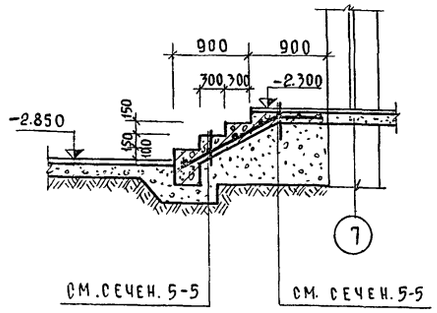

Сечение 9-9 (~~7-7~~)

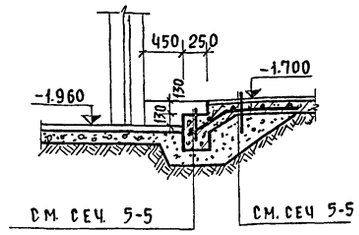

Монтажный план в осях „1-5"

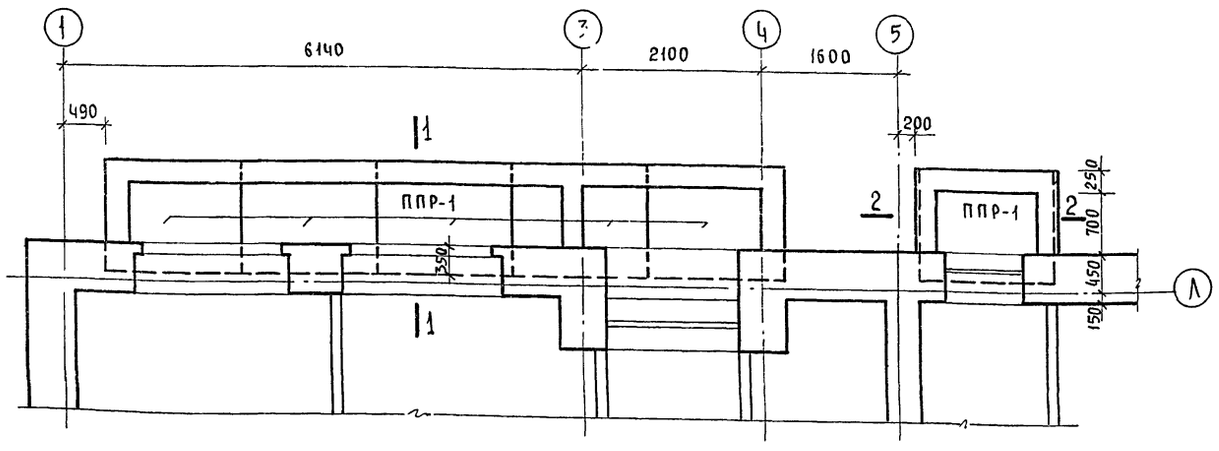

Примечания:

1. Данный лист читать совместно с листом АС-01

Сечение 1-1

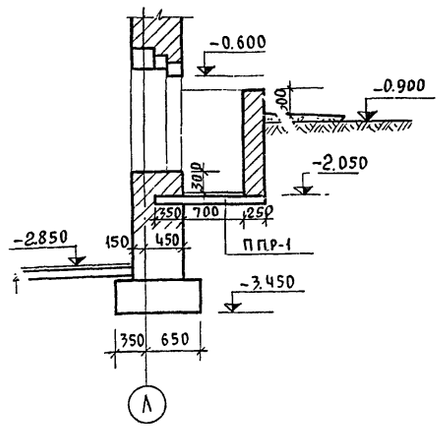

Сечение 2-2

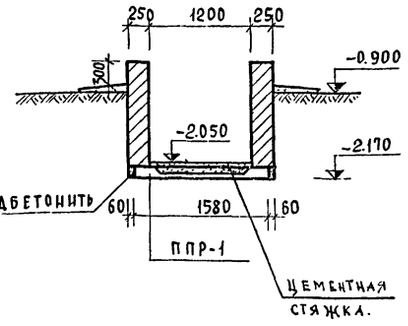

Расход материалов на железобетонную плиту приямка

NN п.п.	Наименование	Марка изделия	Размеры в мм ℓ	в	h	Масса изделия кг	Масса стали кг	Кол. шт.	Объем бетона м³	Общий объем бетона	Серия, вып.
1	Плита приямка	ППР-1	1580	1300	100	340.0	16.12	6	0.136	0.816	ИИ-03-02

Внесены изменения
гип. Шипунов В.И /
4-V-81г

1976	Сельский дом культуры на 300 мест	Входы в подвал и сечения приямков	Типовой проект 264-12-153	Альбом О	Лист АС-013к

Ростпроммелиорстройпроект г. Москва
ГИП Андреева
Гл. констр. маст. Туревич
Гл. арх. проекта Иванов
Гл. инж. проекта Иванов
Ст. инженер Киселева
Сомова С.А.
Копировала А.М. В.Н. А.В.

14748-01 19

Спецификация железобетонных изделий

Вариант	Марка элемента	Наименование	Марка бетона	Размеры мм l	Размеры мм в	Размеры мм h	Всего шт. при толщ. стен 510 мм	Всего шт. при толщ. стен 640 мм	Объем бетона на издел. м³	Всего бет. м³ при толщ. стен 510 мм	Всего бет. м³ при толщ. стен 640 мм	Вес издел. кг	NN листов заготовит. чертежей	
Сборные фундаменты	Ф-20	Плиты для ленточных фундаментов	150	1180	2000	500	13	—	0.975	12.68	—	2440	Серия 1.112-1 выпуск 1	Лист 13
	Ф-14		150	2380	1400	300	9	—	0.845	7.60	—	2110		Лист 25
	Ф-10		150	2380	1000	300	50	—	0.608	30.40	—	1520		Лист 41
	Ф-8		150	2380	800	300	14	—	0.557	7.80	—	1395		Лист 49
	Ф 20-8		150	780	2000	500	21	—	0.638	13.40	—	1595		Лист 69
	Ф 16-8		150	780	1600	300	21	—	0.320	6.72	—	800		Лист 73
	Ф 10-8		150	780	1000	300	19	—	0.197	3.74	—	495		Лист 85
	Ф 10-12		150	1180	1000	300	11	—	0.300	3.30	—	750		Лист 43
	Ф 6-12		150	1180	600	300	4	—	0.205	0.82	—	515		Лист 55
	ФС-4	Блоки бетонные для стен подвалов	100	2380	400	580	52	—	0.543	28.24	—	1300	Серия 1.116-1 выпуск 1	Лист 3
	ФС-5		100	2380	500	580	84	—	0.679	57.04	—	1630		Лист 5
	ФС-6		100	2380	600	580	139	—	0.815	113.29	—	1960		Лист 7
	ФС 4-8		100	780	400	580	51	—	0.172	8.77	—	415		Лист 4
	ФС 5-8		100	780	500	580	21	—	0.215	4.52	—	520		Лист 6
	ФС 6-8		100	780	600	580	75	—	0.258	19.35	—	620		Лист 8
	ФСН-4		100	1180	400	280	155	—	0.127	19.69	—	305		Лист 9
	ФСН-5		100	1180	500	280	8	—	0.159	1.27	—	380		Лист 11
	ФСН-6		100	1180	600	280	114		0.191	21.77		460		Лист 11
Перекрытие над подвалом	П-36	Прогон	200	3580	120	400	2	2	0.172	0.344	0.344	430	ИИ-03-02 Ал.108 Лист 8,9	
	ПТ 60-15	Плиты перекрытий	200	5980	1490	220	18	18	1.121	19.16	19.16	2800	Серия 1141-1	Вып. 2 л. 9
	ПТ 60-10		200	5980	990	220	6	6	0.695	4.20	4.20	800		Вып. 6 л. 3
	ПТ 57-12		200	5680	1190	220	2	2	0.801	1.60	1.60	2000		Вып. 13 л. 11
	ПТ 54-10		200	5380	990	220	2	2	0.627	1.254	1.254	1570		Вып. 6 л. 5
	ПТ 48-15		200	4780	1490	220	1	1	0.90	0.90	0.90	2250		Вып. 5 л. 9
	ПТ 30-15		200	2980	1490	220	6	6	0.57	3.42	3.42	1425		Вып. 10 л. 7
	ПТ 30-12		200	2980	1190	220	5	5	0.431	2.16	2.16	1080		Вып. 10 л. 9
	ПТ 30-10		200	2980	990	220	5	5	0.353	1.765	1.765	882		Вып. 11 л. 7
	ПТП 8-6	Плоская плита	200	800	600	80	4	4	0.0385	0.16	0.16	96	ИИ-03-02 Ал.15-64 л.6	
	БУ-30а	Перемычки	200	2980	250	220	1	1	0.163	0.163	0.163	410	Серия 1.139-1	
	БП-19		200	1950	380	140	6	6	0.103	0.600	0.721	260	Вып. 1 л. 22,28	
	ПБ33-5а	Балкон.	200	3290	1240	150/100	1	—	0.477	0.477	—	1192	Серия 1.137-3 Вып. 1 л. 29-39	
	ПБ33-6а	Плита	200	3290	1340	150/100	—	1	0.526	—	0.526	1315		
	ОП5-2	Опорная подушка	200	150	250	140	4	4	0.018	0.072	0.072	45	ИИ-03-02 Ал.108	
Перемычки подвала и перемычки над отверстиями	БУ-24	Несущие перемычки	200	2450	250	220	10	10	0.134	1.34	1.34	335	Серия 1.139-1 Вып. 1	Лист 15
	БУ-19		200	1950	120	220	7	7	0.051	0.357	0.357	130		Лист 12
	БУ-15		200	1550	120	220	6	6	0.041	0.246	0.246	105		Лист 11
	БУ-13		200	1300	120	220	14	14	0.034	0.48	0.48	85		Лист 10
	Б-31	Не несущие перемычки	200	3100	120	220	5	5	0.082	0.41	0.41	205		Лист 8
	Б-22		200	2200	120	140	15	17	0.037	0.555	0.629	95		Лист 5
	Б-18		200	1800	120	140	3	4	0.03	0.09	0.12	75		Лист 3
	Б-15		200	1550	120	140	5	5	0.026	0.13	0.13	65		Лист 2
	Б-13		200	1300	120	65	86	89	0.010	0.86	0.89	25		Лист 1
Плиты над каналами и вентшахтой	ПТП 11-9	Плита плоская	200	1100	900	80	118	118	0.079	9.44	9.28	198	ИИ-03-02 Альбом 15-64 Листы 5; 6	
	ПТП 8-6		200	800	600	80	57	57	0.0385	2.28	2.28	96		
	БП-19	Плитная перем.	200	1950	380	140	5	5	0.103	0.515	0.515	260	Серия 1.139-1 Лист 28	

Спецификация железобетонных изделий /продолжение/

Марка элемента	Наименов.	Марка бетона	Размеры в мм l	Размеры в мм в	Размеры в мм h	Кол. шт.	Объем бетона м³ на издел.	Объем бетона м³ общий	Вес издел. кг	NN листов заготовит. чертежей
ЛС 11-17	Ступени	200	1050	320	171	17	0.041	0.697	110	Сер. 1.155-1 вып. 1
ППР-1	Плита приямка	200	1500	1300	100	6	0.136	0.816	340	ИИ-03-02 ч Iа 15-64 л.7
ЛС-14	Ступень	200	1350	380	190	10	0.053	0.53	150	Сер. 1.155-1 вып. 1
ЛС-14#	Ступень нижняя	200	1350	310	124	2	0.025	0.050	78	Сер. 1.155-1 вып. 1

Спецификация деревянных изделий

Марка изделия	Наименование	Размеры мм l	Размеры мм в	Размеры мм h	Кол-во шт.	NN листов заготовит. чертежей
ОС 12-18	Оконные блоки со спаренными переплетами	—	1749	1164	2	ГОСТ 11214-65
ОС 12-09		—	880	1164	1	
ОС 12-15А		—	1483	1164	1	
ДО 19-35	Подокон. доска при спар. перепл.	1900	350	40	2	
ОР 12-18	Оконные блоки с раздельными переплет.	—	1747	1164	2	ГОСТ 11214-65
ОР 12-09		—	886	1164	1	
ОР 12-15А		—	1495	1164	1	
ДО 19-20	Подокон. доска при разд. перепл.	1900	200	40	2	Серия 1.136-2
ДСТ 8 пр/лев.	Дверн. блок щитов. трудносгораем.	—	886	1888	10/9	Серия 1.135-1
Д-10 лев.	Дверн. блок глухой одностворн.	—	674	2075	1	
Д-8 пр.	Дверн. блок глухой одностворн.	—	874	2075	1	ГОСТ 6629-74

Спецификация металлических изделий

Марка изделия	Профиль или сечение	l мм	Кол-во шт.	Вес кг элемента	Вес кг общий	NN листов заготовит. чертежей
МБ-1	3I N24	3000	1	256.58	256.58	Ал. IV КМ-10
ММ-1	L 50×5	400	2	1.70	3.40	Серия 2.240-1 Вып. 2 лист 53
ММ-9	Ø 10 А-II	750	16	0.46	7.36	Ал. IV КМ-10
А-2	Ø16 А-III L75×8	1300; 300	3	4.76	14.28	Ал. IV КМ-10
К-1	—	5980	4	25.28	101.12	Ал. IV КМ-10
К-2	—	2980	4	14.20	56.80	Ал. IV КМ-10
МОП-1	—	—	1	11.73	11.73	Ал. IV КМ-3
МОЛ-1	—	—	1	19.93	19.93	Ал. IV КМ-3
ОЛЦ.1	Огражден. цок. марша	—	2	28.63	57.26	Ал. IV КМ-4
С-1	Металл. сетки	—	32	9.00	288.0	Ал. IV КМ-9
С-2		—	32	19.50	624.0	Ал. IV КМ-9

Примечания:

1. Изделия по лестницам выше отметки ±0.000 см. альбом I

1976	Сельский дом культуры на 300 мест	Сводная спецификация изделий ниже отметки ± 0.000	Типовой проект 264-12-153	Альбом 0	Лист АС-014

Росгипронинсельстрой г. Москва

Рук. мастерск. №4 Гл. констр. маст. Гл. арх. проекта Гл. инж. проекта Инженер

Зарубин Н.Н. Андреева А.М. Гуревич В.Н. Ивановский А.В. Гольдман К.И.

Копировала Сомова О.А.

14748-01 20

ОСНОВНЫЕ ПОКАЗАТЕЛИ ТИПОВОГО ПРОЕКТА			
НАИМЕНОВАНИЕ	-20°	-30°	-40°
Расход тепла на отопление ккал/час.	113500	140550	178200
То же на вентиляцию	169200	233500	306500
То же на горячее водоснабжение	60000	60000	60000
Общий расход тепла	342700	434000	544000
Расходуемый напор в системе отопления мм. водяного столба.	695	730	760

ДАННЫЕ ПО ПРИВЯЗКЕ	
Относительной отметке „0" (соответствует отметка)	
Вариант проекта	
Расчетная наружная температура	
Источник теплоснабжения	
То же, горячего водоснабжения	
Параметры теплоносителя	
Располагаемый напор в теплосети в точке присоединения	
Диаметр сопла и N элеватора	

ПЛАН М 1:200

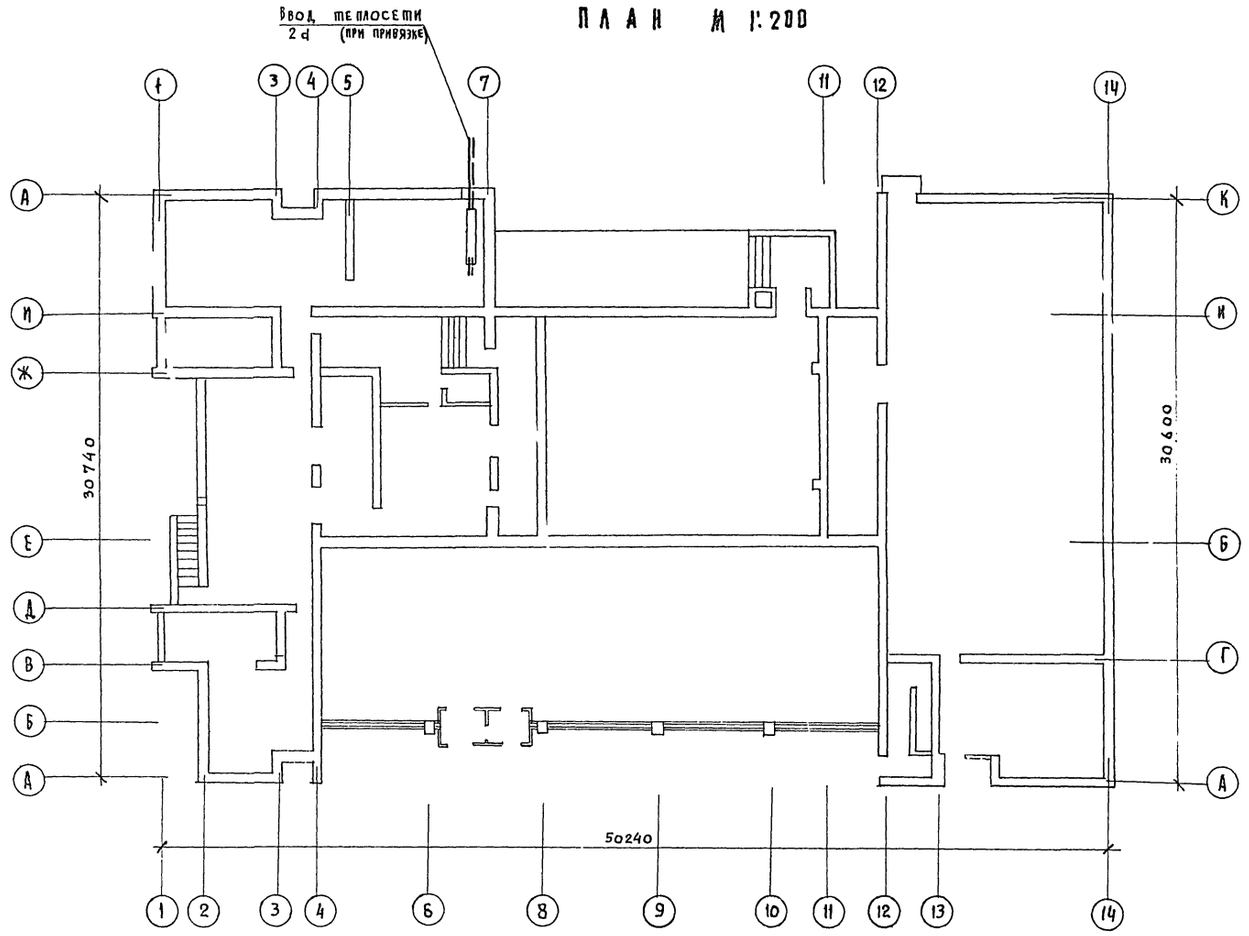

ТЕПЛОВОЙ УЗЕЛ М 1:100

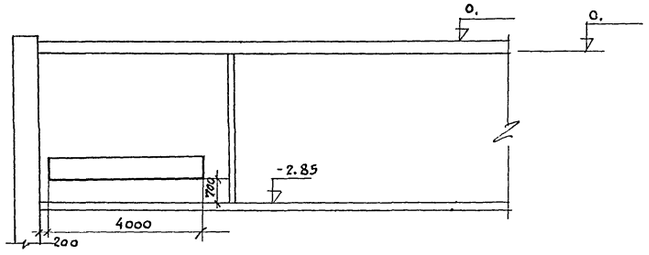

1976	СЕЛЬСКИЙ ДОМ КУЛЬТУРЫ НА 300 МЕСТ	ОТОЛЕНИЕ. ВЕНТИЛЯЦИЯ.	ТИПОВОЙ ПРОЕКТ 264-12-153	АЛЬБОМ 0	ЛИСТ ОВ-01

РОСГИПРОНИНСЕЛЬСТРОЙ г. МОСКВА

Гл. архит. пр-та	Пономарев	Э.А.	
Рук. сект. п.о.	Крейнис	Д.Х.	
Рук. группы	Королева	И.С.	
Ст. инженер	Сошникова	Г.Н.	Копировал

Алферова Г.М.

План м 1:200

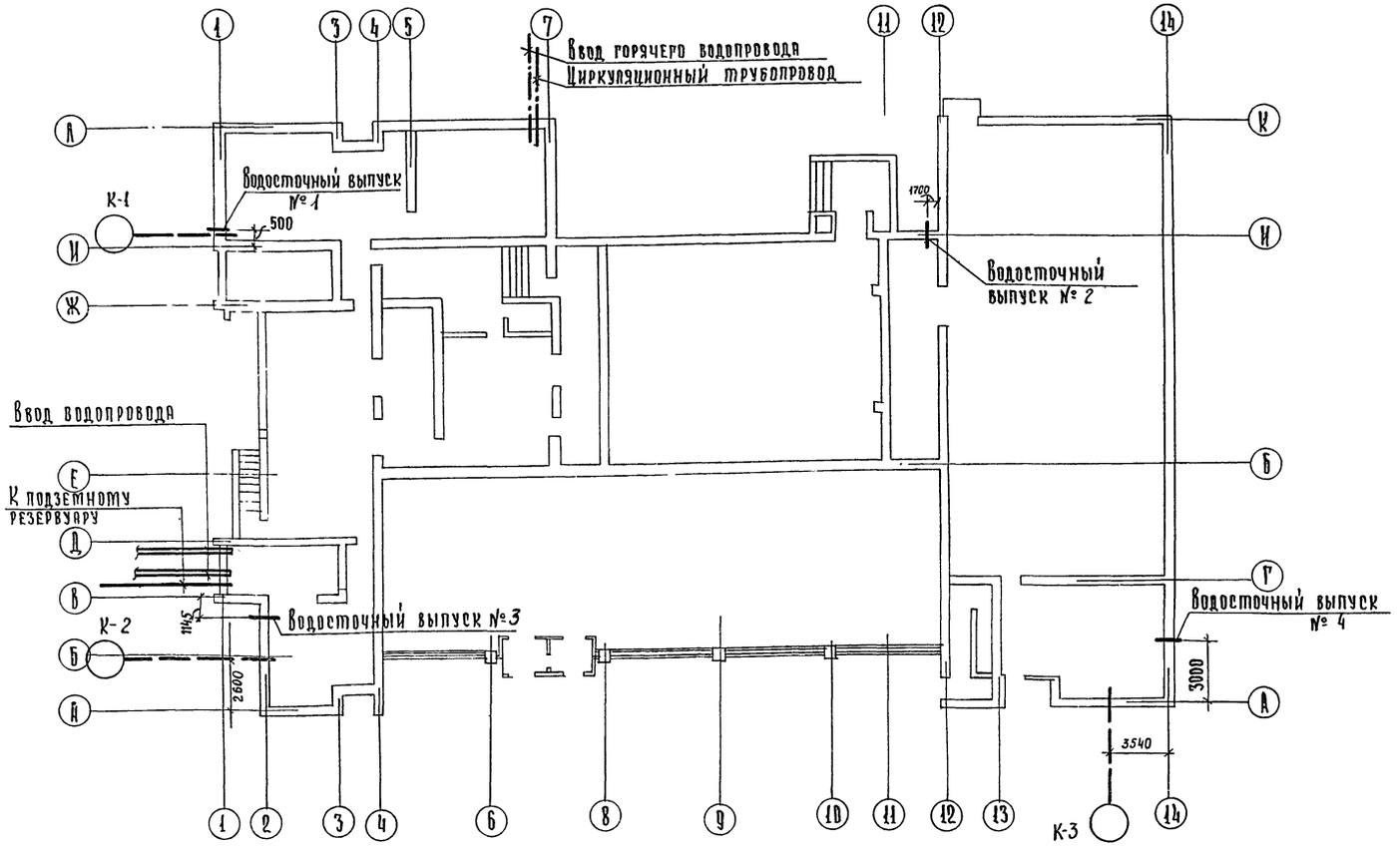

Выпуски канализации

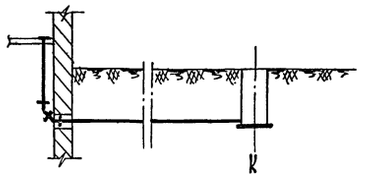

Выпуск 1	Отметка земли	
	Отметка лотка трубы	
	№колодца, d, ℓ, i	
Выпуск 2	Отметка земли	
	Отметка лотка трубы	
	№колодца, d, ℓ, i	
Выпуск 3	Отметка земли	
	Отметка лотка трубы-	
	№колодца, d, ℓ, i	

Ввод водопровода

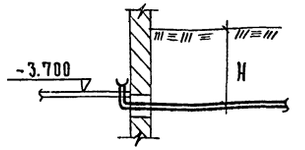

Выпуски водостоков

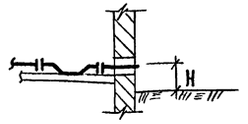

№№ выпусков	H в.н.
1	
2	
3	
4	

Спецификация труб

№№ п/п	Наименование	D в мм	Един. измер.	Кол-во	ГОСТ
	Выпуски канализации				
1	Трубы чугунные канализационные	100	п.м.		6942.3-69
	Ввод водопровода				
2	Трубы чугунные водопроводные	100	—"—		5525-61

Основные показатели типового проекта

Суточный расход воды	9,16 м³/сут
Часовой расход воды	1,37 м³/час
Расчетный секундный расход холодной воды	2.05 л/сек.
Расчетный секундный расход холодной воды на пожаротушение	42 л/сек
Секундный расход холодной воды на наружное пожаротушение	15 л/сек
Расчетный секундный расход горячей воды	1.78 л/сек
Потребный напор на вводе холодной воды	15,7 m
Потребный напор на вводе холодной воды при пожаротушении	42 м
Потребный напор на вводе горячей воды	24.0 m
Расход тепла на горячее водоснабжение	600000ккал/час

Типовой проект 264-12-153 Альбом VI

Гл. архит. пр-та	Гуревич		
Гл. констр. пр-та	Иванковский		
Рук. сектора	Крейнис		
Рук. группы ВК	Рыдлевская	Копировала:	
г. Москва	Фадеев		Крупенко

1976	Сельский дом культуры на 300 мест	Водоснабжение, канализация и водостоки. Спецификации.	Типовой проект 264-12-153	Альбом 0	Лист ВК-01

Основные показатели проекта

NN п/п	Наименование	Един. изм.	Количество
	Ввод силовой		
1	Расчетная мощность	квт.	12.6
2	Расчетный ток	а.	249
3	Количество токоприемников	шт.	13
4	Максимальная мощность одного токоприемника	квт.	55
	Ввод осветительный		
1	Расчетная мощность	квт.	144
2	Расчетный ток	а	230
3	Потеря напряжения	%	1.9
	Аварийный режим		
1	Расчетная мощность	квт.	167
2	Расчетный ток	а	280

Напряжение эл. сети 380 / 220 в.

По обеспечению надежности электроснабжения электроприемники сельского дома культуры относятся к II категории, кроме аварийного освещения и электродвигателей пожарных насосов, которые относятся к I категории.

Схема вводов

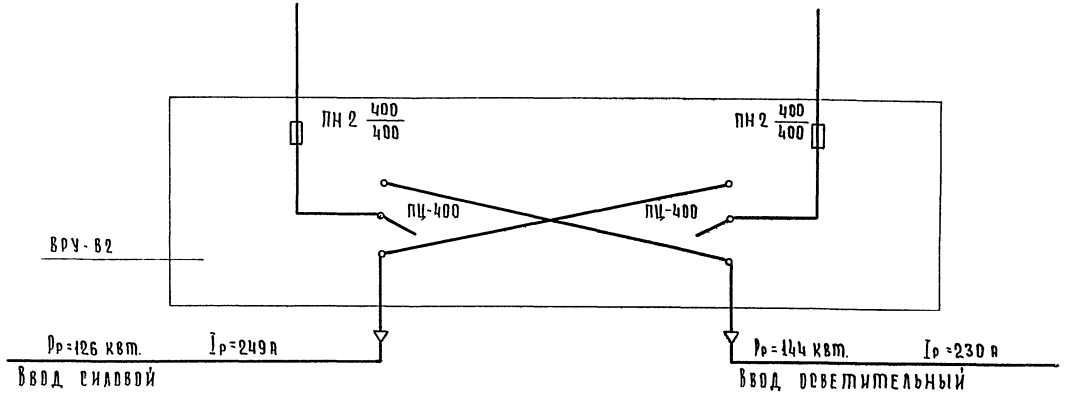

План М 1:200

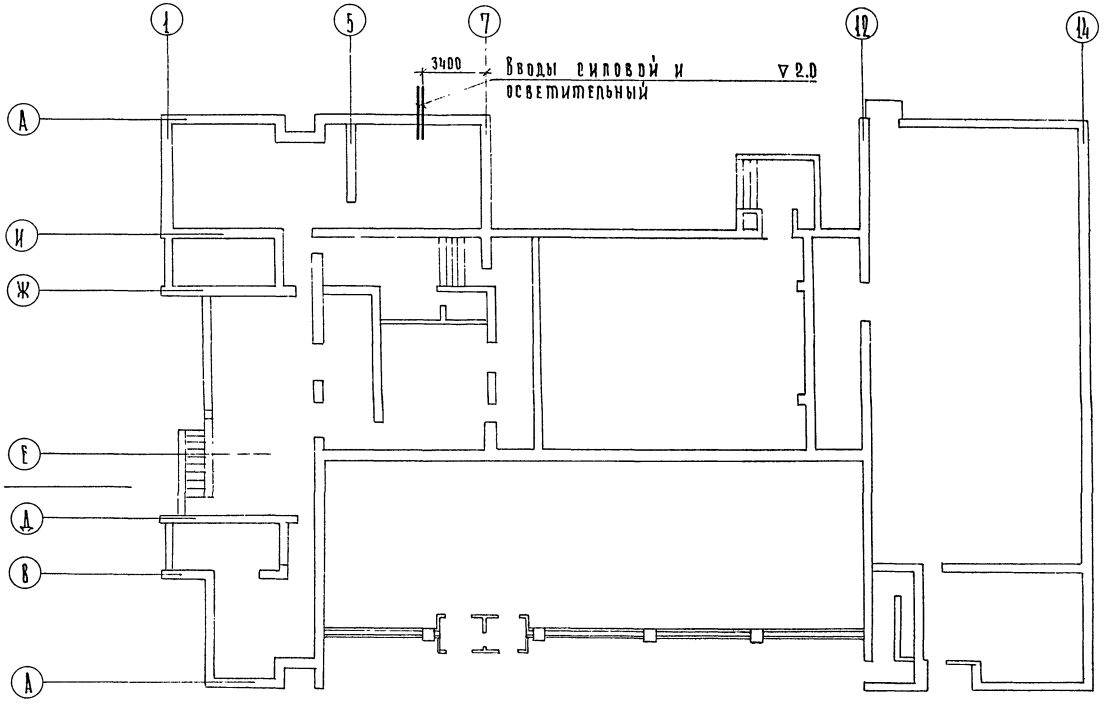

1976	Сельский дом культуры на 300 мест	Электроснабжение	Типовой проект 264-12-153	Альбом 0	Лист ЭВ-01

Росгипроинсельстрой г. Москва

Гл. архит. ... Гл. констр. пр-та Руковод. сектора Гл. специалист

Гуревич Ивановский Крейнис Крупенко

Копировала: Крупенко

ЦЕНТРАЛЬНЫЙ ИНСТИТУТ
ТИПОВОГО ПРОЕКТИРОВАНИЯ ГОССТРОЯ СССР
МИНСКИЙ ФИЛИАЛ
г. Минск 220600 ул. К. Маркса 32
Сдано в печать 11.04 1985г.
Заказ №602 тираж 350 экз.
Инв. № 14748/1 цена 1-82

gost.e-ecolog.ru