ИСПОЛНИТЕЛЬНЫЙ КОМИТЕТ ЛЕНИНГРАДСКОГО ГОРОДСКОГО СОВЕТА НАРОДНЫХ ДЕПУТАТОВ

ГЛАВНОЕ АРХИТЕКТУРНО-ПЛАНИРОВОЧНОЕ УПРАВЛЕНИЕ

ТИПОВЫЕ КОНСТРУКЦИИ И ДЕТАЛИ ЗДАНИЙ И СООРУЖЕНИЙ ДЛЯ СТРОИТЕЛЬСТВА В ЛЕНИНГРАДЕ

СЕРИЯ 1.225.1 КЛ-3

РИГЕЛИ ЖЕЛЕЗОБЕТОННЫЕ СВЯЗЕВОГО КАРКАСА ОБЩЕСТВЕННЫХ ЗДАНИЙ С ПРОЛЁТАМИ 3,0; 4,2; 4,5; 6,0; 7,2 И 9,0 м

ВЫПУСК II-4

РИГЕЛИ ДЛИНОЙ 6760мм. С НАГРУЗКАМИ 5,2; 7,2; 9,0; 11,0 тс/м
И ДЛИНОЙ 8560мм С НАГРУЗКАМИ 5,2; 7,2 тс/м С
ПРЕДВАРИТЕЛЬНО НАПРЯГАЕМОЙ АРМАТУРОЙ ИЗ СТАЛИ КЛАССА $A\overline{IV}$; $A_T\overline{IV}$; $A_T\overline{V}$

РАЗРАБОТАНЫ
ИНСТИТУТОМ ЛЕННИИПРОЕКТ

1988

gost.e-ecolog.ru

ИСПОЛНИТЕЛЬНЫЙ КОМИТЕТ ЛЕНИНГРАДСКОГО ГОРОДСКОГО СОВЕТА НАРОДНЫХ ДЕПУТАТОВ

ГЛАВНОЕ АРХИТЕКТУРНО-ПЛАНИРОВОЧНОЕ УПРАВЛЕНИЕ

ТИПОВЫЕ КОНСТРУКЦИИ И ДЕТАЛИ ЗДАНИЙ И СООРУЖЕНИЙ ДЛЯ СТРОИТЕЛЬСТВА В ЛЕНИНГРАДЕ

СЕРИЯ 1.225.1 КЛ-3

РИГЕЛИ ЖЕЛЕЗОБЕТОННЫЕ СВЯЗЕВОГО КАРКАСА ОБЩЕСТВЕННЫХ ЗДАНИЙ С ПРОЛЁТАМИ 3,0; 4,2; 4,5; 6,0; 7,2 И 9,0 м

ВЫПУСК II-4

РИГЕЛИ ДЛИНОЙ 6760мм С НАГРУЗКАМИ 5,2; 7,2; 9,0; 11,0 тс/м И ДЛИНОЙ 8560мм С НАГРУЗКАМИ 5,2; 7,2 тс/м С ПРЕДВАРИТЕЛЬНО НАПРЯГАЕМОЙ АРМАТУРОЙ ИЗ СТАЛИ КЛАССА AIV; AтIV; AтV

РАЗРАБОТАНЫ ИНСТИТУТОМ ЛЕННИИПРОЕКТ

ВВЕДЕНЫ В ДЕЙСТВИЕ УКАЗАНИЕМ № 84-У от 25.07.88

1988

Рег.№

ЛЕННИИПРОЕКТ

Гл. конструкт. ИН-ТА Гл. инж. СПУ-3 — Захаркин, Усанов

Гл. — Печерский

Нач. ОКУ

Гл.констр. ОКУ — Бунин

Гл. спец. — Новаева, Иванова

Рук. группы — Ивановна

Разработал — Бунин

Рассчитал — Новаева

Исполнил — Иванова

согласовано

Проверил — Ивакева

Нормоконтролёр — Бунин

внесены изменения

Дата	Рег.№	Должность	Подпись	Фамилия

Т-479

Номер изм.	Основание изменений	Краткое содержание изменений	Номера листов: корректировка	Номера листов: дополнение	Номера листов: аннулирование	Подписи: ГИП, ГАП	Подписи: Гл.спец

Номер изм.	Основание изменений	Краткое содержание изменений	Номера листов: корректировка	Номера листов: дополнение	Номера листов: аннулирование	Подписи: ГИП, ГАП	Подписи: Гл.спец.

Согласовано

Инв.№ подл. | Подпись и дата | Взам.инв.№

Нач.отд	Печерский		06.88
Гл.констр	Бунич		
Гл.спец.	Новлева		
Рук.гр	Иванова		
Провер.	Новлева		
Разраб.	–		
Исполн.	–		
Н.контр.	Бунич		

1.225.1 КЛ-3 1-4 ИК

Информационная карта

Стадия	Лист	Листов
Р		1

ЛЕННИИПРОЕКТ ОКУ

Номер выпуска	Наименование выпуска	Документ утверждения	Документ изменения
Выпуск 0-I	Общие материалы и унифицированные детали	Ук.№ 52-У от 18.06.87	Ук. №84-У от 25.07. 88
Выпуск I-I	Ригели длиной 2560 ; 3760 ; 4060 мм с нагрузками 7,2 и 11 тс/м с арматурой из стали класса А III	-"-	Ук N 81-У от 15.07.88
Выпуск I-2	Ригели длиной 5560 мм с нагрузкой 5,2 ; 7,2 ; 9,0 и 11 тс/м с арматурой из стали класса А III	-"-	—"—
Выпуск I-3	Ригели длиной 5560 мм с нагрузками 5,2 ; 7,2 ; 9,0 и 11 тс/м с предварительно напрягаемой арматурой из стали классов АIУ и АтУ	-"-	
Выпуск I-4	Ригели длиной 6760 мм с нагрузками 5,2 ; 7,2 ; 9,0 и 11 тс/м и длиной 8560 мм с нагрузками 5,2 и 7,2 тс/м с предварительно напрягаемой арматурой из стали классов АIУ и АтУ	Указание №84-У от 25.07.88	
Выпуск 2-I	Арматурные изделия	Ук. № 52-У от 18.06.87	Ук. № 84-У от 25.07. 88

Номер выпуска	Наименование выпуска	Документ утверждения	Документ изменения

Взам.инв. №

Подпись и дата

Инв.№ подл.

Нач.отд.	Печерский		06.88
Гл.кон.	Бунич		
Гл.спец.	Иовлева		
Рук.гр.	Иванова		
Провер.	Иовлева		
Исполнил	Седова		
Н.контр.	Бунич		

I.225.I КЛ-3 I-4 СС

Состав серии

Стадия	Лист	Листов
Р		1

ЛЕННИИПРОЕКТ ОКУ

Обозначение	Наименование	№ стр.	Примечание
	Обложка		
	Титульный лист	1	
1.225.1 КЛ-3 1-4 ИК	Информационная карта	2	
СС	Состав серии	3	
С	Содержание	4;5	
ПЗ	Пояснительная записка	6÷10	
Ди	Данные для испытаний	11	
01	Ригель 2Р68.4.6-5АIVТ	12	
02	Ригель 2Р68.4.6-5АIVТ-1	13	
03	Ригель 2Р68.4.6-5АIVТ-2	14	
04	Ригель 2Р68.4.6-5АIVТ-3	15	
05	Ригель 2Р68.4.6-7АIVТ	16	
06	Ригель 2Р68.4.6-7АIVТ-1	17	
07	Ригель 2Р68.4.6-7АIVТ-2	18	
08	Ригель 2Р68.4.6-7АIVТ-3	19	
09	Ригель 2Р68.4.6-9АIVТ	20	
10	Ригель 2Р68.4.6-9АIVТ-1	21	
11	Ригель 2Р68.4.6-9АIVТ-2	22	
12	Ригель 2Р68.4.6-9АIVТ-3	23	
13	Ригель 2Р68.4.6-11АIVТ	24	
14	Ригель 2Р68.4.6-11АIVТ-1	25	
15	Ригель 2Р68.4.6-11АIVТ-2	26	
16	Ригель 2Р68.4.6-11АIVТ-3	27	
17	Ригель 2Р86.4.6-5АIVТ	28	
18	Ригель 2Р86.4.6-5АIVТ-1	29	
19	Ригель 2Р86.4.6-5АIVТ-2	30	
20	Ригель 2Р86.4.6-5АIVТ-3	31	
21	Ригель 2Р86.4.6-7АIVТ	32	
22	Ригель 2Р86.4.6-7АIVТ-1	33	
23	Ригель 2Р86.4.6-7АIVТ-2	34	
24	Ригель 2Р86.4.6-7АIVТ-3	35	
25	Ригель 2Р68.4.6-5АтVТ	36	
26	Ригель 2Р68.4.6-5АтVТ-1	37	
27	Ригель 2Р68.4.6-5АтVТ-2	38	
28	Ригель 2Р68.4.6-5АтVТ-3	39	
29	Ригель 2Р68.4.6-7АтVТ	40	
30	Ригель 2Р68.4.6-7АтVТ-1	41	
31	Ригель 2Р68.4.6-7АтVТ-2	42	
32	Ригель 2Р68.4.6-7АтVТ-3	43	
33	Ригель 2Р68.4.6-9АтVТ	44	
34	Ригель 2Р68.4.6-9АтVТ-1	45	
35	Ригель 2Р68.4.6-9АтVТ-2	46	
36	Ригель 2Р68.4.6-9АтVТ-3	47	
37	Ригель 2Р68.4.6-11АтVТ	48	
38	Ригель 2Р68.4.6-11АтVТ-1	49	
39	Ригель 2Р68.4.6-11АтVТ-2	50	
40	Ригель 2Р68.4.6-11АтVТ-3	51	
41	Ригель 2Р86.4.6-5АтVТ	52	
42	Ригель 2Р86.4.6-5АтVТ-1	53	
43	Ригель 2Р86.4.6-5АтVТ-2	54	
44	Ригель 2Р86.4.6-5АтVТ-3	55	

Взам.инв. № | Подпись и дата | Инв.№ подл.

Нач.ОТА	Печерский	06.88
Гл.констр.	Бунич	
Гл.спец.	Новлева	
Рук.гр	Иванова	
Провер.	Иванова	
Исполн.	Муратова	
Н.контр.	Бунич	

1.225.1 КЛ-3 1-4 С

Содержание

Стадия	Лист	Листов
Р	1	

ЛЕННИИПРОЕКТ ОКУ

Т-923-1

Формат А3

КЛ

Обозначение		Наименование	№ стр.	Примечание
1.225.1 КЛ-3 1-4	45	Ригель 2Р86.4.6-7АтVТ	56	
	46	Ригель 2Р86.4.6-7АтVТ-1	57	
	47	Ригель 2Р86.4.6-7АтVТ-2	58	
	48	Ригель 2Р86.4.6-7АтVТ-3	59	
	49	Ригель 1Р68.3.6-5АIVТ	60	
	50	Ригель 1Р68.3.6-5АIVТ-1	61	
	51	Ригель 1Р68.3.6-5АIVТ-2	62	
	52	Ригель 1Р68.3.6-5АIVТ-3	63	
	53	Ригель 1Р68.3.6-5АтVТ	64	
	54	Ригель 1Р68.3.6-5АтVТ-1	65	
	55	Ригель 1Р68.3.6-5АтVТ-2	66	
	56	Ригель 1Р68.3.6-5АтVТ-3	67	
	ВРС	Ведомость расхода стали на элемент, кг	68-70	

Обозначение	Наименование	№ стр.	Примечание

Взам.инв.№ | Подпись и дата | Инв.№ подл.

I. ОБЩИЕ ПОЛОЖЕНИЯ.

I.I Настоящий выпуск I-4 содержит рабочие чертежи ригелей длиной 6760 и 8560мм с предварительно-напрягаемой арматурой из стали класса AIУ, (Ат+У), АтV.

I.2 Выпуск 0-I содержит общие материалы, унифицированные детали и номенклатуру ригелей связевого каркаса.

I.3 Ригели разработаны в соответствии с:

ГОСТ I30I5.0-83	Конструкции и изделия бетонные и железобетонные сборные. Общие технические требования.
-СНиП 2.03.0I-84	Бетонные и железобетонные конструкции.
ТУ 40I-08-205-84	

I.4 Изготовление ригелей предусмотрено по технологии принятой на п/о "Баррикада". НБИ №1.

I.5 Общие материалы, область применения, основные положения проектирования и расчета, указания по применению при проектировании даны в серии I.022КЛ-2 "Указания по применению конструктивных элементов связевого каркаса общественных зданий", выпуск I и в вып.0-I настоящей серии.

I.6 Закладные детали приняты по серии I.03IКЛ-2 вып.I.

I.7 Узлы сопряжения ригелей с колоннами даны в серии I.220КЛ-2.

I.8 Изготовление и приемка ригелей серийного производства должны производиться только после проведения испытаний нагружением в соответствии с требованиями ГОСТ 8829-85 и таблицами испытаний лист ДИ.

I.9 Предел огнестойкости ригелей - I час.

I.I0 Ригели рассчитаны на вертикальную унифицированную нагрузку 5,2;7,2;9,0и IIтс/м (см.расчетные схемы стр.10)

I.II Строповочные петли даны в серии I.03IКЛ-I вып.6-I.2.

I.I2 Закладные детали МСЗ-30,МСЗ-30А разрешается устанавливать в ригелях только до I990 года-времени износа существующей формоостнастки.

2. КОНСТРУКТИВНАЯ ХАРАКТЕРИСТИКА.

2.I Двухполочные ригели имеют тавровое поперечное сечение шириной 200мм поверху с двумя нижними полками; ширина ригеля понизу 400мм.
Однополочные ригели с одной полкой, шириной 200мм поверху, и 300 понизу.

2.2 Высота ригелей 600мм с подрезкой на опорах 300мм.

2.3 Двухполочные и однополочные ригели разработаны в двух вариантах армирования:
- с предварительно напрягаемой рабочей стержневой горячекатанной арматурой из стали класса AIУ (Ат-IУ);
- с предварительно напрягаемой стержневой термически упрочненной стали класса АтУ.

2.4 В ригелях предусмотрены закладные детали в опорных зонах для связи ригеля с колоннами.

2.5 Для выемки из формы, транспортировки и монтажа в ригелях предусмотрены строповочные петли.

2.6 Толщина защитного слоя рабочей арматуры - 21мм. для ф18
22мм для ф16

3. ПРИНЦИП МАРКИРОВКИ.

3.I Маркировка изделий принята в соответствии с ГОСТ 23009-78 и состоит из буквенных и цифровых индексов, обозначающих следующие характеристики:
Буквенные индексы:
Р - ригель;
Т - тяжелый бетон
Первый цифровой индекс обозначает количество полок.
Вторая группа цифр (после буквы Р) обозначает длину, ширину и высоту ригеля в дециметрах (округленно).
Цифровые индексы после дефиса обозначают расчетную вертикальную унифицированную нагрузку (без учета собственного веса) в тс/м (округленно), класс рабочей арматуры.
Цифровые индексы после второго дефиса обозначают отличие ригеля по сочетанию дополнительных закладных деталей.

Нач ОКУ	Печерский		06.88
Гл.кон	Бунич		
Гл.спец	Иовлева		
Рук гр	Иванова		
Провер.	Бунич		
Разработ.	Иовлева		
Исполнил	Седова		
Н.контр.	Бунич		

I.225.1 КЛ-3 I-4 ПЗ

ПОЯСНИТЕЛЬНАЯ ЗАПИСКА

Стадия	Лист	Листов
Р	1	5

ЛЕННИИПРОЕКТ ОКУ

Формат 12

Согласовано
Инв.№ подл. | Подпись и дата | Взам.инв. № | I.техн.МБИ | п/о Баррикада | Челнокласс

Т-585

КЛ

3.2 Например:

2Р 85. 4. 6–7 АтУТ

- 2Р — двухполочный ригель
- 85. — длина 8560мм, ширина 400мм высота 600мм
- 4. — расчетная вертикальная унифицированная нагрузка 7,2тс/м
- 6–7 — тяжелый бетон
- АтУТ — арматура класса АтУ

4. ТЕХНИЧЕСКИЕ ТРЕБОВАНИЯ.

4.1 Ригели связевого каркаса следует изготавливать в соответствии с требованиями ГОСТ 13009-78, ГОСТ 13015.0-83, настоящих рабочих чертежей, ТУ 401-08-205-84.

4.2 Изготовление изделий предусматривается в условиях специализированных заводов в горизонтальных металлических формах, соответствующих ГОСТ 25781-83.

4.3 Формовочное оборудование и технология изготовления ригелей должны обеспечивать проектное положение арматурных изделий закладных деталей и монтажных петель.

4.4 Ригели должны изготавливаться из тяжелого бетона класса В 35 (М450) по ГОСТ 26633-85. Морозостойкость F50. Водонепроницаемость не нормируется.

4.5 Категория нижней и боковой поверхности ригелей А3, торцевой А7 в соответствии с ГОСТ 13015.0-83.

4.6 Нормируемая отпускная прочность бетона в соответствии с ГОСТ 13015.0-83 должна быть не менее 70% от проектной для теплого периода года и 85% для холодного периода года.

4.7 Отклонение действительных размеров ригелей от указанных в рабочих чертежах не должны превышать величин указанных в ТУ 401-08-205-84.

4.8 Предварительное напряжение стержневой арматуры предусмотрено электротермическим способом.

4.9 Величина остаточного предварительного напряжения перед бетонированием принята для арматуры класса АIУ равной 4500кгс/см^2 для арматуры класса Ат-У-5000кгс/см^2.

Допустимое отклонение предварительного натяжения принято равным 830кгс/см^2 для ℓ= 6760 и 720кгс/см^2 для ℓ= 8560.

4.10 Передаточная прочность бетона $R_{\ell p}$ должна составлять не менее 70% принятого класса бетона.

Отпуск арматуры необходимо производить плавно, в шахматном порядке, например, согласно следующей схеме: 1 3 2 4

4.11 Антикоррозионная защита закладных деталей должна выполняться в соответствии с требованиями СНиП 2.03.11-85 лакокрасочными покрытием по группе I приложения 15.

4.12 Измерение силы натяжения арматуры должны выполняться в соответствии с ГОСТ 22362-77.

5. ПРАВИЛА ПРИЕМКИ, МЕТОДЫ КОНТРОЛЯ И ИСПЫТАНИЙ.

5.1 До массового изготовления панели должны быть испытаны нагружением в соответствии с ГОСТ 8829-85 и листами ДИ настоящего выпуска.

Прочность жесткость и трещиностойкость панелей в процессе серийного производства контролируется неразрушающими методами по ГОСТ 17624-87, ГОСТ 17625-83.

5.2 Приемку ригелей следует производить партиями в соответствии с требованиями ГОСТ 13015.1-81 и настоящих рабочих чертежей.

5.3 Приемку ригелей по показателям прочности бетона (классу или марке бетона по прочности на сжатие, передаточной или отпускной прочности), соответствия арматурных и закладных изделий рабочим чертежам, прочности сварных соединений, толщины защитного слоя бетона до арматуры, точности геометрическмх параметров, качества поверхностей, проводят по результатам приемно-сдаточных испытаний и выборочного одноступенчатого контроля по ГОСТ 13015.1-81.

5.4 Приемку ригелей по показателям прочности, жесткости, трещиностойкости и морозостойкости бетона проводят по результатам

периодических испытаний.

5.5 Контроль за качеством бетона следует производить в соответствии с ГОСТ 13015.3-81 и ГОСТ 18105-86. Прочность бетона следует определять по 10180-78 на серии образцов, изготовленных из бетонной смеси рабочего состава и хранившихся в условиях, установленных ГОСТ 18105-86.

Схема к пунктам 5.1 ÷ 5.5

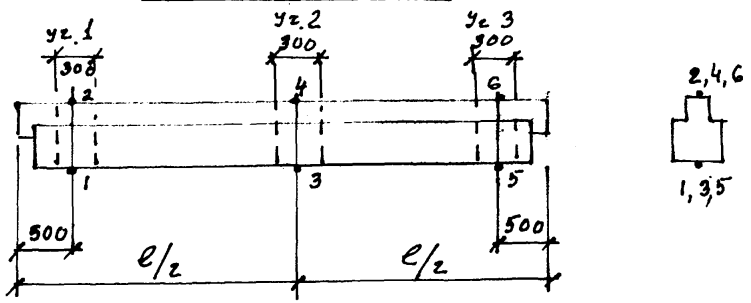

6. МАРКИРОВКА, ХРАНЕНИЕ, ТРАНСПОРТИРОВКА.

6.1 Транспортирование и хранение ригелей перекрытий производится в горизонтальном (рабочем) положении в соответствии с ГОСТ 13015.4-84.

6.2 Маркировку ригелей выполнять в соответствии с ГОСТ13015.2-81

6.3 Ригели должны храниться в горизонтальном (рабочем) положении в штабелях высотой не более 2м рассортированными по маркам.
Каждый ригель должен укладываться на деревянные инвентарные прокладки толщиной не менее 40мм.
Подкладки под нижний ряд ригелей следует укладывать по плотному, тщательно выровненному основанию.
Прокладки между ригелями по высоте штабеля располагаются строго по вертикали одна над другой.
При наличии в ригелях выступающих деталей или частей толщина прокладок должна превышать размер выступающих деталей или частей не менее чем на 20мм.
При укладке ригелей должна быть обеспечена возможность захвата и подъема каждого ригеля для погрузки или монтажа.

6.4 Выемка из форм, погрузка и разгрузка ригелей должна производиться с захватом за строповочные петли.

6.5 Погрузка, перегрузка и разгрузка ригелей должны производиться в условиях, предохраняющих их от повреждения.

I ÷ 6 Точки замера арматуры и толщины защитного слоя
Участки 1,2,3 - зоны замера прочности бетона неразрушающими методами.

ПЕРЕЧЕНЬ

нормативно – технической литературы, обязательной для руководства при изготовлении и применении изделий.

ГОСТ 13015-75XX	Изделия железобетонные сборные.
ГОСТ 13015.0-83X	Конструкции и изделия железобетонные и бетонные сборные. Общие технические требования.
ГОСТ 13015.1-81X	Конструкции и изделия железобетонные и бетонные сборные. Правила приемки.
ГОСТ 13015.2-81	Конструкции и изделия железобетонные и бетонные сборные. Правила маркировки.
ГОСТ 13015.3-81	Конструкции и изделия железобетонные и бетонные сборные. Документы о качестве.
ГОСТ 13015.4-84	Конструкции и изделия железобетонные и бетонные сборные. Правила транспортирования и хранения.
ГОСТ 21779-81	Система обеспечения точности геометрических параметров в строительстве. Технологические допуски.
ГОСТ 15.001-73X	Система разработки и постановки продукции на производство. Разработка и постановка продукции на производство. Основные положения.
ГОСТ 15.901-85	Система разработки и постановки продукции на производство. Конструкции строительные.
ГОСТ 4.250-74	Строительство. Бетонные и железобетонные изделия и конструкции. Номенклатура показателей.
ГОСТ 25192-82	Бетоны. Классификация и общие технические требования.
ГОСТ 26633-85	Бетон тяжелый. Технические условия.
ГОСТ 10060-87	Бетоны. Методы определения морозостойкости.
ГОСТ 10180-78	Бетон тяжелый. Методы определения прочности.
ГОСТ 18105-86	Бетоны. Правила контроля прочности.
ГОСТ 8829-85	Конструкции изделия железобетонные и бетонные сборные. Методы испытаний жесткости и трещиностойкости.
ГОСТ 17624-87	Бетоны. Ультразвуковой метод определения прочности.
ГОСТ 6727-80	Проволока стальная низкоуглеродистая холоднотянутая для армирования железобетонных конструкций.
ГОСТ 5781-82X	Сталь горячекатанная для армирования железобетонных конструкций.
ГОСТ 10922-75	Арматурные изделия и закладные детали сварные для железобетонных конструкций.
ГОСТ 14098-85	Соединения сварные арматуры железобетонных изделий и конструкций.
ГОСТ 103-76	Полоса стальная горячекатаная. Сортамент.
ГОСТ 23279-85	Сетки арматурные сварные для железобетонных конструкций и изделий.
ГОСТ 10884-81	Сталь стержневая арматурная термомеханическая и термически упрочненная периодического профиля. Технические условия.
СНиП 3.09.01-85	Производство сборных железобетонных конструкций и изделий.
СНиП 2.03.01-84	Бетонные и железобетонные конструкции.
СНиП 2.01.07-85	Нагрузки и воздействия.
СНиП 2.03.11-85	Защита строительных конструкций от коррозии.
ГОСТ 17625-83	Радиационный метод определения толщины защитного слоя бетона, размеров и расположения арматуры.
ГОСТ 22904-78	Магнитный метод определения толщины защитного слоя бетона и расположения арматуры.
ГОСТ 22362-77	Конструкции железобетонные. Методы измерения силы натяжения арматуры.
ГОСТ 25781-83X	Формы стальные для изготовления железобетонных изделий. Технические условия.
ГОСТ 26438-85	Формы стальные для железобетонных изделий. Методы испытаний на деформативность
ГОСТ 27204-87	Формы стальные для изготовления железобетонных изделий. Борта. Конструкции и размеры.

Взам. инв. №

Подпись и дата

Инв. № подл.

Изм.	№ уч.	Лист	№ докум.	Дата	Подп.	Фамилия

1.225.1 КЛ-3 1-4 ПЗ

Лист 4

Формат А2

Т-637

КЛ

Марка изделия	Схема опирания и загружения изделия	Расчетный пролет см	Обозначение нагрузок, размерность	Нагрузка: полная расчетная эквивалентная	Нагрузка: нормативная длительно действующая от постоянных и длительных нагрузок эквивалент.	Расчетный прогиб от постоянной и длительной нагрузки см	Полная эквивалентная равномерно-распределенная нормативная нагрузка (с учетом собственного веса)
2Р68.4.6-5АIVТ	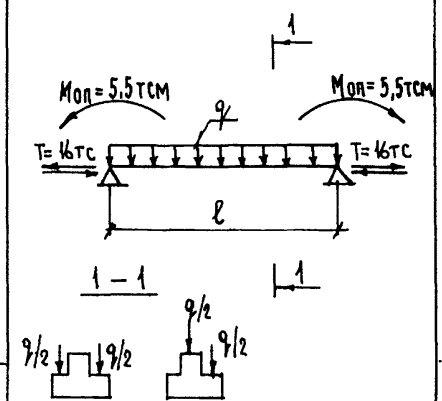	660	q тс/м	5,75	4,0	1,6	4,9
2Р68.4.6-7АIVТ				7,75	5,8	1,28	6,7
2Р68.4.6-9АIVТ				9,55	7,1	1,83	8,3
2Р68.4.6-11АIVТ				11,55	8,6	2,5	9,8
2Р68.4.6-5АтVТ				5,75	4,0	1,65	4,9
2Р68.4.6-7АтVТ				7,75	5,8	1,32	6,7
2Р68.4.6-9АтVТ				9,55	7,1	1,88	8,3
2Р68.4.6-11АтVТ				11,55	8,6	2,58	9,8
1Р68.3.6-5АIVТ				5,75	4,0	1,65	4,9
1Р68.3.6-5АтVТ				5,75	4,0	1,65	4,9
2Р86.4.6-5АIVТ		840		5,75	4,0	2,9	4,9
2Р86.4.6-7АIVТ				7,75	5,8	1,9	6,7
2Р86.4.6-5АтVТ				5,75	4,0	1,65	4,9
2Р86.4.6-7АтVТ				7,75	5,8	1,32	6,7

Взам.инв. №
Подпись и дата
Инв.№ подл.

Марка изделия	Схема опирания и загружения изделия	Расчетный пролет $\ell_р$ см	Обозначение нагрузок. Размерность	Проверка прочности по ГОСТ 8829-85. Характеристика разрушения конструкции: Текучесть стали продольной растянутой и поперечной арматуры в нормальном и наклонном сечении до раздробления бетона сжатой зоны. C=1,35 для AIV; C=1,4 для AtV		Разрыв продольной растянутой арматуры. Раздробление бетона сжатой зоны в нормальном и наклонном сечении до наступления текучести стали. C=1,6		Проверка жесткости и ширина раскрытия трещин по ГОСТ 8829-85: Контрольная нагрузка без учета собственного веса конструкции	Контрольный прогиб от контрольной нагрузки $f_к$, мм	Контрольная ширина раскрытия трещин, мм
				Контрольная нагрузка с учетом собственного веса конструкции	Контрольная нагрузка без учета собственного веса конструкции	Контрольная нагрузка с учетом собственного веса конструкции	Контрольная нагрузка без учета собственного веса конструкции			
2Р68.4.6-5AIV T	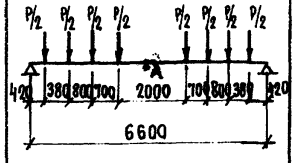	660	Р тс	—	7,02	—	8,32	4,52	5,0	
2Р68.4.6-7AIV T				—	9,72	—	11,52	6,26	10,0	
2Р68.4.6-9AIV T				—	12,15	—	14,40	7,83	13,0	
2Р68.4.6-11AIV T				—	14,85	—	17,60	9,57	20,0	
2Р68.4.6-5AIV T				—	7,28	—	8,32	4,52	5,55	0,2
2Р68.4.6-7AtV T				—	10,08	—	11,52	6,26	11,0	
2Р68.4.6-9AtV T				—	12,60	—	14,40	7,83	14,4	
2Р68.4.6-11AtV T				—	15,40	—	17,60	9,57	22,2	
1Р68.3.6-5AIV T				—	7,02	—	8,32	4,52	5,0	
1Р68.3.6-5AtV T				—	7,28	—	8,32	4,52	5,55	
2Р86.4.6-5AIV T	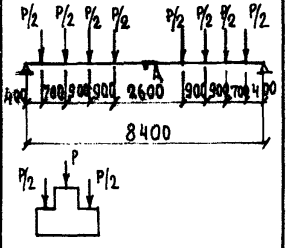	840	Р тс	—	9,13	—	10,82	5,88	19,0	
2Р86.4.6-7AIV T				—	12,64	—	14,98	8,14	13,0	
2Р86.4.6-5AtV T				—	9,46	—	10,82	5,88	21,0	0,2
2Р86.4.6-7AtV T				—	13,10	—	14,98	8,14	14,0	

Примечания:

1. При испытании изделий их следует опирать на двухшарнирные опоры, одна из которых допускает свободное перемещение вдоль оси изделия.
2. Место замера контрольного прогиба ($f_к$) по проверке жесткости – точка А (см. схему опирания и загружения).

Нач. отд	Печерский		1988
Гл. констр.	Бунич		"
Гл. спец.	Иовлева		"
Рук. гр	Иванова		"
Провер.	Иовлева		"
Разработ.	Муратова		"
Исполнил	Муратова		"
Н. контр.	Бунич		"

1.225.1 КЛ-3 1-4 ДИ

Данные для испытаний

Стадия	Лист	Листов
Р		1

ЛЕННИИПРОЕКТ ОКУ

Согласовано

Взам. инв. №

Подпись и дата

Инв. № подл.

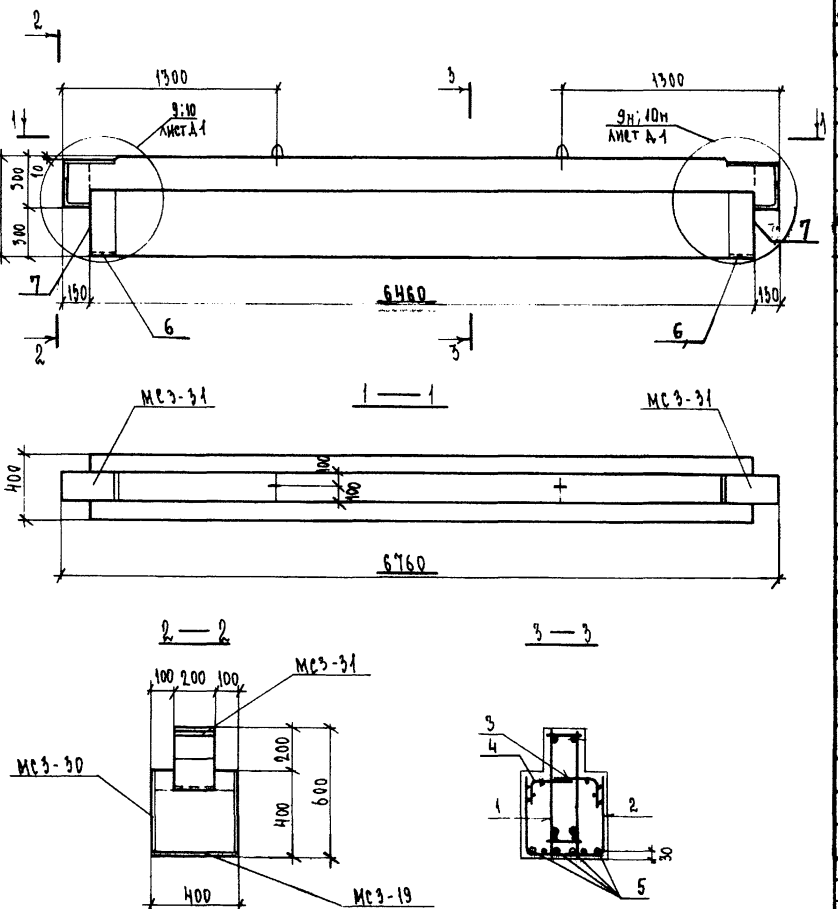

Формат	Зона	Поз.	Обозначение	Наименование	Кол.	Примечание
				Документация		
А3			1.225.1 КЛ-3 1-Н ПЗ	Пояснительная записка		
			ВРС	Ведомость расхода стали		
				Сборочные единицы		Масса поз. кг
А3		1	1.225.1 КЛ-3 2-1 14	Пространственный каркас ПК66	1	
		2	25-09	Сетка С-32	1	
		3	-14	С35 П	2	
		4	-13	С35 Л	2	
А4		6	1.031 КЛ-2 Вып.1	Закладная деталь МС3-19	2	4.42
		7		МС3-30	2	15.49
				Детали		
Б/Ч		5		Стержень напрягаемый		
				ГОСТ 5781-82 ⌀18 AIV ℓ=6460	4	12,92
				Материал		
				Бетон тяжелый класса В35		
				ГОСТ 26633-85	1,31	м³

Согласовано
Гл. техн. НБЕТ Васильева 06.88
Гл. спец. Барышева

Инв.№ подл. | Подпись и дата | Взам.инв.№

Изм.	Кол.уч.	Лист	№ докум.	Дата	Подп.	Фамилия

Нач. отд.	Печерский	06.88
Гл. конст.	Бунич	
Гл. спец.	Новиева	
Рук. гр.	Иванова	
Провер.	Муратова	
Рассчит.	Муратова	
Исполн.	Козырева	
Н. контр.	Бунич	

1.225.1 КЛ-3 1-Н 01

Ригель 2Р68.Н.6-5АIVТ

Стадия	Масса	Масштаб
Р	3280	1:20
Лист	Листов 1	

ЛЕННИИПРОЕКТ
ОКУ

Формат А3

КЛ

2-710

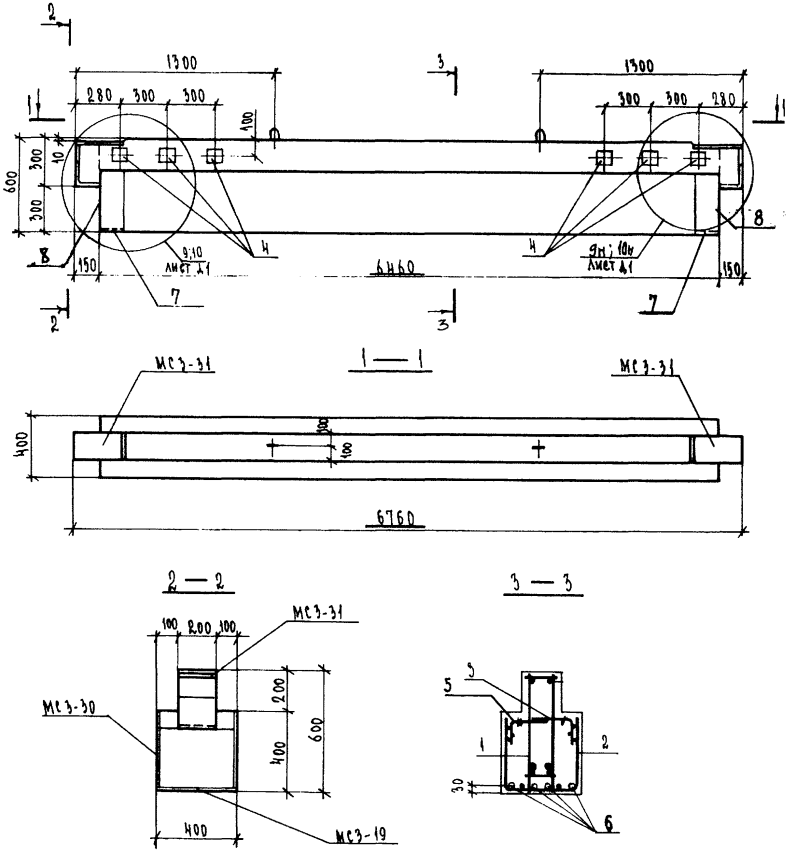

Формат	Зона	Поз.	Обозначение	Наименование	Кол.	Примечание
				Документация		
А3			1.225.1 КЛ-3 1-4 ПЗ	Пояснительная записка		
			ВРС	Ведомость расхода стали		
				Сборочные единицы		масса поз. кг
А3		1	1.225.1 КЛ-3 2-1 14	Пространственный каркас ПК-66	1	
		2	25-09	Сетка С-32	2	
		3	-14	С-35п	2	
АЧ		4	1.031 КЛ-2 Вып.1	Закладная деталь МС3-18	6	1,72
А3		5	1.225.1 КЛ-3 2-1 25-13	Сетка С-35л	1	
АЧ		7	1.031 КЛ-2 Вып.1	Закладная деталь МС3-19	2	4.42
		8		МС3-30	2	15.49
				Детали		
БЧ		6		Стержень напрягаемый		
				ГОСТ 5781-82 ф18 А IV ℓ=6460	4	12.92
				Материал		
				Бетон тяжелый класса		
				В35 ГОСТ 26633-85	1,31	м³

Согласовано
Гл. технолог Ленинск. 21.6.89
№ 6 и № 7 п/б
«Фарфоровая»

Инв.№ подл. | Подпись и дата | Взам.инв.№

Изм.	Кол. уч.	Лист	№ докум.	Дата	Подп.	Фамилия

Нач.отд.	Печерский		06.89
Гл.констр.	Бунич		
Гл.спец.	Мордева		
Рук.гр.	Иванова		
Провер.	Муратова		
Рассчит.	Муратова		
Исполн.	Козырева		
Н.контр.	Бунич		

1.225.1 КЛ-3 1-4 02

Ригель 2Р68.4.6-5АIVТ-1

Стадия	Масса	Масштаб
Р	3280	1:20
Лист	Листов 1	

ЛЕННИИПРОЕКТ
ОКУ

Формат А3

КЛ

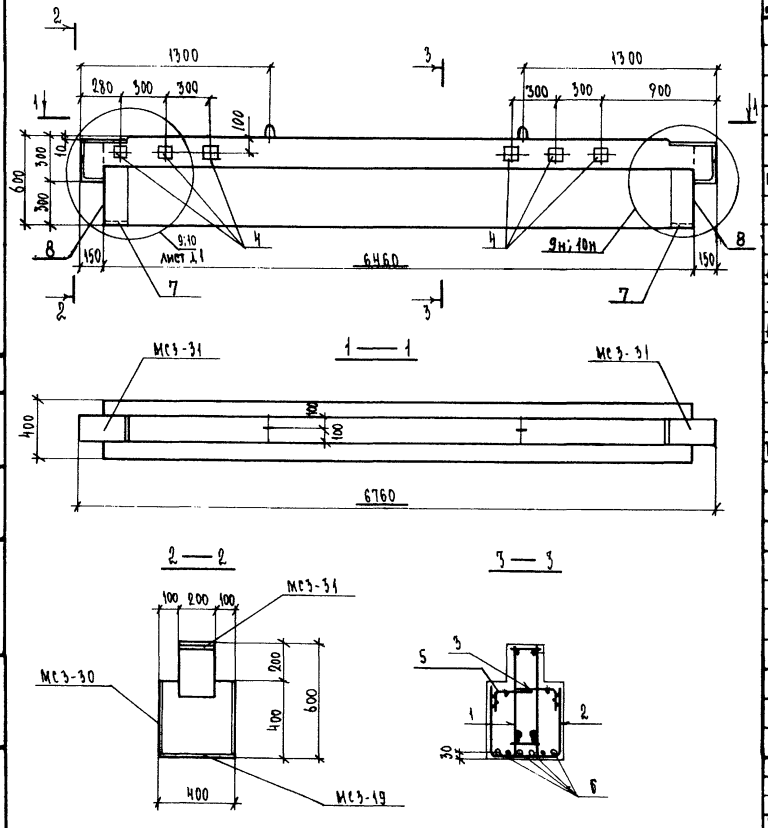

Формат	Зона	Поз.	Обозначение	Наименование	Кол.	Примечание
				Документация		
А3			1.225.1 КЛ-3 1-4 ПЗ	Пояснительная записка		
			ВРС	Ведомость расхода стали		
				Сборочные единицы		масса поз. кг
А3		1	1.225.1 КЛ-3 2-1 14	Пространственный каркас ПК-66	1	
		2	25 09	Сетка С-32	1	
		3	14	С-35 П	2	
А4		4	1.031 КЛ-2 1	Закладная деталь МС3-18	6	1.72
А3		5	1.225.1 КЛ-3 2-1 25 13	Сетка С-35 Л	2	
А4		7	1.031 КЛ-2 1	Закладная деталь МС3-19	2	4.42
		8		МС3-30	2	15.49
				Детали		
Б/ч		6		Стержень напрягаемый		
				ГОСТ 5781-82 ф18 А IV ℓ=6460	4	12.92
				Материал		
				Бетон тяжелый класса В35		
				ГОСТ 26633-85	1,31	м³

Нач. отд.	Печерский		06.88
Гл. конст.	Бунич		
Гл. спец.	Новлева		
Рук. гр.	Иванова		
Провер.	Муратова		
Рассчит.	Муратова		
Исполн.	Козырева		
Н. контр.	Бунич		

1.225.1 КЛ-3 1-4 03

Ригель 2Р68.4.6-5А IV Т-2

Стадия	Масса	Масштаб
Р	3280	1:20

Лист | Листов 1

ЛЕННИИПРОЕКТ ОКУ

Формат А3

КЛ

Изм.	№ уч.	Лист	№ докум.	Дата	Подп.	Фамилия

Согласовано

Гл. технолог ЖБУ № 1 п/о «Баррикады» | Зеленская | 2/IV 88

Взам. инв. №

Подпись и дата

Инв. № подл.

Т-710

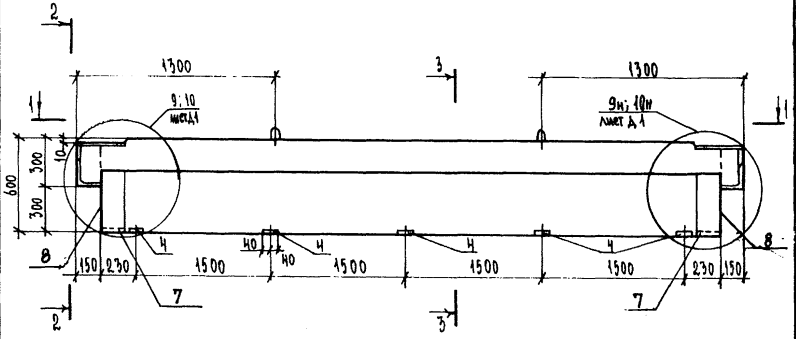

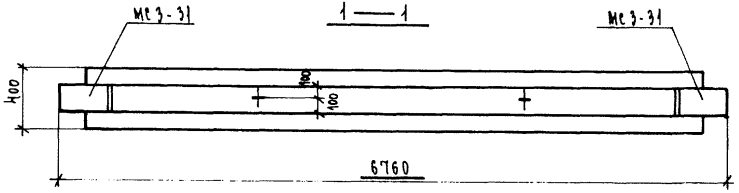

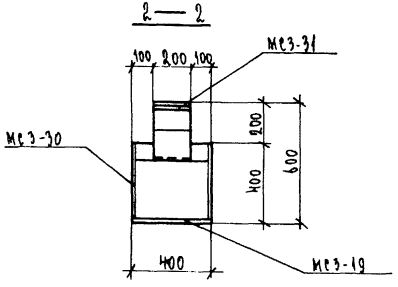

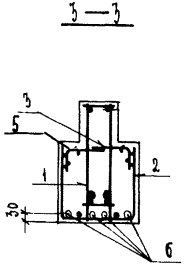

Формат	Зона	Поз.	Обозначение	Наименование	Кол.	Примечание
				ДОКУМЕНТАЦИЯ		
А3			1.225.1 КА-3 1-4 ПЗ	Пояснительная записка		
			ВРС	Ведомость расхода стали		
				СБОРОЧНЫЕ ЕДИНИЦЫ		масса поз. кг
А3		1	1.225.1 КА-3 2-1 14	Пространственный каркас ПК66	1	
		2	25-09	Сетка С-32	1	
		3	-14	С-35 п	2	
А4		4	1.031 КА-2 1	Закладная деталь МС3-26	5	2.43
А3		5	1.225.1 КА-3 2-1 25-13	Сетка С-35 л	2	
А4		7	1.031 КА-2 1	Закладная деталь МС3-19	2	4.42
		8		МС3-30	2	15.49
				ДЕТАЛИ		
БV		6		Стержень напрягаемый		
				ГОСТ 5781-82 ф18 А IV С=6460	4	12.92
				МАТЕРИАЛ		
				Бетон тяжелый класса В35		
				ГОСТ 26633-85	1,31	м3

Нач. отд.	Печерский		06.88
Гл. конст.	Бунич		
Гл. спец.	Новлева		
Рук. гр.	Иванова		
Провер.	Муратова		
Рассчит.	Муратова		
Исполн.	Козырева		
Н. контр.	Бунич		

1.225.1 КА-3 1-4 ОЧ

Ригель 2Р68.Н.6-5АIVТ-3

Стадия	Масса	Масштаб
Р	3280	1:20
Лист	Листов 1	

ЛЕННИИПРОЕКТ
ОКУ

Формат А3

Согласовано

Инв.№ подл. | Подпись и дата | Взам.инв.№

Изм. | Кол.уч. | Лист | № докум. | Дата | Подп. | Фамилия

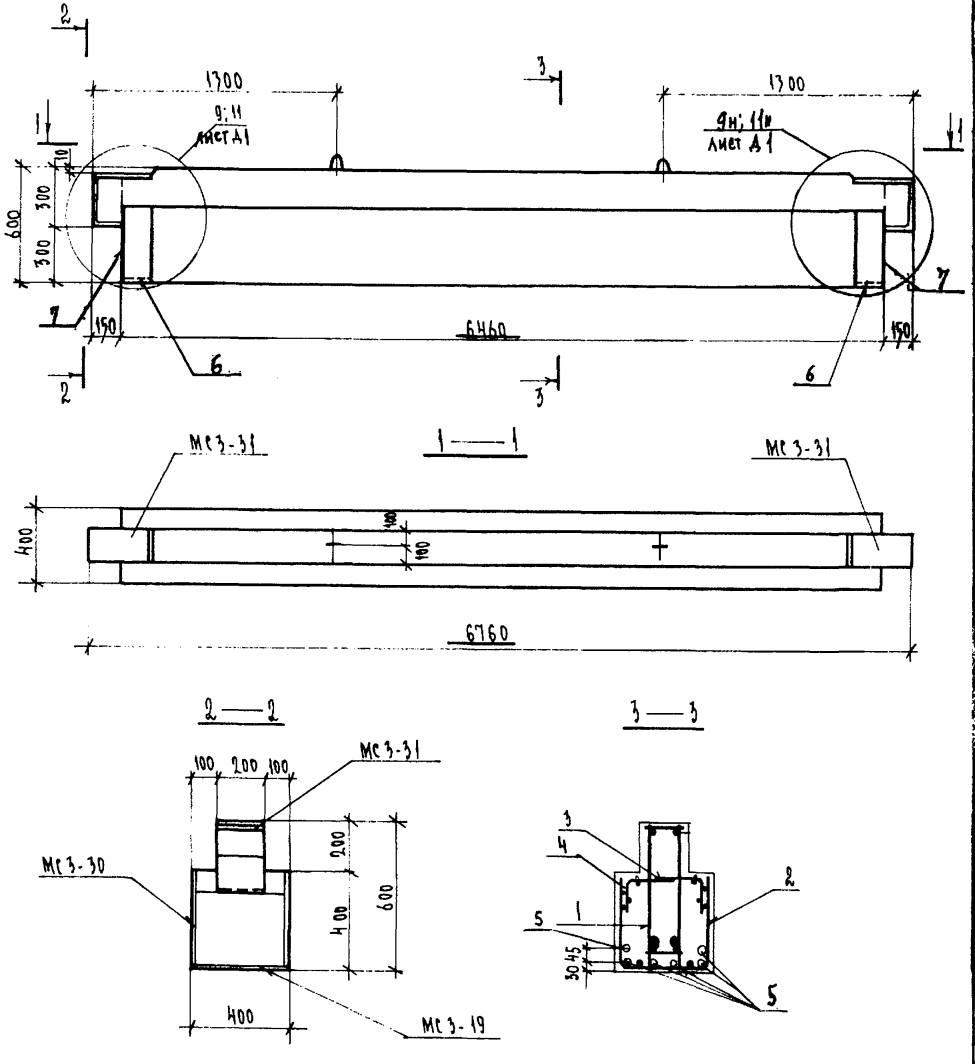

Формат	Зона	Поз.	Обозначение	Наименование	Кол.	Примечание
				Документация		
А3			1.225.1 КЛ-3 1-4 ПЗ	Пояснительная записка		
			ВРС	Ведомость расхода стали		
				Сборочные единицы		Масса поз. кг
А3		1	1.225.1 КЛ-3 2-1 15	Пространственный каркас ПК-67	1	
		2	25 10	Сетка С-33	1	
		3	14	Сетка С-35п	2	
		4	13	С-35л	2	
А4		6	1.031 КЛ-2 1	Закладная деталь МС3-19	2	4.42
		7		МС3-30	2	15.49
				Детали		
Б/4		5		Стержень напрягаемый ГОСТ 5781-82 ⌀18 А IV ℓ=6460	6	12,92
				Материал		
				Бетон тяжелый класса В35 ГОСТ 26633-85	1,31	м³

Нач. отд.	Печерский		06.88
Гл. конст.	Бунич		
Гл. спец.	Новлева		
Рук. гр.	Иванова		
Провер.	Муратова		
Рассчит.	Муратова		
Исполн.	Козырева		
Н. контр.	Бунич		

1.225.1 КЛ-3 1-4 05

Ригель 2Р68.4.6-7АIVТ

Стадия	Масса	Масштаб
Р	3280	1:20

Лист | Листов 1

ЛЕННИИПРОЕКТ ОКУ

Формат А3

Изм.	№ уч.	Лист	№ докум.	Дата	Подп.	Фамилия

Согласовано
Гл. технолог ЖБИ №1 п/о „Баррикада" Зеленская 21.06.88
Взам. инв. №
Подпись и дата
Инв. № подл.

Т-710

КЛ

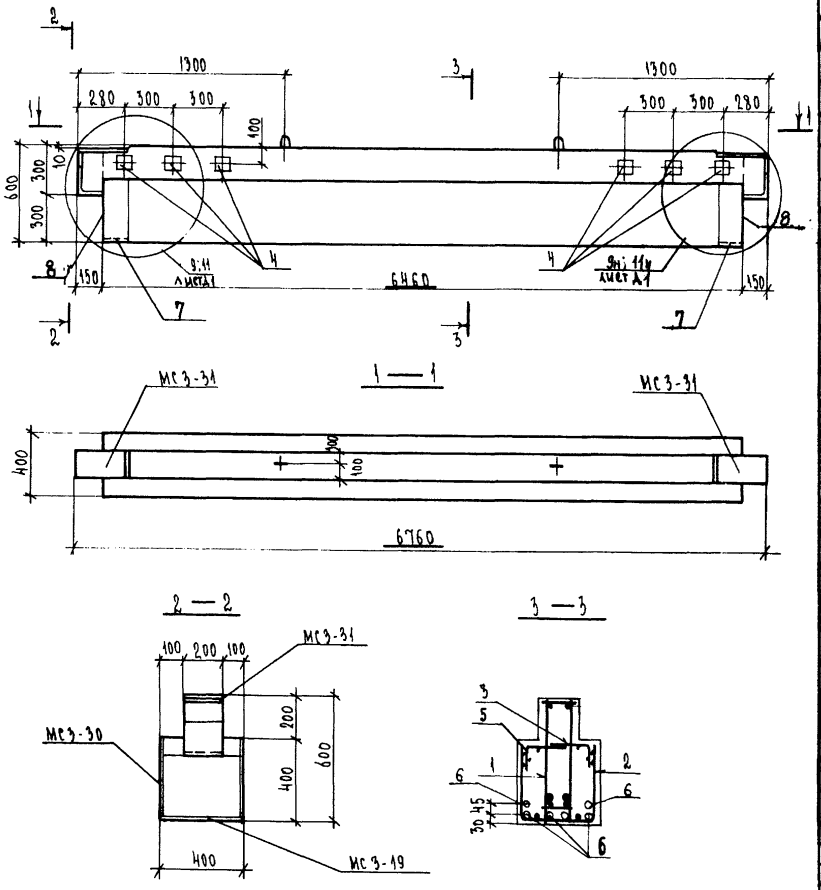

Формат	Зона	Поз.	Обозначение	Наименование	Кол.	Примечание
				Документация		
А3			1.225.1 КЛ-3 1-4 ПЗ	Пояснительная записка		
			ВРС	Ведомость расхода стали		
				Сборочные единицы		Масса поз. кг
А3		1	1.225.1 КЛ-3 2-1 15	Пространственный каркас ПК-67	1	
		2	25 10	Сетка С-33	1	
		3	14	Сетка С-35п	2	
А4		4	1.031 КЛ-2 вып. 1	Закладная деталь МС3-18	6	1.72
А3		5	1.225.1 КЛ-3 2-1 25 13	Сетка С-35л	2	
А4		7	1.031 КЛ-2 1	Закладная деталь МС3-19	2	4.42
		8		МС3-30	2	15.49
Б/4		3				
				Детали		
Б/4		6		Стержень напрягаемый		
				ГОСТ 5781-82 Ф18АIV ℓ=6460	6	12.92
				Материал		
				Бетон тяжелый класса В35		
				ГОСТ 26633-85	1,31	м³

Нач. отд.	Печерский		06.88
Гл. конст.	Бунич		
Гл. спец.	Новлева		
Рук. гр.	Иванова		
Провер.	Муратова		
Рассчит.	Муратова		
Исполн.	Козырева		
Н. контр.	Бунич		

1.225.1 КЛ-3 1-4 06

Ригель 2Р68.4.6-7АIVТ-1

Стадия	Масса	Масштаб
Р	3280	1:20

Лист | Листов 1

ЛЕННИИПРОЕКТ
ОКУ

Формат А3

Изм.	№ уч.	Лист	№ докум.	Дата	Подп.	Фамилия

Согласовано
Гл. технолог ЖБИ №1 п/о „Баррикада" Зельнекова 21.06.88

Взам. инв. №
Подпись и дата
Инв. № подл.

Т-710

КЛ

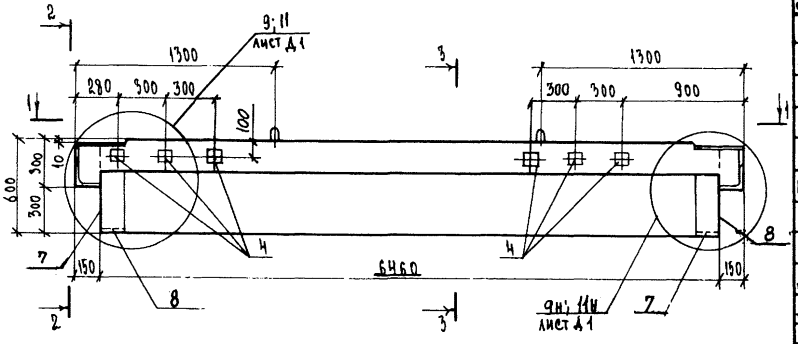

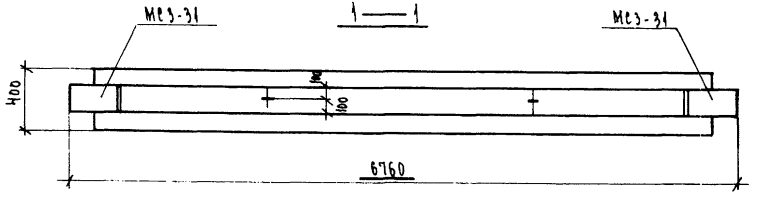

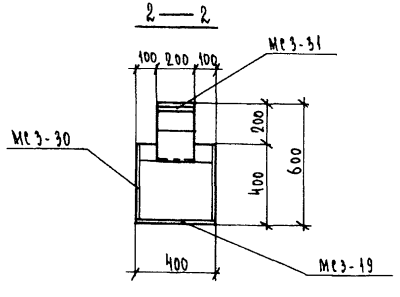

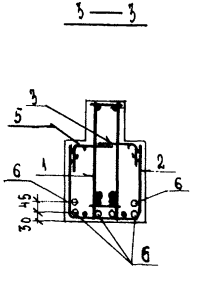

Формат	Зона	Поз.	Обозначение	Наименование	Кол.	Примечание
				Документация		
А3			1.225.1 КЛ-3 1-Н ПЗ	Пояснительная записка		
			ВРС	Ведомость расхода стали		
				Сборочные единицы		масса поз. кг
А3		1	1.225.1 КЛ-3 2-1 15	Пространственный каркас ПК-67	1	
		2	25 10	Сетка С-33	1	
		3	14	Сетка С-35П	2	
А4		4	1.031 КЛ-2 1	Закладная деталь МС3-18	6	1.72
А3		5	1.225.1 КЛ-3 2-1 25 13	Сетка С-35Л	2	
А4		7	1.031 КЛ-2 1	Закладная деталь МС3-19	2	4.42
		8		МС3-30	2	15.49
				Детали		
Б/Ч		6		Стержень напрягаемый		
				ГОСТ 5781-82 Ф18 АIV ℓ-6460	6	12.92
				Материал		
				Бетон тяжелый класса В35		
				ГОСТ 26633-85	1,31	м³

Согласовано
Инв.№ подл. | Подпись и дата | Взам.инв.№ | п/о «Барнаскладж» | Техноприбор ЖНИИ | Земельская | 2006

Изм.	Кол.уч.	Лист	№ докум.	Дата	Подп.	Фамилия	

Нач. отд.	Печерский	06.88
Гл.конст.	Бунич	
Гл.спец.	Новаева	
Рук.гр.	Иванова	
Провер.	Муратова	
Рассчит.	Муратова	
Исполн.	Козырева	
Н.контр.	Бунич	

1.225.1 КЛ-3 1-Н 07

Ригель 2Р68.Н.6-7АIVТ-2

Стадия	Масса	Масштаб
Р	3280	1:20
Лист	Листов 1	

ЛЕННИИПРОЕКТ
ОКУ

Формат А3

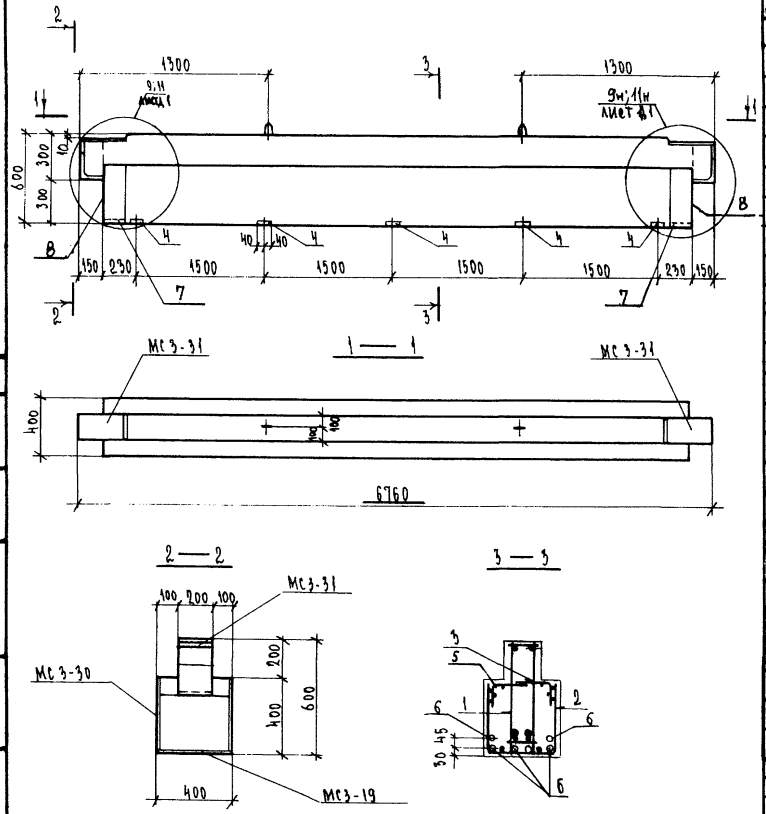

Формат	Зона	Поз.	Обозначение	Наименование	Кол.	Примечание
				Документация		
А3			1.225.1 КЛ-3 1-4 ПЗ	Пояснительная записка		
			ВРС	Ведомость расхода стали		
				Сборочные единицы		масса поз. кг
А3		1	1.225.1 КЛ-3 2-1 15	Пространственный каркас ПК67	1	
		2	25 10	Сетка С-33	1	
		3	14	Сетка С35 п	2	
А4		4	1.031 КЛ-2 1	Закладная деталь МС 3-26	5	2.43
А3		5	1.225.1 КЛ-3 2-1 25 13	Сетка С-35л	2	
А4		7	1.031 КЛ-2 1	Закладная деталь МС3-19	2	4.42
		8		МС3-30	2	15.49
				Детали		
Б/ч		6		Стержень напрягаемый		
				ГОСТ 5781-82 ф18 А IV ℓ-6460	6	12.92
				Материал		
				Бетон тяжелый класса В35		
				ГОСТ 26633-85	1,31	м³

Нач. отд.	Печерский		06.88
Гл. конст.	Бунич		
Гл. спец.	Иоффеа		
Рук. гр.	Иванова		
Провер.	Муратова		
Рассчит.	Муратова		
Исполн.	Козырева		
Н. контр.	Бунич		

1.225.1 КЛ-3 1-4 08

Ригель 2Р68.4.6-7АIVТ-3

Стадия	Масса	Масштаб
Р	3280	1:20
Лист	Листов 1	

ЛЕННИИПРОЕКТ
ОКУ

Согласовано

Инв.№ подл. | Подпись и дата | Взам.инв.№

Изм. | Кол.уч. | Лист | № докум. | Дата | Подп. | Фамилия

Формат А3

КЛ

Т-710

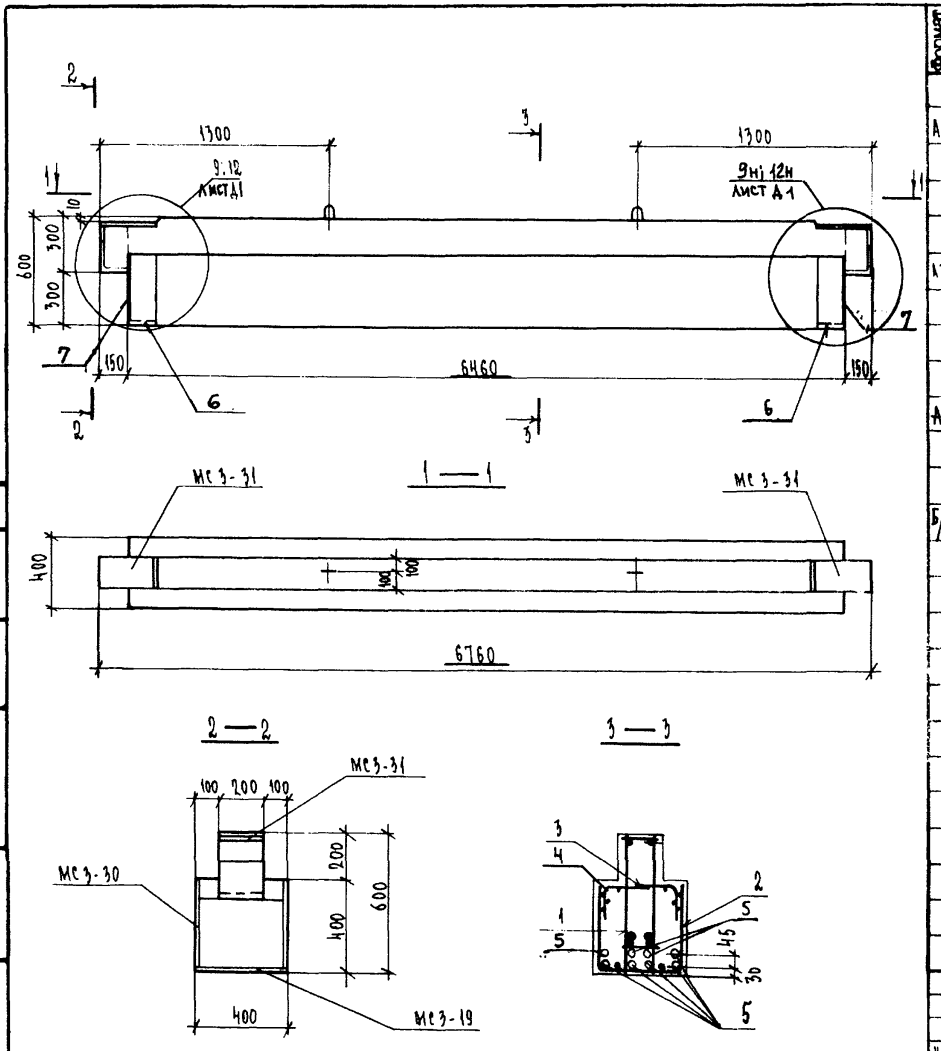

Формат	Зона	Поз.	Обозначение	Наименование	Кол.	Примечание
				Документация		
А3			1.225.1 КЛ-3 1-Н ПЗ	Пояснительная записка		
			ВРС	Ведомость расхода стали		
				Сборочные единицы		масса поз. кг
А3		1	1.225.1 КЛ-3 2-1 20	Пространственный каркас ПК-12	1	
		2	25 10	Сетка С-33	1	
		3	14	С-35 П.	2	
		4	15	С-35 Л	2	
А4		6	1.031 КЛ-2 1	Закладная деталь МС3-19	2	4.42
		7		МС3-30	2	15.49
				Детали		
Б/Ч		5		Стержень напрягаемый		
				ГОСТ 5781-82 ⌀18 А IV L=6460	8	12.92
				Материал		
				Бетон тяжелый класса		
				В35 ГОСТ 26633-85	1,31	м³

Согласовано

Инв.№ подл. | Подпись и дата | Взам.инв.№ | Татеюлот ЖБИИ п/о «Баррикады» | Зеленекая | 2ПАБ

Изм.	Кол. уч.	Лист	№ докум.	Дата	Подп.	Фамилия

Нач. отд.	Печерский	06.88
Гл. конст.	Бунич	
Гл. спец.	Ковлева	
Рук. гр.	Иванова	
Провер.	Муратова	
Рассчит.	Муратова	
Исполн.	Козырева	
Н. контр.	Бунич	

1.225.1 КЛ-3 1-Н 09

Ригель 2Р68.4.6-9АIVт

Стадия	Масса	Масштаб
Р	3280	1:20
Лист	Листов 1	

ЛЕННИИПРОЕКТ
ОКУ

Формат А3

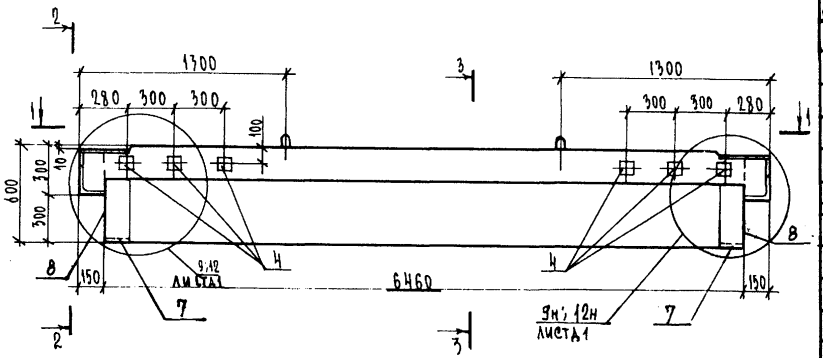

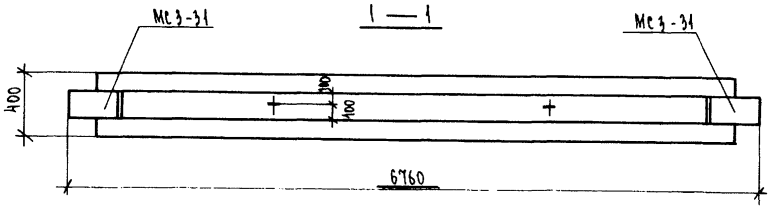

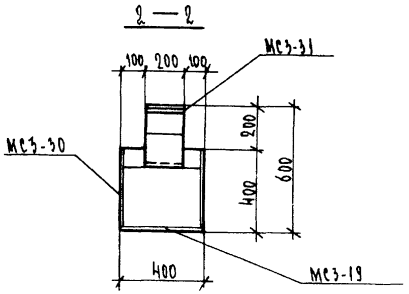

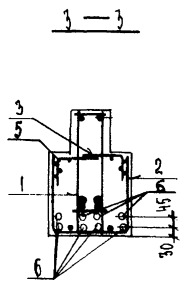

Формат	Зона	Поз.	Обозначение	Наименование	Кол.	Примечание
				Документация		
А3			1.225.1 КЛ-3 1-Н ПЗ	Пояснительная записка		
			ВРС	Ведомость расхода стали		
				Сборочные единицы		масса поз. кг
А3		1	1.225.1 КЛ-3 2-1 20	Пространственный каркас ПК-72	1	
		2	25 10	Сетка С-33	1	
		3	14	Сетка С-35 п	2	
А4		4	1.031 КЛ-2 вып.1	Закладная деталь Мс3-18	6	1.72
А3		5	1.225.1 КЛ-3 2-1 25 13	Сетка С-35 л	2	
А4		7	1.031 КЛ-2 1	Закладная деталь Мс3-19	2	4.42
		8		Мс3-30	2	15.49
				Детали		
Б/ч		6		Стержень напрягаемый		
				ГОСТ 5781-82 ф 18 А IV l=6460	8	12.92
				Материал		
				Бетон тяжелый класса В35		
				ГОСТ 26633-85	1.31	м3

					1.225.1 КЛ-3 1-Н 10	
Нач. отд.	Печерский		06.88			
Гл. конст.	Бучич			Ригель 2Р68.Н.6-9АIVТ-1	Стадия: Р; Масса: 3280; Масштаб: 1:20	
Гл. спец.	Новоева				Лист; Листов 1	
Рук. гр.	Иванова				ЛЕННИИПРОЕКТ ОКУ	
Провер.	Муратова					
Рассчит.	Муратова					
Исполн.	Козырева					
Н. контр.	Бучич					

Изм. | № уч. | Лист | № докум. | Дата | Подп. | Фамилия

Согласовано
Гатчинский ХКМ №1 ДО «Баррикада»
Ленинская ПМК
Инв.№ подл. | Подпись и дата | Взам.инв.№

Формат А3

КЛ

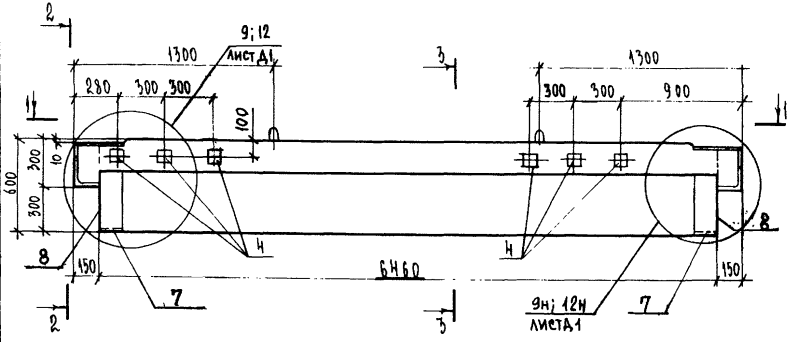

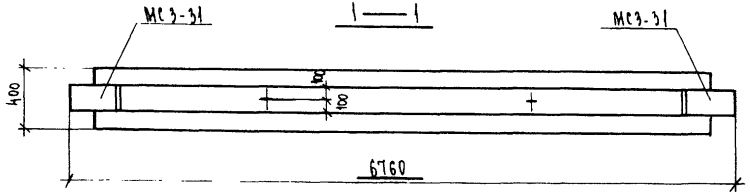

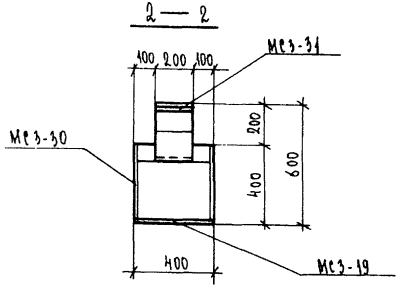

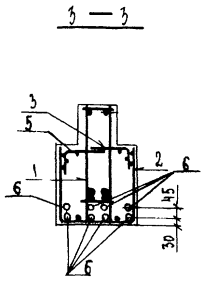

Формат	Зона	Поз.	Обозначение	Наименование	Кол.	Примечание
				Документация		
А3			1.225.1 КЛ-3 1-Н ПЗ	Пояснительная записка		
			ВРС	Ведомость расхода стали		
				Сборочные единицы		масса поз. кг
А3		1	1.225.1 КЛ-3 2-1 20	Пространственный каркас ПК-72	1	
		2	25 10	Сетка С-33	1	
		3	14	Сетка С-35п	2	
А4		4	1.031 КЛ-2 1	Закладная деталь МС3-18	4	1.72
А3		5	1.225.1 КЛ-3 2-1 20 13	Сетка С-35л	2	
А4		7	1.031 КЛ-2 1	Закладная деталь МС3-19	2	4.42
		8		МС3-30	2	15.49
				Детали		
Б/ч		6		Стержень напрягаемый	8	12,92
				ГОСТ 5781-82 ф18АIV ℓ=6460		
				Материал		
				Бетон тяжелый класса В35		
				ГОСТ 26633-85	1,31	м³

Согласовано

Инв.№ подл. | Подпись и дата | Взам.инв.№ | Инв.№ дубл. | Подпись и дата

Изм.	Кол.уч.	Лист	№ докум.	Дата

Нач. отд.	Печерский	06.88
Гл. конст.	Бунич	
Гл. спец.	Новаева	
Рук. гр.	Иванова	
Провер.	Муратова	
Рассчит.	Муратова	
Исполн.	Козырева	
Н. контр.	Бунич	

1.225.1 КЛ-3 1-Н 11

Ригель 2Р68.4.6-9АIV Т-2

Стадия	Масса	Масштаб
Р	3280	1:20
Лист	Листов 1	

ЛЕННИИПРОЕКТ ОКУ

Формат А3

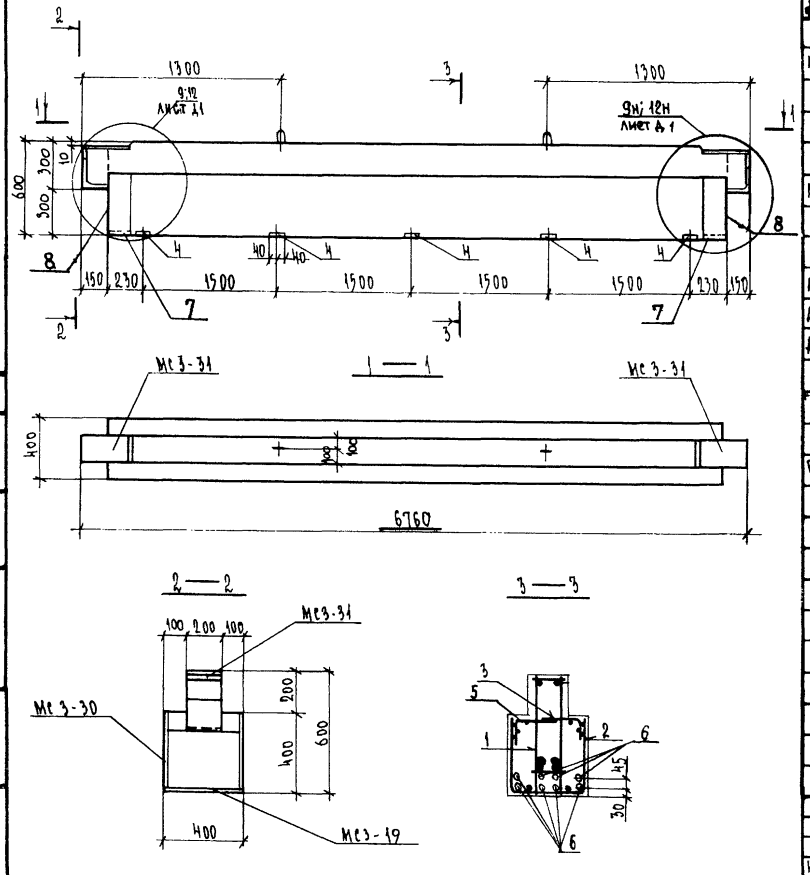

Формат	Зона	Поз.	Обозначение	Наименование	Кол.	Примечание
				Документация		
А3			1.225.1 КЛ-3 1-Н ПЗ	Пояснительная записка		
			ВРС	Ведомость расхода стали		
				Сборочные единицы		масса поз. кг
А3		1	1.225.1 КЛ-3 2-1 20	Пространственный каркас ПК-72	1	
		2	25 10	Сетка С-33	1	
		3	14	Сетка С-35л	2	
А4		4	1.031 КЛ-2 1	Закладная деталь МС3-26	5	2.43
А3		5	1.225.1 КЛ-3 2-1 20 13	Сетка С-35л	2	
А4		7	1.031 КЛ-2 1	Закладная деталь МС3-19	2	4.42
		8		МС3-30	2	15.49
				Детали		
Б/Ч		6		Стержень напрягаемый	8	12.92
				ГОСТ 5781-82 Ф18 А IV ℓ=6460		
				Материал		
				Бетон тяжелый класса В35		
				ГОСТ 26633-85	1,31	м3

1.225.1 КЛ-3 1-Н 12

Нач. отд.	Печерский		06.88
Гл. конст.	Бунин		
Гл. спец.	Кобеда		
Рук. гр.	Иванова		
Провер.	Муратова		
Рассчит.	Муратова		
Исполн.	Козырева		
Н. контр.	Бунин		

Ригель 2Р68.4.6-9АIVТ-3

Стадия	Масса	Масштаб
Р	3280	1:20
Лист	Листов 1	

ЛЕННИИПРОЕКТ
ОКУ

Формат А3

Изм.	Кол. уч.	Лист	№ докум.	Дата	Подп.	Фамилия

Согласовано

Инв. № подл. | Подпись и дата | Взам. инв. №

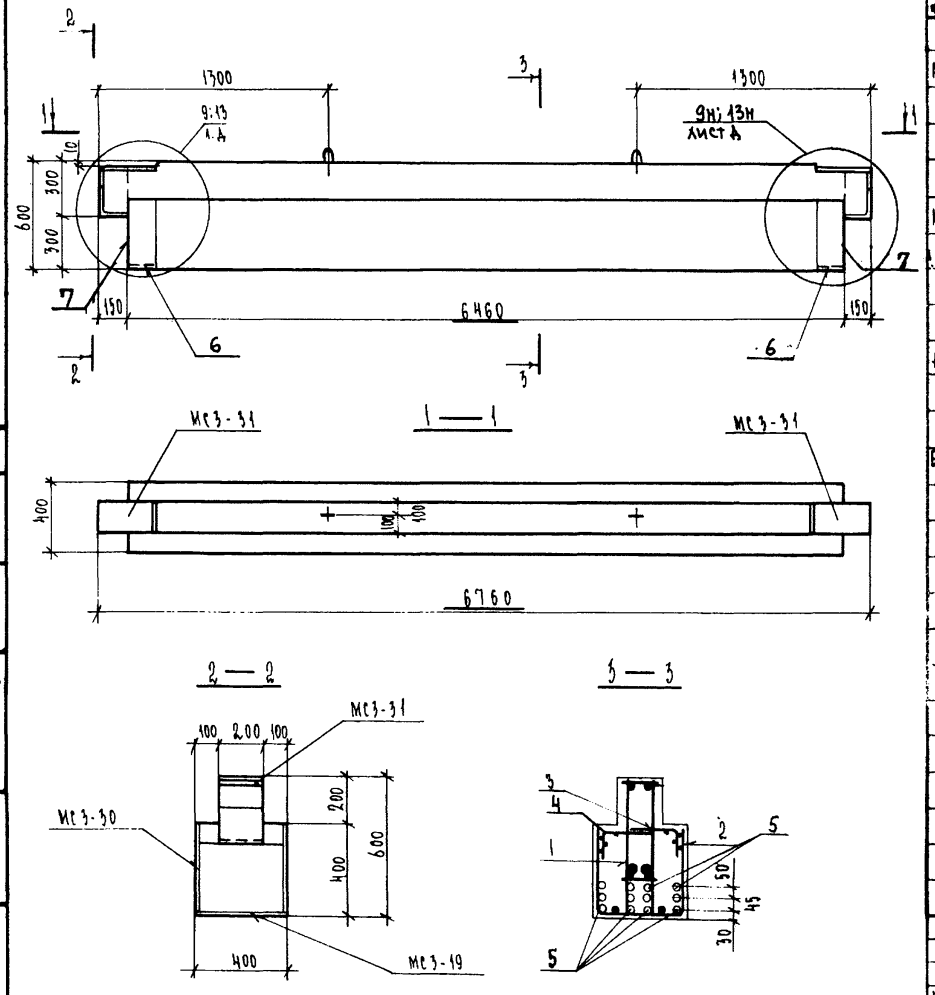

Формат	Зона	Поз.	Обозначение	Наименование	Кол.	Примечание
				ДОКУМЕНТАЦИЯ		
А3			1.225.1 КЛ-3 1-4 ПЗ	Пояснительная записка		
			ВРС	Ведомость расхода стали		
				СБОРОЧНЫЕ ЕДИНИЦЫ		масса поз. кг
А3		1	1.225.1 КЛ-3 2-1 21	Пространственный каркас ПК-73	1	
		2	25 10	Сетка С-33	1	
		3	14	Сетка С-35п	2	
		4	13	С-35л	2	
А4		6	1.031 КЛ-2 1	Закладная деталь МС3-19	2	4.42
		7		МС3-30А	2	15.49
				ДЕТАЛИ		
Б/4		5		Стержень напрягаемый		
				ГОСТ 3781-82 ⌀18 А IV R=6460	12	12.92
				МАТЕРИАЛ		
				Бетон тяжелый класса В35		
				ГОСТ 26633-85	1,31	м³

1.225.1 КЛ-3 1-4 13

Нач. отд.	Печерский		06.88
Гл. конст.	Бунич		
Гл. спец.	Ковлева		
Рук. гр.	Иванова		
Провер.	Муратова		
Рассчит.	Муратова		
Исполн.	Козырева		
Н. контр.	Бунич		

Ригель 2Р68.4.6-11 А IV Т

Стадия	Масса	Масштаб
Р	3280	1:20

Лист | Листов 1

ЛЕННИИПРОЕКТ ОКУ

Формат А3

КЛ

Изм.	№ уч.	Лист	№ докум.	Дата	Подп.	Фамилия

Согласовано

Гл. технолог ЖБИ №1 п/о „Баррикада" — Зеленская — 21.06.88

Инв. № подл. | Подпись и дата | Взам. инв. №

Т-710

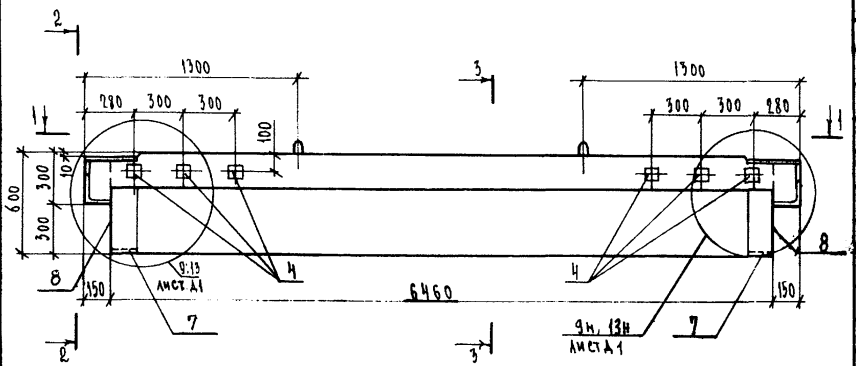

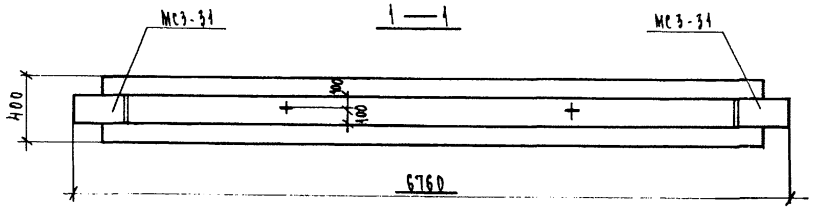

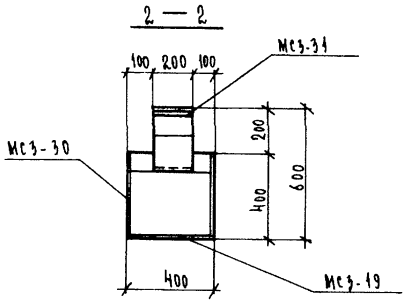

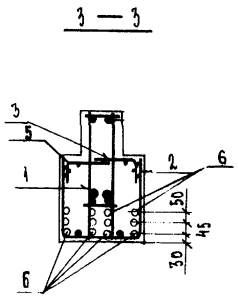

Формат	Зона	Поз.	Обозначение	Наименование	Кол.	Примечание
				Документация		
А3			1.225.1 КА-3 1-Н ПЗ	Пояснительная записка		
			ВРС	Ведомость расхода стали		
				Сборочные единицы		масса поз. кг
А3		1	1.225.1 КА-3 2-1 21	Пространственный каркас ПК-73	1	
		2	25 10	Сетка С-33	1	
		3	14	Сетка С-35 п	2	
А4		4	1.031 КА-2 Вып.1	Закладная деталь МС3-18	6	1.72
А3		5	1.225.1 КА-3 2-1 25 13	Сетка С-35 л	2	
А4		7	1.031 КА-2 1	Закладная деталь МС3-19	2	4.42
		8		МС3-30А	2	15.49
				Детали		
Б/Ч		6		Стержень напрягаемый		
				ГОСТ 5781-82 ф18АIV ℓ=6460	12	12.92
				Материал		
				Бетон тяжелый класса В35		
				ГОСТ 26633-85	1.31	м3

Согласовано
Гл. технолог ЖБИ № 10 Баррикады
Заменена
Взамен №
Подпись и дата
Инв. № подл.

Изм.	Кол. уч.	Лист	№ докум.	Дата	Подп.	Фамилия	

Нач. отд.	Печерский		06.88
Гл. конст.	Бучин		
Гл. спец.	Новаева		
Рук. гр.	Иванова		
Провер.	Шарапова		
Рассчит.	Мурадова		
Исполн.	Гозырева		
Н. контр.	Бучин		

1.225.1 КА-3 1-Н 14

Ригель 2Р68.Н.6-14АIVТ-1

Стадия	Масса	Масштаб
Р	3280	1:20
Лист	Листов	1

ЛЕННИИПРОЕКТ
ОКУ

Формат А3

КА

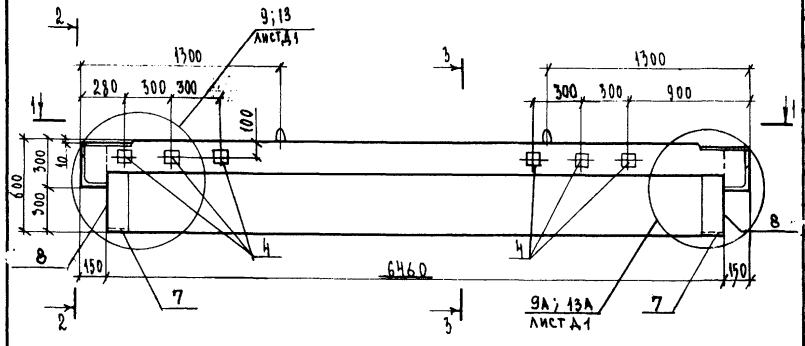

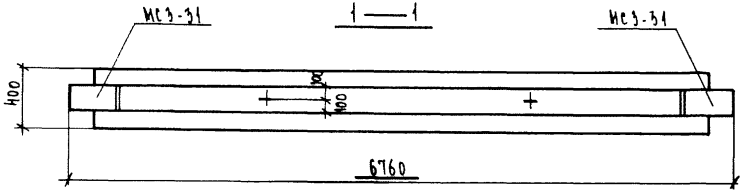

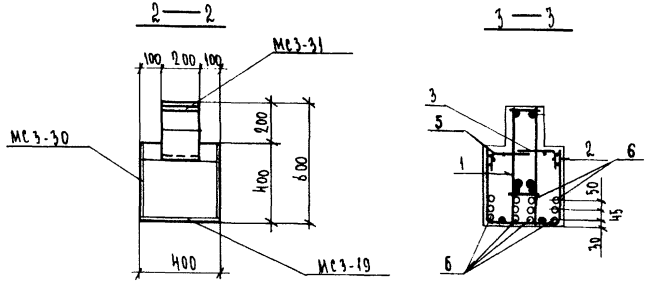

Формат	Зона	Поз.	Обозначение	Наименование	Кол.	Примечание
				Документация		
А3			1.225.1 КА-3 1-Н ПЗ	Пояснительная записка		
			ВРС	Ведомость расхода стали		
				Сборочные единицы		Масса поз. кг
А3		1	1.225.1 КА-3 2-1 21	Пространственный каркас ПК-77	1	
		2	25 10	Сетка С-77	1	
		3	14	Сетка С-35П	2	
А4		4	1.031 КА-2 1	Закладная деталь МС3-18	6	1.72
А3		5	1.225.1 КА-3 2-1 25 13	Сетка С-35А	2	
А4		7	1.031 КА-2 1	Закладная деталь МС3-19	2	4.42
		8		МС3-30А	2	15.49
				Детали		
Б/ч		6		Стержень напрягаемый		
				ГОСТ 5781-82 ф18 А IV ℓ=6460	12	12.92
				Материал		
				Бетон тяжелый класса В35		
				ГОСТ 26633-85	1,91	м³

Согласовано

Инв.№ подл. | Подпись и дата | Взаим.инв.№ | Инв.№ дубл. | Подпись и дата

Изм.	Кол. уч.	Лист	№ докум.	Дата	Подп.	Фамилия	

Нач. отд.	Печерский		06.88
Гл. конст.	Бунич		
Гл. спец.	Новлева		
Рук. гр.	Иванова		
Провер.	Муратова		
Рассчит.	Муратова		
Нормак.	Козырева		
Н. контр.	Бунич		

1.225.1 КА-3 1-Н 15

Ригель 2Р68.4.6-11АIVТ-2

Стадия	Масса	Масштаб
Р	3280	1:20
Лист	Листов 1	

ЛЕННИИПРОЕКТ
ОКУ

Формат А3

КА

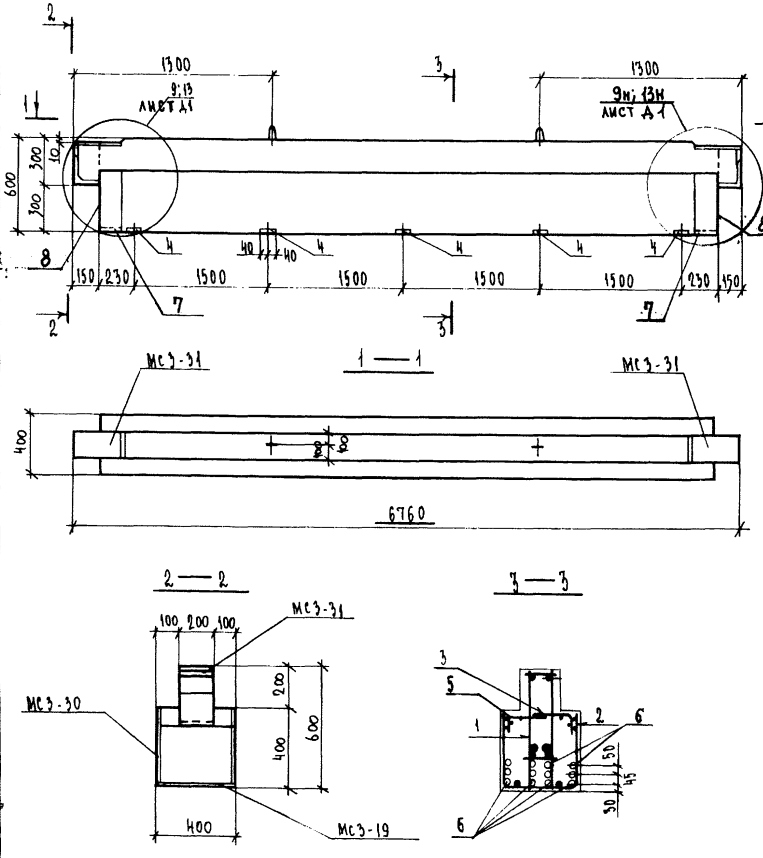

Формат	Зона	Поз.	Обозначение	Наименование	Кол.	Примечание
				Документация		
А3			1.225.1 КЛ-3 1-Н ПЗ	Пояснительная записка		
			ВРС	Ведомость расхода стали		
				Сборочные единицы		масса поз. кг
А3		1	1.225.1 КЛ-3 2-1 21	Пространственный каркас ПК-77	1	
		2	25 10	Сетка С-33	1	
		3	14	Сетка С-35П	2	
А4		4	1.031 КЛ-2 1	Закладная деталь МС3-26	5	2.43
А3		5	1.225.1 КЛ-3 2-1 25 13	Сетка С-35л	2	
А4		7	1.031 КЛ-2 1	Закладная деталь МС3-19	2	4.42
		8		МС3-30А	2	15.49
				Детали		
Б		6		Стержень напрягаемый		
				ГОСТ 5781-82 ф18АIVс=6460	12	12.92
				Материал		
				Бетон тяжелый класса В35		
				ГОСТ 26633-85	1.31	м3

1.225.1 КЛ-3 1-Н 16

Нач. отд.	Печерский		06.88
Гл. конст.	Бунич		
Гл. спец.	Новлева		
Рук. гр.	Иванова		
Провер.	Муратова		
Рассчит.	Муратова		
Исправ.	Козырева		
Н. контр.	Бунич		

Ригель 2Р68.4.6-IVАIVт-3

Стадия	Масса	Масштаб
Р	3280	1:20
Лист	Листов 1	

ЛЕННИИПРОЕКТ
ОКУ

Формат А3

Согласовано

Инв.№ подл. | Подпись и дата | Взам.инв.№

Изм. | Кол.уч. | Лист | № докум. | Дата | Подп. | Фамилия

1-710

К1

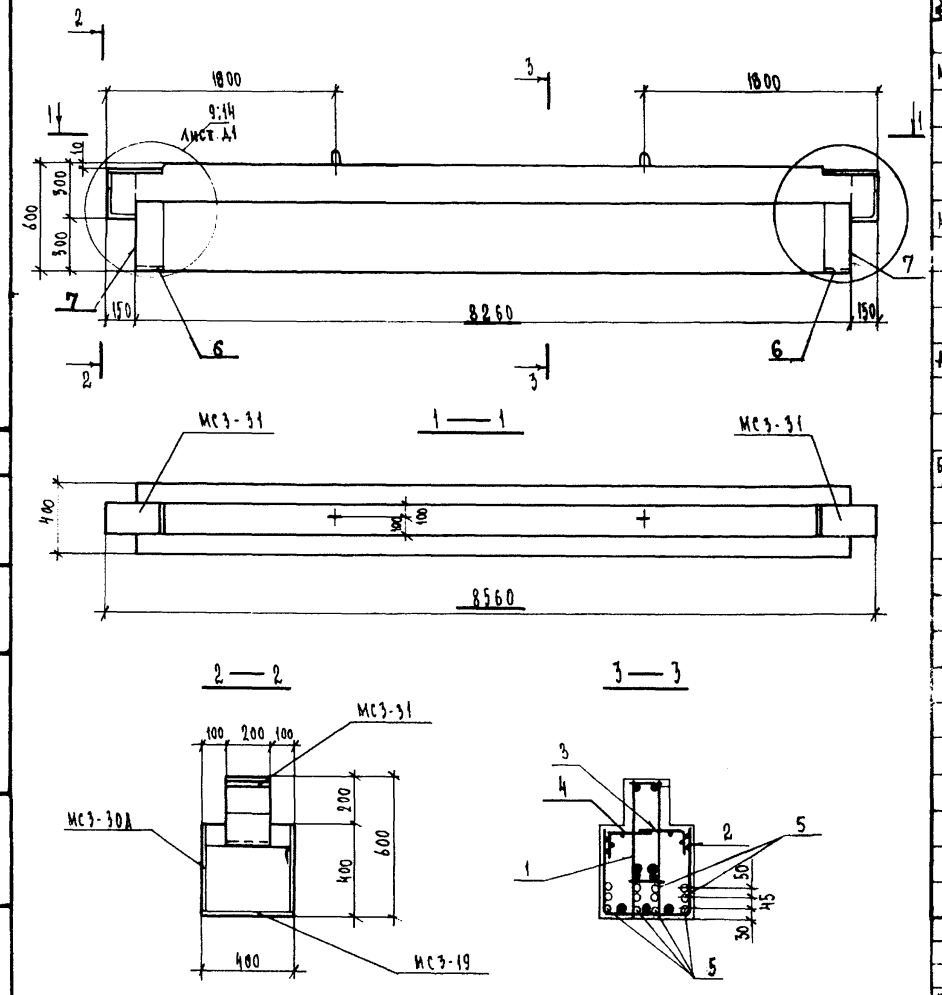

Формат	Зона	Поз.	Обозначение	Наименование	Кол.	Примечание
				Документация		
А3			1.225.1 КЛ-3 1-4 ПЗ	Пояснительная записка		
			ВРС	Ведомость расхода стали		
				Сборочные единицы		Масса поз. кг
А3		1	1.225.1 КЛ-3 2-1 22	Пространственный каркас ПК-74	1	
		2	25 11	Сетка С-38	1	
		3	16	Сетка С-40п	2	
		4	15	С-40л	2	
А4		6	1.031 КЛ-2 1	Закладная деталь МС3-19	2	4.42
		7		МС3-30А	2	15.49
				Детали		
Б/4		5		Стержень напрягаемый ГОСТ 5781-82 ⌀18 А IV ℓ=8260	12	16,52
				Материал		
				Бетон тяжелый класса В35 ГОСТ 26633-85	1,67	м³

Нач. отд.	Печерский		06.88
Гл. конст.	Бунич		
Гл. спец.	Новлева		
Рук. гр.	Иванова		
Провер.	Муратова		
Рассчит.	Муратова		
Исполн.	Козырева		
Н. контр.	Бунич		

1. 225.1 КЛ-3 1-4 17.

Ригель 2Р86.4.6-5А IV Т

Стадия	Масса	Масштаб
Р	4180	1:20

Лист | Листов 1

ЛЕННИИПРОЕКТ ОКУ

Формат А3

Изм.	№ уч.	Лист	№ докум.	Дата	Подп.	Фамилия

Согласовано

Инв. № подл. | Подпись и дата | Взам. инв. №

Т-710

КЛ

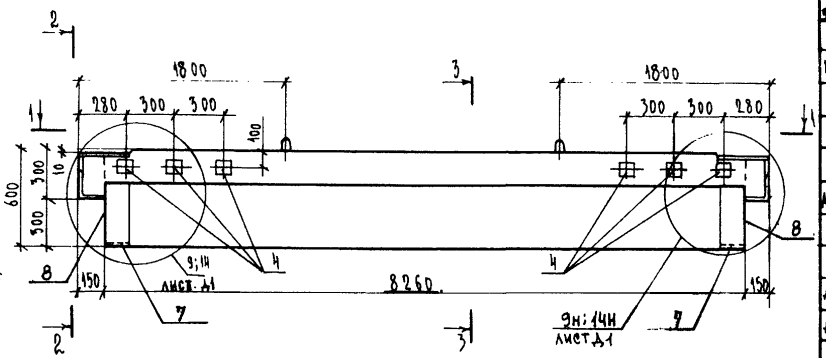

1 — 1

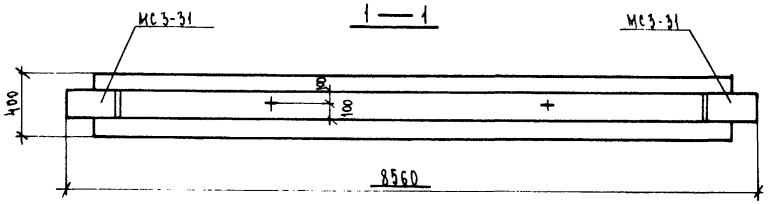

2 — 2

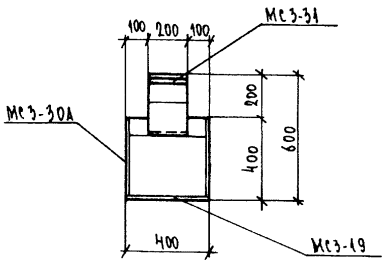

3 — 3

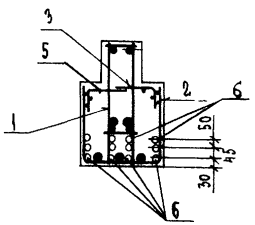

Формат	Зона	Поз.	Обозначение	Наименование	Кол.	Примечание
				Документация		
А3			1.225.1 КЛ-3 1-Н ПЗ	Пояснительная записка		
			ВРС	Ведомость расхода стали		
				Сборочные единицы		Масса поз. кг
А3		1	1.225.1 КЛ-3 2-1 22	Пространственный каркас ПК-74	1	
		2	25 11	Сетка С-38	1	
		3	16	Сетка С-40 п	2	
А4		4	1.031 КЛ-2 1	Закладная деталь МС3-18	6	1.72
А3		5	1.225.1 КЛ-3 2-1 25 15	Сетка С-40л	2	
А4		7	1.031 КЛ-2 1	Закладная деталь МС3-19	2	4.42
		8		МС3-30А	2	15.49
				Детали		
Ф14		6		Стержень напрягаемый	12	16.52
				ГОСТ 5781-82 Ф18 АIV ℓ=8260		
				Материал		
				Бетон тяжелый класса В35		
				ГОСТ 26633-85	1.67	м³

Согласовано
Гл. технолог ЖБИ Звягинская 01.88
Гл. конструктор Бурмистрова

Инв. № подл. | Подпись и дата | Взам. инв. №

Изм.	Кол. уч.	Лист	№ докум.	Дата	Подп.	Фамилия

Нач. отд.	Печерский	06.88
Гл. констр.	Бунич	
Гл. спец.	Иванова	
Рук. гр.	Иванова	
Провер.	Муратова	
Рассчит.	Муратова	
Исполн.	Козырева	
Н. контр.	Бунич	

1.225.1 КЛ-3 1-Н 18

Ригель 2Р86.4.6-5АIVт-1

Стадия	Масса	Масштаб
Р	4180	1:20
Лист	Листов 1	

ЛЕННИИПРОЕКТ
ОКУ

Формат А3

Т-710

КЛ

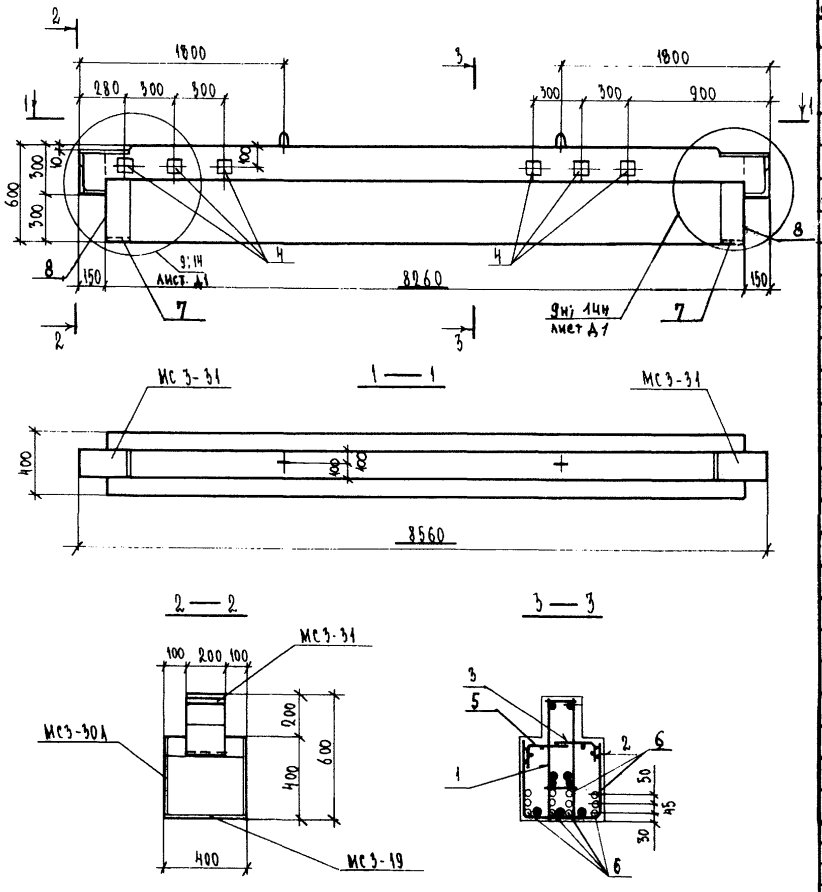

Формат	Зона	Поз.	Обозначение	Наименование	Кол.	Примечание
				Документация		
А3			1.225.1 КЛ-3 1-4 ПЗ	Пояснительная записка		
			ВРС	Ведомость расхода стали		
				Сборочные единицы		Масса поз. кг
А3		1	1.225.1 КЛ-3 2-1 22	Пространственный каркас ПК-74	1	
		2	25 11	Сетка С-38	1	
		3	16	Сетка С-40 п	2	
А4		4	1.031 КЛ-2 1	Закладная деталь МС 3-18	6	1.72
А3		5	1.225.1 КЛ-3 2-1 25 15	Сетка С-40л	2	
А4		7	1.031 КЛ-2 1	Закладная деталь МС3-19	2	4.42
		8		МС3-30А	2	15.49
				Детали		
Б/4		6		Стержень напрягаемый	12	16.52
				ГОСТ 5781-82 Ф18А IV ℓ=8260		
				Материал		
				Бетон тяжелый класса В35		
				ГОСТ 26633-85	1.67	м³

Нач. отд.	Печерский		06.88
Гл. конст.	Бунич		
Гл. спец.	Новлева		
Рук. гр.	Иванова		
Провер.	Муратова		
Рассчит.	Муратова		
Исполн.	Козырева		
Н. контр.	Бунич		

1. 225.1 КЛ-3 1-4 19

Ригель 2Р86.4.6-5АIVТ-2

Стадия	Масса	Масштаб
Р	4180	1:20

Лист | Листов 1

ЛЕННИИПРОЕКТ
ОКУ

Формат А3

Кл

Изм.	№ уч.	Лист	№ докум.	Дата	Подп.	Фамилия

Согласовано
Гл. технолог ЖБИ
Зеленская
Инв. № подл. | Подпись и дата | Взам. инв. №

Т-710

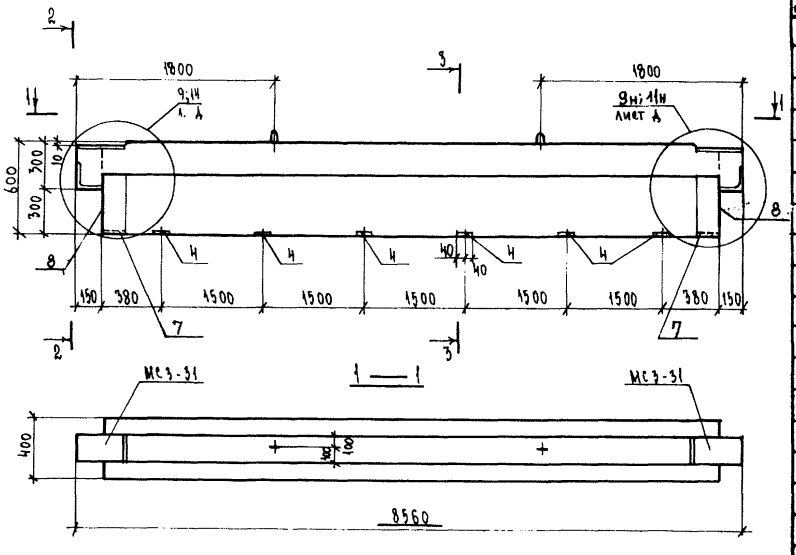

Формат	Зона	Поз.	Обозначение	Наименование	Кол.	Примечание
				Документация		
А3			1.225.1 КА-3 1-Н ПЗ	Пояснительная записка		
			ВРС	Ведомость расхода стали		
				Сборочные единицы		масса поз. кг
А3		1	1.225.1 КА-3 2-1 22	Пространственный каркас ПК-7Н	1	
		2	25 11	Сетка С-38	1	
		3	16	Сетка С-40п	2	
А4		4	1.031 КА-2 1	Закладная деталь МС3-26	6	2.43
А3		5	1.225.1 КА-3 2-1 25 15	Сетка С-40л	2	
А4		7	1.031 КА-2 1	Закладная деталь МС3-19	2	4.42
		8		МС3-30А	2	15.49
				Детали		
Б/ч		6		Стержень напрягаемый	12	16.52
				ГОСТ 5781-82 Ф18А IV ℓ=8260		
				Материал		
				Бетон тяжелый класса В35		
				ГОСТ 26633-15	1.67	м³

Согласовано

Взам.инв.№ | Подпись и дата | Инв.№ подл.

Изм.	Кол. уч.	Лист	№ докум.	Дата	Подп.	Фамилия

Нач. отд.	Печерский	06.18
Гл. конст.	Рунич	
Гл. спец.	Новаева	
Рук. гр.	Иванова	
Провер.	Муратова	
Рассчит.	Муратова	
Исполн.	Козырева	
Н. контр.	Рунич	

1.225.1 КА-3 1-Н 20

Ригель 2Р86.Н.6-5АIVТ-3

Стадия	Масса	Масштаб
Р	4180	1:20
Лист	Листов 1	

ЛЕННИИПРОЕКТ
ОКУ

Формат А3

КЛ

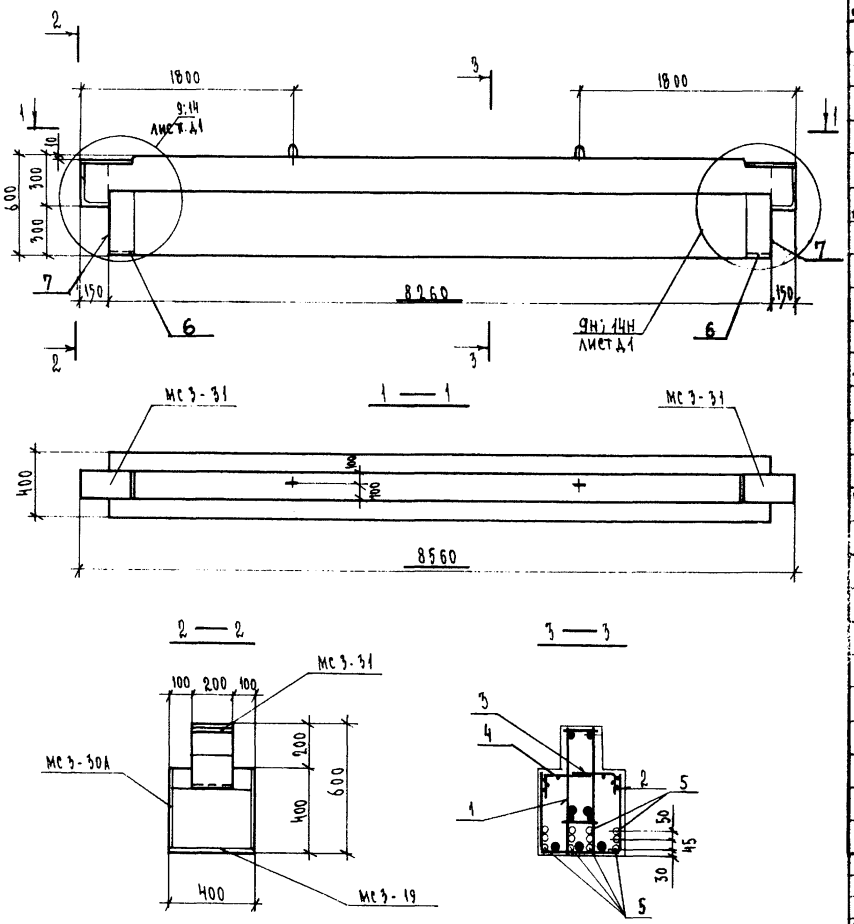

Формат	Зона	Поз.	Обозначение	Наименование	Кол.	Примечание
				Документация		
А3			1.225.1 КЛ-3 1-Н ПЗ	Пояснительная записка		
			ВРС	Ведомость расхода стали		
				Сборочные единицы		масса поз. кг
А3		1	1.225.1 КЛ-3 2-1 23	Пространственный каркас ПК-75	1	
		2	25 12	Сетка С-39	1	
		3	16	Сетка С-40П	2	
		4	15	С-40А	2	
А4		6	1.031 КЛ-2 1	Закладная деталь МС3-19	2	4.42
		7		МС3-30А	2	15.49
				Детали		
Б/Ч		5		Стержень напрягаемый ГОСТ 5781-82 ф18 А IV ℓ=8260	12	16.52
				Материал		
				Бетон тяжелый класса В35 ГОСТ 26633-85	1.67	м³

Согласовано
Инв.№ подл. | Подпись и дата | Взам.инв.№ | Гипронииавиапром п/о «Барнаулдизайн» | Зеленская

Изм.	Кол. уч.	Лист	№ докум.	Дата	Подп.	Фамилия

Нач. отд.	Печерский	06.88
Гл. конст.	Бучин	
Гл. спец.	Новаева	
Рук. гр.	Иванова	
Провер.	Муратова	
Рассчит.	Муратова	
Исполн.	Козырева	
Н. контр.	Бучин	

1.225.1 КЛ-3 1-Н 21

Ригель 2Р86.Н.Б-7АIVт

Стадия	Масса	Масштаб
Р	41.80	1:20
Лист	Листов 1	

ЛЕННИИПРОЕКТ
ОКУ

Формат А3

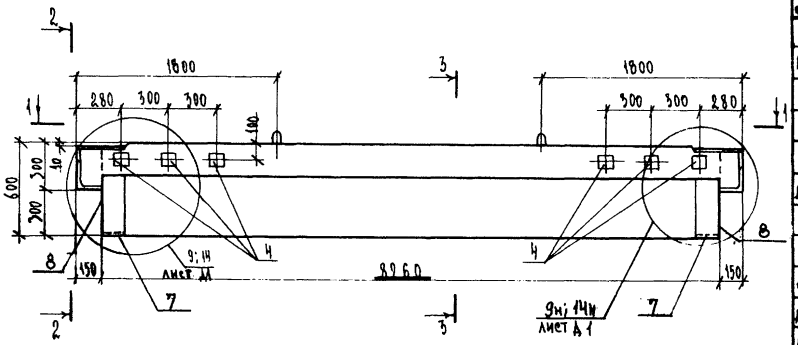

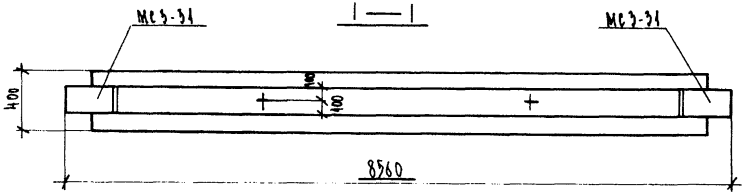

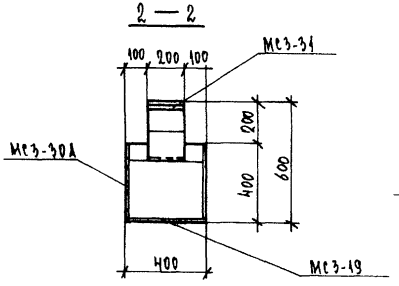

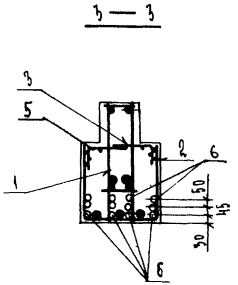

Формат	Зона	Поз.	Обозначение	Наименование	Кол.	Примечание
				Документация		
А3			1.225.1 КА-3 1-4 ПЗ	Пояснительная записка		
			ВРС	Ведомость расхода стали		
				Сборочные единицы		масса поз. кг
А3		1	1.225.1 КА-3 2-1 23	Пространственный каркас ПК-75	1	
		2	25 12	Сетка С-39	1	
		3	16	Сетка С-40 п	2	
А4		4	1.031 КА-2 1	Закладная деталь МС3-18	6	1.72
А3		5	1.225.1 КА-3 2-1 25 15	Сетка С-40А	2	
А4		7	1.031 КА-2 1	Закладная деталь МС3-19	2	4.42
		8		МС3-30А	2	15.49
				Детали		
Б/ч		6		Стержень напрягаемый	12	16.52
				ГОСТ 5781-82 ф18 А IV ℓ=8260		
				Материал		
				Бетон тяжелый класса В35		
				ГОСТ 26633-85	1.67	м³

Согласовано

Инв.№ подл. | Подпись и дата | Взам.инв.№ | Инв.№ дубл. | Подпись и дата

Изм.	Кол.уч.	Лист	№ докум.	Дата	Подп.	Фамилия

Нач.отд.	Печерский		06.88
Гл.конст.	Бунич		
Гл.спец.	Нофаева		
Рук.гр.	Иванова		
Провер.	Мурадова		
Рассчит.	Мурадова		
Исполн.	Козырева		
Н.контр.	Бунич		

1.225.1 КА-3 1-4 22

Ригель 2Р86.Н.6-7АIVТ-1

Стадия	Масса	Масштаб
Р	4:180	1:20
Лист	Листов 1	

ЛЕННИИПРОЕКТ
ОКУ

Формат А3

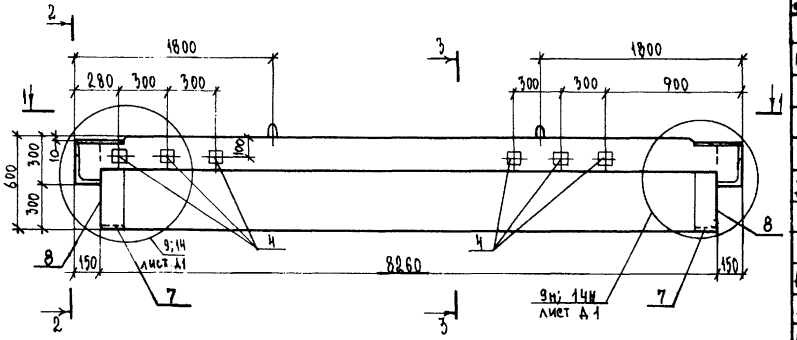

Формат	Зона	Поз.	Обозначение	Наименование	Кол.	Примечание
				Документация		
А3			1.225.1 КЛ-3 1-4 ПЗ	Пояснительная записка		
			ВРС	Ведомость расхода стали		
				Сборочные единицы		масса поз. кг
А3		1	1.225.1 КЛ-3 2-1 23	Пространственный каркас ПК-75	1	
		2	25 12	Сетка С-39	1	
		3	16	Сетка С-40'п	2	
А4		4	1.031 КЛ-2 1	Закладная деталь МС3-18	6	1.72
А3		5	1.225.1 КЛ-3 2-1 25 15	Сетка С-40л	2	
А4		7	1.031 КЛ-2 1	Закладная деталь МС3-19	2	4.42
		8		МС3-30А	2	15.49
				Детали		
Б/ч		6		Стержень напрягаемый	12	16.52
				ГОСТ 5781-82 ф18АIV ℓ=8260		
				Материал		
				Бетон тяжелый класса В35		
				ГОСТ 26633-85	1.67	м3

Согласовано
Гепеким ФЛАБ
Гл. технолог ХЗКМК
Зам. нач. ПО и Баррикады

Изм.	Кол. уч.	Лист	№ докум.	Дата	Подп.	Фамилия

Нач. отд.	Печерский		06.88
Гл. конст	Бунин		
Гл. спец.	Иванова		
Рук. гр.	Иванова		
Провер.	Муратова		
Разраб.	Муратова		
Исполн.	Бозырева		
Н. контр.	Бунин		

1.225.1 КЛ-3 1-4 23

Ригель 2Р86.4.6-7АIVт-2

Стадия	Масса	Масштаб
Р	4180	1:20
Лист	Листов 1	

ЛЕННИИПРОЕКТ
ОКУ

Формат А3

Т-710

К1

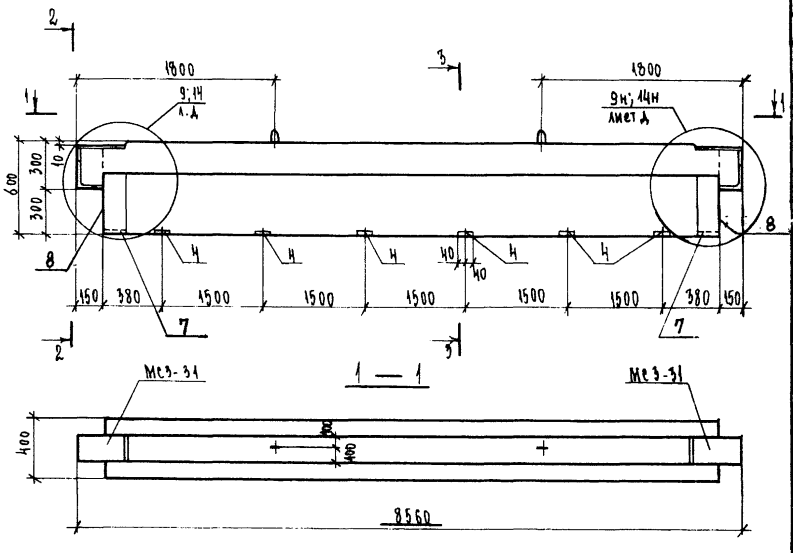

Формат	Зона	Поз.	Обозначение	Наименование	Кол.	Примечание
				Документация		
А3			1.225.1 КЛ-3 1-4 ПЗ	Пояснительная записка		
			ВРС	Ведомость расхода стали		
				Сборочные единицы		Масса поз. кг
А3		1	1.225.1 КЛ-3 2-1 23	Пространственный каркас ПК-75	1	
		2	25 12	Сетка С-39	1	
		3	16	Сетка С-40 п.	2	
А4		4	1.031 КЛ-2 1	Закладная деталь МС3-26	6	2.43
А3		5	1.225.1 КЛ-3 2-1 25 15	Сетка С-40л	2	
А4		7	1.031 КЛ-2 1	Закладная деталь МС3-19	2	4.42
		8		МС3-30А	2	15.49
				Детали		
Б/ч		6		Стержень напрягаемый	12	16.52
				ГОСТ 5781-82 ф18АIV ℓ=8260		
				Материал		
				Бетон тяжелый класса В35		
				ГОСТ 26633-85	1.67	м3

Нач.отд.	Печерский		06.88
Гл.конст.	Бунич		
Гл.спец.	Новлева		
Рук.гр.	Иванова		
Провер.	Муратова		
Рассчит.	Муратова		
Исполн.	Козырева		
Н.контр.	Бунич		

1.225.1 КЛ-3 1-4 24

Ригель 2Р86.4.6-ТАУТ-3

Стадия	Масса	Масштаб
Р	4180	1:20
Лист	Листов 1	

ЛЕННИИПРОЕКТ
ОКУ

Формат А3

КЛ

Согласовано

Инв.№ подл. | Подпись и дата | Взам.инв.№

Изм.	Кол.уч.	Лист	№ докум.	Дата	Подп.	Фамилия

9-710

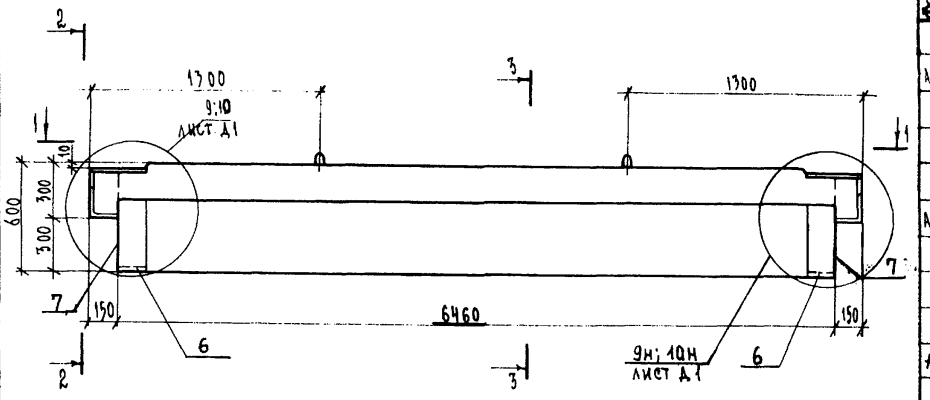

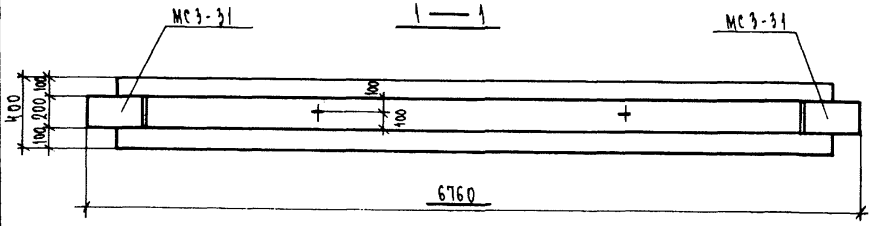

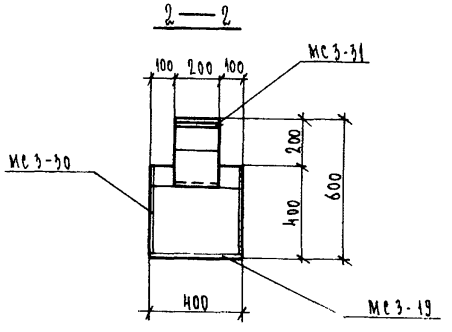

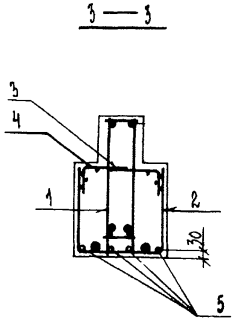

Формат	Зона	Поз.	Обозначение	Наименование	Кол.	Примечание
				Документация		
А3			1.225.1 КЛ-3 1-Н ПЗ	Пояснительная записка		
			ВРС	Ведомость расхода стали		
				Сборочные единицы		масса поз. кг
А3		1	1.2251 КЛ-3 2-1 14	Пространственный каркас ПК-66	1	
		2	25 09	Сетка С-32	1	
		3	14	Сетка С-35 П	2	
		4	13	С-35Л	2	
А4		6	1.031 КЛ-2 1	Закладная деталь МС3-19	2	4.42
		7		МС3-30	2	15.49
				Детали		
Б/Ч		5		Стержень напрягаемый		
				ГОСТ 10884-81 ⌀ 16 АтУ ℓ=6460	4	10.21
				Материал		
				Бетон тяжелый класса В35		
				ГОСТ 26633-85	1,31	м³

Согласовано
Гл. техн. ХБИ №1 Зеленкина 02.88
нр. Балмекадр

Изм.	№ уч.	Лист	№ докум.	Дата	Подп.	Фамилия

Нач. отд.	Печерский		06.88
Гл. конст.	Бунич		
Гл. спец.	Новлева		
Рук. гр.	Иванова		
Провер.	Муркова		
Рассчит.	Мухатова		
Исполн.	Козырева		
Н. контр.	Бунич		

1.225.1 КЛ-3 1-Н 25

Ригель 2Р68.4.6-5АтУТ

Стадия	Масса	Масштаб
Р	3280	1:20
Лист	Листов 1	

ЛЕННИИПРОЕКТ
ОКУ

Формат А3

Инв.№ подл. | Подпись и дата | Взам.инв.№

Т-710

КЛ

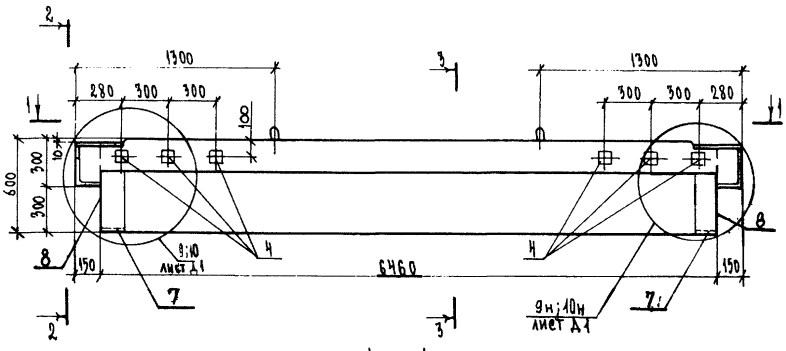

Формат	Зона	Поз.	Обозначение	Наименование	Кол.	Примечание
				Документация		
А3			1.225.1 КЛ-3 1-Н ПЗ	Пояснительная записка		
			ВРС	Ведомость расхода стали		
				Сборочные единицы		Масса поз. кг
А3		1	1.225.1 КЛ-3 2-1 14	Пространственный каркас ПК66	1	
		2	25 09	Сетка С-32	1	
		3	14	Сетка С-35я	2	
А4		Н	1.031 КЛ-2 1	Закладная деталь МС3-18	6	1.72
А3		5	1.225.1 КЛ-3 2-1 25 13	Сетка С-35л	2	
А4		7	1.031 КЛ-2 1	Закладная деталь МС3-19	2	4.42
		8		МС3-30	2	15.49
				Детали		
				Стержень напрягаемый		
Б/ч		6		ГОСТ 10884-81 ф16 АтV ℓ=6460	4	10.21
				Материал		
				Бетон тяжелый класса В35		
				ГОСТ 26633-85	1.31	м³

Согласовано
Гл. технолог ХМИ Зеленский
Н/отд. Бахмачадзе

Изм.	Кол. уч.	Лист	№ докум.	Дата	Подп.	Фамилия	
Нач. отд.						Печерский	06.88
Гл. конст.						Бунич	
Гл. спец.						Новаева	
Рук. гр.						Иванова	
Провер.						Муратова	
Разраб.						Муратова	
Исполн.						Борзыева	
Н. контр.						Бунич	

1.225.1 КЛ-3 1-Н 26

Ригель 2Р68.4.6-5АтVТ-1

Стадия	Масса	Масштаб
Р	3280	1:20
Лист	Листов 1	

ЛЕННИИПРОЕКТ ОКУ

Формат А3

Инв. № подл. | Подпись и дата | Взам. инв. №

Т-710

КЛ

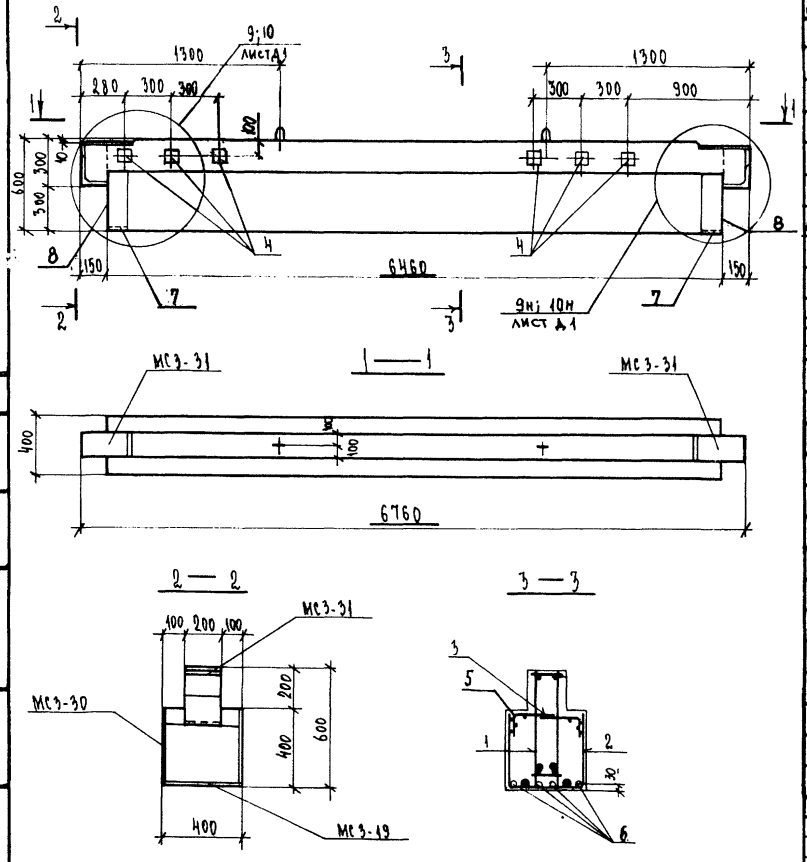

Формат	Зона	Поз.	Обозначение	Наименование	Кол.	Примечание
				Документация		
А3			1.225.1 КЛ-3 1-4 ПЗ	Пояснительная записка		
			ВРС	Ведомость расхода стали		
				Сборочные единицы		Масса поз. кг
А3		1	1.225.1 КЛ-3 2-1 14	Пространственный каркас ПК66	1	
		2	25 09	Сетка С-32	1	
		3	14	Сетка С-35п	2	
А4		4	1.031 КЛ-2 1	Закладная деталь МС3-18	6	1.72
А3		5	1.225.1 КЛ-3 2-1 25 13	Сетка С-35л	2	
А4		7	1.031 КЛ-2 1	Закладная деталь МС3-19	2	4.42
		8		МС3-30	2	15.49
				Детали		
				Стержень напрягаемый		
Б/4		6		ГОСТ 10884-81 Ф16 АтV С=6460	4	10.21
				Материал		
				Бетон тяжелый класса В35		
				ГОСТ 26633-85	1.31	М3

1.225.1 КЛ-3 1-4 27

Нач. отд.	Печерский		06.88
Гл. конст.	Бунич		
Гл. спец.	Новлева		
Рук. гр.	Иванова		
Провер.	Муратова		
Рассчит.	Муратова		
Исполн.	Козырева		
Н. контр.	Бунич		

Ригель 2Р68.4.6-5АтVТ-2

Стадия	Масса	Масштаб
Р	3280	1:20

Лист | Листов 1

ЛЕННИИПРОЕКТ
ОКУ

Формат А3

Изм.	№ уч.	Лист	№ докум.	Дата	Подп.	Фамилия

Согласовано
Гл. техн. ЖБИ №1 п/о «Баррикада» Зеленский

Взам. инв. №
Подпись и дата
Инв. № подл.

Т-710

КЛ

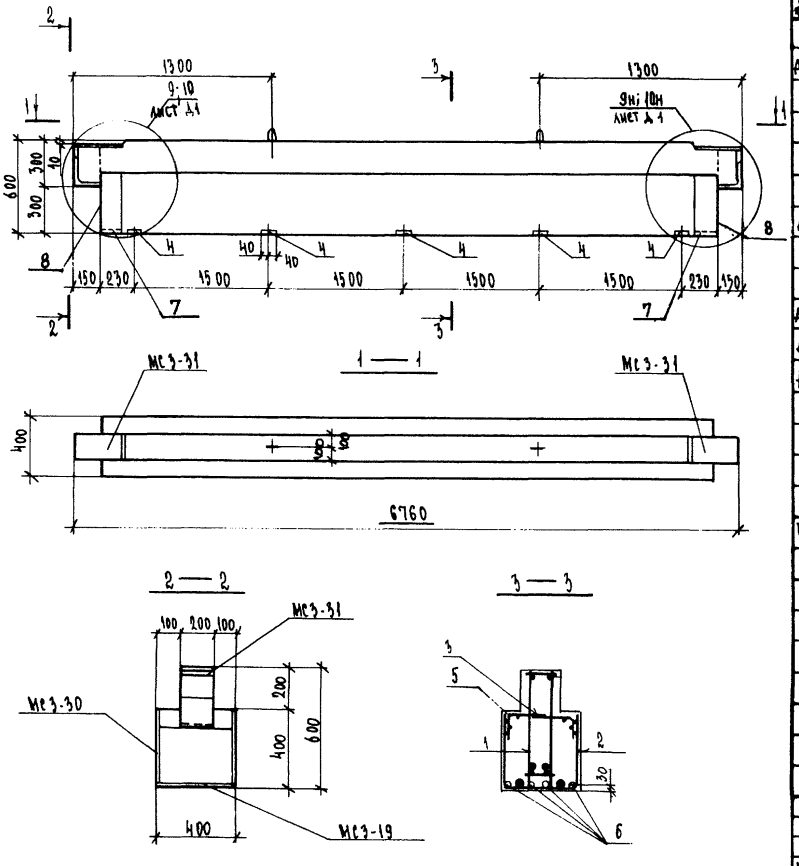

Формат	Зона	Поз.	Обозначение	Наименование	Кол.	Примечание
				Документация		
А3			1.225.1 КЛ-3 1-Н ПЗ	Пояснительная записка		
			ВРС	Ведомость расхода стали		
				Сборочные единицы		масса поз. кг
А3		1	1.225.1 КЛ-3 2-1 14	Пространственный каркас ПК-66	1	
		2	25 09	Сетка С-32	1	
		3	14	Сетка - С-35п -	2	
А4		4	1.031 КЛ-2 1	Закладная деталь МС3-26	5	2.43
А3		5	1.225.1 КЛ-3 2-1 25 13	Сетка С-35л	2	
А4		7	1.031 КЛ-2 1	Закладная деталь МС3-19	2	4.42
		8		МС3-30	2	15.49
				Детали		
				Стержень напрягаемый		
Бн		6		ГОСТ 10884-81 ф16 АтV С=6460	4	10.21
				Материал		
				Бетон тяжелый класса В35		
				ГОСТ 26633-85	1.31	м3

1.225.1 КЛ-3 1-Н 28

Нач. отд.	Печерский		06.88
Гл. конст.	Бучич		
Гл. инж.	Новаева		
Рук. гр.	Иванова		
Провер.	Муратова		
Рассчит.	Муратова		
Исполн.	Козырева		
Н. контр.	Бучич		

Ригель 2Р68.Н.6-5АтVТ-3

Стадия	Масса	Масштаб
Р	3280	1:20
Лист	Листов 1	

ЛЕННИИПРОЕКТ
ОКУ

Формат А3

Согласовано

Инв.№ подл. | Подпись и дата | Взам.инв.№

Изм.	Кол. уч.	Лист	№ докум.	Дата	Подп.	Фамилия

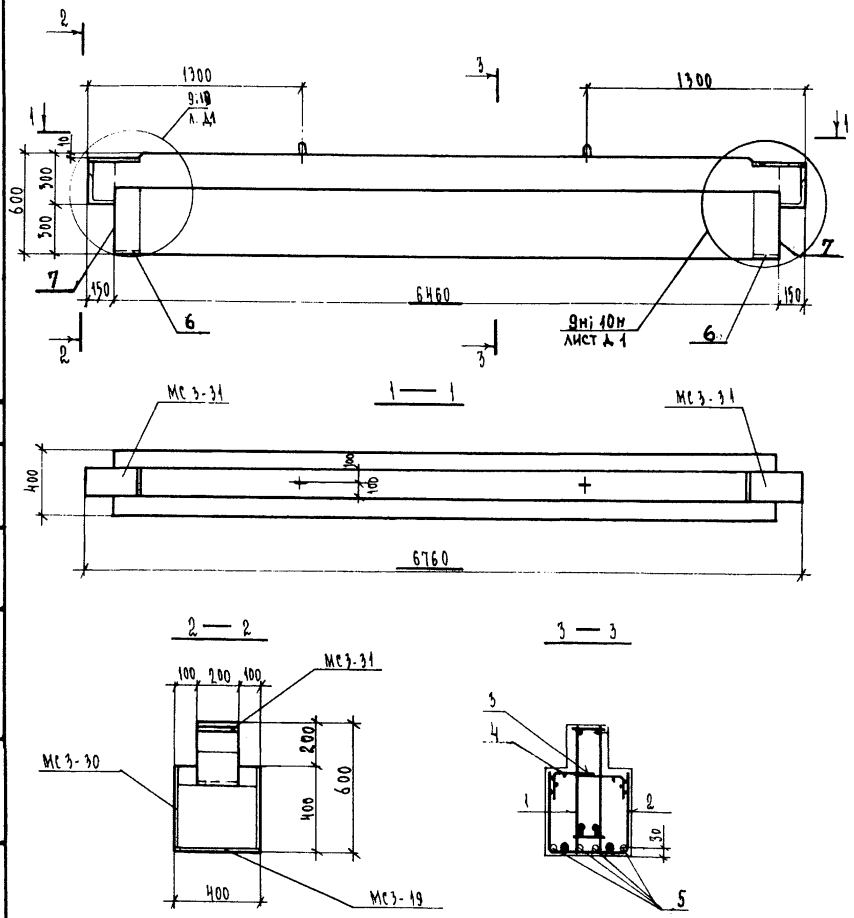

Формат	Зона	Поз.	Обозначение	Наименование	Кол.	Примечание
				Документация		
А3			1.225.1 КЛ-3 1-4 ПЗ	Пояснительная записка		
			ВРС	Ведомость расхода стали		
				Сборочные единицы		Масса поз. кг
А3		1	1.225.1 КЛ-3 2-1 15	Пространственный каркас ПК-67	1	
		2	25 10	Сетка С-33	1	
		3	14	Сетка С-35п	2	
		4	13	С-35л	2	
А4		6	1.031 КЛ-2 1	Закладная деталь МС3-19	2	4.42
		7		МС3-30	2	15.49
				Детали		
Б/4		5		Стержень напрягаемый		
				ГОСТ 10884-81. ⌀ 18 АтV ℓ=6460	4	12.92
				Материал		
				Бетон тяжелый класса В35		
				ГОСТ 26633-85	1,31	м³

Нач. отд.	Печерский		06.88
Гл. конст.	Бунич		
Гл. спец.	Новаева		
Рук. гр.	Иванова		
Провер.	Муратова		
Рассчит.	Муратова		
Исполн.	Козырева		
Н. контр.	Бунич		

1. 225.1 КЛ-3 1-4 29

Ригель 2Р68.4.6-7АтVТ

Стадия	Масса	Масштаб
Р	3280	1:20

Лист | Листов 1

ЛЕННИИПРОЕКТ ОКУ

Формат А3

КЛ

Изм	№ уч.	Лист	№ докум.	Дата	Подп.	Фамилия

Согласовано

Гл. техн. ЖБИ №1 п/о и Баррикада — Зеленская 21.04.88

Взам. инв. №

Подпись и дата

Инв. № подл.

Т-710

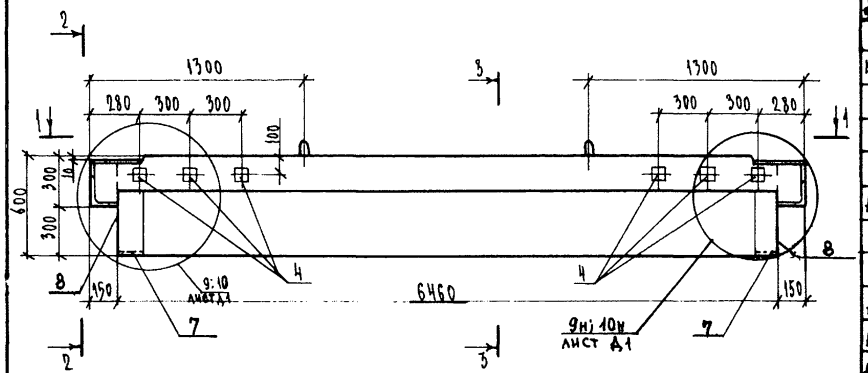

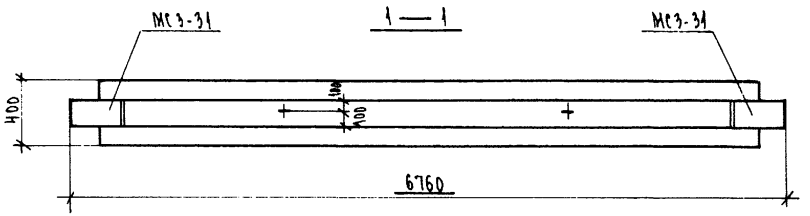

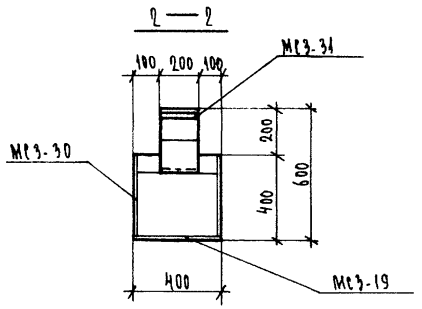

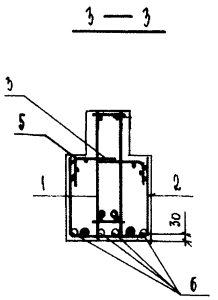

Формат	Зона	Поз.	Обозначение	Наименование	Кол.	Примечание
				Документация		
А3			1.225.1 КЛ-3 1-4 ПЗ	Пояснительная записка		
			ВРС	Ведомость расхода стали		
				Сборочные единицы		Масса поз. кг
А3		1	1.225.1 КЛ-3 2-1 15	Пространственный каркас ПК-67	1	
		2	25 10	Сетка С-33	1	
		3	14	Сетка С-35п	2	
А4		4	1.031 КЛ-2 1	Закладная деталь МС3-18	6	1.72
А3		5	1.225.1 КЛ-3 2-1 25 13	Сетка С-35л	2	
А4		7	1.031 КЛ-2 1	Закладная деталь МС3-19	2	4.42
		8		МС3-30	2	15.49
				Детали		
				Стержень напрягаемый		
Б/ч		6		ГОСТ 10884-81 Ф18 Ат-V ℓ=6460	4	12.92
				Материал		
				Бетон тяжелый класса В35		
				ГОСТ 26633-85	1.31	м³

Нач. отд.	Печерский		06.88
Гл. конст.	Бунич		
Гл. спец.	Новаева		
Рук. гр.	Иванова		
Провер.	Муратова		
Рассчит.	Муратова		
Исполн.	Козырева		
Н. контр.	Бунич		

1.225.1 КЛ-3 1-4 ПЗ

Ригель 2Р68.4.6-7АтVТ-1

Стадия	Масса	Масштаб
Р	3280	1:20
Лист	Листов 1	

ЛЕННИИПРОЕКТ
ОКУ

Формат А3

Согласовано
Гл. техн. ЖНИ №1 Железнякова
ПТО и бар. каналы

Инв. № подл. | Подпись и дата | Взам. инв. №

Изм. | Кол. уч. | Лист | № докум. | Дата | Подп. | Фамилия

Т-710

КЛ

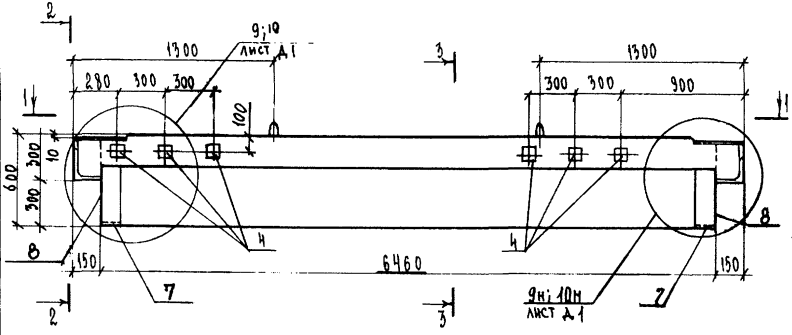

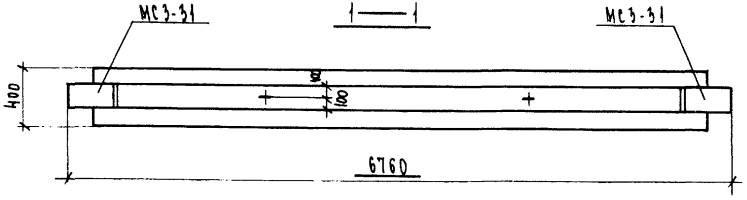

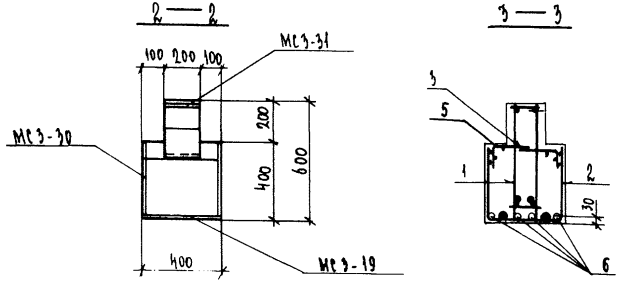

Формат	Зона	Поз.	Обозначение	Наименование	Кол.	Примечание
				Документация		
А3			1.225.1 КЛ-3 1-Н ПЗ	Пояснительная записка		
			ВРС	Ведомость расхода стали		
				Сборочные единицы		масса поз. кг
А3		1	1.225.1 КЛ-3 2-1 15	Пространственный каркас ПК-67	1	
		2	25 10	Сетка С-33	1	
		3	14	Сетка С-35п	2	
А4		4	1.031 КЛ-2 1	Закладная деталь МС3-18	6	1.72
А3		5	1.225.1 КЛ-3 2-1 25 13	Сетка С-35л	8	
А4		7	1.031 КЛ-2 1	Закладная деталь МС3-19	2	4.42
		8		МС3-30	2	15.49
				Детали		
				Стержень напрягаемый		
Б/ч		6		ГОСТ 10884-81 Ф18АтV ℓ=6460	4	12.92
				Материал		
				Бетон тяжелый класса В35		
				ГОСТ 26633-85	1.31	м3

Согласовано
Гл. техн. ХБИ №1 Шумейкин 01.06.88
пр. и Баррикада

Инв. № подл. | Подпись и дата | Взам. инв. №

Изм.	Кол. уч.	Лист	№ докум.	Дата	Подп.	Фамилия

1.225.1 КЛ-3 1-Н 3.1

Нач. отд.	Печергин	06.88
Гл. конст.	Бунич	
Гл. спец.	Новлева	
Рук. гр.	Иванова	
Провер.	Муратова	
Рассчит.	Муратова	
Исполн.	Борисова	
Н. контр.	Бунич	

Ригель 2Р68.Н.6-7АтVТ-2

Стадия	Масса	Масштаб
Р	3280	1:20
Лист	Листов 1	

ЛЕННИИПРОЕКТ
ОКУ

Формат А3

КЛ

Т-710

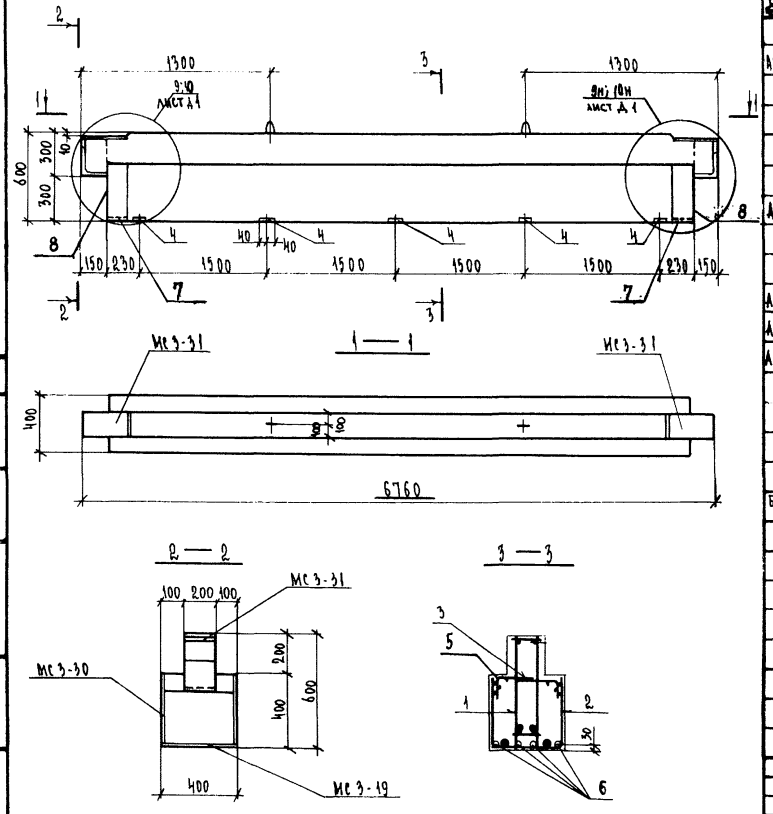

Формат	Зона	Поз.	Обозначение	Наименование	Кол.	Примечание
				Документация		
А3			1.225.1 КА-3 1-Н ПЗ	Пояснительная записка		
			ВРС	Ведомость расхода стали		
				Сборочные единицы		Масса поз. кг
А3		1	1.225.1 КА-3 2-1 15	Пространственный каркас ПК-67	1	
		2	25 10	Сетка С-33	1	
		3	14	Сетка С-35п	2	
А4		4	1.031 КА-2 1	Закладная деталь МС3-26	5	2.43
А3		5	1.225.1 КА-3 2-1 25 13	С-35л	2	
А4		7	1.031 КА-2 1	Закладная деталь МС3-19	2	4.42
		8		МС3-30	2	15.49
				Детали		
				Стержень напрягаемый		
Б/ч		6		ГОСТ 10884-81 Ф18 АтVI ℓ=6460	4	12.92
				Материал		
				Бетон тяжелый класса В35	1.31	м³
				ГОСТ 26633-85		

Нач. отд.	Печерский		06.88
Гл. конст	Бунич		
Гл. спец.	Новиева		
Рук. гр.	Иванова		
Провер.	Муратова		
Рассчит.	Муратова		
Исполн.	Козырева		
Н. контр	Бунич		

1.225.1 КА-3 1-Н ВЗ

Ригель 2Р68.4.6-7АтVТ-3

Стадия	Масса	Масштаб
Р	3280	1:20
Лист	Листов 1	

ЛЕННИИПРОЕКТ
ОКУ

Формат А3

Изм.	Кол. уч.	Лист	№ докум.	Дата	Подп.	Фамилия

Согласовано

Инв.№ подл. | Подпись и дата | Взам.инв.№

Т-710

КЛ

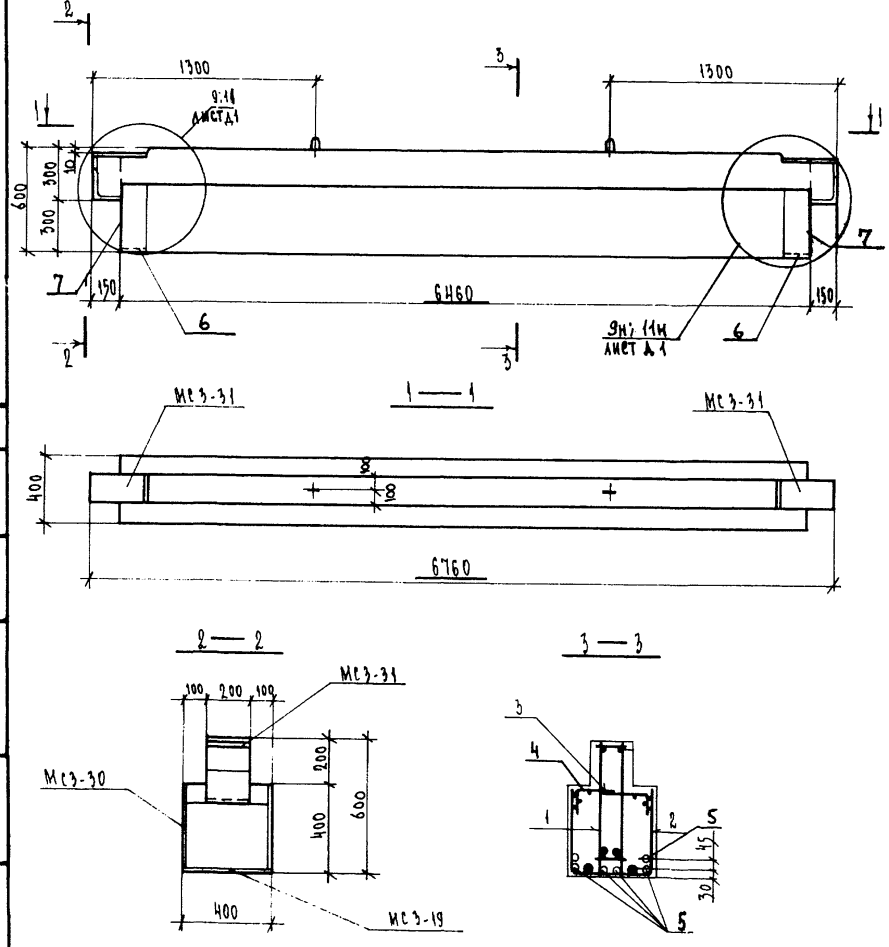

Формат	Зона	Поз.	Обозначение	Наименование	Кол.	Примечание
				Документация		
А3			1.225.1 КЛ-3 1-4 ПЗ	Пояснительная записка		
			ВРС	Ведомость расхода стали		
				Сборочные единицы		Масса поз. кг
А3		1	1.225.1 КЛ-3 2-1 16	Пространственный каркас ПК-68	1	
		2	25 10	Сетка С-33	1	
		3	14	Сетка С-35 п	2	
		4	13	С-35 л	2	
А4		6	1.031 КЛ-2 1	Закладная деталь МС3-19	2	4.42
		7		МС3-30	2	15.49
				Детали		
5/4		5		Стержень напрягаемый		
				ГОСТ 10884-81 ⌀ 18 Ат V l=6460	6	12.92
				Материал		
				Бетон тяжелый класса В35		
				ГОСТ 26633-85	1.31	м³

Изм.	№ уч.	Лист	№ докум.	Дата	Подп.	Фамилия

Нач. отд.	Печерский		06.88
Гл. констр.	Бунич		
Гл. спец.	Новаева		
Рук. гр.	Иванова		
Провер.	Муратова		
Рассчит.	Муратова		
Исполн.	Козырева		
Н. контр.	Бунич		

1.225.1 КЛ-3 1-4 33

Ригель 2Р68.4.6-9Ат V Т

Стадия	Масса	Масштаб
Р	3280	1:20

Лист | Листов 1

ЛЕННИИПРОЕКТ
ОКУ

Формат А3

КЛ

Согласовано
Гл. техн. ЖБИ № 1 п/о „Баррикада" Зеленская 21.06.88
Взам. инв. №
Подпись и дата
Инв. № подл.

Т-710

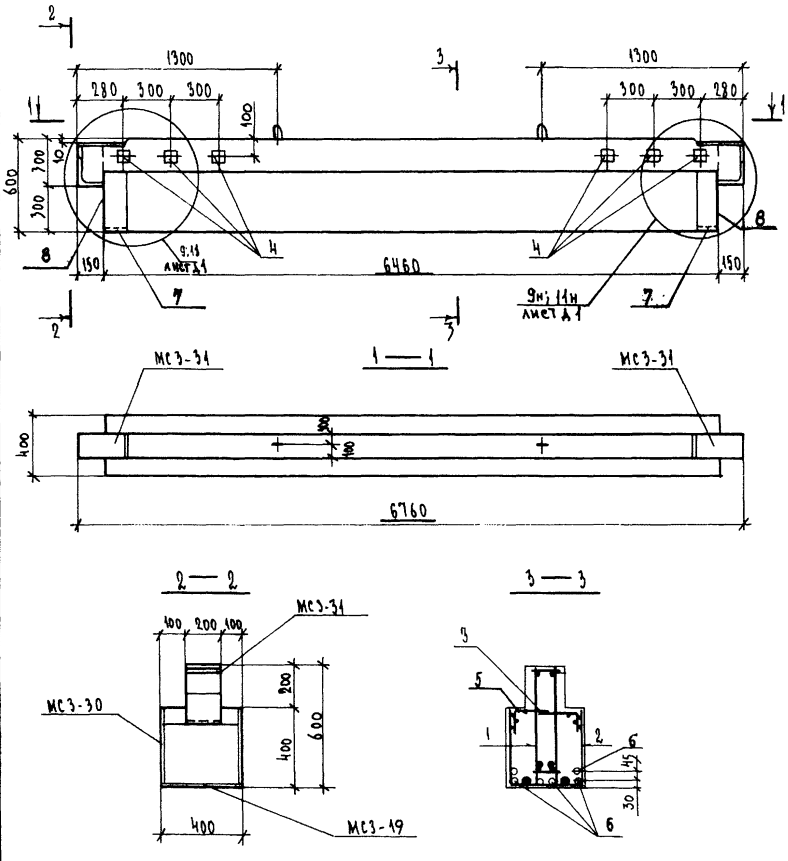

Формат	Зона	Поз.	Обозначение	Наименование	Кол.	Примечание
				Документация		
А3			1.225.1 КЛ-3 1-4 ПЗ	Пояснительная записка		
			ВРС	Ведомость расхода стали		
				Сборочные единицы		Масса поз. кг
А3		1	1.225.1 КЛ-3 2-1 16	Пространственный каркас ПК-68	1	
		2	25 10	Сетка С-33	1	
		3	11	Сетка С-35П	2	
А4		4	1.03.1 КЛ-2 1	Закладная деталь МС3-18	6	1.72
А3		5	1.225.1 КЛ-3 2-1 25 13	Сетка С-35А	2	
А4		7	1.031 КЛ-2 1	Закладная деталь МС3-19	2	4.42
		8		МС3-30	2	15.49
				Детали		
				Стержень напрягаемый		
Б/ч		6		ГОСТ 10884-81 Ф18 АтУ ℓ=6460	6	12.92
				Материал		
				Бетон тяжелый класса В35		
				ГОСТ 26633-85	1.31	м³

Согласовано
ГИ ТЕНН. ЖБИ №4 ПО «Баррикады»
Зеленецкая

Инв.№ подл. | Подпись и дата | Взам.инв.№

Изм.	Кол. уч.	Лист	№ докум.	Дата	Подп.	Фамилия

Нач. отд.	Печерский		06.88
Гл. конст.	Бунич		
Гл. спец.	Новаева		
Рук. гр.	Иванова		
Провер.	Муратова		
Рассчит.	Муратова		
Исполн.	Бозырева		
Н. контр.	Бунич		

1.225.1 КЛ-3 1—4 ЗЧ

Ригель 2Р68.4.6-9АтУТ-1

Стадия	Масса	Масштаб
Р	3280	1:20
Лист	Листов 1	

ЛЕННИИПРОЕКТ
ОКУ

Формат А3

Т-710

Кл

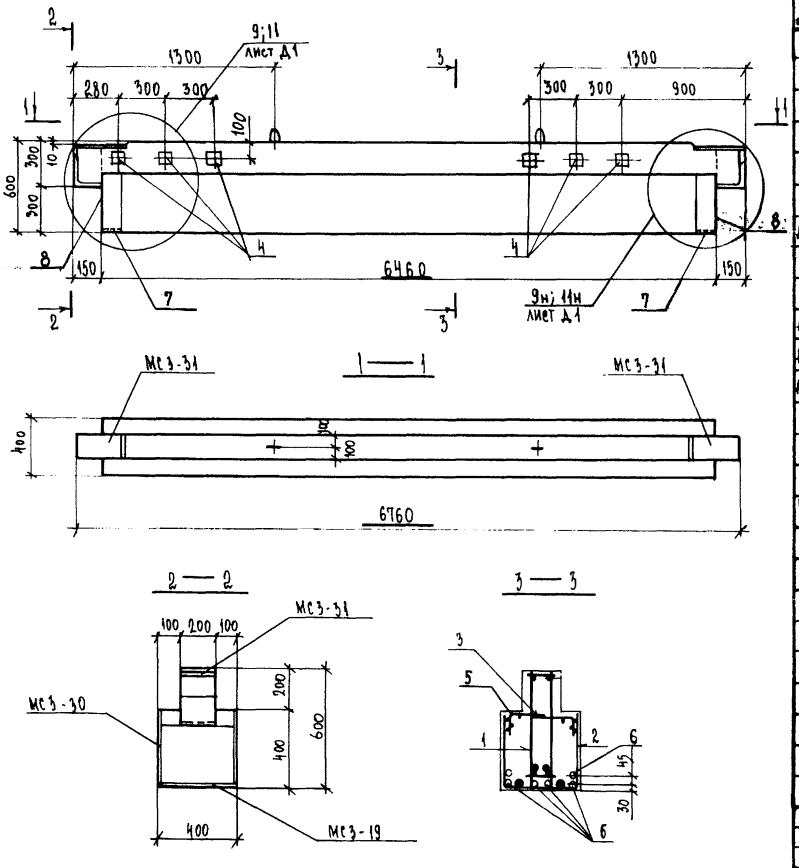

Формат	Зона	Поз.	Обозначение	Наименование	Кол.	Примечание
				Документация		
А3			1.225.1 КЛ-3 1-4 ПЗ	Пояснительная записка		
			ВРС	Ведомость расхода стали		
				Сборочные единицы		Масса поз. кг
А3		1	1.225.1 КЛ-3 2-1 16	Пространственный каркас ПК68	1	
		2	25 10	Сетка С 33	1	
		3	14	Сетка С-35п	2	
А4		4	1.031 КЛ-2 1	Закладная деталь МС 3-18	6	1.72
А3		5	1.225.1 КЛ-3 2-1 25 13	Сетка С-35л	2	
А4		7	1.031 КЛ-2 1	Закладная деталь МС3-19	2	4.42
		8		МС3-30	2	15.49
				Детали		
				Стержень напрягаемый		
Б/4		6		ГОСТ 10884-81 Ф18АтV ℓ=6460	6	12.92
				Материал		
				Бетон тяжелый класса В35		
				ГОСТ 26633-85	1.31	м³

Изм.	№ уч.	Лист	№ докум.	Дата	Подп.	Фамилия

Нач. отд.	Печерский		06.88
Гл. конст.	Бунич		
Гл. спец.	Ивлева		
Рук. гр.	Иванова		
Провер.	Муратова		
Рассчит.	Муратова		
Исполн.	Козырева		
Н. контр.	Бунич		

1.225.1 КЛ-3 1-4 35

Ригель 2Р68.4.6-9АтVТ-2

Стадия	Масса	Масштаб
Р	3280	1:20

Лист | Листов 1

ЛЕННИИПРОЕКТ
ОКУ

Формат А3

Согласовано
Гл. техн. ЖБИ №1 п/о „Баррикада" Зеленская 21.06.88

Взам. инв. №
Подпись и дата
Инв. № подл.

Т-710

КЛ

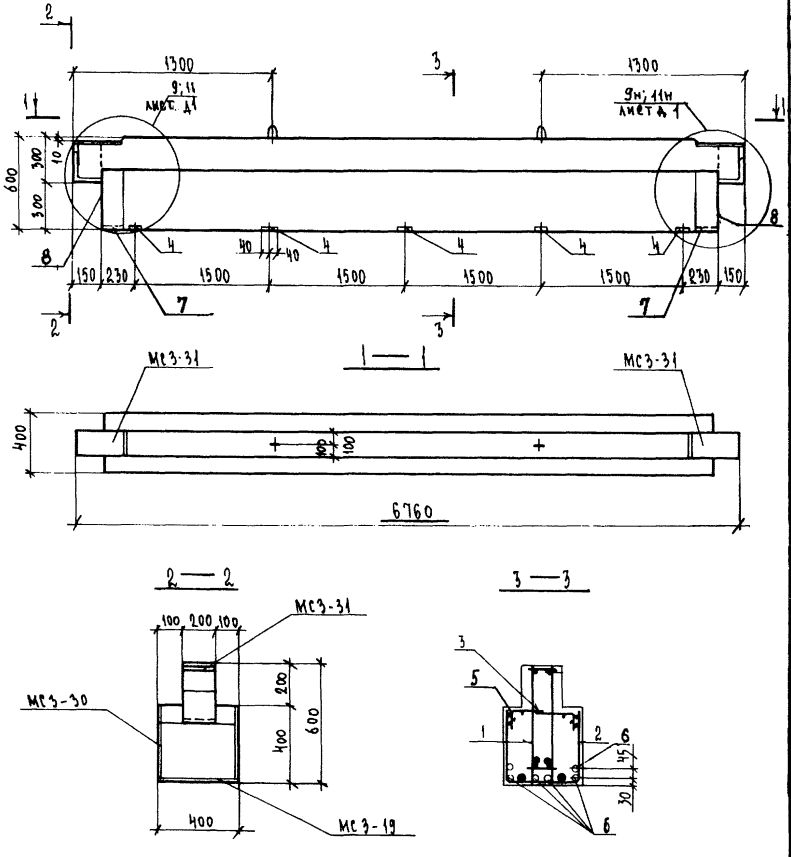

Формат	Зона	Поз.	Обозначение	Наименование	Кол.	Примечание
				Документация		
А3			1.225.1 КЛ-3 1-Н ПЗ	Пояснительная записка		
			ВРС	Ведомость расхода стали		
				Сборочные единицы		Масса 1 поз. кг
А3		1	1.225.1 КЛ-3 2-1 16	Пространственный каркас ПК-68	1	
		2	25 10	Сетка С-33	1	
		3	14	Сетка С-35 п	2	
А4		4	1.031 КЛ-2 1	Закладная деталь МС3-26	5	2.43
А3		5	1.225.1 КЛ-3 2-1 25 13	Сетка С-35А	2	
А4		7	1.031 КЛ-2 1	Закладная деталь МС3-19	2	4.42
		8		МС3-30	2	15.49
				Детали		
				Стержень напрягаемый		
Б/4		6		ГОСТ 10884-81 Ø18АтУ ℓ=6460	6	12.92
				Материал		
				Бетон тяжелый класса В35		
				ГОСТ 26633-85	1.31	м³

Нач. отд.	Печерский		06.88
Гл. конст.	Бунич		
Гл. спец.	Новиева		
Рук. гр.	Иванова		
Провер.	Муратова		
Рассчит.	Муратова		
Исполн.	Козырева		
Н. контр.	Бунич		

1.225.1 КЛ-3 1-Н 36

Ригель 2Р68.4.6-9АтУТ-3

Стадия	Масса	Масштаб
Р	3280	1:20
Лист	Листов 1	

ЛЕННИИПРОЕКТ
ОКУ

Формат А3

Согласовано

Инв.№ подл. | Подпись и дата | Взам.инв.№

Изм. | Кол.уч. | Лист | № докум. | Дата | Подп. | Фамилия

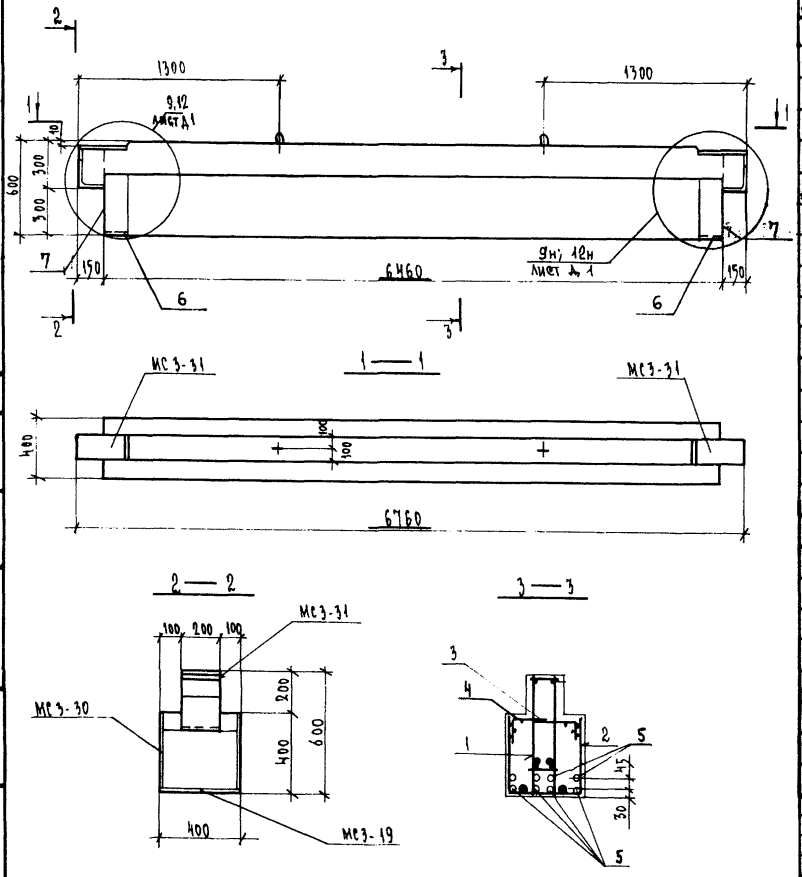

Формат	Зона	Поз.	Обозначение	Наименование	Кол.	Примечание
				Документация		
А3			1.225.1 КА-3 1-Н ПЗ	Пояснительная записка		
			ВРС	Ведомость расхода стали		
				Сборочные единицы		масса поз. кг
А3		1	1.225.1 КА-3 2-1 17	Пространственный каркас ПК-69	1	
		2	25 10	Сетка С-33	1	
		3	14	Сетка С-35п	2	
		4	13	С-35л	2	
А4		6	1.031 КА-2 1	Закладная деталь МС3-19	2	4.42
		7		МС3-30	2	15.49
				Детали		
Б/Ч		5		Стержень напрягаемый		
				ГОСТ 10884-81 ⌀ 18 АтУ ℓ=6460	8	12.92
				Материал		
				Бетон тяжелый класса В 35		
				ГОСТ 26633-85	1,31	м³

Нач. отд.	Печерский		06.88
Гл. констр.	Бучин		
Гл. спец.	Новаева		
Рук. гр.	Иванова		
Пробер	Муратова		
Рассчит.	Муратова		
Исполн.	Козырева		
Н. контр.	Бучин		

1.225.1 КА-3 1-Н 37

Ригель 2Р68.4.6-11АтУТ

Стадия	Масса	Масштаб
Р	3280	1:20
Лист	Листов 1	

ЛЕННИИПРОЕКТ
ОКУ

Формат А3

Согласовано
Гл. техн. ЖБИ №7 Зеленская
п/о Балтиклада

Инв.№ подл. | Подпись и дата | Взам.инв.№

Изм. | Кол. уч. | Лист | № докум. | Дата | Подп. | Фамилия

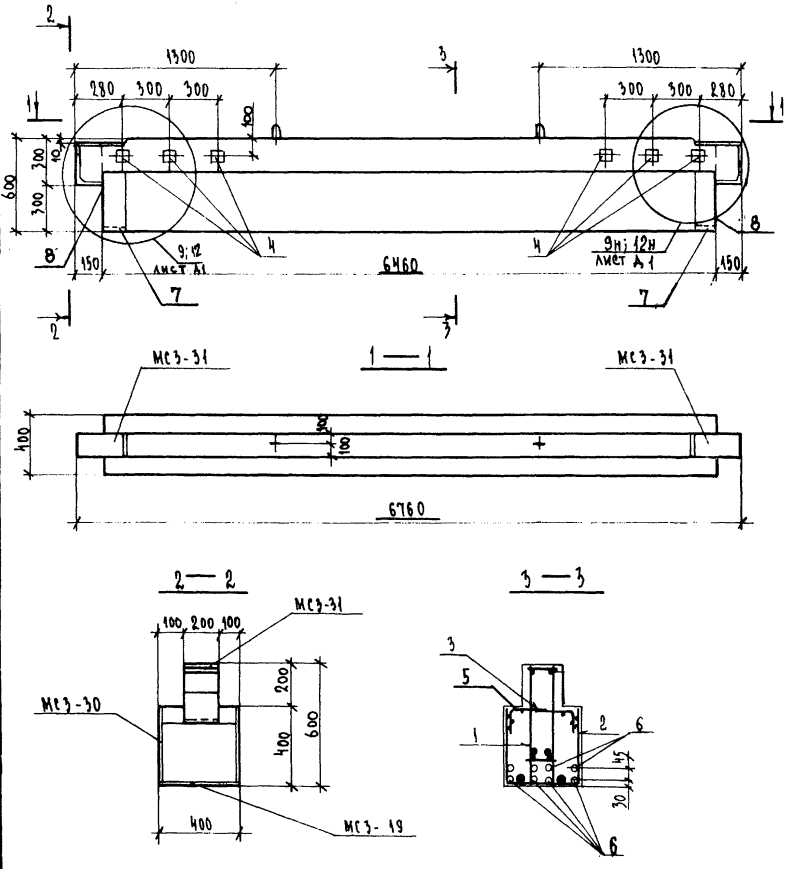

Формат	Зона	Поз.	Обозначение	Наименование	Кол.	Примечание
				Документация		
А3			1.225.1 КА-3 1-4 ПЗ	Пояснительная записка		
			ВРС	Ведомость расхода стали		
				Сборочные единицы		масса поз. кг
А3		1	1.225.1 КА-3 2-1 17	Пространственный каркас ПК-69	1	
		2	25 10	Сетка С-33	1	
		3	14	Сетка С-35 п	2	
А4		4	1.031 КА-2 1	Закладная деталь МС3-18	6	1.72
А3		5	1.225.1 КА-3 2-1 25 13	Сетка С-35 л	2	
А4		7	1.031 КА-2 1	Закладная деталь МС3-19	2	4.42
		8		МС3-30	2	15.49
				Детали		
				Стержень напрягаемый		
Бч		6	ГОСТ 10884-81 Ø 18 Ат V ℓ=6460		8	12.92
				Материал		
				Бетон тяжелый класса В35		
				ГОСТ 26633-85	1.31	м³

Согласовано

Инв.№ подл. | Подпись и дата | Взам.инв.№ | Альбом жил. №1 пр-в «Барикады» | Зеленый | 12.88

Изм.	Кол. уч.	Лист	№ докум.	Дата	Подп.	Фамилия

Нач. отд.	Печерский		06.88
Гл. констр.	Бучин		
Гл. спец.	Иванова		
Рук. гр.	Иванова		
Провер.	Муратова		
Рассчит.	Муратова		
Исполн.	Кузырева		
Н. контр.	Бучин		

1.225.1 КА-3 1-4 38

Ригель 2Р68.4.6-11Ат V Т-1

Стадия	Масса	Масштаб
Р	3280	1:20
Лист	Листов 1	

ЛЕННИИПРОЕКТ ОКУ

Формат А3

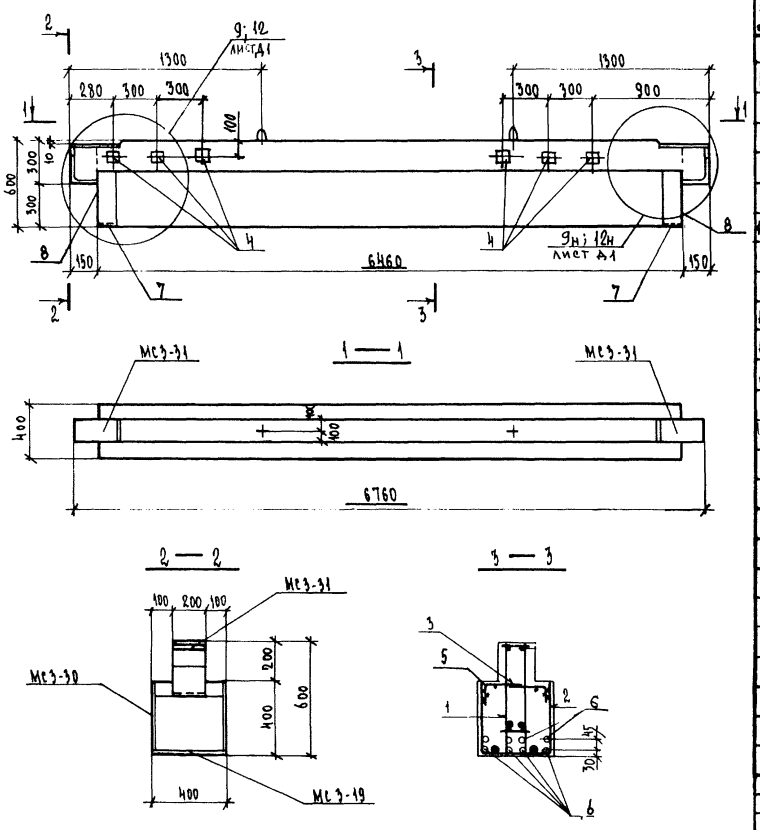

Формат	Зона	Поз.	Обозначение	Наименование	Кол.	Примечание
				Документация		
А3			1.225.1 КЛ-3 1-4 ПЗ	Пояснительная записка		
			ВРС	Ведомость расхода стали		
				Сборочные единицы		Масса поз. кг
А3		1	1.225.1 КЛ-3 2-1 17	Пространственный каркас ПК-69	1	
		2	25 10	Сетка С-33	1	
		3	14	Сетка С-35л	2	
А4		4	1.031 КЛ-2 1	Закладная деталь МС3-18	6	1.72
А3		5	1.225.1 КЛ-3 2-1 25 13	С-35л	2	
А4		7	1.031 КЛ-2 1	Закладная деталь МС3-19	2	4.42
		8		МС3-30	2	15.49
				Детали		
				Стержень напрягаемый		
Б/4		6		ГОСТ 10884-81 ⌀18 Ат V l=6460	8	12.92
				Материал		
				Бетон тяжелый класса В35		
				ГОСТ 26633-85	1.31	м³

1.225.1 КЛ-3 1-4 39

Нач. отд.	Печерский		06.88
Гл. конст.	Бунич		
Гл. спец.	Ковлева		
Рук. гр.	Иванова		
Провер.	Муратова		
Рассчит.	Муратова		
Исполн.	Козырева		
Н. контр.	Бунич		

Ригель 2Р68.4.6-11Ат V Т-2

Стадия	Масса	Масштаб
Р	3280	1:20

Лист | Листов 1

ЛЕННИИПРОЕКТ
ОКУ

Формат А3

Изм.	№ уч.	Лист	№ докум.	Дата	Подп.	Фамилия

Согласовано
Гл. техн. ЖБИ №1 п/о «Баррикада» | Зеленская | 21.06.88

Взам. инв. №
Подпись и дата
Инв. № подл.

Т-710

КЛ

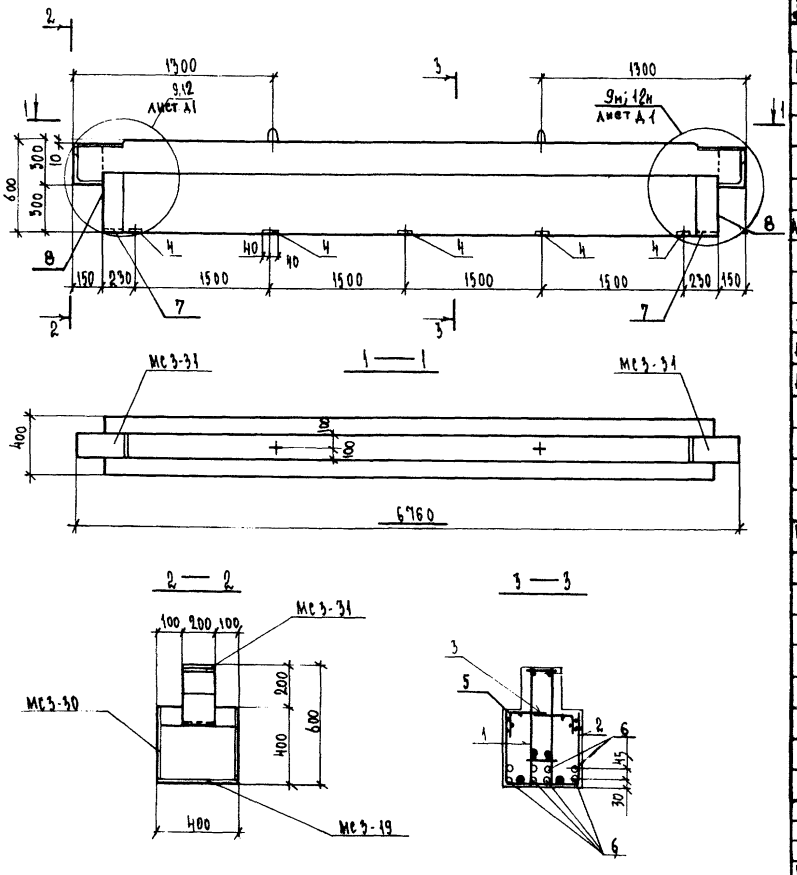

Формат	Зона	Поз.	Обозначение	Наименование	Кол.	Примечание
				Документация		
А3			1.225.1 КЛ-3 1-Н ПЗ	Пояснительная записка		
			ВРС	Ведомость расхода стали		
				Сборочные единицы		Масса 1 поз. кг
А3		1	1.225.1 КЛ-3 2-1 17	Пространственный каркас ПК-69	1	
		2	25 10	Сетка С-33	1	
		3	14	Сетка С-35п	2	
А4		4	1.031 КЛ-2 1	Закладная деталь МС3-26	5	2.43
А3		5	1.225.1 КЛ-3 2-1 25 13	С-35л	2	
А4		7	1.031 КЛ-2 1	Закладная деталь МС3-19	2	4.42
		8		МС3-30	2	15.49
				Детали		
				Стержень напрягаемый		
Б/Ч		6		ГОСТ 10884-81 Ø18 Ат V ℓ=6460	8	12.92
				Материал		
				Бетон тяжелый класса В35		
				ГОСТ 26633-85	1.31	м³

Нач. отд.	Печерский		06.88
Гл. конст.	Бунич		
Гл. спец.	Кобеда		
Рук. гр.	Иванова		
Провер.	Муратова		
Т. контр.	Муратова		
Исполн.	Козырева		
Н. контр.	Бунич		

1.225.1 КЛ-3 1-Н 40

Ригель 2Р68.4.6-11АтVТ-3

Стадия	Масса	Масштаб
Р	3280	1:20
Лист	Листов	1

ЛЕННИИПРОЕКТ ОКУ

Формат А3

Согласовано

Инв.№ подл. | Подпись и дата | Взам.инв.№

Изм. | Кол. уч. | Лист | № докум. | Дата | Подп. | Фамилия

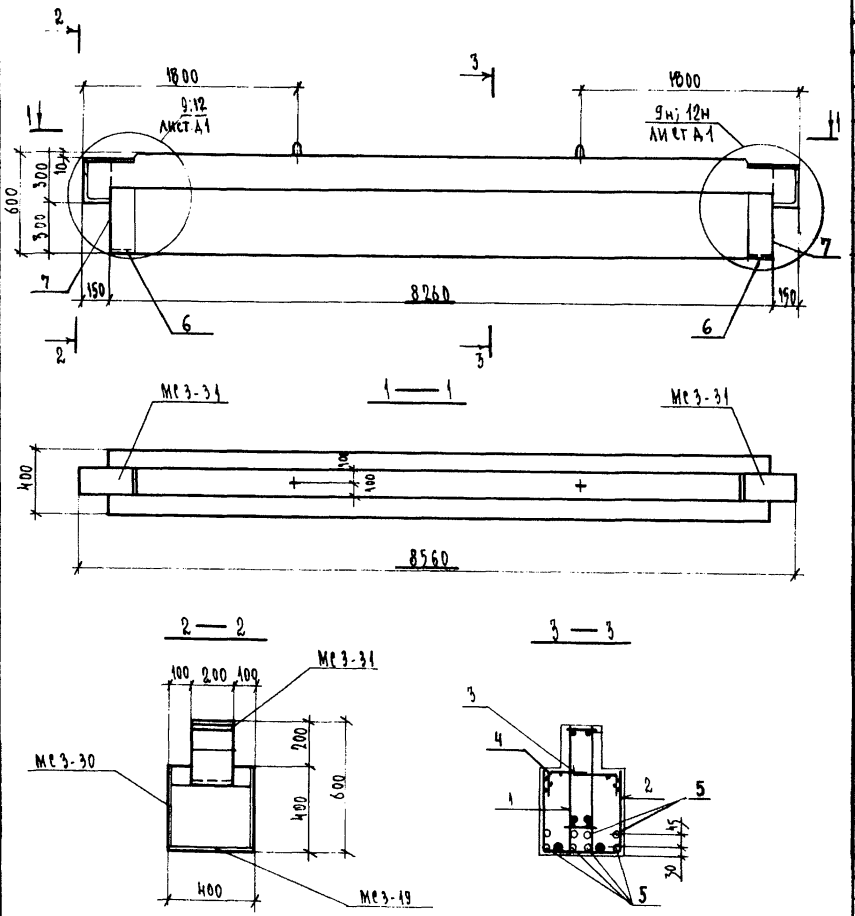

Формат	Зона	Поз.	Обозначение	Наименование	Кол.	Примечание
				Документация		
А3			1.225.1 КА-3 1-Н ПЗ	Пояснительная записка		
			ВРС	Ведомость расхода стали		
				Сборочные единицы		масса поз. кг
А3		1	1.225.1 КА-3 2-1 18	Пространственный каркас ПК-70	1	
		2	25 11	Сетка С-38	1	
		3	16	Сетка С-40п	2	
		4	15	С-40л	2	
А4		6	1.031 КА-2 1	Закладная деталь МС3-19	2	4.42
		7		МС3-30	2	15.49
				Деталь		
Б/ч		5		Стержень напрягаемый		
				ГОСТ 10884-81 ⌀ 18 Ат V ℓ=8260	8	16.52
				Материал		
				Бетон тяжелый класса В35		
				ГОСТ 26633-85	1.67	м³

Согласовано
Гл.техн. ЖКИ №1 — Зеленская
п/р п. Барримадау

Взам.инв.№ | Подпись и дата | Инв.№ подл.

Изм.	Кол. уч.	Лист	№ докум.	Дата	Подп.	Фамилия	

1.225.1 КА-3 1-Н 41

Нач. отд.	Печерский		06.88
Гл. констр.	Бунич		
Гл. спец.	Кобзева		
Рук. гр.	Кудрова		
Провер.	Муратова		
Рассчит.	Муратова		
Исполн.	Козырева		
Н. контр.	Бунич		

Ригель 2Р86.4.6-5АтVТ

Стадия	Масса	Масштаб
Р	4180	1:20
Лист	Листов	

ЛЕННИИПРОЕКТ
ОКУ

Формат А3

2-710

КЛ

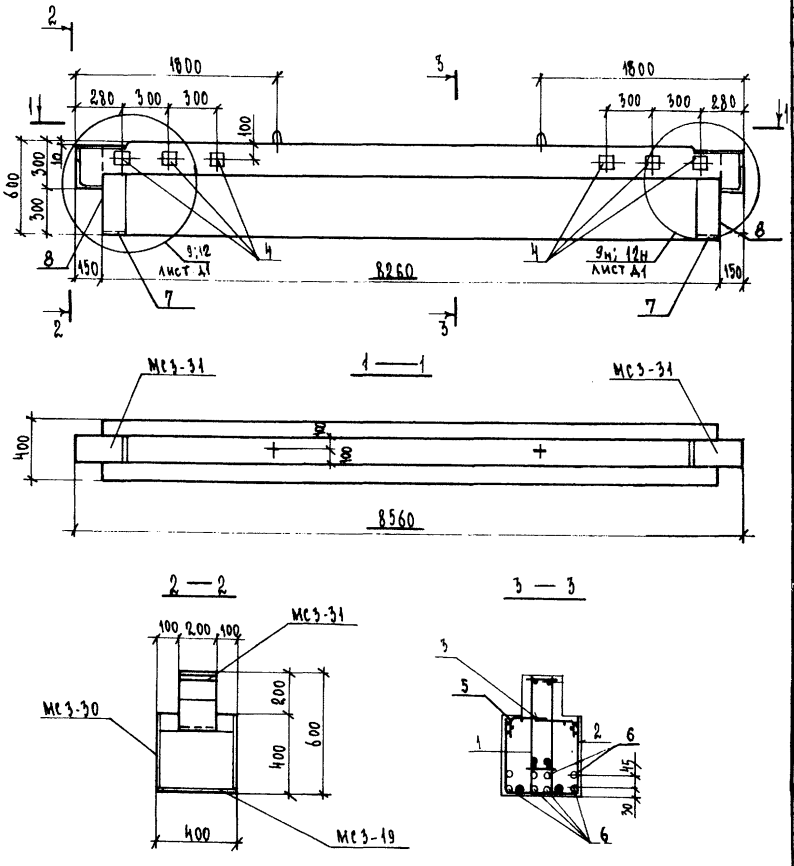

Формат	Зона	Поз.	Обозначение	Наименование	Кол.	Примечание
				Документация		
А3			1.225.1 КЛ-3 1-4 ПЗ	Пояснительная записка		
			ВРС	Ведомость расхода стали		
				Сборочные единицы		Масса поз. кг
А3		1	1.225.1 КЛ-3 2-1 18	Пространственный каркас ПК-70	1	
		2	25 11	Сетка С-38	1	
		3	16	Сетка С-40 п	2	
А4		4	1.031 КЛ-2 1	Закладная деталь МС3-18	6	1.72
А3		5	1.225.1 КЛ-3 2-1 25 15	Сетка С-40л	2	
А4		7	1.031 КЛ-2 1	Закладная деталь МС3-19	2	4.42
		8		МС3-30	2	15.49
				Детали		
				Стержень напрягаемый		
Б/4		6		ГОСТ 10884-81 Ø18АтV 2=8260	8	16.52
				Материал		
				Бетон тяжелый класса В35		
				ГОСТ 26633-85	1.67	м³

Нач. отд.	Печерский		06.88
Гл. констр.	Бунич		
Гл. спец.	Новлева		
Рук. тр.	Иванова		
Провер.	Муратова		
Рассчит.	Муратова		
Исполн.	Козырева		
Н. контр.	Бунич		

1.225.1 КЛ-3 1-4 42

Фигель 2Р86.4.6-5АтVТ-1

Стадия	Масса	Масштаб
Р	4180	1:20

Лист | Листов 1

ЛЕННИИПРОЕКТ ОКУ

Формат А3

Изм.	№ уч.	Лист	№ докум.	Дата	Подп.	Фамилия

Согласовано

Гл. техн. ЖБИ №1 п/о «Барикада» Зеленская 21.04.88

Взам. инв. №

Подпись и дата

Инв. № подл.

Т-710

КЛ

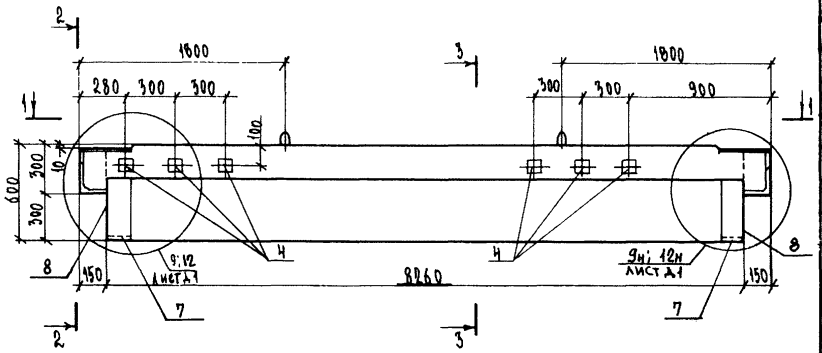

Формат	Зона	Поз.	Обозначение	Наименование	Кол.	Примечание
				Документация		
А3			1.225.1 КЛ-3 1-Н ПЗ	Пояснительная записка		
			ВРС	Ведомость расхода стали		
				Сборочные единицы		масса поз. кг
А3		1	1.225.1 КЛ-3 2-1 18	Пространственный каркас ПК-70	1	
		2	25 11	Сетка С-38	1	
		3	16	Сетка С40л	2	
А4		4	1.031 КЛ-2 1	Закладная деталь МС3-18	6	1.72
А3		5	1.225.1 КЛ-3 2-1 25 15	Сетка С-40л	2	
А4		7	1.031 КЛ-2 1	Закладная деталь МС3-19	2	4.42
		8		МС3-30	2	13.49
				Детали		
				Стержень напрягаемый		
Бч		6		ГОСТ 10884-81 Ø18 АтV l=8260	8	16.52
				Материал		
				Бетон тяжелый класса В35		
				ГОСТ 26633-85	1.67	м3

Согласовано
ГА Техн. Хбин №1 Зеленстрой ЖКХ
ПО и Баррикады

Инв.№ подл. | Подпись и дата | Взам.инв.№

Изм.	Кол. уч.	Лист	№ докум.	Дата	Подп.	Фамилия

Нач. отд.	Лечерский		06.88
ГА.конст.	Бунин		
ГА.спец.	Лобзева		
Рук.гр.	Иванова		
Провер.	Муратова		
Рассчит.	Муратова		
Исполн.	Козырева		
Н.контр.	Бунин		

1.225.1 КЛ-3 1-Н ИЗ

Ригель 2Р86.Н.6-5АтVТ-2

Стадия	Масса	Масштаб
Р	4180	1:20
Лист	Листов 1	

ЛЕННИИПРОЕКТ
ОКУ

Формат А3

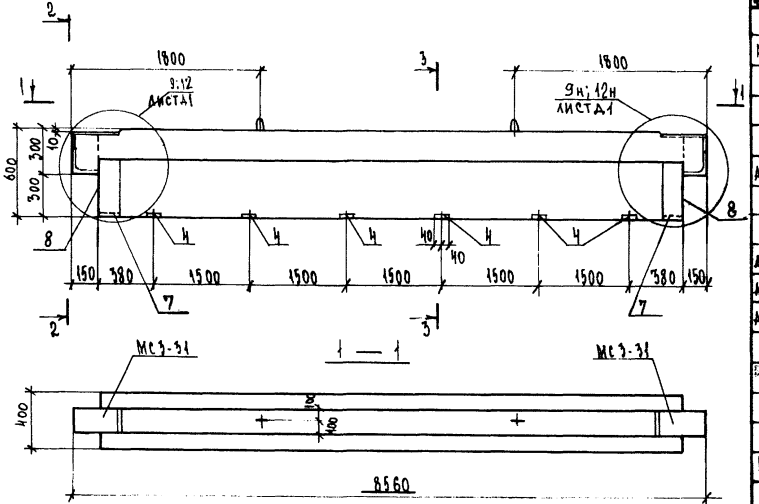

Формат	Зона	Поз.	Обозначение	Наименование	Кол.	Примечание
				Документация		
А3			1.225.1 КЛ-3 1-Н ПЗ	Пояснительная записка		
			ВРС	Ведомость расхода стали		
				Сборочные единицы		масса поз. кг
А3		1	1.225.1 КЛ-3 2-1 18	Пространственный каркас ПК-70	1	
		2	25 11	Сетка С-38	1	
		3	16	Сетка С-40п	2	
А4		4	1.031 КЛ-2 1	Закладная деталь МС3-26	6	2.43
А3		5	1.225.1 КЛ-3 2-1 25 15	Сетка С-40л	2	
А4		7	1.031 КЛ-2 1	Закладная деталь МС3-19	2	4.42
		8		МС3-30	2	15.49
		9				
				Детали		
				Стержень напрягаемый		
Б/ч		6		ГОСТ 10884-81 Ф18 АтУ С-8260	8	16.52
				Материал		
				Бетон тяжелый класса В35		
				ГОСТ 26633-85	1.67	м³

1.225.1 КЛ-3 1-Н НН

Нач. отд.	Печерский		06.88
Гл. конст.	Бунин		
Гл. спец.	Юдина		
Рук. гр.	Иванова		
Провер.	Муратова		
Рассчит.	Муратова		
Исполн.	Козырева		
Н. контр.	Бунин		

Ритель 2Р86.Н.6-5АтУТ-3

Стадия	Масса	Масштаб
Р	4180	1:20
Лист	Листов 1	

ЛЕННИИПРОЕКТ
ОКУ

Формат А3

Изм. | Кол. уч. | Лист | № докум. | Дата | Подп. | Фамилия

Согласовано

Инв. № подл. | Подпись и дата | Взам. инв. №

Т-710

КЛ

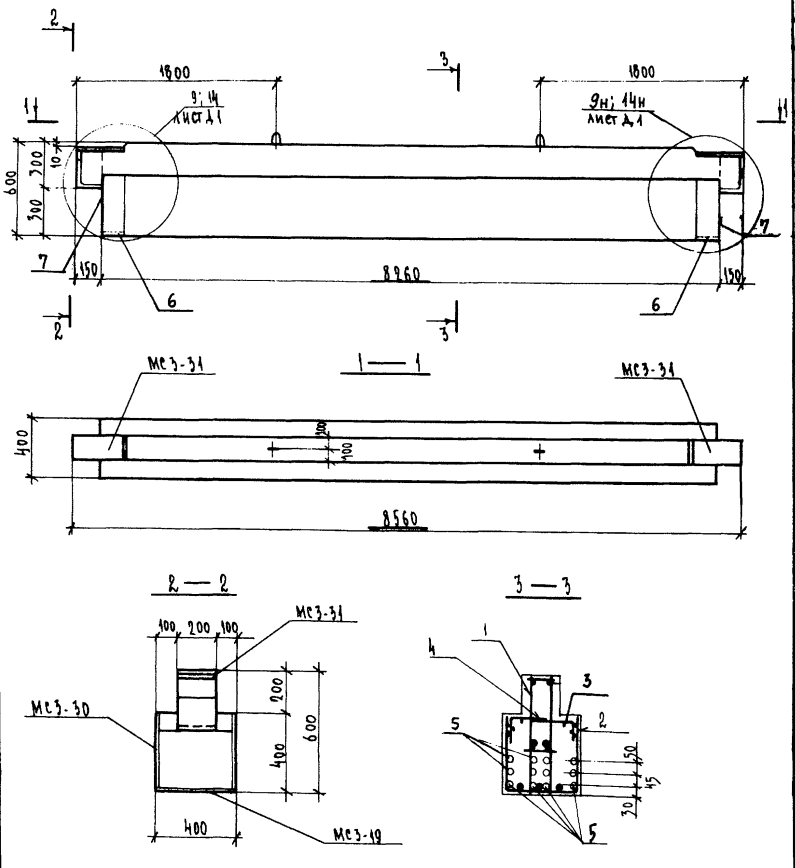

Формат	Зона	Поз.	Обозначение	Наименование	Кол.	Примечание
				Документация		
А3			1.225.1 КЛ-3 1-4 ПЗ	Пояснительная записка		
			ВРС	Ведомость расхода стали		
				Сборочные единицы		масса поз. кг
А3		1	1.225.1 КЛ-3 2-1 19	Пространственный каркас ПК-71	1	
		2	25 12	Сетка С-39	1	
		3	16	С-40п	2	
		4	15	С-40л	2	
А4		6	1.031 КЛ-2 1	Закладная деталь МС3-19	2	4.42
		7		МС3-30А	2	15.49
				Детали		
Б/4		5		Стержень напрягаемый		
				ГОСТ 10884-81 ⌀ 18 АтV l=8260	12	16.52
				Материал		
				Бетон тяжелый класса В35		
				ГОСТ 26633-85	1.67	м³

Нач. отд.	Печерский		06.88
Гл. конст.	Бунич		
Гл. спец.	Новлева		
Рук. гр.	Иванова		
Провер.	Муратова		
Рассчит.	Муратова		
Исполн.	Козырева		
Н. контр.	Бунич		

1.225.1 КЛ-3 1-4 45

Ригель 2Р86.4.6-7АтVT

Стадия	Масса	Масштаб
Р	4180	1:20

Лист | Листов 1

ЛЕННИИПРОЕКТ
ОКУ

Формат А3

Изм.	№ уч.	Лист	№ докум.	Дата	Подп.	Фамилия

Согласовано
Гл. техн. ЖБИ №1 | Зеленская | 21.06.88
Инв. № подл. | Подпись и дата | Взам. инв. №

Т-710

КЛ

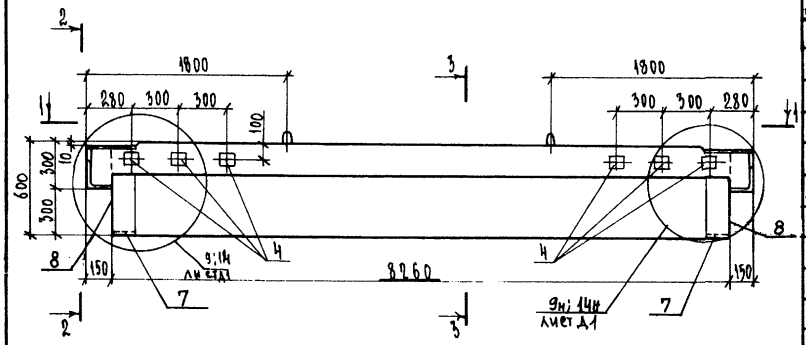

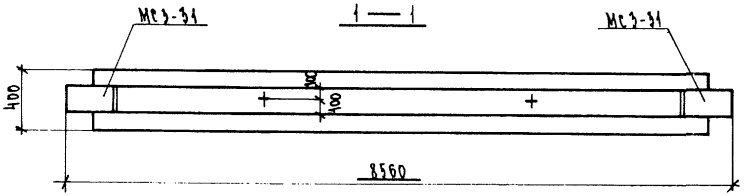

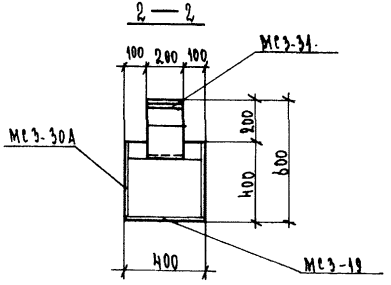

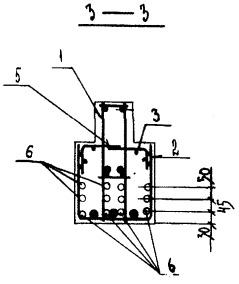

Формат	Зона	Поз.	Обозначение	Наименование	Кол.	Примечание
				Документация		
А3			1.225.1 КА-3 1-4 ПЗ	Пояснительная записка		
			ВРС	Ведомость расхода стали		
				Сборочные единицы		Масса поз. кг
А3		1	1.225.1 КА-3 2-1 19	Пространственный каркас ПК-71	1	
		2	25 12	Сетка С-39	1	
		3	16	Сетка С-40п	2	
Дч		4	1.031 КА-2 1	Закладная деталь МС3-18	6	1.72
А3		5	1.225.1 КА-3 2-1 25 15	Сетка С-40л	2	
Дч		7	1.031 КА-2 1	Закладная деталь МС3-19	2	4.42
		8		МС3-30А	2	15.49
				Детали		
				Стержень напрягаемый		
Б/ч		6		ГОСТ 10884-81 Ø18 АтVI ℓ=8260	12	16.52
				Материал		
				Бетон тяжелый класса В35		
				ГОСТ 26633-85	1.67	м³

Нач. отд.	Печерский		06.88
Гл. конст.	Дунич		
Гл. спец.	Новаева		
Рук. гр.	Иванова		
Провер.	Муратова		
Рассчит.	Муратова		
Исполн.	Кузьмева		
Н. контр.	Дунич		

1.225.1 КА-3 1-4 46

Ригель 2Р86.Н.6-7АтVI Т-1

Стадия	Масса	Масштаб
Р	4180	1:20
Лист	Листов 1	

ЛЕННИИПРОЕКТ
ОКУ

Формат А3

Согласовано
Гл. техн. КБИиТ Зеленская 04.88
Гл. инж. пр. Бархидаров

Инв. № подл. | Подпись и дата | Взам. инв. №

Изм. | Кол. уч. | Лист | № докум. | Дата | Подп. | Фамилия

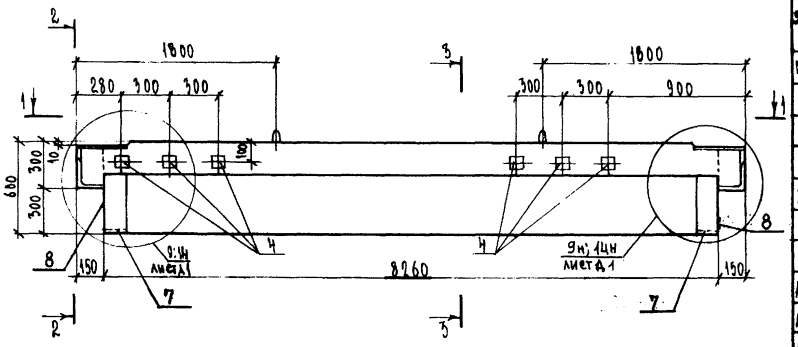

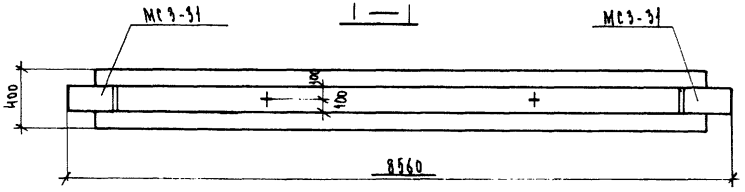

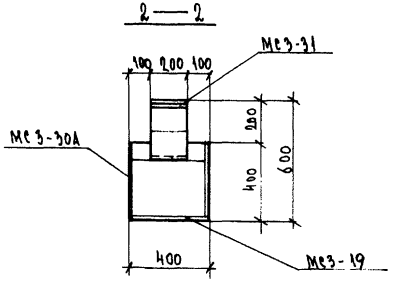

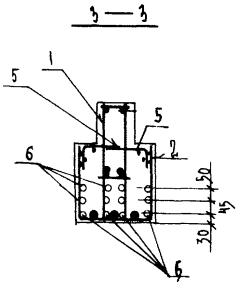

Формат	Зона	Поз.	Обозначение	Наименование	Кол.	Примечание
				Документация		
А3			1.225.1 КЛ-3 1-Н ПЗ	Пояснительная записка		
			ВРС	Ведомость расхода стали		
				Сборочные единицы		Масса 1 поз. кг
А3		1	1.225.1 КЛ-3 2-1 19	Пространственный каркас ПК-71	1	
		2	25 12	Сетка С-39	1	
		3	16	Сетка С-40 п	2	
А4		4	1.031 КЛ-2 1	Закладная деталь МС3-18	6	1.72
А3		5	1.225.1 КЛ-3 2-1 25 15	Сетка С-40л	2	
А4		7	1.031 КЛ-2 1	Закладная деталь МС3-19	2	4.42
		8		МС3-30А	2	15.49
				Детали		
				Стержень напрягаемый		
Б/Ч		6		ГОСТ 10884-81 ф 18 АтУ ℓ=8260	12	16.52
				Материал		
				Бетон тяжелый класса В35		
				ГОСТ 26633-85	1.67	м³

Нач. отд.	Печерский		06.88
Гл. конст.	Бчинч		
Гл. спец.	Исаева		
Рук. гр.	Исаева		
Провер.	Мурадова		
Рассчит.	Мурадова		
Исполн.	Козырева		
Н. контр.	Бчинч		

1.225.1 КЛ-3. 1-Н 47

Ригель 2РВ6.4.6-7АтУТ-2

Стадия	Масса	Масштаб
Р	4180	1:20
Лист	Листов 1	

ЛЕННИИПРОЕКТ ОКУ

Формат А3

Согласовано: ПТЭУМ ЖБИ №7 п/о «Баррикада»; Железная Я.Ф.

Инв.№ подл. | Подпись и дата | Взам.инв.№

Изм. | Кол.уч. | Лист | № докум. | Дата | Подп. | Фамилия

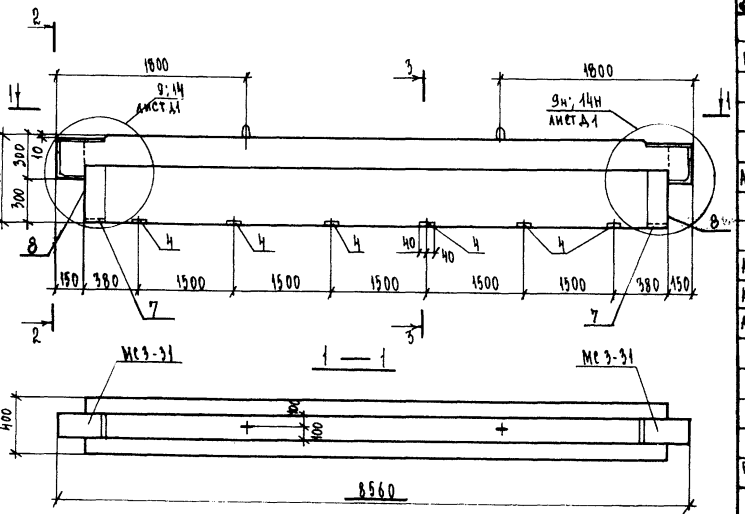

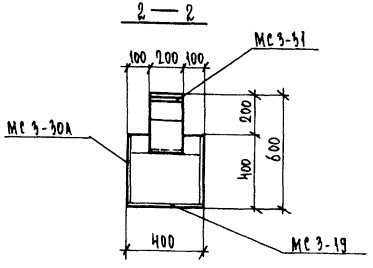

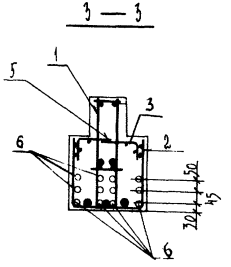

Формат	Зона	Поз.	Обозначение	Наименование	Кол.	Примечание
				Документация		
А3			1.225.1 КЛ-3 1-Н ПЗ	Пояснительная записка		
			ВРС	Ведомость расхода стали		
				Сборочные единицы		Масса поз. кг
А3		1	1.225.1 КЛ-3 2-1 19	Пространственный каркас ПК-71	1	
		2	25 12	Сетка С-39	1	
		3	16	С-40п	2	
А4		4	1.031 КЛ-2 1	Закладная деталь Мс3-26	6	2.43
А3		5	1.225.1 КЛ-3 2-1 25 15	Сетка С-40л	2	
А4		7	1.031 КЛ-2 1	Закладная деталь Мс3-19	2	4.42
		8		Мс3-30А	2	15.49
				Детали		
				Стержень напрягаемый		
Б/4		6		ГОСТ 10884-81 ф18 АтV L=8860	12	16.52
				Материал		
				Бетон тяжелый класса В35		
				ГОСТ 26633-85	1.67	м³

1.225.1 КЛ-3 1-Н 48

Нач. ОТА	Печерский		06.88
Гл. конст.	Бучин		
Гл. спец.	Новцева		
Рук. гр.	Иванова		
Провер.	Муратова		
Т. контр.	Муратова		
Исполн.	Козырева		
Н. контр.	Бучин		

Ригель 2Р86.4.6-7АтVТ-3

Стадия	Масса	Масштаб
Р	4180	1:20
Лист	Листов 1	

ЛЕННИИПРОЕКТ
ОКУ

Формат А3

Изм. | Кол.уч. | Лист | № докум. | Дата | Подп. | Фамилия

Согласовано

Инв.№ подл. | Подпись и дата | Взам.инв.№

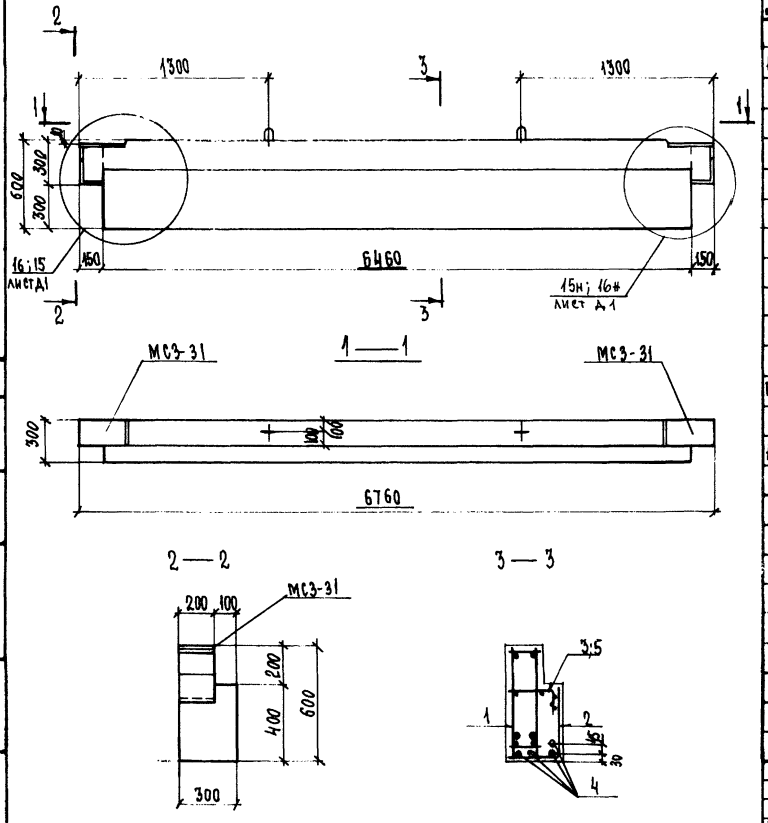

Формат	Зона	Поз.	Обозначение	Наименование	Кол.	Примечание
				Документация		
А3			1.225.1 КЛ-3 1-4 ПЗ	Пояснительная записка		
			ВРС	Ведомость расхода стали		
				Сборочные единицы		Масса поз. кг
А3		1	1.225.1 КЛ-3 2-1 14	Пространственный каркас ПК-76	1	
		2	25 25	Сетка С-41	1	
		3	14	С-35п	1	
		5	13	С-35л	1	
				Детали		
Б/ч		4		Стержень напрягаемый		
				ГОСТ 5781-82 Ф 18 АIV Е 6460	4	12,92
А3			1.225.1 КЛ-3 2-1 25 26	Спираль ОС1	8	
				Материал		
				Бетон тяжелый класса В35	1,05	м³
				ГОСТ 26633-85		

1.225.1 КЛ-3 1-4 49

Нач.отд.	Печерский		06.88
Гл.констр.	Бунич		
Гл.спец.	Новаева		
Рук.гр.	Иванова		
Провер.	Иванова		
Рассчит.	Муратова		
Исполн.	Муратова		
Н.контр.	Бунич		

Ригель 1Р68.3.6-5АIVт

Стадия	Масса	Масштаб
Р	2630	1:20

Лист | Листов 1

ЛЕННИИПРОЕКТ ОКУ

Формат А3

Изм.	№ уч.	Лист	№ докум.	Дата	Подп.	Фамилия

Согласовано

Гл.техн. ЖБИ №1 п/о «Баррикада» Зеленский 21.06.88

Инв.№ подл. | Подпись и дата | Взам.инв.№

Т-710

КЛ

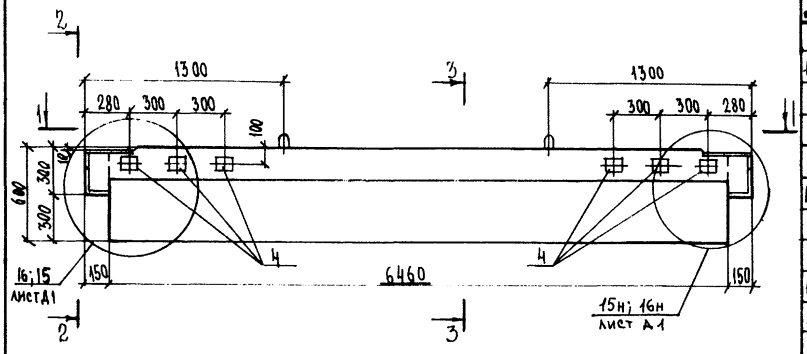

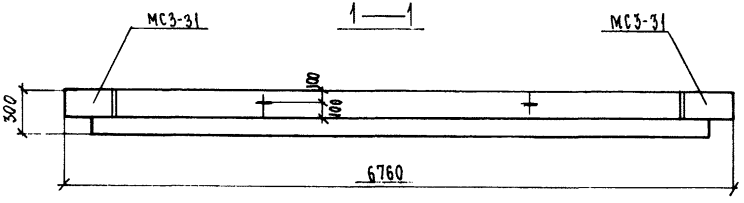

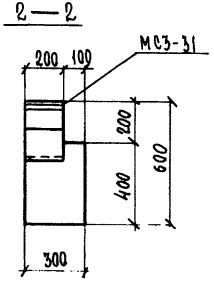

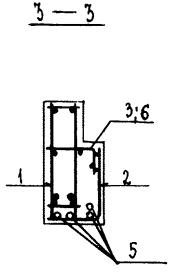

Формат	Зона	Поз.	Обозначение	Наименование	Кол.	Примечание
				Документация		
А3			1.225.1 КЛ-3 1-4 ПЗ	Пояснительная записка		
			ВРС	Ведомость расхода стали		
				Сборочные единицы		масса 1 ед. кг, поз.
А3		1	1.225.1 КЛ-3 2-1 14	Пространственный каркас ПК-76	1	
		2	25 25	Сетка С-41	1	
		3	14	С-35п	1	
А4		4	1.031 КЛ-2 1	Закладная деталь МС3-18	6	1.72
А3		6	1.225.1 КЛ-3 2-1 25 13	Сетка С-35л	1	
				Детали		
Бм		5		Стержень напрягаемый		
				ГОСТ 5781-82 ф18 АIV ℓ=6460	4	12,92
А3			1.225.1 КЛ-3 2-1 25 26	Спираль ОС1	8	
				Материал		
				Бетон тяжелый класса		
				В35 ГОСТ 26633-85	1,05	м³

1.225.1 КЛ-3 1-4 50

Нач. отд.	Печерский		06.88
Гл. констр.	Бунич		
Гл. спец.	Новлева		
Рук. гр.	Иванова		
Провер.	Иванова		
Разраб.	Муратова		
Исполн.	Муратова		
Н. контр.	Бунич		

Ригель 1Р68.3.6-5АIVТ-1

Стадия	Масса	Масштаб
Р	2630	1:20
Лист	Листов 1	

ЛЕННИИПРОЕКТ ОКУ

Формат А3

Согласовано
ГИП ТЕН ЖБИ №1 Денисенко 01.06.88
ПО и БАРРИКАДА

Инв.№ подл. | Подпись и дата | Взам.инв.№

Изм. | Кол. уч. | Лист | № докум. | Дата | Подп. | Фамилия

Т-710

КЛ

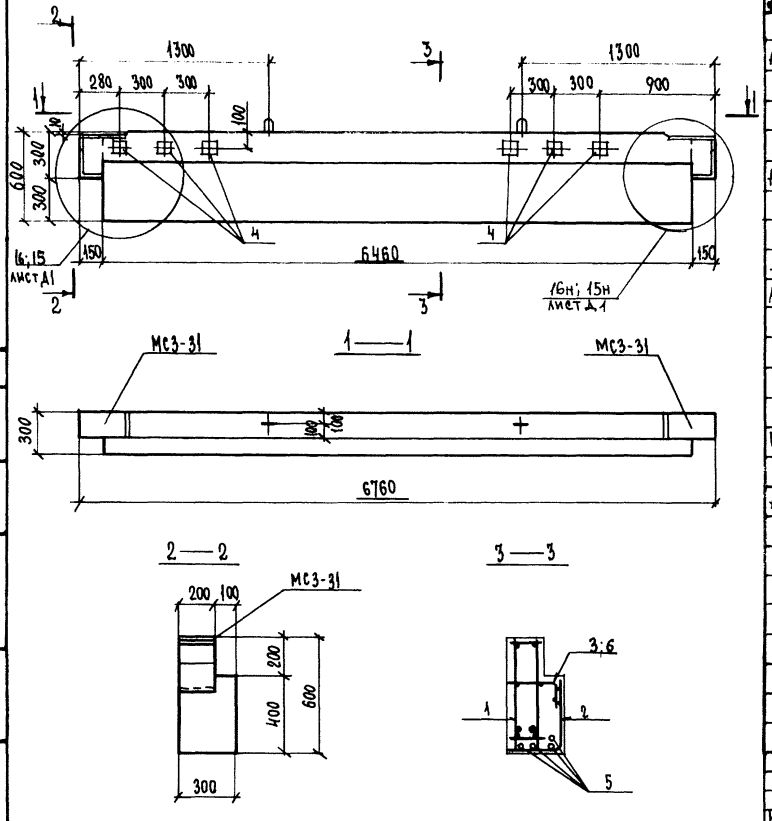

Формат	Зона	Поз.	Обозначение	Наименование	Кол.	Примечание
				ДОКУМЕНТАЦИЯ		
А3			1.225.1 КЛ-3 1-4 ПЗ	Пояснительная записка		
			ВРС	Ведомость расхода стали		
				СБОРОЧНЫЕ ЕДИНИЦЫ		
А3		1	1.225.1 КЛ-3 2-1 14	Пространственный каркас ПК-76	1	
		2	25 25	Сетка С-41	1	
		3	14	С-35п	1	
А4		4	1.031 КЛ-2 1	Закладная деталь МС3-18	6	1.72
А3		6	1.225.1 КЛ-3 2-1 25 13	Сетка С-35л	1	
				ДЕТАЛИ		
Б/4		5		Стержень напрягаемый		
				ГОСТ 5781-82 Ф18А IV ℓ=6460	4	12.92
А3			1.225.1 КЛ-3 2-1 25 26	Спираль ОС1	8	
				МАТЕРИАЛ		
				Бетон тяжелый класса В35	1.05	м³
				ГОСТ 26633-85		

Нач.отд.	Печерский		06.88
Гл.констр.	Бунич		
Гл.спец.	Иовлева		
Рук.гр.	Иванова		
Провер.	Иванова		
Рассчит.	Муратова		
Исполн.	Муратова		
Н.контр.	Бунич		

1.225.1 КЛ-3 1-4 51

Ригель 1Р68.3.6-5А IV Т-2

Стадия	Масса	Масштаб
Р	2630	1:20

Лист | Листов 1

ЛЕННИИПРОЕКТ ОКУ

Формат А3

Изм.	№ уч.	Лист	№ докум.	Дата	Подп.	Фамилия

Согласовано
Гл. техн. ЖБИ №1 п/о „Баррикада" — Зеленская — 21.06.88

Взам. инв. №
Подпись и дата
Инв. № подл.

Т-710

КЛ

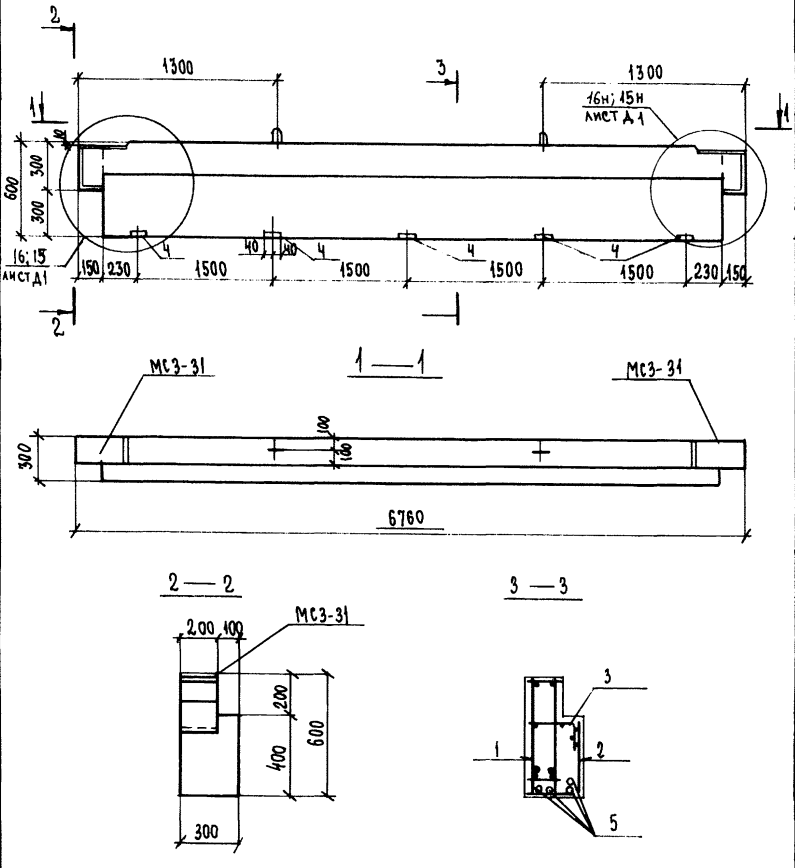

Формат	Зона	Поз.	Обозначение	Наименование	Кол.	Примечание
				Документация		
А3			1.225.1 КЛ-3 1-4 ПЗ	Пояснительная записка		
			ВРС	Ведомость расхода стали		
				Сборочные единицы		Масса поз. кг
А3		1	1.225.1 КЛ-3 2-1 14	Пространственный каркас ПК-76	1	
		2	25 25	Сетка С-41	1	
		3	14	С-35П	1	
АЧ		4	1.031 КЛ-2 1	Закладная деталь МС3-27	5	1.79
А3		6	1.225.1 КЛ-3 2-1 25 13	Сетка С-35Л	1	
				Детали		
				Стержень напрягаемый		
БЧ		5		ГОСТ 5781-82 ф 18А IV ℓ=6460	4	12.92
А3			1.225.1 КЛ-3 2-1 25 26	Спираль ОС1	8	
				Материал		
				Бетон тяжелый класса В35		
				ГОСТ 26633-85	1.05	м3

1.225.1 КЛ-3 1-4 52

Нач. отд.	Печерский		06.88
Гл. констр.	Бунич		
Гл. спец.	Новаева		
Рук. гр.	Иванова		
Пров. Ер.	Иванова		
Рассчит.	Муратова		
Исполн.	Муратова		
Н. контр.	Бунич		

Ригель 1Р68.3.6-5АIVт-3

Стадия	Масса	Масштаб
Р	2630	1:20
Лист	Листов 1	

ЛЕННИИПРОЕКТ ОКУ

Формат А3

Изм. | Кол. уч. | Лист | № докум. | Дата | Подп. | Фамилия

Согласовано

Инв.№ подл. | Подпись и дата | Взам.инв.№

Т-710

КЛ.

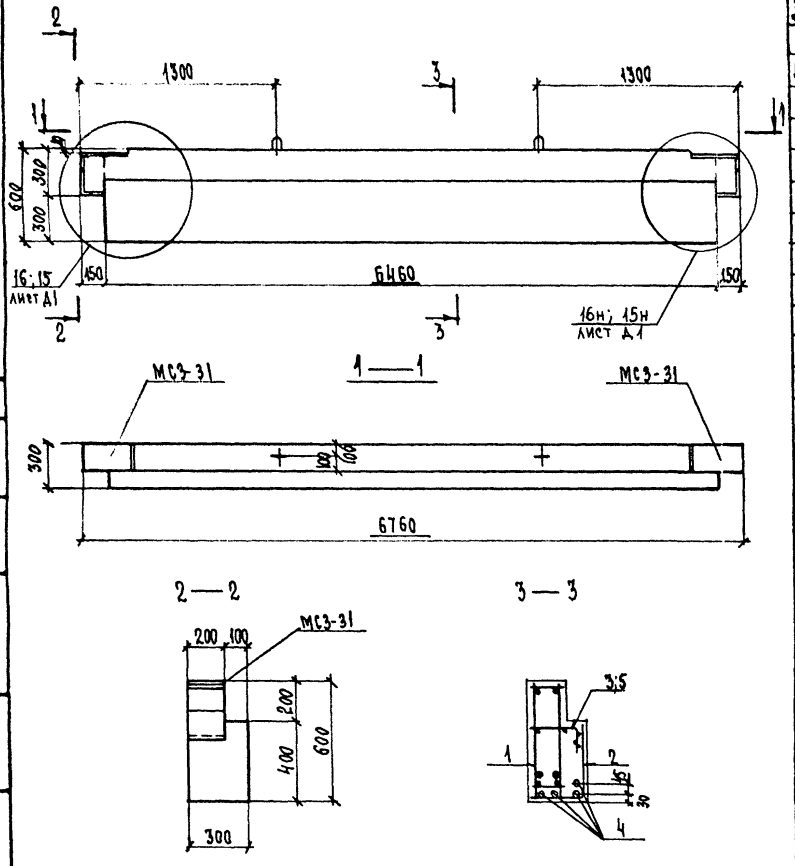

Формат	Зона	Поз.	Обозначение	Наименование	Кол.	Примечание
				ДОКУМЕНТАЦИЯ		
А3			1.225.1 КА-3 1-4 ПЗ	Пояснительная записка		
			ВРС	Ведомость расхода стали		
				СБОРОЧНЫЕ ЕДИНИЦЫ		МАССА ПОЗ. КГ
А3		1	1.225.1 КА-3 2-1 14	Пространственный каркас ПК-76	1	
		2	25 25	Сетка С-41	1	
		3	14	С-35п	1	
		5	13	С-35А	1	
				ДЕТАЛИ		
Б/Ц		4		Стержень напрягаемый		
				ГОСТ 10884-81 Ф 16 АтV ℓ-6460	4	10,21
А3			1.225.1 КА-3 2-1 25 26	Спираль ОС1	8	
				МАТЕРИАЛ		
				Бетон тяжелый класса В35	1.05	м³
				ГОСТ 26633-85		

Нач.отд.	Печерский		06.88
Гл.констр.	Бунич		
Гл.спец.	Новлева		
Рук.гр.	Иванова		
Провер.	Иванова		
Рассчит.	Муратова		
Исполн.	Муратова		
Н.контр.	Бунич		

1.225.1 КА-3 1-4 53

Ригель 1Р68.3.6-5АтVт

Стадия	Масса	Масштаб
Р	2630	1:20

Лист | Листов 1

ЛЕННИИПРОЕКТ ОКУ

Формат А3

Изм.	№ уч.	Лист	№ докум.	Дата	Подп.	Фамилия

Согласовано

Гл.техн. ЖБИ №1 | Зеленская | 01.06.88

Инв.№ подл. | Подпись и дата | Взам.инв.№

Т-710

КЛ

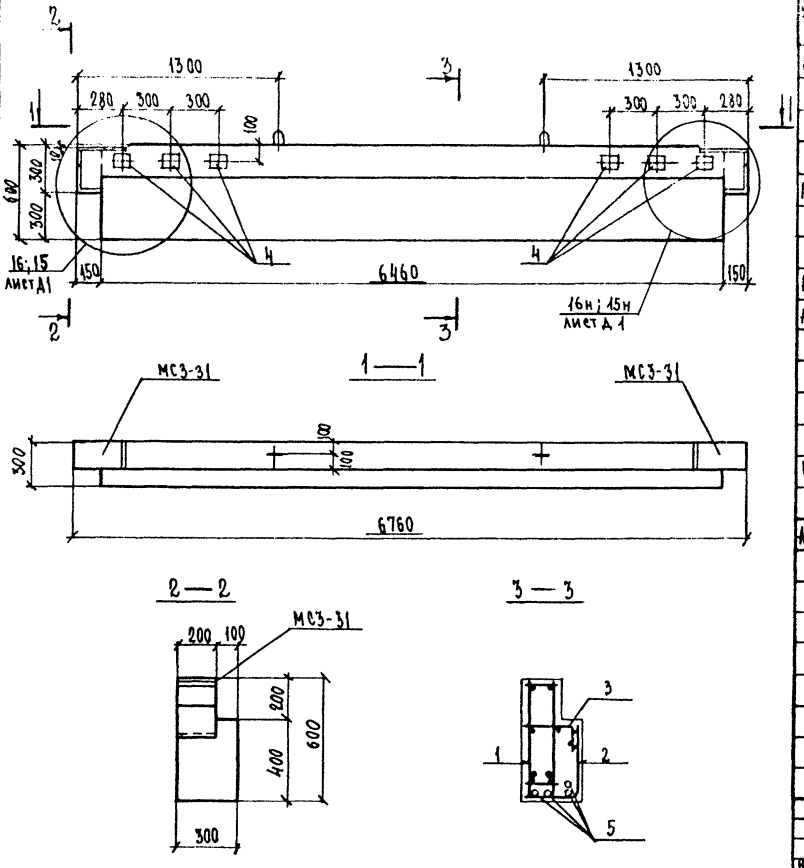

Формат	Зона	Поз.	Обозначение	Наименование	Кол.	Примечание
				Документация		
А3			1.225.1 КЛ-3 1-4 ПЗ	Пояснительная записка		
			ВРС	Ведомость расхода стали		
				Сборочные единицы		Масса поз. кг
А3		1	1.225.1 КЛ-3 2-1 14	Пространственный каркас ПК-76	1	
		2	25 25	Сетка С-41	1	
		3	14	С-35п	1	
А4		4	1.031 КЛ-2 1	Закладная деталь МС3-18	6	1.72
А3		6	1.225.1 КЛ-3 2-1 25 13	Сетка С-35А	1	
				Детали		
Б/Ч		5		Стержень напрягаемый		
				ГОСТ 10884-81. ф16АТV ℓ=6460	4	10.21
А3			1.225.1 КЛ-3 2-1 25 26	Спираль ОС1	8	
				Материал		
				Бетон тяжелый класса		
				В35 ГОСТ 26633-85	1.05	м³

Нач. отд.	Печерский		06.88
Гл. констр.	Бунич		
Гл. спец.	Новлева		
Рук. гр.	Иванова		
Провер.	Иванова		
Рассчит.	Муратова		
Исполн.	Муратова		
Н. контр.	Бунич		

1.225.1 КЛ-3 1-4 54

Ригель 1Р68.3.6-5АтVТ-1

Стадия	Масса	Масштаб
Р	2630	1:20

Лист | Листов 1

ЛЕННИИПРОЕКТ ОКУ

Формат А3

Изм.	№ уч.	Лист	№ докум.	Дата	Подп.	Фамилия

Согласовано

Гл. техн. ЖБИ №1 п/о «Баррикада» — Зеленская 21.06.88

Взам. инв. №

Подпись и дата

Инв. № подл.

Т-710

КЛ

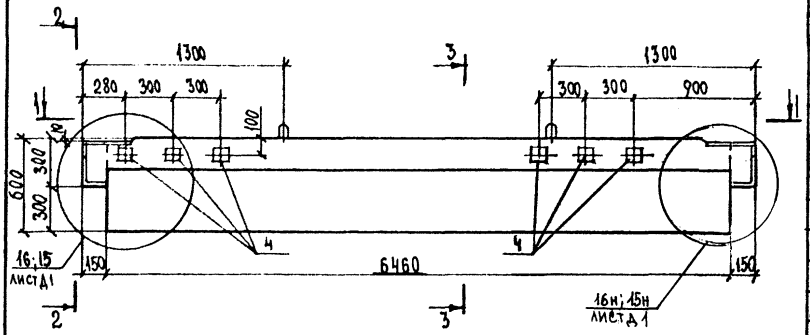

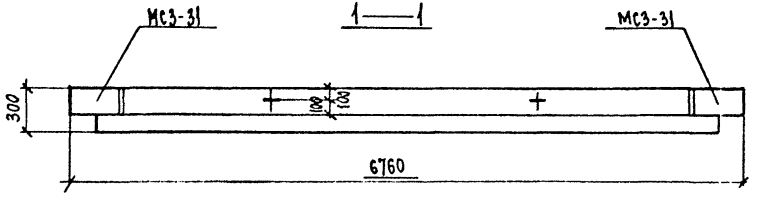

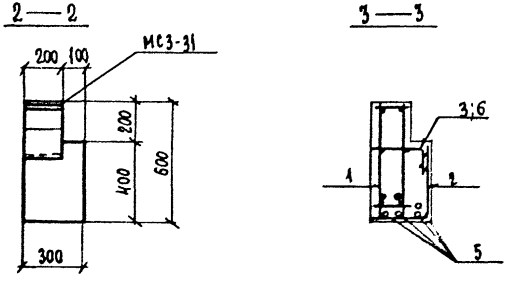

Формат	Зона	Поз.	Обозначение	Наименование	Кол.	Примечание
				Документация		
А3			1.225.1 КЛ-3 1-4 ПЗ	Пояснительная записка		
			ВРС	Ведомость расхода стали		
				Сборочные единицы		
А3		1	1.225.1 КЛ-3 2-1 14	Пространственный каркас ПК-Т6	1	
		2	25 25	Сетка С-41	1	
		3	14	С-35п	1	
А4		4	1.031 КЛ-2 1	Закладная деталь МС3-18	6	1.72
А3		6	1.225.1 КЛ-3 2-1 25 13	Сетка С-35л	1	
				Детали		
Б4		5		Стержень напрягаемый ГОСТ 10884-81 Ф16 АтУ ℓ=6460	4	10.21
А3			1.225.1 КЛ-3 2-1 25 26	Спираль ОС1	8	
				Материал		
				Бетон тяжелый класса В35 ГОСТ 26633-85	1.05	м³

1.225.1 КЛ-3 1-4 55

Нач.отд	Печерский		06.88
Гл.констр.	Бунич		
Гл.спец.	Иванова		
Рук.гр	Иванова		
Провер.	Иванова		
Рассчит.	Муратова		
Исполн.	Муратова		
Н.контр.	Бунич		

Ригель 1Р68.3.6-5АтУт-2

Стадия	Масса	Масштаб
Р	2630	1:20
Лист	Листов 1	

ЛЕННИИПРОЕКТ ОКУ

Формат А3

Согласовано
Гл. техн. ЖБИ №1 "Б/о и Барриканды" Зеленская 21.06.88

Инв.№ подл. | Подпись и дата | Взам.инв.№

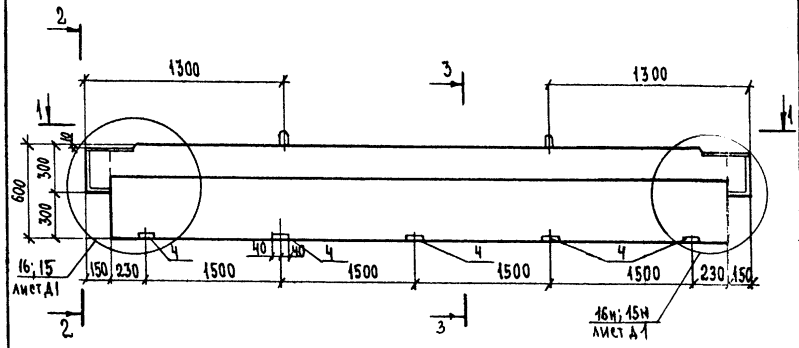

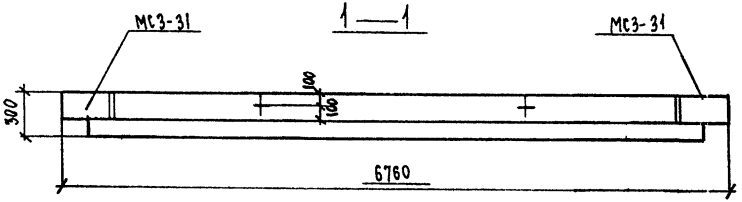

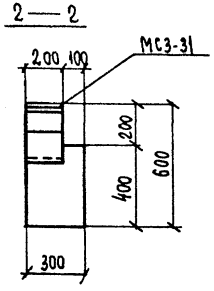

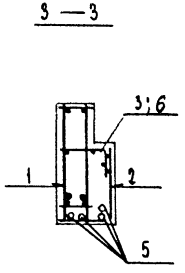

Формат	Зона	Поз.	Обозначение	Наименование	Кол.	Примечание
				Документация		
А3			1.225.1 КА-3 1-4 ПЗ	Пояснительная записка		
			ВРС	Ведомость расхода стали		
				Сборочные единицы		Масса ед. кг
А3		1	1.225.1 КА-3 2-1 14	Пространственный каркас ПК-46	1	
		2	25 25	Сетка С-41	1	
		3	14	С-35п	1	
Ц4		4	1.031 КА-2 1	Закладная деталь МС3-27	5	1.79
А3		6	1.225.1 КА-3 2-1 25 13	Сетка С-35л	1	
				Детали		
				Стержень напрягаемый		
Б/Ч		5		ГОСТ 10884-81 ф 16 А-IV L=6460	4	10.21
А3			1.225.1 КА-3 2-1 25 26	Спираль ОС1	8	
				Материал		
				Бетон тяжелый класса В35		
				ГОСТ 26633-85	1.05	м³

Нач. отд	Печерский		06.88
Гл. констр.	Бунич		
Гл. спец.	Новаева		
Рук. гр.	Иванова		
Провер.	Иванова		
Рассчит.	Муратова		
Исполн.	Муратова		
Н. контр.	Бунич		

1.225.1 КА-3 1-4 56

Ригель 1Р68.3.6-5АтVт-3

Стадия	Масса	Масштаб
Р	2630	1:20
Лист	Листов 1	

ЛЕННИИПРОЕКТ
ОКУ

Формат А3

Согласовано

Инв.№ подл. | Подпись и дата | Взам.инв.№

Изм. | Кол.уч. | Лист | № докум. | Дата | Подп. | Замечания

Т-710

КЛ

Марка элемента	Напрягаемая арматура класса					Изделия арматурные													Изделия закладные									Общий расход
	A IV ГОСТ 5781-82		A t V ГОСТ 10884-81		Всего	Арматура класса: Bp I ГОСТ 6727-80	A I	A III ГОСТ 5781-82										Всего	Арматура класса: A II ГОСТ 5781-82			Прокат марки: ВСТ 3 кп 2 ГОСТ 103-76*					ГОСТ 8509-86	Всего	
	ф18		ф16	ф18		ф5	ф16	ф18	ф8	ф10	ф12	ф16	ф22	ф28	ф32	ф36	ф40		ф10	ф10	Итого	δ=3	δ=8	δ=10	δ=12	Итого	L160×10		
2Р68.4.6-5АIVТ	51.68				51.68	13.88	4.40		52.52			36.92	40.18	19.33				167.23	1.76		1.76	1.14	38.06	11.62	15.28	66.10	9.88	77.74	296,85
2Р68.4.6-5АIVТ-1	51.68				51.68	13.88	4.40		52.52			36.92	40.18	19.33				167.23	1.76	2,88	4.64	1.14	45.50	11.62	15.28	73.54	9.88	88.06	306,97
2Р68.4.6-5АIVТ-2	51.68				51.68	13.88	4.40		52.52			36.92	40.18	19.33				167.23	1.76	2,88	4.64	1.14	45.50	11.62	15.28	73.54	9.88	88.06	306,97
2Р68.4.6-5АIVТ-3	51.68				51.68	13.88	4.40		52.52			36.92	40.18	19.33				167.23	1.76	2,10	3,86	1.14	48.11	11.62	15.28	76.15	9.88	89.89	308,80
2Р68.4.6-7АIVТ	77.52				77.52	13.88	4.40		20.56	50.06			109.80		25.24			223.94	1.76		1.76	1.14	38.06	11.62	15.28	66.10	9.88	77.74	379,20
2Р68.4.6-7АIVТ-1	77.52				77.52	13.88	4.40		20.56	50.06			109.80		25.24			223.94	1.76	2,88	4.64	1.14	45.50	11.62	15.28	73.54	9.88	88.06	389,52
2Р68.4.6-7АIVТ-2	77.52				77.52	13.88	4.40		20.56	50.06			109.80		25.24			223.94	1.76	2,88	4.64	1.14	45.50	11.62	15.28	73.54	9.88	88.06	389,52
2Р68.4.6-7АIVТ-3	77.52				77.52	13.88	4.40		20.56	50.06			109.80		25.24			223.94	1.76	2,10	3,86	1.14	48.11	11.62	15.28	76.15	9.88	89.89	390,35
2Р68.4.6-9АIVТ	103.36				103.36	13.88	4.40		20.56	50.06			109.80			31.96		230,66	1.76		1.76	1.14	38.06	11.62	15.28	66.10	9.88	77.74	411,76
2Р68.4.6-9АIVТ-1	103.36				103.36	13.88	4.40		20.56	50.06			109.80			31.96		230,66	1.76	2,88	4.64	1.14	45.50	11.62	15.28	73.54	9.88	88.06	422,08
2Р68.4.6-9АIVТ-2	103.36				103.36	13.88	4.40		20.56	50.06			109.80			31.96		230,66	1.76	2,88	4.64	1.14	45.50	11.62	15.28	73.54	9.88	88.06	422,08
2Р68.4.6-9АIVТ-3	103.36				103.36	13.88	4.40		20.56	50.06			109.80			31.96		230,66	1.76	2,10	3,86	1.14	48.11	11.62	15.28	76.15	9.88	89.89	423,91
2Р68.4.6-11АIVТ	155.04				155.04	13.88	4.40		20.56		72.40		69.62		85.06	31.96		297,88	1.76		1.76	1.14	38.06	11.62	15.28	66.10	9.88	77.74	530,66
2Р68.4.6-11АIVТ-1	155.04				155.04	13.88	4.40		20.56		72.40		69.62		85.06	31.96		297,88	1.76	2,88	4.64	1.14	45.50	11.62	15.28	73.54	9.88	88.06	540,98
2Р68.4.6-11АIVТ-2	155.04				155.04	13.88	4.40		20.56		72.40		69.62		85.06	31.96		297,88	1.76	2,88	4.64	1.14	45.50	11.62	15.28	73.54	9.88	88.06	540,98
2Р68.4.6-11АIVТ-3	155.04				155.04	13.88	4.40		20.56		72.40		69.62		85.06	31.96		297,88	1.76	2,10	3,86	1.14	48.11	11.62	15.28	76.15	9.88	89.89	542,81
2Р86.4.6-5АIVТ	198.24				198.24	16.42		6.04	64.40			26.04	50.90	99.12	25.24			287,56	1.76		1.76	1.14	38.06	11.62	15.28	66.10	9.88	77.74	563,54
2Р86.4.6-5АIVТ-1	198.24				198.24	16.42		6.04	64.40			26.04	50.90	99.12	25.24			287,56	1.76	2,88	4.64	1.14	45.50	11.62	15.28	73.54	9.88	88.06	573,86
2Р86.4.6-5АIVТ-2	198.24				198.24	16.42		6.04	64.40			26.04	50.90	99.12	25.24			287,56	1.76	2,88	4.64	1.14	45.50	11.62	15.28	73.54	9.88	88.06	573,86
2Р86.4.6-5АIVТ-3	198.24				198.24	16.42		6.04	64.40			26.04	50.90	99.12	25.24			287,56	1.76	2,10	3,86	1.14	48.11	11.62	15.28	76.15	9.88	89.89	575,69
2Р86.4.6-7АIVТ	198.24				198.24	16.42		6.04	26.28	59.24			49.12		129.48	31.96	168.58	486,82	1.76		1.76	1.14	38.06	11.62	15.28	66.10	9.88	77.74	762,80
2Р86.4.6-7АIVТ-1	198.24				198.24	16.42		6.04	26.28	59.24			49.12		129.48	31.96	168.58	486,82	1.76	2,88	4.64	1.14	45.50	11.62	15.28	73.54	9.88	88.06	773,12

Нач. отд.	Печерский	06.88
Гл. констр.	Бунич	
Гл. спец.	Иовлева	
Рук. гр.	Иванова	
Провер.	Иванова	
Рассчит.	Муратова	
Исполн.	Муратова	
Н. контр.	Бунич	

1.225.1 КЛ-3 1-4 ВРС

Ведомость расхода стали на элемент, кг

Стадия	Лист	Листов
Р	1	3

ЛЕННИИПРОЕКТ ОКУ

Взам. инв. № | Подпись и дата | Инв. № подл.

Т-926

КЛ

Формат А3

Марка элемента	Напрягаемая арматура класса				Всего	Изделия арматурные												Всего	Изделия закладные										Общий расход
						Арматура класса													Арматура класса			Прокат марки							
	А Ⅳ		А т Ⅴ			Вр I	А I	А Ⅲ											А Ⅱ	А Ⅲ		Вст 3кп2							
	ГОСТ 5781-82		ГОСТ 10884-81			ГОСТ 6727-80	ГОСТ 5781-82												ГОСТ 5781-82			ГОСТ 103-76 *					ГОСТ 8509-86		
	ф18		ф16	ф18		ф5	ф16	ф18	ф8	ф10	ф12	ф16	ф22	ф28	ф32	ф36	ф40		ф10	ф10	Итого	-δ=3	-δ=8	-δ=10	-δ=12	Итого	L160×10	Всего	
2Р86.4.6-7АⅣТ-2	198.24				198.24	16.12		6.04	26.28	59.24			49.12		129.48	31.96	168.58	486.82	1.76	2.88	4.64	1.14	45.50	11.62	15.28	79.54	9.88	88.06	773.12
2Р86.4.6-7АⅣТ-3	198.24				198.24	16.12		6.04	26.28	59.24			49.12		129.48	31.96	168.58	486.82	1.76	2.10	3.86	1.14	48.11	11.62	15.28	76.15	9.88	89.89	774.85
1Р68.3.6-5АⅣТ	51.68				51.68	8.75	4.40		44.78			20.36	71.42	19.32				169.03				1.14		11.62	15.28	28.04	9.88	37.92	258.63
1Р68.3.6-5АⅣТ-1	51.68				51.68	8.75	4.40		44.78			20.36	71.42	19.32				169.03		2.88	2.88	1.14	7.44	11.62	15.28	35.48	9.88	48.24	268.95
1Р68.3.6-5АⅣТ-2	51.68				51.68	8.75	4.40		44.78			20.36	71.42	19.32				169.03		2.88	2.88	1.14	7.44	11.62	15.28	35.48	9.88	48.24	268.95
1Р68.3.6-5АⅣТ-3	51.68				51.68	8.75	4.40		44.78			20.36	71.42	19.32				169.03		1.40	1.40	1.14	7.55	11.62	15.28	35.59	9.88	46.87	267.58
2Р68.4.6-5АтⅤТ			40.84		40.84	13.88	4.40		52.52			36.92	40.18	19.33				157.23	1.76		1.76	1.14	38.06	11.62	15.28	66.10	9.88	77.74	285.01
2Р68.4.6-5АтⅤТ-1			40.84		40.84	13.88	4.40		52.52			36.92	40.18	19.33				157.23	1.76	2.88	4.64	1.14	45.50	11.62	15.28	73.54	9.88	88.06	296.13
2Р68.4.6-5АтⅤТ-2			40.84		40.84	13.88	4.40		52.52			36.92	40.18	19.33				157.23	1.76	2.88	4.64	1.14	45.50	11.62	15.28	73.54	9.88	88.06	296.13
2Р68.4.6-5АтⅤТ-3			40.84		40.84	13.88	4.40		52.52			36.92	40.18	19.33				157.23	1.76	2.10	3.86	1.14	48.11	11.62	15.28	76.15	9.88	89.89	297.96
2Р68.4.6-7АтⅤТ				51.68	51.68	13.88	4.40		20.56	50.06			109.80		25.24			223.94	1.76		1.76	1.14	38.06	11.62	15.28	66.10	9.88	77.74	353.36
2Р68.4.6-7АтⅤТ-1				51.68	51.68	13.88	4.40		20.56	50.06			109.80		25.24			223.94	1.76	2.88	4.64	1.14	45.50	11.62	15.28	73.54	9.88	88.06	363.68
2Р68.4.6-7АтⅤТ-2				51.68	51.68	13.88	4.40		20.56	50.06			109.80		25.24			223.94	1.76	2.88	4.64	1.14	45.50	11.62	15.28	73.54	9.88	88.06	363.68
2Р68.4.6-7АтⅤТ-3				51.68	51.68	13.88	4.40		20.56	50.06			109.80		25.24			223.94	1.76	2.10	3.86	1.14	48.11	11.62	15.28	76.15	9.88	89.89	365.51
2Р68.4.6-9АтⅤТ				77.52	77.52	13.88	4.40		20.56	50.06			109.80			31.96		230.56	1.76		1.76	1.14	38.06	11.62	15.28	66.10	9.88	77.74	385.92
2Р68.4.6-9АтⅤТ-1				77.52	77.52	13.88	4.40		20.56	50.06			109.80			31.96		230.56	1.76	2.88	4.64	1.14	45.50	11.62	15.28	73.54	9.88	88.06	396.24
2Р68.4.6-9АтⅤТ-2				77.52	77.52	13.88	4.40		20.56	50.06			109.80			31.96		230.56	1.76	2.88	4.64	1.14	45.50	11.62	15.28	73.54	9.88	88.06	396.24
2Р68.4.6-9АтⅤТ-3				77.52	77.52	13.88	4.40		20.56	50.06			109.80			31.96		230.56	1.76	2.10	3.86	1.14	48.11	11.62	15.28	76.15	9.88	89.89	398.07
2Р68.4.6-11АтⅤТ				103.36	103.36	13.88	4.40		20.56		72.40		69.62		85.06	31.96		297.88	1.76		1.76	1.14	38.06	11.62	15.28	66.10	9.88	77.74	478.98
2Р68.4.6-11АтⅤТ-1				103.36	103.36	13.88	4.40		20.56		72.40		69.62		85.06	31.96		297.88	1.76	2.88	4.64	1.14	45.50	11.62	15.28	73.54	9.88	88.06	489.30
2Р68.4.6-11АтⅤТ-2				103.36	103.36	13.88	4.40		20.56		72.40		69.62		85.06	31.96		297.88	1.76	2.88	4.64	1.14	45.50	11.62	15.28	73.54	9.88	88.06	489.30
2Р68.4.6-11АтⅤТ-3				103.36	103.36	13.88	4.40		20.56		72.40		69.62		85.06	31.96		297.88	1.76	2.10	3.86	1.14	48.11	11.62	15.28	76.10	9.88	89.89	491.13

Взам.инв.№ | Подпись и дата | Инв.№ подл.

1.225.1 КЛ-3 1-4 ВРС

Лист 2

Марка элемента	Напрягаемая арматура класса					Изделия арматурные													Изделия закладные										Общий расход
						Арматура класса													Арматура класса			Прокат марки							
	AIV		AтV		Всего	Вр I	AI		AIII									Всего	AII	AIII		Вст 3кп2						Всего	
	ГОСТ 5781-82		ГОСТ 10884-81			ГОСТ 6727-80	ГОСТ 5781-82												ГОСТ 5781-82			ГОСТ 103-76*					ГОСТ 8509-86		
	Ф18		Ф16	Ф18		Ф5	Ф16	Ф18	Ф8	Ф10	Ф12	Ф16	Ф22	Ф28	Ф32	Ф36	Ф40		Ф10	Ф10	Итого	-δ=3	-δ=8	-δ=10	-δ=12	Итого	L160×10		
2Р86.4.6-5АтVТ				132.16	132.16	16.12		6.04	64.10				100.02	99.12	25.24			310.64	1.76		1.76	1.14	38.06	11.62	15.28	66.10	9.88	77.74	520.54
2Р86.4.6-5АтVТ-1				132.16	132.16	16.12		6.04	64.10				100.02	99.12	25.24			310.64	1.76	2.88	4.64	1.14	45.50	11.62	15.28	73.54	9.88	88.06	530.86
2Р86.4.6-5АтVТ-2				132.16	132.16	16.12		6.04	64.10				100.02	99.12	25.24			310.64	1.76	2.88	4.64	1.14	45.50	11.62	15.28	73.54	9.88	88.06	530.86
2Р86.4.6-5АтVТ-3				132.16	132.16	16.12		6.04	64.10				100.02	99.12	25.24			310.64	1.76	2.10	3.86	1.14	48.11	11.62	15.28	76.15	9.88	89.89	532.69
2Р86.4.6-7АтVТ				198.24	198.24	16.12		6.04	26.28	59.24			49.12		129.48	168.42		454.70	1.76		1.76	1.14	38.06	11.62	15.28	66.10	9.88	77.74	730.68
2Р86.4.6-7АтVТ-1				198.24	198.24	16.12		6.04	26.28	59.24			49.12		129.48	168.42		454.70	1.76	2.88	4.64	1.14	45.50	11.62	15.28	73.54	9.88	88.06	741.00
2Р86.4.6-7АтVТ-2				198.24	198.24	16.12		6.04	26.28	59.24			49.12		129.48	168.42		454.70	1.76	2.88	4.64	1.14	45.50	11.62	15.28	73.54	9.88	88.06	741.00
2Р86.4.6-7АтVТ-3				198.24	198.24	16.12		6.04	26.28	59.24			49.12		129.48	168.42		454.70	1.76	2.10	3.86	1.14	48.11	11.62	15.28	76.15	9.88	89.89	742.83
1Р68.3.6-5АтVТ			40.84		40.84	8.75	4.40		44.78			20.36	71.42	19.32				169.03				1.14		11.62	15.28	28.04	9.88	37.92	247.79
1Р68.3.6-5АтVТ-1			40.84		40.84	8.75	4.40		44.78			20.36	71.42	19.32				169.03		2.88		1.14	7.44	11.62	15.28	38.36	9.88	48.24	258.11
1Р68.3.6-5АтVТ-2			40.84		40.84	8.75	4.40		44.78			20.36	71.42	19.32				169.03		2.88		1.14	7.44	11.62	15.28	38.36	9.88	48.24	258.11
1Р68.3.6-5АтVТ-3			40.84		40.84	8.75	4.40		44.78			20.36	71.42	19.32				169.03		1.40		1.14	7.55	11.62	15.28	36.99	9.88	46.87	256.74

1.225.1 КЛ-3 1-4 ВРС

Лист 3

Взам.инв. №

Подпись и дата

№ подл.

gost.e-ecolog.ru