ТАРА МЯГКАЯ МНОГООБОРОТНАЯ ИНВЕНТАРНАЯ ДЛЯ МЕБЕЛИ

Технические условия

ТУ 13-3225000-009-89

gost.e-ecolog.ru

Продолжение титульного листа

Технические условия О
ТУ 13-3225000-008-89

СОГЛАСОВАНО

Зам.директора по научной
работе НИИАТ Минавтотранса
РСФСР

Письмо № 5002/1248 И.М. Грязнов

от 5.04.89

СОГЛАСОВАНО

Зам.директора по научной
работе ЦНИИМФ

Письмо № Ц223-2626 Ю.М. Иванов

от 11.04.89

СОГЛАСОВАНО

Проректор по научной работе
ГИИВТ Минречфлота РСФСР

Письмо № 17-IC-759/742 В.А. Кутыркин

от 31.03.89

СОГЛАСОВАНО

Зам.директора по научной работе
ВНИИКИТУ

Письмо № 306/05-2204 В.А. Данилевский

от 6.05.89

1989

Министерство лесной промышленности СССР

ОКП

УДК

Группа Д 95

УТВЕРЖДАЮ

Зам.начальника Главного научно-технического управления Минлеспрома СССР

_____ И.К. Черкасов

"24" 05 1989 г.

ТАРА МЯГКАЯ МНОГООБОРОТНАЯ ИНВЕНТАРНАЯ ДЛЯ МЕБЕЛИ

Технические условия

ТУ 13-3225000-009-89

Взамен ОСТ 13-159-83

Срок действия с 01.01.90 г. до 01.01.94 г.

СОГЛАСОВАНО

Зам.директора ВНКТИМ по научной работе

Письмо № 20-121 Г.В.Соболев

от 17.04.89

СОГЛАСОВАНО

Главный инженер ЭПКБ ТНПО "Югмебель"

_____ В.М. Летягин

Начальник Бюро экспертизы стандартов Главного управления контейнерных перевозок МПС СССР

Письмо № 2233-01/582 В.П.Хоботов

от 6.04.89

Зав.отделом по использованию материальных ресурсов и новой техники

_____ А.Н.Кесаревский

Продолжение на следующем листе

Настоящие технические условия распространяются на мягкую многооборотную инвентарную тару для упаковывания, транспортирования и хранения мебели в собранном виде массой до 120 кг, в разобранном виде массой до 80 кг.

Технические условия (ТУ) не распространяются на тару для мебели, отправляемой в районы Крайнего Севера и труднодоступные районы.

Пример условного обозначения в технической документации и при заказе тары типа I черт. 2 с внутренними размерами 1600x700x160 мм (длина x ширина x высота):

Тара I-2 1600x700x160 ТУ 13-3225000-009-89.

I. ТЕХНИЧЕСКИЕ ТРЕБОВАНИЯ

I.I. Тара мягкая должна соответствовать требованиям настоящих технических условий.

I.2. Типы и основные размеры.

I.2.I. В зависимости от видов изделий мебели, конструкции, способа их транспортирования (в собранном или разобранном виде) мягкая тара должна изготовляться следующих типов:

тип I – чехлы с нашитыми валиками и стягивающими ремнями (черт.I-8), тара типа I черт. 8 при определенных условиях (по п.I.2.2) – в комплекте с многооборотной деревянной рамкой (черт.26а);

тип 2 – чехлы с настилочным слоем, нашитыми валиками и стягивающими ремнями (черт. 9-II); при определенных условиях (по п.I.2.2) – в комплекте с многооборотной деревянной рамкой (черт.26)

Изм.	Лист	№ докум.	Подп.	Дата	ТУ 13-32250 0-009-89			
Разраб.		Молодцева			ТАРА МЯГКАЯ МНОГООБОРОТНАЯ ИНВЕНТАРНАЯ ДЛЯ МЕБЕЛИ. Технические условия	Лит.	Лист	Листов
Пров.						А		
Н.контр.						ЭЛКБ ТНПО „Юг-мебель"		

Инв. № подл. | Подп. и дата | Взам. инв. № | Инв. № дубл. | Подп. и дата

тип 3 – чехлы с нашитыми валиками, стягивающими ремнями в комплекте с транспортными ремнями и опорными разовыми бобышками (брусками) (черт. I2,I3,I4) или многооборотной деревянной рамкой (черт. I5,26а);

тип 4 – чехлы с нашитыми ремнями (черт. I6,I7,I8);

тип 5 – валики со стягивающими ремнями, ремнями-фиксаторами (комплект № I) или, с заменой последних на валики со стягивающими ремнями (комплект № 2), с транспортными ремнями и опорными разовыми бобышками (брусками) или многооборотной деревянной рамкой (черт. I9–22, 26а);

тип 6 – валики со стягивающими ремнями в комплекте с валиком-поясом (черт.23);

тип 7 – тара мягкая в виде рукава (черт. 24);

тип 8 – валики со стягивающими ремнями, для укладки между рядами изделий мебели (по высоте) при транспортировании (черт.25).

I.2.2. Особенности применения некоторых типов и модификаций типов тары:

тара типа I черт. 7 для упаковывания ящиков для постельных принадлежностей, боковин диванов, диван-кроватей, спинок кроватей применяется в случае транспортирования указанных узлов мебели отдельно от изделий мебели;

тара типа 4 черт. I7 применяется для упаковывания боковин диванов, диван-кроватей, спинок кроватей в случае транспортирования их вместе с изделиями мебели;

тара типа 7 должна применяться при транспортировании мебели автотранспортом на небольшие расстояния;

многооборотная деревянная рамка в таре типов 3 и 5 (черт.26а) применяется при опорных боковых стенках изделий мебели и при других условиях невозможности применения опорных разовых бобышек (брусков); тара типа I черт. 8, типа 2 черт. I0 в указанных усло-

Тип 1

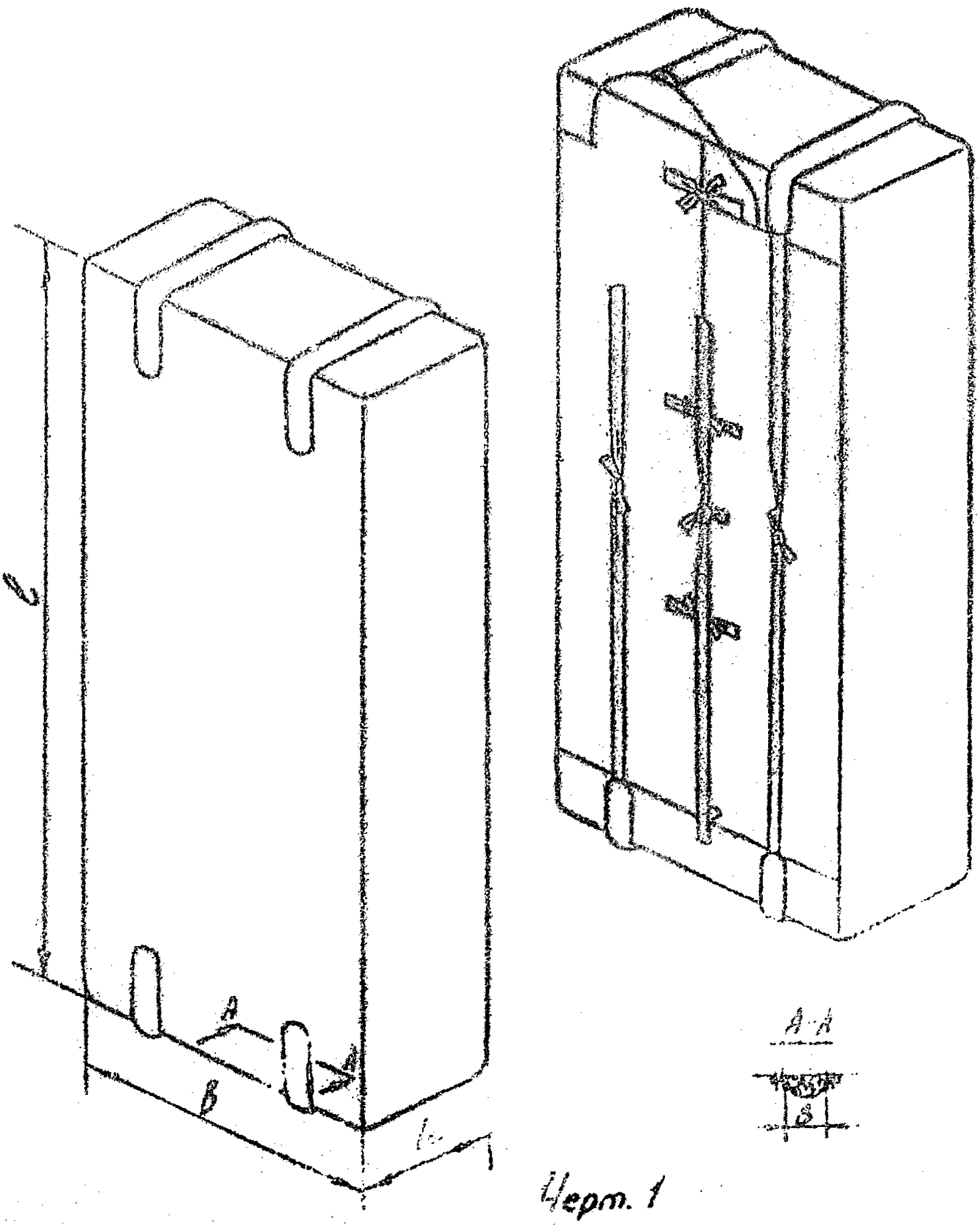

Черт. 1

Изм.	Лист	№ докум.	Подп.	Дата

ТУ 13-3225000-009-3

Инв. № подл.	Подп. и дата	Взам. инв. №	Инв. № дубл.	Подп. и дата

Тип 1

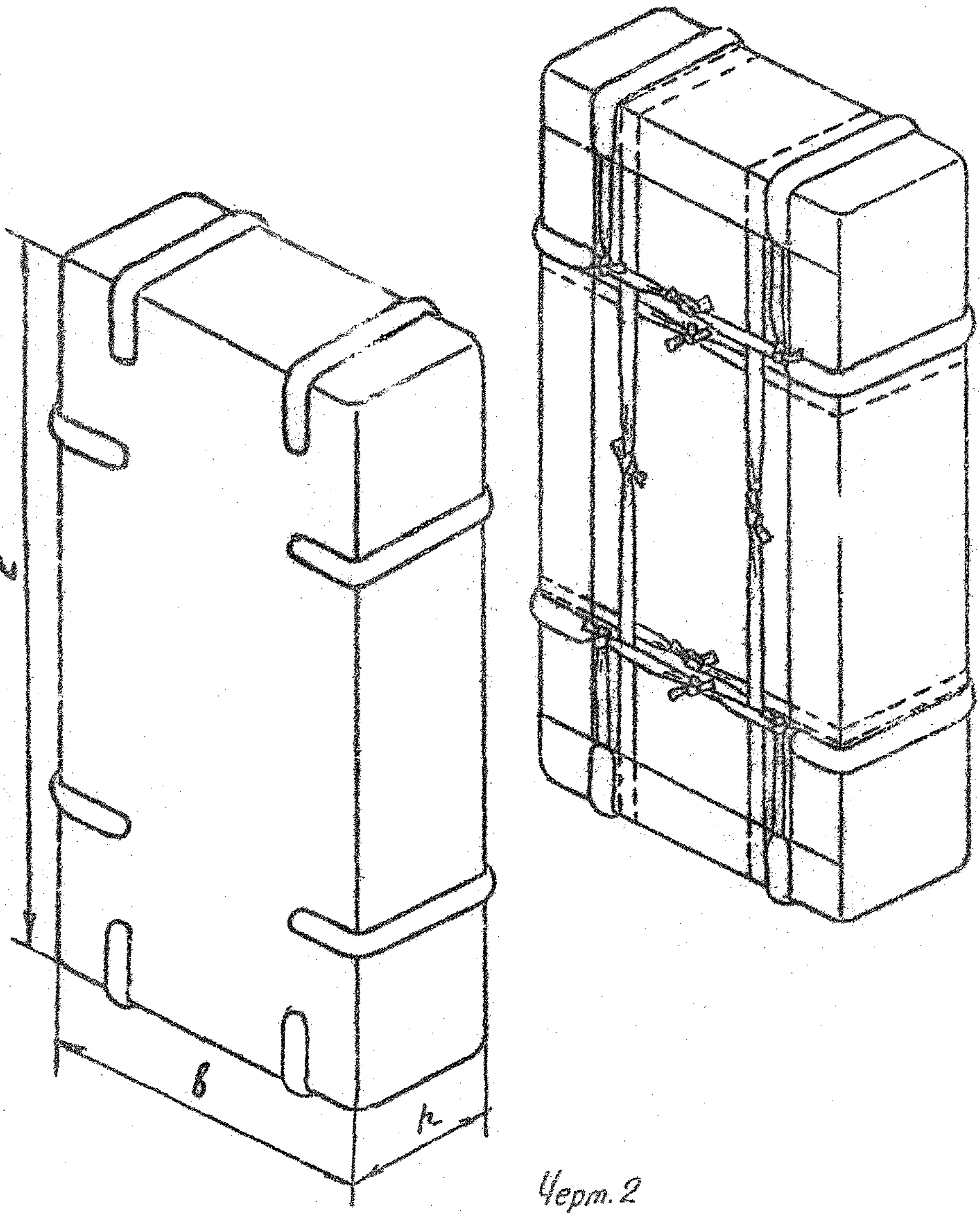

Черт. 2

Тип 1

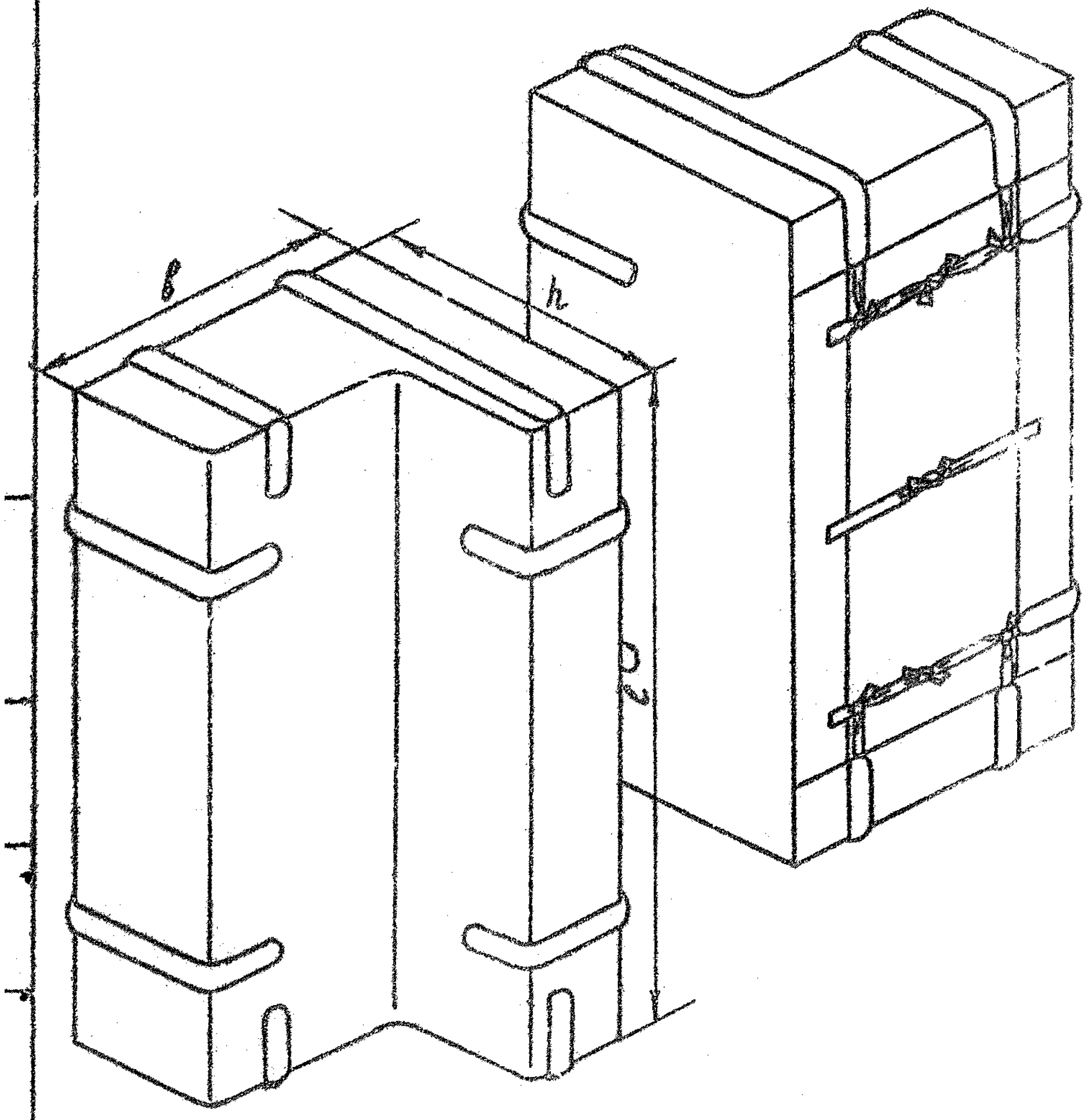

Черт. 3

Тип 1

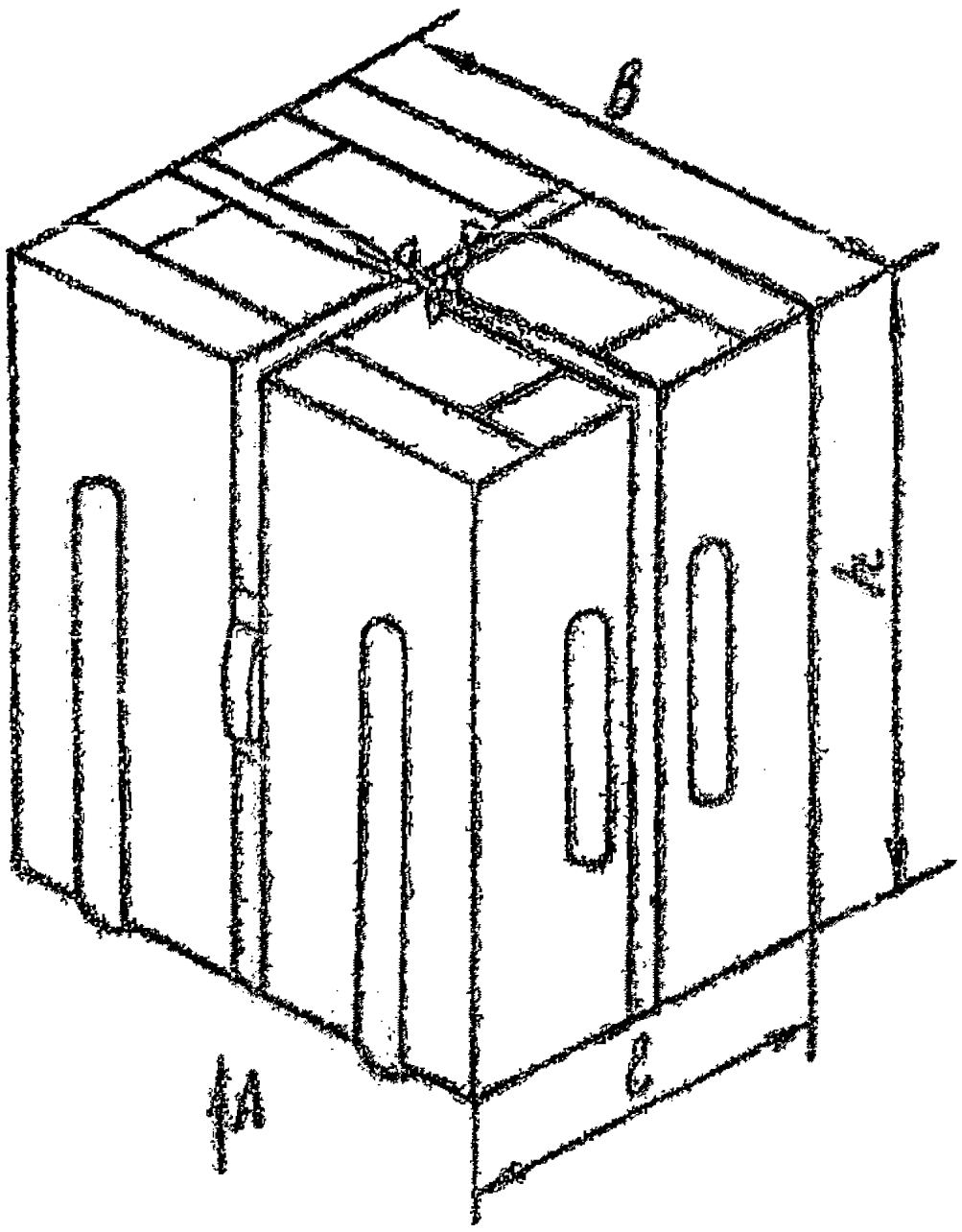

Вид А

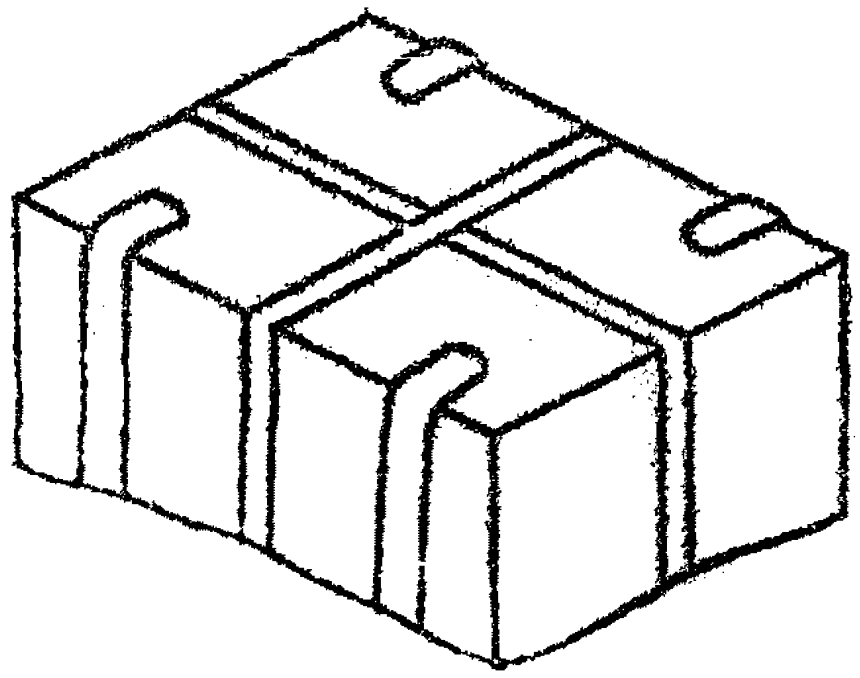

Черт. 4

Инв. № подл. | Подп. и дата | Взам. инв. № | Инв. № дубл. | Подп. и дата

ТУ 13-3225000-049-89

Тип 1.

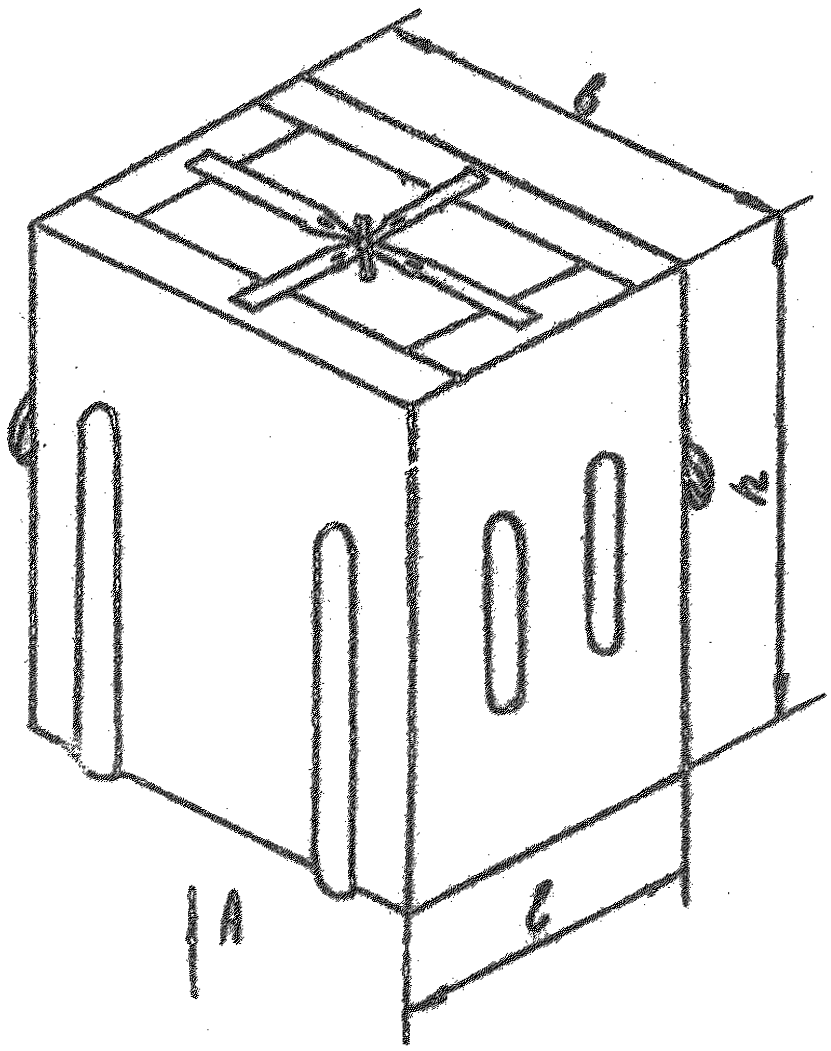

Вид А

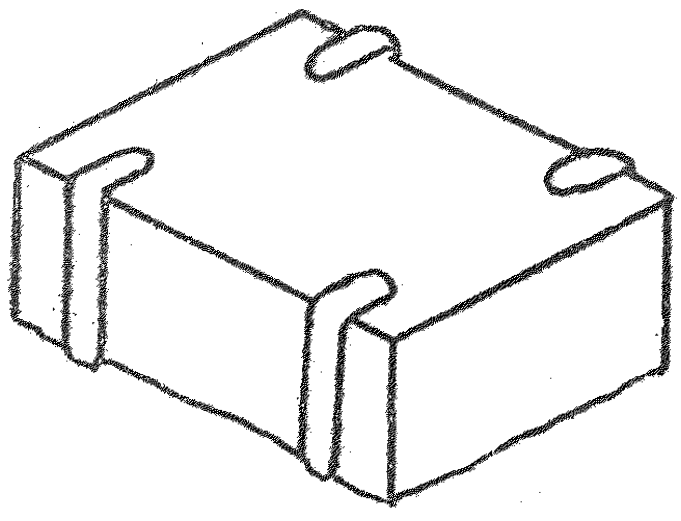

Черт. 5

Тип 1

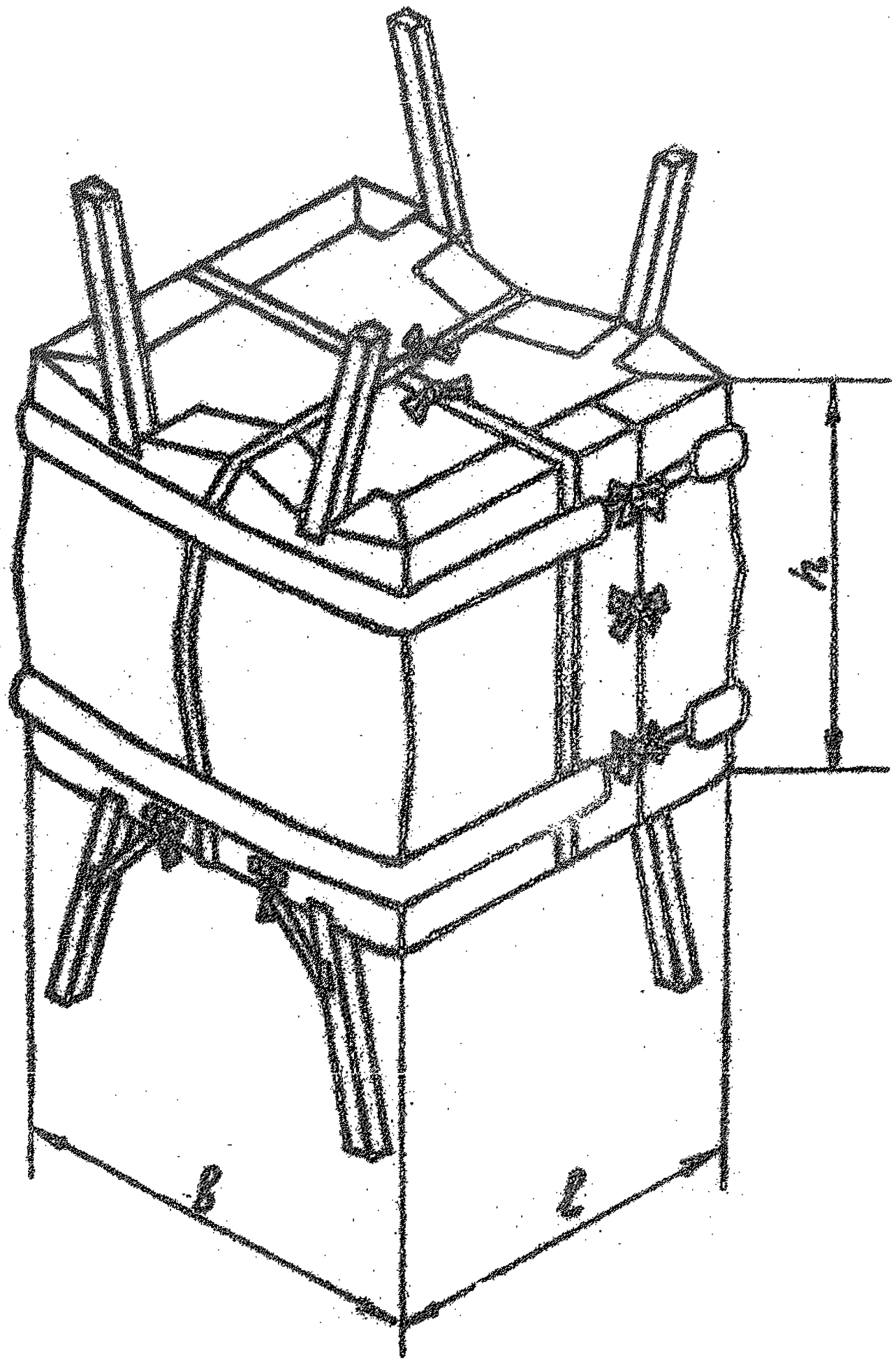

Черт. 6

Тип 1

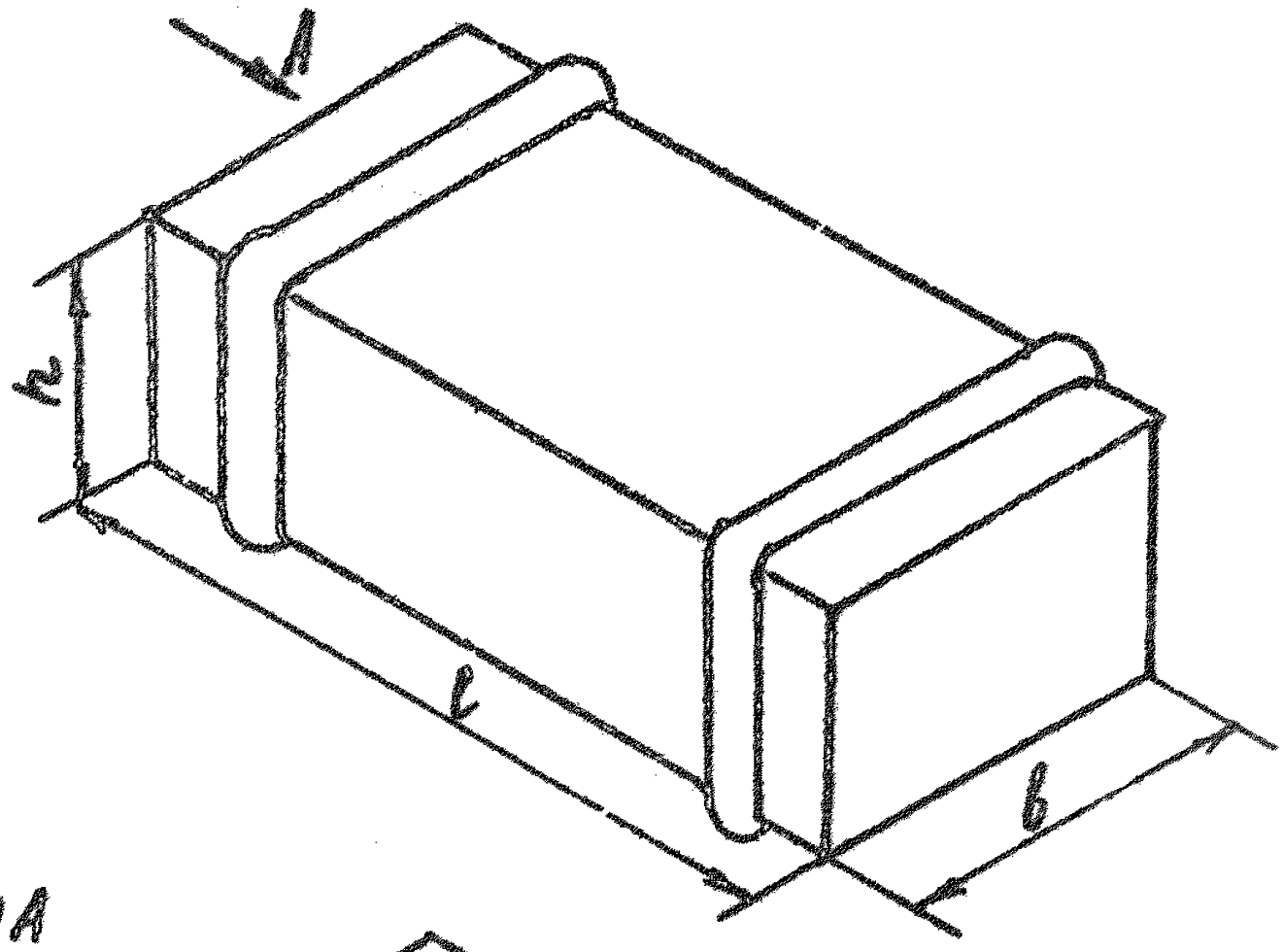

Вид А

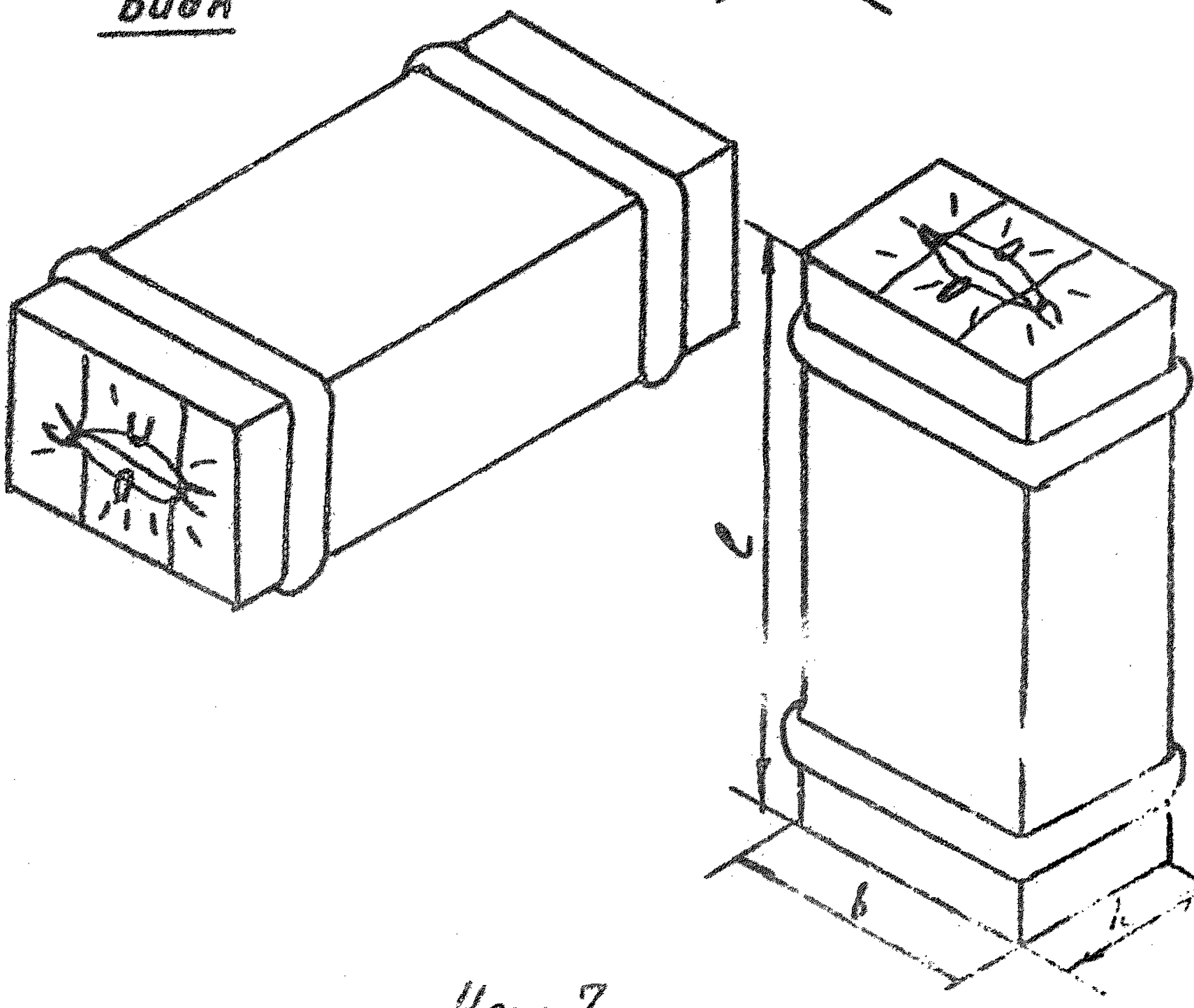

Черт. 7

Тип 1

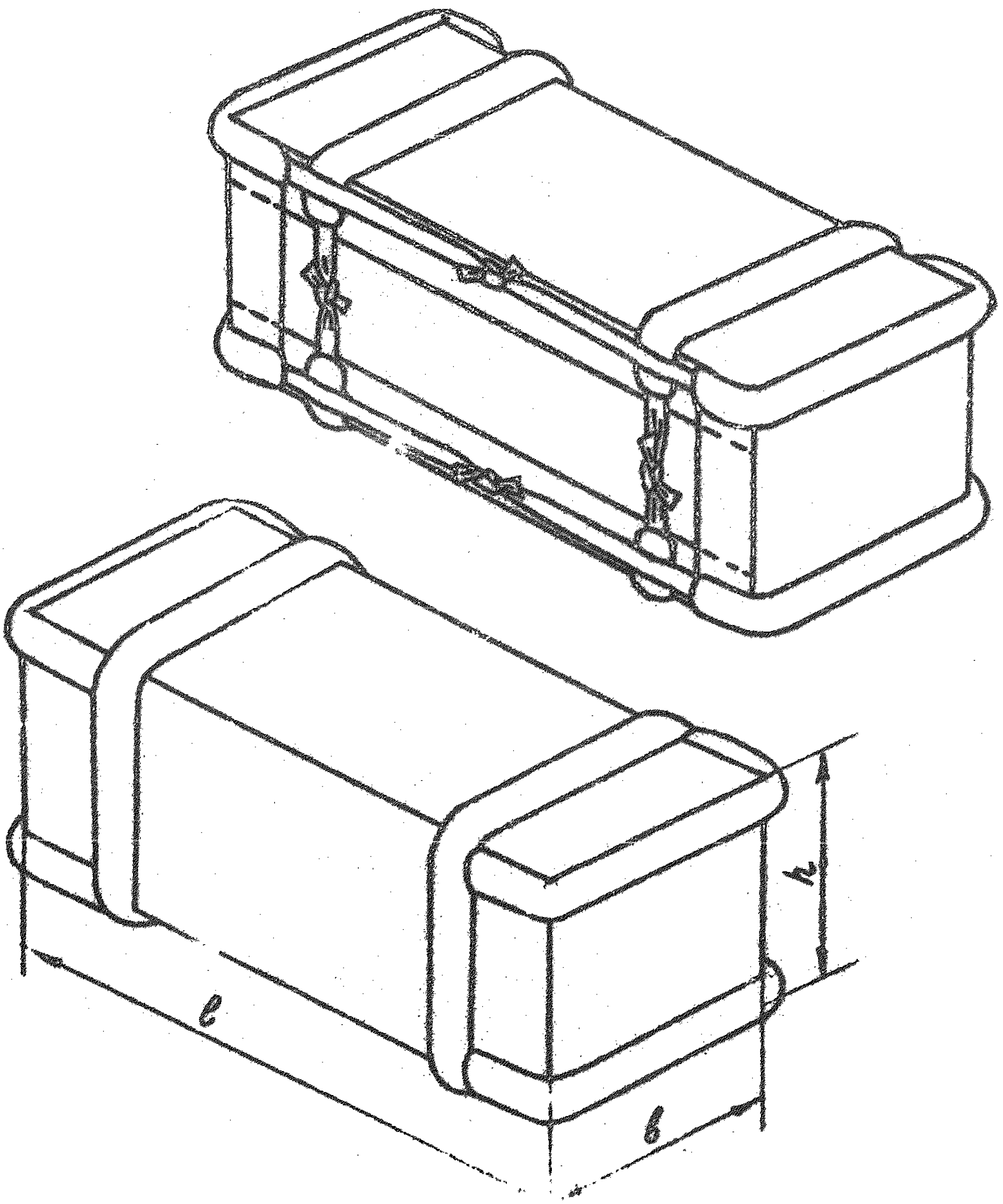

Черт. 8

Инв.№ подл. | Подп. и дата | Взам.инв.№ | Инв.№ дубл. | Подп. и дата

	ТУ 13-3225000-709-89	Лист 12

Формат А4

Тип 2

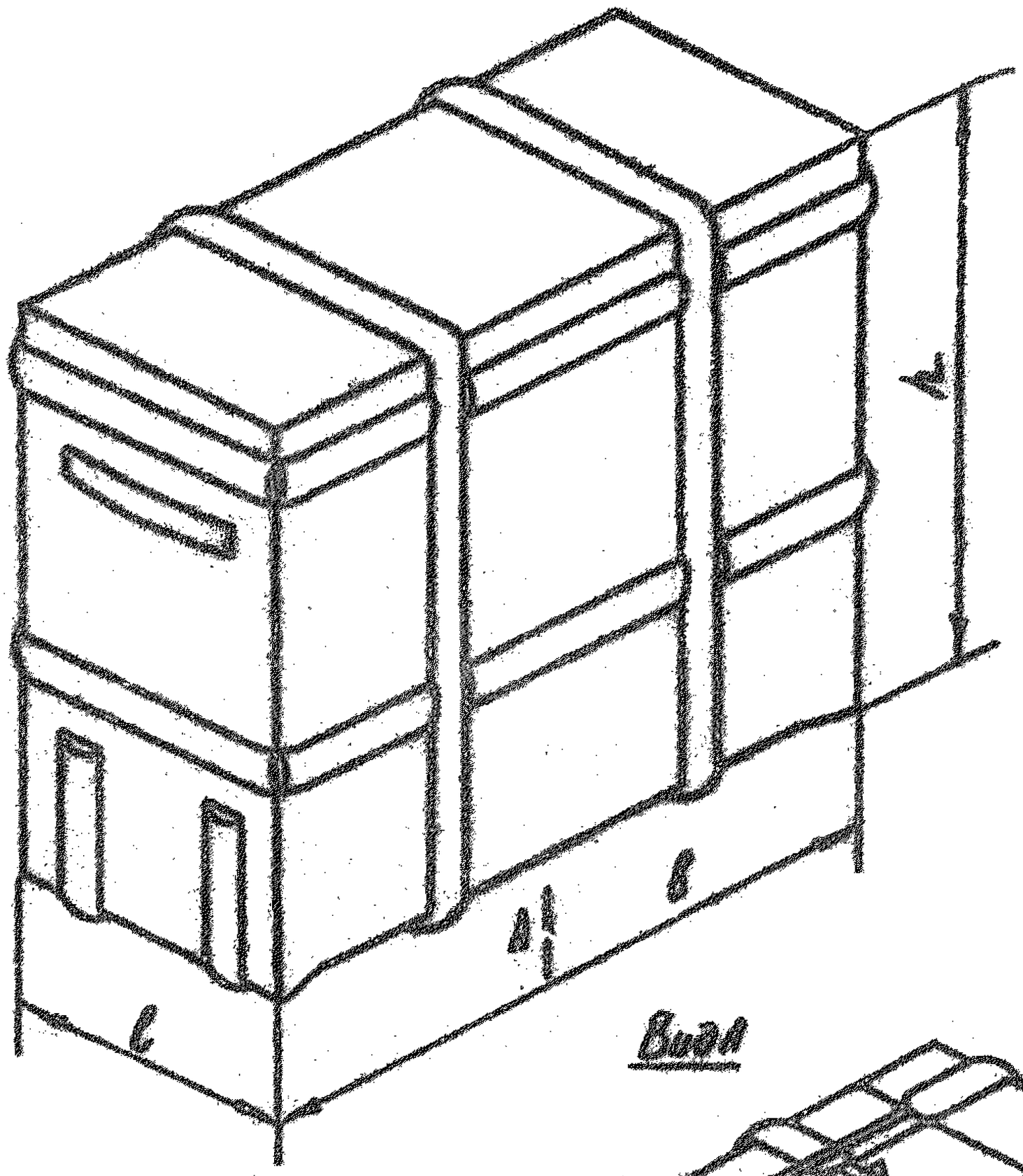

Вид А

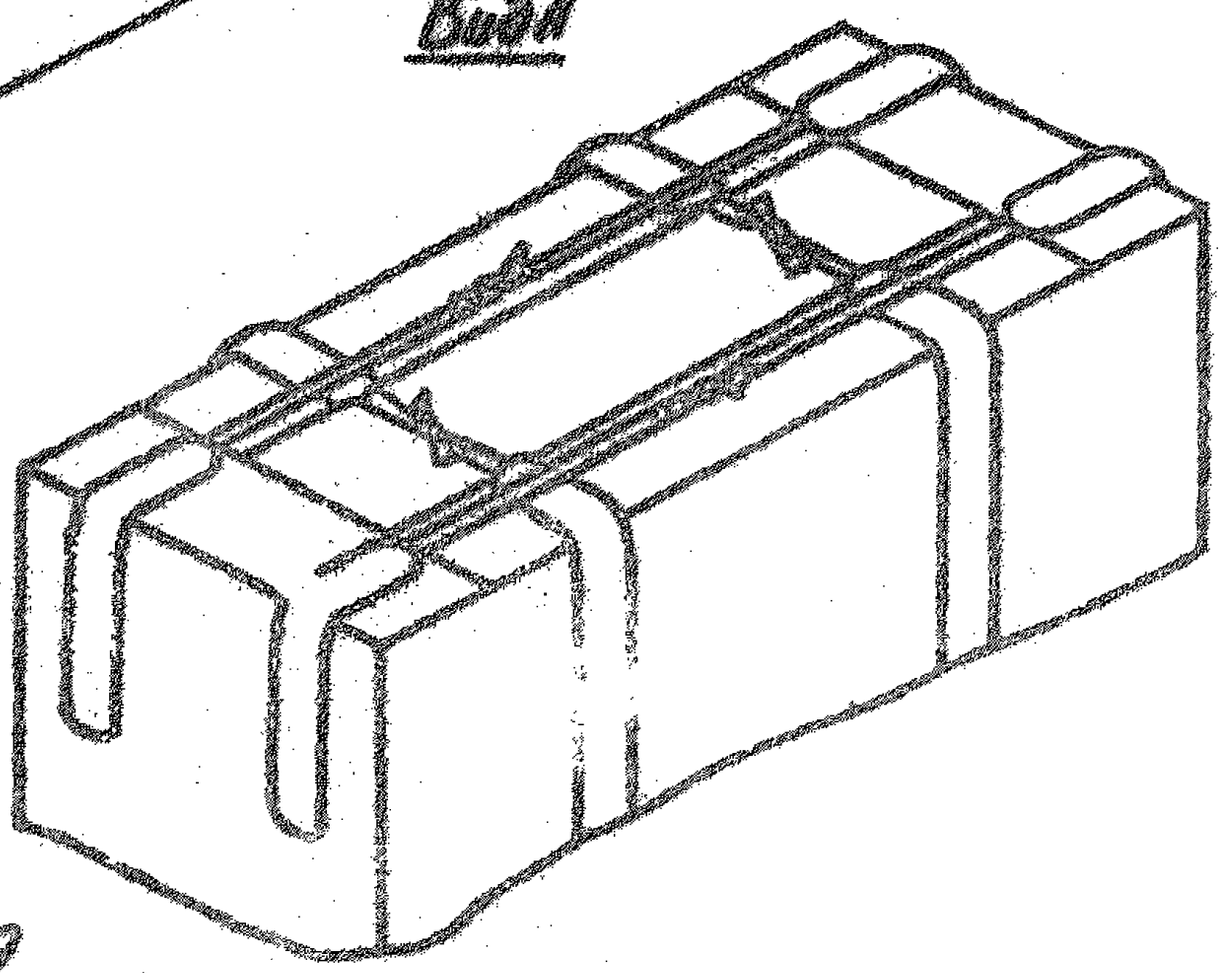

Черт. 9

Инв. № подл. | Подп. и дата | Взам. инв. № | Инв. № дубл. | Подп. и дата

Изм.	Лист	№ докум.	Подп.	Дата

ТУ 13-3225000-009-89

Лист 13

Копировал

Формат А4

Тип 2

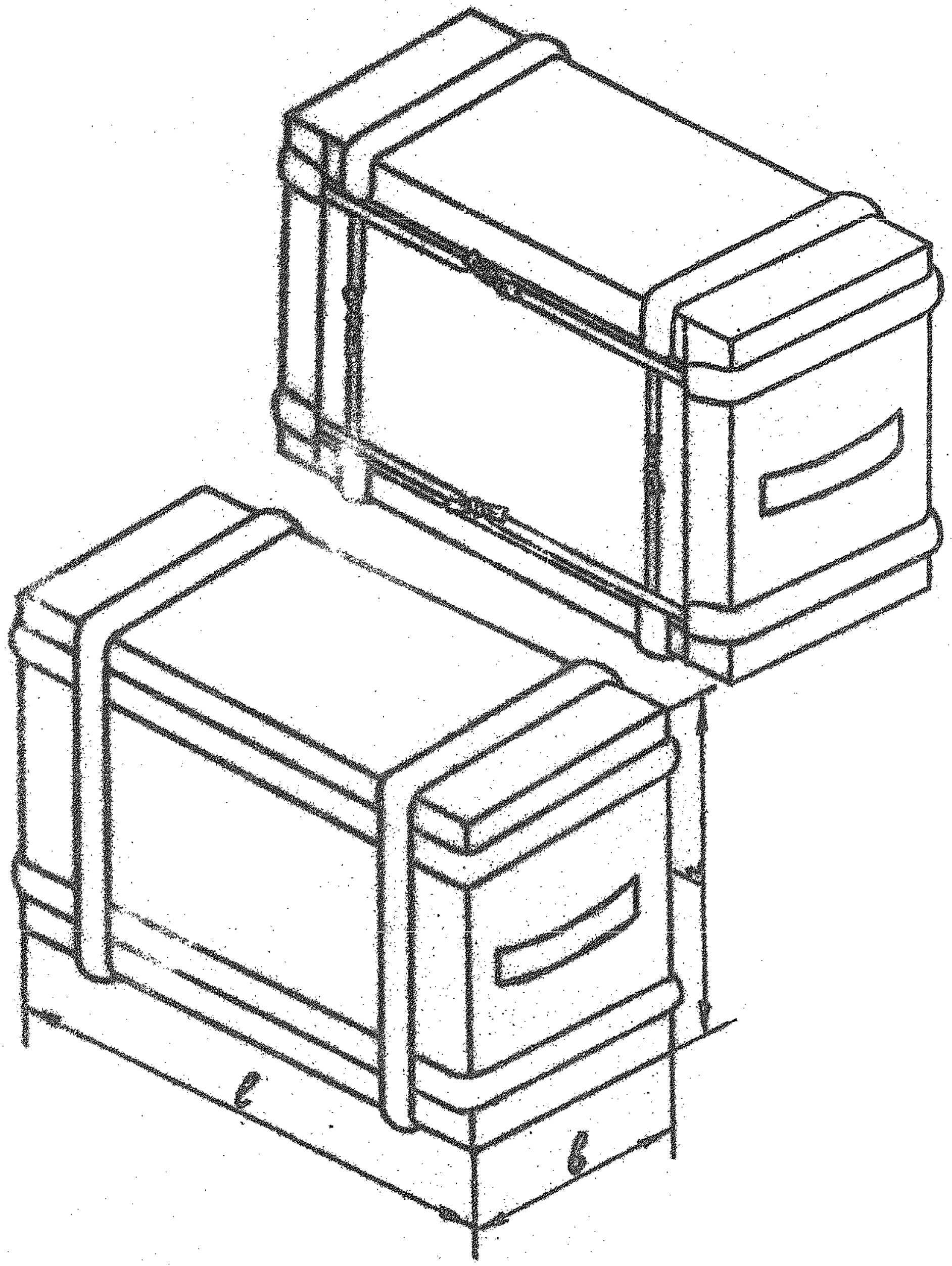

Черт. 10

Тип 2

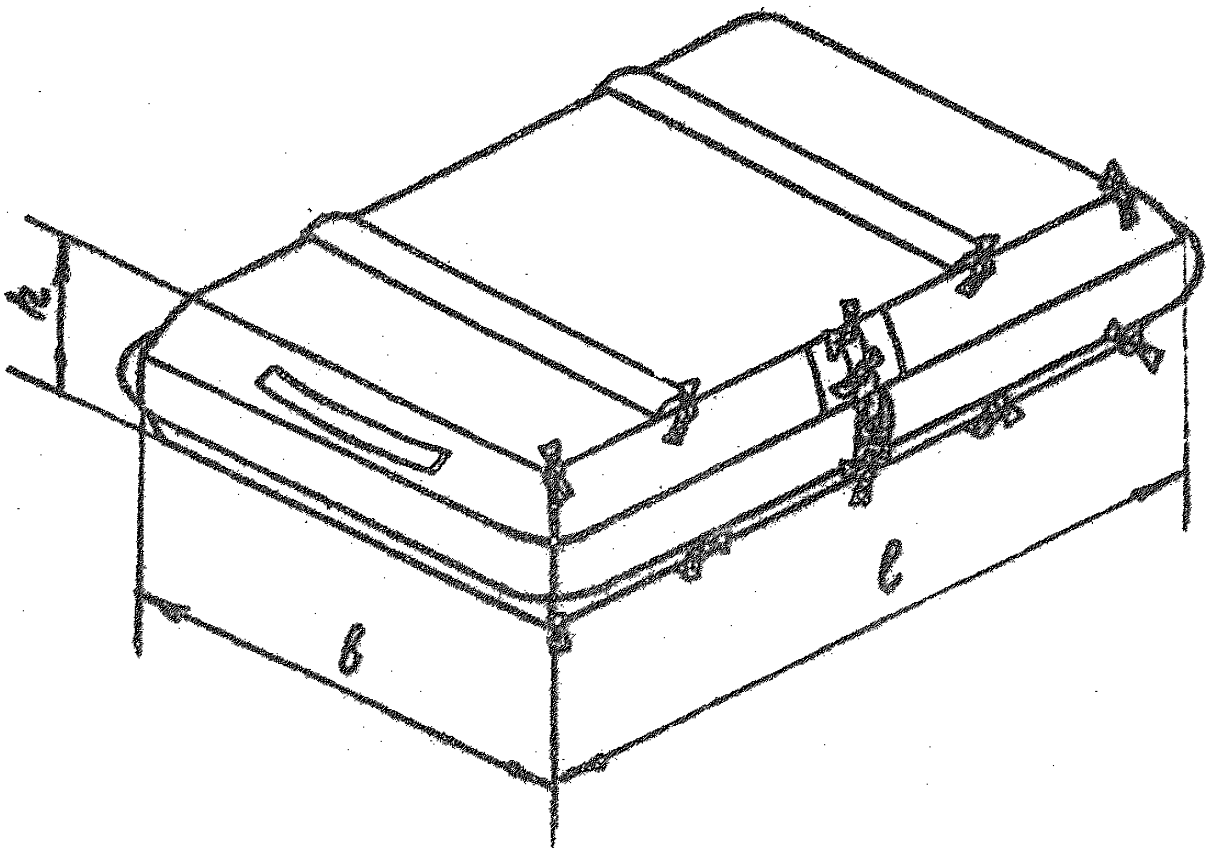

Черт. 11

Инв. № подл. | Подп. и дата | Взам. инв. № | Инв. № дубл. | Подп. и дата

Изм.	Лист	№ докум.	Подп.	Дата

ТУ 13-3225000-009-8[illegible]

Тип 3

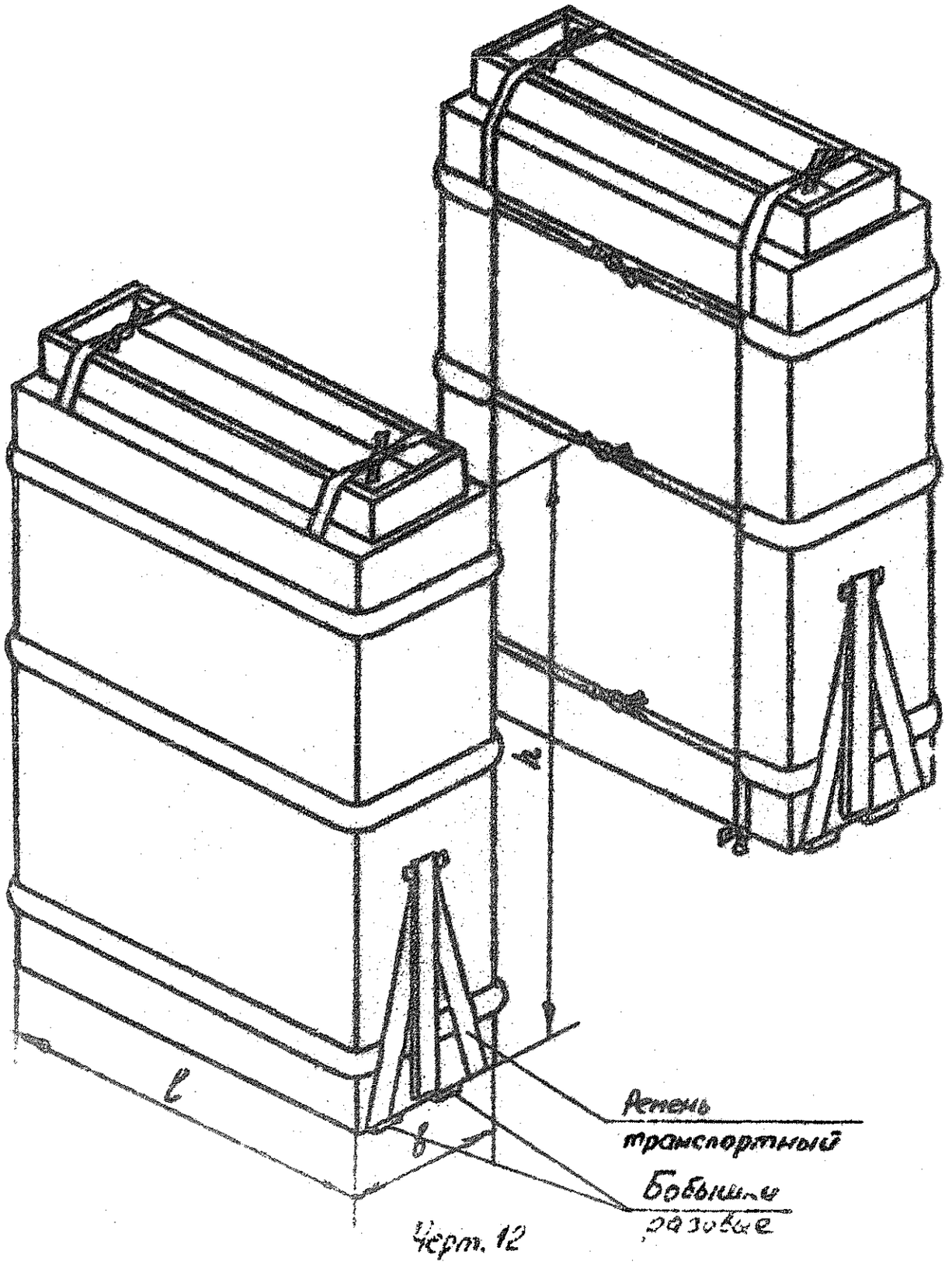

Черт. 12

Тип 3

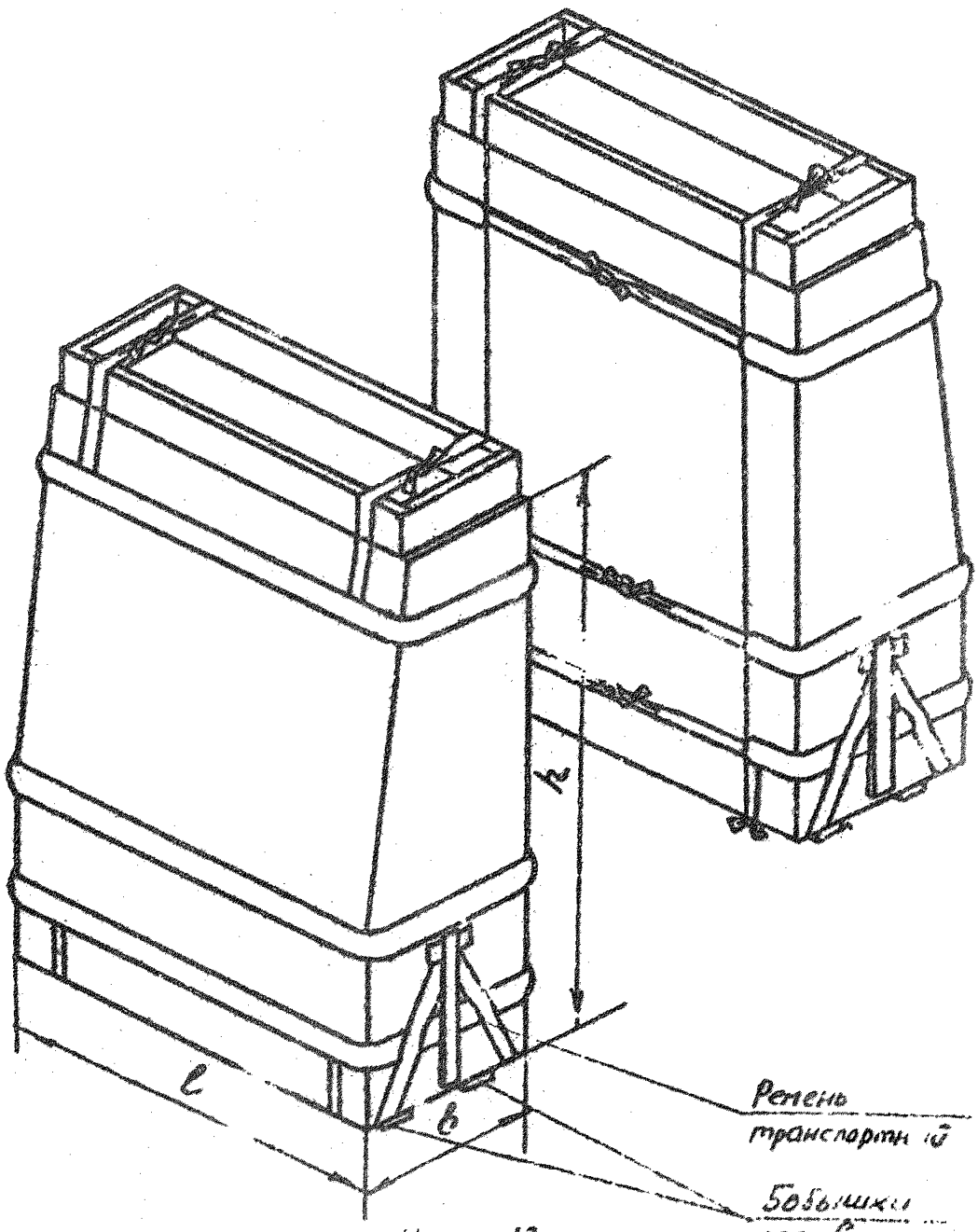

Черт. 13

ТУ 13-3225000-00.1-89

13

Инв. № подл. | Подп. и дата | Взам. инв. № | Инв. № дубл. | Подп. и дата

Тип 3

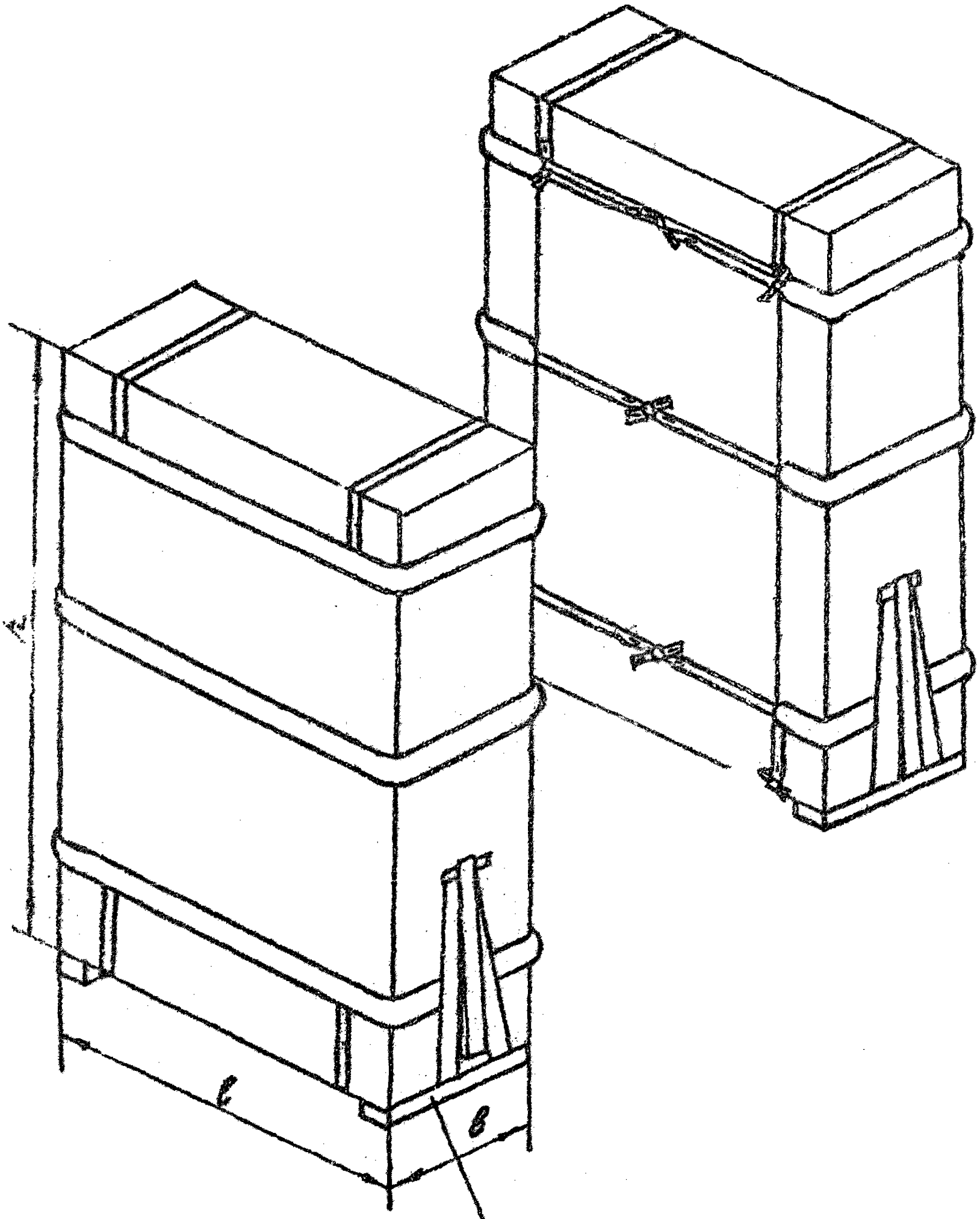

Черт. 14

Тип 3

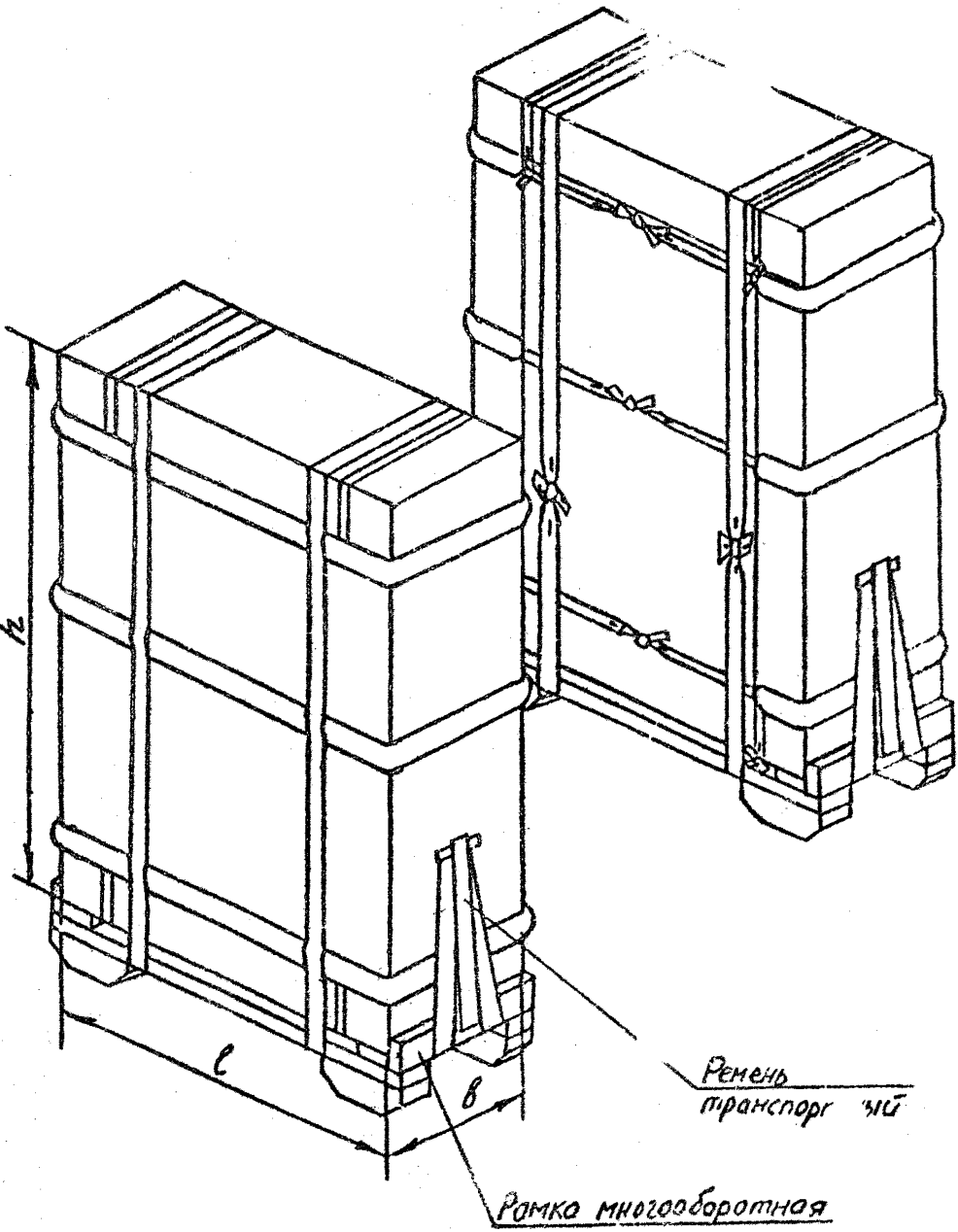

Черт. 15

Тип 4

а)

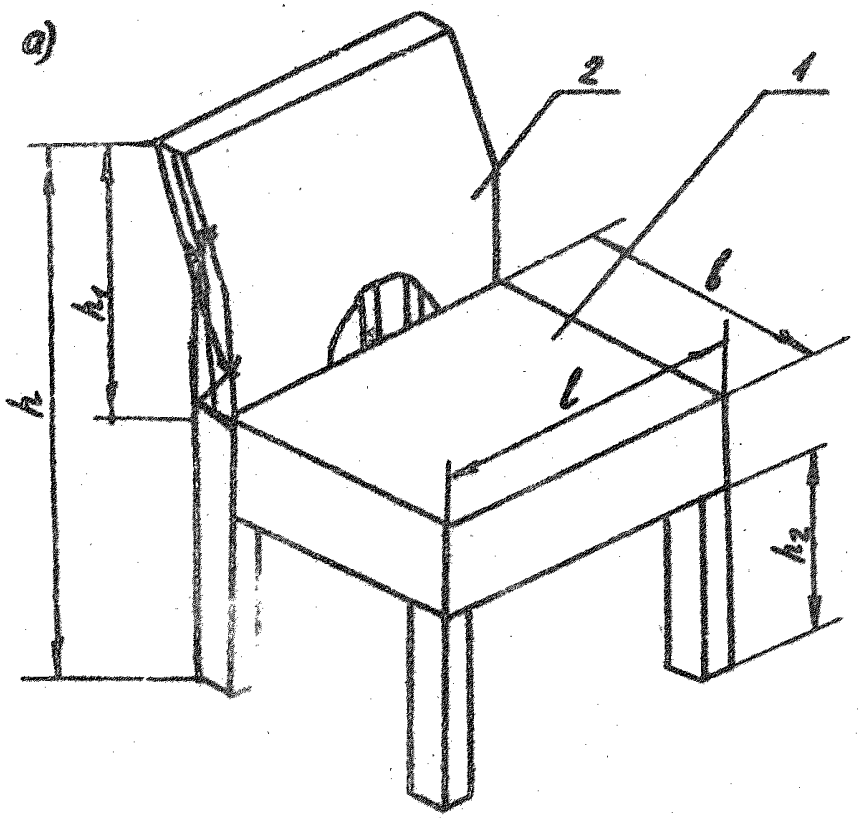

б)

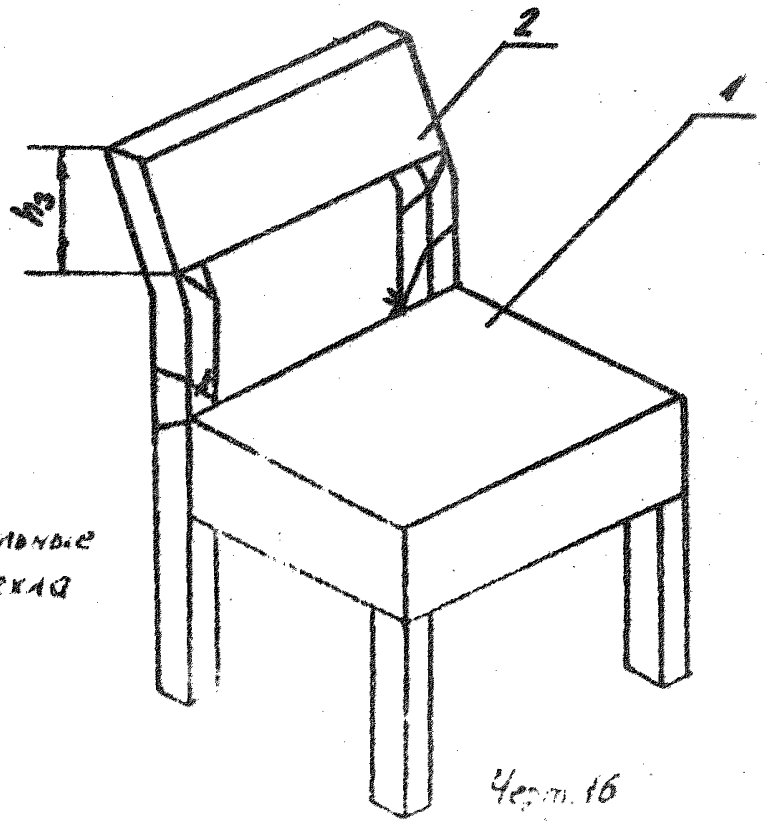

1,2-откидные
части чехла

Черт. 16

16

Подп. и дата | Инв. № подл. | Взам. инв. №

Тип 4

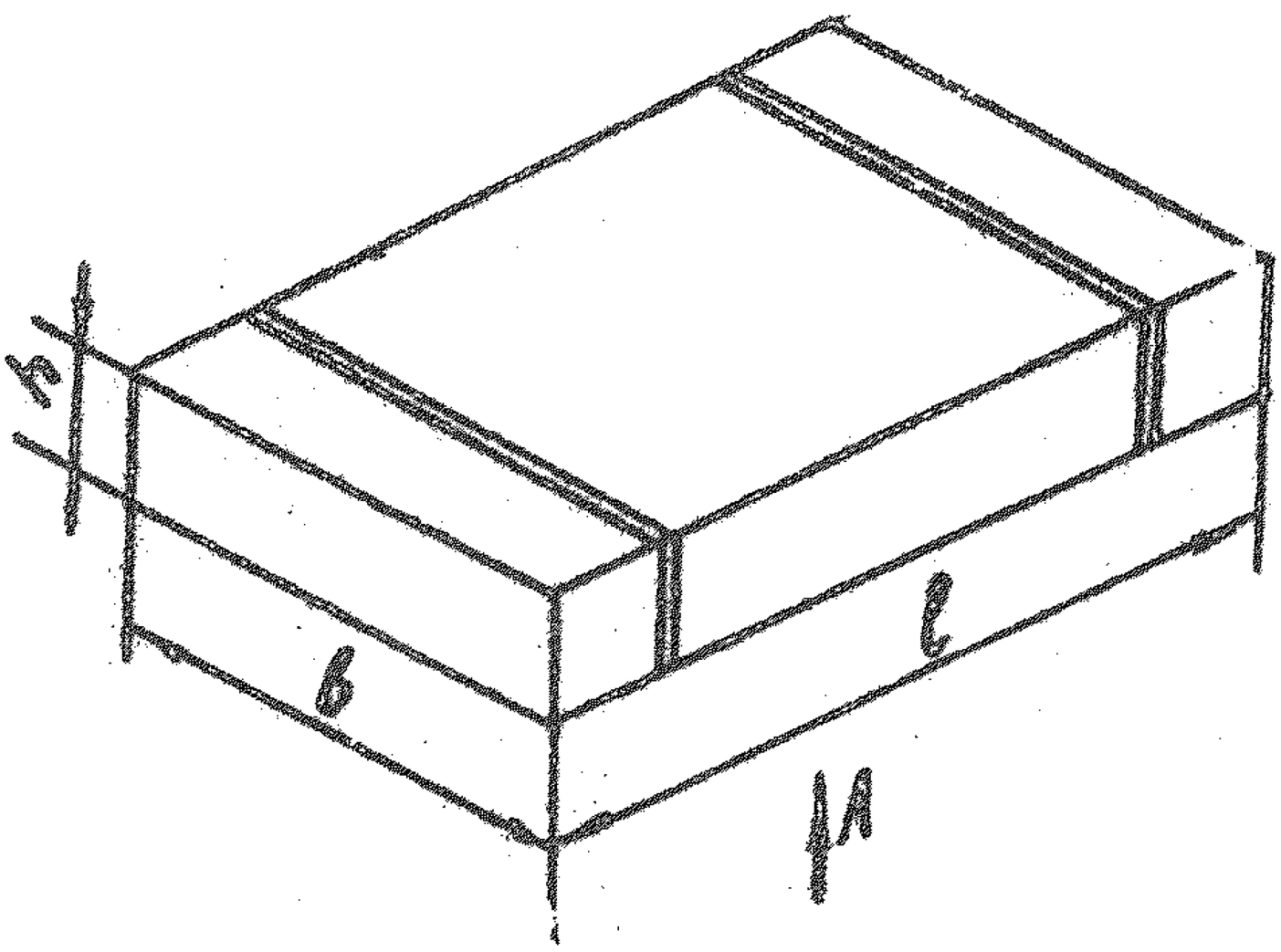

Вид А

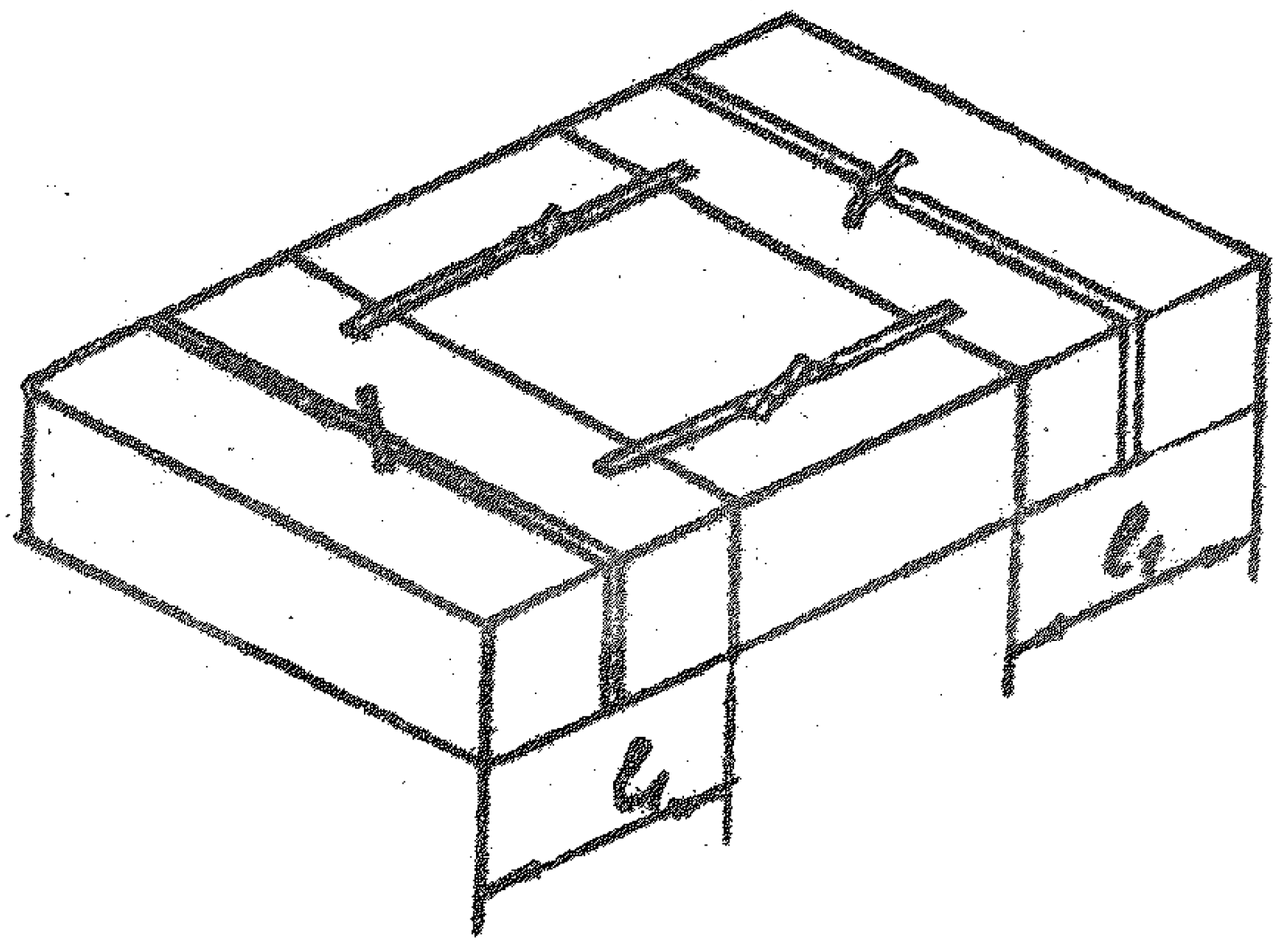

Черт. 17

17

Инв. № подл. | Подп. и дата | Взам. инв. №

ТУ 13-

Тип 4

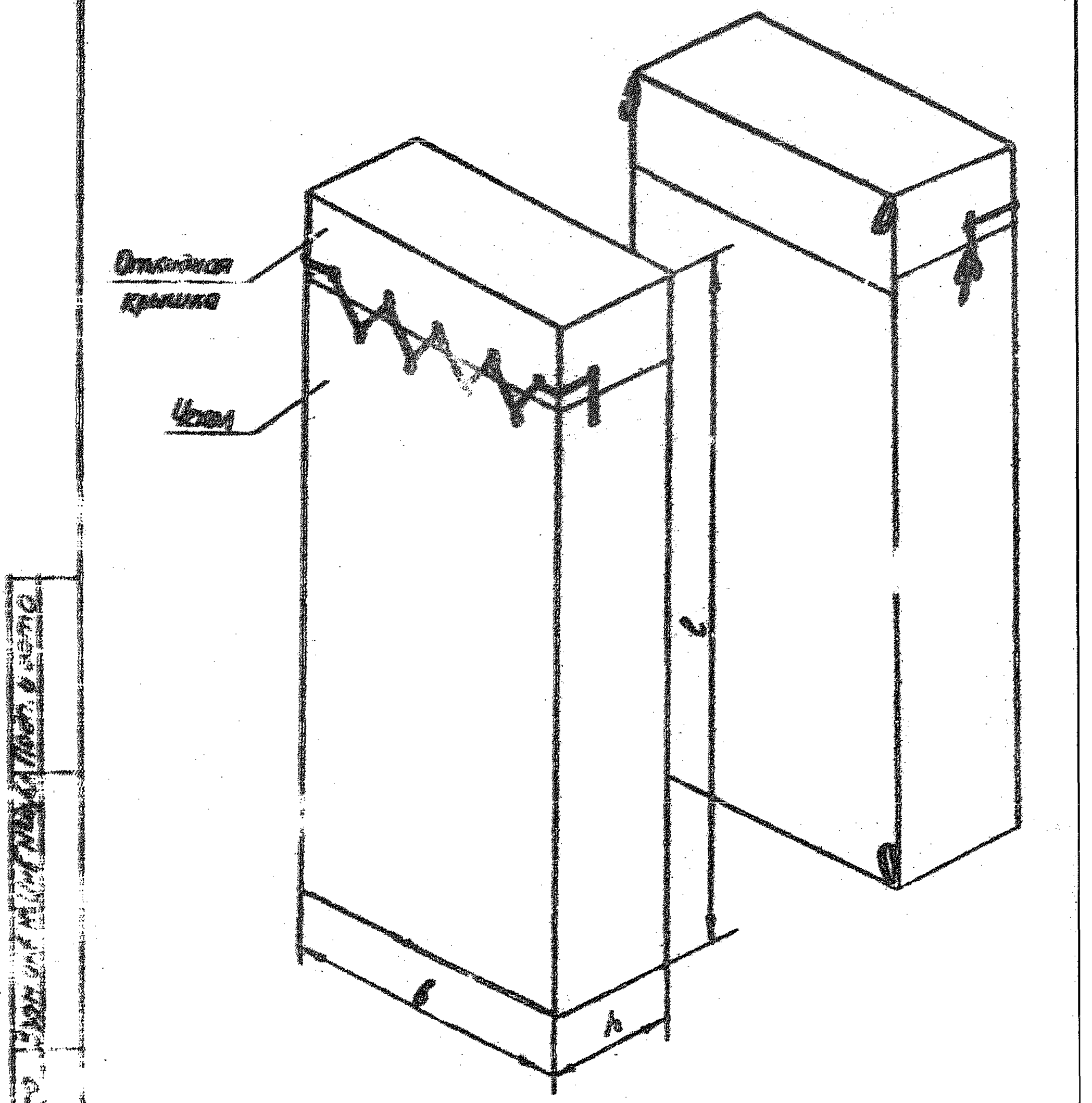

Черт. 18

Тип 5

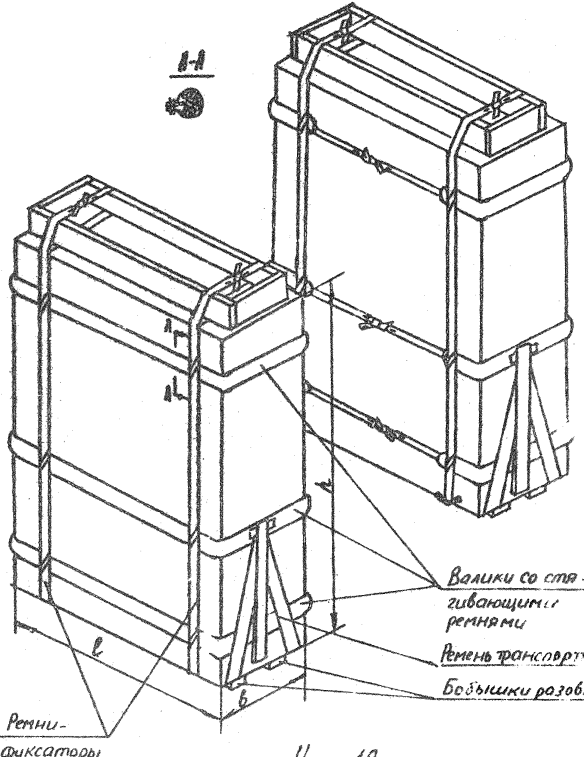
А-А
Валики со стягивающими ремнями
Ремень транспортный
Бобышки розовые
Ремни-фиксаторы
l
b

Черт. 19

Тип 5

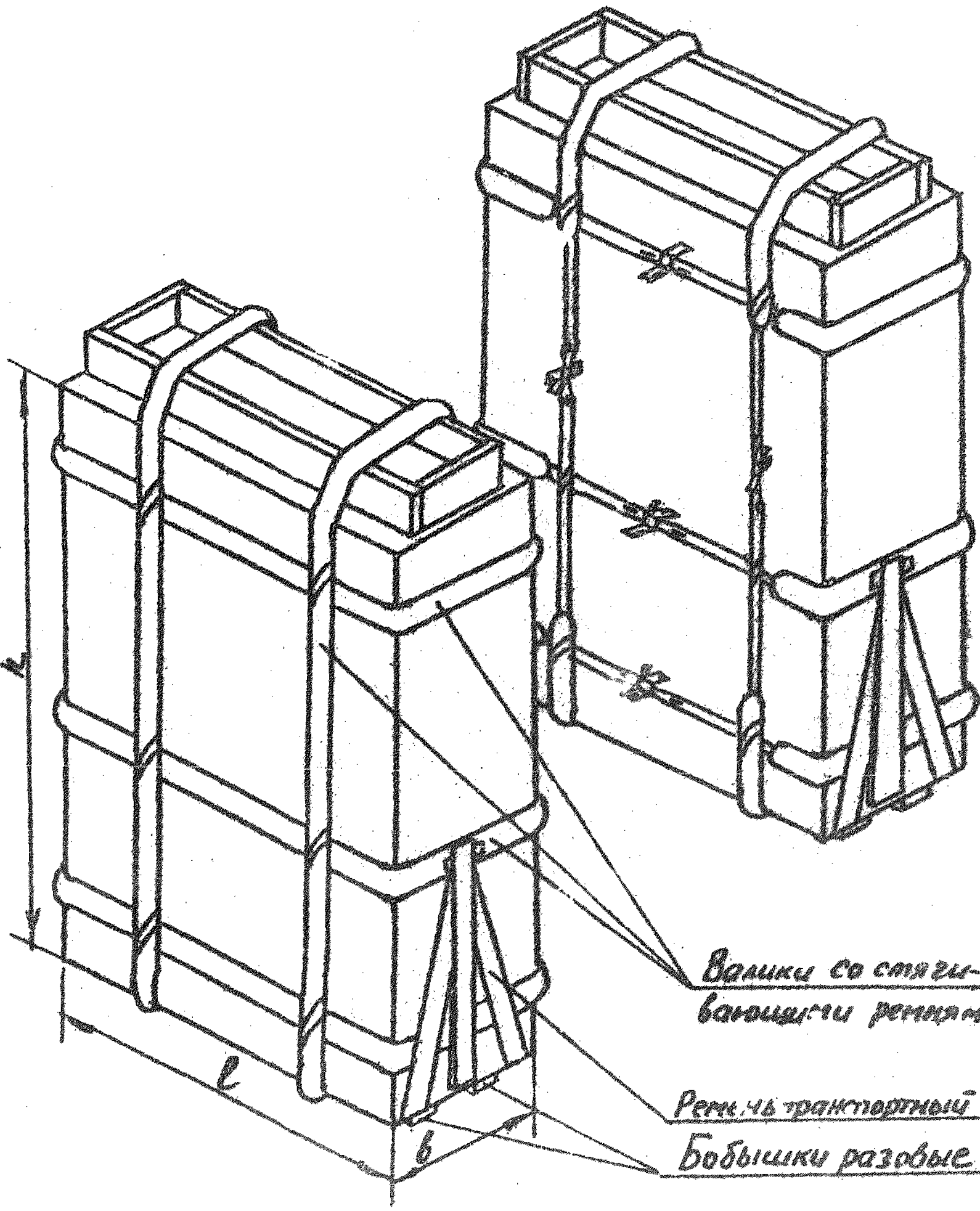

Подп. и дата | Взам. инв. № | Инв. № дубл. | Подп. и дата

Лист 20

ТУ 73-[illegible]-009-99

Формат 2

Тип 5.

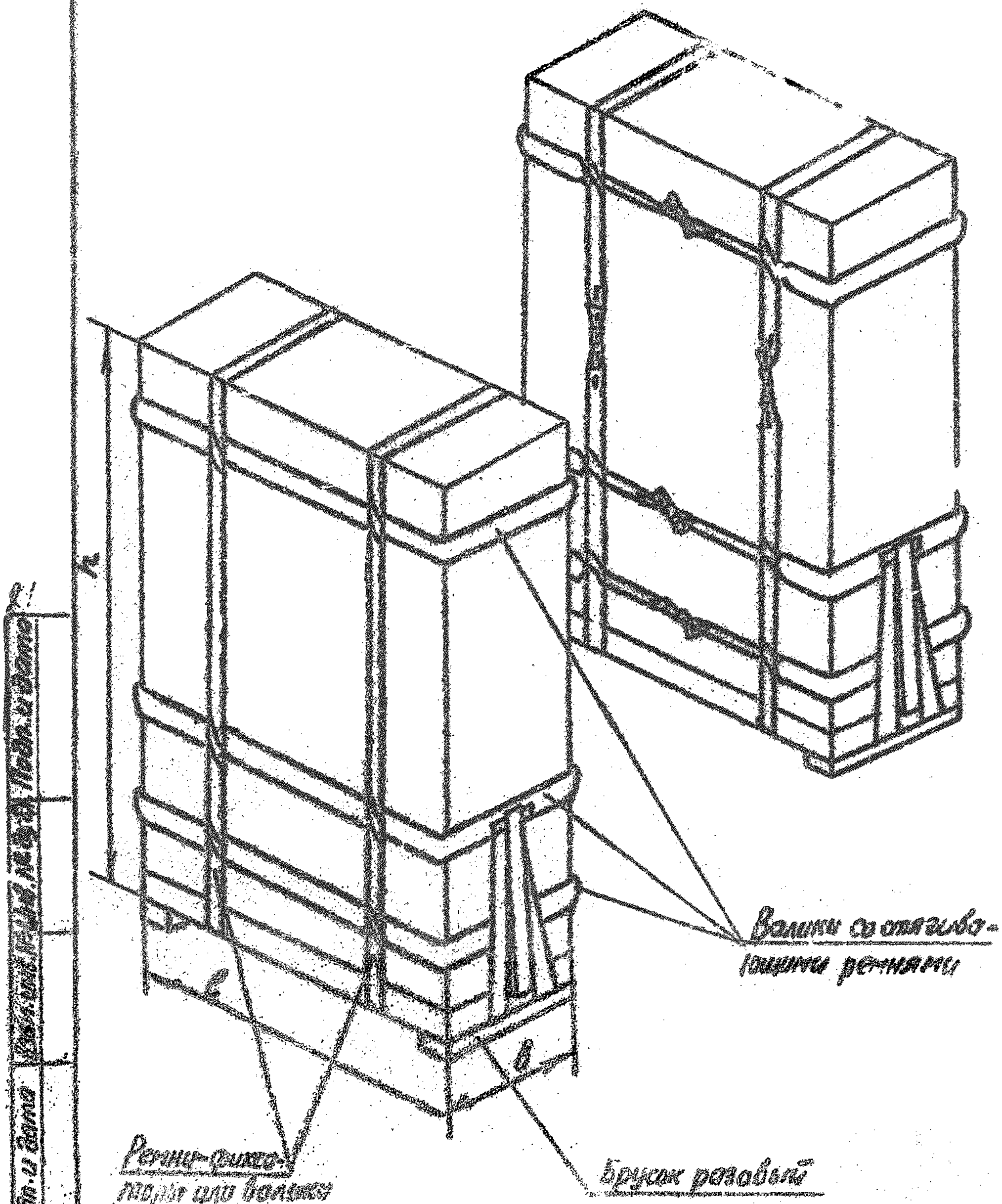
Валики со стягивающими ремнями
Ремни-фиксаторы или валики со стягивающими ремнями
Брусок разовый

Черт. 21

Тип 5

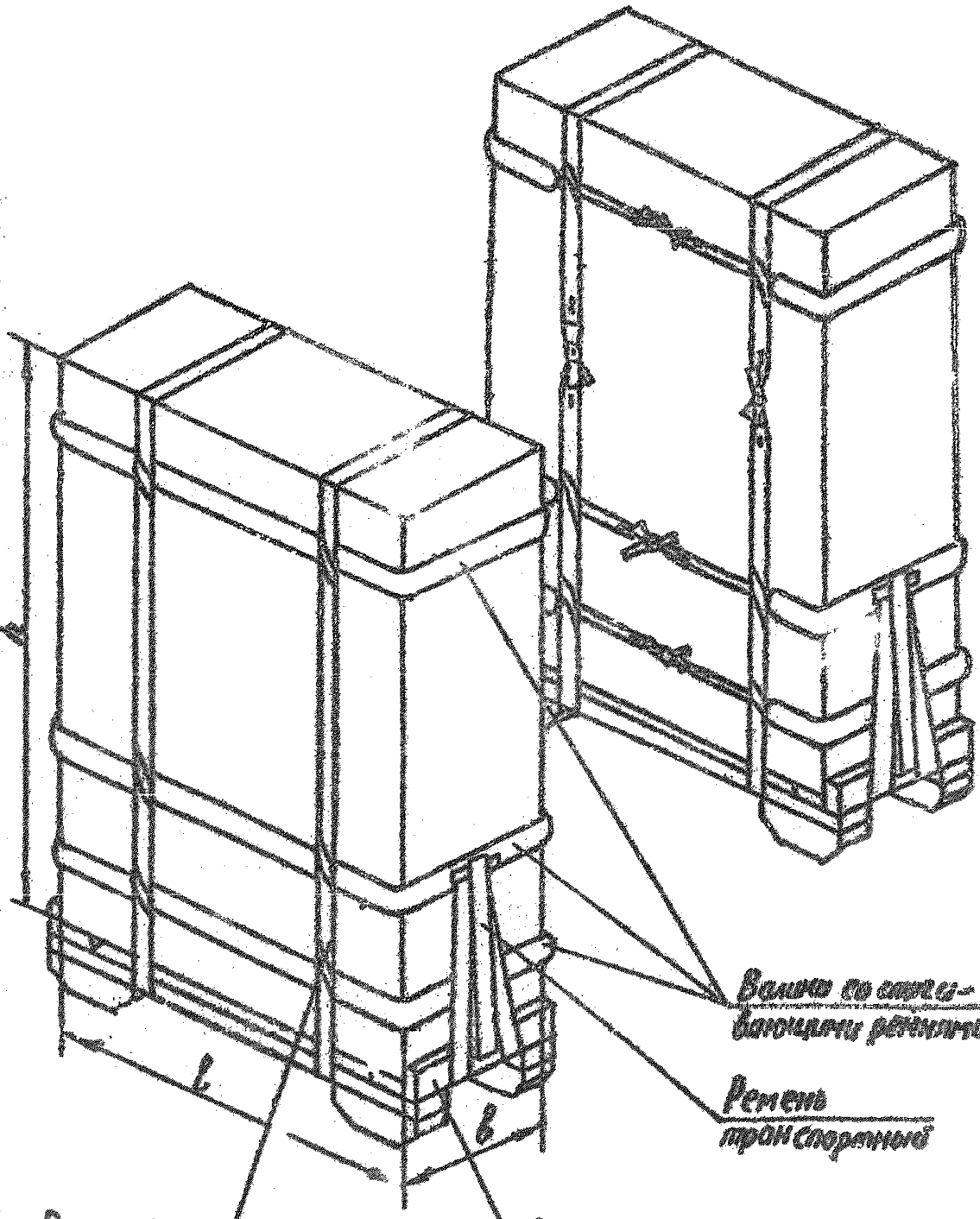
Валики со спиральными ребрами
Ремень трехслойный
Рамка многооборотная
Ремни-фиксаторы или валики со стягивающими ремнями
в
в

Черт. 22

Тип 6

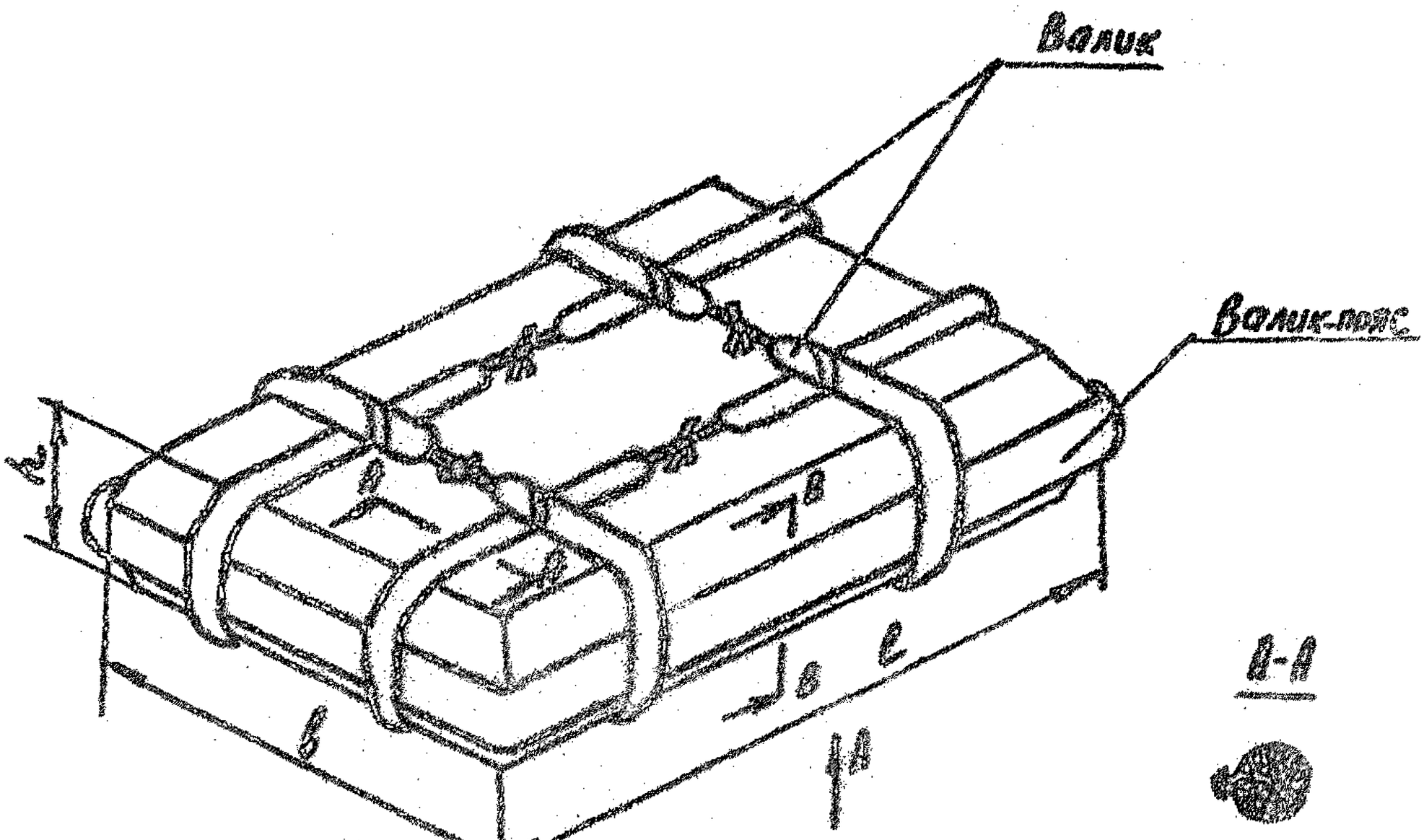

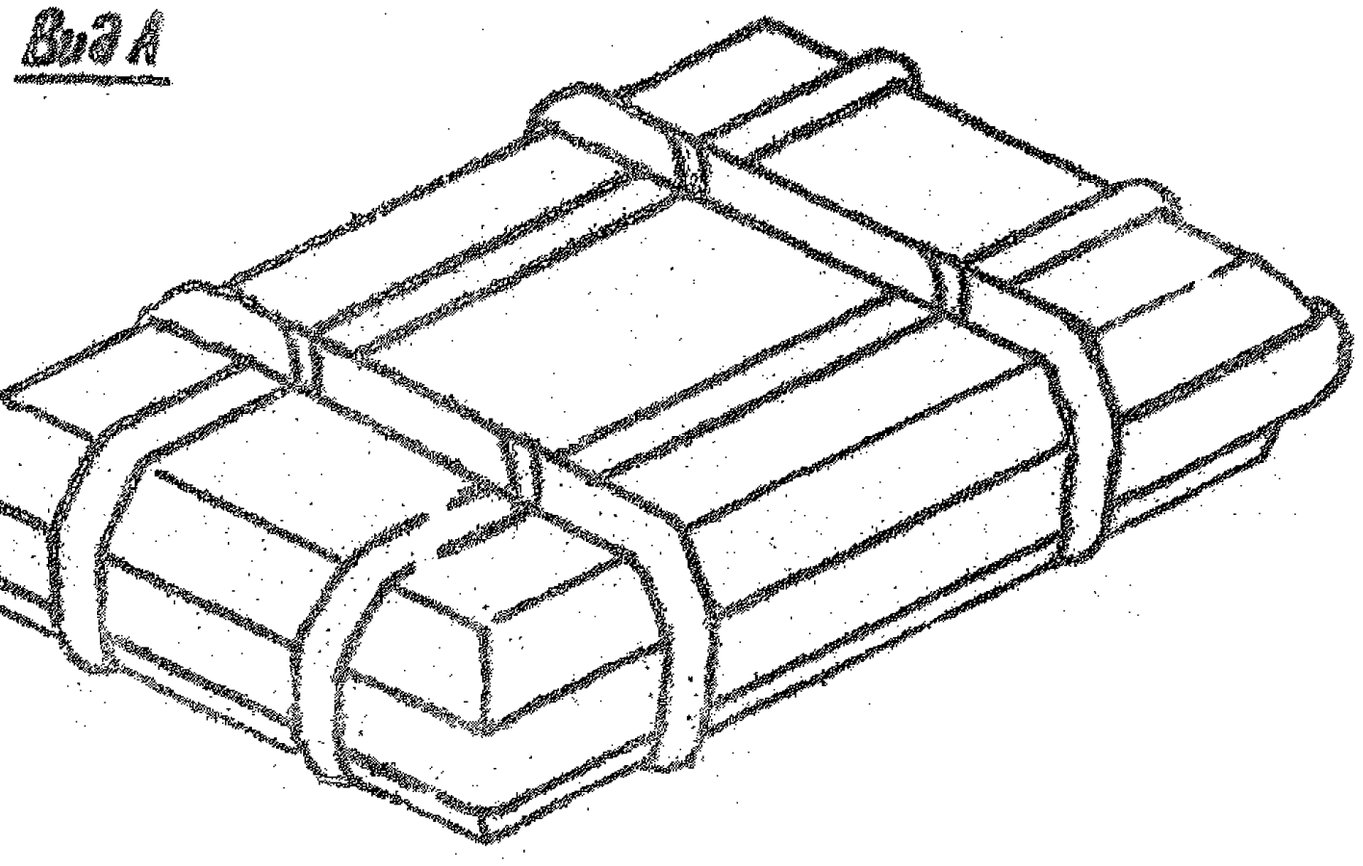

Вид А

Б-Б

В-В

Черт. 23

Тип 7

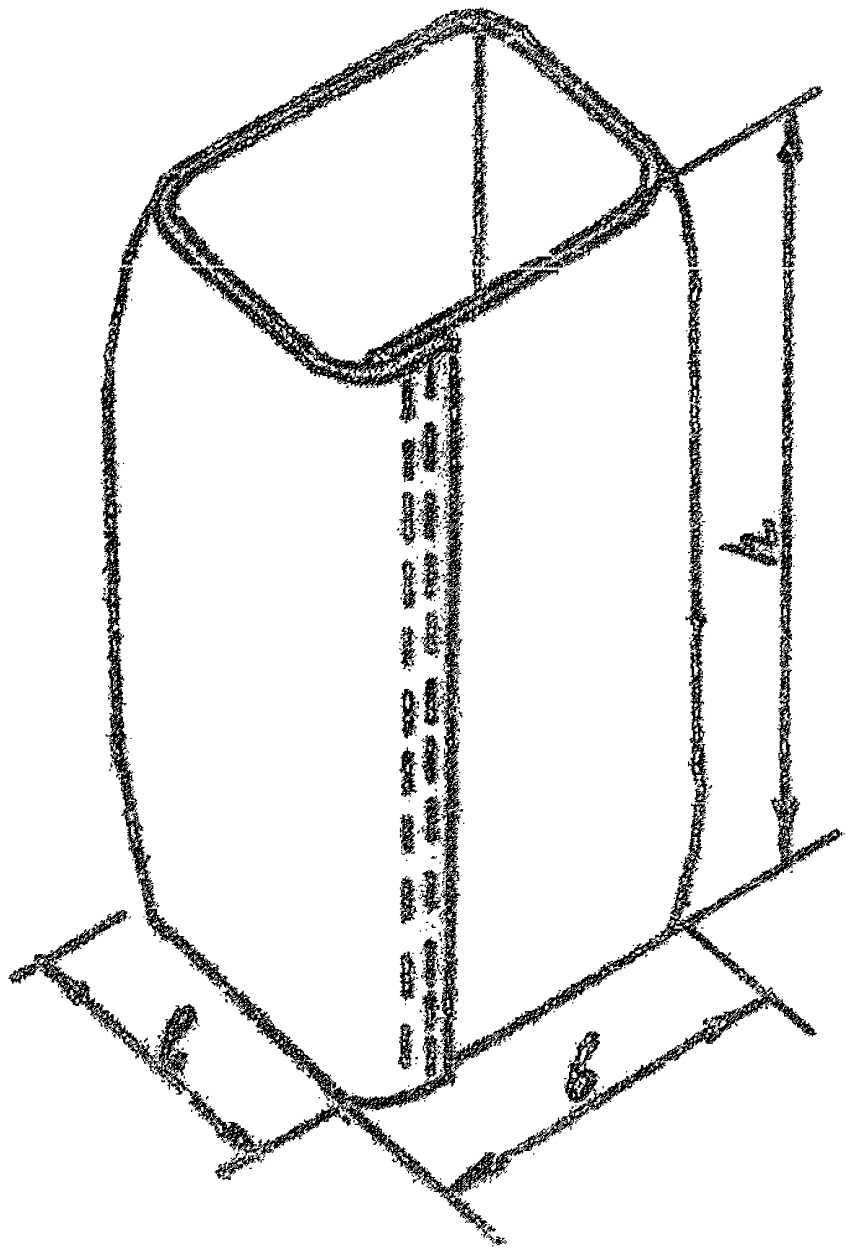

Черт. 24

Тип 8

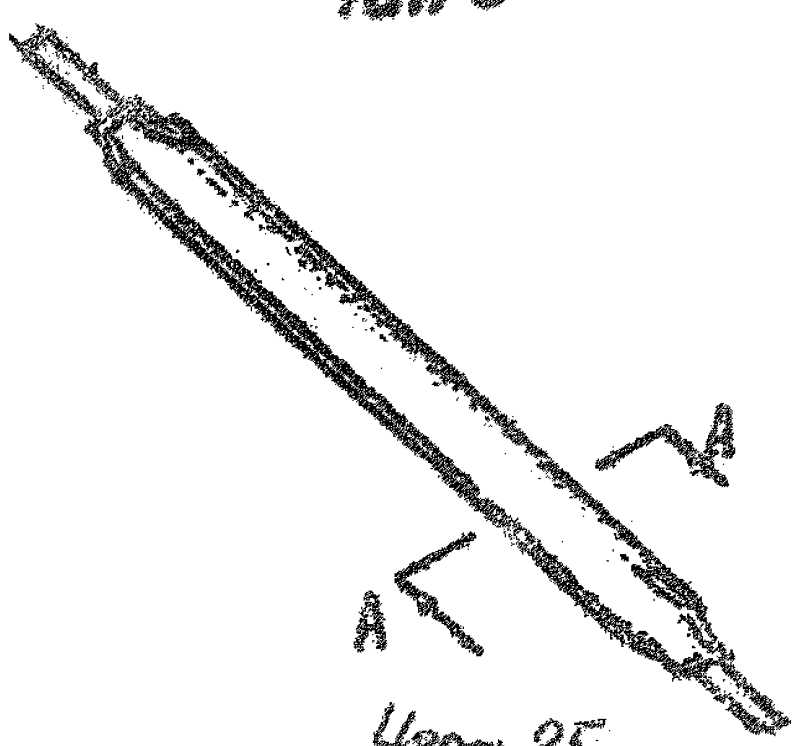

А-А



Черт. 25

Рамка деревянная многооборотная

а) в таре типа 1 черт. 8, типа 2 черт. 10, типов 3 и 5 по пп. 1.2.1, 1.2.2

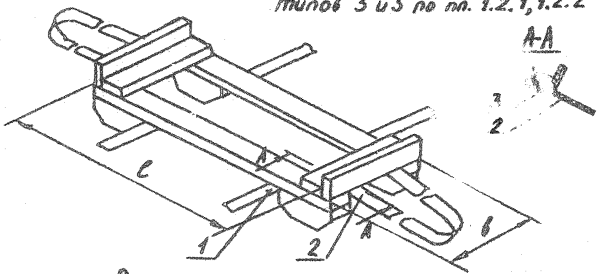

Вариант 1

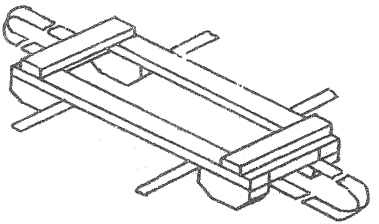

Вариант 2

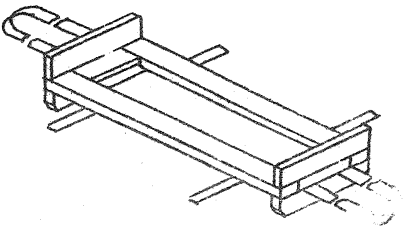

1-ремень для крепления [illegible] к изделию мебели
2-ремень транспортный
3-пластина металлическая

Черт. 26, лист 1

Инв. № подл. | Подп. и дата | Взам. инв. № | Инв. № дубл. | Подп. и дата

б) в таре типа 2 черт. 9

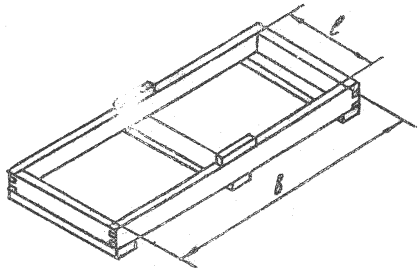

Черт. 25, лист 2

виях должна применяться с многооборотной рамкой. Тару типа 2 черт.9 допускается применять в комплекте с многооборотной рамкой (черт.26б). При применении рамок на чехле тары типов I и 2 не должно быть опорных валиков. Допускается применение рамок других конструкций в зависимости от конструкции опорной части изделия мебели.

комплект № 2 тары типа 5 (черт.20–22) при внутренней высоте тары до 500 мм допускается применять без опорных разовых бобышек (брусков) и без многооборотной рамки.

I.2.3. Размеры мягкой тары должны устанавливаться, исходя из количества, габаритов изделий мебели (деталей, узлов изделий мебели) и размеров транспортных средств для обеспечения максимального использования их вместимости. Пределы размеров тары приведены в рекомендуемом приложении I.

При определении размеров чехлов и длины валиков следует пользоваться рекомендуемым приложением 2.

I.2.4. Тара типа I черт. 7 для упаковывания банкеток в разобранном виде, сидений и спинок с настилом стульев должна изготовляться без валиков.

В таре типа I черт. 8 при внутренней высоте тары более I260 мм горизонтальных валиков должно быть 6 шт.

В таре типа 5 черт. I9–22 при внутренней высоте тары до I260 мм горизонтальных валиков должно быть 2 шт.

I.2.5. Допускается иное, чем указано на чертежах, расположение валиков в зависимости от конструкции изделий мебели и расположения упакованных изделий мебели при их транспортировании.

I.2.6. В таре типа I черт. 4,5 для изделий мебели с облицованными боковыми щитами допускается увеличение длины валиков, расположенных на чехле со стороны щитов. Допускается применение разовых бобышек или брусков, крепящихся к нижней поверхности изделия мебели.

I.2.7. Высота валиков тары типов I,2,3 – не менее 30 мм,

рабочая ширина В (черт.I) – не менее 60 мм. Рабочая ширина валика, расположенного по периметру изделий мебели в таре типа 2 черт.II – не менее I20 мм, валика-пояса тары типа 6 – не менее I50 мм.

Диаметр валиков тары типов 5,6 – не менее 60 мм, типа 8 – не менее I00 мм.

I.2.8. В таре типа I черт.2,3 для диван-кроватей с механизмами трансформации, выступающими за пределы длины элементов диван-кроватей, высота опорных валиков должна быть увеличена до необходимой величины, но должна быть не более 50 мм.

Допускается применение разовых бобышек необходимой толщины.

I.2.9. Толщина настилочного слоя тары типа 2 и высота валика-пояса тары типа 6 – не менее 20 мм.

I.2.I0. Ширина ремней, стягивающих чехлы или валики (п.I.3.I4) тары типов I,2,3,5,6 – не менее 40 мм, типа 4 черт. I6,I8-не менее 20 мм; ширина ремней, стягивающих изделия мебели (детали, узлы) (см.п.I.3.I4) – не менее 40 мм; ширина ремней, крепящих многооборотную рамку (по черт. 26а) к изделию мебели – не менее 60 мм.

I.2.II. Ширина транспортных ремней (п.I.3.24) – не менее 60 мм транспортных ручек (см.п.I.3.24) – не менее 40 мм. Длина транспортных ручек – не менее 300 мм.

I.2.I2. Предельные отклонения внутренних размеров тары при её изготовлении не должны превышать:

при размере до 300 мм включ., мм .....+I5

св.300 до I000 мм включ.,мм.....+25

св.I000, мм.....+40

I.2.I3. Допускается изготовлять многооборотную рамку без транспортных ремней.

I.2.I4. Размеры многооборотной рамки должны устанавливаться, исходя из размеров опорной части изделия мебели. Пределы размеров [illegible] приведены в рекомендуемом приложении 3.

I.2.I5. Размеры поперечного сечения деталей рамок: по черт.26а – продольных и поперечных брусков 54х27 мм, полозьев 54х44 мм, по черт.26б – 44х27 мм.

I.2.I6. Предельные отклонения размеров деталей не должны превышать:

по длине, мм..... +2
по ширине и толщине, мм ..... +2 −1

I.3. Характеристики

I.3.I. Чехлы тары должны изготовляться из ткани упаковочной по ГОСТ 5530, ткани мешочной по ГОСТ I9298 в два слоя, эластоискожи вида Г по ТУ I7-2I-569 в один слой; тара типа 4 черт.I8 – из эластоискожи в один слой; тара типа 7 – из теплоизоляционного материала толщиной 5 мм по нормативно-технической документации.

Допускается на внутренний слой чехлов тары типов I–6 применять холстопрошивное полотно по нормативно-технической документации.

I.3.2. Допускается пошив чехлов из нескольких кусков.

I.3.3. Соединение кусков чехлов из ткани должно выполняться швом П-28-66 по ГОСТ I6964, из эластоискожи – швом П-I3-33 или П-I3-233.

I.3.4. Слои чехла должны быть прошиты швом П-7-2 по ГОСТ I6964 вдоль большей стороны чехла. Расстояние между швами должно быть от 300 до 400 мм.

При наличии на чехле валиков, длиной менее длины чехла, часть швов должна быть расположена по центральной линии валиков (черт.I, 2,3,8 приложения 2). При пошиве чехла из нескольких кусков ткани и расположении валиков на расстоянии до I50 мм от соединительных швов чехла допускается не производить [illegible] по центральной линии валиков..

I.3.5. По периметру чехлы должны быть подшиты: чехлы из тканей – швом П-25-44 по ГОСТ I6964, чехлы из эластоискожи – швом I-3-33,

Копировал

внутренний подгиб 50 мм.

Допускается для шва тары типа I черт. 4 подгиб I5 мм, для тары типа 4 черт.I8 – шов I–I–2 с подгибом I5 мм.

I.3.6. Чехлы должны иметь форму, соответствующую упаковываемым в них изделиям мебели. При пошиве чехлов следует руководствоваться рекомендуемым приложением 2.

I.3.7. В чехлах типа I черт. I,6,типа 2 черт.II полотнища чехлов должны перекрывать друг друга на 20 мм.

I.3.8. Валики тары должны быть изготовлены в два слоя из ткани упаковочной по ГОСТ 5530, ткани мешочной по ГОСТ I9298, мебельной ткани по ГОСТ 24220, бортовой ткани по ГОСТ 5665. При изготовлении валиков из ткани упаковочной или мешочной допускается на внутренний слой применять холстопрошивное полотно по нормативно-технической документации.

Допускается изготовлять валики из мебельной или бортовой ткани в один слой.

I.3.9. Допускается для пошива чехлов и валиков применять другие ткани, по прочности и качеству не ниже указанных.

I.3.I0. Для тары типов I,2,3 валики должны быть нашиты на чехол с внешней его стороны швом II–II–66 по ГОСТ I6964 с расстоянием между строчками не более 5 мм.

Внутренний подгиб облицовочной ткани валика должен быть I5 мм.

I.3.II. Пошив валиков тары типов 5,6,8, валика-пояса тары типа 6 должен производиться швом II–25–44 по ГОСТ I6964, с внутренним подгибом ткани I5–20 мм, с расстоянием между строчками не более 5 мм. Валик-пояс тары типа 6 должен быть прошит продольными швами с расстоянием между швами не более 30 мм или поперечными швами с расстоянием между швами не более I00 мм.

I.3.I2. Валики тары типов 5,6, или валики и ремни-фиксаторы тары типа 5 должны быть скреплены в местах пересечения петлями,

изготовленными из материалов по п.I.3.I5, и пришитыми к одному из валиков или ремней-фиксаторов.

Допускается иное скрепление валиков, обеспечивающее прочность крепления.

I.3.I3. Для заполнения валиков тары всех типов и для настилочного слоя тары типа 2 должна применяться вата по ГОСТ 5679, обрезки тканей по ГОСТ 4644. Допускается применение других материалов, обеспечивающих сохранность изделий мебели при транспортировании.

I.3.I4. Для стягивания чехлов тары всех типов или валиков на изделиях мебели к валикам и к чехлам с внешней стороны должны быть пришиты стягивающие ремни. Для фиксации узлов мебели в таре типа I черт. 7 (банкеток в разобранном виде, спинок и сидений с настилом стульев), типа I черт. 2 и стягивания изделий мебели между собой в таре типа I черт.5, типа 2 черт.II к чехлам с внутренней стороны должны быть пришиты дополнительные стягивающие ремни (рекомендуемое приложение 2).

Допускается в таре типа I черт.2 для упаковывания матрацев ремни с внутренней стороны чехла не нашивать.

I.3.I5. Стягивающие ремни должны изготавливаться из простроченных между собой трех слоев ткани упаковочной по ГОСТ 5530, мешочной по ГОСТ I9298, мебельной по ГОСТ 24220, бортовой по ГОСТ 5665, парусины по ГОСТ I5530.

Допускается для изготовления стягивающих ремней применять другие ткани, по прочности и качеству не ниже указанных.

Допускается применять другие ремни (шириной по п.I.2.I0) по действующей нормативно-технической документации.

I.3.I6. В таре типа I черт.I для матрацев шириной до 800 мм включительно допускается не применять стягивающих ремней, расположенных между валиками.

I.3.I7. Стягивающие ремни, расположенные по линии валиков, должны заходить под валик на 70-I00 мм. Конец ремня должен быть

пришит к чехлу четырьмя строчками поперек ремня. Расстояние между строчками – не более 10 мм. Ремни тары типа I черт. 4,6 и типа 5 должны быть пришиты к чехлу дополнительно двумя строчками по всей длине.

I.3.18. Стягивающие ремни, пришиваемые на край чехла, должны находить на чехол на длину 50 мм и быть пришиты согласно п.I.3.17 (см.рекомендуемое приложение 2).

I.3.19. Каждый стягивающий ремень, расположенный с внутренней стороны чехла тары типа I черт. 2,5, должен быть пришит к чехлу в двух местах с внешней стороны от мест пересечения ремней на расстоянии 20 мм четырьмя строчками поперек ремня согласно п.I.3.17 (черт.2,5 рекомендуемого приложения 2).

I.3.20. Допускается один конец стягивающего ремня выполнять в виде петли длиной не менее 100 мм или крепить металлическое кольцо.

I.3.21. Скрепление стягивающих ремней должно производиться узлом или пряжками различных конструкций или на металлических кольцах.

I.3.22. В таре типа 4 черт.16 один из стягивающих ремней каждой части тары допускается выполнять увеличенной длины для последующего скрепления двух упакованных стульев. Допускается заменять ремень поз.3 и петли (см.черт.14 рекомендуемого приложения 2) на эластичную тесьму длиной 350 мм, пришиваемую к углам поперечной кромки чехла.

I.3.23. Ремни-фиксаторы тары типа 5 должны соответствовать требованиям к стягивающим ремням (пп.I.3.15, I.3.20, I.3.21).

I.3.24. Для перемещения изделий мебели в таре типа I черт.4,5 и типа 2 должны применяться транспортные ручки (черт.4,9,10,11 рекомендуемого приложения 2), в таре типов 3 и 5 – транспортные ремни (черт.12–15, 19–21). Для удобства перемещения изделий мебели в таре типа I черт. I–3,8 допускается применение транспортных ручек.

I.3.25. Транспортные ручки и ремни должны быть изготовлены из трех прострочённых между собой слоев парусины по ГОСТ I5530 или хлопчатобумажной ременной тесьмы по нормативно-технической документации.

Транспортные ручки допускается изготовлять из трех прострочённых между собой слоев ткани упаковочной по ГОСТ 5530, ткани мешочной по ГОСТ I9298 и других тканей, по прочности и качеству не ниже указанных.

I.3.26. Под каждый конец транспортной ручки должна быть помещена усиливающая накладка в два слоя из материала чехла или ручки, каждый конец ручки должен быть пришит к чехлу четырьмя строчками с расстоянием между ними не более I0 мм.

I.3.27. Транспортные ремни должны проходить под изделием мебели и быть пришиты к чехлу с одной его стороны четырьмя строчками поперек ремня по линии сгиба чехла. При применении многооборотной рамки транспортные ремни крепятся к рамке (п.I.3.46, черт.26а).

I.3.28. Для фиксации транспортных ремней на чехол или валик должны быть пришиты петли, изготовленные из материалов по п.I.3.I5.

Длина петель – не менее I50 мм, ширина – не менее 40 мм.

Каждый конец петли должен быть пришит двумя строчками с расстоянием между ними не более I0 мм.

I.3.29. Конструкция и размеры швов, кроме указанных в пп.I.3.5, I.3.I0, I.3.II, I.3.I7-I.3.I9, должны соответствовать ГОСТ I6964.

I.3.30. Количество стежков на I00 мм длины шва должно быть не менее I5±2.

I.3.3I. Шитье тары из ткани должно производиться нитками № I0 по ГОСТ 6309, тары из синтетических – нитками по ОСТ I7-303.

I.3.32. Тара типа 7 должна быть сшита скобами по нормативно-технической документации, расположение скоб – в два ряда вдоль

высоты, расстояние между скобами и между рядами скоб 60-80 мм.

I.3.33. На таре не должно быть механических повреждений.

I.3.34. Многооборотная деревянная рамка должна изготовляться из пиломатериалов хвойных пород по ГОСТ 8486, из пиломатериалов мягких лиственных пород и березы по ГОСТ 2695.

Для изготовления полозьев допускается применение твердых лиственных пород по ГОСТ 2695.

Допускается смешение древесины хвойных и лиственных пород.

I.3.35. По качеству древесины детали рамки должны соответствовать требованиям, указанным в обязательном приложении 4.

I.3.36. Влажность древесины деталей рамки не должна превышать 20%.

I.3.37. Параметр шероховатости $R_{z\,max}$ не должен быть более 500 мкм по ГОСТ 7016.

I.3.38. Сборка рамки по черт.26а должна производиться на шурупах по ГОСТ 1145, рамки по черт.26б – на шипах и шурупах. Размер шурупов I-4x45, количество – 2 шт. на соединение двух деталей.

Допускается сборку рамки производить на гвоздях по ГОСТ 4028 или по ГОСТ 4034.

I.3.39. Шурупы или гвозди должны быть расположены в шахматном порядке не ближе 15 мм от торца и 10 мм от кромки соединяемых брусков.

I.3.40. Сборка рамки на шурупах должна производиться с обязательным сверлением отверстий под шурупы с последующим их завинчиванием.

I.3.41. Гвозди должны забиваться заподлицо с поверхностью, выступающие концы гвоздей (10-15 мм) должны быть загнуты и утоплены в древесину.

I.3.42. При сборке рамки на шипах должны применяться водо-

Инв.№ подл. | Подп. и дата | Взам.инв.№ | Инв.№ дубл. | Подп. и дата

Копировал Формат А4

стойкие синтетические клеи, обеспечивающие прочность при скалывании по клеевому шву не ниже 20 кгс/см2.

I.3.43. Углы рамки должны быть прямыми.

Разность длин диагоналей не должна превышать I0 мм.

I.3.44. Полозья рамки при изготовлении их из древесины хвойных и мягких лиственных пород должны быть окантованы металлической лентой М-0,9х90 ГОСТ 3560. Окантовке подлежат опорная и боковые поверхности и скосы полозьев.

I.3.45. Крепление металлической ленты должно производиться гвоздями П2,0х25 ГОСТ 4029 по отверстиям диаметром 2 мм, предварительно пробитым или просверленным в ленте.

Количество гвоздей: на каждом скосе полоза – 2 шт., на каждой боковой поверхности полоза при длине полоза до 200 мм – 2 шт., при длине полоза более 200 мм расстояние между гвоздями должно быть I00-I50 мм.

I.3.46. Рамка по черт.26а должна крепиться к изделию мебели ремнями, изготовленными по п.п. I.2.I0, I.3.I5, I.3.20, I.3.2I или ремнями-фиксаторами, или вертикальными валиками, входящими в состав мягкой тары (типа 5). Допускается крепление рамки к изделию мебели резиновыми лентами по нормативно-технической документации, или комбинированием ленты резиновой и ремня из ткани. Рамка по черт.26б крепится к изделию мебели ремнями, стягивающими чехол.

I.3.47. Транспортные ремни и ремни крепления рамки к изделию мебели должны крепиться к рамке металлической пластиной 54х54х3 мм 5 шт. шурупов I-4х25 ГОСТ II45 (см.черт.26а).

I.4. Маркировка.

I.4.I. На каждое изделие тары должна быть нанесена маркировка, характеризующая тару, в соответствии с требованиями ГОСТ I4I92 и содержащая:

наименование предприятия-владельца тары или его товарный знак;

обозначение настоящих ТУ;

индекс прейскуранта и порядковый номер тары по прейскуранту;

надпись "Многооборотная. Подлежит возврату".

I.4.2. Маркировка должна быть нанесена непосредственно на тару (чехлы, валики, рамку деревянную) или на ярлык, который должен быть прочно прикреплен к таре нитками, клеем, скобами или другими материалами, обеспечивающими сохранность тары и мебели при транспортировании.

I.4.3. Маркировку располагают на боковой поверхности чехла тары.

Допускается располагать маркировку на одной из торцовых поверхностей чехла тары.

Маркировка рамки должна быть нанесена на продольном бруске.

I.5. Упаковка.

I.5.I. Тара при поставке должна быть подобрана по типам и размерам.

I.5.2. Чехлы или валики должны быть уложены в кипу массой не более 80 кг. Кипа должна быть перевязана веревкой по ГОСТ 1868 и упакована в мешок, изготовленный из материалов, указанных в настоящих ТУ для чехлов тары.

Допускается, по согласованию с потребителем, применение других видов упаковки, которые обеспечивают сохранность тары в условиях транспортирования и хранения согласно требованиям настоящих ТУ.

I.5.3. На мешок с тарой должен быть прикреплен ярлык с маркировкой, нанесенной в соответствии с требованиями ГОСТ 14192 и содержащей:

наименование предприятия-изготовителя или его товарный знак;

условное обозначение тары;

количество тары в мешке;

обозначение настоящих ТУ.

Инв.№ подл. | Подп. и дата | Взам.инв.№ | Инв.№ дубл. | Подп. и дата

2. ПРАВИЛА ПРИЕМКИ

2.I. Тара должна предъявляться к приемке [illegible]

Партией считается количество изделий одного размера [illegible] типа, оформленное одним документом о качестве.

2.2. Для контроля качества мягкой тары отбирают 5% тары от партии, но не менее 50 шт.

Если в выборке окажется не более 2% мягкой тары, не соответствующей требованиям настоящих ТУ, партию считают соответствующей требованиям настоящих ТУ.

Если в выборке более 2% мягкой тары не соответствует требованиям настоящих ТУ, производят повторный контроль на удвоенном количестве мягкой тары, взятой от той же партии.

Результаты повторного контроля распространяются на всю партию.

3. МЕТОДЫ КОНТРОЛЯ

3.I. Контроль качества производится в нормальных климатических условиях, установленных ГОСТ I068I.

3.2. Проверка внешнего вида тары должна производиться визуально.

3.3. Проверка размеров тары должна производиться универсальным измерительным инструментом с ценой деления, равной I см.

3.4. Проверка качества пошива тары должна проводиться визуально, путем сравнения с контрольным образцом.

3.5. Испытания тканей, применяемых для изготовления тары, должны проводиться по ГОСТ 38I2, в арбитражных случаях по ГОСТ 38I3, эластоискожи по ГОСТ I7073, в арбитражных случаях по ГОСТ I73I6.

Отбор образцов для испытаний тканей – по ГОСТ 20566.

3.6. Влажность древесины деталей рамки определяют по ГОСТ I6588.

3.7. Прочность клеевого соединения деталей рамки определяют по ГОСТ I56I3.I.

4. ТРАНСПОРТИРОВАНИЕ И ХРАНЕНИЕ

4.1. Кипы тары, упакованные по п.1.5, должны быть уложены в транспортные пакеты.

Многооборотные рамки тары должны быть уложены в транспортные пакеты комплектно с упакованными кипами тары.

Допускается, по согласованию с потребителем, транспортирование (за исключением транспортирования по железной дороге) тары отдельными кипами, упакованными по п.1.5.2, рамок – в пачках массой не превышающей 80 кг. Упаковывание пачек рамок – по ГОСТ 2110О.

4.2. Требования к транспортным пакетам – по ГОСТ 21929 и пп. 4.3 – 4.10 настоящих ТУ.

4.3. Габаритные размеры транспортных пакетов – по ГОСТ 24597.

4.4. Массу транспортного пакета устанавливают по согласованию сторон в зависимости от грузоподъемности подъемно-транспортного оборудования, установленного на погрузочно-разгрузочных участках поставщика и получателя, а также на перегрузочных узлах.

Масса транспортного пакета не должна превышать [illegible] кг.

4.5. Формирование транспортного пакета должно производиться средствами пакетирования, изготовленными в соответствии с ГОСТ 2165

Средства пакетирования должны быть изготовлены из стальной упаковочной ленты по ГОСТ 3560, стальной проволоки по ГОСТ 3282, веревки диаметром 8 мм по ГОСТ 1868, из синтетических лент.

Допускается изготовление средств пакетирования из других материалов при условии выполнения требований ГОСТ 21650.

4.6. Транспортный пакет должен иметь ярлык с маркировкой, нанесенной в соответствии с требованиями ГОСТ 14192 и содержащей:

наименование предприятия-изготовителя и его товарный знак;

условное обозначение тары;

количество тары в пакете;

обозначение настоящих ТУ.

Инв.№ подл. | Подп. и дата | Взам.инв.№ | Инв.№ дубл. | Подп. и дата

При перевозке морским транспортом маркировка должна соответствовать указанным требованиям и требованиям ГОСТ 26653.

4.7. На каждом транспортном пакете (кипе, пачке) тары должны быть нанесены транспортная маркировка по ГОСТ 14192.

4.8. Каждая партия тары должна сопровождаться документом с указанием:

наименования предприятия-изготовителя;

условного обозначения тары;

количества тары в партии;

даты изготовления;

обозначения настоящих ТУ.

4.9. Возврат мягкой тары должен производиться в соответствии с документацией, утвержденной в установленном порядке.

4.10. Изделия тары должны перевозиться всеми видами крытых транспортных средств и в контейнерах в соответствии с правилами перевозок грузов, действующими на каждом виде транспорта.

Допускается перевозка открытым транспортом (за исключением железнодорожного транспорта) при условии предохранения тары от загрязнений и атмосферных осадков.

4.11. Хранение тары должно производиться по группе условий хранения С по ГОСТ 15150.

4.12. Тара должна храниться на специальных подстопных местах или стеллажах, обеспечивающих ее сохранность.

5. ГАРАНТИИ ИЗГОТОВИТЕЛЯ

Изготовитель гарантирует соответствие тары требованиям настоящих ТУ при соблюдении условий транспортирования и хранения, установленных настоящими ТУ.

Гарантийный срок эксплуатации чехлов или валиков – 2 года при наработке, не превышающей 30 погрузо-разгрузочных операций, рамок –

– 1,2 года при наработке, не превышающей 20 погрузо-разгрузочных операций.

ПРИЛОЖЕНИЕ I

Рекомендуемое

РАЗМЕРЫ ТАРЫ И ПЛОЩАДИ РАЗВЕРТОК ЧЕХЛОВ ТАРЫ ДЛЯ РАЗНЫХ ВИДОВ ИЗДЕЛИЙ МЕБЕЛИ

Тип тары	Номер чертежа	Номер тары	Внутренние размеры тары, мм			Расчетные внутренние размеры тары, мм			Расчетная площадь развертки готового чехла, м2	Вид упаковываемых изделий мебели	Количество изделий мебели в таре, шт.
			длина l	ширина b	высота h	длина	ширина	высота			
I	2	3	4	5	6	7	8	9	I0	II	I2
	I	I	от I200 до I800 вкл.	от 620 до 900 включ.	от 300 до 440 включ.	I560	800	375	4,54	Матрац двусторонний пружинный	2
		2	св.I800 до 2300 вкл.			2008			5,58		
		3		от II00 до I400 включ.			I200		7,60	Элементы мебели мягкие беспружинные	2-8
		4	от I000 до I580 включ	от 450 до 920 включ.	от I60 до 620 включ.	I350	750	435	3,47	Матрац односторонний пружинный	2
		5			св.620 до II50 включ.			940	5,93	Кровать в разобранном виде	2
		6		св.920 до I400 включ.	от I60 до 620 включ.		I2I0	435	4,63	Диван-кровать	I
		7			св.620 до II50 включ.			940	7,2I	Диван	I
		8		св.I600 до I800 включ.	от I60 до 620 включ.		I640	435	5,7I	Кушетка	2
		9			св.620 до II50 включ.			940	8,73	Тахта	I
		I0	св.I580 до 2I60 включ	от 450 до 920 включ.	от I60 до 620 включ.	I980	750	435	3,9I	Матрац односторонний пружинный	2
		II			св.620 до II50 включ.			940	6,02	Кровать в разобранном виде	I
		I2		св.920 до I400 включ.	от I60 до 620 включ.		I2I0	435	5,33	Диван-кровать	I
		I3			св.620 до II50 включ.			940	7,9I	Диван	I
		I4		св.I400 до I800 включ.	от I60 до 620 включ.		I640	435	6,66	Кушетка	2
		I5			св.620 до II50 включ.			940	9,68	Тахта	I

Продолжение

Тип тары	Номер чертежа	Номер карты	Внутренние размеры тары, мм			Расчетные внутренние размеры тары, мм			Расчетная площадь развертки готового чехла, м2	Вид упаковываемых изделий мебели	Количество изделий мебели в таре шт.
			длина l	ширина b	высота h	длина	ширина	высота			
I	2	3	4	5	6	7	8	9	I0	II	I2
I	3	I6	от 560 до I050 включ.	от 550 до II00 включ.	от 670 до I280 включ.	855	880	I035	4,08	Кресло Кресло-кровать	I I
		I7	от I280 до I720 включ.	от 550 до 920 включ.	от 400 до 850 включ.	I545	775	670	4,64	Кресло	I
		I8			св.850 до I300 включ.			II20	6,2I	Кресло-кровать	I
		I9		св.920 до I300 включ.	от 400 до 850 включ.		II50	670	5,82	Диван-кровать Диван	I I
		20			св.850 до I300 включ.			II20	7,74		
		2I	св.I720 до 2I60 включ.	от 550 до 920 включ.	от 400 до 850 включ.	I985	775	670	5,69		
		22			св.850 до I300 включ.			II20	7,67		
		23		св.920 до I300 включ.	от 400 до 850 включ.		II50	670	7,05		
		24			св.850 до I300 включ.			II20	9,37		
	4	25	от 480 до I000 включ.	от 450 до 900 включ.	от 370 до 880 включ.	795	720	675	3,07		
		26			св.880 до I300 включ.			II35	4,46	Кресло	2
		27			св.I300 до I700 включ.			I540	5,70	Кресло-кровать	2
	5	28		св.900 до I300 вкл.	от 370 до 880 включ.		II40	675	4,I0		
		29			св.880 до I300 включ.			II35	5,88		
		30			св.I300 до I700 вкл.			I540	7,45		
	6	3I	от 480 до I000 включ.	от 525 до 900 включ.	от 460 до 740 включ.	795	750	630	2,89	Кресло	2
		32			св.740 до I020 включ.			9I0	3,76	Кресло-кровать	2
		33		св.900 до I300 включ.	от 460 до 740 включ.		II40	630	3,62		
		34			св.740 до I020 включ.			9I0	4,7I		

Продолжение

Тип тары	Номер чертежа	Номер тары	Внутренние размеры тары, мм			Расчетные внутренние размеры тары, мм			Расчетная площадь развертки готового чехла, м2	Вид упаковываемых изделий мебели	Количество изделий мебели в таре, шт.
			длина ℓ	ширина b	высота h	длина	ширина	высота			
I	2	3	4	5	6	7	8	9	I0	II	I2
I	7	35	от 400 до 600 включ.	от 300 до 550 включ.	от 380 до 550 включ.	520	450	485	I,66	Сиденья, спинки с настилом стульев в разобранном виде Банкетки в разобранном виде	4–I0 комплектов 2,4 шт.
		36	св.600 до II00 включ.	от 300 до 680 включ.	от 65 до I30 включ.	500	530	II5	I,27	Спинки кроватей	2–4 комплекта
		37			св.I30 до 480 включ.			340	2,04	Боковины диванов, диван-кроватей Спинки кровати Стул в разобранном виде	2,4,6,8 шт 2–8 комплектов 2–6 шт.
		38		св.680 до II80 включ.	от I30 до 400 включ.		980	295	2,97	Боковины диванов, диван-кроватей	2,4,6,8 шт
		39	св.II00 до I500 включ.	от 300 до 900 включ.	от 65 до 300 включ.	I340	660	205	2,63	Спинки кровати Крышка и стенка задняя стола письменного Ящик для постельных принадлежностей дивана-кровати	2–8 комплектов 3–5 комплектов I шт.
		40		от 400 до 600 включ.	св.300 до 600 включ.		520	485	3,4I	Стул (каркас стула)	6
		4I	св.I500 до I900 включ.	от 300 до 900 включ.	от 65 до 300 включ.	I740	660	275	3,32	Спинки кровати Крышка и стенка задняя стола письменного Ящик для постельных принадлежностей дивана-кровати	2–8 комплектов 3–5 комплектов I

Продолжение

Тип тары	Номер чертежа	Номер тары	Внутренние размеры тары, мм			Расчетные внутренние размеры тары, мм			Расчетная площадь развертки готового чехла, м²	Вид упаковываемых изделий мебели	Количество изделий мебели в таре, шт.
			длина l	ширина b	высота h	длина	ширина	высота			
I	2	3	4	5	6	7	8	9	10	II	I2
I	8	42	от 400 до 900 включ.	от 300 до 600 включ.	от 300 до 780 включ.	700	480	780	2,04	Мебель кухонная корпусная	I изделие
		43			св.780 до I260 включ.			I070	2,98		
		44			св.I260 до I740 включ.			I550	3,92		
		45			св.I740 до I870 включ.			I820	4,45		
	9	46	250,350	800,900	от 720 до 750 включ.	300	850	740	2,30	Стол-тумба с раскладными крышками	I
	I0	47	от 400 до 800 включ.	от 350 до 600 включ.	от 300 до 770 включ.	640	500	780	1,95	Тумбы разного назначения, тумбы трюмо, трельяжей	I
2		48	св.800 до I200 включ.	от 300 до 600 включ.	от 300 до 750 включ.	I040	480	780	2,62	То же и Секции шкафов для книг, посуды, многоцелевого назначения	I
		49			св.750 до I300 включ.			I330	3,79		
		50	св.I200 до I700 включ.		от 300 до 750 включ.	I500		780	3,47	Антресоль	I
		5I			св.750 до I300 включ.			I330	4,67	Комод, сервант	I
	II	52	от 800 до I300 включ.	от 550 до 900 включ.	от I50 до 360 включ.	II00	760	276	2,61	Столы разного назначения на съемных ножках	2
3	I2 I3 I4 I5	53	от 800 до I200 включ.	от 360 до 600 включ.	от I300 до I750 включ.	I040	935	I520	4,72	Шкафы для платья и белья, посуды, книг, многоцелевого назначения	I
		54			св.I750 до 2300 включ.			2I30	5,92	Секции шкафов для книг, посуды, многоцелевого назначения	I
		55	св.I200 до I700 включ.		от I300 до I750 включ.	I500		I570	5,81	Шкафы и секции шкафов для книг, посуды, многоцелевого назначения с боковыми стенками лемяного профиля	I
		56			св.I750 до 2300 включ.			2I60	7,25		

Продолжение

Тип тары	Номер чертежа	Номер тары	Внутренние размеры тары, мм: длина l	ширина b	высота h	Расчетные внутренние размеры тары, мм: длина	ширина	высота	Расчетная площадь развертки готового чехла, м2	Вид упаковываемых изделий мебели	Количество изделий мебели в таре, шт.
I	2	3	4	5	6	7	8	9	10	II	I2
4	I6	57	от 360 до 500 включ.	от 360 до 450 включ.	от 740 до 1130 включ.	445	415	915	1,09	Стул	I
	I7	58	от 610 до 1260 включ.	от 300 до 740 включ.	от 30 до 140 включ.	1000	565	95	1,35	Спинки кровати	Комплект на I изделие мебели
		59		от 740 до 1180 включ.			1005		2,14	Боковины диванов, диван-кроватей	Комплект на I изделие мебели
		60	св. 1260 до 1900 включ.	от 300 до 740 включ.		1645	565		2,13		
		61		св. 740 до 1180 включ.			1005		3,37		
	I8	62	от 1200 до 1800 включ.	от 620 до 900 включ.	от 300 до 440 включ.	1560	800	375	4,88	Матрац двусторонний	
		63	св. 1800 до 2300 включ.			2000			5,91	пружинный	2
		64		от 1100 до 1400 включ.			1200		8,03	Элементы мебели мягкие беспружинные	2–8
5	I9–22	65	от 400 до 800 включ.	от 300 до 600 включ.	от 300 до 780 включ.	640	480	590	3,80	Тумбы разного назначения; тумбы трюмо, трельяжей	I
		66							8,74		
		67			св. 780 до 1260 включ.			1070	3,80	Антресоль	I
		68							9,70	Комод, сервант	I
		69			св. 1260 до 1740 включ.			1550	5,70	Тумба стол	
		70							12,56	письм[illegible]	I
		71			св. 1740 до 2300 включ.			20[illegible]	5,70	Мебель кухонная	
		72							13,61	корпусная	I изделие

Инв. № подл. | Подп. и дата | Взам. инв. № | Инв. № дубл. | Подп. и дата

ТУ [illegible]-3245000-009-89

Тип тары	Номер чертежа	Номер строки	Внутренние размеры тары, мм: длина l	ширина b	высота h	Расчетные внутренние размеры тары, мм: длина	ширина	высота	Расчетная площадь развертки готового чехла, м²	Вид упаковываемых изделий мебели	Количество изделий мебели в таре, шт.
I	2	3	4	5	6	7	8	9	I0	II	I2
5	I9-22	73	св. 800 до I250 включ.	от 300 до 600 включ.	от 300 до 780 включ.	I070	480	890	4,66	Тумбы разного назначения; тумбы трюмо, трельяжей	I
		74							9,60	Антресоль	I
		75			св. 780 до I260 включ.			I070	4,66	Комод, сервант	I
		76							I0,56	Шкафы для платья и белья, посуды, книг, многоцелевого назначения	I
		77			св. I260 до I740 включ.			I550	6,99		
		78							I3,85		
		79			св. I740 до 2300 включ.			2075	6,99	Секции шкафов для книг, посуды, многоцелевого назначения	I
		80							I4,90		
		81	св. I250 до I700 включ.	от 300 до 600 включ.	от 300 до 780 включ.	I520	480	590	5,56	То же, кроме антресоли	I
		82							I0,70		
		83			св. 780 до I260 включ.			I070	5,56		
		84							II,46		
		85			св. I260 до I740 включ.			I550	8,34		
		86							I5,20		
		87			св. I740 до 2300 включ.			2075	8,34		
		88							I6,25		
6	23	89	от 800 до I300 включ.	от 550 до 900 включ.	от I50 до 280 включ.	II00	760	230	6,64	Столы разного назначения на съемных ножках	2
									3,66		
7	24	90	от 360 до 500 включ.	от 560 до 900 включ.	от I200 до I600 включ.	445	765	I440	3,63	Стул (стопа)	6
8	25	91	I000	–	Диаметр I30-I30	I000	–	Диаметр I20	I,00	Между рядами (по высоте) упакованных кресел	–
		92	2000			2000			2,00		
		93	3000			3000			3,00		

Примечания: I. Графы I-6, I0-I2 – основные для пользования таблицей, 7-9 вспомогательные, для расчета графы I0.

2. Графа 3 необходима для определения стоимости тары по прейскуранту цен.

3. Внутренние размеры тары равны наружным размерам изделий мебели в количестве, указанном в графе 12, с учетом предельных отклонений по п.1.2.11.

4. В графе 10 тары типов 5,6,8 – длина, м: в таре типа 5 нечетных номеров – длина валиков комплекта № 1, четных номеров – комплекта № 2 (комплекты № 1,2 – по п.1.2.1); в таре типа 6 в числителе – длина валиков, в знаменателе – длина валика-пояса; в таре типа 8 – длина валика.

5. Допускается применение конструкций тары для неуказанных видов мебели при условии выполнения требований настоящих ТУ, обеспечения сохранности мебели и экономичности тары.

Инв.№ подл. | Подп. и дата | Взам.инв.№ | Инв.№ дубл. | Подп. и дата

Приложение 2
Рекомендуемое.

1. Схемы разверток и пошива чехлов

Тип 1 (по черт. 1)

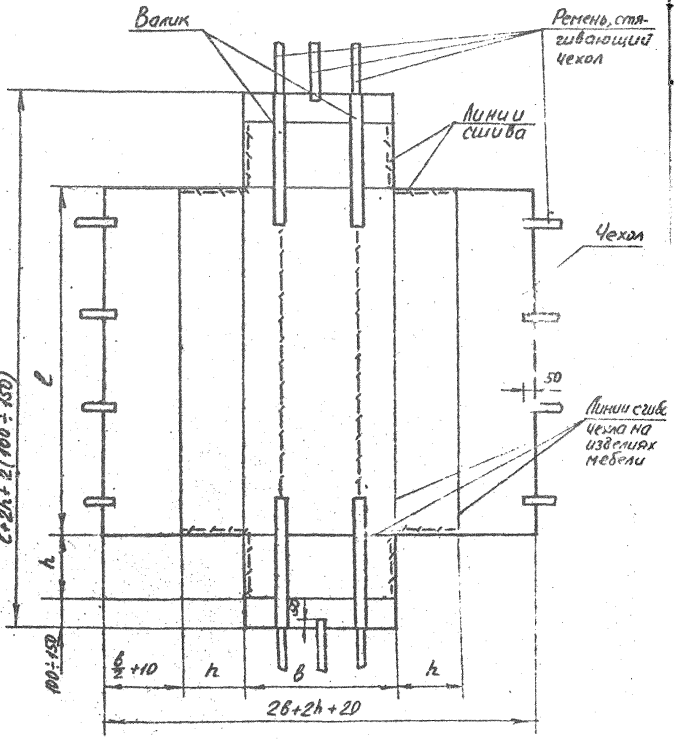

Черт. 1

Тип 1 (по черт. 2)

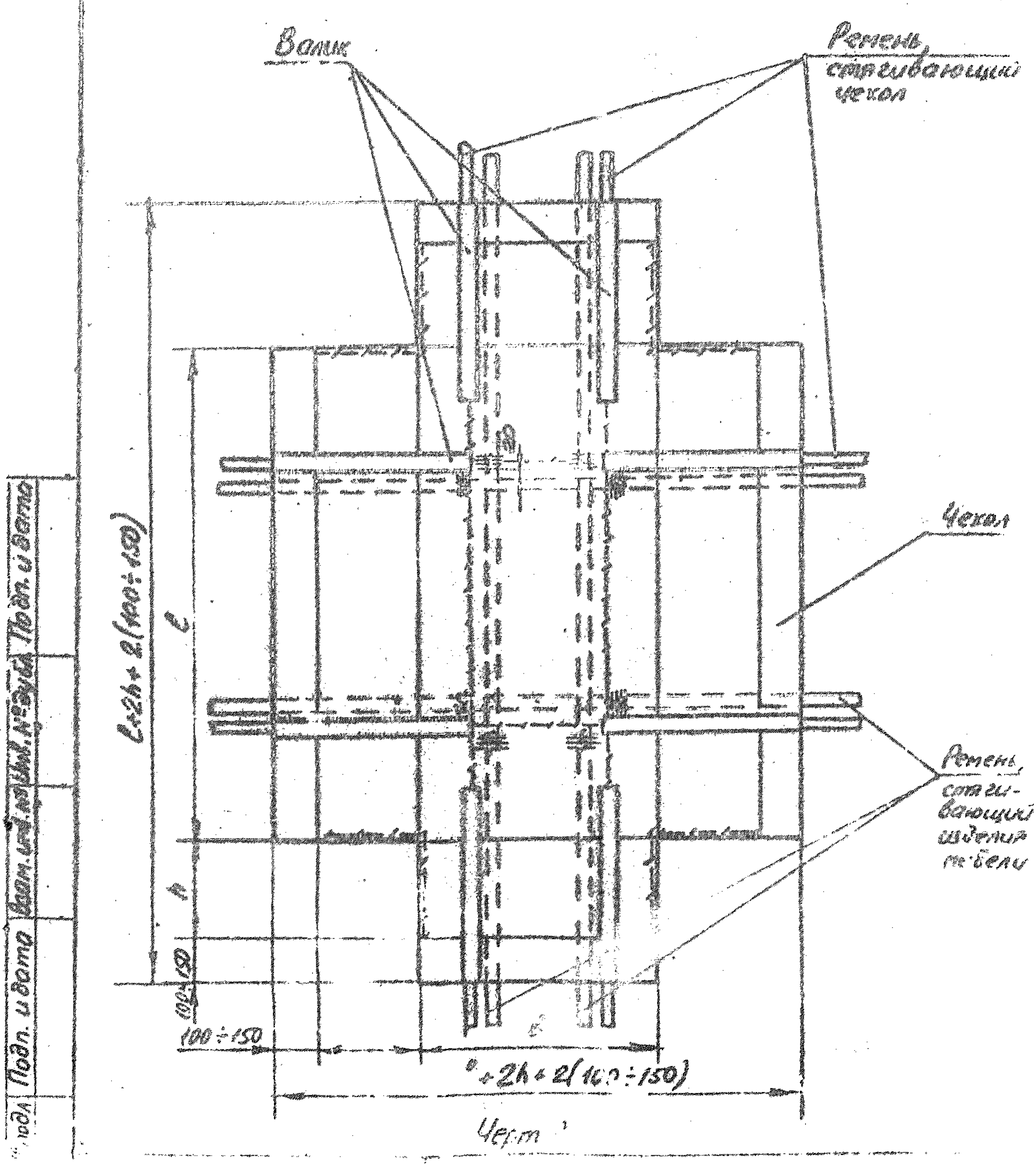

Тип I (по черт. 3)

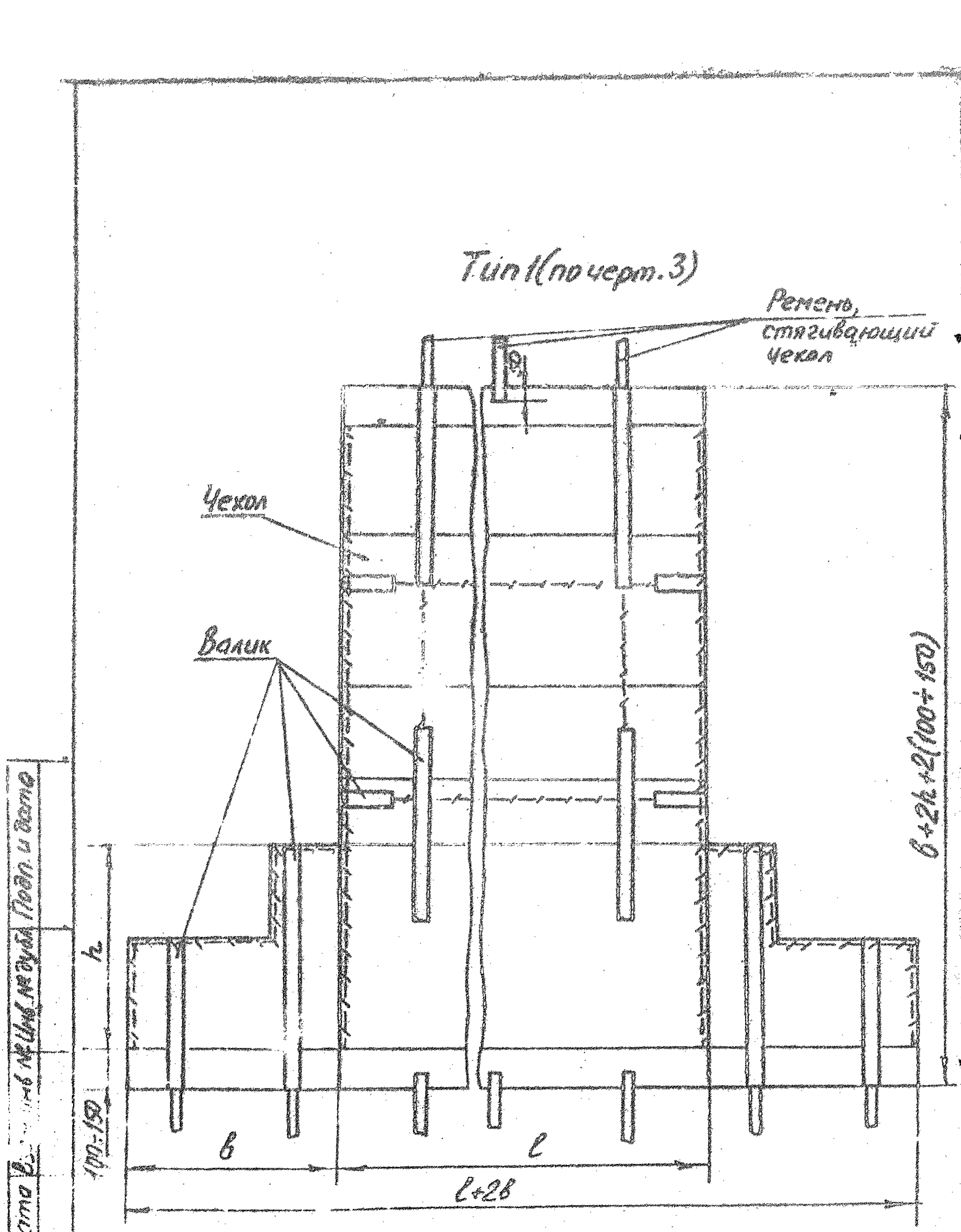

Черт. 3

Тип 1 (по черт. 4)

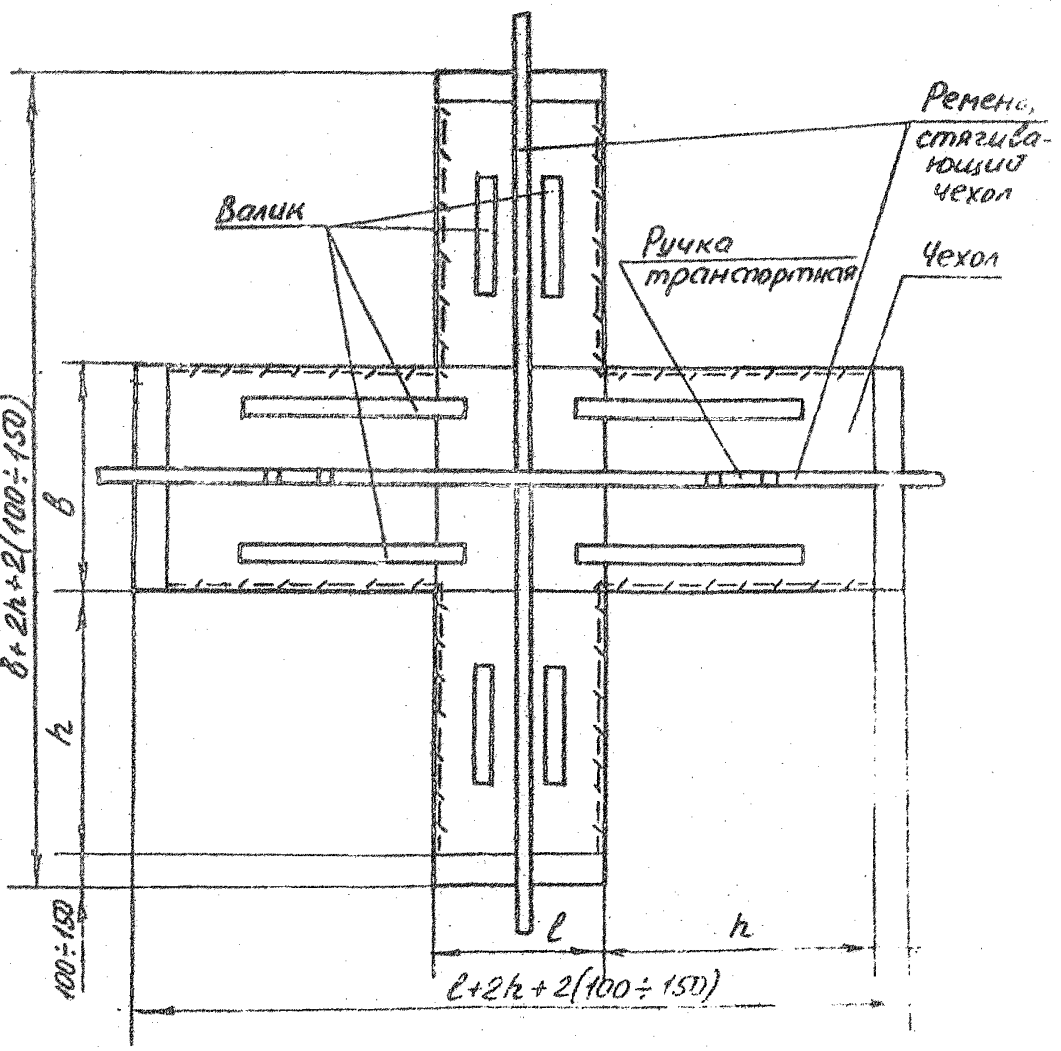

Черт. 4

Тип 1 (по черт. 5)

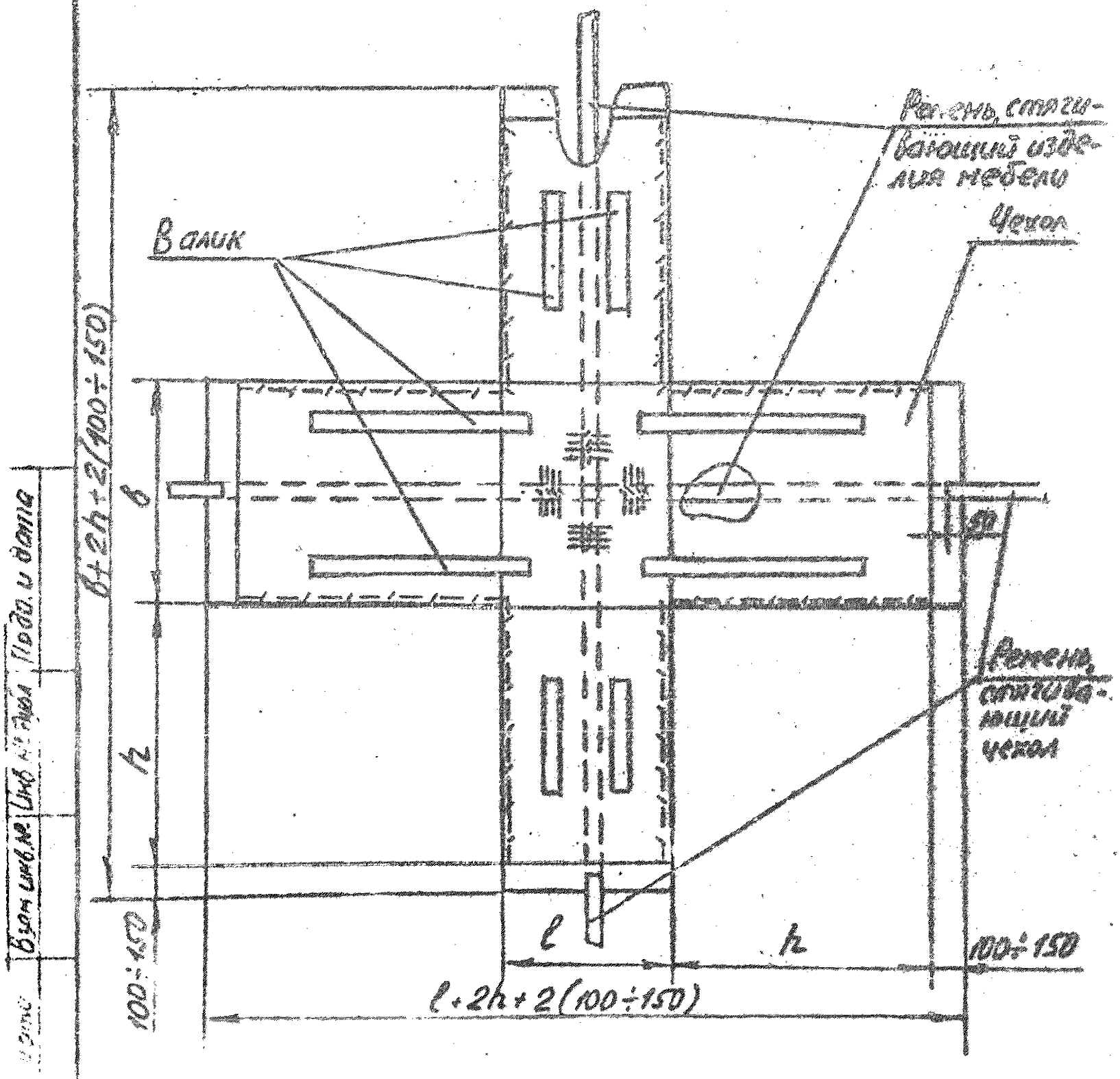

Черт. 5

Тип 1 (по черт. 6)

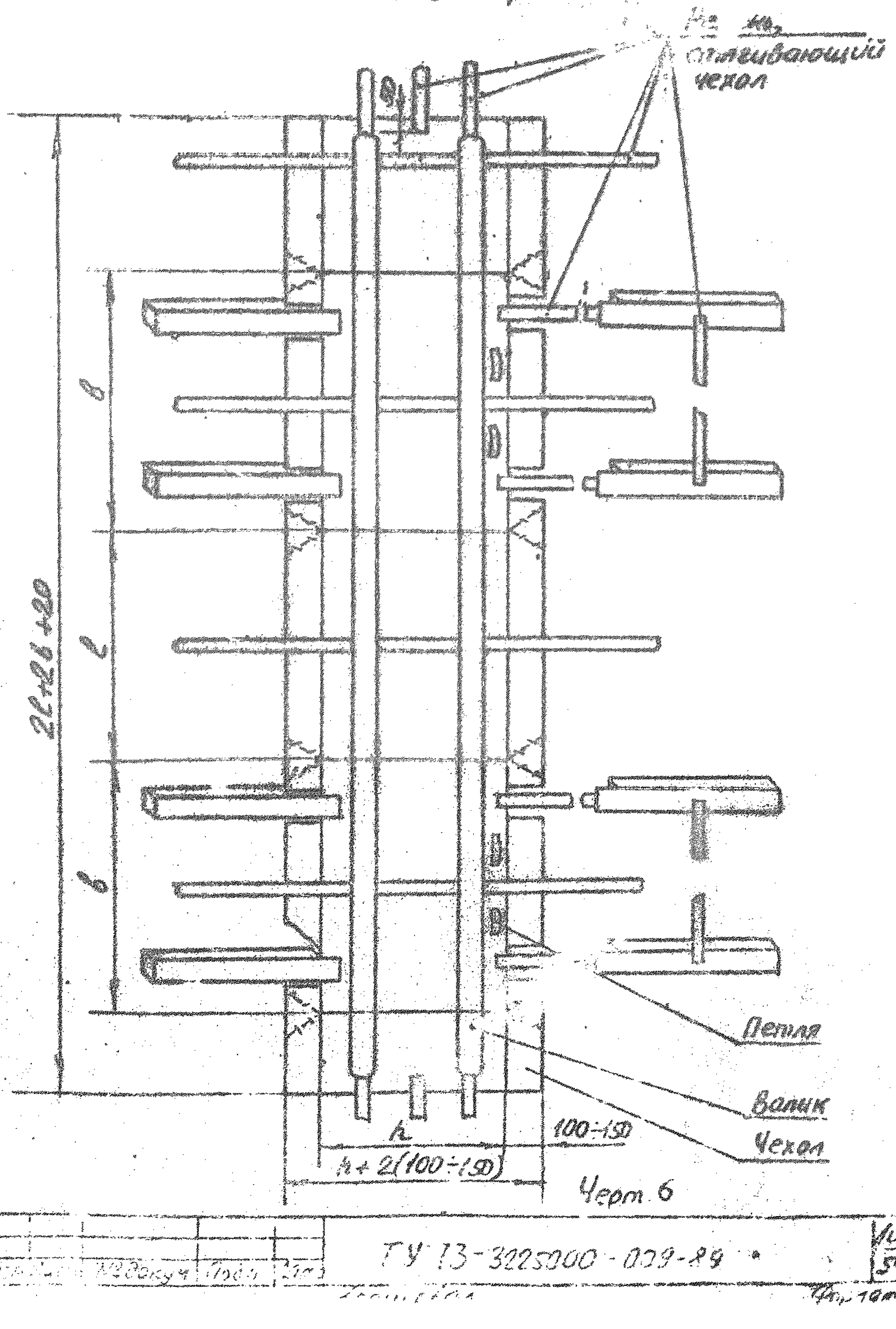

Черт. 6

ТУ 13-3225000-009-89

Тип 1 (по черт. 7)

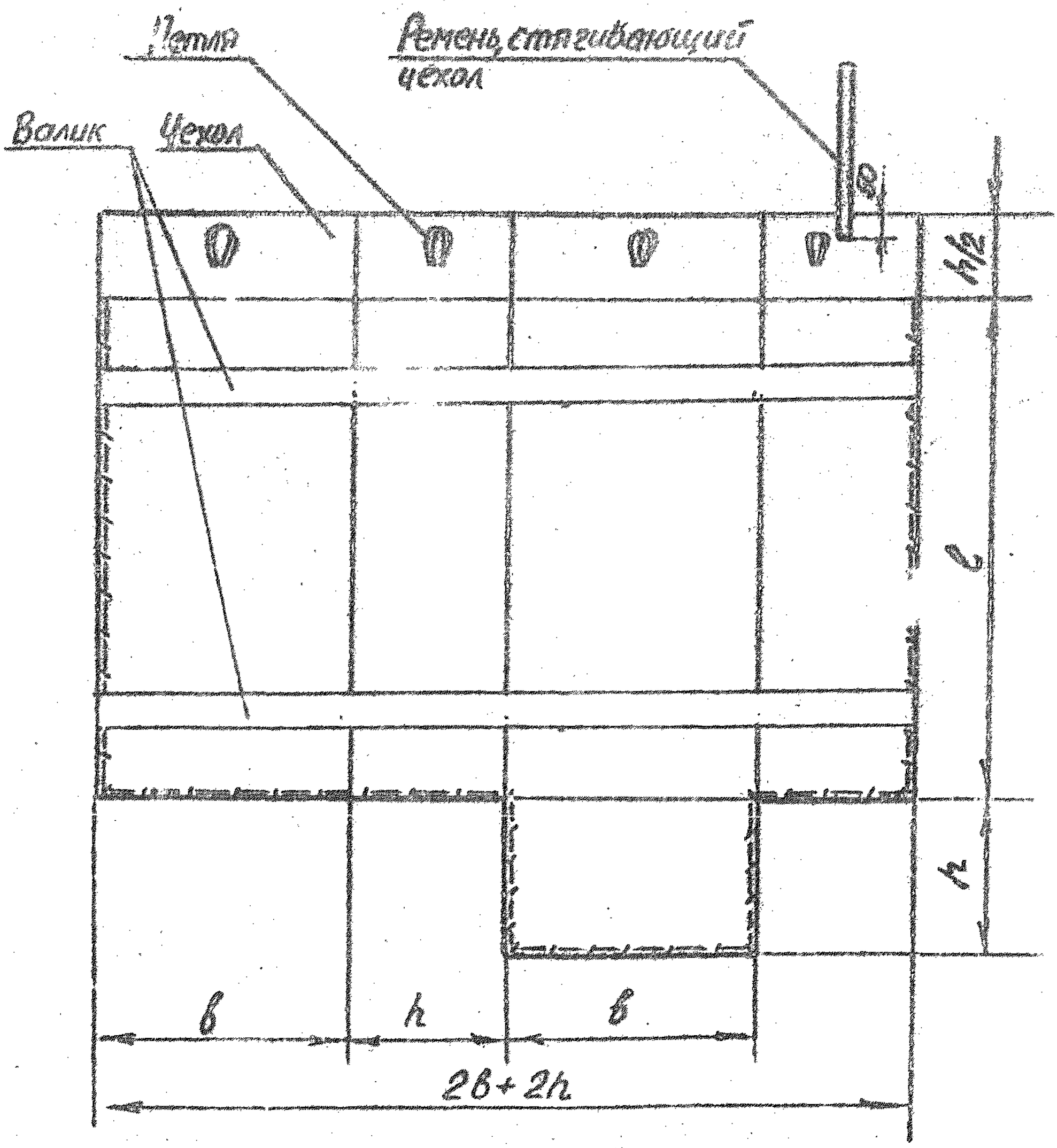

Черт. 7

Тип 1 (по черт. 8)

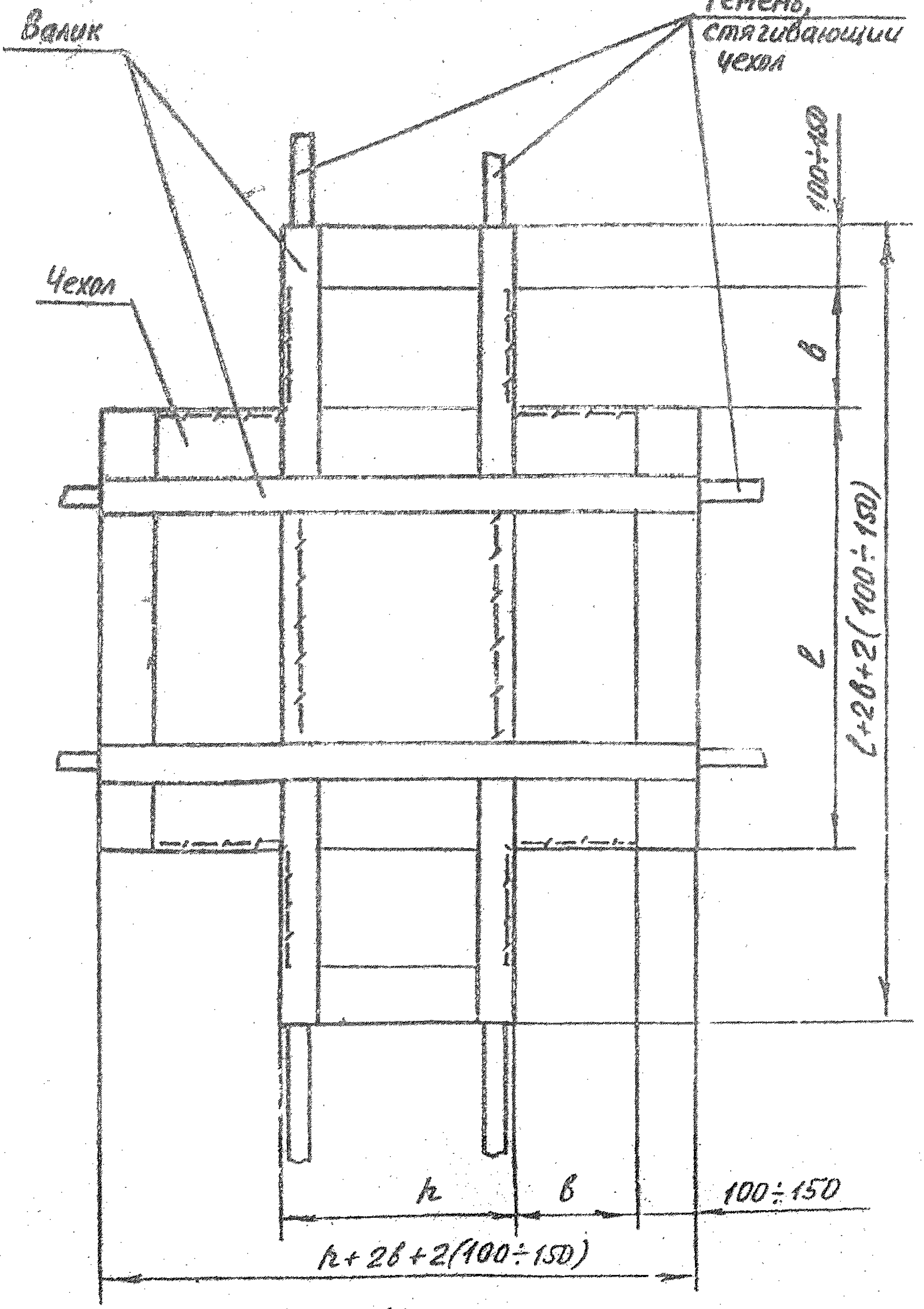

Черт. 8

Тип 2 (по черт. 9)

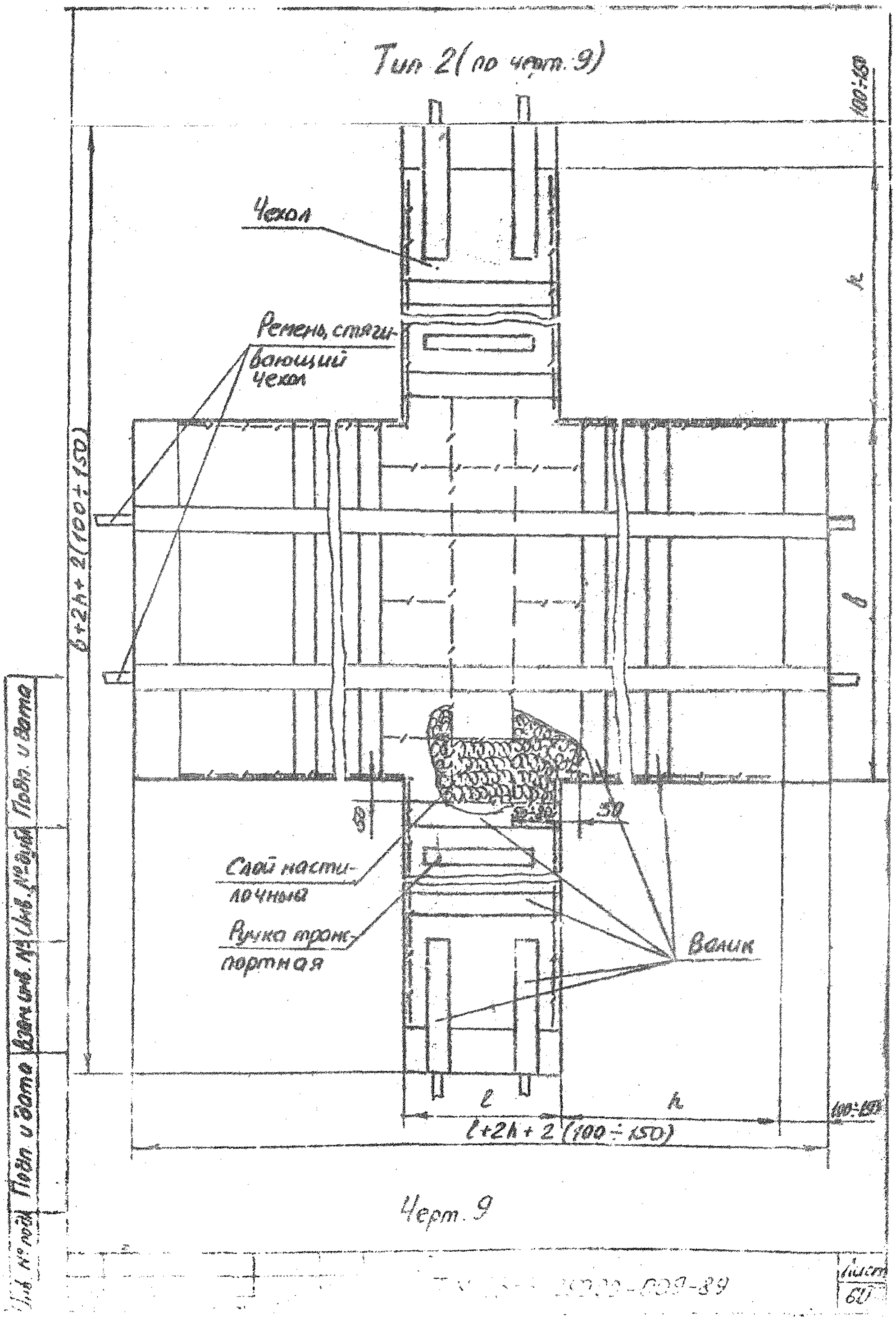

Черт. 9

Инв. № подл. | Подп. и дата | Взам. инв. № | Инв. № дубл. | Подп. и дата

Тип 2 (по черт.10)

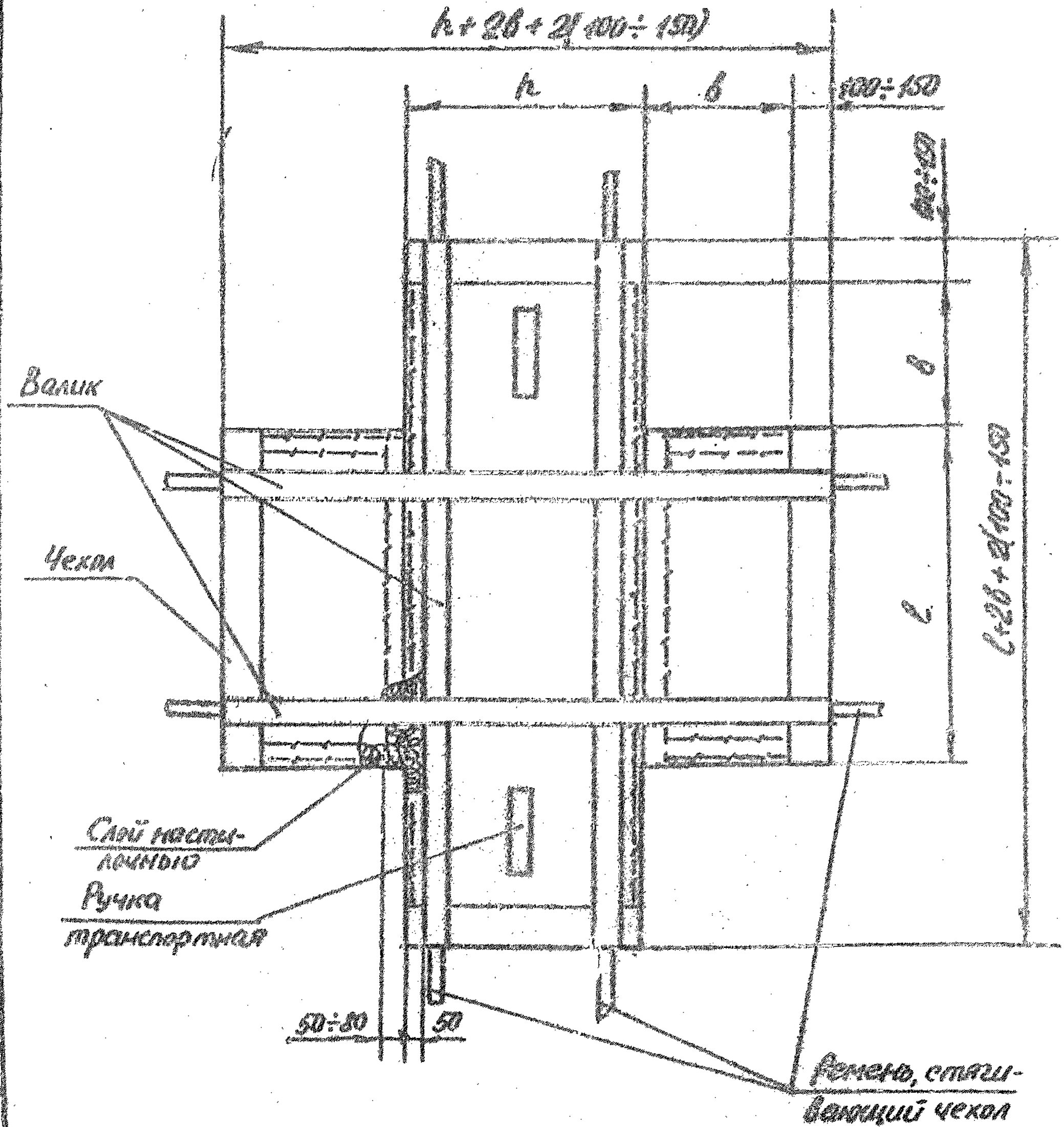

Черт. 10

Подп. и дата	Инв. № дубл.	Взам. инв. №	Подп. и дата

ТУ 13-[illegible]-009-89

Тип 2 (черт. 11)

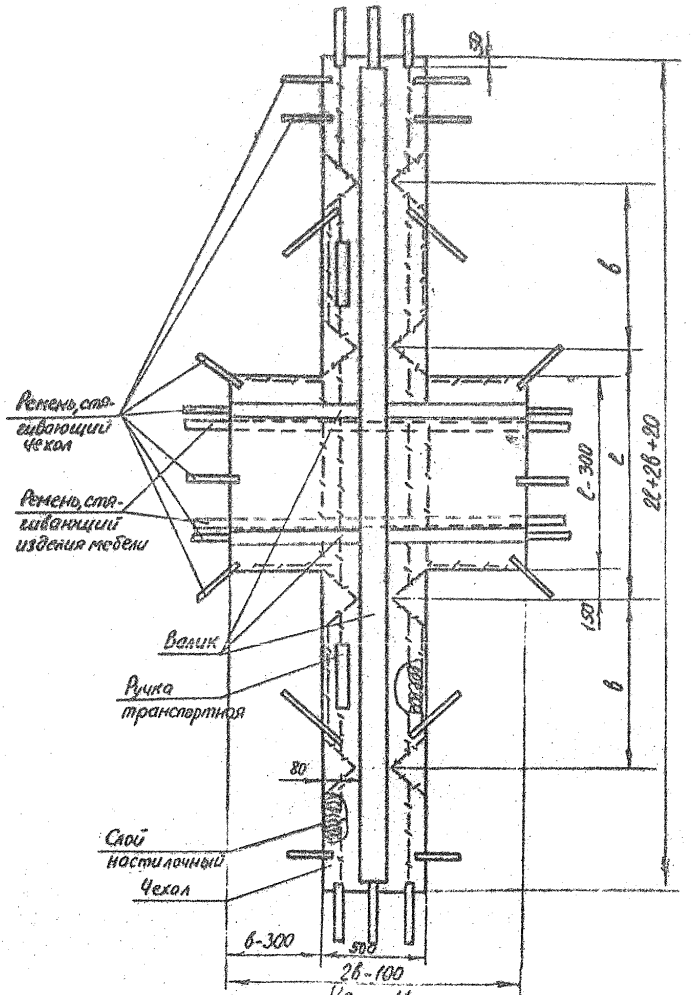

Черт. 11

ТУ 13-3225000-009-89

Лист 12

Инв. № подл. | Подп. и дата | Взам. инв. № | Инв. № дубл. | Подп. и дата

Изм. Лист № докум. Подп. Дата

Тип 3 (по черт. 12)

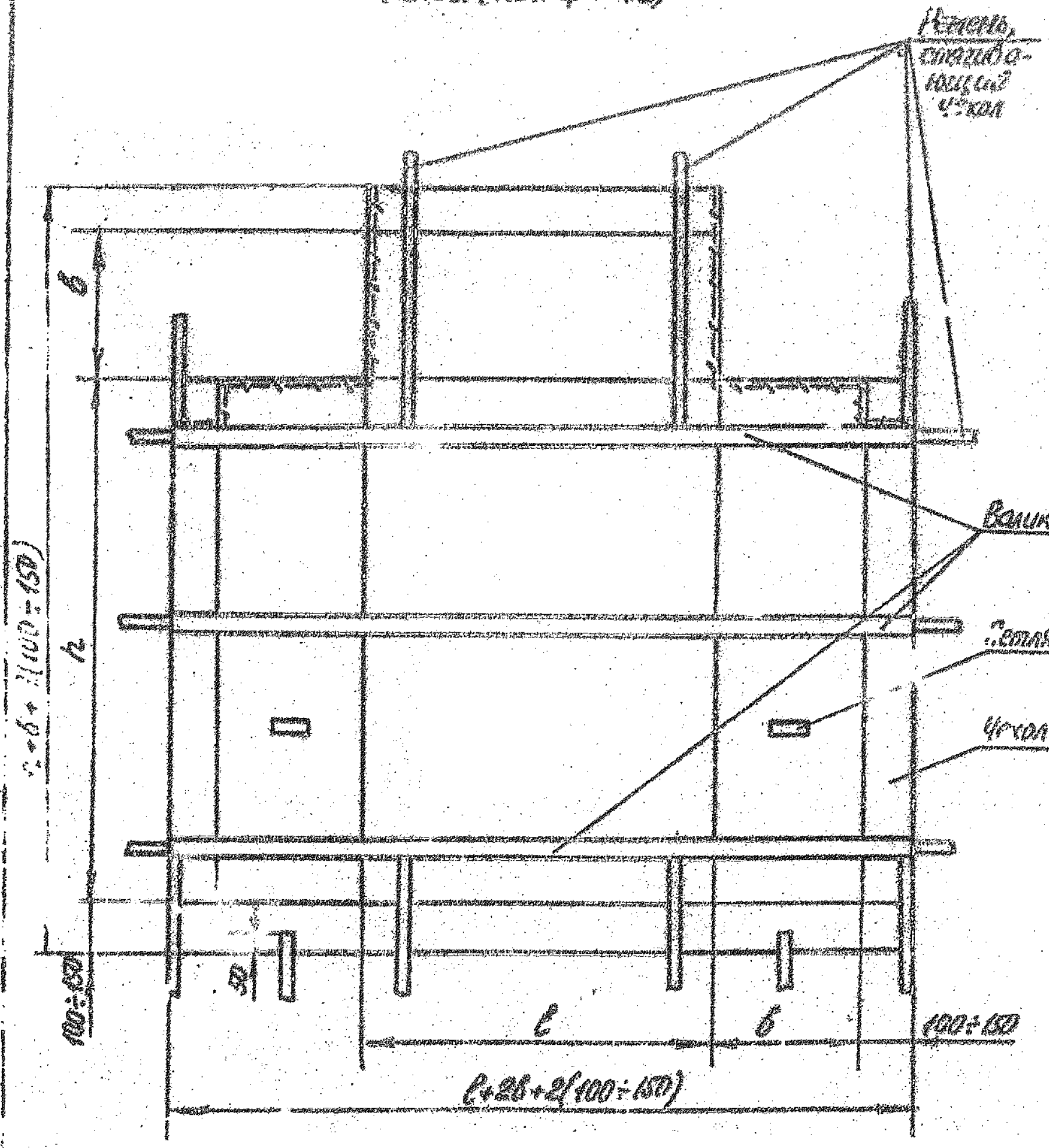

Черт. 12

Тип 3 (по черт. 13, 14)

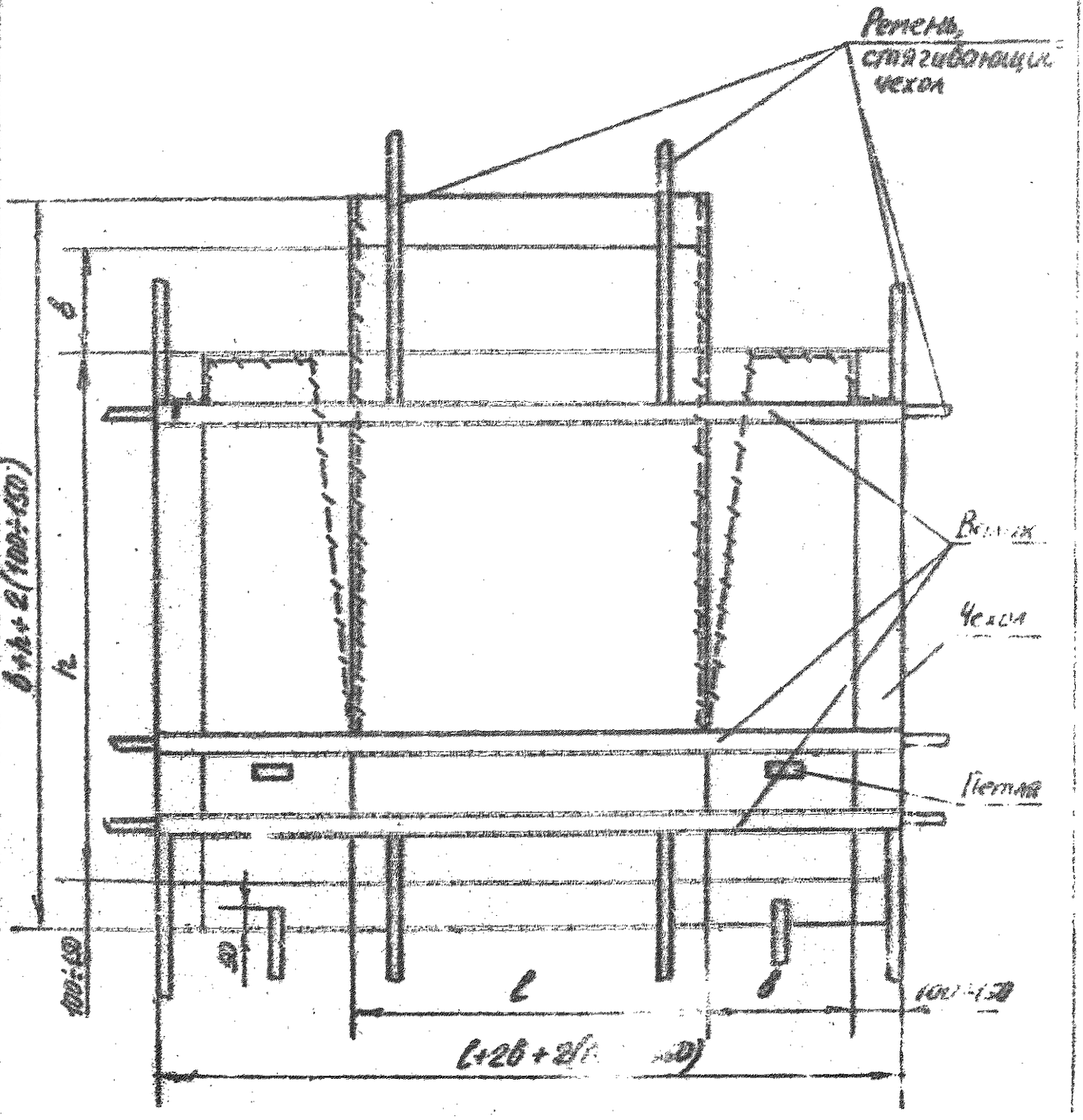

Черт. 13

Тип 4 (по черт. 14)

Чехол, поз. 1 (для „а", „б")

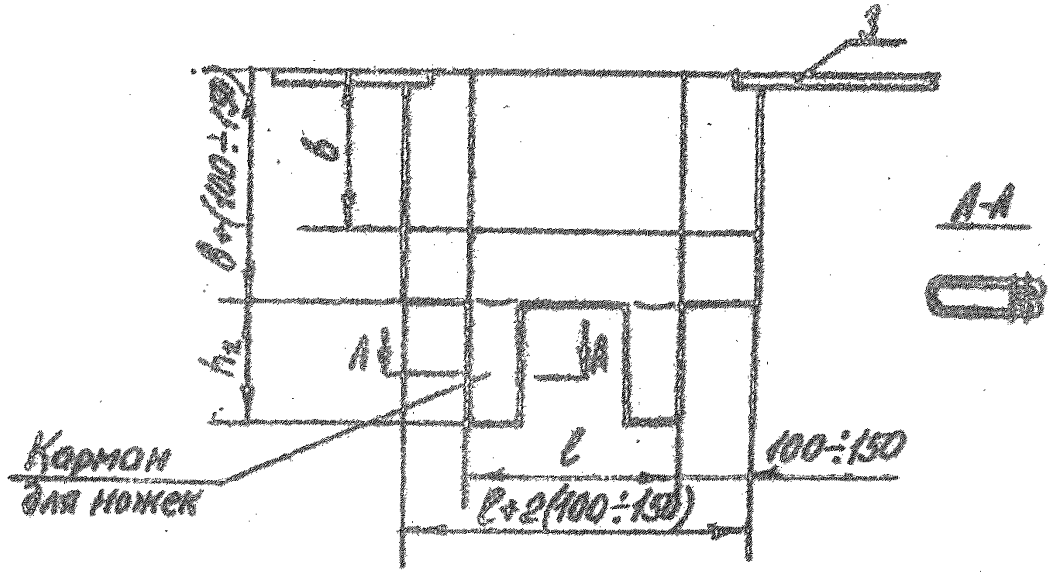

Чехол, поз. 2

для „а" для „б"

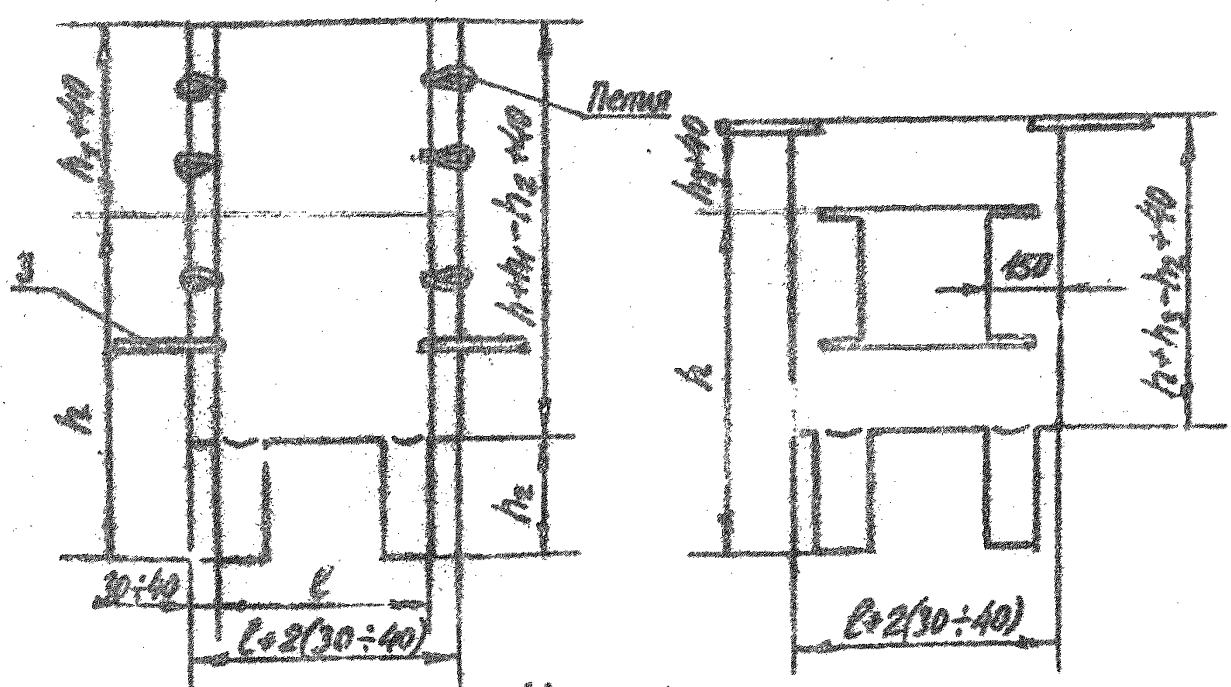

Черт. 14

Изм	Лист	№ докум	Подп	Дата	ТУ 13-3225000-009-89	Лист 15

Инв. № подл. | Подп. и дата | Взам. инв. № | Инв. № дубл. | Подп. и дата

Формат А

Тип 4 (по черт. 17)

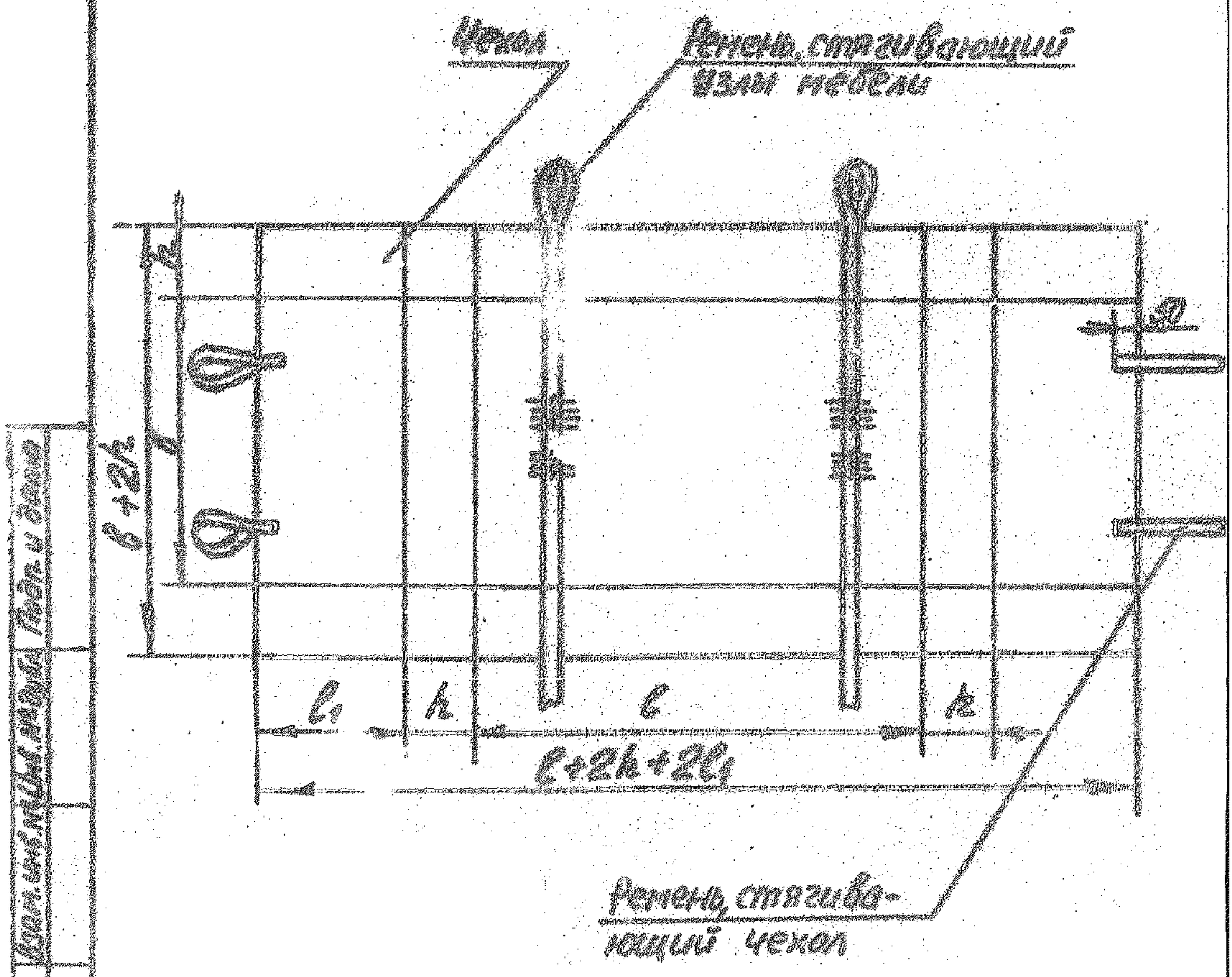

Черт. 15

Тип 4 (по черт. 18)

Чехол

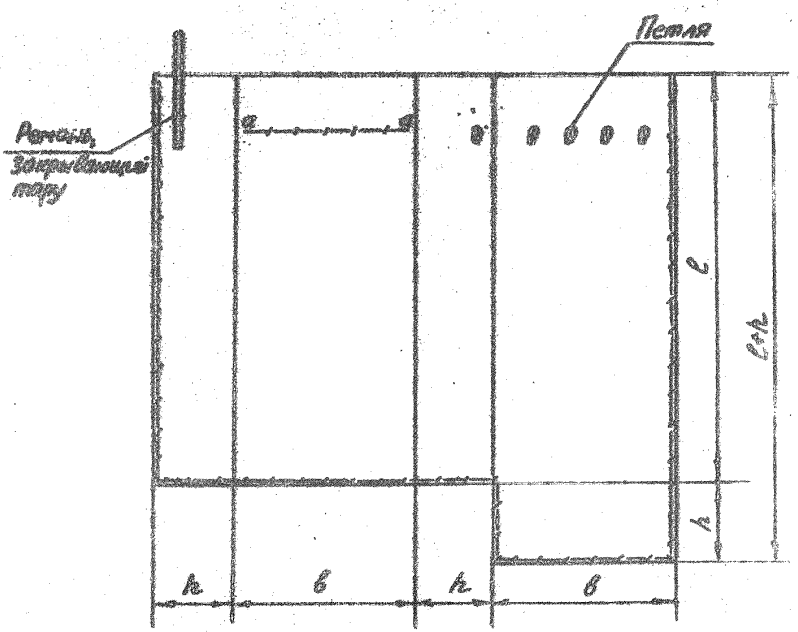

Откидная крышка

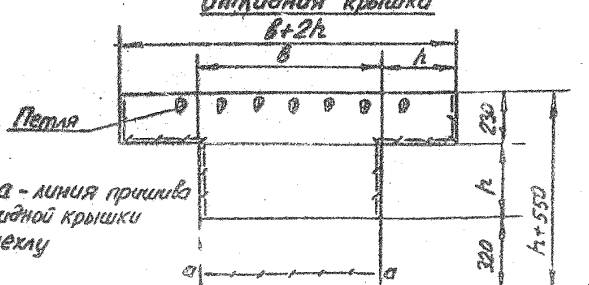

Черт. 16

2. Расположение валиков на чехлах и чехлов на изделиях мебели

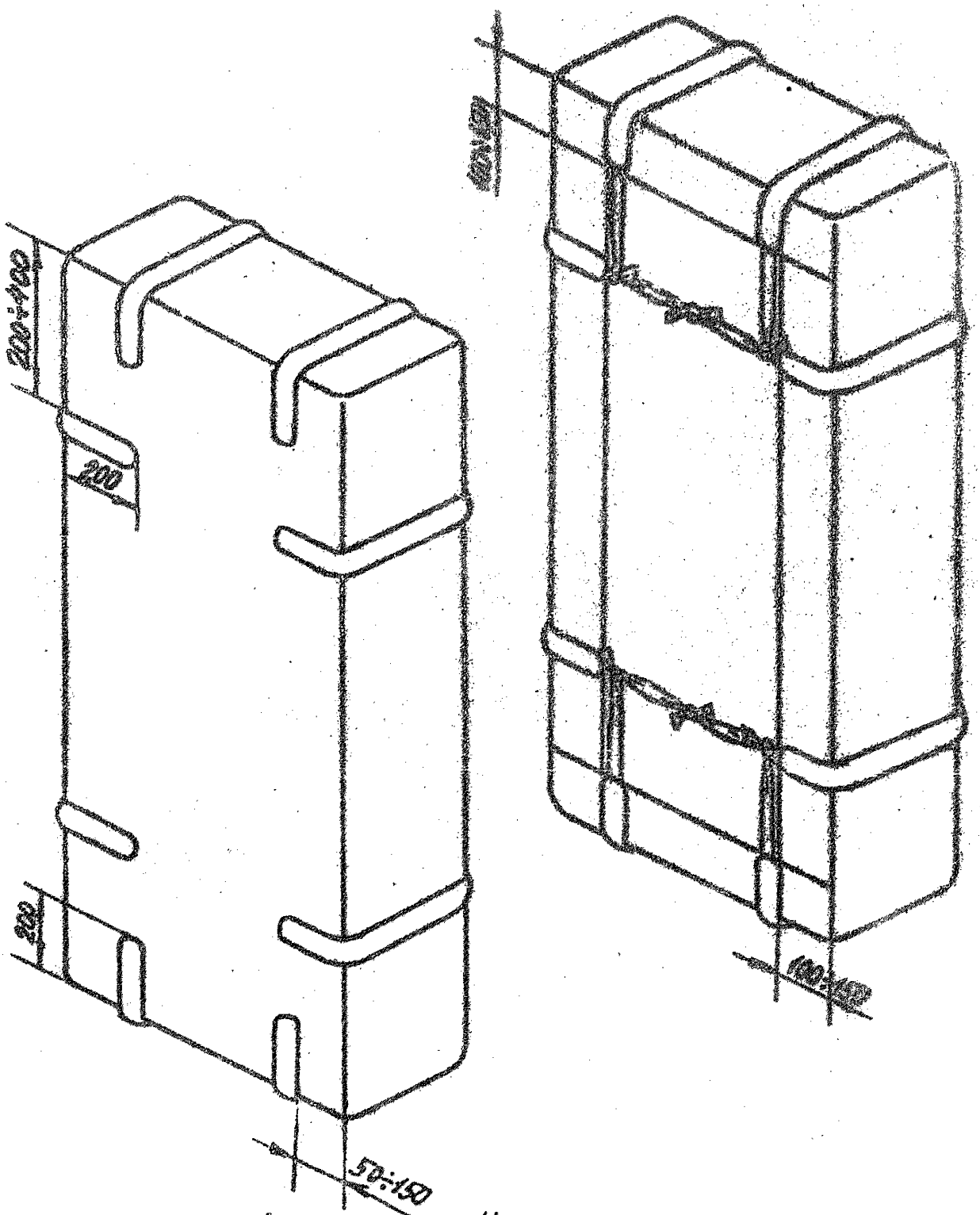

Черт. 17

Инв.№ подл. | Подп. и дата | Взам.инв.№ | Инв.№ дубл. | Подп. и дата

Инв. № подл.	Подп. и дата	Взам. инв. №	Инв. № дубл.	Подп. и дата

ПРИЛОЖЕНИЕ 3

Рекомендуемое

Размеры и объемы древесины рамок

Наименование показателей	Рамка по черт. 26а			Рамка по черт. 26б
	Номер рамки			
	1	2	3	4
Внутренние размеры рамки, мм				
длина l	от 400 до 800 включ.	св. 800 до 1250 включ.	св. 1250 до 1700 включ.	250, 350
ширина l	от 300 до 600 включ.			800, 900
Расчетные размеры рамки, мм				
длина	640	1070	1520	[illegible]
ширина		480		[illegible]
Объем древесины в чистоте, м3	0,0067	0,0080	0,0093	0,0048

ПРИЛОЖЕНИЕ 4

Обязательное

ТРЕБОВАНИЯ К КАЧЕСТВУ ДРЕВЕСИНЫ ДЕТАЛЕЙ РАМОК

Вид и разновидность порока древесины по ГОСТ 2140	Нормы допускаемых пороков
Сучки	
а) сросшиеся и частично сросшиеся здоровые	Не учитываются сквозные и несквозные размером не более 15 мм Учитываемые допускаются размером и в количестве не более 1/3 ширины бруска, 3 шт. на 1 м длины
б) несросшиеся здоровые	Допускаются размером и в количестве не более 1/4 ширины бруска 2 шт. на 1 м длины
в) несросшиеся, выпадающие, загнившие, гнилые, табачные	Не допускаются
Трещины	
а) боковые, пластевые	Допускаются глубиной не более 1/4 толщины и суммарной длиной не более 1/3 длины детали
б) торцовые	Не допускаются
в) сквозные	Не допускаются
Наклон волокон	Допускается не более 7%
Прорость	Допускается односторонняя открытая шириной не более 1/5 и длиной не более 1/6 длины бруска
Ложное ядро	Допускается при отсутствии признаков загнивания
Грибные поражения, кроме плесени, заболонных грибных окрасок, ядровых пятен и полос	Не допускаются

Подп. и дата | Взам. инв. № | Инв. № дубл. | Подп. и дата

Продолжение

Вид и разновидность порока древесины по ГОСТ 2140	Нормы допускаемых пороков
Червоточина	Не допускается
Об	
а) острый	Не допускается
б) тупой	Допускается шириной не более 1/4 ширины или толщины бруска
Покоробленность продольная по пласти, крыловатость	Допускается не более 5 мм на длину бруска

Примечания: 1. В местах крепления ремней, соединения деталей сучки, трещины и обзол не допускаются.

2. Пороки древесины по ГОСТ 2140, не упомянутые в настоящих ТУ, допускаются.

Инв.№ подл. | Подп. и дата | Взам.инв.№ | Инв.№ дубл. | Подп. и дата

ЛИСТ РЕГИСТРАЦИИ ИЗМЕНЕНИЙ

Номер изменения	Номер листа (страницы)				Номер документа	Подпись	Дата внесения изменения	Дата введения изменения
	измененного	замененного	нового	аннулированного				

Инв.№ подл. | Подп. и дата | Взам.инв.№ | Инв.№ дубл. | Подп. и дата

ПЕРЕЧЕНЬ НОРМАТИВНО-ТЕХНИЧЕСКОЙ ДОКУМЕНТАЦИИ, НА КОТОРУЮ ДАНЫ ССЫЛКИ В ТУ I3-

ГОСТ II45-80 Шурупы с потайной головкой. Конструкция и размеры

ГОСТ I868-72 Веревка из лубяных волокон

ГОСТ 2I40-8I Пороки древесины. Классификация, термины и определения, способы измерения

ГОСТ 2695-83 Пиломатериалы лиственных пород. Технические условия

ГОСТ 3282-74 Проволока стальная низкоуглеродистая общего назначения

ГОСТ 3560-73 Лента стальная упаковочная. Технические условия

ГОСТ 38I2-72 Ткани и штучные изделия текстильные. Методы определения разрывных характеристик при растяжении

ГОСТ 4028-63 Гвозди строительные. Конструкция и размеры

ГОСТ 4029-63 Гвозди толевые круглые. Конструкция и размеры

ГОСТ 4034-63 Гвозди тарные круглые. Конструкция и размеры

ГОСТ 4644-75 Отходы производства хлопчатобумажных текстильных материалов сортированные. Технические условия

ГОСТ 5530-8I Ткани упаковочные и технического назначения. Технические условия

ГОСТ 5665-77 Ткани бортовые льняные и полульняные. Общие технические условия

ГОСТ 5679-85 Вата хлопчатобумажная одеяльная и мебельная. Технические условия

ГОСТ 6309-87 Нитки хлопчатобумажные швейные. Технические условия.

ГОСТ 70I6-82 Древесина. Параметры шероховатости поверхности

ГОСТ 8486-86 Пиломатериалы хвойных пород. Технические условия

ГОСТ I0681-75 Материалы текстильные. Климатические условия кондиционирования и испытания проб и методы их определения

ГОСТ 14192-77 Маркировка грузов

ГОСТ 15150-69 Машины, приборы и другие технические изделия. Исполнения для различных климатических районов. Категории, условия эксплуатации, хранения и транспортирования в части воздействия климатических факторов внешней среды

ГОСТ 15530-76 Парусины льняные и полульняные технические. Технические условия.

ГОСТ 15613.1-84 Древесина клееная массивная. Метод определения предела прочности клеевого соединения при скалывании вдоль волокон

ГОСТ 16588-79 Пилопродукция и деревянные детали. Методы определения влажности

ГОСТ 16964-71 Швы для чехлов из тканей. Конструкция и размеры.

ГОСТ 17073-71 Кожа искусственная. Метод определения толщины и масси 1 м2

ГОСТ 17316-71 Кожа искусственная. Метод определения разрывной нагрузки и удлинения при разрыве

ГОСТ 19298-73 Ткани льняные и полульняные мешочные. Технические условия

ГОСТ 20566-75 Ткани и штучные изделия текстильные. Правила приемки и метод отбора проб

ГОСТ 21100-81 Пакеты транспортные из деталей деревянной тары. Формирование, маркировка, транспортирование и хранение

ГОСТ 21650-76 Средства скрепления тарно-штучных грузов в транспортных пакетах. Общие технические требования

ГОСТ 21929-76 Транспортирование грузов пакетами. Общие требования

ГОСТ 24220-80 Ткани мебельные. Общие технические условия

ГОСТ 24597-81 Пакеты тарно-штучных грузов. Основные параметры

ГОСТ 26653-85 Подготовка генеральных грузов к перевозке морским

Инв.№ подл. | Подп. и дата | Взам.инв.№

транспортом. Общие требования

ОСТ 17-303-83 Нитки капроновые швейные. Технические условия

ТУ 17-21-569-86 Эластоискожа - Т унифицированная. Технические условия

Пояснительная записка

к ТУ I3-3225000-009-89 "Тара мягкая многооборотная инвентарная для мебели"

Нормативно-техническим документом на многооборотную мягкую тару для мебели является ОСТ I3-I59-83 "Тара мягкая многооборотная инвентарная для мебели. Технические условия", разработанный НПО "Севкавпроектмебель" (ныне ЭПКБ ТНПО "Югмебель"), переизданный с изменением № I в I988 г. со сроком действия до 0I.0I.90.

В I989 г., согласно приказу Минлеспрома СССР № 260 от I9 декабря I988 г. о переводе ОСТ I3-I59-83 в технические условия, ЭПКБ разработало и утвердило ТУ I3-3225000-009-89 "Тара мягкая многооборотная инвентарная для мебели" со сроком действия с 0I.0I.90 до 0I.0I.94. ОСТ I3-I59-83 отменен с 0I.0I.90.

Главный инженер
ЭПКБ ТНПО "Югмебель" В.М.Летягин

Зав.технологическим отделом
по использованию материальных
ресурсов и новой техники А.Н.Кесаревский

Ведущий технолог Л.В.Молощова

gost.e-ecolog.ru

№ 2343 от 2000 г.