ТИПОВОЙ ПРОЕКТ

903-1-23/71

КОТЕЛЬНАЯ

С 4 КОТЛАМИ „УНИВЕРСАЛ-БМ"
ПОВЕРХНОСТЬЮ НАГРЕВА по 33,0м²
С ТОПКАМИ ДЛЯ РУЧНОГО ОБСЛУЖИВАНИЯ

ТОПЛИВО: КАМЕННЫЕ И БУРЫЕ УГЛИ.

/СКЛАД ТОПЛИВА - ОТКРЫТЫЙ/

Тип 1 - Котельная для централизованного теплоснабжения систем отопления и вентиляции с магнитной обработкой воды.

Тип 2 - Котельная для централизованного пароснабжения.

Тип 3 - Котельная для централизованного теплоснабжения систем отопления и вентиляции с обработкой воды методом натрий - катионирования.

АЛЬБОМ V/1

Обмуровка котла „Универсал-БМ" на каменных углях с выходом летучих веществ < 15%

gost.e-ecolog.ru

Госстрой СССР
ЦЕНТРАЛЬНЫЙ ИНСТИТУТ ТИПОВОГО ПРОЕКТИРОВАНИЯ
Свердловский филиал
620062, г.Свердловск-62, ул.Чебышева,4
Заказ № 572 Инв.№ 12359-06 тираж 1500
Сдано в печать 1.03 1984г цена 1-37

ТИПОВОЙ ПРОЕКТ
903-1-23/71
КОТЕЛЬНАЯ
с 4 котлами „УНИВЕРСАЛ-6М"
поверхностью нагрева по 330 м²
с топками для ручного обслуживания.

ТОПЛИВО: КАМЕННЫЕ И БУРЫЕ УГЛИ
/склад топлива – открытый/

Тип 1 – Котельная для централизованного теплоснабжения систем отопления и вентиляции с магнитной обработкой воды.

Тип 2 – Котельная для централизованного пароснабжения.

Тип 3 – Котельная для централизованного теплоснабжения систем отопления и вентиляции с обработкой воды методом натрий-катионирования

СОСТАВ ПРОЕКТА:

№№ альбомов по типам			НАИМЕНОВАНИЕ АЛЬБОМОВ
тип 1	тип 2	тип 3	
I/1	I/2	I/3	Тепломеханическая часть
II	II	II	Газоходы
III	III	III	Узловые чертежи
IV	IV	IV	Воздуховоды
V	V	V	Обмуровка котла „Универсал 6М" на бурых углях
V/1	V/1	V/1	Обмуровка котла „Универсал 6М" на каменных углях с выходом летучих веществ $\angle 15\%$
V/2	–	V/3	Установка централизованного горячего водоснабжения Тепломеханическая, архитектурно-строительная,
VI/1	VI/2	VI/1	Электротехническая части, контроль и регулирование (по требованию).
VII	VII	VII	Архитектурно-строительная часть
VIII	VIII	VIII	Контроль и регулирование
VIII/1	VIII/1	VIII/1	Задание заводу-изготовителю щитов
VIII	VIII	VIII	Электротехническая часть
VIII/1	VIII/1	VIII/1	Задание заводу-изготовителю
IX	IX	IX	Санитарно-техническая часть
X/1	X/2	X/3	Спецификации на оборудование и арматуру заказные
X/4		X/5	Спецификации на оборудование и арматуру установки централизованного горячего водоснабжения заказные (по требованию)
XI кн.1	XI кн.1	XI кн.1	Сметы и технико-экономическая часть
XI/1	–	XI/1	Сметы установки централизованного горячего водоснабжения (по требованию)

Типовой проект 907-2-1 Металлические трубы для отвода дымовых газов с температурой 350°С
Альбомы I и II (по требованию).

Разработан ГПИ Сантехпроект Главпромстройпроект Госстроя СССР

АЛЬБОМ V/1

Утвержден и введен в действие с 1/III-73 г. Главпромстройпроектом Госстроя СССР приказ №7 от 15/II-1973 г.

NN п/п	Наименование чертежей	Марка	Стр.
1	Титульный лист	Б/н	1
2	Содержание альбома	Б/н	2
3	Обмуровка котла. Разрез А-А.		
	Спецификация на блок 2 котлов.	ТМ-Т/1-1	3
	Обмуровка блока 2 котлов		
4	Разрез Б-Б.	ТМ-Т/1-2	4
5	Вид сверху. Разрез В-В.	ТМ-Т/1-3	5
6	Вид сзади.	ТМ-Т/1-4	6
7	Обмуровка котла. Каркас для блока из 2 котлов.		
	Вид с фронта. Вид сверху. Спецификация.	ТМ-Т/1-5	7
8	Обмуровка котла. Каркас для блока из 2 котлов.		
	Вид сзади. Вид сбоку. Узлы.	ТМ-Т/1-6	8
	Обмуровка котла		
9	Вид сверху. Спецификация на 1 котел	ТМ-Т/1-7	9
10	Разрез Б-Б. Разрез В-В.	ТМ-Т/1-8	10
11	Вид с фронта. Вид сзади	ТМ-Т/1-9	11
12	Каркас котла. Вид с фронта. Вид сверху.		
	Вид сбоку. Вид сзади.	ТМ-Т/1-10	12
13	Вид сбоку. Спецификация.	ТМ-Т/1-11	13
14	Вид В. Вид Г.	ТМ-Т/1-12	14
15	Спецификация на обмуровочный		
	материал. Монтажные указания	ТМ-Т/1-13	15
16	Кирпичные газоходы от котла до сте-		
	ны здания. Сечения: а-а; б-б; в-в.	ТМ-Т/1-14	16

Примечания.

1. В настоящем альбоме даны обмуровочные чертежи котла „Универсал-6М" для работы на каменных углях с выходом летучих веществ меньше 15%.

2. Обмуровочные чертежи котла „Универсал-6М" для работы на бурых углях и каменных углях с выходом летучих веществ больше 15%.
Смотри альбом Т типовой проект 903-1-23/71.

Госстрой СССР САНТЕХПРОЕКТ г. Москва 1971г.	Содержание альбома	Типовой проект 903-1-23/71
		Альбом Т/1
Котельная с 4 котлами „Универсал-6М" на твердом топливе.		Лист Б/н

А – А м 1:10

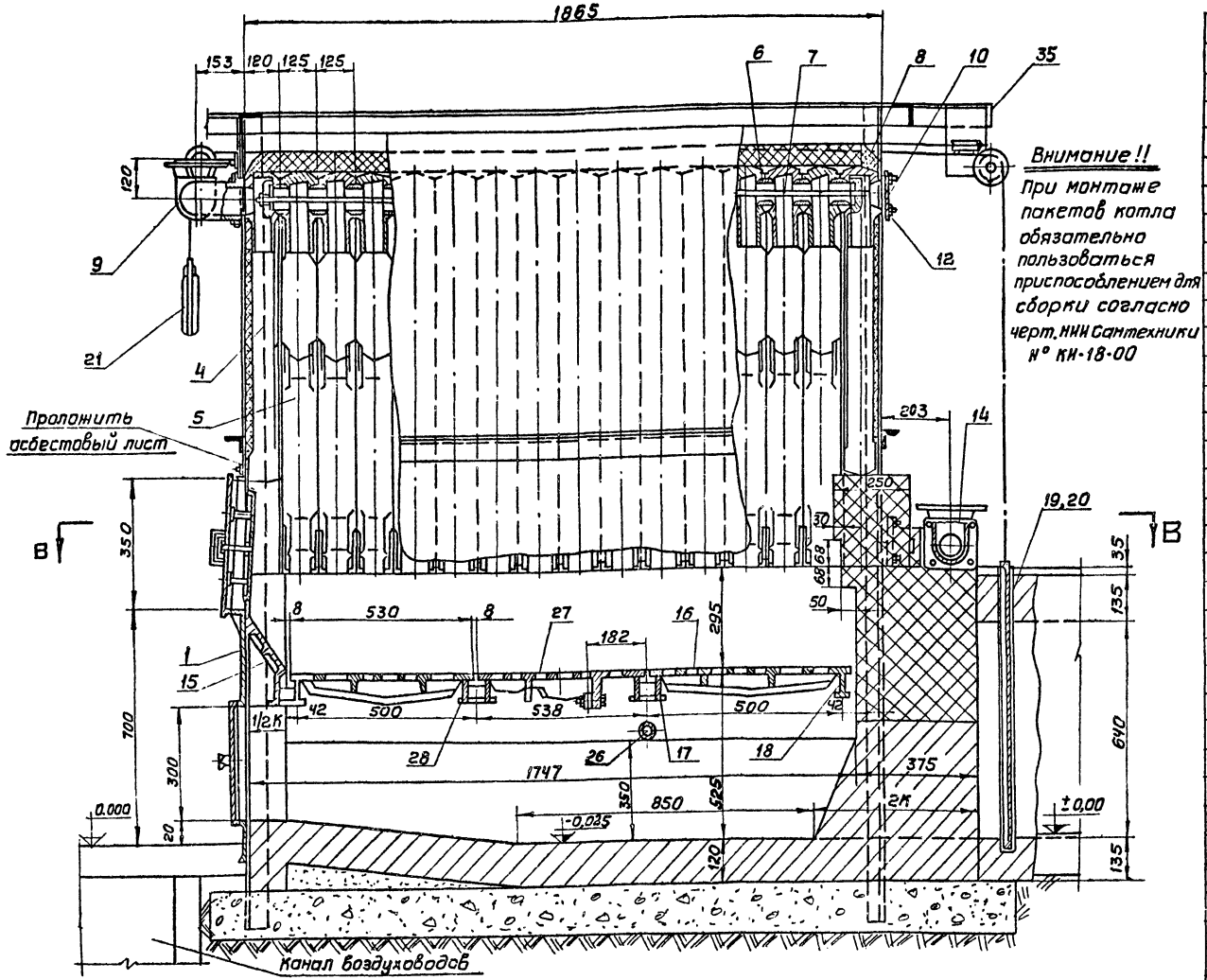

Внимание!!
При монтаже пакетов котла обязательно пользоваться приспособлением для сборки согласно черт. НИИ Сантехники № КИ-18-00

Примечания

1. Обмуровка котла „Универсал-6М" разработана на основании чертежей НИИ Сантехники Кт 126А-00.000
2. Обмуровка блока 2ˣ котлов выполнена на листах ТМ-V/1-1 ÷ ТМ-V/1-6
3. Обмуровка котла выполнена на листах ТМ-V/1-1; ТМ-V/1-7 ÷ ТМ-V/1-12
4. Монтажные указания и спецификацию на обмуровочные материалы см. чертеж ТМ-V/1-13

N N поз	Черт. или ГОСТ	Наименование	Ед. изм	Кол.	Мат.	Вес 6 кг Ед.	Вес 6 кг Общ	Примеч
37	ТМ-V/1	Каркас котла	шт		сбор	276,0	276,0	
36	ГОСТ 3062-59	Канат стальной ф 4,2	п.м	30	—	—	—	
35	15кч 18р	Вентиль запорный Ду40	шт	2	Сбор	3,5	7,0	
34	ГОСТ 3262-62	Труба Ду50 ℓ=100	„	2	Ст3	0,488	0,976	
33	ГОСТ 3262-62	Труба Ду50 ℓ=620	„	2	Ст3	2,54	5,08	
32	Кт 140-00-04	Рычаг противовеса	„	2	Ст3	4,0	8,0	
31	Кт 140-00-03	Противовес	„	2	СЧ 12-28	23,0	46,0	
30	Кт 140-00-01	Рукоятка	„	2	Ст3	3,96	7,92	
29	Кт 140-00-02	Серьга	„	2	СЧ 12-28	4,8	9,6	
28	Кт 132-00-03	Балка колосниковая проходная	„	2	СЧ 12-28	15,0	30,0	
27	Кт 132-00-02	Колосник поворотный	„	8	СЧ 12-28	16,6	132,8	
26	Кт 126М-03	Труба для заливки шлака	„	2	—	10,3	20,6	
25	Кт 132-02	Ось поворотного механизма	„	2	—	23,45	46,90	
24	Кт 140-08	Упор левый	„	2	—	1,08	2,16	
23	Кт 140-07	Упор правый	„	2	—	1,05	2,10	
22	Кт 125-00-17	Заглушка	„	16	СЧ 12-28	0,14	2,24	
21	Кт 126-00-15	Противовес	„	4	„	7,6	30,4	
20	Кт 126-00-14	Шибер	„	4	„	7,6	30,4	
19	Кт 126-00-13	Рама шибера	„	4	„	5,4	21,6	
18	Кт 126-00-12	Балка колосниковая крайняя	„	2	„	10,3	20,6	
17	Кт 126-00-09	Балка колосниковая средняя	„	4	„	17,3	69,2	
16	Кт 125М-00-13	Колосник	„	16	„	15,2	243,2	
15	Кт 126М-00-05	Плита передняя	„	2	„	12,0	24,0	
14	Кт 126М 00-04	Тройник нижний	„	2	„	12,6	25,2	
13	Кт 126М 00-03	Отвод	„	4	СЧ 12-28	10,5	42,0	
12	Кт 41-00-11	Прокладка	„	20	паронит	0,03	0,6	
11	Кт 41-00-10	Фланец с отверстием	„	4	СЧ 12-28	2,2	8,8	
10	Кт 120-00-05	Фланец	„	4	„	1,92	7,68	
9	Кт 126М 00-02	Тройник верхний	„	2	„	16,3	32,6	
8	Кт 70АМ-00-05	Скоба связи	„	16	СЧ 12-28	0,52	8,32	
7	Кт 126М 00-01	Болт стяжной	„	8	Ст3	2,92	23,36	
6	Кт 41-00-01С	Ниппель стальной (2ой вариант)	„	112	Ст3	0,4	48,0	
5	Кт 1203М 00-02	Секция средняя	„	52	СЧ 12-28	58,5	304,2	
4	Кт 1203М 00-01	Секция крайняя	„	8	СЧ 12-28	112,0	896,0	
3	Кт 138-04	Блок для шибера с двумя роликами	„	2	Сб	2,6	5,2	
2	Кт 138А-03	Блок для шибера с одним роликом	„	4	„	1,42	5,68	
1	Кт 126М 02	Плита фронтовая	шт	2	Сб	71,0	142,0	

Спецификация на блок 2ˣ котлов

Госстрой СССР САНТЕХПРОЕКТ г. Москва 1971г	Обмуровка котла Разрез А-А. Спецификация на блок 2ˣ котлов	Типовой проект 903-1-23/71
Котельная с котлами „Универсал-6М" на твердом топливе		Альбом V/1
		Лист ТМ-V/1-1

Б - Б
М 1:10

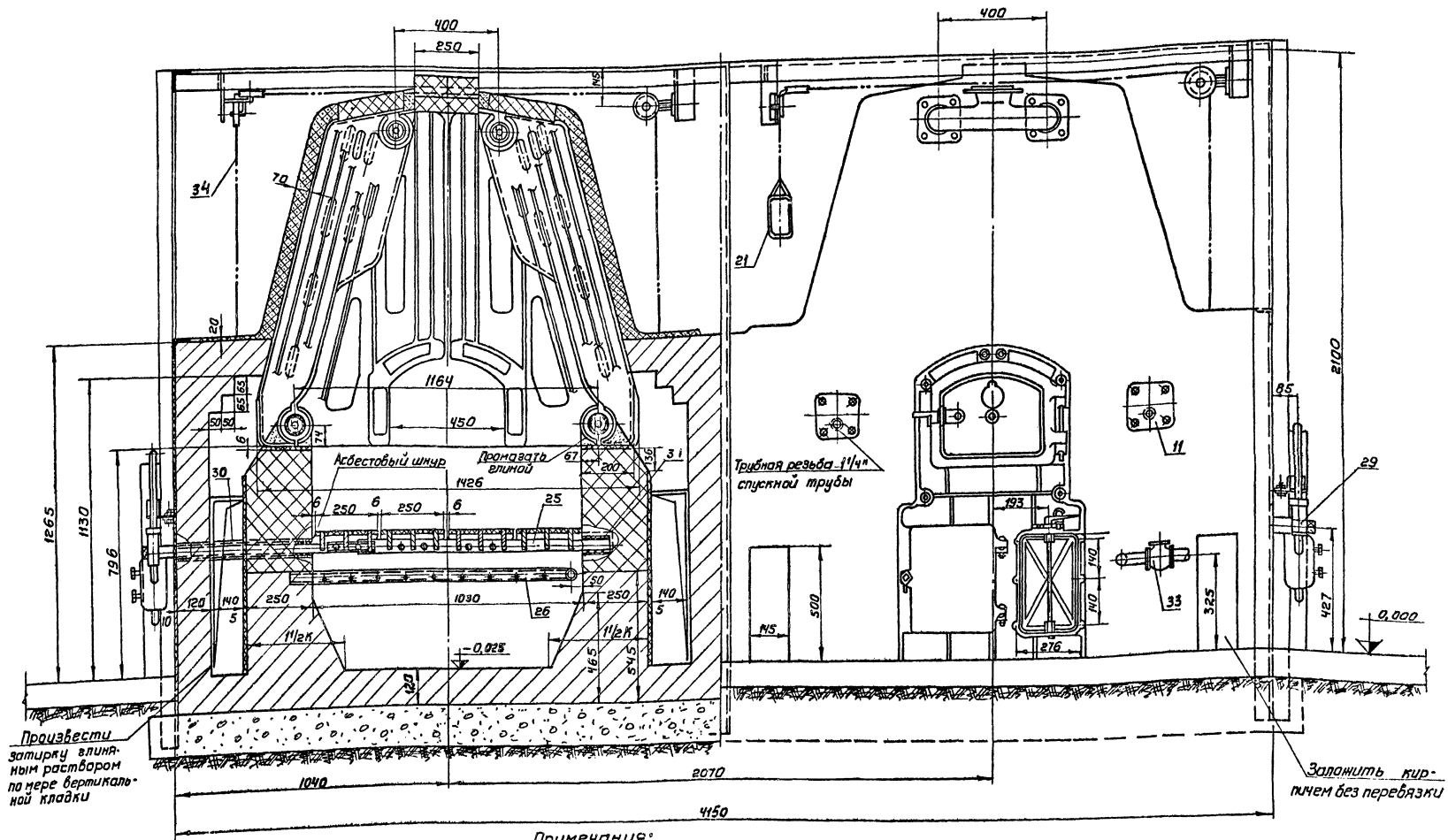

Примечания:

1. Обмуровка блока 2 х котлов выполнена на листах ТМ-V/1-1 ÷ ТМ-V/1-6
2. Общие примечания см. лист ТМ-V/1-1

Госстрой СССР САНТЕХПРОЕКТ г. Москва 1971 г.	Обмуровка блока 2 х котлов Разрез Б-Б	Типовой проект 903-1-23/71
Котельная с котлами „Универсал-6М" на твердом топливе		Альбом V/1
		Лист ТМ-V/1-2

В - В м1:10

Вид сверху м1:10

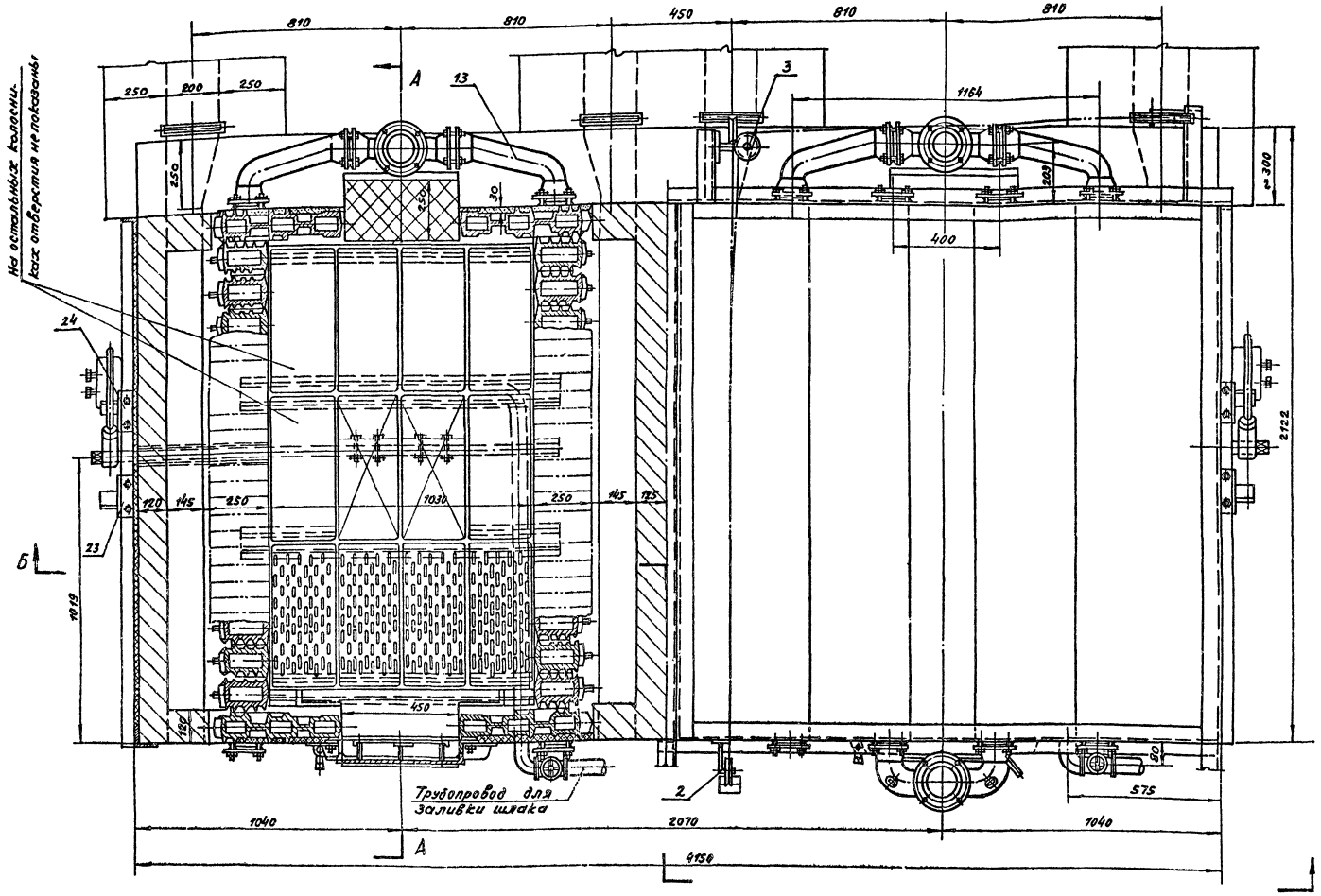

Примечания:

1. Обмуровка блока 2 х котлов выполнена на листах ТМ-У/1-1 ÷ ТМ-У/1-6.
2. Общие примечания см. лист ТМ-У/1-1.

Госстрой СССР САНТЕХПРОЕКТ г. Москва 1977 г.	Обмуровка блока 2 х котлов. Вид сверху Разрез В-В.	Типовой проект 903-1-23/77
		Альбом У/1
Котельная с 4 котлами „Универсал-6М" на твердом топливе		Лист ТМ-У/1-3

Вид сзади

М 1:10

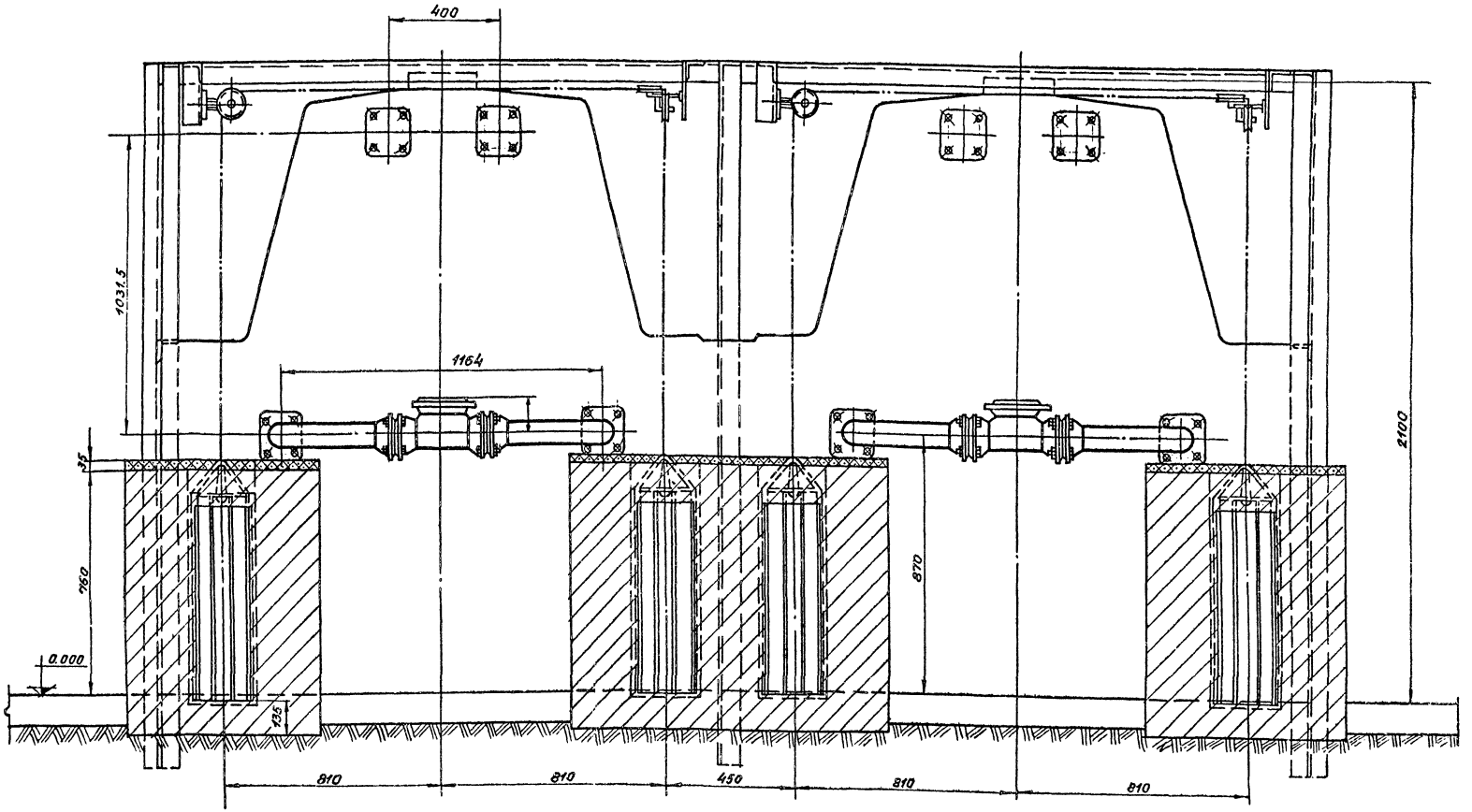

Примечания

1. Обмуровка блока 2х котлов выполнена на листах ТМ-V/1-1 ÷ ТМ-V/1-6.
2. Общие примечания см. лист ТМ-V/1-1.

Госстрой СССР САНТЕХПРОЕКТ г. Москва 1971 г.	Обмуровка блока 2х котлов. Вид сзади	Типовой проект 903-1-23/71
Котельная с 4 котлами „Универсал-6М" на твердом топливе		Альбом V/1
		Лист ТМ-V/1-4

Вид с фронта

М 1:20

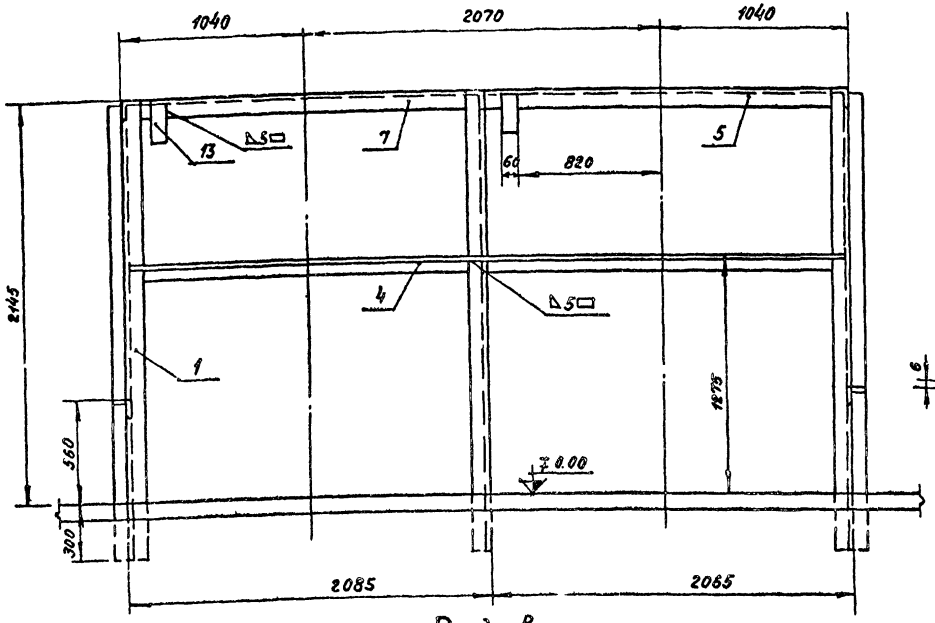

Вид сверху

М 1:20

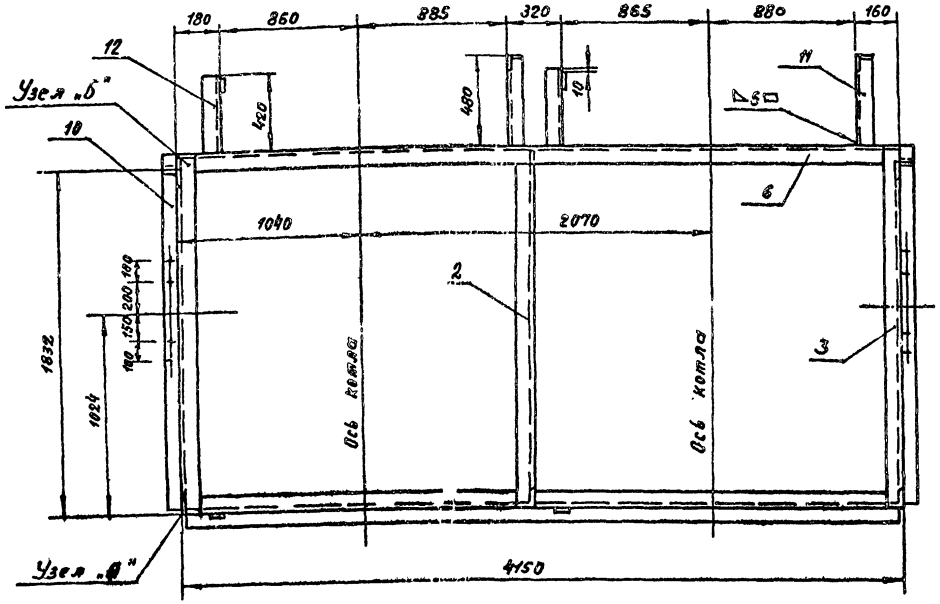

Деталь поз. 4

М 1:10

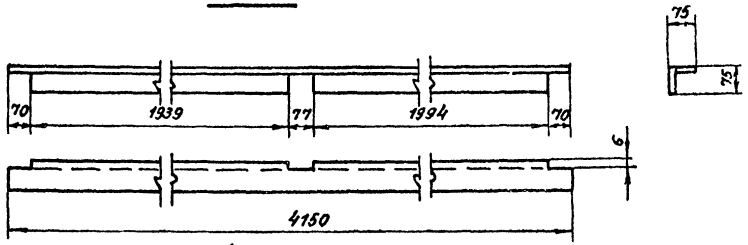

Деталь поз. 3 ("правая")

М 1:10

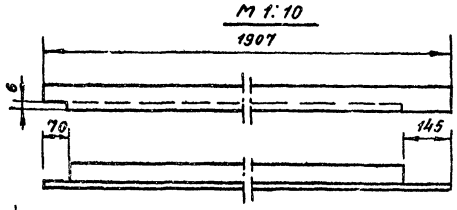

Деталь поз. 2

М 1:10

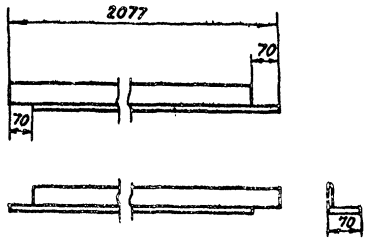

Деталь поз. 1 ("левая")

М 1:10

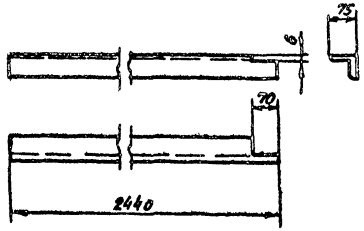

Примечания:

1. Каркас котла выполнен на 2 листах ТМ-Ӯ/1-5; ТМ-Ӯ/1-6.
2. Вид сзади и вид сбоку см. лист ТМ-Ӯ/1-6.
3. Узлы „А" и „Б" см. лист ТМ-Ӯ/1-6.

NN поз.	N черт. или ГОСТ	Наименование	Ед. изм.	Кол.	Мат.	Ед. Вес 6 кг	Общ. Вес 6 кг	Примеч.
16	ГОСТ 9467-60	Электроды Э-34	кг	—	3.34	—	10.0	
15	ГОСТ 103-57	Полоса 70×10; ℓ=90	—"—	2	—"—	0.3	0.6	
14	ГОСТ 103-57	Полоса 120×12; ℓ=200	—"—	2	—"—	2.26	4.52	
13	ГОСТ 103-57	Полоса 60×12; ℓ=250	шт.	2	Ст.3	1.41	2.82	
12	ГОСТ 8509-57	∠ 75×75×5; ℓ=420	—"—	2	—"—	2.43	4.86	
11	ТМ-Ӯ/1-6	∠ 75×75×5; ℓ=670	—"—	2	—"—	3.8	7.6	
10	ТМ-Ӯ/1-6	∠ 75×75×5; ℓ=1882	—"—	2	—"—	10.9	21.8	1 правый 1 левый
9	ГОСТ 8509-57	∠ 75×75×5; ℓ=4300	—"—	1	—"—	24.9	24.9	
8	ТМ-Ӯ/1-6	∠ 75×75×5; ℓ=1822	—"—	2	—"—	11.15	22.3	
7	ГОСТ 8509-57	∠ 75×75×5; ℓ=1935	—"—	1	—"—	11.2	11.2	
6	ТМ-Ӯ/1-6	∠ 75×75×5; ℓ=4150	—"—	1	—"—	24.33	24.33	
5	ГОСТ 8509-57	∠ 75×75×5; ℓ=1990	—"—	1	—"—	12.0	12.0	
4	по наст. чертежу	∠ 75×75×5; ℓ=4150	—"—	1	—"—	24.1	24.1	
3	—"—	∠ 75×75×5; ℓ=1907	—"—	2	—"—	11.0	22.0	1 правый 1 левый
2	—"—	∠ 75×75×5; ℓ=2077	—"—	1	—"—	12.0	12.0	
1	по наст. чертежу	∠ 75×75×5; ℓ=2440	шт.	5	Ст.3	14.2	71.0	3 правых 2 левых

Спецификация

М-б 1:20	Каркас котла	Материал сварочн	Вес 6 кг 276.03	Поз. 35	К листу ТМ-Ӯ/1-1	Лист ТМ-Ӯ/1-5

Госстрой СССР САНТЕХПРОЕКТ г. Москва 1971 г.

Котельные с 4 котлами „Универсал-6М" на твердом топливе.

Обмуровка котла. Каркас для блока из 2-х котлов 6. Вид с фронта, вид сверху и спецификация.

Типовой проект 903-1-23/71

Альбом Ӯ/1

Лист ТМ-Ӯ/1-5

Вид сзади
м 1:20

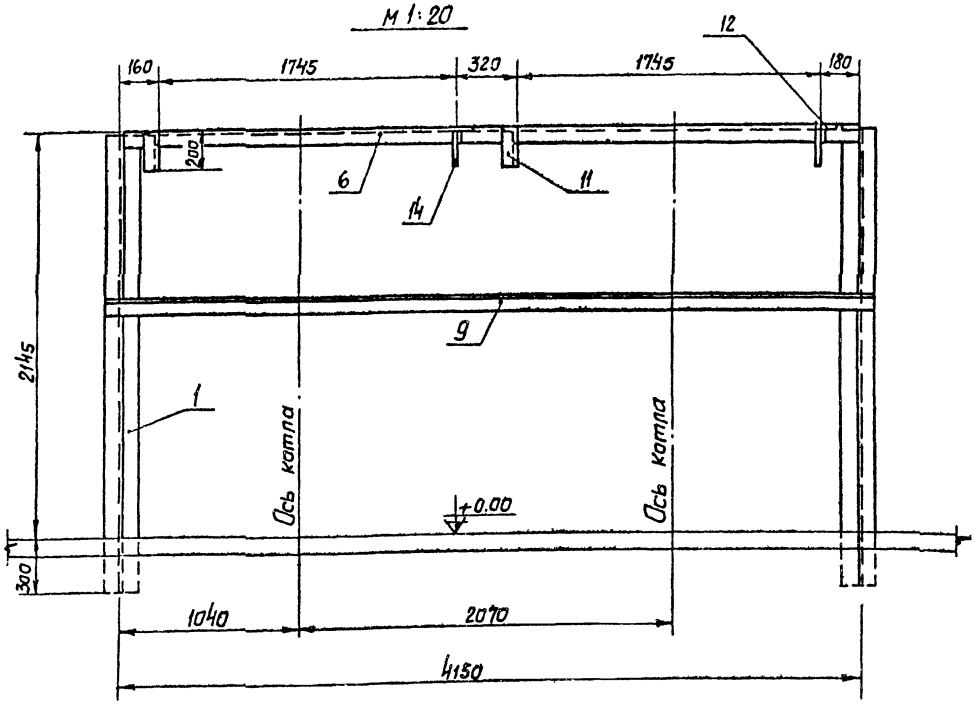

Вид сбаку
м 1:20

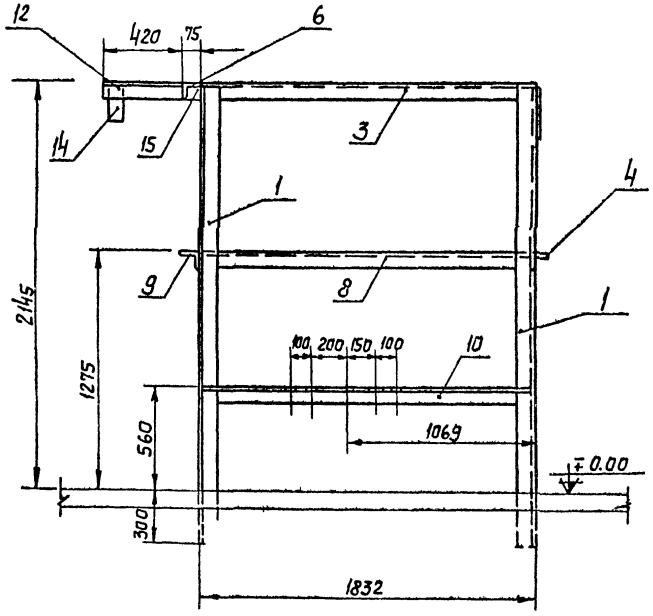

Деталь поз. 8
м 1:10

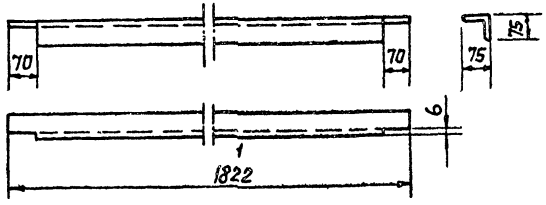

Деталь поз. 10 (левая)
м 1:10

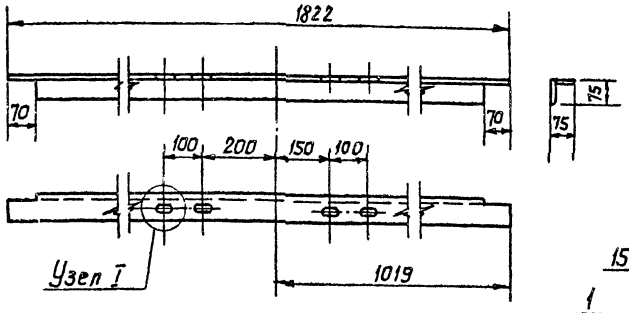

Узел „А"
м 1:5

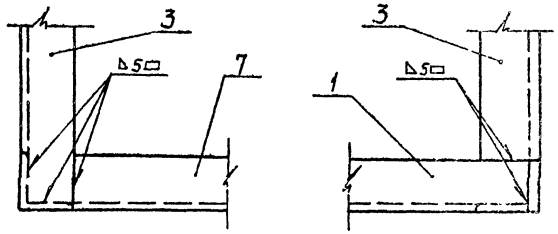

Деталь поз. 6
м 1:10

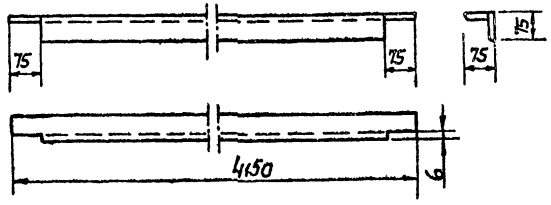

Узел I
м 1:2

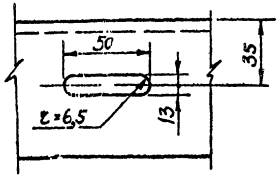

Деталь поз. 11
м 1:10

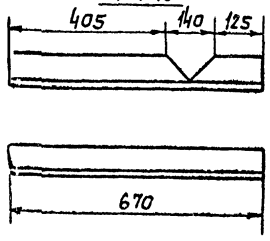

Узел „Б"
м 1:5

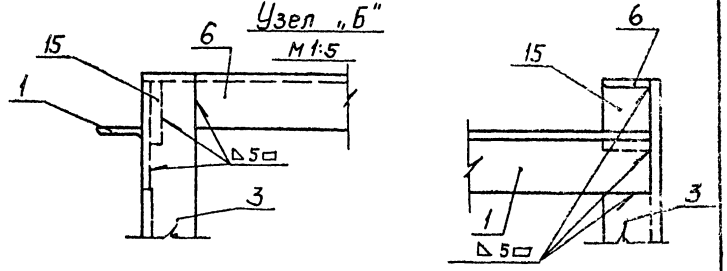

Госстрой СССР САНТЕХПРОЕКТ г. Москва 1971г. Котельные с котлами „Универсал-6М" на твердом топливе.	Обмуровка котла. Каркас для блока из 2-х котлов. Вид сзади. Вид сбаку и узлы.	Типовой проект 903-1-23/71 Альбом V/1 Лист ТМ-V/1-6

Вид сверху
М 1:10

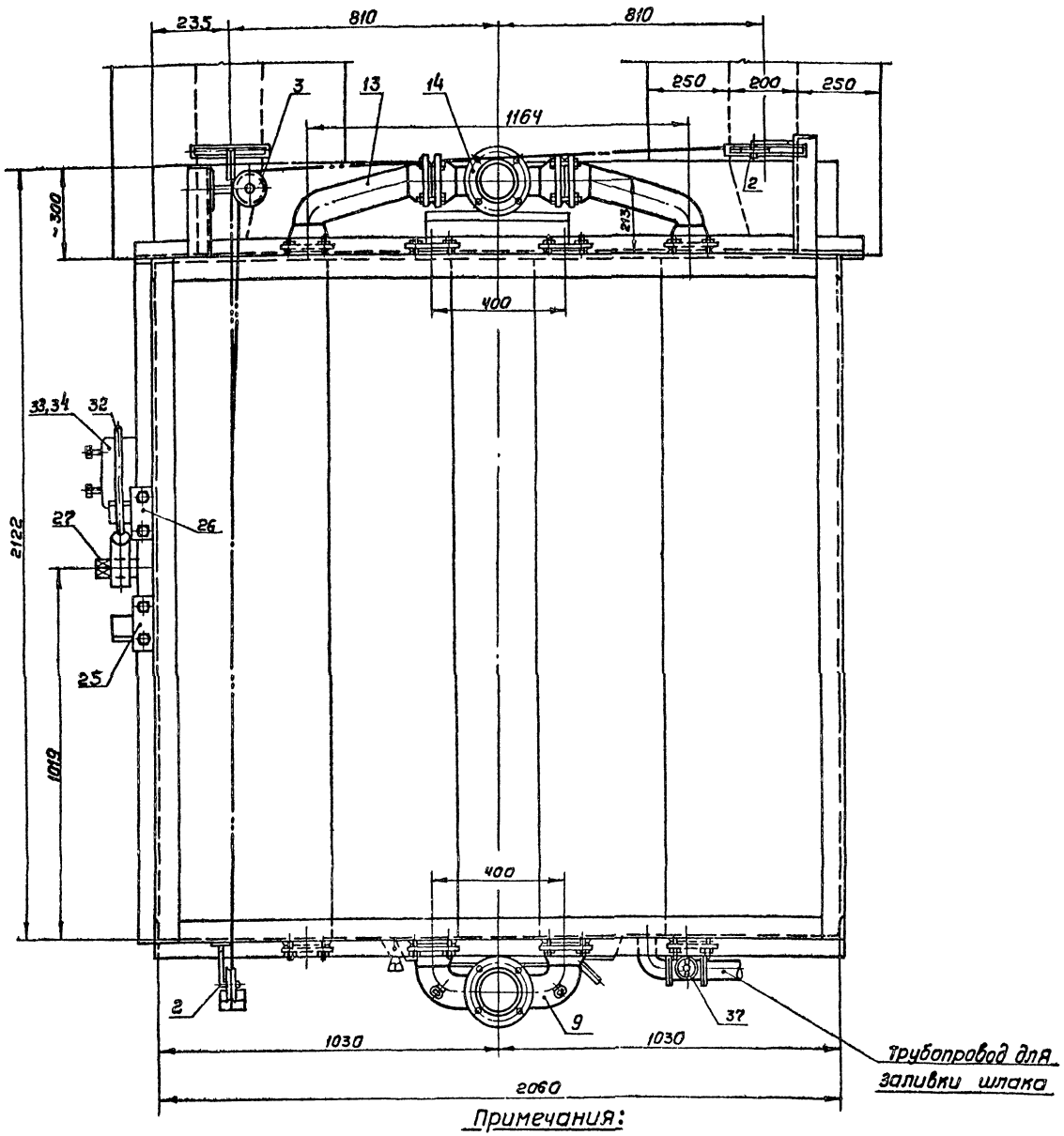

Примечания:

1. Обмуровка котла выполнена на листах ТМ-V/1-1; ТМ-V/1-2÷ТМ-V/1-12
2. Общие примечания см. лист ТМ-V/1-1

№ п.п	Черт. или ГОСТ	Наименование	Кол	Кол	Мат	Вес 1 ед	Вес общ кг	Примечан
37	ГОСТ 8944-57	Вентиль запорный Ду40	шт	1	Сбор	3,5	3,5	
36	ГОСТ 3262-62	Труба Ду50; ℓ=100	"	1	Ст3	0,488	0,488	
35	ГОСТ 3262-62	Труба Ду50; ℓ=520	"	1	Ст3	2.54	2.54	
34	Кт 140-00-04	Рычаг противовеса	"	1	Ст3	4.0	4.0	
33	Кт 140-00-03	Противовес	"	1	СЧ 12-28	23.0	23.0	
32	Кт 140-00-01	Рукоятка	"	1	Ст3	3.96	3.96	
31	Кт 140-00-02	Серьга	"	1	СЧ 12-28	4.8	4.8	
30	Кт 132-00-03	Балка колосниковая проходная	"	1	"	15.0	15.0	
29	Кт 132-00-02	Колосник поворотный	"	4	СЧ 12-28	16.6	66.4	
28	Кт 126М-03	Труба для заливки шлака	"	1	Сбор	10.3	10.3	
27	Кт 132 02	Ось поворотная механизма	"	1	Сбор	23.45	23.45	
26	Кт 140-08	Упор левый	"	1	—	1.08	1.08	
25	Кт 140-07	Упор правый	"	1	—	1.05	1.05	
24	ТМ-V/1-10	Каркас котла	шт	1	Сбор	191.06	191.06	
23	ГОСТ 3062-59	Канат стальной ф 4,2	п.м	~15	—	—	—	
22	Кт 125-00-17	Заглушка	"	8	СЧ 12-28	0.14	1.12	
21	Кт 126-00-15	Противовес	"	2	"	7.6	15.2	
20	Кт 126-00-14	Шибер	"	2	"	7.6	15.2	
19	Кт 126-00-13	Рама шибера	"	2	"	5.4	10.8	
18	Кт 126-00-12	Балка колосниковая крайняя	"	1	"	10.3	10.3	
17	Кт 126-00-09	Балка колосниковая средняя	"	2	"	17.3	34.6	
16	Кт 125М 00-13	Колосник	"	8	"	15.2	121.6	
15	Кт 126М 00-05	Плита передняя	"	1	"	12.0	12.0	
14	Кт 126М 00-04	Тройник нижний	"	1	"	12.6	12.6	
13	Кт 126М-00-03	Отвод	"	2	СЧ 12-28	10.5	21.0	
12	Кт 41-00-11	Прокладка	"	10	Паронит	0.03	0.3	
11	Кт 41-00-10	Фланец с отверстием	"	2	СЧ 12-28	2.2	4.4	
10	Кт 120-00-05	Фланец	"	2	"	1.92	3.84	
9	Кт 126М 00-02	Тройник верхний	"	1	"	16.3	16,3	
8	Кт 70АМ-00-05	Скоба связи	"	8	СЧ 12-28	0.52	4,16	
7	Кт 126М-00-01	Болт стяжной	"	4	Ст3	2.92	11.7	
6	Кт 126М 00-01	Ниппель стальной (2ой вариант)	"	56	Ст3	0.4	22.4	
5	Кт 1203М 00-02	Секция средняя	"	26	СЧ 12-28	58.5	1521	
4	Кт 1203М 00-01	Секция крайняя	"	4	СЧ 12-28	112.0	448.0	
3	Кт 138-04	Блок для шибера с двумя роликами	"	1	—	2.6	2.6	
2	Кт 138-03	Блок для шибера с одним роликом	"	2	—	1.42	2.84	
1	Кт 126М-02	Плита фронтовая	шт	1	—	71.0	71.0	

Спецификация на 1 котел

Госстрой СССР САНТЕХПРОЕКТ г. Москва 1971 г.

Обмуровка котла. Вид сверху. Спецификация на 1 котел.

Котельная с котлами „Универсал-6М" на твердом топливе.

Типовой проект 903-1-23/71

Альбом V/1

Лист ТМ-V/1-7

В-В М 1:10

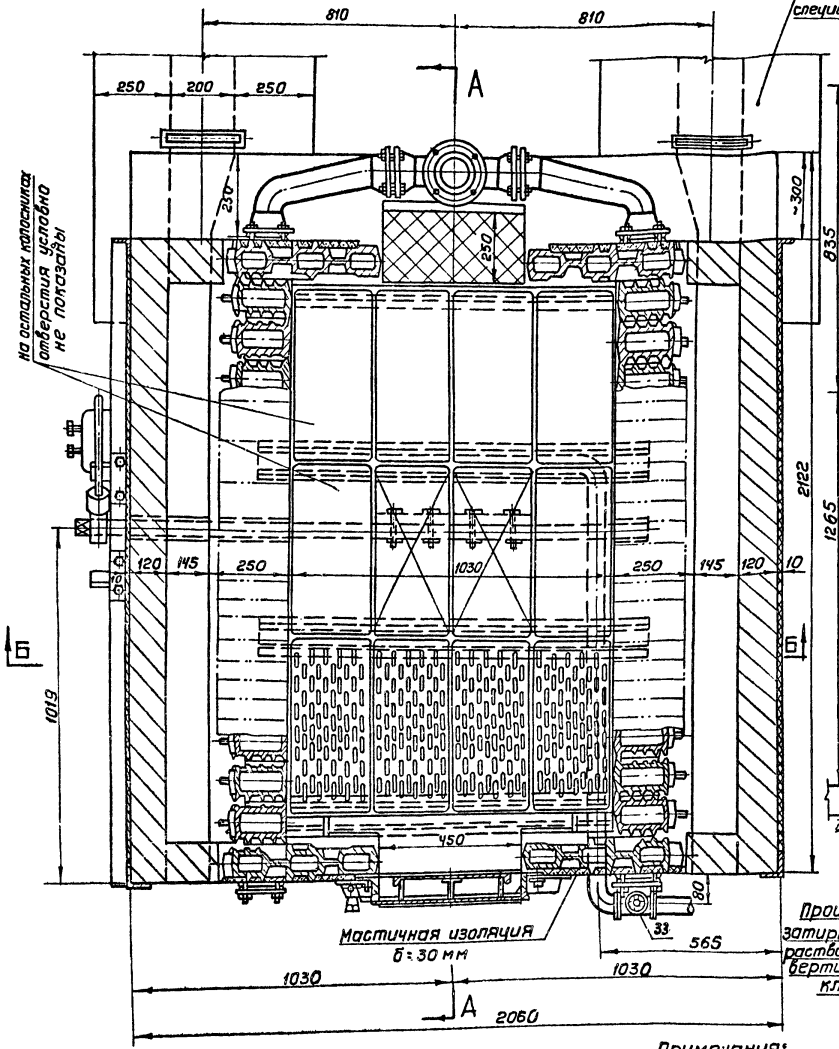

Б-Б М 1:10

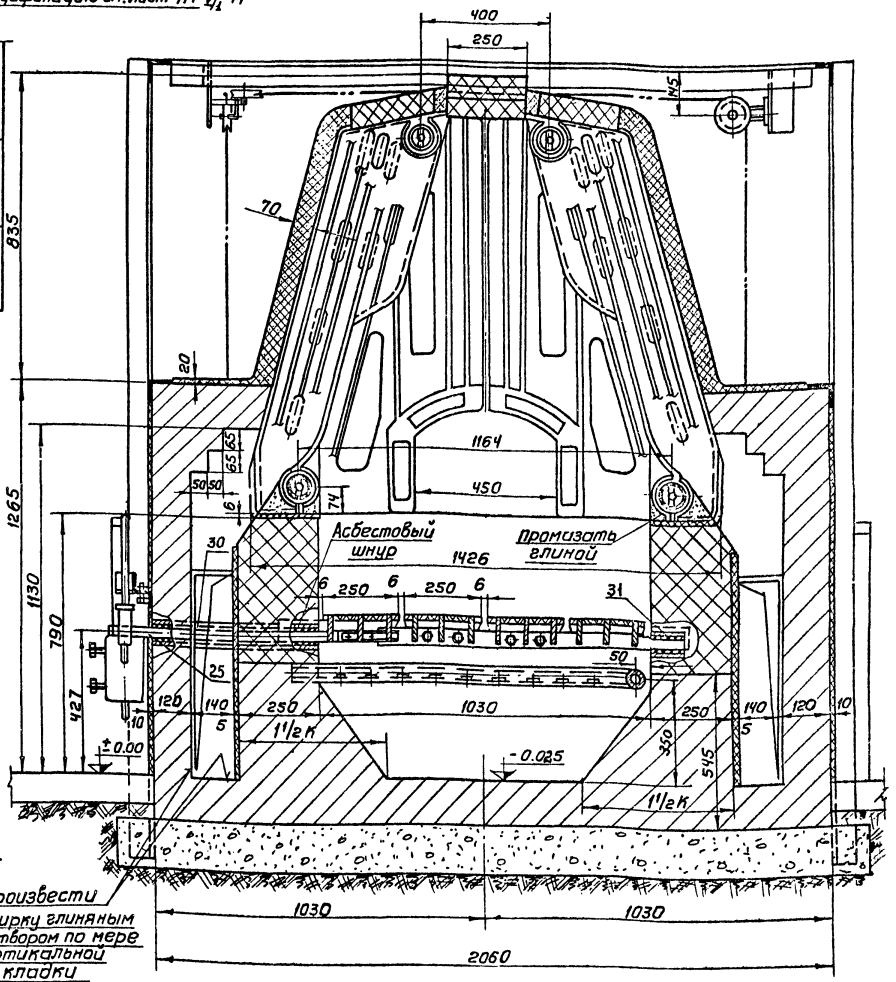

Примечания:

1. Обмуровка котла выполнена на листах ТМ-V/1-1 ; ТМ-V/1-7 ÷ ТМ-V/1-12
2. Общие примечания см. лист ТМ-V/1-1
3. Разрез А-А см. лист ТМ-V/1-1

Госстрой СССР САНТЕХПРОЕКТ г. Москва 1971 г.	Обмуровка котла	Типовой проект 903-1-23/71
Котельная с котлами „Универсал-6М" на твердом топливе	Разрез Б-Б. Разрез В-В	Альбом V/1
		Лист ТМ-V/1-8

Вид с фронта м 1:10

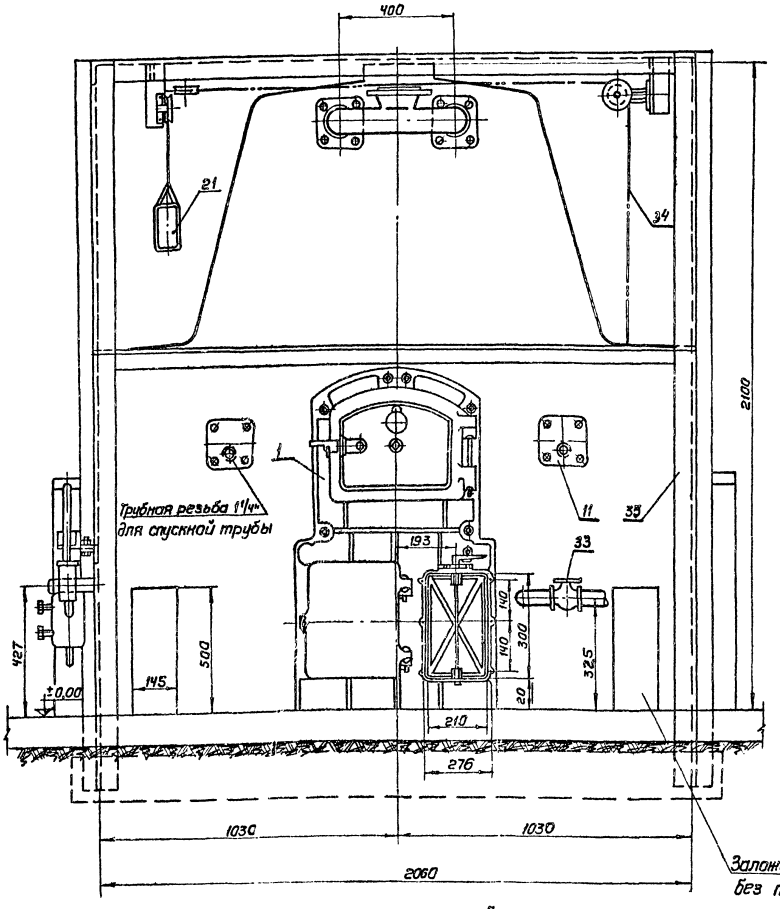

Вид сзади м 1:10

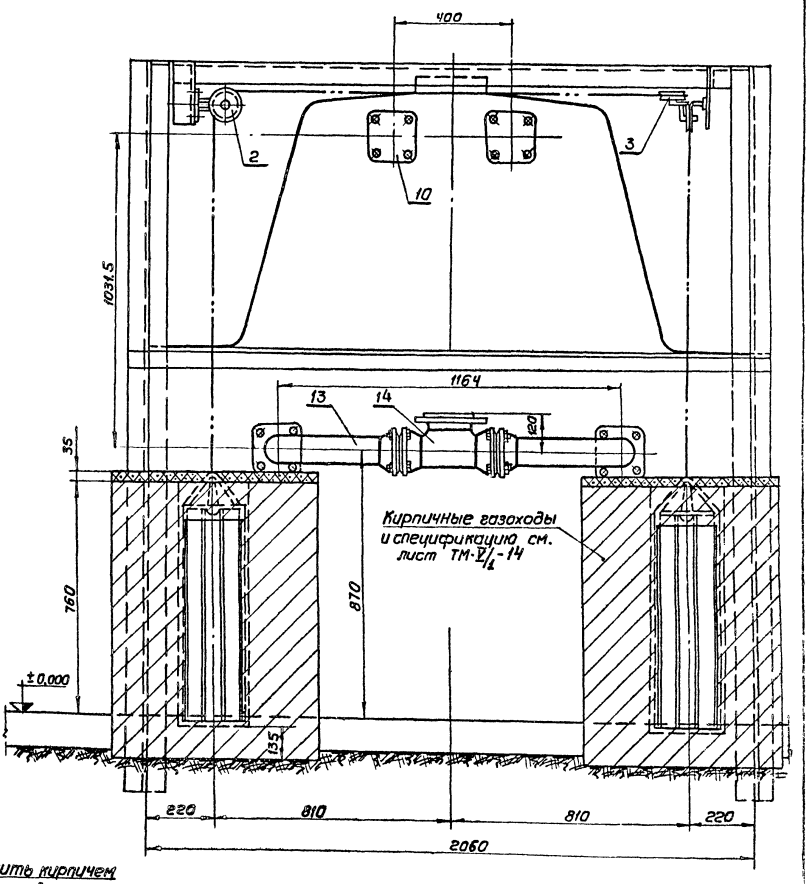

Примечания:

1. Обмуровка котла выполнена на листах ТМ-V/1-1 ; ТМ-V/1-7÷ТМ-V/1-12
2. Общие примечания см. лист ТМ-V/1-1

Госстрой СССР САНТЕХПРОЕКТ г. Москва 1971г	Обмуровка котла Вид с фронта. Вид сзади	Типовой проект 903-1-23/71
Котельная с котлами „Универсал-6М" на твердом топливе		Альбом V/1
		лист ТМ-V/1-9

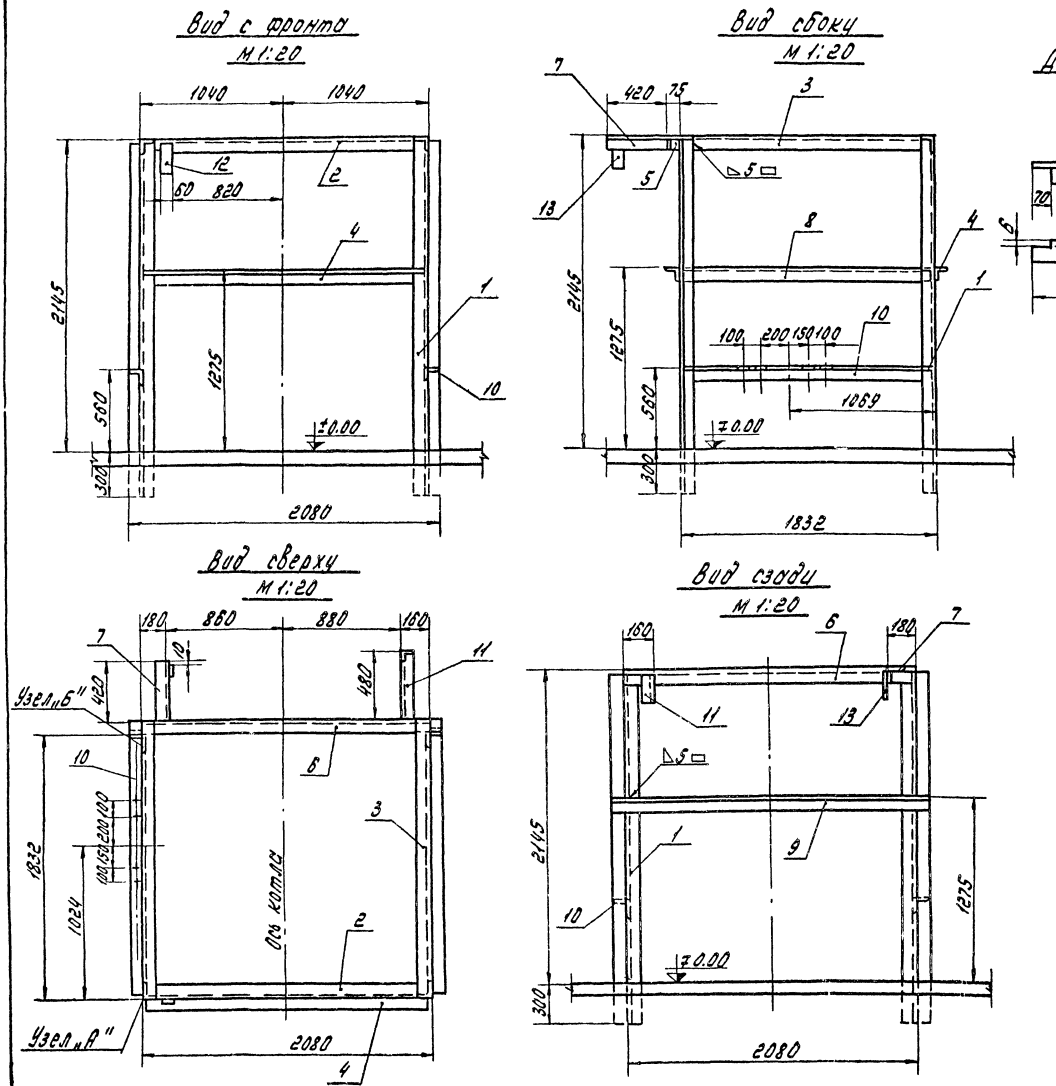

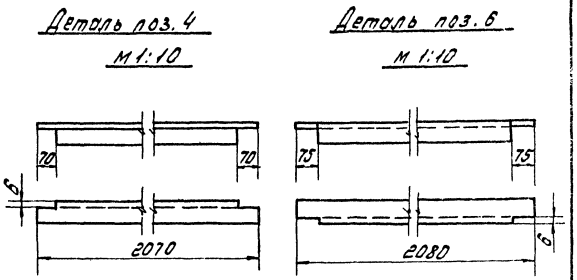

Примечания:

1. Узлы „А" и „Б" см. лист ТМ-V/1-6.

Нн. поз.	Нн. черт. или сост.	Наименование	Ед. изм.	Кол.	Мат.	Ед. вес в кг.	Общ. вес в кг.	Прим.
14	ГОСТ 9467-60	Электроды Э-34	кг	—	Э-34	—	8.0	
13	ГОСТ 103-57	Полоса 120x12; l=200	"	1	"	2.26	2.26	
12	ГОСТ 103-57	Полоса 60x12; l=250	"	1	"	1.41	2.82	
11	ТМ-V/1-6	L75x75x5; l=670	"	1	"	3.8	3.8	
10	ТМ-V/1-6	L75x75x5; l=1882	"	2	"	109.	21.8	1 правый 1 левый
9	ГОСТ 8509-57	L75x75x5; l=2230	"	1	"	12.93	12.93	
8	ТМ-V/1-5	L75x75x5; l=1822	"	2	"	11.15	22.3	
7	ГОСТ 8509-57	L75x75x5; l=420	"	1	"	2.43	2.43	
6	ТМ-V/1-10	L75x75x5; l=2080	"	1	"	12.12	12.12	
5	ГОСТ 103-57	Полоса 70x10; l=90	"	2	"	0.3	0.6	
4	ТМ-V/1-10	L75x75x5; l=2070	"	1	"	12.0	12.0	
3	ТМ-V/1-5	L75x75x5; l=1907	"	2	"	11.0	22.0	1 правый 1 левый
2	ГОСТ 8509-57	L75x75x5; l=1930	"	1	"	11.2	11.2	
1	ТМ-V/1-5	L75x75x5; l=2440	шт.	4	Ст.3	14.2	56.8	2 правых 2 левых

Спецификация

Нн. поз.	Каркас котла	Матер. сборочн.	Вес в кг 191-06	Поз. 35	К листу ТМ-V/1-7	Лист ТМ-V/1-10

Госстрой СССР САНТЕХПРОЕКТ г. Москва 1971 г.	Обмуровка котла. Каркас котла. Вид с фронта, вид сверху.	Типовой проект 903-1-23/71
Котельные с 4 котлами „Универсал-6М" на твердом топливе.		Альбом V/1
		Лист ТМ-V/1-10

Вид сбоку М1:10

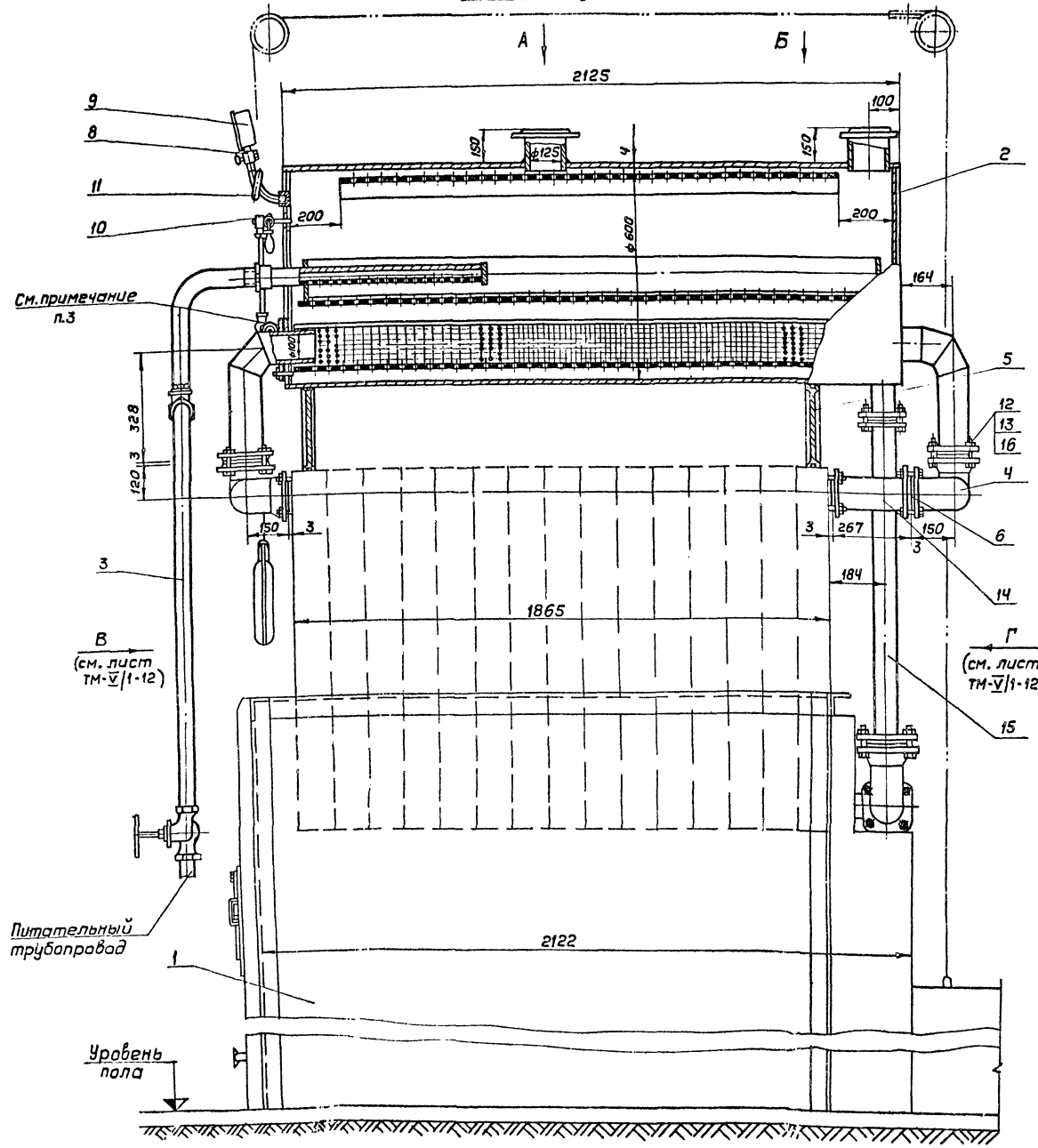

Вид А
М1:10

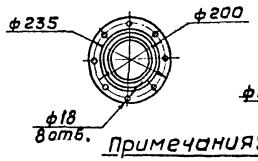

Вид Б
М1:10

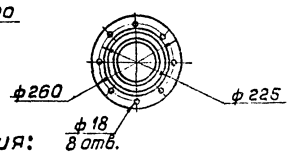

Примечания:

1. Обмуровка парового котла выполнена на чертежах ТМ-V/1-11 ТМ-V/1-12
2. Спецификация составлена на один котел
3. Приварку отводов производить при монтаже паросборника, исходя из конкретного размера 1865 (длина пакета) монтируемого котла.
4. Детали водогрейного котла: тройник нижний (чертеж Кт 126 А-00-04), отводы (Кт 126 А-00-03) и фланцы (Кт 126 А-00-05) в комплект котла не входят.
5. Спецификацию на обмуровочные и изоляционные материалы см. чертеж ТМ-V/1-13

NN поз.	N черт. или ГОСТ	Наименование	Ед. изм	Кол	Мат	Вес в кг: Ед.	Вес в кг: Общ	Прим.
16	Кт 120 II п-00-001	Прокладка	-"-	4	паронит	0,05	0,2	
15	Кт 120 II п-03-000	Труба циркуляционная	-"-	1	—	15,0	15,0	
14	Кт 120 II п 02-000	Патрубок соединительный	-"-	2	—	6,1	12,2	
13	ГОСТ 5915-70	Гайка М16	-"-	24	Ст3	0,034	0,82	
12	ГОСТ 7798-70	Болт М16х55	-"-	24	Ст4	0,117	2,81	
11	Пр 1-01-04	Трубка для манометра	-"-	1	—	0,62	0,62	
10	12Б 1бк	Указатель уровня кранового типа цапковый	-"-	2	—	3,0	6,0	
9	ГОСТ 8625-65	Манометр D-100 тип 1 1кгс/см² кл. точности 2,5	шт	1	—	1,0	1,0	
8	—	Кран трехходовой для манометра	—	1	—	0,4	0,4	
7	—	Изоляция	—	—	Асбозурит	—	—	
6	Кт 120 II п 00-0003	Прокладка	-"-	2	Паронит	0,03	0,06	
5	Кт 120 II п 00-002	Подставка	-"-	2	Сч 15-32	2,8	5,6	
4	Кт 161-00 009	Тройник верхний	-"-	1	Сч 15-32	16,5	16,5	
3	Кт 120 II п-04-000	Труба питательная	-"-	1	—	15,0	15,0	
2	Кт 120 II п-01-000	Паросборник	-"-	1	Сб	245,0	245,0	
1	Кт 126 А-00-000	Котел отопительный чугунный секционный	шт	1	Сб	—	—	

Спецификация (на 1 котел)

Госстрой СССР САНТЕХПРОЕКТ г. Москва 1977 г	Обмуровка котла. Вид сбоку. Спецификация	Типовой проект 903-1-23/71 Альбом V/1
Котельная с 4 котлами „Универсал-6М" на твердом топливе		Лист ТМ-V/1-11

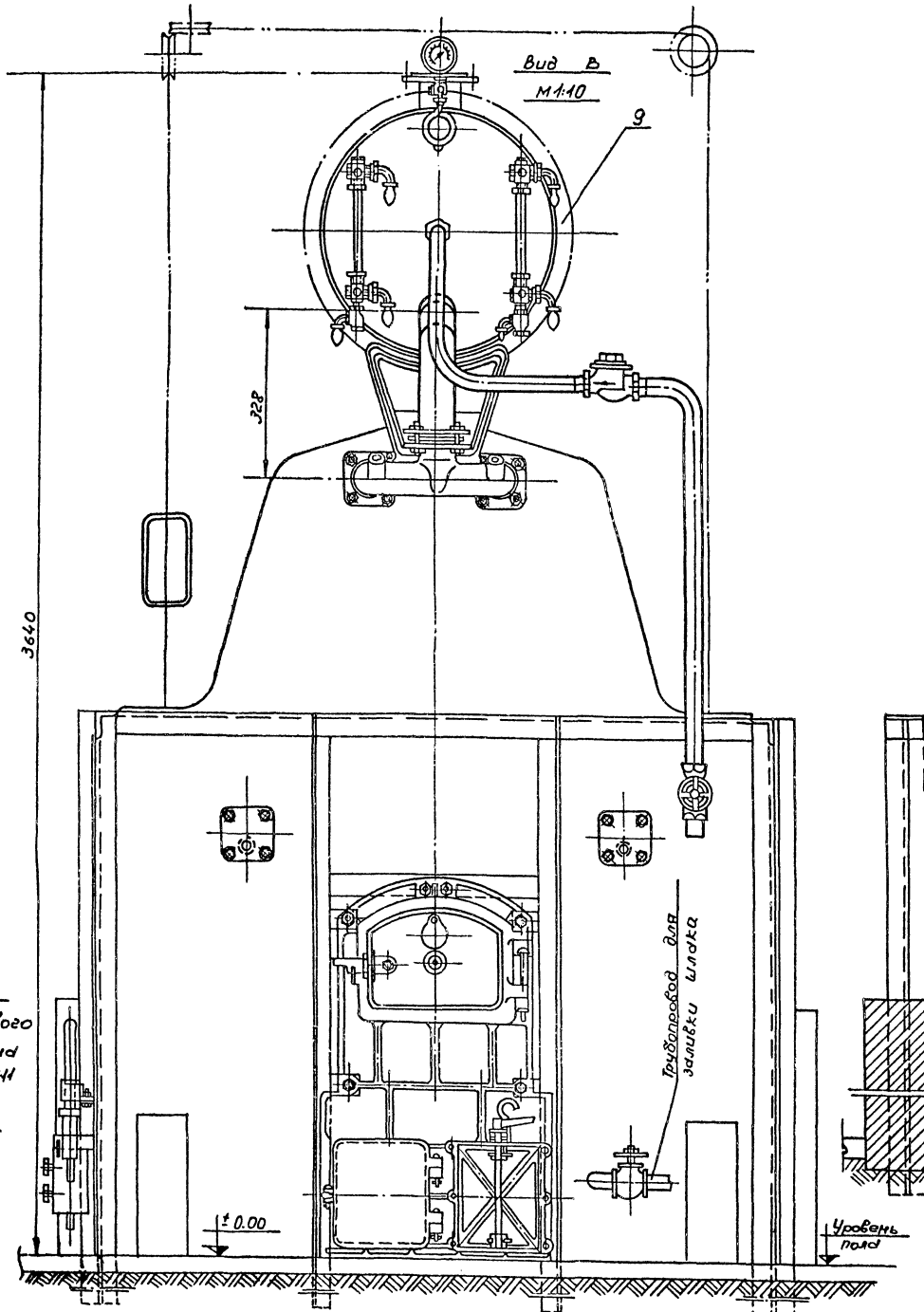

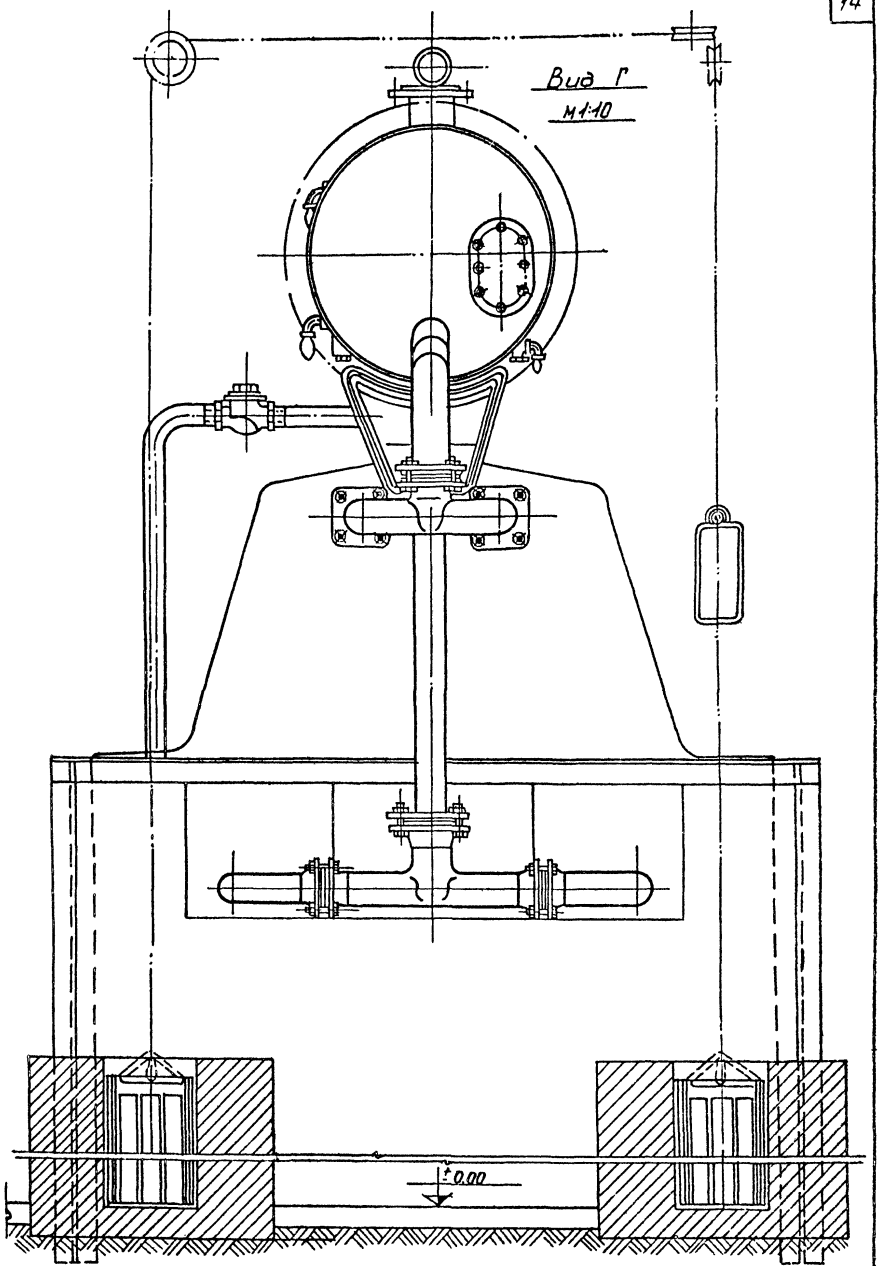

Примечания:

1. Обмуровка парового котла выполнена на листах ТМ-$\frac{V}{1}$/11 ТМ-$\frac{V}{1}$-12.
2. Общие примечания см. лист ТМ-$\frac{V}{1}$-1.

Госстрой СССР САНТЕХПРОЕКТ г. Москва 1971г.	Обмуровка котла Вид В. Вид Г.	Типовой проект 903-1-23/71
		Альбом $\frac{V}{1}$
Котельная с 4 котлами „Универсал-6М" на твердом топливе		Лист ТМ-$\frac{V}{1}$-12

Монтажные указания на обмуровку котла

1. Обмуровку котла из красного кирпича производить на глиняном растворе. В части огнеупорной футеровки кладку производить на растворе из мертеля. Причем толщина шва в футеровке и сводах должна быть не более 3* мм.
2. Запрещается укладка кирпича тесанной стороной во внутрь топки и газоходов котла.
3. Металлические поверхности в местах соприкосновения с кладкой изолировать листовым асбестом толщиной δ= 5 мм.
4. При отсутствии готового мертеля по ГОСТу 6137-61, для приготовления 1м³ мертеля принять:

   шамотного порошка 960 кг
   глины огнеупорной 550 кг и воды 450 литров
5. Изоляционная мастика наносится на горячую поверхность котла.
   Первый слой наносится в разжиженном состоянии толщиной до 5 мм.
   Последующие слои набрасываются шлепками после высыхания предыдущих.
   Нанесение последнего слоя производится под рейку
   состав мастики:

   белой глины 70%; асбестовой крошки 30%
6. Неплотности между ребрами секций и щели между крайними секциями проконопатить асбестом.
7. Щели между секциями котла и обмуровкой промазать мастикой.
8. При монтаже пакетов котла обязательно пользоваться приспособлением для сборки согласно чертежа НИИ Сантехники N°КИ-18-00.
9. Внутреннюю поверхность газоходов затирать глиняным раствором по мере вертикальной кладки.

NN п/п	ГОСТ или ОСТ	Наименование	Ед. изм.	Кол.	Ед.	Общ.	Примечания
					Вес в кг		
6	ГОСТ 5631-51	Лак битумный N 177	кг	—	—	2.0	
5	ГОСТ 7931-56	Олифа	кг	—	—	2.0	
4	—	Краска тертая	кг	—	—	0.3	
3	ГОСТ 482-41	Белила цинковые тертые	кг	—	—	2.0	
2	ГОСТ 1498-62	Мел	кг	—	—	0.1	
1	—	Асбозурит	м³	0,3	450.0	135.0	

Сводная спецификация на изоляционные материалы 1го пароосборника

NN п/п	ГОСТ или ОСТ	Наименование	Ед. изм.	Кол-во	Примечания
8	ГОСТ 2850-58	Асбестовый картон δ=5	м²	5.0	
7	—	Асбестовая крошка	кг	160.0	для изоляции
6	—	Глина белая	кг	380.0	секций
5	ГОСТ 6426-52	Песок горный	м³	0.35	для кладки из
4	—	Глина красная	м³	0.45	красного кирпича
3	ГОСТ 6137-61	Мертель	м³	0.15	для огнеупорной кладки
2	ГОСТ 530-54	Кирпич красный I сорта 250×120×65	шт.	1050	
1	ГОСТ 8691-58	Кирпич огнеупорный прямой класса Б I сорта 250×123×65	шт.	400	

Спецификация на обмуровочный материал (на 1 котел)

Условные обозначения обмуровки:

- Красный кирпич
- Шамотный кирпич
- Мастичная изоляция

Примечания:

1. Спецификацию на кирпичные газоходы в пределах здания котельной см. чертеж ТМ-Ӯ/1-14.
2. Спецификации на металлическую часть котла см. листы ТМ-Ӯ/1.1; ТМ-Ӯ/1-7.

Госстрой СССР САНТЕХПРОЕКТ г. Москва 1971 г.	Обмуровка котла. Спецификация на обмуровочный материал. Монтажные указания	Типовой проект 903-1-23/71
		Альбом Ӯ/1
Котельная с 4 котлами „Универсал-6М" на твердом топливе		Лист ТМ-Ӯ/1-13

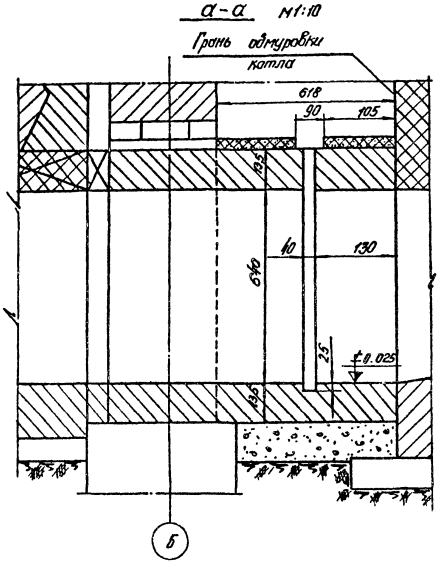

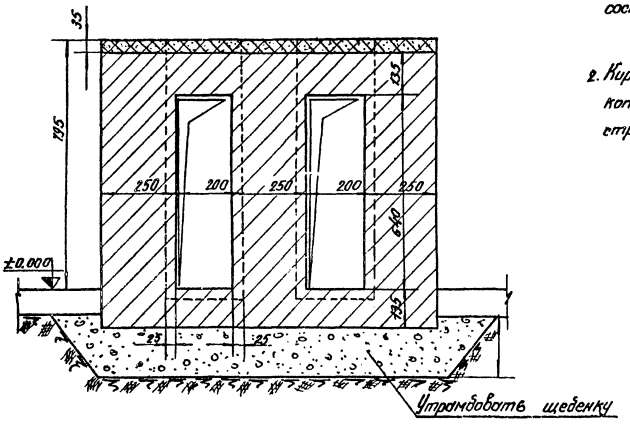

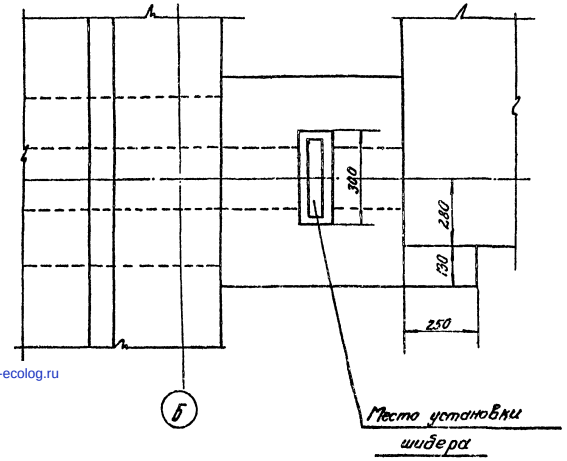

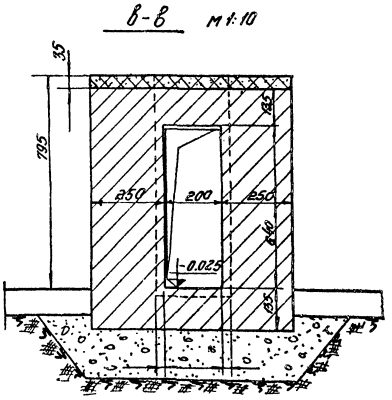

Примечания:

1. Спецификация на кирпичные газоходы составлена на 1 котел.
2. Кирпичные газоходы вне здания котельной выполняются по строительным чертежам

№	ГОСТ или ОСТ	Наименование	Ед. изм.	Кол-во	Примеч.
6	ГОСТ 1779-55	Асбестовый шнур ф25	п.м.	15.0	
5	—	Асбестовая крошка	кг	20	Мастичная изоляция
4	—	Глина белая	м3	0.08	
3	ГОСТ 8736-67	Песок горный	м3	0.15	Глиняный раствор
2	—	Глина красная	м3	0.12	
1	ГОСТ 530-71	Кирпич красный I сорта 250×120×65	шт.	300	

Спецификация на кирпичные газоходы

Госстрой СССР САНТЕХПРОЕКТ г. Москва 1971 г.	Кирпичные газоходы от котла до стены здания. Сечения а-а; б-б; в-в	Типовой проект 903-1-23/71
Котельная с 4 котлами „Универсал БМ" на твердом топливе.		Альбом V/1
		Лист ТМ-V/1-14

gost.e-ecolog.ru