ТИПОВОЙ ПРОЕКТ

903-1-23/71

КОТЕЛЬНАЯ

С 4 КОТЛАМИ „УНИВЕРСАЛ-6М"
ПОВЕРХНОСТЬЮ НАГРЕВА ПО 33,0м²
С ТОПКАМИ ДЛЯ РУЧНОГО ОБСЛУЖИВАНИЯ.
ТОПЛИВО: КАМЕННЫЕ И БУРЫЕ УГЛИ

/СКЛАД ТОПЛИВА – ОТКРЫТЫЙ/

АЛЬБОМ V

ОБМУРОВКА КОТЛА „Универсал-6м"
НА КАМЕННЫХ УГЛЯХ С ВЫХОДОМ

gost.e-ecolog.ru

ЦЕНТРАЛЬНЫЙ ИНСТИТУТ ТИПОВОГО ПРОЕКТИРОВАНИЯ
ГОССТРОЯ СССР
КИЕВСКИЙ ФИЛИАЛ
г.Киев-57 ул. Эжена Потье № 12

Заказ № 11/4818 инв № 12359-05 тираж 2200
Сдано в печать 28.08 1930г цена 1-37

ТИПОВОЙ ПРОЕКТ
903-1-23/71
КОТЕЛЬНАЯ
С 4 КОТЛАМИ „УНИВЕРСАЛ-6М"
ПОВЕРХНОСТЬЮ НАГРЕВА ПО 330 м²
С ТОПКАМИ ДЛЯ РУЧНОГО ОБСЛУЖИВАНИЯ.
ТОПЛИВО: КАМЕННЫЕ И БУРЫЕ УГЛИ.

/СКЛАД ТОПЛИВА - ОТКРЫТЫЙ/

Тип 1-Котельная для централизованного теплоснабжения систем отопления и вентиляции с магнитной обработкой воды.

Тип 2-Котельная для централизованного пароснабжения.

Тип 3-Котельная для централизованного теплоснабжения систем отопления и вентиляции с обработкой воды методом натрий-катионирования.

СОСТАВ ПРОЕКТА:

№№ альбомов по типам тип1	тип2	тип3.	Наименование альбомов
I/1	I/2	I/3	Тепломеханическая часть
II	II	II	Газоходы.
III	III	III	Узловые чертежи.
IV	IV	IV	Воздуховоды
V	V	V	Обмуровка котла „Универсал-6М" на бурых углях
V/1	V/1	V/1	Обмуровка котла „Универсал-6М" на каменных углях с выходом летучих веществ <15%
V/2	-	V/3	Установка централизованного горячего водоснабжения Тепломеханическая, архитектурно-строительная
VI/1	VI/2	VI/1	электротехническая часть, контроль и регулирование /по требованию/
VII	VII	VII	Архитектурно-строительная часть.
VII/1	VII/1	VII/1	Контроль и регулирование
VIII	VIII	VIII	Задание заводу-изготовителю щитов.
VIII/1	VIII/4	VIII/1	Электротехническая часть.
IX	IX	IX	Задание заводу-изготовителю.
X/1,4	X/2	X/3	Санитарно-техническая часть.
X/4	-	X/5	Спецификации на оборудование арматуру (заказные)
			Спецификации на оборудование арматуру установки централизованного горячего водоснабжения /заказные/ (по требованию)
XI кн.1,2	XI кн.1,2	XI кн.1,2	Сметы и технико-экономическая часть
XI		XI	Сметы установки централизованного горячего водоснабжения /по требованию/

Типовой проект 907-2-1 Металлические трубы для отвода дымовых газов с температурой 350°С. Альбомы I и II /по требованию/

Разработан ГПИ Сантехпроект Главпромстройпроект Госстроя СССР.

АЛЬБОМ V

12359-05 ②

Утвержден и введен в действие с 1/III-1973г. Главпромстройпроектом Госстроя СССР Приказ №7 от 15/II-73г.

№№ п/п	Наименование чертежей	Марка	Стр.
1	Титульный лист.	б/н	1
2	Содержание альбома.	б/н	2
3	Обмуровка котла. Разрез А-А.		
	Спецификация на блок 2х котлов	ТМ-У-1	3
	Обмуровка блока 2х котлов		
4	Разрез Б-Б.	ТМ-У-2	4
5	Разрез В-В. Вид сверху.	ТМ-У-3	5
6	Вид сзади.	ТМ-У-4	6
7	Обмуровка котла. Каркас для блока из 2х котлов		
	Вид с фронта. Вид сверху. Спецификация	ТМ-У-5	7
8	Обмуровка котла. Каркас для блока из 2х котлов.		
	Вид сзади. Вид сбоку. Узлы.	ТМ-У-6	8
	Обмуровка котла		
9	Вид сверху. Спецификация.	ТМ-У-7	9
10	Разрез Б-Б. Разрез В-В.	ТМ-У-8	10
11	Вид с фронта. Вид сзади.	ТМ-У-9	11
12	Каркас котла. Вид с фронта.		
	Вид сверху. Вид сбоку. Вид сзади.	ТМ-У-10	12
13	Вид сбоку. Спецификация.	ТМ-У-11	13
14	Вид В. Вид Г.	ТМ-У-12	14
15	Спецификация на обмуровочный материал. Монтажные указания	ТМ-У-13	15
16	Кирпичные газоходы от котла до стены здания. Сечения: а-а; б-б; в-в.	ТМ-У-14	16

Примечания:

1. В настоящем альбоме даны обмуровочные чертежи котла „Универсал-6М" для работы на бурых углях и каменных углях с выходом летучих веществ больше 15%.

2. Обмуровочные чертежи котла „Универсал-6М" для работы на каменных углях с выходом летучих веществ меньше 15% смотри альбом У/1. типовой проект 903-1-23/91.

12359-05 (3)

Госстрой СССР САНТЕХПРОЕКТ г. Москва 1991г.	Содержание альбома	Типовой проект 903-1-23/91 Альбом V Лист 1
Котельная с 4 котлами „Универсал-6М" на б...		

А - А

М1:10

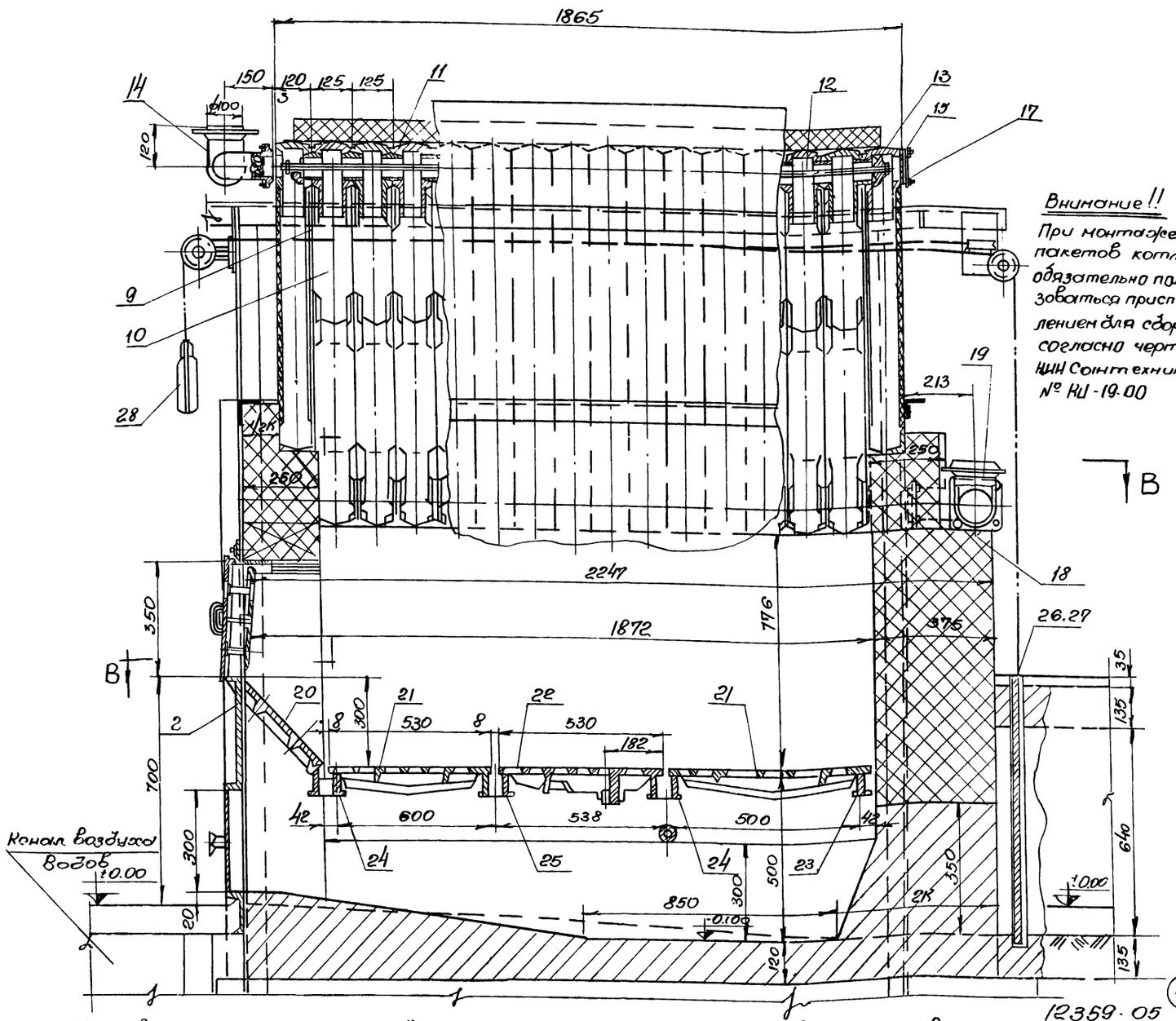

Внимание!!

При монтаже пакетов котла обязательно пользоваться приспособлением для сборки согласно черт. НИИ Сантехники № КЦ-19.00

NN 1103	N черт или ГОСТ	Наименование	Ед изм.	Кол.	Мат	Ед.	Общ. Вес в кг.	Примечан.
37	ГОСТ 3062-69	Канат стальной ф4,2	п.м	30	-	-	-	
36	15к4 18р	Вентиль запорный Ду40	шт	2	Сборн	3.5	7.0	
35	ГОСТ 3262.62	Труба Ду 50 L=100	-"-	2	Ст3	2.488	0.976	
34	ГОСТ 3262.62	Труба Ду 50 L=520	-"-	2	Ст3	2.54	5.08	
33	Кт 140-00.01	Рычаг противовеса	-"-	2	Ст3	3.8	7.6	
32	Кт 140-00.03	Противовес	-"-	2	Сч 12-28	25.5	51.0	
31	Кт 140 00.01	Рукоятка	-"-	2	Ст3	3.5	7.0	
30	Кт. 140 00.02	Серьга	-"-	2	Сч 12-28	4.8	9.6	
29	Кт 126-00.17	Заглушка	-"-	18	-"-	0.14	2.24	
28	Кт 125 00-15	Противовес	-"-	4	-"-	7.6	30.4	
27	Кт 126 00.14	Шибер	-"-	4	-"-	7.6	30.4	
26	Кт 126-00.13	Рама шибера	-"-	4	-"-	5.4	21.6	
25	Кт 132 00-03	Балка колосниковая проходная	-"-	2	-"-	15.0	30.0	
24	Кт 126-00-09	Балка колосниковая средняя	-"-	4	-"-	17.3	69.2	
23	Кт 126 00-12	Балка колосниковая крайняя	-"-	2	-"-	10.6	21.2	
22	Кт 132-00-02	Колосник поворотный	-"-	8	-"-	16.6	132.8	
21	Кт 125М 00-13	Колосник	-"-	16	-"-	15.2	243.2	
20	Кт 132М 00.01	Плита передняя	-"-	2	-"-	25.0	50.0	
19	Кт 126М 00-04	Тройник нижний	-"-	2	-"-	12.6	25.2	
18	Кт 126М 00.03	Отвод	-"-	4	Сч 12.28	10.4	41.6	
17	Кт 41-00-11	Прокладка	-"-	20	Паром	0.03	0.60	
16	Кт 41-00-10	Фланец с отверстием	-"-	4	Сч 12-28	2.2	8.8	
15	Кт 120 00-05	Фланец	-"-	4	-"-	1.92	7.68	
14	Кт 126М 00.02	Тройник верхний	-"-	2	-"-	16.7	53.4	
13	Кт 70АМ 00.05	Скоба связи	-"-	16	Сч 12.28	0.52	8.32	
12	Кт 126М 00.01	Болт стяжной	-"-	8	Ст3	2.92	23.4	
11	Кт 41-60-04с	Ниппель стальной (2 вариант)	-"-	112	Ст3	0.40	44.8	
10	Кт 120 3М 00.02	Секция средняя	-"-	52	Сч 12.28	58.5	3042	
9	Кт 120 3М 00.01	Секция крайняя	-"-	8	Сч 12-28	112.0	896.0	
8	Кт 126М-03	Труба для заливки шлака	-"-	2	-	10.3	20.6	
7	Кт 132.02 ТМ.	Ось поворотного механизма	-"-	2	-	23.45	46.90	
6	Кт М10-08	Упор левый	-"-	2	-	1.08	2.16	
5	Кт М10-07	Упор правый	-"-	2	-	1.13	2.26	
4	Кт 138-04	Блок для шибера с двумя роликами	-"-	2	-	2.6	5.2	
3	Кт 138-03	Блок для шибера с одним роликом	-"-	4	-	1.42	5.68	
2	Кт 126М 02	Плита фронтовая	-"-	2	-	72.0	144.0	
1	ТМ-V-5	Каркас котла	шт	1	Сборн	337.6	337.6	

Спецификация на блок 2х котлов

1. Обмуровка котла „Универсал-6М" разработана на основании чертежей НИИ Сантехники Кт 132 А-00.000
2. Обмуровка блока 2х котлов выполнена на листах ТМ-V-1 ÷ ТМ-V-6.
3. Обмуровка котла выполнена на листах ТМ-V-1; ТМ-V-7÷ТМ-V-12.
4. Монтажные указания и спецификацию на обмуровочные материалы см. чертеж ТМ-V-13.

12359-05

Госстрой СССР САНТЕХПРОЕКТ г. Москва 1971 г.	Обмуровка котлов разрез А-А Спецификация на блок 2х котлов	Типовой проект 903-1-23/71 Альбом V Лист ТМ-V-1
Котельная с 4 котлами „Универсал-6М" на [illegible]		

Б-Б
М1:10

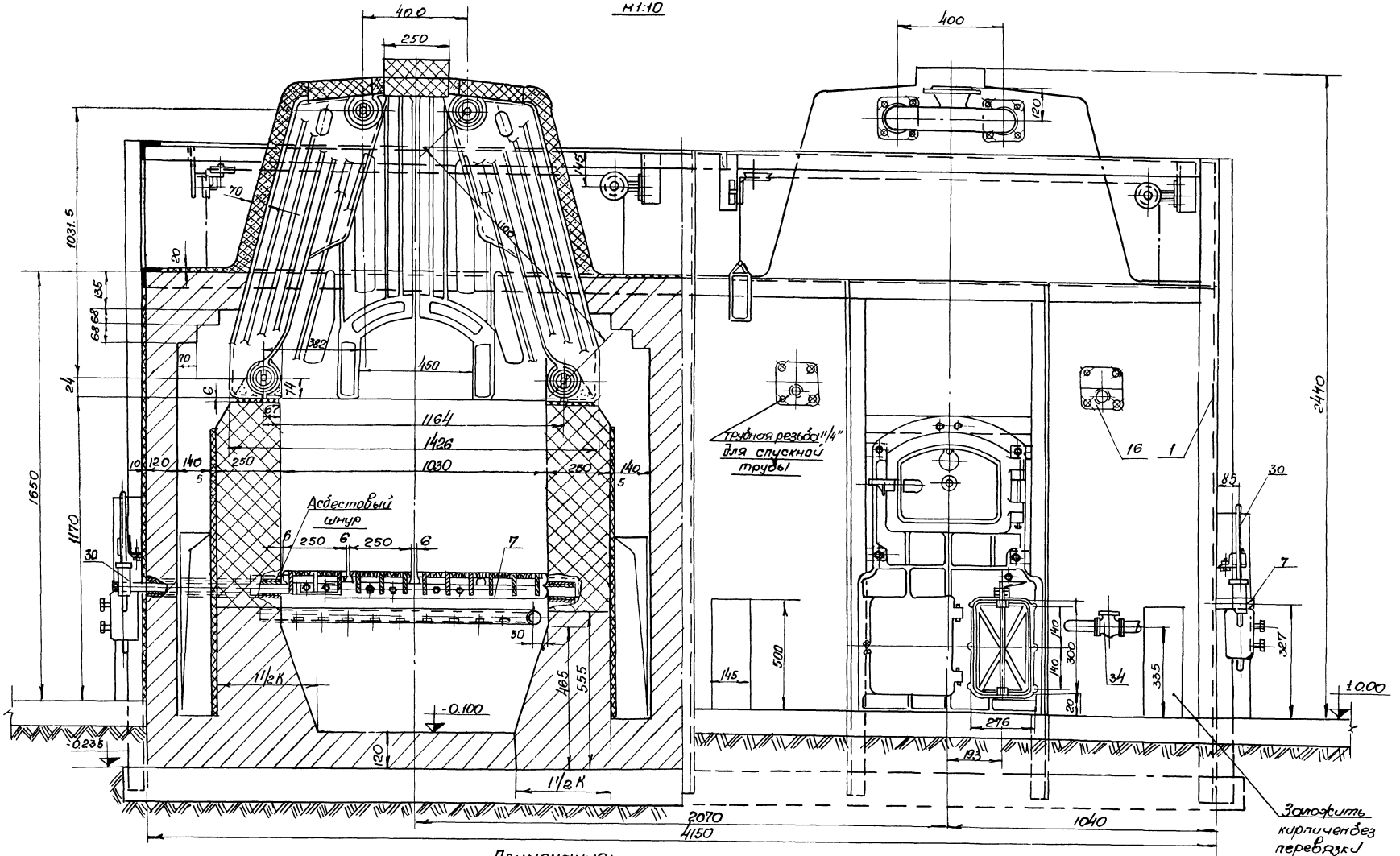

Примечания:

1. Обмуровка блока 2 х котлов выполнена на листах ТМ-В-1 и ТМ-В-6.
2. Общие примечания см. лист ТМ-В-1.

Госстрой СССР САНТЕХПРОЕКТ в Москва 1971г	Обмуровка блока 2 х котлов	Типовой проект 903-1-23/71
Котельная с 4 котлами "Универсал-6М" на твердом топливе	Разрез Б-Б	Альбом В
		Лист ТМ-В-2

12359-05 5

В-В
М1:10

Вид сверху
М1:10

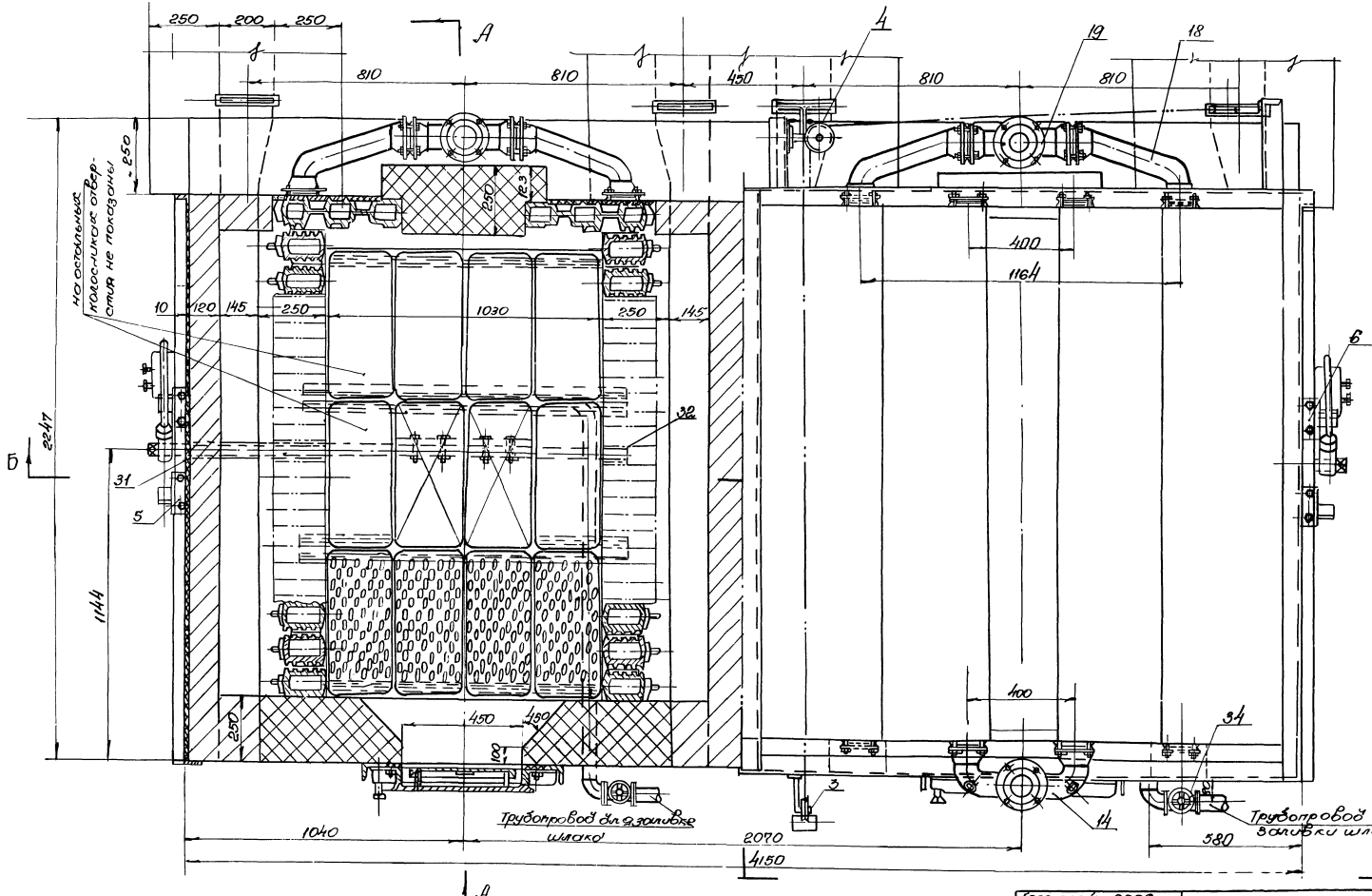

Примечания:

1. Обмуровка блока 2^х котлов выполнена на листах ТМ-У-1 и ТМ-У-6.
2. Общие примечания см. лист ТМ-У-1

12359-05 6

Госстрой СССР САНТЕХПРОЕКТ г. Москва 1991г.	Обмуровка блока 2^х котлов	Типовой проект 903-1 23.91
Котельная с 4 котлами „Универсал-6М" на твердом топливе	Разрез В-В. Вид сверху.	Альбом У
		Лист ТМ-У-3

Вид сзади
М1:10

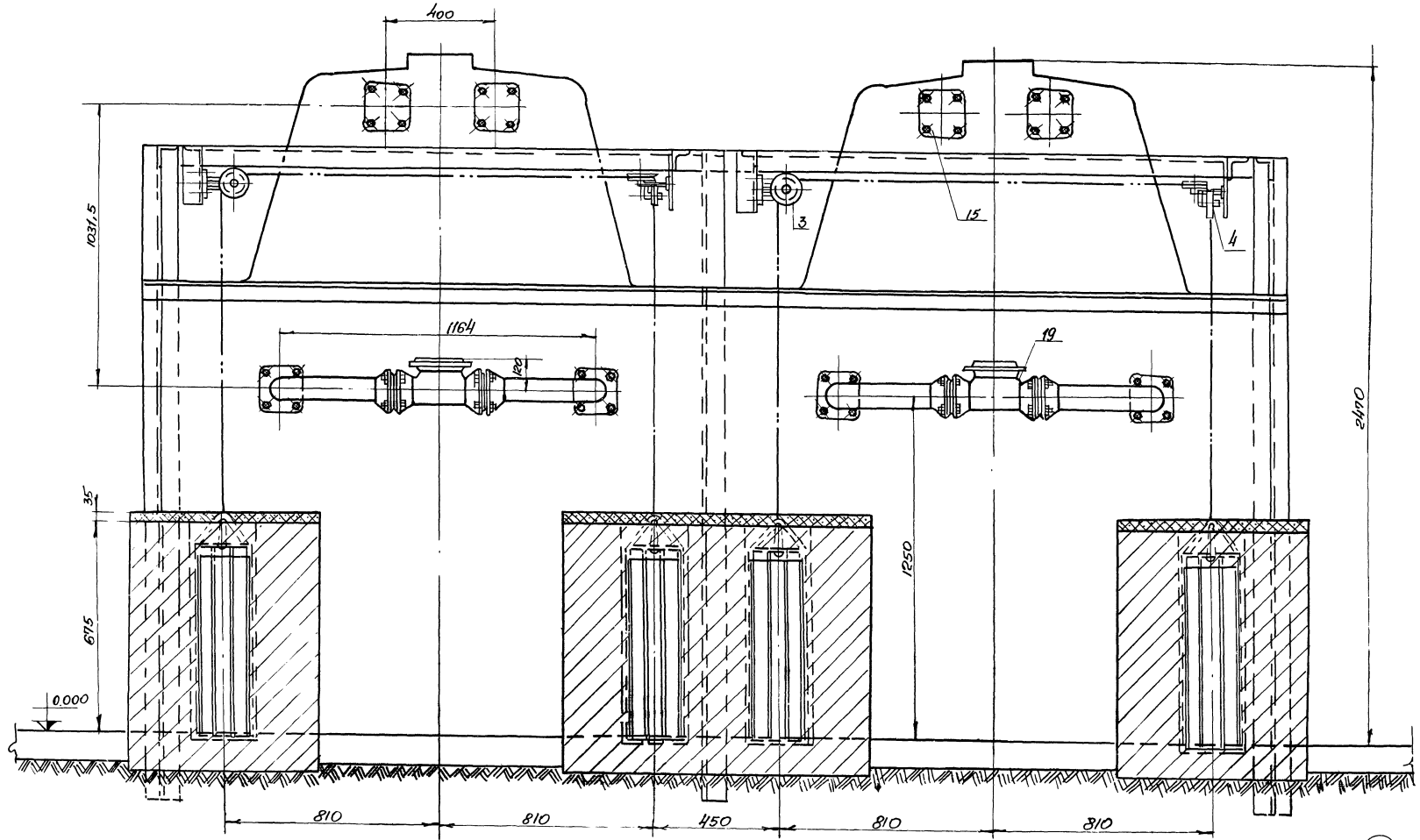

Примечания:

1. Обмуровка котла выполнена на листах ТМ-V-1 ÷ ТМ-V-6.
2. Общие примечания см. лист ТМ-V-1.

12359-05 (7)

Госстрой СССР САНТЕХПРОЕКТ г. Москва 1971г	Обмуровка блока 2х котлов Вид сзади	Типовой пр. 903-1-23/71
Котельная с 4 котлами "Универсал 6М" на Р		Альбом V
		Лист 1

Вид с фронта
М 1:20

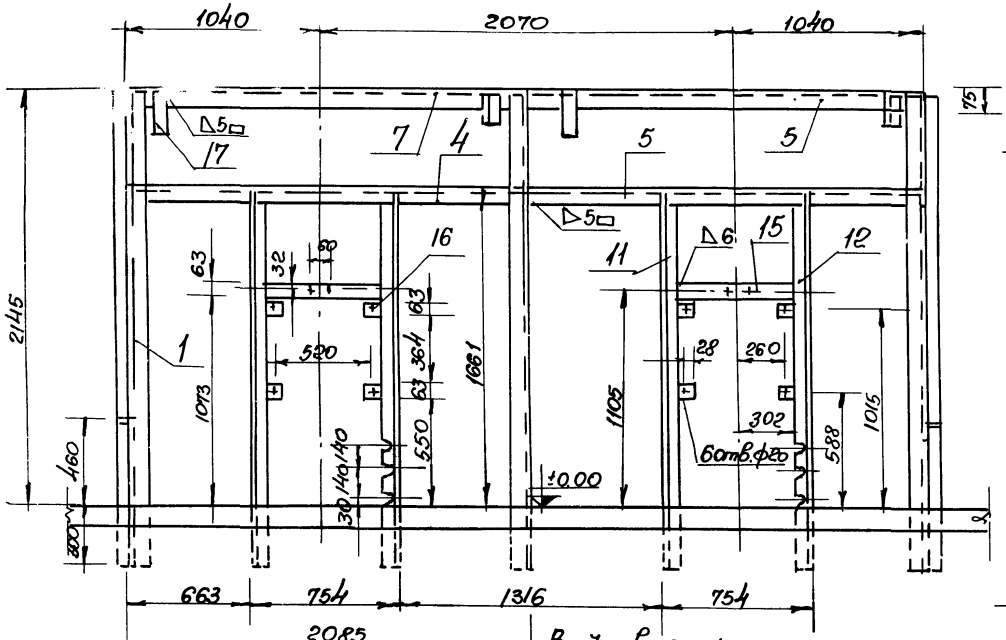

Вид сверху
М1:10

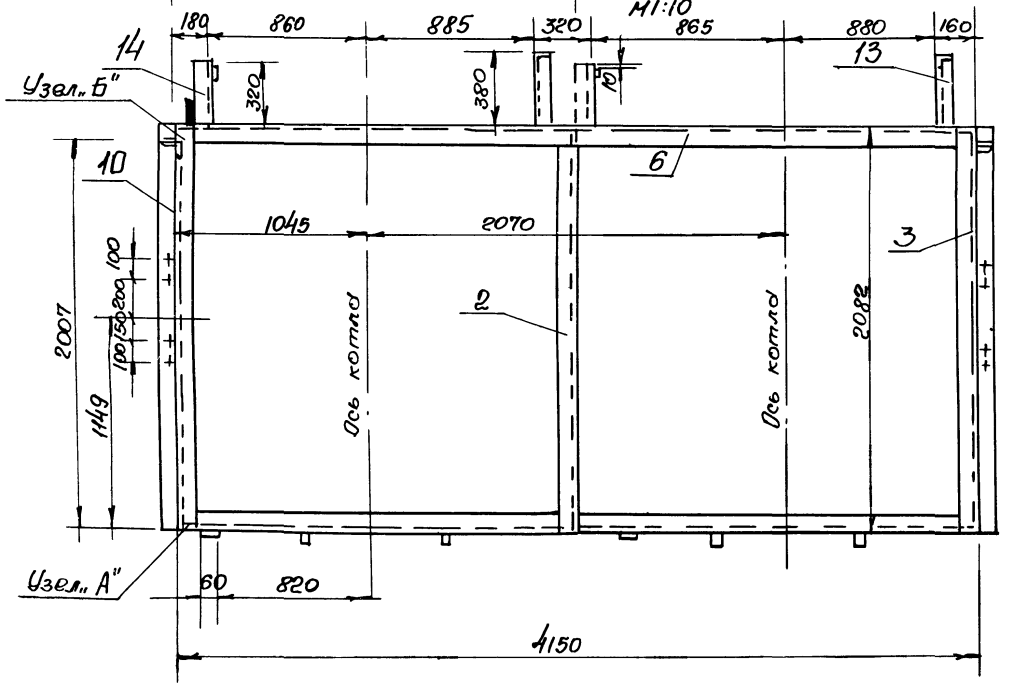

Деталь поз. 6
М1:10

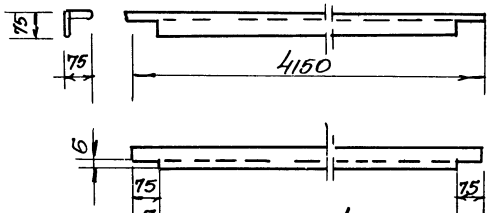

Деталь поз. 1
М1:10

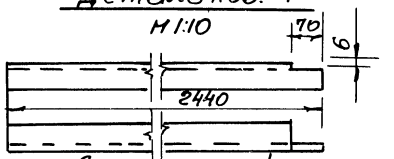

Деталь поз. 4
М1:10

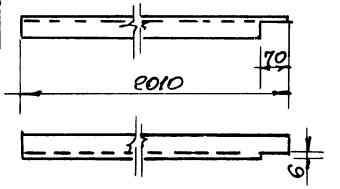

Деталь поз. 3
М1:10

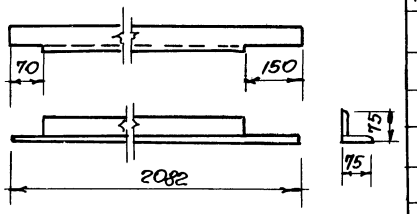

Деталь поз. 2
М1:10

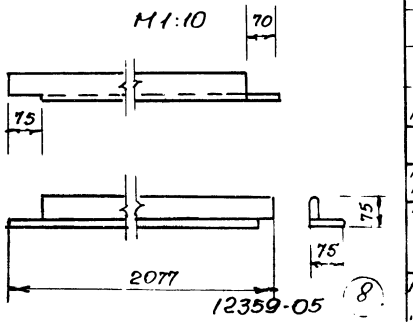

Примечания:

1. Каркас котла выполнен на листах ТМ-У-5, ТМ-У-6.
2. Вид сзади и вид сбоку см. лист ТМ-У-6.
3. Узлы „А" и „Б" см. лист ТМ-У-6

Спецификация

№ поз	Обозначение	Наименование	Ед. изм.	Кол.	Масса ед.	Масса общ.	Примечание
20	ГОСТ 9467-60	Электроды Э-34	кг	-	9.34	-	12.0	
19	ГОСТ 103-57	Полоса 70×10; ℓ=90	шт	2	Ст.3	0.3	0.6	
18	ГОСТ 103-57	Полоса 120×12; ℓ=200	-"-	2	-"-	2.26	4.52	
17	ГОСТ 103-57	Полоса 60×12; ℓ=250	-"-	2	-"-	1.41	2.82	
16	ГОСТ 103-57	Полоса 63×6; ℓ=70	-"-	8	-"-	0.21	1.68	
15	ГОСТ 103-57	Полоса 63×6; ℓ=604	-"-	2	Ст3	1.78	3.58	
14	ГОСТ 8509-57	∠75×75×5; ℓ=320	-"-	2	-"-	1.85	3.7	
13	ТМ-У-6	∠75×75×5; ℓ=570	-"-	2	-"-	3.3	6.6	
12	ТМ-У-6	∠75×75×5; ℓ=1956	-"-	2	-"-	13.03	26.1	
11	ТМ-У-6	∠75×75×5; ℓ=1956	-"-	2	-"-	13.05	26.1	
10	ТМ-У-6	∠75×75×5; ℓ=1997	-"-	2	-"-	11.6	23.2	Левый Правый
9	ГОСТ 8509-57	∠75×75×5; ℓ=4300	-"-	1	-"-	24.9	24.9	
8	ТМ-У-6	∠75×75×5; ℓ=1997	-"-	2	-"-	11.6	23.2	
7	ГОСТ 8509-57	∠75×75×5; ℓ=1840	-"-	1	-"-	11.2	11.2	
6	По ГОСТ чертежу	∠75×75×5; ℓ=4160	-"-	1	-"-	24.33	24.33	
5	ГОСТ 8509-57	∠75×75×5; ℓ=1995	-"-	2	-"-	12.0	24.0	
4	-"-	∠75×75×5; ℓ=2010	-"-	1	-"-	12.1	12.1	
3	-"-	∠75×75×5; ℓ=2082	-"-	2	-"-	12.0	24.0	Правый Левый
2	-"-	∠75×75×5; ℓ=2077	-"-	1	-"-	12.0	12.0	
1	По ГОСТ чертежу	∠75×75×5; ℓ=2440	шт	5	Ст.3	14.2	71.0	

М 1:20	Каркас котла	Номер сборки 1	Вес в кг 337.61	Поз 1	Альбом ТМ-У-1	Лист ТМ-У-5
Госстрой СССР САНТЕХПРОЕКТ г. Москва 1971г	Обмуровка котлов. Каркас для блока из 2-х котлов. Вид с фронта. Вид сверху				Типовой проект 903-1-23/71 Альбом V Лист
Котельные с 4 котлами „Универсал БМ" на					

Вид сзади
М1:20

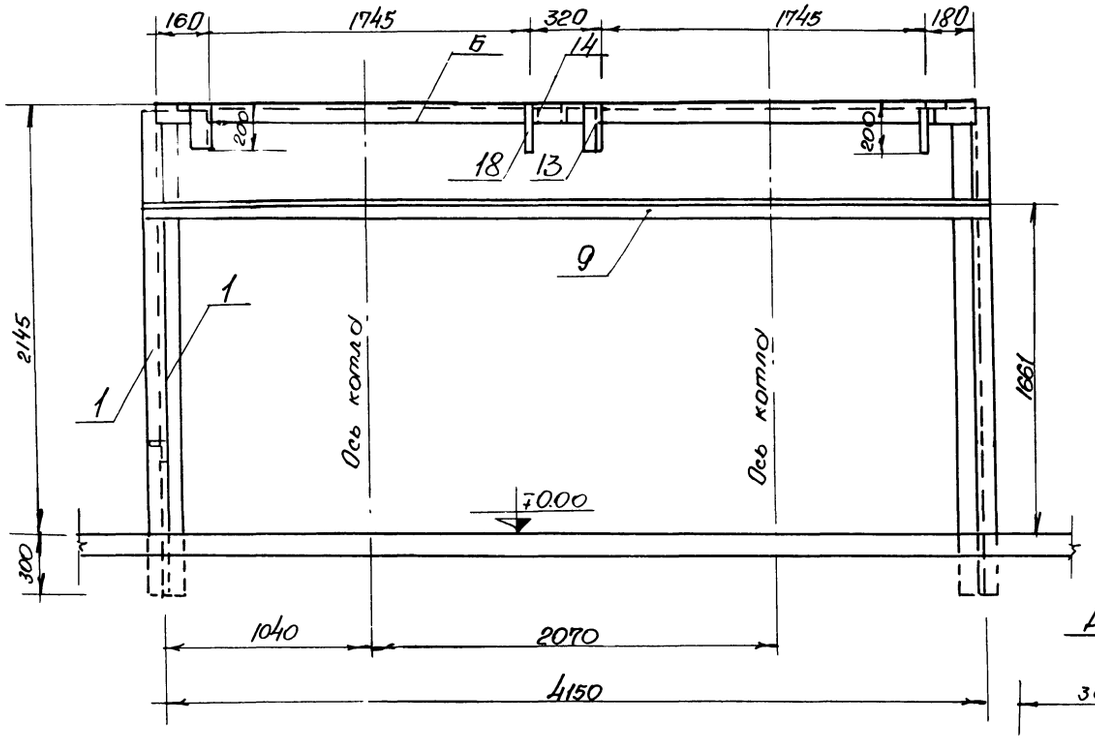

Вид сбоку
М1:20

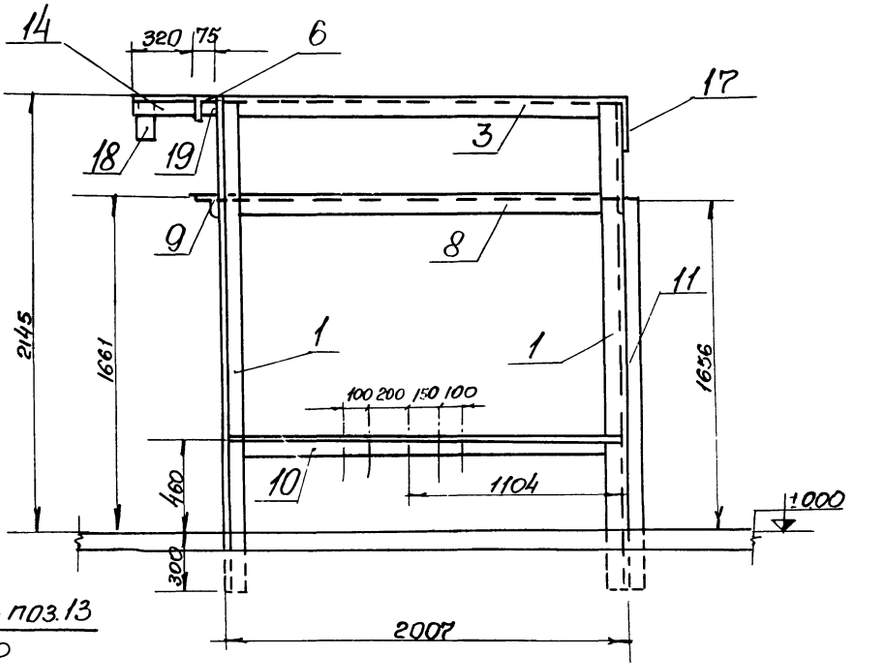

Деталь поз. 13
М1:10

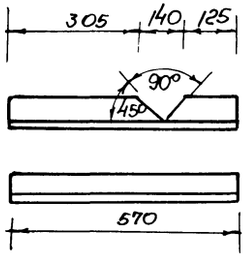

Деталь поз. 10
М1:10

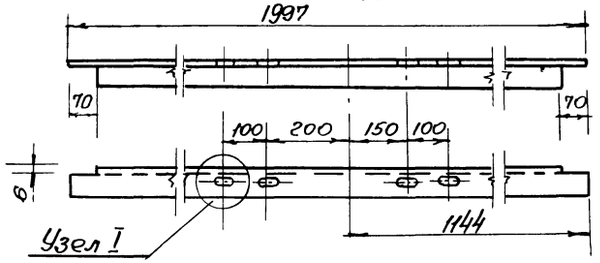

Деталь поз. 11
М1:10

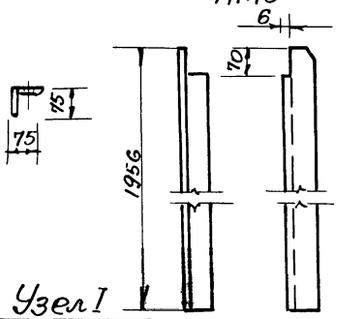

Деталь поз. 12
М1:10

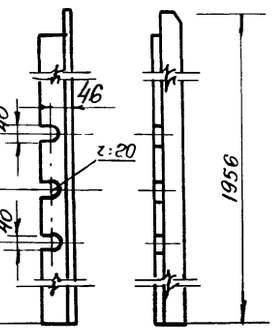

Узел „А"
М1:5

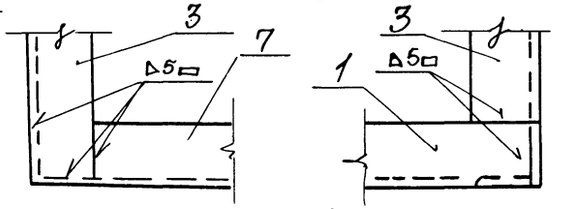

Узел „Б"
М1:5

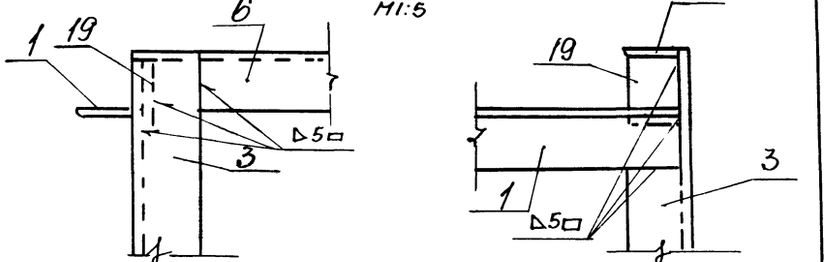

Деталь поз. 8
М1:10

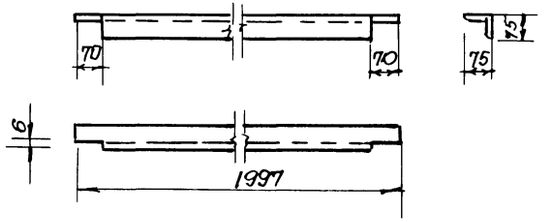

Узел I
М1:2

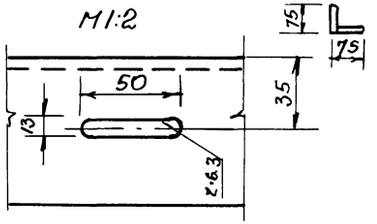

12359-05 (9)

Госстрой СССР САНТЕХПРОЕКТ г. Москва 1971г.	Обмуровка котла. Каркас для блока из 2-х котлов. Вид сзади. Вид сбоку и узлы.	Типовой проект 903-1-23/71
Котельные с 4 котлами „Универсал-6М" на твердом топливе		Альбом V
		Лист ТМ-V-6

Вид сверху

М1:10

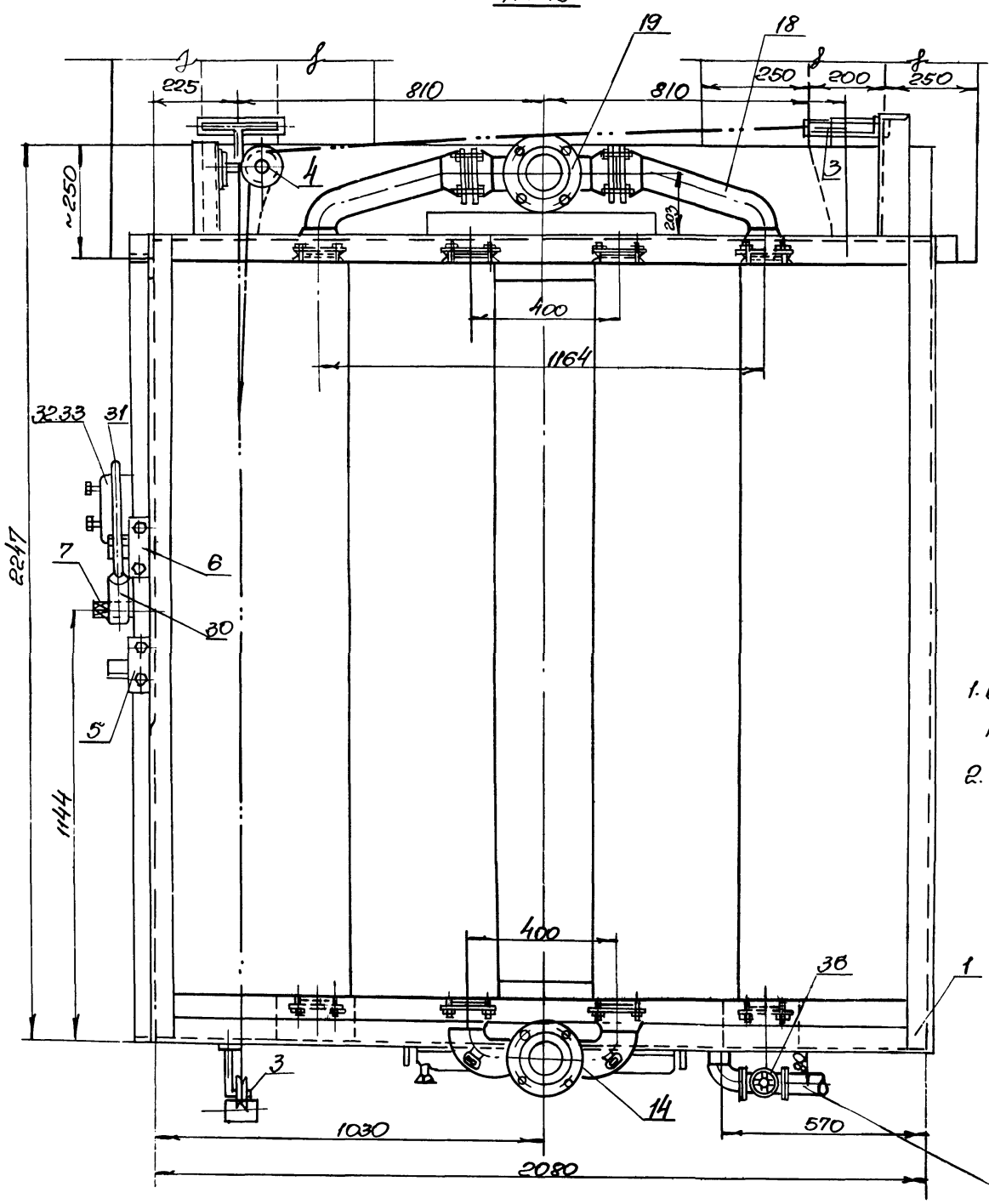

Примечания

1. Обмуровка котла выполнена на листах ТМ-У-1, ТМ-У-7 ÷ ТМ-У-12.
2. Общие примечания см. чертеж ТМ-У-1.

Трубопровод для заливки шлака

Поз.	Обозначение	Наименование	Ед. изм.	Кол.	Материал	Масса ед. кг	Масса общ. кг	Примечание
37	ГОСТ 3062-59	Канат стальной ∅4.2	п.м	15	–	–	–	
36	15кч 18р	Вентиль запорный Ду40	шт	1	Сборн.	3.5	7.0	
35	ГОСТ 3262-62	Труба Ду50 ℓ=100	-11-	1	Ст3	0.488	0.488	
34	ГОСТ 3262-62	Труба Ду50 ℓ=520	-11-	1	Ст3	2.54	2.54	
33	КТ140-00-04	Рычаг противовеса	-11-	1	Ст3	4.0	4.0	
32	КТ140-00-03	Противовес	-11-	1	СЧ 12-28	23.0	23.0	
31	КТ140 00-01	Рукоятка	-11-	1	Ст3	3.90	3.96	
30	КТ140-00-02	Серьга	-11-	1	СЧ 12-28	4.8	4.8	
29	КТ125-00-17	Заглушка	-11-	8	-11-	0.14	1.12	
28	КТ126-00-15	Противовес	-11-	2	-11-	7.6	15.2	
27	КТ126-00-14	Шибер	-11-	2	-11-	7.6	15.2	
26	КТ126-00-13	Рама шибера	-11-	2	-11-	5.4	10.8	
25	КТ132-00-03	Балка колосников проходная	-11-	1	-11-	15.0	15.0	
24	КТ126-00-09	Балка колосников средняя	-11-	2	-11-	17.3	34.6	
23	КТ126-00-12	Балка колосников крайняя	-11-	1	-11-	10.6	10.6	
22	КТ132Н-00-02	Колосник поворотн.	-11-	4	-11-	16.6	66.4	
21	КТ125М 00-13	Колосник	-11-	8	-11-	15.2	121.6	
20	КТ132М-00-01	Плита передняя	-11-	1	-11-	25.0	25.0	
19	КТ126Н-00-04	Тройник нижний	-11-	1	-11-	12.6	12.6	
18	КТ126М-00-03	Отвод	-11-	2	СЧ 12-28	10.4	20.8	
17	КТ41-00-11	Прокладка	-11-	10	Паронит	0.03	0.30	
16	КТ41-00-10	Фланец с отверстием	-11-	2	СЧ 12-28	2.2	44	
15	КТ120 00-05	Фланец	-11-	2	-11-	1.92	3.84	
14	КТ126Н-00-02	Тройник верхний	-11-	1	-11-	16.7	16.7	
13	КТ10АН-00-05	Скоба связи	-11-	8	СЧ 12-28	0.52	4.16	
12	КТ126Н 00-01	Болт стяжной	-11-	1	Ст3	2.92	11.7	
11	КТ41-00-04С	Ниппель стальной (2 варианта)	-11-	56	Ст3	0.40	22.4	
10	КТ1203Н-00-01	Секция средняя	-11-	26	СЧ 12-28	5.85	152.1	
9	КТ1203Н 00-01	Секция крайняя	-11-	4	СЧ 12-28	112.0	448.0	
8	КТ 126Н-03	Труба для заливки шлака	-11-	1	–	10.3	10.3	
7	КТ 132-02	Ось поворотного механизма	-11-	1	–	23.49	23.49	
6	КТ 140-08	Упор левый	-11-	1	–	1.08	1.08	
5	КТ 140-07	Упор правый	-11-	1	–	1.13	1.13	
4	КТ 138-04	Блок для шибера с двумя роликами	-11-	1	–	26	26	
3	КТ 138-03	Блок для шибера с одним роликом	-11-	2	–	1.42	2.84	
2	КТ 126Н-02	Плита фронтовая	-11-	1	–	72.0	72.0	
1	ТМ-У-10	Каркас котла	шт	1	–	21.37	213.7	

Спецификация на 1 котел

Госстрой СССР САНТЕХПРОЕКТ г. Москва 1971 г.	Обмуровка котла. Вид сверху. Спецификация	Типовой проект 903-1-23/71 Альбом У Лист
Котельная с 4 котлами „Универсал-6М" на		

В - В
М 1:10

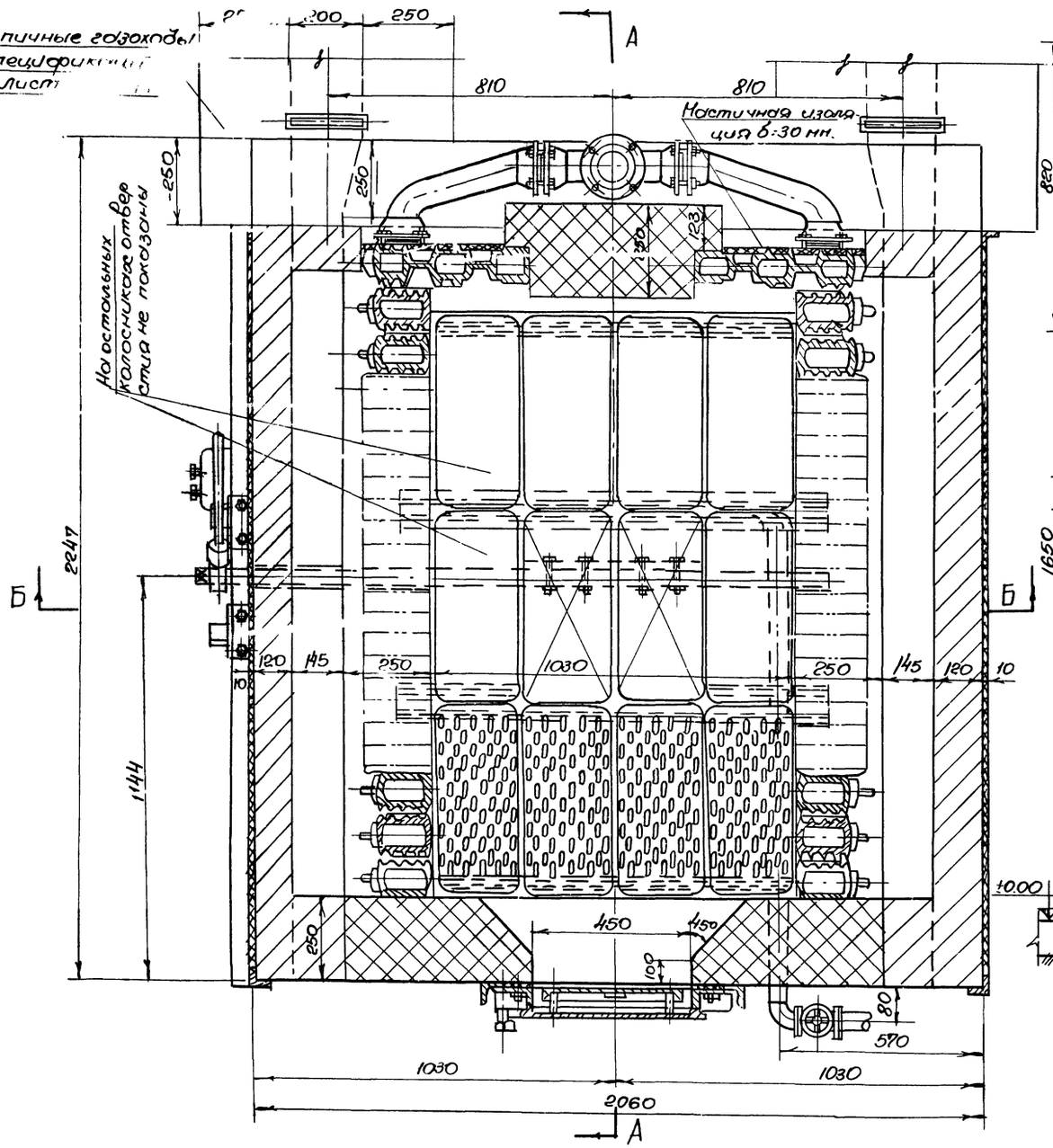

Б - Б
М 1:10

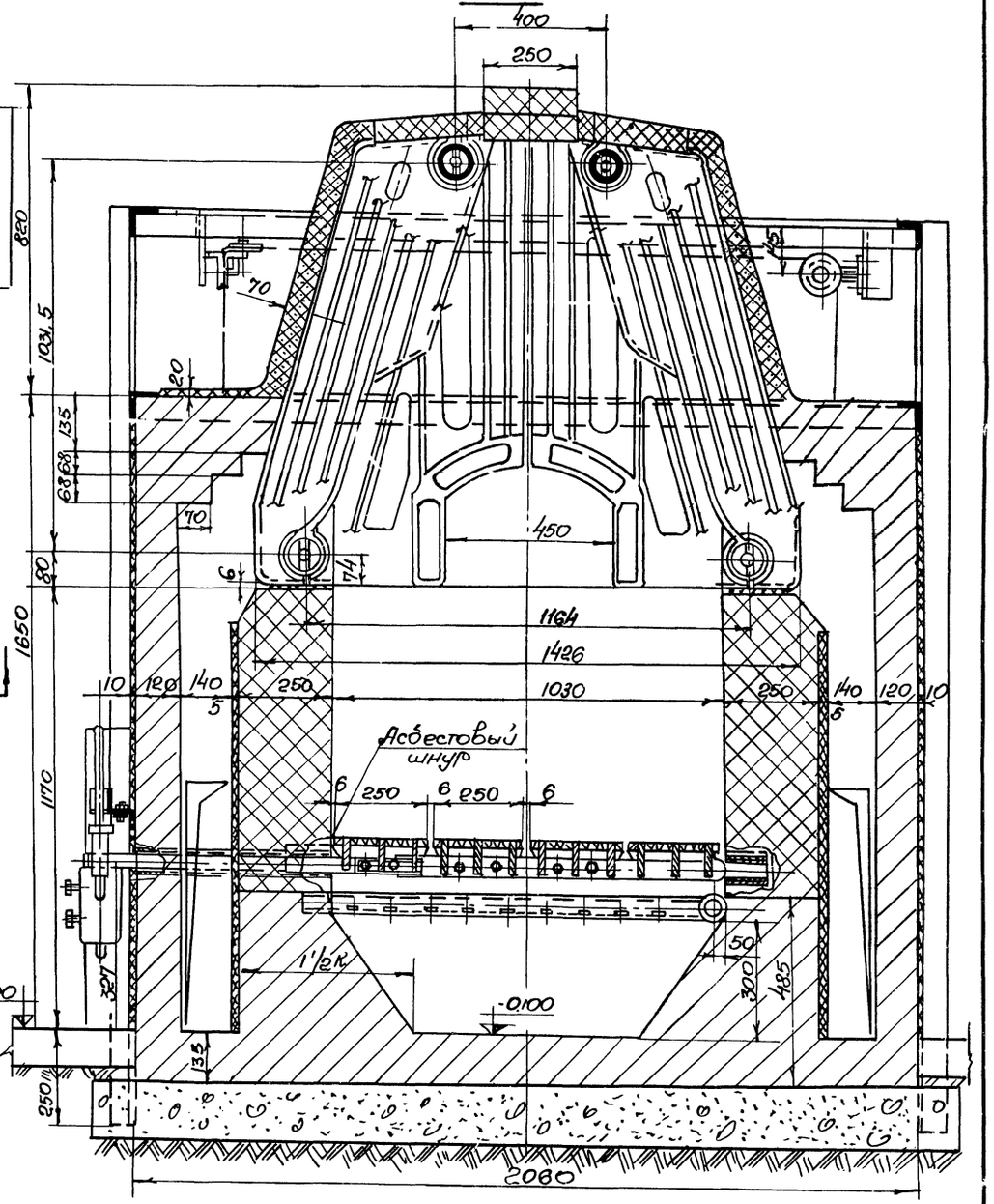

12359-05 (11)

Примечания:

1. Обмуровка котла выполнена на листах ТМ-V-1, ТМ-V-7 ÷ ТМ-V-12.
2. Общие примечания см. лист ТМ-V-1.

Госстрой СССР САНТЕХПРОЕКТ г. Москва 1971г.	Обмуровка котла	Типовой проект 903-1-23/71
Котельная с 4 котлами „Универсал-6М" на р	Разрез Б-Б Разрез В-В	Альбом V
		Лист

Вид с фронта М 1:10

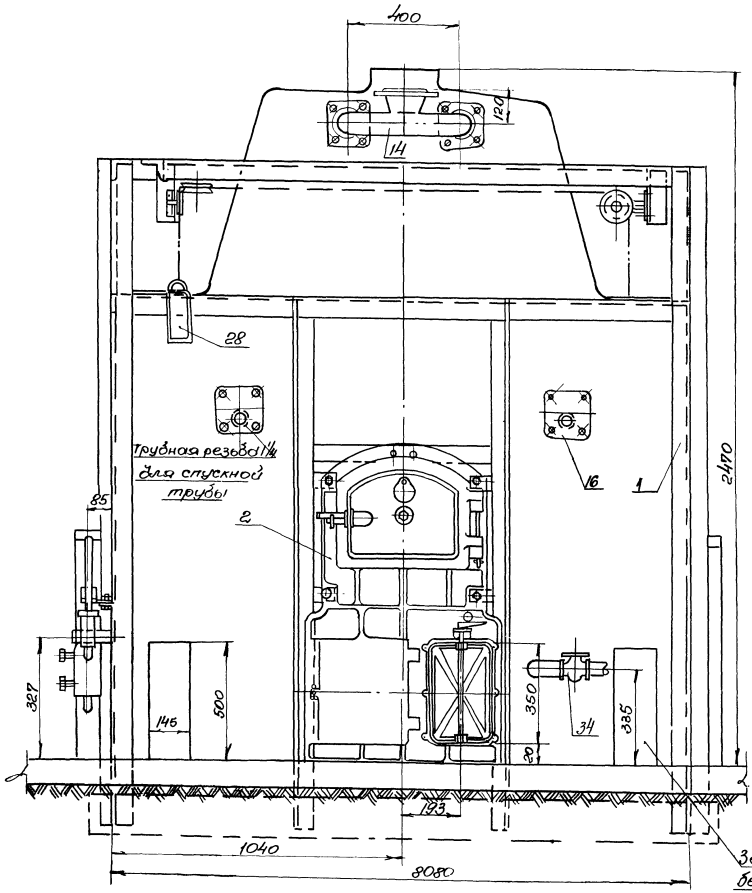

Вид сзади М 1:10

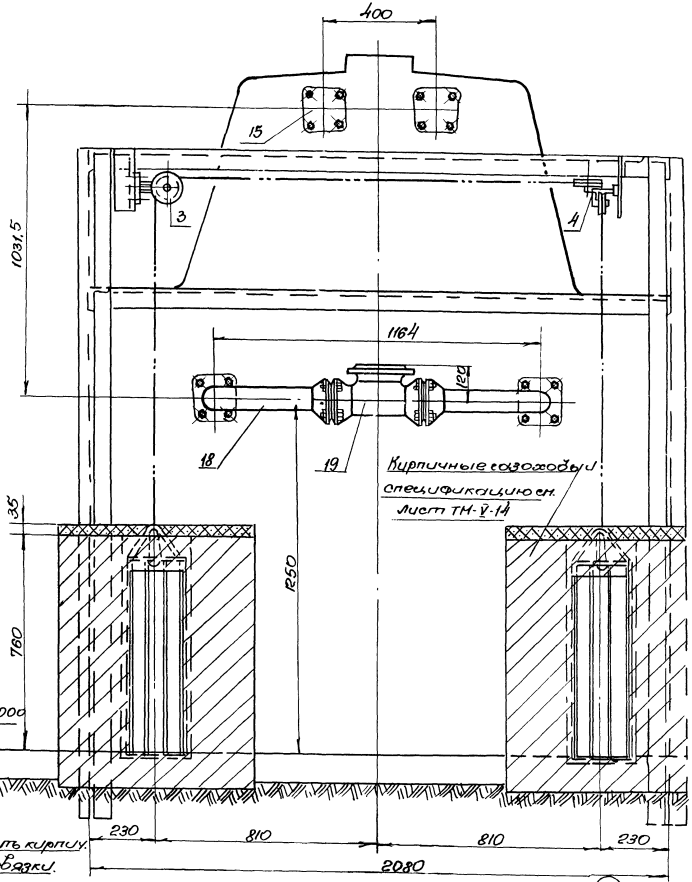

Примечания

1. Обмуровка котла выполнена по листам ТМ-V-1, ТМ-V-2 ÷ ТМ-V-9.
2. Общие примечания см. лист ТМ-V-1.

12359-05 (12)

Госстрой СССР САНТЕХПРОЕКТ г. Москва 1972	Обмуровка котла Вид с фронта.	Типовой проект 903-1-23/71
Котельная с 4 котлами		Альбом V

Вид с фронта
М 1:20

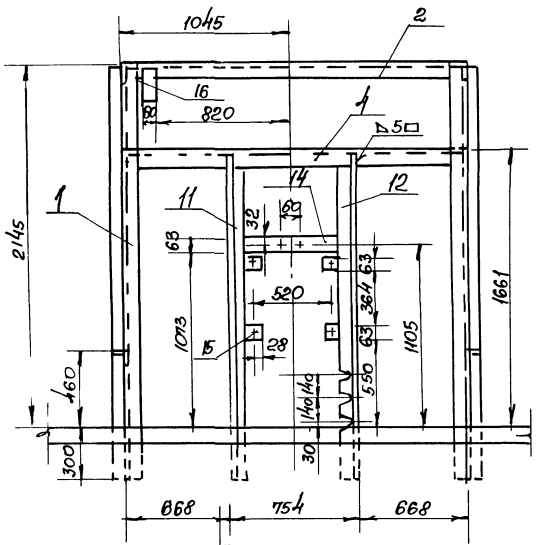

Вид сбоку
М 1:20

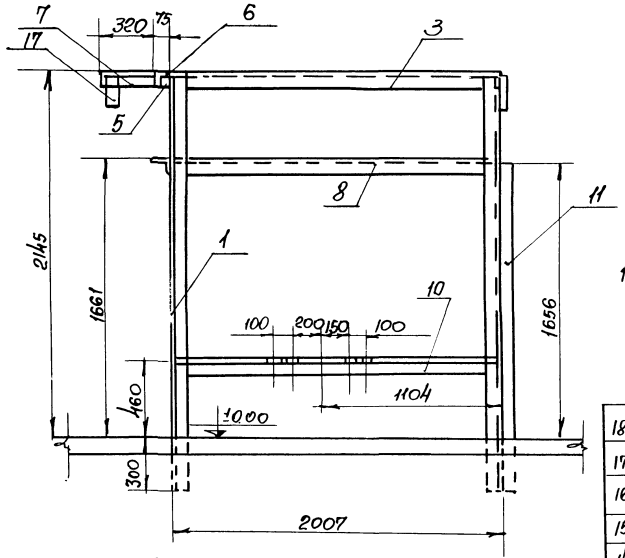

Деталь поз. 6
М1:10

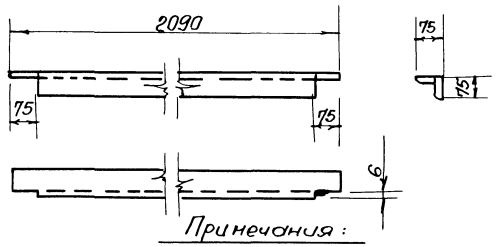

Примечания:

1. Узлы „А" и „Б" см. чертеж ТМ-V-6.

Вид сверху
М 1:20

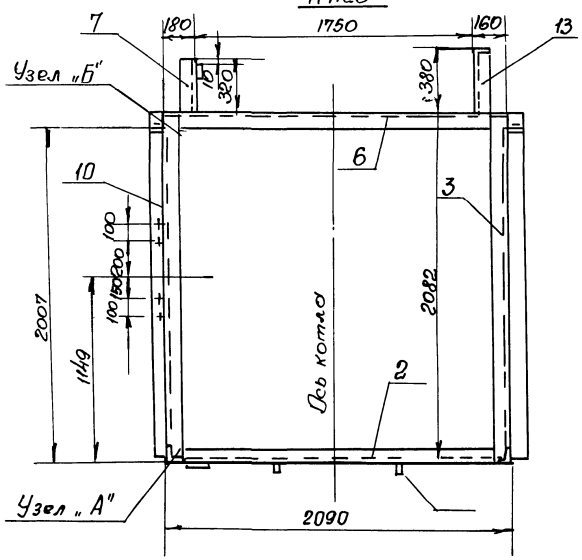

Вид сзади
М 1:20

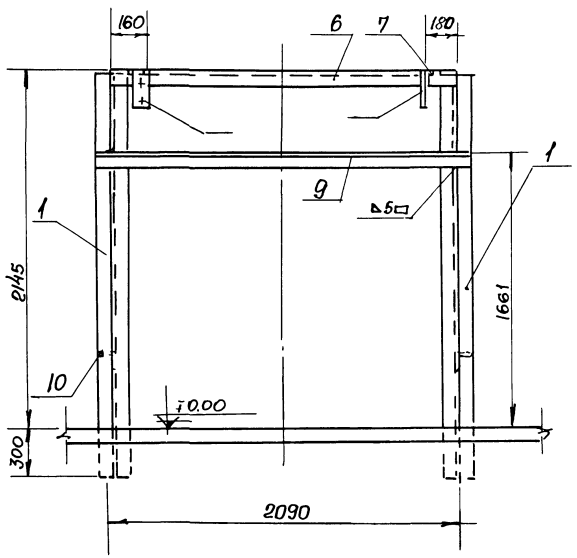

18	ГОСТ 9467-60	Электроды Э-42	Кг	–	9.42	–	9.0	
17	ГОСТ 103-57	Полоса 120×12; ℓ=200	-"-	1	-"-	2.26	2.26	
16	ГОСТ 103-57	Полоса 60×12; ℓ=250	-"-	1	-"-	1.41	1.41	
15	ГОСТ 103-57	Полоса 63×6; ℓ=70	-"-	4	-"-	0.21	0.84	
14	ГОСТ 103-57	Полоса 63×6; ℓ=604	-"-	1	-"-	1.78	1.78	
13	ТМ-V-6	∠75×75×5; ℓ=570	-"-	1	-"-	3.3	3.3	
12	ТМ-V-6	∠75×75×5; ℓ=1956	-"-	1	-"-	13.05	13.09	
11	ТМ-V-6	∠75×75×5; ℓ=1956	-"-	1	-"-	18.05	13.09	
10	ТМ-V-6	∠75×75×5; ℓ=1997	-"-	2	-"-	11.6	23.2	1 правый 1 левый
9	ГОСТ 8509-57	∠75×75×5; ℓ=2230	-"-	1	-"-	12.93	12.93	
8	ТМ-V-6	∠75×75×5; ℓ=1997	-"-	2	-"-	11.6	23.2	
7	ГОСТ 8509-57	∠75×75×5; ℓ=320	-"-	1	-"-	1.85	1.85	
6	по наст. чертежу	∠75×75×5; ℓ=2090	-"-	1	-"-	12.12	12.12	
5	ГОСТ 103-57	Полоса 70×10; ℓ=90	-"-	2	-"-	0.3	0.6	
4	ГОСТ 8509-57	∠75×75×5; ℓ=1940	-"-	1	-"-	11.2	11.2	
3	ГОСТ 8509-57	∠75×75×5; ℓ=2082	-"-	2	-"-	12.0	24.0	1 правый 1 левый
2	ГОСТ 8509-57	∠75×75×5; ℓ=1940	-"-	1	-"-	11.2	11.2	
1	ГОСТ 8509-57	∠75×75×5; ℓ=2440	шт	4	Ст.3	14.2	56.8	2 прав. 2 левых
№№ поз.	№ черт. или ГОСТ	Наименование	Ед. изм.	Кол.	Мат.	Ед. Вес в кг	Общ. Вес в кг	Прим.

Спецификация

М.б. 1:20	Каркас котла	Материал сборочн.	Вес в кг 213.7	Поз	Клисту ТМ V	Лист ТМ V-

Госстрой СССР САНТЕХПРОЕКТ г. Москва 1971г.	Обмуровка котла Каркас котла Вид с фронта, вид сверху, вид сбоку,	Типовой проект 903-1-23/71
Котельные с 4 котлами „Универсал-6М" на		Альбом V
		Лист

12359-05 (13)

Вид сбоку М 1:10

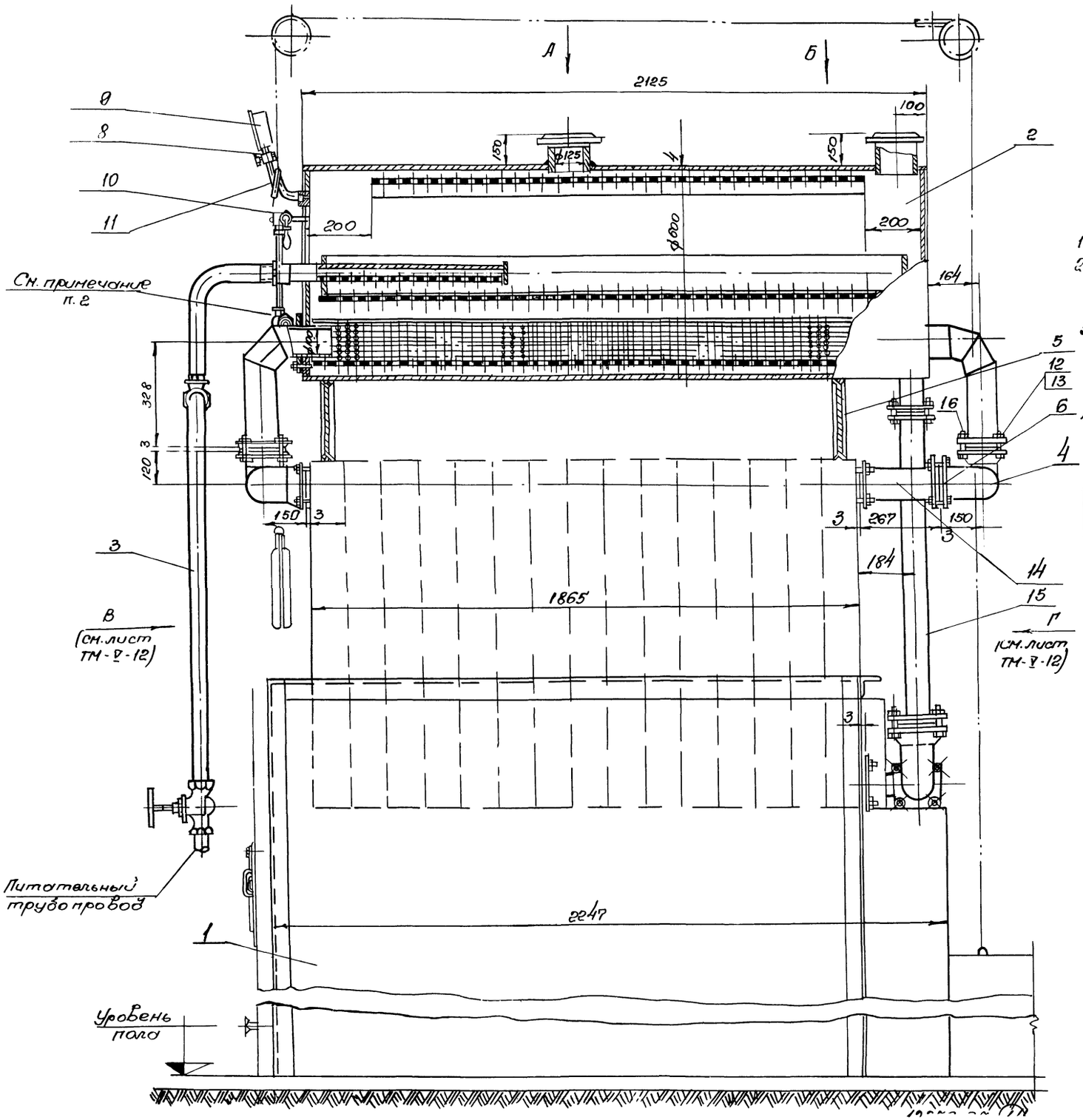

Вид А
М 1:10

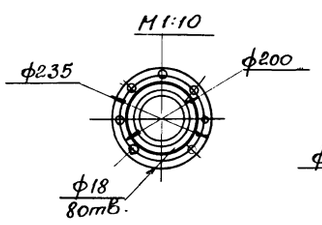

Вид Б
М 1:10

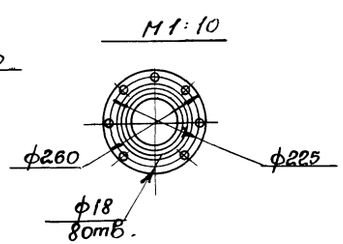

Примечания:

1. Обмуровка парового котла выполнена на листах ТМ-V-11; ТМ-V-12.
2. Приварку отводов производить при монтаже паросборника, исходя из конкретного размера 1865 мм (длина пакета) монтируемого котла.
3. Детали водогрейного котла, тройник нижний (чертеж Кт 126н-00.04), отводы (Кт 126т-00-03) и фланцы (Кт 126н-00-05) в комплект котла не входят.
4. Спецификацию на обмуровочные и изоляционные материалы см. чертеж ТМ-V-13.

NN поз.	NN черт. или ГОСТ	Наименование	Ед. изм.	Кол.	Мат.	Вес, кг: Ед.	Вес, кг: Общ.	Прим.
16	Кт 120 II п -00.001	Прокладка	-11-	4	паронит	0.05	0.2	
15	Кт 120 II-п.-03-000	Труба циркуляционная	-11-	1	-	15.0	15.0	
14	Кт 120 II п-02.000	Патрубок соединительный	-11-	2	-	6.1	12.2	
13	ГОСТ 5915-70	Гайка М16	-11-	24	Ст3	0.034	0.82	
12	ГОСТ 7798-70	Болт М16х55	-11-	24	Ст.4	0.117	2.81	
11	ТЕ 1-01 -04	Трубка для манометра	-11-	1	-	0.62	0.62	
10	126 16к	Указатель уровня кранового типа цепковый	-11-	2	-	3.0	6.0	
9	ГОСТ 8625-65	Манометр Д-100 тип 1 1кгс/см² кл. точности 2.5	шт.	1	-	1.0	1.0	
8		Кран трехходовой для манометра	-	1	-	0.4	0.4	
7		Изоляция	-	-	Асбозурит	-	-	
6	Кт 120 II п 00-0003	Прокладка	-11-	2	паронит	0.03	0.06	
5	Кт 120 II п 00-002	Подставка	-11-	2	Ст 15-32	2.8	5.6	
4	Кт 167-00 003	Тройник верхний	-11-	1	Ст 15-32	16.5	16.5	
3	Кт 120 II п 04-000	Труба питательн.	-11-	1	—	15.0	15.0	
2	Кт 120 II п 01-000	Пароосборник	-11-	1	Ст.	245	245	
1	Кт 132 А 00.000	Котел отопительн. чугунный секционн.	шт.	1	Ст.	-	-	

Спецификация на 1 котел.

Госстрой СССР САНТЕХПРОЕКТ г. Москва 1971 г.	Обмуровка котла. Вид сбоку. Спецификация	Типовой проект 903-1-23/71 Альбом V Лист
Котельная с 4 котлами „Универсал-6Н" на		

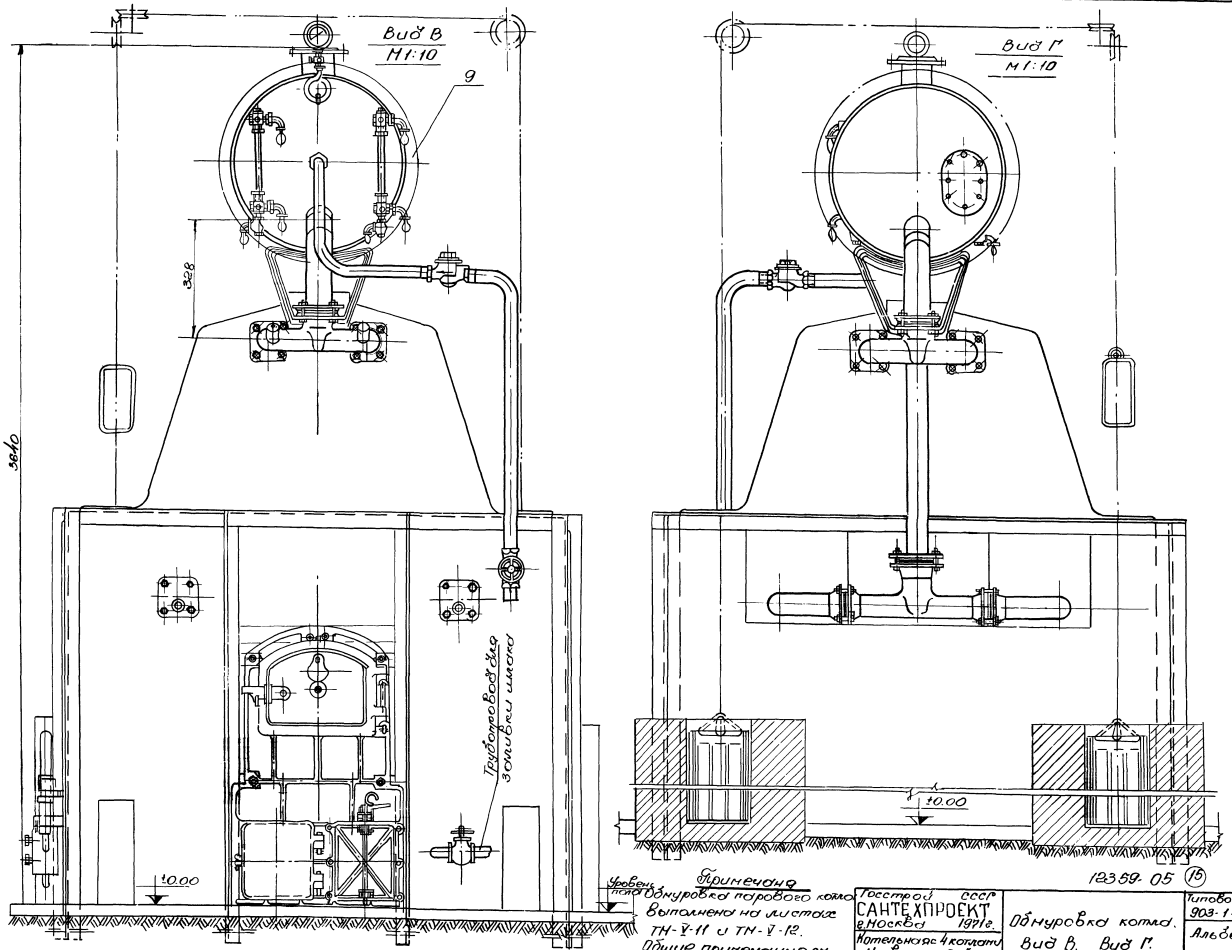

Примечания
Обмуровка парового котла выполнена на листах ТМ-V-11 и ТМ-V-12.
Общие примечания см.

12359-05 (15)

Госстрой СССР САНТЕХПРОЕКТ г. Москва 1971 г.	Обмуровка котла. Вид В. Вид Г.	Типовой проект 903-1-23/71
Котельная с 4 котлами Чиврокал 6М на		Альбом V

Монтажные указания на обмуровку котла

1. Обмуровки котла из красного кирпича производить на глиняном растворе. В части огнеупорной футеровки кладку производить на растворе из мертеля. Причем толщина шва в футеровке и сводах должна быть не более 3 мм.
2. Запрещается укладка кирпича тесанной стороной во внутрь топки и газоходов котла.
3. Металлические поверхности в местах соприкосновений с кладкой изолировать листовым асбестом - толщиной δ = 5 мм.
4. При отсутствии готового мертеля по ГОСТу 6137-61, для приготовления 1 м³ мертеля принять:
   шамотного порошка 960 кг
   глины огнеупорной 550 кг. и воды 450 литров.
5. Изоляционная мастика наносится на горячую поверхность котла.
   первый слой наносится в разжиженном состоянии толщиной до 5 мм
   Последующие слои набрасываются шлепками после высыхания предыдущих.
   Нанесение последнего слоя производится под рейку
   Состав мастики:
   белой глины 70%; асбестовой крошки 30%
6. Неплотности между ребрами секций и щели между крайними секциями проконопатить асбестом.
7. Щели между секциями котла и обмуровкой промазать мастикой.
8. При монтаже пакетов котла обязательно пользоваться приспособлением для сборки согласно чертежей НИИ Сантехники № КН-18-00.
9. Внутреннюю поверхность газоходов затирать глиняным раствором по мере вертикальной кладки.

NN п/п	ГОСТ или ОСТ	Наименование	Ед. изм.	Кол.	Ед. Вес в кг	Общ. Вес в кг	Примечания
6	ГОСТ 5631-70	Лак битумный №177	кг	—	—	2.0	
5	ГОСТ 7931-56	Олифа	кг	—	—	2.0	
4	—	Краска тертая	кг	—	—	0.3	
3	ГОСТ 482-GP	Белила цинковые тертые	кг	—	—	2.0	
2	ГОСТ 1498-64	Мел	кг	—	—	0.1	
1	—	Асбозурит	м³	0.3	450.0	135.0	

Сводная спецификация на изоляционные материалы 1 20 паросборника

NN п/п	ГОСТ или ОСТ	Наименование	Ед. изм.	Кол-во	Примечания
8	ГОСТ 2850-58	Асбестовый картон б-5	м²	5.0	
7	—	Асбестовая крошка	кг	160.0	Для изоляции
6	—	Глина белая	кг	380.0	секций
5	ГОСТ 8736-67	Песок горный	м³	0.4	Для кладки из
4	—	Глина красная	м³	0.6	красного кирпича
3	ГОСТ 6137-61	Мертель	м³	0.25	Для огнеупорной кладки.
2	ГОСТ 530-71	Кирпич красный I сорта 250×120×65	шт	1100	
1	ГОСТ 8691-58	Кирпич огнеупорный прямой класса Б, I сорта 250×123×65	шт	850	

Спецификация на обмуровочный материал (на 1 котел)

Условные обозначения обмуровки:

- Красный кирпич
- Шамотный кирпич
- Мастичная изоляция

Примечания:

1. Спецификацию на кирпичные газоходы в пределах здания котельной см. чертеж ТМ-В-14.
2. Спецификации на металлическую часть котла см. листы ТМ В-1, ТМ-В-7.

Госстрой СССР САНТЕХПРОЕКТ г. Москва 1971 г.	Обмуровка котла спецификация на обмуровочный материал	Типовой проект 903-1-23/71	
	Котельная с 4 котлами „Универсал 6М" на	Альбом V	
		Лист	

16

12359-05

Примечания

1. Спецификация на кирпичные газоходы составлена на 1 котел.
2. Кирпичные газоходы вне здания котельной выполняются по строительным чертежам.

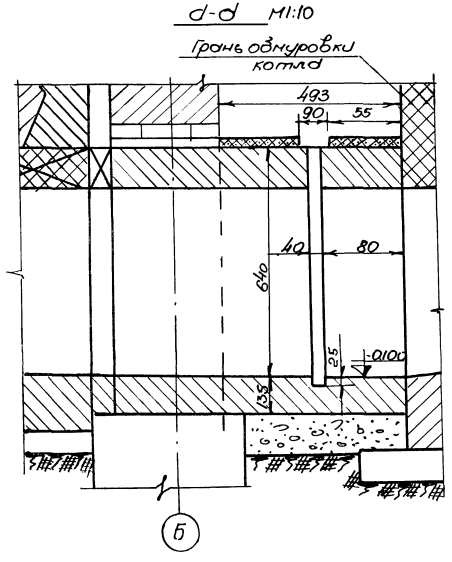

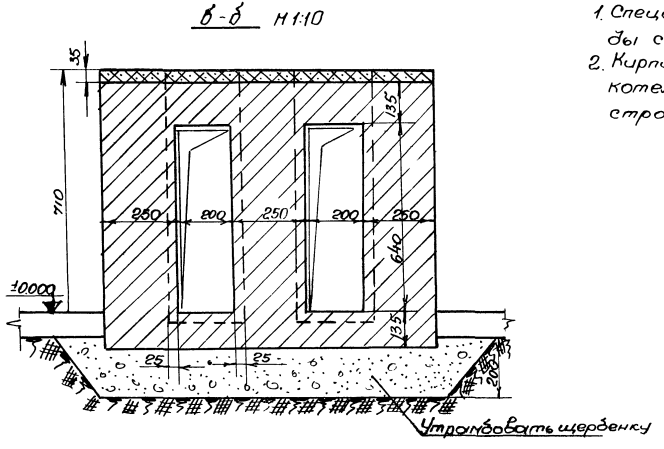

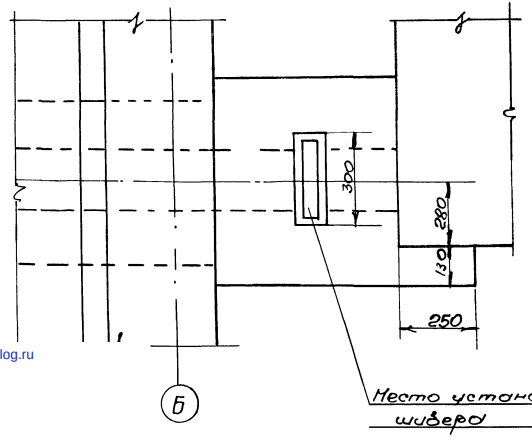

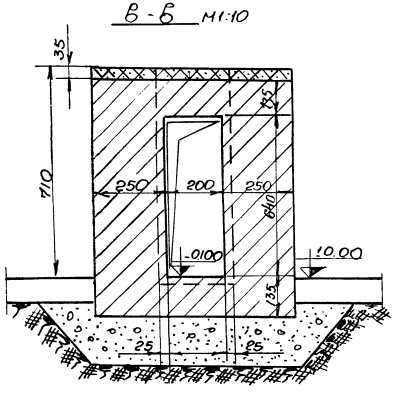

№ п/п	ГОСТ или ОСТ	Наименование	Ед. изм	кол-во	Примеч.
6	ГОСТ 1779-72	Асбестовый шнур ф 25	п.м.	15.0	
5	—	Асбестовая крошка	кг	20	Мастичн. изолац.
4	—	Глина белая	м³	0.08	
3	ГОСТ 8736-67	Песок чорный	м³	0.15	Глинян. раствор
2	—	Глина красная	м³	0.12	
1	ГОСТ 530-76	Кирпич красный I сорта 250×120×65	шт	300	

Спецификация на кирпичные газоходы.

госстрой СССР САНТЕХПРОЕКТ г. Москва 1971г.	Кирпичные газоходы от котла до стены здания. Сечения д-д; б-б, в-в.
Котельная с 4 котлами "Универсал-6М" на	Типовой проект 903-1-23/71 Альбом V Лист 111

12359-05 (17)

gost.e-ecolog.ru