ТИПОВОЙ ПРОЕКТ

903-1-23/71

КОТЕЛЬНАЯ

С 4 КОТЛАМИ „УНИВЕРСАЛ-6М"
ПОВЕРХНОСТЬЮ НАГРЕВА ПО 33,0м²
С ТОПКАМИ ДЛЯ РУЧНОГО ОБСЛУЖИВАНИЯ.
ТОПЛИВО: КАМЕННЫЕ И БУРЫЕ УГЛИ.

/Склад топлива - открытый/

Тип 1-Котельная для централизованного теплоснабжения систем отопления и вентиляции с магнитной обработкой воды.

Тип 2-Котельная для централизованного пароснабжения.

Тип 3-Котельная для централизованного теплоснабжения систем отопления и вентиляции с обработкой воды. методом натрий-катионирования

АЛЬБОМ IV

Воздуховоды.

gost.e-ecolog.ru

ЦЕНТРАЛЬНЫЙ ИНСТИТУТ ТИПОВОГО ПРОЕКТИРОВАНИЯ
ГОССТРОЯ СССР

Москва, А-445, Смольная ул., 22

Сдано в печать 1977 года
Заказ № 2583 Тираж 5500 экз.

ТИПОВОЙ ПРОЕКТ
903-1-23/71
КОТЕЛЬНАЯ
С 4 КОТЛАМИ „УНИВЕРСАЛ-6М"
ПОВЕРХНОСТЬЮ НАГРЕВА ПО 330м²
С ТОПКАМИ ДЛЯ РУЧНОГО ОБСЛУЖИВАНИЯ.
ТОПЛИВО: КАМЕННЫЕ И БУРЫЕ УГЛИ.
/Склад топлива - открытый/

Тип 1 - Котельная для централизованного теплоснабжения систем отопления и вентиляции с магнитной обработкой воды.

Тип 2 - Котельная для централизованного пароснабжения.

Тип 3 - Котельная для централизованного теплоснабжения систем отопления и вентиляции с обработкой воды методом натрий-катионирования.

СОСТАВ ПРОЕКТА:

№№ альбомов по типам Тип 1	Тип 2	Тип 3	НАИМЕНОВАНИЕ АЛЬБОМОВ
I/1	I/2	I/3	Тепломеханическая часть.
II	II	II	Газоходы.
III	III	III	Узловые чертежи.
IV	IV	IV	Воздуховоды.
V	V	V	Обмуровка котла „Универсал 6М" на бурых углях.
V/1	V/1	V/1	Обмуровка котла „Универсал 6М" на каменных углях с выходом летучих веществ < 15%.
V/2	—	V/3	Установка централизованного горячего водоснабжения. Тепломеханическая, архитектурно-строительная, электротехническая части, контроль и регулирование /по требованию/.
VI/1	VI/2	VI/1	Архитектурно-строительная часть.
VII	VII	VII	Контроль и регулирование.
VIII/1	VIII/1	VIII/1	Задание заводу-изготовителю щитов.
VIII	VIII	VIII	Электротехническая часть.
VIII/1	VIII/1	VIII/1	Задание заводу-изготовителю.
IX	IX	IX	Санитарно-техническая часть.
X/1	X/2	X/3	Спецификации на оборудование и арматуру.
X/4	—	X/5	Спецификации на оборудование и арматуру установки централизованного горячего водоснабжения /по требованию/.
XI кн.1.2	XI кн.1.2	XI кн.1.2	Сметы и технико-экономическая часть.
XI/1	—	XI/1	Сметы установки централизованного горячего водоснабжения /по требованию/.

Типовой проект 907-2-1. Металлические трубы для отвода дымовых газов с температурой 250°С. Альбомы I и II. /по требованию/.

Разработан ГПИ Сантехпроект Главпромстройпроекта Госстроя СССР

АЛЬБОМ IV

Утвержден и введен в действие с 1/III-73г. Главпромстройпроектом Госстроя СССР приказ №7 от 15/III-73г

NN п/п	Наименование чертежей	Марка	Стр.
1	Титульный лист	б/н	1
2	Содержание альбома. Сводная спецификация на металл воздуховодов одного котла. Опись чертежей.	ТМ-IV-1	2
	Воздуховоды (1 котел)		
3	План-вид сверху. Разрез А-А.	ТМ-IV-2	3
4	Разрез Б-Б. Спецификация.	ТМ-IV-3	4
5	Короб № 1. Короб № 4.	ТМ-IV-4	5
6	Короб № 2. Короб № 3.	ТМ-IV-5	6
7	Короб № 5 с заслонкой.	ТМ-IV-6	7
8	Всасывающий карман.	ТМ-IV-7	8
9	Выдвижной шибер 250×220.	ТМ-IV-8	9
10	Привод к верхней заслонке. Общий вид. Детали.	ТМ-IV-9	10
11	Привод к верхней заслонке. Детали.	ТМ-IV-10	11
12	Привод к верхней заслонке Детали.	ТМ-IV-11	12

38	ГОСТ 9467-60	Электроды Э-34	кг	—	—	—	10	
		Электроды						
37	ГОСТ 7130-54	Ткань брезентовая	м²	0,25	брезент	—	—	
36	ГОСТ 1779-72	Асбестовый шнур ф 10	пм	20	асбест	0,09	1,8	
35	ГОСТ 3262-62	Труба 3/4"	п.м	1	Ст.3	1,28	1,3	
34	ГОСТ 2850-58	Асбестовый лист б=2	м²	2	асбест	2,8	5,6	
33	ГОСТ 397-66	Шплинт 8×60	шт.	5	Ст.3	0,027	0,14	
32	ГОСТ 3282-46	Проволока ф 0,7	-"-	15	Ст.2	0,003	0,045	
31	ГОСТ 7070-64	Цепь ОН V-52	-"-	1	-"-	0,08	0,08	
30	ГОСТ 3062-69	Канат типа ЛК-0; ф 3,9	п.м	8	Ст.3	0,08	0,64	
29	ГОСТ 3826-66	Сетка № 10-1	м²	0,6	Ст.0	1,2	0,72	
		Прочий материал						
28	ГОСТ 5915-70	Гайка М 12	шт.	50	Ст.3	0,017	0,85	
27	—"—	Гайка М 10	-"-	20	-"-	0,012	0,24	
26	—"—	Гайка М 8	-"-	5	-"-	0,006	0,03	
25	ГОСТ 5915-70	Гайка М 6	шт.	120	Ст.3	0,003	0,36	
		Гайки						
24	ГОСТ 7798-70	Болт М 12×40	шт.	30	Ст.4	0,051	1,53	
23	—"—	Болт М 10×30	-"-	20	-"-	0,03	0,6	
22	—"—	Болт М 8×20	-"-	5	-"-	0,013	0,065	
21	ГОСТ 7798-70	Болт М 6×20	шт.	120	Ст.4	0,006	0,72	
		Болты						
1	2	3	4	5	6	7	8	9

20	ГОСТ 5681-57	Лист б=6	м²	0,1	Ст.0	47,1	4,7	
19	—"—	Лист б=5	-"-	0,2	-"-	39,25	7,85	
18	ГОСТ 5681-57	Лист б=4	м²	0,3	Ст.0	31,4	9,42	
		Сталь толстолистовая						
17	ГОСТ 3680-57	Лист б=3	-"-	0,2	-"-	23,55	4,7	
16	ГОСТ 3680-57	Лист б=2	м²	6	Ст.0	15,7	94,2	
		Сталь тонколистовая						
15	ГОСТ 2591-71	Квадрат 25	п.м	0,1	Ст.3	4,91	0,5	
		Сталь квадратная						
14	ГОСТ 2590-71	Круг 50	п.м	0,26	Ст.3	15,42	4,0	
13	—"—	Круг 12	-"-	4	"	0,888	3,55	
12	ГОСТ 2590-71	Круг 8	п.м	1	Ст.3	0,395	0,4	
		Сталь круглая						
11	ГОСТ 103-57	Полоса 10×60	-"-	1,5	-"-	4,71	7,0	—
10	—"—	Полоса 10×50	-"-	0,5	-"-	3,93	2,0	—
9	—"—	Полоса 4×85	-"-	0,5	-"-	2,67	1,34	—
8	—"—	Полоса 5×40	-"-	1,3	-"-	1,57	2,0	—
7	—"—	Полоса 5×30	-"-	4	-"-	1,18	4,72	—
6	—"—	Полоса 5×16	-"-	0,8	-"-	0,63	0,5	—
5	—"—	Полоса 4×100	-"-	0,16	-"-	3,14	0,5	—
4	ГОСТ 103-57	Полоса 4×40	п.м	10,1	Ст.3	1,26	13,0	—
		Сталь полосовая						
3	ГОСТ 8509-57	Уголок 50×50×5	п.м	5	Ст.3	3,77	18,85	
2	—"—	Уголок 36×36×4	-"-	1	-"-	2,16	2,16	
1	ГОСТ 8509-57	Уголок 32×32×4	п.м	10	Ст.3	1,91	19,1	
		Сталь угловая равнобокая						
1	2	3	4	5	6	7	8	9
NN п/п	ГОСТ или ОСТ	Наименование	Ед. изм.	Кол.	Мат.	ед. вес, кг	общ. вес, кг	Примеч.

Госстрой СССР
САНТЕХПРОЕКТ
г. Москва 1971 г.

Котельная с 4 котлами „Универсал-6 М" на твердом топливе.

Содержание альбома. Сводная спецификация на металл воздуховодов одного котла. Опись чертежей.

Типовой проект 903-1-23/71

Альбом IV

Лист ТМ-IV-1

План-вид сверху м1:25

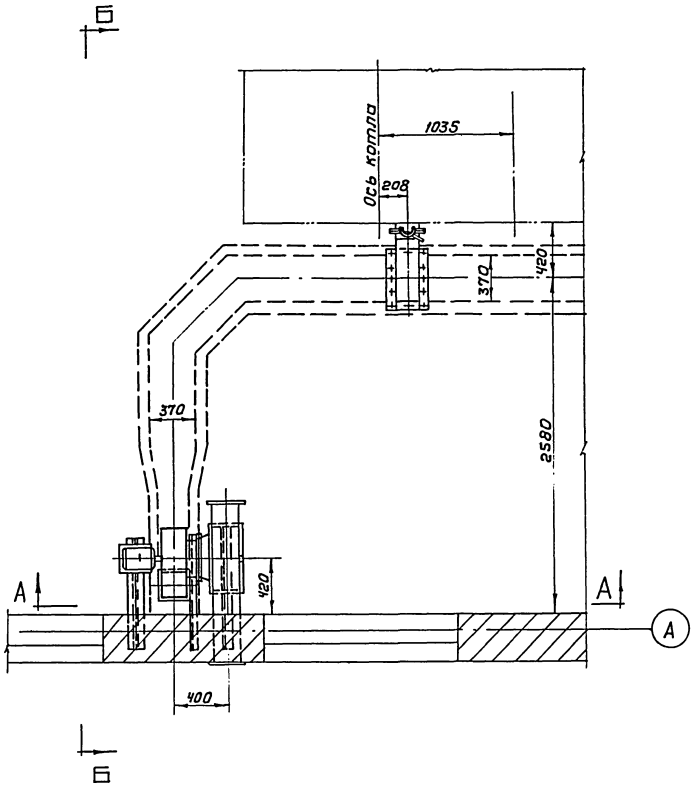

А А м1:25

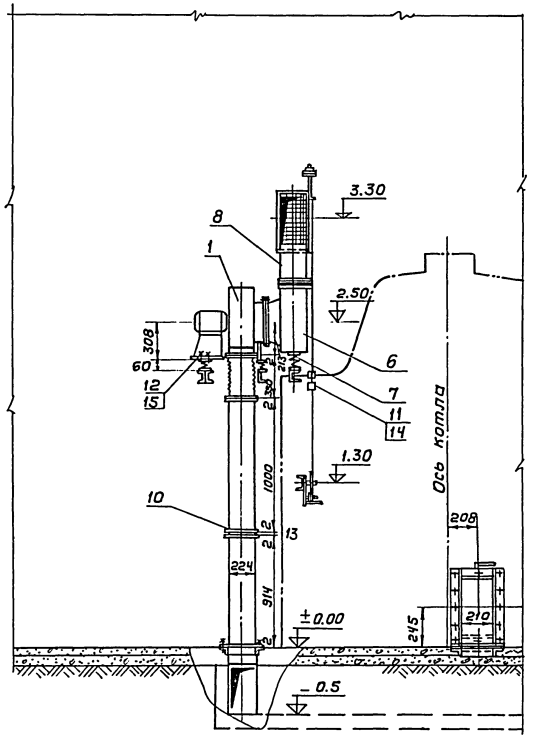

Примечания:

1. Общие виды воздуховодов выполнены на 2х листах тм-IV-2, тм-IV-3
2. Общие примечания см. лист тм-IV-3

Госстрой СССР САНТЕХПРОЕКТ г. Москва 1971 г.	Воздуховоды План-вид сверху. Разрез А-А	Типовой проект 903-1-23/71
		Альбом IV
Котельная с 4 котлами „Универсал-6м" на твердом топливе		Лист тм-IV-2

Б – Б

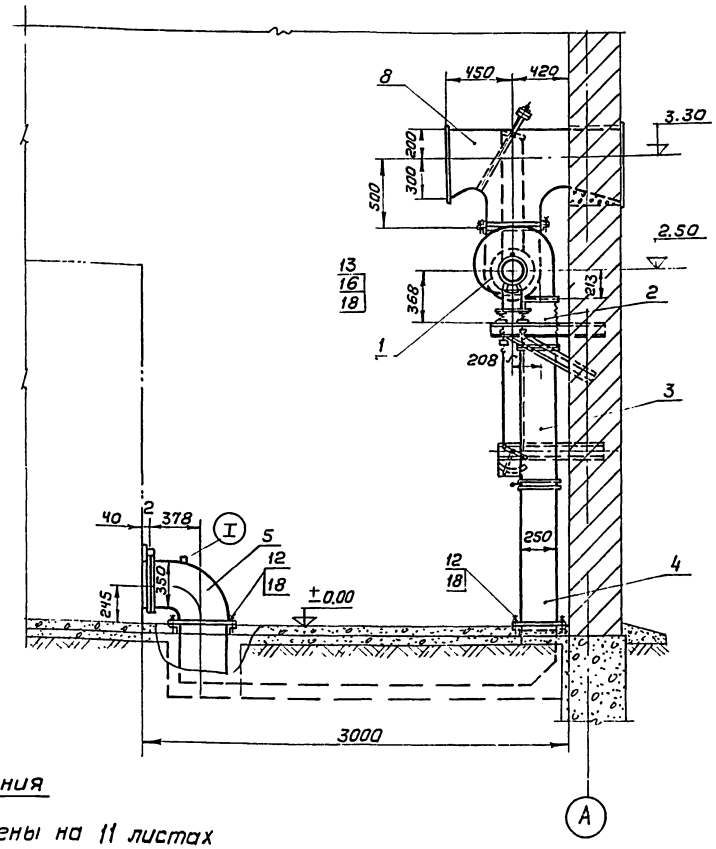

Примечания

1. Воздуховоды выполнены на 11 листах ТМ·IV·1 ÷ ТМ·IV·11
2. Общие виды воздуховодов выполнены на 2 листах ТМ·IV·2; ТМ·IV·3
3. Спецификация составлена на одну дутьевую установку.
4. Количество дутьевых установок и коробов № 4 (поз. 5) принимать по компоновочным чертежам.

I	Установка отборного устройства давления или разряжения	2	МВН 1662·65
N N поз	Наименование	Кол.	МВН

Экспликация на детали воздуховодов к отборным устройствам КИП и автоматики на 1 котел

N поз	ГОСТ и черт	Наименование	Ед. изм.	Кол.	Мат.	Ед. вес в кг	Общ. вес в кг	Примеч.
19	ГОСТ 9467-60	Наплавленный металл	кг	-	Э-34	-	27	
18	ГОСТ 2850-58	Прокладка б=2	м²	2	Асбест	2,8	5,6	—
17	ГОСТ 1779-55	Асбестовый шнур ф10	п. м	20	Асбест	0,09	1,8	
16	ГОСТ 5915-70	Гайка М6	шт	56	Ст3	0,003	0,168	
15	— „ —	Гайка М10	шт	16	-„-	0,012	0,192	—
14	ГОСТ 5915-70	Гайка М12	шт	30	Ст3	0,017	0,51	—
13	ГОСТ 7798-70	Болт М6×20	шт	56	Ст4	0,008	0,45	—
12	— „ —	Болт М10×30	шт	16	-„-	0,03	0,48	—
11	ГОСТ 7798-70	Болт М12×40	шт	4	Ст4	0,05	0,2	—
10	ТМ·IV·8	Выдвижной шибер 250×220	шт	1	Сбор	12,4	12,4	—
9	ТМ·IV·9	Привод к верхней заслонке. Общий вид	шт	1	Сбор	11,0	11,0	—
8	ТМ·IV·6	Короб №5 с заслонкой	шт	1	Сбор	46,0	46,0	—
7	—	Виброизолятор под всасывающий карман Д041	шт	1	Сбор	1,0	1,0	—
6	ТМ·IV·7	Всасывающий карман	шт	1	Сбор	19,1	19,1	—
5	ТМ·IV·4	Короб № 4	шт	1	Сбор	21,0	21,0	см. примеч.4
4	ТМ·IV·5	Короб № 3	шт	1	Сбор	23,4	23,4	—
3	ТМ·IV·5	Короб № 2	шт	1	Сбор	23,5	23,5	—
2	ТМ·IV·4	Короб № 1	шт	1	Сбор	8,5	8,5	—
1	—	Вентилятор типа Ц4-70 №3, 2 правого вращения на виброизоляторах с электродвигателем типа АОЛ2-21-2 N=1,5 квт; n=2850 об/мин	шт	1	Сбор	54,0	54,0	Крюковский вентиляторный завод

Спецификация

М 1:25	Разрез Б·Б	Материал сборочный	Вес в кг 232	Поз. 5	Клисту —	Лист ТМ·IV·3

Госстрой СССР САНТЕХПРОЕКТ г. Москва 1971г	Воздуховоды Разрез Б·Б	Типовой проект 903-1-23/71 Альбом IV Лист ТМ·IV·3
Котельная с 4 котлами „Универсал-6м" на твердом топливе		

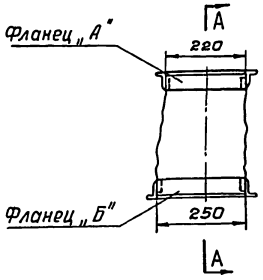

А-А

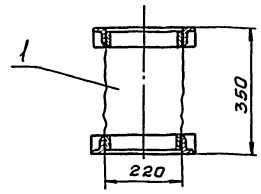

Деталь поз. 3 м1:5

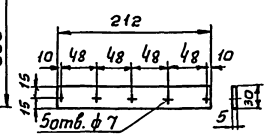

Деталь поз. 4 м1:5

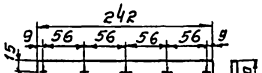

Фланец „А"

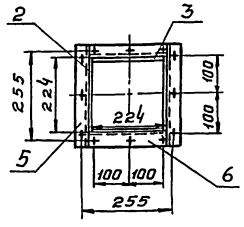

Фланец „Б"

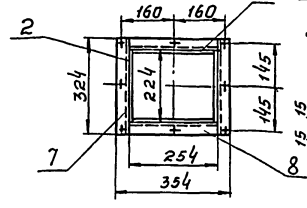

Деталь поз. 2 м1:5

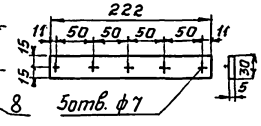

Деталь поз. 5 м1:5

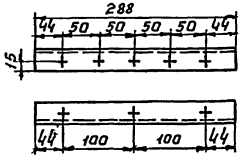

Деталь поз. 6 м1:5

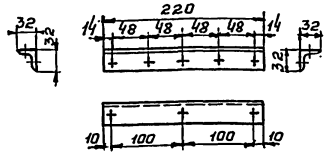

Деталь поз. 7 м1:5

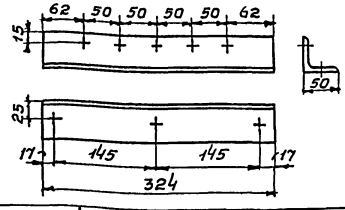

Деталь поз. 8 м1:5

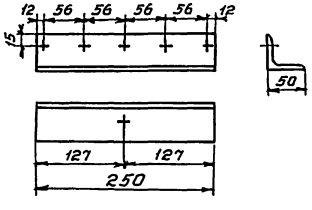

Примечание:

Брезент покрыть за 4 раза масляным суриком.

9	ГОСТ 9467-60	Наплавленный металл	кг	—	3.34	—	0,1	
8	—"—	Уголок 50×50×5; ℓ=250	шт.	2	Ст.0	0,96	1,92	—"—
7	—"—	Уголок 50×50×5; ℓ=324	—"—	2	—"—	1,2	2,4	—"—
6	—"—	Уголок 32×32×4; ℓ=220	—"—	2	—"—	0,43	0,86	—"—
5	по наст. чертежу	Уголок 32×32×4; ℓ=288	—"—	2	Ст.3	0,55	1,1	ГОСТ 8509-57
4	—"—	Полоса 30×5; 242	—"—	2	—"—	0,29	0,58	—"—
3	—"—	Полоса 30×5; ℓ=212	—"—	2	—"—	0,25	0,5	—"—
2	по наст. чертежу	Полоса 30×5; ℓ=222	шт.	4	Ст.0	0,26	1,04	ГОСТ 103-57
1	ГОСТ 7130-54	Брезент						
№№ поз.	чертеж или ГОСТ	Наименование	ед. изм.	Кол.	Мат.	ед.	общ.	примеч.

Спецификация

м 1:10	Короб №1	матер. Сб.	Вес, кг 8,5	поз. 2	К листу ТМ-IV-3	Лист ТМ-IV-4

Лист поз. 1

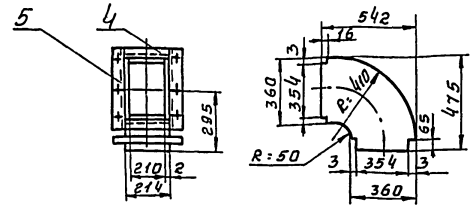

Фланец „А"

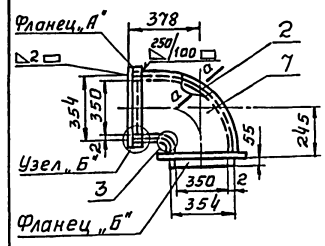

Лист поз. 2 м1:10

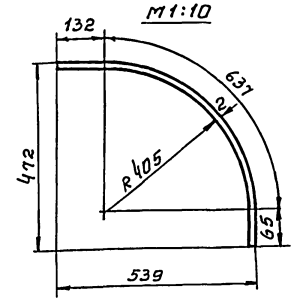

Лист поз. 3 м1:10

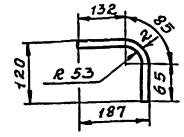

Фланец „А" м1:10

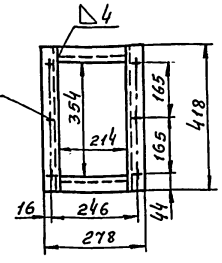

Развертка листа поз. 3

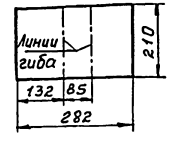

Развертка листа поз. 2

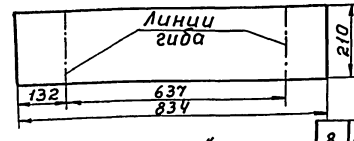

Примечание:

Узел „Б" и сечение а-а см. лист ТМ-IV-6.

Фланец „Б" м1:10

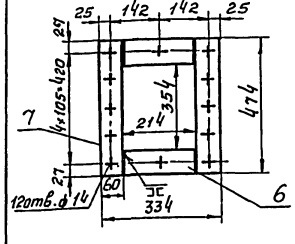

8	ГОСТ 9467-60	Наплавленный металл	кг	—	3.34	—	0,7	
7	по наст. черт.	Полоса 60×10; ℓ=474	—"—	2	—"—	2,2	4,4	ГОСТ 103-57
6	—"—	Полоса 60×10; ℓ=210	—"—	2	—"—	0,99	1,98	ГОСТ 103-57
5	—"—	∠32×32×4; ℓ=418	—"—	2	—"—	0,8	1,6	—"—
4	—"—	∠32×32×4; ℓ=210	—"—	2	—"—	0,4	0,8	ГОСТ 8509-57
3	—"—	Лист δ=2; 282×210	—"—	1	—"—	0,94	0,94	—"—
2	—"—	Лист δ=2; 834×210	—"—	1	—"—	2,67	2,67	—"—
1	по наст. чертежу	Лист δ=2; 542×475	шт.	2.	Ст.0	4,1	8,2	ГОСТ 3680-57
№№ поз.	чертеж или ГОСТ	Наименование	ед. изм.	Кол.	Мат.	ед. Вес, кг	общ.	Примеч.

Спецификация

м 1:20	Короб №4	материал сварочный	Вес, кг 21,0	поз. 5	К листу ТМ-IV-3	Лист ТМ-IV-4

Госстрой СССР САНТЕХПРОЕКТ г. Москва 1971г.	Воздуховоды. Короб №1. Короб №4.	Типовой проект 903-1-23.71 Альбом IV
Котельная с 4 котлами „Универсал-6м" на твердом топливе		Лист ТМ-IV-4

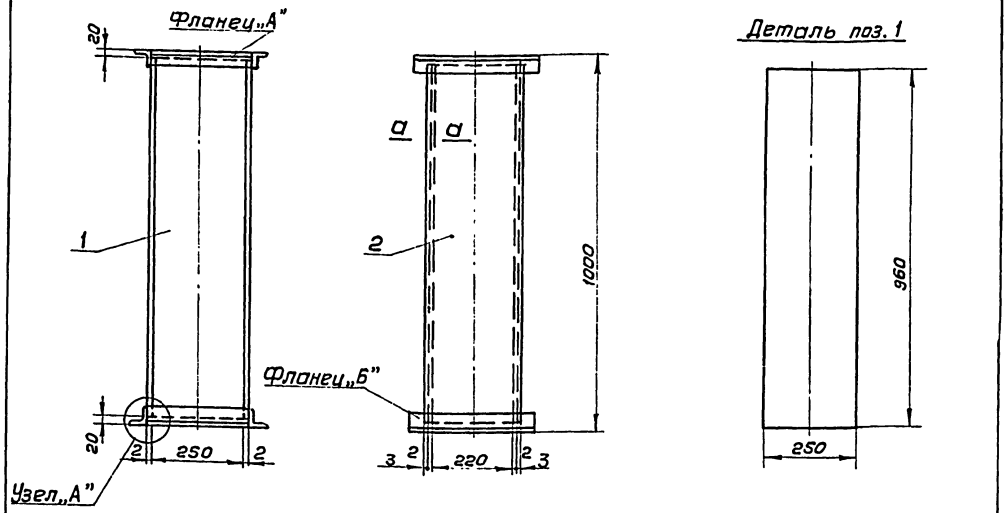

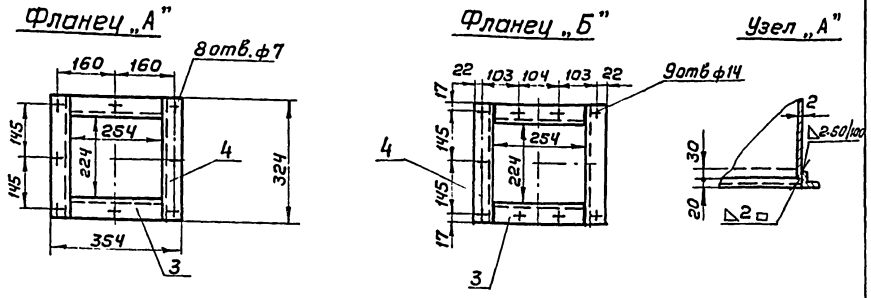

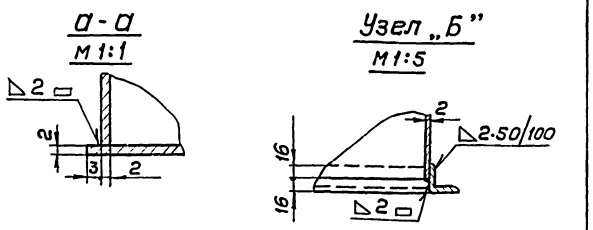

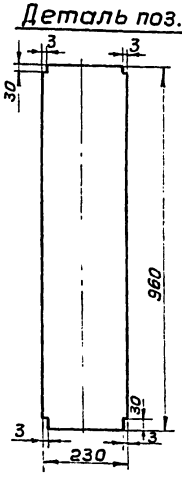

5	ГОСТ 9467-60	Наплавленный металл	кг	—	3,34	—	0,40	
4	—„—	Уголок 50×50×5; ℓ=324	—„—	4	—„—	1,21	4,84	—„—
3	—„—	Уголок 50×50×5; ℓ=250	—„—	4	Ст3	0,94	3,76	ГОСТ 8509-57
2	—„—	Лист б=2; 960×230	—„—	2	—„—	3,45	6,9	—„—
1	По наст. чертежу	Лист б=2; 960×250	шт	2	Ст0	3,80	7,60	ГОСТ 3680-57
П/П	Чертеж ГОСТ	Наименование	Ед. изм.	К-во	Мат.	Ед. Вес в кг	Общ Вес в кг	Примеч.

Спецификация

М 1:10	Короб № 2	Материал сб	Вес в кг 23,5	Поз. 3	К листу ТМ-IV-3	Лист ТМ-IV-5

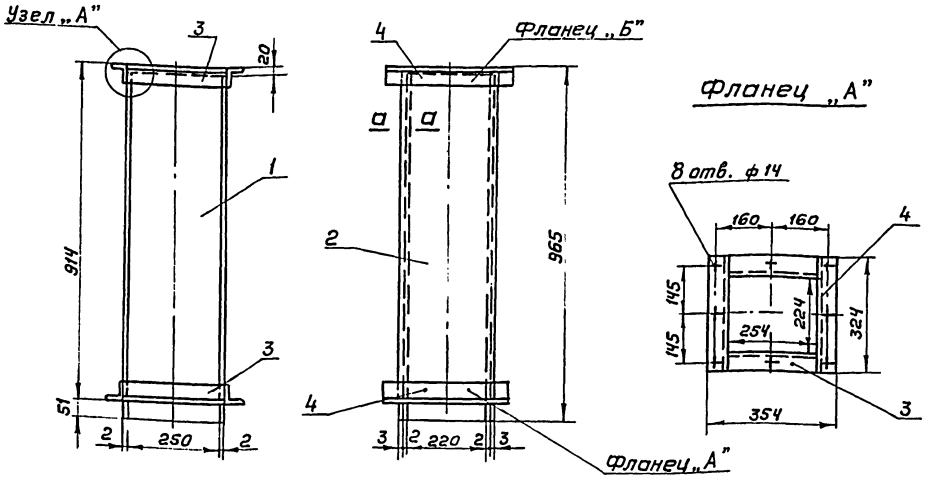

Примечания:

1. Узел „А" и сечение а-а см. лист ТМ-IV-5
2. Фланец Б и разбивку отверстий на фланце см. лист ТМ-IV-5

5	ГОСТ 9467-60	Наплавленный металл	кг	—	3,34	—	0,36	
4	По наст. чертеж.	Уголок 50×50×5; ℓ=324	—„—	4	—„—	1,21	4,84	—„—
3	По наст. чертежу	Уголок 50×50×5; ℓ=250	—„—	4	Ст3	0,94	3,76	ГОСТ 8509-57
2	—„—	Лист б=2; 945×230	—„—	2	—„—	3,4	6,8	—„—
1	По наст. чертежу	Лист б=2; 945×250	шт	2	Ст0	3,17	7,54	ГОСТ 3680-57
П/П	Чертеж ГОСТ	Наименование	Ед. изм	К-во	Мат	Ед. Вес в кг	Общ Вес в кг	Примеч.

Спецификация

М 1:10	Короб № 3	Материал сборочн.	Вес в кг 23,4	Поз. 4	К листу ТМ-IV-3	Лист ТМ-IV-5

Госстрой СССР САНТЕХПРОЕКТ г. Москва 1971г	Воздуховоды Короб № 2 Короб № 3	Типовой проект 903-1-23/71
Котельная с 4 котлами „Универсал-6М" на твердом топливе.		Альбом IV
		Лист ТМ-IV-5

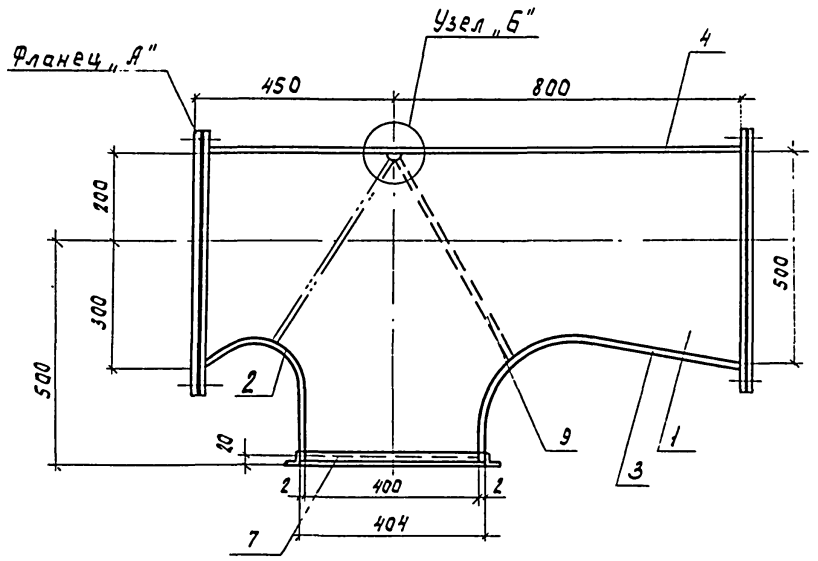

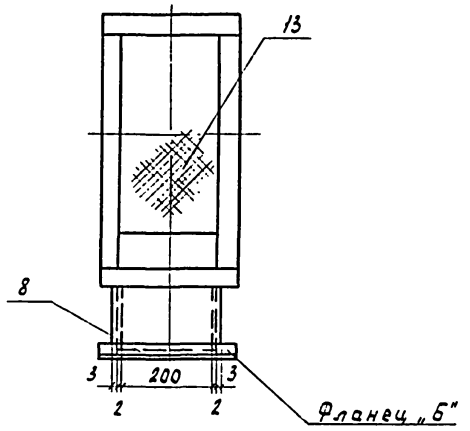

Деталь поз. 1

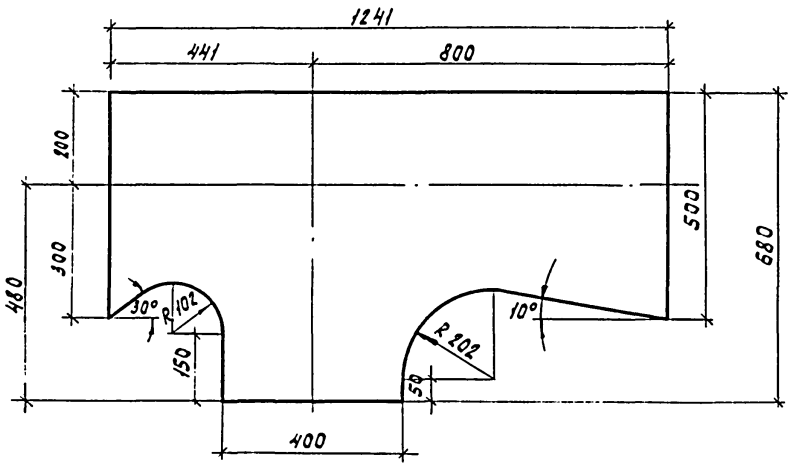

Деталь поз. 2

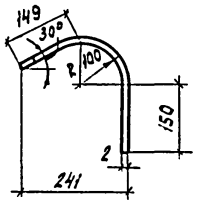

Развертка детали поз. 2

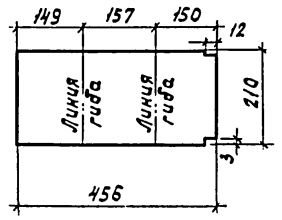

Фланец „А"

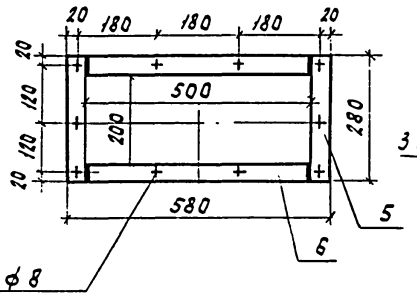

Деталь поз. 10

М 1:5

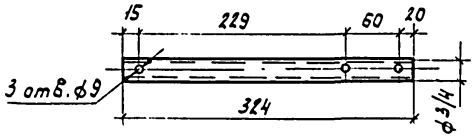

Деталь поз. 3

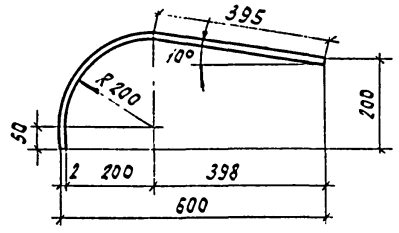

Узел „Б"

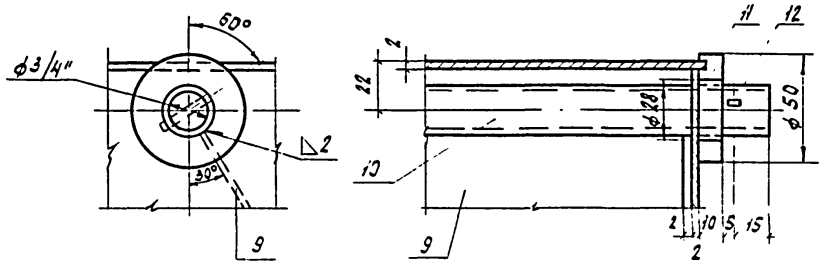

Фланец „Б"

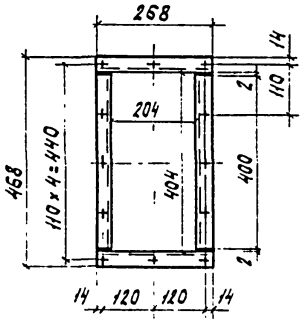

Раскрой детали поз. 3

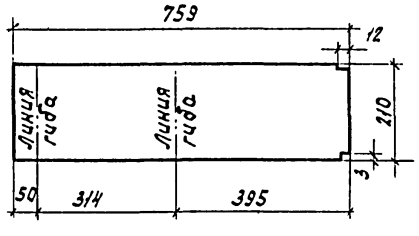

Деталь поз. 4

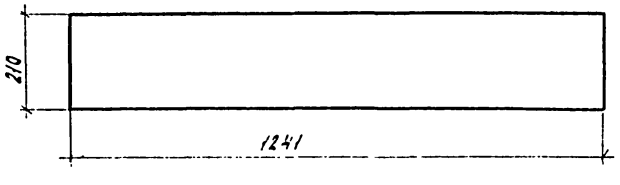

NN поз.	ГОСТ или чертеж	Наименование	Ед. изм.	Кол.	Мат.	Вес 8 кг Ед.	Вес 8 кг Общ.	Примеч.
16	ГОСТ 9467-60	Наплавленный металл	кг	—	—	—	0.889	
15	ГОСТ 5915-70	Гайка М6	шт.	20	Ст.3	0.003	0.06	
14	ГОСТ 7798-70	Болт М6×20	шт.	20	Ст.4	0.007	0.14	
13	ГОСТ 3826-66	Сетка N 10-1	м²	0.4	Ст.0	1.2	0.48	
12	ГОСТ 397-66	Шплинт 8×60	шт.	1	Ст.3	0.027	0.027	
11	по наст. чертежу	Втулка-круг; ф 50; ℓ=10	шт.	1	Ст.3	0.1	0.1	ГОСТ 2590-57
10	по наст. чертежу	Труба ф 3/4"; ℓ=324	шт.	1	Ст.3	0.52	0.52	ГОСТ 3252-62
9	ГОСТ 3680-57	Лист δ=3; 196×600	шт.	1	Ст.0	2.83	2.83	—
8	—"—	Уголок 32×32×4; ℓ=268	шт.	2	Ст.3	0.512	1.024	—"—
7	—"—	Уголок 32×32×4; ℓ=400	шт.	2	Ст.3	0.765	1.53	ГОСТ 8509-57
6	—"—	Полоса 40×4; ℓ=496	шт.	8	Ст.3	0.63	5.04	—"—
5	—"—	Полоса 40×4; ℓ=280	шт.	8	Ст.3	0.36	2.88	ГОСТ 103-57
4	—"—	Лист δ=2; 1241×210	шт.	1	Ст.0	4.08	4.08	—"—
3	—"—	Лист δ=2; 759×210	шт.	1	Ст.0	2.51	2.51	—"—
2	—"—	Лист δ=2; 456×210	шт.	1	Ст.0	1.49	1.49	—"—
1	по наст. чертежу	Лист δ=2; 1241×680	шт.	2	Ст.0	11.2	22.4	ГОСТ 3680-57

Спецификация

М. 1:10	Короб N5 с заслонкой	Материал сб.	Вес 8 кг 46.0	Поз. 8	К листу ТМ-IV-3	Лист ТМ-IV-6

Госстрой СССР
Сантехпроект
г. Москва

Котельная с 4 котлами „Универсал-6М" на твердом топливе

Воздуховоды.
Короб N5 с заслонкой

Типовой проект 903-1-23.71
Альбом IV
Лист ТМ-IV-6

2 — кругом

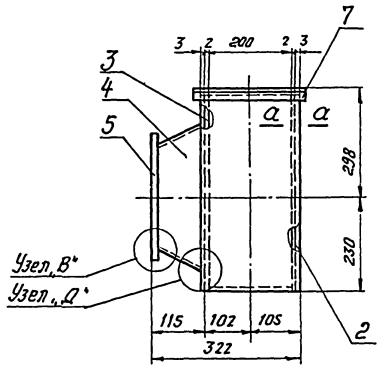

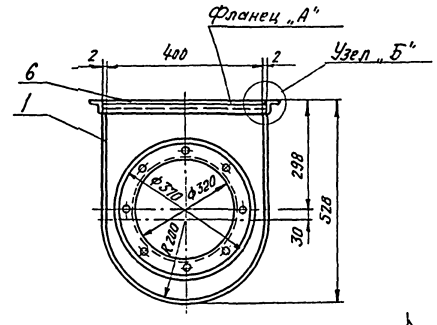

Деталь поз. 2

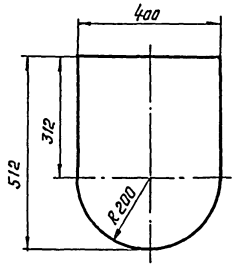

Деталь поз. 3

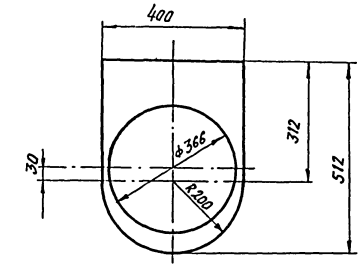

Деталь поз. 4

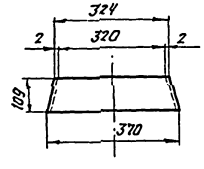

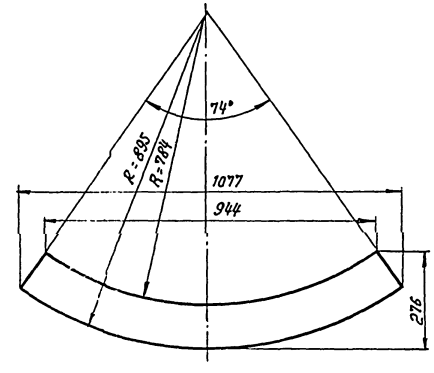

Фланец „А"

Деталь поз. 5

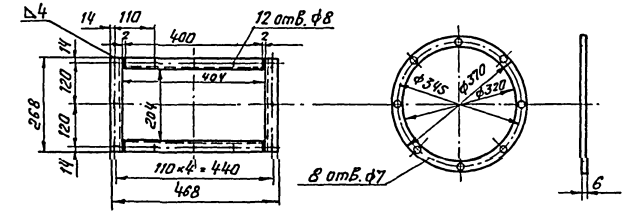

Деталь поз. 1

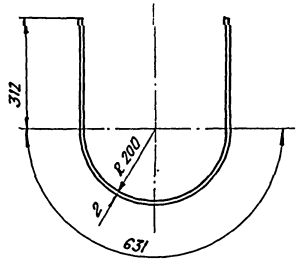

Раскрой детали поз. 1

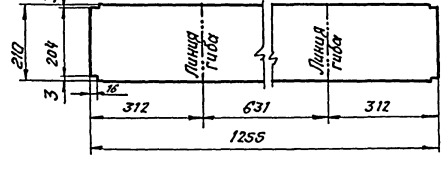

Узел „В" м 1:2

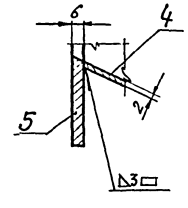

Узел „Д" м 1:1

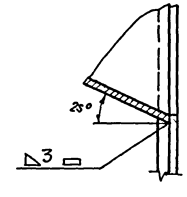

Примечание:

Узел „Б" и сечение а-а см. чертеж ТМ-IV

Спецификация

N поз.	ГОСТ или чертеж	Наименование	Ед. изм.	Кол.	Мат.	Вес в кг. Ед.	Вес в кг. Общ.	Примеч.
8	ГОСТ 9467-60	Наплавленный металл	кг	—	Э-34	—	0,28	
7	—"—	Уголок 32×32×4; ℓ=268	—"—	2	—"—	0,512	1,024	—"—
6	по наст. чертежу	Уголок 32×32×4; ℓ=400	—"—	2	Ст3	0,765	1,53	ГОСТ 8509-57
5	—"—	Лист δ=6; ф370	—"—	1	—"—	2,55	2,55	ГОСТ 3681-57
4	—"—	Лист δ=2; 1077×276	—"—	1	—"—	4,7	4,7	—"—
3	—"—	Лист δ=2; 512×400	—"—	1	—"—	1,70	1,70	—"—
2	—"—	Лист δ=2; 512×400	—"—	1	—"—	3,24	3,24	—"—
1	По наст. чертежу	Лист δ=2; 1255×210	шт.	1	Ст0	4,12	4,12	ГОСТ 3680-57

М 1:10	Всасывающий карман	Матер. сб.	Вес 6 кг. 19,1	Поз. 6	К листу ТМ-IV-3 / N листа ТМ-IV-7

Госстрой СССР САНТЕХПРОЕКТ г. Москва 1971 г.

Котельная с 4 котлами „Универсал-6М" на твердом топливе.

Воздуховоды. Всасывающий карман

Типовой проект 903-1-23/71 Альбом IV Лист ТМ-IV-7

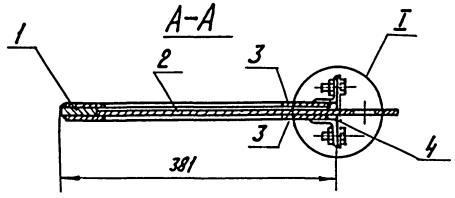

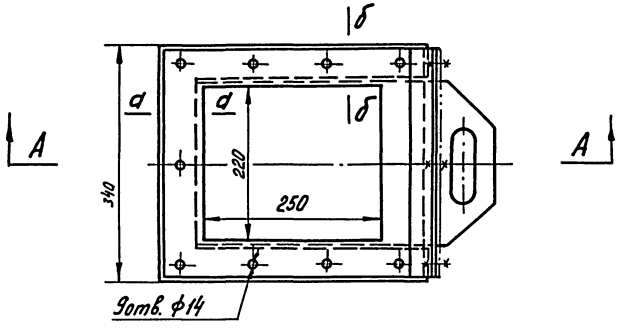

Деталь поз 5 м1:2

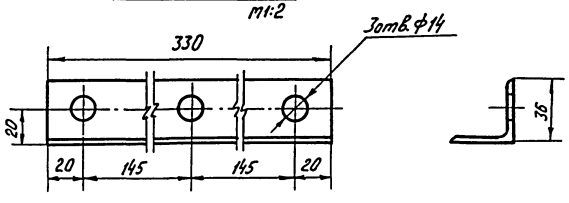

а-а м1:1

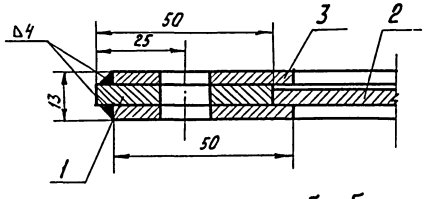

б-б м1:1

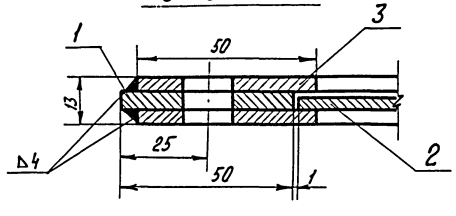

Деталь поз. 1

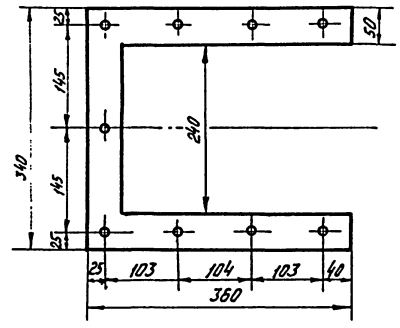

Деталь поз. 2

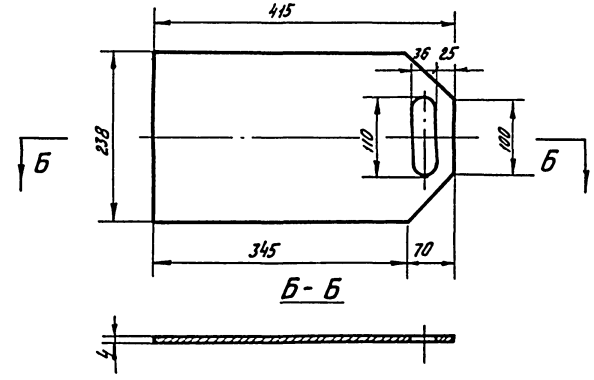

Деталь поз. 3

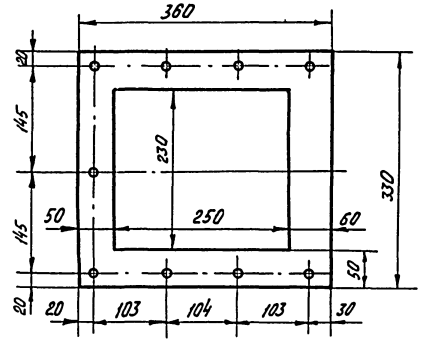

Деталь поз. 4

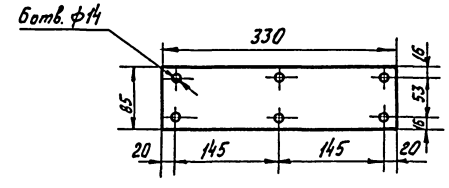

Узел I м1:2

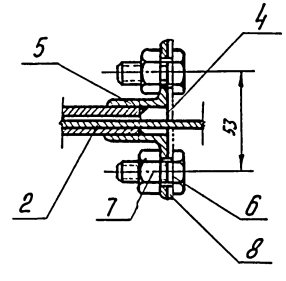

9	ГОСТ 9467-60	Наплавленный металл	кг	—	Э-34	—	0,197	
8	ГОСТ 2850-58	Прокладка δ=3; 85×330	—"—	1	асб. карт.	0,118	0,118	
7	ГОСТ 5915-70	Гайка М12	—"—	15	Ст.3	0,017	0,255	
6	ГОСТ 7798-70	Болт М12×40	—"—	15	Ст.4	0,05	0,75	
5	по наст. чертежу	Уголок 36×36×4; ℓ=330	—"—	2	Ст.3	0,71	1,42	ГОСТ 8509-57
4	по наст. чертежу	Полоса 85×4; ℓ=330	—"—	1	Ст.3	0,88	0,88	ГОСТ 103-57
3	—"—	Лист δ=4; 360×330	—"—	2	—"—	1,95	3,9	—"—
2	—"—	Лист δ=4; 415×238	—"—	1	—"—	3,1	3,1	—"—
1	по наст. чертежу	Лист δ=5; 360×340	шт	1	Ст.0	1,78	1,78	ГОСТ 5681-57
№ п	Чертеж ГОСТ	Наименование	Ед. изм.	Кол.	Мат.	Ед. вес в кг.	Общ.	Примеч.

Спецификация

М 1:5	Выдвижной шибер 250×220	Материал сб.	Вес в кг. 12,4	поз. 10	к листу ТМ-IV-3	лист ТМ-IV-8

Госстрой СССР. САНТЕХПРОЕКТ г. Москва 197 2.

Котельная с 4 котлами „УНИВЕРСАЛ-6М" на твердом топливе.

Воздуховоды
Выдвижной шибер 250×220.

Типовой проект 903-1-23/71
Альбом IV
Лист ТМ-IV-8

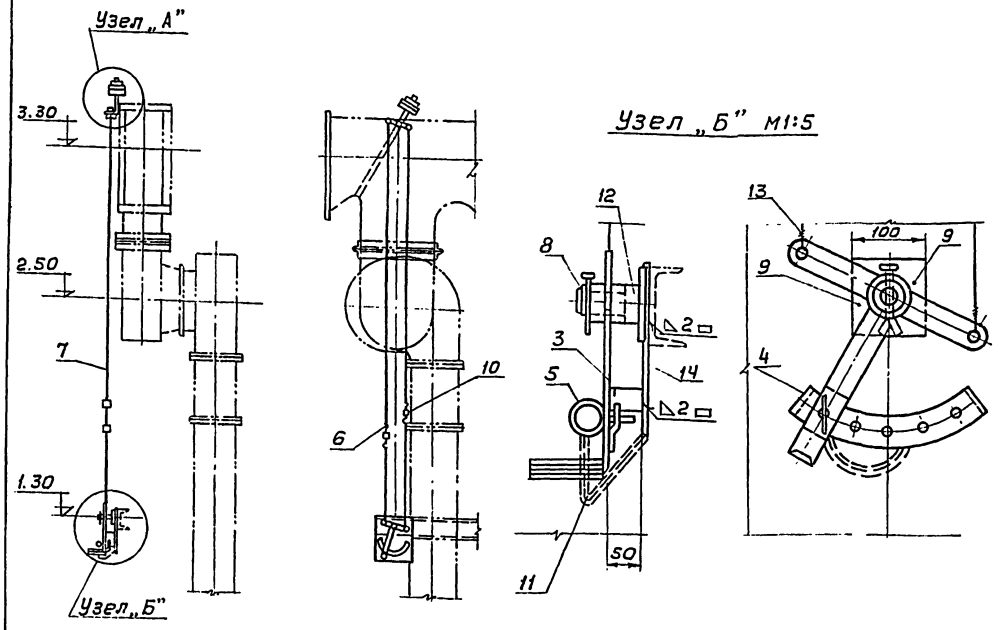

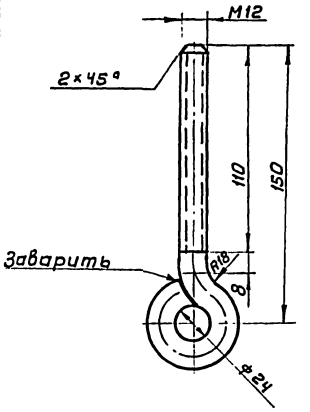

М 1:2	Тяга ф12, ℓ заг. 246					Матер. гост 2590-57	Вес в кг 0,22	Поз. 6	К листу ТМ-IV-9 / Лист ТМ-IV-9

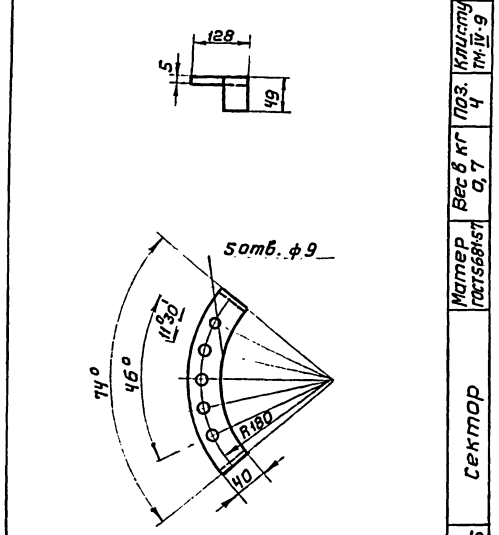

М 1:5	Сектор					Матер. гост 5681-57	Вес в кг 0,7	Поз. 4	К листу ТМ-IV-9 / Лист ТМ-IV-9

10

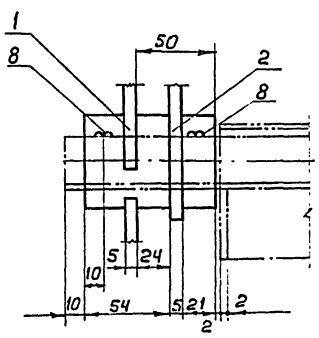

№ п/п	Чертеж или гост	Наименование	Ед. изм	Кол	Мат	Вес в кг: Ед.	Вес в кг: Общ	Прим.
15	гост 9467-60	Наплавленный металл	кг	—	Э-34	—	0,127	
14	гост 5681-57	Лист δ=5; 150×250	шт	1	Ст0	1,6	1,6	
13	гост 3282-46	Проволока ф0,7	п.м	10	Ст0	0,003	0,03	
12	ТМ-IV-9	Ось ф27 ℓ=89	шт	1	Ст3	0,64	0,64	гост 2590-57
11	гост 7070-64	Цепь ОН V-52	п.м	0,4	Ст3	0,08	0,032	
10	ТМ-IV-11	Муфта сварная	шт	2	Сбор	0,40	0,80	
9	гост 103-57	Полоса 100×4; ℓ=100	„	1	Ст0	0,32	0,32	
8	гост 397-66	Шплинт 8×60	шт	3	Ст0	0,027	0,081	
7	гост 3062-69	Канат типа ЛК-О, ф3.9	п.м	8.0	Ст0	0,08	0,64	
6	ТМ-IV-9	Тяга ф12; ℓ заг=246	шт	4	Ст3	0,22	0,88	
5	ТМ-IV-11	Чека	-„-	1	Ст3	0,07	0,07	
4	ТМ-IV-9	Сектор	-„-	1	Ст0	0,7	0,7	
3	ТМ-IV-11	Рукоятка	-„-	1	-„-	1,56	1,56	
2	ТМ-IV-10	Противовес	-„-	1	-„-	2,72	2,72	
1	ТМ-IV-10	Ведомый рычаг	шт	1	Сбор	0,9	0,9	

Спецификация

М 1:20	Привод к верхней заслонке. Общий вид	Матер. сбороч.	Вес в кг 11,0 кг	Поз. 9	К листу ТМ-IV-3	Лист ТМ-IV-9

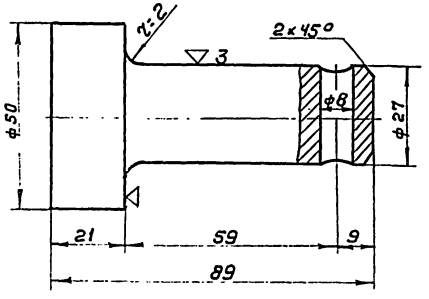

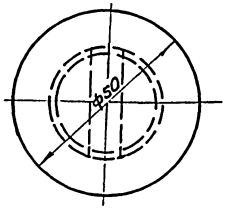

Материал - круг ф50, гост 2590-71

М 1:1	Ось ф27; ℓ=89	Матер. гост 2590-57	Вес в кг 0,64	Поз. 12	К листу ТМ-IV-9	Лист ТМ-IV-9

Госстрой СССР САНТЕХПРОЕКТ г. Москва 1971 г	Воздуховоды. Привод к верхней заслонке. Общий вид. Детали	Типовой проект 903-1-23/71
Котельная с 4 котлами „Универсал-6М" на твердом топливе		Альбом IV
		Лист ТМ-IV-9

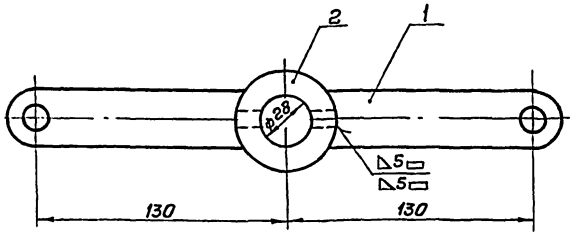

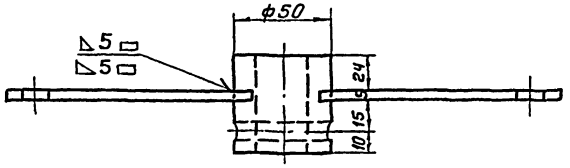

Деталь поз. 1

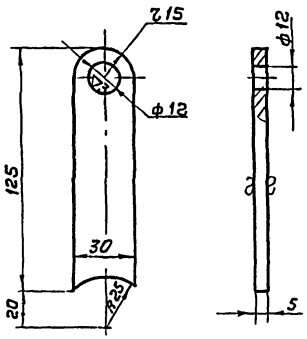

▽3 остальное

Деталь поз. 2

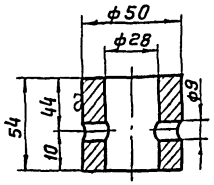

▽3 остальное

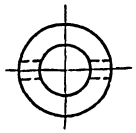

3	ГОСТ 9467-60	Наплавленный металл	кг	—	Э-34	—	0.02	—	
2	— „ —	Втулка круг ф 50; ℓ=54	— „ —	1	Ст 3	0.58	0.58	ГОСТ 2590-57	
1	По наст. черт	Полоса 30×5; ℓ=125	шт	2	Ст О	0.15	0,3	ГОСТ 103-57	
№ п/п	Чертеж или ГОСТ	Наименование	Ед. изм.	К-во	Мат	Вес 6 кг Ед.	Вес 6 кг Общ	Примеч.	

Спецификация

М 1:2	Ведомый рычаг	Матер. сборочн	Вес 6 кг 0,9	Поз 1	Клисту ТМ-IV-9	Лист ТМ-IV-10

Деталь поз. 4 М 1:2

▽3 остальное

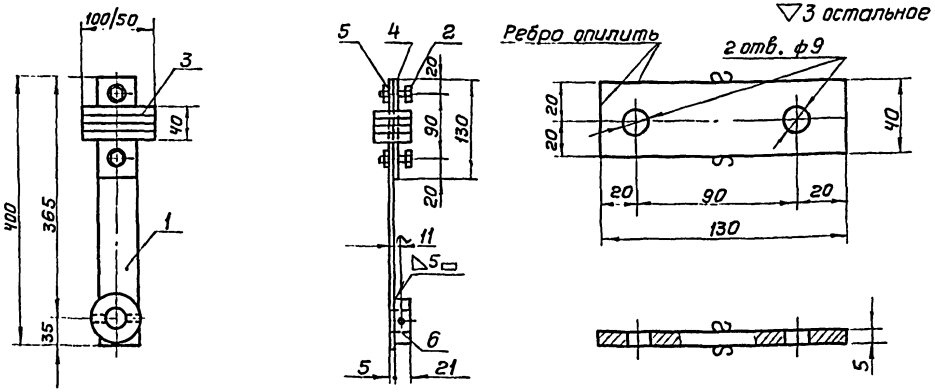

Деталь поз. 1

▽3 остальное

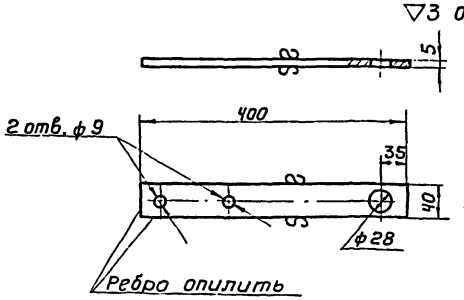

Деталь поз. 6 М 1:2

▽3 остальное

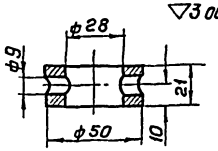

Деталь поз. 3

▽3 остальное

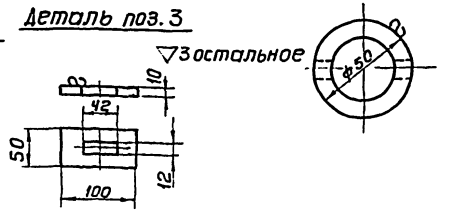

7	ГОСТ 9467-60	Наплавленный металл	кг	—	Э-34	—	0.05		
6	По наст. черт.	Втулка круг ф 50; ℓ=21	— „ —	1	Ст 3	0.20	0.20	ГОСТ 2590-57	
5	ГОСТ 5915-70	Гайка М8	— „ —	2	Ст 4	0.006	0.012	—	
4	— „ —	Полоса 40×5; ℓ=130	— „ —	1	„	0.20	0.20	— „ —	
3	По наст черт.	Полоса 50×10; ℓ=100	— „ —	4	Ст О	0.4	1.60	ГОСТ 103-57	
2	ГОСТ 7798-70	Болт М8×20	— „ —	2	Ст 5	0.014	0.028	—	
1	По наст черт	Полоса 40×5 ℓ=400	шт	1	Ст О	0.63	0.63	ГОСТ 103-57	
№ п/п	Чертеж или ГОСТ	Наименование	Ед изм	К-во	Мат	Вес 6 кг Ед.	Вес 6 кг Общ	Примеч	

Спецификация

М 1:5	Противовес	Материал сборочн.	Вес 6 кг 2,72	Поз. 2	Клисти ТМ-IV-9	Лист ТМ-IV-10

Госстрой СССР САНТЕХПРОЕКТ г. Москва 1971 г.	Воздуховоды Привод к верхней заслонке. Детали	Типовой проект 903-1-23/71
Котельная с 4 котлами „Универсал-6М" на твердом топливе		Альбом IV
		Лист ТМ-IV-10

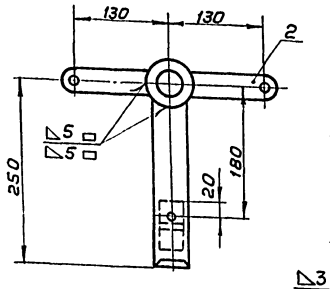

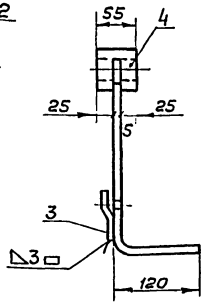

Деталь поз. 3

М 1:2

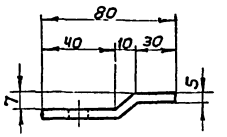

Раскрой листа поз. 3

М 1:2

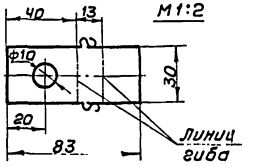

Деталь поз. 2

М 1:2

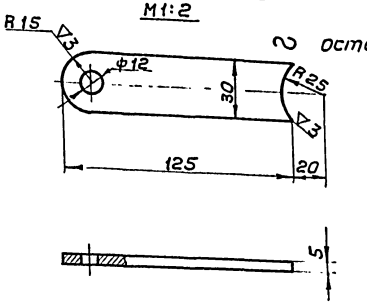

Деталь поз. 1

М 1:2

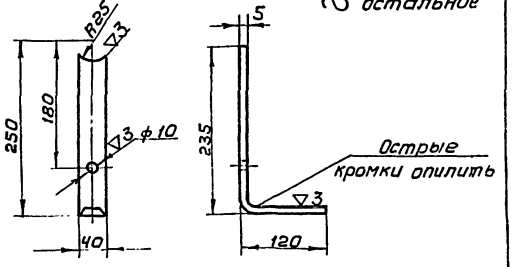

Деталь поз. 4

М 1:2

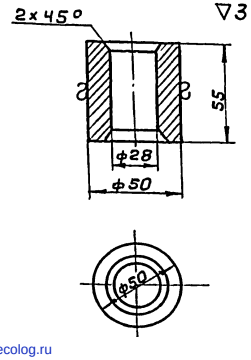

5	ГОСТ 9467-60	Наплавленный металл	кг	—	9,34	—	0,03	
4	—„—	Втулка, круг ф50, ℓ=55	—„—	1	Ст3	0,58	0,58	ГОСТ 2590-71
3	—„—	Полоса 30×5, ℓ=83	—„—	1	—„—	0,10	0,10	ГОСТ 103-57
2	—„—	Полоса 30×5 ℓ=125	—„—	2	—„—	0,15	0,30	—„—
1	По наст. черт.	Полоса 40×5 ℓ=360	шт	1	Ст3	0,55	0,55	ГОСТ 103-57
N N п/п	Чертеж или ГОСТ	Наименование	Ед. изм.	Кол.	Мат	Ед. Вес в кг	Общ	Примеч.

Спецификация

М 1:5	Рукоятка	Материал сборочный	Вес в кг 1,56	Поз. 3	Клисту ТМ-IV-9	Лист ТМ-IV-11

2 – кругом

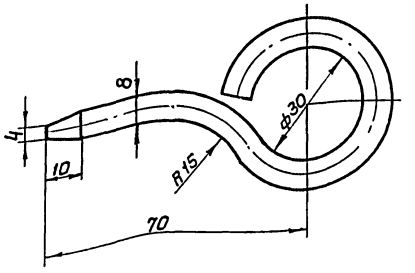

Материал-круг ф8; ГОСТ 2590-71

ℓ разв. 170

М 1:1	Чека	Вес в кг 0,07	Матер. ГОСТ 2590-57	Поз 5	Клисту ТМ-IV-9	Лист ТМ-IV-11

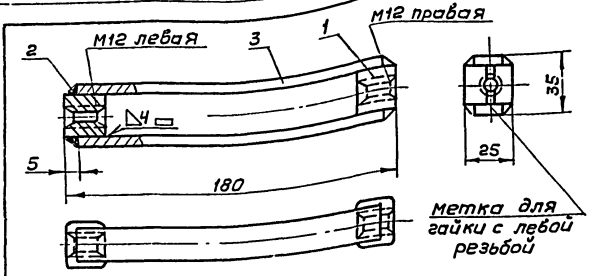

Деталь поз. 1

М 1:1

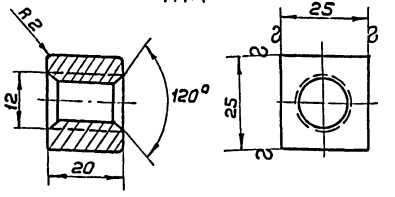

Деталь поз. 2

М 1:1

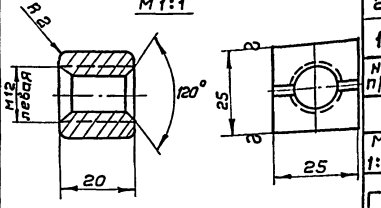

4	ГОСТ 9467-60	Наплавленный металл	кг	—	9,34	—	0,034	—
3	ГОСТ 103-57	Полоса 16×5; ℓ=170	—„—	2	Ст0	0,106	0,212	—
2	—„—	Гайка левая	—„—	1	—„—	0,077	0,077	ГОСТ 2591-71
1	По наст. черт.	Гайка правая	шт	1	Ст4	0,077	0,077	ГОСТ 2591-71
N N п/п	Чертеж или ГОСТ	Наименование	Ед. изм.	Кол.	Мат	Ед. Вес в кг	Общ	Примеч

Спецификация

М 1:2	Муфта сварная	Материал сборочный	Вес в кг 0,4	Поз. 10	Клисту ТМ-IV-9	Лист ТМ-IV-11

Госстрой СССР САНТЕХПРОЕКТ г. Москва 1971 г.	Воздуховоды Привод к верхней заслонке. Детали.	Типовой проект 903-1-23/71
Котельная с 4 котлами „Универсал-6м" на твердом топливе		Альбом IV
		Лист ТМ-IV-11

gost.e-ecolog.ru