ТИПОВОЙ ПРОЕКТ

903-1-23/71

КОТЕЛЬНАЯ

С 4 КОТЛАМИ „УНИВЕРСАЛ-6М"

ПОВЕРХНОСТЬЮ НАГРЕВА ПО 33,0 м²

С ТОПКАМИ ДЛЯ РУЧНОГО ОБСЛУЖИВАНИЯ

ТОПЛИВО: КАМЕННЫЕ И БУРЫЕ УГЛИ

/СКЛАД ТОПЛИВА-ОТКРЫТЫЙ/

Альбом III

gost.e-ecolog.ru

ЦЕНТРАЛЬНЫЙ ИНСТИТУТ ТИПОВОГО ПРОЕКТИРОВАНИЯ
ГОССТРОЯ СССР

Москва, А 445, Смольная ул., 22

Сдано в печать 1979 года

Заказ № 13124 Тираж 4800 экз.

ТИПОВОЙ ПРОЕКТ
903-1-23/71
КОТЕЛЬНАЯ
с 4 котлами „УНИВЕРСАЛ-6М"
ПОВЕРХНОСТЬЮ НАГРЕВА ПО 330 м²
С ТОПКАМИ ДЛЯ РУЧНОГО ОБСЛУЖИВАНИЯ
ТОПЛИВО: КАМЕННЫЕ И БУРЫЕ УГЛИ
/ СКЛАД ТОПЛИВА – ОТКРЫТЫЙ /

Тип 1 – Котельная для централизованного теплоснабжения систем отопления и вентиляции с магнитной обработкой воды.
Тип 2 – Котельная для централизованного пароснабжения
Тип 3 – Котельная для централизованного теплоснабжения систем отопления и вентиляции с обработкой воды методом натрий-катионирования.

СОСТАВ ПРОЕКТА:

NN альбомов по типам Тип 1	Тип 2	Тип 3	НАИМЕНОВАНИЕ АЛЬБОМОВ
I/1	I/2	I/3	Тепломеханическая часть
II	II	II	Газоходы
III	III	III	Узловые чертежи
IV	IV	IV	Воздуховоды
V	V	V	Обмуровка котла „Универсал 6м" на бурых углях
V/1	V/1	V/1	Обмуровка котла „Универсал 6п" на каменных углях с выходом летучих веществ < 15%
V/2	–	V/3	Установка централизованного горячего водоснабжения. Тепломеханическая, архитектурно-строительная, электротехническая части, контроль и регулирование (по требованию)
VI/1	VI/2	VI/1	Архитектурно-строительная часть
VII	VII	VII	Контроль и регулирование
VIII/1	VIII/1	VIII/1	Задание заводу-изготовителю щитов
VIII	VIII	VIII	Электротехническая часть
VIII/1	VIII/1	VIII/1	Задание заводу-изготовителю.
IX	IX	IX	Санитарно-техническая часть
X/1	X/2	X/3	Спецификации на оборудование и арматуру (заказные)
X/4	–	X/5	Спецификации на оборудование и арматуру упаковки централизованного горячего водоснабжения (заказные) (по требованию)
XI Кн.1,2	XI Кн.1,2	XI Кн.1,2	Сметы и технико-экономическая часть
XI/1		XI/1	Сметы установки централизованного горячего водоснабжения (по требованию)

Типовой проект 907-2-1 Альбомы I и II — Металлические трубы для отвода дымовых газов с температурой 350°С (по требованию)

Разработан ГПИ Сантехпроект Главпромстройпроекта Госстроя СССР

АЛЬБОМ III

Утвержден и введен в действие с I/III 73 г. Главпромстройпроектом Госстроя СССР. Приказ №7 от 15/II 73 г.

NN п/п	Наименование чертежей	Марка	Стр.
1	Титульный лист	Б/н	1
2	Содержание альбома	Б/н	2
3	Установка дымососа т. Д-8 с		
	электродвигателем т. А02-52-6	ТМ-III-1	3
4	Всасывающий карман	ТМ-III-2	4
5	Шибер к дымососу Д-8		
	Опора под всасывающий карман		
	Штырь ℓ = 125 мм	ТМ-III-3	5
6	Переход ℓ=110мм. Заслонка 400×200	ТМ-III-4	6
7	Рама под электродвигатель		
	дымососа т. А02-52-6	ТМ-III-5	7
8	Ящик для золы	ТМ-III-6	8
	Тележка - платформа		
9	Общий вид	ТМ-III-7	9
10	Рама	ТМ-III-8	10
11	Детали	ТМ-III-9	11
12	Детали	ТМ-III-10	12
13	Детали	ТМ-III-11	13
14	Детали	ТМ-III-12	14
15	Детали	ТМ-III-13	15
16	Детали	ТМ-III-14	16

Госстрой СССР
САНТЕХПРОЕКТ
г. Москва 1971г.
Котельная с 4 котлами „Универсал-6М" на твердом топливе

Содержание альбома

Типовой проект 903-1-23/71
Альбом III
Лист Б/н

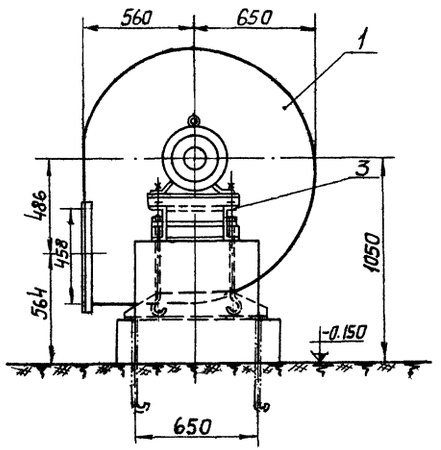

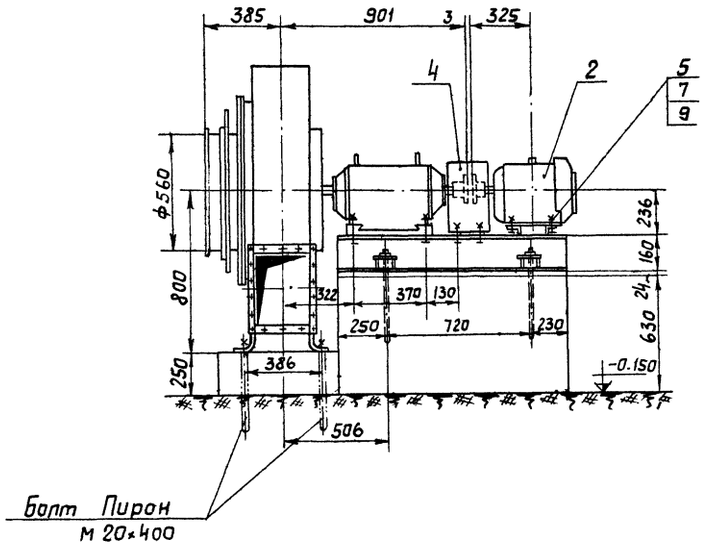

Деталь поз. 4 м1:10

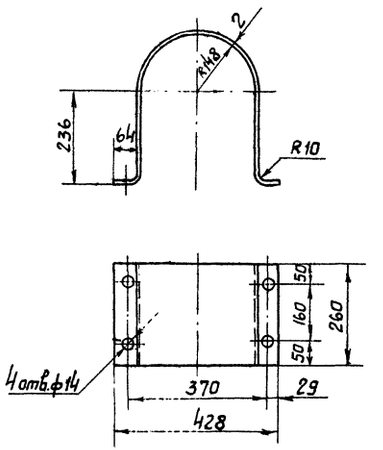

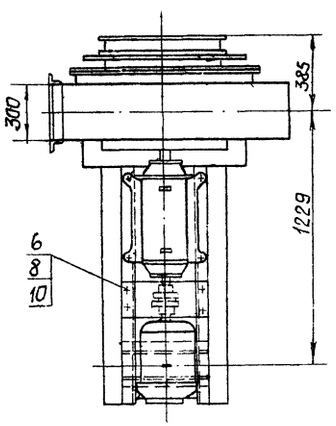

Деталь поз. 9
м1:2

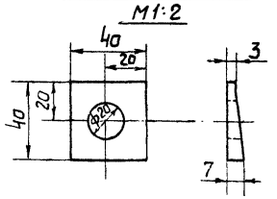

Деталь поз. 10
м1:2

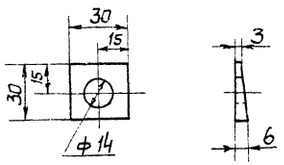

Примечание

1. После установки и выверки оборудования выполнить подливку под раму цементным раствором толщиной 24 мм.

н. поз	ГОСТ и черт.	Наименование	Ед. изм.	Кол.	Мат	Вес ед. кг	Вес общ. кг	Примеч.
10		Шайба 12 сталь полосовая для косых шайб 30×6×3 ℓ=30	шт.	4	Ст.3	0.03	0.12	ГОСТ 5157-53
9	По наст. черт.	Шайба 18 сталь полосовая для косых шайб 40×7×3; ℓ=40	шт.	4	Ст.3	0.06	0.24	ГОСТ 5157-53
8	ГОСТ 5915-70	Гайка М12	"	4	Ст.3	0.017	0.068	
7	ГОСТ 5915-70	Гайка М18	шт.	8	Ст.3	0.046	0.37	
6	ГОСТ 7798-70	Болт М12×30	"	4	Ст.4	0.042	0.168	
5	ГОСТ 7798-70	Болт М18×75	"	4	Ст.4	0.156	0.75	
4	По наст. черт.	Кожух Лист δ=2; 1070×260	"	1	Ст.3	4.1	4.1	ГОСТ 3680-57
3	ТМ-III-5	Рама под электродвигатель дымососа А02-52-6	"	1	Сбор	60.0	60.0	
2	—	Электродвигатель типа А02-52-6; N=7,5 кВт, n=970 об/мин	"	1	Сбор	110	110	
1	—	Дымосос типа Д-8 правого вращения Q=7200 м³/час. H=105мм в.ст.	шт	1	Сбор	441	441	

Спецификация

М 1:20	Установка дымососа Д-8 с электродвигателем типа А02-52-6	Материал сборочный	Вес в кг 617.0	Поз. 1	К листу —	Лист ТМ-III-1

Госстрой СССР
САНТЕХПРОЕКТ
г. Москва 1971 г.

Котельная с 4 котлами „Универсал-6М" на твердом топливе

Газоходы.
Установка дымососа т. Д-8 с электродвигателем типа А02-52-6

Типовой проект 903-1-23/71
Альбом III
Лист ТМ-III-1

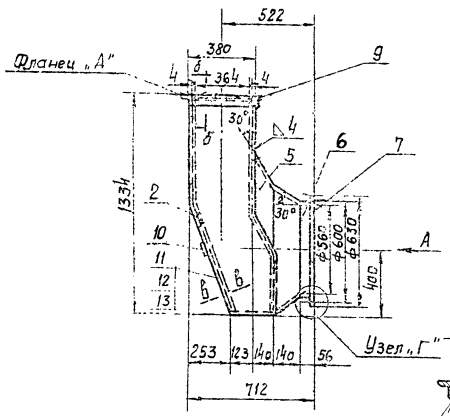

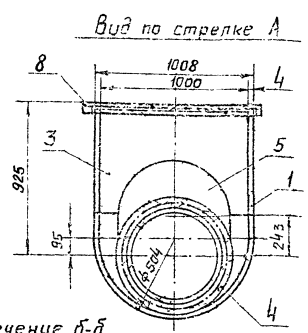

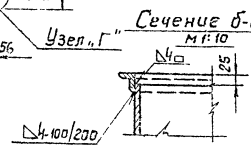

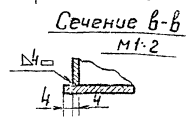

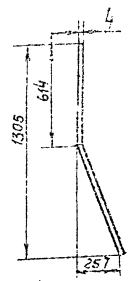

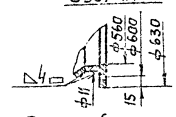

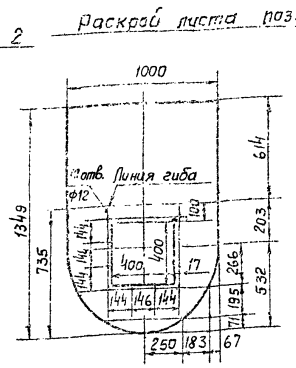

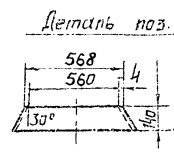

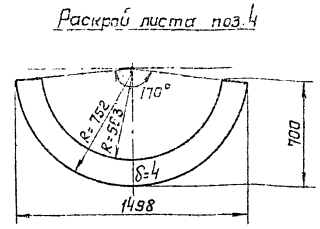

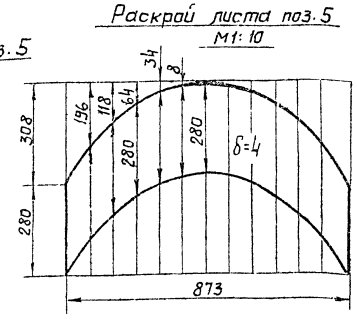

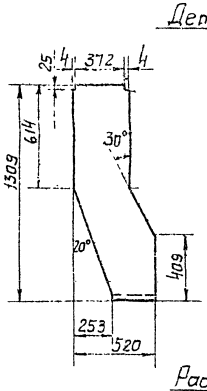

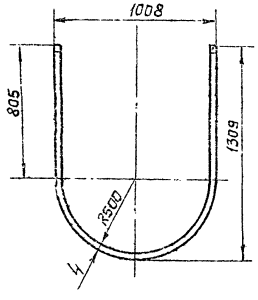

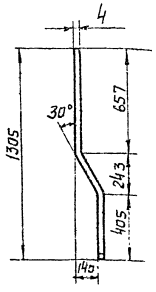

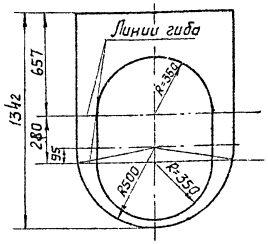

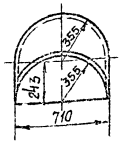

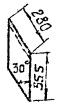

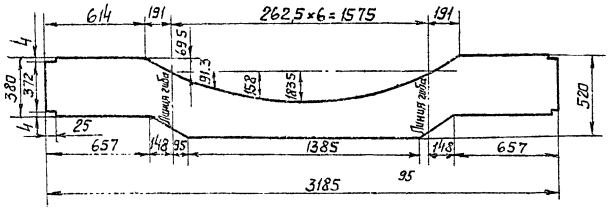

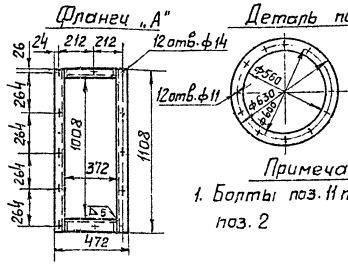

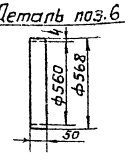

Примечание

1. Болты поз. 11 приварить к листу поз. 2

g	— " —	Уголок 50×50×5; ℓ=368	шт	2	Ст.3	1.4	2.8	ГОСТ 8509-57
8	— " —	Уголок 50×50×5; ℓ=1108	шт	2	Ст.3	4.1	8.2	ГОСТ 8509-57
7	— " —	Лист δ=6; ф630	шт	1	Ст.0	2.0	2.0	ГОСТ 5681-57
6	— " —	Лист δ=4; 50×1770	шт	1	Ст.0	2.8	2.8	"
5	— " —	Лист δ=4; 588×873	шт	1	Ст.0	7.8	7.8	"
4	— " —	Лист δ=4; 700×1498	шт	1	Ст.0	10.5	10.5	"
3	— " —	Лист δ=4; 1342×1000	шт	1	Ст.0	20.0	20.0	"
2	— " —	Лист δ=4; 1349×1000	шт	1	Ст.0	33.0	33.0	"
1	По наст. черт.	Лист δ=4; 3185×520	шт	1	Ст.0	38.0	38.0	ГОСТ 5681-57

N поз.	ГОСТ и черт.	Наименование	Ед. изм.	Кол.	Мар-ка	Вес в кг ед.	Вес в кг общ.	Примеч.
14	ГОСТ 9467-60	Электроды Э-34	кг	—	Э34	—	1.97	
13	ГОСТ 2850-58	Картон асбестовый δ=3	м²	0.076	Асб.	4.2	0.24	
12	ГОСТ 5915-70	Гайка М10	шт	12	Ст.3	0.01	0.12	
11	ГОСТ 7798-70	Болт М10×25	шт.	12	Ст.4	0.027	0.32	
10	ТМ-II-11	Крышка 470×470	шт	1	Сбор.	7.1	7.1	

Спецификация

М 1:20	Всасывающий карман	Материал сборочн.	Вес в кг 135.0	Поз. 3	К листу —	Лист ТМ-III-2

Госстрой СССР САНТЕХПРОЕКТ г. Москва 1971г.	Газоходы. Всасывающий карман.	Типовой проект 903-1-23/71
Котельная с 4 котлами „Универсал 6М" на твердом топливе.		Альбом III
		Лист ТМ-III-2

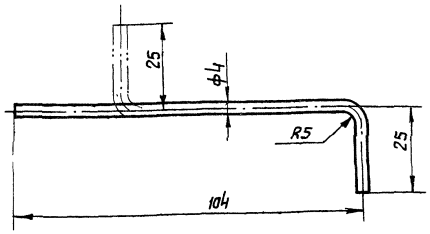

Проволока ф4 гост 3282-46
Lзаг. = 125

М 1:1	Штырь ℓ=125	Материал Ст.0	Вес в кг 0.012	Поз. 29	К листу —	Лист ТМ-III-3

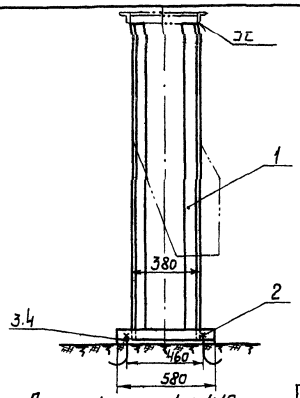

Деталь поз. 1 м1:10

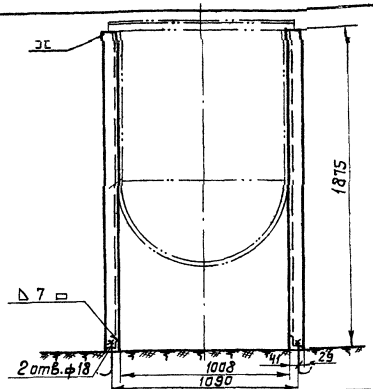

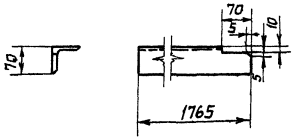

5	гост 9467-60	Электроды Э-34	кг	—	Э-34	—	0.624	
4	гост 5915-70	Гайка М16	—"—	4	Ст.4	0.034	0.136	
3	—	Анкерный болт М16×540 Круг ф16 ℓ заг. 605	—"—	4	—	—	—	См. строит. чертежи
2	гост 8509-57	Уголок 70×70×7; ℓ=580	шт.	2	Ст.3	4.30	8.6	
1	По наст. чертежу	Уголок 70×70×7; ℓ=1865	шт.	4	Ст.3	14.56	53.24	гост 8509-57
NN поз.	N черт. или гост	Наименование	Ед. изм.	Кол.	Мат.	Ед. Вес в кг	Общ	Примеч.

Спецификация

М 1:20	Опора под всасывающий карман.	Материал	Вес в кг. 62.60	Поз. 4	К листу —	Лист ТМ-III-3

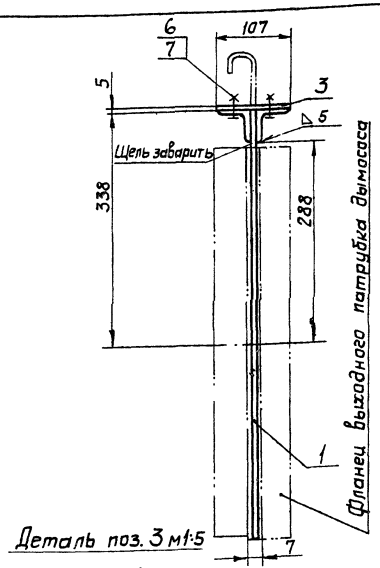

Деталь поз. 3 м1:5

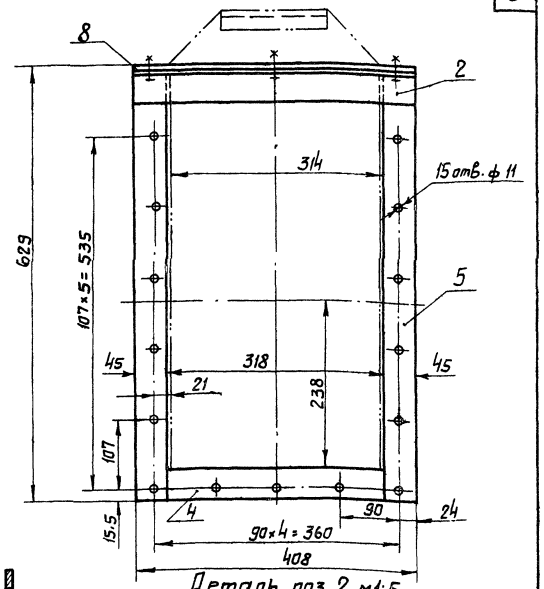

Деталь поз. 2 м1:5

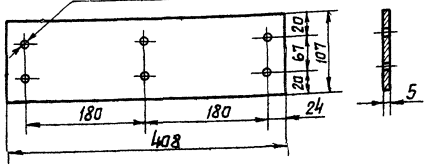

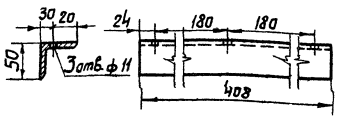

Деталь поз. 1 м1:10

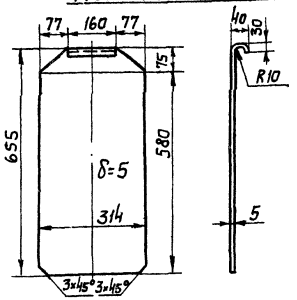

9	гост 9467-60	Электроды Э-34	кг	—	Э-34	—	0.182	
8	гост 2890-67	Прокладка δ=3	м²	0.04	Картон асбест	4.2	0.17	
7	гост 5915-70	Гайка М10	шт.	6	Ст.3	0.011	0.066	
6	гост 7798-70	Болт М10×25	шт.	6	Ст.4	0.027	0.162	
5	По наст. чертежу	Полоса 7×45; ℓ=621	шт.	2	Ст.3	1.53	3.06	гост 103-57
4	По наст. чертежу	Полоса 7×45; ℓ=314	шт.	1	Ст.3	0.78	0.78	гост 103-57
3	По наст. чертежу	Лист δ=5; 408×107	шт.	1	Ст.0	1.7	1.7	гост 5681-57
2	По наст. чертежу	Уголок 50×50×5; ℓ=408	шт.	2	Ст.3	1.54	3.08	гост 8509-57
1	По наст. чертежу	Заслонка лист δ=5; 730×314	шт.	1	Ст.0	8.1	8.1	гост 5681-57
NN поз.	Черт. или гост	Наименование	Ед. изм.	Кол.	Мат.	Ед. Вес в кг.	Общ	Примеч.

Спецификация

М 1:5	Шибер к дымососу Д-8	Материал сборочный	Вес в кг 17.3	Поз 27	К листу —	Лист ТМ-III-3

Госстрой СССР
САНТЕХПРОЕКТ
г. Москва 1971 г.

Котельная с 4 котлами „Универсал 6М" на твердом топливе.

Газоходы.
Шибер к дымососу Д-8
Опора под всасывающий карман. Штырь ℓ=125

Типовой проект 903-1-23/71
Альбом III
Лист ТМ-III-3

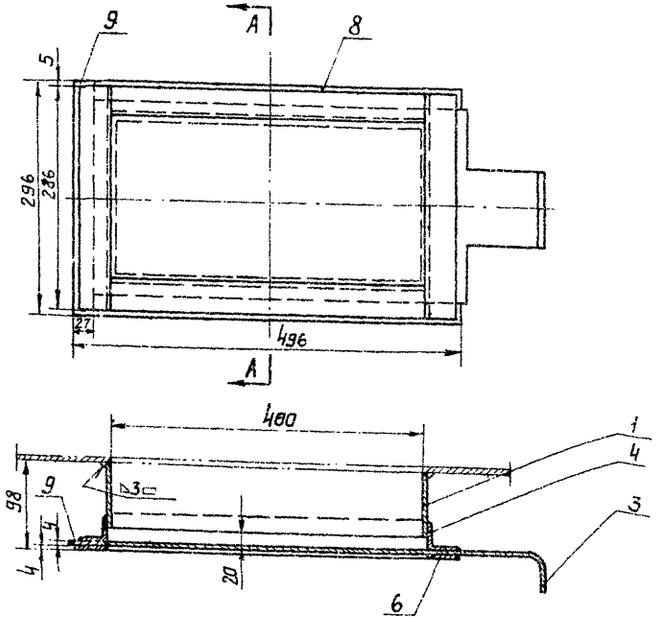

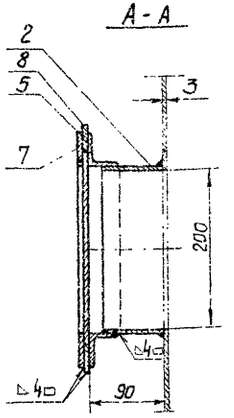

Деталь поз. 3

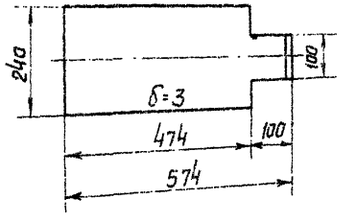

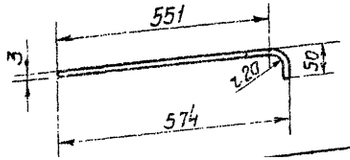

10	ГОСТ 9467-60	Электроды	кг.	—	Э-34	—	0.15	
9	—"—	Лист δ=4; 27×296	—"—	1	—"—	0.25	0.25	
8	ГОСТ 5681-57	Лист δ=4; 27×469	—"—	2	—"—	0.4	0.8	
7	—"—	Полоса 40×4; ℓ=402	—"—	2	—"—	0.5	1.0	
6	ГОСТ 103-57	Полоса 40×4; ℓ=286	—"—	2	—"—	0.36	0.72	
5	—"—	Уголок 40×40×4; ℓ=402	—"—	2	—"—	0.96	1.92	
4	ГОСТ 8509-57	Уголок 40×40×4; ℓ=286	—"—	2	—"—	0.69	1.38	
3	По наст. черт.	Лист δ=3; 240×612	—"—	1	—"—	2.92	2.92	
2	—"—	Лист δ=3; 70×400	—"—	2	—"—	0.68	1.36	
1	ГОСТ 3680-57	Лист δ=3; 70×200	шт.	2	Ст.0	0.35	0.7	
№№ поз.	ГОСТ или № черт.	Наименование	Ед. изм.	Кол.	Мат.	Вес в кг Ед.	Вес в кг Общ.	Примеч.

Спецификация

М 1:5	Заслонка 400×200	Матер. сборочн.	Вес в кг. 11.2	Поз. 21	К листу ТМ-III-4	Лист ТМ-III-4

Узел „А"

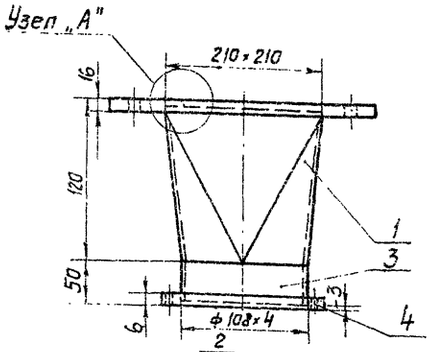

Деталь поз. 1

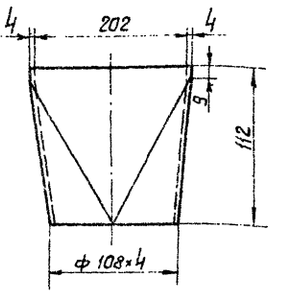

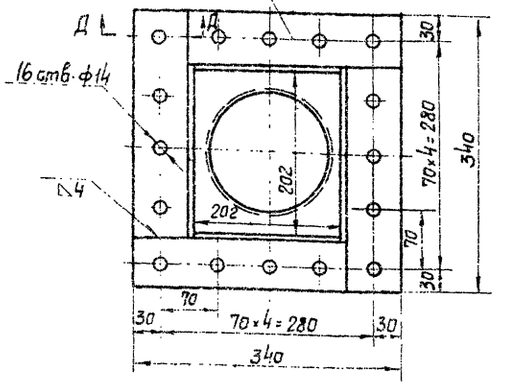

Развертка листа поз. 1

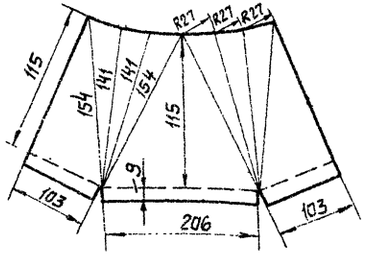

Узел „А" м 1:2

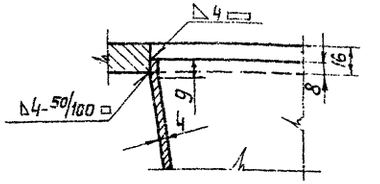

Сварной шов с двух сторон зачистить заподлицо

Сечение Д-Д м 1:2

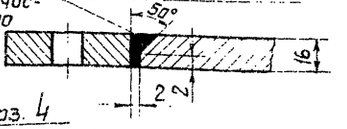

Фланец поз. 4 м 1:2

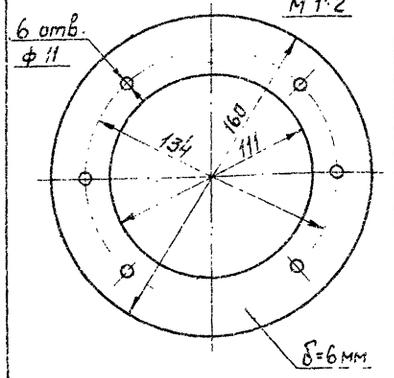

5	ГОСТ 9467-60	Электроды Э-34	кг	—	Э-34	—	0.2	
4	По наст. чертежу	Фланец (из листа 160×160δ-6)	шт	1	Ст.3	0.47	0.47	ГОСТ 5681-57
3	По наст. чертежу	Труба ф 108×4 ℓ=47мм	шт	1	Ст.3	0.48	0.48	ГОСТ 10704-63
2	По наст. черт.	Полоса 16×65; ℓ=273	шт	4	Ст.3	2.2	8.8	ГОСТ 103-57
1	По наст. черт.	Лист δ=4; 350×160	шт	2	Ст.0	1.8	3.6	ГОСТ 3680-57
№№ Поз	№ черт. или ГОСТ	Наименование	Ед. изм.	Кол.	Мат.	Вес в кг Ед.	Вес в кг Общ.	Примеч.

Спецификация

М 1:5	Переход ℓ=170 мм	Материал сборочный	Вес в кг 13,55	Поз. 15	К листу —	Лист ТМ-III-5

Госстрой СССР САНТЕХГИПРОЕКТ г. Москва 1971 г.	Газоходы Переход ℓ=170 мм Заслонка 400×200		Типовой проект 903-1-23/71 Альбом III
Котельная с 4 котлами „Универсал-6М" на твердом топливе			Лист ТМ-III-4

Ось дымососа и электродвигателя

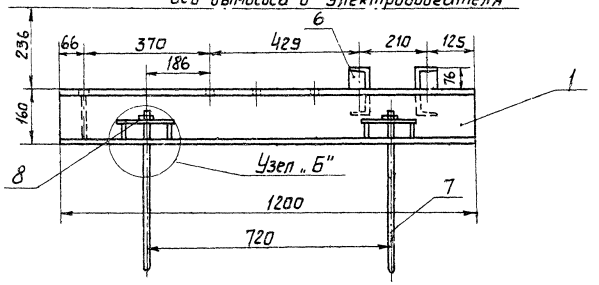

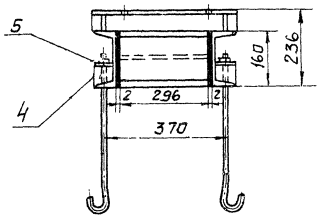

Узел „Б"
М 1:5

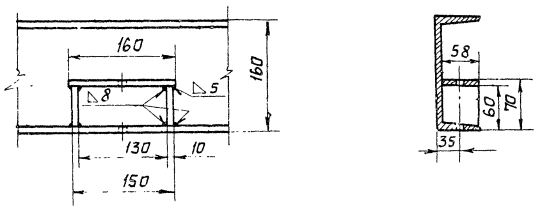

А-А

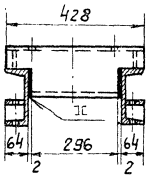

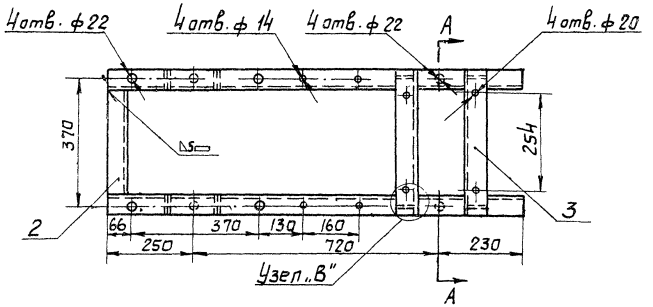

Деталь поз. 4
М 1:2

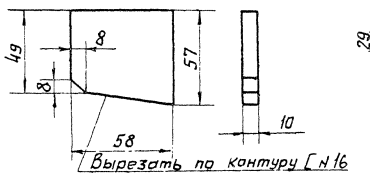

Деталь поз. 5
М 1:5

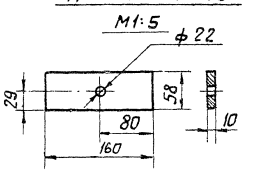

Деталь поз. 3

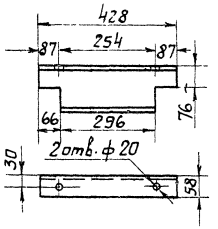

Деталь поз. 7
М 1:5

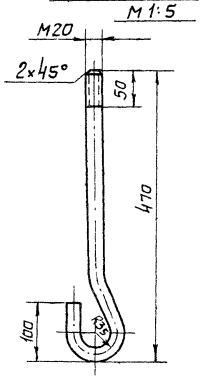

Узел „В"

Вид по стрелке Г

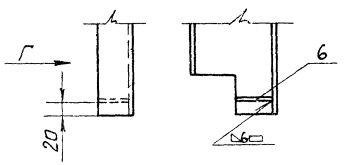

Деталь поз. 6
М 1:2

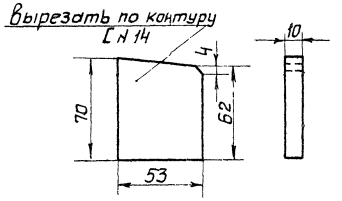

N поз.	N черт. гост	Наименование	Ед. изм	Кол.	Мат.	Ед. Вес в кг	Общ. Вес в кг	Примеч.
9	ГОСТ 9467-60	Электроды Э-34	кг	—	Э34	0,9	0,9	
8	ГОСТ 5915-70	Гайка М20	"	4	Ст3	0,07	0,28	
7	По наст. черт.	Анкерный болт Сталь круглая ф20: $\ell_{заг}$=600	"	4	"	1,48	5,92	ГОСТ 2590-57
6	По наст. черт.	Лист δ=10; 53×70	"	4	"	0,23	0,92	ГОСТ 5681-57
5	По наст. черт.	Лист δ=10; 58×160	"	4	"	0,72	2,88	ГОСТ 5681-57
4	По наст. черт.	Лист δ=10; 58×57	"	8	"	0,25	2,0	ГОСТ 5681-57
3	По наст. черт.	Швеллер N 14; ℓ=428	"	2	"	4,45	8,9	ГОСТ 8240-56
2	"	Швеллер N 16; ℓ=296	"	1	"	4,2	4,2	"
1	По наст. черт.	Швеллер N 16; ℓ=1200	шт	2	Ст3	17,0	34,0	ГОСТ 8240-56

Спецификация

М		Материал	Вес в кг	Поз.	К листу	Лист
1:10	Рама под электродвигатель дымососа	Сварочн.	60,0	3	ТМ-III-1	ТМ-III-5

Госстрой СССР САНТЕХПРОЕКТ г. Москва 1971г.	Газоходы. Рама под электродвигатель дымососа ТП02-52-6.	Типовой проект 903-1-23/71 Альбом III
Котельная с 4 котлами „Универсал-6М" на твердом топливе		Лист ТМ-III-5

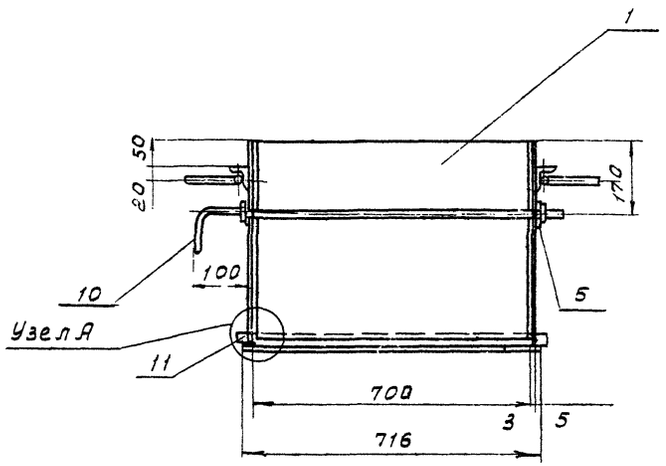

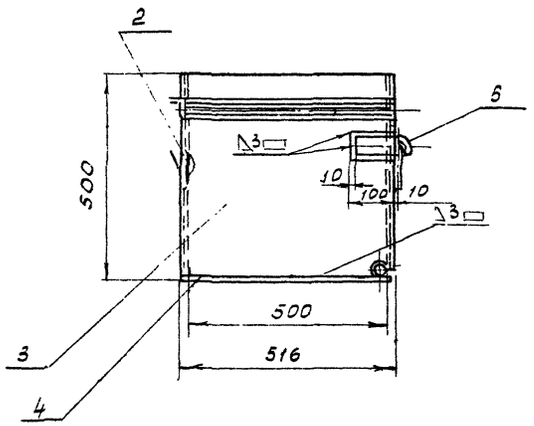

Деталь поз. 6

М 1:5

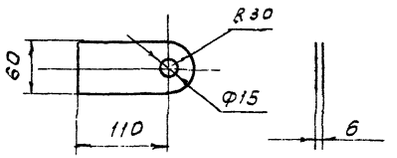

Деталь поз. 10

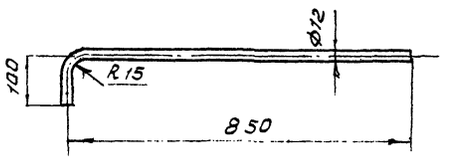

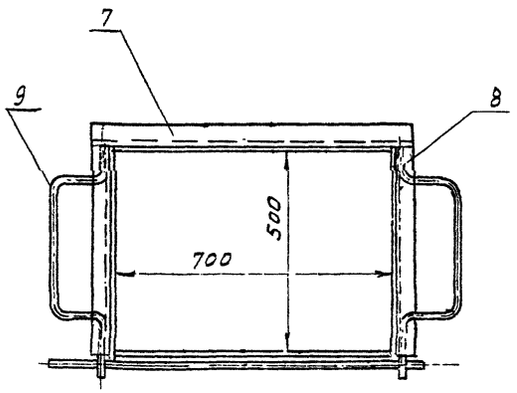

Узел А М 1:2

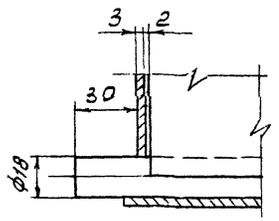

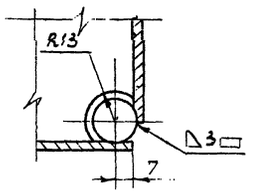

Деталь поз. 9

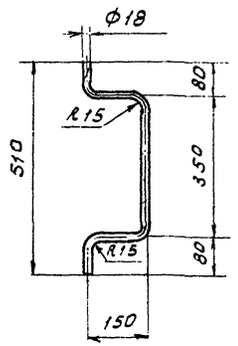

№ п/п	№ черт. или ГОСТ	Наименование	Ед. изм.	Кол.	Мат.	Вес ед. кг	Вес общ. кг	Прим.
12	ГОСТ 9467-60	Электроды	кг	—	Э42	—	0,7	
11	ГОСТ 2590-57	Круг 18; ℓ=766	-"-	1	Ст.3	1,54	1,54	
10	—"—	Засов. Круг 12; ℓ=962	-"-	1	—	0,86	0,86	
9	По наст. черт.	Ручка. Круг 18; ℓ=784	-"-	2	-"-	1,57	3,54	
8	—"—	Уголок 40×40×4; ℓ=500	-"-	2	-"-	1,21	2,42	
7	ГОСТ 8509-57	Уголок 40×40×4; ℓ=806	-"-	1	-"-	1,94	1,94	
6	По наст. черт.	Скоба. Полоса 6×60; ℓ=140	-"-	2	Ст.3	0,35	0,7	ГОСТ 103-57
5	ГОСТ 5681-57	Лист δ=5; 100×80	-"-	2	-"-	0,31	0,62	
4	—"—	Лист δ=3; 716×506	-"-	1	-"-	8,4	8,4	
3	—"—	Лист δ=3; 516×497	-"-	2	-"-	5,9	11,8	
2	—"—	Лист δ=3; 700×497	-"-	1	-"-	8,24	8,24	
1	ГОСТ 3680-57	Лист δ=3; 696×488	ш.г	1	Ст.0	8,24	8,24	

Спецификация

М 1:10	Ящик для золы	Матер. сбор.	Вес ед. кг 49,0	Поз. 29	К листу ТМ-II-4	Лист ТМ-III-6

Госстрой СССР
САНТЕХПРОЕКТ
г. Москва 1971г

Котельная с 4 котлами „Универсал-6 М" На твердом топливе

Газоходы
Ящик для золы

Типовой проект 903-1-23.71
Альбом III
Лист ТМ-III-6

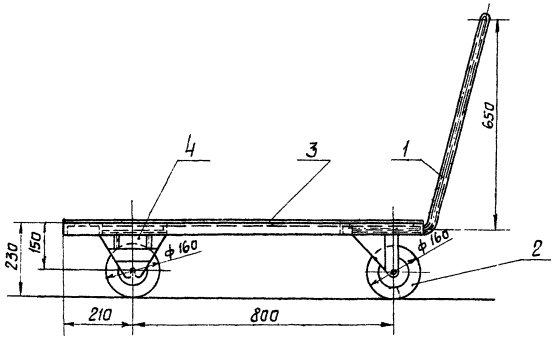

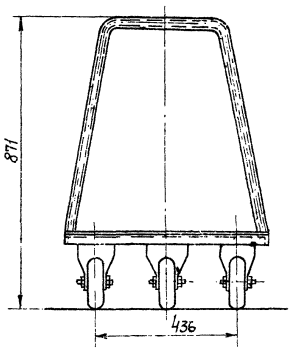

Б-Б м1:2

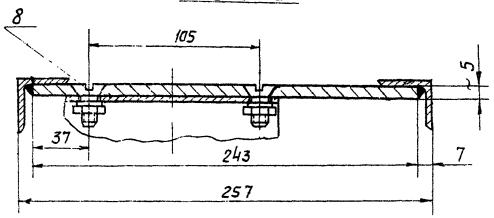

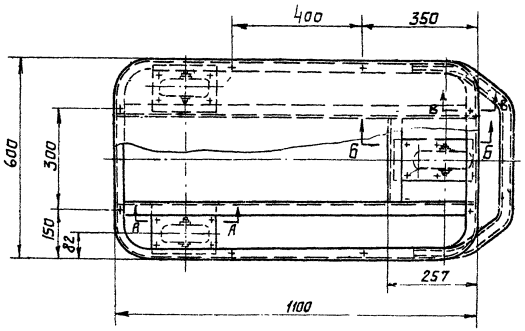

А-А м1:2

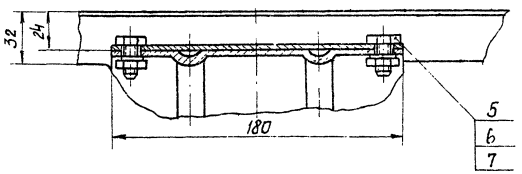

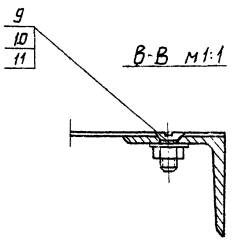

В-В м1:1

№ п/п	№ черт. или ГОСТ	Наименование	Ед. изм.	Кол.	Мат.	Вес в кг 1 шт.	Вес в кг общ	Примеч.
12	ГОСТ 9467-60	Электроды Э-34	кг	—	Э-34	—	0,032	
11	ГОСТ 5915-70	Гайка М6	шт.	8	Ст.3	0,002	0,016	
10	ГОСТ 6402-61	Шайба пружинная 6	"	8	"	0,001	0,008	
9	ГОСТ 1490-62	Винт М6×25	"	8	"	0,007	0,056	
8	ГОСТ 1490-62	Винт М10×25	"	4	"	0,019	0,076	
7	ГОСТ 5915-70	Гайка М10	"	12	"	0,012	0,144	
6	ГОСТ 6402-61	Шайба пружинная 10	"	12	"	0,002	0,024	
5	ГОСТ 7798-70	Болт М10×25	"	8	"	0,026	0,2	
4	ТМ-III-11	Колесо	"	2	Ст.3	3,0	6,0	
3	ТМ-III-10	Лист	"	1	Ст.0	5,0	5,0	
2	ТМ-III-9	Колесо поворотное	"	1	Ст.3	5,75	5,75	
1	ТМ-III-8	Рама	шт.	1	—	14,3	14,3	

Спецификация

М 1:10	Тележка платформа	Матер. сбор.	Вес в кг. 31,8	Поз. 28	К листу —	Лист ТМ-III-7

Госстрой СССР САНТЕХПРОЕКТ г. Москва 1971г.	Тележка платформа Общий вид	Типовой проект 903-1-23/71 Альбом III
Котельная с 4 котлами „Универсал-6М" на твердом топливе.		Лист ТМ-III-1

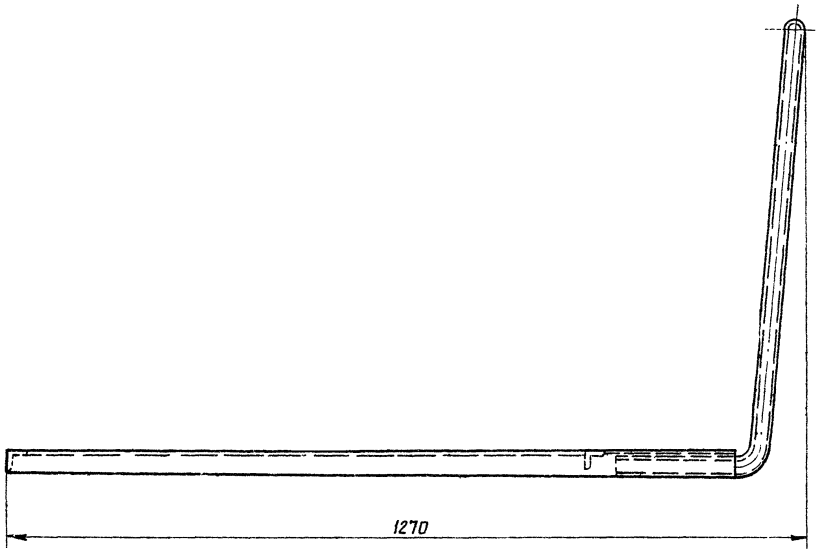

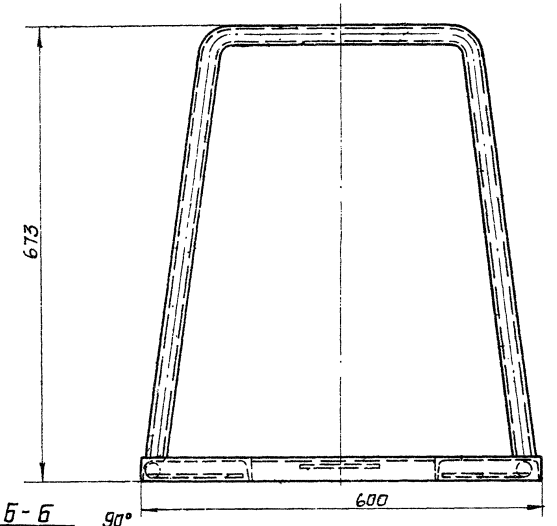

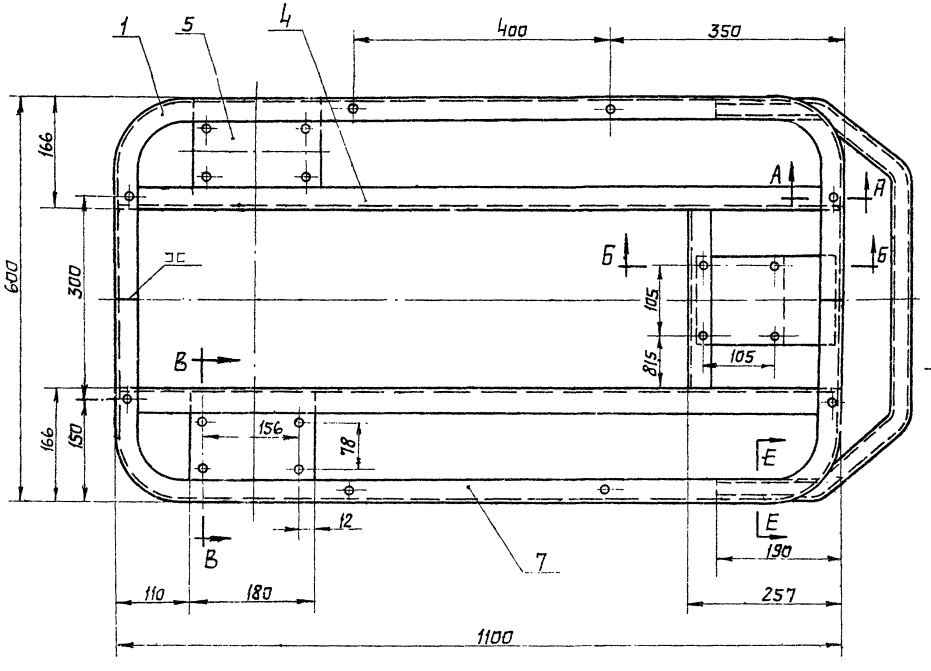

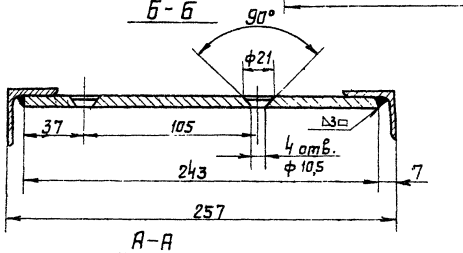

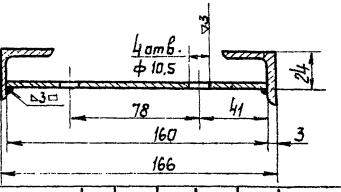

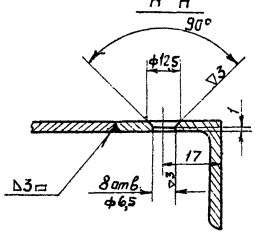

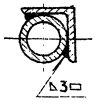

№ п/п	№ черт или ГОСТ	Наименование	Ед. изм.	Кол.	Мат.	Вес в кг. Ед.	Вес в кг. Общ.	Примеч.
8	ГОСТ 9467-60	Наплавлен. металл	кг	—	Э-34	—	0.16	
7	ТМ-III-13	Уголок	шт.	1	Ст.3	2.3	2.3	
6	ГОСТ 8509-57	Уголок 32×32×3, ℓ=268	"	1	"	0.40	0.40	
5	ТМ-III-10	Пластина	"	2	"	0.6	1.2	
4	ТМ-III-13	Уголок	"	2	"	1.4	2.8	
3	ТМ-III-12	Ручка	"	1	"	3.84	3.84	
2	ТМ-III-10	Пластина	"	1	"	1.3	1.3	
1	ТМ-III-13	Уголок	шт	1	Ст.3	2.3	2.3	

Спецификация

М 1:5	Рама	Матер. сбор.	Вес в кг. 14.3	Поз. 1	К листу ТМ-III-7	Лист ТМ-III-8

Госстрой СССР САНТЕХПРОЕКТ г. Москва 1971г.

Котельные с 4 котлами „Универсал-6М" на твердом топливе.

Тележка-платформа

Рама

Типовой проект 903-1-23/71

Альбом III

Лист ТМ-III-8

2 остальное

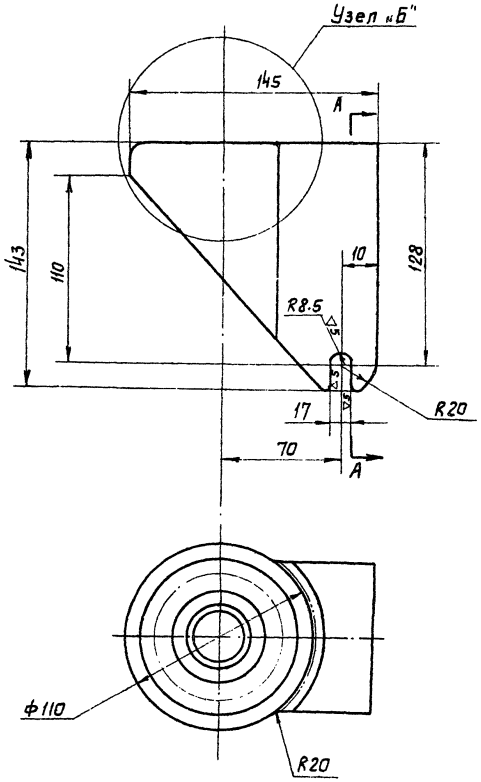

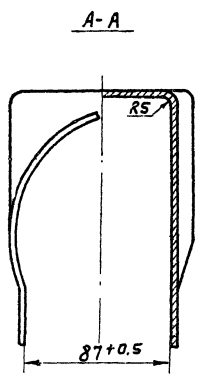

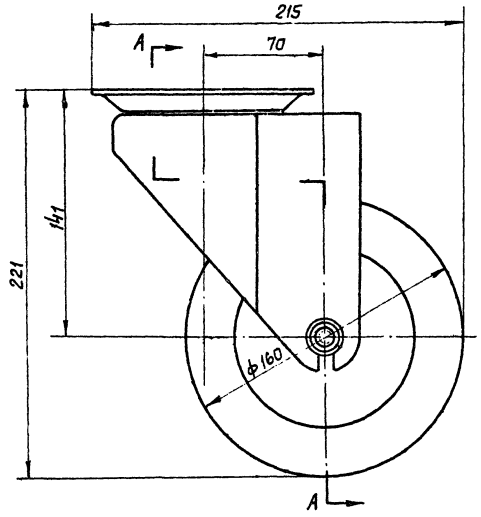

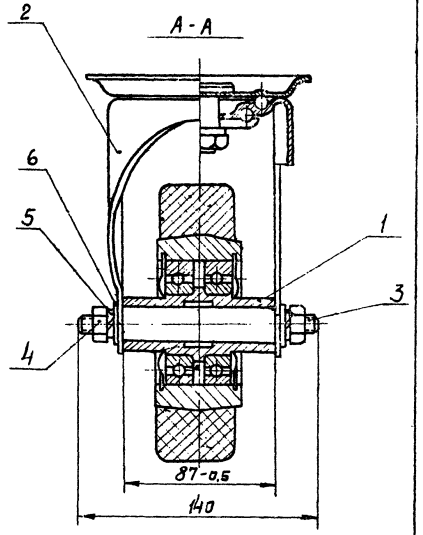

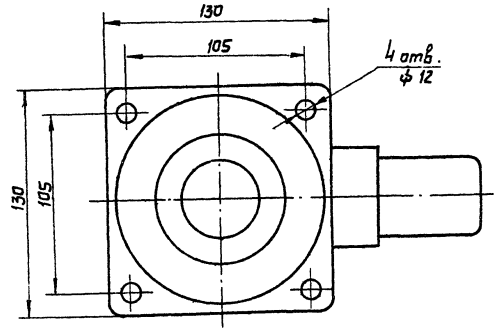

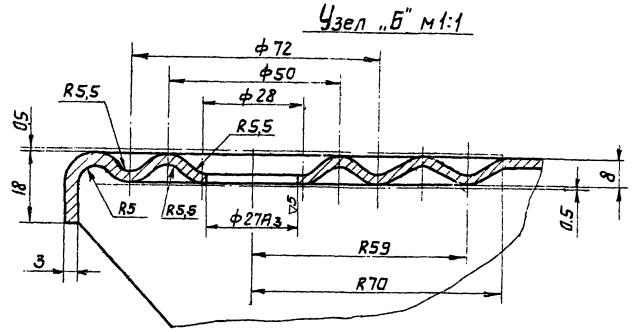

Материал- лист δ=3 ГОСТ 3680-57

М 1:2	Вилка	Матер. Ст. 3	Вес в кг 0,80	Поз. 1	К листу ТМ-III-14	Лист ТМ-III-9

№ п/п	№ черт или ГОСТ	Наименование	Ед. изм.	Кол.	Мат.	Вес в кг ед.	Вес в кг общ.
6	ГОСТ 6958-68	Шайба 16	шт	2	Ст.3	0,02	0,04
5	ГОСТ 6402-70	Шайба пружинная 16	"	2	Ст.3	0,01	0,02
4	ГОСТ 5915-70	Гайка М16	"	2	Ст.3	0,04	0,08
3	ТМ-III-14	Ось	"	1	Ст.3	0,33	0,33
2	ТМ-III-14	Вилка в сборе	"	1	Сбор.	2,53	2,53
1	ТМ-III-12	Колесо в сборе	шт.	1	Сбор.	2,75	2,75

Спецификация

М 1:2	Колесо поворотное	Матер. сборочн.	Вес в кг 5,75	Поз. 2	К листу ТМ-III-7	Лист ТМ-III-9

Госстрой СССР САНТЕХПРОЕКТ г. Москва 1971 г.	Тележка-платформа. Детали.	Типовой проект 903-1-23/71 Альбом III
Котельная с 4 котлами „Универсал-6М" на твердом топливе.		Лист ТМ-III-9

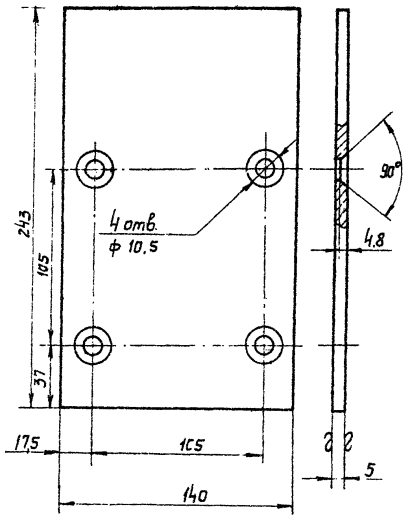

Материал - лист δ=5 ГОСТ 5681-57

Лист ТМ-III-10	К листу ТМ-III-8	Поз. 2	Вес в кг 1,3	Матер. Ст 3	М 1:2	Пластина

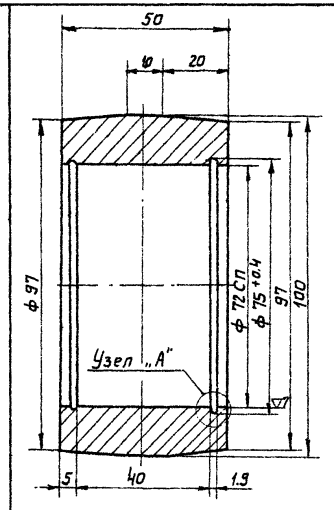

Материал - СН-18-36 ГОСТ 1412-70.

Узел „А" М 2:1



Лист ТМ-III-10	К листу ТМ-III-12	Поз. 1	Вес в кг 1,3	Матер. ГОСТ 1412-38	М 1:1	Ступица

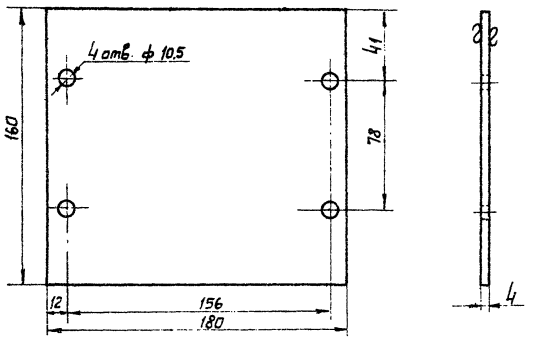

Материал - лист δ=4 ГОСТ 3680-57

М 1:2	Пластина	Матер. Ст. 3	Вес в кг 0,6	Поз. 5	К листу ТМ-III-8	Лист ТМ-III-10

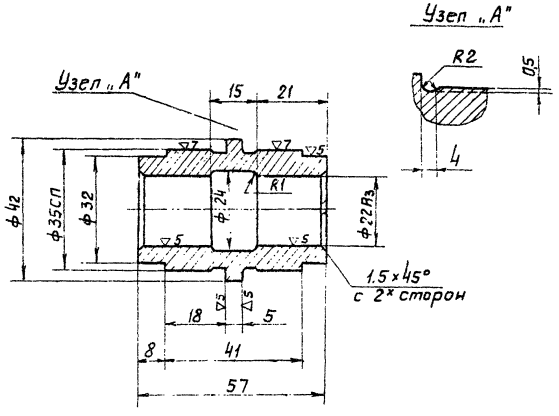

Материал - Сталь кругл. ф 42; ГОСТ 2590-71

М 1:1	Втулка	Матер. Ст. 3	Вес в кг 0,23	Поз. 4	К листу ТМ-III-7	Лист ТМ-III-10

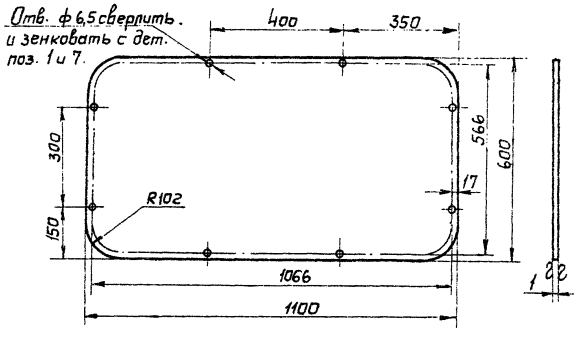

Материал - лист δ=1 ГОСТ 3680-57

Примечание

1. Детали по данному чертежу подлежат изготовлению на ремонтно-механических заводах или на монтажных площадках.

М 1:10	Лист	Матер. Ст. 0	Вес в кг 5,0	Поз. 3	К листу ТМ-III-7	Лист ТМ-III-10

Госстрой СССР САНТЕХПРОЕКТ г. Москва 1971 г.

Котельная с 4 котлами „Универсал-6М" на твердом топливе.

Тележка-платформа Детали

Типовой проект 903-1-23/71

Альбом III

Лист ТМ-III-10

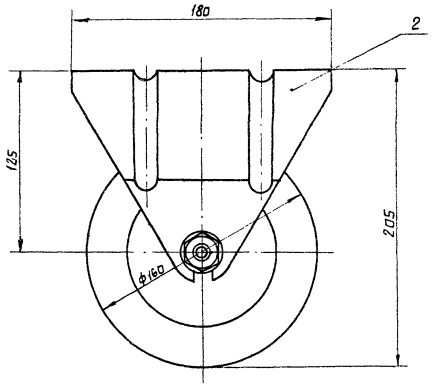

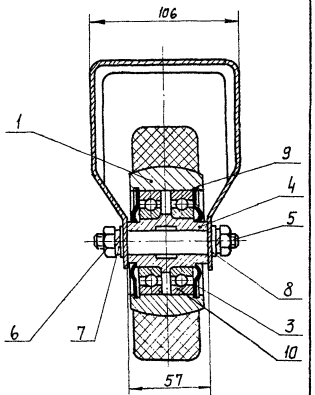

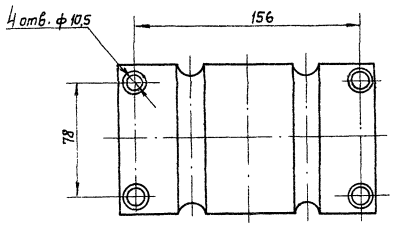

10	ГОСТ 7242-70	Шарикоподшипник 60207	шт	2	Ст.3	0,27	0,54	
9	9309-59	Кольцо ВК72	"	2	Ст.3	0,001	0,002	
8	6958-68	Шайба 10	"	2	Ст.3	0,004	0,008	
7	ГОСТ 6402-70	Шайба пружин. 10	"	2	Ст.3	0,002	0,004	
6	ГОСТ 5915-70	Гайка М10	"	2	Ст.5	0,008	0,016	
5	ТМ-III-13	Ось	"	1	Ст.3	0,20	0,20	
4	ТМ-III-10	Втулка	"	1	Ст.3	0,23	0,23	
3	ТМ-III-13	Крышка сквозная	"	2	Ст.3	0,02	0,04	
2	ТМ-III-11	Вилка	"	1	Ст.3	0,80	0,80	
1	ТМ-III-12	Ступица в сборе	шт.	1	Сборн.	1,8	1,8	
№ п/п	№ черт. шаблон	Наименование	Ед. изм.	Кол.	Мат.	Ед. Вес в кг.	Общ.	Примеч.

Спецификация

М 1:2	Колесо	Матер. сборн.	Вес в кг 3,0	Поз. 4	К листу ТМ-III-7	Лист ТМ-III-11

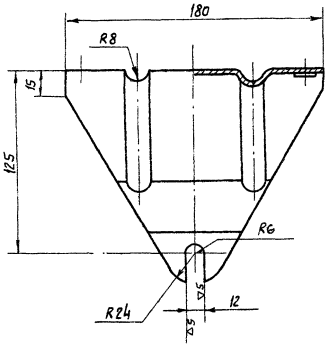

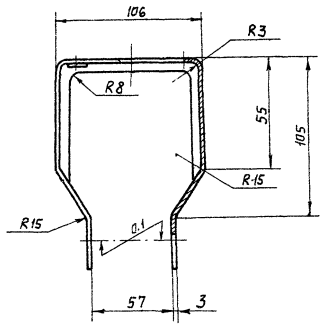

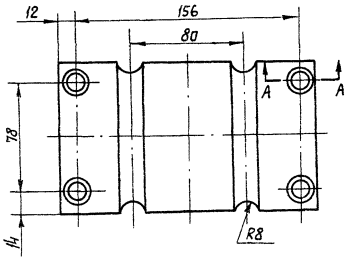

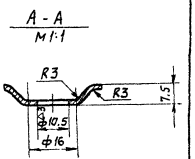

Материал - Лист δ=3 ГОСТ 3680-57

М 1:2	Вилка	Матер. ст 3	Вес в кг. 0,8	Поз. 2	К листу ТМ-III-11 / Лист ТМ-III-11
Госстрой СССР САНТЕХПРОЕКТ г. Москва 1971г.		Тележка-платформа. Детали.			Типовой проект 903-1-23/71 Альбом III
Котельная с 4 котлами „Универсал-6М" на твердом топливе					Лист ТМ-III-11

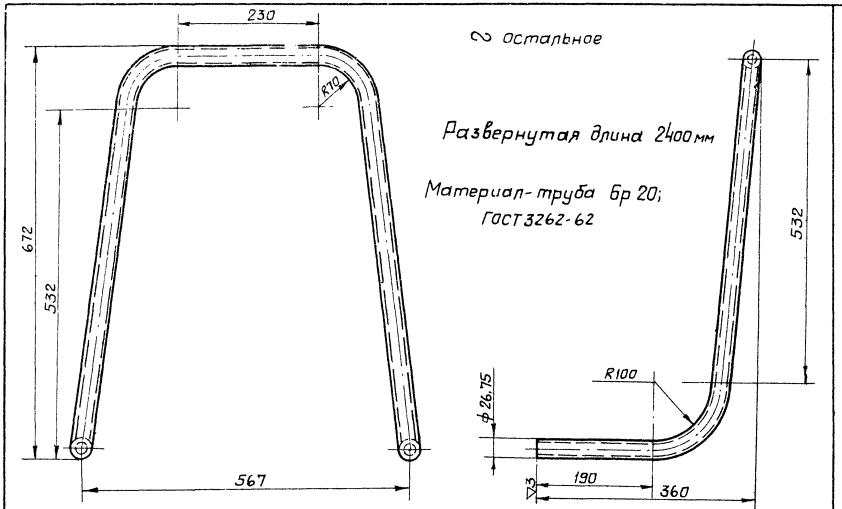

∩ остальное

Развернутая длина 2400 мм

Материал - труба бр 20;
ГОСТ 3262-62

М 1:5	Ручка	Матер. ст.3	Вес В кг 3,84	Поз. 3	К листу ТМ-III-8	Лист ТМ-III-12

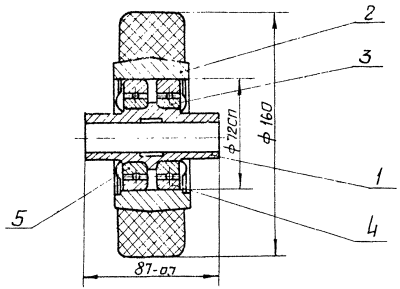

5	ГОСТ 7242-54	Шарикоподшипник 60207	шт	2	Ст.3	0,27	0,54	
4	ГОСТ 9301-59	Кольцо ВК-72	-"-	2	Ст.3	0,001	0,002	
3	ТМ-III-13	Крышка сквозная	-"-	2	Ст.3	0,02	0,04	
2	ТМ-III-12	Ступица в сборе	-"-	7	Сбор.	1,8	1,8	
1	ТМ-III-13	Втулка	шт.	1	Ст.3	0,37	0,37	
№№ п/п	№ черт. или ГОСТ	Наименование	Ед. изм.	Кол.	Мат.	Ед. Вес В кг.	Общ.	Прим.

Спецификация

М 1:2	Колесо в сборе	Матер. сборн.	Вес В кг. 2,75	Поз. 1	К листу ТМ-III-9	Лист ТМ-III-12

△3 остальное

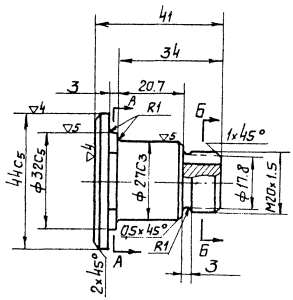

А-А

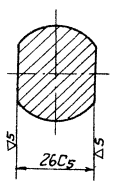

Б-Б

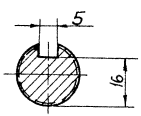

Материал - сталь кругл. ф45; ГОСТ 2590-71

М 1:1	Штырь	Матер. ст.3	Вес В кг 0,21	Поз. 4	К листу ТМ-III-14	Лист ТМ-III-12

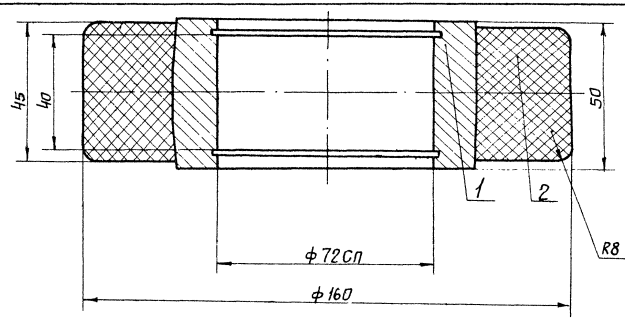

2	ГОСТ 7338-65	Обод	шт.	1	Резина	0,5	0,5	
1	ТМ-III-10	Ступица	шт.	1	СЧ 18-36	1,3	1,3	
№№ п/п	№ черт. или ГОСТ	Наименование	Ед. изм.	Кол.	Мат.	Ед. Вес В кг.	Общ.	Примеч.

Спецификация

М 1:1	Ступица в сборе	Материал сборочн.	Вес В кг. 1,8	Поз. 1	К листу ТМ-III-12	Лист ТМ-III-12

Госстрой СССР САНТЕХПРОЕКТ г. Москва 1971 г.	Тележка - платформа. Детали.	Типовой проект 903-1-23/71
Котельная с 4 котлами "Универсал-6М" на твердом топливе.		Альбом III
		Лист ТМ-III-12

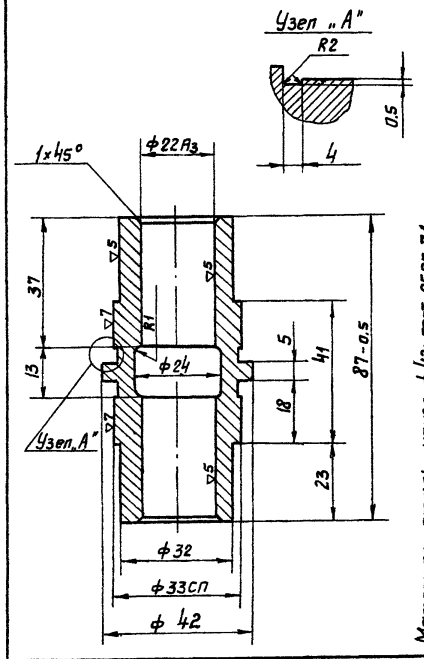

Материал- сталь круг. ф 42; гост 2590-71

М 1:1	Втулка	Матер. Ст.3	Вес в кг 0.37	Поз. 1	К листу ТМ-III-12	Лист ТМ-III-13

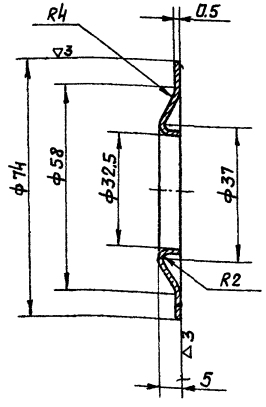

Материал- лист δ=0,5 гост 3680-57

М 1:1	Крышка сквозная	Матер. Ст.3	Вес в кг 0.02	Поз. 3	К листу ТМ-III-12	Лист ТМ-III-13

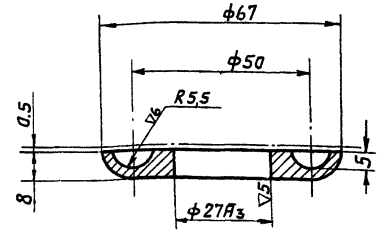

Материал- лист δ=10 гост 5681-57

М 1:1	Чашка нижняя	Матер. Ст.3	Вес в кг 0.94	Поз. 3	К листу ТМ-III-14	Лист ТМ-III-13

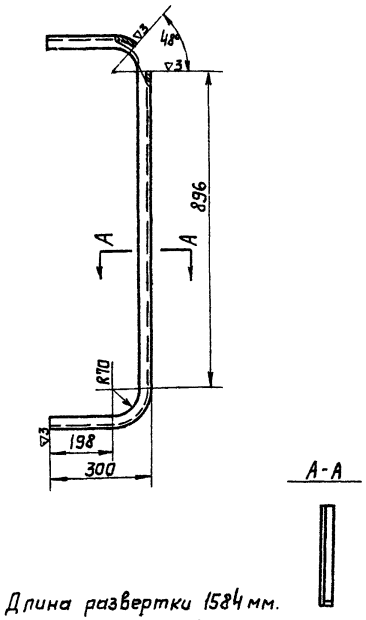

Длина развертки 1584 мм.
Материал- уголок 32×32×3 гост 8509-57

М 1:10	Уголок 32×32×3	Матер. Ст.3	Вес 2.3	Поз. 7	К листу ТМ-III-8	Лист ТМ-III-13

15

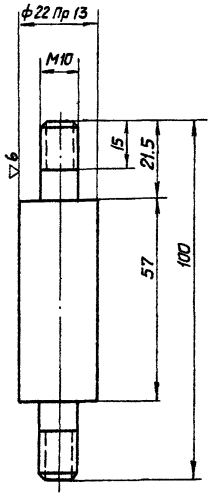

Материал- Сталь круглая ф 22 гост 2590-71

М 1:1	Ось	Матер. Ст.3	Вес в кг 0.2	Поз. 5	К листу ТМ-III-11	Лист ТМ-III-13

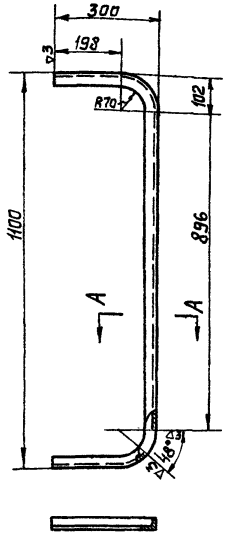

Длина развертки 1584 мм.
Материал- уголок 32×32×3 гост 8509-57

М 1:2	Уголок	Матер. Ст.3	Вес в кг 2.3	Поз. 1	К листу ТМ-III-8	Лист ТМ-III-13

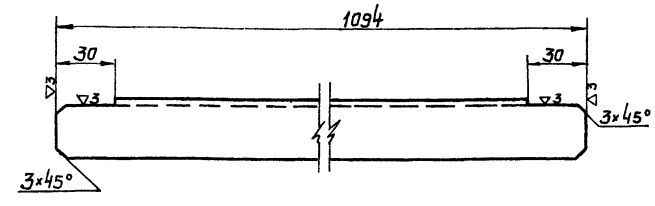

Материал- уголок 32×32×3 гост 8509-57

Примечание.

1. Детали по данному чертежу подлежат изготовлению на ремонтно-механических заводах или на монтажных площадках.

М 1:2	Уголок	Матер. Ст.3	Вес в кг 1.4	Поз. 4	К листу ТМ-III-8	Лист ТМ-III-13

Госстрой СССР САНТЕХПРОЕКТ г. Москва 1971 г.	Тележка - платформа Детали	Типовой проект 903-1-23/71
Котельная с 4 котлами „Универсал-6М" на твердом топливе.		Альбом III
		Лист ТМ-III-13

▽3 остальное

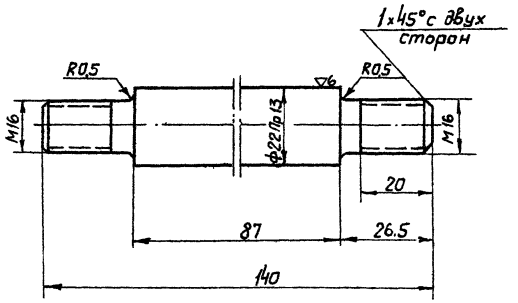

Материал- сталь кругл. ф 22 ГОСТ 2590-71

М 1:1	Ось	Матер. ст. 3	Вес в кг. 0,33	Поз. 3	К листу ТМ-III-9	Лист ТМ-III-14

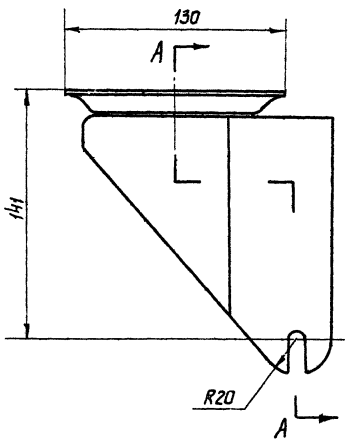

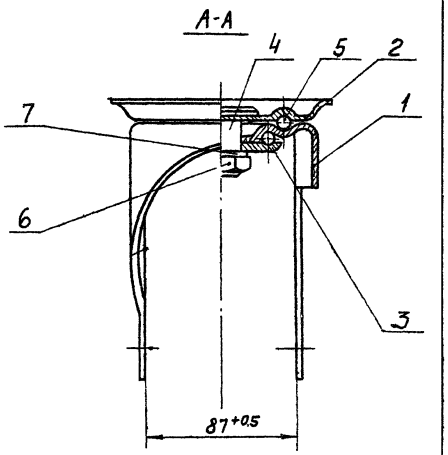

∽ остальное

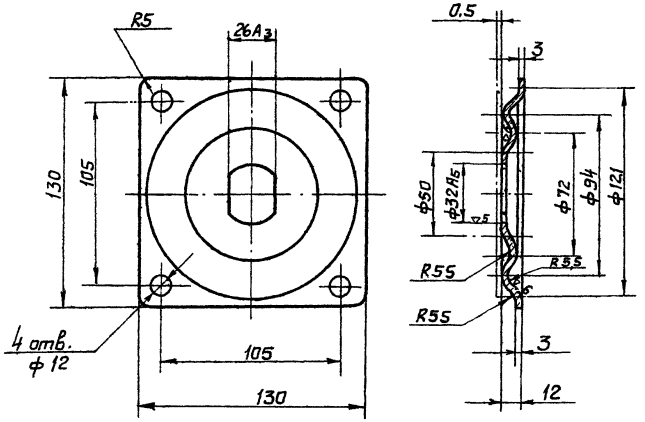

Материал- лист δ=3 ГОСТ 3680-57

М 1:2	Крышка	Матер. ст. 3	Вес в кг 0,4	Поз. 2	К листу ТМ-III-14	Лист N ТМ-III-14

№ п/п	№ черт. или ГОСТ	Наименование	ед. изм.	Кол.	Мат.	Вес в кг: ед.	Вес в кг: общ.	Примеч.
7	ГОСТ 3695-52	Шайба стопорная 20×36	шт	1	Ст.3	0,003	0,003	
6	ГОСТ 11871-66	Гайка круглая 20×1,5	"	1	"	0,04	0,04	
5	ГОСТ 3722-60	Шарик Б $\bar{V}$9, 922 мм Р	"	37	"	0,004	0,14	
4	ТМ-III-12	Штырь	"	1	"	0,21	0,21	
3	ТМ-III-13	Чашка нижняя	"	1	"	0,94	0,94	
2	ТМ-III-14	Крышка	"	1	"	0,4	0,4	
1	ТМ-III-9	Вилка	шт.	1	Ст.3	0,80	0,80	

Спецификация

М 1:2	Вилка в сборе	Матер. Ст. 3	Вес в кг. 2,53	Поз. 2	К листу ТМ-III-9	Лист ТМ-III-14

Госстрой СССР САНТЕХПРОЕКТ г. Москва 1971г.

Тележка-платформа. Детали.

Типовой проект 903-1-23/71

Альбом III

Котельная с 4 котлами „Универсал-6М" на твердом топливе.

Лист ТМ-III-14

gost.e-ecolog.ru