ТИПОВОЙ ПРОЕКТ
902-1-170.91

КАНАЛИЗАЦИОННАЯ НАСОСНАЯ СТАНЦИЯ ПРОИЗВОДИТЕЛЬНОСТЬЮ 600-2000 м³/ч, НАПОРОМ 30-55 м С РЕШЕТКАМИ-ДРОБИЛКАМИ ПРИ ГЛУБИНЕ ЗАЛОЖЕНИЯ ПОДВОДЯЩЕГО КОЛЛЕКТОРА 4,0 м
(СБОРНО - МОНОЛИТНЫЙ ВАРИАНТ)

АЛЬБОМ 7

Н НЕСТАНДАРТИЗИРОВАННОЕ ОБОРУДОВАНИЕ СТР. 3-58

25017-07
ЦЕНА

Отпускная цена
на момент реализации
указана в счет-накладной

gost.e-ecolog.ru

ТИПОВОЙ ПРОЕКТ
902-1-170.91

КАНАЛИЗАЦИОННАЯ НАСОСНАЯ СТАНЦИЯ ПРОИЗВОДИТЕЛЬНОСТЬЮ 600-2000 м³/ч, НАПОРОМ 30-55 м С РЕШЕТКАМИ-ДРОБИЛКАМИ ПРИ ГЛУБИНЕ ЗАЛОЖЕНИЯ ПОДВОДЯЩЕГО КОЛЛЕКТОРА 4,0 м
(СБОРНО - МОНОЛИТНЫЙ ВАРИАНТ)

АЛЬБОМ 7
ПЕРЕЧЕНЬ АЛЬБОМОВ

АЛЬБОМ 1	ПЗ	ПОЯСНИТЕЛЬНАЯ ЗАПИСКА
АЛЬБОМ 2	ТХ	ТЕХНОЛОГИЯ ПРОИЗВОДСТВА
	ВК	ВНУТРЕННИЙ ВОДОПРОВОД И КАНАЛИЗАЦИЯ
	ОВ	ОТОПЛЕНИЕ И ВЕНТИЛЯЦИЯ
АЛЬБОМ 3		НАДЗЕМНАЯ ЧАСТЬ И ОБЩИЕ ЧЕРТЕЖИ ПОДЗЕМНОЙ ЧАСТИ
	АР	АРХИТЕКТУРНЫЕ РЕШЕНИЯ
	КЖ1	КОНСТРУКЦИИ ЖЕЛЕЗОБЕТОННЫЕ
	КМ1	КОНСТРУКЦИИ МЕТАЛЛИЧЕСКИЕ
АЛЬБОМ 4	КЖ1и	ИЗДЕЛИЯ
	АРИ	ИЗДЕЛИЯ
АЛЬБОМ 5		ПОДЗЕМНАЯ ЧАСТЬ
	КЖ2	КОНСТРУКЦИИ ЖЕЛЕЗОБЕТОННЫЕ
	КМ2	КОНСТРУКЦИИ МЕТАЛЛИЧЕСКИЕ
	КЖ2И	ИЗДЕЛИЯ
АЛЬБОМ 6	ЭМ1	СИЛОВОЕ ЭЛЕКТРООБОРУДОВАНИЕ
	АТХ1	ТЕХНОЛОГИЧЕСКИЙ КОНТРОЛЬ
АЛЬБОМ 7	Н	НЕСТАНДАРТИЗИРОВАННОЕ ОБОРУДОВАНИЕ
АЛЬБОМ 8	СО	СПЕЦИФИКАЦИИ ОБОРУДОВАНИЯ
АЛЬБОМ 9	ВМ	ВЕДОМОСТИ ПОТРЕБНОСТИ В МАТЕРИАЛАХ
АЛЬБОМ 10	С	СМЕТЫ. ОБЩАЯ ЧАСТЬ
АЛЬБОМ 11	С	СМЕТЫ. ПОДЗЕМНАЯ ЧАСТЬ.

ПРИМЕНЕННЫЕ ТИПОВЫЕ МАТЕРИАЛЫ

СЕРИЯ 7.902-4	БАК РАЗРЫВА СТРУИ ВМЕСТИМОСТЬЮ 180 Л.
СЕРИЯ 3.901-13 ВЫПУСК 3	КОЛОНКА УПРАВЛЕНИЯ ЗАДВИЖКОЙ
СЕРИЯ 7.820-9 ВЫПУСК 5.6.	ЗАТВОРЫ ЩИТОВЫЕ ДЛЯ ПРЯМОУГОЛЬНЫХ ЛОТКОВ

РАСПРОСТРАНИТЕЛЬ ЦНТП ТБИЛИССКИЙ ФИЛИАЛ
РАСПРОСТРАНИТЕЛЬ СОЮЗВОДОКАНАЛПРОЕКТ

РАЗРАБОТАН ПРОЕКТНЫМ ИНСТИТУТОМ „ХАРЬКОВСКИЙ ВОДОКАНАЛПРОЕКТ"
ГЛАВНЫЙ ИНЖЕНЕР ИНСТИТУТА Г.А.БОНДАРЕНКО
ГЛАВНЫЙ ИНЖЕНЕР ПРОЕКТА В.С.ЛЯЛЮК

УТВЕРЖДЕН В/О „СОЮЗВОДОКАНАЛНИИПРОЕКТ"
ПРОТОКОЛ N 9 ОТ 15 МАЯ 1991 г.

Обозначение документов	Наименование документов	Стр.
	Содержание альбома	2,3
Н6-01.000	Решетка ремонтная	4
Н6-03.100	Патрубок	4
Н6-01.000 СБ	Решетка ремонтная	
	Сборочный чертеж	4
Н6-01.001	Скоба	5
Н6-02.000	Тройник	5
Н6-02.000 СБ	Тройник. Сборочный чертеж	5
Н6-02.001	Гайка накидная	6
Н6-02.002	Кольцо	6
Н6-02.100	Корпус	6
Н6-02.003	Прокладка	6
Н6-02.102	Труба	7
Н6-02.103	Обечайка	7
Н6-02.100СБ	Корпус. Сборочный чертеж	7
Н6-02.101	Труба	7
Н7-00.000	Патрубок монтажный	8
Н7-01.000	Патрубок	8
Н7-02.000	Патрубок	8
Н6-03.200	Патрубок	8
Н6-03.000 СБ	Патрубок монтажный	
	Сборочный чертеж	9
Н6-03.000	Патрубок монтажный	9
Н6-03.002	Фланец	9
Н6-03.100 СБ	Патрубок. Сборочный	10
	чертеж	
Н6-03.001	Прокладка	10
Н6-03.200СБ	Патрубок. Сборочный	10
	чертеж	
Н6-03.201	Труба	10
Н6-04.001	Конус	11
Н6-04.000СБ	Воронка. Сборочный	11
	чертеж	
Н6-05.000СБ	Установка патрубка	11
	Сборочный чертеж	
Н6-05.100	Патрубок	12
Н6-05.000	Установка патрубка	12
Н6-05.110	Патрубок	12
Н6-05.002	Прокладка	12
Н6-05.111	Конус	13
Н6-05.001	Заглушка	13
Н6-05.100 СБ	Патрубок. Сборочный	13
	чертеж	
Н6-05.110СБ	Патрубок. Сборочный	13
	чертеж	
Н6-07.200	Отвод	14
Н6-07.000	Устройство отборное	
	напорное	14
Н6-06.000	Расширитель	14
Н6-07.100	Разделитель мембранный	14
Н6-06.002	Днище	15
Н6-06.001	Корпус	15
Н6-06.000 СБ	Расширитель. Сборочный	15
	чертеж	
Н6-07.001	Прокладка	16
Н6-07.200 СБ	Отвод. Сборочный	16
	чертеж	
Н6-07.000 СБ	Устройство отборное напорное.	16
	Сборочный чертеж	
Н6-07.002	Прокладка	17
Н6-07.003	Прокладка	17
Н6-07.004	Пробка	17
Н6-07.102	Кольцо	17
Н6-07.100СБ	Разделитель мембранный	18
	Сборочный чертеж	
Н6-07.101	Корпус	18
Н6-07.103	Мембрана	19
Н6-07.201	Труба	19
Н6-08.000	Устройство отборное	19
	разрежения	
Н6-07.202	Фланец	19
Н6-08.100 СБ	Патрубок. Сборочный чертеж	20
Н6-08.101	Фланец	20
Н6-08.102	Корпус	20
Н6-08.100	Патрубок	20
Н6-08.000СБ	Устройство отборное	21
	разрежения. Сборочный	
	чертеж	
Н6-09.000	Гильза	21
Н6-09.100	Корпус	21
Н6-09.000 СБ	Гильза. Сборочный	22
	чертеж	
Н6-09.001	Прокладка	22
Н6-09.002	Прокладка	22
Н6-10.000	Зонт	23
Н6-09.100СБ	Корпус. Сборочный	23
	чертеж	
Н6-09.101	Труба	23
Н6-09.102	Дно	23
Н6-10.000СБ	Зонт. Сборочный	24
	чертеж	
Н6-10.002	Переход	24
Н6-10.001	Обечайка	25
Н6-10.003	Уголок	25
Н6-11.000 СБ	Рамка. Сборочный чертеж	25
Н6-11.000	Рамка	26
Н6-11.001	Уголок	26
Н6-12.500	Кронштейн	26
Н6-03.101	Патрубок	27
Н6-03.102	Труба	27
Н6-10.002	Кольцо	27
Н6-12.000	Заслонка аварийная	27
Н6-12.000 МЧ	Заслонка аварийная	
	Монтажный чертеж	28,29
Н6-12.100	Клапан	30
Н6-12.110	Корпус	30
Н6-12.120	Заслонка	30
Н6-12.100СБ	Клапан. Сборочный чертеж	31-33
Н6-12.101	Контргруз	34
Н6-12.102	Крышка	34
Н6-12.103	Фиксатор	34
Н6-12.104	Фиксатор	34
Н6-12.105	Вал	35
Н6-12.107	Прокладка	35
Н6-12.106	Корпус	35
Н6-12.108	Втулка	36
Н6-12.109	Уплотнение	36
Н6-12.111	Кольцо	36
Н6-12.134	Втулка	36
Н6-12.110 СБ	Корпус. Сборочный чертеж	37
Н6-12.112	Бонка	37
Н6-12.113	Бонка	37
Н6-12.120СБ	Заслонка. Сборочный чертеж	38
Н6-12.130 СБ	Рычаг. Сборочный чертеж	38
Н6-12.121	Ребро	39
Н6-12.122	Диск	39
Н6-12.140СБ	Поводок. Сборочный чертеж	39
Н6-12.140	Поводок	40
Н6-12.150	Лыжа	40
Н6-12.141	Ступица	40
Н6-12.142	Швеллер	40
Н6-12.151	Скоба	41
Н6-12.152	Лист	41
Н6-12.150 СБ	Лыжа. Сборочный чертеж	41
Н6-12.130	Рычаг	42
Н6-12.131	Планка	42
Н6-12.133	Втулка	42
Н6-12.132	Хвостовик	42
Н6-12.200	Пневмоцилиндр	43
Н6-12.210	Крышка передняя	43
Н6-12.220	Поршень	43
Н6-12.200 СБ	Пневмоцилиндр. Сборочный чертеж	44

Обозначение документов	Наименование документов	Стр.
Н6-12.201	Крышка задняя	45
Н6-12.220 СБ	Поршень. Сборочный чертеж	45
Н6-12.221	Диск	46
Н6-12.212	Втулка	46
Н6-12.211	Крышка	46
Н6-12.210 СБ	Крышка передняя	
	Сборочный чертеж	47
Н6-12.202	Шток	47
Н6-12.207	Шпилька	48
Н6-12.204	Кольцо	48
Н6-12.203	Крышка	48
Н6-12.205	Гильза	48
Н6-12.300	Опора	49
Н6-12.410	Кронштейн	49
Н6-12.400	Установка конечных	
	выключателей	49
Н6-12.600	Вилка	49
Н6-12.300 СБ	Опора. Сборочный чертеж	50
Н6-12.308	Ребро	51
Н6-12.306	Косынка	51
Н6-12.307	Косынка	51
Н6-12.414	Ребро	51
Н6-12.412	Швеллер	52
Н6-12.413	Ребро	52
Н6-12.401	Пластина	52
Н6-12.206	Шайба стопорная	52
Н6-12.400 СБ	Установка конечных выключа-	
	телей. Сборочный чертеж	53
Н6-12.410 СБ	Кронштейн. Сборочный чертеж	54
Н6-12.411	Пластина	54
Н6-12.415	Косынка	54
Н6-12.600 СБ	Вилка. Сборочный чертеж	55
Н6-12.500 СБ	Кронштейн. Сборочный чертеж	55
Н6-12.502	Плита	56
Н6-12.501	Косынка	56
Н6-12.601	Тяга	56
Н6-12.602	Скоба	56
Н7-01.000 СБ	Патрубок. Сборочный чертеж	57
Н7-00.002	Фланец	57
Н7-00.000 СБ	Патрубок монтажный	
	Сборочный чертеж	57
Н7-00.001	Прокладка	58
Н7-02.000 СБ	Патрубок. Сборочный чертеж	58
Н7-02.001	Труба	58
Н7-01.001	Труба	58

Формат	Зона	Поз.	Обозначение	Наименование	Кол.	Примечание
				Документация		
А3			Н6-01.000 СБ	Сборочный чертеж		
				Детали		
А4		1	Н6-01.001	Скоба Уголки Уголок 50×50×5-Б-ГОСТ 8509-86 / Ст 3-Пс-ГОСТ 535-88		
Б4		2	Н6-01.002	L=800 h14	2	3 кг
Б4		3	Н6-01.003	L=884 h14	2	3,3 кг
Б4		4	Н6-01.004	Полоса Полоса 5×50 ГОСТ 103-76 / Ст 3 ГОСТ 535-88 L=700 h14	12	1,4 кг

Подп. и дата | Инв. № дубл. | Взам. инв. № | Подп. и дата | Инв. № подл.

Изм.	Лист	№ докум.	Подп.	Дата
Разраб.		Попова		
Пров.		Брацлавский		
Н. контр.		Анопко		
Утв.				

Н6-01.000

Решетка ремонтная

Лит.	Лист	Листов
		1

Госстрой СССР Союзводоканалниипроект Харьковский Водоканалпроект

Формат А4

Формат	Зона	Поз.	Обозначение	Наименование	Кол.	Примечание
				Документация		
А4			Н6-03.100 СБ	Сборочный чертеж		
				Детали		
А4		1	Н6-03.101	Патрубок	1	
А4		2	Н6-03.102	Труба	1	
				Стандартные изделия		
		3		Фланец 1-250-2,5 ВСт3Сп2 ГОСТ 12820-80	2	

Подп. и дата | Инв. № дубл. | Взам. инв. № | Подп. и дата | Инв. № подл.

Изм.	Лист	№ докум.	Подп.	Дата
Разраб.		Попова		
Пров.		Брацлавский		
Н. контр.		Анопко		
Утв.				

Н6-03.100

Патрубок

Лит.	Лист	Листов
		1

Госстрой СССР Союзводоканалниипроект Харьковский Водоканалпроект

Формат А4

Н4-01000 СБ

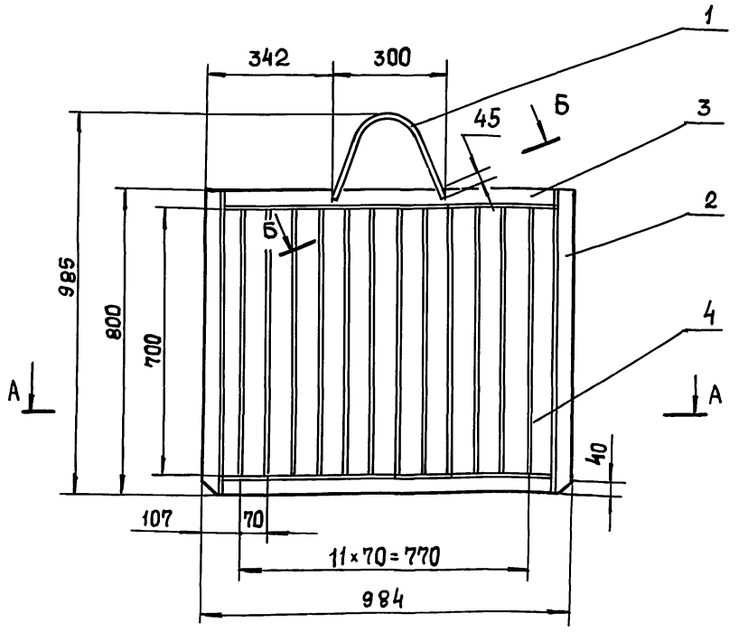

Б-Б

М 2:1

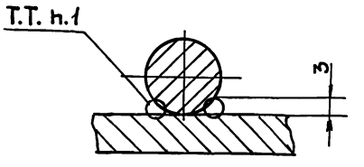

А-А

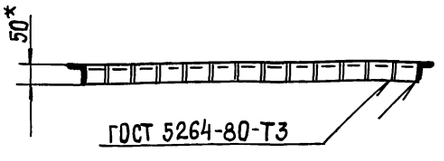

1. Сварка ручная электродуговая.
2. $\pm \frac{t_2}{2}$.
3. Шероховатость обрабатываемых поверхностей деталей Б4 $\overset{25}{\sqrt{}}$, остальное $\sqrt{}$.
4. Конструкцию очистить, обезжирить опескоструить и покрыть эпоксидной шпатлевкой ЭП-0010 ГОСТ 10277-76 в 4 слоя.
5. * Размеры для справок.

Подп. и дата | Инв. № дубл. | Взам. инв. № | Инв. № дубл. | Подп. и дата | Инв. № подл.

Изм.	Лист	№ докум.	Подп.	Дата
Разраб.		Попова		
Пров.		Брацлавский		
Т. контр.				
Н. контр.		Анопко		
Утв.				

Н6-01.000 СБ

Решетка ремонтная

Сборочный чертеж

Лит.	Масса	Масштаб
	32	1:10
Лист	Листов 1	

Госстрой СССР Союзводоканалниипроект Харьковский Водоканалпроект

Копировал: Шелест

Формат А3

Н6-01.001

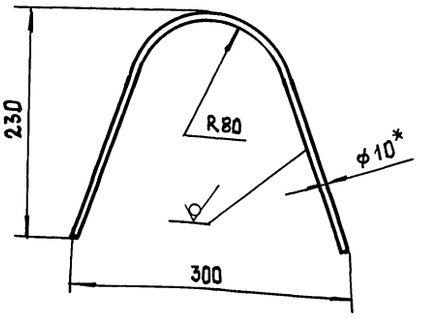

1. $\pm \frac{t_2}{2}$.
2. * Размер для справок.
3. Развернутая длина 370мм.

Изм	Лист	№ докум.	Подп.	Дата
Разраб.		Анопко		
Пров.		Брацлавский		
Т. контр		Брацлавский		
Н. контр		Анопко		
Утв.				

Н6-01.001

Скоба

Лит.	Масса	Масштаб
	0,35	1:4

Лист	Листов 1

Круг 10-В-ГОСТ 2590-88
Ст3-II-ГОСТ 535-88

Госстрой СССР Союзводоканалниипроект Харьковский Водоканалпроект

Формат А4

Формат	Зона	Поз	Обозначение	Наименование	Кол	Примечание
				Документация		
А3			Н6-02.000 СБ	Сборочный чертеж		
				Сборочные единицы		
А4		1	Н6-02.100	Корпус	1	
				Детали		
А4		2	Н6-02.001	Гайка накидная	1	
А4		3	Н6-02.002	Кольцо	1	
А4		4	Н6-02.003	Прокладка	1	

Изм	Лист	№ докум.	Подп.	Дата
Разраб.		Брацлавский		
Пров.		Розенштейн		
Н. контр		Анопко		
Утв.				

Н6-02.000

Тройник

Лит.	Лист	Листов
		1

Госстрой СССР Союзводоканалниипроект Харьковский Водоканалпроект

Формат А4

Н6-02.000 СБ

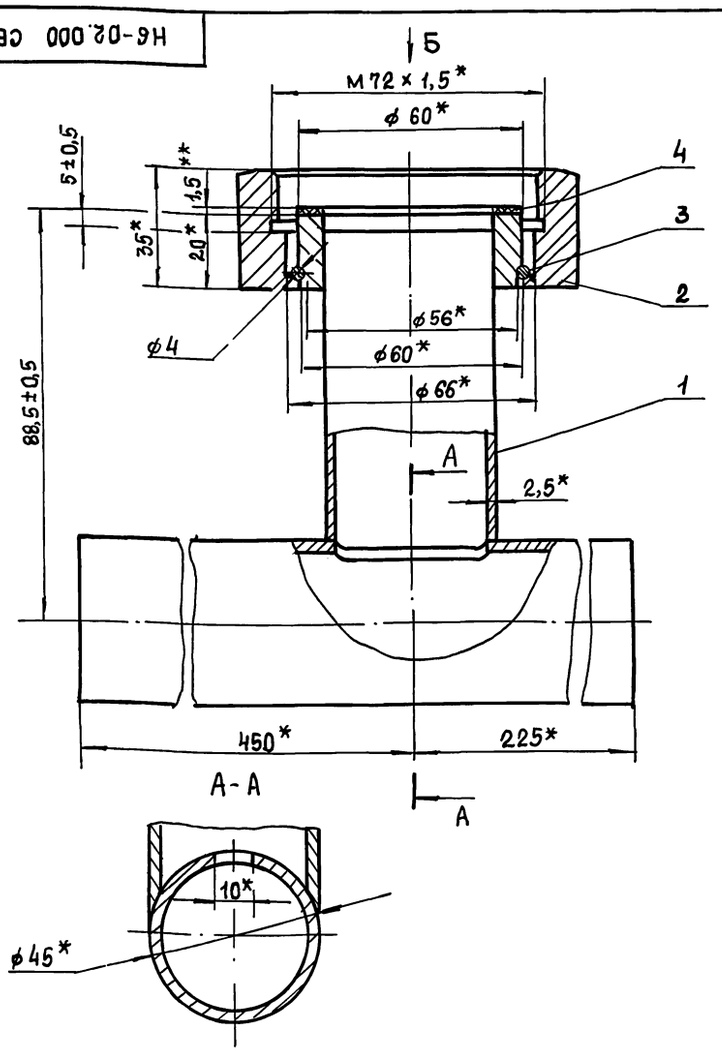

Вид Б
М1:2

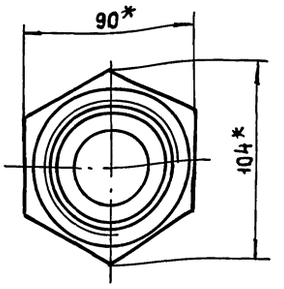

1 ** Толщину прокладки уточнить при монтаже реле потока РПИ.
2. * Размеры для справок.

Изм	Лист	№ докум.	Подп.	Дата
Разраб.		Брацлавский		
Пров.		Розенштейн		
Т. контр				
Н. контр		Анопко		
Утв.				

Н6-02.000 СБ

Тройник
Сборочный чертеж

Лит.	Масса	Масштаб
	3,1	1:1

Лист	Листов 1

Госстрой СССР Союзводоканалниипроект Харьковский Водоканалпроект

Типовой проект 902-1-170.91 Альбом 7

Н6-02.001

6,3 (√)

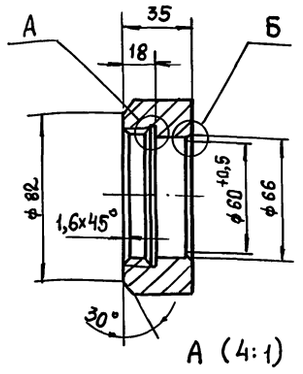

А (4:1)

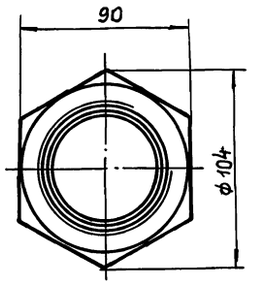

Б (4:1)

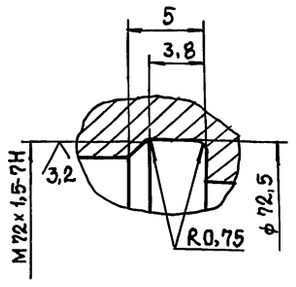

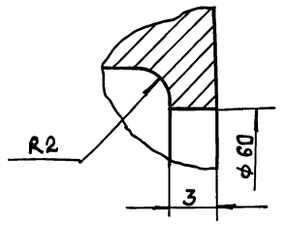

Неуказанные пред. откл. размеров: $H14, h14, \pm \frac{t_2}{2}$.

Изм	Лист	№ докум.	Подп.	Дата	Н6-02.001		
Разраб.		Анопко			Гайка накидная	Лит.	Масса 1	Масштаб 1:2
Пров.		Брацлавский				Лист	Листов 1
Т.контр.		Брацлавский			Ст3 ГОСТ 380-88	Госстрой СССР Союзводоканалниипроект Харьковский Водоканалпроект	
Н.контр.		Анопко					
Утв.							

Инв.№ подл. | Подп. и дата | Взам. инв.№ | Инв.№ дубл. | Подп. и дата

Формат А4

Н6-02.002

(√)

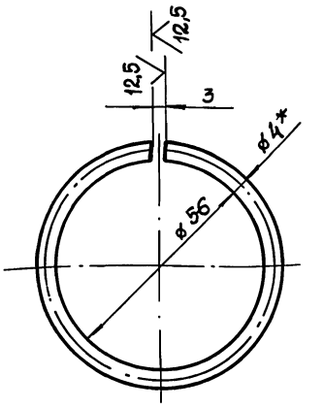

1. Н14.
2. * Размер для справок.
3. Развернутая длина L = 185м.

Изм	Лист	№ докум.	Подп.	Дата	Н6-02.002		
Разраб.		Анопко			Кольцо	Лит.	Масса 0,01	Масштаб 1:1
Пров.		Брацлавский				Лист	Листов 1
Т.контр.		Брацлавский			Проволока ДКРНМ 4,0 ПВО ГОСТ 1066-80	Госстрой СССР Союзводоканалниипроект Харьковский Водоканалпроект	
Н.контр.		Анопко					
Утв.							

Инв.№ подл. | Подп. и дата | Взам. инв.№ | Инв.№ дубл. | Подп. и дата

Формат А4

Формат	Зона	Поз.	Обозначение	Наименование	Кол.	Примечание
				Документация		
А4			Н6-02.100 СБ	Сборочный чертеж		
				Детали		
А4		1	Н6-02.101	Труба	1	
А4		1	Н6-02.102	Труба	1	
А4		1	Н6-02.103	Обечайка	1	

Изм	Лист	№ докум.	Подп.	Дата	Н6-02.100		
Разраб.		Анопко			Корпус	Лит.	Масса	Масштаб
Пров.		Брацлавский				Лист 1	Листов 1
Рук. гр.		Брацлавский				Госстрой СССР Союзводоканалниипроект Харьковский Водоканалпроект	
Н.контр.		Анопко					
Утв.							

Инв.№ подл. | Подп. и дата | Взам. инв.№ | Инв.№ дубл. | Подп. и дата

Формат А4

Н6-05.003

(√)

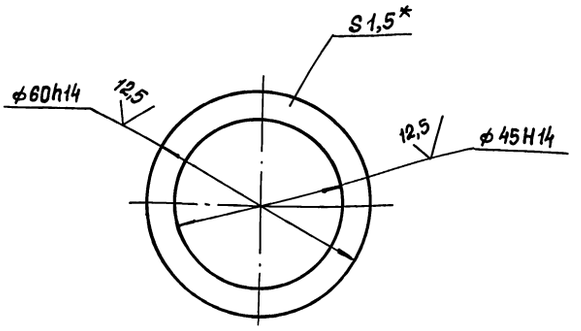

* Размер для справок.

Изм	Лист	№ докум.	Подп.	Дата	Н6-02.003		
Разраб.		Анопко			Прокладка	Лит.	Масса 0,01	Масштаб 1:1
Пров.		Брацлавский				Лист	Листов 1
Т.контр.		Брацлавский			Паронит ПОН 1,5 ГОСТ 481-80	Госстрой СССР Союзводоканалниипроект Харьковский Водоканалпроект	
Н.контр.		Анопко					
Утв.							

Инв.№ подл. | Подп. и дата | Взам. инв.№ | Инв.№ дубл. | Подп. и дата

Формат А4

Копировала: Шелест

НБ-02.102

12,5 (▽)

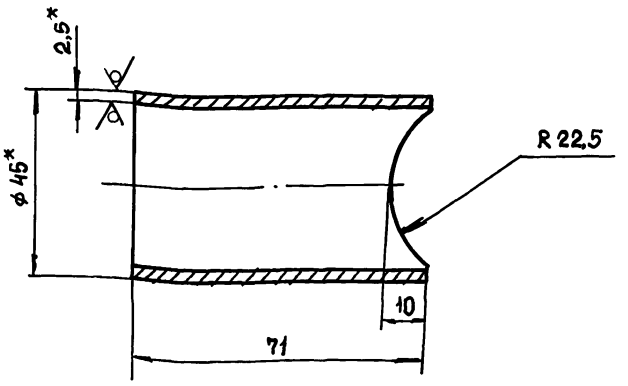

1. $\pm \frac{t_2}{2}$.
2. * Размеры для справок.

Изм.	Лист	№ докум.	Подп.	Дата
Разраб.		Анопко		
Пров.		Брацлавский		
Т.контр.		Брацлавский		
Н.контр.		Анопко		
Утв.				

НБ-02.102

Труба

Лит.	Масса	Масштаб
	0,2	1:1
Лист	Листов 1	

Труба 45×2,5 ГОСТ 10704-76 / Ст3 ГОСТ 10705-80

Госстрой СССР Союзводоканалниипроект Харьковский Водоканалпроект

Формат А4

НБ-02.103

12,5 (▽)

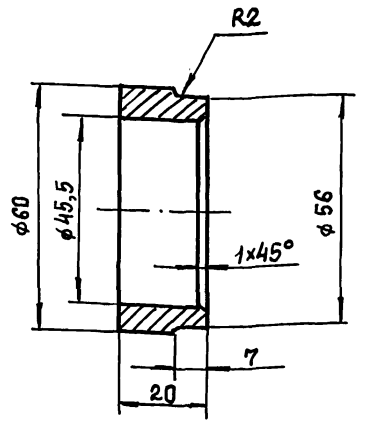

Предельные отклонения размеров: $H14, h14, \pm \frac{t_2}{2}$.

Изм.	Лист	№ докум.	Подп.	Дата
Разраб.		Анопко		
Пров.		Брацлавский		
Т.контр.		Брацлавский		
Н.контр.		Анопко		
Утв.				

НБ-02.103

Обечайка

Лит.	Масса	Масштаб
	0,2	1:1
Лист	Листов 1	

Ст3 ГОСТ 380-88

Госстрой СССР Союзводоканалниипроект Харьковский Водоканалпроект

Формат А4

НБ-02.100 СБ

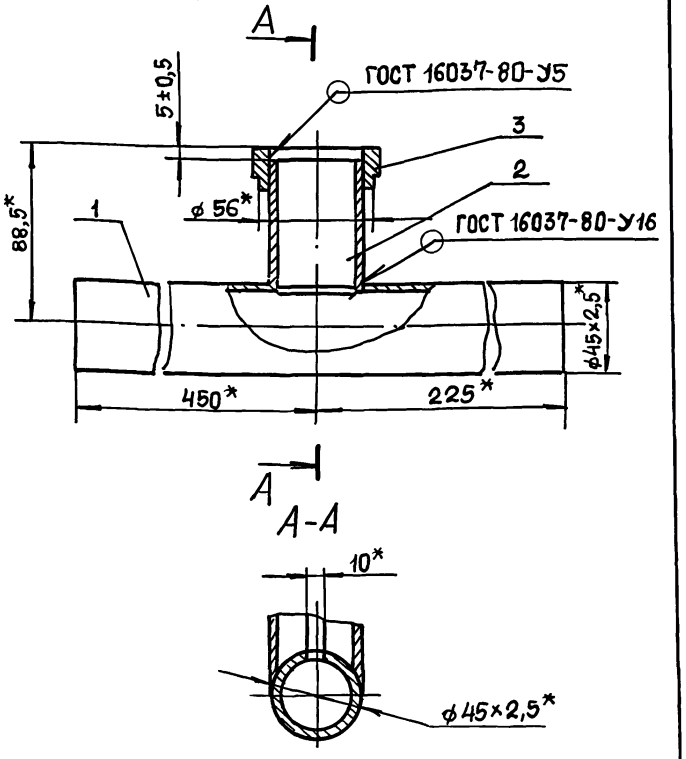

* Размеры для справок.

Изм.	Лист	№ докум.	Подп.	Дата
Разраб.		Анопко		
Пров.		Брацлавский		
Т.контр.		Брацлавский		
Н.контр.		Анопко		
Утв.				

НБ-02.100 СБ

Корпус

Сборочный чертеж

Лит.	Масса	Масштаб
	2,1	1:2
Лист	Листов 1	

Госстрой СССР Союзводоканалниипроект Харьковский Водоканалпроект

Формат А4

НБ-02.101

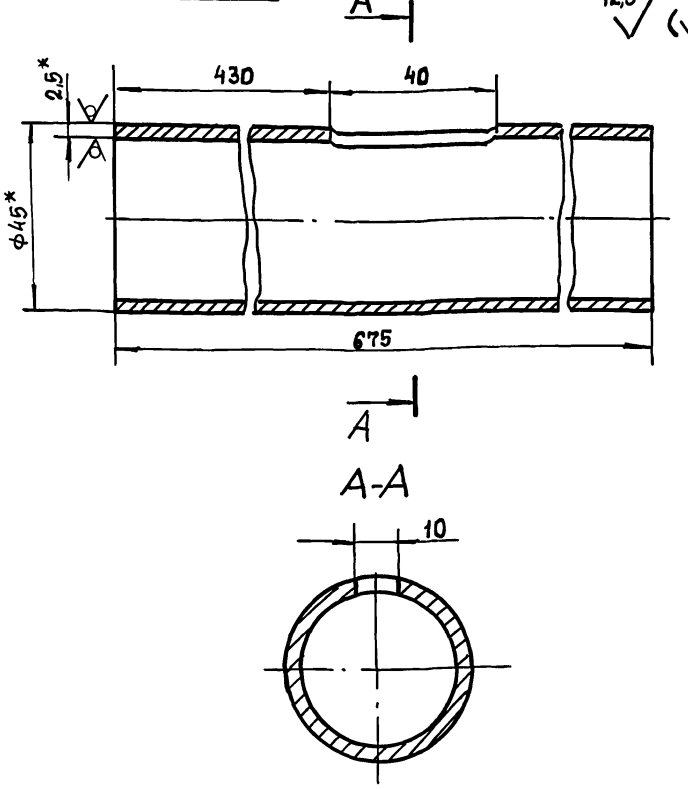

1. $H14, h14, \pm \frac{t_2}{2}$.
2. * Размеры для справок.

Изм.	Лист	№ докум.	Подп.	Дата
Разраб.		Анопко		
Пров.		Брацлавский		
Т.контр.		Брацлавский		
Н.контр.		Анопко		
Утв.				

НБ-02.101

Труба

Лит.	Масса	Масштаб
	1,7	1:1
Лист	Листов 1	

Труба 45×2,5 ГОСТ 10704-76 / Ст3 ГОСТ 10705-80

Госстрой СССР Союзводоканалниипроект Харьковский Водоканалпроект

Формат А4

Копировала: Шелест

Формат	Зона	Поз.	Обозначение	Наименование	Кол.	Примечание
				Документация		
А3			Н7-00.000 СБ	Сборочный чертеж		
				Сборочные единицы		
		1	Н7-01.000	Патрубок	1	
		2	Н7-02.000	Патрубок	1	
				Детали		
		3	Н7-00.001	Прокладка	1	
		4	Н7-00.002	Фланец	1	
				Стандартные изделия		
		5		Болт М16×65.58 ГОСТ 7798-70	16	
		6		Гайка М 16.5 ГОСТ 5915-70	16	
		7		Шайба 16 ГОСТ 11371-78	16	
		8		Фланец 1-200-2,5-ВСт3сп2 ГОСТ 12820-80	1	
		9		Кольцо 220-230-46-2-3 ГОСТ 9833-73	1	

Подп. и дата | Инв. № подл. | Взам. инв. № | Инв. № дубл. | Подп. и дата

Изм.	Лист	№ докум.	Подп.	Дата
Разраб.		Попова		
Пров.		Брацлавский		
Н. контр.		Анопко		
Утв.				

Н7-00.000

Патрубок монтажный

Лит.	Лист	Листов
		1

Госстрой СССР Союзводоканалниипроект Харьковский Водоканалпроект

Формат А4

Формат	Зона	Поз.	Обозначение	Наименование	Кол.	Примечание
				Документация		
А3			Н7-01.000 СБ	Сборочный чертеж		
				Детали		
А4		1	Н7-01.001	Труба	1	
				Стандартные изделия		
		2		Фланец 1-200-2,5-ВСт3сп2 ГОСТ 12820-80	2	

Подп. и дата | Инв. № подл. | Взам. инв. № | Инв. № дубл. | Подп. и дата

Изм.	Лист	№ докум.	Подп.	Дата
Разраб.		Попова		
Пров.		Брацлавский		
Н. контр.		Анопко		
Утв.				

Н7-01.000

Патрубок

Лит.	Лист	Листов
		1

Госстрой СССР Союзводоканалниипроект Харьковский Водоканалпроект

Формат А4

Формат	Зона	Поз.	Обозначение	Наименование	Кол.	Примечание
				Документация		
А4			Н7-02.000 СБ	Сборочный чертеж		
				Детали		
А4		1	Н7-02.001	Труба	1	
				Стандартные изделия		
		2		Фланец 1-200-2,5-В Ст 3 сп 2 ГОСТ 12820-80	1	

Подп. и дата | Инв. № подл. | Взам. инв. № | Инв. № дубл. | Подп. и дата

Изм.	Лист	№ докум.	Подп.	Дата
Разраб.		Попова		
Пров.		Брацлавский		
Н. контр.		Анопко		
Утв.				

Н7-02.000

Патрубок

Лит.	Лист	Листов
		1

Госстрой СССР Союзводоканалниипроект Харьковский Водоканалпроект

Формат А4

Формат	Зона	Поз.	Обозначение	Наименование	Кол.	Примечание
				Документация		
А4			Н6-03.200 СБ	Сборочный чертеж		
				Детали		
А4		1	Н6-03.201	Труба	1	
				Стандартные изделия		
		2		Фланец 1-250-2,5ВСт3сп2 ГОСТ 12820-80	2	

Подп. и дата | Инв. № подл. | Взам. инв. № | Инв. № дубл. | Подп. и дата

Изм.	Лист	№ докум.	Подп.	Дата
Разраб.		Попова		
Пров.		Брацлавский		
Н. контр.		Анопко		
Утв.				

Н6-03.200

Патрубок

Лит.	Лист	Листов
		1

Госстрой СССР Союзводоканалниипроект Харьковский Водоканалпроект

Формат А4

Копировала: Шелест

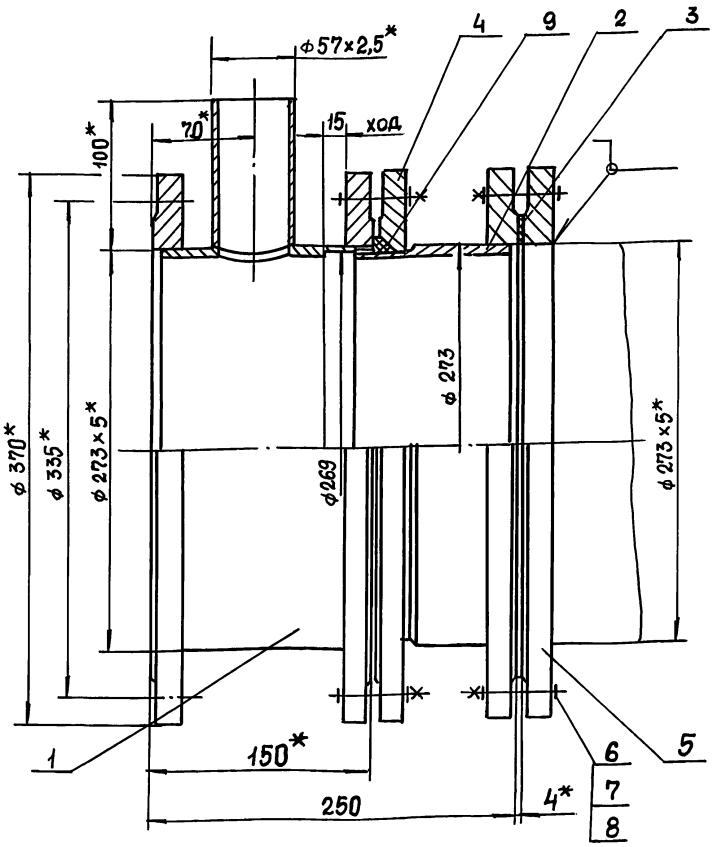

Техническая характеристика.

1. Назначение - монтаж насосов и трубопроводов.
2. Рабочее давление, МПа - 0,1.

Технические требования.

1. $\pm \frac{t_2}{2}$.
2. Патрубок испытать под давлением 0,2 МПа в течении 3 ч
3. * Размеры для справок.

					Н6-03.000 СБ		
Изм.	Лист	№ докум.	Подп.	Дата			
Разраб.		Попова			Патрубок монтажный. Сборочный чертеж	Лит.	Масса 48,2 / Масштаб 1:2,5
Пров.		Брацлавский				Лист	Листов 1
Т. контр.						Госстрой СССР Союзводоканалниипроект Харьковский Водоканалпроект	
Н. контр.		Анопко					
Утв.							

Формат А3

Формат	Зона	Поз.	Обозначение	Наименование	Кол.	Примечание
				Документация		
А3			Н6-03.000 СБ	Сборочный чертеж		
				Сборочные единицы		
А4		1	Н6-03.100	Патрубок	1	
А4		2	Н6-03.200	Патрубок	1	
				Детали		
А4		3	Н6-03.001	Прокладка	1	
А4		4	Н6-03.002	Фланец	1	
				Стандартные изделия		
		5		Болт М16×70.58 ГОСТ 7798-70	24	
		6		Гайка М16.5 ГОСТ 5915-70	24	
		7		Шайба 16 ГОСТ 11371-78	24	
		8		Фланец 1-250-2,5 Ст3 сп2 ГОСТ 12820-80	1	
		9		Кольцо 270-280-58-2-3 ГОСТ 9833-73	1	

					Н6-03.000		
Изм.	Лист	№ докум.	Подп.	Дата			
Разраб.		Попова			Патрубок монтажный	Лит.	Лист / Листов
Пров.		Брацлавский				Госстрой СССР Союзводоканалниипроект Харьковский Водоканалпроект	
Н. контр.		Анопко					
Утв.							

Формат А4

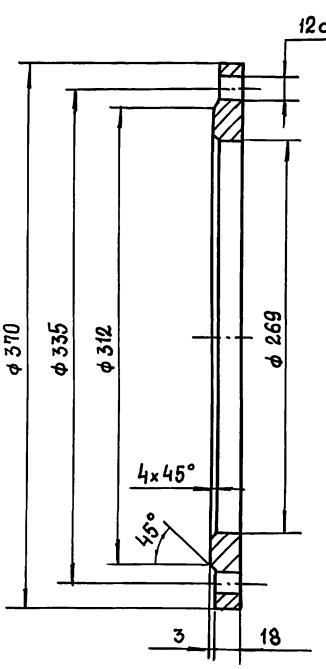

Предельные отклонения размеров: H14, h14, $\pm \frac{t_2}{2}$.

					Н6-03.002		
Изм.	Лист	№ докум.	Подп.	Дата			
Разраб.		Попова			Фланец	Лит.	Масса 6,95 / Масштаб 1:2,5
Пров.		Брацлавский				Лист	Листов 1
Т. контр.						Госстрой СССР Союзводоканалниипроект Харьковский Водоканалпроект	
Н. контр.		Анопко			Ст3 ГОСТ 380-88		
Утв.							

Формат А4

Н6-03.100 СБ

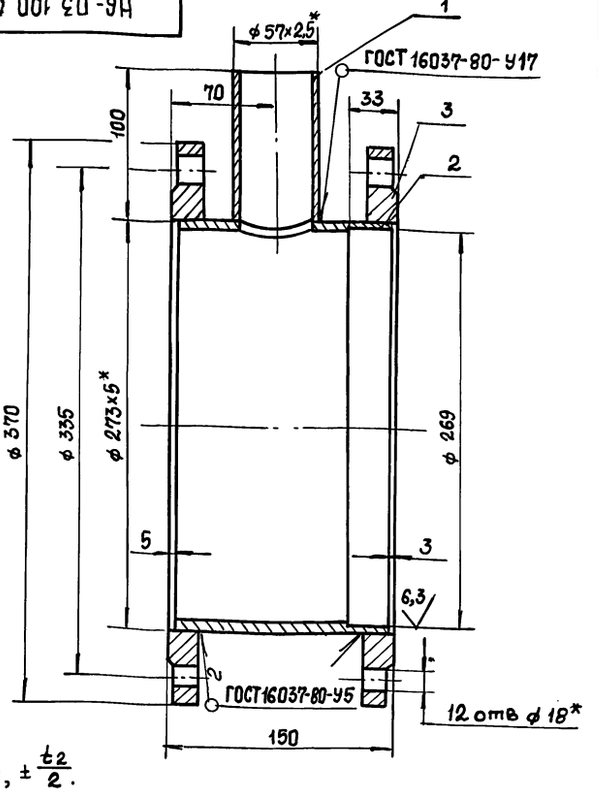

1. H14, $\pm \frac{t_2}{2}$.
2. * Размеры для справок.

Изм	Лист	№ докум.	Подп.	Дата	Н6-03.100 СБ			
Разраб		Попова			Патрубок	Лит.	Масса	Масштаб
Пров.		Брацлавский			Сборочный чертеж		19,8	1:2,5
Т. контр.						Лист	Листов 1	
Н. контр.		Анопко				Госстрой СССР Союзводоканалниипроект Харьковский Водоканалпроект		
Утв.								

Формат А4

Н6-03.001

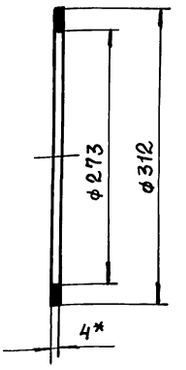

1. H14, h14.
2. * Размер для справок.

Изм	Лист	№ докум.	Подп.	Дата	Н6-03.001			
Разраб		Попова			Прокладка	Лит.	Масса	Масштаб
Пров.		Брацлавский					0,005	1:4
Т. контр.						Лист	Листов 1	
Н. контр.		Анопко			Пластина I, лист ТМКЩ-С-4 ГОСТ 7338-77	Госстрой СССР Союзводоканалниипроект Харьковский Водоканалпроект		
Утв.								

Формат А4

Н6-03.200 СБ

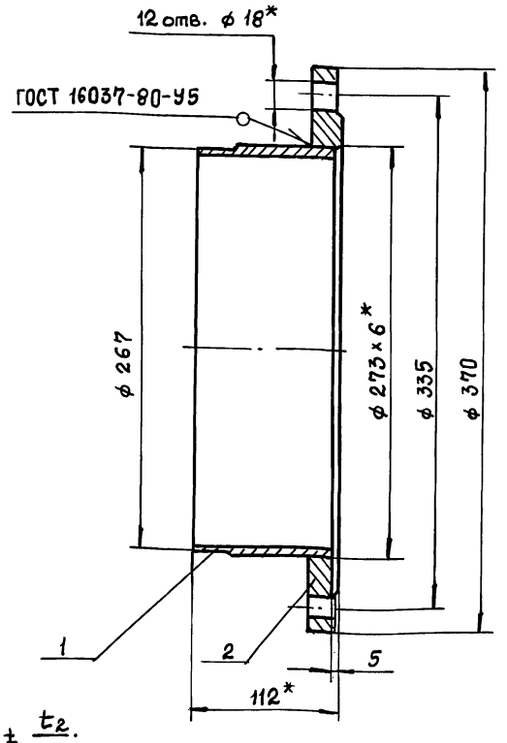

1. $\pm \frac{t_2}{2}$.
2. * Размеры для справок.

Изм	Лист	№ докум.	Подп.	Дата	Н6-03.200 СБ			
Разраб		Попова			Патрубок	Лит.	Масса	Масштаб
Пров.		Брацлавский			Сборочный чертеж		10,3	1:25
Т. контр.						Лист	Листов 1	
Н. контр.		Анопко				Госстрой СССР Союзводоканалниипроект Харьковский Водоканалпроект		
Утв.								

Формат А4

Н6-03.201

12,5

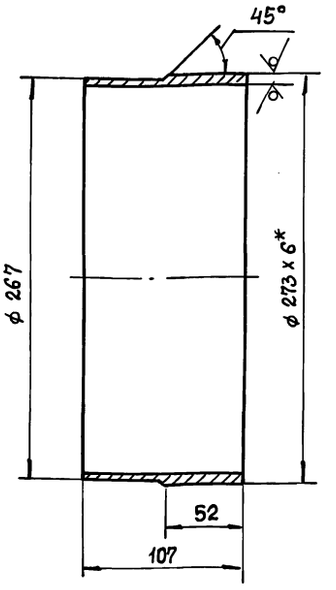

1. h14, $\pm \frac{t_2}{2}$.
2. * Размер для справок.

Изм	Лист	№ докум.	Подп.	Дата	Н6-03.201			
Разраб		Попова			Труба	Лит.	Масса	Масштаб
Пров.		Брацлавский					3,2	1:2,5
Т. контр.						Лист	Листов 1	
Н. контр.		Анопко			Труба 273х6 ГОСТ 10704-76 / В10 ГОСТ 10705-80	Госстрой СССР Союзводоканалниипроект Харьковский Водоканалпроект		
Утв.								

Формат А4

Альбом 7

Типовой проект 902-1-170.91

Н6-04.001

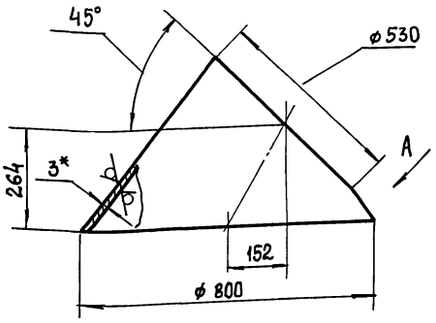

Развертка
М 1:20

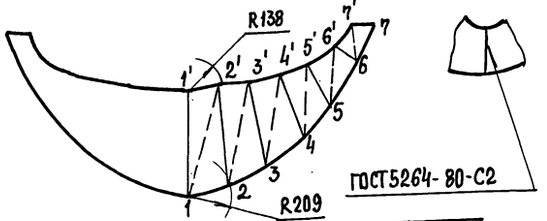

ГОСТ 5264-80-С2

L	1-1'	2-2'	3-3'	4-4'	5-5'	6-6'	7-7'	1-2'	2-3'	3-4'	4-5'	5-6'	6-7'
	578	544	456	334	212	130	101	591	538	447	400	260	214

*Размер для справок

Изм	Лист	№ докум.	Подп.	Дата	Н6-04.001			
Разраб		Мирошниченко			Конус	Лит.	Масса	Масштаб
Пров.		Брацлавский					16,2	1:10
Т. контр.						Лист	Листов 1	
Н. контр.		Анопко			Лист 3 ГОСТ 19903-74 / Ст3 ГОСТ 16523-89	Госстрой СССР Союзводоканалниипроект Харьковский Водоканалпроект		
Утв.								

Формат А4

Н6-04.000 СБ

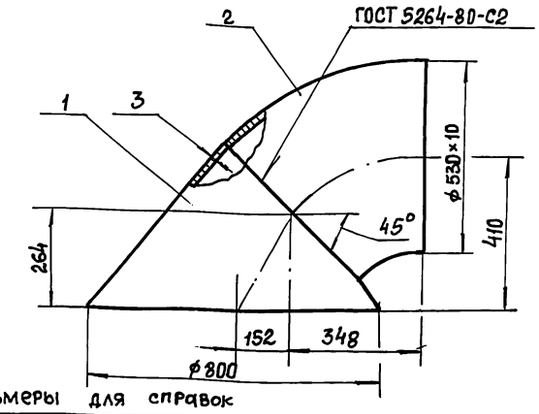

Размеры для справок

Формат	Зона	Поз.	Обозначение	Наименование	Кол.	Примечание
				Детали		
А3		1	Н6-04.001	Конус	1	
				Стандартные изделия		
		2		Отвод 45° 530×10 ГОСТ 17375-83	1	

Изм	Лист	№ докум.	Подп.	Дата	Н6-04.000 СБ			
Разраб		Мирошниченко			Воронка	Лит.	Масса	Масштаб
Пров.		Брацлавский			Сборочный чертеж		79	1:10
Т. контр.						Лист	Листов 1	
Н. контр.		Анопко				Госстрой СССР Союзводоканалниипроект Харьковский Водоканалпроект		
Утв.								

Формат А4

Н6-05.000 СБ

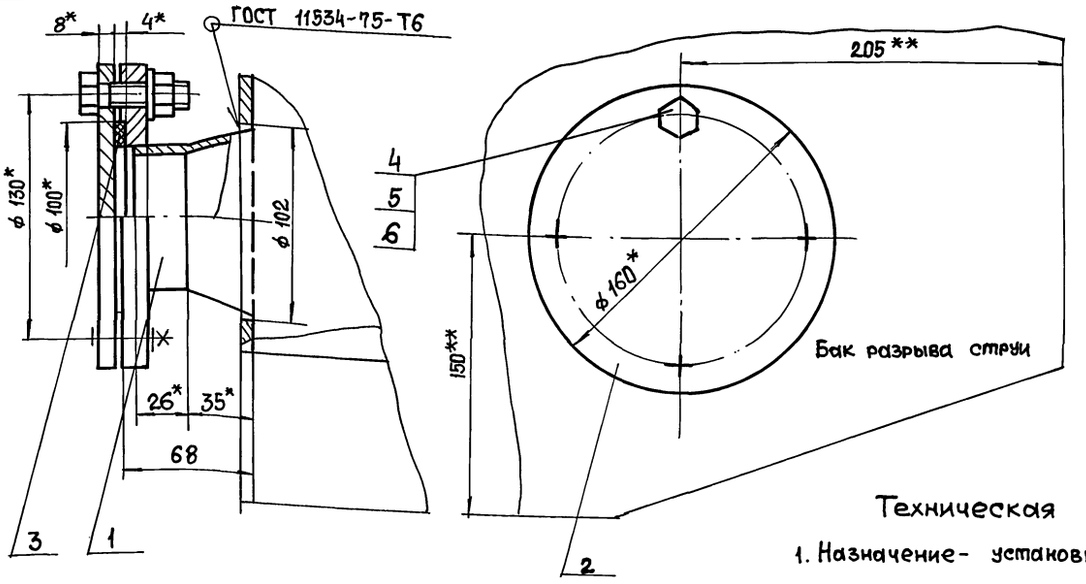

Техническая характеристика.

1. Назначение - установка датчика уровня ДПЭ.

Технические требования

1. Бак разрыва струи см. серию 7.902-4.
2. ** Патрубок поз.1 вварить взамен штуцера М27×1,5.
3. $H14, \pm t_2/2$.
4. * Размеры для справок.

Изм	Лист	№ докум.	Подп.	Дата	Н6-05.000 СБ			
Разраб		Брацлавский			Установка патрубка	Лит.	Масса	Масштаб
Пров.		Розенштейм			Сборочный чертеж		3,3	1:2
Т. контр.		Брацлавский				Лист	Листов 1	
Н. контр.		Анопко				Госстрой СССР Союзводоканалниипроект Харьковский Водоканалпроект		
Утв.								

Инв. № подл. | Подп. и дата | Взам. инв. № | Инв. № дубл. | Подп. и дата

Формат	Зона	Поз	Обозначение	Наименование	Кол.	Примечание
				Документация		
А4			Н6-05.100 СБ	Сборочный чертеж		
				Сборочные единицы		
А4		1	Н6-05.110	Патрубок	1	
				Стандартные изделия		
		2		Фланец 3-65-2,5-В Ст3сп2 ГОСТ 12820-80	1	

Изм.	Лист	№ докум.	Подп.	Дата
Разраб.		Анопко		
Пров.		Брацлавский		
Рук. гр.		Брацлавский		
Н. контр.		Анопко		
Утв.				

Н6-05.100

Патрубок

Лит.	Лист	Листов
		1

Госстрой СССР Союзводоканалниипроект Харьковский Водоканалпроект

Формат А4

Формат	Зона	Поз	Обозначение	Наименование	Кол.	Примечание
				Документация		
А3			Н6-05.000 СБ	Сборочный чертеж		
				Сборочные единицы		
А4		1	Н6-05.100	Патрубок		
				Детали		
А4		2	Н6-05.001	Заглушка	1	
А4		3	Н6-05.002	Прокладка	1	
				Стандартные изделия		
		4		Болт М12×50.56 ГОСТ 7798-70	4	
		5		Гайка М12.5 ГОСТ 5915-70	4	
		6		Шайба 12 ГОСТ 11371-78	4	

Изм.	Лист	№ докум.	Подп.	Дата
Разраб.		Анопко		
Пров.		Брацлавский		
Рук. гр.		Брацлавский		
Н. контр.		Анопко		
Утв.				

Н6-05.000

Установка патрубка

Лит.	Лист	Листов
		1

Госстрой СССР Союзводоканалниипроект Харьковский Водоканалпроект

Формат А4

Формат	Зона	Поз	Обозначение	Наименование	Кол.	Примечание
				Документация		
А4			Н6-05.110 СБ	Сборочный чертеж		
				Детали		
А4		1	Н6-05.111	Конус	1	
Б4		2	Н6-05.112	Труба		
				Труба 76×3,5 ГОСТ 10704-76 / Ст3 ГОСТ 10705-80		
				L = 26 h14	1	0,16 кг

Изм.	Лист	№ докум.	Подп.	Дата
Разраб.		Анопко		
Пров.		Брацлавский		
Рук. гр.		Брацлавский		
Н. контр.		Анопко		
Утв.				

Н6-05.110

Патрубок

Лит.	Лист	Листов
		1

Госстрой СССР Союзводоканалниипроект Харьковский Водоканалпроект

Формат А4

Н6-05.002

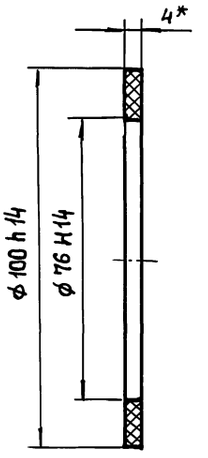

* Размер для справок.

Изм.	Лист	№ докум.	Подп.	Дата
Разраб.		Анопко		
Пров.		Брацлавский		
Т. контр.		Брацлавский		
Н. контр.		Анопко		
Утв.				

Н6-05.002

Прокладка

Лит.	Масса	Масштаб
	0,02	1:1
Лист	Листов 1	

Пластина I, лист ТМКЩ-С-4 ГОСТ 7338-77

Госстрой СССР Союзводоканалниипроект Харьковский Водоканалпроект

Копировала: Шелест

Формат А4

Альбом 7

Типовой проект 902-1-170.91

Н6-05.111

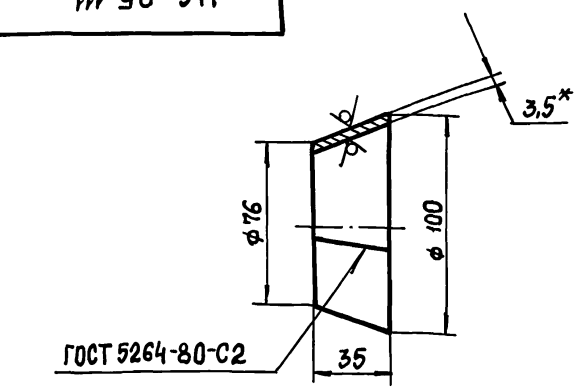

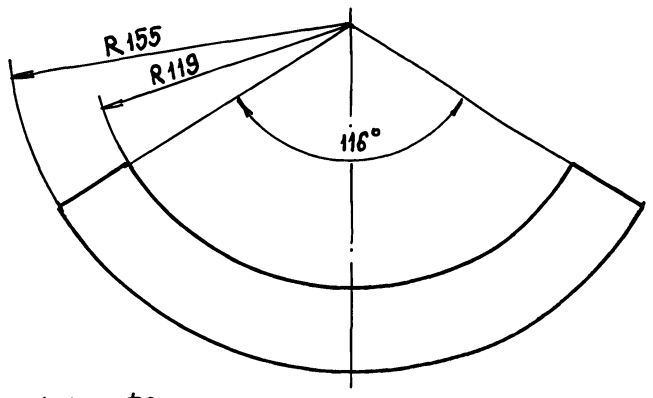

1. h14, $\pm \frac{t_2}{2}$.
2. * Размер для справок.

Изм.	Лист	№ докум.	Подп.	Дата
Разраб.		Анопко		
Пров.		Брацлавский		
Т. контр.		Брацлавский		
Н. контр.		Анопко		
Утв.				

Н6-05.111

Конус

Лит.	Масса	Масштаб
	0,28	1:2
Лист	Листов 1	

Лист 3,5 ГОСТ 19903-74 / Ст3 ГОСТ 16523-89

Госстрой СССР Союзводоканалниипроект Харьковский Водоканалпроект

Формат А4

Н6-05.001

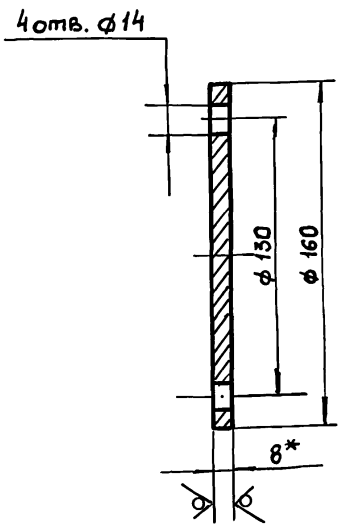

1. H14, h14, $\pm \frac{t_2}{2}$.
2. * Размер для справок.

Изм.	Лист	№ докум.	Подп.	Дата
Разраб.		Анопко		
Пров.		Брацлавский		
Т. контр.		Брацлавский		
Н. контр.		Анопко		
Утв.				

Н6-05.001

Заглушка

Лит.	Масса	Масштаб
	1,25	1:2
Лист	Листов 1	

Лист 8 ГОСТ 19903-74 / Ст3 ГОСТ 14637-79

Госстрой СССР Союзводоканалниипроект Харьковский Водоканалпроект

Формат А4

Н6-05.100 СБ

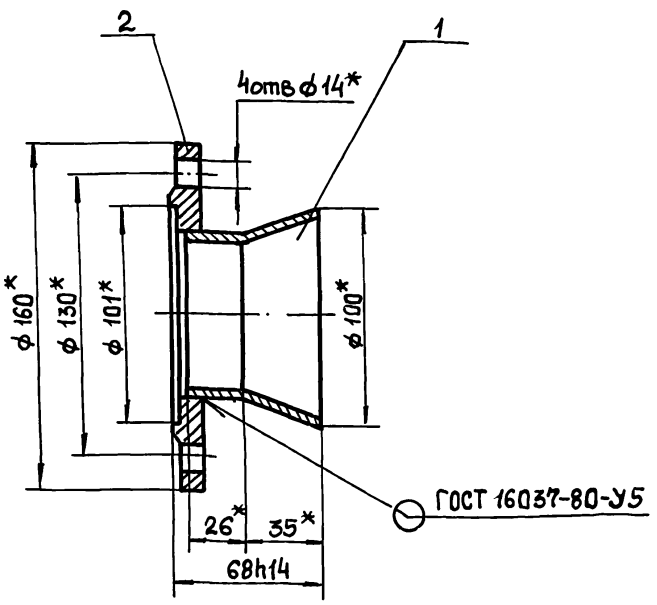

* Размеры для справок.

Изм.	Лист	№ докум.	Подп.	Дата
Разраб.		Анопко		
Пров.		Брацлавский		
Т. контр.		Брацлавский		
Н. контр.		Анопко		
Утв.				

Н6-05.100 СБ

Патрубок

Сборочный чертеж

Лит.	Масса	Масштаб
	1,86	1:2
Лист	Листов 1	

Госстрой СССР Союзводоканалниипроект Харьковский Водоканалпроект

Формат А4

Н6-05.110 СБ

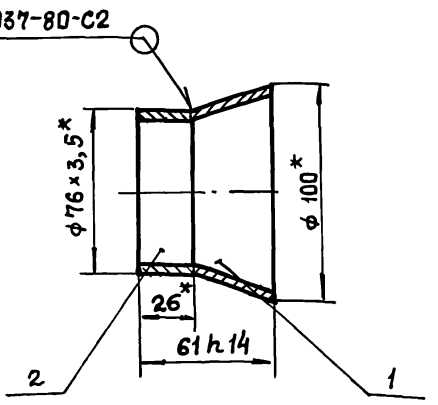

* Размеры для справок.

Изм.	Лист	№ докум.	Подп.	Дата
Разраб.		Анопко		
Пров.		Брацлавский		
Т. контр.		Брацлавский		
Н. контр.		Анопко		
Утв.				

Н6-05.110 СБ

Патрубок

Сборочный чертеж

Лит.	Масса	Масштаб
	0,45	1:2
Лист	Листов 1	

Госстрой СССР Союзводоканалниипроект Харьковский Водоканалпроект

Формат А4

Формат	Зона	Поз	Обозначение	Наименование	Кол.	Примечание
				Документация		
А3			Н6-07.200СБ	Сборочный чертеж		
				Детали		
А4		1	Н6-07.201	Труба	1	
А4		2	Н6-07.202	Фланец	1	

Н6-07.200

Изм	Лист	№докум.	Подп.	Дата
Разраб.		Анопко		
Пров.		Брацлавский		
Рук. гр.		Брацлавский		
Н. контр.		Анопко		
Утв.				

Отвод

Лит.	Лист	Листов
		1

Госстрой СССР Союзводоканалниипроект Харьковский Водоканалпроект

Формат А4

Формат	Зона	Поз.	Обозначение	Наименование	Кол.	Примечание
				Документация		
А3			Н6-07.000СБ	Сборочный чертеж		
				Сборочные единицы		
А4		1	Н6-07.100	Разделитель мембранный	1	
А4		2	Н6-07.200	Отвод	1	
				Детали		
А4		3	Н6-07.001	Прокладка	1	
А4		4	Н6-07.002	Прокладка	1	
А4		5	Н6-07.003	Прокладка	1	
А4		6	Н6-07.004	Пробка	1	
				Стандартные изделия		
		7		Болт М10×50.58 ГОСТ 7798-70	4	
		8		Гайка М10.5 ГОСТ 5915-70	4	
		9		Шайба 1065Г ГОСТ 6402-70	4	

Н6-07.000

Изм	Лист	№докум.	Подп.	Дата
Разраб		Анопко		
Пров.		Брацлавский		
Рук. гр.		Брацлавский		
Н. контр.		Анопко		
Утв.				

Устройство отборное напорное

Лит.	Лист	Листов
		1

Госстрой СССР Союзводоканалниипроект Харьковский Водоканалпроект

Формат А4

Формат	Зона	Поз	Обозначение	Наименование	Кол.	Примечание
				Документация		
А3			Н1-06.000СБ	Сборочный чертеж		
				Детали		
А4		1	Н6-06.001	Корпус	1	
А4		2	Н6-06.002	Днище	1	
Б4		3	Н6-06.003	Патрубок		
				Труба 15×2,5 ГОСТ 3262-75		
				L = 120 h14	2	0,14кг
Б4		4	Н6-06.004	Днище		
				Лист 4 ГОСТ 19903-74 / Ст3 ГОСТ 14637-79		
				ф 100 h14	1	0,25кг
				Прочие изделия		
		5		Бобышка БП-М27×1,5-55 ТУ36.1097-85	1	Ленинградский опытный завод

Н6-06.000

Изм	Лист	№докум.	Подп.	Дата
Разраб.		Анопко		
Пров.		Брацлавский		
Рук. гр.		Брацлавский		
Н. контр.		Анопко		
Утв.				

Расширитель

Лит.	Лист	Листов
		1

Госстрой СССР Союзводоканалниипроект Харьковский Водоканалпроект

Формат А4

Формат	Зона	Поз.	Обозначение	Наименование	Кол.	Примечание
				Документация		
А3			Н6-07.100СБ	Сборочный чертеж		
				Детали		
А3		1	Н6-07.101	Корпус	1	
А4		2	Н6-07.102	Кольцо	1	
А4		3	Н6-07.103	Мембрана	1	
				Стандартные изделия		
		4		Винт М5×10.58 ГОСТ 17475-80	8	
		5		Винт М10×12.48 ГОСТ 1477-84	2	

Н6-07.100

Изм	Лист	№докум.	Подп.	Дата
Разраб.		Анопко		
Пров.		Брацлавский		
Рук. гр.		Брацлавский		
Н. контр		Анопко		
Утв.				

Разделитель мембранный

Лит.	Лист	Листов
		1

Госстрой СССР Союзводоканалниипроект Харьковский Водоканалпроект

Формат А4

Типовой проект 902-1-170.91 Альбом 7

Н6-06.002

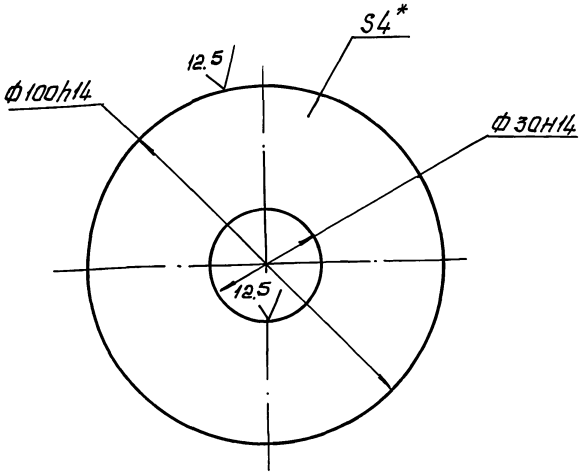

* Размер для справок

Изм	Лист	№докум.	Подп.	Дата	Н6-06.002	Лит	Масса	Масштаб
Разраб.		Анопко			Днище		0,2	1:1
Пров.		Брацлавский				Лист	Листов 1	
Т.контр		Брацлавский			Лист 4 ГОСТ 19903-74 Ст3 ГОСТ 14637-79	Госстрой СССР Союзводоканалниипроект Харьковский Водоканалпроект		
Н.контр		Анопко						
Утв.								

Формат А4

Н6-06.001

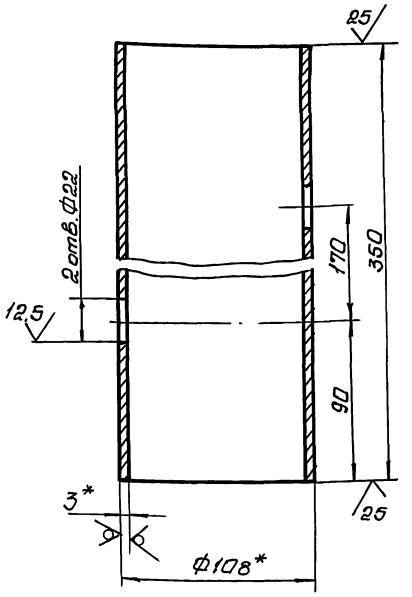

1. Н14, h14, $\pm \frac{t_2}{2}$.
2. * Размеры для справок

Изм	Лист	№докум.	Подп.	Дата	Н6-06.001	Лит	Масса	Масштаб
Разраб.		Анопко			Корпус		2,7	1:2
Пров.		Брацлавский				Лист	Листов 1	
Т.контр		Брацлавский			Труба 108×3 ГОСТ 10704-76 Ст3 ГОСТ 10705-80	Госстрой СССР Союзводоканалниипроект Харьковский Водоканалпроект		
Н.контр		Анопко						
Утв								

Формат А4

Н6-06.000СБ

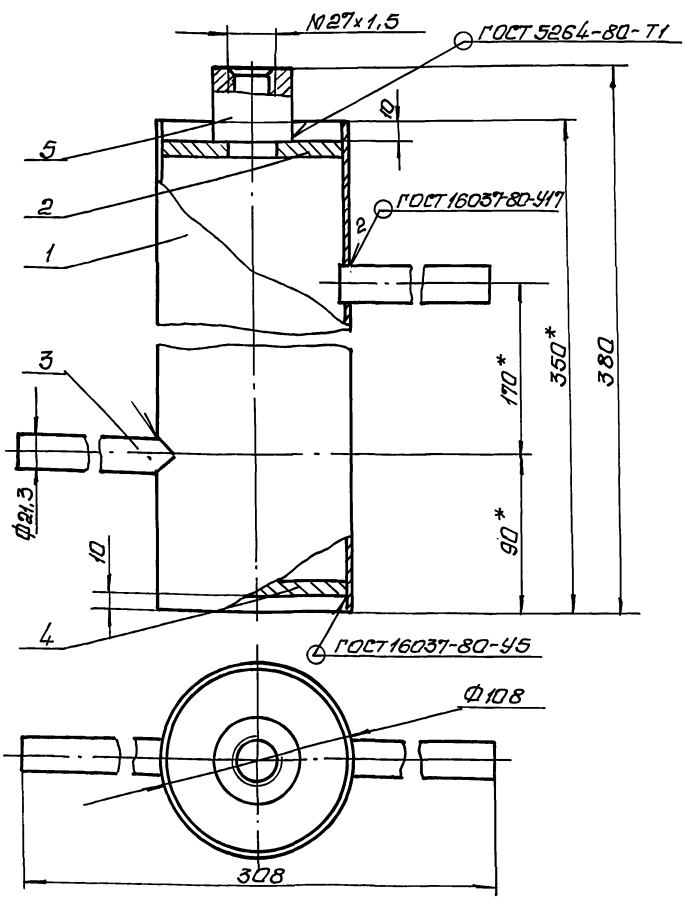

Техническая характеристика

1. Назначение – установка прибора ТУДЭ.
2. Рабочее давление – МПа, 0,3
3. Температура – °С, 70°

Технические требования

1. $\pm t_2/2$.
2. * Размеры для справок.

Изм	Лист	№докум.	Подп.	Дата	Н6-06.000СБ	Лит	Масса	Масштаб
Разраб.		Брацлавский			Расширитель Сборочный чертеж		3,5	1:2
Пров.		Ясинов				Лист	Листов 1	
Т.контр.		Брацлавский				Госстрой СССР Союзводоканалниипроект Харьковский Водоканалпроект		
Н.контр		Анопко						
Утв.		Чмелев						

Копировал Шелест 25017-07 16 Формат А3

Типовой проект 902-1-170.91 Альбом 7

Н6-07.001

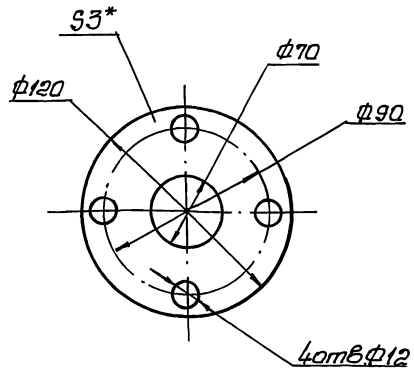

1. H14, h14, $\pm \frac{t_2}{2}$
2. * Размер для справок

Изм.	Лист	№ докум.	Подп.	Дата
Разраб.		Анопко		
Пров.		Брацловский		
Т.контр.		Брацловский		
Н.контр.		Анопко		
Утв.				

Н6-07.001

Прокладка

Лит	Масса	Масштаб
	0,05	1:2

Лист | Листов 1

Паронит ПОНЗ ГОСТ 481-80

Госстрой СССР Союзводоканалниипроект Харьковский Водоканалпроект

Формат А4

Н6-07.200СБ

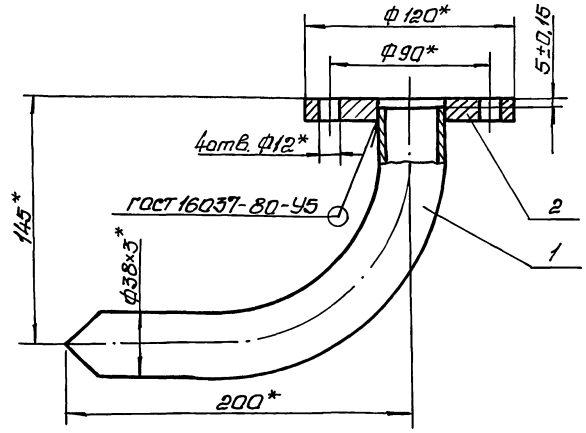

* Размеры для справок

Изм.	Лист	№ докум.	Подп.	Дата
Разраб.		Анопко		
Пров.		Брацловский		
Т.контр.		Брацловский		
Н.контр.		Анопко		
Утв.				

Н6-07.200СБ

Отвод

Сборочный чертеж

Лит	Масса	Масштаб
	1,6	1:2

Лист | Листов 1

Госстрой СССР Союзводоканалниипроект Харьковский Водоканалпроект

Формат А4

Н6-07.000СБ

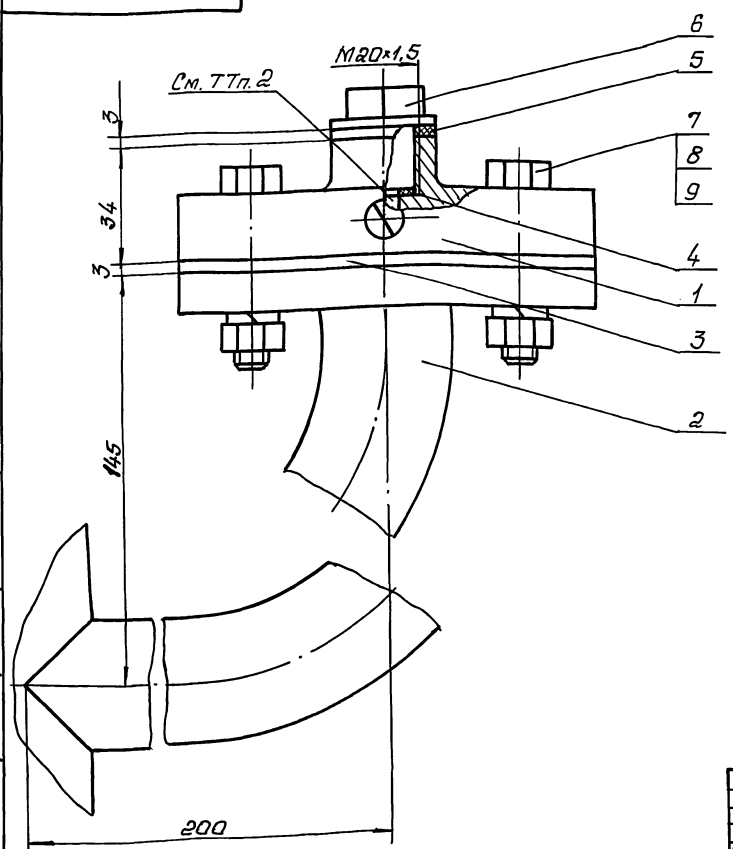

Техническая характеристика

1. Назначение – установка манометра на напорном трубопроводе.
2. Среда – сточные воды
3. Давление – МПа, 0,6.
4. Температура воды – °С, +10°... +30°
5. Рабочий агент – масло индустриальное, ГОСТ 20799-75; приборное МПВ, ГОСТ 1805-76; гидравлическое. ТУ38001 234-75

Технические требования

1. Взамен пробки поз. 6 установить импульсную трубку (см. альбом 6).
2. Внутреннюю полость разделителя (поз. 1), импульсную трубку и манометр (см. альбом 6, раздел АТХ) заполнить маслом. Наличие воздушных пузырьков не допускается.
3. Размеры для справок.

Изм.	Лист	№ докум.	Подп.	Дата
Разраб.		Брацловский		
Пров.		Розенштейн		
Т.контр.		Брацловский		
Н.контр.		Анопко		
Утв.		Чмелев		

Н6-07.000СБ

Устройство отборное напорное. Сборочный чертеж

Лит	Масса	Масштаб
	3,4	1:1

Лист | Листов 1

Госстрой СССР Союзводоканалниипроект Харьковский Водоканалпроект

Альбом 7

Типовой проект 902-1-170.91

Н6-07.002

12,5

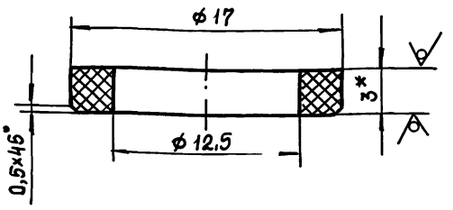

1. H14, h14, ± $\frac{t_2}{2}$.
2. * Размер для справок.

Изм.	Лист	№ докум.	Подп.	Дата
Разраб.		Анопко		
Пров.		Брацлавский		
Т. контр.		Брацлавский		
Н. контр.		Анопко		
Утв.				

Н6-07.002

Прокладка

Лит.	Масса	Масштаб
	0,001	4:1
Лист	Листов 1	

Паронит ПОН-3 ГОСТ 481-80

Госстрой СССР Союзводоканалниипроект Харьковский Водоканалпроект

Формат А4

Н6-07.003

12,5

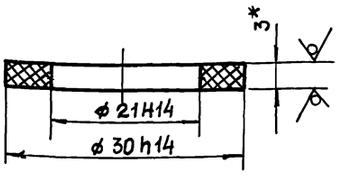

* Размер для справок.

Изм.	Лист	№ докум.	Подп.	Дата
Разраб.		Анопко		
Пров.		Брацлавский		
Т. контр.		Брацлавский		
Н. контр.		Анопко		
Утв.				

Н6-07.003

Прокладка

Лит.	Масса	Масштаб
	0,001	2:1
Лист	Листов 1	

Паронит ПОН-3 ГОСТ 481-80

Госстрой СССР Союзводоканалниипроект Харьковский Водоканалпроект

Формат А4

Н6-07.004

6,3

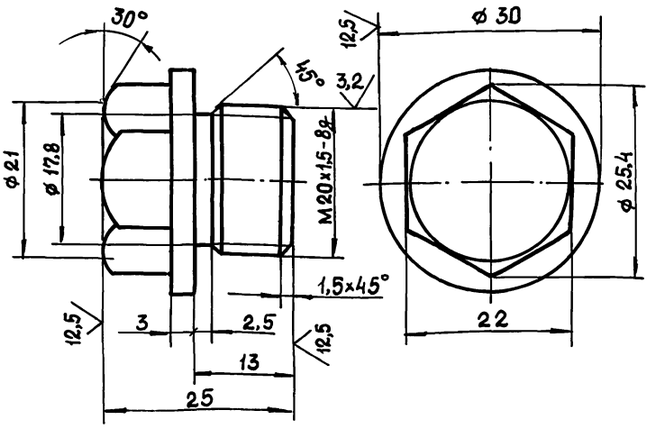

Неуказанные предельные отклонения размеров h14, ± $\frac{t_2}{2}$.

Изм.	Лист	№ докум.	Подп.	Дата
Разраб.		Анопко		
Пров.		Брацлавский		
Т. контр.		Брацлавский		
Н. контр.		Анопко		
Утв.				

Н6-07.004

Пробка

Лит.	Масса	Масштаб
	0,07	2:1
Лист	Листов 1	

Ст 3 ГОСТ 380-88

Госстрой СССР Союзводоканалниипроект Харьковский Водоканалпроект

Формат А4

Н6-07.102

12,5

А-А
М 2:1

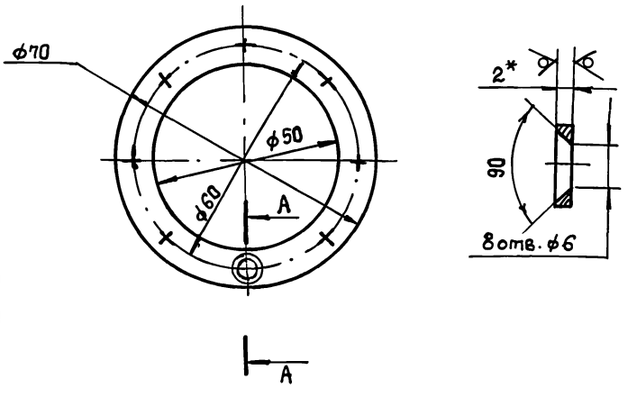

1. H14, h14, ± $\frac{t_2}{2}$.
2. * Размер для справок.

Изм.	Лист	№ докум.	Подп.	Дата
Разраб.		Анопко		
Пров.		Брацлавский		
Т. контр.		Брацлавский		
Н. контр.		Анопко		
Утв.				

Н6-07.102

Кольцо

Лит.	Масса	Масштаб
	0,03	1:1
Лист	Листов 1	

Лист 2 ГОСТ 19903-74
Ст 3 ГОСТ 16523-89

Госстрой СССР Союзводоканалниипроект Харьковский Водоканалпроект

Формат А4

Копировала: Шелест

Инв. № подл. | Подп. и дата | Взам. инв. № | Инв. № дубл. | Подп. и дата

Типовой проект 902-1-170.91 Альбом 7

Н6-07.100 СБ

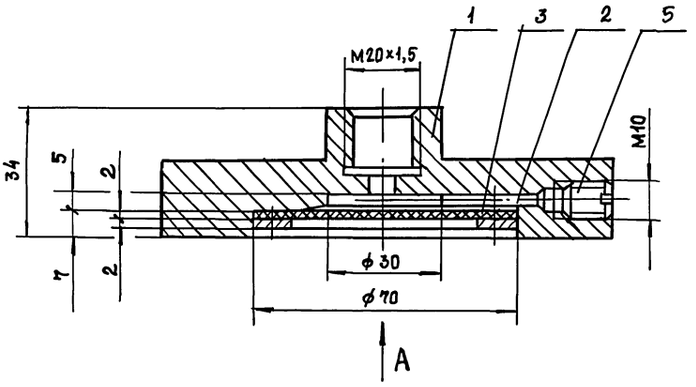

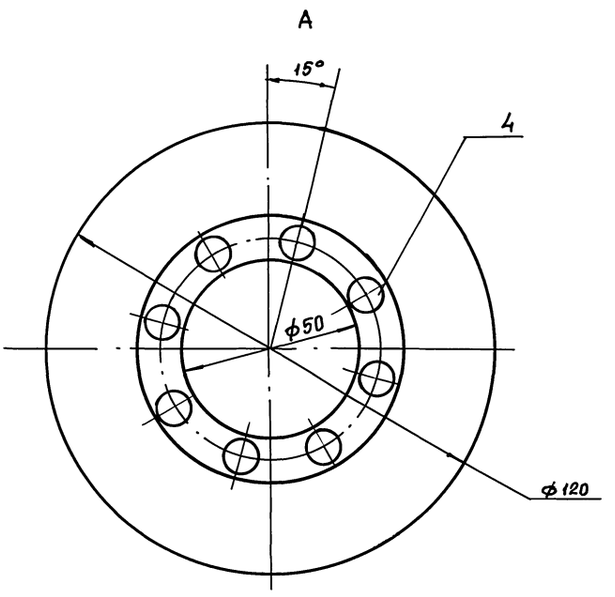

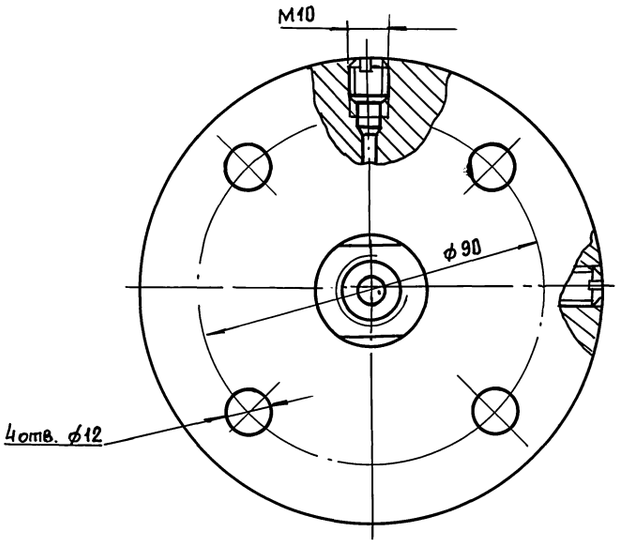

Размеры для справок

Изм	Лист	№ докум	Подп	Дата
Разраб		Анопко		
Пров		Брацлавский		
Т.контр.		Брацлавский		
Н.контр.		Анопко		
Утв.				

Н6-07.100СБ

Разделитель мембранный.
Сборочный чертеж

Лит.	Масса	Масштаб
	1,6	1:1

Лист | Листов 1

Госстрой СССР Союзводоканалниипроект Харьковский Водоканалпроект

Формат А3

Инв.№ подл. | Подп. и дата | Взам.инв.№ | Инв.№ дубл. | Подп. и дата

Н6-07.101

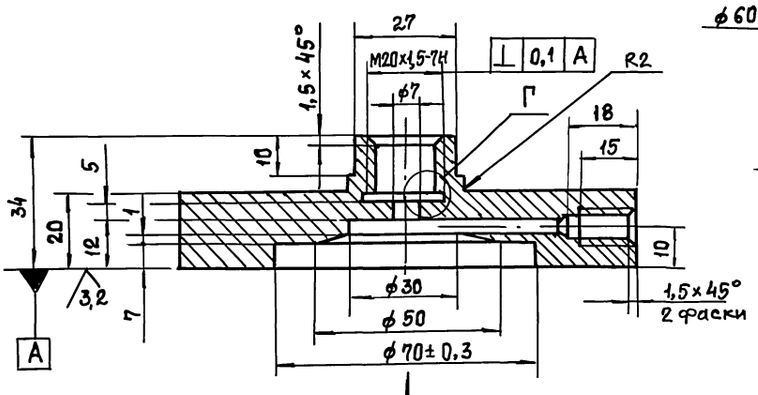

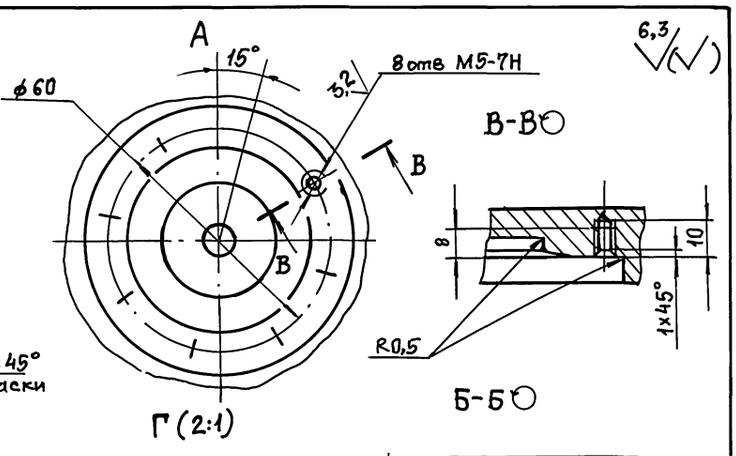

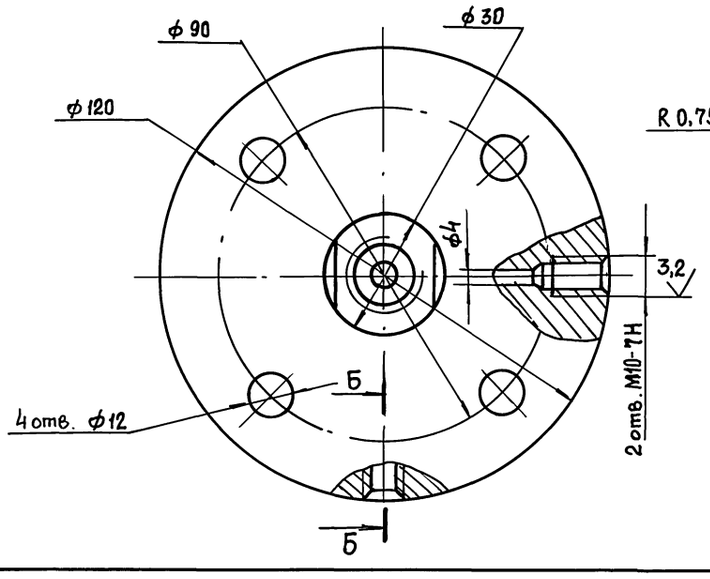

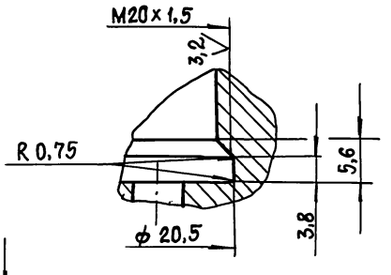

Неуказанные предельные отклонения размеров: $H14; h14, \pm \frac{t_2}{2}$.

Изм	Лист	№ докум	Подп	Дата
Разраб		Анопко		
Пров.		Брацлавский		
Т. контр.		Брацлавский		
Н.контр.		Анопко		
Утв.				

Н6-07.101

Корпус

Лит.	Масса	Масштаб
	1,5	1:1

Лист | Листов 1

Ст3 ГОСТ 380-88

Госстрой СССР Союзводоканалниипроект Харьковский Водоканалпроект

Формат А3

Н6-07.103

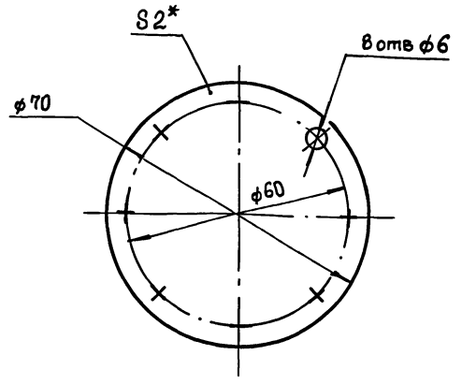

1. H14, h14, $\pm \frac{t_2}{2}$.
2. * Размер для справок.

Изм.	Лист	№ докум.	Подп.	Дата
Разраб.		Анопко		
Пров.		Брацлавский		
Т. контр.		Брацлавский		
Н. контр.		Анопко		
Утв.				

Н6-07.103

Мембрана

Лит.	Масса	Масштаб
	0,01	1:1
Лист	Листов 1	

Пластина I, лист, ПМБ-М-2-4.8 ГОСТ 7338-77

Госстрой СССР Союзводоканалниипроект Харьковский Водоканалпроект

Формат А4

Н6-07.201

25 √(√)

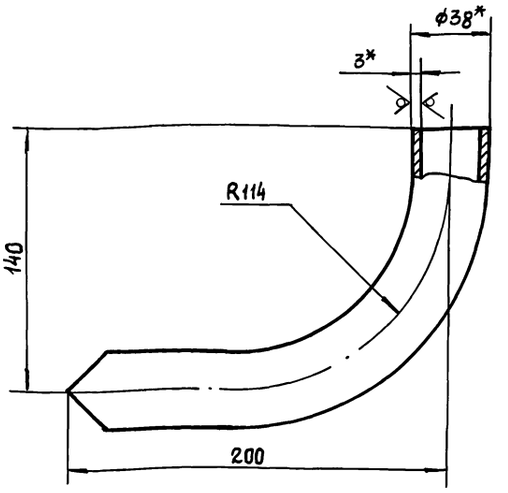

1. $\pm \frac{t_2}{2}$.
2. * Размеры для справок.
3. Развернутая длина 291 мм.

Изм.	Лист	№ докум.	Подп.	Дата
Разраб.		Анопко		
Пров.		Брацлавский		
Т. контр.		Брацлавский		
Н. контр.		Анопко		
Утв.				

Н6-07.201

Труба

Лит.	Масса	Масштаб
	0,7	1:2
Лист	Листов 1	

Труба 38×3 ГОСТ 10704-76 / Ст3 ГОСТ 10705-80

Госстрой СССР Союзводоканалниипроект Харьковский Водоканалпроект

Формат А4

Формат	Зона	Поз	Обозначение	Наименование	Кол.	Примечание
				Документация		
А3			Н6-08.000СБ	Сборочный чертеж		
				Сборочные единицы		
А4		1	Н6-07.100	Разделитель мембранный	1	
А4		2	Н6-08.100	Патрубок	1	
				Детали		
А4		3	Н6-07.001	Прокладка	1	
А4		4	Н6-07.002	Прокладка	1	
А4		5	Н6-07.003	Прокладка	1	
А4		6	Н6-07.004	Пробка	1	
				Стандартные изделия		
		7		Шпилька М10-6g×50.58 ГОСТ 22042-76	4	
		8		Гайка М 10.5 ГОСТ 5915-70	4	
		9		Шайба 10.65Г ГОСТ 6402-70	4	

Изм.	Лист	№ докум.	Подп.	Дата
Разраб.		Анопко		
Пров.		Брацлавский		
Рук. гр.		Брацлавский		
Н. контр.		Анопко		
Утв.		Заотников		

Н6-08.000

Устройство отборное разрежения

Лит.	Лист	Листов
	1	

Госстрой СССР Союзводоканалниипроект Харьковский Водоканалпроект

Формат А4

Н6-07.202

12,5 √(√)

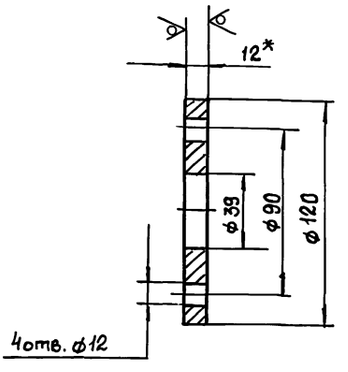

1. H14, h14, $\pm \frac{t_2}{2}$.
2. * Размер для справок.

Изм.	Лист	№ докум.	Подп.	Дата
Разраб.		Анопко		
Пров.		Брацлавский		
Т. контр.		Брацлавский		
Н. контр.		Анопко		
Утв.				

Н6-07.202

Фланец

Лит.	Масса	Масштаб
	0,8	1:2
Лист	Листов 1	

Лист 12 ГОСТ 19903-74 / Ст3 ГОСТ 14637-79

Госстрой СССР Союзводоканалниипроект Харьковский Водоканалпроект

Формат А4

Копировала: Шелест

Н6-08.100 СБ

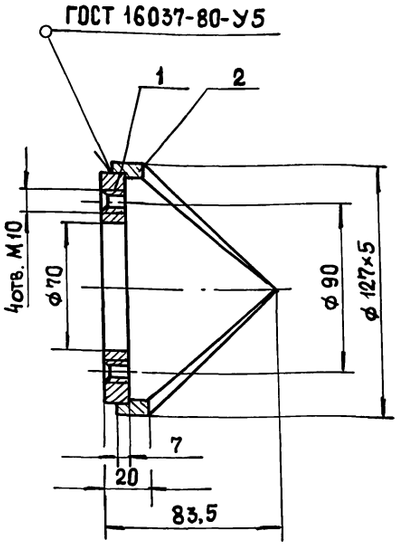

Размеры для справок.

Изм.	Лист	№ докум.	Подп.	Дата	Н6-08.100 СБ			
Разраб.		Анопко			Патрубок. Сборочный чертеж.	Лит.	Масса 1,4	Масштаб 1:2
Пров.		Брацлавский				Лист	Листов 1	
Т.контр.		Брацлавский				Госстрой СССР Союзводоканалниипроект Харьковский Водоканалпроект		
Н.контр.		Анопко						
Утв.								

Формат А4

Н6-08.101

12,5

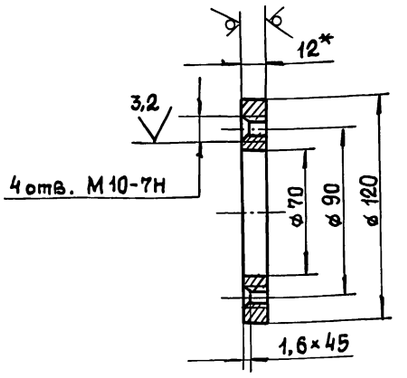

1. Неуказанные предельные отклонения размеров H14, h14, $\pm \frac{t_2}{2}$.
2. * Размер для справок.

Изм.	Лист	№ докум.	Подп.	Дата	Н6-08.101			
Разраб.		Анопко			Фланец	Лит.	Масса 0,7	Масштаб 1:2
Пров.		Брацлавский				Лист	Листов 1	
Т.контр.		Брацлавский				Госстрой СССР Союзводоканалниипроект Харьковский Водоканалпроект		
Н.контр.		Анопко			Лист 12 ГОСТ 19903-74 Ст3 ГОСТ 14637-79			
Утв.								

Формат А4

Н6-08.102

12,5

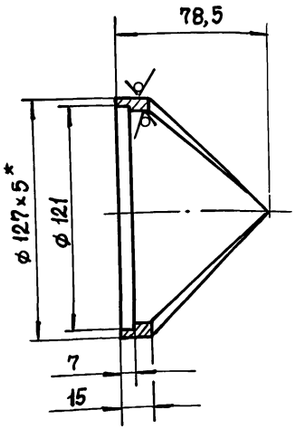

1. H14, h14, $\pm \frac{t_2}{2}$.
2. * Размеры для справок.

Изм.	Лист	№ докум.	Подп.	Дата	Н6-08.102			
Разраб.		Анопко			Корпус	Лит.	Масса 0,7	Масштаб 1:2
Пров.		Брацлавский				Лист	Листов 1	
Т.контр.		Брацлавский			Труба 127×5 ГОСТ 8732-78 В10 ГОСТ 8731-87	Госстрой СССР Союзводоканалниипроект Харьковский Водоканалпроект		
Н.контр.		Анопко						
Утв.								

Формат А4

Формат	Зона	Поз.	Обозначение	Наименование	Кол.	Примечание
				Документация		
А4			Н6-08.100СБ	Сборочный чертеж		
				Детали		
А4		1	Н6-08.101	Фланец	1	
А4		2	Н6-08.102	Корпус	1	

Изм.	Лист	№ докум.	Подп.	Дата	Н6-08.100			
Разраб.		Анопко			Патрубок	Лит.	Лист 1	Листов 1
Провер.		Брацлавский				Госстрой СССР Союзводоканалниипроект Харьковский Водоканалпроект		
Рук. гр.		Брацлавский						
Н. контр.		Анопко						
Утв.								

Копировала Шелест

Формат А4

НБ-08.000 СБ

Альбом 7

Типовой проект 902-1-170.91

Инв.№подл. | Подп. и дата | Взам.инв.№ | Инв.№дубл. | Подп. и дата

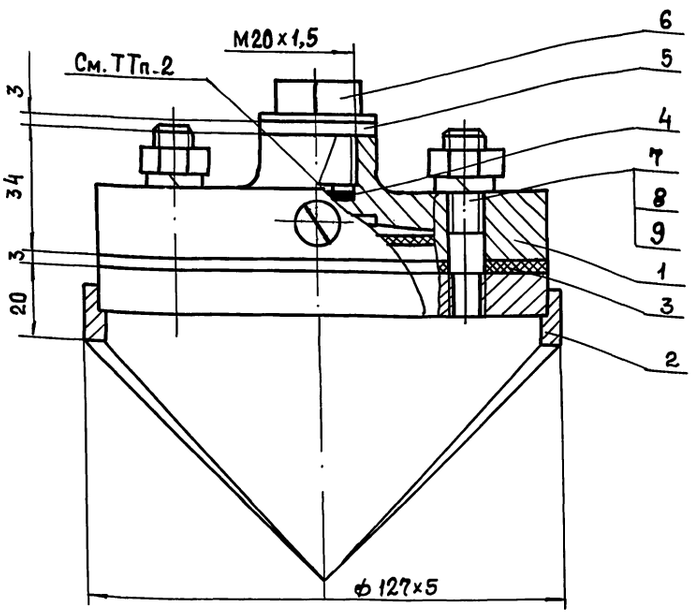

Техническая характеристика.

1. Назначение- установка манометра на всасывающем трубопроводе.
2. Среда – сточные воды
3. Давление- МПа, 0,6.
4. Температура воды – °С, +10... + 30.
5. Рабочий агент – масло: индустриальное ГОСТ 20799-75; приборное МПВ ГОСТ 1805-76; гидравлическое ТУ 38001 234-75.

Технические требования.

1. Взамен пробки поз. 6 установить импульсную трубку (см. альбом 6).
2. Внутреннюю полость разделителя (поз.1), импульсную трубку и манометр (см. альбом 6) заполнить маслом. Наличие воздушных пузырьков не допускается.
3. Размеры для справок.

Изм	Лист	№ докум.	Подп.	Дата	НБ-08.000 СБ			
Разраб.		Брацлавский			Устройство отборное разрежения. Сборочный чертеж	Лит	Масса	Масштаб
Пров.		Розенштейн					3,3	1:1
Т. контр.		Брацлавский				Лист	Листов 1	
Н. контр.		Анопко				Госстрой СССР Союзводоканалниипроект Харьковский Водоканалпроект		
Утв.								

Формат А3

Формат	Зона	Поз.	Обозначение	Наименование	Кол.	Примечание
				Документация		
А3			НБ-09.000 СБ	Сборочный чертеж		
				Сборочные единицы		
А4		1	НБ-09.100	Корпус		
				Детали		
А4		2	НБ-09.001	Прокладка	1	
А4		3	НБ-09.002	Прокладка	1	

Изм	Лист	№ докум.	Подп.	Дата	НБ-09.000			
Разраб.		Анопко			Гильза	Лит.	Лист	Листов 1
Пров.		Брацлавский				Госстрой СССР Союзводоканалниипроект Харьковский Водоканалпроект		
Н. контр.		Анопко						
Утв.								

Формат А4

Формат	Зона	Поз.	Обозначение	Наименование	Кол.	Примечание
				Документация		
А4			НБ-09.100 СБ	Сборочный чертеж		
				Детали		
А4		1	НБ-09.101	Труба	1	
А4		2	НБ-09.102	Дно	1	

Изм	Лист	№ докум.	Подп.	Дата	НБ-09.100			
Разраб.		Анопко			Корпус	Лит.	Лист	Листов 1
Пров.		Брацлавский				Госстрой СССР Союзводоканалниипроект Харьковский Водоканалпроект		
Н. контр.		Анопко						
Утв.								

Формат А4

Альбом 7

Типовой проект 902-1-170.91

Н6-09.000 СБ

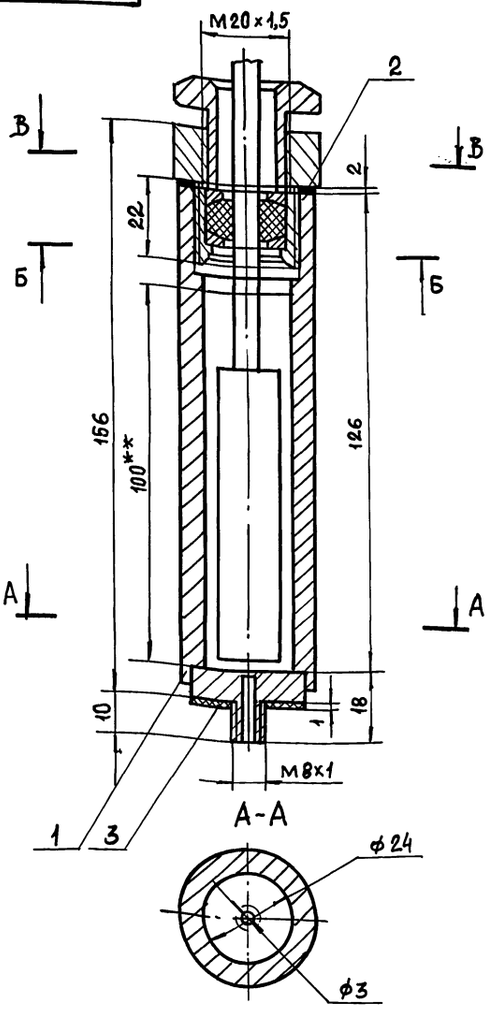

Б-Б

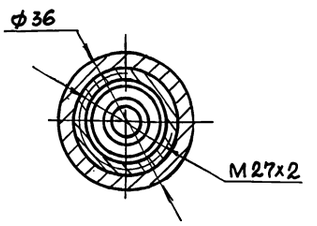

В-В

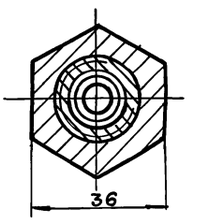

Техническая характеристика

1. Назначение - установка датчика термометра ТКП-100 Эк на насосе.
2. Рабочий агент – масло индустриальное ГОСТ 20799-75.

Технические требования

1. Размеры для справок.
2. ** Уровень заливки масла.
3. Наружную поверхность корпуса очистить, обезжирить, загрунтовать грунтом ГФ-021 ГОСТ 25129-82 и окрасить эмалью ПФ-133 ГОСТ926-82 в 2 слоя. Цвет определить по насосу.

					Н6-09.000 СБ			
Изм.	Лист	№докум.	Подп.	Дата	Гильза	Лит.	Масса	Масштаб
Разраб.		Брацлавский					0,622	1:1
Пров.					Сборочный чертеж	Лист	Листов 1	
Т. контр.		Брацлавский				Госстрой СССР Союзводоканалниипроект Харьковский Водоканалпроект		
Н. контр.		Анопко						
Утв.								

Формат А3

Инв. № подл. | Подп. и дата | Взам. инв. № | Инв. № дубл. | Подп. и дата

Н6-09.001

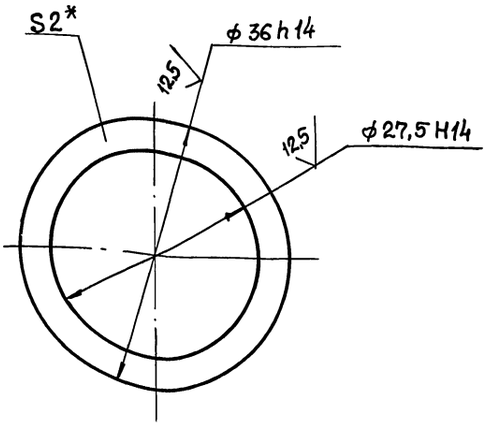

* Размер для справок.

					Н6-09.001			
Изм.	Лист	№докум.	Подп.	Дата	Прокладка	Лит.	Масса	Масштаб
Разраб.		Анопко					0,001	2:1
Пров.		Брацлавский				Лист	Листов 1	
Т. контр.		Брацлавский			Паронит ПОН2 ГОСТ481-80	Госстрой СССР Союзводоканалниипроект Харьковский Водоканалпроект		
Н. контр.		Анопко						
Утв.								

Формат А4

Инв. № подл. | Подп. и дата | Взам. инв. № | Инв. № дубл. | Подп. и дата

Н6-09.002

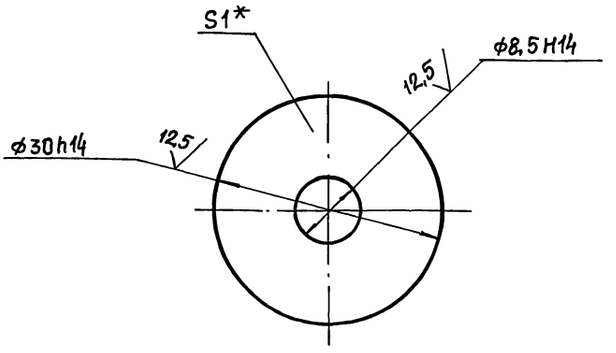

* Размер для справок.

					Н6-09.002			
Изм.	Лист	№докум.	Подп.	Дата	Прокладка	Лит.	Масса	Масштаб
Разраб.		Анопко					0,001	2:1
Пров.		Брацлавский				Лист	Листов 1	
Т. контр.		Брацлавский			Паронит ПОН1 ГОСТ481-80	Госстрой СССР Союзводоканалниипроект Харьковский Водоканалпроект		
Н. контр.		Анопко						
Утв.								

Формат А4

Инв. № подл. | Подп. и дата | Взам. инв. № | Инв. № дубл. | Подп. и дата

Копировала: Шелест

Альбом 7

Типовой проект 902-1-170.91

Формат	Зона	Поз.	Обозначение	Наименование	Кол.	Примечание
				Документация		
А3			Н6-10.000 СБ	Сборочный чертеж		
				Детали		
А4		1	Н6-10.001	Фланец	1	
А4		2	Н6-10.002	Кольцо	1	
А4		3	Н6-10.003	Переход	1	
А4		4	Н6-10.004	Уголок	4	

Н6-10.000

Изм. Лист № докум. Подп. Дата

Разраб. Анопко

Пров. Брацлавский

Н. контр. Анопко

Утв.

Зонт

Лит. | Лист | Листов: 1

Госстрой СССР Союзводоканалниипроект Харьковский Водоканалпроект

Формат А4

Инв. № подл. | Подп. и дата | Взам. инв. № | Инв. № дубл. | Подп. и дата

Н6-09.100 СБ

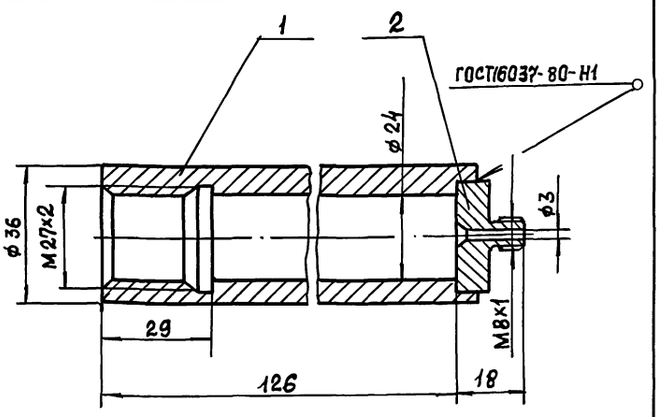

Размеры для справок

Изм. Лист № докум. Подп. Дата

Разраб. Анопко

Пров. Брацлавский

Т. контр. Брацлавский

Н. контр. Анопко

Утв.

Корпус

Сборочный чертеж

Лит	Масса	Масштаб
	0,62	1:1
Лист	Листов 1	

Госстрой СССР Союзводоканалниипроект Харьковский Водоканалпроект

Формат А4

Инв. № подл. | Подп. и дата | Взам. инв. № | Инв. № дубл. | Подп. и дата

Н6-09.101

6,3

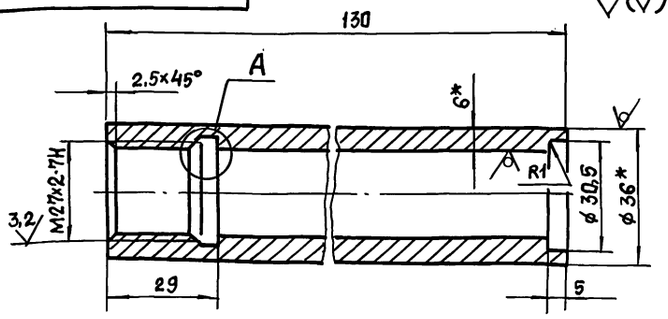

А (4:1)

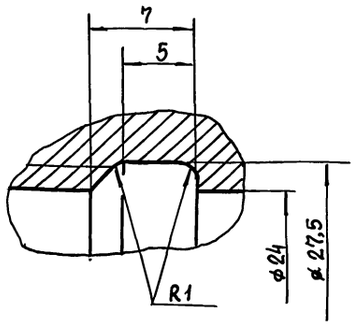

1. Неуказанные пред. откл. размеров: $H14, h14, \pm\frac{t_2}{2}$.
2. * Размеры для справок.

Изм. Лист № докум. Подп. Дата

Разраб. Анопко

Пров. Брацлавский

Т. контр. Брацлавский

Н. контр. Анопко

Утв.

Труба

Труба 36х6 ГОСТ 8734-75 / 820 ГОСТ 8733-87

Лит.	Масса	Масштаб
	0,56	1:1
Лист	Листов 1	

Госстрой СССР Союзводоканалниипроект Харьковский Водоканалпроект

Формат А4

Инв. № подл. | Подп. и дата | Взам. инв. № | Инв. № дубл. | Подп. и дата

Н6-09.102

6,3

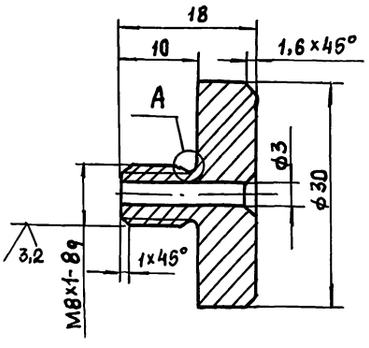

А (5:1)

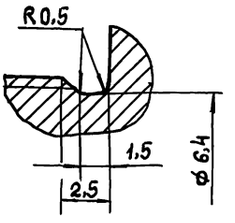

Неуказанные пред. откл. размеров: $H14, h14, \pm\frac{t_2}{2}$.

Изм. Лист № докум. Подп. Дата

Разраб. Анопко

Пров. Брацлавский

Т. контр. Брацлавский

Н. контр. Анопко

Утв.

Днo

Ст 3 ГОСТ 380-88

Лит.	Масса	Масштаб
	0,05	2:1
Лист	Листов 1	

Госстрой СССР Союзводоканалниипроект Харьковский Водоканалпроект

Формат А4

Альбом 7

Типовой проект 902-1-170.91

Инв. № подл. | Подп. и дата | Инв. № дубл. | Взам. инв. № | Подп. и дата

Н6-10.000 СБ

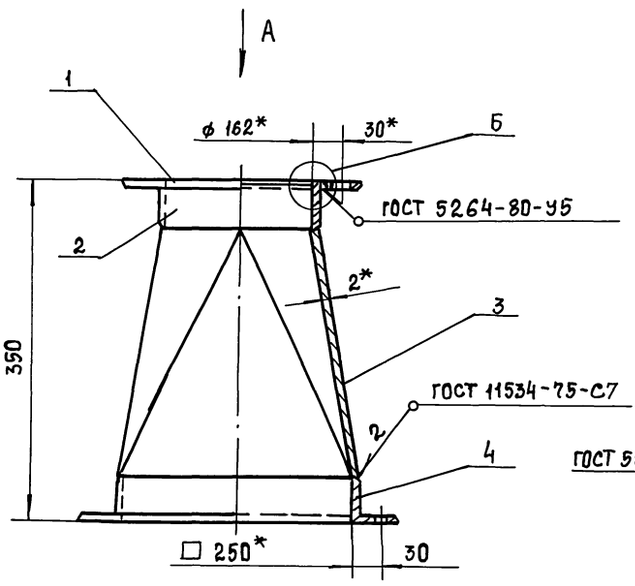

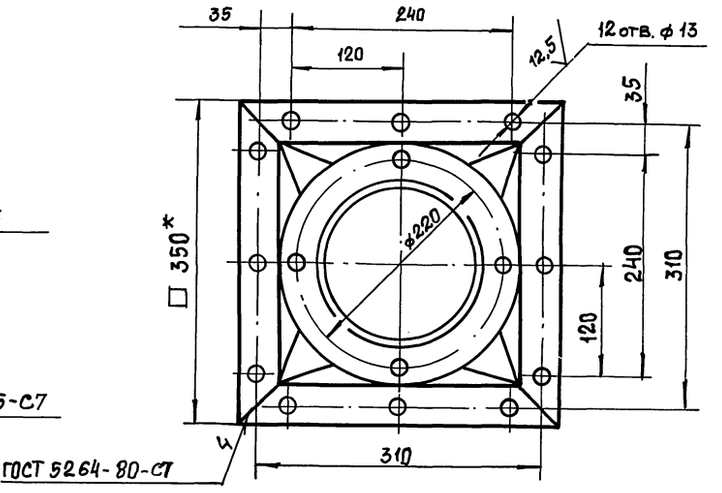

Б (1:1)

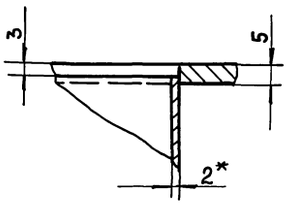

1. $H14, \pm\frac{t_2}{2}$.
2.* Размеры для справок.

					Н6-10.000 СБ			
Изм.	Лист	№ докум.	Подп.	Дата				
Разраб.		Анопко			Зонт	Лит.	Масса	Масштаб
Пров.		Брацлавский					9,5	1:4
Т. контр.		Брацлавский			Сборочный чертеж	Лист	Листов 1	
Н. контр.		Анопко				Госстрой СССР Союзводоканалниипроект Харьковский Водоканалпроект		
Утв.								

Формат А3

Н6-10.002

25 √ (√)

Развертка

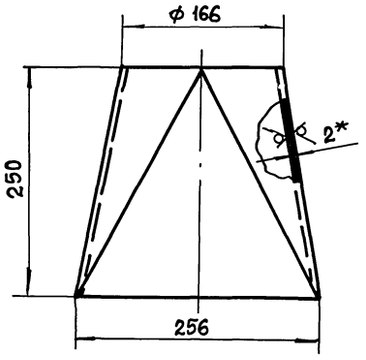

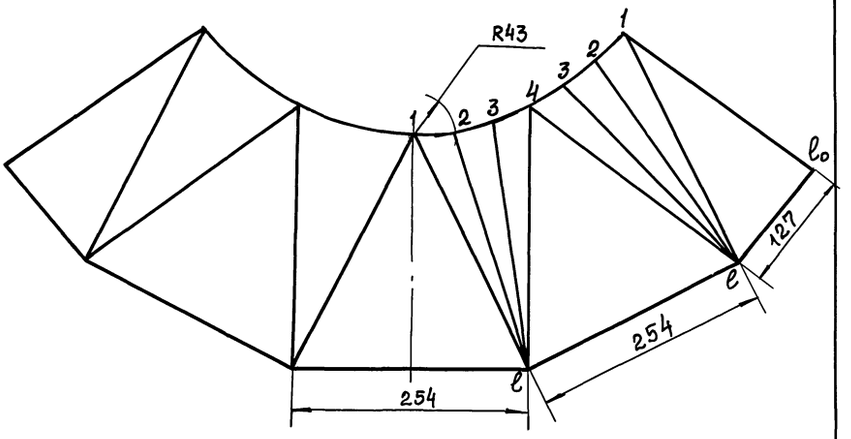

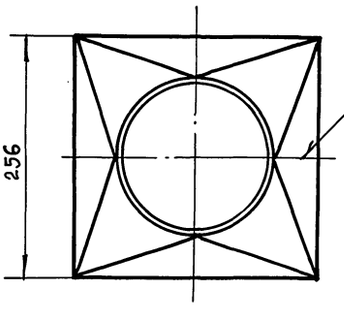

L (мм)	l-1	l-2	l-3	l-4	l_0-1
	284	270	270	284	254

1. h14.
2.* Размер для справок.

					Н6-10.003			
Изм.	Лист	№ докум.	Подп.	Дата				
Разраб.		Анопко			Переход	Лит.	Масса	Масштаб
Пров.		Брацлавский					3,1	1:4
Т. контр.		Брацлавский				Лист	Листов 1	
Н. контр.		Анопко			Лист 2 ГОСТ 19903-74 / Ст3 ГОСТ 16523-89	Госстрой СССР Союзводоканалниипроект Харьковский Водоканалпроект		
Утв.								

25017-07 25 Копировал: Шелест Формат А3

Н6-10.001

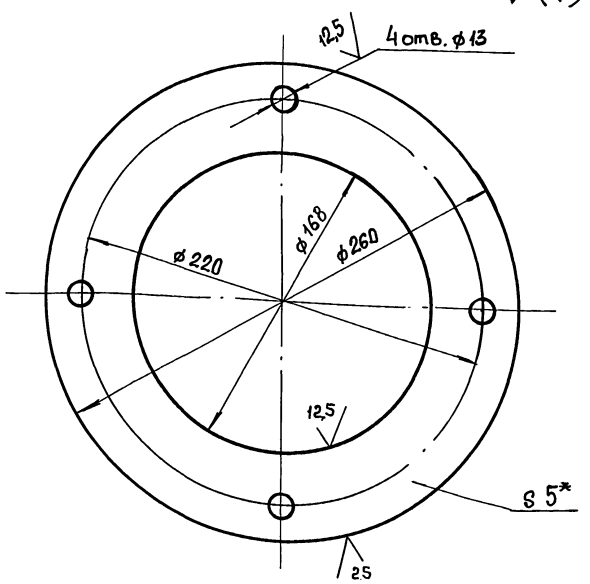

1. H14, h14, $\pm t_2/2$.
2. * Размер для справок.

Изм	Лист	№ докум.	Подп.	Дата	Н6-10.001			
Разраб.		Анопко			Фланец	Лит.	Масса	Масштаб
Пров.		Брацлавский					1,2	1:2
Т. контр.		Брацлавский				Лист	Листов 1	
Н. контр.		Анопко			Лист 5 ГОСТ 19903-74 / Ст3 ГОСТ 14637-79	Госстрой СССР Союзводоканалниипроект Харьковский Водоканалпроект		
Утв.								

Формат А4

Н4-10.003

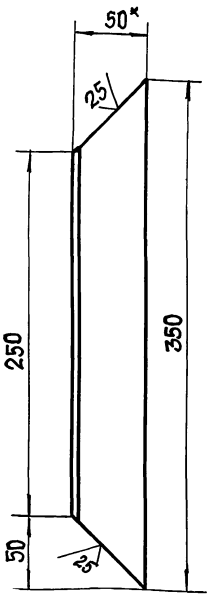

1. h14, $\pm \frac{t_2}{2}$.
2. * Размер для справок.

Изм	Лист	№ докум.	Подп.	Дата	Н6-10.004			
Разраб.		Анопко			Уголок	Лит.	Масса	Масштаб
Пров.		Брацлавский					1,1	1:2,5
Т. контр.		Брацлавский				Лист	Листов 1	
Н. контр.		Анопко			Уголок 50х50х5-Б-ГОСТ 8509-86 / Ст3-II-ГОСТ 535-88	Госстрой СССР Союзводоканалниипроект Харьковский Водоканалпроект		
Утв.								

Формат А4

Н6-11.000СБ

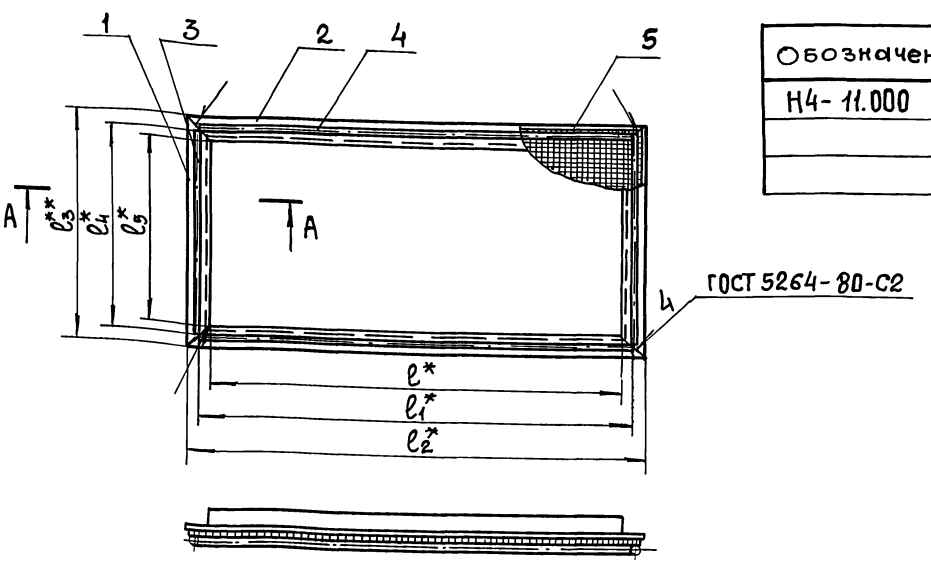

Обозначение	e мм	e_1 мм	e_2 мм	e_3 мм	e_4 мм	e_5 мм	Масса кг
Н4-11.000	900	926	950	200	176	150	2,3
-01	900	926	950	150	126	100	2,2
-02	250	276	300	550	526	500	1,8

Б (2,5:1)

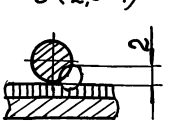

А-А
М1:1

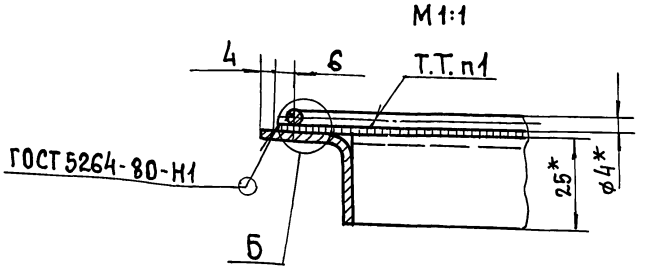

1. Сварка ручная электродуговая.
2. $\pm \frac{t_2}{2}$.
3. * Размеры для справок.
4. Шероховатость обраб. поверхностей дет. Б4 $\frac{25}{}$.

Изм	Лист	№ докум.	Подп.	Дата	Н6-11.000СБ			
Разраб.		Анопко			Рамка	Лит.	Масса	Масштаб
Пров.		Брацлавский			Сборочный чертеж		см. табл.	
Т. контр.						Лист	Листов 1	
Н. контр.		Анопко				Госстрой СССР Союзводоканалниипроект Харьковский Водоканалпроект		
Утв.								

Типовой проект 902-1-170.91 Альбом 7

Формат	Зона	Поз.	Обозначение	Наименование	Кол.	Примечание
				Документация		
А3			Н6-11.000 СБ	Сборочный чертеж		
				Переменные данные для исполнений		
				Н6-11.000		
				Детали		
А4		1	Н6-11.001-01	Уголок	2	
		2	-04	Уголок	2	
				Прутки		
				Проволока 4-I ГОСТ 3282-74		
Б4		3	Н6-11.002	L = 176 h14	2	0,02кг
Б4		4	-01	L = 926 h14	2	0,09кг
				Материалы		
		5		Сетка 10-1,4-0		
				ГОСТ 5336-80	кг	0,51
				Н4-11.000-01		
				Детали		
А4		1	Н6-11.001	Уголок	2	
		2	-04	Уголок	2	

Н6-11.000

Изм. Лист № докум. Подп. Дата

Разраб. Анопко

Пров. Брацлавский

Н. контр. Анопко

Утв.

Рамка

Лит. Лист Листов 1

Госстрой СССР Союзводоканалниипроект Харьковский Водоканалпроект

Формат А4

Формат	Зона	Поз.	Обозначение	Наименование	Кол.	Примечание
				Прутки		
				Проволока 4-I ГОСТ 3282-74		
Б4		3	Н6-11.002-02	L = 126 h14	2	0,01кг
Б4		4	-01	L = 926 h14	2	0,09кг
				Материалы		
		5		Сетка 10-1,4-0		
				ГОСТ 5336-80	кг	0,4
				Н6-11.000-02		
				Детали		
А4		1	Н6-11.001-03	Уголок	2	
		2	-02	Уголок	2	
				Прутки		
				Проволока 4-I ГОСТ 3282-74		
Б4		3	Н6-11.002-03	L = 526 h14	2	0,05кг
Б4		4	-04	L = 276	2	0,03
				Материалы		
		5		Сетка 10-1,4-0		
				ГОСТ 5336-80	кг	0,46

Н6-11.000

Изм. Лист № докум. Подп. Дата

Лист 2

Формат А4

Н4-11.001

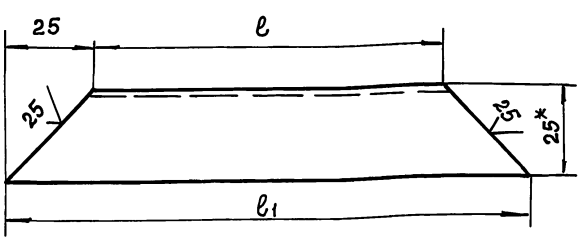

Обозначение	ℓ, мм	ℓ1, мм	Масса, кг
Н6-11.001	100	150	0,09
-01	150	200	0,13
-02	250	300	0,2
-03	500	550	0,4
-04	900	950	0,7

1. h14 $\pm \frac{t2}{2}$.
2.* Размер для справок.

Н6-11.001

Изм. Лист № докум. Подп. Дата

Разраб. Анопко

Пров. Брацлавский

Т. контр.

Н. контр. Анопко

Утв.

Уголок

Уголок 25×25×2 ГОСТ 19771-74 / Ст3 ГОСТ 11474-76

Лит. Масса Масштаб

см. табл. —

Лист Листов 1

Госстрой СССР Союзводоканалниипроект Харьковский Водоканалпроект

Формат А4

Формат	Зона	Поз.	Обозначение	Наименование	Кол.	Примечание
				Документация		
А3			Н6-12.500 СБ	Сборочный чертеж		
				Детали		
А4		1	Н6-12.501	Косынка	2	
А4		2	Н6-12.502	Плита	1	
Б4		3	Н6-12.503	Ребро		
				Лист 20 ГОСТ 19903-74 / Ст3 ГОСТ 14637-79		
				20 h14×41 h14	1	0,1кг

Н6-12.500

Изм. Лист № докум. Подп. Дата

Разраб. Попова

Пров. Брацлавский

Н. контр. Анопко

Утв.

Кронштейн

Лит. Лист Листов 1

Госстрой СССР Союзводоканалниипроект Харьковский Водоканалпроект

Формат А4

Н6-03.101

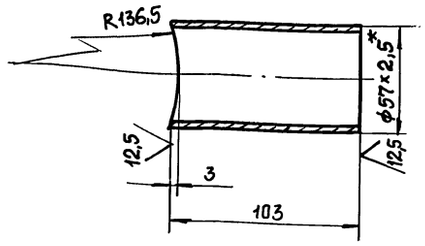

1. $\pm \frac{t2}{2}$.
2. * Размер для справок

Изм	Лист	№ докум.	Подп.	Дата	Н6-03.101			
Разраб.		Попова			Патрубок	Лит.	Масса	Масштаб
Пров.		Брацлавский					0,4	1:2
Т. контр.						Лист	Листов 1	
Н. контр.		Анопко			Труба 57×2,5 ГОСТ 10704-76 / В10 ГОСТ 10705-80	Госстрой СССР Союзводоканалниипроект Харьковский Водоканалпроект		
Утв.								

Формат А3

Н6-03.102

12,5

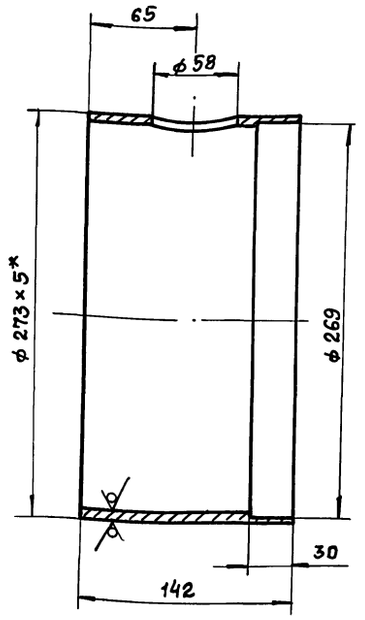

1. H14, $\pm \frac{t2}{2}$.
2. * Размер для справок.

Изм	Лист	№ докум.	Подп.	Дата	Н6-03.102			
Разраб.		Попова			Труба	Лит.	Масса	Масштаб
Пров.		Брацлавский					5,4	1:2,5
Т. контр.						Лист	Листов 1	
Н. контр.		Анопко			Труба 273×5 ГОСТ 10704-76 / В10 ГОСТ 10705-80	Госстрой СССР Союзводоканалниипроект Харьковский Водоканалпроект		
Утв.								

Формат А4

Н6-10.002

12,5

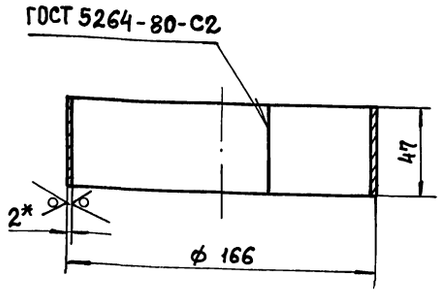

1. h14, $\pm \frac{t2}{2}$.
2. Развернутая длина ~ 515 мм
3. * Размер для справок.

Изм	Лист	№ докум.	Подп.	Дата	Н6-10.002			
Разраб.		Попова			Кольцо	Лит.	Масса	Масштаб
Пров.		Брацлавский					0,4	1:2
Т. контр.						Лист	Листов 1	
Н. контр.		Анопко			Лист 2 ГОСТ 19903-74 / Ст3 ГОСТ 16523-89	Госстрой СССР Союзводоканалниипроект Харьковский Водоканалпроект		
Утв.								

Формат А4

Формат	Зона	Поз.	Обозначение	Наименование	Кол.	Примечание
				Документация		
А2			Н6-12.000 МЧ	Монтажный чертеж		
				Сборочные единицы		
А4		1	Н6-12.100	Клапан	1	
А4		2	Н6-12.200	Пневмоцилиндр	1	
А4		3	Н6-12.300	Опора	1	
А4		4	Н6-12.400	Установка конечных выключателей	1	
А4		5	Н6-12.500	Кронштейн	1	
А4		6	Н6-12.600	Вилка	1	
				Стандартные изделия		
		8		Болт М12×40.58.09 ГОСТ 7798-70	8	
		9		Гайка М12.5.09 ГОСТ 5915-70	8	
		10		Гайка М27.5.09 ГОСТ 5916-70	1	
		11		Ось 2-25h12×95 ГОСТ 9650-80	2	
		12		Шайба 12.09 ГОСТ 11371-78	8	
		13		Шайба 12.65 ГОСТ 6402-70	8	
		14		Шайба 12.01 ГОСТ 9649-78	4	
		15		Шплинт 5×36.01 ГОСТ 397-79	4	

Изм	Лист	№ докум.	Подп.	Дата	Н6-12.000			
Разраб.		Попова			Заслонка аварийная	Лит.	Лист	Листов
Пров.		Брацлавский						1
Н. контр.		Анопко				Госстрой СССР Союзводоканалниипроект Харьковский Водоканалпроект		
Утв.								

Формат А4

НБ-12.000 МЧ

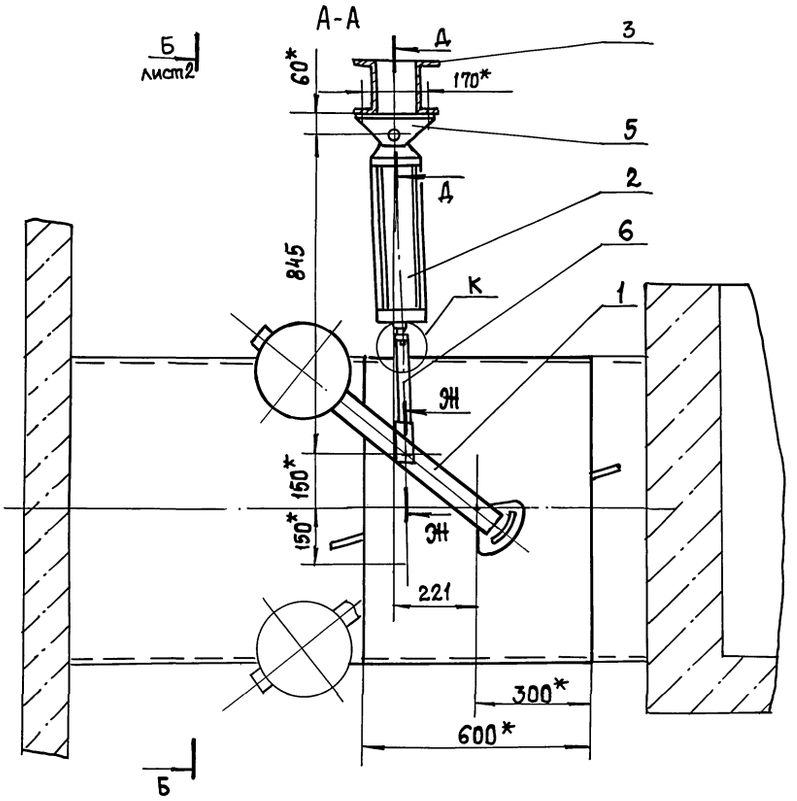

И (1:2) лист 2

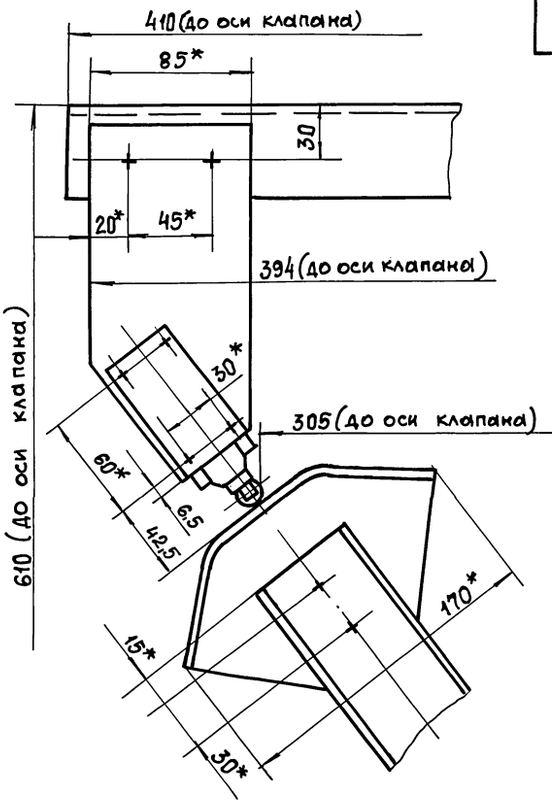

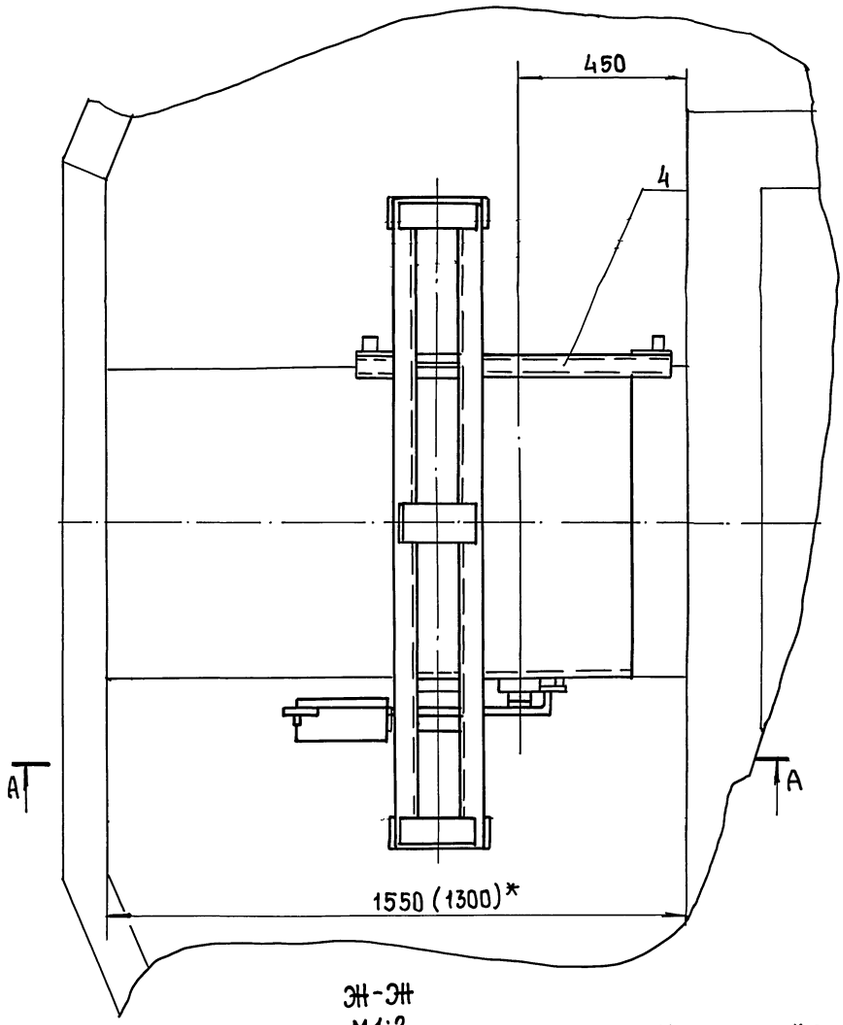

Д-Д
М 1:1

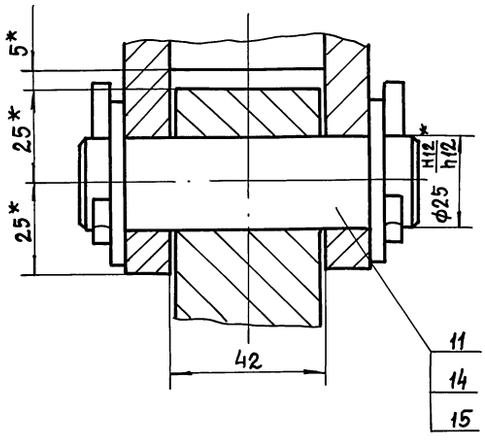

К (1:2)

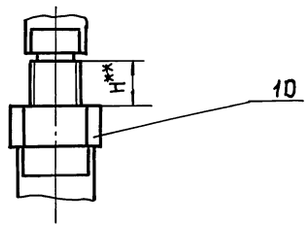

Ж-Ж
М 1:2

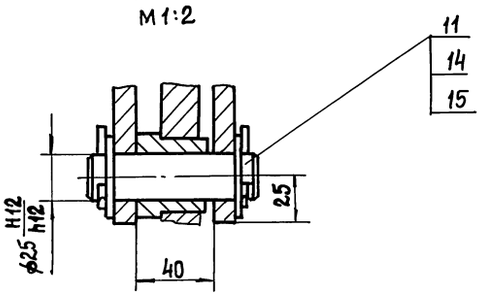

1. * Размеры для справок.
2. ** Уточнить при монтаже.

					НБ-12.000 МЧ		
Изм.	Лист	№ докум.	Подп.	Дата	Заслонка аварийная. Монтажный чертеж	Лит.	Масса 336	Масштаб 1:10
Разраб.		Попова				Лист 1	Листов 2
Пров.		Брацлавский				Госстрой СССР Союзводоканалниипроект Харьковский Водоканалпроект	
Т. контр.		Брацлавский					
Н. контр.		Анопко					
Утв.							

Инв. № подл. | Подп. и дата | Взам. инв. № | Инв. № дубл. | Подп. и дата

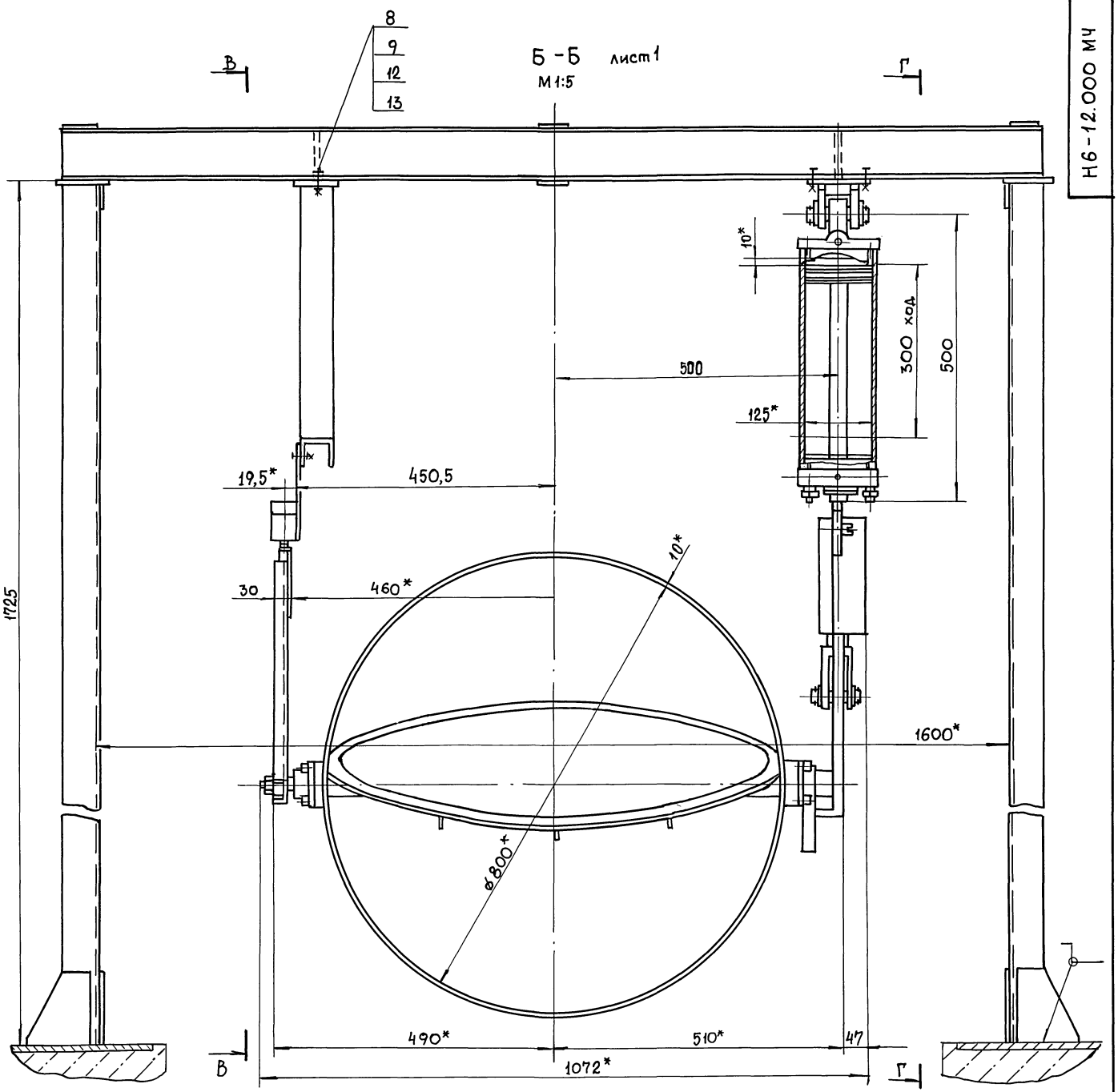

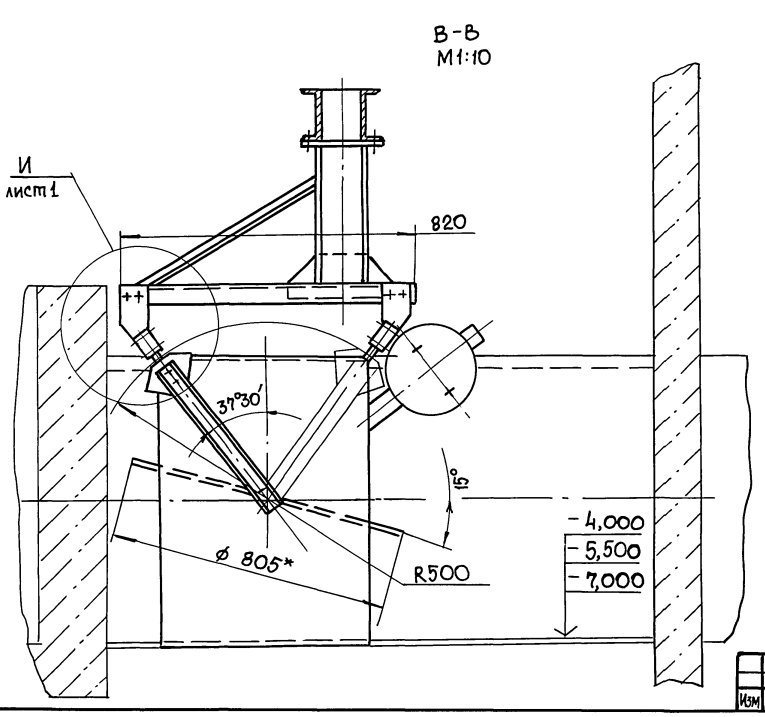

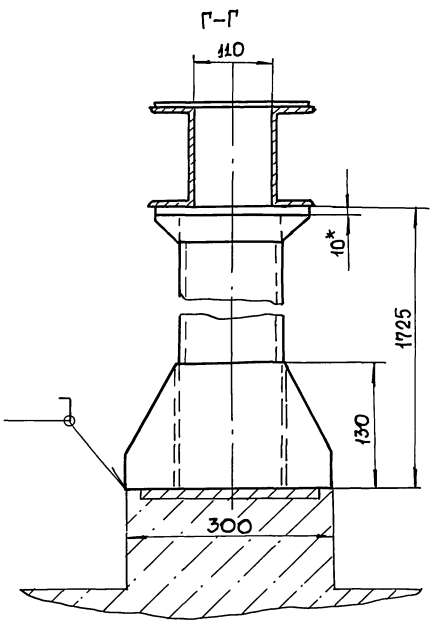

Изм.	Лист	№ докум.	Подп.	Дата	Н6-12.000 МЧ	Лист 2

Инв. № подл. | Подп. и дата | Взам. инв. № | Инв. № дубл. | Подп. и дата

Типовой проект 902-1-170.91 Альбом 7

Формат	Зона	Поз.	Обозначение	Наименование	Кол.	Примечание
				Документация		
А2			Н6-12.100 СБ	Сборочный чертеж		
				Сборочные единицы		
А4	1Б	1	Н6-12.110	Корпус	1	
А4	3В	2	Н6-12.120	Заслонка	1	
А4	2Б	3	Н6-12.130	Рычаг	1	
А4	3Г	4	Н6-12.140	Поводок	1	
А4	6Д	5	Н6-12.150	Лыжа	1	
				Детали		
А4	4В	8	Н6-12.101	Контргруз	1	
А4	4В	9	Н6-12.102	Крышка	1	
А4	4В	10	Н6-12.103	Фиксатор	1	
А4	1А	11	Н6-12.104	Фиксатор	1	
А3	4Г	12	Н6-12.105	Вал	1	
А4	4Г	13	Н6-12.106	Корпус	2	
А4	4Г	14	Н6-12.107	Прокладка	2	
А4	3Г	15	Н6-12.108	Втулка	2	
А4	2А	16	Н6-12.109	Уплотнение	1	
А4	2А	17	Н6-12.110	Кольцо	1	

Инв.№подл. | Подп. и дата | Взам.инв.№ | Инв.№дубл. | Подп. и дата

Изм.	Лист	№ докум.	Подп.	Дата
Разраб.		Анопко		
Пров.		Розенштейн		
Н.контр.		Анопко		
Утв.				

Н6-12.100

Клапан

Лит.	Лист	Листов
	1	2

Госстрой СССР Союзводоканалниипроект Харьковский Водоканалпроект

Формат А4

Формат	Зона	Поз.	Обозначение	Наименование	Кол.	Примечание
				Стандартные изделия		
				Болты ГОСТ 7798-70		
	5Е	20		М6×16.58.09	2	
	3Г	21		М8×25.58.09	8	
	1А	22		М10×25.58.09	6	
	2А	23		М10×35.58.09	24	
	4В	24		М12×45.58	2	
				Гайки ГОСТ 5915-70		
	5Е	26		М6.5.09	2	
	2А	27		М10.5.09	22	
	3Г	28		М16.5.09	1	
				Шайбы ГОСТ 6402-70		
	3Г	30		8.65Г.09	8	
	2А	31		10.65Г.09	30	
	4В	32		12.65Г.09	2	
	3Г	33		Шайба 16.ГОСТ 11371-78	1	
	4Г	34		Штифт 8×40 ГОСТ 3129-70	1	

Подп. и дата | Взам.инв.№ | Инв.№дубл. | Подп. и дата | Инв.№подл.

Изм.	Лист	№ докум.	Подп.	Дата

Н4-12.100

Лист 2

Формат А4

Формат	Зона	Поз.	Обозначение	Наименование	Кол.	Примечание
				Документация		
А3			Н6-12.110 СБ	Сборочный чертеж		
				Детали		
А4		1	Н6-12.112	Бонка	1	
А4		2	Н6-12.113	Бонка	2	
Б4		3	Н6-12.114	Труба		
				Труба 820×10 ГОСТ 10704-76 / Ст3 ГОСТ 10706-76		
				L = 600 h14	1	

Подп. и дата | Инв.№дубл. | Взам.инв.№ | Подп. и дата | Инв.№подл.

Изм.	Лист	№ докум.	Подп.	Дата
Разраб.		Анопко		
Пров.		Брацлавский		
Н.контр.		Анопко		
Утв.				

Н6-12.110

Корпус

Лит.	Лист	Листов
	1	

Госстрой СССР Союзводоканалниипроект Харьковский Водоканалпроект

Формат А4

Формат	Зона	Поз.	Обозначение	Наименование	Кол.	Примечание
				Документация		
А3			Н6-12.120 СБ	Сборочный чертеж		
				Детали		
А4		1	Н6-12.121	Ребро	1	
		2	-01	Ребро	2	
А4		3	Н6-12.122	Диск	1	

Подп. и дата | Взам.инв.№ | Инв.№дубл. | Подп. и дата | Инв.№подл.

Изм.	Лист	№ докум.	Подп.	Дата
Разраб.		Муленко		
Пров.		Брацлавский		
Н.контр.		Анопко		
Утв.				

Н6-12.120

Заслонка

Лит.	Лист	Листов
	1	

Госстрой СССР Союзводоканалниипроект Харьковский Водоканалпроект

Формат А4

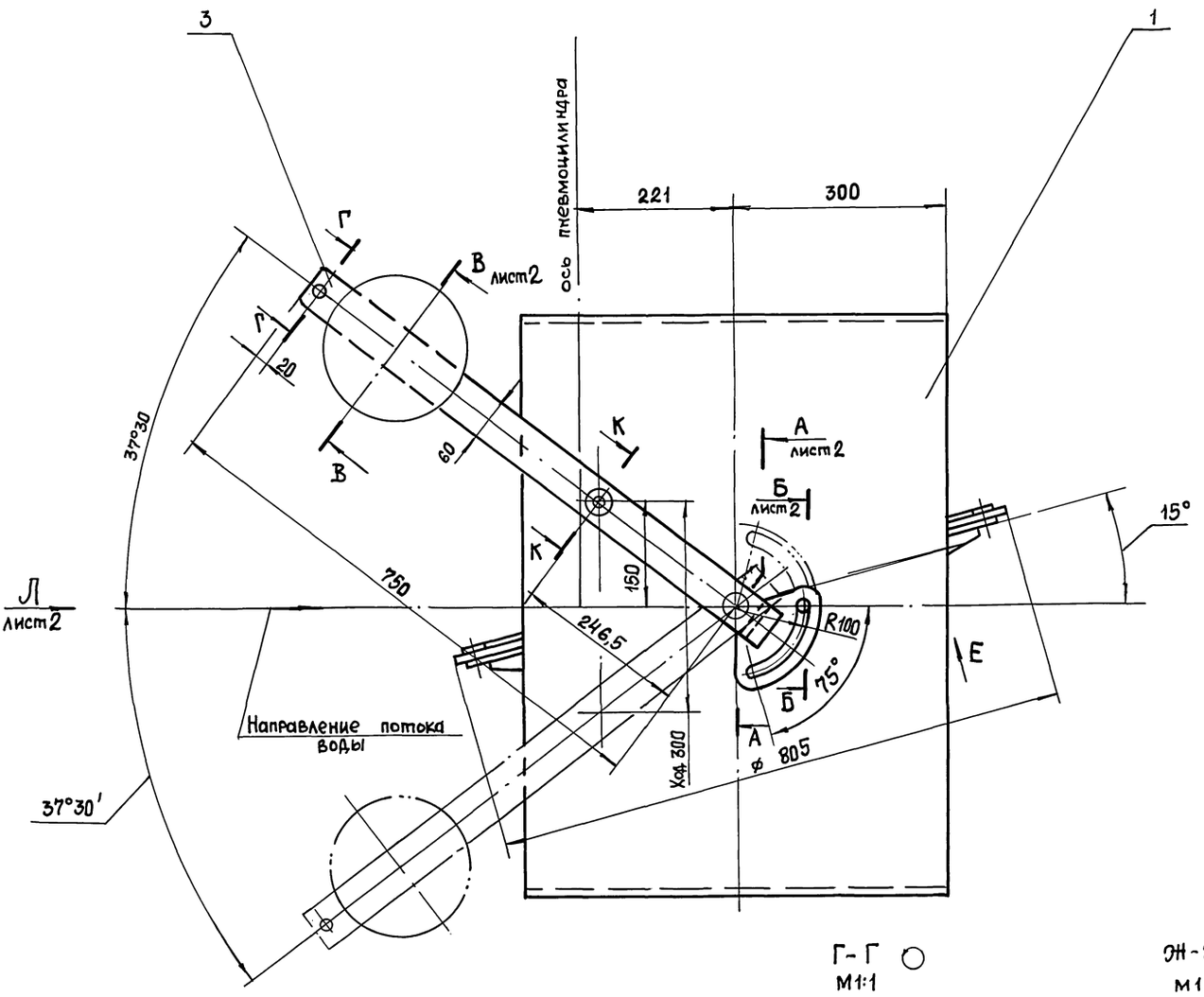

Г-Г
М1:1

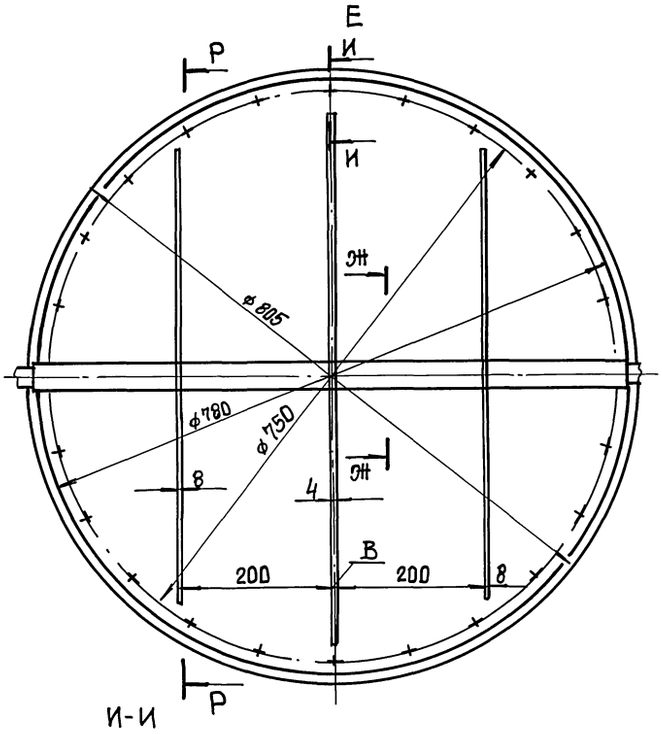

Ж-Ж
М1:1

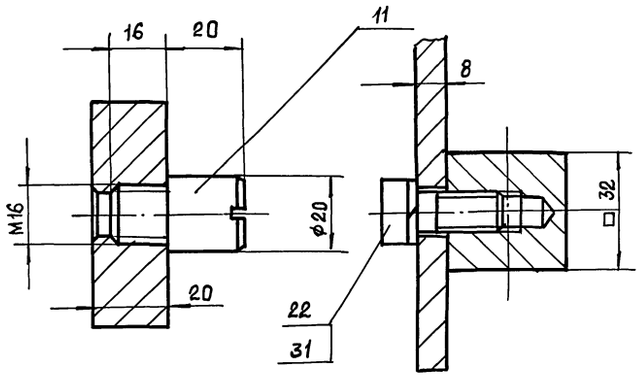

И-И
М1:1

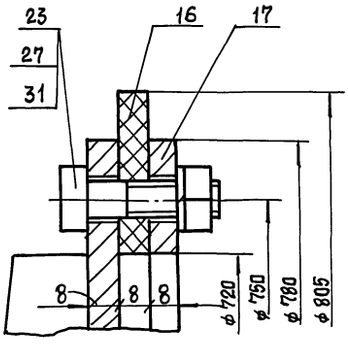

К-К
М1:1

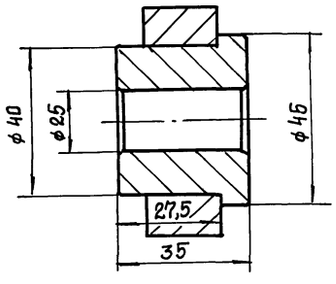

Техническая характеристика

1. Максимальный крутящий момент на рычаге от груза, кгм – 20,0.
2. Ход поршня пневмоцилиндра, мм – 300,0.

Размеры для справок.

						Н6-12.100 СБ	
Изм.	Лист	№ докум.	Подп.	Дата	Клапан	Лит.	Масса	Масштаб
Разраб.		Анопко			Сборочный чертеж		220	1:5
Пров.		Брацлавский				Лист 1	Листов 3	
Т. контр.		Брацлавский				Госстрой СССР Союзводоканалниипроект Харьковский Водоканалпроект		
Н. контр.		Анопко						
Утв.		Злотников						

25017-07 32 Копировал: Шелест Формат А2

Типовой проект 902-1-170.91

Инв. № подл. | Подп. и дата | Взам. инв. № | Инв. № дубл. | Подп. и дата

А-А
М 1:1

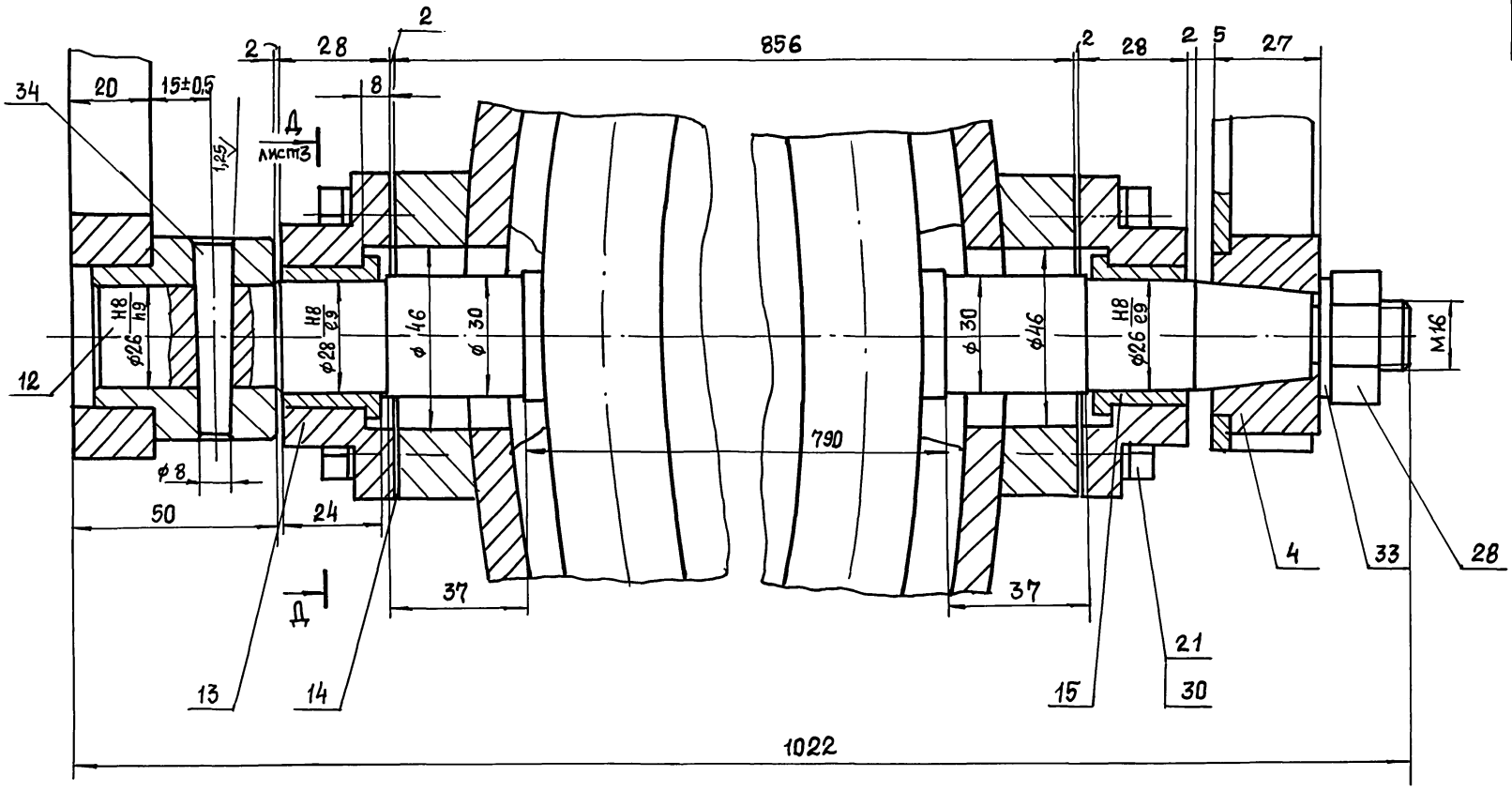

В-В
лист 1
М 1:2

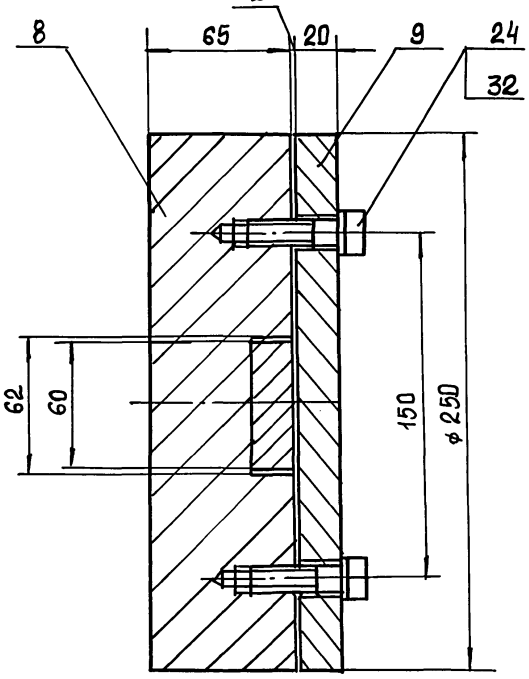

П
лист 3

Б-Б
лист 1
М 1:1

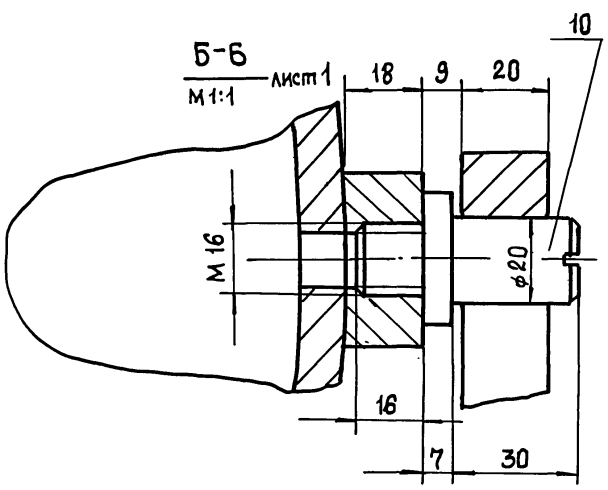

Л
лист 1

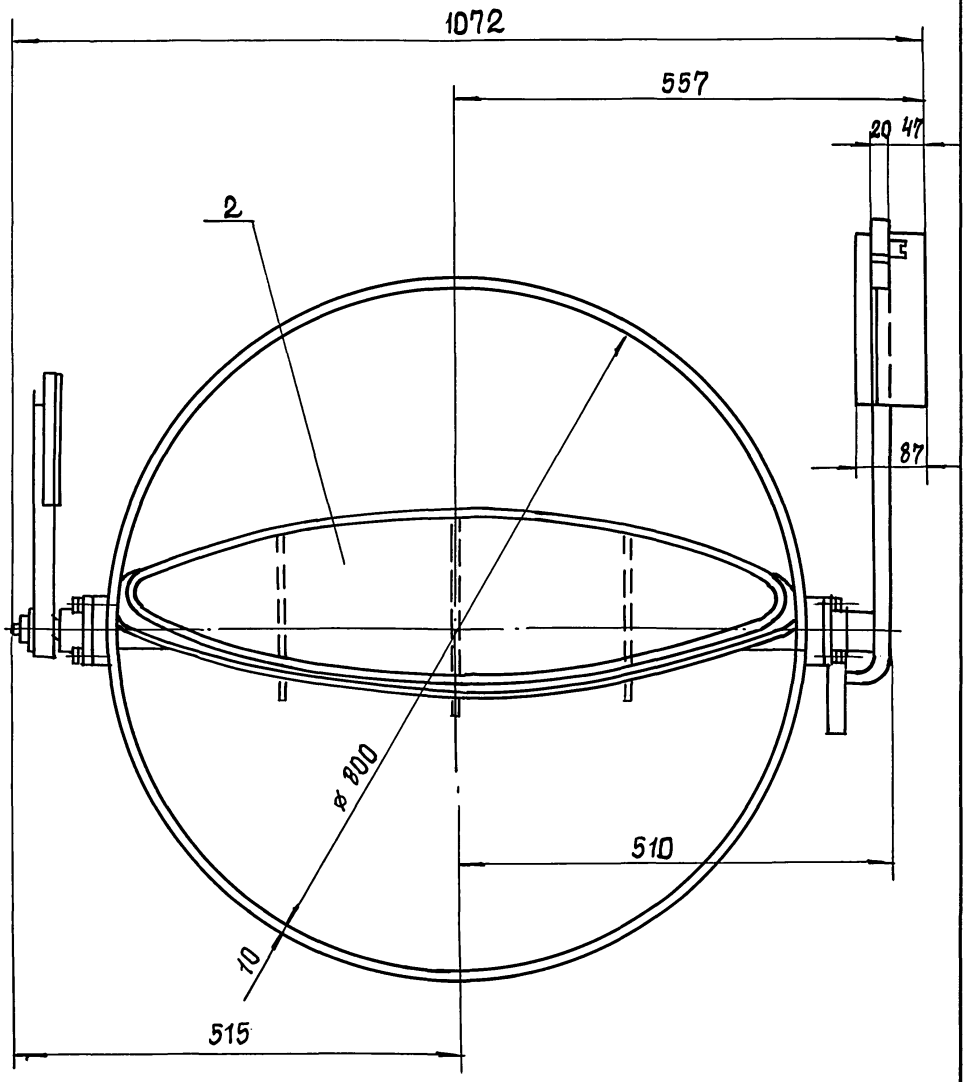

Инв. № подл. | Подп. и дата | Взам. инв. № | Инв. № дубл. | Подп. и дата

П лист2

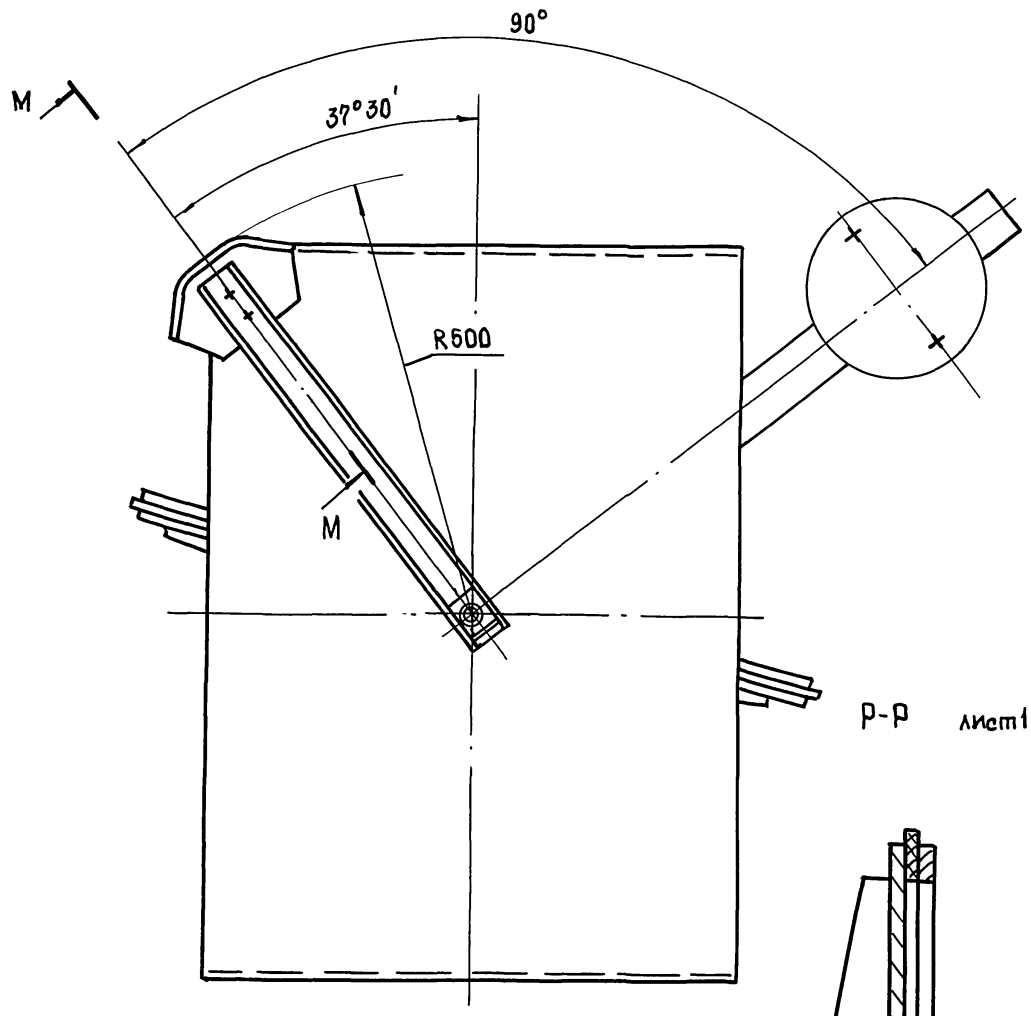

М-М
М1:1

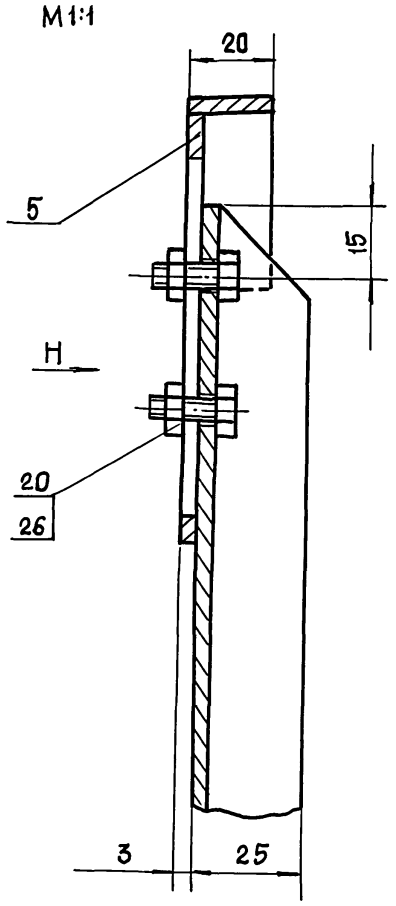

Р-Р лист1

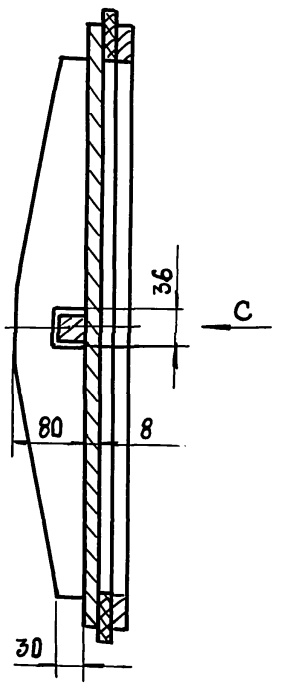

Д-Д
М 1:1 лист2

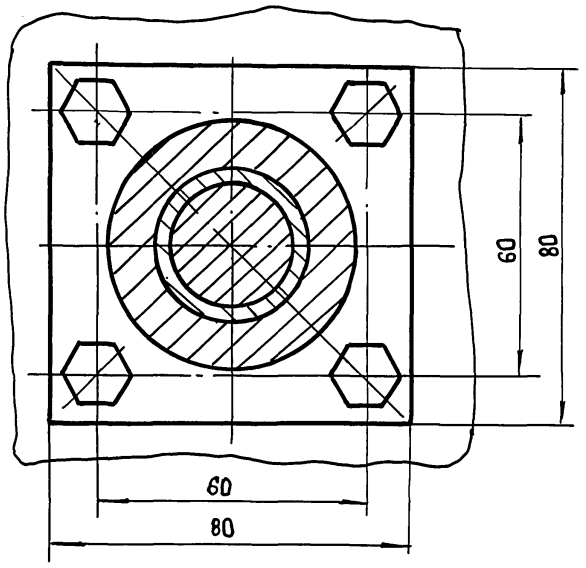

С

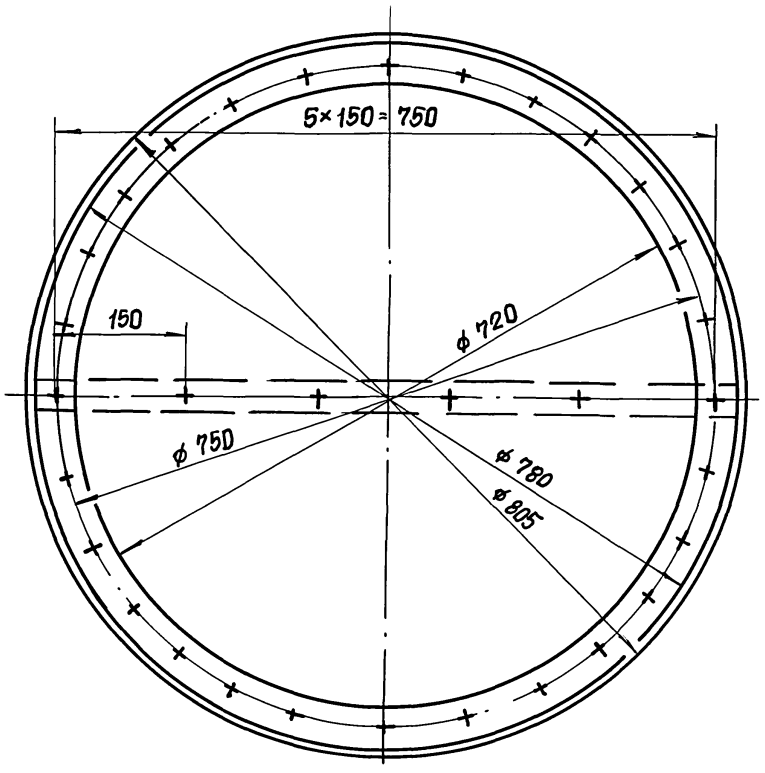

Н(1:2)

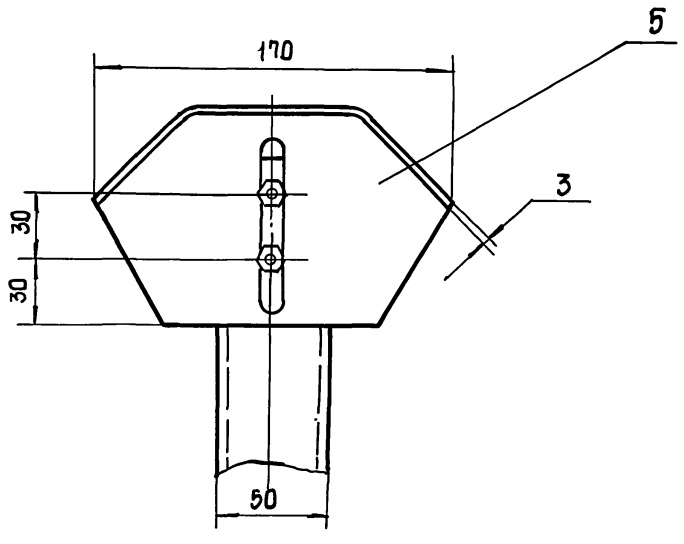

Типовой проект 902-1-170.91

Инв.№ подл.	Подп. и дата	Взам. инв.№	Инв.№ дубл.	Подп. и дата

Изм	Лист	№ докум.	Подп.	Дата	Н6-12.100 СБ	Лист 3

Н6-12.101

12,5 (√)

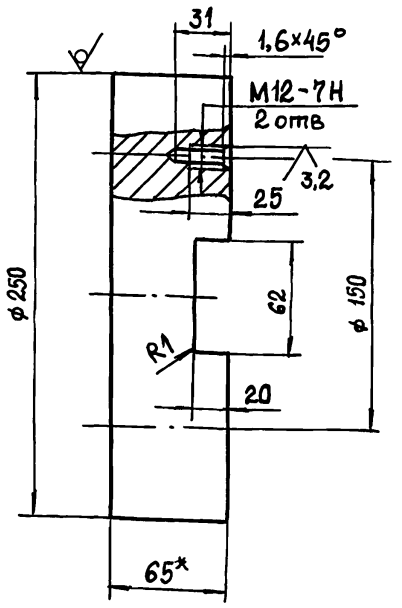

1. Неуказанные пред. откл. размеров: $h14; \pm \frac{t_2}{2}$.
2. * Размер для справок.

Изм.	Лист	№ докум.	Подп.	Дата	Н6-12.101		
Разраб.		Мирошниченко			Контргруз	Лит.	Масса	Масштаб
Пров.		Брацлавский					22,6	1:2,5
Т. контр.						Лист	Листов 1
Н. контр.		Анопко			Круг 250-В-ГОСТ 2590-88 / Ст3 ГОСТ 535-88	Госстрой СССР Союзводоканалниипроект Харьковский Водоканалпроект	
Утв.							

Формат А4

Н6-12.102

12,5 (√)

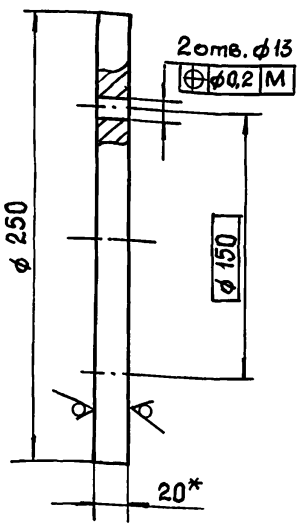

1. h14.
2. * Размер для справок.

Изм.	Лист	№ докум.	Подп.	Дата	Н6-12.102		
Разраб.		Мирошниченко			Крышка	Лит.	Масса	Масштаб
Пров.		Брацлавский					7,7	1:2,5
Т. контр.						Лист	Листов 1
Н. контр.		Анопко			Лист 20 ГОСТ 19903-74 / Ст3 ГОСТ 14637-79	Госстрой СССР Союзводоканалниипроект Харьковский Водоканалпроект	
Утв.							

Формат А4

Н6-12.103

12,5 (√)

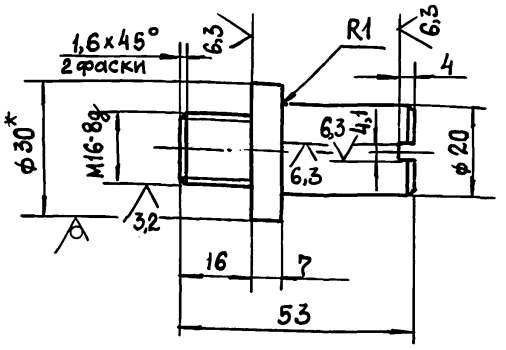

1. Неуказанные пред. откл. размеров; $h14; \pm \frac{t_2}{2}$.
2. * Размер для справок.

Изм.	Лист	№ докум.	Подп.	Дата	Н6-12.103		
Разраб.		Мирошниченко			Фиксатор	Лит.	Масса	Масштаб
Пров.		Брацлавский					0,2	1:1
Т. контр.						Лист	Листов 1
Н. контр.		Анопко			Круг 30-В-ГОСТ 7417-75 / Ст3 ГОСТ 535-88	Госстрой СССР Союзводоканалниипроект Харьковский Водоканалпроект	
Утв.							

Формат А4

Н6-12.104

12,5 (√)

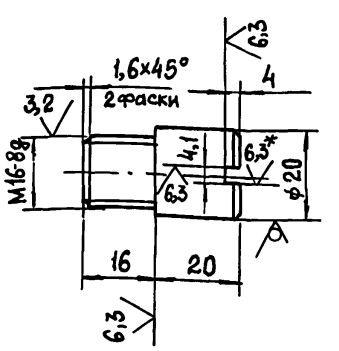

1. Неуказанные пред. откл. размеров; $h14; \pm \frac{t_2}{2}$.
2. * Размер для справок.

Изм.	Лист	№ докум.	Подп.	Дата	Н6-12.104		
Разраб.		Мирошниченко			Фиксатор	Лит.	Масса	Масштаб
Пров.		Брацлавский					0,08	1:1
Т. контр.						Лист	Листов 1
Н. контр.		Анопко			Круг 20-В-ГОСТ 7417-75 / Ст3 ГОСТ 535-88	Госстрой СССР Союзводоканалниипроект Харьковский Водоканалпроект	
Утв.							

Формат А4

Типовой проект 902-1-170.91 Альбом 7

Н6-12.105

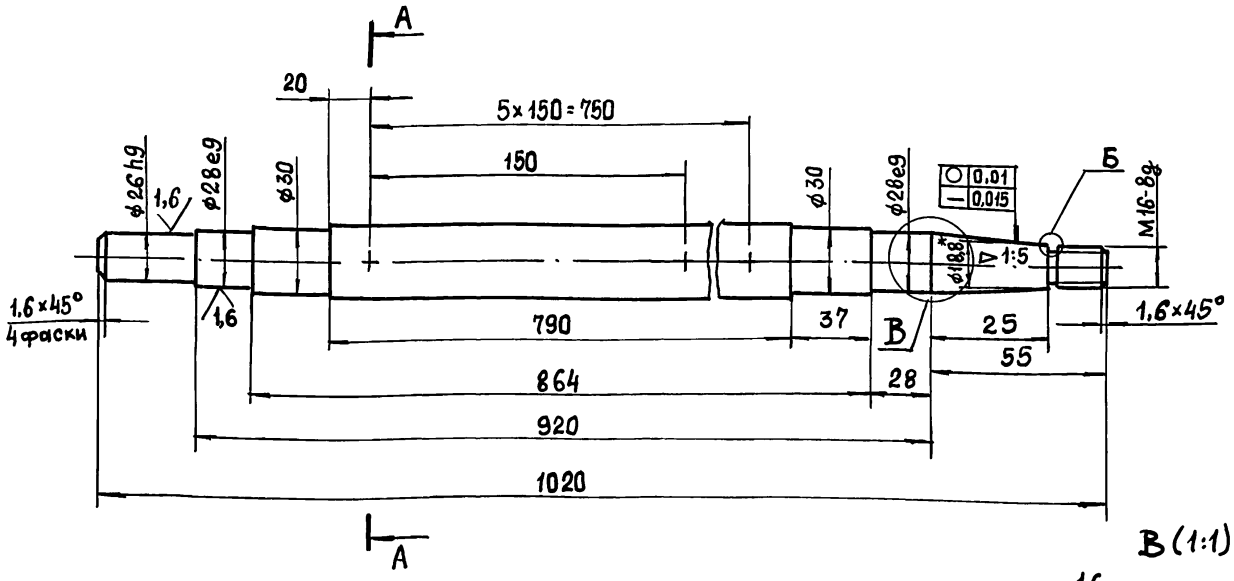

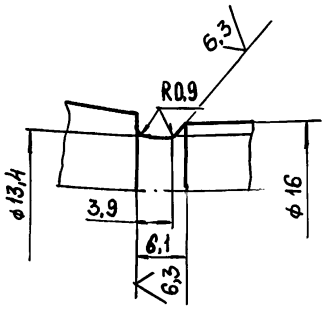

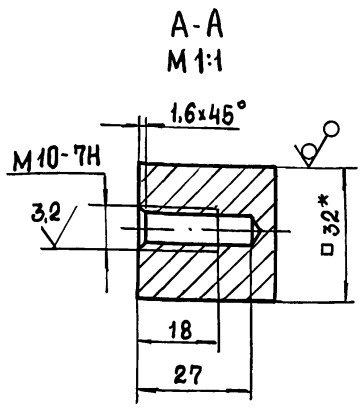

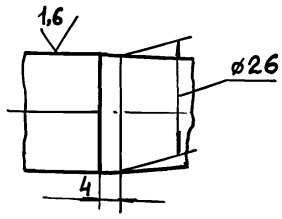

1. Неуказанные пред.откл. размеров: h14; $\pm\frac{t_2}{2}$
2. * Размеры для справок.

					Н6-12.105	
Изм.	Лист	№ докум.	Подп.	Дата		
Разраб.		Мирошниченко			Вал	Лит. / Масса 7,5 / Масштаб 1:2
Пров.		Брацлавский				Лист 1 / Листов 1
Т. контр.						
Н. контр.		Анопко			Квадрат 32-В-ГОСТ2591-88 Ст3 ГОСТ 535-88	Госстрой СССР Союзводоканалниипроект Харьковский Водоканалпроект
Утв.						

Формат А4

Инв.№ подл. | Подп. и дата | Взам. инв.№ | Инв.№ дубл. | Подп. и дата

Н6-12.106

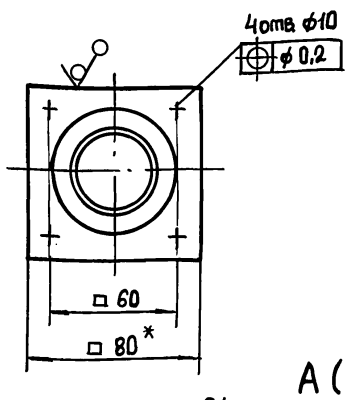

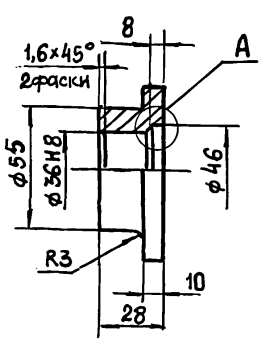

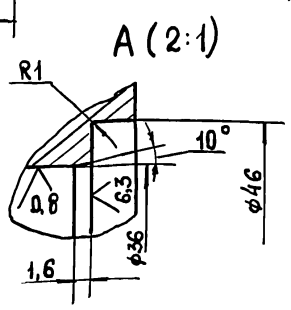

1. Неуказанные пред. откл. размеров: H14; h14; $\pm\frac{t_2}{2}$.
2. Размер для справок.

					Н6-12.106	
Изм.	Лист	№ докум.	Подп.	Дата		
Разраб.		Мирошниченко			Корпус	Лит. / Масса 0,6 / Масштаб 1:2
Пров.		Брацлавский				Лист 1 / Листов 1
Т. контр.						
Н. контр.		Анопко			Квадрат 80-В-ГОСТ2591-88 Ст3 ГОСТ 535-88	Госстрой СССР Союзводоканалниипроект Харьковский Водоканалпроект
Утв.						

Формат А4

Инв.№ подл. | Подп. и дата | Взам. инв.№ | Инв.№ дубл. | Подп. и дата

Н6-12.107

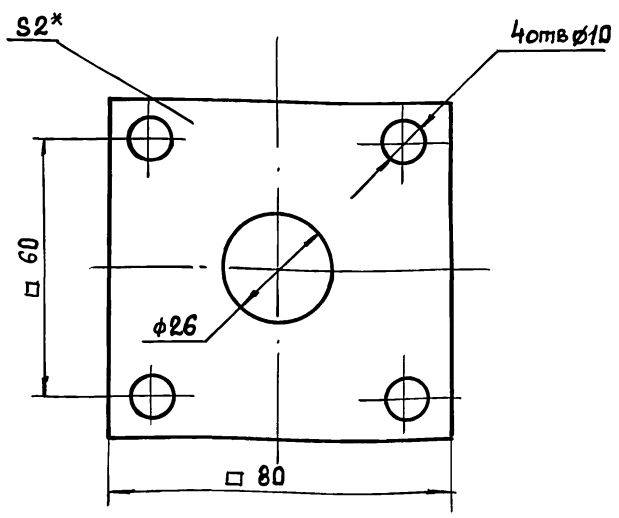

1. H14; $\pm\frac{t_2}{2}$.
2. * Размер для справок

					Н6-12.107	
Изм.	Лист	№ Докум.	Подп.	Дата		
Разраб.		Мирошниченко			Прокладка	Лит. / Масса 0,002 / Масштаб 1:1
Пров.		Брацлавский				Лист 1 / Листов 1
Т. контр.						
Н. контр.		Анопко			Пластина I, лист ТМКЦ-М-2 ГОСТ 7338-77	Госстрой СССР Союзводоканалниипроект Харьковский Водоканалпроект
Утв.						

Формат А4

Инв.№ подл. | Подп. и дата | Взам. инв.№ | Инв.№ дубл. | Подп. и дата

Н6-12.108

12,5 (√)

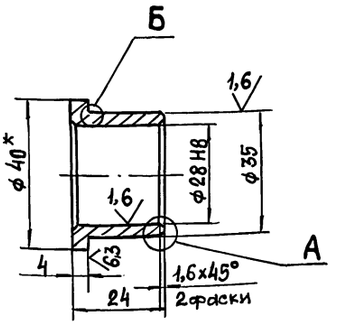

Б (2:1)

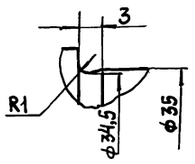

А (2:1)

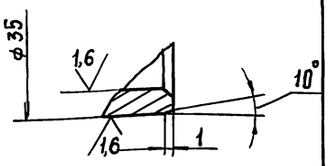

1. Неуказанные пред. откл. размеров: $h12; \pm \frac{t_2}{2}$.
2. * Размер для справок.

Изм.	Лист	№ докум.	Подп.	Дата	Н6-12.108			
Разраб.		Мирошниченко			Втулка	Лит.	Масса	Масштаб
Пров.		Брацлавский					0,08	1:1
Т. контр.						Лист	Листов 1	
Н. контр.		Анопко			Бр.КМц3-1 ГОСТ 1628-78	Госстрой СССР Союзводоканалниипроект Харьковский Водоканалпроект		
Утв.								

Формат А4

Н6-12.109

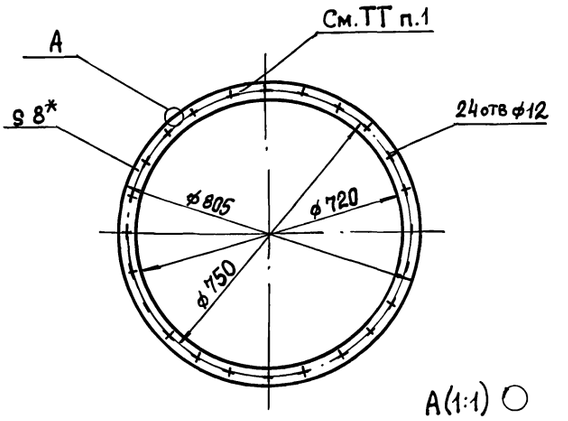

А (1:1)

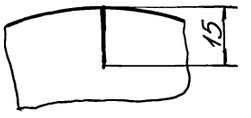

1. Надрезы выполнить с шагом 30° в кол. 12 шт.
2. H12; h12.
3. * Размер для справок.

Изм.	Лист	№ докум.	Подп.	Дата	Н6-12.109			
Разраб.		Мирошниченко			Уплотнение	Лит.	Масса	Масштаб
Пров.		Брацлавский					0,6	1:10
Т. контр.						Лист	Листов 1	
Н. контр.		Анопко			Пластина I лист ТМКЩ-С-8 ГОСТ 7338-77	Госстрой СССР Союзводоканалниипроект Харьковский Водоканалпроект		
Утв.								

Формат А4

Н6-12.111

(√)

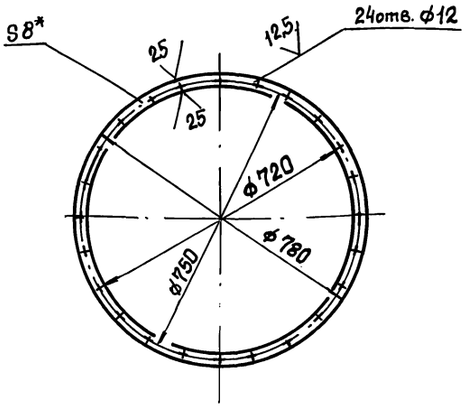

1. H12; h12.
2. * Размер для справок.

Изм.	Лист	№ докум.	Подп.	Дата	Н6-12.111			
Разраб.		Мирошниченко			Кольцо	Лит.	Масса	Масштаб
Пров.		Брацлавский					4,0	1:10
Т. контр.						Лист	Листов 1	
Н. контр.		Анопко			Лист 8 ГОСТ 19903-74 Ст3 ГОСТ 14637-79	Госстрой СССР Союзводоканалниипроект Харьковский Водоканалпроект		
Утв.								

Формат А4

Н6-12.134

12,5 (√)

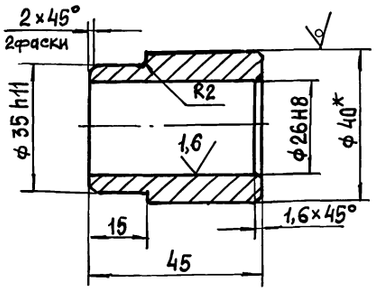

1. Неуказанные пред. откл. размеров: $H12; \pm \frac{t_2}{2}$.
2. * Размер для справок.

Изм.	Лист	№ докум.	Подп.	Дата	Н6-12.134			
Разраб.		Мирошниченко			Втулка	Лит.	Масса	Масштаб
Пров.		Брацлавский					0,3	1:1
Т. контр.						Лист	Листов 1	
Н. контр.		Анопко			Круг 40-В ГОСТ 2590-88 Ст3 ГОСТ 535-88	Госстрой СССР Союзводоканалниипроект Харьковский Водоканалпроект		
Утв.								

Формат А4

Копировала: Шелест

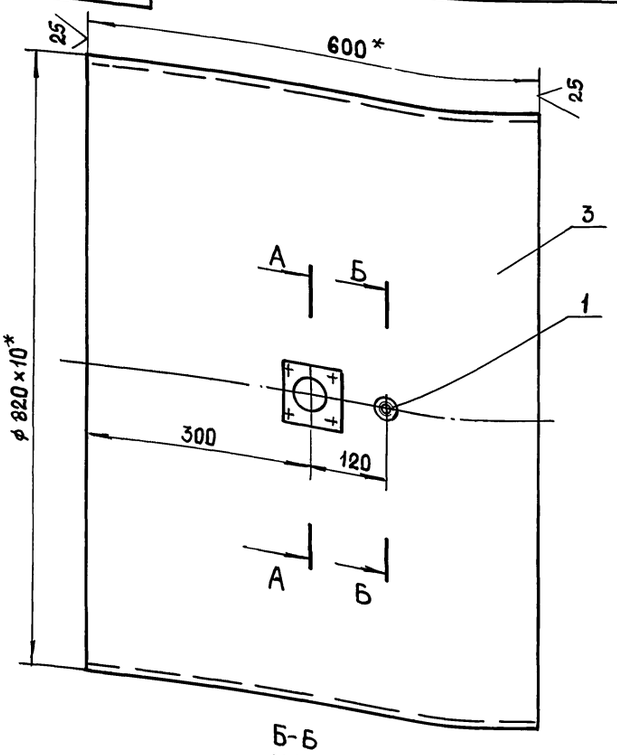

А-А
М 1:1

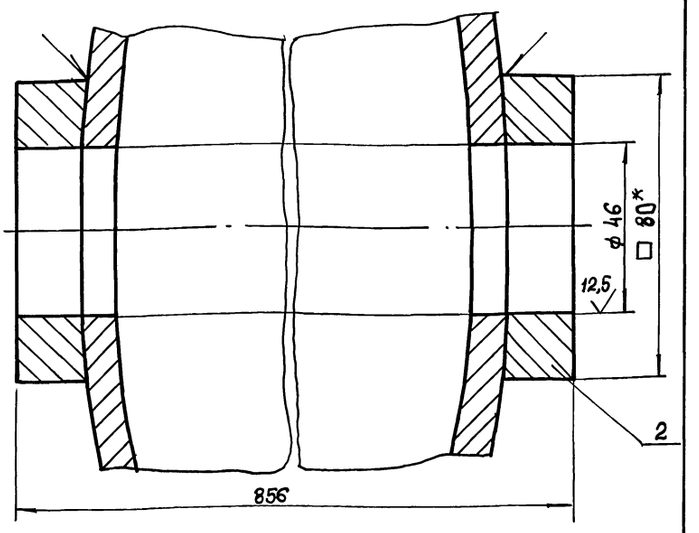

Б-Б
М 1:1

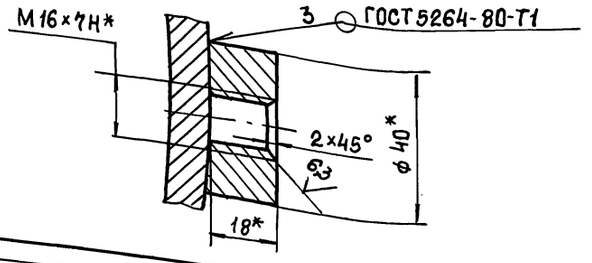

1. Неуказанные пред. откл. размеров Н14; $\pm \frac{t_2}{2}$.
2. * Размеры для справок.
3. Шероховатость обраб. поверхностей дет. Б4 $\sqrt{25}$.
4. Несоосность: 1,0.

						Н6-12.110 СБ		
Изм	Лист	№ докум.	Подп.	Дата	Корпус	Лит.	Масса	Масштаб
Разраб.		Анопко					122	1:5
Пров.		Брацлавский			Сборочный чертеж	Лист	Листов 1	
Т. контр.						Госстрой СССР Союзводоканалниипроект Харьковский Водоканалпроект		
Н. контр.		Анопко						
Утв.								

Формат А3

Инв. № подл. | Подп. и дата | Взам. инв. № | Инв. № дубл. | Подп. и дата

Н6-12.111

$\sqrt{}$ ($\sqrt{}$)

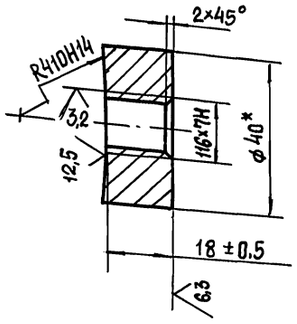

* Размер для справок.

						Н6-12.112		
Изм	Лист	№ докум.	Подп.	Дата	Банка	Лит.	Масса	Масштаб
Разраб.		Анопко					0,2	1:1
Пров.		Брацлавский				Лист	Листов 1	
Т. контр.						Госстрой СССР Союзводоканалниипроект Харьковский Водоканалпроект		
Н. контр.		Анопко			Круг 40-В-ГОСТ 2590-88 / Ст3-II-ГОСТ 535-88			
Утв.								

Формат А4

Инв. № подл. | Подп. и дата | Взам. инв. № | Инв. № дубл. | Подп. и дата

Н6-12.112

$\sqrt{}$ ($\sqrt{}$)

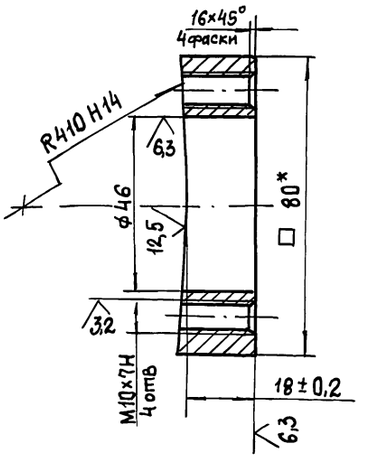

* Размер для справок.

						Н6-12.113		
Изм	Лист	№ докум.	Подп.	Дата	Банка	Лит.	Масса	Масштаб
Разраб.		Анопко					0,7	1:1
Пров.		Брацлавский				Лист	Листов 1	
Т. контр.						Госстрой СССР Союзводоканалниипроект Харьковский Водоканалпроект		
Н. контр.		Анопко			Квадрат 80-В ГОСТ 2591-88 / Ст3 ГОСТ 535-88			
Утв.								

Формат А4

Инв. № подл. | Подп. и дата | Взам. инв. № | Инв. № дубл. | Подп. и дата

 Копировала: Шелест

Н6-12.120 СБ

Альбом 7

Типовой проект 902-1-170.91

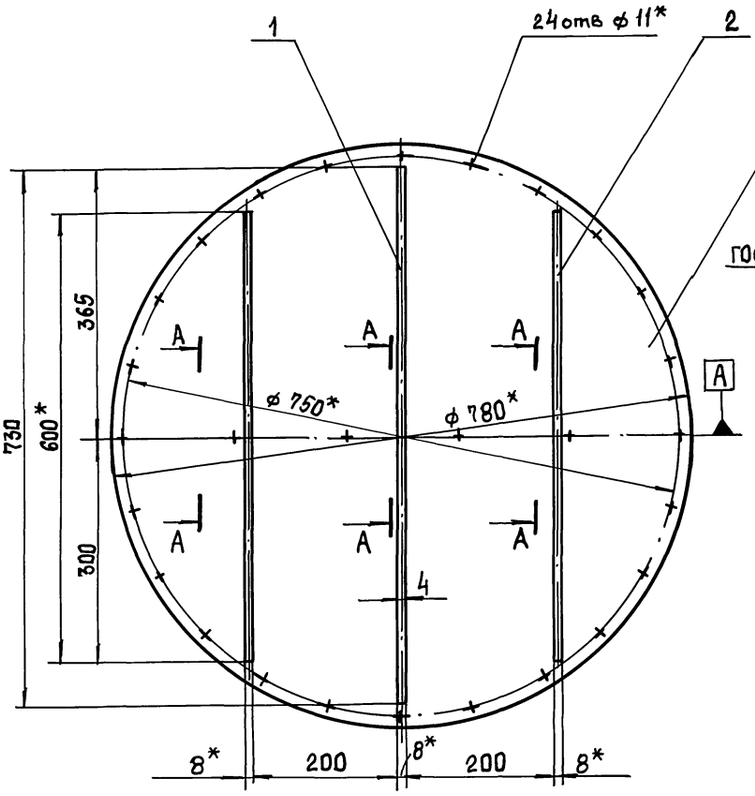

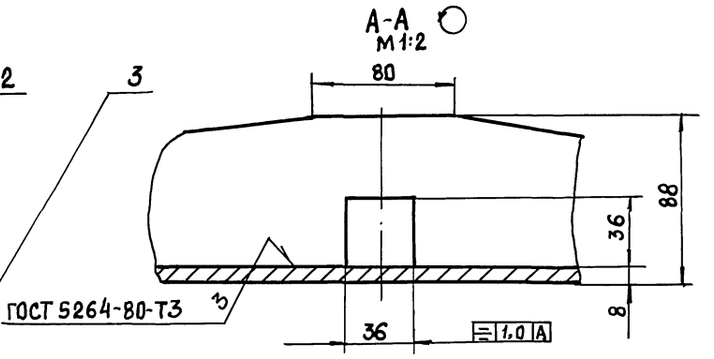

1. $\pm \frac{t_2}{2}$.
2. * Размеры для справок.

					Н6-12.120 СБ		
Изм.	Лист	№ докум.	Подп.	Дата	Заслонка.	Лит.	Масса / Масштаб
Разраб.		Муленко					37 / 1:5
Пров.		Брацлавский			Сборочный чертеж	Лист	Листов 1
Т. контр.						Госстрой СССР Союзводоканалниипроект Харьковский Водоканалпроект	
Н. контр.		Анопко					
Утв.							

Формат А3

Инв. № подл. | Подп. и дата | Взам. инв. № | Инв. № дубл. | Подп. и дата

Н6-12.130 СБ

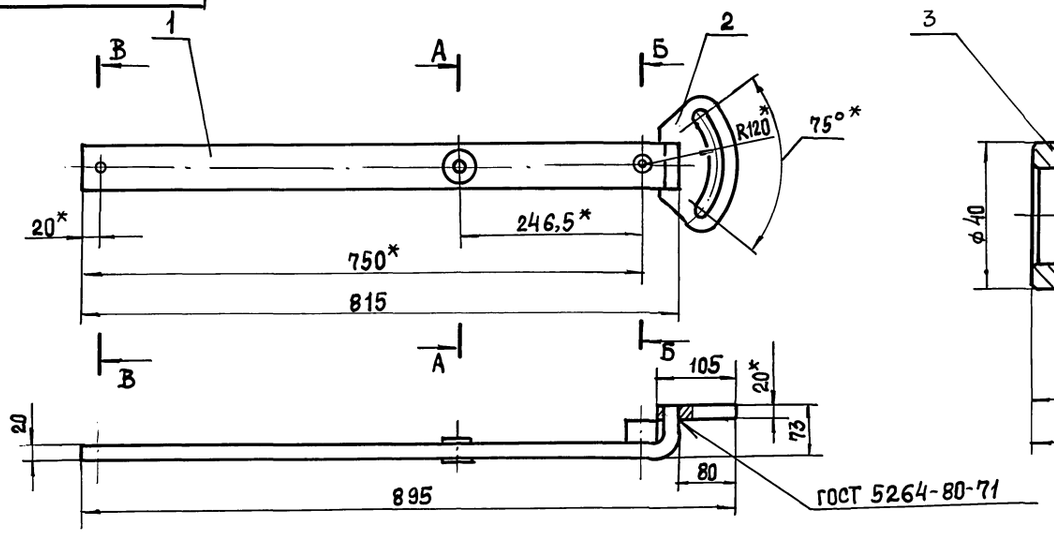

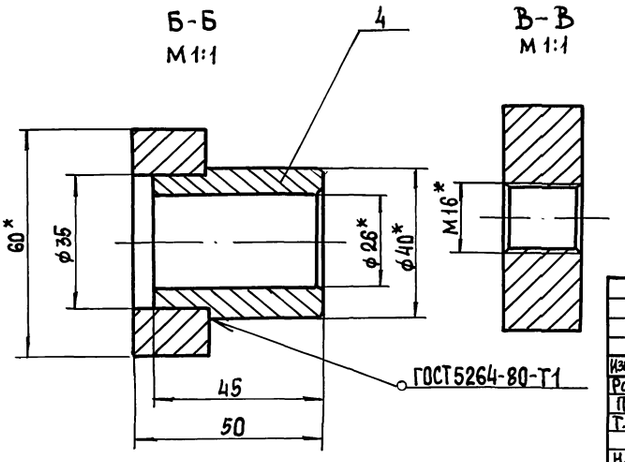

* Размеры для справок.

					Н6-12.130 СБ		
Изм.	Лист	№ докум.	Подп.	Дата	Рычаг	Лит.	Масса / Масштаб
Разраб.		Муленко					12 / 1:5
Пров.		Брацлавский			Сборочный чертеж	Лист	Листов 1
Т. контр.						Госстрой СССР Союзводоканалниипроект Харьковский Водоканалпроект	
Н. контр.		Анопко					

Альбом 7

Типовой проект 902-1-170.91

Н6-12.121

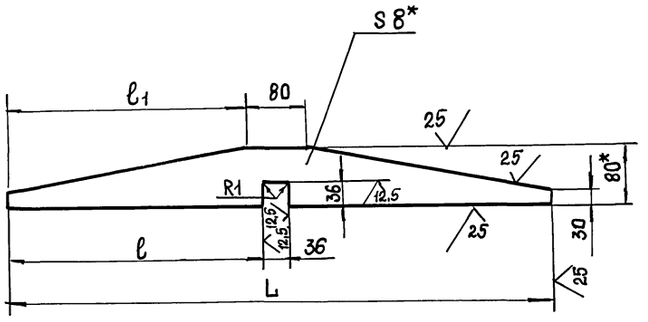

Обозначение	Размеры, мм			Масса, кг
	L	ℓ	ℓ1	
Н4-12.121	730	347	325	2,3
-01	600	282	260	1,9

1. H14; $\pm \frac{t_2}{2}$.
2. * Размеры для справок.

Изм.	Лист	№ докум.	Подп.	Дата
Разраб.		Муленко		
Пров.		Брацлавский		
Т. контр.				
Н. контр.		Анопко		
Утв.				

Н6-12.121

Ребро

Лит. | Масса: см. табл. | Масштаб: 1:5

Лист | Листов

Полоса 8×80 ГОСТ 103-76 / Ст3 ГОСТ 535-88

Госстрой СССР Союзводоканалниипроект Харьковский Водоканалпроект

Формат А4

Н6-12.122

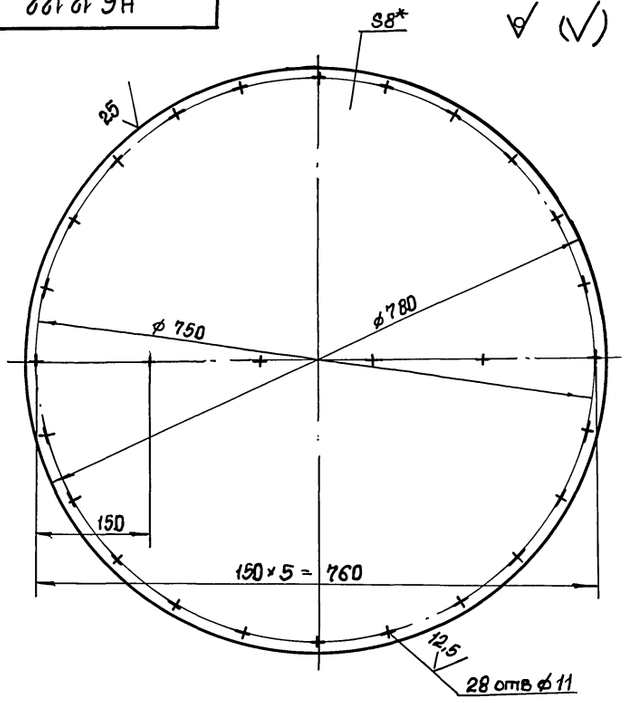

1. H14; h14
2. * Размер для справок.

Изм.	Лист	№ докум.	Подп.	Дата
Разраб.		Муленко		
Пров.		Брацлавский		
Т. контр.				
Н. контр.		Анопко		
Утв.				

Н6-12.122

Диск

Лит. | Масса: 30 | Масштаб: 1:5

Лист | Листов 1

Лист 8 ГОСТ 19903-74 / Ст3 ГОСТ 14637-79

Госстрой СССР Союзводоканалниипроект Харьковский Водоканалпроект

Формат А4

Н6-12.140 СБ

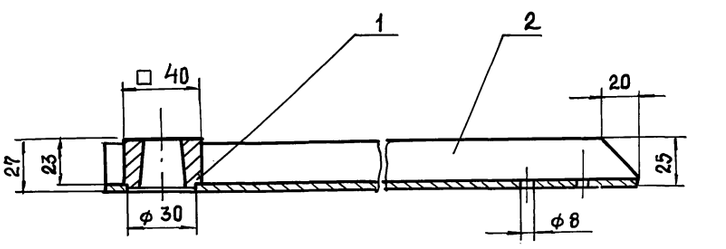

А-А
м 1:1

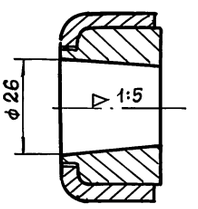

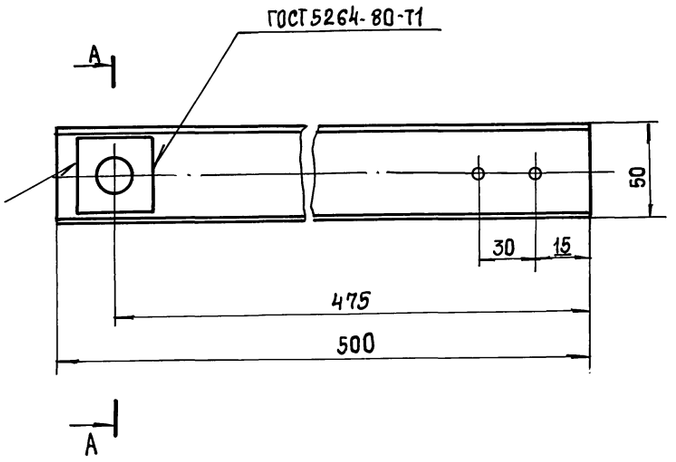

1. $\pm \frac{t_2}{2}$
2. Размеры для справок.

Изм.	Лист	№ докум.	Подп.	Дата
Разраб.		Муленко		
Пров.		Брацлавский		
Т. контр.				
Н. контр.		Анопко		
Утв.				

Н6-12.140 СБ

Поводок.

Сборочный чертеж.

Лит. | Масса: 2,0 | Масштаб: 1:2

Лист | Листов 1

Госстрой СССР Союзводоканалниипроект Харьковский Водоканалпроект

Формат А3

Инв. № подл. | Подп. и дата | Взам. инв. № | Инв. № дубл. | Подп. и дата

Типовой проект 902-1-170.91 Альбом 7

Формат	Зона	Лист	Обозначение	Наименование	Кол.	Примечание
				Документация		
А3			НБ-12.140 СБ	Сборочный чертеж		
				Детали		
А4		1	НБ-12.141	Ступица	1	
А4		2	НБ-12.142	Швеллер	1	

НБ-12.140

Поводок

Госстрой СССР Союзводоканалпроект Харьковский Водоканалпроект

Формат А4

Формат	Зона	Поз.	Обозначение	Наименование	Кол.	Примечание
				Документация		
А3			НБ-12.150 СБ	Сборочный чертеж		
				Детали		
А4		1	НБ-12.151	Скоба	1	
А4		2	НБ-12.152	Лист	1	

НБ-12.150

Лыжа

Госстрой СССР Союзводоканалпроект Харьковский Водоканалпроект

Формат А4

НБ-12.141

12.5 (√)

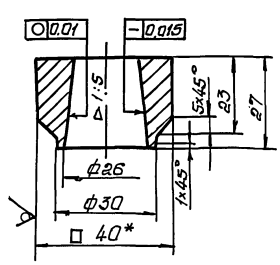

1. H14; h14; ± t2/2.
2* Размер для справок.

НБ-12.141

Ступица

Масса	Масштаб
0.3	1:1

Квадрат 40 В ГОСТ 8591-88 / Ст3 ГОСТ 535-88

Госстрой СССР Союзводоканалпроект Харьковский Водоканалпроект

Формат А4

НБ-12.142

(√)

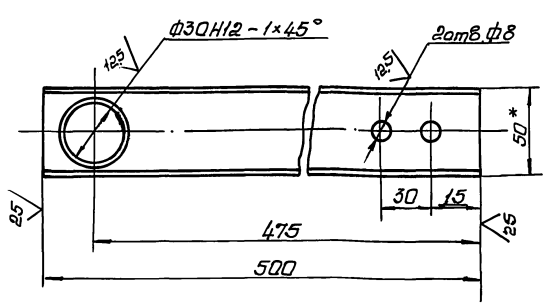

1. Неуказанные предельные отклонения размеров H14, ± t2/2
2* Размер для справок.

НБ-12.142

Швеллер

Масса	Масштаб
1,4	1:2

Швеллер 50×25×4 ГОСТ 8278-83 / Ст3 ГОСТ 14474-76

Госстрой СССР Союзводоканалпроект Харьковский Водоканалпроект

Формат А4

Альбом 7

Типовой проект 902-1-170.91

Н6-12.151

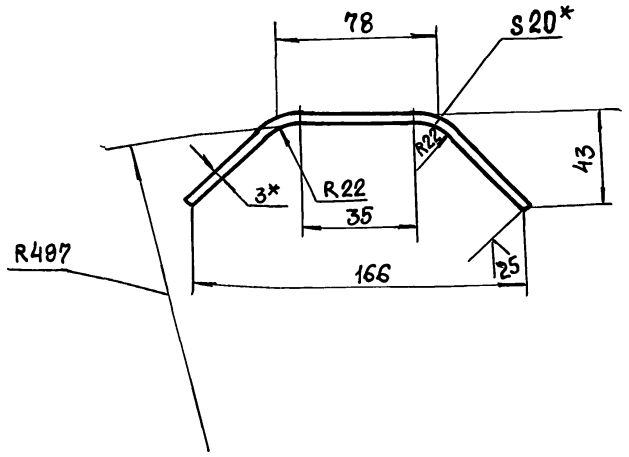

1. Развернутая длина - 198 мм.
2. $\pm \frac{t_2}{2}$.
3.* Размер для справок.

Изм	Лист	№ докум.	Подп.	Дата	Н6-12.151			
Разраб.		Мирошниченко			Скоба	Лит.	Масса	Масштаб
Пров.		Брацлавский					0,09	1:2
Т. контр.						Лист	Листов 1	
Н. контр.		Анопко			Лента 3×20 Б Ст2пс ГОСТ 6009-74	Госстрой СССР Союзводоканалниипроект Харьковский Водоканалпроект		
Утв.								

Формат А4

Н6-12.152

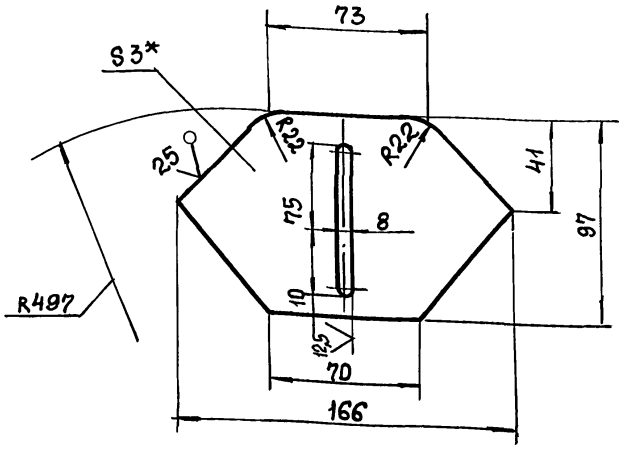

1. H12; h14; $\pm \frac{t_2}{2}$.
2.* Размер для справок

Изм	Лист	№ докум.	Подп.	Дата	Н6-12.152			
Разраб		Мирошниченко			Лист	Лит.	Масса	Масштаб
Пров.		Брацлавский					0,2	1:2
Т. контр.						Лист	Листов 1	
Н. контр.		Анопко			Лист 3 ГОСТ 19903-74 / Ст 3 ГОСТ 16523-89	Госстрой СССР Союзводоканалниипроект Харьковский Водоканалпроект		
Утв.								

Формат А4

Н6-12.150 СБ

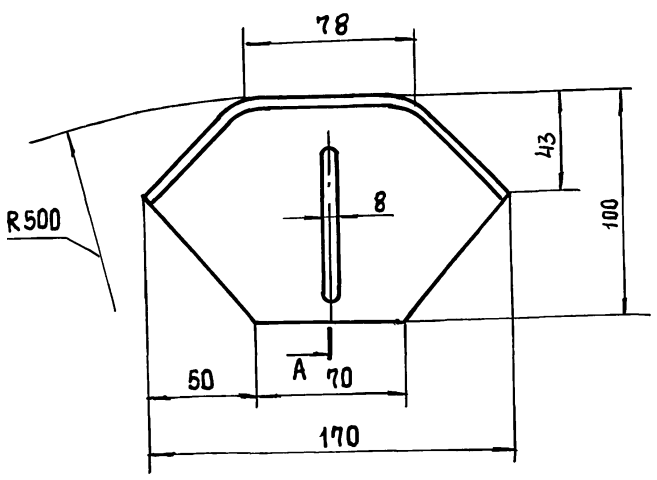

А-А
М 1:1

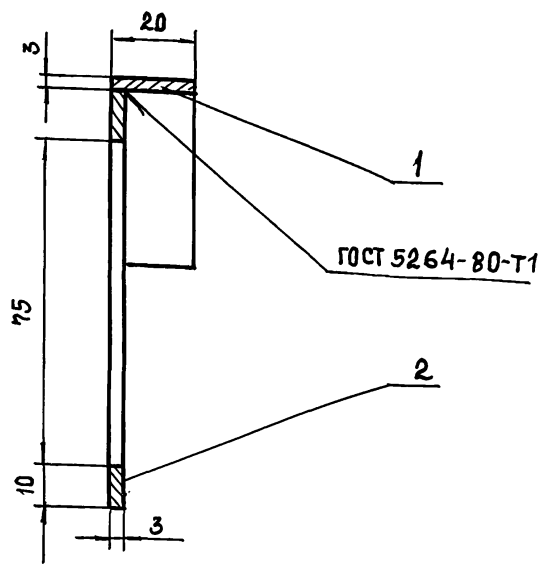

Размеры для справок.

Изм	Лист	№ докум.	Подп.	Дата	Н6-12.150 СБ			
Разраб		Муленко			Лыжа.	Лит.	Масса	Масштаб
Пров.		Брацлавский			Сборочный чертеж		0,4	1:2
Т. контр.						Лист	Листов 1	
Н. контр.		Анопко				Госстрой СССР Союзводоканалниипроект Харьковский Водоканалпроект		
Утв.								

25017-07 42 Копировала: Шелест

Формат А3

Инв. № подл. | Подп. и дата | Взам. инв. № | Инв. № дубл. | Подп. и дата

Типовой проект 902-1-170.91 Альбом 7

Формат	Зона	Поз	Обозначение	Наименование	Кол.	Примечание
				Документация		
А3			Н6-12.130 СБ	Сборочный чертеж		
				Детали		
А4		1	Н6-12.131	Планка	1	
А4		2	Н6-12.132	Хвостовик	1	
А4		3	Н6-12.133	Втулка	1	
А4		4	Н6-12.134	Втулка	1	

Н6-12.130

Изм.	Лист	№ докум.	Подп.	Дата
Разраб.		Муленко		
Пров.		Брацлавский		
Н. контр.		Анопко		
Утв.				

Рычаг

Лит.	Лист	Листов
		1

Госстрой СССР Союзводоканалниипроект Харьковский Водоканалпроект

Формат А4

Н6-12.131

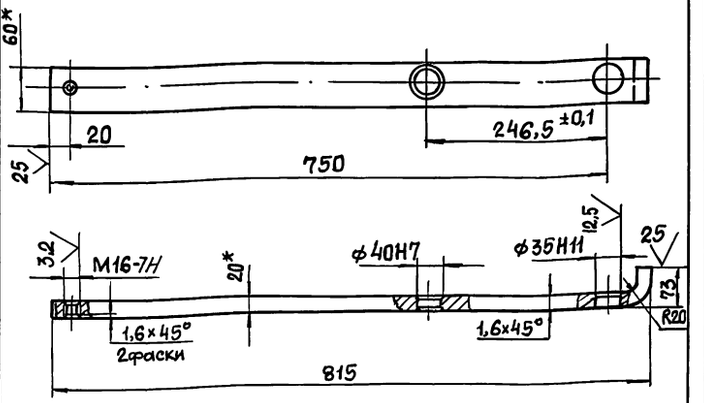

1. Развернутая длина - 840 мм.
2. Неуказанные пред. откл. размеров: Н14; $\pm \frac{t_2}{2}$.
3. * Размеры для справок.

Н6-12.131

Изм.	Лист	№ докум.	Подп.	Дата
Разраб.		Мирошниченко		
Пров.		Брацлавский		
Т. контр.				
Н. контр.		Анопко		
Утв.				

Планка

Полоса 20×60 ГОСТ 103-76 / Ст3 ГОСТ 535-88

Лит.	Масса	Масштаб
	7,7	1:5
Лист	Листов 1	

Госстрой СССР Союзводоканалниипроект Харьковский Водоканалпроект

Формат А4

Н6-12.132

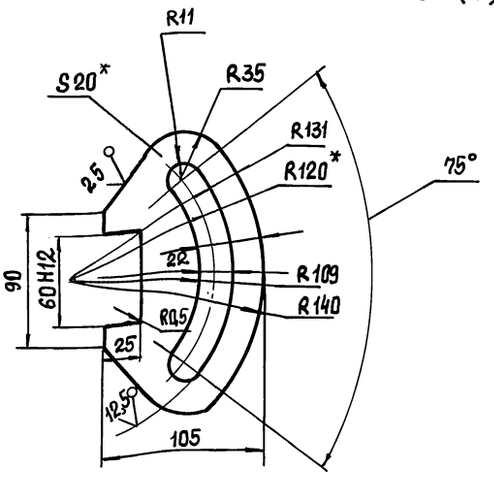

1. Неуказанные пред. откл. размеров: $\pm \frac{t_2}{2}$.
2. * Размеры для справок.

Н6-12.132

Изм.	Лист	№ докум.	Подп.	Дата
Разраб.		Мирошниченко		
Пров.		Брацлавский		
Т. контр.				
К. контр.		Анопко		
Утв.				

Хвостовик

Лит.	Масса	Масштаб
	2,2	1:2,5
Лист	Листов 1	

Лист 20 ГОСТ 19903-74 / Ст3 ГОСТ 14637-79

Госстрой СССР Союзводоканалниипроект Харьковский Водоканалпроект

Формат А4

Н6-12.133

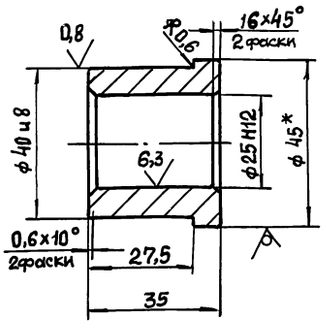

1. Неуказанные пред. откл. размеров: h12; $\pm \frac{t_2}{2}$.
2. * Размер для справок.

Н6-12.133

Изм.	Лист	№ докум.	Подп.	Дата
Разраб.		Мирошниченко		
Пров.		Брацлавский		
Т. контр.				
Н. контр.		Анопко		
Утв.				

Втулка

Лит.	Масса	Масштаб
	0,2	1:1
Лист	Листов 1	

БрКМц 3-1 ГОСТ 1628-78

Госстрой СССР Союзводоканалниипроект Харьковский Водоканалпроект

Формат А4

Альбом 7

Типовой проект 902-1-170.91

Формат	Зона	Поз.	Обозначение	Наименование	Кол.	Примечание
				Документация		
А2			Н6-12.200 СБ	Сборочный чертеж		
				Сборочные единицы		
А4		1	Н6-12.210	Крышка передняя	1	
А4		2	Н6-12.220	Поршень	1	
				Детали		
А3		3	Н6-12.201	Крышка задняя	1	
А3		4	Н6-12.202	Шток	1	
А4		5	Н6-12.203	Крышка	1	
А4		6	Н6-12.204	Кольцо	1	
А4		7	Н6-12.205	Гильза	1	
А4		8	Н6-12.206	Шайба стопорная	1	
А4		9	Н6-12.207	Шпилька	4	
				Стандартные изделия		
		10		Винт М5×12.58		
				ГОСТ 1491-80	4	
		11		Гайка М 12.5		
				Гост 5927-70	4	
		12		Гайка М 20.5		
				ГОСТ 5927-70	1	
		13		Шайба 12Б5Г		
				ГОСТ 6402-70	4	
		14		Кольцо 018-023-30-2-0 ГОСТ 9833-73	1	
		15		Кольцо 120-126-36-2-0		
				ГОСТ 9833-73	2	
		16		Манжета 2-032-1		
				ГОСТ 6678-72	2	
		17		Манжета 1-125-1		
				ГОСТ 6678-72	2	
		18		Пробка 7009-0233		
				ГОСТ 12202-66	2	

Инв. № подл. | Подп. и дата | Взам. инв. № | Инв. № дубл. | Подп. и дата

Изм	Лист	№ докум.	Подп.	Дата
Разраб		Попова		
Пров		Брацлавский		
Н. контр		Анопко		
Утв.				

Н6-12.200

Пневмоцилиндр

Лит.	Лист	Листов
	1	2

Госстрой СССР Союзводоканалниипроект Харьковский Водоканалпроект

Формат А4

Н6-12.200 Лист 2

Формат А4

Формат	Зона	Поз	Обозначение	Наименование	Кол.	Примечание
				Документация		
А3			Н6-12.210 СБ	Сборочный чертеж		
				Детали		
А3		1	Н6-12.211	Крышка	1	
А4		2	Н6-12.212	Втулка	1	

Н6-12.210

Крышка передняя

Лит.	Лист	Листов
		1

Госстрой СССР Союзводоканалниипроект Харьковский Водоканалпроект

Формат А4

Формат	Зона	Поз	Обозначение	Наименование	Кол.	Примечание
				Документация		
А3			Н6-12.220 СБ	Сборочный чертеж		
				Детали		
А4		1	Н6-12.221	Диск	1	
				Материалы		
				Полиэтилен 21008-075, сорт 1 ГОСТ 16338-85	кг	0,1

Н6-12.220

Поршень

Лит.	Лист	Листов
		1

Госстрой СССР Союзводоканалниипроект Харьковский Водоканалпроект

Формат А4

А-А

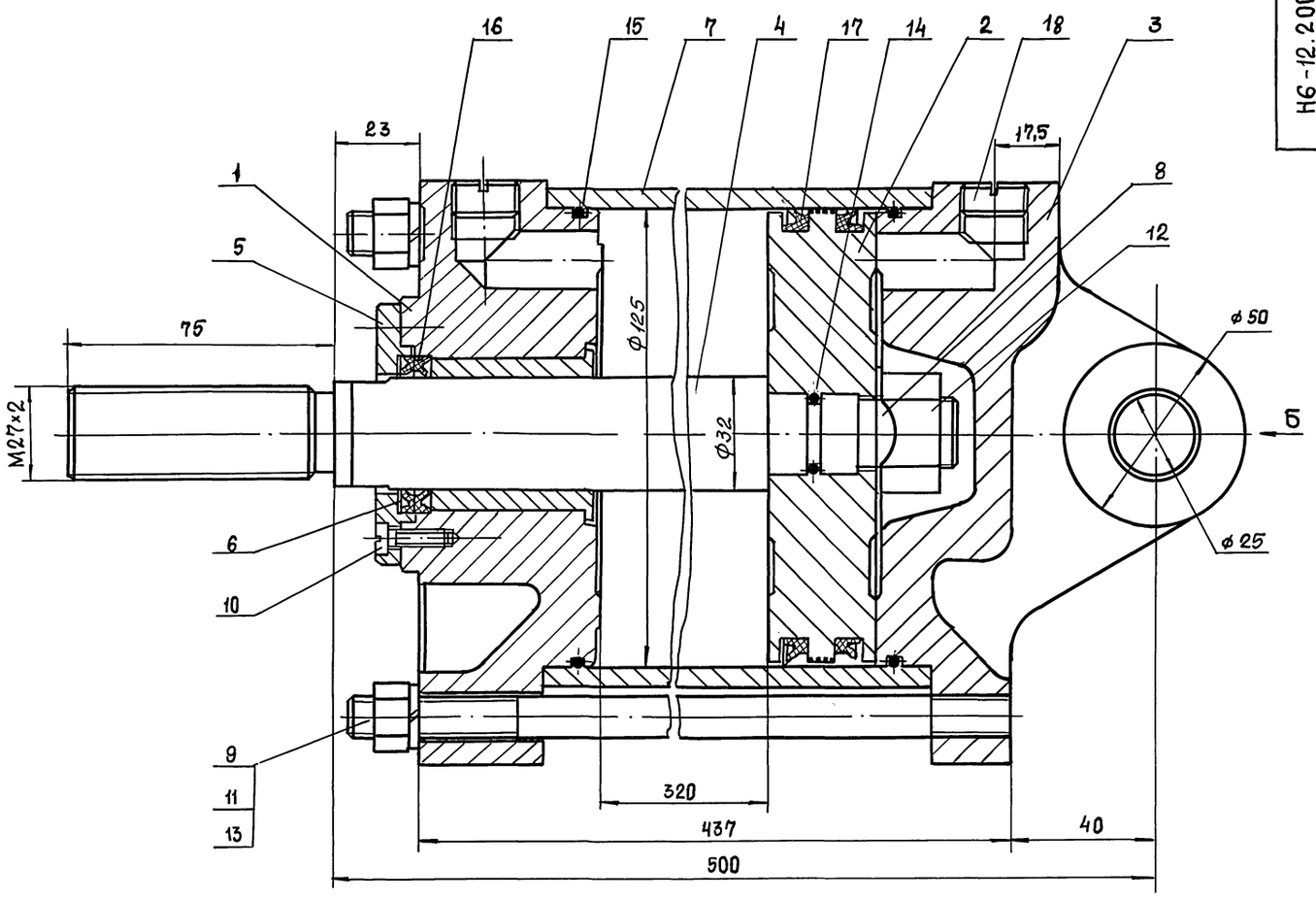

Б

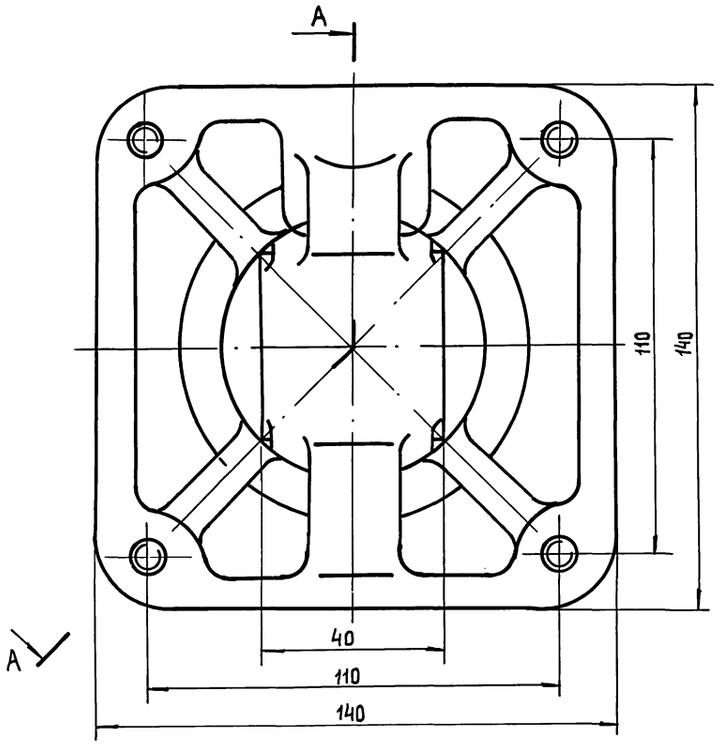

Техническая характеристика

1. Назначение - управление заслонкой аварийной
2. Давление сжатого воздуха, мПа – 0,6
3. Ход поршня, мм – 300
4. Габариты : высота, мм – 140
   длина, мм – 600
   ширина, мм – 140

Технические требования

1. Пневмоцилиндр должен изготавливаться в соответствии с требованиями ГОСТ 15608-81.
2. При сборке стопорную шайбу поз. 8 подогнуть на грани гайки с двух сторон.
3. Размеры для справок.

Изм	Лист	№ докум.	Подп.	Дата
Разраб		Попова		
Пров.		Брацлавский		
Т. контр.				
Н. контр.		Анопко		
Утв.				

Н6-12.200 СБ

Пневмоцилиндр.

Сборочный чертеж

Лит.	Масса	Масштаб
	32	1:1

Лист | Листов 1

Госстрой СССР Союзводоканалниипроект Харьковский Водоканалпроект

Инв. № подл. | Подп. и дата | Взам. инв. № | Инв. № дубл. | Подп. и дата

Типовой проект 902-1-170.91 Альбом 7

Н6-12.201

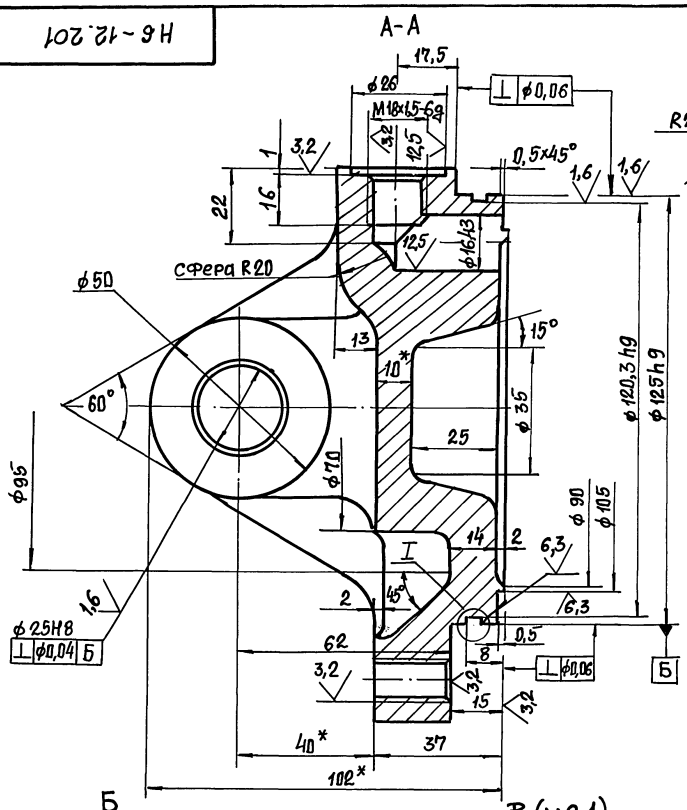

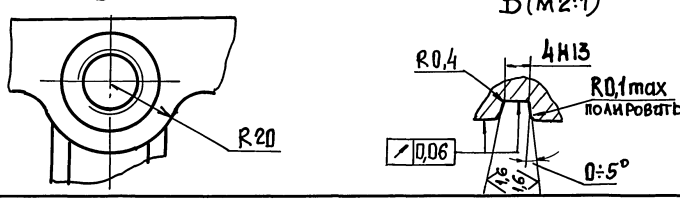

В (м2:1)

1. Точность отливки по 2 классу ГОСТ 26645-85.
2. Неуказанные литейные радиусы 3...8мм.
3. Формовочные уклоны по ГОСТ 3212-80.
4. Неуказанные предельные отклонения размеров после механической обработки - H14, h14, ±t2/2.
5. * Размеры для справок.

Изм.	Лист	№ докум.	Подп.	Дата	Н6-12.201			
Разраб.		Мирошниченко			Крышка задняя	Лит.	Масса	Масштаб
Пров.		Брацлавский					7	1:1
Т. контр.						Лист	Листов 1	
Н. контр.		Анопко			СЧ21 ГОСТ 1412-79	Госстрой СССР Союзводоканалпроект Харьковский Водоканалпроект		

Формат А3

Инв. № подл. | Подп. и дата | Взам. инв. № | Инв. № дубл. | Подп. и дата

Н6-12.220 СБ

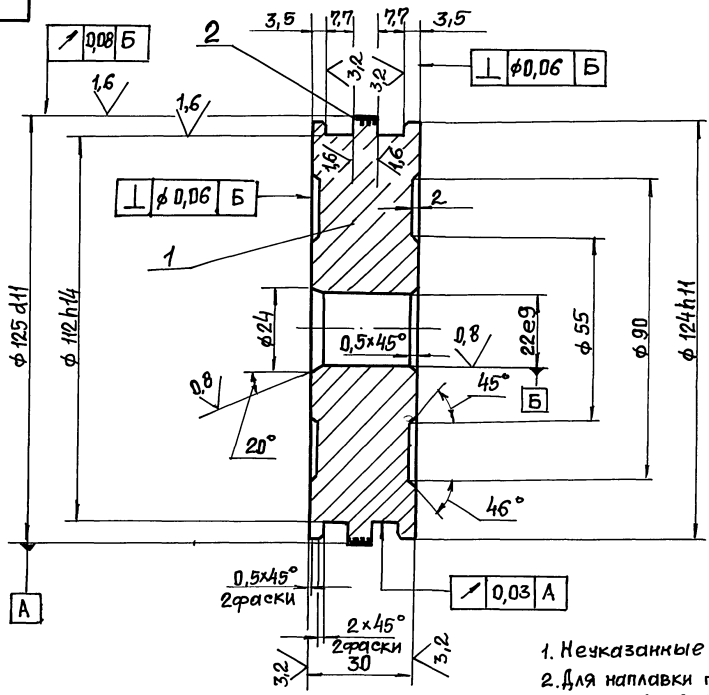

1. Неуказанные пред. откл. размеров $H14; h14; \pm \frac{t_2}{2}$.
2. Для наплавки поз. 2 допускается прим. полиамида марки ПА-12-10 ОСТ 6-05-425-76 или полиамида 610 литьевого по ГОСТ 10589-87

Изм.	Лист	№ докум.	Подп.	Дата	Н6-12.220 СБ			
Разраб.		Мирошниченко			Поршень. Сборочный чертеж	Лит.	Масса	Масштаб
Пров.		Брацлавский					2,7	1:1
Т. контр.						Лист	Листов 1	
Н. контр.		Анопко				Госстрой СССР Союзводоканалпроект Харьковский Водоканалпроект		
Утв.								

Формат А3

Н6-12.221

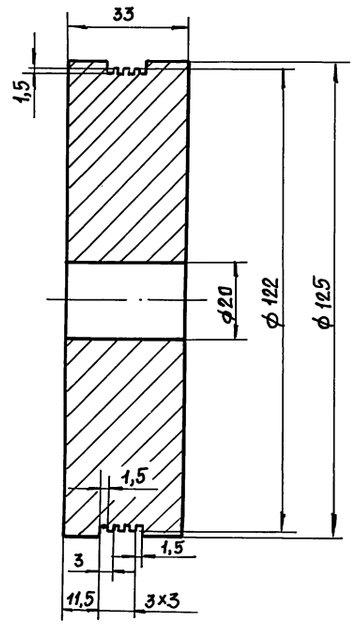

1. Н14; h14; $\pm \frac{t_2}{2}$

					Н6-12.221			
Изм.	Лист	№докум.	Подп.	Дата	Диск	Лит.	Масса	Масштаб
Разраб.		Мирошниченко					3,1	1:1
Пров.		Брацлавский				Лист	Листов 1	
Т. контр.						Госстрой СССР Союзводоканалниипроект Харьковский Водоканалпроект		
Н. контр.		Анопко			Д1 ГОСТ 4784-74			
Утв.								

Формат А4

Н6-12.212

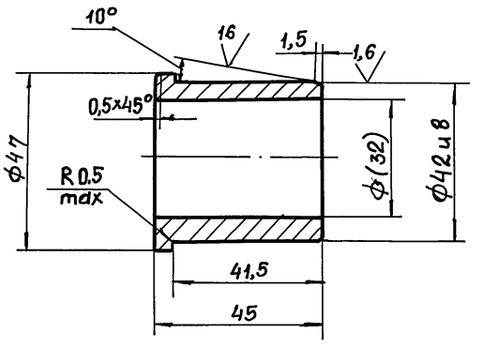

1. Неуказанные пред. откл. размеров Н14; h14; $\pm \frac{t_2}{2}$
2. Размер в скобках – после сборки.

					Н6-12.212			
Изм.	Лист	№докум.	Подп.	Дата	Втулка	Лит.	Масса	Масштаб
Разраб.		Мирошниченко					0,2	1:1
Пров.		Брацлавский				Лист	Листов 1	
Т. контр.						Госстрой СССР Союзводоканалниипроект Харьковский Водоканалпроект		
Н. контр.		Анопко			БрАЖЖ3Л ГОСТ 493-79			
Утв.								

Формат А4

Н6-12.211

А-А

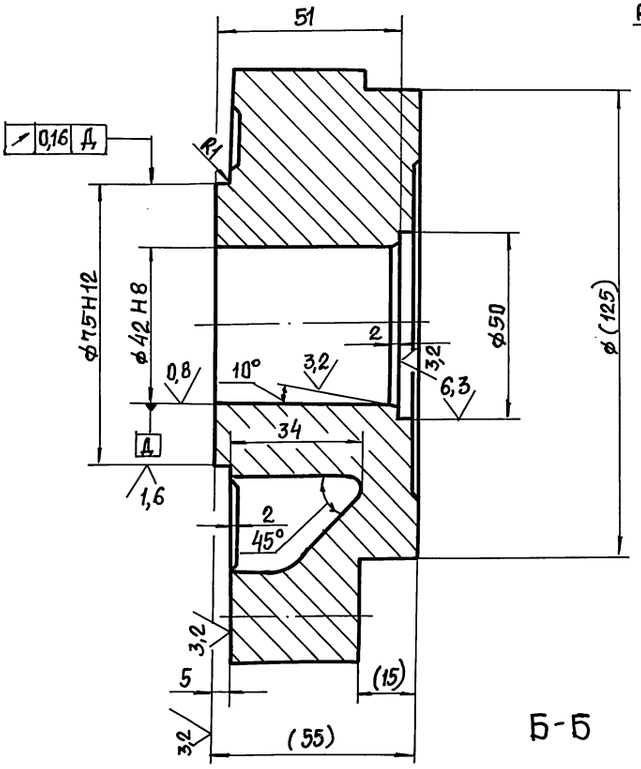

Б-Б

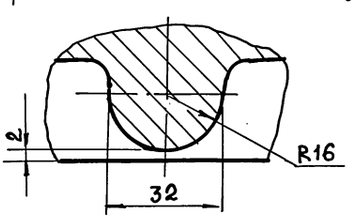

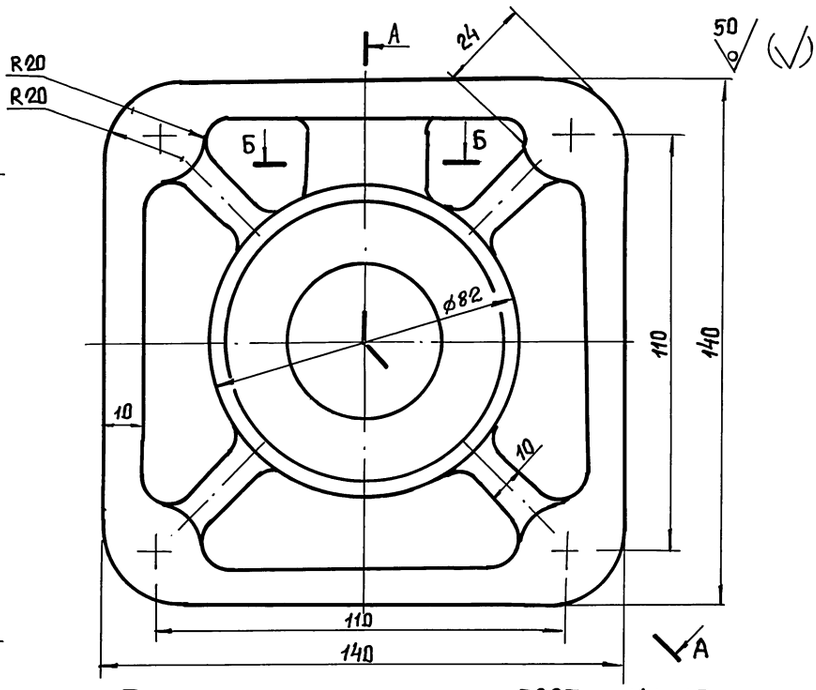

1. Точность отливки по 2 классу ГОСТ 26645-85.
2. Неуказанные литейные радиусы 3...8 мм.
3. Формовочные уклоны по ГОСТ 3212-80.
4. Неуказанные предельные отклонения размеров после механической обработки – Н14, h14, $\pm t_2/2$.
5. *Размеры для справок

					Н6-12.211			
Изм.	Лист	№докум.	Подп.	Дата	Крышка	Лит.	Масса	Масштаб
Разраб.		Мирошниченко					6,4	1:1
Пров.		Брацлавский				Лист	Листов 1	
Т. контр.						Госстрой СССР Союзводоканалниипроект Харьковский Водоканалпроект		
Н. контр.		Анопко			СЧ21 ГОСТ 1412-79			
Утв.								

Формат А3

Копировала: Шелест

Инв. № подл. | Подп. и дата | Взам. инв. № | Инв. № дубл. | Подп. и дата

Н6-12.210 СБ

Б-Б

А

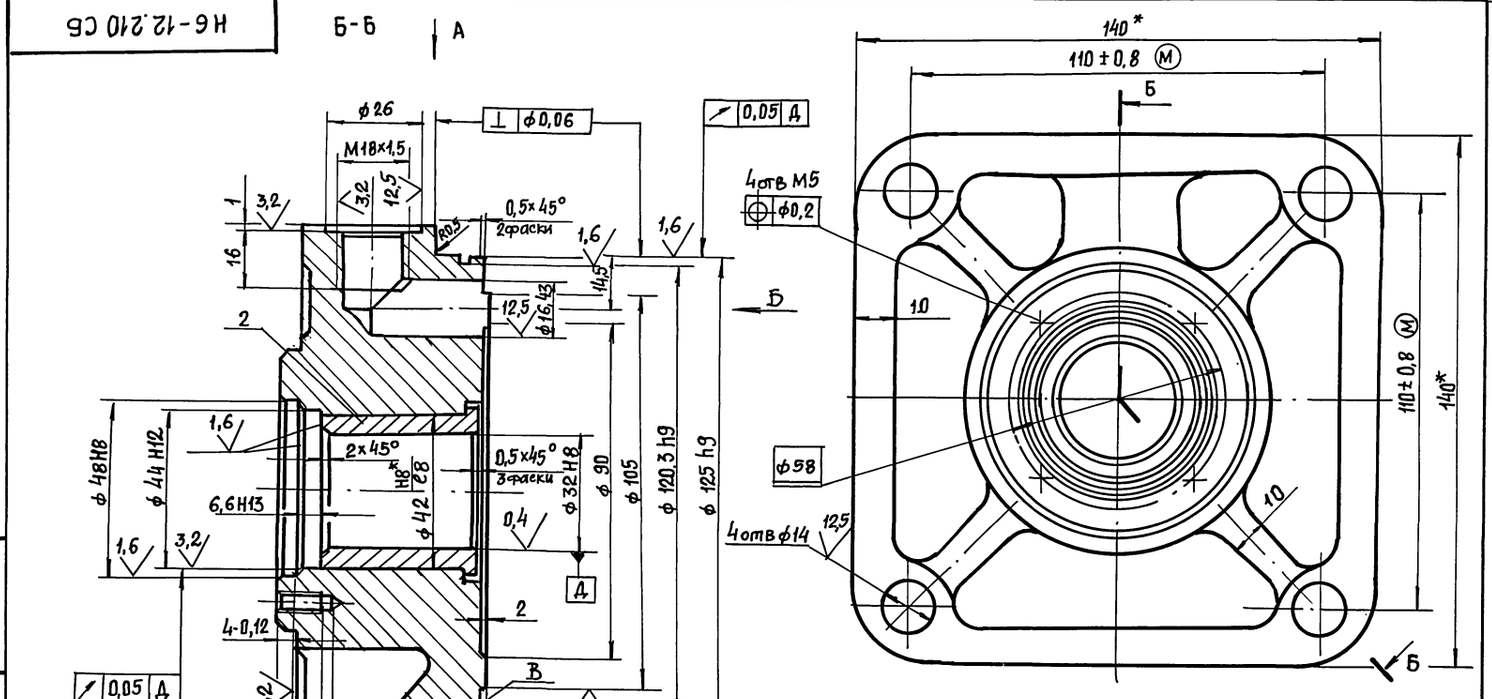

1. Точность отливки по 2 классу ГОСТ 26645-85.
2. Неуказанные литейные радиусы 3...8мм.
3. Формовочные уклоны по ГОСТ 3212-80
4. Неуказанные пред. откл. размеров после механической обработки – Н14, h14, $\pm t_2/2$.
5. *Размеры для справок.

Изм	Лист	№ докум.	Подп.	Дата	Н6-12.210 СБ			
Разраб.		Мирошниченко			Крышка передняя.	Лит.	Масса	Масштаб
Пров.		Брацлавский					6,3	1:1
Т. контр.					Сборочный чертеж	Лист	Листов 1	
Н. контр.		Анопко				Госстрой СССР Союзводоканалниипроект Харьковский Водоканалпроект		
Утв.								

Формат А3

Н6-12.202

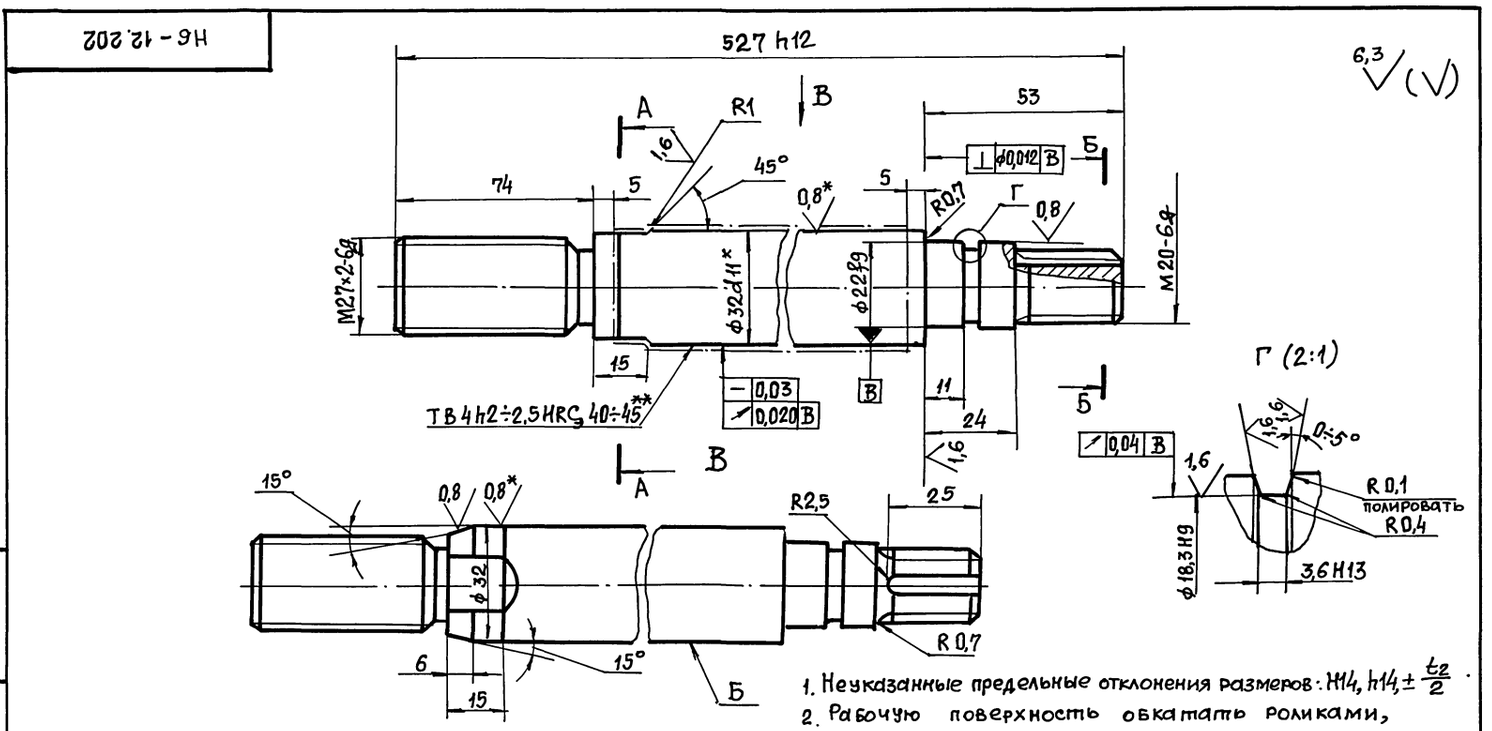

1. Неуказанные предельные отклонения размеров: Н14, h14, $\pm \frac{t_2}{2}$.
2. Рабочую поверхность обкатать роликами, риски не допускаются.
3. Покрытие поверхности Б Х тв 21.
4. * Размер и шероховатость поверхности после покрытия.
5. ** Твердость до покрытия.

Изм	Лист	№ докум.	Подп.	Дата	Н6-12.202			
Разраб.		Мирошниченко			Шток	Лит.	Масса	Масштаб
Пров.		Брацлавский					2,3	1:1
Т. контр.						Лист	Листов 1	
Н. контр.		Анопко			Сталь 40Х ГОСТ 4543-71	Госстрой СССР Союзводоканалниипроект Харьковский Водоканалпроект		
Утв.								

Формат А3

Копировала: Шелест

Инв. № подл. | Подп. и дата | Взам. инв. № | Инв. № дубл. | Подп. и дата

Типовой проект 902-1-170.91 Альбом 7

Н6-12.207

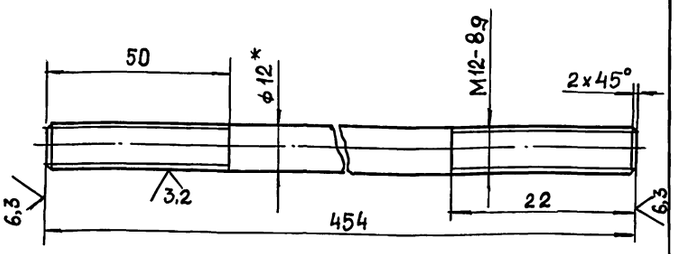

1. Резьбу предпочтительно выполнять методом накатки.
2. Покрытие Кд 9хр.
3. Неуказанные пред. откл. размеров: $\pm \frac{t_2}{2}$.
4. * Размер для справок.

Изм.	Лист	№ докум.	Подп.	Дата	Н6-12.207			
Разраб.		Мирошниченко			Шпилька	Лит.	Масса	Масштаб
Пров.		Брацлавский					0,4	1:1
Т.контр.						Лист	Листов 1	
Н.контр.		Анопко			Круг 12-3а ГОСТ 7417-75 / 40Х-Н-В ГОСТ 1051-73	Госстрой СССР Союзводоканалниипроект Харьковский Водоканалпроект		
Утв.								

Формат А4

Н6-12.204

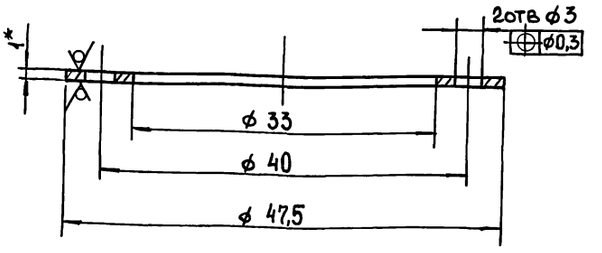

1. Покрытие Кд 9хр.
2. H14; h14
3. * Размер для справок.

Изм.	Лист	№ докум.	Подп.	Дата	Н6-12.204			
Разраб.		Мирошниченко			Кольцо	Лит.	Масса	Масштаб
Пров.		Брацлавский					0,006	2,5:1
Т.контр.						Лист	Листов 1	
Н.контр.		Анопко			Лист Б-ПН-1 ГОСТ 19903-74 / 3-IУ-Ст5 ГОСТ 16523-89	Госстрой СССР Союзводоканалниипроект Харьковский Водоканалпроект		
Утв.								

Формат А4

Н6-12.203

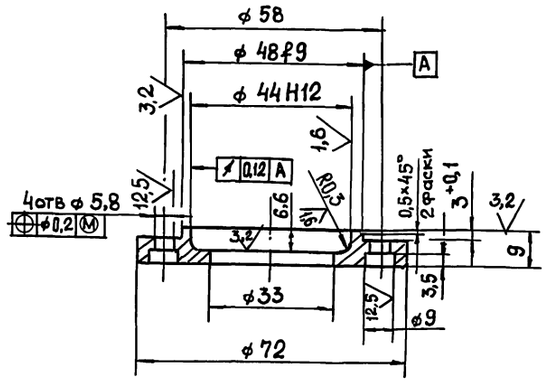

1. Неуказанные пред. откл. размеров; H14; h14; $\pm \frac{t_2}{2}$
2. Покрытие Кд 9хр.

Изм.	Лист	№ докум.	Подп.	Дата	Н6-12.203			
Разраб.		Мирошниченко			Крышка	Лит.	Масса	Масштаб
Пров.		Брацлавский					0,2	1:1
Т.контр.						Лист	Листов 1	
Н.контр.		Анопко			Сталь 35 ГОСТ 1050-88	Госстрой СССР Союзводоканалниипроект Харьковский Водоканалпроект		
Утв.								

Формат А4

Н6-12.205

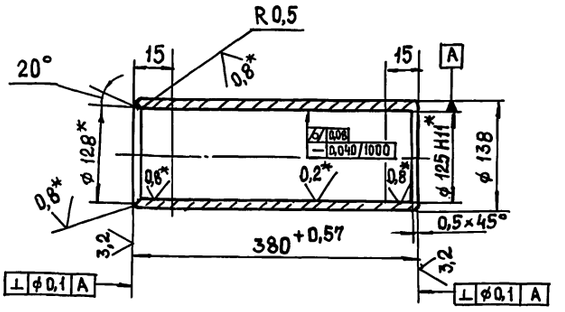

1. Рабочую поверхность обкатать роликами, риски не допускаются.
2. Неуказанные пред. откл. размеров; h14; $\pm \frac{t_2}{2}$.
3. * Размеры и шероховатость поверхности после покрытия.

Изм.	Лист	№ докум.	Подп.	Дата	Н6-12.205			
Разраб.		Мирошниченко			Гильза	Лит.	Масса	Масштаб
Пров.		Брацлавский					8	1:5
Т.контр.						Лист	Листов 1	
Н.контр.		Анопко			Труба 140х14 ГОСТ 8731-87 / 45 ГОСТ 8732-78	Госстрой СССР Союзводоканалниипроект Харьковский Водоканалпроект		
Утв.								

Формат А4

Формат	Зона	Поз.	Обозначение	Наименование	Кол.	Примечание
				Документация		
А2			НБ-12.300 СБ	Сборочный чертеж		
				Детали		
Б4		1	НБ-12.301	Накладка		
				Лист 5 ГОСТ 19903-74 / Ст3 ГОСТ 14637-79		
				50 h14 x 220 h14	4	0,4кг
Б4		2	НБ-12.302	Плита		
				Лист 10 ГОСТ 19903-74 / Ст3 ГОСТ 14637-79		
				90 h14 x 220 h14	2	1,6кг
				Швеллеры		
				Швеллер 140х60х5 ГОСТ 8278-83 / Ст3 ГОСТ 11474-76		
Б4		3	НБ-12.303	L=675 h14	2	6,4кг
Б4		4	НБ-12.304	L=1720 h14	2	16,3кг
Б4		5	НБ-12.305	Ребро		
				Лист 5 ГОСТ 19903-74 / Ст3 ГОСТ 14637-79		
				110 h14 x 140 h14	2	0,6кг
А4		6	НБ-12.306	Косынка	2	
А4		7	НБ-12.307	Косынка	2	
А4		8	НБ-12.308	Ребро	4	

Подп. и дата | Инв. № подл. | Взам. инв. № | Инв. № дубл. | Подп. и дата

Изм.	Лист	№ докум.	Подп.	Дата
Разраб.		Попова		
Пров.		Брацлавский		
Н. контр.		Анопко		
Утв.				

НБ-12.300

Опора

Лит.	Лист	Листов
		1

Госстрой СССР Союзводоканалниипроект Харьковский Водоканалпроект

Формат	Зона	Поз.	Обозначение	Наименование	Кол.	Примечание
				Документация		
А3			НБ-12.410 СБ	Сборочный чертеж		
				Детали		
А4		1	НБ-12.411	Пластина	1	
А4		2	НБ-12.412	Швеллер	1	
А4		3	НБ-12.413	Ребро	1	
А4		4	НБ-12.414	Ребро	1	
А4		5	НБ-12.415	Косынка	1	
Б4		6	НБ-12.416	Стойка		
				Швеллер 140х60х5 ГОСТ 8278-83 / Ст3 ГОСТ 11474-76		
				L=435 h14	1	4,1кг
Б4		7	НБ-12.417	Уголок		
				Уголок 32х32х4-Б ГОСТ 8509-86 / Ст3 ГОСТ 535-88		
				L=590 h14	1	1,0кг

Подп. и дата | Инв. № подл. | Взам. инв. № | Инв. № дубл. | Подп. и дата

Изм.	Лист	№ докум.	Подп.	Дата
Разраб.		Попова		
Пров.		Брацлавский		
Н. контр.		Анопко		
Утв.				

НБ-12.410

Кронштейн

Лит.	Лист	Листов
		1

Госстрой СССР Союзводоканалниипроект Харьковский Водоканалпроект

Формат А4

Формат	Зона	Поз.	Обозначение	Наименование	Кол.	Примечание
				Документация		
А2			НБ-12.400 СБ	Сборочный чертеж		
				Сборочные единицы		
А4		1	НБ-12.410	Кронштейн		
				Детали		
А4		2	НБ-12.401	Пластина	2	
				Стандартные изделия		
				Винты ГОСТ 17473-72		
		3		М5х30.58	8	
		4		М8х20.58	4	
				Гайки ГОСТ 5915-70		
		5		М5.5	8	
		6		М8.5	4	
				Шайбы ГОСТ 11371-78		
		7		5.01	8	
		8		8.01	4	
				Шайбы ГОСТ 6402-70		
		9		5 65Г	8	
		10		8 65Г	4	
		11		Выключатель ВП21-21А221-55933 ТУ16-642.031-85	2	

Подп. и дата | Инв. № подл. | Взам. инв. № | Инв. № дубл. | Подп. и дата

Изм.	Лист	№ докум.	Подп.	Дата
Разраб.		Попова		
Пров.		Брацлавский		
Н. контр.		Анопко		
Утв.				

НБ-12.400

Установка конечных выключателей

Лит.	Лист	Листов
		1

Госстрой СССР Союзводоканалниипроект Харьковский Водоканалпроект

Формат А4

Формат	Зона	Поз.	Обозначение	Наименование	Кол.	Примечание
				Документация		
А3			НБ-12.600 СБ	Сборочный чертеж		
				Детали		
А4		1	НБ-12.601	Тяга	1	
А4		2	НБ-12.602	Скоба	1	

Подп. и дата | Инв. № подл. | Взам. инв. № | Инв. № дубл. | Подп. и дата

Изм.	Лист	№ докум.	Подп.	Дата
Разраб.		Попова		
Пров.		Брацлавский		
Н. контр.		Анопко		
Утв.				

НБ-12.600

Вилка

Лит.	Лист	Листов
		1

Госстрой СССР Союзводоканалниипроект Харьковский Водоканалпроект

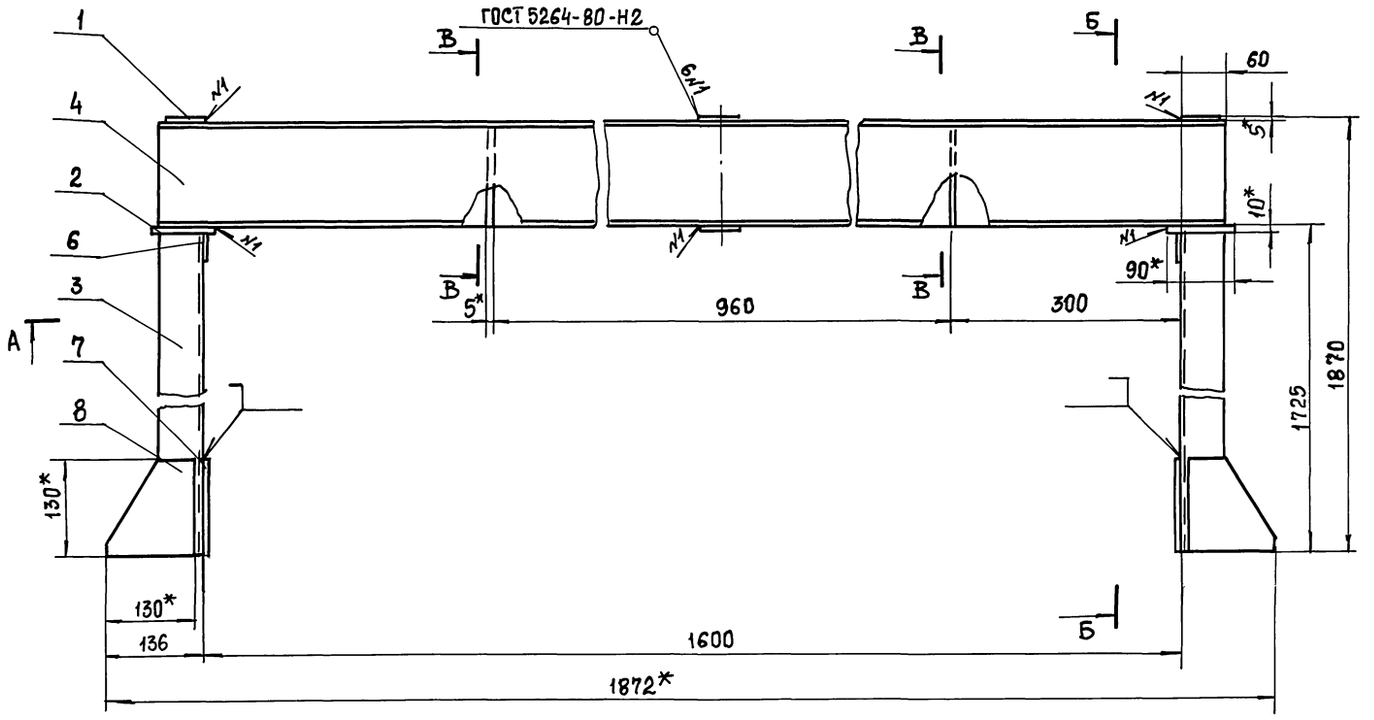

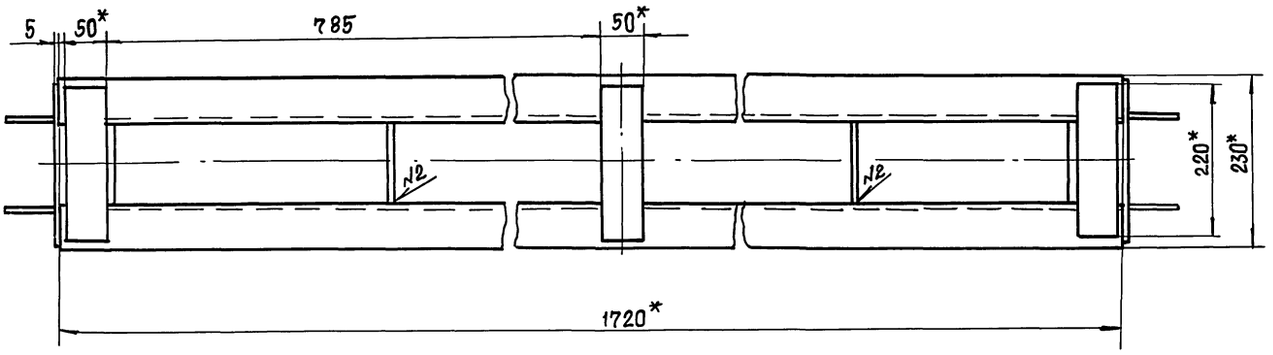

А-А

Г(1:1)

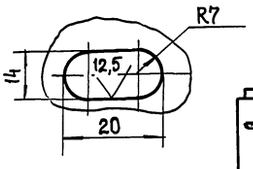

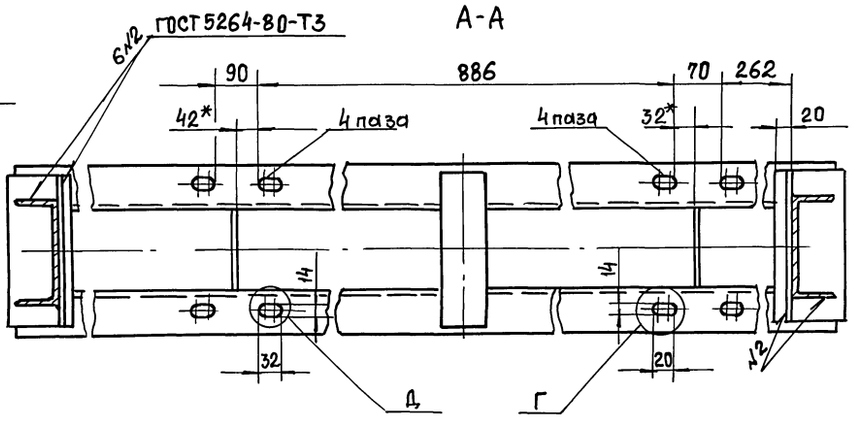

Б-Б

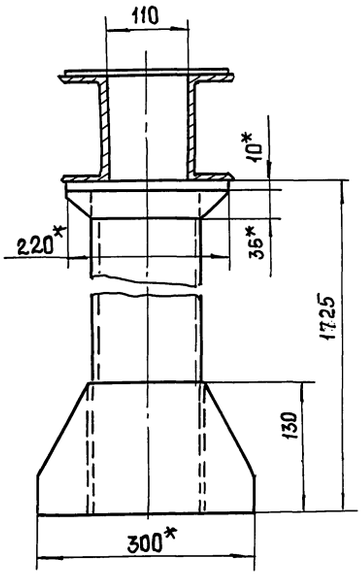

Д(1:1)

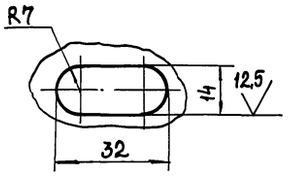

В-В

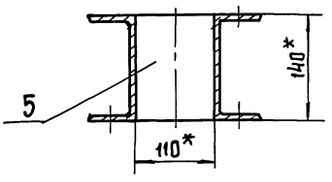

1. $\pm \frac{t_2}{2}$.
2. Шероховатость обрабатываемых поверхностей деталей Б4 $\sqrt{25}$, остальное $\sqrt{}$.
3. * Размеры для справок.

					НБ-12.300 СБ		
Изм.	Лист	№докум.	Подп.	Дата			
Разраб.		Попова			Опора. Сборочный чертеж	Лит.	Масса 60 / Масштаб 1:5
Пров.		Брацлавский				Лист	Листов 1
Т. контр.						Госстрой СССР Союзводоканалниипроект Харьковский Водоканалпроект	
Н. контр.		Анопко					
Утв.							

Типовой проект 902-1-170.91 Альбом 7

НБ-12.308

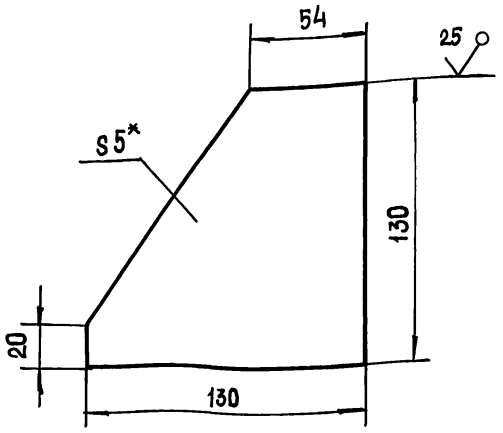

1. $\pm \frac{t_2}{2}$.
2. * Размер для справок.

Изм.	Лист	№ докум.	Подп.	Дата
Разраб.		Попова		
Пров.		Брацлавский		
Т. контр.				
Н. контр.		Анопко		
Утв.				

НБ-12.308

Ребро

Лит.	Масса	Масштаб
	0,7	1:2
Лист	Листов 1	

Лист 6 ГОСТ 19903-74 / Ст 3 ГОСТ 14637-79

Госстрой СССР Союзводоканалниипроект Харьковский Водоканалпроект

Формат А4

НБ-12.306

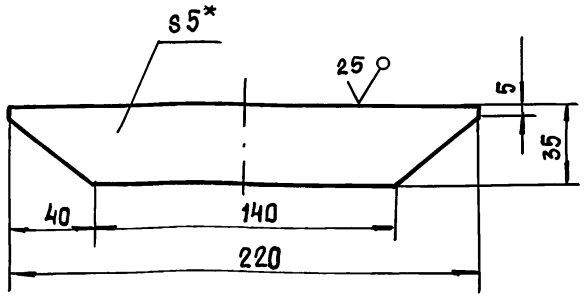

1. $\pm \frac{t_2}{2}$.
2. * Размер для справок.

Изм.	Лист	№ докум.	Подп.	Дата
Разраб.		Попова		
Пров.		Брацлавский		
Т. контр.				
Н. контр.		Анопко		
Утв.				

НБ-12.306

Косынка

Лит.	Масса	Масштаб
	0,3	1:2
Лист	Листов 1	

Лист 5 ГОСТ 19903-74 / Ст 3 ГОСТ 14637-79

Госстрой СССР Союзводоканалниипроект Харьковский Водоканалпроект

Формат А4

НБ-12.307

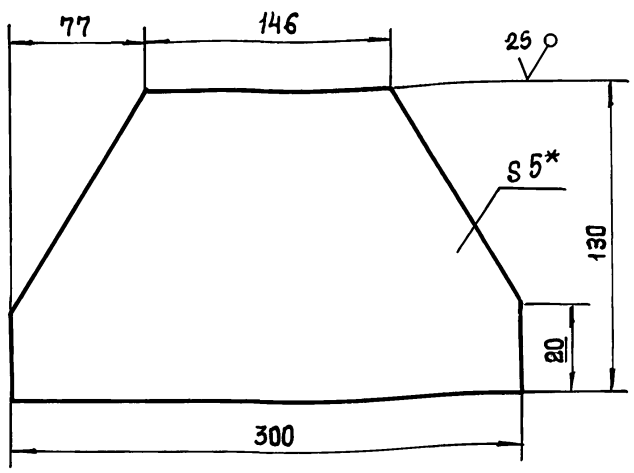

1. $\pm \frac{t_2}{2}$.
2. * Размер для справок.

Изм.	Лист	№ докум.	Подп.	Дата
Разраб.		Попова		
Пров.		Брацлавский		
Т. контр.				
Н. контр.		Анопко		
Утв.				

НБ-12.307

Косынка

Лит.	Масса	Масштаб
	2,1	1:2,5
Лист	Листов 1	

Лист 5 ГОСТ 19903-74 / Ст 3 ГОСТ 14637-79

Госстрой СССР Союзводоканалниипроект Харьковский Водоканалпроект

Формат А4

НБ-12.414

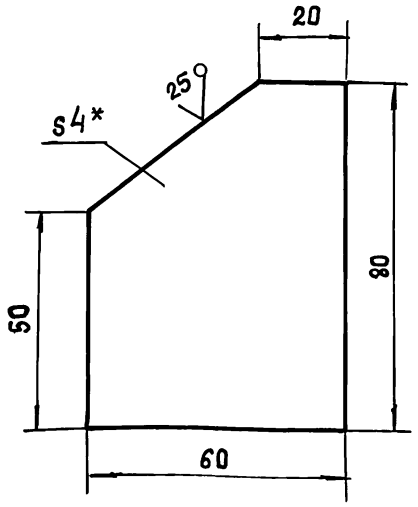

1. $\pm \frac{t_2}{2}$.
2. * Размер для справок.

Изм.	Лист	№ докум.	Подп.	Дата
Разраб.		Попова		
Пров.		Брацлавский		
Т. контр.				
Н. контр.		Анопко		
Утв.				

НБ-12.414

Ребро

Лит.	Масса	Масштаб
	0,2	1:5
Лист	Листов 1	

Лист 4 ГОСТ 19903-74 / Ст 3 ГОСТ 14637-79

Госстрой СССР Союзводоканалниипроект Харьковский Водоканалпроект

Формат А4

Н6-12.412

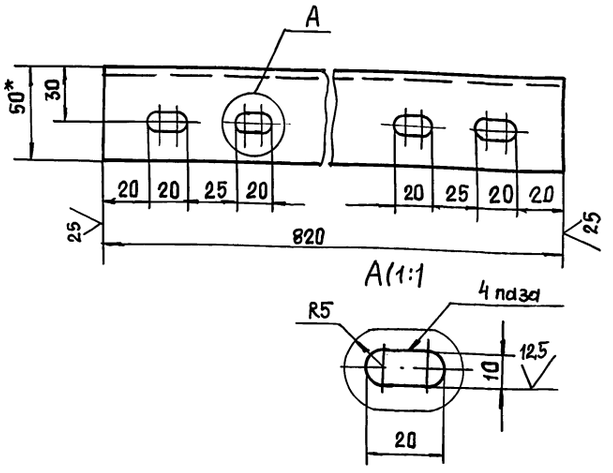

A(1:1)

1. $H14, \pm \frac{t_2}{2}$.
2. * Размер для справок.

Изм	Лист	№ докум.	Подп.	Дата	Н6-12.412			
Разраб		Попова			Швеллер	Лит.	Масса	Масштаб
Пров.		Брацлавский					3,7	1:2
Т. контр.						Лист	Листов 1	
Н. контр.		Анопко			Швеллер 60×50×4 ГОСТ 8278-83 / Ст3 ГОСТ 11474-76	Госстрой СССР Союзводоканалниипроект Харьковский Водоканалпроект		
Утв.								

Формат А4

Н6-12.413

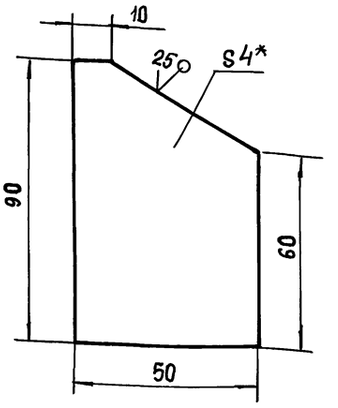

1. $\pm \frac{t_2}{2}$.
2. * Размер для справок.

Изм	Лист	№ докум.	Подп.	Дата	Н6-12.413			
Разраб		Попова			Ребро	Лит.	Масса	Масштаб
Пров.		Брацлавский					0,1	1:1
Т. контр.						Лист	Листов 1	
Н. контр.		Анопко			Лист 4 ГОСТ 19903-74 / Ст3 ГОСТ 14637-79	Госстрой СССР Союзводоканалниипроект Харьковский Водоканалпроект		
Утв.								

Формат А4

Н6-12.401

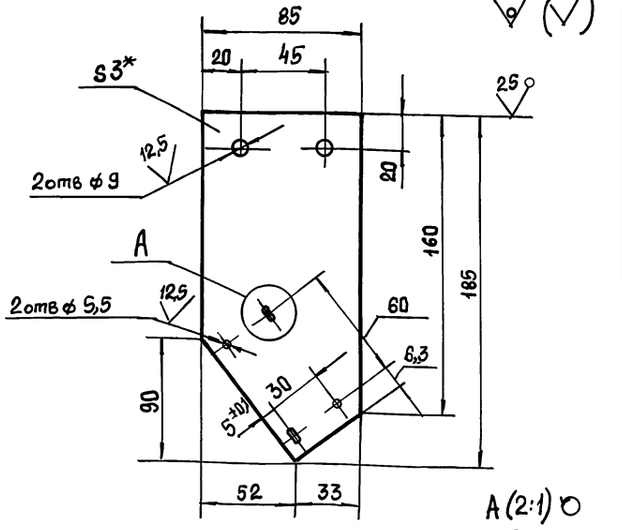

A(2:1)

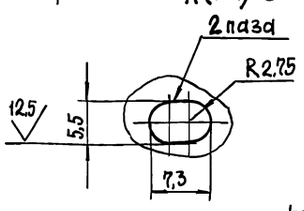

1. Неуказанные предельные отклонения размеров: $H14, \pm \frac{t_2}{2}$.
2. * Размер для справок.

Изм	Лист	№ докум.	Подп.	Дата	Н6-12.401			
Разраб		Попова			Пластина	Лит.	Масса	Масштаб
Пров.		Брацлавский					0,4	1:2
Т. контр.						Лист	Листов 1	
Н. контр.		Анопко			Лист 3 ГОСТ 19903-74 / Ст3 ГОСТ 16523-89	Госстрой СССР Союзводоканалниипроект Харьковский Водоканалпроект		
Утв.								

Формат А4

Н6-12.206

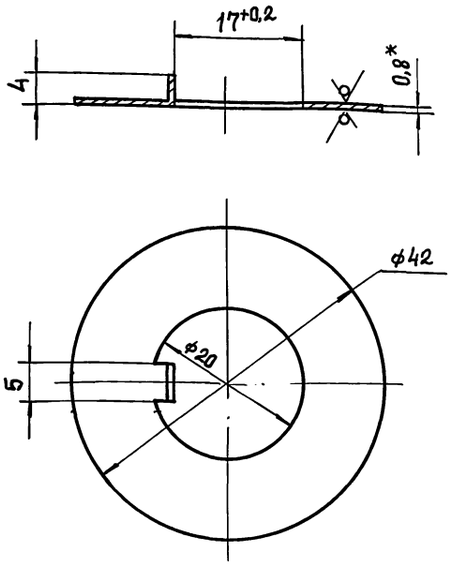

1. Неуказанные предельные отклонения размеров: $H14, h14, \pm \frac{t_2}{2}$.
2. Покрытие Кд 9 хр.
3. * Размер для справок

Изм	Лист	№ докум.	Подп.	Дата	Н6-12.206			
Разраб		Попова			Шайба стопорная	Лит.	Масса	Масштаб
Пров.		Брацлавский					0,08	2:1
Т. контр.						Лист	Листов 1	
Н. контр.		Анопко			Лист 0,8 ГОСТ 19903-74 / Ст3 ГОСТ 16523-89	Госстрой СССР Союзводоканалниипроект Харьковский Водоканалпроект		
Утв.								

Формат А4

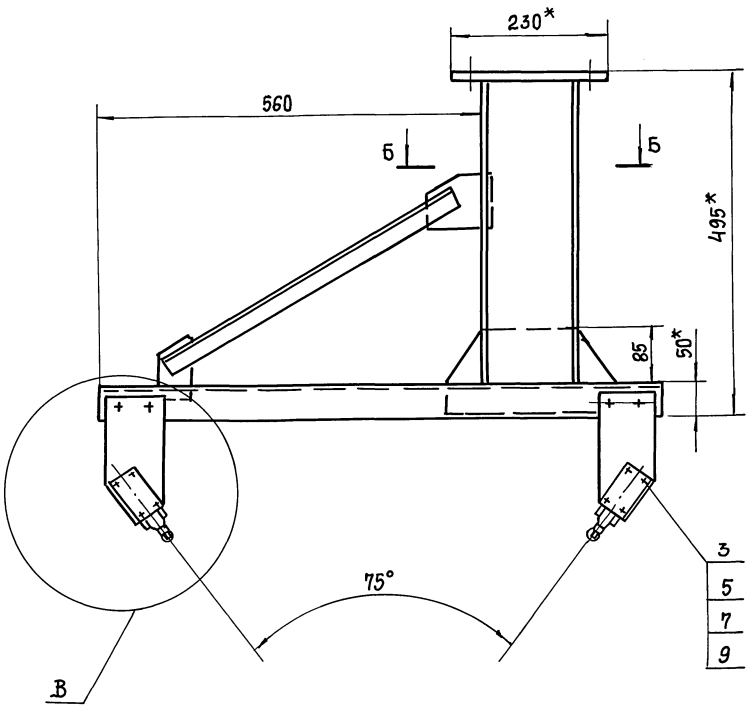

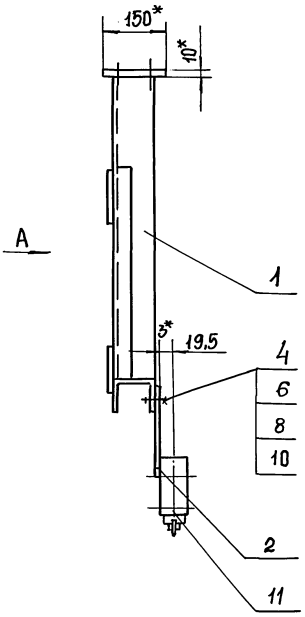

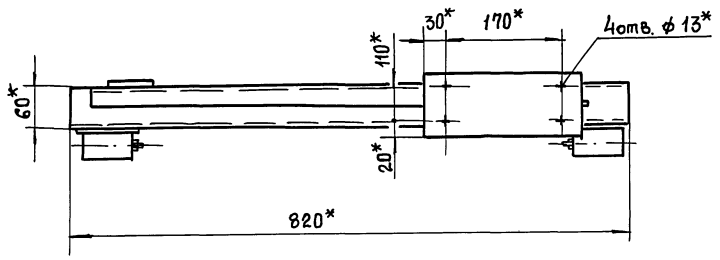

В (1:2)

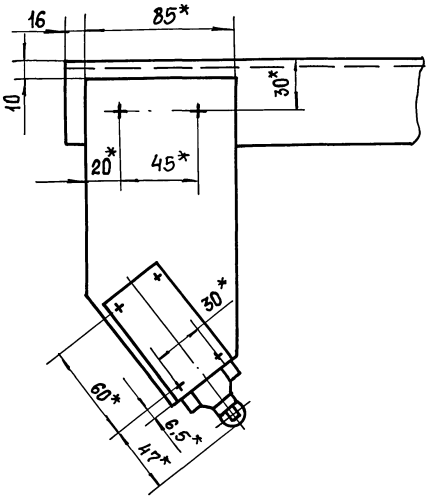

А

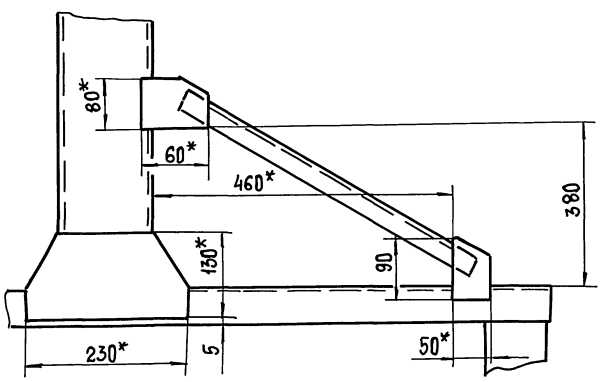

1. $\pm \frac{t_2}{2}$.

2* Размеры для справок.

Б-Б

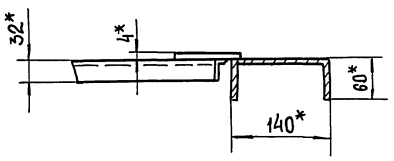

Изм.	Лист	№ докум.	Подп.	Дата	Н6-12.400 СБ		
Разраб.		Попова			Установка конечных выключателей. Сборочный чертеж	Лит.	Масса 15	Масштаб 1:5
Пров.		Брацлавский				Лист	Листов 1	
Т. контр.						Госстрой СССР Союзводоканалниипроект Харьковский Водоканалпроект		
Н. контр.		Анопко						
Утв.								

Копировал: Шелест

Формат А2

Инв. № подл. | Подп. и дата | Взам. инв. № | Инв. № дубл. | Подп. и дата

Типовой проект 902-1-170.91

НБ-12.410 СБ

Типовой проект 902-1-170.91 Альбом 7

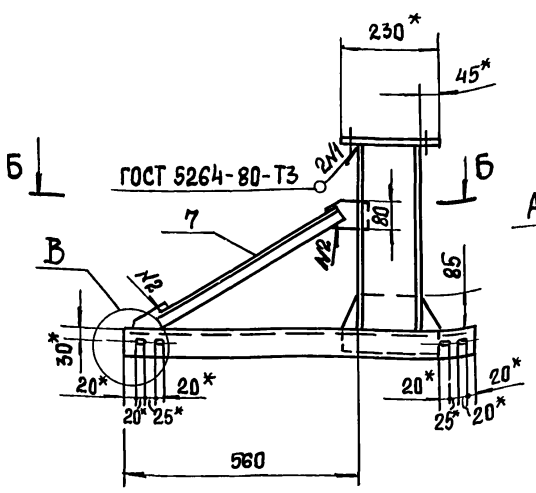

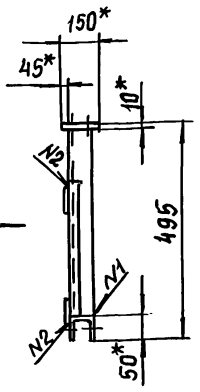

А
М 1:5

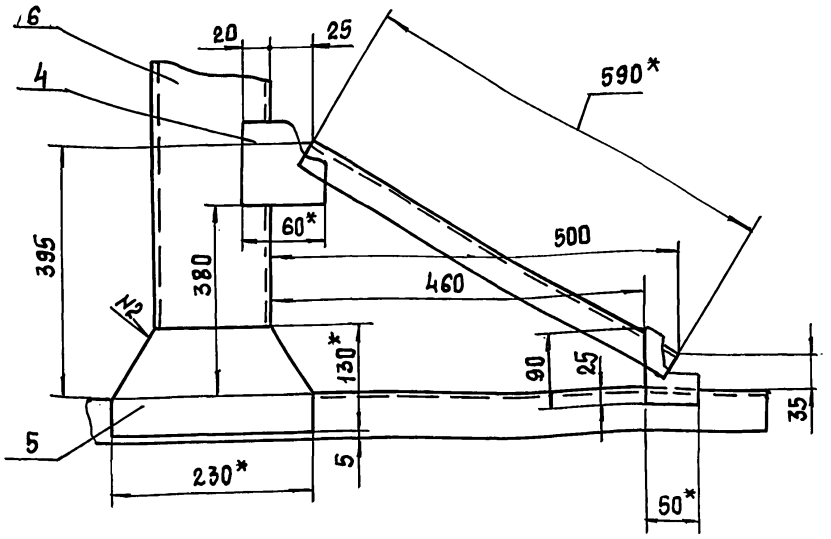

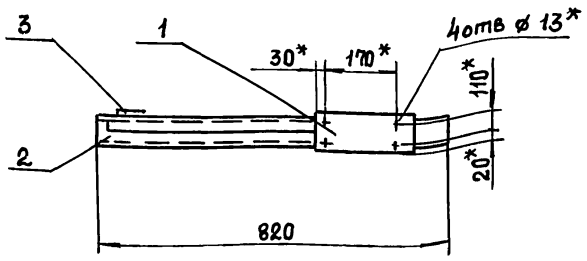

1. $\pm \frac{t_2}{2}$
2. Шероховатость обрабатываемых поверхностей деталей Б4 $\sqrt{25}$, остальное $\sqrt{}$
3. * Размеры для справок.

В (1:4)

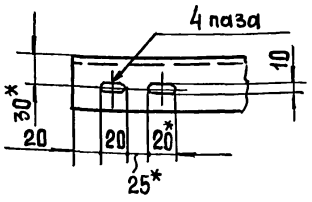

Б-Б
М 1:5

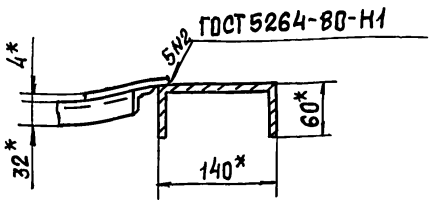

					НБ-12.410 СБ		
Изм.	Лист	№ докум.	Подп.	Дата	Кронштейн	Лит.	Масса	Масштаб
Разраб.		Попова					13	1:10
Пров.		Брацлавский			Сборочный чертеж	Лист	Листов 1
Т. контр.						Госстрой СССР Союзводоканалниипроект Харьковский Водоканалпроект	
Н. контр.		Анопко					
Утв.							

Формат А3

НБ-12.411

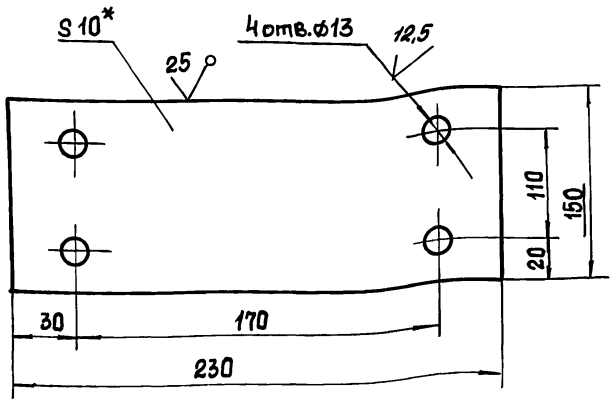

1. Н14, $\pm \frac{t_2}{2}$.
2. * Размер для справок.

					НБ-12.411		
Изм.	Лист	№ докум.	Подп.	Дата	Пластина	Лит.	Масса	Масштаб
Разраб.		Попова					1,6	1:2
Пров.		Брацлавский				Лист	Листов 1
Т. контр.						Госстрой СССР Союзводоканалниипроект Харьковский Водоканалпроект	
Н. контр.		Анопко					
Утв.							

Лист 10 ГОСТ 19903-74 / Ст3 ГОСТ 14637-79

Формат А4

НБ-12.415

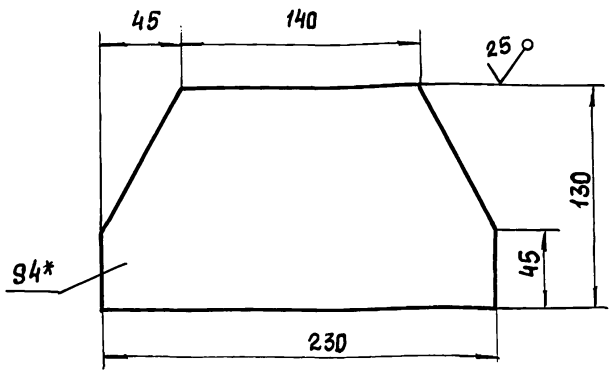

1. $\pm \frac{t_2}{2}$.
2. * Размер для справок.

					НБ-12.415		
Изм.	Лист	№ докум.	Подп.	Дата	Косынка	Лит.	Масса	Масштаб
Разраб.		Попова					0,6	1:2,5
Пров.		Брацлавский				Лист	Листов 1
Т. контр.						Госстрой СССР Союзводоканалниипроект Харьковский Водоканалпроект	
Н. контр.		Анопко					
Утв.							

Лист 4 ГОСТ 19903-74 / Ст3 ГОСТ 14637-79

Формат А4

Н6-12.600 СБ

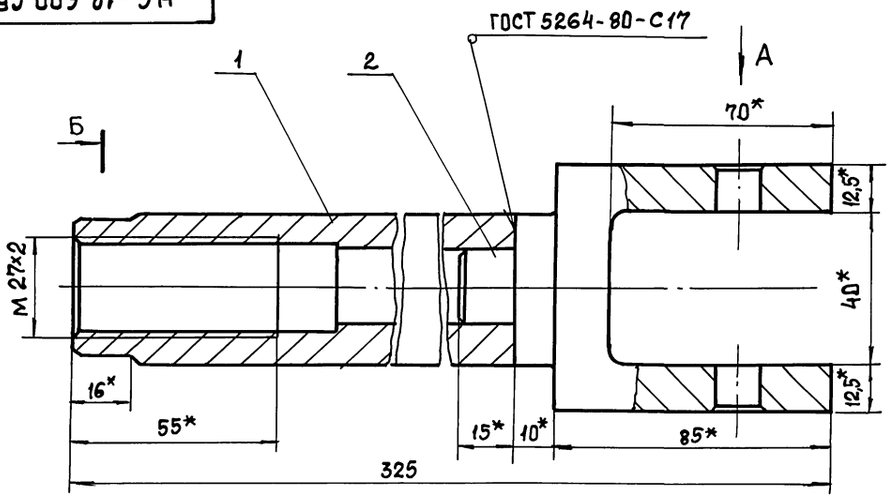

Б Б-Б

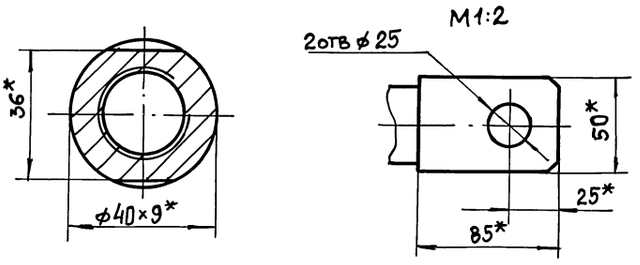

1. $\pm \frac{t_2}{2}$.
2. * Размеры для справок.

					Н6-12.600 СБ	
Изм.	Лист	№ докум.	Подп.	Дата		
Разраб.		Попова			Вилка.	Лит. / Масса / Масштаб
Пров.		Брацлавский			Сборочный чертеж	
Т. контр.						Лист / Листов 1
Н. контр.		Анопко				Госстрой СССР Союзводоканалниипроект Харьковский Водоканалпроект
Утв.						

Формат А3

Инв. № подл. | Подп. и дата | Взам. инв. № | Инв. № дубл. | Подп. и дата

Н6-12.500 СБ

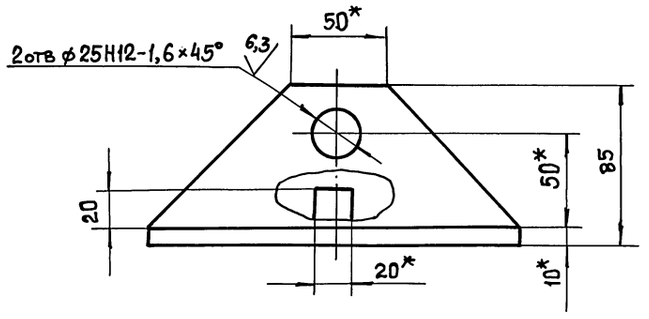

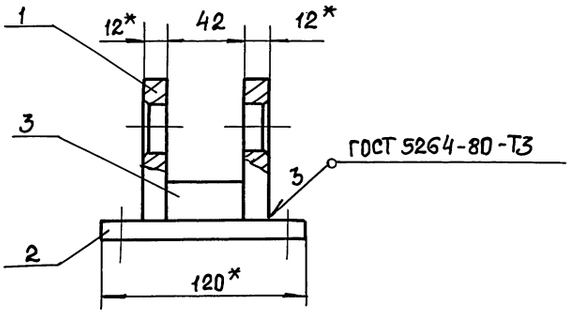

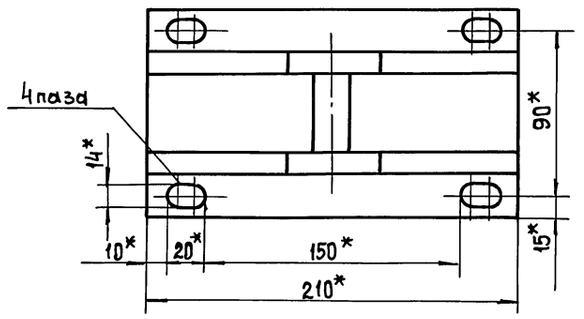

1. Неуказанные предельные отклонения размеров: $\pm \frac{t_2}{2}$.
2. Шероховатость обрабатываемых поверхностей детали Б4 $\overset{25}{\checkmark}$, остальных $\checkmark$.
3. * Размер для справок.

					Н6-12.500 СБ	
Изм.	Лист	№ докум.	Подп.	Дата		
Разраб.		Попова			Кронштейн.	Лит. / Масса / Масштаб
Пров.		Брацлавский			Сборочный чертеж	4,0 / 1:2
Т. контр.						Лист / Листов 1
Н. контр.		Анопко				Госстрой СССР Союзводоканалниипроект Харьковский Водоканалпроект
Утв.						

Н6-12.502

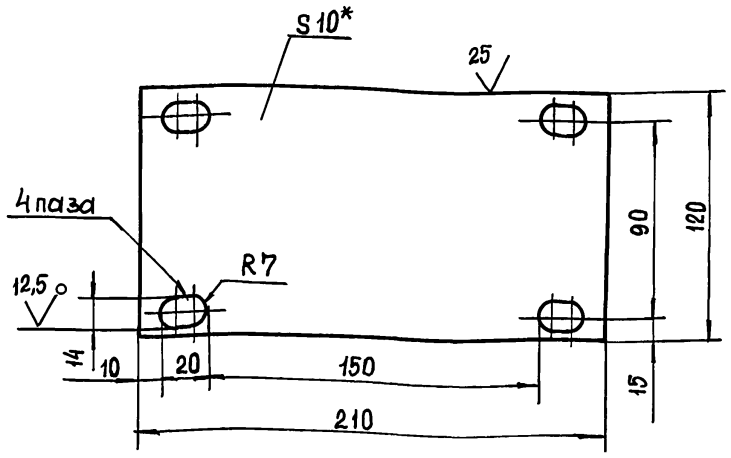

1. H14, $\pm \frac{t2}{2}$.
2. * Размер для справок

Изм	Лист	№докум.	Подп.	Дата
Разраб.		Попова		
Пров.		Брацлавский		
Т. контр.				
Н. контр.		Анопко		
Утв.				

Н6-12.502

Плита

Лит.	Масса	Масштаб
	1,8	1:2
Лист	Листов 1	

Лист 10 ГОСТ 19903-74
Ст3 ГОСТ 14637-79

Госстрой СССР Союзводоканалниипроект Харьковский Водоканалпроект

Формат А4

Н6-12.501

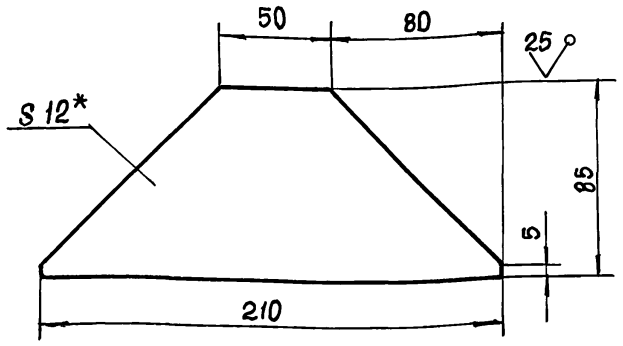

1. $\pm \frac{t2}{2}$.
2. * Размер для справок.

Изм	Лист	№докум.	Подп.	Дата
Разраб.		Попова		
Пров.		Брацлавский		
Т. контр.				
Н. контр.		Анопко		
Утв.				

Н6-12.501

Косынка

Лит.	Масса	Масштаб
	1,6	1:2
Лист	Листов 1	

Лист 12 ГОСТ 19903-74
Ст3 ГОСТ 14637-79

Госстрой СССР Союзводоканалниипроект Харьковский Водоканалпроект

Формат А4

Н6-12.601

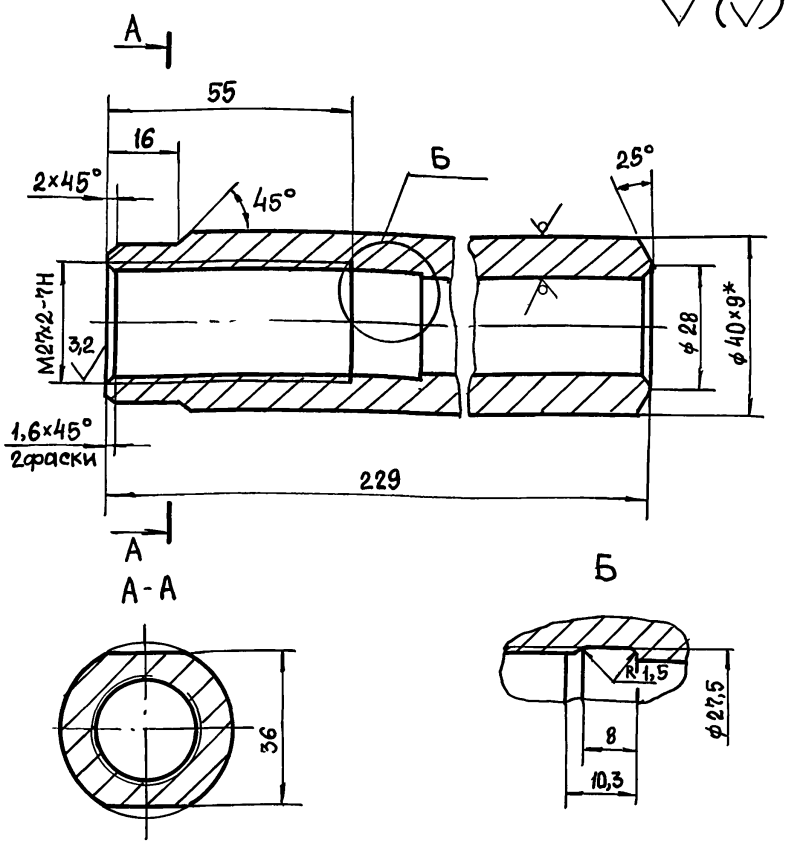

1. Неуказанные пред. откл. размеров: H14, h14, $\pm t_2/2$.
2. * Размер для справок.

Изм	Лист	№докум.	Подп.	Дата
Разраб.		Попова		
Пров.		Брацлавский		
Т. контр.				
Н. контр.		Анопко		
Утв.				

Н6-12.601

Тяга

Лит.	Масса	Масштаб
	1,4	1:1
Лист	Листов 1	

Труба 40x9 ГОСТ 8734-75
Ст3 ГОСТ 8733-87

Госстрой СССР Союзводоканалниипроект Харьковский Водоканалпроект

Формат А4

Н6-12.602

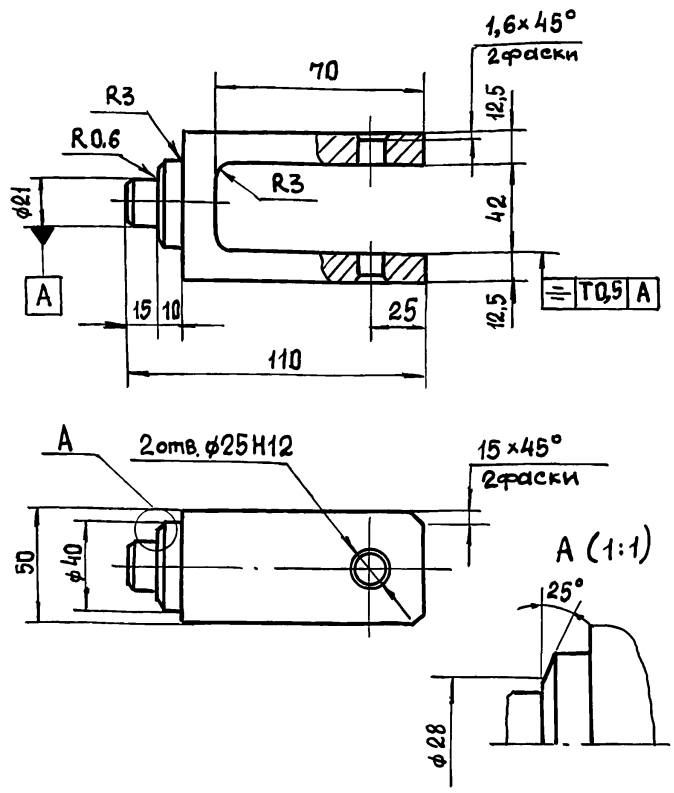

Неуказанные предельные отклонения размеров: $h14, \pm t_2/2$.

Изм	Лист	№докум.	Подп.	Дата
Разраб.		Попова		
Пров.		Брацлавский		
Т. контр.				
Н. контр.		Анопко		
Утв.				

Н6-12.602

Скоба

Лит.	Масса	Масштаб
	1,7	1:2
Лист	Листов 1	

Ст3 ГОСТ 380-88

Госстрой СССР Союзводоканалниипроект Харьковский Водоканалпроект

Типовой проект 902-1-170.91 Альбом 7

Н7-01.000 СБ

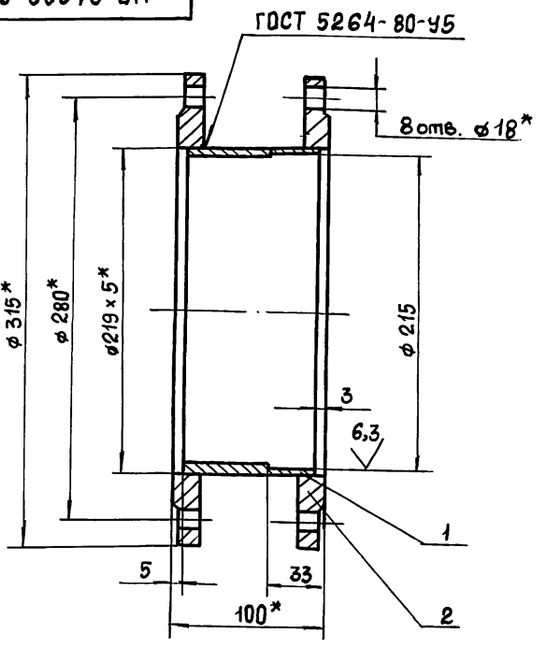

1. $H14, \pm \frac{t_2}{2}$.
2. * Размеры для справок.

Изм	Лист	№ докум.	Подп.	Дата
Разраб.		Попова		
Пров.		Брацлавский		
Т. контр.				
Н. контр.		Анопко		
Утв.				

Н7-01.000 СБ

Патрубок. Сборочный чертеж

Лит.	Масса	Масштаб
	12,7	1:2,5
Лист	Листов 1	

Госстрой СССР Союзводоканалниипроект Харьковский Водоканалпроект

Формат А4

Н7-00.002

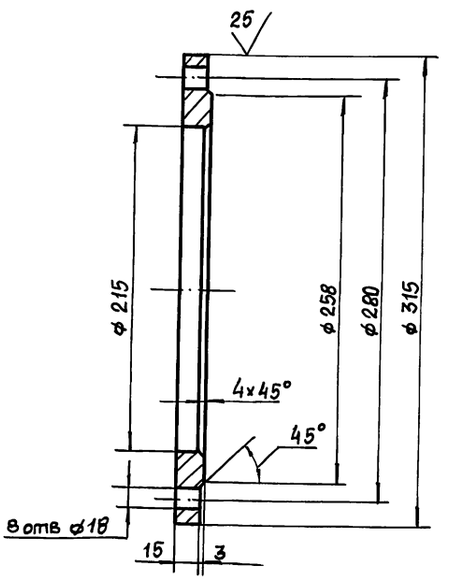

Предельные отклонения размеров: $H14, h14, \pm \frac{t_2}{2}$.

Изм	Лист	№ докум.	Подп.	Дата
Разраб.		Попова		
Пров.		Брацлавский		
Т. контр.				
Н. контр.		Анопко		
Утв.				

Н7-00.002

Фланец

Лит.	Масса	Масштаб
	4,7	1:2,5
Лист	Листов	

Госстрой СССР Союзводоканалниипроект Харьковский Водоканалпроект

Ст3 ГОСТ 380-88

Формат А4

Н7-00.000 СБ

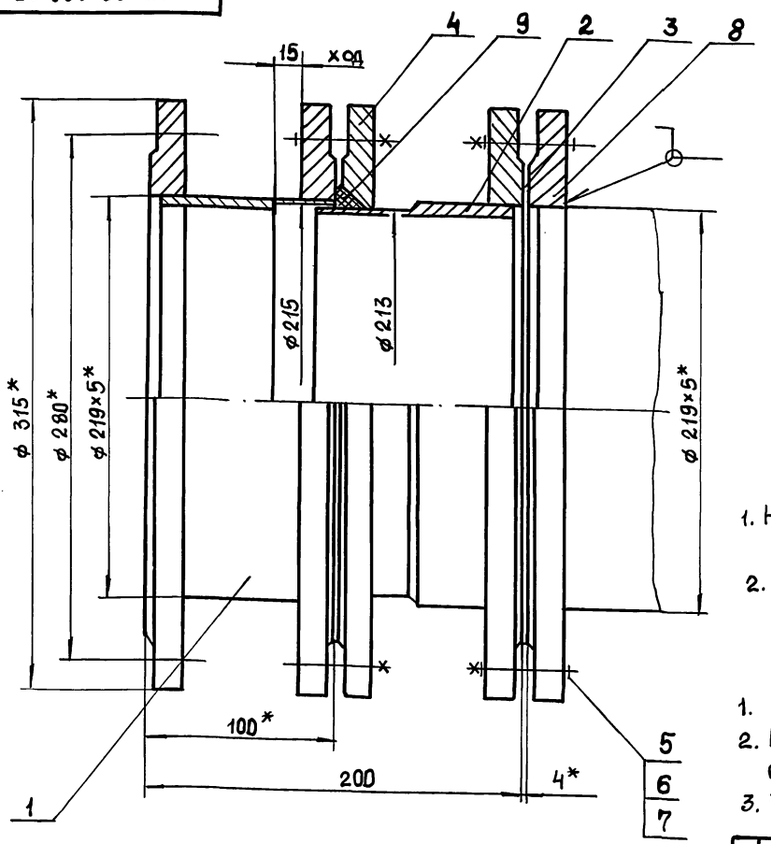

Техническая характеристика:

1. Назначение - монтаж насосов и трубопроводов.
2. Рабочее давление, МПа - 0,1

Технические требования

1. $\pm \frac{t_2}{2}$.
2. Патрубок испытать под давлением 0,2 МПа в течении 3ч.
3. * Размеры для справок.

Изм	Лист	№ докум.	Подп.	Дата
Разраб.		Попова		
Пров.		Брацлавский		
Т. контр.				
Н. контр.		Анопко		
Утв.				

Н7-00.000 СБ

Патрубок монтажный. Сборочный чертеж

Лит.	Масса	Масштаб
	31,7	1:2
Лист	Листов 1	

Госстрой СССР Союзводоканалниипроект Харьковский Водоканалпроект

Формат А3

Подп. и дата | Инв. № дубл. | Взам. инв. № | Подп. и дата | Инв. № подл.

Типовой проект 902-1-170.91 Альбом 7

Н7-00.001

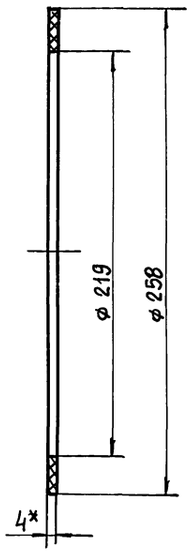

1. H14, h14.
2. *Размер для справок.

Изм.	Лист	№ докум.	Подп.	Дата	Н7-00.001			
Разраб.		Попова			Прокладка	Лит.	Масса	Масштаб
Пров.		Брацлавский					0,004	1:2
Т. контр.						Лист	Листов 1	
Н. контр.		Анопко			Пластина I, лист ТМКЩ-С-4 ГОСТ 7338-77	Госстрой СССР Союзводоканалниипроект Харьковский Водоканалпроект		
Утв.								

Формат А4

Н7-02.000 СБ

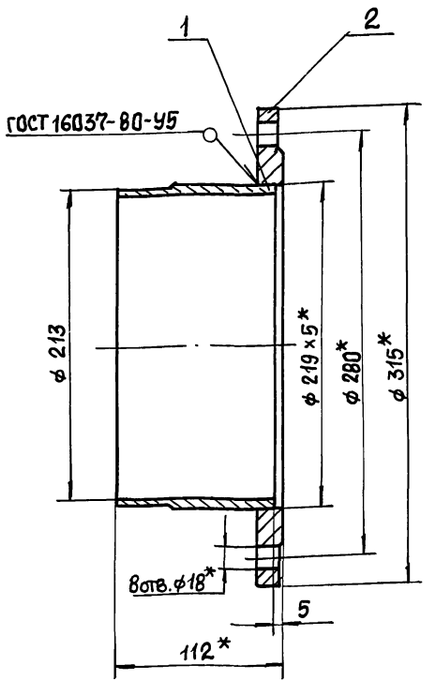

1. $\pm \frac{t_2}{2}$.
2. *Размеры для справок.

Изм.	Лист	№ докум.	Подп.	Дата	Н7-02.000 СБ			
Разраб.		Попова			Патрубок. Сборочный чертеж	Лит.	Масса	Масштаб
Пров.		Брацлавский					7,2	1:2,5
Т. контр.						Лист	Листов 1	
Н. контр.		Анопко				Госстрой СССР Союзводоканалниипроект Харьковский Водоканалпроект		
Утв.								

Формат А4

Н7-02.001

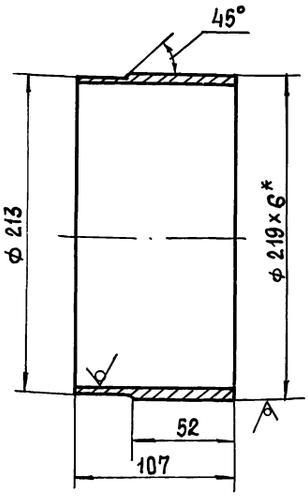

1. h14, $\pm \frac{t_2}{2}$.
2. *Размеры для справок.

Изм.	Лист	№ докум.	Подп.	Дата	Н7-02.001			
Разраб.		Попова			Труба	Лит.	Масса	Масштаб
Пров.		Брацлавский					2,4	1:2,5
Т. контр.						Лист	Листов 1	
Н. контр.		Анопко			Труба 219×6 ГОСТ 10704-76 / В10 ГОСТ 10705-80	Госстрой СССР Союзводоканалниипроект Харьковский Водоканалпроект		
Утв.								

Формат А4

Н7-01.001

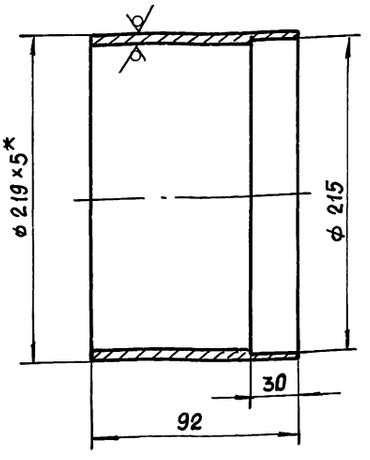

1. H14, $\pm \frac{t_2}{2}$.
2. * Размер для справок.

Изм.	Лист	№ докум.	Подп.	Дата	Н7-01.001			
Разраб.		Попова			Труба	Лит.	Масса	Масштаб
Пров.		Брацлавский					2,8	1:2,5
Т. контр.						Лист	Листов 1	
Н. контр.		Анопко			Труба 219×5 ГОСТ 10704-76 / В10 ГОСТ 10705-80	Госстрой СССР Союзводоканалниипроект Харьковский Водоканалпроект		
Утв.								

Формат А4

gost.e-ecolog.ru