ТИПОВОЙ ПРОЕКТ
901-3-195.84

БЛОК РЕАГЕНТНОГО ХОЗЯЙСТВА ДЛЯ СТАНЦИИ ОЧИСТКИ ВОДЫ ПОВЕРХНОСТНЫХ ИСТОЧНИКОВ

С СОДЕРЖАНИЕМ ВЗВЕШЕННЫХ ВЕЩЕСТВ ДО 50 МГ/Л

ПРОИЗВОДИТЕЛЬНОСТЬЮ 50 ТЫСМ^3/СУТКИ

АЛЬБОМ II

АРХИТЕКТУРНО-СТРОИТЕЛЬНАЯ ЧАСТЬ

				ПРИВЯЗАН
				ИНВ.№

gost.e-ecolog.ru

ТИПОВОЙ ПРОЕКТ
901-195.84

БЛОК РЕАГЕНТНОГО ХОЗЯЙСТВА

ДЛЯ СТАНЦИИ ОЧИСТКИ ВОДЫ ПОВЕРХНОСТНЫХ ИСТОЧНИКОВ С СОДЕРЖАНИЕМ ВЗВЕШЕННЫХ ВЕЩЕСТВ ДО 50 МГ/Л

ПРОИЗВОДИТЕЛЬНОСТЬЮ 50 ТЫС. $М^3$/СУТКИ

СОСТАВ ПРОЕКТА

АЛЬБОМ I – ПОЯСНИТЕЛЬНАЯ ЗАПИСКА.
АЛЬБОМ II – АРХИТЕКТУРНО-СТРОИТЕЛЬНАЯ ЧАСТЬ.
АЛЬБОМ III – ТЕХНОЛОГИЧЕСКАЯ, САНТЕХНИЧЕСКАЯ ЧАСТИ, НЕСТАНДАРТИЗИРОВАННОЕ ОБОРУДОВАНИЕ.
АЛЬБОМ IV – ЭЛЕКТРОТЕХНИЧЕСКАЯ ЧАСТЬ, АВТОМАТИЗАЦИЯ ТЕХНОЛОГИЧЕСКОГО ПРОЦЕССА, ЭЛЕКТРИЧЕСКОЕ ОСВЕЩЕНИЕ, СВЯЗЬ И СИГНАЛИЗАЦИЯ.
АЛЬБОМ V – СТРОИТЕЛЬНЫЕ ИЗДЕЛИЯ.
АЛЬБОМ VI – ВЕДОМОСТЬ ПОТРЕБНОСТИ В МАТЕРИАЛАХ.
АЛЬБОМ VII – СПЕЦИФИКАЦИИ ОБОРУДОВАНИЯ.
АЛЬБОМ VIII – СБОРНИК СПЕЦИФИКАЦИЙ ОБОРУДОВАНИЯ
АЛЬБОМ IX – СМЕТЫ.
ЧАСТЬ 1
ЧАСТЬ 2

АЛЬБОМ II

РАЗРАБОТАН

ЦНИИЭП инженерного оборудования городов, жилых и общественных зданий

ГЛАВНЫЙ ИНЖЕНЕР ИНСТИТУТА А. КЕТАОВ

ГЛАВНЫЙ ИНЖЕНЕР ПРОЕКТА Н. СОКОЛОВА

УТВЕРЖДЕН ГОССТРОЕМ
ПРИКАЗ № 30 ОТ 31 ЯНВАРЯ 1984Г
ВВЕДЕН В ДЕЙСТВИЕ
ЦНИИЭП ИНЖЕНЕРНОГО ОБОРУДОВАНИЯ
ПРИКАЗ N50 ОТ 28 АПРЕЛЯ 1984Г.

ПРИВЯЗАН

ИНВ.№

Альбом II

Типовой проект 901-3-195.84

Содержание альбома.

Лист	Наименование	Стр.
	Содержание альбома	2
	Листы марки АР	
1	Общие данные	3
2	Планы на отм. -2.500; -0.800; 0.000 0.600.	4
3	План на отм. 3.600 и 4.200	5
4	Планы отверстий на отм. 0.000; 3.600 и 4.200	6
5	Разрезы 1-1 ÷ 4-4	7
6	Фасады 1-14; 14-1; Г-А; А-В	8
7	Планы и спецификация сборных перегородок	9
	спецификация гардеробного оборудования фрагменты 1 и 2	
8	Схема расположения перегородок в осях 9÷13	10
9	Ведомость и спецификация перемычек.	11
10	Планы и экспликация полов.	12
11	Ведомость отделки помещений. Спецификация элементов заполнения проёмов.	13
12	Переходная галерея. Планы. Фасад. Разрезы.	14
13	Переходная галерея. Детали.	15
	Листы марки КЖ	
1	Общие данные (начало)	16
2	Общие данные (продолжение)	17
3	Общие данные (окончание)	18
4	Схема расположения подпорных стен в осях „1-2": Опалубочные чертежи. монолитных участков Ум1 ÷ Ум4	19
5	Армирование монолитных участков Ум1; Ум2	20
6	Армирование монолитных участков Ум3, Ум4. Монолитная балка БМ1.	21
7	Спецификация монолитных участков Ум1÷ Ум4 и монолитной балки БМ1	22
8	Схемы расположения плит покрытия на отм. 0.600; 1.800; 3.000.	23
9	Схемы расположения щитов 88 РЕ1	24
10	Схема расположения емкостей РЕ1; РЕ2. поддонов ПД1; ПД2 и каналов в осях „1-2"	25
11	Схема расположения плит в поддонах ПД1; ПД2. Спецификация.	26
12	Схема расположения фундаментов и фундаментных балок в осях 3-8. Разрезы 1-1÷ 22	27
13	Схема расположения фундаментов в осях 3-8. Сечения 3-3÷ 14-14	28
14	Фундаменты Фм1; Фм5	29
15	Фундаменты Фм2; Фм3. Опалубочный чертеж и армирование.	30
16	Фундамент Фм4. Опалубочный чертеж. Армирование	31
17	Схема расположения фундаментов, фундаментных балок, подпорных стен в осях 9-14. Сечения 15-15÷17-17	32
18	Схема расположения фундаментов в осях 9-14. Сечения 18÷18 ÷ 24-24	33
19	Схема расположения фундаментов в осях 9-14 Сечения 25-25 ÷ 31-31	34
20	Фундаменты Фм6÷Фм8. Опалубочный чертеж. Армирование	35
21	Фундаменты Фм9÷Фм12. Опалубочный чертеж и Армирование	36
22	Фундаменты Фм13÷ Фм 17	37
23	Фундаменты Фм 18÷ Фм 21	38
24	Схема расположения емкостей, фундаментов под оборудование, каналов и приямков в осях 3-8. Разрезы.	39
25	Схема расположения фундаментов под оборудование, каналов и приямков в осях 9÷14	40
26	Схема расположения фундаментов под оборудование, каналов и приямков в осях 9÷14 Разрезы 1-1÷6-6.	41
27	Фундаменты под оборудование Ф01÷ Ф08	42
28	Схема расположения приямков и каналов в осях 7-8; А-Б.	43
29	Растворные баки коагулянта РЕ1. Опалубочный чертеж. Армирование.	44
30	Растворные баки коагулянта РЕ1. Армирование.	45
31	Баки хранения коагулянта РЕ2. Опалубочный чертеж. Армирование.	46
32	Баки хранения коагулянта РЕ2. Армирование	47
33	Антикоррозионная защита емкостей РЕ1; РЕ2.	48
34	Расходные баки коагулянта и полиакриламида РЕ3. План. Вид А-А; Разрез Б-Б.	49
35	Расходные баки коагулянта и полиакриламида РЕ3. Армирование.	50
36	Баки хранения известкового теста РЕ4. Опалубочный чертеж. Армирование.	51
37	Баки хранения известкового теста РЕ4. Армирование.	52
38	Баки раствора кремнефтористого натрия РЕ5. Опалубочный чертеж. Армирование.	53
39	Баки крепкого раствора известкового молока РЕ6. Опалубочный чертеж. Армирование.	54
40	Схемы расположения колонн, ригелей и диафрагм жесткости I и II этажей в осях 3÷8; А÷В	55
41	Спецификация к схемам расположения колонн, ригелей и диафрагм жесткости I и II этажей в осях 3÷8, А-В. Разрезы 3-3÷4-4	56
42	Схемы расположения плит покрытия и перекрытия Разрезы 1-1; 2-2.	57
43	Схемы расположения лестничных маршей, площадок и проступей.	58
44	Схемы расположения стеновых панелей в осях 3÷8 и А÷В.	59
45	Схемы расположения колонн, балок, плит покрытия в осях 9÷14	60
46	Схемы расположения стеновых панелей по осям „А", „В", „9", „14".	61
47	Схемы расположения перекрытия на отм. 0.000, 3.600. Разрезы 1-1÷ 11-11	62
48	Схема расположения приточной и вытяжной камеры на отм 3.600.	63
49	Схемы расположения закладных изделий для крепления трубопроводов.	64
50	Переходная галерея. Схемы расположения колонн, ригелей, плит покрытия, фундаментов.	65
51	Переходная галерея. Схема расположения стеновых панелей.	66
	Листы марки КМ	
1	Общие данные. Техническая спецификация стали	67
2	Техническая спецификация металла.	68
3	Техническая спецификация металла на типовые конструкции	69
4	Ведомость металлоконструкции по видам профилей.	69
5	Спецификация элементов лестниц, перил, ограждений и переходных площадок	70
6	Схемы расположения площадок на отм. 0.600, 1.800. Разрезы 1-1 ÷ 4-4.	71
7	Схемы расположения площадок и ограждений на отм. 0.000; 0.600; 3.600. Разрезы 5-5 ÷ 14-14.	72
8	Схемы расположения площадок на отм. 3.000; 4.200 Разрезы 16-16÷ 24-24. Узлы I; II.	73
9	Схемы расположения площадок на отм. 0.000, 2.400, 4.200; 4.800. Разрезы 25-25 ÷ 30-30	74
10	Схема расположения площадки на отм 2.400. Разрезы 32-32 ÷ 38-38. Узлы III - IV	75
11	Схема расположения подкрановых путей. Разрезы 1-1 ÷ 5-5	76
12	Схема расположения подкрановых путей. Узлы 1÷ 5	77

Инв. № подл. | Подпись и дата | Взам. инв. №

Альбом II

Типовой проект 901-3-195.84

Ведомость основных комплектов рабочих чертежей.

Обозначение		Наименование	Примечание
901-3-195.84	АР	Архитектурные решения	Альбом II
901-3-195.84	КЖ	Конструкции железобетонные	Альбом II
	КМ	Конструкции металлические	Альбом II
901-3-195.84	ТХ	Технологические решения	Альбом III
901-3-195.84	ОВ	Отопление и вентиляция	Альбом III
901-3-195.84	ЭМ	Силовое электрооборудование	Альбом IV
901-3-195.84	АТХ	Автоматизация технологического процесса	Альбом IV
901-3-195.84	СС	Связь и сигнализация	Альбом IV
901-3-195.84	ЭО	Электрическое освещение	Альбом IV
901-3-195.84	ВК	Внутренний водопровод и канализация	Альбом III

Ведомость рабочих чертежей основного комплекта

Лист	Наименование	Примечание
1	Общие данные.	4
2	Планы на отм. -2.500; -0.800; 0.000; 0.600	5
3	План на отм. 3.600 и 4.200	6
4	Планы отверсий на отм. 0.000; 3.600 и 4.200	7
5	Разрезы 1-1÷4-4	8
6	Фасады 1-14; 14-1; Г-А; А-Г	9
7	Планы и спецификация сборных перегородок.	10
	Спецификация гардеробного оборудования Фрагменты 1 и 2	
8	Схема расположения перегородок в осях 9÷13	11
9	Ведомость и спецификация перемычек План кровли	12
10	Планы и экспликация полов.	13
11	Ведомость отделки помещений.	14
	Спецификация элементов заполнения проемов.	
12	Переходная галерея. Планы, Фасад, Разрезы	15
13	Переходная галерея. Детали.	16

Ведомость ссылочных и прилагаемых документов

Обозначение	Наименование комплекта	Примечание
ГОСТ 12506-81	Окна деревянные для зданий промышленных предприятий	
ГОСТ 14624-69	Двери деревянные для зданий промышленных предприятий	
1.431-15, Вып. 3	Перегородки многоэтажных зданий с каркасом.	
1.138-10, Выпуск 1	Перемычки железобетонные для зданий с кирпичными стенами	
2.430-3 Выпуск 2; 3	Типовые архитектурно-строительные детали промышленных зданий с кирпичными стенами.	
1.136-10	Двери деревянные внутренние для жилых общественных зданий	
1.236-6, Вып. 1, часть 1	Окна и балконные двери общественных зданий.	
2.460-18, Вып. 1	Узлы покрытий одноэтажных производственных зданий с рулонными кровлями и железобетонными плитами	
Шифр 41-74	Ворота распашные 3.3.6х3.0; 3.3.6х3.6; 3.3.6х4.2, 3.4.9х5.4 с ручными приборами открывания	
1.431-6	Кирпичные перегородки для одноэтажных и многоэтажных производственных зданий.	
2.436-14	Архитектурно-строительные детали окон с применением деревянных оконных блоков по ГОСТ 12506-81	
1.236-5, Выпуск 1	Противопожарные двери общественных зданий.	
Типовой проект 407-3-166/75 альбом III	Трансформаторные подстанции с кабельными вводами 6-10кВ на два трансформатора мощностью до 2х400 кВа Типовые детали и конструкции.	
1.431-20 Вып. 1, 4, 7	Перегородки одноэтажных производственных зданий	

Ведомость спецификации

NN листов	Наименование	Примечание
2	Спецификация элементов заполнения проемов	
7	Спецификация перемычек.	

Общие указания

1. Здание II степени огнестойкости.
2. Относительная отм. 0.000 соответствует абсолютной отм. [redacted]
3. Ограждающие конструкции - керамзитобетонные панели $\gamma \leq 900$ кг/м³, кирпичные вставки.
4. Кирпичные вставки наружных стен, внутренние стены и перегородки выполняются из керамического кирпича рядового полнотелого обыкновенного марки 100 (ГОСТ 530-80) Мрз ≥ 15 на цементно-песчаном растворе марки 25.
5. Горизонтальная гидроизоляция стен от капиллярной влаги осуществляется слоем цементно-песчаного раствора состава 1:2 толщиной 20мм на отм. -0.030
6. Наружные поверхности кирпичных вставок выполняются с расшивкой швов.
7. Вокруг здания устраивается отмостка с асфальтовым покрытием шириной 1,0м.
8. Оконные и дверные откосы в кирпичных стенах оштукатуриваются цементно-песчаным раствором марки 50
9. Наружные поверхности панельных стен и кирпичных вставок окрашиваются цементно-перхлорвиниловыми красками.
10. Столярные изделия окрашиваются масляной краской за 2 раза.

Настоящий проект разработан в соответствии с действующими нормами и правилами и предусматривает в части архитектурно-строительных решений мероприятия, обеспечивающие взрывную, взрывопожарную и пожарную безопасность при эксплуатации здания.

Главный архитектор проекта /Глебов/

Основные строительные показатели

Наименование	Ед. изм.	Количество
Площадь застройки	м²	1123.5
Строительный объем	м³	7341.4
В том числе: подземная часть	м³	726.20
переходная галерея	м³	290.0
Общая площадь	м²	1507,8

Инв. № подл. | Подпись и дата | Взам. инв. №

Привязан			
Инв. №			
ТП 901-3-195.84			АР
Провер.	Глебов		
Ст. арх.	Самоделкина		
ГИП	Левина		
ГАП	Глебов		
Гл. конст.	Шпиро		
Н. контр.	Глебов		
Нач. отд.	Красавин		
Гл. инж. пр.	Кетлов		

Блок реагентного хозяйства для станции очистки воды производительностью 50 тыс. м³/сутки

Стадия	Лист	Листов
Р	1	

Общие данные

ЦНИИЭП инженерного оборудования г. Москва

Копировал Филиппова Формат А2

Типовой проект 901-3-195.84 Альбом III

План на отм. -2.500; -0.800; 0.000; 0.600

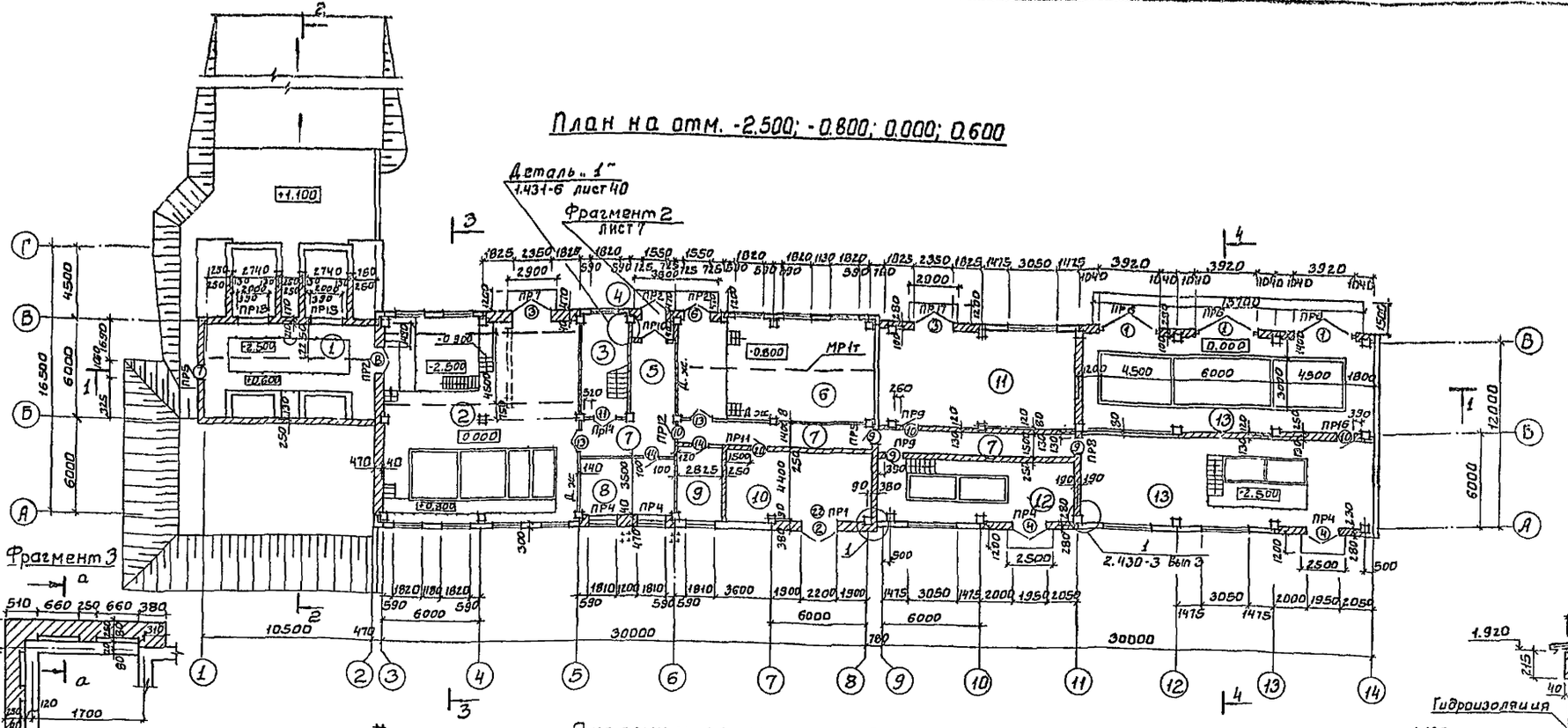

Фрагмент 3

Фрагмент 4

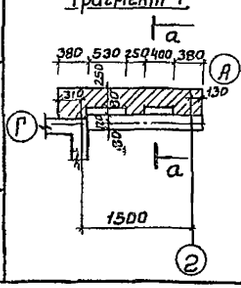

План на отм. -2.500

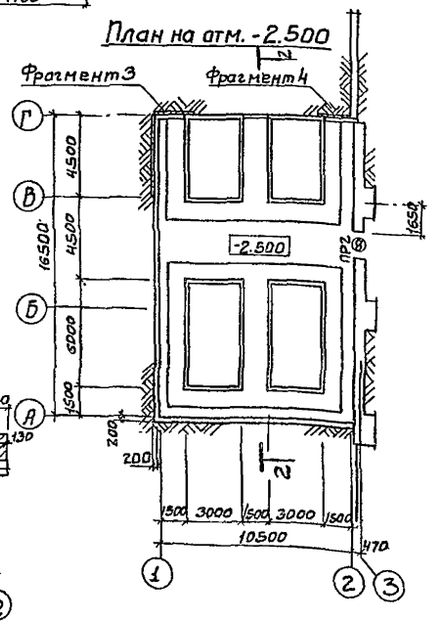

Экспликация помещений

Номер по плану	Наименование	Площадь м²	Категория производства по взрывной, взрыво-пожарной и пожарной опасности
1	Отделение коагулянта	178.7	Д
2	Дозаторная и отделение ПАА	146.0	Д
3	Лестничная клетка	17.6	—
4	Тамбур	3.3	—
5	Вестибюль	27.1	—
6	Воздухоудувная	73.8	Д
7	Коридор	35	
8	Мастерская	20.3	Д
9	Служебное помещение	25.1	—
10	КТП	41.20	В
11	Склад кремнефтористого натрия	70.3	Д
12	Отделение кремнефтористого натрия	50.1	Д
13	Отделение извести	206.2	Д

План на отм. -2.500

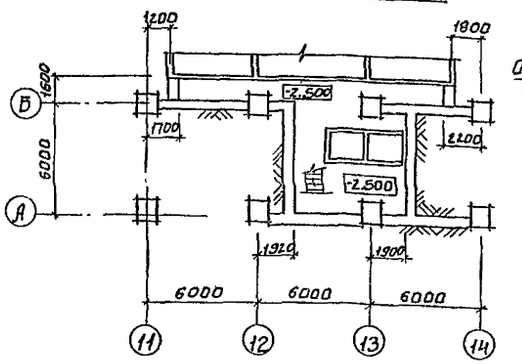

А-А

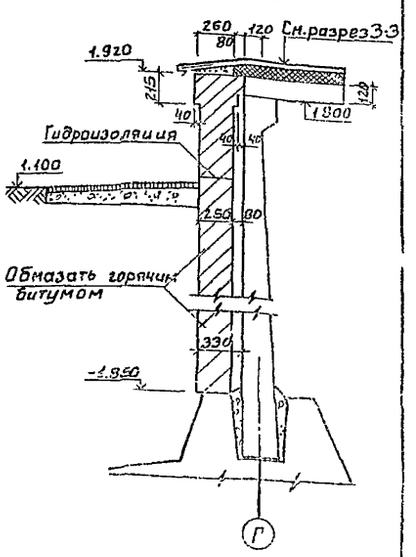

Провер	Глебов		ТП 901-3-195.84 АР
Вед арх	Самодекина		
ГИП	Левина		Блок реагентного хозяйства для станции очистки воды производительностью 50 тыс м³/сут
Гл констр	Шапиро		
Н контр	Глебов		Планы на отм -2.500; -0.800; 0.000; 0.600.
Нач отд	Красавин		Стадия: РП; Лист: 2; Листов:
Гл инж	Кетаов		ЦНИИЭП инженерного оборудования г. Москва

Привязан

Инв. №

Согласовано

Отдел ВГ Сходова

Отдел ВС Нашимова

Отдел ЭМ Тумакинцев

Инв. № подл. | Подпись и дата | Взам. инв. №

Типовой проект 901-3-195.84 Альбом II

План на отм. 3.600 и 4.200

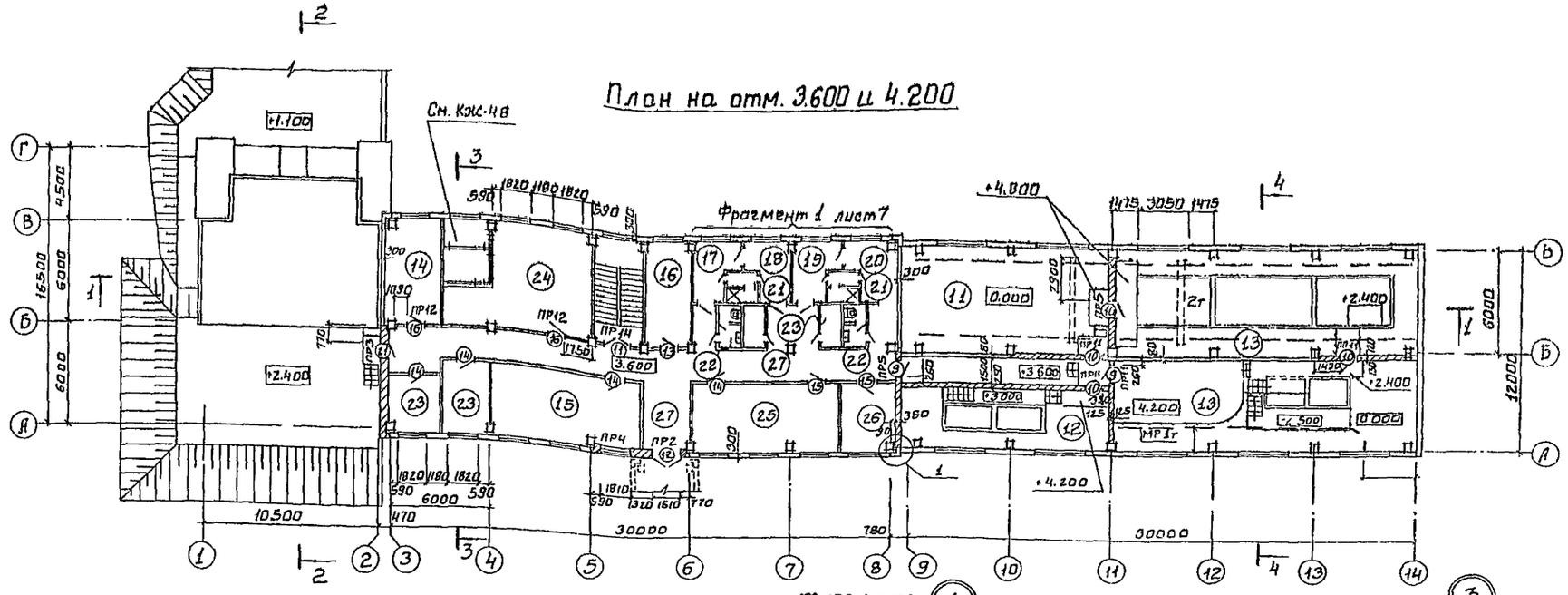

Экспликация помещений

Номер по плану	Наименование	Площадь м²	Категория производства по взрывной взрыво-пожарной и пожарной опасности
14	Вытяжная венткамера	19.0	Д
15	Комната персонала	38.0	—
16	Комната приема пищи	18.9	—
17	Женский гардероб уличной и домашней одежды	12.9	—
18	Женский гардероб рабочей одежды	12.9	—
19	Мужской гардероб уличной и домашней одежды	13.4	—
20	Мужской гардероб рабочей одежды	13.4	—
21	Душевые	4.9	—
22	Уборные	5.8	—
23	Кладовая спецодежды	9.5	—
24	Приточная венткамера	54.3	Д
25	Операторская	37.9	Г
26	Мастерская КИП	13.0	Д
27	Коридор	98.7	—
28	Преддушевые	6.5	—

Ведомость проемов дверей и ворот

Марка поз.	Размер проема в кладке
1	3920 x 4770
2	2200 x 2360
3	2350 x 2400
4	1950 x 2400
5	1550 x 2400
6	1550 x 2400
7	1060 x 2400
8	1520 x 2080
9	1020 x 2080
10	1020 x 2080
11	1510 x 2370
12	1510 x 2370
13	1310 x 2070
14	1210 x 2370
15	1210 x 2370
16	1010 x 2370
17	710 x 2070
18	710 x 2070
19	710 x 2070
20	1010 x 2070
21	910 x 2810
22	1670 x 450

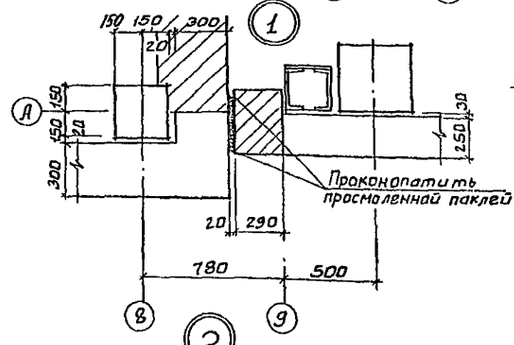

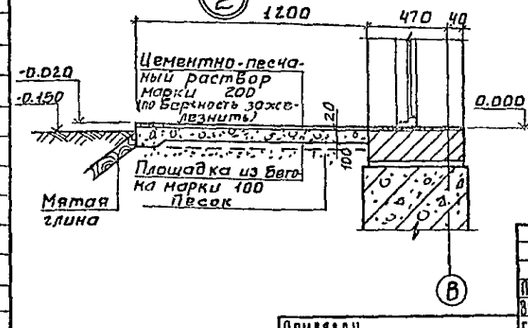

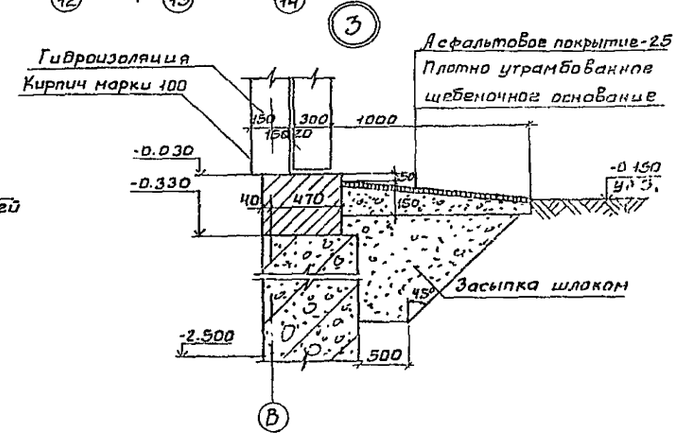

Провер.	Глебов		
Вед. арх.	Самоделкина		
ГИП	Левина		
ГАП	Глебов		
Гл. констр.	Шапиро		
Н. контр.	Глебов		
Нач. отд.	Красавин		
Гл. инж. инж.	Кетаов		

ТП 901-3-195.84 АР

Блок реагентного хозяйства для станции очистки воды производительностью 50 тыс м³/сутки

Стадия	Лист	Листов
РП	3	

План на отм. 3.600 и 4.200

ЦНИИЭП инженерного оборудования г. Москва

Привязан

Инв. №

Согласовано: Отд. ВГ, Отд. ВС, Отд. ЭАД; Соколова, Нарциссова, Шерстакова

Инв. № подл. | Подпись и дата | Взам. инв. №

Типовой проект 901-3-195.84 Альбом II

План отверстий на отм. 3.600 и 4.200

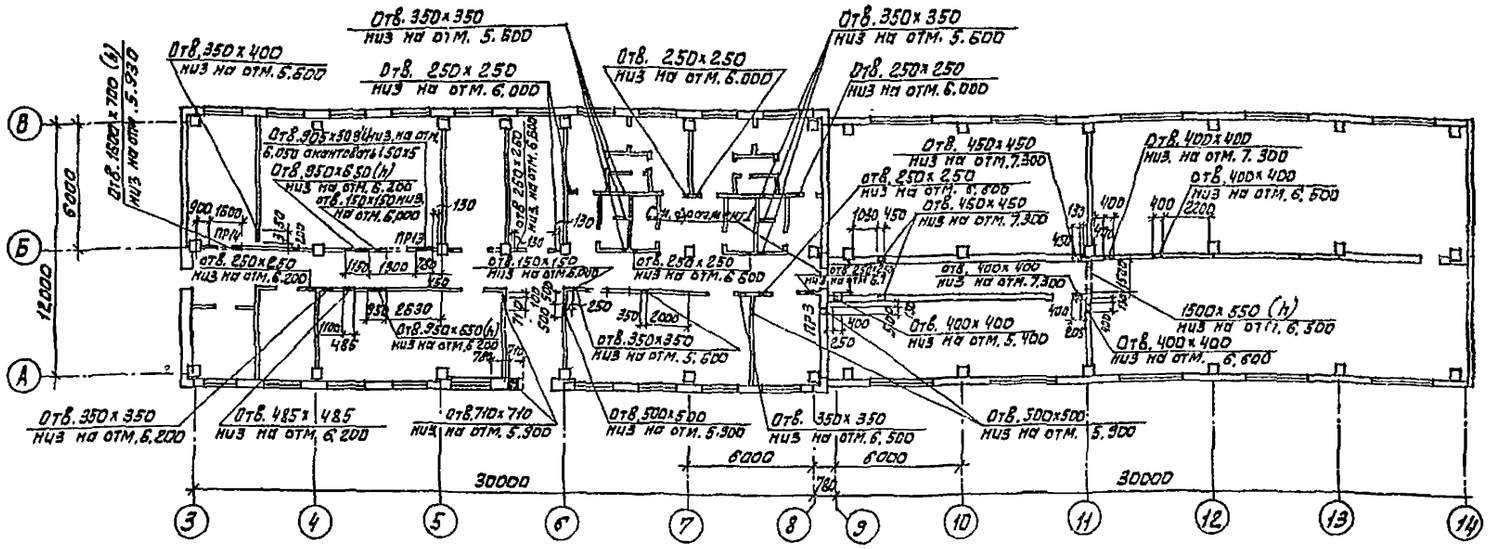

План отверстий на отм. 0.000

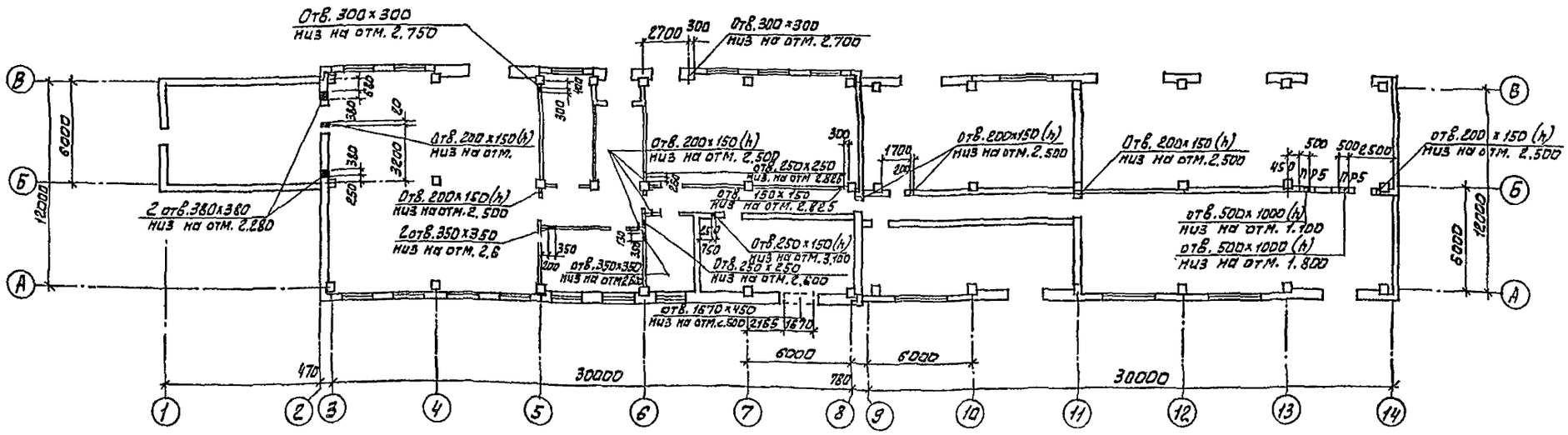

Фрагмент 1

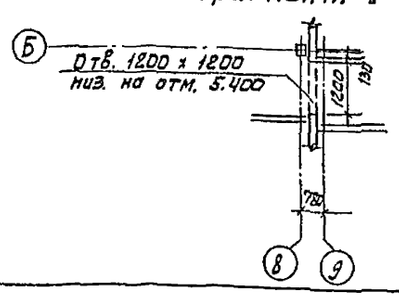

ТП 901-3-195.84			АР
Привязан			
Инв. №			
Провер.	Глебов		
Ст. арх.	Самоделкина		
ГИП	Левина		
ГАП	Глебов		
Гл. конст	Шапиро		
Н. контр	Глебов		
Нач. отд	Красавин		
Блок реагентного хозяйства для станции очистки воды производительностью 50 тыс. м³/сутки	Стадия: Р	Лист: 4	Листов:
Планы отверстий на отм. 0.000; 3.600 и 4.200	ЦНИИЭП инженерного оборудования г. Москва		

Согласовано: Отдел ВГ Соколова; Отдел ВС Нарцисова; Отдел ЭАД Крымкина

Инв. № подл. | Подпись и дата | Взам. инв. №

Типовой проект 901-3-195.84 Альбом II

Слой гравия (ГОСТ 8268-82, Мрз≥100) на битумной мастике
марки МБК-Г-55Г (МБК-Г-65Г) ГОСТ 2889-80 – 10 мм
4 слоя рубероида марки РэМ-350 (ТУ21-27-30-72) на битумной мастике
марки МБК-Г-55А (МБК-Г-65А) ГОСТ 2889-80
Огрунтовка раствором битума пятой марки в керосине или соляровом масле
Цементно-песчаная стяжка марки 50 – 15 мм
Утеплитель-пенобетон γ=300 кг/м3 – 140 мм
Пароизоляция – обмазка горячим битумом за 1 раз
Сборные железобетонные плиты

Разрез 1-1

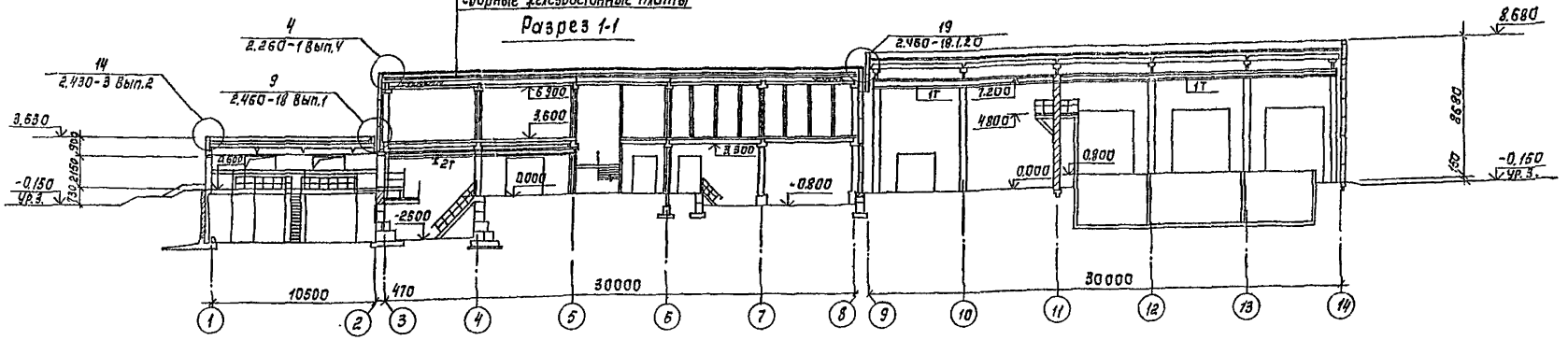

Разрез 2-2

Асфальтобетон песчаный – 30 мм
5 слоев гидроизола ГИ-Г (ГОСТ 7415-74*)
МБК-Г-55А (МБК-Г-65А) – 10 мм
Огрунтовка раствором битума пятой марки в керосине или соляровом масле
Стяжка из цементно-песчаного раствора марки 50 – 15 мм
Утеплитель-пенобетон γ=300 кг/м3 – 80 мм
Пароизоляция – обмазка горячим битумом за 1 раз
Сборные железобетонные плиты

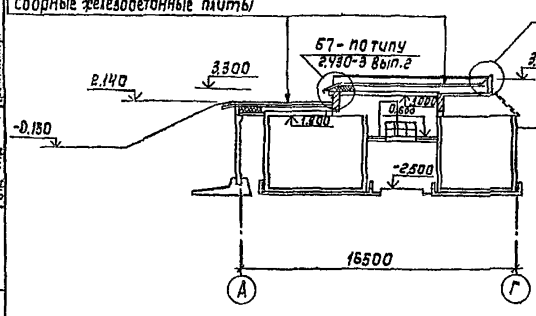

Разрез 3-3

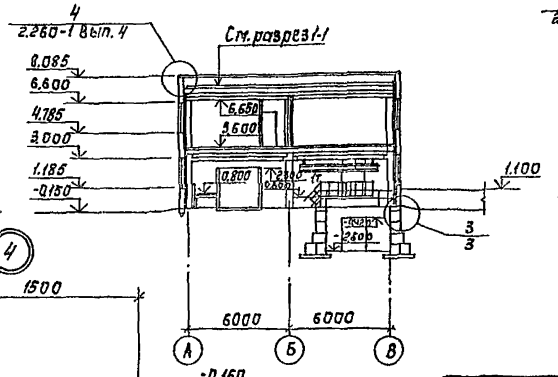

Разрез 4-4

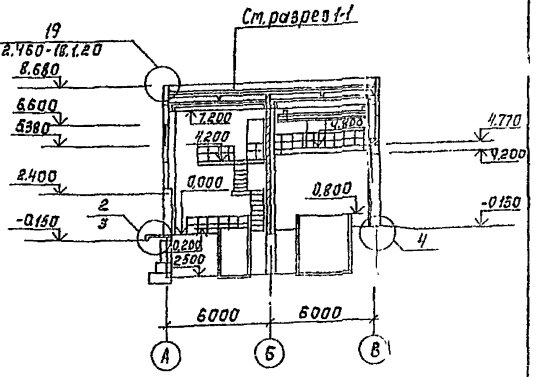

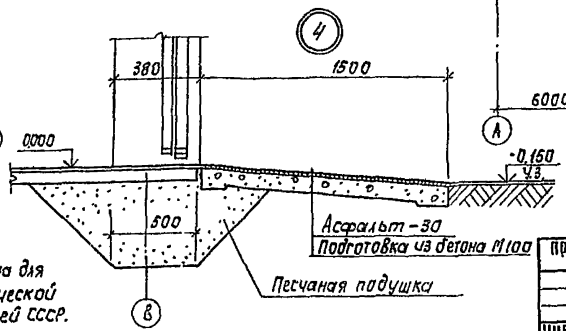

Марка кровельной мастики в скобках (см. разрез 1-1) дана для районов строительства, расположенных южнее географической широты 50° для европейской и 53° для азиатской частей СССР.

Пров.	Глебов		
Вед. арх.	Самоделкина		
ГИП	Левина		
ГАП	Глебов		
Гл. конст.	Шапиро		
Н. контр.	Глебов		
Нач. отд.	Красавин		
Гл. инж.	Кетаов		

Привязан

Инв. №

ТП 901-3-195.84 АР

Блок реагентного хозяйства для станции очистки воды производительностью 50 тыс. м3/сутки

Стадия	Лист	Листов
РП	5	

Разрезы 1-1÷4-4.

ЦНИИЭП инженерного оборудования г. Москва

Копировал: Корецкая

Формат А2

Согласовано: Отд. ВГ, Отд. ВС, Отд. ЗАД, Соколова, Нарциссова, Тропанкина

Инв. № подл. | Подпись и дата | Взам. инв. №

Фасад 1-14

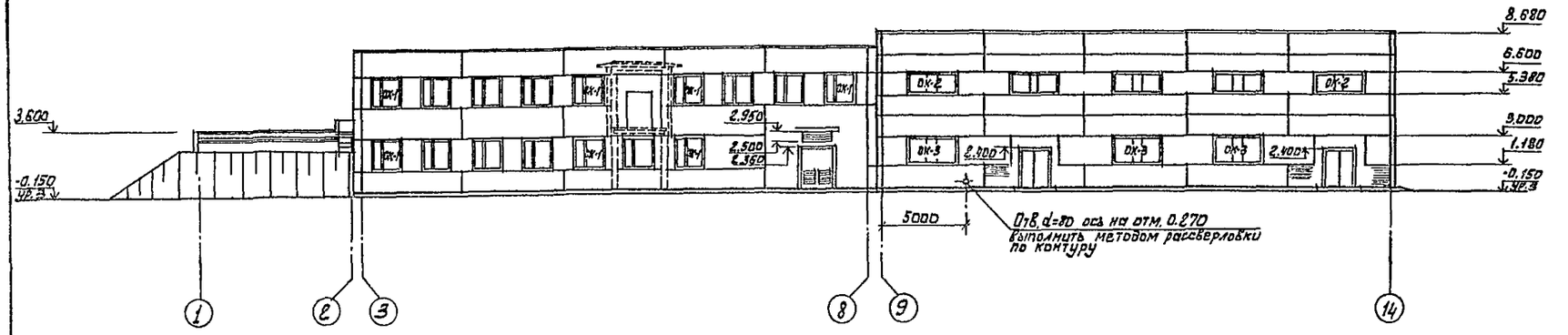

Фасад 14-1

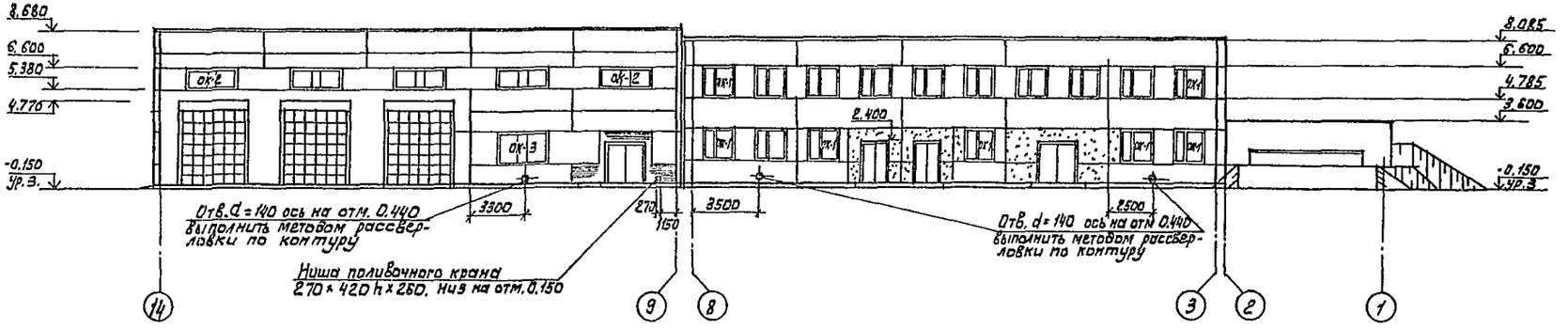

Фасад Г-А

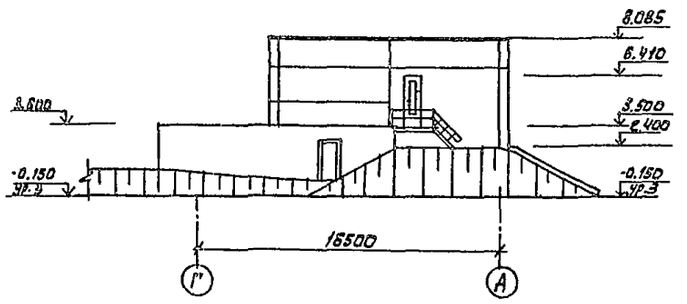

Фасад А-В

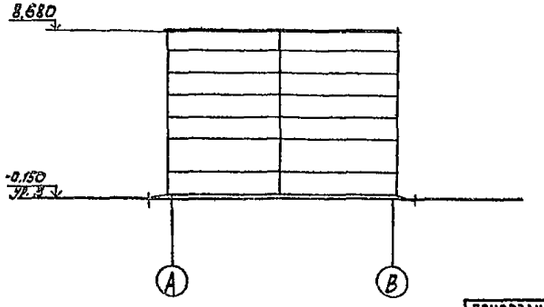

Схема расположения элементов заполнения оконных проемов

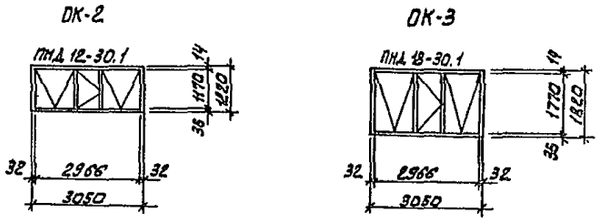

Проверил	Глебов		
Вед. арх.	Самоделкина		
ГИП	Левина		
ГАП	Глебов		
Гл.конс.	Шапиро		
Н. контр.	Глебов		
Нач.отд.	Красавин		

Привязан

Инв. №

ТП 901-3-195.84 АР

Блок реагентного хозяйства для станции очистки воды производительностью 50 тыс. м³/сутки

Стадия	Лист	Листов
Р	6	

Фасады 1-14; 14-1; Г-А; А-В.

ЦНИИЭП инженерного оборудования г. Москва

19745-02

Согласовано: Отдел ВГ Соколова; Отдел ВС Нарцисова; Отдел ЭАД Прыжанский

Инв. № подл. | Подпись и дата | Взам. инв. №

Альбом IГ

Типовой проект 901-3-195.84

План перегородок на отм. 3.600

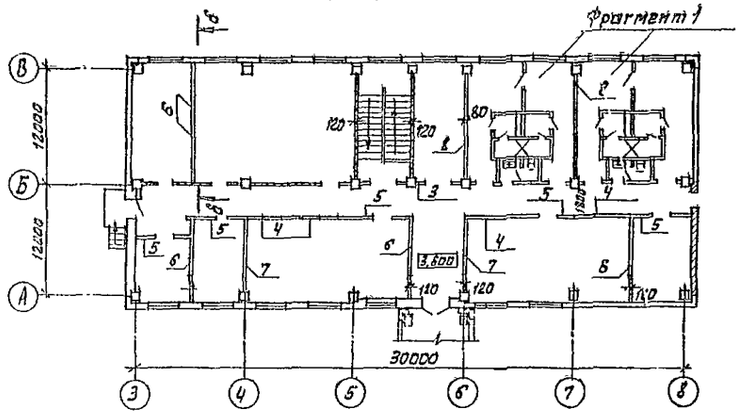

План перегородок на отм. 0.000

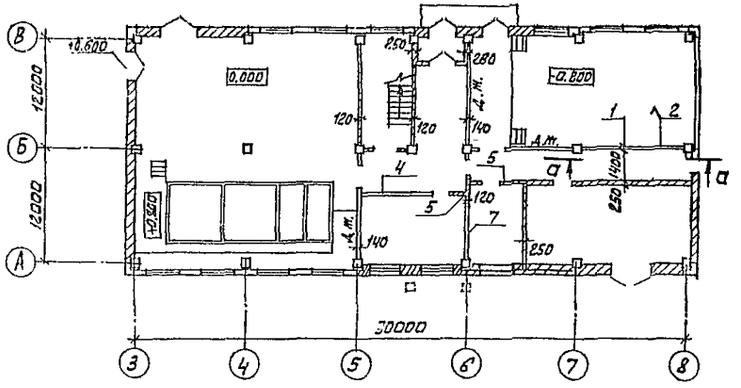

Фрагмент 1

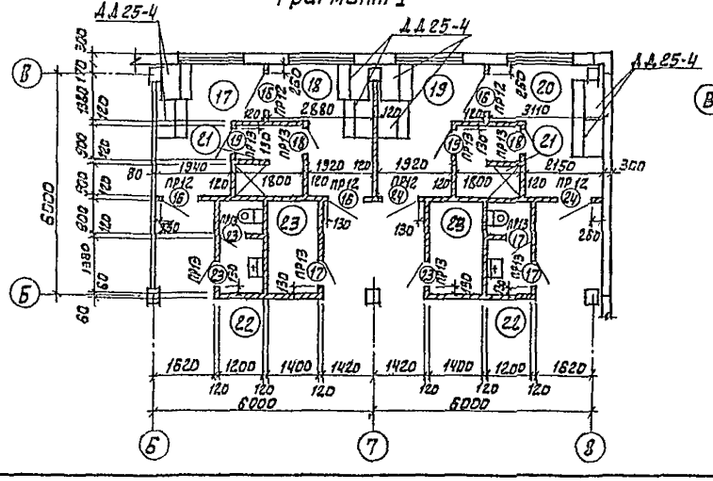

Вид по а-а

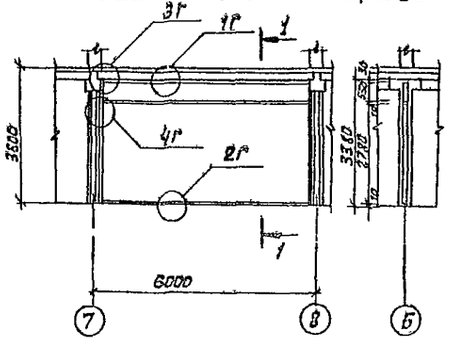

Разрез 1-1

Вид по б-б

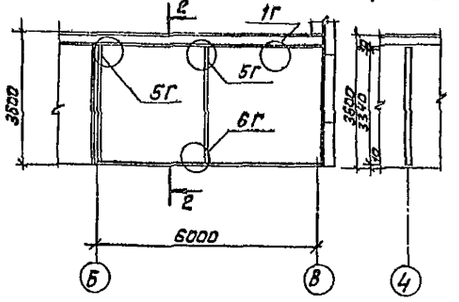

Разрез 2-2

Фрагмент 2

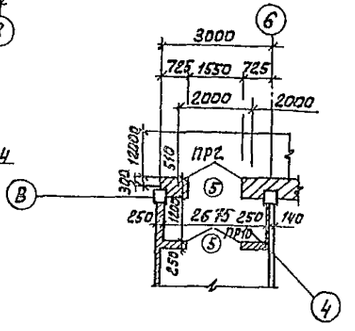

Спецификация сборных перегородок

Марка поз.	Обозначение	Наименование	Кол.	Масса ед. кг	Примечание
	Сборные перегородки				
1	1.431-15 Вып.3	ППГ-3 / 5.64×2.78	1	1540	
2	1.431-15 Вып.3	ППГ-7 / 5.64×0.55	1	340	
3	1.431-15 Вып.3	ППГ-14-А / 2.64×3.34	1	710	
4	1.431-15 Вып.3	ППГ-21-П / 2.98×3.34	5	1200	
5	1.431-15 Вып.3	ППГ-21-В-А / 2.28×3.34	7	840	
6	1.431-15 Вып.3	ППГ-27 / 2.98×3.34	5	1220	
7	1.431-15 Вып.3	ППГ-20 / 2.98×3.04	3	880	
8	1.431-15 Вып.3	ППГ-1 / 5.64×3.04	1	1680	
	Соединительные детали				
	1.431-15 Вып.3	МС-3	25	0.7	
	1.431-15 Вып.3	МС-4	6	1.1	
	1.431-15 Вып.3	МС 7	22	0.87	
	1.431-15 Вып.3	МС 11	81	0.025	болт с гайкой
	1.431-15 Вып.3	МС 12	132	0.015	шурупы
	1.431-15 Вып.3	МС 13	81	0.05	
	1.431-15 Вып.3	МС 14	88	0.01	пластмассовый нипель
	1.431-15 Вып.3	МС 20	22	1.5	
	1.431-15 Вып.3	ДГ 5.5×60	62		Д.кабели

Спецификация гардеробного оборудования

Марка поз.	Обозначение	Наименование	Кол.	Масса ед. кг	Примечание
ДД 33-2	ГОСТ 22415-77	Шкаф деревянный	8		
ДД 25-4	ГОСТ 22415-77	Шкаф деревянный	4		

Указания по монтажу и креплению панелей перегородок и монтажные узлы см. серию 1.431-15 выпуск 1.

ТП 901-3-195.84			АР
Блок реагентного хозяйства для станции очистки воды производительностью 50 тыс. м³/сутки.	Стадия	Лист	Листов
	Р	7	
Планы и спецификация сборных перегородок. Спецификация гардеробного оборудования. Фрагменты 1 и 2	ЦНИИЭПинженерного оборудования г. Москва		

Провер.	Глебов	
Ст. арх.	Самоделкина	
ГКП	Левина	
ГАП	Глебов	
ГАконст	Шапиро	
Н.контр.	Глебов	
Нач.отд.	Красавин	

Привязан

Инв. №

Инв. № подл. | Подпись и дата | Взам. инв. №

Типовой проект 901-3-195.84 Альбом II

Схема расположения перегородок в осях 9÷13.

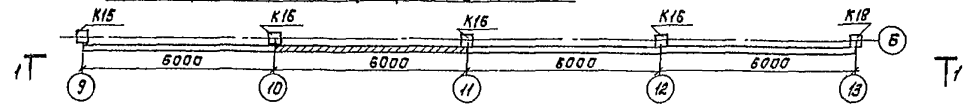

Вид 1-1

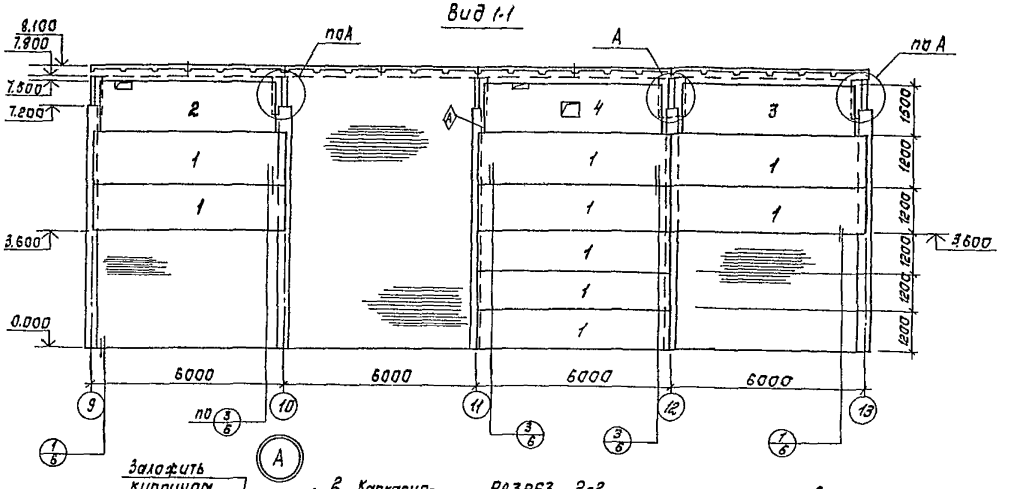

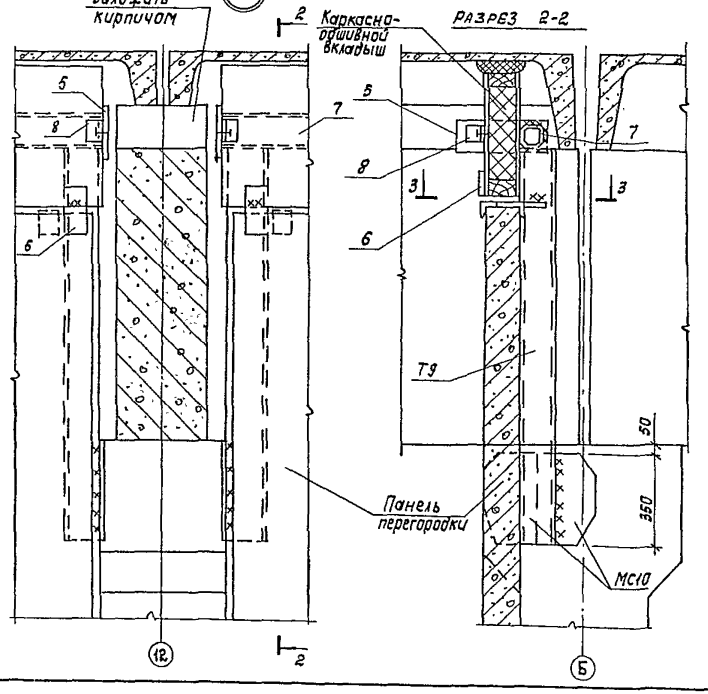

Сечение 3-3

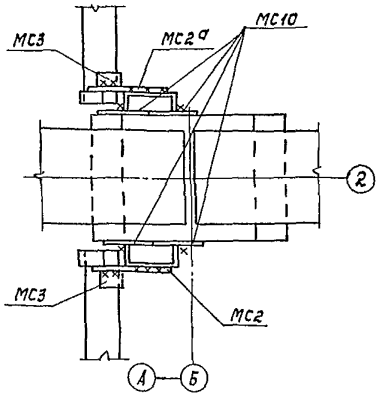

Спецификация перегородок и элементов их крепления

Марка, поз.	Обозначение	Наименование	Кол.	Масса ед. кг	Примечание
		Перегородки			
1	1.431-20 вып.1	ППЛ-4 / 3.98×1.185	6	580	
2	ТП КЖИ. Пр1	ППЛ1	1	670	
3	1.431-20 вып.1	ППЛ-113 / 3.56×1.485	3	670	
4	ТП КЖИ. Пр1	ППЛ2	1	670	
		Соединительные детали			
8		Уголок 6-50×50×5 ГОСТ 8509-72 / ВСТ3 СП2-I ГОСТ 535-79			
		ℓ=50	6	0,19	
5		Полоса Универс. 6-8×250 ГОСТ 82-70 / СТ3 СП2 ГОСТ 14637-79			
		ℓ=120	6	1,9	
6		Полоса 6-5×50 ГОСТ 103-76 / ВСТ3 КП2-III ГОСТ 535-79			
		ℓ=60	6	0,12	
7		2 швеллера 8 ГОСТ 8240-72 / ВСТ3 КП2-II ГОСТ 535-79			
		ℓ=5580	3	78,67	
МС4	1.431-20 вып.7 часть 2	МС4	18	0,8	
МС2	1.431-20 вып.7 часть 2	МС2	21	0,5	
МС2а	1.431-20 вып.7 часть 2	МС2а	3	0,5	
МС3	1.431-20 вып.7 часть 2	МС3	24	0,3	
Т9	1.431-20 вып.4	Т9	6	18,46	
МС10	1.431-20 вып.7 часть 2	МС10	12	3,80	
		Дюбели ДГП 4,5×5,0	92		

1. Узлы, кроме оговоренных, разработаны в серии 1.431-20 вып.6.
2. Объемная масса бетона перегородок принята $\gamma = 1000$ кг/м³.
3. В узле 3 по серии 1.431-20 вып.6 использовать закладной элемент колонны М1-14 и соединительный элемент МС4.

Пров	Левина		ТП 901-3-195.84	АР
Инж.	Митрофанова			
Рук гр	Письман		Блок реагентного хозяйства для станции очистки воды производительностью 50 тыс м³/сутки	Стадия: Р; Лист: 8; Листов:
ГИП	Левина			
Гл. конст	Шапиро		Схема расположения перегородок в осях 9÷13	ЦНИИЭП инженерного оборудования г. Москва
Н. контр	Левина			
Нач отд	Красавин			

Привязан

Инв. №

Согласовано: Отд. АСП, Глебов

Инв. № подл. | Подпись и дата | Взам. инв. №

Копировал: Корецкая

Формат А2

Альбом II

Типовой проект 901-3-195.84

Ведомость перемычек

Тип	Схема сечения
ПР1	1ПР3-24.12.14; 380; 90; 2.360; А–Б
ПР2	1ПР3-19.12.14; 470; 40; -0.420; 5.970; 2.680; 2.400; З–Ч; А–Б; В–Б
ПР3	1ПР3-12.12.14; 470; 40; 6.410; Г–З
ПР4	1.ПР3-22.12.14; 470; 40; 280; 230; 2.400; 3.000; В–Б; А–Б
ПР5	1ПР1-12.12.14; 380; 2.700
ПР6	1ПР8-44.12.29; 100; 280; 4.770; Б–В
ПР7	1ПР3-25.12.14; 40; 470; 2.400; Б–В
ПР8	1ПР1-12.12.14; 1ПР38-15.12.22у; 190; 190; 2.080; Б
ПР9	1ПР38-15.12.22у; 1ПР1-12.12.14; Составить коридор; 2.080; 250
ПР10	1ПР3-19.12.14; 250; 2.400
ПР11	1ПР1-12.12.14; 250; 2.370; 2.070
ПР12	1ПР1-12.12.6; 120; 5.680; 2.080
ПР13	1ПР1-10.12.6; 120; 5.680; 2.080
ПР14	1ПР3-19.12.14; 120; 5.680; 2.080
ПР15	1ПР28-27.25.22у; 1ПР3-24.12.14; 2.550; 210; 170; Б–В
ПР16	1ПР38-15.12.22у; 2.030; 130; 250; Б
ПР17	1ПР3-25.12.14; 100; 280; Б

Спецификация перемычек

Марка поз	Обозначение	Наименование	Кол. шт.	Масса ед. кг.	Примечание
ПР1	1.138-10 Вып.1	1ПР3-24.12.14	3	100	
ПР2	1.138-10 Вып.1	1ПР3-19.12.14	16	75	
ПР3	1.138-10 Вып.1	1ПР1-12.12.14	8	50	
ПР4	1.138-10 Вып.1	1ПР3-22.12.14	20	100	
ПР5	1.138-10 Вып.1	1ПР1-12.12.14	18	50	
ПР6	1.138-10 Вып.1	1ПР8-44.12.29	9	383	
ПР7	1.138-10 Вып.1	1ПР4-25.12.14	4	100	
ПР8	1.138-10 Вып.1	1ПР1-12.12.14	2	50	
	1.138-10 Вып.1	1.ПР38-15.12.22у	1	100	
ПР9	1.138-10 Вып.1	1.ПР38-15.12.22у	2	188	
	1.138-10 Вып.1	1.ПР1-12.12.14	2	50	
ПР10	1.138-10 Вып.1	1ПР3-19.12.14	2	75	
ПР11	1.138-10 Вып.1	1ПР1-12.12.14	10	50	
ПР12	1.138-10 Вып.1	1ПР1-12.12.6	9	25	
ПР13	1.138-10 Вып.1	1ПР1-10.12.6	13	25	
ПР14	1.138-10 Вып.1	1ПР3-19.12.14	3	75	
ПР15	1.138-10 Вып.1	1ПР28-27.25.22у	2	375	
	1.138-10 Вып.1	1ПР3-24.12.14	2	100	
ПР16	1.138-10 Вып.1	1ПР38-15.12.22у	3	100	
ПР17	1.138-10 Вып.1	1ПР3-25.12.14	3	100	

План кровли

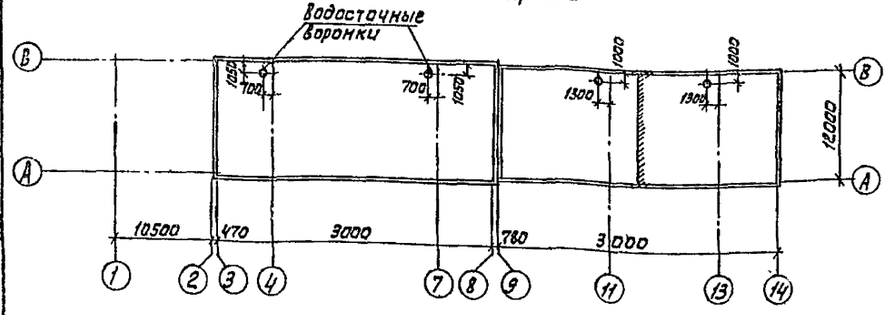

Инв. № подл. | Подпись и дата | Взам. инв. №

Привязан

Инв. №

Провер.	Глебов	
Ст. арх.	Самоделкина	
ГИП	Левина	
ГАП	Глебов	
Гл. конст.	Шапиро	
Н. контр.	Глебов	
Нач. отд.	Красавин	

ТП 901-3-195.84 АР

Блок реагентного хозяйства для станции очистки воды производительностью 50 тыс. м³/сутки

Стадия	Лист	Листов
Р	9	

Ведомость и спецификация перемычек. План кровли.

ЦНИИЭП инженерного оборудования г. Москва

Альбом II

Типовой проект 901-3-195.84

План полов на отм. -2.500; -0.800 и 0.000

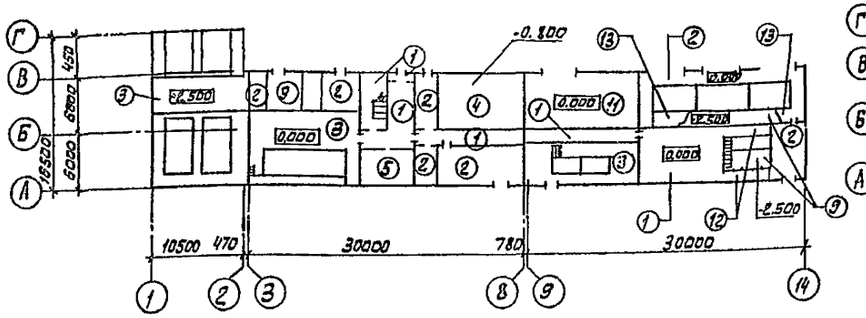

План полов на отм. 3.600 и 4.200

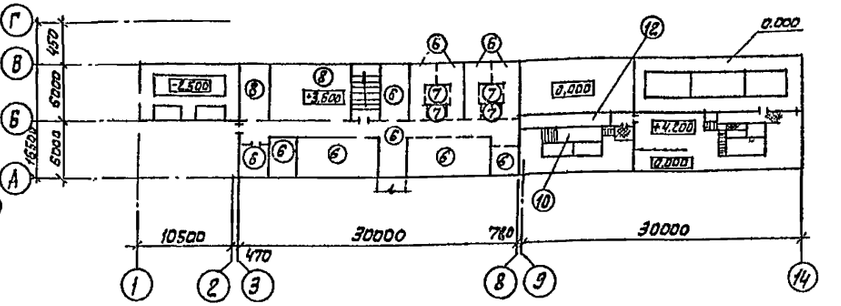

Деталь примыкания полов типа 3 и 10 к стенам

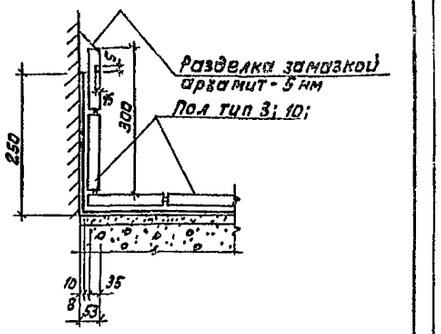

Экспликация полов

Наименование или номер помещения по проекту	Тип пола по проекту	Схема пола или номер узла по серии	Элементы пола и их толщины	Площадь пола м²
3; 4; 5 7; 13	1		Покрытие - плитка керамическая по ГОСТ 6787-80 - 13 мм. Заполнение швов - цементно - песчаный раствор М 150. Прослойка - цементно - песчаный раствор М150 - 15 мм. Подстилающий слой - бетон М100 - 100 мм Основание - уплотненный грунт с втрамбованным в него слоем щебня или гравия крупностью 40-80 мм - 100 мм.	128.0
2; 10; 13	2		Покрытие - цементно-песчаный раствор М200 - 20 мм. Подстилающий слой - бетон М100 - 100 мм. Основание - уплотненный грунт с втрамбованным в него слоем щебня или гравия крупностью 40-60 мм - 100 мм.	238.9
1.2; 12	3		Покрытие кислотоупорные плитки марки „КШ" 3=25 (ГОСТ-961-79) на андезитовой замазке с разделкой швов замазкой арзамит - 5 мм. Прослойка - шпаклевка андезитовой замазкой - 5 мм. Гидроизоляция - битумно-рулонная - 10 мм. Стяжка - бетон марки 150 - 20 мм. Подстилающий слой - бетон марки 100 - 100 мм. Основание - уплотненный грунт с втрамбованным в него слоем щебня или гравия крупностью 40-60 мм - 100 мм.	242.0
6	4		Покрытие - плитка керамическая (ГОСТ 6787-80) - 13 мм. Заполнение швов - цементно-песчаный раствор марки 150. Прослойка - цементно-песчаный раствор марки 150 - 15 мм. Подстилающий слой - бетон марки 100 - 100 мм. Гидроизоляция - 2 слоя гидроизола на битумной мастике. Стяжка бетон марки 150 - 60 мм. Основание - уплотненный грунт с втрамбованным в него слоем щебня или гравия крупностью 40-60 мм - 100 мм.	55.0
8; 9	5		Покрытие - линолеум (ГОСТ 7251-77) - 4 мм. Прослойка - холодная мастика на водостойких вяжущих - 1 мм. Стяжка - легкий бетон марки 50-20 мм. Подстилающий слой - бетон марки 100 - 100 мм. Основание - уплотненный грунт с втрамбованным в него слоя щебня. или гравия крупностью 40-60 мм - 100 мм	45.4
15÷20 23÷27	6		Покрытие - линолеум (ГОСТ 7251-77) - 4 мм Прослойка - холодная мастика на водостойких вяжущих - 1 мм. Стяжка - легкий бетон марки 50-75 мм. Звукоизоляция - древесно-волокнистая плита (ГОСТ 4598-74) - 20 мм. Основание - железобетонная плита	259.0
21-22 23	7		Покрытие - плитка керамическая по ГОСТ 6787-80-13 мм Заполнение швов - цементно-песчаный раствор М 150. Прослойка - цементно-песчаный раствор М150 - 17 мм. Гидроизоляция - 2 слоя гидроизола на битумной мастике - 5 мм. Стяжка - цементно-песчаный раствор М 150 - 25 мм. Основание - железобетонная плита	20.20
14; 24	8		Покрытие - цементно-песчаный раствор марки 200-20 мм Стяжка - цементно-песчаный раствор марки 200-60 мм Звукоизоляция - древесно-волокнистая плита ГОСТ 4598-74 - 20 мм. Основание - железобетонная плита	73.3
2; 13	9		Покрытие - цементно-песчаный раствор М 200 - 20 мм. Подстилающий слой - бетон марки 100 - 100 мм. Гидроизоляция - 2 слоя гидроизола на битумной мастике. Стяжка - бетон марки 150-60 мм. основание - уплотненный грунт с втрамбованным в него слоем щебня или гравия крупностью 40-60 мм - 100 мм.	90.0
12	10		Покрытие - кислотоупорная керамическая плита марки (ГОСТ 961-79) S-20 мм на андезитовой замазке с разделкой швов замазкой арзамит - 5 мм. Прослойка - шпаклевка андезитовой замазкой - 5 мм. Гидроизоляция - битумно-рулонная - 10 мм. Стяжка - цементно-песчаный раствор марки 150-20 мм. Основание - железобетонная плита.	7.0
11	11		Покрытие - асфальт кислотостойкий с графитовым или угольным наполнителем - 10 мм Гидроизоляция - битумно-рулонная - 10 мм. Стяжка - цементно-песчаная, марки 150 - 20 мм Основание - уплотненный грунт с втрамбованным в него слоем щебня или гравия крупностью 40-60 мм - 100 мм.	72.0
13, 23	12		Покрытие - плитка керамическая по ГОСТ 6787-80-13 мм. Заполнение швов - цементно-песчаный раствор М 150. Прослойка - цементно-песчаный раствор М150-17 мм. Основание - железобетонная плита.	30.0
13	13		Покрытие - цементно-песчаный раствор марки 200-20 мм. Основание - железобетонная плита.	27.0

1. Гидроизоляция:- грунтовочный слой раствором битума в бензине за два раза;
Два слоя рубероида РПМ-300 А на битуме БН 70/30; шпаклевка мастикой битуминоль марки А-2, δ=5 мм.

СОГЛАСОВАНО
ОТДЕЛ ВГ СОКОЛОВА

ИНВ.№ ПОДЛ. | ПОДПИСЬ И ДАТА | ВЗАМ. ИНВ.№

ПРИВЯЗАН

ИНВ.№

			ТП 901-3-195.84 АР			
ПРОВЕР.	ГЛЕБОВ					
СТ. АРХ.	САМОДЕЛКИНА					
ГАП	ГЛЕБОВ		БЛОК РЕАГЕНТНОГО ХОЗЯЙСТВА ДЛЯ СТАНЦИИ ОЧИСТКИ ВОДЫ ПРОИЗВОДИТЕЛЬНОСТЬЮ 50 тыс. м³/сутки.	СТАДИЯ	ЛИСТ	ЛИСТОВ
ГИП	ЛЕВИНА			Р	10	
ГЛ.КОНСТ	ШАПИРО		ПЛАНЫ И ЭКСПЛИКАЦИЯ ПОЛОВ.	ЦНИИЭП инженерного оборудования г. МОСКВА		
Н.КОНТР.	ГЛЕБОВ					
НАЧ.ОТД	КРАСАВИН					

Альбом II

Типовой проект 901-3-195.84

Ведомость отделки помещений.

Наименование или номер помещения	Потолок: площадь	Потолок: Вид отделки	Стены или перегородки: площадь	Стены или перегородки: Вид отделки	Отделка низа стен или перегородок (панель): Площадь	Отделка низа стен или перегородок (панель): Вид отделки	Отделка низа стен или перегородок (панель): Высота мм	Колонна: Площадь	Колонна: Вид отделки	Примечание
1; 2; 11; 12.	326.0	Затирка швов Окраска двумя слоями лака ХВ-784 по 2-м слоям эмали ХВ-785 и огрунтовке лаком ХВ-784 плит и балок покрытия	128.0 608.0	Штукатурка кирпичных стен, затирка швов панельных стен; Окраска двумя слоями лака ХВ-784 по 2м слоям эмали ХВ-785 и огрунтовке лаком ХВ-784	20.0	Облицовка кислотоупорной плиткой	300	46	Окраска двумя слоями лака ХВ-784 по 2м слоям эмали ХВ-785 и огрунтовке лаком ХВ-784	См. деталь примыкания пола к стене на листе 10
3, 4, 5, 6, 7; 8; 9; 15; 16; 17; 19; 25; 26; 27	363.0	То же	393.0 993.0	Штукатурка кирпичных стен, Затирка швов панельных стен. Окраска поливинилацетатная ВА-27А				46	Окраска поливинилацетатная ВА-27А	
10; 13; 14; 24.	325.0	Затирка швов Известковая побелка	578 844	Затирка кирпичных стен. Затирка швов панельных стен. Известковая побелка				64	Известковая побелка	
18; 20; 22; 23	42.0	Затирка швов Окраска поливинилацетатная ВА-27А	39.0 85.0	Штукатурка кирпичных стен. Затирка швов панельных стен. Окраска поливинилацетатная ВА-27А	85.0	Облицовка керамической плиткой	1500	5,0 6.0	Облицовка низа колонн керамической плиткой Окраска поливинилацетатная ВА-27А	
21; 28	15.0	Затирка швов. Масляная окраска за 2 раза	52.0	Штукатурка Масляная окраска за 2 раза	38.0	Облицовка керамической плиткой	1800			

Спецификация элементов заполнения проёмов

Марка поз.	Обозначение	Наименование	Количество	Масса ед. кг	Примечание
1	Шифр 41-74, вып. 2	Ворота 3,3 х 4,2	3		
2	типовой проект 407-3-166/75	Трансформаторные ворота 8-3ж	1		Альбом III
3	ГОСТ 14624-69	Дверной блок Д 50-ппв	2		
4	ГОСТ 14624-69	Дверной блок Д 51-ппв	2		
5	ГОСТ 14624-69	Дверной блок Д 59-ппв	2		
6	ГОСТ 14624-69	Дверной блок Д 52-ппв	1		
7	ГОСТ 14624-69	Дверной блок Д 53-ппв	1		
8	ГОСТ 14624-69	Дверной блок Д-36 пп	1		
9	ГОСТ 14624-69	Дверной блок Д 37-л	5		
10	ГОСТ 14624-69	Дверной блок Д 37-п	7		
11	1 136-10	Дверной блок ДГ 24-15	2		
12	1. 136-10	Дверной блок ДО 24-15	1		
13	1. 136-10	Дверной блок ДО 21-13	2		
14	1. 136-10	Дверной блок ДГ 24-12	6		
15	1. 136-10	Дверной блок ДГ 24-12л	2		
16	1. 136-10	Дверной блок ДГ 21-10л	8		
17	1. 136-10	Дверной блок ДГ 21-7	4		
18	1. 136-10	Дверной блок ДГ 21-7 пв	4		
19	1. 136-10	Дверной блок ДГ 21-7 лпв	4		
20	1. 236-5, вып. 2	Дверной блок ДП 2.07 000000 м 4	1		
21	1. 236-5, вып. 16	Дверной блок БС 22-9	1		
22	типовой проект 407-3-166/75	Жалюзийная решетка ВЖ-3	1		Альбом III
23	1. 136-10	Дверной блок ДГ 21-7л			
24	1. 136-10	Дверной блок ДГ 21-10			
ОК-1	1. 236-6, вып. 7 часть 1	Оконный блок ОС 18-18В	31		
	1. 136-2	подоконные доски ДО 19-15	31		
ОК-2	ГОСТ 12506-81	Оконный блок ПНД 12-30.1	10		
ОК-3	ГОСТ 12506-81	Оконный блок ПНД 18-30.1	4		

Провер.	Глебов		
Ст. арх.	Самоделкина		
ГИП	Левина		
ГАП	Глебов		
Гл. конст.	Шапиро		
Н контр.	Шапиро		
Нач. отд.	Красавин		

Привязан

Инв. №

тп 901-3-195.84 ПР

Блок реагентного хозяйства для станции очистки воды производительностью 50 тыс. м³/сутк.

Стадия	Лист	Листов
Р	11	

Ведомость отделки помещений спецификация элементов заполнения проемов

ЦНИИЭП инженерного оборудования г. Москва

Инв. № подл. | Подпись и дата | Взам. инв. №

Копировал Антипова

Формат А2

19745-1[illegible]

Типовой проект 901-3-195.84 Альбом IV

ФАСАД А-А

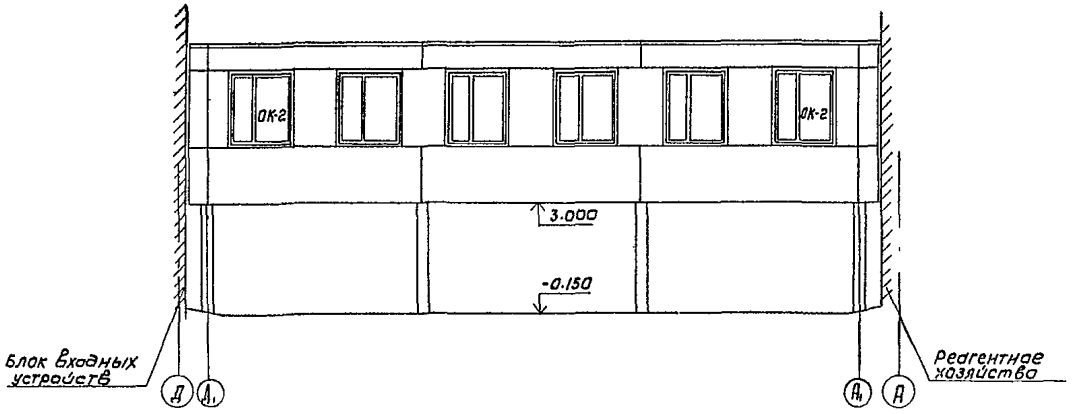

РАЗРЕЗ 1-1

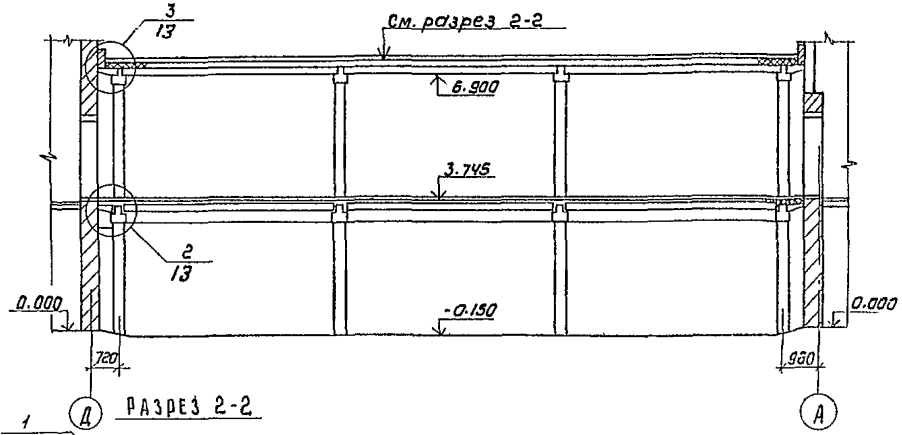

РАЗРЕЗ 2-2

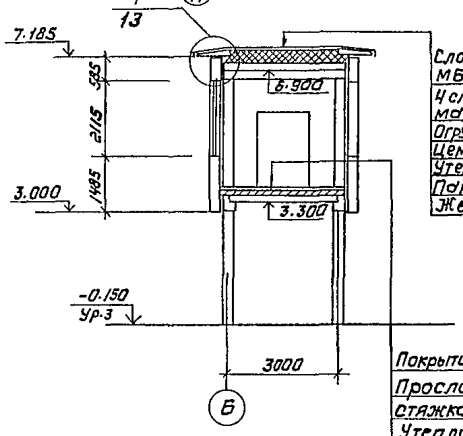

Слой гравия (ГОСТ 8268-82 Мрз 7/100) на битумной мастике марки МБК-Г-55 г (МБК-Г-65 г) ГОСТ 2889-80 - 10 мм
4 слоя рубероида РЭМ-350 (ТУ21-27-30-72) на битумной мастике марки МБК-Г-55 А (МБК-Г-65 А)
Огрунтовка раствором битума пятой марки в керосине или соляровом масле
Цементно-песчаная стяжка М50-15 мм
Утеплитель-пенобетон γ=300 кг/м³ - 200 мм
Пароизоляция-обмазка горячим битумом за 1 раз
Железобетонная плита покрытия

Покрытие - линолеум (ГОСТ 7251-77) - 4 мм
Прослойка - холодная мастика на водостойких вяжущих - 1 мм
Стяжка - легкий бетон марки 50-60 мм
Утеплитель - пенобетон γ=300 кг/м³ - 150 мм

Пароизоляция - обмазка горячим битумом за 1 раз
Железобетонная плита перекрытия

ПЛАН НА ОТМ. 3.600

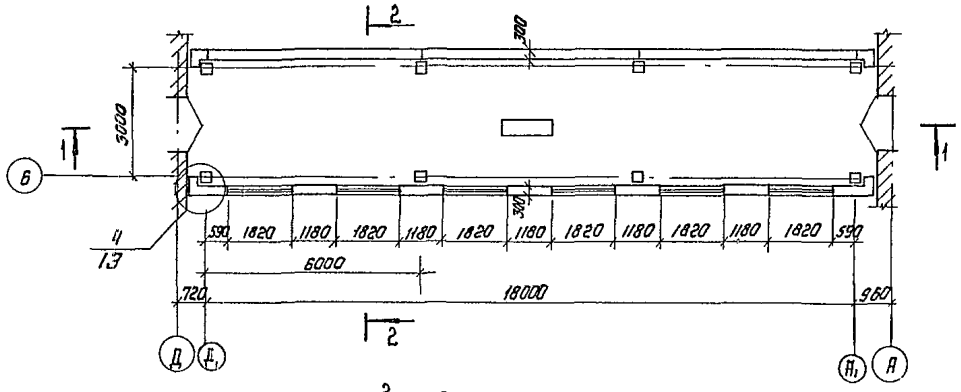

ПЛАН НА ОТМ. -0.150

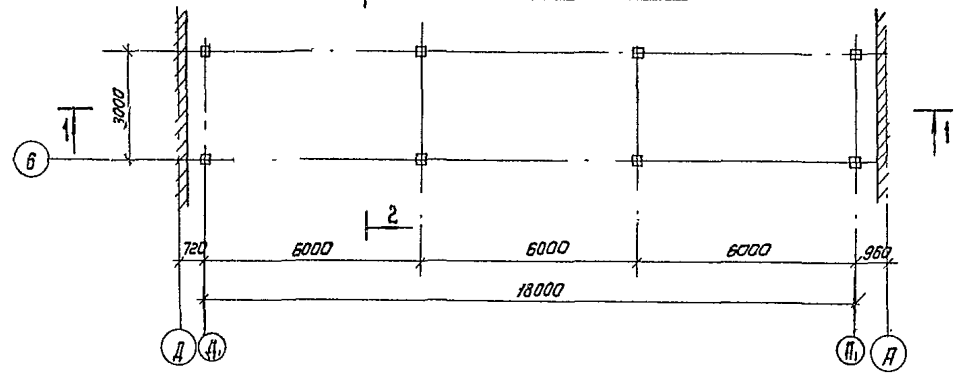

СПЕЦИФИКАЦИЯ ЭЛЕМЕНТОВ ЗАПОЛНЕНИЯ ПРОЕМОВ

Марка поз.	Обозначение	Наименование	Количество	Масса ед. кг	Примечание
ОК-2	1.236-6 часть 1 вып. 1	Оконный блок ОС21-18г	Б		
	1.136-2	Подоконные доски АО19-15			

ТП 901-3-195.84				АР
Привязан	Провер.	Глебов		
	Ст. Арх	Самоделкина		
	ГИП	Левина		
	ГАП	Глебов		
	Гл. Констр	Шапиро		
	Н. Контр.	Глебов		
Инв №	Нач отд	Красавин		

БЛОК РЕАГЕНТНОГО ХОЗЯЙСТВА ДЛЯ СТАНЦИИ ОЧИСТКИ ВОДЫ ПРОИЗВОДИТЕЛЬНОСТЬЮ 50 тыс. м³/сутки

ПЕРЕХОДНАЯ ГАЛЕРЕЯ. ПЛАНЫ; ФАСАД, РАЗРЕЗ.

Стадия	Лист	Листов
Р	12	

ЦНИИЭП инженерного оборудования г. Москва

Копировал: Коршунова

Формат А2

19745-02

Инв № подл	Подпись и дата	Взам. инв №	Отдел ВГ	Отдел ВС	Соколова	Нарцисова

Типовой проект 901-3-195.84 Альбом II

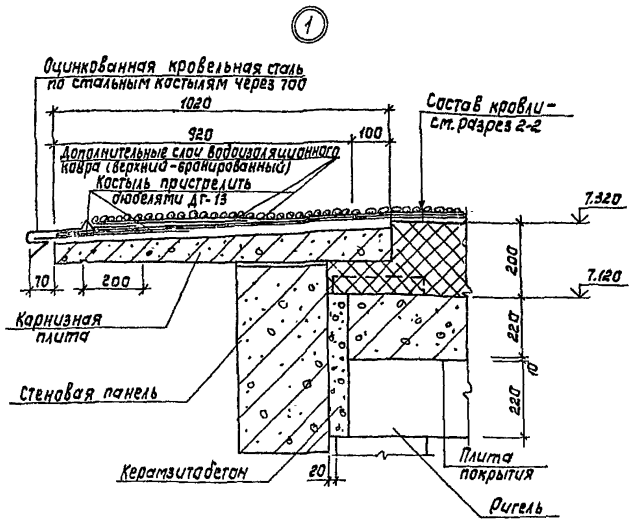

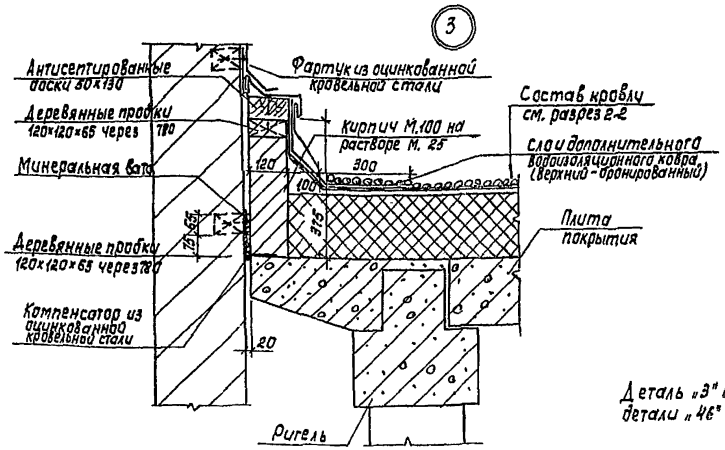

Деталь «3» выполняется по типу детали «4Б» серии 2.430-3, Вып.2

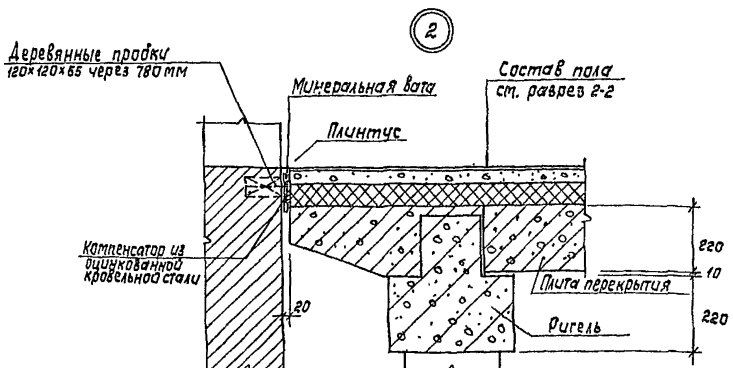

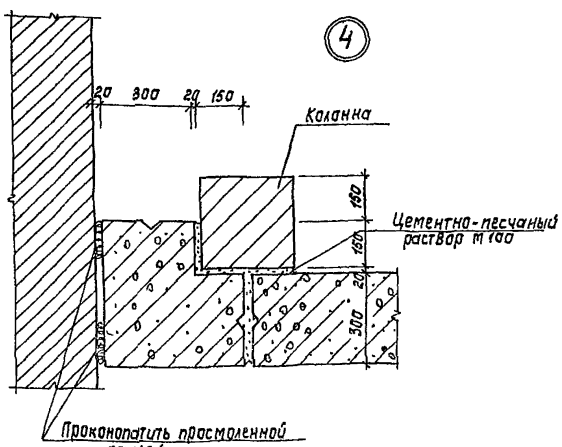

				ТП. 901-3-195. 84	АР	
Привязан			Пров.	Глебов		
			Ст. арх	Самолевкина		
			ГИП	Левина		
			ГАП	Глебов		
			Гл. конс	Шапиро		
			Н. контр	Глебов		
Инв. №			Нач. отд	Красавин		
Блок реагентного хозяйства для станции очистки воды производительностью 50тыс.м³/сутки				Стадия	Лист	Листов
				Р	13	
Переходная галерея. Детали.				ЦНИИЭП инженерного оборудования г. Москва		

Копировал: корецкая Формат А2

Инв. № подл. | Подпись и дата | Взам. инв. №

Альбом III

Типовой проект 901-3-195.84

Ведомость рабочих чертежей основного комплекта (начало)

Лист	Наименование	Стр.
1	Общие данные (начало).	
2	Общие данные (продолжение).	
3	Общие данные (окончание).	
4	Схема расположения подпорных стен в осях „1-2". Опалубочные чертежи монолитных участков Ум1 ÷ Ум4.	
5	Армирование монолитных участков Ум1, Ум2.	
6	Армирование монолитных участков Ум3, Ум4 Монолитная балка БМ1	
7	Спецификация монолитных участков Ум1 ÷ Ум5 и монолитной балки БМ1.	
8	Схемы расположения плит покрытия. на отм. 0.600, 1.800; 3.000.	
9	Схемы расположения щитов в РЕ1.	
10	Схема расположения емкостей РЕ1; РЕ2, поддонов ПД1; ПД2 и каналов в осях „1-2"	
11	Схема расположения плит в поддонах ПД1; ПД2. Спецификация.	
12	Схема расположения фундаментов и фундаментных балок в осях 3-8. Разрезы 1-1 ÷ 2-2.	
13	Схема расположения фундаментов в осях 3-8. Сечения 3-3 ÷ 14-14.	
14	Фундаменты Фм1; Фм5.	
15	Фундаменты Фм2; Фм3. Опалубочный чертеж и армирование.	
16	фундамент ФМ4 Опалубочный чертеж. Армирование.	
17	Схема расположения фундаментов, фундаментных балок, подпорных стен в осях 9-14. Сечения 15-15 ÷ 17-17.	
18	Схема расположения фундаментов в осях 9-14. Сечения 18-18 ÷ 24-24.	
19	Схема расположения фундаментов в осях 9-14. Сечения 25-25 ÷ 31-31.	
20	Фундаменты ФМ6 ÷ ФМ8. Опалубочный чертеж и армирование.	
21	Фундаменты Фм9 ÷ ФМ12. Опалубочный чертеж и армирование.	

Типовой проект разработан в соответствии с действующими нормами и правилами и предусматривает в части железобетонных конструкций, мероприятия, обеспечивающие взрывную, взрывопожарную и пожарную безопасность при эксплуатации здания.

Главный инженер проекта Левина /Левина/

Ведомость рабочих чертежей основного комплекта (продолжение)

Лист	Наименование	Стр.
22	Фундаменты Фм 13 ÷ фм 17.	
23	Фундаменты Фм 18 ÷ Фм 21.	
24	Схема расположения емкостей, фундаментов под оборудование, каналов и приямков, в осях 3÷8. Разрезы.	
25	Схема расположения фундаментов под оборудование, каналов и приямков в осях 9÷14.	
26	Схема расположения фундаментов под оборудование, каналов и приямков, в осях 9÷14. Разрезы 1-1÷6-6	
27	Фундаменты под оборудование Фр1 ÷ Фр8.	
28	Схема расположения приямков и каналов в осях 7-8; А-Б.	
29	Растворные баки коагулянта РЕ1. Опалубочный чертеж. Армирование.	
30	Растворные баки коагулянта РЕ1. Армирование.	
31	баки хранения коагулянта РЕ2. Опалубочный чертеж. Армирование.	
32	баки хранения коагулянта РЕ2. Армирование	
33	Антикоррозионная защита емкостей РЕ1; РЕ2.	
34	Расходные баки коагулянта и полиакриламида РЕ3. План. вид А-А; Разрез Б-Б.	
35	Расходные баки коагулянта и полиакриламида РЕ3. Армирование.	
36	баки хранения известкового теста РЕ4 Опалубочный чертеж. Армирование	
37	баки хранения известкового теста РЕ4. Армирование.	
38	баки раствора кремнефтористого натрия РЕ5. Опалубочный чертеж. Армирование.	
39	баки крепкого раствора известкового молока РЕ6. Опалубочный чертеж. Армирование.	
40	Схемы расположения колонн, ригелей и диафрагм жесткости I и II этажей в осях 3÷8; А÷В	
41	Спецификация к схемам расположения колонн, ригелей и диафрагм жесткости I и II этажей в осях 3÷8; А-В. Разрезы 3-3 ÷ 4-4.	
42	Схемы расположения плит покрытия и перекрытия. Разрезы 1-1; 2-2.	
43	Схемы расположения лестничных маршей, площадок и проступей.	
44	Схемы расположения стеновых панелей в осях 3÷8 и А÷В.	
45	Схемы расположения колонн, балок, плит покрытия в осях 9÷14.	

Ведомость рабочих чертежей основного комплекта (окончание)

Лист	Наименование	Стр.
46	Схемы расположения стеновых панелей по осям „А", „В", „9", „14"	
47	Схемы расположения перекрытия на отм. 0.000; 3.600. Разрезы 1-1 ÷ 11-11	
48	Схема расположения приточной и вытяжной камеры на отм. 3.600	
49	Схемы расположения закладных изделий для крепления трубопроводов.	
50	Переходная галерея. Схемы расположения колонн, ригелей, плит покрытия, фундаментов.	
51	Переходная галерея. Схема расположения стеновых панелей.	

Ведомость ссылочных и прилагаемых документов (начало)

Обозначение	Наименование	Примечание
1.020-1	Конструкции каркаса междуэтажного применения для многоэтажных общественных и производственных зданий (на основе серии ИИ-04).	
Вып. 0-1 Вып. 1-1	Указания по применению изделий. Фундаменты сборные железобетонные для колонн сечением 300х300 и 400х400 мм. Опалубочные чертежи и армирование. Арматурные изделия.	
Вып. 2-1	Колонны сечением 300х300 мм; Опалубочные чертежи и армирование	
Вып. 2-5	Колонны сечением 300х300 мм и 400х400 мм. Арматурные изделия.	
Вып. 3-1	Ригели перекрытий пролетом 7.2; 6.0; 4.6 и 3.0м с высотой сечения 450мм под многопустотные панели перекр. Опалубочные чертежи и армирование Пространственные каркасы.	
Вып. 3-5	Ригели покрытий пролетам 9.0; 7.2; 6.0; 4.6 и 3.0м под многопустотные панели и ребристые плиты перекрытий. Опалубочные чертежи и армирован. Пространственные каркасы.	
Вып. 5-2	Самонесущие панели наружных стен из легких и ячеистых бетонов. Опалубочные чертежи и армирование.	

Инв. № подл. | Подпись и дата | Взам. инв. №

Инв. №

Привязан		
ТП-901-3-195.84		КЖ
Проверил	Левина	
Инженер	Митрофанова	
Инженер	Лазарева	
ГИП	Левина	
Гл. конст.	Шапиро	
Н. контр.	Левина	
Нач. отд.	Красавин	
Реагентное хозяйство для станции очистки воды производительностью 50 тыс. м³/сутки.	Стадия: Р; Лист: 1; Листов:	
Общие данные. (начало)	ЦНИИЭП инженерного оборудования г. Москва	

Копировал Формат А3

Альбом II

Типовой проект 901-3-195.84

Инв.№подл. | Подпись и дата | Взам.инв.№

Ведомость ссылочных и прилагаемых документов (продолжение)

Обозначение	Наименование	Примечан.
Вып. 5-8	Карнизная панель. Фризовый камень. Опалубочные чертежи и армирование. Арматурные изделия.	
Вып. 6-2	Диафрагмы жесткости. для зданий с высотами этажей 3,6, 4,2 и 6,0м Опалубочные чертежи и армирование.	
Вып. 7-1	Лестницы железобетонные Опалубочные чертежи и армирование. Пространственные каркасы. Арматурные изделия.	
Вып 8-1	Металлические ограждения лестниц.	
Вып. 9-1	Изделия соединительные стальные.	
Вып. 10-1	Монтажные узлы каркаса.	
Вып. 10-2	Монтажные узлы стен.	
1.138-10	Перемычки железобетонные для зданий с кирпичными стенами	
Вып.1	Перемычки брусковые	
Вып.2	Перемычки плитные.	
Вып.3	Перемычки балочные	
1.412-1/77 Вып.3	Монолитные железобетонные фундаменты под типовые колонны прямоугольного сечения одноэтажных промышленных зданий	
1.410-2 Вып.1	Унифицированные арматурные изделия для монолитных железобетонных конструкций.	
3.400-6/76	Унифицированные закладные детали сборных железобетонных конструкций инженерных сооружений промышленных предприятий.	
1.400-15 Вып.1	Унифицированные закладные изделия железобетонных конструкций для крепления технологических коммуникаций и устройств.	

Ведомость ссылочных и прилагаемых документов (продолжение)

Обозначение	Наименование	Примечание
1415-1 Вып.1	Железобетонные фундаментные балки для стен производственных зданий.	
1.112-5 Вып.2	Плиты железобетонные для ленточных фундаментов.	
3.002.1-1 Вып.1	Сборные железобетонные подпорные стенки межотраслевого применения.	
3.006-2 Вып. II-2	Сборные железобетонные каналы и тоннели из лотковых элементов. Рабочие чертежи железобетонных изделий.	
1.423-3 Вып.1	Железобетонные колонны прямоугольного сечения одноэтажных производственных зданий без мостовых кранов высотой 9,6м	
Вып.2	Закладные изделия	
1.462.1-10/80 Вып.1	Балки стропильные железобетонные для покрытий зданий с пролетами 6 и 9м.	
Вып.2	Закладные изделия.	
1.432-14/80 Вып.1	Стеновые панели отапливаемых производственных зданий с шагом колонн 6м.	
1.439-2	Стальные изделия креплений панельных стен одноэтажных производственных зданий с железобетонным каркасом.	
2.432-2 Вып.0	Монтажные узлы панельных стен отапливаемых одноэтажных производственных зданий с железобетонным каркасом.	
1.138-3 Вып.1	Железобетонные карнизные плиты для жилых и общественных зданий Карнизные плиты для жилых зданий высотой 1-4 этажа; общественных зданий высотой 1-3 этажа.	

Ведомость ссылочных и прилагаемых документов (окончание)

Обозначение	Наименование	Примечание
1.041-1	Сборные железобетонные многопустотные панели перекрытий многоэтажных общественных и производственных зданий	
Вып.1	Многопустотные панели длиной 5650мм шириной 1190, 1490, 2380 и 2980мм с предварительно напрягаемой арматурой из стали классов А-IV, Ат-V и Вр-II, из тяжелого и легкого бетонов,	
Вып. 4	Ребристые связевые плиты длиной 5650мм, шириной 1490мм с предварительно напрягаемой арматурой из стали классов А-IV, Ат-V из тяжелого и легкого бетонов.	
Вып. 5	Многопустотные панели длиной 2850мм, шириной 1190 и 1490мм с арматурой из стали класса А-III, из тяжелого и легкого бетонов.	
3.901-5	Сальники набивные Ду 50-1400мм для пропуска труб через стены. Рабочие чертежи.	
ГОСТ 18599-73	Трубы напорные из полиэтилена. Технические условия.	
ГОСТ 13579-78	Блоки бетонные для стен подвалов.	
ГОСТ 22701.0-77 22701.1-77 22701.5-77	Плиты железобетонные ребристые предварительно напряженные размерами 6х3м для покрытий производственных зданий. Технические условия. Плиты типа ПГ Закладные изделия.	
	Прилагаемые документы.	
ТП КЖИ	Строительные изделия.	
ВМ1	Ведомость потребности в материалах основного комплекта марки КЖ. Монолитные конструкции	
ВМ2	Ведомость потребности в материалах основного комплекта марки КЖ. Сборные конструкции.	

Привязан

Инв.№

Провер.	Левина		
Инженер	Лазарева		
Рук.гр.	Письман		
ГИП	Левина		
Гл.констр	Шапиро		
Н.контр.	Левина		
Нач.отд.	Красавин		

тп.901-3-195.84 КЖ

Блок реагентного хозяйства для станции очистки воды производительностью 50тыс. м³/сутки.

Общие данные (продолжение)

Стадия	Лист	Листов
Р	2	

ЦНИИЭП инженерного оборудования г. Москва

Копировал Антипова

Формат А2

Альбом II

Типовой проект 901-3-195.84

Ведомость спецификаций (начало)

Лист	Наименование	Примечание
4	Спецификация подпорных стен в осях „1-2".	
7	Спецификация монолитных участков УМ1÷УМ4,	
	монолитной балки БМ1.	
8	Спецификация к схемам расположения	
	плит покрытия, перемычек.	
9	Спецификация к схеме расположения	
	щитов.	
10	Спецификация к схеме расположения	
	емкостей и поддонов.	
11	Спецификация к схеме расположения	
	плит в поддоне.	
12	Спецификация сборных и монолитных фунда-	
	ментов, железобетонных балок и перемычек.	
13	Спецификация сборных жел.-бет. фундамент-	
	ных плит и блоков.	
14	Спецификация к монолитным фундаментам ФМ1; ФМ5.	
15	Спецификация к монолитным фундаментам ФМ2, ФМ3.	
16	Спецификация к монолитному фундаменту ФМ4	
17	Спецификация к схеме расположения фундамен-	
	тов, фундаментных балок, подпорных стен.	
19	Спецификация фундаментных блоков и плит.	
20	Спецификация монолитных фундаментов ФМ6÷ФМ8	
21	Спецификация монолитных фундаментов ФМ9÷ФМ12	
22	Спецификация монолитных фундаментов ФМ13÷ФМ17	
23	Спецификация монолитных фундаментов ФМ18÷ФМ21	
24	Спецификация фундаментов под оборудование,	
	канальных плит, каналов и приямков.	
25	Спецификация фундаментов под оборудование,	
	каналов и приямков.	
28	Спецификация к схеме расположения каналов	
	и приямков. Спецификация монолитных балок.	
29	Спецификация к растворным бакам коагулянта РЕ1.	
31	Спецификация к бакам хранения коагулянта РЕ2.	
34	Спецификация к расходным бакам коагулянта.	
	и полиакриламида РЕ3.	

Ведомость спецификаций (окончание)

Лист	Наименование	Примечание
36	Спецификация к бакам хранения	
	известкового теста РЕ4.	
38	Спецификация к бакам раствора кремнефто-	
	ристого натрия РЕ5	
39	Спецификация баков крепкого раствора	
	известкового молока.	
41	Спецификация к схеме расположения колонн,	
	ригелей и диафрагм жесткости I и II этажей	
	в осях 3÷8; А-В.	
42	Спецификация соединительных элементов	
	крепления плит покрытия и перекрытия.	
	Спецификация к схемам расположения	
	плит покрытия и перекрытия.	
43	Спецификация к схемам расположения лестнич-	
	ных маршей, площадок и проступей.	
44	Спецификация к схемам расположения стеновых	
	панелей по осям „А", „В", „3", „8."	
45	Спецификация колонн, балок покрытия, плит пок-	
	рытия и металлических стоек и насадок.	
46	Спецификация панелей по осям „А", „В", „9", „14"	
	Спецификация стальных элементов крепления	
	стеновых панелей.	
47	Спецификация плит перекрытий.	
48	Спецификация к схеме приточной и вытяж-	
	ной камеры.	
50	Спецификация к схемам расположения колонн и	
	ригелей, плит, фундаментов.	
	Спецификация элементов монолитных участков	
51	Спецификация к схемам расположения	
	стеновых панелей.	
	Спецификация монтажных узлов	
49	Спецификация соединительных изделий	
	для крепления трубопроводов.	

Ведомость объемов сборных бетонных и железобетонных конструкций

N строки	Наименование группы элементов конструкций	Код	Кол-во м³	Примечан
1	Блоки фундаментов	5811000 000	128.2	
2	Плиты фундаментов	5813000 000	111.93	
3	Обвязочные и фундаментные балки	5824000 000	10.01	
4	Фундаменты	5812000 000	24.8	
5	Подпорные стенки	5811 000000	27.2	
6	Колонны	5821000 000	19.8	
7	Перемычки	5828000 000	4.0	
8	Стеновые панели	5831000 000	218.2	
9	Фризовый камень	5894000 000	2.24	
10	Плиты покрытия	5841000000	71.34	
11	Плиты перекрытия	5842000000	56.0	
12	Ригели	5825000 000	31.8	
13	Диафрагмы жесткости	5832000000	9.36	
14	Лестничные марши, площадки,			
	проступи.	5891000000	2.83	
15	Опорные подушки		0.03	

Материалы на изготовление сборных железобетонных конструкций учтены в ведомости потребности в материалах и отдельно не учитываются.

Общие указания.

За условную отметку 0.000 принят уровень чистого пола первого этажа что соответствует абсолютной отметке ____

Инв.№ подл. | Подпись и дата | Взам. инв.№

Привязан			
Инв.№			

Проверил	Левина		
Инженер	Лазарева		
Рук.гр.	Письман		
ГИП	Левина		
Гл. констр	Шапиро		
Н.контр.	Левина		
Нач.отд	Красавин		

тп 901-3-195.84 КЖ

Блок реагентного хозяйства для станции очистки воды производительностью 50тыс.м³/сутки

Стадия	Лист	Листов
Р	3	

Общие данные (окончание)

ЦНИИЭП инженерного оборудования г. Москва

Копировал Антипова

Формат А2

Типовой проект 901-3-195.84 Альбом II

Схема расположения подпорных стен в осях 1-2

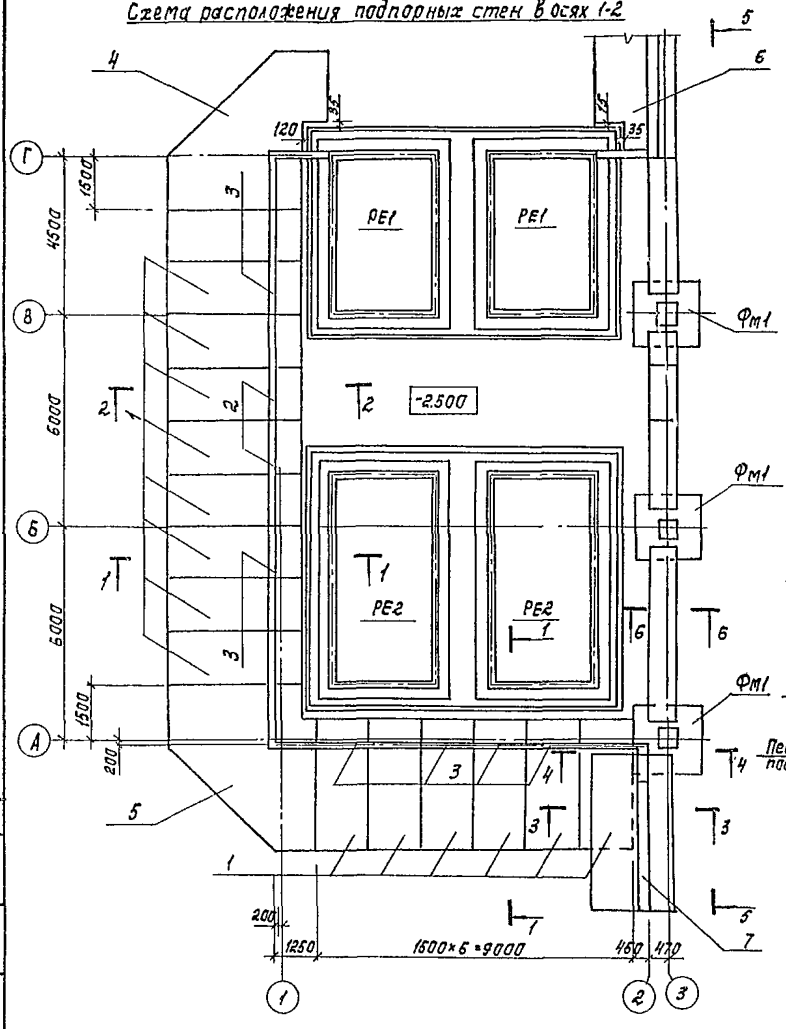

Сечение 1-1

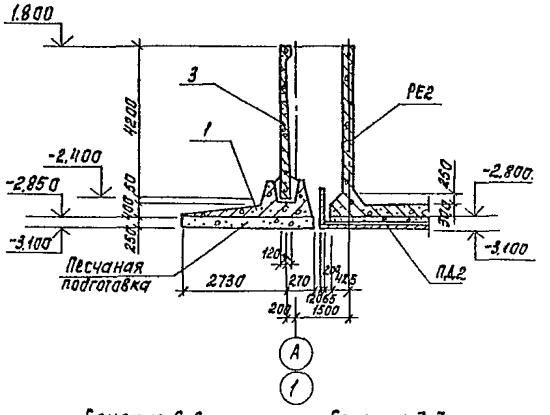

Спецификация подпорных стен в осях "1-2"

Марка, поз.	Обозначение	Наименование	Кол.	Масса ед.кг	Примечание
	Сборные жел.-бет. конструкции				
1	3.002.1-1 Вып.1	Фундаментные плиты ПФ2-5	15	5400	
2	3.002.1-1 Вып.1	Подпорные стены ПЛ5-4	2	3400	
3	3.002.1-1 Вып.1	Подпорные стены ПЛ7-5	5	6300	
	Монолитные	жел.-бет. конструкции			
4	Листы КЖ 5.6	Ум1	1		
5	Листы КЖ 5.6	Ум2	1		
6	Листы КЖ 5.6	Ум3	1		
7	Листы КЖ 5.6	Ум4	1		

Сечение 2-2

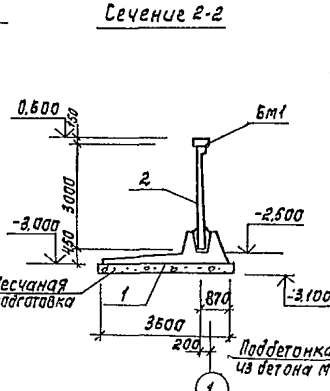

Сечение 3-3

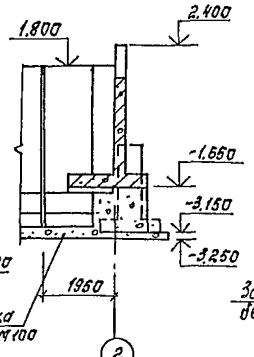

Сечение 4-4

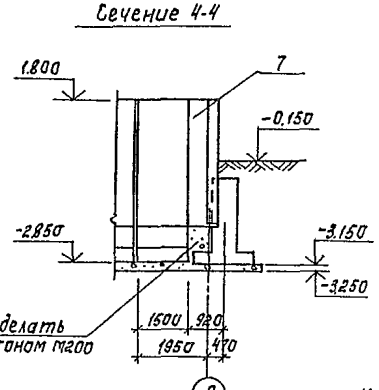

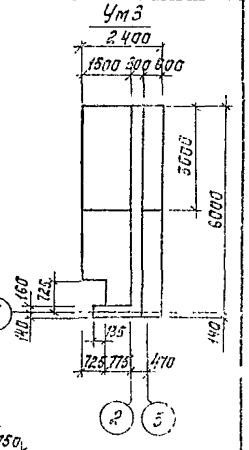

Вид 5-5

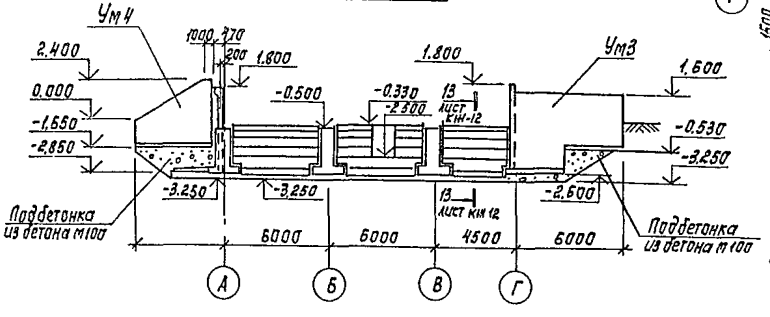

Ум1

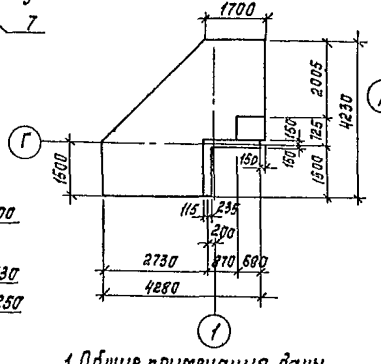

Ум2

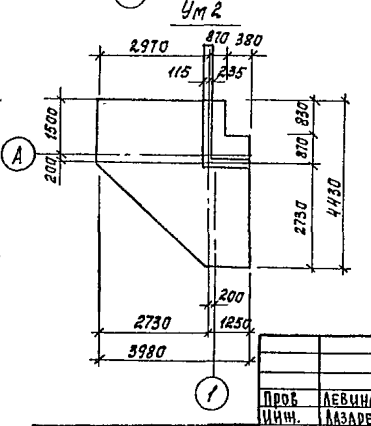

Ум4

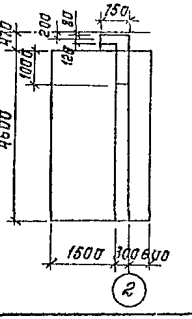

1. Общие примечания даны на листах КЖ-6,12.
2. Плиты перекрытий условно не показаны.

Привязан

Инв. №

Пров.	Левина		
Инж.	Казарева		
Вед. инж.	Смыслова		
Рук. гр.	Письман		
ГИП	Левина		
Гл. констр.	Шапиро		
Н. контр.	Левит		
Нач. отд.	Краса...		

ТП 901-3-195.84 КЖ

Блок реагентного хозяйства для станции очистки воды производительностью 30 тыс. м³/сутки

Схема расположения подпорных стен в осях 1-2. Планировочные чертежи монолитных участков Ум1÷Ум4.

Стадия	Лист	Листов
Р	4	

ЦНИИЭП инженерного оборудования Госгражданстроя

Копировал: корецкая

Формат А2

Согласовано

Инв. № подл. | Подпись и дата | Взам. инв. №

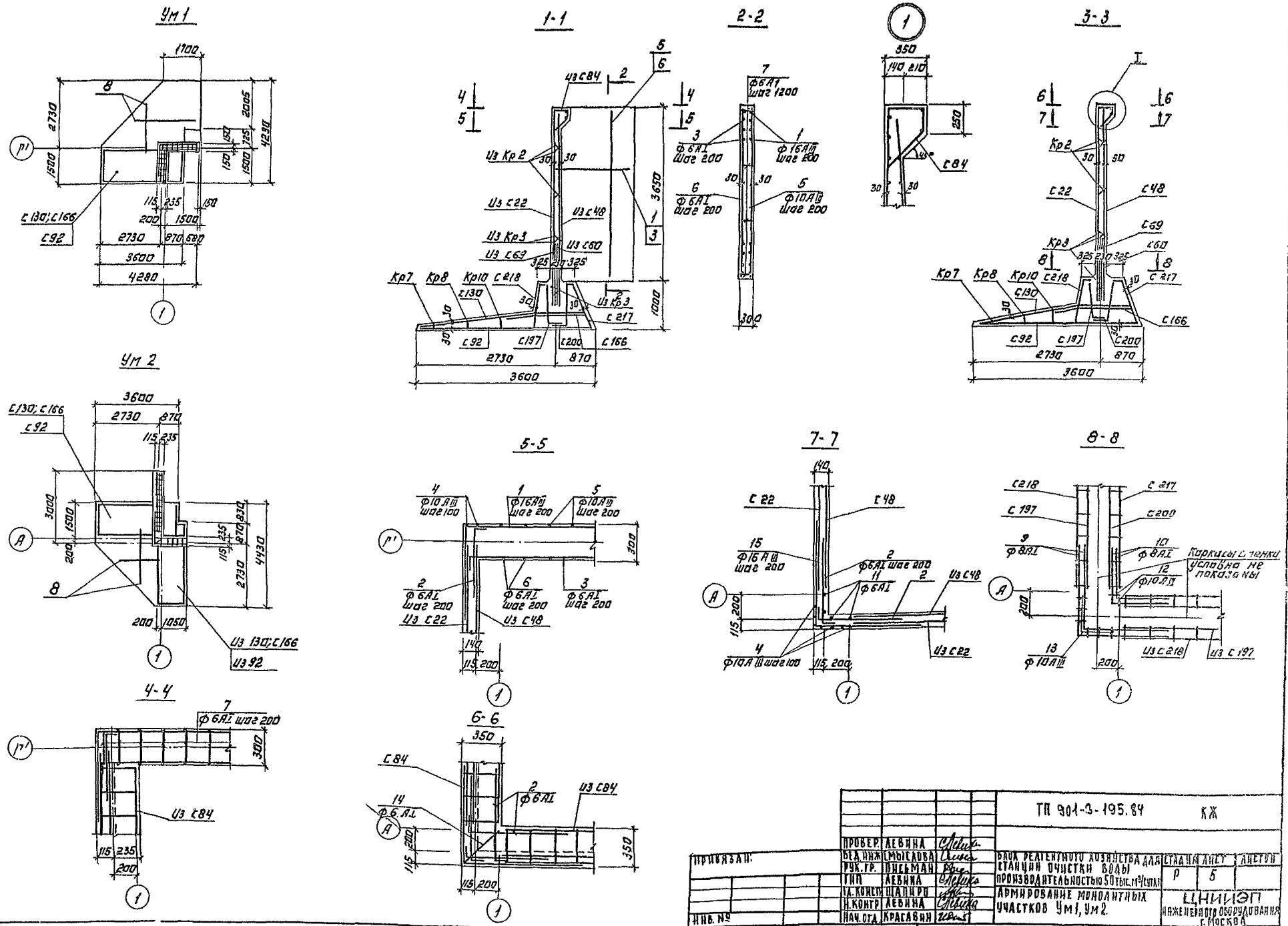

Типовой проект 901-3-195.84 Альбом II

ПРОВЕР.	ЛЕВИНА		ТП 901-3-195.84	КЖ
БЕД. ИНЖ.	СМЫСЛОВА		БЛОК РЕАГЕНТНОГО ХОЗЯЙСТВА ДЛЯ СТАНЦИИ ОЧИСТКИ ВОДЫ ПРОИЗВОДИТЕЛЬНОСТЬЮ 50 ТЫС. М³/СУТКИ	СТАДИЯ: Р; ЛИСТ: 5; ЛИСТОВ:
РУК. ГР.	ПИСЬМАН			
ГИП	ЛЕВИНА		АРМИРОВАНИЕ МОНОЛИТНЫХ УЧАСТКОВ Ум1, Ум2.	ЦНИИЭП ИНЖЕНЕРНОГО ОБОРУДОВАНИЯ г. МОСКВА
ГА. КОНСП.	ШАПИРО			
Н. КОНТР.	ЛЕВИНА			
НАЧ. ОТД.	КРАСАВИН			

ПРИВЯЗАН:

ИНВ. №

Копировал: Логинова

Формат А2

ИНВ. № ПОДЛ. | ПОДПИСЬ И ДАТА | ВЗАМ. ИНВ. №

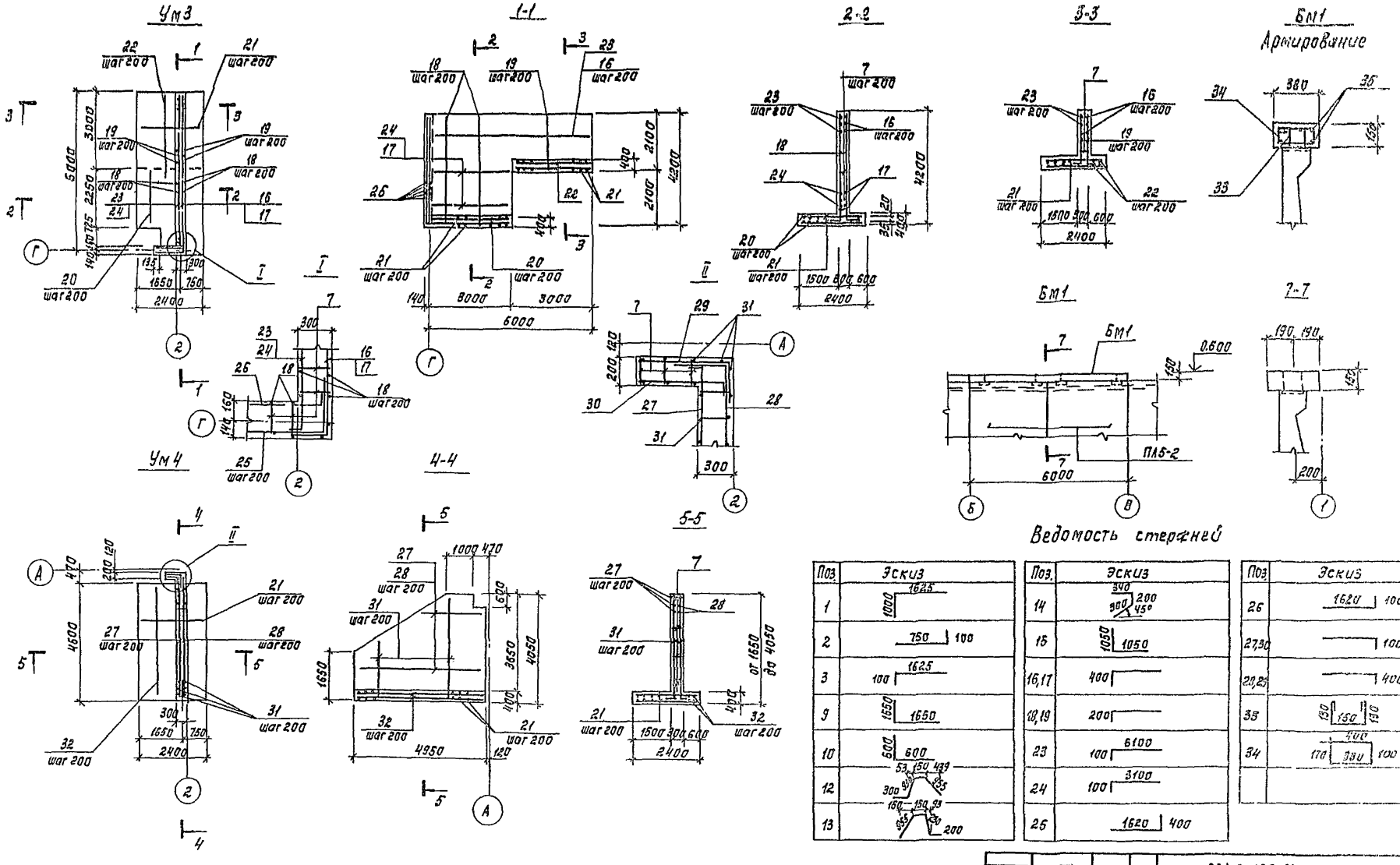

Ведомость стержней

Поз.	Эскиз
1	1625 / 1000
2	750 / 100
3	1625 / 100
9	1650 / 1650
10	600 / 600
12	53, 150, 439, 300, 955, 150, 150, 93, 955, 200
13	

Поз.	Эскиз
14	340, 300, 200, 45°
15	1050 / 1050
16,17	400
18,19	200
23	100 / 6100
24	100 / 3100
25	1620 / 400

Поз.	Эскиз
26	1620 / 100
27,30	100
28,29	400
33	150, 150, 190
34	400, 170, 330, 100

Защитный слой бетона для нижней арматуры фундаментной плиты подпорной стенки-35мм, для верхней арматуры-20мм.
Защитный слой подпорных стен-25мм.

Типовой проект 901-3-195.84 Альбом II

Прив.	Левина		ТП 901-3-195.84	КЖ
Вед.инж.	Смыслова			
Рук.гр.	Письман		Блок реагентного хозяйства на 2 реагента для станции производительностью 50тыс.м³/сутки	Стадия: Р; Лист: 6; Листов:
ГИП	Левина			
Гл.констр.	Шапиро		Армирование монолитных участков Ум3; Ум4. Монолитная балка Бм1.	ЦНИИЭП инженерного оборудования г.Москва
Н.контр.	Левина			
Нач.отд.	Красавин			

Привязан

Инв. №

Копировал: Корецкая

Формат А2

Инв. № подл. | Подпись и дата | Взам. инв. №

Спецификация монолитных участков Ум1÷Ум4, монолитной балки Бм1

Формат	Зона	Поз.	Обозначение	Наименование	Кол.	Примечание
				Ум1		
				Сборочные единицы		
				Сетки арматурные		
			3.002.1-1 Вып.2	С 22	1	
			3.002.1-1 Вып.2	С 48	1	
			3.002.1-1 Вып.2	С 60	1	
			3.002.1-1 Вып.2	С 69	1	
			3.002.1-1 Вып.2	С 84	1	
			3.002.1-1 Вып.2	С 92	1	
			3.002.1-1 Вып.2	С 190	1	
			3.002.1-1 Вып.2	С 166	1	
			3.002.1-1 Вып.2	С 197	1	
			3.002.1-1 Вып.2	С 200	1	
			3.002.1-1 Вып.2	С 217	1	
			3.002.1-1 Вып.2	С 218	1	
				Каркасы плоские		
			3.002.1-1 Вып.2	Кр 2	4	
			3.002.1-1 Вып.2	Кр 3	4	
			3.002.1-1 Вып.2	Кр 7		
			3.002.1-1 Вып.2	Кр 8		
			3.002.1-1 Вып.2	Кр 10		
				Изделие закладное		
			3.002.1-1 Вып.2	М4	4	
			3.002.1-1 Вып.2	М7	2	
			3.002.1-1 Вып.2	М14	2	
			3.002.1-1 Вып.2	М19	2	
				Детали		
		1		Ф16АIII ГОСТ 5781-82; ℓ=2625	18	4.15кг
		2		Ф6АI ГОСТ 5781-82; ℓ= 850	18	0.19кг
		3		Ф6АI ГОСТ 5781-82; ℓ= 1725	18	0.38кг
		4		Ф10АIII ГОСТ 5781-82; ℓ= 4150	3	2.57кг
		5		Ф10АIII ГОСТ 5781-82; ℓ =3600	8	2.23 кг
		6		Ф6АI ГОСТ 5781-82 ℓ= 3600	8	0.8кг
		7		Ф6АI ГОСТ 5781-82; ℓ=280	8	0.06 кг
		8		Ф10АIII ГОСТ 5781-82; ℓср=3000	11/1м	1.86 кг
				Материалы		
				Бетон М200	5.8	м³

Формат	Зона	Поз.	Обозначение	Наименование	Кол.	Примечание
				Ум2		
				Сборочные единицы		
				Сетки арматурные		
			3.002.1-1 Вып.2	С 22		
			3.002.1-1 Вып.2	С 48		
			3.002.1-1 Вып.2	С 60		
			3.002.1-1 Вып.2	С 69		
			3.002.1-1 Вып.2	С 84		
			3.002.1-1 Вып.2	С 92		
			3.002.1-1 Вып.2	С 190		
			3.002.1-1 Вып.2	С 166		
			3.002.1-1 Вып.2	С 197		
			3.002.1-1 Вып.2	С 200		
			3.002.1-1 Вып.2	С 217		
			3.002.1-1 Вып.2	С 218		
				Каркасы плоские		
			3.002.1-1 Вып.2	Кр 2		
			3.002.1-1 Вып.2	Кр 3		
			3.002.1-1 Вып.2	Кр 7		
			3.002.1-1 Вып.2	Кр 8		
			3.002.1-1 Вып.2	Кр 10		
				Изделие закладное		
			3.002.1-1 Вып.2	М4		
			3.002.1-1 Вып.2	М7		
			3.002.1-1 Вып.2	М14		
			3.002.1-1 Вып.2	М19		
				Детали		
		2		Ф6АI ГОСТ 5781-82; ℓ=850	40	0.19кг
		4		Ф10АIII ГОСТ 5781-82; ℓ=4150	8	2.57кг
		9		Ф8АI ГОСТ 5781-82; ℓ=3300	8	1.32кг
		10		Ф8АI ГОСТ 5781-82; ℓ=1200	9	0.48кг
		11		Ф6АI ГОСТ 5781-82, ℓ= 4000	4	0.89кг
		12		Ф10АIII ГОСТ 5781-82; ℓ= 2235	2	1.39кг
		13		Ф10АIII ГОСТ 5781-82; ℓ= 2335	6	1.45кг
		14		Ф6АI ГОСТ 5781-82; ℓ= 840	1	0.19кг
		15		Ф16АIII ГОСТ 5781-82; ℓ=2100	18	3.32кг
		8		Ф10АIII ГОСТ 5781-82; ℓср=1700	51/1м	1.05 кг
				Материалы		
				Бетон М200	8.8	м³

Формат	Зона	Поз.	Обозначение	Наименование	Кол.	Примечание
				Ум3		
				Детали		
		7		Ф6АI ГОСТ 5781-82; ℓ=280	90	0.06кг
		16		Ф10АIII ГОСТ 5781-82; ℓ=6500	9	4.0кг
		17		Ф10АIII ГОСТ 5781-82; ℓ=3500	9	2.2кг
		18		Ф10АIII ГОСТ 5781-82; ℓср=4350	30	2.7кг
		19		Ф10АIII ГОСТ 5781-82; ℓ=2250	30	1.4кг
		20		Ф10АIII ГОСТ 5781-82; ℓср=2650	24	1.6 кг
		21		Ф10АIII ГОСТ 5781-82; ℓ= 2380	30	1.48кг
		22		Ф10АIII ГОСТ 5781-82; ℓ= 2989	24	1.85кг
		23		Ф10АIII ГОСТ 5781-82, ℓ=6200	9	3.8кг
		24		Ф10АIII ГОСТ 5781-82; ℓср=3200	9	1.98кг
		25		Ф10АIII ГОСТ 5781-82; ℓ= 2020	21	1.3кг
		26		Ф10АIII ГОСТ 5781-82, ℓ=1720	21	1.1кг
				Материалы		
				Бетон М200	12.62	м³
				Ум4		
				Детали		
		7		Ф6АI ГОСТ 5781-82; ℓ=280	60	0.06кг
		21		Ф10АIII ГОСТ 5781-82; ℓ=2380	42	1.48кг
		27		Ф10АIII ГОСТ 5781-82, ℓср=3000	18	1.86кг
		28		Ф10АIII ГОСТ 5781-82; ℓср=3400	13	2.1кг
		29		Ф10АIII ГОСТ 5781-82 ℓ= 1100	12	2.0кг
		30		Ф10АIII ГОСТ 5781-82; ℓ=800	18	0.5кг
		31		Ф10АIII ГОСТ 5781-82; ℓср=2450	50	1.6кг
		32		Ф10АIII ГОСТ 5781-82, ℓ=4590	24	3.1кг
				Материалы		
				Бетон М200	6.01	м³
				Бм1		
				Детали		
		33		Ф8АI ГОСТ 5781-82; ℓ=510	4	0.16кг
		34		Ф6АI ГОСТ 5781-82; ℓ=1000	30	0.22кг
		35		Ф10АIII ГОСТ 5781-82; ℓ=5980	4	3.7кг
				Материалы		
				Бетон М200	0.34	м³

Ведомость расхода стали на элемент, кг

Марка элемента	Изделия арматурные														Всего
	Арматура класса														
	A-I					A-III									
	ГОСТ 5781-82														
	Ф6	Ф8	Ф16	Ф22	Итого	Ф6	Ф8	Ф10	Ф12	Ф14	Ф16	Ф20	Ф25	Итого	
Ум1	59.5	9.0	17.6	31.8	117.9	0.9	9.2	268.7	114.5	9.8	91.5	21.0	123.2	666.8	784.7
Ум2	96.1	41.6	36.2	63.6	236.5	1.8	18.4	660.3	285.0	13.6	93.4	42.0	246	850.5	1087.0
Ум3	5.4	—	—	—	5.4	—	—	466.9	—	—	—	—	—	466.9	472.3
Ум4	3.6	—	—	—	3.6	—	—	322.9	—	—	—	—	—	322.9	336.5
Бм1	6.6	0.6		—	7.2	—	—	14.8	—	—	—	—	—	14.8	22.0

Альбом II

Типовой проект 901-3-195.84

Инв. № подл. | Подпись и дата | Взам. инв. №

Привязан

Инв. №

Провер.	Левина		
Вед. инж.	Смыслова		
Рук. гр.	Письман		
ГИП	Левина		
Гл. конст.	Шляпро		
Н. контр.	Левина		
Нач. отд	Красавин		

ТП 901-3-195.84 ЖИ

Блок реагентного хозяйства для станции очистки воды производительностью 50тыс м³/сутк

Стадия	Лист	Листов
Р	7	

Спецификация монолитных участков Ум-1÷Ум4 и монолитной балки Бм1

ЦНИИЭП инженерного оборудования г. Москва

Копировал Антипова Формат А2

Схема расположения плит покрытия на отм. 1.800

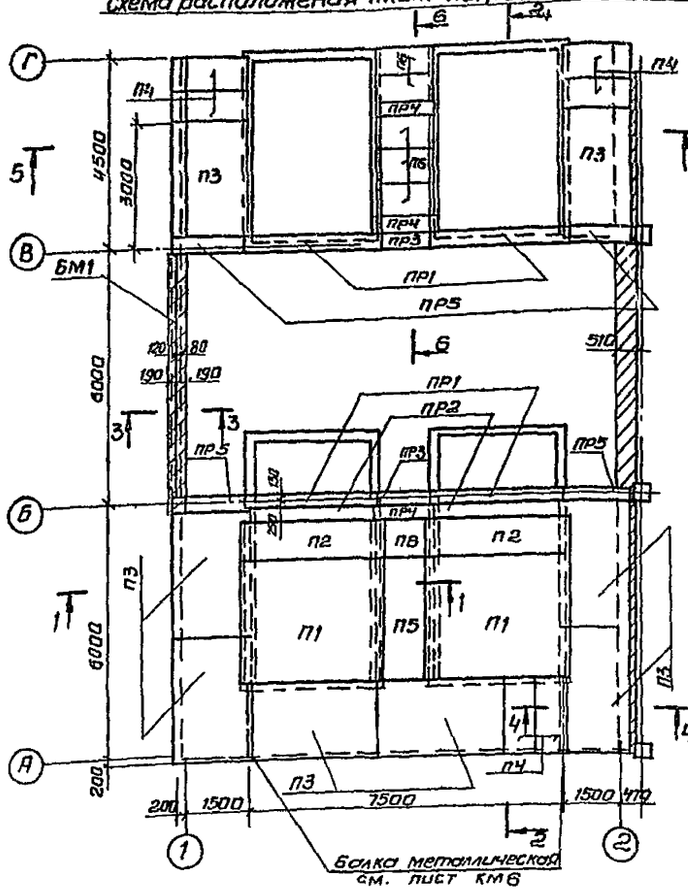

Схема расположения плит покрытия на отм. 3.000

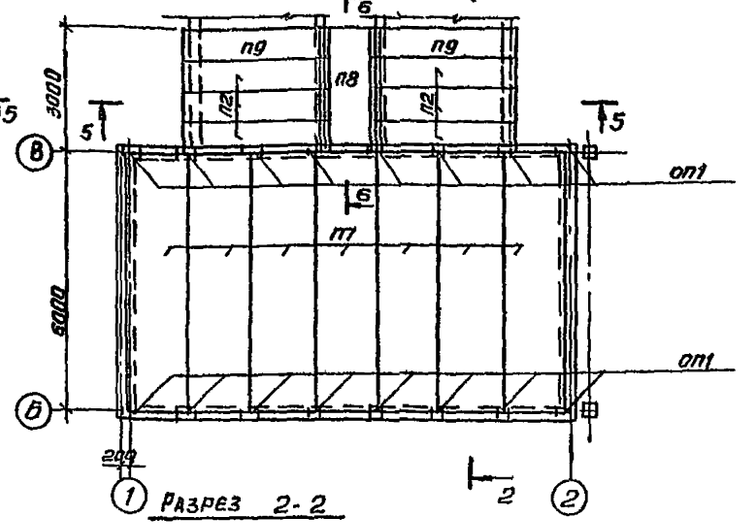

Разрез 2-2

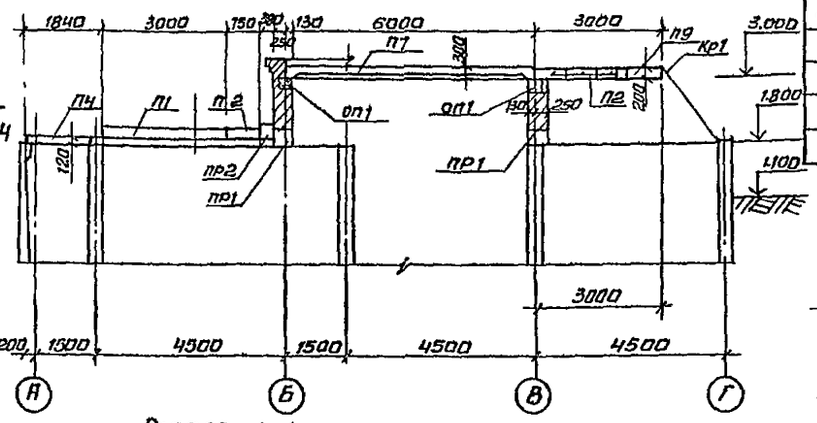

Разрез 4-4

Разрез 1-1

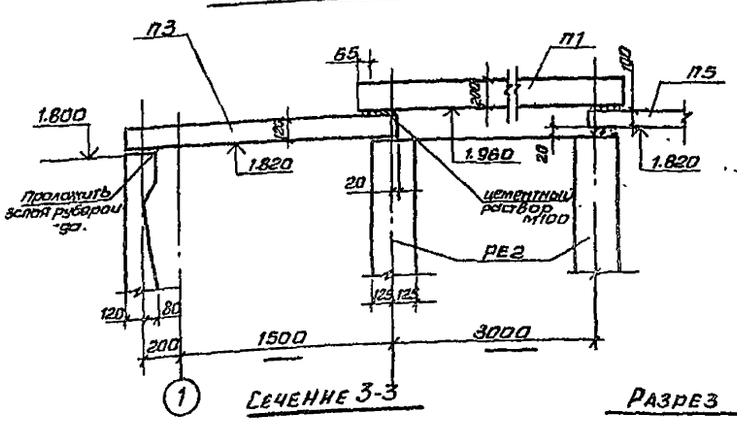

Сечение 3-3

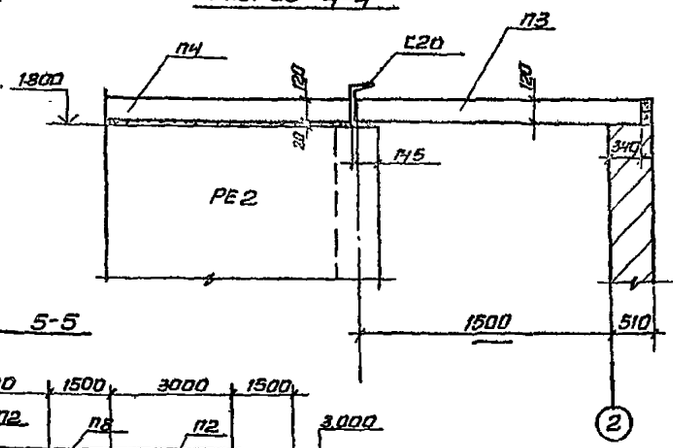

Разрез 5-5

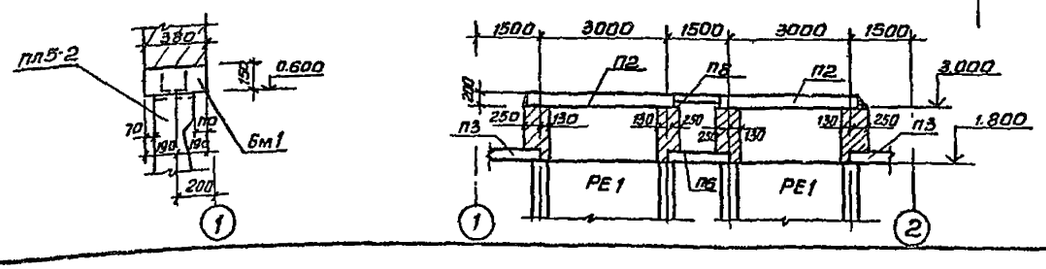

Разрез 6-6

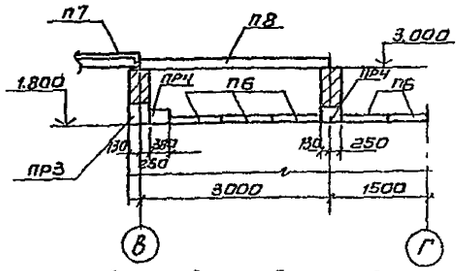

Спецификация к схемам расположения плит покрытия, перемычек

Марка, поз.	Обозначение	Наименование	Кол.	Масса ед., кг	Примечание
П1	3.006-2 вып. II-2	П26-3	2	5050	
П2	3.006-2 вып. II-2	П26д-3	8	1250	
П3	3.006-2 вып. II-2	П15-8	8	1650	
П4	3.006-2 вып. II-2	П15д-8	6	410	
П5	3.006-2 вып. II-2	П11-8	1	1100	
П6	3.006-2 вып. II-2	П11д-8	6	270	
П7	1.465-7 вып. 3ч. I	$\frac{ПА7\ IV}{1.5\times6}$-3	7	1500	
П8	3.006-2 вып. II-2	П8-11	1	870	
П9	КЖИ ПГ1	П9	2		
ОП1	1.869.1-1	Опорные подушки ОП2.5-4	18	33	
ПР1	1.138-10 вып. 3	Перемычка 3ПР41-32.38.29	4	820	
ПР2	1.138-10 вып. 2	Перемычка 2ПР10-29.38.22	2	620	
ПР3	1.138-10 вып. 3	Перемычка 3ПР41-12.38.29	2	295	
ПР4	1.138-10 вып. 2	Перемычка 2ПР4-14.38.14	3	190	
ПР5	1.138-10 вып. 2	Перемычка 2ПР5-16.38.14	4	224	
БМ1	лист КЖ6	Монолитная балка БМ1	1		

1. Монтаж плит производить в соответствии с сериями 1.465-7 вып. 3 ч. I и 3.006-2 вып. II-2.
2. Плиты перекрытий укладывать на свежеуложенный цементный раствор М100.
3. Плиты П7 приварить к закладным деталям опорных подушек не менее, чем в трех точках.
4. После монтажа плит швы между ними залить цементным раствором М150.
5. Опалубочный чертеж и армирование БМ1 см. на листе 2 (условно).
6. Внутренние поверхности плит покрытия, перемычек, опорных подушек, емкостей окрасить: грунтовка лак ХВ-784, 2 слоя, δ = 30÷40 мкм, покрытие эмаль ХВ-785, 2 слоя, δ = 30÷40 мкм.

Проверил	Левина		
Инженер	Лазарева		
Рук. гр.	Письман		
ГИП	Левина		
Гл. констр.	Шапиро		
Н. контр.	Левина		
Нач. отд.	Красавин		

ТП 901-3-195.84 КЖ

Блок реагентного хозяйства для станции очистки воды производительностью 50 тыс. м³/сутки.

Схемы расположения плит покрытия на отм. 0.600; 1.800; 3.000

Стадия	Лист	Листов
Р	8	

ЦНИИЭП инженерного оборудования г. Москва

Привязан

Инв. №

Согласовано

Отд. ВГ

Куликов

Инв. № подл. | Подпись и дата | Взам. инв. №

Типовой проект 901-3-195.84

Альбом II

19745-02

Формат А2

Схема расположения щитов в РЕ-1

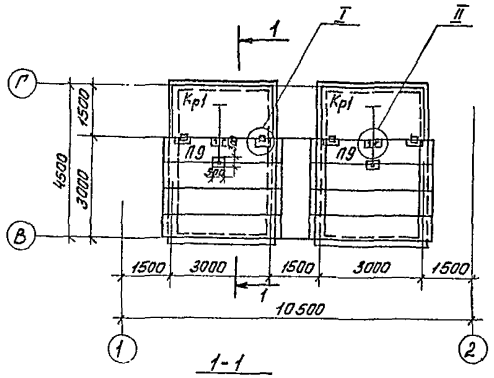

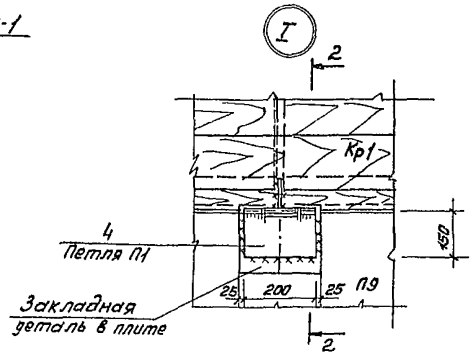

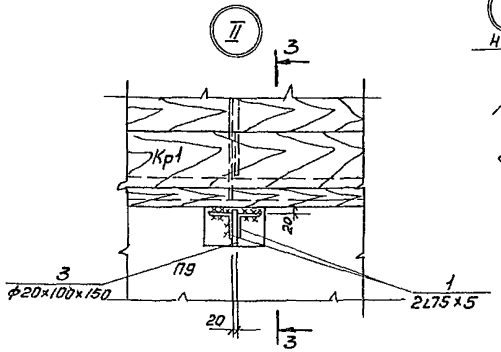

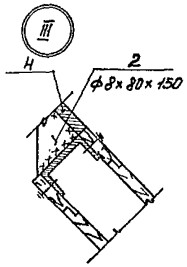

1-1

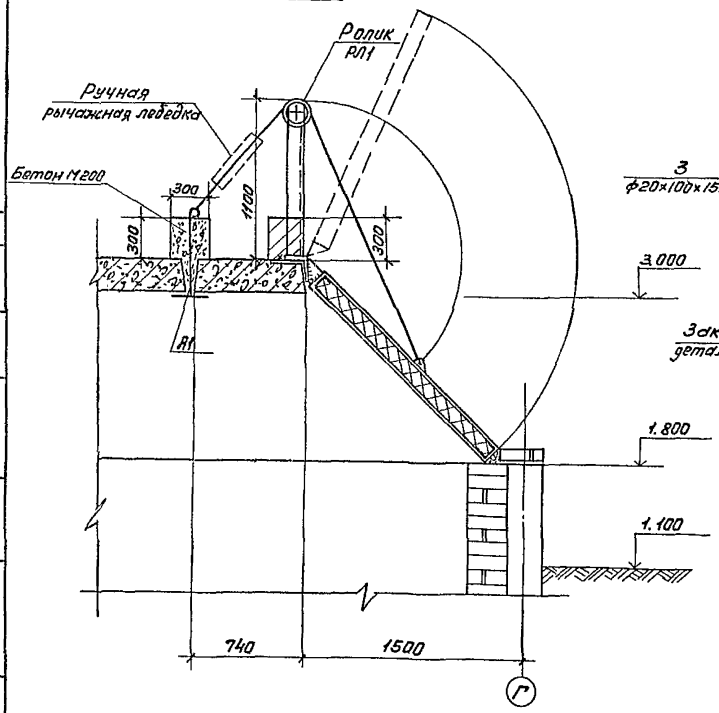

2-2

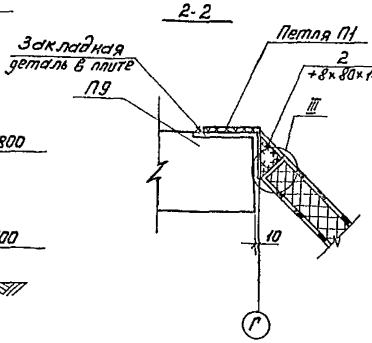

3-3

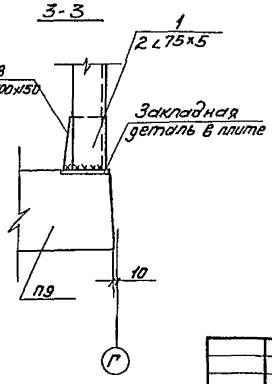

Спецификация к схеме расположения щитов

Марка, поз.	Обозначение	Наименование	Кол.	Масса ед., кг.	Примечание
Кр1	КЖИ. Кр1	Крышка Кр1	2	113,7	
		Детали			
А1		ф18АI ГОСТ 5781-82 С-800	2	1,6	
1		Уголок $\frac{Б-75\times75\times5\ ГОСТ\ 8509-72}{Ст3кп2-1\ ГОСТ\ 535-79}$			
		ℓ=1100	4	6,4	
2		Полоса $\frac{Б-2\ 8\times80\ ГОСТ\ 103-76}{Ст3кп2-п\ ГОСТ\ 535-79}$			
		ℓ=150	8	0,75	
3		Полоса $\frac{Б-2\ 20\times100\ ГОСТ\ 103-76}{Ст3кп2-п\ ГОСТ\ 535-79}$			
		ℓ=150	8	2,4	
4	КЖН. П1	Петля П1	4	2,7	
5	КЖН. РЛ1	Ролик РЛ1	2	0,7	

1. Все металлоконструкции покрыть двумя слоями эмали ХВ-785 (δ=30÷40 мкм) по двум слоям грунтовки ХС-068 (δ=30÷40 мкм)
2. Сварку производить электродами Э42 по ГОСТ 9467-75.
3. Высота сварного шва должна быть равной наименьшей толщине свариваемых элементов.

ТП 901-3-195.84			КЖ
Блок реагентного хозяйства для станции очистки воды производительностью 50 тыс. м³/сут	Стадия	Лист	Листов
	Р	9	
Схема расположения щитов в РЕ1	ЦНИИЭП инженерного оборудования г. Москва		
Разраб. Левина; Инжен. Лазарева; Рук. гр. Письман; ГИП Левина; Гл. конс. Шапиро; Н. контр. Левина; Нач. отд. Красакин			

Инв. № подл. | Подпись и дата | Взам. инв. №

Копировал:

Формат А2

Типовой проект 901-3-195.84 Альбом II

Схема расположения емкостей РЕ-1, РЕ-2, поддонов ПД1, ПД2, каналов и фундаментов под оборудование

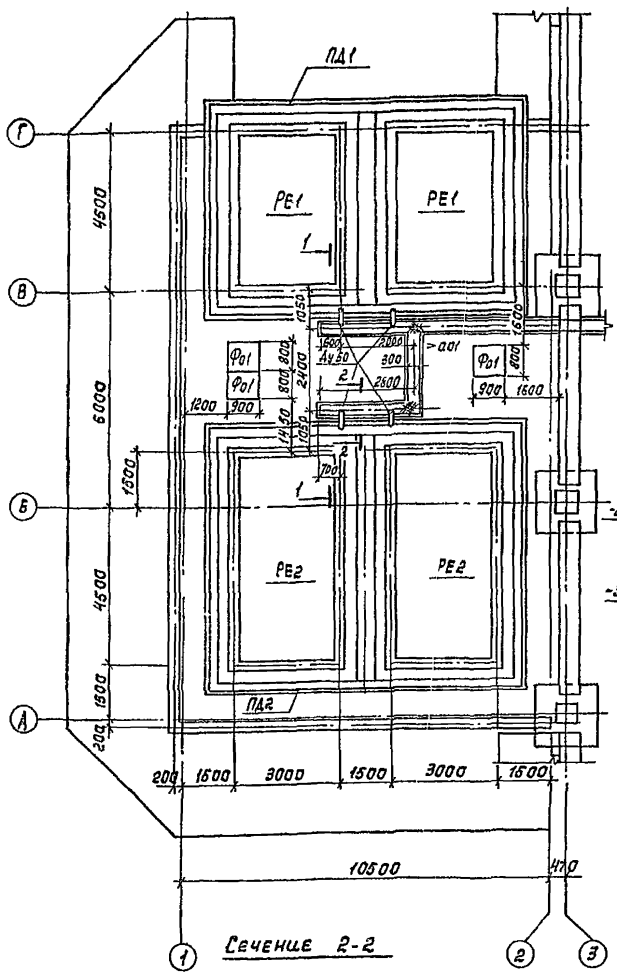

Сечение 2-2

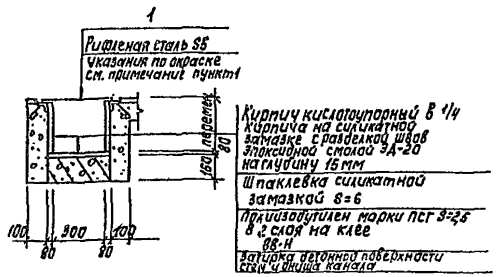

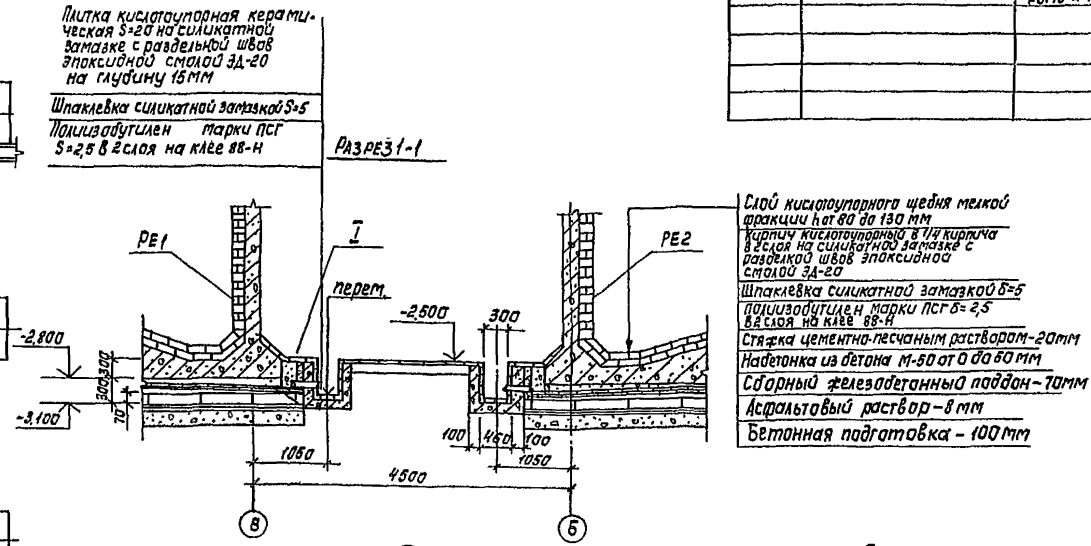

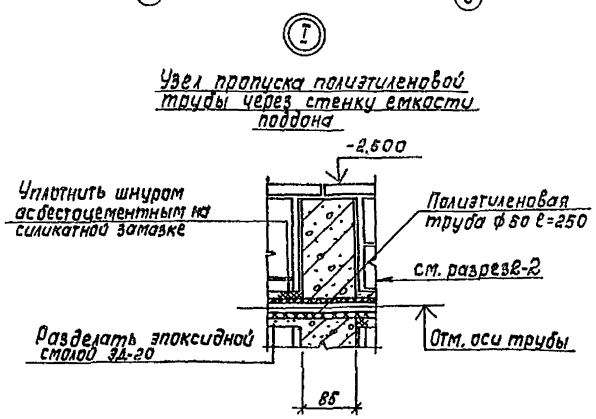

Спецификация к схеме расположения емкостей и поддонов

Марка, поз.	Обозначение	Наименование	Кол.	Масса ед.кг	Примечание
РЕ-1	листы КЖ-29,30	емкость РЕ-1	2		
РЕ-2	листы КЖ-31,32	емкость РЕ-2	2		
ПД1	лист КЖ-11	поддон ПД1	1		
ПД2	лист КЖ-11	поддон ПД2	1		
Ф01	лист КЖ-27	фундамент Ф01	3	0,49 м³	
1	ГОСТ 8568-77	лист рифл К-ПУ-60×560×1000	12	25,4	

1. Рифленую сталь покрасить эмалью ХВ-785 за 2 раза по грунтовке ХС-068, нанесенной в 2 слоя.
2. Объем рифленой стали δ=6мм - 5,8м².
3. Антикоррозионная защита каналов и поддонов принята по проекту, выполненному институтом Проектхимзащита, г. Днепропетровск, заказ N 1044.
4. Кислотоупорную плитку принять по ГОСТу 961-79.
5. Ду50 см поз. 3, лист КЖ-11.

Согласовано: Куликов

Инв. № подл. | Подпись и дата | Взам. инв. №

				ТП 901-3-195.84		КЖ
Гип	Левина					
Нач. отд.	Красавин					
Гл. конст.	Шапиро					
Н. контр.	Левина					
Рук. гр.	Письман					
Инж.	Лазарева			Блок реагентного хозяйства для станции очистки воды производительностью 50 тыс. м³/сутки.	Стадия: Р	Лист: 10	Листов:
Пров.	Левина			Схема расположения емкостей РЕ-1, РЕ-2, поддонов ПД1, ПД2 и каналов в осях 1-2	ЦНИИЭП инженерного оборудования г. Москва	

Привязан

Инв. №

Копировал: Корецкая

Формат А2

Типовой проект 901-3-195.84 Альбом II

Инв.№ подл. | Подпись и дата | Взам.инв.№

Спецификация к схеме расположения плит в поддоне

Марка поз.	Обозначение	Наименование	Кол.	Масса ед.,кг	Примечание
		Сборные жел.-бет. конструкции			
1	3006-2 Вып.II-2	Плита П10-3	27	0,77	
		Монолитные конструкции			
2		Бетонный бортик			
		Материал			
		Бетон М100		2,42 м³	
		МРз 50; В6			
3	ГОСТ 8599-73	Труба ПЭВП 50С	4	0,427	

1. Все незамаркированные плиты принять марки П10-3.
2. Антикоррозионную защиту см. лист КЖ 10.

Схема расположения плит в поддоне ПД1

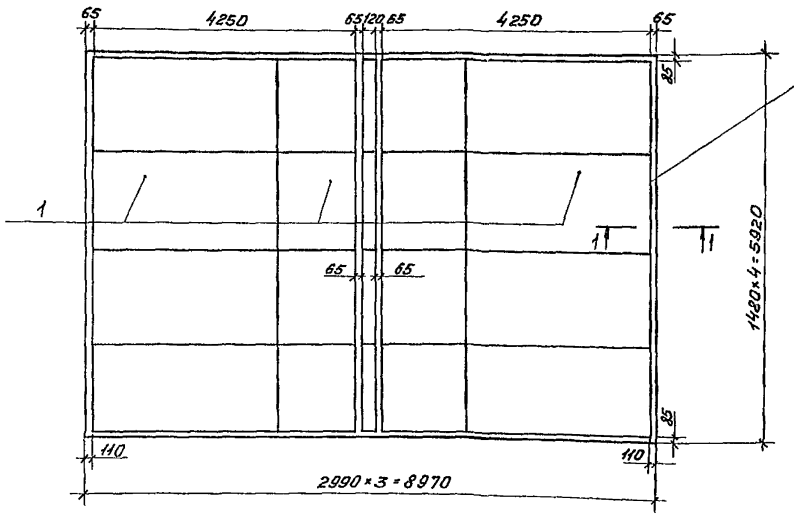

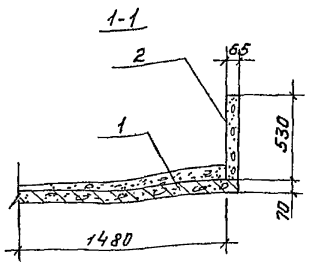

Схема расположения плит в поддоне ПД2

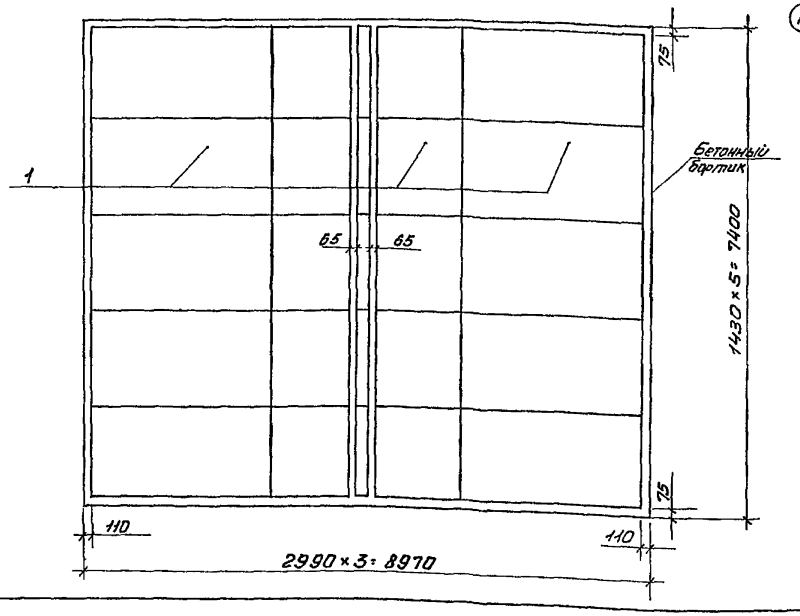

Схема расположения поддона ПД1

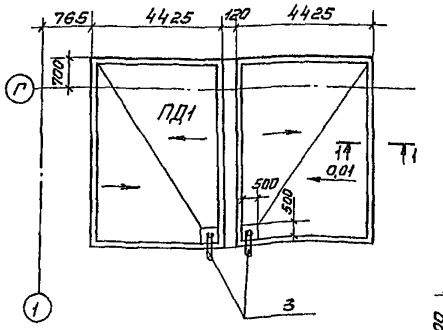

Схема расположения поддона ПД2

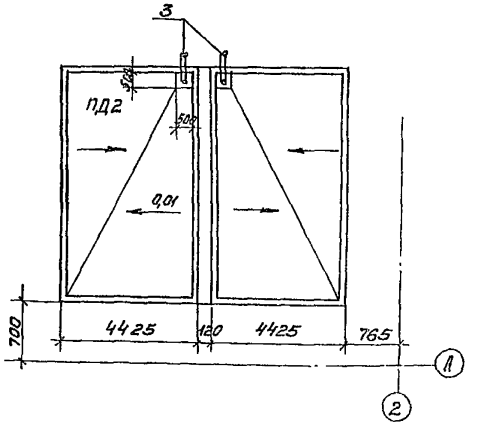

				ТП 901-3-195.84	КЖ
Привязан.					
Инв.№					
Провер	Левина			Блок реагентного хозяйства для станции очистки воды производительностью 50 тыс. м³/сутки	Стадия: Р; Лист: 11; Листов:
Инженер	Саранча				
Рук.гр.	Письман				
ГИП	Левина				
Н.контр.	Шапиро			Схема расположения плит в поддонах ПД1, ПД2 Спецификация.	ЦНИИЭП инженерного оборудования г. Москва
Нач.отд.	Красавин				

Формат А2

Альбом III

Типовой проект 901-3-195.84

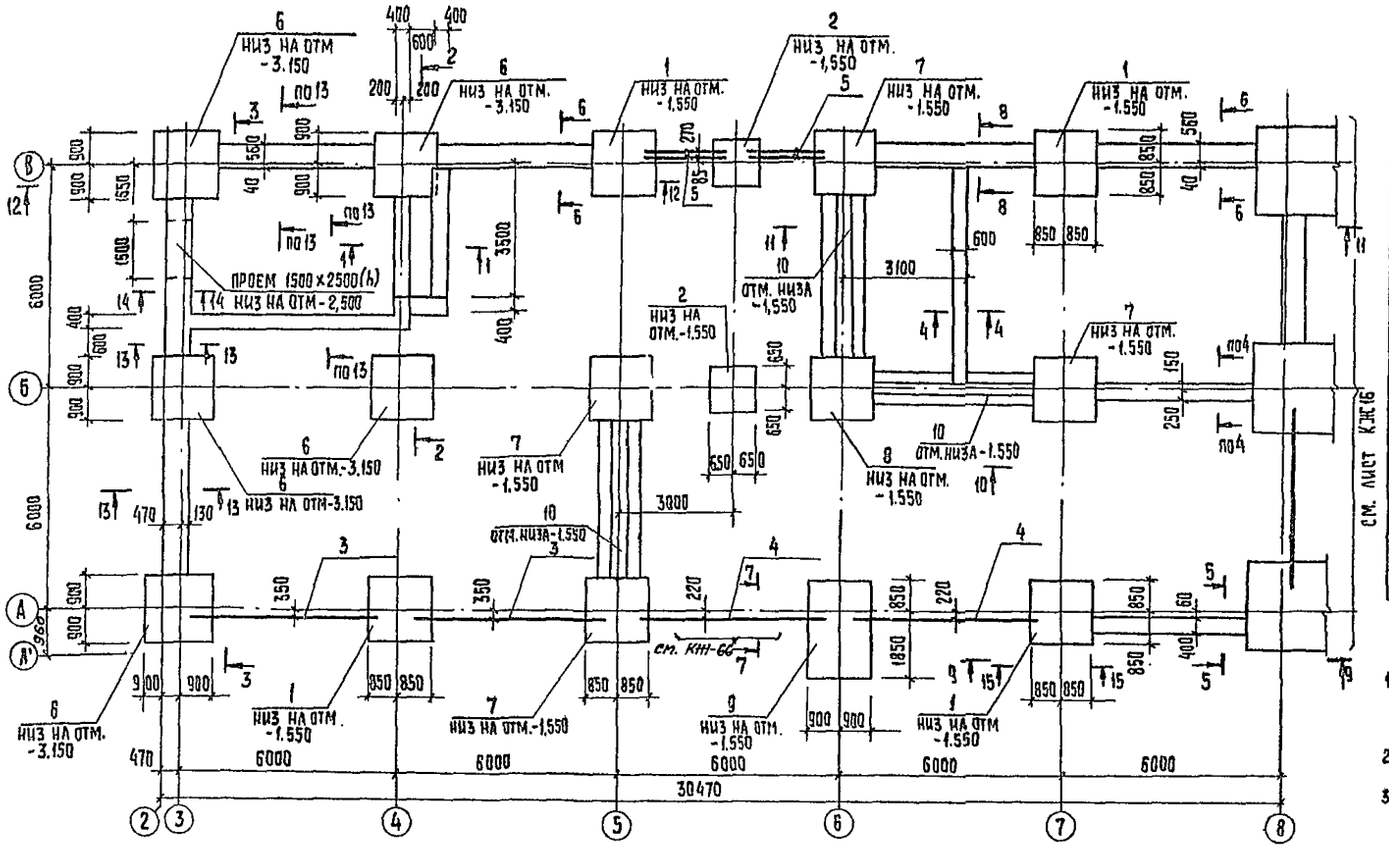

Разрез 1-1

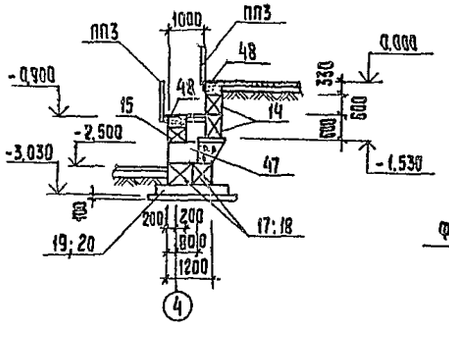

Разрез 2-2

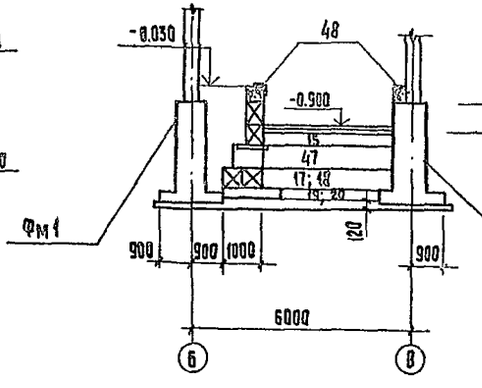

Вид 15-15

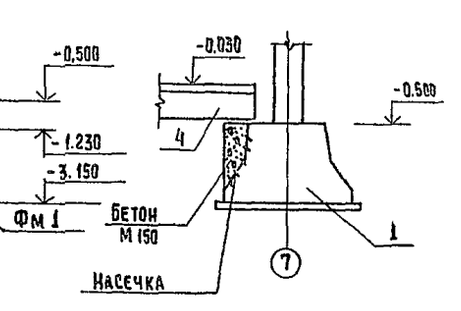

Спецификация сборных и монолитных фундаментов, железобетонных балок и перемычек.

Марка поз.	Обозначение	Наименование	Кол.	Масса ед. кг	Примечание
		Сборные ж.б фундаменты			
1	1.020-1 вып 1-1	1Ф17	4	4,2	
2	1.020-1 вып. 1-1	1Ф13	2	3,2	
		Сборные ж.б фундаментные балки			
3	1.415-1 вып. 1	ФБ6-11	2	1,8т	
4	1.415-1 вып. 1	ФБ6-29	2	1,6т	
5	1.138-10 вып. 1	Перемычки 1ПР38-24.25.22у	4	0,34	
		Монолитные ж.б фундаменты			
6	лист КЖ14	Фм 1	5	—	
7	лист КЖ15	Фм 2	4	—	
8	лист КЖ15	Фм 3	1	—	
9	лист КЖ16	Фм 4	1	—	
10	лист КЖ14	Фм 5	3	—	
		Изделие закладное			
48	3.400-6/76	Мк 4-47	13,0м	2,7кг	

1. Под монолитные фундаменты выполнить бетонную подготовку из бетона М50, толщиной 100 мм, кроме оговоренной, превышающую габарит фундамента на 100 мм в каждую сторону.
2. Под сборные фундаменты стаканного типа и ленточные фундаменты уложить песчаную подготовку толщиной 100 мм.
3. Фундаментные балки, перемычки и диафрагмы жесткости устанавливать на цементный раствор марки 200, толщиной 20мм; зазоры между торцами балок и фундаментом заделать бетоном марки 200.
4. Бетонные блоки укладывать на цементно-песчаный раствор марки 50, с обязательной перевязкой не менее 0,4 высоты блока.
5. Поверхности фундаментов и стен подвалов, соприкасающиеся с грунтом, обмазать битумно-латексным покрытием.
6. Деталь утепления стен подвала см. лист АР4.
7. Обратную засыпку пазух фундаментов производить грунтом без включения строительного мусора и растительного грунта с уплотнением слоями не более 200 мм.
8. Горизонтальная гидроизоляция кирпичных стен выполняется из цементно-песчаного раствора состава 1:2 на отм.-0,030.
9. Под сборные фундаментные блоки выполнить послойно утрамбованную песчаную подготовку, h равна 100мм.

Согласовано

Инв.№ подл. | Подпись и дата | Взам. инв.№

Привязан

Инв. №

Провер.	Левина	
Инжен.	Саранча	
Рук. гр.	Письман	
ГИП	Левина	
Гл. спец.	Шапиро	
Н. контр.	Левина	
Нач. отд.	Красавин	

ТП 901-3-195.84 КЖ

Блок реагентного хозяйства для станции очистки воды производительностью 30тыс.м³/сутки

Стадия	Лист	Листов
Р	12	

Схема расположения фундаментов и фундаментных балок в осях 3-8 разрезы 1-1÷2-2

ЦНИИЭП инженерного оборудования г. Москва

Копировал: Хюппенен Формат: А2

Типовой проект 901-3-195.84 Альбом II

Инв. № подл. | Подпись и дата | Взам. инв. №

Спецификация сборных ж-б фундаментных плит и блоков

Марка поз.	Обозначение	Наименование	Кол.	Масса ед. кг.	Примечание
11	1.112-5 Вып.2	Плиты фундаментные ФЛ10.24-2	17	1,52т	
12	1.112-5 Вып.2	ФЛ10.8-2	10	0,495т	
19	1.112-5 Вып.2	ФЛ20.12-2	17	2,44т	
20	1.112-5 Вып.2	ФЛ20.8-2	5	1,595т	
		Блоки фундаментные			
13	ГОСТ 13579-78	ФБС 24.4.6-Т	21	1,3т	
14	ГОСТ 13579-78	ФБС 12.4.6-Т	8	0,64т	
15	ГОСТ 13579-78	ФБС 12.4.3-Т	8	0,31т	
16	ГОСТ 13579-78	ФБС 12.6.3-Т	12	0,46т	
17	ГОСТ 13579-78	ФБС 24.6.6-Т	45	1,96т	
18	ГОСТ 13579-78	ФБС 12.6.6-Т	8	0,96т	
47	ГОСТ 13579-78	ФБС 9.6.6-Т	22	0,70т	

Сечение 4-4

Сечение 5-5

Сечение 6-6

Сечение 7-7

Сечение 8-8

Вид 9-9

Вид 10-10

Сечение 13-13

Сечение 14-14

Вид 11-11

Вид 12-12

Вид 3-3

Общие примечания см. лист КЖС 12.

Провер.	Левина		ТП 901-3-195.84		КЖ
Инжен.	Саранча				
Рук.гр.	Письман		Блок реагентного хозяйства для станции очистки воды производительностью 50 тыс.м³/сут.	Стадия	Лист	Листов
ГИП	Левина			Р	13	
Гл.спец.	Шапиро		Схема расположения фундаментов в осях 3-8. Сечения 3-3 ÷ 14-14	ЦНИИЭП инженерного оборудования г. Москва		
Н.контр.	Левина					
Нач.отд.	Красавин					

Инв. №

Привязан.

Формат А2

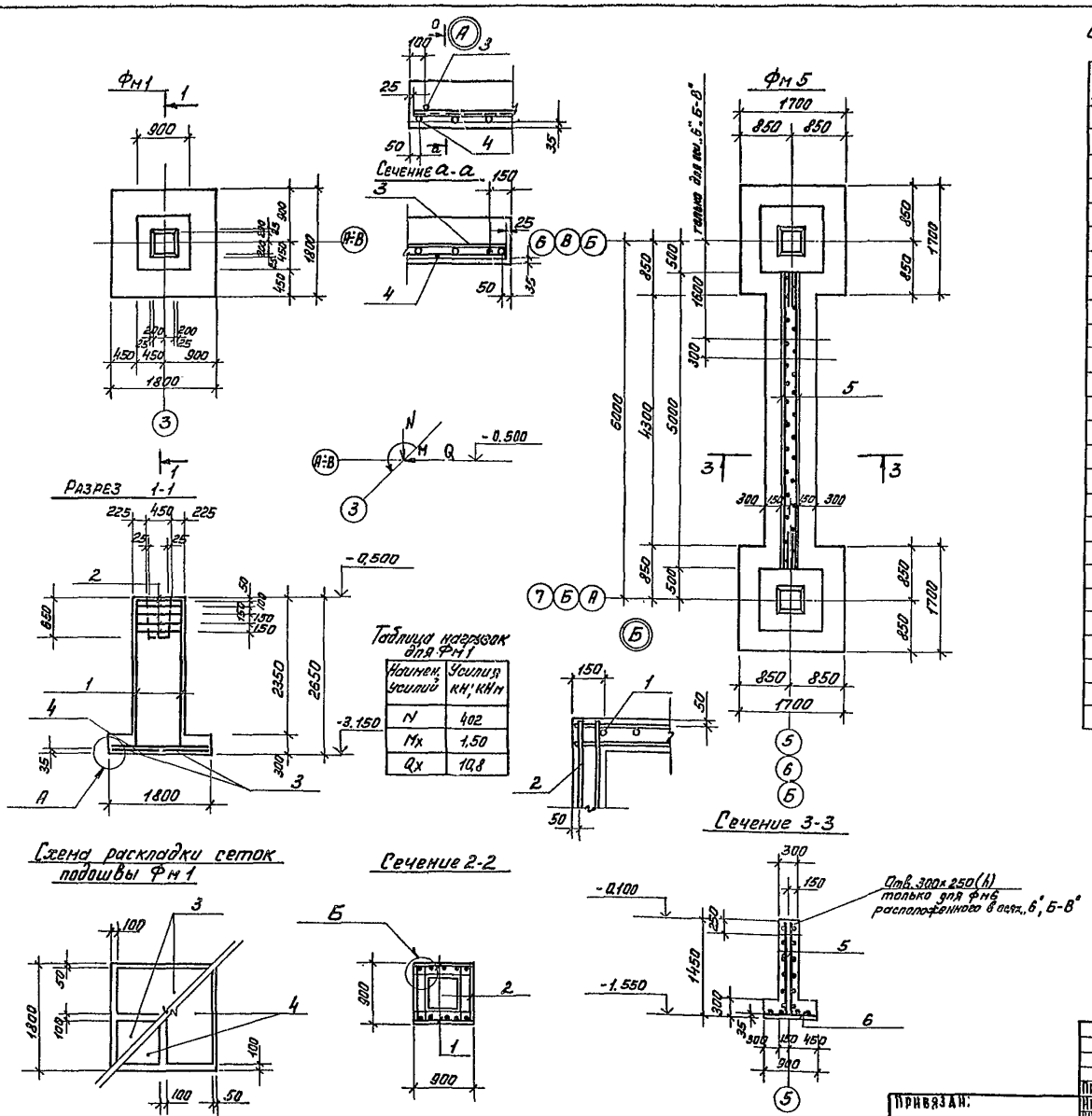

Спецификация к монолитным фундаментам Фм1, Фм5

Формат	Зона	Поз.	Обозначение	Наименование	Кол.	Примечание
				Фм1		
				Сборочные единицы		
				сетки арматурные		вес позиций
		1	1.412-1/77 вып.3	1С12АIII-6×30	2	11,62
		2	1.412-1/77 вып.3	СА-8АI	5	2,7
		3	1.410-2	С(1)12АIII-8×18	2	8,80
		4	1.410-2	С(1)10АIII-8×18	2	6.00
				Материалы		объем м³
				Бетон М200 МРз 50		2,74
				Фм5		
				сборочные единицы		
				сетки арматурные		
		5	ГОСТ 23279-78	С $\frac{10АIII-200}{10АIII-200}$ 1400×4950 $\frac{100}{75}$	2	48,34
		6	ГОСТ 23279-78	С $\frac{8АI-200}{10АIII-200}$ 850×4250 $\frac{25}{25}$	1	19,94
				Материалы		объем (м³)
				Бетон М200 МРз 50		3,20

Провер.	Левина		ТП 901-3-195.84 КЖ
Инжен.	Саранча		Блок реагентного хозяйства для станции очистки воды производительностью 50тыс м³/сутки
Рук.гр.	Письман		Стадия: Р; Лист: 14; Листов:
Гип	Левина		Фундаменты Фм1, Фм5.
Гл.конст.	Шапиро		ЦНИИЭП инженерного оборудования г. Москва
Н.контр.	Левина		
Нач.отд.	Красавин		

Привязан:

Инв №

Копировал:

Формат А2

Типовой проект 901-3-195.84 Альбом II

Инв. № подл. | Подпись и дата | Взам. инв. №

Альбом II

Типовой проект 901-3-196.84

Инв.№подл. | Подпись и дата | Взам. инв.№

Фм2, Фм3

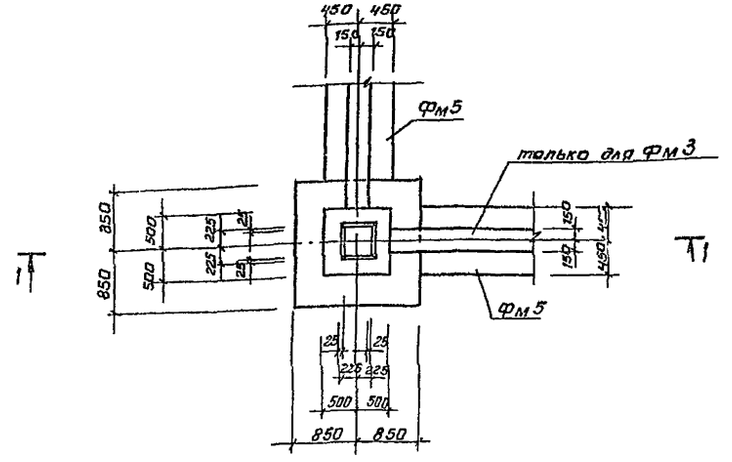

Сечение 2-2

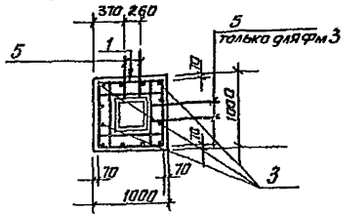

Сечение 1-1

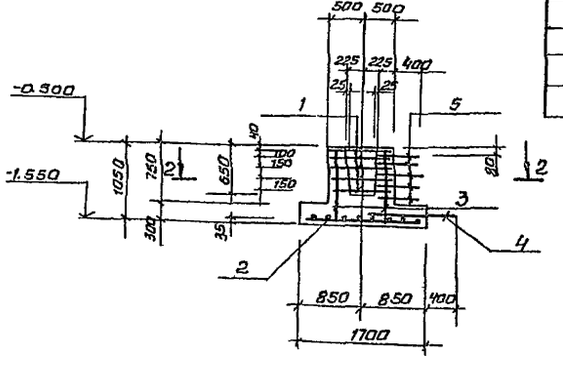

Ведомость расхода стали на элемент, кг

Марка элемента	изделия арматурные, арматура класса AI ГОСТ 5781-82 Ф6	8			Итого	AIII ГОСТ 5781-82 Ф6	8	10	12			Итого	Всего	Общий расход
Фм1	1,0	15.5			16.5			10.8	58.8			69.6	86.1	86.1
Фм2						10.29	—	24.60	—			34.89	34.89	34.89
Фм3						10.29	—	28.3	—			38.59	38.59	38.59
Фм4		6.4			6.4	—	36.0	—	—			36	42.4	42.4
Фм5	—	8.4			8.4		—	108.22				108.22	116.62	116.62

Ведомость деталей

Поз.	Эскиз
5	260, 450, 650

Спецификация к монолитным фундаментам Фм2; Фм3

Формат	Зона	Поз.	Обозначение	Наименование	Кол	Примечание
				Фм2		
				Сборочные единицы		
				Сетки арматурные		
		1	1.020-1 Вып. 1-1	С-8	5	1.53
		2	1.020-1 Вып. 1-1	С-2	1	18.80
				Детали		
		3		ФбAI ГОСТ 5781-82		
				ℓ= 1010	12	0.22
		4		ФюAIII ГОСТ 5781-82		
				ℓ= 1450	2	0.9
		5		ФюAIII ГОСТ 5781-82 ℓ= 1560	5	0.96
				Материалы:		
				Бетон М 200, МРз 50		1.65м³
				Фм3		
				Сборочные единицы		
				Сетки арматурные		
		1	1.020-1 Вып. 1-1	С-8	5	1.53
		2	1.020-1 Вып. 1-1	С-2	1	18.80
				Детали		
		3		ФбAI ГОСТ 5781-82 ℓ= 1010	12	0.22
		4		ФюAIII ГОСТ 5781-82 ℓ=1450	4	0.90
		5		ФюAIII ГОСТ 5781-82 ℓ= 1560	10	0.96
				Материалы:		
				Бетон М 200, МРз 50		1.65м³

1. Общие примечания см. лист КЖ-12
2. Защитный слой бетона для нижней арматуры - 35мм, для остальной - 20мм

				ТП 901-3-196.84	КЖ	
Привязан	Проер.	Левина				
	Инжен.	Саранча		Блок реагентного хозяйства для станции очистки воды производительностью 50тыс.м³/сутки.	Стадия: Р; Лист: 15; Листов:	
	Рук.гр.	Письман				
	ГИП	Левина		Фундаменты Фм2, Фм3 опалубочный чертеж и армирование.	ЦНИИЭП инженерного оборудования г. Москва	
	Гл.спец.	Шапиро				
	Н.контр	Левина				
Инв.№	Нач.отд.	Красавин				

Копировал Антипова Формат А2

Типовой проект 901-3-195.84 Альбом II

Фм4

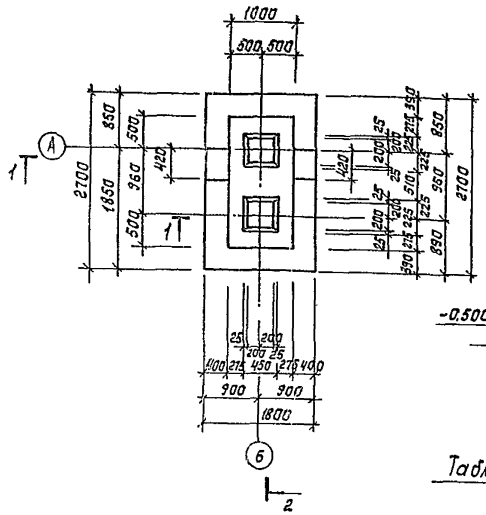

Сечение 1-1

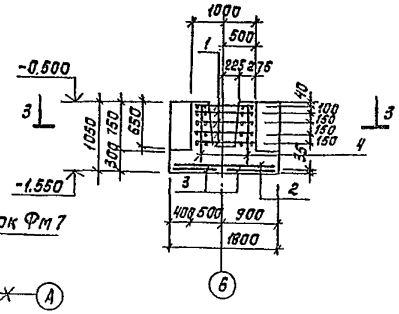

Схема нагрузок Фм7

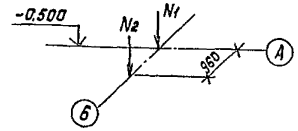

Таблица нагрузок для Фм7

Наимен. усилия	Усилия кН
N1(H)	405,0
N2(H)	200,0

Сечение 2-2

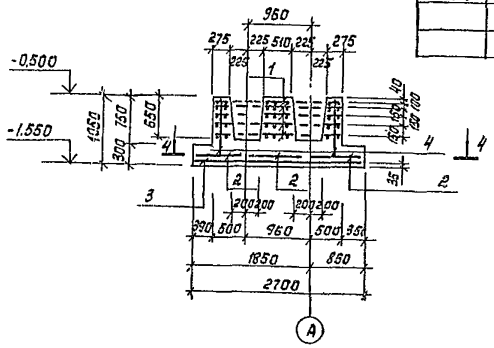

Сечение 3-3

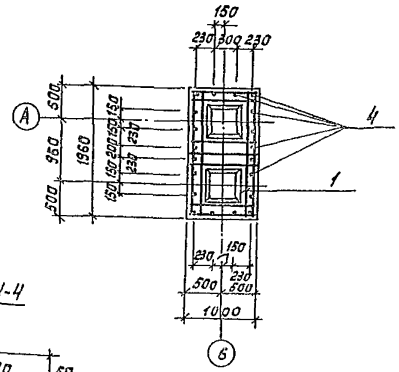

Сечение 4-4

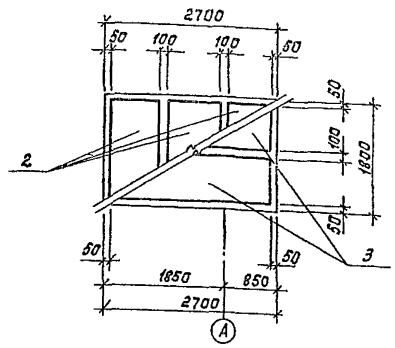

Спецификация к монолитному фундаменту Фм4

Формат	Зона	Поз.	Обозначение	Наименование	Кол.	Примечание
				Фм4		
				Сборочные единицы		
		1	КЖИ.С.12	Сетка С12	5	3,6 кг
		2	1.410-2 Вып.1	С12АIII-8×18	3	8,78 кг
		3	1.410-2 Вып.1	С12АIII-8×27	2	13,45 кг
				Детали		
		4		ф8АIII ГОСТ 5781-82 ℓ=1010	20	0,40 кг
				Материалы		
				Бетон М200, Мрз 50		2,7 м³

1. Общие примечания см. лист КЖ-12.
2. Защитный слой бетона для нижней арматуры – 35 мм, для остальной – 20 мм.

				ТП 901-3-195.84		Кн
Привязан						
Инв.№	Пров.	Левина		Блок реагентного хозяйства для станций очистки производительностью 50 тыс. м³/сутки.	Стадия: Р	Лист: 16	Листов:
	Инж.	Саранча				
	Рук.гр.	Письман				
	ГИП	Левина				
	Гл.спец.	Шапиро		Фундамент Фм4. Опалубочный чертеж. Армирование	ЦНИИЭП инженерного оборудования г. Москва	
	Н.контр.	Левина				
	Нач.отд.	Красавцин				

Копировал: Корецкая

Формат А2

Инв.№ подл. | Подпись и дата | Взам.инв.№

Альбом II

Типовой проект 901-3-195.84

Схема расположения фундаментов, фундаментных балок, подпорных стен.

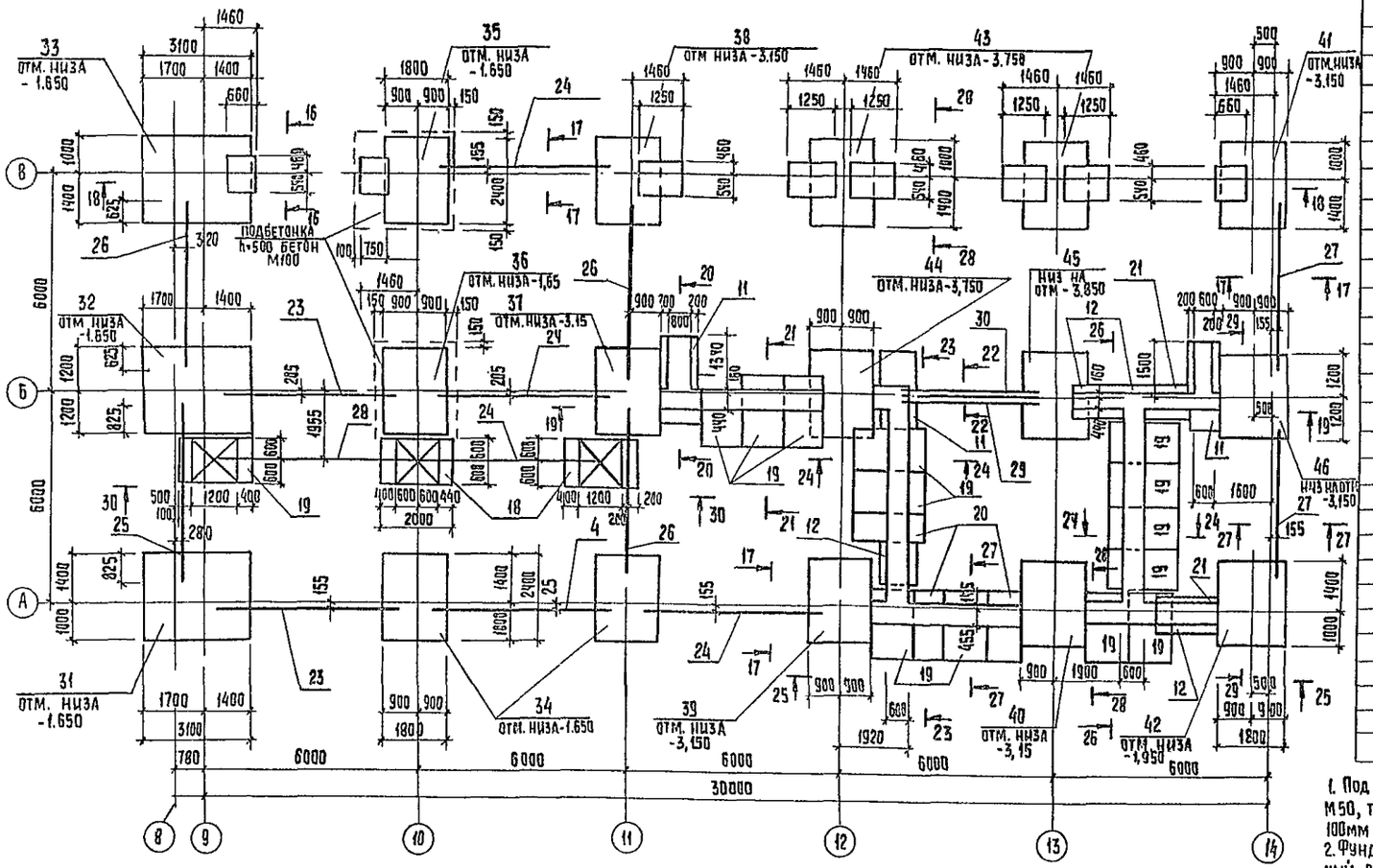

Сечение 15-15

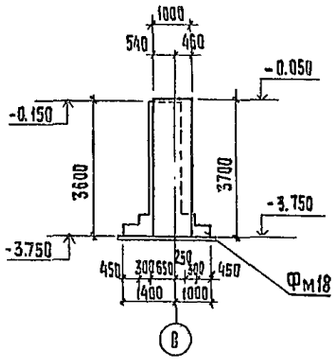

Сечение 16-16

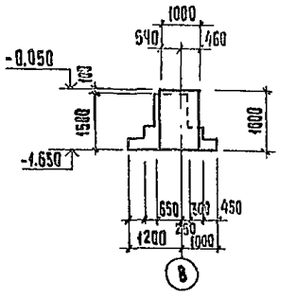

Сечение 17-17

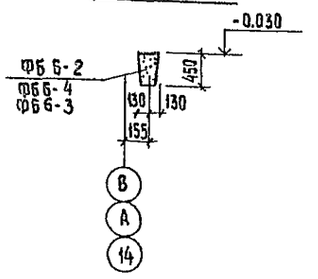

Спецификация к схеме расположения фундаментов, фундаментных балок, подпорных стен

Марка поз.	Обозначение	Наименование	Кол	Масса ед.	Примечание
		Балки фундаментные			
23	1.415-1 вып.1	ФБ6-4	2	1,2т	
24	1.415-1 вып.1	ФБ6-2	3	1,3т	
25	1.415-1 вып.1	ФБ6-12	1	1,5т	
26	1.415-1 вып.1	ФБ6-13	2	1,4т	
27	1.415-1 вып.1	ФБ6-3	2	1,2т.	
28	1.415-1 вып.1	ФБ6-1	1	1,6т	
29	1.138-10 вып.3	Перемычки 3ПР41-44.38.44	1	1,57т	
30	1.138-10 вып.3	1ПР8-38.12.22.	2	0,256т	
		Фундаменты монолитные			
31	лист КЖС 20	Фм6	1		
32	лист КЖС 20	Фм7	1		
33	лист КЖС 20	Фм8	1		
34	лист КЖС 21	Фм9	2		
35	лист КЖС 21	Фм10	1		
36	лист КЖС 21	Фм11	1		
37	лист КЖС 21	Фм12	1		
38	лист КЖС 22	Фм13	1		
39	лист КЖС 22	Фм14	1		
40	лист КЖС 22	Фм15	1		
41	лист КЖС 22	Фм16	1		
42	лист КЖС 22	Фм17	1		
43	лист КЖС 23	Фм18	2		
44	лист КЖС 23	Фм19	1		
45	лист КЖС 23	Фм20	1		
46	лист КЖС 23	Фм21	1		

1. Под монолитные фундаменты выполнить бетонную подготовку из бетона М50, толщиной 100мм, кроме оговоренной, превышающую габарит фундамента на 100мм в каждую сторону, под ленточные фундаменты - песчаную подушку h=100.
2. Фундаментные балки, перемычки устанавливать на цементный раствор марки 200 толщиной 20мм, зазоры между торцами балок и фундаментом заделать бетоном марки 200.
3. Бетонные блоки укладывать на цементно-песчаный раствор марки 50 с обязательной перевязкой не менее 0,4 высоты блока.
4. Обратную засыпку пазух фундаментов производить грунтом без включения строительного мусора и растительного грунта с уплотнением слоями h=200мм.
5. В графе „примечания" дан объем бетона в м³.
6. Набетонки на фундаменты делаются одновременно и в одной опалубке с фундаментами.
7. Данный лист рассматривать вместе с листом КЖС-12.

Согласовано

Инв. № подл. | Подпись и дата | Взам. инв. №

Привязан

Инв. №

Провер.	Левина		
Инжен.	Саранча		
Рук. гр.	Письман		
ГИП	Левина		
Гл. спец.	Шапиро		
Н. контр.	Левина		
Нач. отд.	Красавин		

ТП 901-3-195.84 КЖС

Блок реагентного хозяйства для станции очистки воды производительностью 50 тыс.м³/сутки

Стадия	Лист	Листов
Р	17	

Схема расположения фундаментов, фундаментных балок, подпорных стен в осях 9-14. Сечения 15-15 - 17-17

ЦНИИЭП инженерного оборудования г. Москва

Копировал: Хюппенен Формат А2

Типовой проект 901-3-195.84 Альбом II

Разрез 18-18

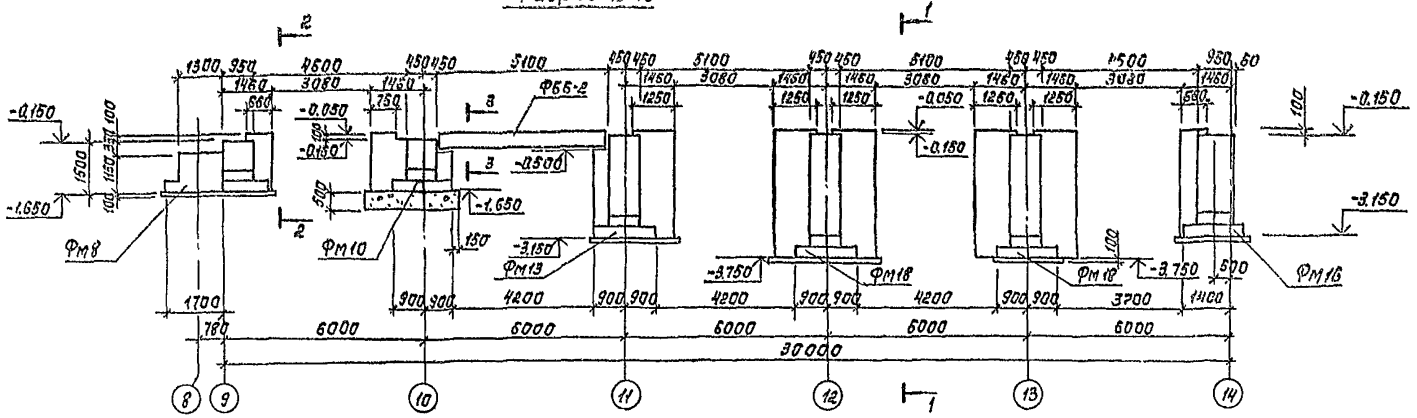

Сечение 20-20

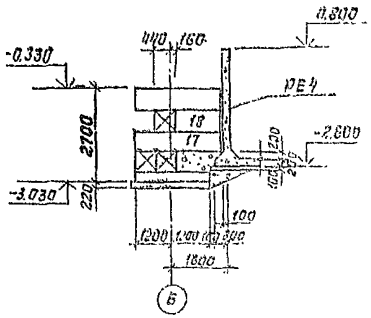

Разрез 19-19

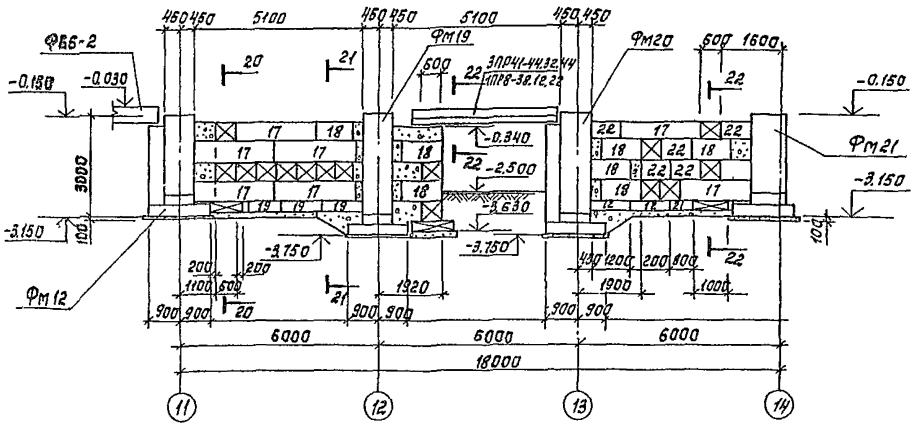

Сечение 22-22

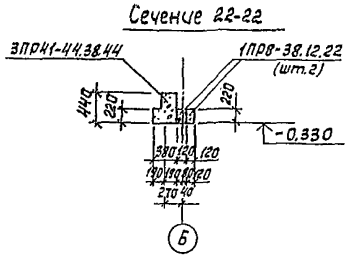

Сечение 21-21

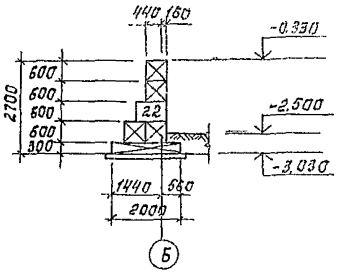

Разрез 23-23

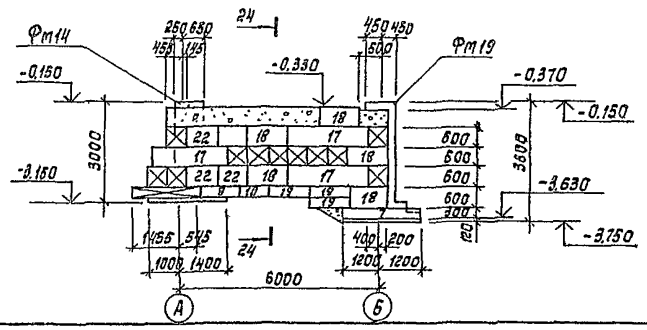

Сечение 24-24

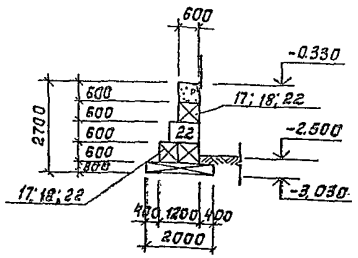

1. На разрезах и сечениях, изображенных на данном листе, буквенный индекс фундаментных плит и блоков условно опущен.
2. Спецификацию см. на листе КЖ 13, 14.
3. Общие примечания см. лист КЖ 12.

				ТП 901-3-195.84	КЖ
Привязан	Пров.	Левина			
	Инж.	Саранча			
	Рук.гр.	Письман		Блок реагентного хозяйства для станции очистки воды производительностью 50тыс.м3/сутки.	Стадия: Р; Лист: 18; Листов:
	ГИП	Левина			
	Гл.конст.	Шапиро		Схема расположения фундаментов в осях 9÷14. Сечения 18-18÷24-24.	ЦНИИЭП инженерного оборудования г.Москва
	Н.контр.	Левина			
	Нач.отд.	Красавин			
Инв.№					

Копировал: Корецкая Формат А2

Инв.№ подл. | Подпись и дата | Взам.инв.№

Типовой проект 901-3-195.84 Альбом II

Разрез 25-25

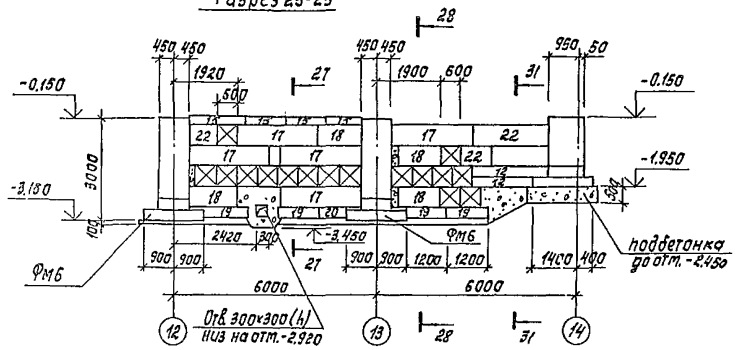

Разрез 29-29

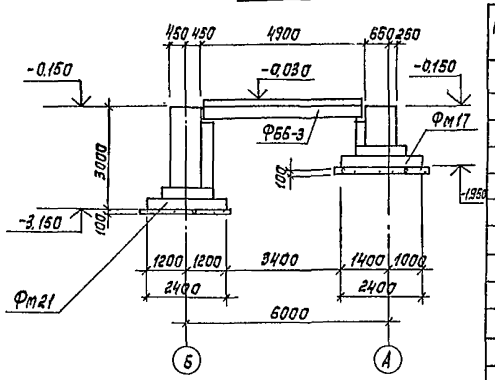

Разрез 26-26

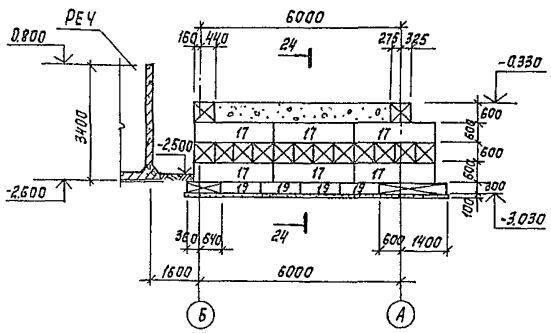

Разрез 30-30

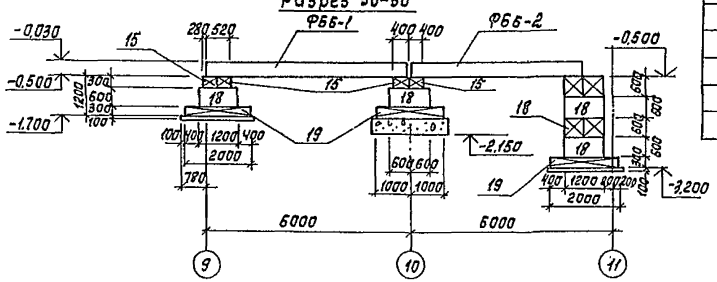

Сечение 27-27

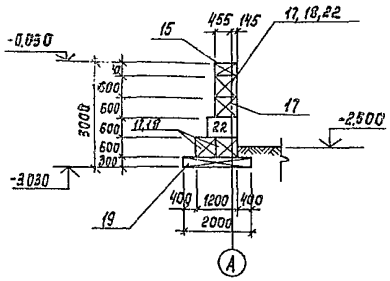

Сечение 28-28

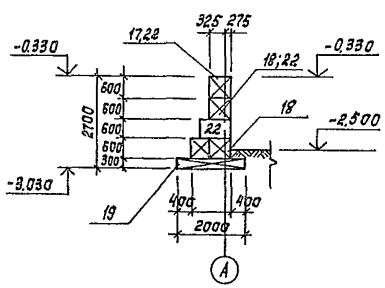

Сечение 31-31

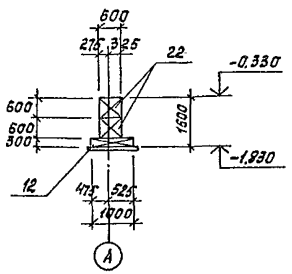

Спецификация фундаментных блоков и плит

Марка, поз.	Обозначение	Наименование	Кол.	Масса ед кг	Примечание
		плиты фундаментные			
11	1.112-5 Вып.2	ФЛ 10.24-2	6	1,52т	
12	1.112-5 Вып.2	ФЛ 10.12-2	14	0,75т	
19	1.112-5 Вып.2	ФЛ 20.12-2	18	2,44т	
20	1.112-5 Вып.2	ФЛ 20.8-2	3	1,6т	
21	1.112-5 Вып.2	ФЛ 10.8-2	9	0,50т	
		блоки фундаментные			
13	ГОСТ 13579-78	ФБС 24.4.6-Т	7	1,3т	
14	ГОСТ 13579-78	ФБС 12.4.6-Т	5	0,64т	
15	ГОСТ 13579-78	ФБС 12.4.3-Т	12	0,31т	
22	ГОСТ 13579-78	ФБС 9.6.6-Т	64	0,58т	
17	ГОСТ 13579-78	ФБС 24.6.6-Т	39	1,96т	
18	ГОСТ 13579-78	ФБС 12.6.6-Т	51	0,96т	

Инв. № подл. | Подпись и дата | Взам. инв. №

Привязан

Инв. №

Проб.	Левина		ТП 901-3-195.84 КЖ
Инж.	Саранча		
Рук. гр.	Письман		
ГИП	Левина		
Гл. конст.	Шапиро		
Н. контр.	Левина		
Нач. отд.	Красавин		

Блок реагентного хозяйства для станции очистки воды производительностью 50 тыс. м³/сутки.

Схема расположения фундаментов в осях 9-14. Сечения 25-25 ÷ 31-31.

Стадия	Лист	Листов
Р	19	

ЦНИИЭП инженерного оборудования г. Москва

Копировал: Корецкая

Формат А2

Типовой проект 901-3-195.84 Альбом II

Сечение А-А

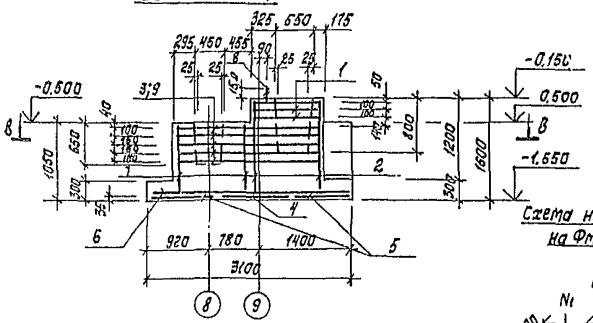

Сечение Б-Б

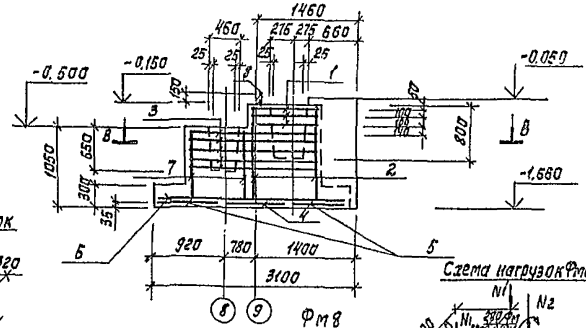

Схема нагрузок на Фм7

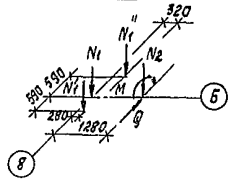

Схема нагрузок Фм6,Фм8

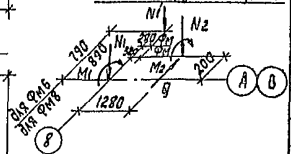

Фм6

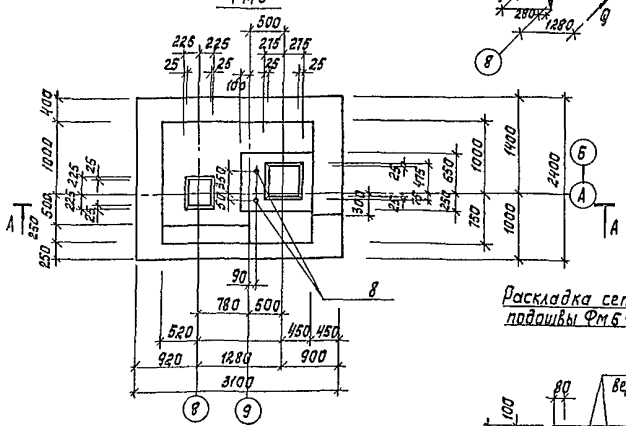

Фм8

Раскладка сеток подошвы Фм6÷Фм8

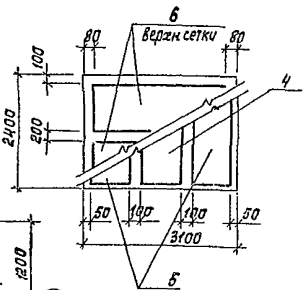

Фм7

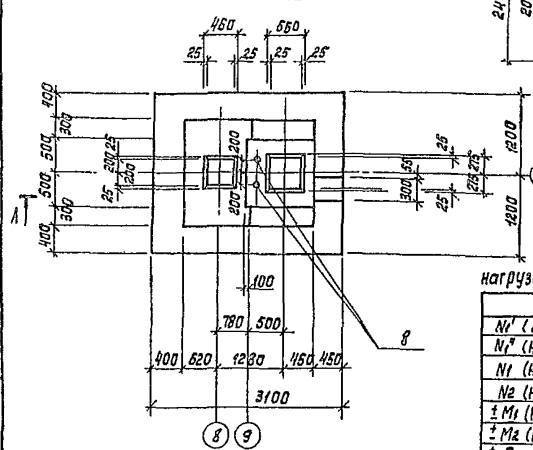

Сечение В-В (для Фм6,Фм8)

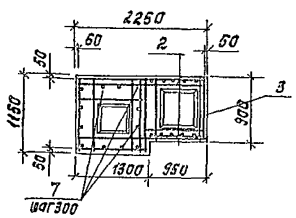

Сечение В-В (для Фм7)

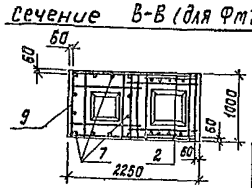

Таблица нормативных нагрузок на Фм6; Фм7; Фм8

	Фм7	Фм6	Фм8
N_1' (Н)	166,0	166,0	—
N_1'' (Н)	180	—	180
N_1 (Н)	360	190	190
N_2 (Н)	300	260	260
± M_1 (Нм)	11	11	11
± M_2 (Нм)	115	105	105
± Q	10	18	18

Спецификация монолитных фундаментов Фм6÷Фм8

Формат	Зона	Поз.	Обозначение	Наименование	Кол	Примечание
				Фм8; Фм6		
				Сборочные единицы		
		1	1.412-1/77 Вып.3	Сетка С4-10АII	3	4,2 кг
		2	1.410-2 Вып.1	Сетка 1С10АII-8-15	2	4,96 кг
		3		Кэш.с13 С13	5	1336 кг
		4	1.410-2 Вып.1	С10АII-8×24	1	8,0 кг
		5	1.410-2 Вып.1	С10АII-10×24	2	9,83 кг
		6	1.410-2 Вып.1	С10АII-10×30	1	12,09 кг
				Детали		
		7		ф10АII ГОСТ 5781-82 ℓ=1110	12	0,7 кг
		8		БОЛТ 1.1М24×800 Ст.5 кп2 ГОСТ 24379.1-80	2	3,42 кг
				Материалы		
				Бетон М200; Мрз50		
				для Фм6		4,6 м³
				для Фм8		4,95 м³
				Фм7		
				Сборочные единицы		
				поз. 1;2;4÷8 см. Фм		
		9		Кэш.с14 С14	5	1,16 кг
				Материалы		
				Бетон М200; Мрз50		4,53 м³

Ведомость расхода стали на элемент, кг

Марка элемента	Изделия арматурные								Изделие закладное			Общий расход
	Арматура класса								Арматура класса			
	AI ГОСТ 5781-82				AII ГОСТ 5781-82			Всего	Сталь ГОСТ 2590-71*		Всего	
	ф6	ф8		Итого	ф10	ф12	Итого		ф24	Итого		
Фм6	4,54			4,54	122,61		122,61	127,15	6,84	6,84	6,84	134,0
Фм 8	4,54			4,54	122,61		122,61	127,15	6,84	6,84	6,84	134,0
Фм7	4,54			4,54	127,0		127,0	131,54	6,84	6,84	6,84	138,38

				ТП 901-3-195.84	КЖ
Гип.	Левина				
Пров.	Левина				
Инж.	Саранча				
Рук.гр.	Письман				
Гип	Левина				
Гл.конс	Шапиро				
Н.контр.	Левина				
Нач.ОТА	Красавин				

Блок реагентного хозяйства для станции очистки воды производительностью 50 тыс. м³/сутки.

Фундаменты Фм6÷Фм8. Плацбочный чертеж. Армирование.

Стадия	Лист	Листов
Р	20	

ЦНИИЭП инженерного оборудования г. Москва

Привязан

Инв.№

Копировал: Корецкая

Формат А2

Инв.№ подл. | Подпись и дата | Взам.инв.№

Типовой проект 901-3-195.84 Альбом II

Сечение А-А

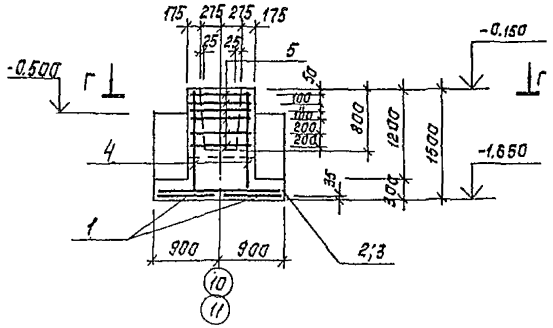

Сечение Б-Б

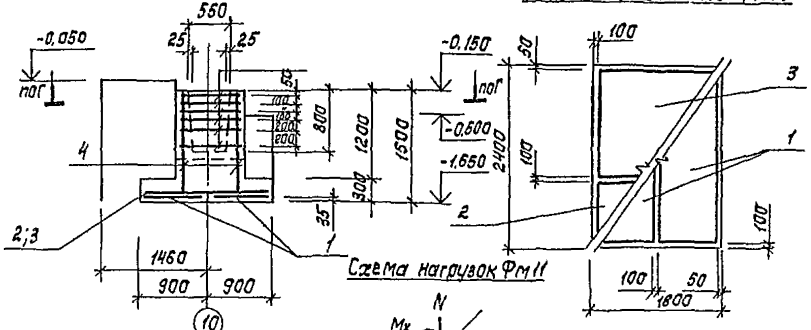

Схема расположения сеток подошвы Фм9÷Фм12

Схема нагрузок Фм11

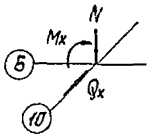

Фм9

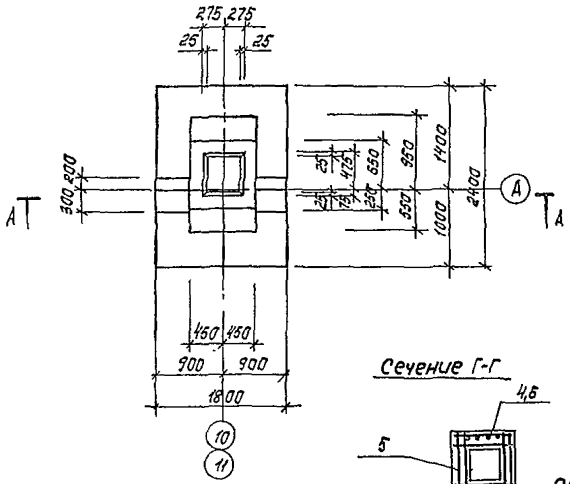

Фм10

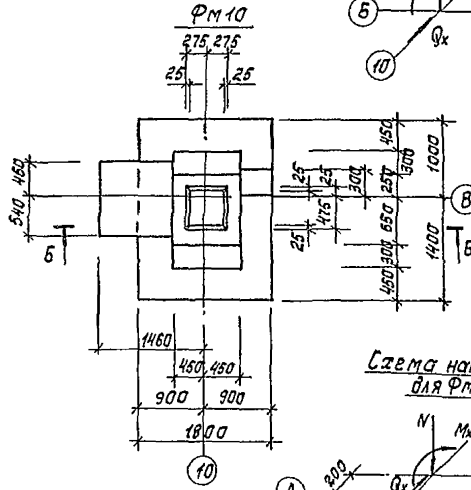

Фм11

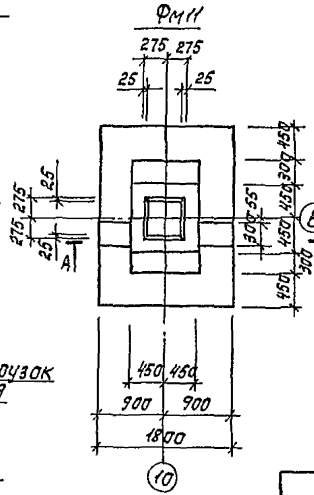

Сечение Г-Г

Схема нагрузок для Фм9

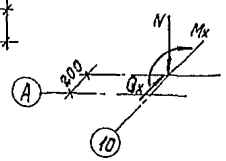

Сечение В-В

Фм12

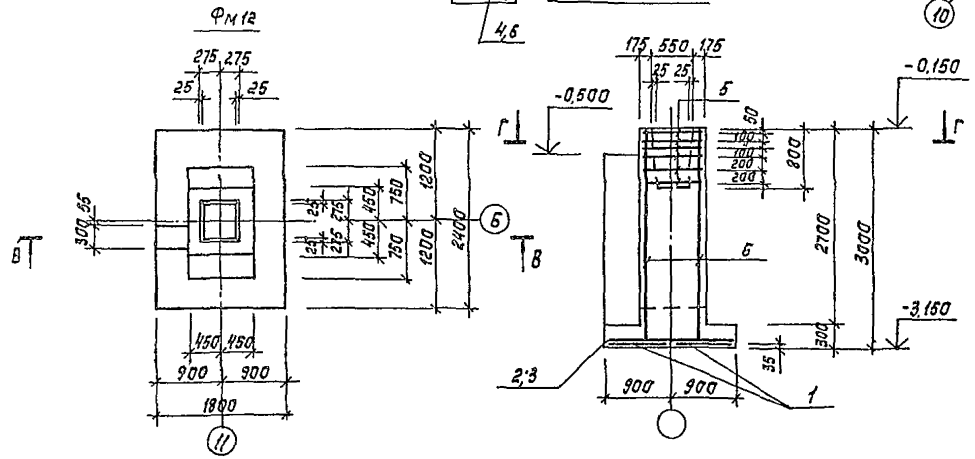

Таблица нагрузок для Фм9÷Фм12

Наимен. усилий	Фм9; Фм10 Усилия Н; Нм	Фм8; Фм12 Усилия Н; Нм
N	260	300
Mx	105	115
Qx	18	10

Спецификация монолитных фундаментов Фм9÷Фм12

Формат	Зона	Поз.	Обозначение	Наименование	Кол.	Примечание
				Фм 9; Фм10; Фм 11		
				Сборочные единицы		
		1	1.410-2 Вып.1	Сетка С(1) 10АII-8×24	2	8,0кг
		2	1.410-2 Вып.1	Сетка С(1) 10АII-8×18	1	6,0кг
		3	1.410-2 Вып.1	Сетка С(1) 10АII-14×18	1	9,6кг
		4	1.412-1/77 Вып.3	Сетка СН 12АII-6×15	2	6,0кг
		5	1.412-1/77 Вып.3	Сетка СА-10АII	6	4,2кг
				Материалы		
				Бетон М200 Мрз50		
				для Фм 9		2,41м³
				Фм 10		4,57м³
				Фм 11		2,41м³
				Фм12		
				Сборочные единицы		
		1	1.410-2 Вып.1	Сетка С(1) 10АII-8×24	2	8,0кг
		2	1.410-2 Вып.1	Сетка С(1) 10АII-8×18	1	6,0кг
		3	1.410-2 Вып.1	Сетка С(1) 10АII-14×18	1	9,6кг
		6	1.412-1/77 Вып.3	Сетка СН 12АII-6×30	2	11,62кг
		5	1.412-1/77 Вып.3	Сетка СА-10АII	6	4,2кг
				Материалы		
				Бетон М200 Мрз50		378кг

Ведомость расхода стали на элемент, кг

Марка элемента	Изделия арматурные: Арматура класса AI, ГОСТ 5781-82, ф8	Итого	Арматура класса AII, ГОСТ 5781-82, ф10	ф12	Итого	Всего	Изделие закладное: Арматура класса, Сталь круглая, ГОСТ 2590-71*, ф24	Итого	Всего	Общий расход
Фм 9	7,0	7,0	25,2	51,5	76,7	83,7				83,7
Фм 10	7,0	7,0	25,2	51,5	76,7	83,7				83,7
Фм 11	7,0	7,0	25,2	51,5	76,7	83,7				83,7
Фм12	5,4	5,4	25,2	64,3	89,5	94,9				911,9

				ТП 901-3-195.84	КН
Пров.	Левина		Блок реагентного хозяйства для станции очистки воды производительностью 60тыс.м3/сутки.	Стадия: Р	Лист: 21	Листов:
ГИП	Левина		Фундаменты Фм9÷Фм12. Подробочный чертеж и армирование	ЦНИИЭП Инженерного оборудования г. Москва	
Гл.конст.	Шапиро				
Н.контр.	Левина				
Нач.ОТД.	Красавин				
Инж.	Саранча				
Рук.гр.	Письман				

Привязан

Инв. №

Инв. № подл. | Подпись и дата | Взам. инв. №

Копировал: Корецкая

Формат А2

Типовой проект 901-3-195.84 Альбом II

Инв. № подл. | Подпись и дата | Взам. инв. №

Сечение А-А

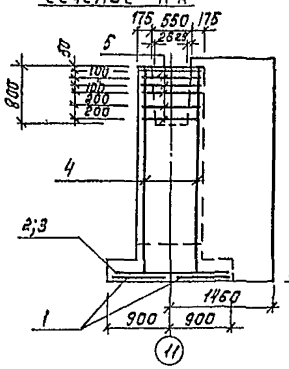

Сечение Б-Б

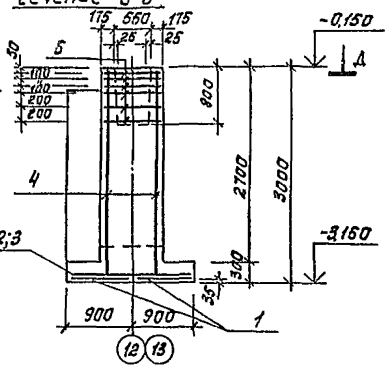

Сечение В-Б

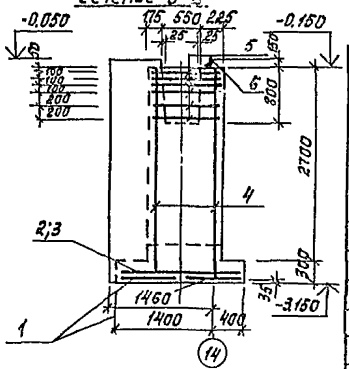

Схема нагрузок на Фм13÷Фм15

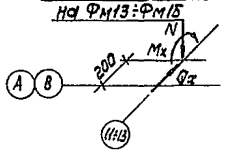

Фм13

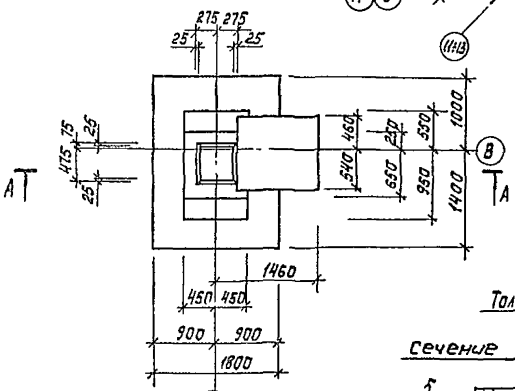

Фм14; Фм15

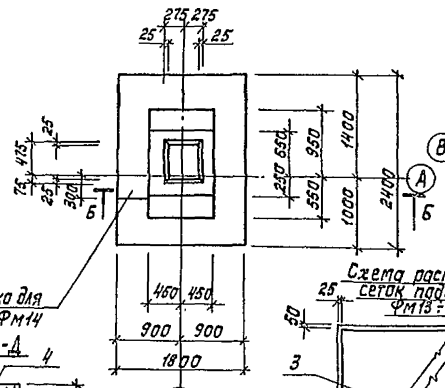

Фм16

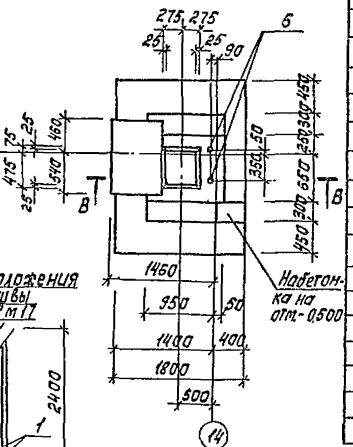

Сечение А-А

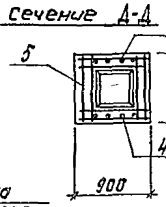

Схема расположения сеток подошвы Фм13÷Фм17

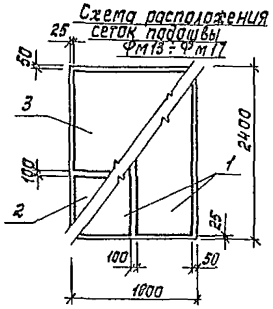

Фм17

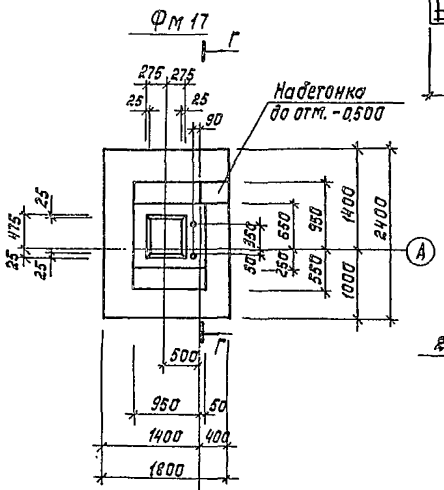

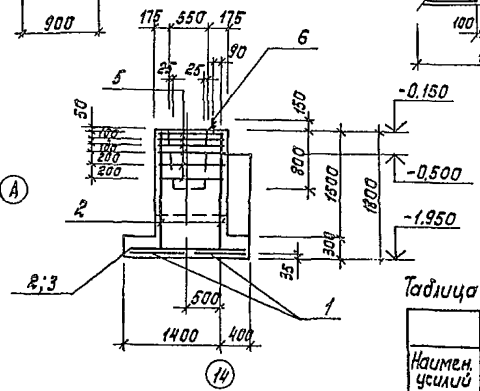

Схема нагрузок для Фм16; Фм17

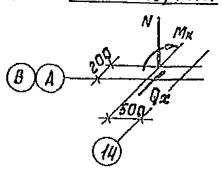

Спецификация монолитных фундаментов Фм13÷Фм17

Формат	Зона	Поз.	Обозначение	Наименование	Кол.	Примечание
				Фм13; Фм14; Фм15		
				Сборочные единицы		
		1	1.410-2 Вып.1	Сетка С(1)10АII-8х24	2	5,0 кг
		2	1.410-2 Вып.1	Сетка С(1) 10АII-8х16	1	6,0 кг
		3	1.410-2 Вып.1	Сетка С(1)10АII-14х16	1	19,6 кг
		4	1.412-1/77 Вып.3	Сетка 1С12АII-6х30	2	11,82 кг
		5	1.412-1/77 Вып.3	Сетка СА-10АII	6	4,2 кг
				Материалы		
				Бетон М200, Мрз50		
				Фм13		5,53 м3
				Фм14		3,43 м3
				Фм15		5,74 м3
				Фм16		
				поз. 1-; поз. 5 см. Фм13		
		6		БОЛТ 1.1 М24х800 Ст3кп2 ГОСТ 24379.1-80	2	3,12 кг
				Материалы		
				Бетон М200, Мрз50		6,0 м3
				Фм17		
				Сборочные единицы		
				поз. 1÷3; 5; 6 см. Фм13		
		2	1.410-2 Вып.1	Сетка С(1) 10АII-8х18	2	6,0 кг
				Материалы		
				Бетон М200, Мрз50		4,05 м3

Ведомость расхода стали на элемент, кГ

Марка элемента	Изделия арматурные								Изделие закладное			Всего	Общий расход
	Арматура класса								Арматура класса				
	AI				AII				Сталь круглая				
	ГОСТ 5781-82				ГОСТ 5781-82				ГОСТ 2590-71*				
	ф6			Итого	ф10	12		Итого	ф24		Итого		
Фм13÷Фм15	3,1			3,1	53,7	23,2		76,9				30,0	30,0
Фм-16	3,1			3,1	53,7	23,2		76,9	5,8		5,8	85,6	55,8
Фм 17	4,3			4,3	64,5	23,2		87,7	5,8		5,8	56,8	38,8

Таблица нагрузок для Фм13÷Фм17

Наимен. усилий	Фм13÷Фм15 Усилия Н; Нм	Фм16; Фм17 Усилия Н; Нм
N	260	260
Mx	105	105
Qx	18	18

Привязан

Инв. №

Пров.	Левина		ТП 901-3-195.84	КНI
Инж.	Саранча			
Рук. гр.	Письман		Блок реагентного хозяйства для станции очистки воды производительностью 50 тыс. м3/сутки.	Стадия: Р; Лист: 22; Листов:
ГИП	Левина		Фундаменты Фм13÷Фм17	ЦНИИЭП инженерного оборудования г. Москва
Гл. конст.	Шапиро			
К. контр.	Левина			
Нач. отд.	Красавин			

Копировал: Корецкая

Формат А2

Типовой проект 901-3-195.84 Альбом II

Сечение А-А

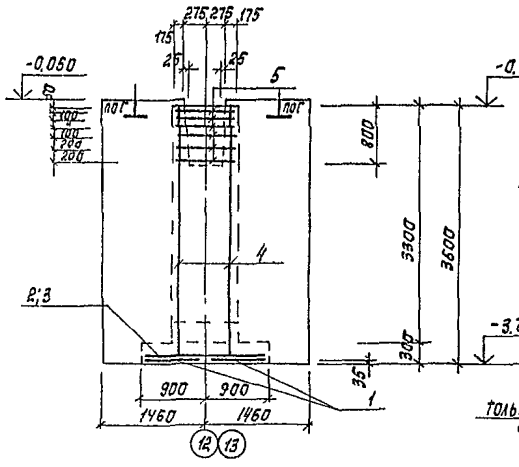

Сечение Б-Б

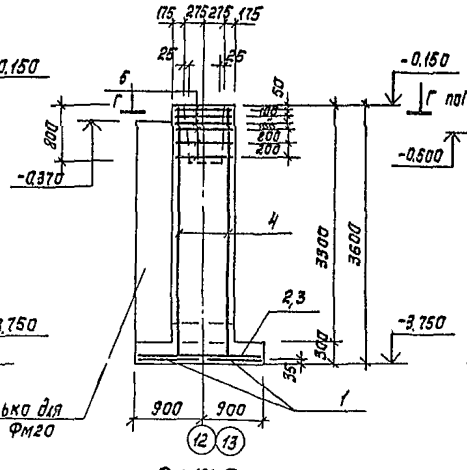

Сечение В-В

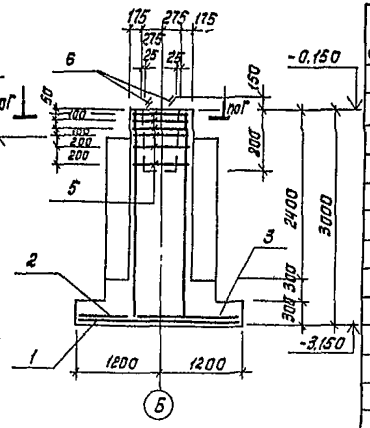

Фм 18

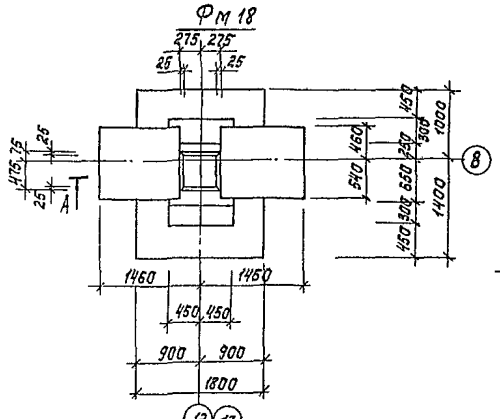

Фм 19; Фм20

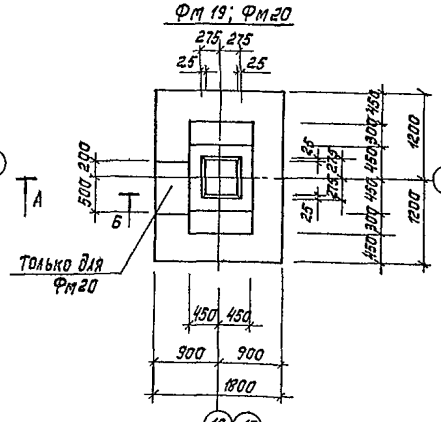

Фм 21

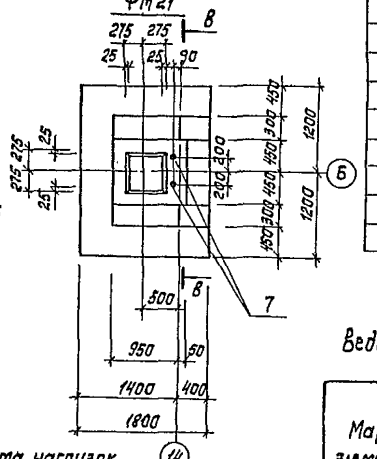

Спецификация монолитных фундаментов Фм18÷Фм21

Формат	Зона	Поз.	Обозначение	Наименование	Кол.	Примечание
				Фм18, Фм19, Фм20		
				Сборочные единицы		
		1	1.410-2 Вып.1	Сетка С(1) 10АII-8×24	2	8,0 кг
		2	1.410-2 Вып.1	Сетка С(1) 10АII-8×18	1	6,0 кг
		3	1.410-2 Вып.1	Сетка С(1) 10АII-14×18	1	9,6 кг
		4	1.412-1/77 Вып.3	Сетка 1С12АII-6×36	2	14,0 кг
		5	1.412-1/77 Вып.3	Сетка СА-10АI	6	4,2 кг
				Материалы		
				Бетон М200 Мрз50		
				Фм18		13,17 м³
				Фм19		3,92 м³
				Фм20		4,74 м³
				Фм21		
				Сборочные единицы		
				поз. 1÷3; 5 см. Фм18		
		6	1.412-1/77 Вып.3	Сетка 1С12АII-6×30	2	11,62 кг
		7		Болт 1.1М24×800 ст3кп2 ГОСТ 24379.1-80	2	3,42 кг
				Материалы		
				Бетон М200, Мрз50		4,19 м³

Ведомость расхода стали на элемент, кг

Марка элемента	Изделия арматурные								Изделие закладное			Всего	Общий расход
	Арматура класса								Арматура класса				
	AI				AII				сталь круглая				
	ГОСТ 5781-82				ГОСТ 5781-82				ГОСТ 2590-71*				
	Б			Итого	10	12		Итого	Ф24		Итого		
Фм18÷Фм20	3,1			3,1	53,7	28,0		81,7				84,8	84,8
Фм21	3,1			3,1	53,7	23,2		76,9	6,8		6,8	83,7	83,7

Схема раскладки сеток подушки Фм18÷Фм21

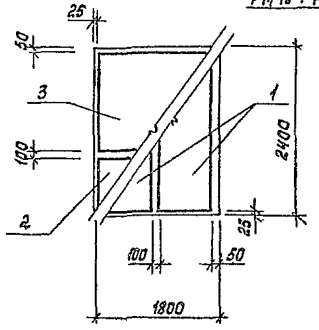

Сечение Г-Г

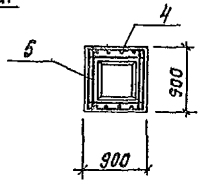

Схема нагрузок на Фм18

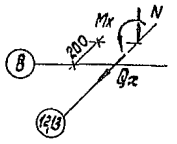

Схема нагрузок на Фм19; Фм20

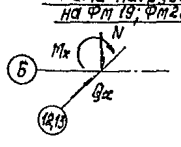

Схема нагрузок для Фм21

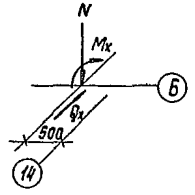

Таблица нагрузок для Фм18÷Фм21

Наименование усилия	Усилия N, Нм
N	260
Mx	105
Qx	18

Привязан

Инв. № подл. | Подпись и дата | Взам. инв. №

Инв. №

Гип	Левина		
Нач. отд	Красавин		
Гл. конст	Шапиро		
Рук. гр.	Письман		
Н. контр.	Левина		
Кинж.	Саранча		
Пров.	Левина		

ТП 901-3-195.84 КН

Блок реагентного хозяйства для станции очистки воды производительностью 50 тыс. м³/сутки.

Стадия	Лист	Листов
Р	23	

Фундаменты Фм18÷Фм21

ЦНИИЭП инженерного оборудования г. Москва

Копировал: Корецкая

Формат А2

Типовой проект 901-3-195 84 Альбом II

Схема расположения емкостей, фундаментов под оборудование, каналов и приямков.

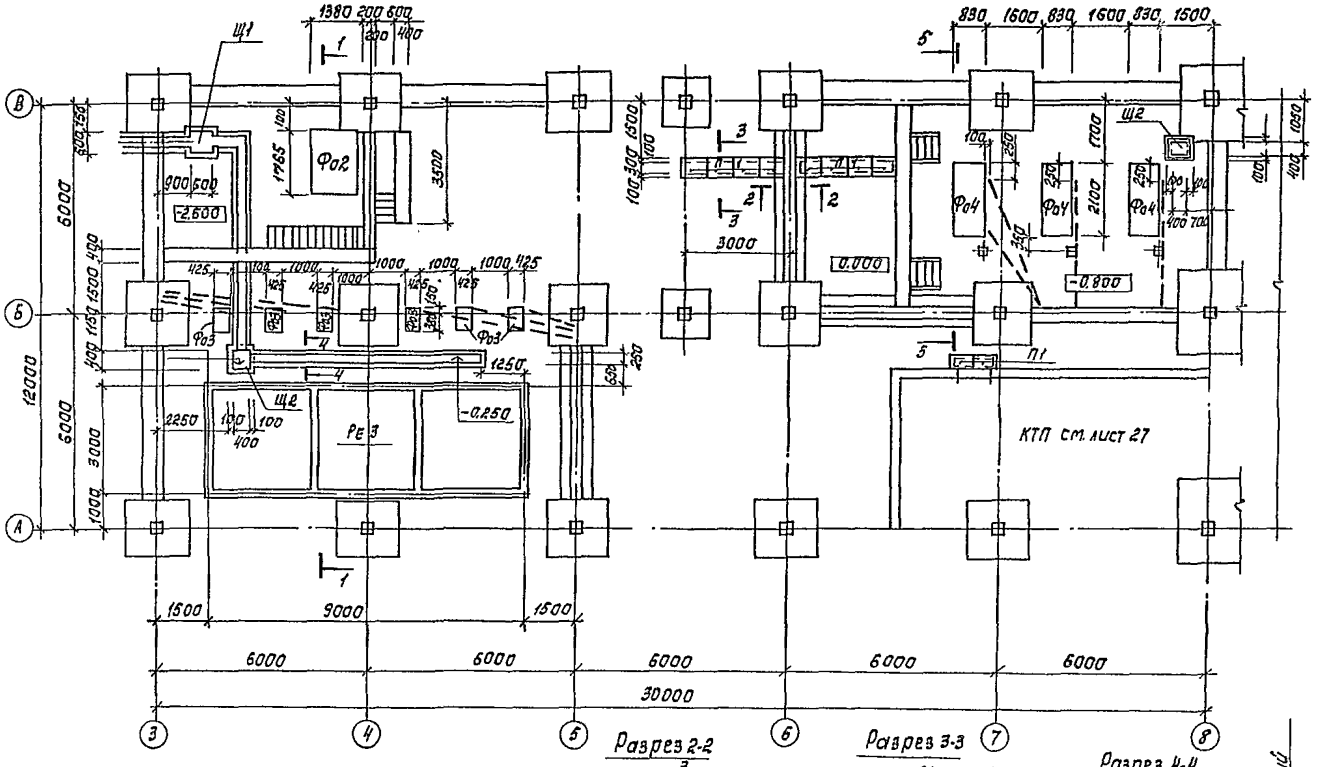

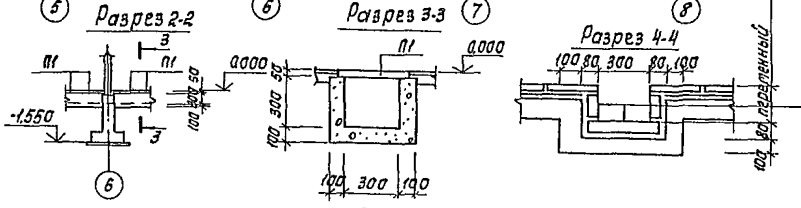

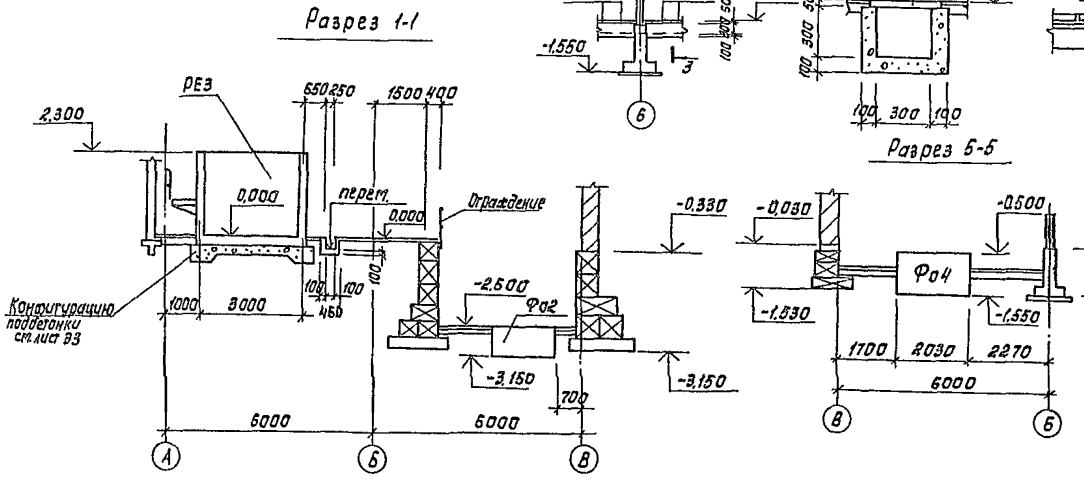

Спецификация фундаментов под оборудование, канальных плит, каналов и приямков.

Марка, поз.	Обозначение	Наименование	Кол.	Масса ед., кг	Примечание
Фо2	лист Кж-27	фундаменты под оборудование Фо2	1	2,05 м³	
Фо3	лист Кж-27	Фо3	6	0,18 м³	
Фо4	лист Кж-27	Фо4	3	1,05 м³	
РЕ3	листы Кж-34,35	емкость РЕ3	1		
	3.006-2 вып. II-2	Плиты канальные			
П1		П1-8	10	40	
		Щиты металлические			
Щ1	КЖИ. Щ1	Щ1	1	29,1	
Щ2	КЖИ. Щ1	Щ2	2	17,5	
		Изделие закладное			
1	3400-6/76	Ми4-46	41,0	4,4	

Кирпич кислотоупорный в 1/4 кирпича на силикатной замазке с разделкой швов замазкой арзамит-5 на глубину 15 мм
Шпаклевка силикатной замазкой - δ=5 мм;
полиизобутилен марки ПСГ δ=2,5 В 2 слоя на клее ВВ-Н;
Бетонные стенки и днище канала

1. Стены и днища каналов и приямков выполнять из бетона марки 150.
2. Грунт в основании емкости РЕ3 уплотнить до $\gamma_{ск} \geq 1,6$ т/м³, $E = 14,71$ МПа, $J = 28°$.
3. Фундаменты под оборудование выполнить из бетона М150.
4. Показанные на чертеже пунктиром полиэтиленовые трубы ПЭ 40×3 заложить в конструкцию пола на глубину, обеспечивающую замоноличивание труб бетоном на толщину слоя над трубой не менее 20 мм.
5. Выводы труб должны быть защищены отрезками из тонкостенных стальных труб. Трубы выводятся из пола на 200 мм.

Пров.	Левина		ТП 901-3-195.84	КШ
Инж.	Саранча			
Рук.гр.	Письман		Блок реагентного хозяйства для станции очистки воды производительностью 50 тыс. м³/сутки.	Стадия: Р; Лист: 24; Листов:
ГИП	Левина			
Гл.конст.	Шапиро		Схема расположения емкостей, фундаментов под оборудование, каналов и приямков в осях 3÷8 разрезы	ЦНИИЭП инженерного оборудования г. Москва
Н.контр.	Левина			
Нач.отд.	Красавин			

Привязан

Инв №

Согласовано: Куликов; Пта ВТ; Взам.инв №; Подпись и дата; Инв.№ подл.

Копировал: Корецкая

Формат А2

Альбом II

Типовой проект 901-3-195.84

Схема расположения фундаментов под оборудование, каналов и приямков.

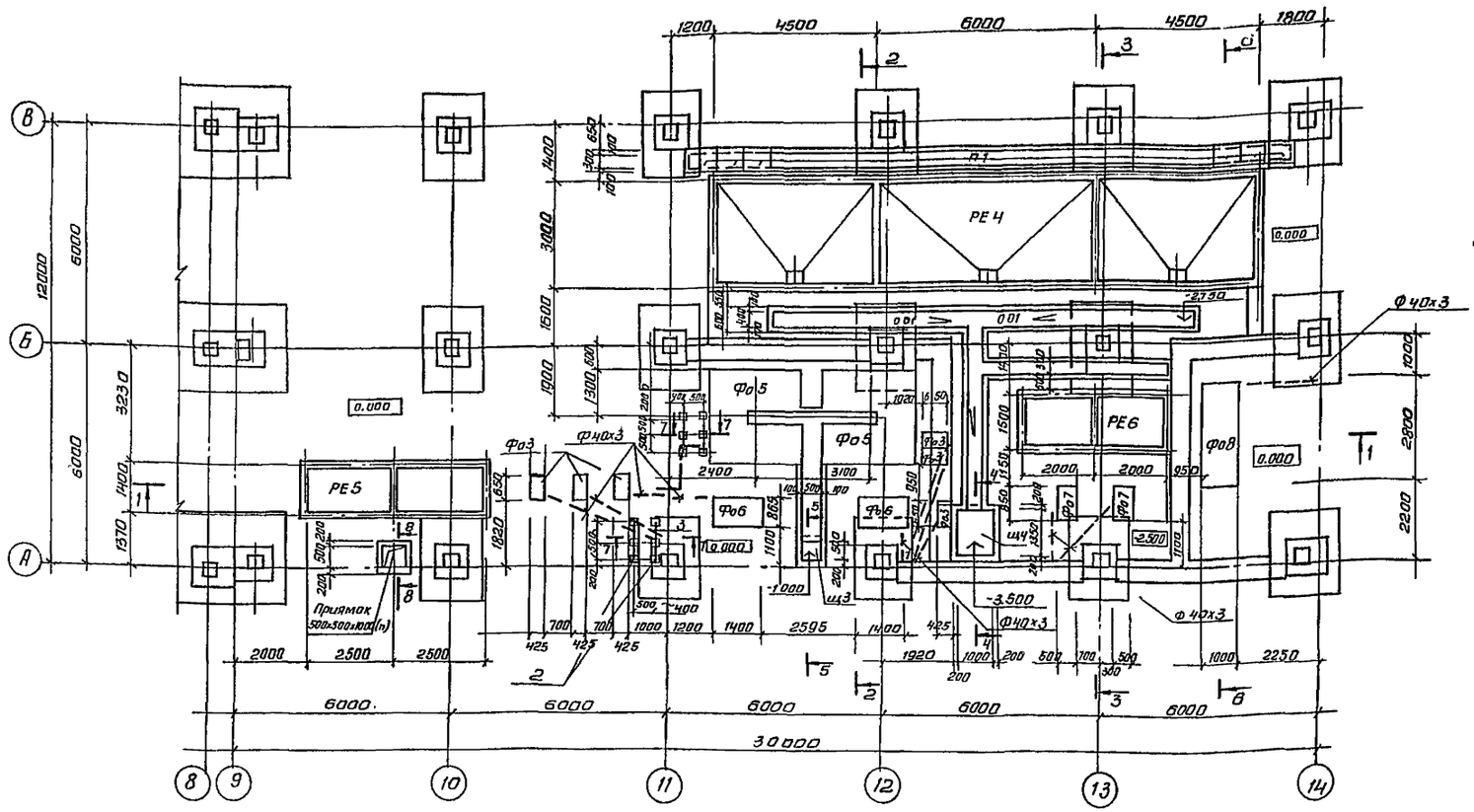

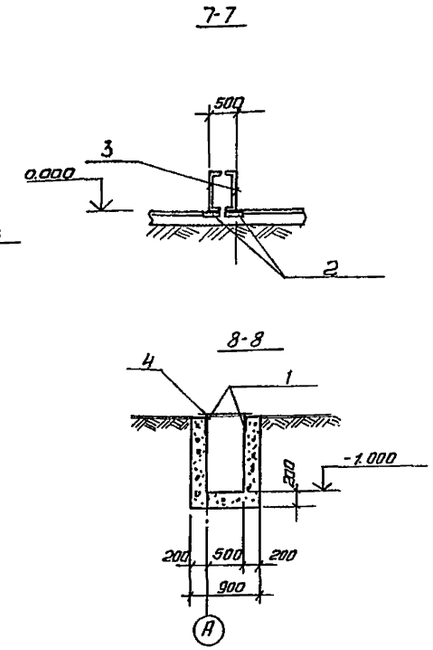

Примечания см на листах КЖ24 . КЖ26.

Спецификация фундаментов под оборудование, каналов и приямков

Марка поз	Обозначение	Наименование	Кол.	Масса ед.кг	Примечание
		фундаменты под оборудование			
Фо3	лист КЖ-27	Фо3	6	0.18м³	
Фо5	лист КЖ-27	Фо5	2	4.26м³	
Фо6	лист КЖ-27	Фо6	2	0.86м³	
Фо7	лист КЖ-27	Фо7	2	0.22м³	
Фо8	лист КЖ-27	Фо8	1	3.46м³	
		щиты металлические			
Щ3	КЖН. Щ1	Щ3	1	22.8	
Щ4	КЖН. Щ1	Щ4	2	42.8	
П1	3.006-2 Вып II-2	плиты канальные П1-8	22	40	0.02

Марка поз.	Обозначение	Наименование	Кол.	Масса ед.кг	Примечание
		изделие закладное			
1	3.400-6/76	МН4-46	55,2м	4.4кг	
2	1.400-15 Вып. 1	МН405-2	12	1.9	
3		швеллер 20ГОСТ 8240-72 / 8 СТ3 КП 2-II ГОСТ 535-79			
		ℓ = 1000	4	18.4	
4		рифленая сталь δ = 6мм	11.76м²	501	

Согласовано: Куликов; Отд. ВГ; Взам. инв №; Подпись и дата; Инв № подл.

Привязан

Инв №

Провер.	Левина	
Инжен.	Саранча	
Рук. гр	Письман	
ГИП	Левина	
Гл. спец	Шапиро	
Н. контр.	Левина	
Нач. отд	Красавин	

тп 901-3-195.84 КЖ

БЛОК РЕАГЕНТНОГО ХОЗЯЙСТВА ДЛЯ СТАНЦИИ ОЧИСТКИ ВОДЫ ПРОИЗВОДИТЕЛЬНОСТЬЮ 50 ТЫС. М³/СУТКИ.

СХЕМА РАСПОЛОЖЕНИЯ ФУНДАМЕНТОВ ПОД ОБОРУДОВАНИЕ, КАНАЛОВ И ПРИЯМКОВ В ОСЯХ 9÷14.

Стадия	Лист	Листов
Р	25	

ЦНИИЭП инженерного оборудования г. Москва

Копировал Антипова

Формат А2

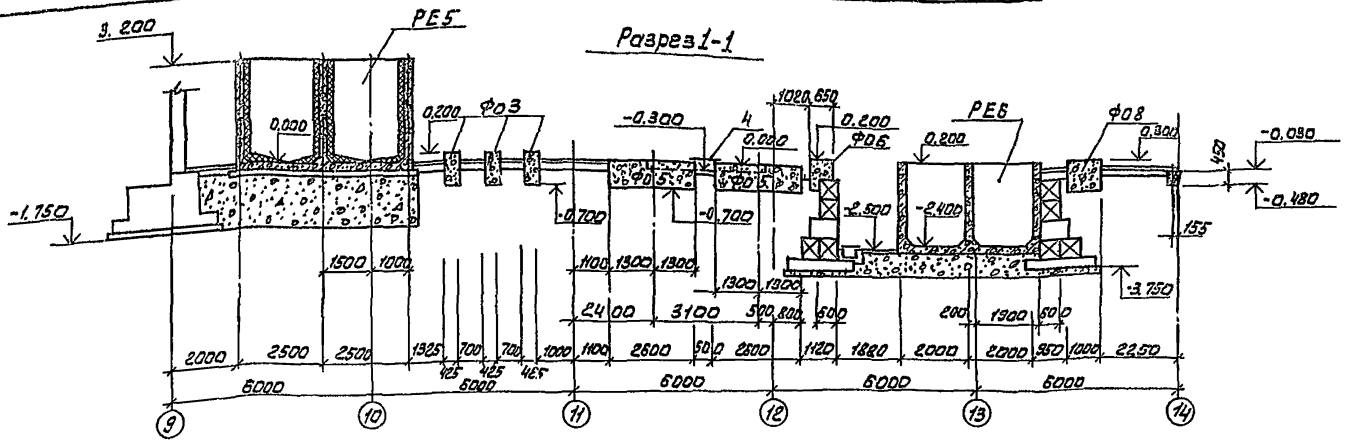

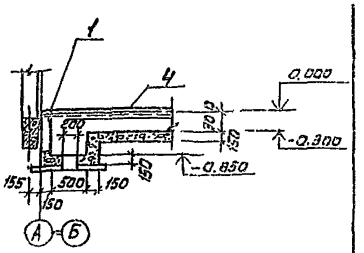

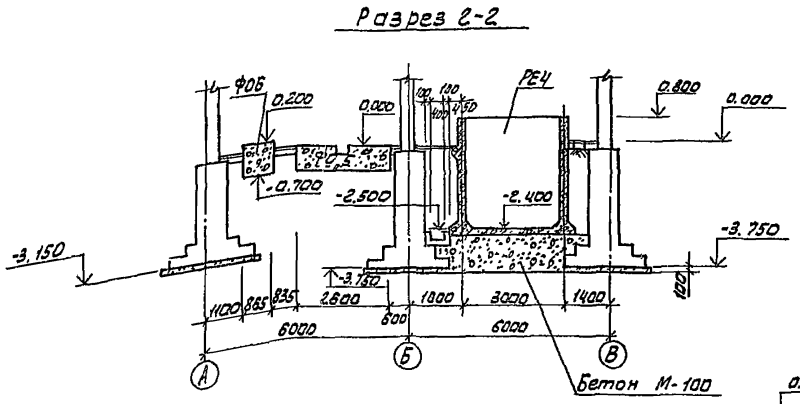

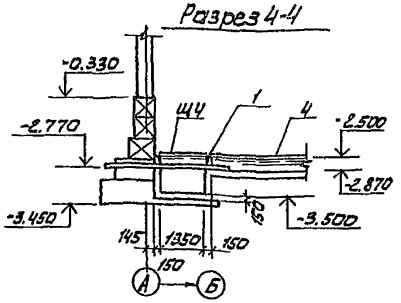

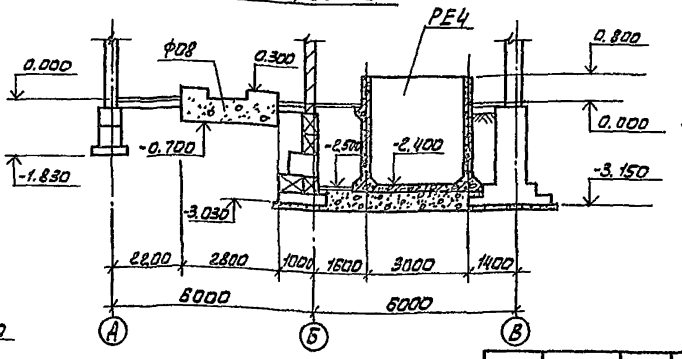

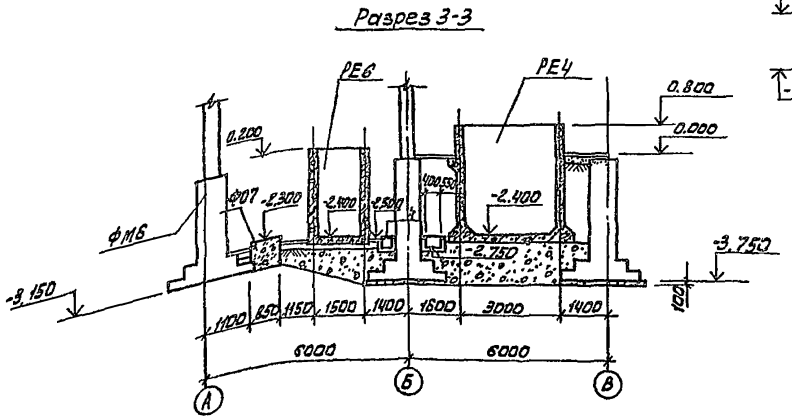

1. Поверхности фундаментов и стен подвалов, соприкасающиеся с грунтом, обмазать битумно-латексным покрытием.
2. Обратную засыпку пазух производить грунтом без включения строительного мусора и растительного грунта с уплотнением слоями не более 200 мм. (см. СН 536-81).
3. Грунт в основании фундаментов под оборудование уплотнить до К ≥ 0,95.

ТП 901-3-195.84				КЖ
ПРИВЯЗАН	ПРОВЕР	ЛЕВИНА		БЛОК РЕАГЕНТНОГО ХОЗЯЙСТВА ДЛЯ СТАНЦИИ ОЧИСТКИ ВОДЫ ПРОИЗВОДИТЕЛЬНОСТЬЮ 50 тыс м³/сутки
	ИНЖЕНЕР	СПРАНЧА		
	РУК. ГР.	ПИСЬМАН		
	ГИП	ЛЕВИНА		
	ГЛ. КОНСТР.	ШАПИРО		СХЕМА РАСПОЛОЖЕНИЯ ФУНДАМЕНТОВ ПОД ОБОРУДОВАНИЕ, КАНАЛОВ И ПРИЯМКОВ В ОСЯХ 9-14 РАЗРЕЗЫ 1-1 ÷ 6-6
	Н. КОНТР.	ЛЕВИНА		
ИНВ №	НАЧ. ОТД.	КРАСАВИН		

СТАДИЯ	ЛИСТ	ЛИСТОВ
Р	26	

ЦНИИЭП ИНЖЕНЕРНОГО ОБОРУДОВАНИЯ г. МОСКВА

19745-02

Типовой проект 901-3-195.84 Альбом II

СОГЛАСОВАНО
ОТДЕЛ ВТ КУЛИКОВ

Типовой проект 901-3-195.84 Альбом II

СОГЛАСОВАНО
ЦТА ВГ КУЛИКОВ
ИНВ № ПОДЛ. | ПОДПИСЬ И ДАТА | ВЗАМ. ИНВ №

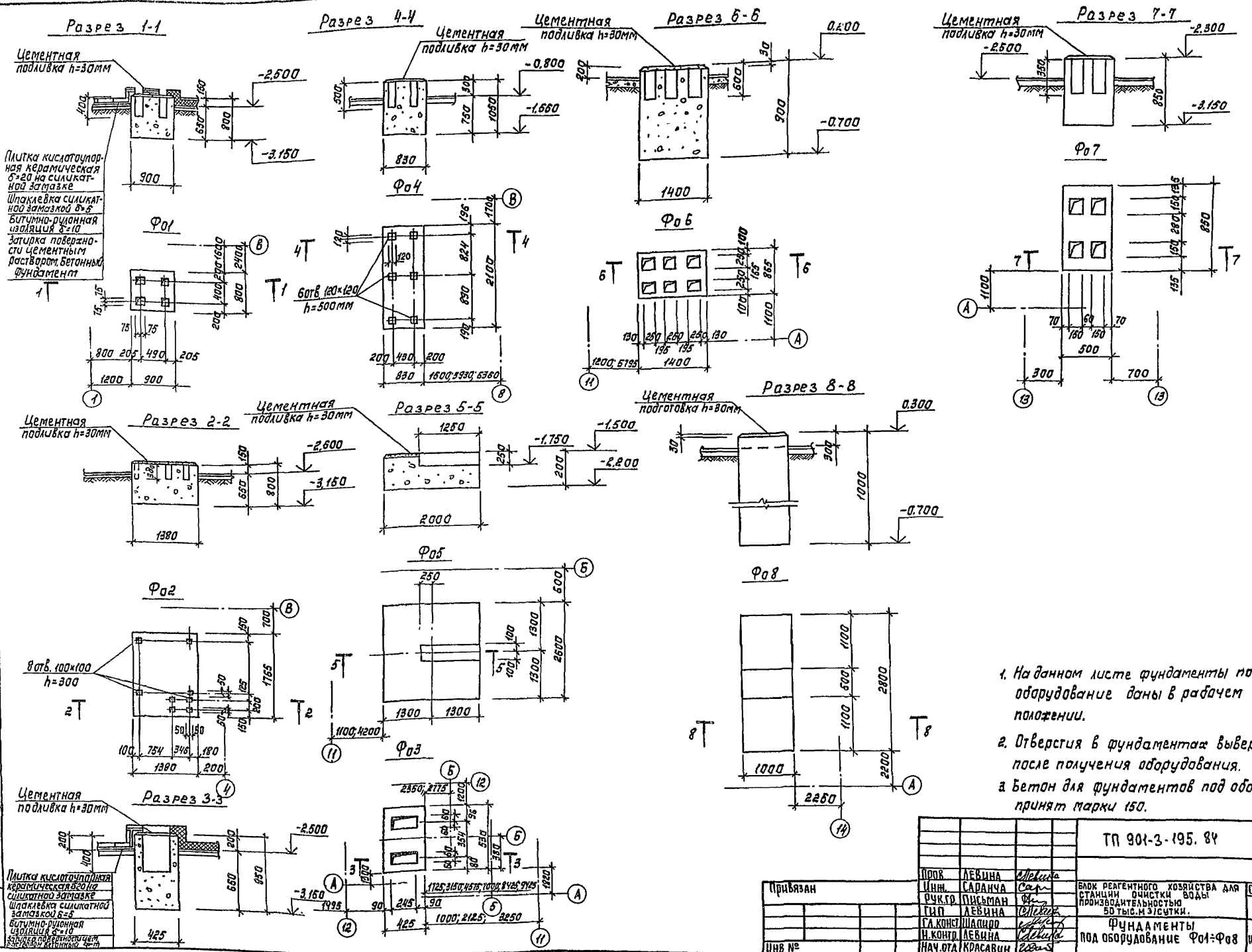

1. На данном листе фундаменты под оборудование даны в рабочем положении.
2. Отверстия в фундаментах выверить после получения оборудования.
3. Бетон для фундаментов под оборудование принят марки 150.

				ТП 901-3-195.84	КИ
Пров.	Левина				
Инж.	Саранча				
Рук.гр.	Письман				
ГИП	Левина				
Гл.конст.	Шапиро				
Н.контр.	Левина				
Нач.отд.	Красавин				

Привязан

Инв №

Блок реагентного хозяйства для станции очистки воды производительностью 50 тыс. м³/сутки.

Фундаменты под оборудование Ф01÷Ф08

Стадия	Лист	Листов
Р	27	

ЦНИИЭП инженерного оборудования г. Москва

Копировал: Коренская

Формат А3

Типовой проект 901-3-195.84 Альбом II

Схема расположения каналов и приямков в осях 7-8; А-Б

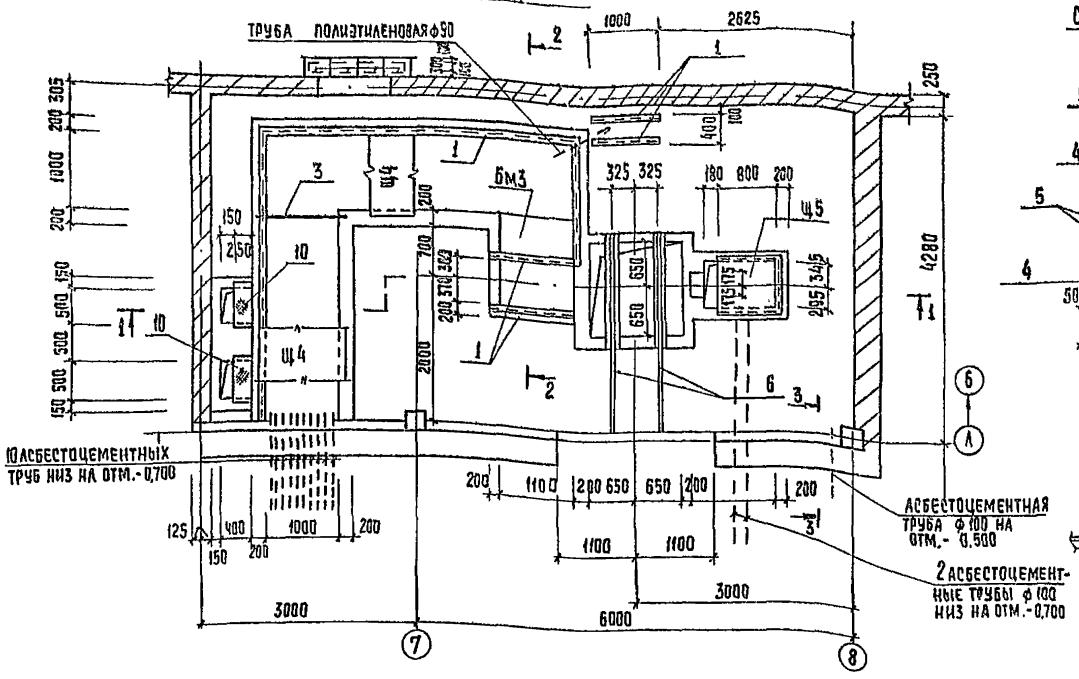

Сечение 4-4

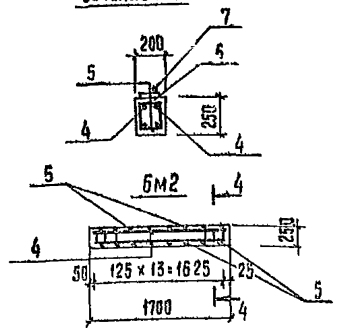

Разрез 3-3

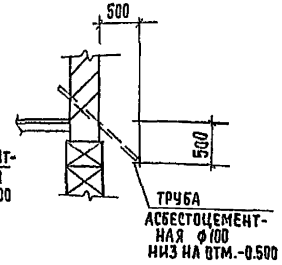

Разрез 1-1

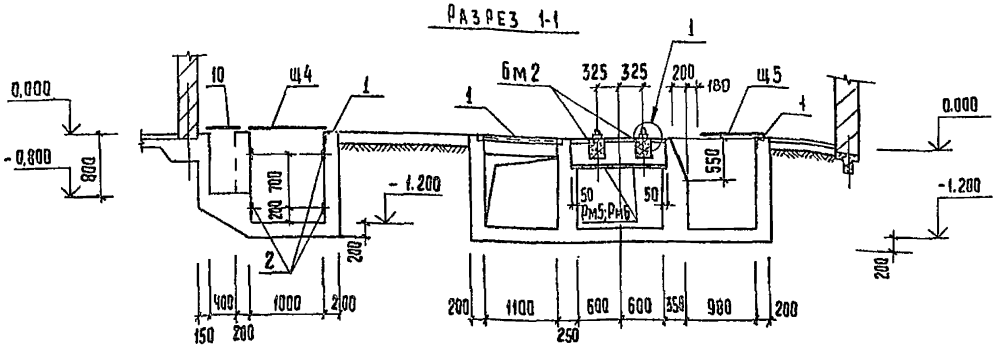

Бм3

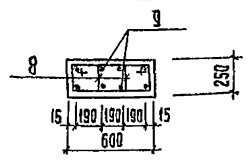

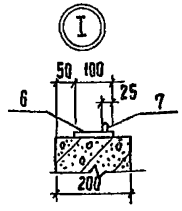

Разрез 2-2

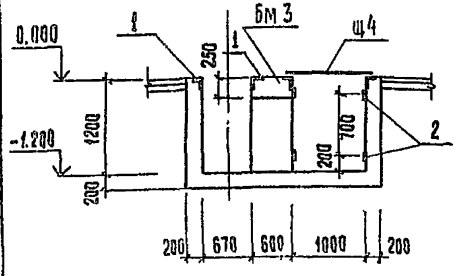

Спецификация к схеме расположения каналов и приямков

Марка поз.	Обозначение	Наименование	Кол.	Масса ед. кг	Примечание
		Монолитные конструкции			
Бм2	лист КЖ28	Балка Бм2	2		
Бм3	лист КЖ28	Балка Бм3	1		
Щ4	КЖИ. Щ1	Щит металлический Щ4	20	42,8	
Щ5	КЖИ. Щ1	Щит металлический Щ5	1	35,6	
		Решетки металлические			
Рм5	КЖИ. Рм5	Рм5	1	34,0	
Рм6	КЖИ. Рм5	Рм6	2	36,9	
1	3.400-6/76	Изделие закладное Мн4-46	17,5пм	4,4кг	
2	3.400-6/76	Изделие закладное Мн1-21	28пм	1,2кг	
3		Уголок 6-63х63х5 ГОСТ 8509-72 / 6 ст.3 КП-2-7 ГОСТ 535-79	1,2м	4,81кг	
		ℓ=1200	1		
10	ГОСТ 8568-77*	Рифленая сталь δ=6мм	0,3м²	50,1кг	
		Материал каналов и приямков			
		Бетон М150	8,36	м³	

Спецификация монолитных балок

Формат	Зона	Поз	Обозначение	Наименование	Кол.	Примечание
				Бм2		
				Сборочные единицы		
		4		ф14А II ГОСТ 5781-82 ℓ=1650	4	2,0кг
		5		ф8А I ГОСТ 5781-82 ℓ=950	17	0,4кг
		6	3.400-6/76	Изделие закладное Мн1-9	5,7пм	5,7кг
		7		ф20А I ГОСТ 5781-82 ℓ=2850	2	7,0кг
				Материал		
				Бетон М200	0,30	м³
				Бм3		
				Сборочные единицы		
		8		ф8А I ГОСТ 5781-82 ℓ=1410	16	0,56кг
		9		12А II ГОСТ 5781-82 ℓ=1470	8	1,31кг
		1	3.400-6/76	Изделие закладное Мн4-46	2,8пм	4,4кг
				Материал:		
				Бетон М150	0,18	м³

Ведомость расхода стали на элемент, кг

Марка элемента	Изделия арматурные					Изделия закладные				
	Арматура класса				Итого	Арматура класса	Прокат марки		Итого	Всего
	А-I			А-II		А-III	Вст3 кп2			
	ГОСТ 5781-82					ГОСТ 5781-82	ГОСТ 103-76	ГОСТ 8510-72		
	ф8	ф12	ф20	ф14		ф8	-δ=8	∠50х5		
Бм2	6,38		14,05	8,0	28,43	5,7	26,8		32,5	60,93
Бм3	8,91	10,44			19,35	1,68		10,64	12,32	31,67

Привязан

Инв. №

Провер.	Левина	
Инжен.	Митрофанова	
Инжен.	Саранча	
Рук. гр.	Письман	
Гип	Левина	
Гл. конст.	Шапиро	
Н. конт.	Левина	
Нач. отд.	Красавин	

ТП 901-3-195.84 КЖ

Блок реагентного хозяйства для станции очистки воды производительностью 50тыс. м³/сутки

Стадия	Лист	Листов
Р	28	

Схема расположения приямков и каналов в осях 7-8; А-Б

ЦНИИЭП инженерного оборудования г. Москва

Копировал: Хюппенен

Формат А2

Согласовано: Трыканкина; Зад.; Взам. инв. №; Подпись и дата; Инв. № подл.

Типовой проект 901-3-195.84 Альбом III

План 1

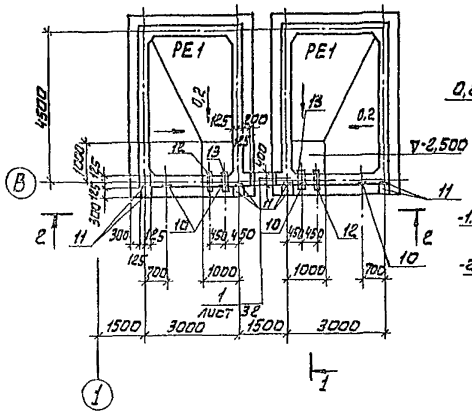

Разрез 1-1

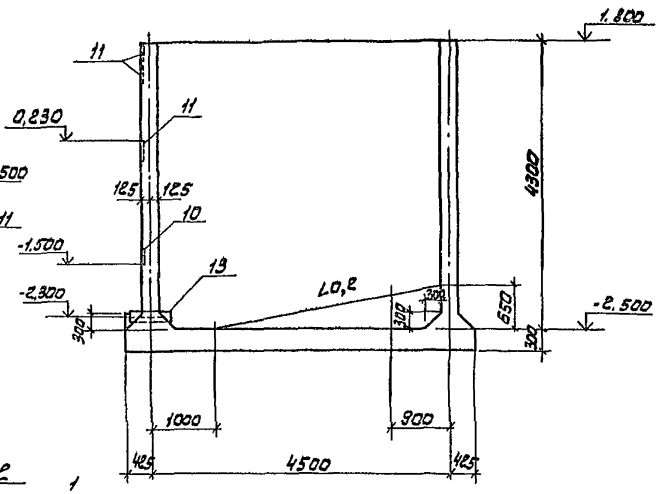

Вид 2-Г

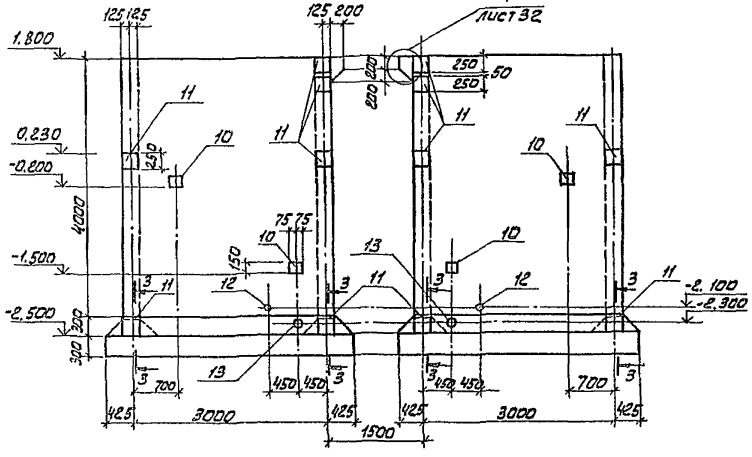

Схема раскладки сеток в стенах

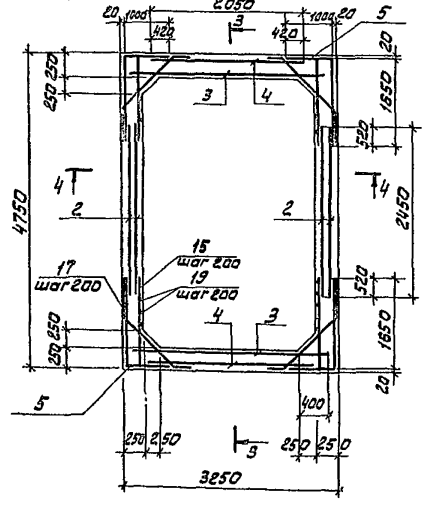

Сечение 3-3

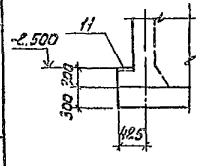

Спецификация к растворным бакам коагулянта РЕ1

Формат	Зона	Поз.	Обозначение	Наименование	Кол.	Примеч.
				Сборочные единицы		
		1	ТП КЖИ.С4	С4	2	66,0 кг
		2	ГОСТ 23279-78	Сетка 10АIII-200 2450×4550 25/25 10АIII-200	4	66 кг
		3	ГОСТ 23279-78	Сетка 10АIII-200 3050×4550 25/25 10АIII-200	2	85,2 кг
		4	ГОСТ 23279-78	Сетка 10АIII-200 2050×4550 25/25 10АIII-200	2	67,0 кг
		5	ТП КЖИ.С2	С2	4	75,0 кг
		6	ГОСТ 23279-78	Сетка 15АIII-200 3050×3800 100/100 10АIII-200	2	125,2 кг
		7	ГОСТ 23279-78	Сетка 10АIII-200 3050×5300 50/50 10АIII-200	1	102 кг
		8	ТП КЖИ.С3	С3	2	110,5 кг
				Изделия закладные		
		10	1.400-15 Вып.0	МН 111-3	2	1,4 кг
		11	1.400-15 Вып.0	МН 122-3	6	4,5 кг
		12	ГОСТ 18599-73*	ПЭ Ду=80 ℓ=650	1	
		13	ГОСТ 18599-73*	ПЭ Ду=150 ℓ=650	1	
				Детали		
		9		ФбАI ГОСТ 5781-82 ℓ=1040	70	0,23 кг
		14		ФюАIII ГОСТ 5781-82 ℓ=2100	157	1,3 кг
		15		ФюАIII ГОСТ 5781-82 ℓ=1650	80	1,0 кг
		16		ФбАI ГОСТ 5781-82 ℓ=450	12	0,1 кг
		17		ФюАIII ГОСТ 5781-82 ℓср=350	12	0,22 кг
		18		ФюАIII ГОСТ 5781-82 ℓ=1800	6	1,0 кг
		19		ФюАIII ГОСТ 5781-82 ℓ=4550	24	2,8 кг
		20		Ф12АIII ГОСТ 5781-82 ℓ=3400	10	3,0 кг
				Материал		
				Бетон марки 200, Мрз 50, В6.		23,5 м³

Привязан

Инв. №

Провер.	Левина		
Инженер	Стригина		
Рук. гр.	Письман		
ГИП	Левина		
Гл. констр.	Шапиро		
Н. контр.	Левина		
Нач. отд.	Красавин		

ТП 901-3-195.84 КЖ

Блок реагентного хозяйства для станции очистки воды производительностью 60 тыс.м³/сутки

Растворные баки коагулянта РЕ1 Полублочный чертеж. Армирование

Стадия	Лист	Листов
Р	29	

ЦНИИЭП инженерного оборудования г. Москва

Инв. № подл. | Подпись и дата | Взам. инв. №

ГТА ВГ Кулакова

Типовой проект 901-3-195.84 Альбом II

Схема расположения верхних сеток днища

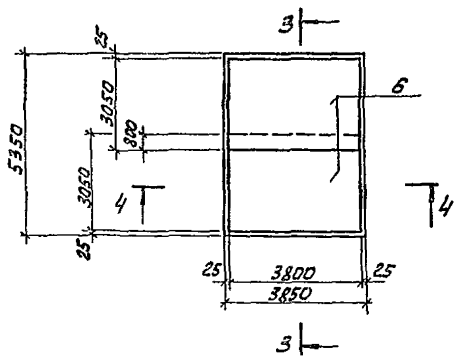

Схема расположения нижних сеток днища

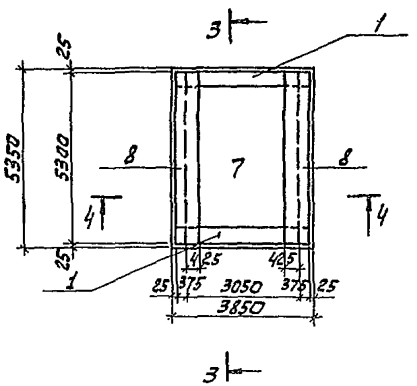

Сечение 3-3

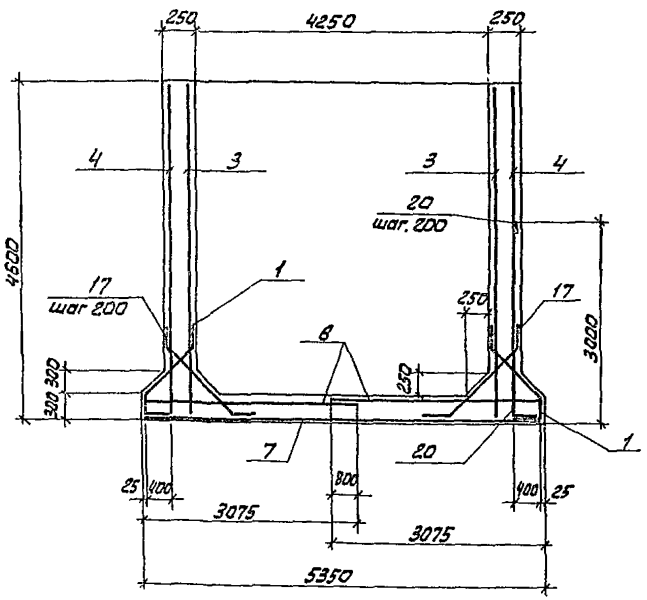

Сечение 4-4

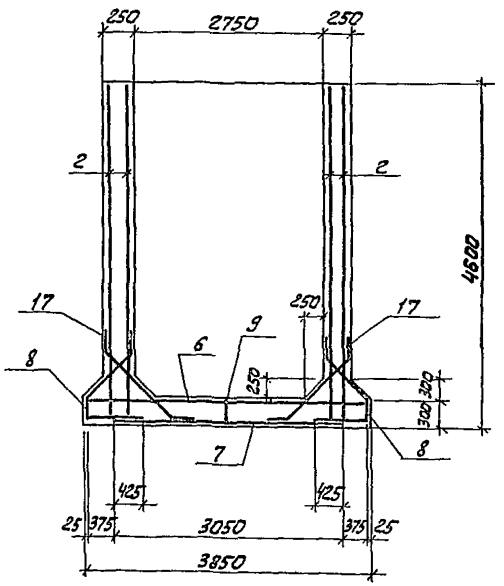

Ведомость расхода стали на элемент в кг.

Марка эл-та	Изделия арматурные						Изделия закладные						Всего
	Арматура класса						Арматура класса			Прокат марки			
	А-I		А-III				А-III			В ст 3 кп2			
	ГОСТ 5781-82						ГОСТ 5781-82			ГОСТ 103-76			
	Ф6	Ф8	Ф10	Ф12	Ф14	Ф16	Ф8	Ф10		δ=6	δ=8		
РЕ 1	17,3	47,0	1362,4	30,0	148,0	475,0	0,6	3,6		2,2	23,4		2103,5

Ведомость деталей

Поз.	Эскиз
9	220 260 150 260 150
14	450 1200 450
18	400 180 400 620
20	3000 400

1. Защитный слой нижних сеток днища - 35 мм.
Верхних сеток и стен - 20 мм.

				ТП 901-3-195.84		КЖ	
Провер	Левина						
Инженер	Стригина			Блок реагентного хозяйства для станции очистки воды производительностью 50 тыс м³/сутки	Стадия	Лист	Листов
Рук. гр.	Лисьман				Р	30	
ГИП	Левина						
Гл. констр	Шапиро			Растворные баки коагулянта РЕ1 Армирование	ЦНИИЭП инженерного оборудования г. Москва		
Н. контр.	Левина						
Нач. отд.	Красавин						

Привязан

Инв. №

Инв. № подл. | Подпись и дата | Взам. инв. №

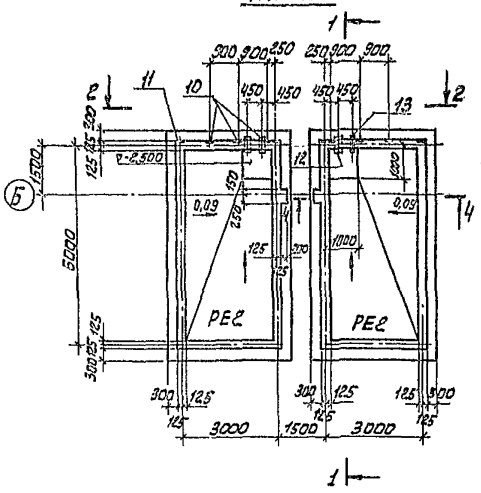

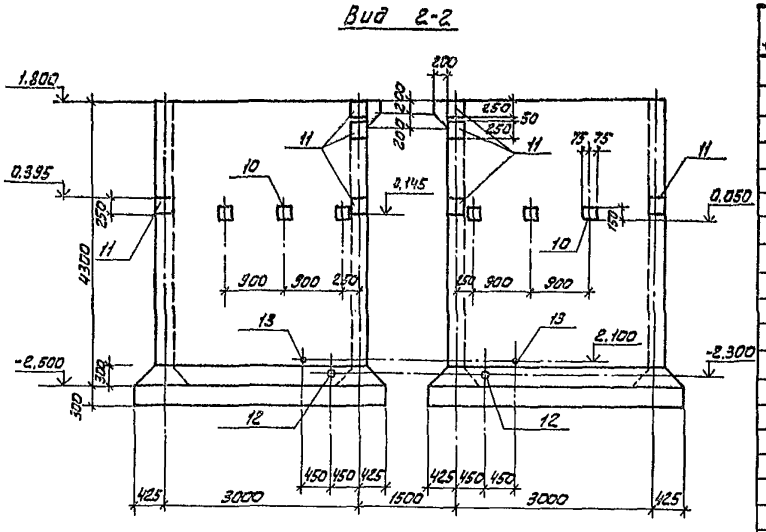

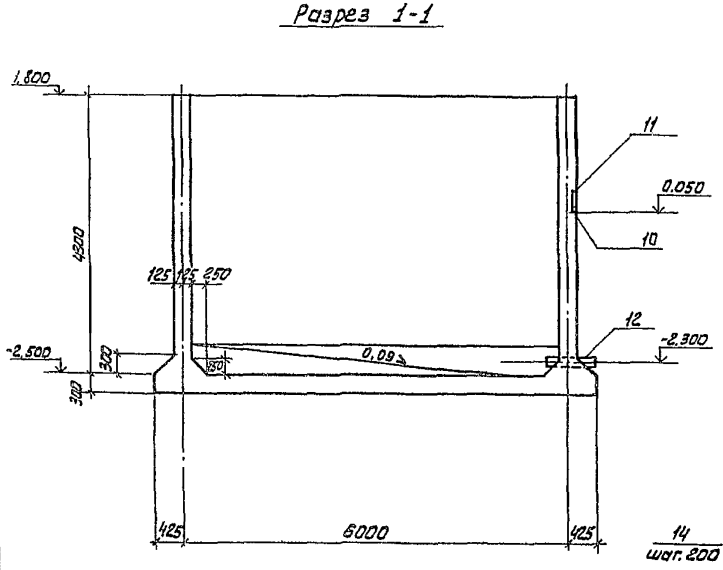

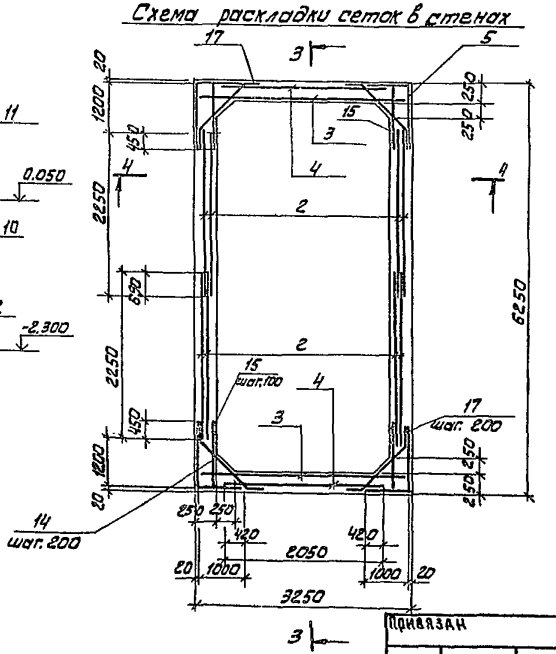

Спецификация к бакам хранения коагулянта РЕ 2

Формат	Зона	Поз.	Обозначение	Наименование	Кол.	Примеч.
				Сборочные единицы		
		1	ТП КЖИ. С4	С4	2	66,0 кг
		2	ГОСТ 23279-78	Сетка $\frac{10АIII-200}{10АIII-200}$ 2250×4550 $\frac{25}{225}$	8	73,2 кг
		3	ГОСТ 23279-78	Сетка $\frac{10АIII-200}{10АIII-200}$ 3200×4550 $\frac{25}{325}$	2	91,0 кг
		4	ГОСТ 23279-78	Сетка $\frac{10АIII-200}{10АIII-200}$ 2050×4550 $\frac{25}{325}$	2	67,0 кг
		5	ТП КЖИ. С2	С2	4	75,0 кг
		6	ГОСТ 23279-78	Сетка $\frac{16АIII-200}{14АIII-200}$ 2650×3800 $\frac{100}{100}$	3	135,8 кг
		7	ГОСТ 23279-78	Сетка $\frac{10АIII-200}{10АIII-200}$ 3000×3500 $\frac{100}{100}$	2	102,0 кг
		8	ТП КЖИ. С3	С3	4	110,5 кг
				Изделия закладные		
		10	1.400-15 вып. 0	МН111-3	3	1,4 кг
		11	1.400-15 вып. 0	МН122-3	4	4,5 кг
		12	ГОСТ 18599-73*	ПЭ Ду=150 е=650	1	
		13	ГОСТ 18599-73*	ПЭ Ду=80 е=650	1	
				Детали		
		9		Ф8АI ГОСТ5781-82 е=1040	91	0,41 кг
		14		Ф10АIII ГОСТ5781-82 е=1200	80	0,75 кг
		15		Ф10АIII ГОСТ5781-82 е=4550	16	2,8 кг
		16		Ф6АI ГОСТ5781-82 е=450	12	0,1 кг
		17		Ф10АIII ГОСТ5781-82 е=2100	165	1,3 кг
		18		Ф10АIII ГОСТ5781-82 е=1600	6	1,0 кг
		19		Ф10АIII ГОСТ5781-82 $е_{ср}$=350	12	0,22 кг
				Материал		
				Бетон марки 200, Мр350, 3Б		28,7 м³

Типовой проект 901-3-195.84 Альбом II

Согласовано: ПТА ВГ Куликов

Инв. № подл. | Подпись и дата | Взам. инв. №

Провер.	Левина		
Инж. конс.	Стригина		
Рук. гр.	Письман		
Гип.	Левина		
Гл. констр.	Шапиро		
Н. контр.	Левина		
Нач. отд.	Красавин		

ТП 901-3-195.84 КЖ

Блок реагентного хозяйства для станции очистки воды производительностью 50 тыс м³/сутки

Баки хранения коагулянта РЕ2 Опалубочный чертеж. Армирование

Стадия	Лист	Листов
Р	34	

ЦНИИЭП инженерного оборудования г. Москва

Схема расположения верхних сеток днища и каркасов

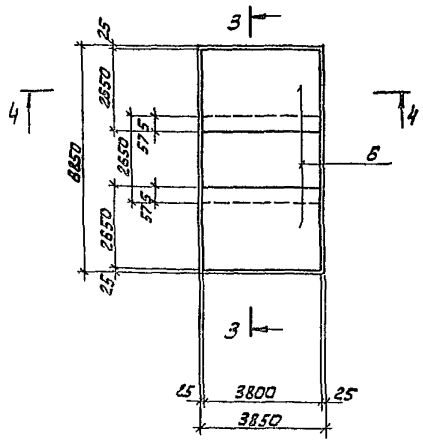

Схема расположения нижних сеток днища

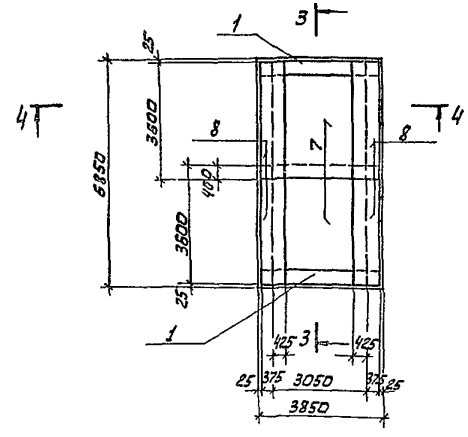

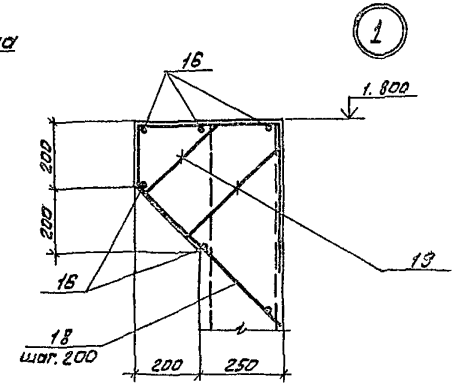

Ведомость расхода стали на элемент 8 кг.

Марка эл-та	Изделия арматурные. Арматура класса A-I, ГОСТ 5781-82 Ø6	Ø8	Ø10	Ø14	Ø16		Изделия закладные. Арматура класса A-III, ГОСТ 5781-82 Ø8	Ø10		Прокат марки ВСт3кп2, ГОСТ 103-76 δ=6	δ=8		Всего
РЕ2	22,1	110,0	1734,0	185,0	686,3		0,9	2,5		3,3	18,0		2762,1

Сечение 3-3

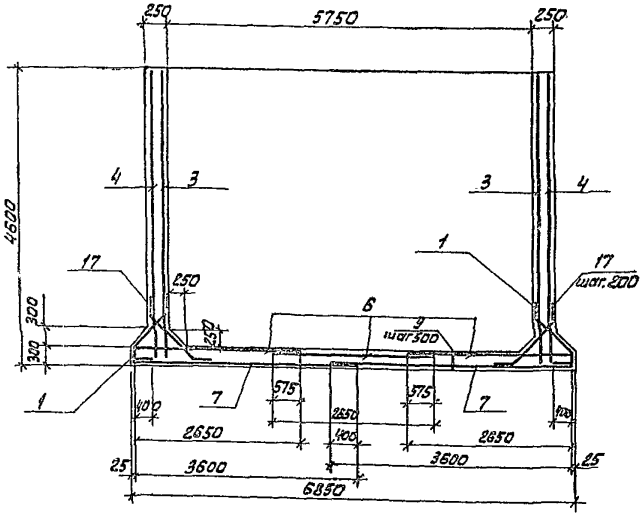

Сечение 4-4

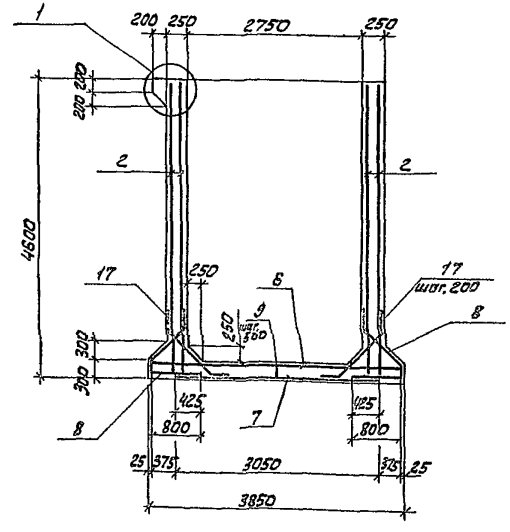

Ведомость деталей

Поз.	Эскиз
9	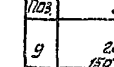
17	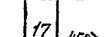
18	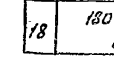

1. Защитный слой нижних сеток днища -35 мм, верхних сеток и стен - 20 мм.

				ТП 901-3-195.84		КЖ
Привязан		Провер.	Левина	Блок реагентного хозяйства для станции очистки воды производительностью 50 тыс.м³/сутки	Стадия	Лист	Листов
		Инженер	Стригина		Р	32	
		Рук.гр.	Письман				
		ГИП	Левина				
		Гл.констр.	Шалиро	Баки хранения коагулянта РЕ2 Армирование.	ЦНИИЭП инженерного оборудования г. Москва		
Инв.№		Н.контр.	Левина				
		Нач.отд.	Красавин				

19745-02

Инв.№ подл. | Подпись и дата | Взам.инв.№

Альбом III

Типовой проект 901-3-195.84

Схема расположения деревянных щитов и брусьев в РЕ1

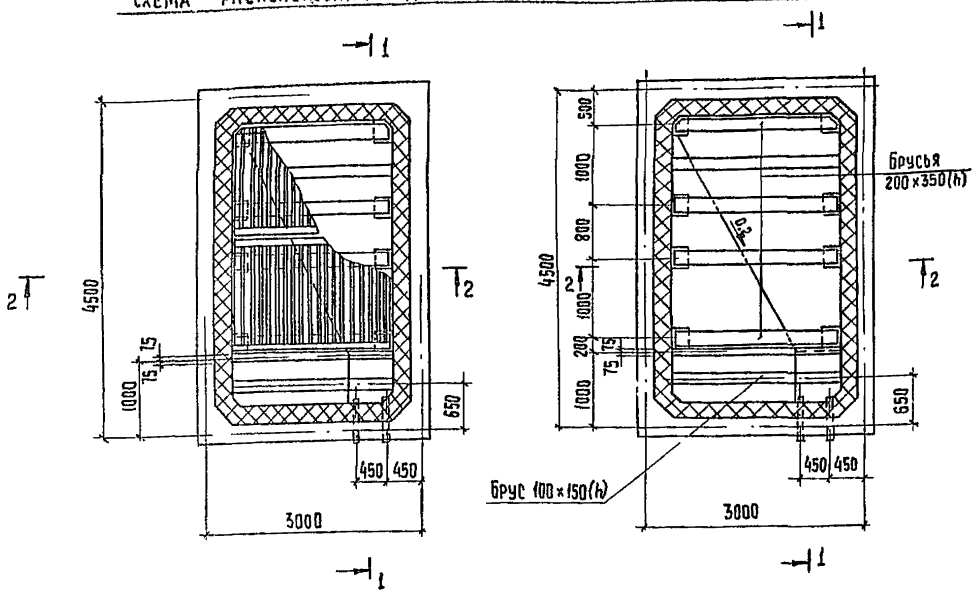

Схема расположения брусьев в РЕ2

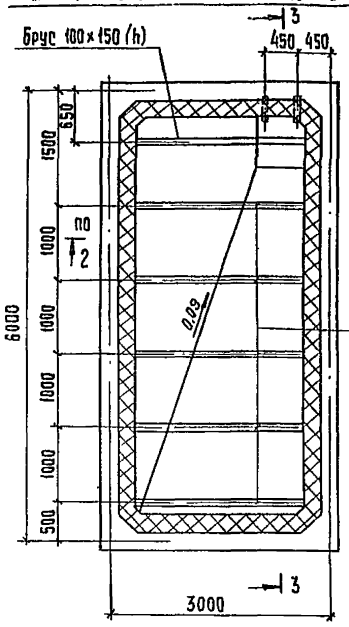

Разрез 3-3

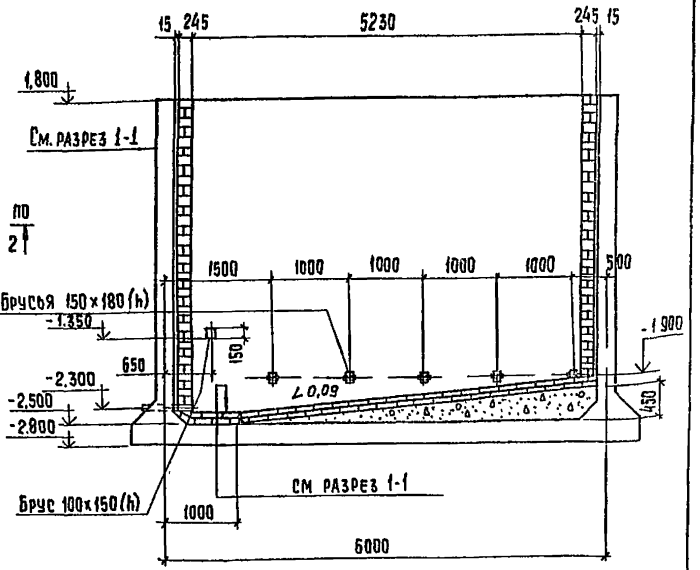

Разрез 1-1

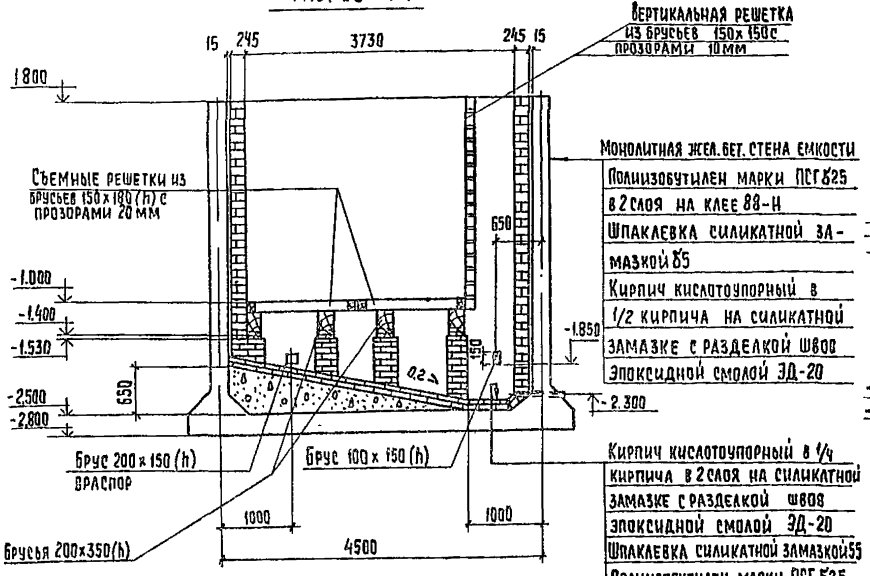

Разрез 2-2

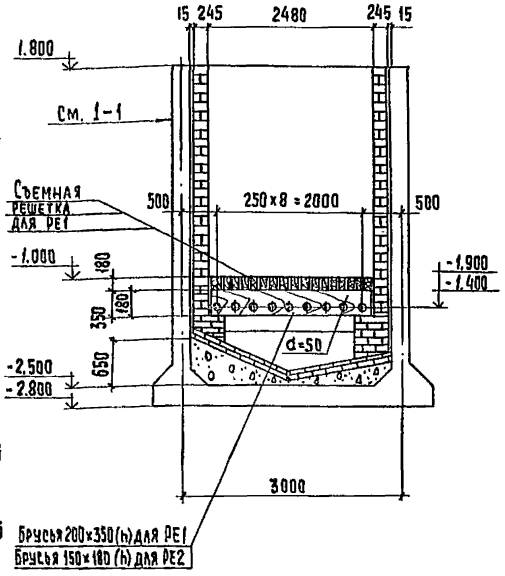

1. Антикоррозионная защита емкостей РЕ1 и РЕ2 принята на основании проекта, выполненного институтом „Проектхимзащита", г Днепропетровска
2. Брусья изготовить из неклеёной древесины хвойных пород влажностью до 25%, пропитанной формальдегидной смолой.
3. Наружные поверхности стен емкости затереть цементно-песчаным раствором состава 1:2 с последующей окраской поливинилацетатной краской светлых тонов.
4. Брусья и решетки крепить враспор путем забивки клиньев.

Согласовано: Куликов, отд. ВГ

Инв. № подл. | Подпись и дата | Взам. инв. №

Привязан

Инв. №

Провер.	Левина		
Инженер	Стригина		
Рук. гр.	Письман		
ГИП	Левина		
Гл. конст.	Шапиро		
Н. контр.	Левина		
Нач. отд.	Красавин		

ТП 901-3-195.84 КЖС

Блок реагентного хозяйства станции очистки воды производительностью 50тыс.м³/сутки

Антикоррозионная защита емкостей РЕ1; РЕ2

Стадия	Лист	Листов
Р	33	

ЦНИИЭП инженерного оборудования г. Москва

Копировал: Хюппенен Формат А2

Типовой проект 901-3-195.84 Альбом II

План расходных баков коагулянта и полиакриламида

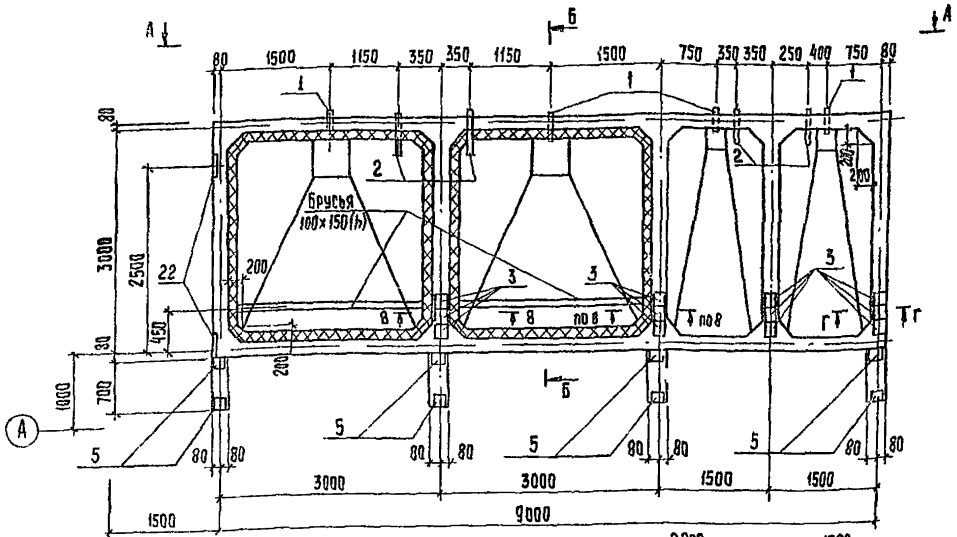

Вид А-А

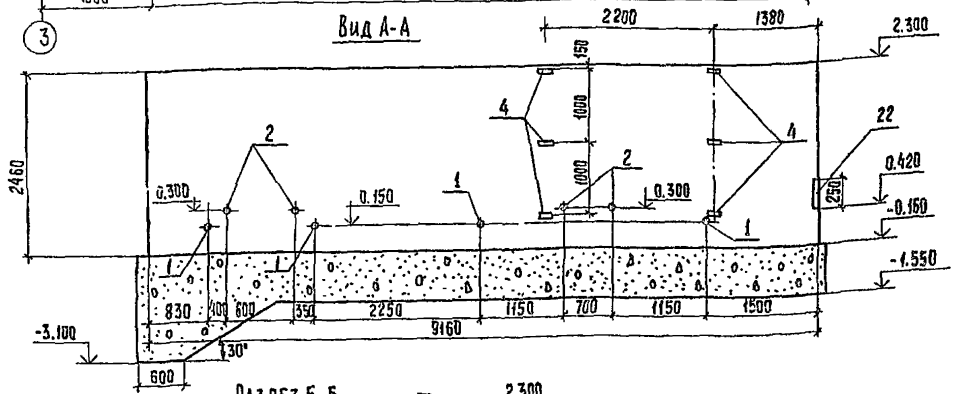

Разрез Б-Б

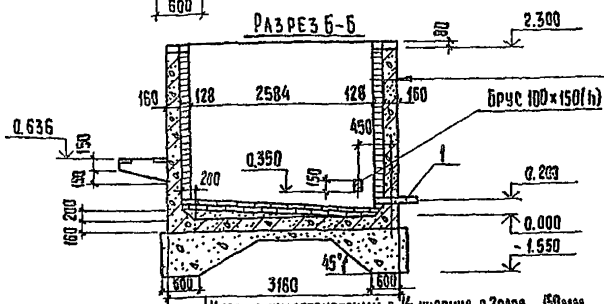

Кирпич кислотоупорный 6 1/2 кирпича на силикатной за-
мазке с разделкой швов эпоксидной смолой ЭД-20
Шлакалевка силикатной замазкой 5×5
Полиизобутилен марки ПСГ 6×25 в 2 слоя на клее 88-Н
Торкрет цементно-песчаным раствором состав 1:2; δ=25 мм
Ж.б. стена – δ=160 мм

Кирпич кислотоупорный 6 1/2 кирпича в 2 слоя - 150 мм на силикатной замазке с разделкой швов эпоксидной смолой ЭД-20
Шлакалевка силикатной замазкой 5×5
Полиизобутилен марки ПСГ 6×25 в 2 слоя на клее 88Н
Стяжка цементно-песчаная раствором – 20 мм
Ж.б. днище асфальтовый раствор – 8 мм
Бетонная подготовка М50 (см. чертеж)

Ведомость деталей

Поз	Эскиз
15	700 / 200
17	150 / 150
18	120 / 850 / 150 / 820 / 45°
19	160÷310 / 170 / 130 / 120÷270
21	150 / 150 / 150

Сечение 8-8

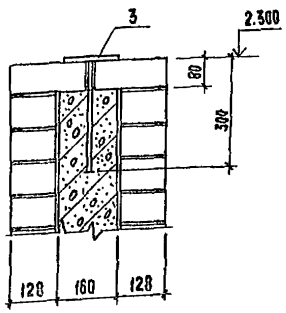

Сечение Г-Г

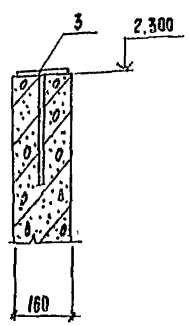

Спецификация к расходным бакам коагулянта и полиакриламида РЕ5

Формат	Зона	Поз.	Обозначение	Наименование	Кол.	Примечание
				Сборочные единицы		
		1	ГОСТ 18599-73*	ПЭ Ду150 ℓ=550	4	
		2	ГОСТ 18599-73*	ПЭ Ду 50 ℓ=750	2	
		3	3.400-6/76	Изделие закладное МИ 1-16	12	2,7кг
		4	3.400-6/76	Изделие закладное МИ 1-12	6	0,7кг
		5	3.400-6/76	Изделие закладное МИ 1-21	10	1,2кг
				Сетки арматурные		
		6	КЖСИ. С5	С5	8	23,5кг
		7	ГОСТ 23279-78	Сетка 10АIII-200 19АIII-200 3550×5050 25/25	2	98,8 кг
		8	ГОСТ 23279-78	Сетка 10АIII-200 10АIII-200 3850×9450 25/25	2	87,4 кг
		9	ГОСТ 23279-78	Сетка 10АIII-200 10АIII-200 2450×5050 25/25	2	111,5кг
		10	ГОСТ 23279-78	Сетка 10АIII-200 10АIII-200 2450×3850 25/25	2	69,9кг
		11	КЖСИ. С7	С7	2	75,5кг
		12	КЖСИ. С6	С6	2	57,9кг
		13	ГОСТ23279-78	С 10АIII 200 10АIII 200 2450×2450 25/25	2	79,0кг
				Детали		
		14		ф10АIII ГОСТ 5781-82 ℓ=2550	10	1,6 кг
		15		ф10АIII ГОСТ 5781-82 ℓ=1400	44	0,9кг
		16		ф14АIII ГОСТ 5781-82 ℓ=000	44	1,70кг
		17		ф10АIII ГОСТ 5781-82 ℓ=890	372	0,6кг
		18		ф10АIII ГОСТ 5781-82 ℓ=1920	8	1,2кг
		19		ф6АI ГОСТ 5781-82 ℓср=730	24	0,03кг
		20		ф10АIII ГОСТ 5781-82 ℓ=2450	64	1,6кг
		21		8АI ГОСТ5781-82 ℓ=710	133	0,3кг
		22	1.400-15 вып.1	Изделие закладное МН 122-3	2	4,5кг
				Материал		
				Бетон М200;		17,5м³
				МРз 50; В6		

1. Узел пропуска полиэтиленовых труб через стену емкости см. лист КЖ10.
2. Перед пропуском полиэтиленовые трубы обмотать проволокой ф3 мм.
3. Наружная отделка стен емкости - затирка цементным раствором с последующей окраской поливинилацетатной краской светлых тонов

Согласовано Куликов

Инв. № подл. | Подпись и дата | Взам. инв. №

Привязан

Инв. №

Провер.	Левина		
Инженер.	Стригина		
Рук. гр.	Письман		
ГИП	Левина		
Гл. конст.	Шапиро		
Н. контр.	Левина		
Нач. отд.	Красавин		

ТП 901-3-195.84 КЖ

Блок реагентного хозяйства для станции производительностью 50 тыс. м³/сутки

Расходные баки коагулянта и полиакриламида РЕ5. План. Вид А-А; Разрез Б-Б

Стадия	Лист	Листов
Р	34	

ЦНИИЭП инженерного оборудования г. Москва

Копировал: Хюппенен

Формат А2

Схема раскладки верхних сеток днища

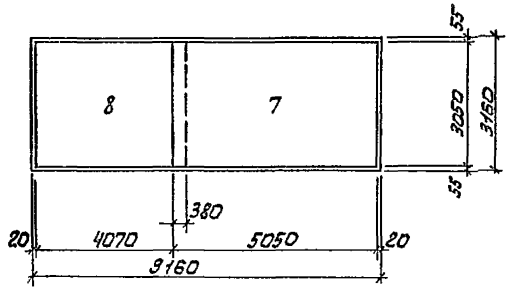

Схема раскладки нижних сеток днища

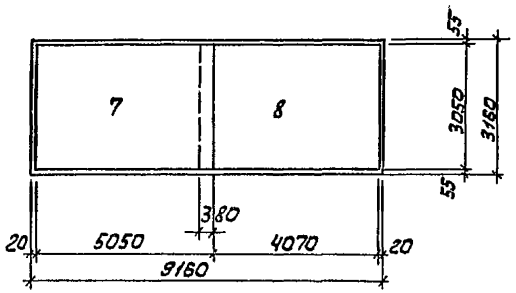

Разрез 2-2

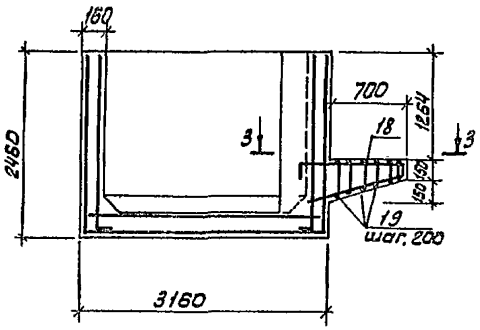

Сечение 3-3

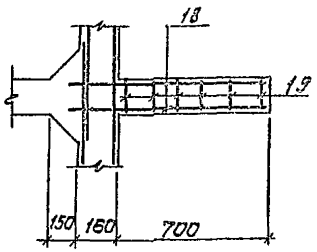

Схема раскладки сеток в стенах.

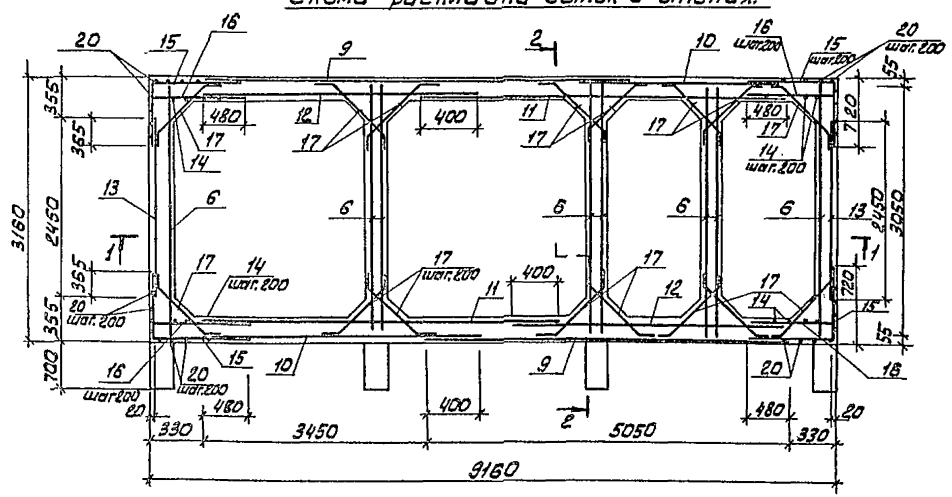

Разрез 1-1

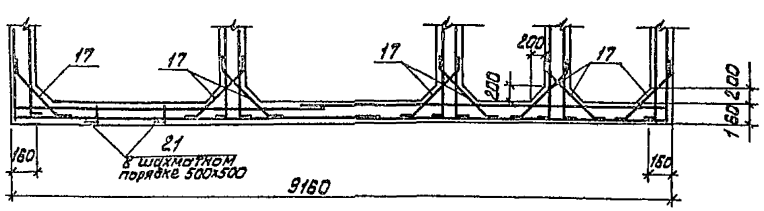

Ведомость расхода стали на элемент, кг

Марка элемента	Изделия арматурные							Изделия закладные								Общий расход
	Арматура класса						Всего	Арматура класса				Прокат марки			Всего	
	AI			A-III				A-III				Вст3 кп2				
	ГОСТ 5781-82							ГОСТ 5781-82				ГОСТ 380-71*				
	ф6	ф8		Итого	ф10	ф14		ф8	ф10	ф12	Итого	δ=6	δ=8	δ=10	Итого	
РЕ3	1,0	40,0		41,0	133,6	75,0	195,6	1,6	1,2	9,6	12,4	11,0	28,6	6,0	45,6	58,0	200,0

Защитный слой нижних сеток днища - 35 мм, верхних сеток и стен - 20 мм.

				ТП 901-3-195.84	КЖ	
Привязан	Провер.	Левина		Блок реагентного хозяйства для станции очистки воды производительностью 50 тыс м³/сутки	Стадия	Лист	Листов
	Инж.	Стригина			Р	35	
	Рук. гр.	Письман					
	ГИП	Левина					
	Гл. констр.	Шалиро		Расходные баки коагулянта и полиакриламида РЕ3	ЦНИИЭТ инженерного оборудования г. Москва	
	Н. контр.	Левина				
Инв.№	Нач. отд.	Красавин		Армирование.		

19745-02

Инв.№ подл. | Подпись и дата | Взам. инв.№

План

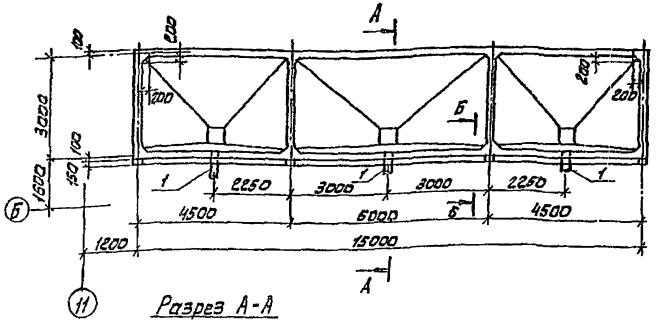

Сечение Б-Б

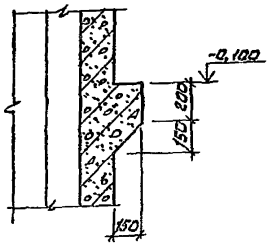

Разрез А-А

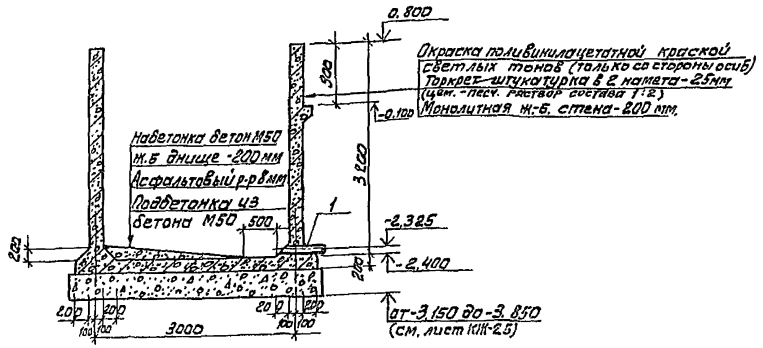

Ведомость деталей

Поз	Эскиз
12	220, 170, 170, 150
13, 15	200, 510, 740, 200
14	2000, 150
16	150, 500, 550, 160
17	160, 280, 380, 150
21	390

Схема раскладки сеток в стенах

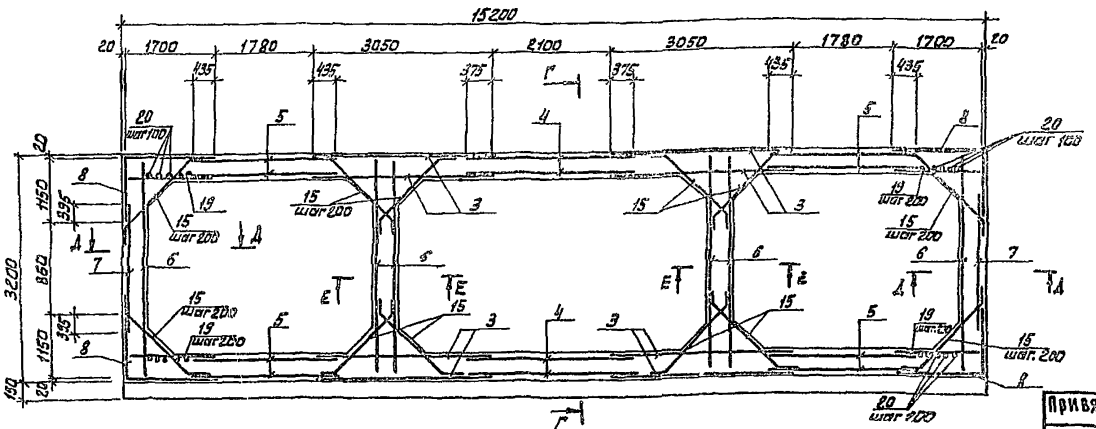

Спецификация к бакам хранения известкового теста

Формат	Зона	Поз.	Обозначение	Наименование	Кол.	Примечание
				Сборочные единицы		
		1	ГОСТ 18599-73 *	ПЭ Ду=150 е=200	3	37,0 кг
		2	ТП КЖИ.С11	С11	3	106,0 кг
		3	ТП КЖИ.С1	С1	8	122,42 кг
		4	КЖИ.С8	С8	4	57,6 кг
		5	КЖИ.С9	С9	8	49,4 кг
		6		С15	6	62,1 кг
		7		С16	2	33,9 кг
		8	КЖИ.С10	С10	4	61,0 кг
		9	ГОСТ 23279-78	Сетка 16АIII-200 / 14АIII-200 3050×3550 575/575	3	114,5 кг
		10	ГОСТ 23279-78	Сетка 16АIII-200 / 14АIII-200 2250×3550 575/575	4	85,3 кг
		11	ГОСТ 23279-78	Сетка 10АIII-200 / 10АIII-200 2650×5450 225/225	3	90 кг
				Детали		
		12		ф8АI ГОСТ 5781-82 е=860	186	0,35 кг
		13		ф16АIII ГОСТ 5781-82 е=1140	140	1,64 кг
		14		ф12АIII ГОСТ 5781-82 е=2150	148	1,9 кг
		15		ф10АIII ГОСТ 5781-82 е=1140	276	0,64 кг
		16		ф10АIII ГОСТ 5781-82 е=1360	102	0,8 кг
		17		ф10АIII ГОСТ 5781-82 е=880	79	0,54 кг
		18		ф6АI ГОСТ 5781-82 е=603 пм	–	13,4 кг
		19		ф10АIII ГОСТ 5781-82 е=1650	68	1,02 кг
		20		ф10АIII ГОСТ 5781-82 е=3350	24	2,05 кг
		21		ф8АI ГОСТ 5781-82 е=580	154	0,[illegible] кг
				Материал		
				Бетон марки 200,		48,0 м³
				МРЗ 50, В6		

Ведомость расхода стали на элемент, в кг.

Марка элемента	Изделия арматурные								
	Арматура класса								Всего
	А-I				А-III				
	ГОСТ 5781-82								
	ф6	ф8		Итого	ф10	ф12	ф16	Итого	
РЕ4	13,4	119,5		162,9	250,56	281,6	1662,0	1749,2	1912,1

1. Защитный слой для арматуры стенок - 15мм, днища - 25мм.

Провер.	ЛЕВИНА		
Инжен.	СТРИГИНА		
Рук. гр.	ПИСЬМАН		
Тип	ЛЕВИНА		
Гл. конст.	ШАПИРО		
Н. контр.	ЛЕВИНА		
Нач. отд.	КРАСАВИН		

ТП 901-3-195.84 КЖ

БЛОК РЕАГЕНТНОГО ХОЗЯЙСТВА ДЛЯ СТАНЦИИ ОЧИСТКИ ВОДЫ ПРОИЗВОДИТЕЛЬНОСТЬЮ 50 тыс м³/сутки

БАКИ ХРАНЕНИЯ ИЗВЕСТКОВОГО ТЕСТА РЕЧ. ОПАЛУБОЧНЫЙ ЧЕРТЕЖ. АРМИРОВАНИЕ.

Стадия	Лист	Листов
Р	36	

ЦНИИЭП инженерного оборудования г. Москва

Привязан

Инв №

Инв. № подл. | Подпись и дата | Взам. инв. №

Альбом II

Типовой проект 901-3-195.84

Типовой проект 901-3-195.84 Альбом II

Инв.№ подл. | Подпись и дата | Взам. инв.№

Схема раскладки верхних сеток днища

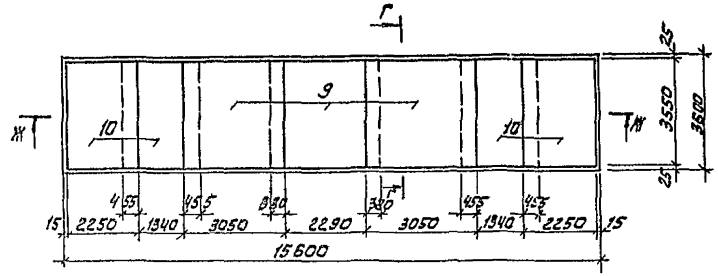

Схема раскладки нижних сеток днища

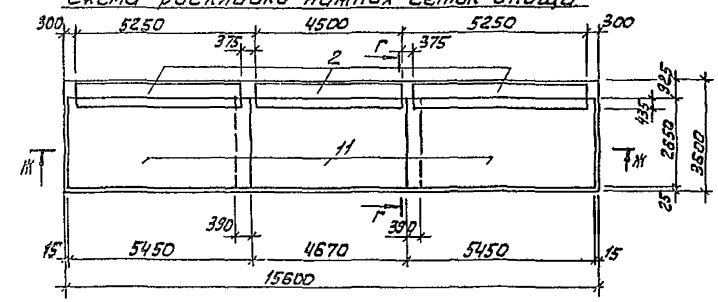

Разрез Ж-Ж

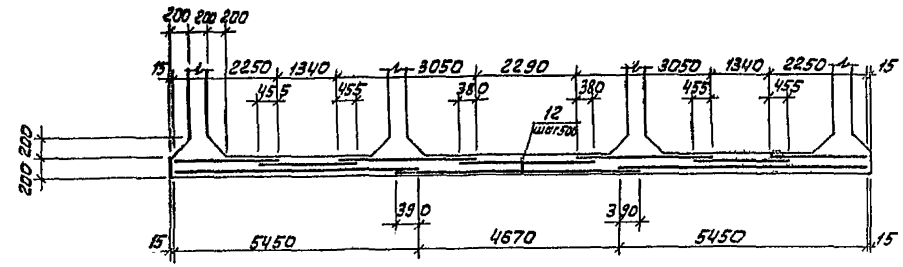

Разрез Е-Е

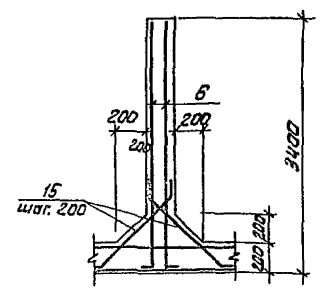

Сечение В-В

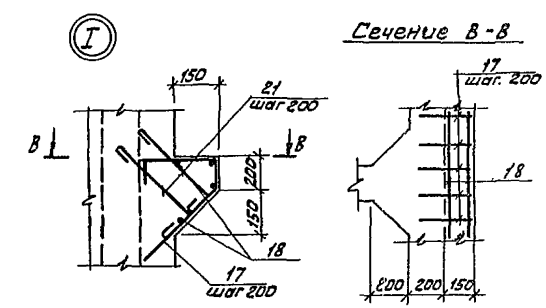

Разрез Г-Г

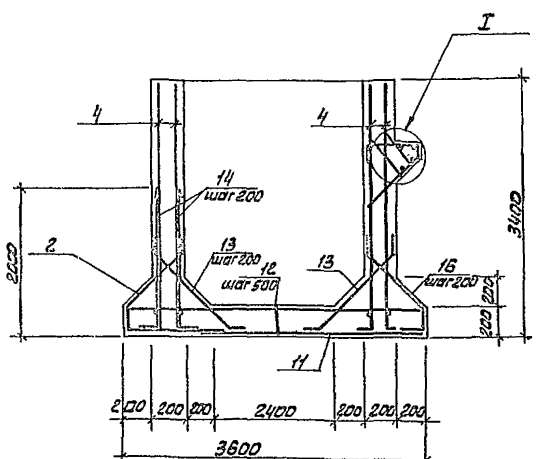

Разрез Д-Д

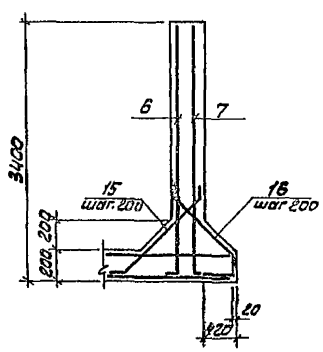

Привязан

Инв. №

				ТП 901-3-195.84	КЖ
Провер.	Левина				
Инж.	Стригина			Блок реагентного хозяйства для станции очистки воды производительностью 50 тыс.м³/сутки	Стадия: Р; Лист: 37; Листов:
Рук.гр.	Лисьман				
ГИП	Левина				
Гл.констр.	Шапиро			Баки хранения известкового теста реч. Армирование.	ЦНИИЭП инженерного оборудования г. Москва
Н.контр.	Левина				
Нач.отд.	Красавин				

Альбом II

Типовой проект 901-3-195.84

Баки раствора кремнефтористого натрия (опалубочный чертеж)

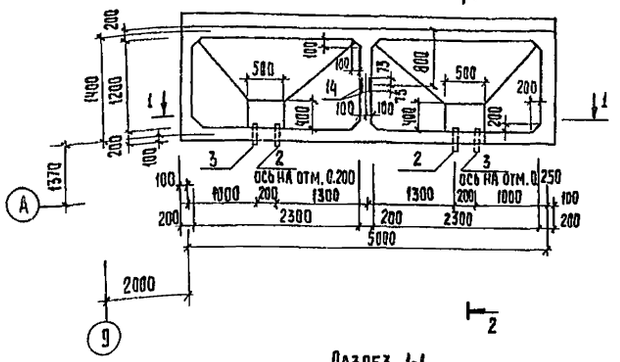

Армирование

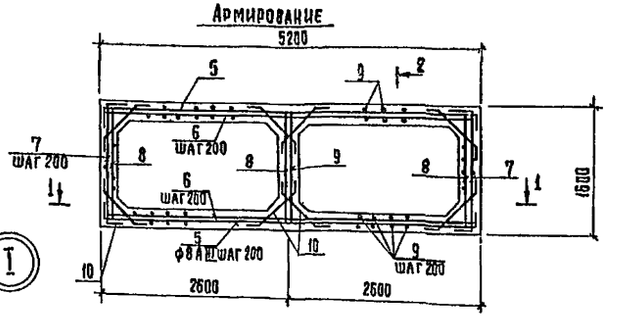

Разрез 1-1

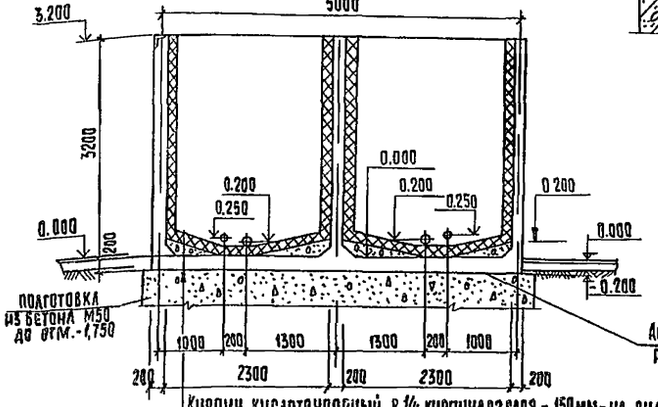

Разрез 1-1 (армирование)

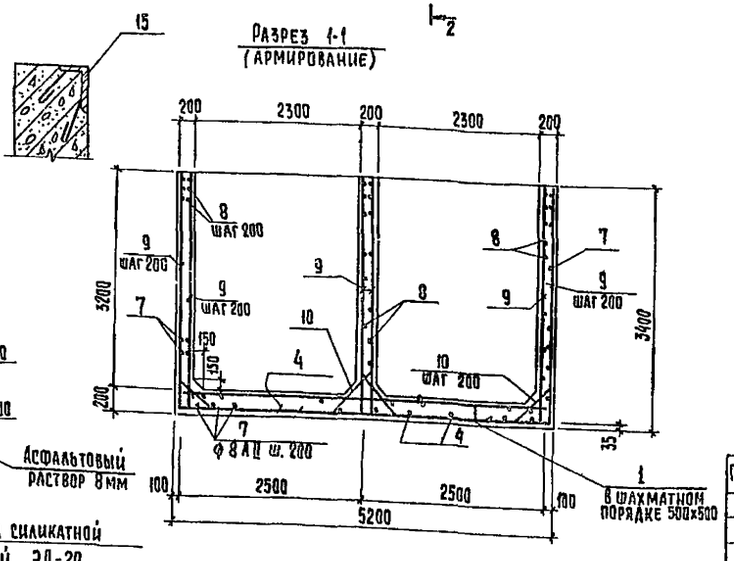

Кирпич кислотоупорный в 1/4 кирпича в 2 слоя - 150 мм - на силикатной замазке с разделкой швов эпоксидной смолой ЭД-20

Полиизобутилен марки ПСГ б=25 на клее 88Н в 2 слоя

Стяжка из цементно-песчаного раствора М50 - 20 мм

Подбетонка из бетона М50

Железобетонное днище

Разрез 2-2

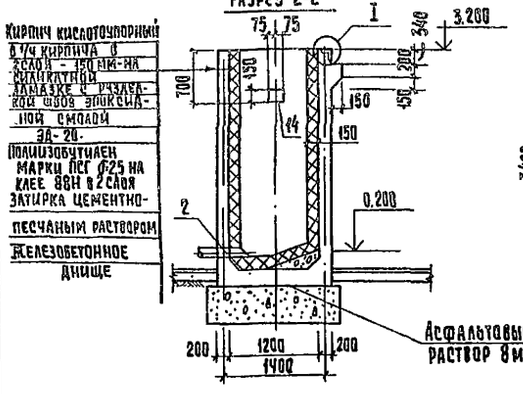

Разрез 2-2 (армирование)

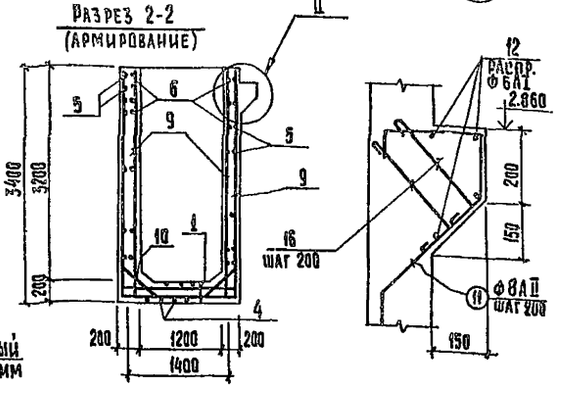

Спецификация к бакам раствора кремнефтористого натрия Ре5

Формат	Зона	Поз.	Обозначение	Наименование	Кол.	Примечание
				Сборочные единицы		
		2	ГОСТ 18599-73*	ПЭ Ду=100; ℓ=800	2	
		3	ГОСТ 18599-73*	ПЭ Ду=40; ℓ=800	2	
		4	ГОСТ 23279-78	Сетка 8AIII-200 / 8AIII-200, 1550×5100, 50/50	2	42,5 кг
		14	1.400-15	Изделие закладное МН112-6	2	2,8 кг
		15	1.400-15	Изделие закладное МН521	5,4	14,4 кг
				Детали		
		1		ф8 AI ГОСТ 5781-82 ℓ=710	44	0,3 кг
		5		ф8 AIII ГОСТ 5781-82 ℓ=5760	32	2,3 кг
		6		ф8 AIII ГОСТ 5781-82 ℓ=5100	32	2,0 кг
		7		ф8 AIII ГОСТ 5781-82 ℓ=2160	32	0,8 кг
		8		ф8 AIII ГОСТ 5781-82 ℓ=1560	64	0,5 кг
		9		ф8 AIII ГОСТ 5781-82 ℓ=3640	146	1,4 кг
		10		ф8 AIII ГОСТ 5781-82 ℓ=900	164	0,4 кг
		11		ф8 AIII ГОСТ 5781-82 ℓ=910	26	0,4 кг
		12		ф6 AI ГОСТ 5781-82 ℓ=	28,6 п.м	0,2 кг
		13		ф6 AI ГОСТ 5781-82; ℓ=260	330	0,1 кг
		16		ф8 AI ГОСТ 5781-82 ℓ=550	52	0,2 кг
				Материал		
				Бетон М200, Мрз 50, В4		10,9 м³

Ведомость деталей

Поз	Эскиз
5	300 — 5160 — 300
7	300 — 1560 — 300
9	3340 — 300
1	150 — 150 — 150

Поз	Эскиз
10	200 — 500 — 200
11	200 — 100 — 180 — 150
13	170
16	100 — 200

Ведомость расхода стали на элемент, кг

Марка элемента	Изделия арматурные			Изделия закладные							Всего	Общий расход
	Арматура класса A-I, ГОСТ 5781-82		Всего	Арматура класса A-III, ГОСТ 5781-82				Прокат марки Вст 3 кп 2, ГОСТ 103-76		ГОСТ 8510-72		
	ф6	ф8		ф8	ф10	ф12	Итого	-6-8	-8-10	∠125×8, ∠63×8	Итого	
Ре5	57,1	606,12	643,22	5,3	14,84	1,8	21,94	4,2	2,4	132,5	139,1	161,04	804,28

1. Защитный слой для арматуры стенок - 15 мм, днища - 25 мм.

Привязан			
Инв. №			

Провер.	Левина		ТП 901-3-195.84 КЖ
Инженер	Стригина		
Рук. гр.	Письман		
ГИП	Левина		
Гл. конст.	Шапиро		
Н. контр.	Левина		
Нач. отд.	Красавин		

Блок реагентного хозяйства для станции очистки воды производительностью 5076 м³/сутки	Стадия	Лист	Листов
	Р	38	
Баки раствора кремнефтористого натрия Ре5. Опалубочный чертеж. Армирование.	ЦНИИЭП инженерного оборудования г. Москва		

Согласовано: Отд. ОГ, Кучинко

Взам. инв. №

Подпись и дата

Инв. № подл.

Копировал: Хюппенен

Формат А2

Альбом II

Типовой проект 901-3-195.84

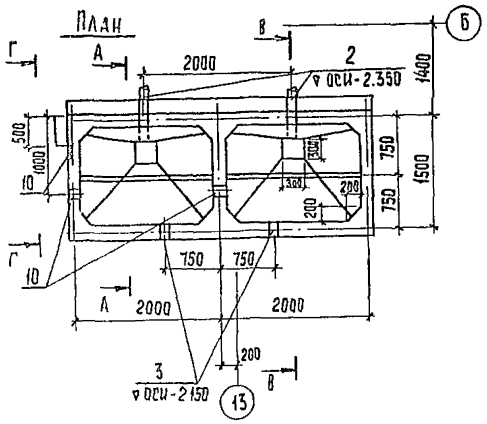

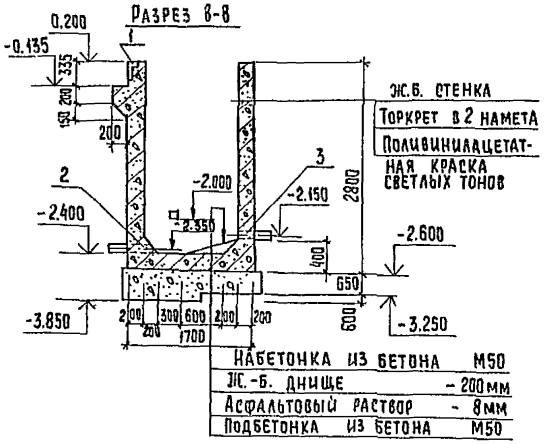

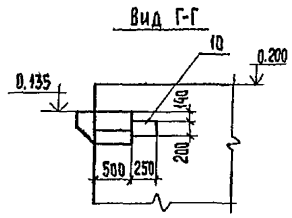

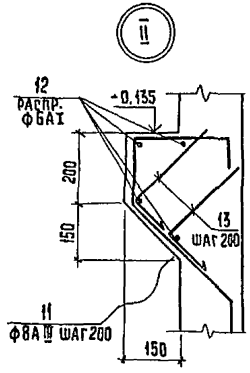

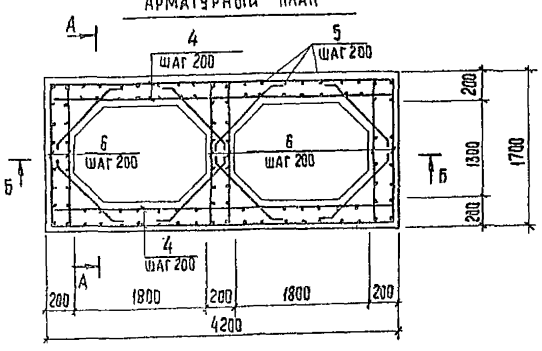

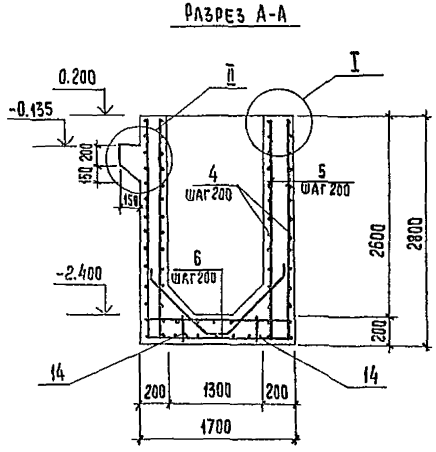

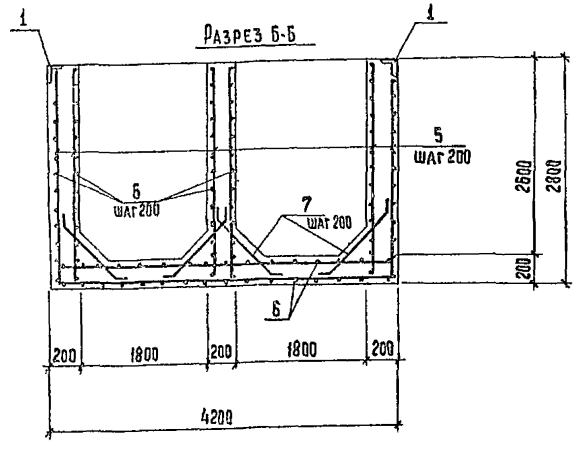

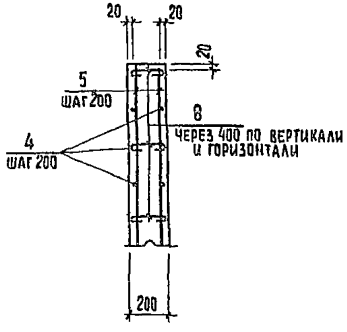

Спецификация баков крепкого раствора известкового молока

Формат	Зона	Поз	Обозначение	Наименование	Кол.	Примеч
			Сборочные	единицы		
		1	1.400-15 вып.1	Изделие закладное МН521	7,6	14,4кг
		2	ГОСТ 18599-79*	ПЭ Ду100 ℓ=300	2	12,3кг
		3	ГОСТ 18599-79*	ПЭ Ду50 ℓ=500	2	7,4кг
		9	ГОСТ 23279-78	С $\frac{8АVI\ 200}{8АIII\ 200}$ 1650×4150 $\frac{75}{75}$	2	29,3кг
		10	1.400-15 вып.1	Изделие закладное МН122-6	3	4,6кг
				Детали		
		4		ф8АIII ГОСТ 5781-82 ℓ=4360	40	1,72 кг
		5		ф8АIII ГОСТ 5781-82 ℓ=2860	124	1.13кг
		6		ф8АIII ГОСТ 5781-82 ℓ=1860	172	0,74кг
		7		ф8АIII ГОСТ 5781-82 ℓ=1040	120	0,41кг
		8		ф6АI ГОСТ 5781-82 ℓ=280	320	0,1кг
		11		ф8АIII ГОСТ 5781-82 ℓ=910	21	0,4кг
		12		ф6АI ГОСТ 5781-82 ℓ=	16,4	п.м 0,2кг
		13		ф8АI ГОСТ 5781-82 ℓ=550	21	0,2кг
		14		ф8АI ГОСТ 5781-82 ℓ=710	36	0,3кг
				Материал		
				Бетон М200, Мрз 50, В4		8,3м³

Ведомость расхода стали на элемент, кг

Марка элемента	Изделия арматурные						Изделия закладные					Общий расход
	Арматура класса					Всего	Арматура класса		Прокат марки			
	А-I			А-III			А-III		Вст3кп2			
	ГОСТ 5781-82						ГОСТ 5781-82		ГОСТ 103-76		ГОСТ 8510-72	
	ф6	ф8	Итого	ф8	Итого		ф8	ф10	-б=8	Итого	Z125×80×8	
РЕ6	35,3	15,0	50,3	452,4	452,4	502,7	3,8	11,5	12,9	12,9	95,0	626,0

Ведомость деталей

Поз	Эскиз
4	100 4160 100
5	2760 100
6	100 1660 100
7	150 510 740 150
8	170
11	100 280 180 350
13	100 300
14	150 150 150

Защитный слой для арматуры стенок - 15мм, днища - 25мм.

Провер.	Левина		
Инж.	Стригина		
Рук. гр.	Письман		
Гип	Левина		
Гл. конст.	Шапиро		
Н. контр.	Левина		
Нач. отд.	Красавин		

ТП 901-3-195.84 КЖ

Блок реагентного хозяйства для станции очистки воды производительностью 50тыс.м³/сутки

Баки крепкого раствора известкового молока РЕ6. Опалубочный чертеж. Армирование

Стадия	Лист	Листов
Р	39	

ЦНИИЭП Инженерного Оборудования г. Москва

Привязан

Инв. №

Согласовано

Отд. ВГ | Куликов

Инв. № подл. | Подпись и дата | Взам. инв. №

Копировал: Хюппенен. Формат А2

Типовой проект 901-3-195.84 Альбом III

Инв.№ подл. | Подпись и дата | Взам. инв.№

Схема расположения колонн, ригелей и диафрагм жесткости I этажа

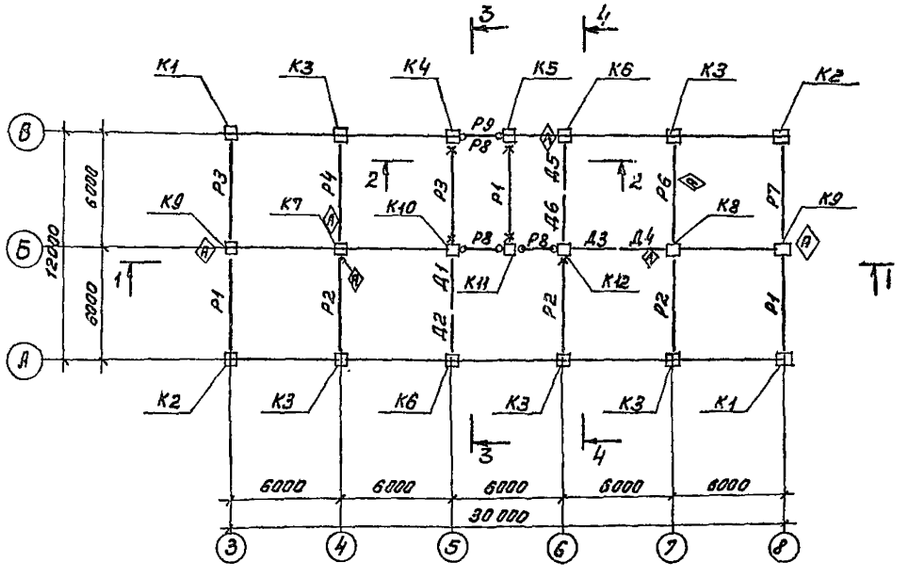

Разрез 1-1

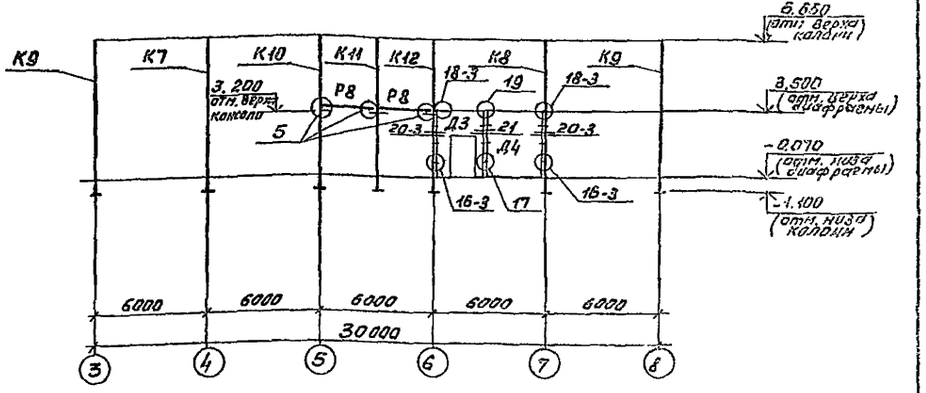

Схема расположения ригелей II этажа

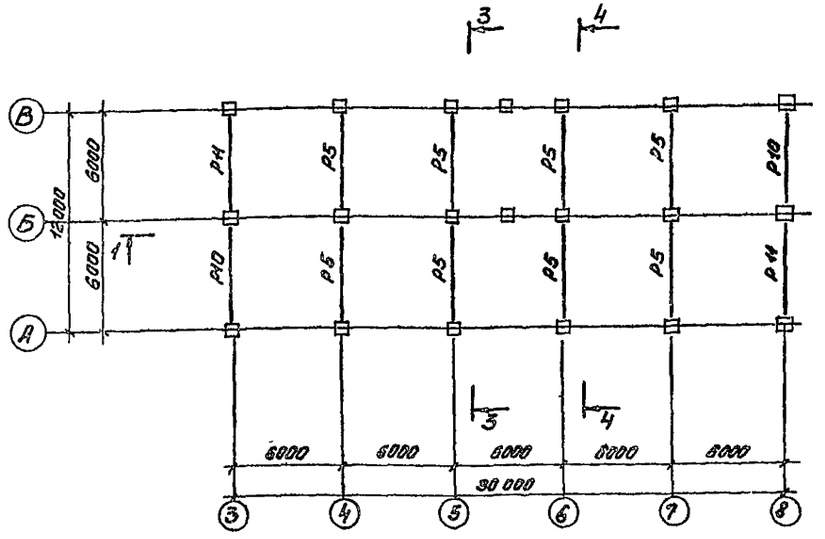

Разрез 2-2

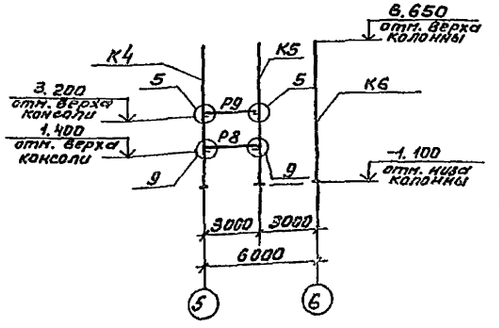

1. При монтаже колонн со знаком ⓝ ориентировать знак ⓐ согласно данному чертежу.
2. Монтажные узлы, запаркированные на данном листе, см. серию 1.020-1 вып. 10-1.
3. Нарушенное после монтажа антикоррозионное покрытие закладных и соединительных деталей восстановить способом металлизации распылением.
4. Монтаж каркаса вести согласно указаниям серии 1.020-1.
5. Условные обозначения консолей колонн:
   - о - металлическая
   - х - жел.-бет.

				ТП 901-3-195.84		КЖ
Провер.	Шевченко					
Инженер	Саранча			Блок реагентного хозяйства для станции очистки воды производительностью 50тыс.м³/сутки	Стадия	Лист	Листов
Рук.гр.	Письман				Р	40	
ГИП	Левина			Схемы расположения колонн, ригелей и диафрагм жесткости I и II этажей в осях 3÷8; Д-В.	ЦНИИЭП инженерного оборудования г. Москва		
Н.контр.	Шапиро						
Нач.отд.	Краснянин						

Привязан:

Инв.№

Копировал:

Формат А2

Типовой проект 901-3-195.84 Альбом II

Инв.№ подл. | Подпись и дата | Взам.инв.№

Согласовано

Разрез 3-3

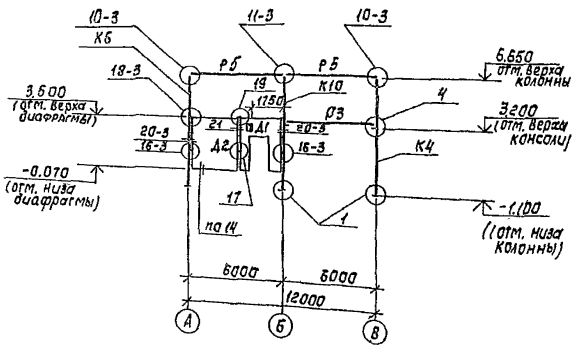

Разрез 4-4

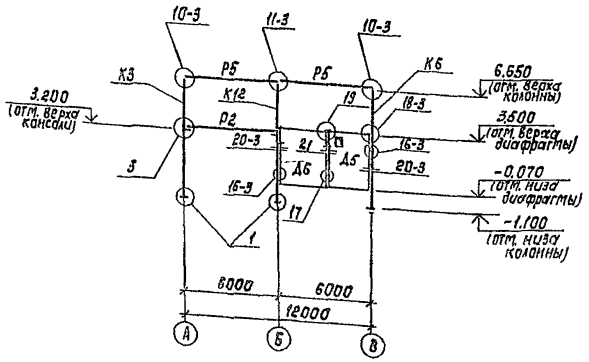

Спецификация к схеме расположения колонн, ригелей и диафрагм жесткости I и II этажей Восях 3÷8; А-В.

Марка, поз.	Обозначение	Наименование	Кол.	Масса ед.кг	Примечание
		Жел.-бет. диафрагмы жесткости			
Д1	КЖИ. Д1	Д1	1	3062	
Д2	1.020-1 Вып. 6-2	2Д30.36	1	4715	
Д3	1.020-1 Вып. 6-2	1ДП26.36-Л	1	2636	
Д4	1.020-1 Вып. 6-2	1Д30.36	1	4219	
Д5	КЖИ. Д5	Д5	1	4715	
Д6	1.020-1 вып. 6-2	2Д26.36	1	4051	
		Соединительные элементы			
МС-2	1.020-1 Вып.10-1	МС-2	12	1.13	
МС-3	1.020-1 Вып.10-1	МС-3	6	9,17	
МС-7	1.020-1 Вып.10-1	МС-7	2	2,80	
МС-8	1.020-1 Вып.10-1	МС-8	18	2,23	
МС-10	1.020-1 Вып.10-1	МС-10	9	1,88	
МС-11	1.020-1 Вып.10-1	МС-11	18	8,13	
МС-14	1.020-1 Вып.10-1	МС-14	6	1,24	
МС-15	1.020-1 Вып.10-1	МС-15	3	1.51	

Спецификация к схеме расположения колонн, ригелей и диафрагм жесткости I и II этажей Восях 3÷8; А-В

Марка, поз.	Обозначение	Наименование	Кол.	Масса ед.кг	Примечание
		Жел.-бет. колонны			
К1	КЖИ. КИ1	К1	2	1760	
К2	КЖИ. КИ1	К2	2	1760	
К3	КЖИ. КИ1	К3	5	1760	
К4	КЖИ. КИ1	К4	1	1760	
К5	КЖИ. КИ1	К5	1	1760	
К6	КЖИ. КИ2	К6	2	1743	
К7	1.020-1 Вып.2-1	2КД-3.36	1	1778	
К8	КЖИ. КИ3	К8	1	1778	
К9	КЖИ. КИ3	К9	2	1778	
К10	КЖИ. КИ4	К10	1	1760	
К11	КЖИ. КИ4	К11	1	1760	
К12	КЖИ. КИ4	К12	1	1760	
		Жел.-бет. ригели			
Р1	КЖИ. Рив3	Р1	3	1900	
Р2	КЖИ. Рив4	Р2	3	2525	
Р3	КЖИ. Рив3	Р3	2	1900	
Р4	КЖИ. Рив4	Р4	1	2525	
Р5	1.020-1 Вып.3-5	2РДА.62-40АтV	8	2800	
Р6	КЖИ. Рив4	Р6	1	2525	
Р7	КЖИ. Рив3	Р7	1	1900	
Р8	1.020-1 Вып.3-1	1РПП4.27-35	3	850	
Р9	1.020-1 Вып.3-1	Р3.27	1	240	
Р10	1.020-1 Вып.3-5	2РП4.62-30АтV-Л	2	2000	
Р11	1.020-1 Вып.3-5	2РП4.62-30АтV-П	2	2000	

Привязан

Инв.№

Пров.	Шебченко		
Нач.гр.	Саранча		
Рук.гр.	Письман		
Гип	Левина		
Гл.конст	Шапиро		
Н.контр	Левина		
Нач.отд	Красавцин		

ТП 901-3-195.84 КЖ

Блок реагентного хозяйства для станции очистки воды производительностью 6 тыс.м³/сутки

Спецификация к схемам расположения колонн, ригелей и диафрагм жесткости I и II этажей в осях 3÷8; А÷В. Разрезы 3-3÷4-4

Стадия	Лист	Листов
Р	41	

ЦНИИЭП инженерного оборудования г. Москва

Типовой проект 901-3-195.84 Альбом II

Схема расположения плит покрытия

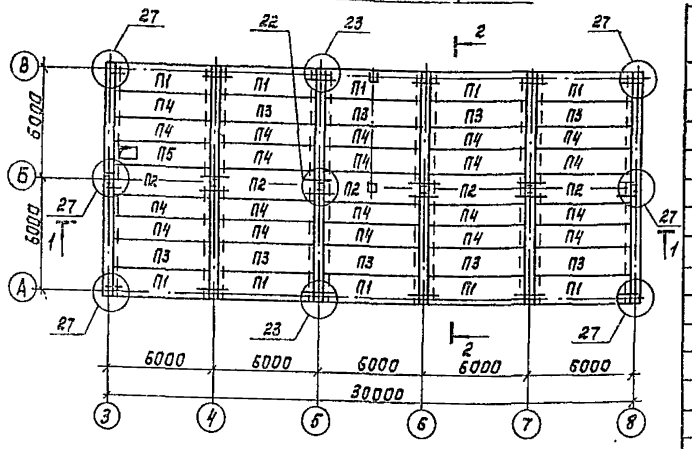

Схема расположения плит перекрытия

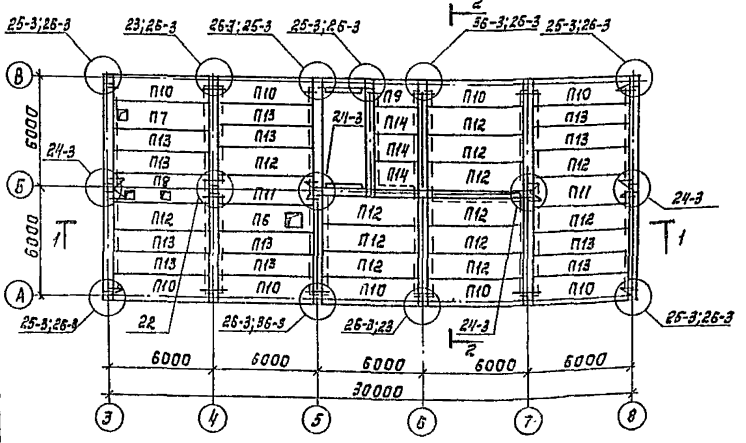

Спецификация соединительных элементов крепления плит покрытия и перекрытия

Марка	Обозначение	Наименование	Кол.	Примечание
		Соединительные элементы		
МС5	1.020-1 вып.9-1	МС5	3	1.99
МС16	1.020-1 вып.10-1	МС16	9	0.772
МС17	1.020-1 вып.10-1	МС17	13	1.68
МС18	1.020-1 вып.10-1	МС18	12	0.292
МС19	1.020-1 вып.9-1	МС19	6	1.90
МС21	1.020-1 вып.9-1	МС21	6	3.09
МС23	1.020-1 вып.10-1	МС23	20	0.97
МС25	1.020-1 вып 9-1	МС25	8	0.484

Спецификация к схемам расположения плит покрытия и перекрытия

Марка поз.	Обозначение	Наименование	Кол.	Масса ед кг	Примечание
		Плиты покрытия			
П1	1.041-1 вып.1	ПК56.15-4АтV Т-1	10	2500	
П2	1.041-1 вып.1	ПК56.15-4АтV Т-3	5	2600	
П3	1.041-1 вып.1	ПК56.15-4АтV Т	9	2600	
П4	1.041-1 вып.1	ПК56.12-5АтV Т	20	2000	
П5	Кжи.пг2	П5	1	2500	
		Плиты перекрытия			
П6	Кжи.пг3	П6	1	2500	
П7	Кжи.пг3	П7	1	2500	
П8	Кжи.пг4	П8	1	2500	
П9	1.041-1 вып.5	ПК27.15-8АIII Т-1	1	1200	
П10	1.041-1 вып.1	ПК56.15-8АтV Т-1	9	2500	
П11	1.041-1 вып.1	ПК56.15-8АтV Т-3	2	2500	
П12	1.041-1 вып.1	ПК56.15-8АтV Т	12	2600	
П13	1.041-1 вып.1	ПК56.12-8АтV Т	12	2000	
П14	1.041-1 вып.5	ПК27.15-8АIII Т	6	1300	

1. Узлы, замаркированные на листе, см. серию 1.020-1, вып.10-1.
2. Расчетная полезная равномерно распределенная нагрузка на перекрытие 6,5 КПа.

Разрез 1-1

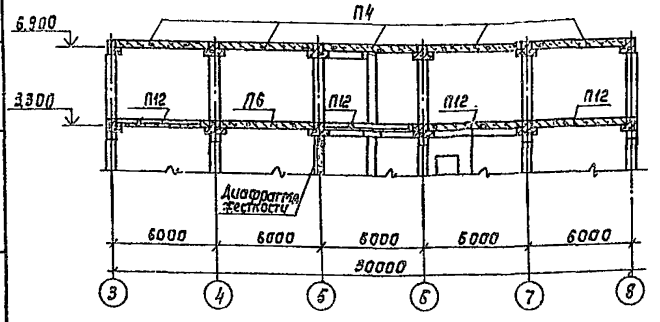

Разрез 2-2

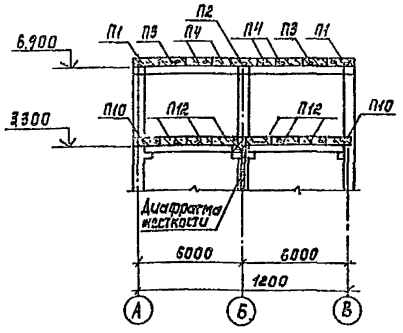

Пров.	Левина		
Инж.	Лазарева		
Рук.гр.	Письман		
ГИП	Левина		
Гл.конст.	Шапиро		
Н.контр.	Левина		
Нач.отд.	Красавин		

ТП 901-3-195.84 КЖ

Блок реагентного хозяйства для станции очистки воды, производительностью 50 тыс. м³/сутки.

Схемы расположения плит покрытия и перекрытия. Разрезы 1-1; 2-2.

Стадия	Лист	Листов
Р	42	

ЦНИИЭП инженерного оборудования г. Москва

Привязан

Инв. №

Копировал Корецкая

Формат А2

Согласовано: ОТА ВС, Надцисова

Инв. № подл. | Подпись и дата | Взам. инв. №

Типовой проект 901-3-195.84 Альбом II

Схема расположения лестничных маршей на отм. 0.000 и 1.800

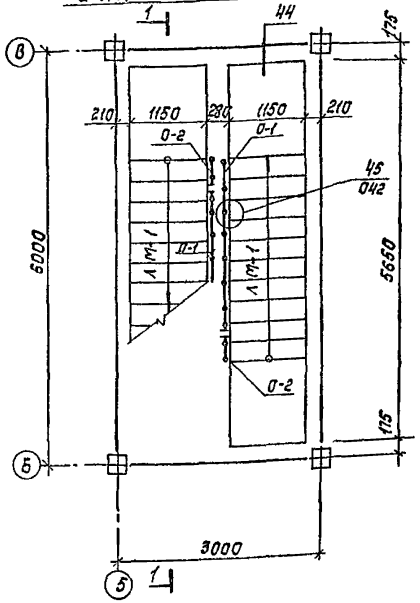

Схема расположения проступей на отм. 0.000 и 1.800

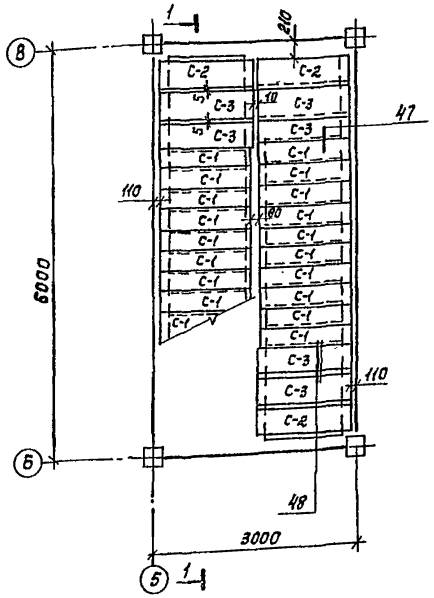

Спецификация к схемам расположения лестничных маршей, площадок и проступей

Марка, поз.	Обозначение	Наименование	Кол	Масса ед. кг	Примечание
		Лестничные марши			
ЛМ-1	1.020-1 Вып.7-1	ЛМ57.14.18	2	2340	
		Лестничные площадки			
ЛП1	1.020-1 Вып.7-1	ЛП 15.12	1	490	
		Проступи			
С-1	1.020-1 Вып.7-1	1ЛН13.3	20	43.0	
С-2	1.020-1 Вып.7-1	2ЛН14.5	5	66.0	
С-3		2ЛН14.3	10	46.0	
		Ограждение лестниц			
О-1	1.020-1 Вып.8-1	ОЛ-36-3	2	55.05	
О-2	1.020-1 Вып.8-1	ОВ-2.3-2	2	2.65	
		Ограждение площадки			
О-3	1.020-1 Вып.8-1	ОВП-30А-3	2	37.38	
		Соединительные элементы			
Узел 43	1.020-1 Вып.10-1	МС 27	1	1.55	
Узел 45	1.020-1 Вып.10-1	МС 31	16	0.5	
Узел 46	1.020-1 Вып.10-1	МС 32	3	0.11	

Схема расположения лестничного марша и площадки на отм. 3.600

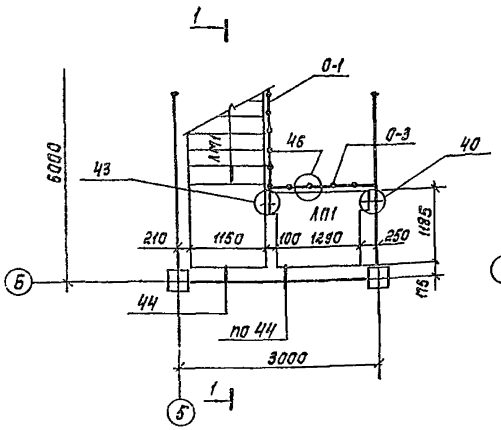

Схема расположения проступей на отм. 3.600

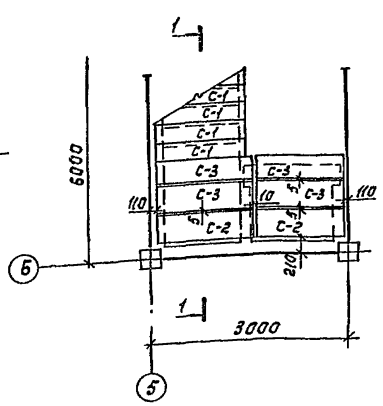

Разрез 1-1

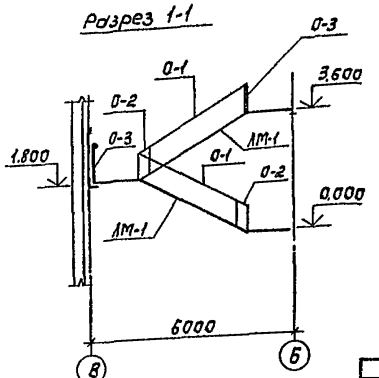

1. Монтажные узлы, замаркированные на данном листе, см. серию 1.020-1 Вып. 10-1.
2. В узле 43, монтажную деталь МС-27 приварить к лестничной площадке до монтажа.
3. Накладные проступи укладываются по слою цементно-песчаного раствора марки 100.

Привязан

Инв. №

Нач. отд.	Красавин		
Н. контр.	Левина		
Гл. конст.	Шапиро		
Гип	Левина		
Рук. гр.	Письман		
Инж.	Стрыгина		
Пров.	Шевченко		

ТП 901-3-195.84 КЖ

Блок реагентного хозяйства для станции очистки воды производительностью 50 тыс. м³/сутки

Схемы расположения лестничных маршей, площадок и проступей

Стадия	Лист	Листов
Р	43	

ЦНИИЭП инженерного оборудования г. Москва

Копировал

Формат А3

Инв. № подл. | Подпись и дата | Взам. инв. №

Схема расположения стеновых панелей по оси «А»

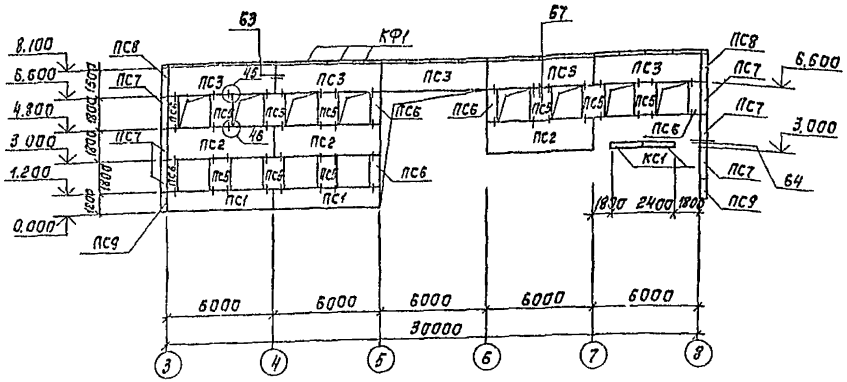

Схема расположения стеновых панелей по оси «В»

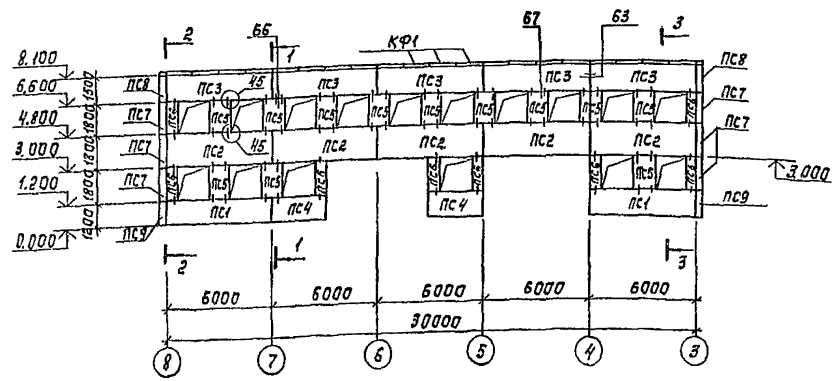

Сечение 1-1

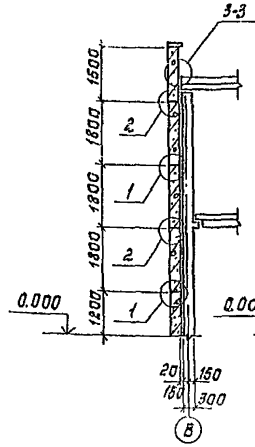

Сечение 2-2

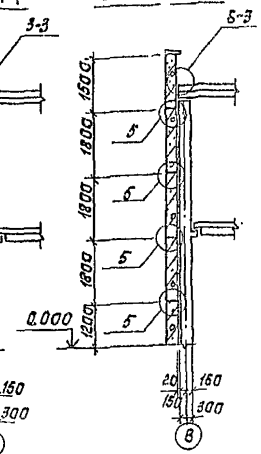

Сечение 3-3

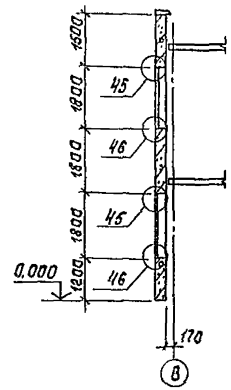

Спецификация к схемам расположения стеновых панелей по осям «А»; «В»; «3»; «8»

Марка, поз.	Обозначение	Наименование	Кол.	Масса ед.кг	Примечание
		Стеновые панели			
ПС1	1.020-1 Вып.5-2	1ПС60.12.30-П	5	2300	
ПС2	1.020-1 Вып.5-2	1ПС60.18.30-II	13	3400	
ПС3	1.020-1 Вып.5-2	1ПС60.15.30-П-1	14	2800	
ПС4	1.020-1 Вып.5-2	1ПС30.12.30-П	2	700	
ПС5	1.020-1 Вып.5-2	4ПС12.18.30-П	21	700	
ПС6	1.020-1 Вып.5-2	4ПС6.18.30-П	14	300	
ПС7	1.020-1 Вып.5-2	6ПС46.180.30-П	12	400	
ПС8	1.020-1 Вып.5-2	5ПС46.150.30-П	4	300	
ПС9	1.020-1 Вып.5-2	6ПС46.120.30-П	4	200	
КС1	1.138-3 Вып.1	Карнизная плита ЛК-12 10	2	240	
				1700	
КФ1	1.020-1 Вып.5-8	Фризовый камень КФ15.4	56	100	
		Соединительные элементы			
МС60	1.020-1 Вып.9-1	МС60	85	0,35кг	
МС61	1.020-1 Вып.9-1	МС61	20	0,49кг	
МС63	1.020-1 Вып.10-2	МС63	8	0,15кг	
МС65	1.020-1 Вып.9-1	МС65	32	0,11кг	
МС66	1.020-1 Вып.9-1	МС66	8	0,21кг	
МС91	1.020-1 Вып.10-2	МС91	112	0,24кг	

1. Масса стеновых панелей дана при значении плотности легкого бетона на пористых заполнителях в сухом состоянии γ=900 кг/м³.
2. Узлы крепления стеновых панелей приняты по серии 1.020-1 Вып.10-2.
3. Монтажную сварку элементов крепления производить электродами Э-42 по ГОСТ 9467-75.
4. Установка панелей и фризового камня в рабочее положение осуществляется по слою цементного раствора толщиной 20мм. После монтажа карнизных панелей петли срезать и место среза затереть цементным раствором. После установки фризовых камней их следует связать между собой за монтажные петли вязальной проволокой. Места стыка заделать цементным раствором. Лицевые поверхности фризового камня зачеканить.
5. Кирпичные вставки возводить до монтажа панелей.

Схема расположения стеновых панелей по оси «8»

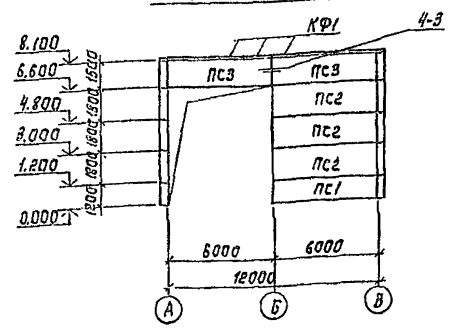

Схема расположения стеновых панелей по оси «3»

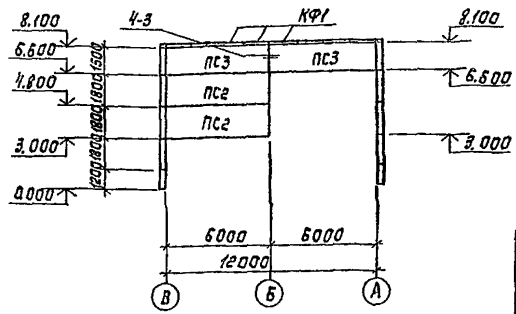

Привязан

Инв. №

Гип	Шевченко		
Нач.	Митрофанов		
Инж.	Стрегина		
Рук.гр.	Письман		
ГИП	Левина		
Гл.конст.	Шапиро		
Н.контр.	Левина		
Нач.отд	Красавин		

ТП 901-3-195.84 КМ

Блок регентного хозяйства для станции очистки воды производительностью 50тыс м³/сутки

Стадия	Лист	Листов
Р	44	

Схемы расположения стеновых панелей в осях 3-8 и А-В

ЦНИИЭП инженерного оборудования г. Москва

Копировал: Корецкая

Формат А4

Инв. № подл. | Подпись и дата | Взам. инв. №

Гл.инж. Гладьюкин
Отд. АСП Глебов

Схема расположения колонн и балок покрытия

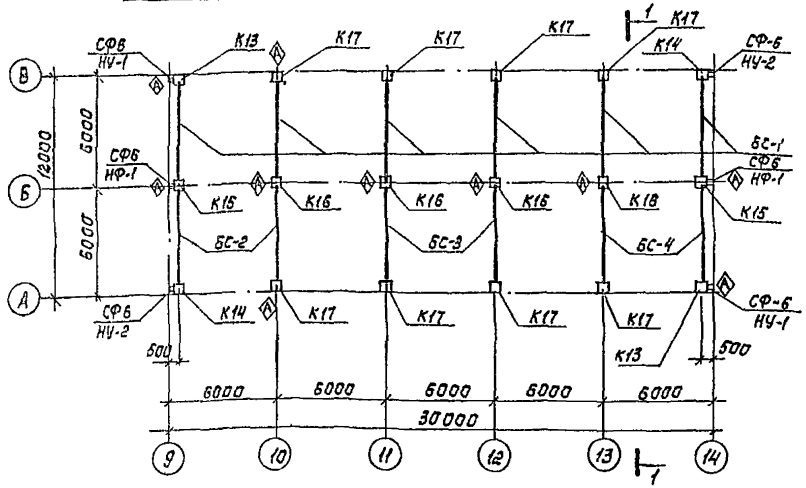

Схема расположения металлических стоек и насадок торцевого фахверка по осям „9" и „14"

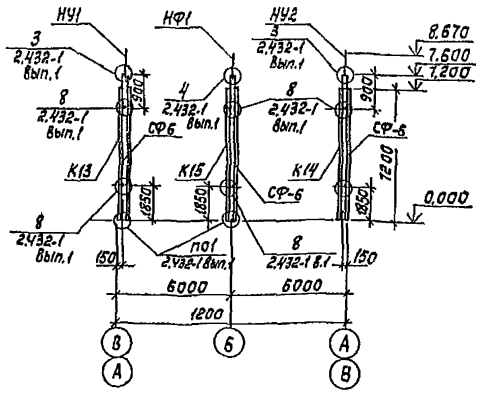

Схема расположения плит покрытия

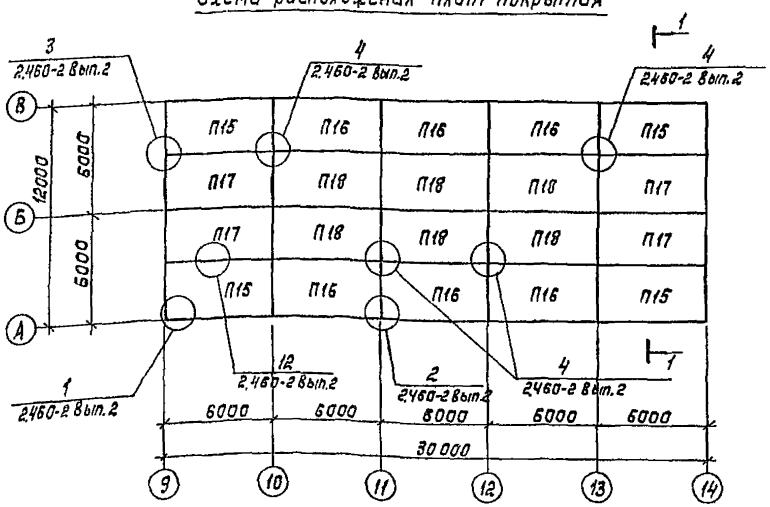

Разрез 1-1

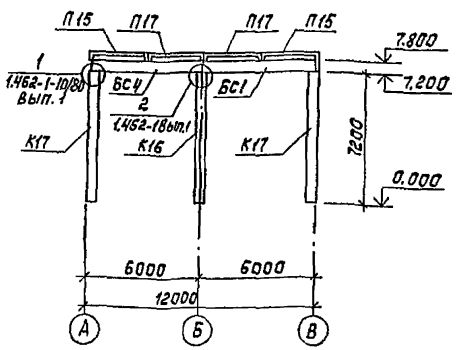

Спецификация колонн, балок покрытия, плит покрытия и металлических стоек и насадок

Марка, поз	Обозначение	Наименование	Кол.	Масса ед. кг	Примечание
	Плиты покрытия				
П15	КЖИ. ПГ5	П15	4	2650	
П16	КЖИ. ПГ5	П16	6	2650	
П17	КЖИ. ПГ5	П17	4	2650	
П18	ГОСТ 22701.1-77	ПГ-2АтУТ	6	2650	
	Балки покрытия				
БС1	КЖИ. Б1	БС1	6	1150	
БС2	КЖИ. Б2	БС2	2	1150	
БС3	КЖИ. Б3	БС3	2	1150	
БС4	КЖИ. Б4	БС4	2	1150	
		Колонны			
К13	КЖИ. К13	К13	2	3300	
К14	КЖИ. К14	К14	2	3300	
К15	КЖИ. К15	К15	2	3300	
К16	КЖИ. К16	К16	3	3300	
К17	КЖИ. К17	К17	8	3300	
К18	КЖИ. К18	К18	1	3300	
НУ1	1.439-2	Насадка НУ1	2	25,2	
НУ2	1.439-2	Насадка НУ2	2	25,2	
НФ1	1.439-2	Насадка НФ1	2	29,8	
СФ6	1.439-2	Стойка СФ6	6	401,5	

Монтаж конструкций вести с учетом указаний серий 1.423-3, Вып.1; 1.462.1-10/80 Вып.1

Альбом II

Типовой проект 901-3-195.84

Согласовано

Инв. № подл. | Подпись и дата | Взам. инв. №

Отд. ВС | Нарциссова

Пров.	Левина		ТП 901-3-195.84 КЖ
Инж.	Саранча		
Рук.гр.	Письман		Блок реагентного хозяйства для станции очистки воды производительностью 50 тыс. м³/сутки.
ГИП	Левина		Стадия Р; Лист 46; Листов
Гл.конст.	Шапиро		Схемы расположения колонн, балок, плит покрытия в осях 9-14.
Н.контр.	Левина		ЦНИИЭП инженерного оборудования г. Москва
Нач.отд.	Красавин		

Привязан

Инв. №

Копировал: Корецкая

Формат А2

Типовой проект 901-3-195.84 Альбом II

Схема расположения стеновых панелей по оси „А"

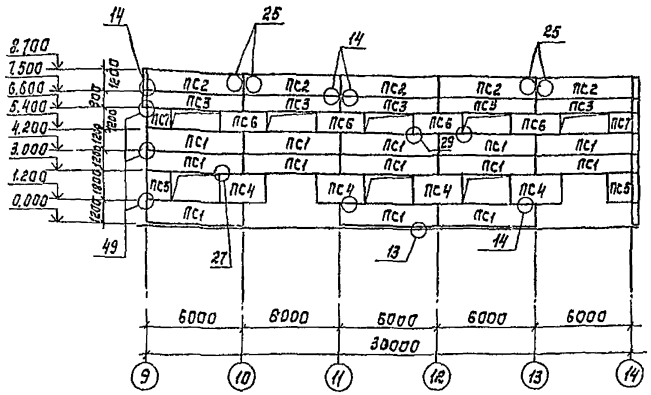

Схема расположения стеновых панелей по оси „9"

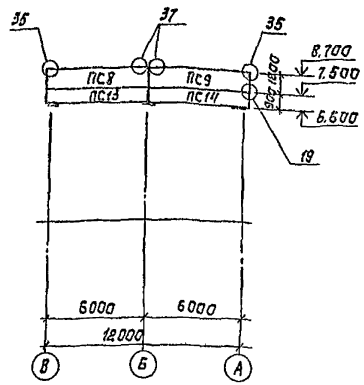

Схема расположения стеновых панелей по оси „В"

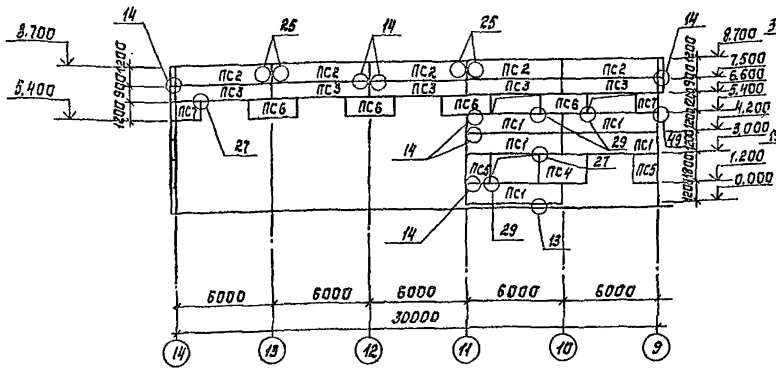

Схема расположения стеновых панелей по оси „14"

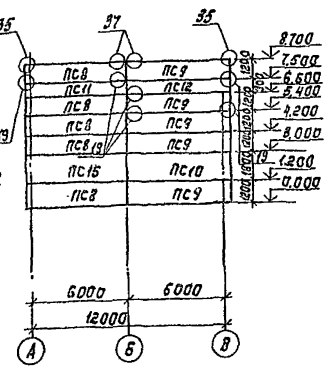

Спецификация стеновых панелей по осям „А", „В", „9", „14"

Марка, поз.	Обозначение	Наименование	Кол.	Масса ед. кг	Примечание
		Стеновые панели			
ПС1	кжи.ПС1	ПС1	18	2000	
ПС2	1.432-14/80 вып.1	ПС 600.12.25-П-7	10	2000	
ПС3	кжи.ПС3	ПС3	10	1500	
ПС4	1.432-14/80 вып.1	ПС 295.18.25-П	5	1400	
ПС5	1.432-14/80 вып.1	ПС 145.18.25-П	4	100	
ПС6	1.432-14/80 вып.1	ПС 295.12.25-П	8	900	
ПС7	1.432-14/80 вып.1	ПС 145.12.25-П	4	500	
ПС8	1.432-14/80 вып.1	ПС 625.12.25-П-11	6	2100	
ПС9	1.432-14/80 вып.1	ПС 625.12.25-П-12	6	2100	
ПС10	1.432-14/80 вып.1	ПС 625.18.25-П-12	1	3200	
ПС11	1.432-14/80 вып.1	ПС 625.9.25-П-11	1	1600	
ПС12	1.432-14/80 вып.1	ПС 625.9.25-П-12	1	1600	
ПС13	1.432-14/80 вып.1	ПС 625.9.25-П-21	1	1600	
ПС14	1.432-14/80 вып.1	ПС 625.9.25-П-22	1	1600	
ПС15	1.432-14/80 вып.1	ПС 625.18.25 П-11	1	3200	

Спецификация стальных элементов крепления стеновых панелей

Марка, поз.	Обозначение	Наименование	Кол.	Примечание
		Соединительные элементы		
Т1	1.439-2	Т1	108	0,5 кг
Т6	1.439-2	Т6	20	0,8 кг
Т8	1.439-2	Т8	16	0,5 кг
Т22	1.439-2	Т22	68	0,6 кг
Т27	1.439-2	Т27	14	0,4 кг
Т30	1.439-2	Т30	3	0,1 кг
ТК1	1.439-2	ТК1	1	22,1 кг
ФК1	1.439-2	ФК1	2	22,5 кг

1. Масса стеновых панелей дана при значении плотности легкого бетона на пористых заполнителях в сухом состоянии γ=900 кг/м³.
2. Узлы крепления стеновых панелей приняты по серии 2.432-1, вып.1.
3. Заполнение швов см. детали на листе 18 серии 1.432-14/80.
4. Монтажную сварку элементов крепления производить электродами Э-42 по ГОСТ 9467-75.
5. Монтаж стеновых панелей вести после выполнения кирпичной кладки.

				ТП 901-3-195.84	КЖ
Пров.	Левина				
Инж.	Саранча			Блок реагентного хозяйства для станции очистки воды производительностью 50 тыс м³/сутки	Стадия: Р; Лист: 46; Листов:
Рук.гр.	Письман				
ГИП	Левина				
Гл.конст.	Шапиро			Схемы расположения стеновых панелей по осям „А", „В", „9", „14"	ЦНИИЭП инженерного оборудования г. Москва
Н.контр.	Левина				
Нач.отд.	Красавин				

Привязан

Инв. №

Копировал: Корецкая

Формат А2

Согласовано: Отд. АСП, Глебов

Инв. № подл. | Подпись и дата | Взам. инв. №

Альбом II

Типовой проект 901-3-195.84

Схема расположения плит на отм. 3.000

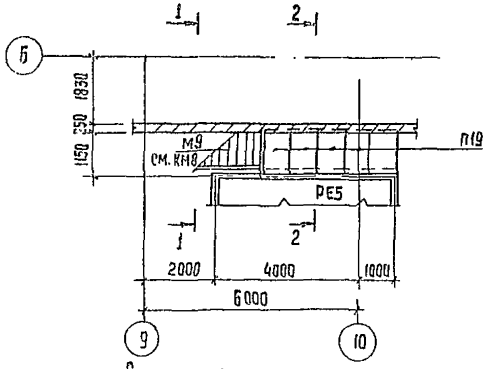

Разрез 1-1

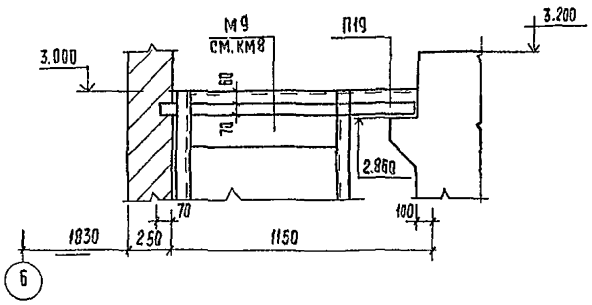

Сечение 2-2

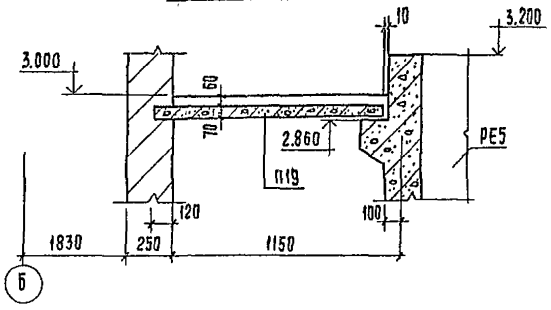

Сечение 5-5

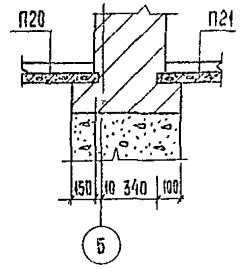

Схема расположения плит на отм. 0.000.

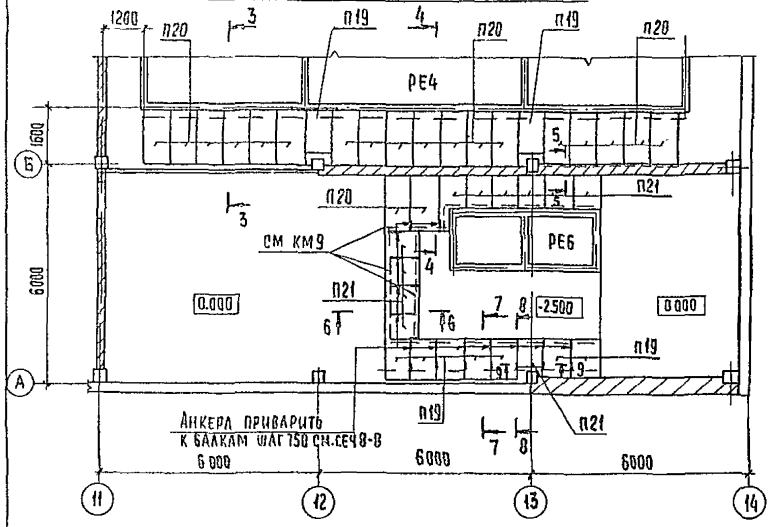

Сечение 3-3

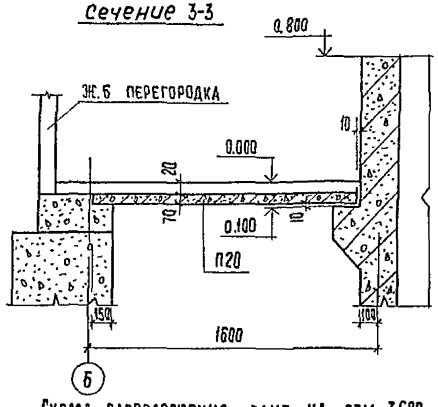

Схема расположения плит на отм. 3.600

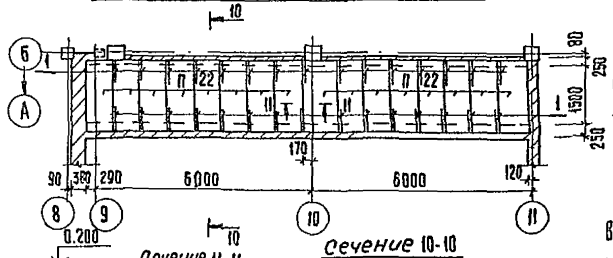

Спецификация плит перекрытий

Марка, поз.	Обозначение	Наименование	Кол.	Масса ед. кг	Примечание
		Плиты			
П19	3.006-2. вып II-2	П7д-5б	15	150	
П20	3.006-2. вып II-2	П10д-5б	20	190	
П21	3.006-2. вып II-2	П5д-8б	10	110	
П22	3.006-2 вып II-2	П14д-3б	16	310	
РК3	1.439-2	Опорная консоль РК3	1	4,2	
		Детали			
1		ф 8AI ГОСТ 5781-82 ℓ=1150	29	0,45	
2		ф 10AII ГОСТ 5781-82 ℓ=1910	2	1,18	
3		ф 6AI ГОСТ 5781-82 ℓ=630	16	0,14	
4		ф 6AI ГОСТ 5781-82; ℓ=500	22	0,1	
		Материал: Бетон М200	0,07	м³	

Разрез 4-4

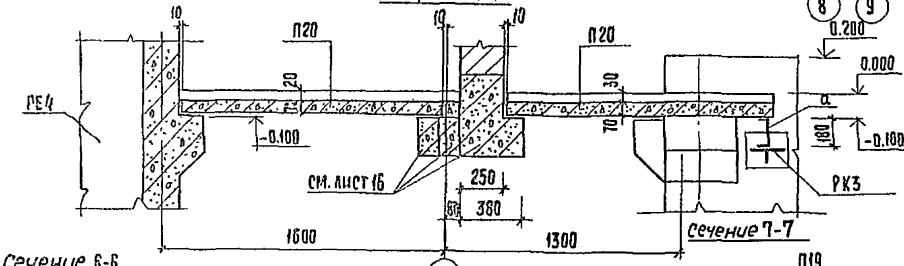

Сечение 11-11

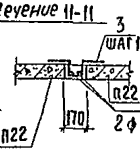

Сечение 10-10

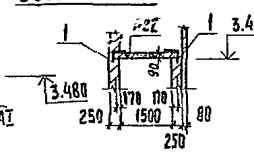

Ведомость деталей

Поз.	Эскиз
1	550 400
3	150 150 90 90 150

1 Плиты укладывать на свежеуложенный цементный раствор марки 100.
2 Данный чертеж см. совместно с листом КМ8.

Сечение 6-6

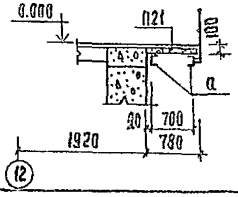

ф6AI Сечение 8-8

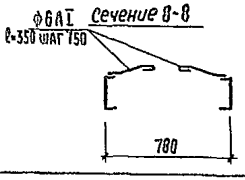

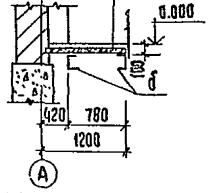

Сечение 9-9

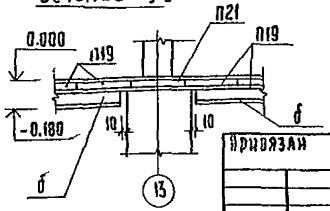

Сечение 7-7

Привязан

Инв. №

Провер.	Левина		
Инж.	Саранча		
Рук. гр.	Лисьман		
ГИП	Левина		
Гл. конс.	Шапиро		
Н. конт.	Левина		
Нач. отд.	Красавин		

ТП 901-3-195.84 КЖС

Блок реагентного хозяйства для станции очистки воды производительностью 50тыс м³/сутки

Стадия	Лист	Листов
Р	47	

Схемы расположения перекрытия на отм. 0.000, 3.600 разрезы 1-1 ÷ 11-11

ЦНИИЭП инженерного оборудования г. Москва

Копировал: Хюппенен Формат А2

Инв. № подл. | Подпись и дата | Взам. инв. №

Альбом II

Типовой проект 901-3-195.84

Схема расположения приточной и вытяжной камеры на отм. 3.600.

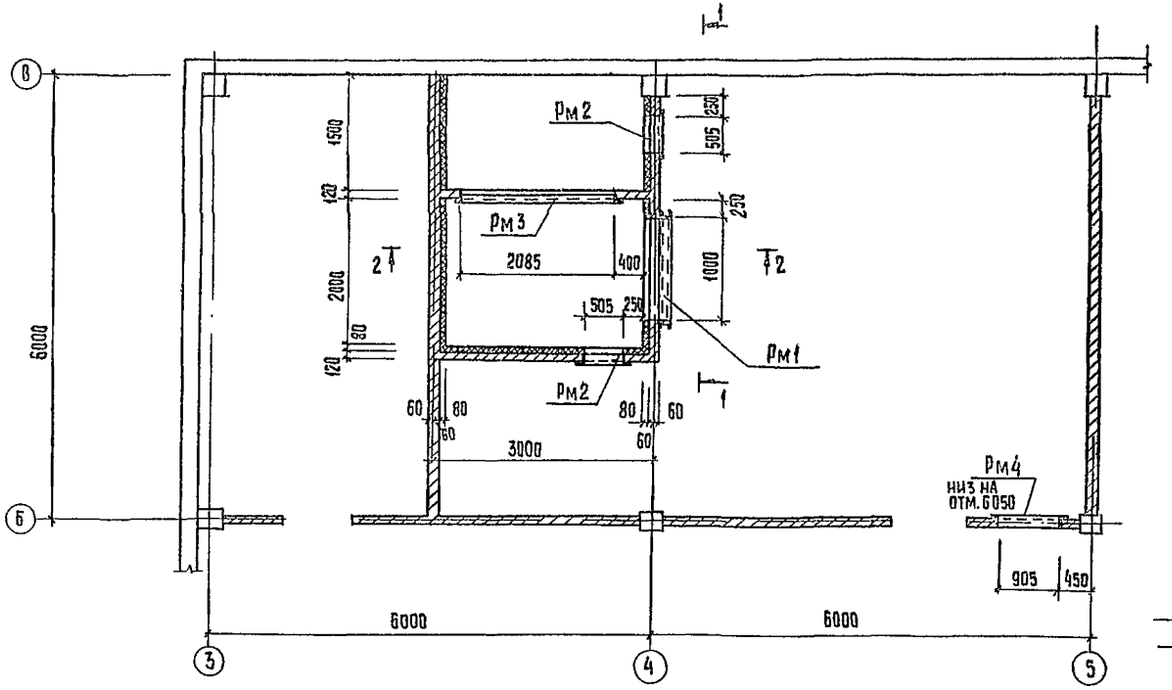

Спецификация к схеме приточной и вытяжной камере

Марка поз.	Обозначение	Наименование	Кол.	Масса ед. кг	Примечание
		Изделие закладное			
Рм 1	КЖСИ. Рм1	Рм 1	1	80,2	
Рм 2	КЖСИ. Рм2	Рм 2	2	14,86	
Рм 3	КЖСИ. Рм3	Рм 3	1	37,0	
Рм 4	КЖСИ. Рм4	Рм 4	1	11,7	
		Изделие соединительное			
3		ф 6АI ГОСТ 5781-82			
		Р=280		0,05кг	
п19	3.006-2	плиты покрытия ПВ ч-8	2	210кг	
пр6	1.138-10 вып.1	перемычки 1ПР8-20.25.22	2	287кг	

Выбросная шахта в кровле

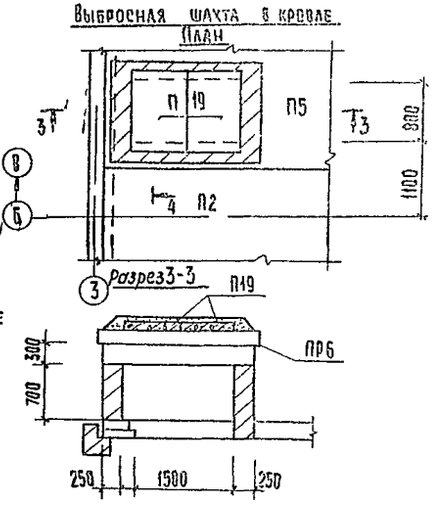

Деталь крепления утеплителя в стене

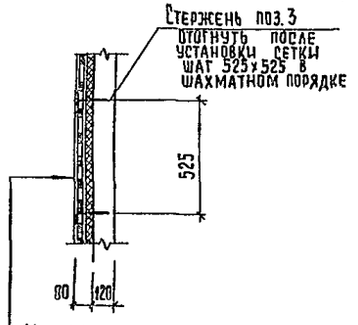

Штукатурка цементным раствором по металлической сетке 50-3.0 ГОСТ5336-80- 20мм
Пенобетон γ=300 кг/м³ - 60мм
Кирпичная стена - 120мм

Согласовано Нарциссова
Отд. ВС
Инв. № подл. | Подпись и дата | Взам. инв. №
Инв. №
Привязан

Провер.	Левина	
Инженер	Саранча	
Рук.гр.	Письман	
ГИП	Левина	
Гл.конс.	Шапиро	
Н.контр.	Левина	
Нач.отд.	Красавин	

ТП 901-3-195.84 КЖ

Блок реагентного хозяйства для станции очистки воды производительностью 50тыс м³/сутки

Стадия	Лист	Листов
Р	48	

Схема расположения приточной и вытяжной камеры на отм. 3.600

ЦИНИЭП инженерного оборудования г. Москва

Копировал: Хюппенен Формат А2

Альбом II

Типовой проект 901-3-195.84

План на отм. -2.500; -0.800; 0.000; 0.600.

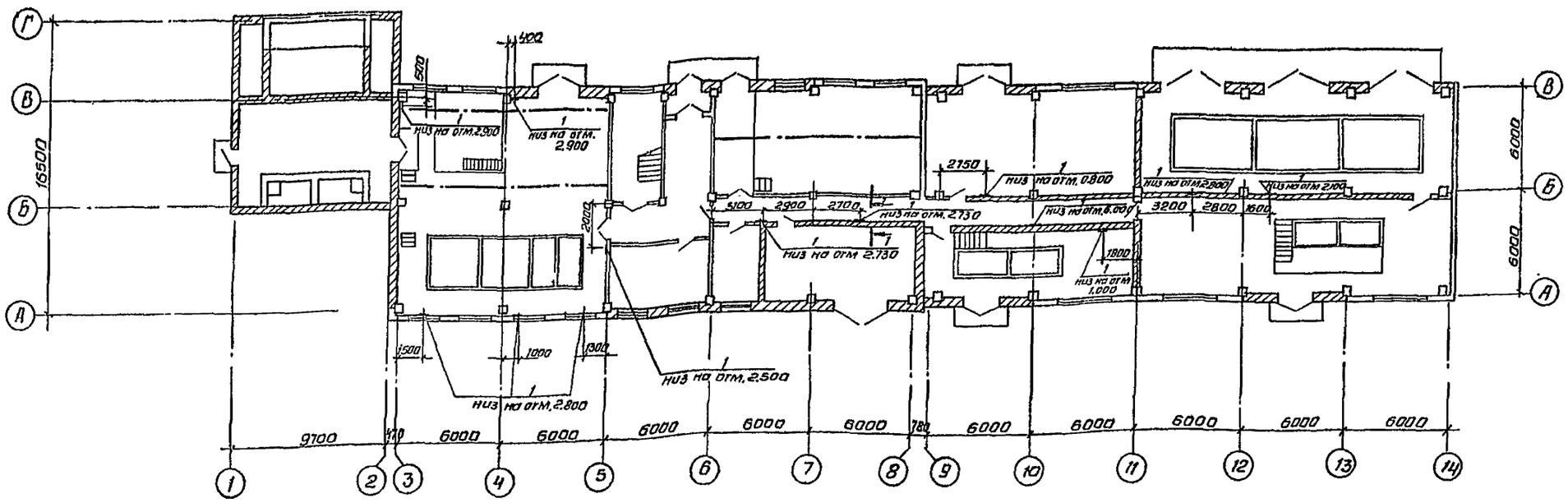

План на отм.-2.500

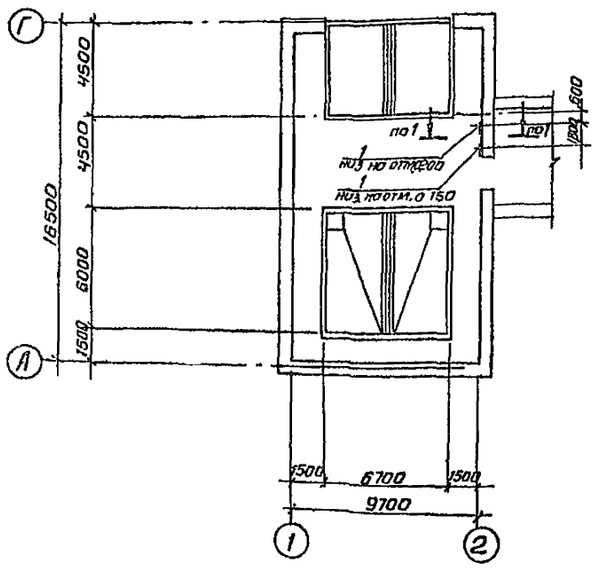

Сечение 1-1

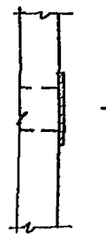

Вид А

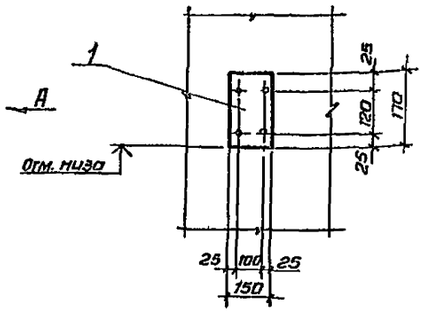

Выборка стали на один элемент, кг

Марка эл-та	Закладные изделия: Профильная сталь ГОСТ 103-76* -100 х 6					Всего
МСЧ	0.8					0.8

Спецификация соединительных изделий для крепления трубопроводов

Формат	Зона	Поз	Обозначение	Наименование	Кол.	Примечан
		1	1.431-20 вып. 7. часть2	Соединительное изделие МСЧ	14	0.8кг
				дюбели ДГ4,8х5.0	56	

Соединительные изделия пристрелить дюбелями Пристрелка дюбелей должна осуществляться в соответствии с требованиями инструкции: „Пистолет монтажный поршневой ПЦ52-1. Техническое описание и инструкция по эксплуатации."

Согласовано: Стд ВГ Куликов

Инв. № подл. | Подпись и дата | Взам. инв. №

Привязан

Инв. №

Проверил	Левина		
Инж.	Митрофанова		
Рук. гр.	Письман		
ГИП	Левина		
Гл. констр.	Шапиро		
Н. контр.	Левина		
Нач. отд.	Красавин		

ТП 901-3-195.84 КЖ

Блок реагентного хозяйства для станции очистки воды производительностью 60тыс. м³/сутки.

Стадия	Лист	Листов
Р	49	

Схемы расположения закладных изделий для крепления трубопроводов.

ЦНИИЭП инженерного оборудования г. Москва

Формат А2

Типовой проект 901-3-195.84 Альбом II

Инв. № подл. | Подпись и дата | Взам. инв. №

Схема расположения колонн и ригелей на отм. 3.600

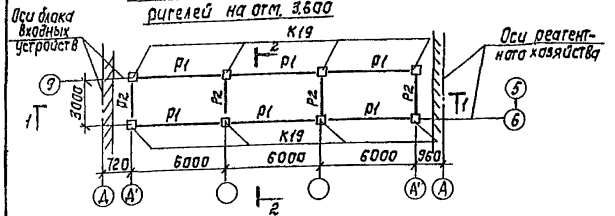

Схема расположения ригелей на отм. 7.200

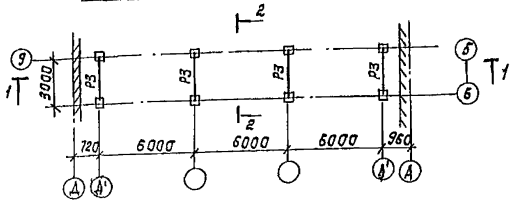

Схема расположения плит покрытия

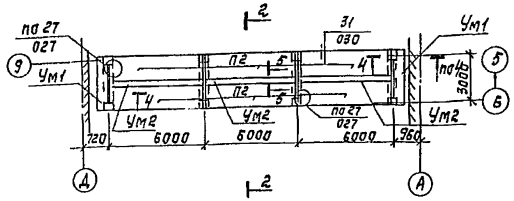

Схема расположения плит перекрытия на отм. 3.600

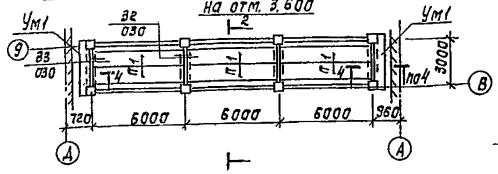

Схема расположения фундаментов

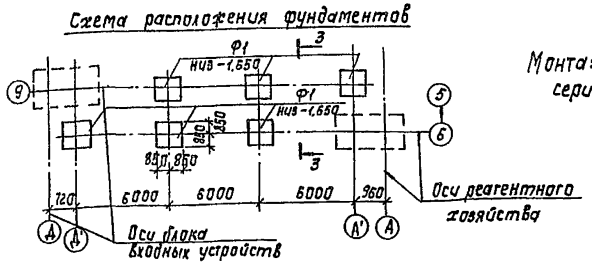

Разрез 1-1

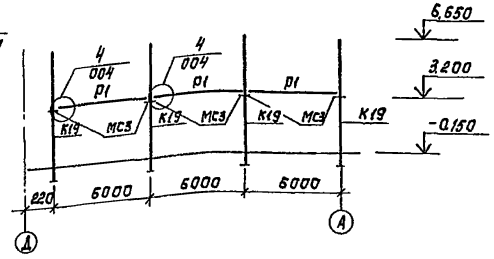

Разрез 2-2

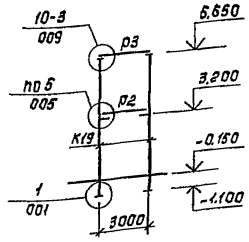

Разрез 3-3

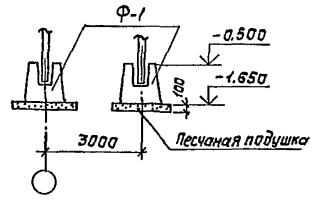

Разрез 4-4

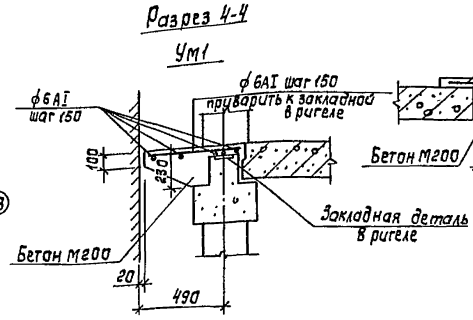

Разрез 5-5

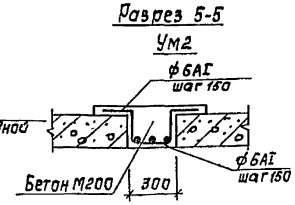

Монтажные узлы каркаса галереи приняты по серии 1.020-1, Вып. 10-1.

Спецификация к схемам расположения колонн и ригелей, плит, фундаментов

Марка	Обозначение	Наименование	Кол.	Масса кг	Примеч.
		Колонны			
К1	КЖИ.К19	К19	8	1778	
		Ригели			
Р1	1.020-1 Вып.3-1	1РОП 4.57-21 АтV	6	1900	
Р2	1.020-1 Вып.3-1	1РДП 4.27-39 АтV	4	1145	
Р3	КЖИ.Ри5	Р3	4	1430	
		Плиты перекрытия и покрытия			
П1	1.041-1 Вып.1	ПК56.12-10АIVТ	6	2000	
П2	1.041-1 Вып.1	ПК56.15-16АIVТ-3	6	2500	
		Участки монолитные			
Ум1	лист КЖ 50	Ум1	4	—	
Ум2	лист КЖ50	Ум2	3	—	
		Фундаменты			
Ф1	1.020-1 Вып. 1-1	1Ф17	6	4200	
		Соединительные элементы			
МС3	1.020-1 Вып.9-1	МС3	12	9,17	

Спецификация элементов монолитных участков

Формат	Зона	Поз.	Обозначение	Наименование	Кол.	Приме-чание
			лист КЖ 50	Ум1		
				Детали		
				ф6AI ГОСТ 5781-82	22п.м	5 кг
				Материал		
				Бетон М200	0,075м³	
			лист КЖ50	Ум2		
				Детали		
				ф6AI ГОСТ 5781-82	52п.м	12 кг
				Материал		
				Бетон М200	0,42м³	

Привязан		ТП 901-3-195.84	КЖ
Инв. №	Пров. Левина; Н.инж. Саранча; Рук.гр. Письман; ГИП Левина; Гл.конст. Шапиро; Н.контр. Левина; Начота Красавин	Блок реагентного хозяйства для станции очистки воды производительностью 50 тыс. м³/сутки. Переходная галерея. Схемы расположения колонн, ригелей, плит покрытия, фундаментов.	Стадия Р; Лист 50; Листов; ЦНИИЭП инженерного оборудования г. Москва

Копировал: Корецкая Формат А2

Схема расположения стеновых панелей по оси 6.

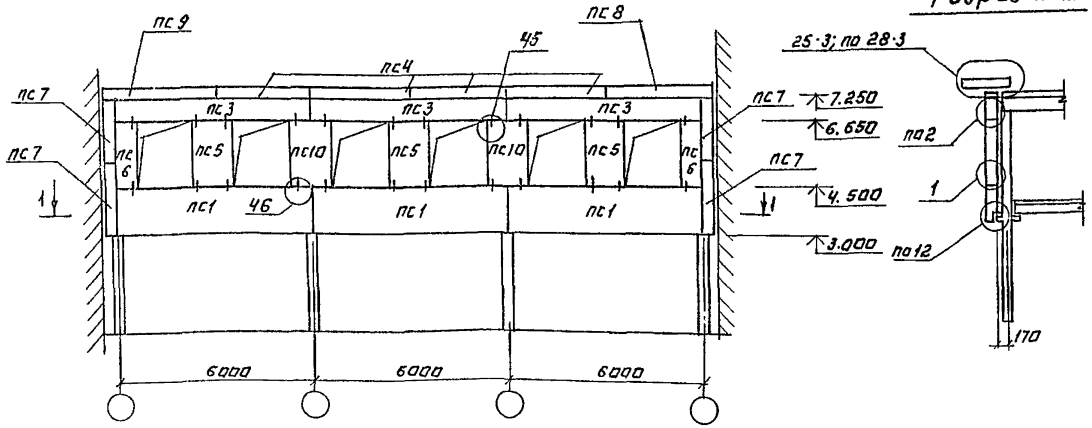

Разрез 2-2.

Схема расположения стеновых панелей по оси 9.

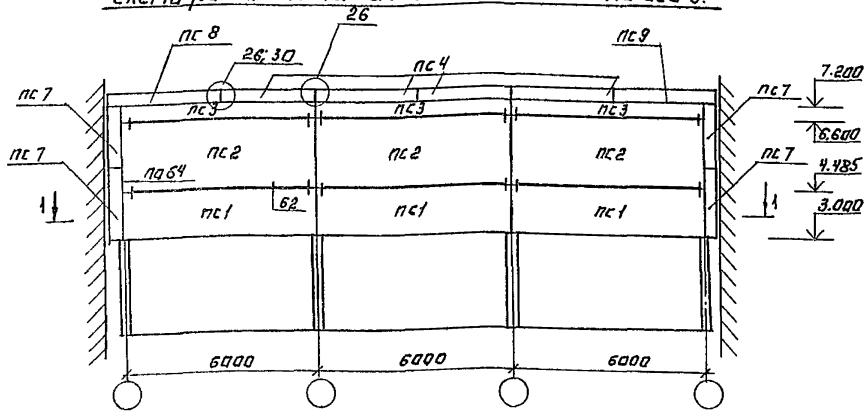

Разрез 1-1

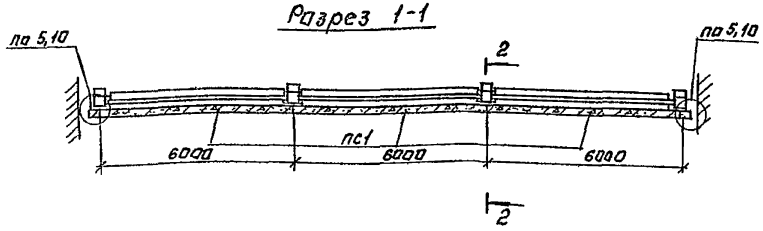

Спецификация к схемам расположения стеновых панелей.

Марка, поз.	Обозначение	Наименование	Кол.	Масса ед. т	Примечание
пс1	1.020-1 Вып. 5-4	1ПСН60.15.30-п	6	2.8	
пс2	1.020-1 Вып. 5-4	1ПСН60.21.30-п	3	4.0	
пс3	1.020-1 Вып. 5-2	1пс 60.6.30-п-1	6	1.1	
пс4	1.020-1 Вып. 5-8	ПК 30.10	8	0.71	
пс5	1.020-1 Вып. 5-4	4ПСН 12.21.30-п	3	0.8	
пс6	1.020-1 Вып. 5-4	4ПСН 6.21.30-п	2	0.4	
пс7	1.020-1 Вып. 5-4	5ПСН 46.21.30-п	8	0.4	
пс8	КЖИ.ПС 8	ПС 20	2	0.7	
пс9	КЖИ.ПС 8	ПС 21	2	0.7	
пс10	1.020-1 Вып. 5-2	4ПС 12.21.30-п	2	0.8	
	Элементы крепления каркаса.				
МС 60	1.020-1 Вып. 9-1	МС 60	32	0.38	
МС 65	1.020-1 Вып. 9-1	МС 65	8	0.11	
МС 69	1.020-1 Вып. 9-1	МС 69	12	1.86	
МС 70	1.020-1 Вып. 9-1	МС 70	8	0.67	
МС 72	1.020-1 Вып. 9-1	МС 72	6	0.20	
МС 73	1.020-1 Вып. 9-1	МС 73	8	7.46	
МС 76	1.020-1 Вып. 9-1	МС 76	8	1.86	
МС 83	1.020-1 Вып. 9-1	МС 83	12	0.53	
МС 91	1.020-1 Вып. 9-1	МС 91	36	0.24	

1. Масса стеновых панелей дана при значении плотности легкого бетона на пористых заполнителях в сухом состоянии ρ = 900 кг/м³.
2. Монтажную сварку элементов крепления производить электродами Э42 по ГОСТ 9467-75.

Типовой проект 901-3-195.84 Альбом II

Инв. № подл. | Подпись и дата | Взам. инв. №

Привязан:

Инв. №

Копировал: Логинова

				ТП 901-3-195.84	КЖ		
Пробер	Левина						
Инжен.	Саранча			Блок реагентного хозяйства для станции очистки воды производительностью 50 тыс. м³/сутки	Стадия	Лист	Листов
Рук. гр.	Письман				Р	51	
ГИП	Левина						
Н.контр.	Шапиро			Переходная галерея. Схема расположения стеновых панелей.	ЦНИИЭП инженерного оборудования г. Москва		
Н.контр.	Левина						
Нач. отд.	Красавин						

Формат А2

Альбом II

Типовой проект 901-3-195.84

Ведомость рабочих чертежей основного комплекта тп 901-3 КМ

Лист	Наименование	Примечание
1	Общие данные, техническая спецификация стали	
2	Техническая спецификация металла	
3	Техническая спецификация металла на типовые конструкции.	
4	Ведомость металлоконструкций по видам профилей.	
5	Спецификация элементов лестниц, перил, ограждений и переходных площадок.	
6	Схемы расположения площадок на отм. 0.600; 1.800. Разрезы 1-1 ÷ 4-4	
7	Схемы расположения площадок и ограждений на отм. 0.000; 0.600; 3.500; Разрезы 5-5 ÷ 14-14	
8	Схемы расположения площадок на отм. 3.000; 4.200 Разрезы 16-16 ÷ 24-24. Узлы: I, II	
9	Схемы расположения площадок на отм. 0.000; 2.400; 4.200; 4.800. Разрезы 25-25 ÷ 30-30	
10	Схема расположения площадки на отм. 2.400; Разрезы 32-32 ÷ 38-38 Узлы III-IX	
11	Схема расположения подкрановых путей Разрезы 1-1 ÷ 5-5	
12	Схема расположения подкрановых путей Узлы: 1÷5	

Ведомость ссылочных и прилагаемых документов

Обозначение	Наименование	Примечание
	Ссылочные документы	
1.426-1 Вып. 3	Стальные подкрановые балки. Балки путей подвесного транспорта пролетом 6м. Чертежи КМ	
1.459-2 Выпуски 1 и 2	Стальные лестницы переходные площадки и ограждений.	

Ведомость спецификаций

Лист	Наименование	Примечание
5	Спецификация элементов лестниц, перил, ограждений и переходных площадок.	

Типовой проект разработан в соответствии с действующими нормами и правилами и предусматривает в части металлических конструкций мероприятия, обеспечивающие взрывную, взрывопожарную и пожарную безопасность при эксплуатации здания.

Главный инженер проекта /Левина/

Техническая спецификация металла (начала)

Вид профиля и ГОСТ, ТУ	Марка металла и ГОСТ	Обозначение и размер профиля, мм	№ п.п.	Код: Марка металла	Код: Вид профиля	Код: Размер профиля	Количество, шт.	Длина, мм	Масса металла по элементам конструкции, т: Монтажные отв. и болты для временного крепления монтажников	Площадки и лестницы				Общая масса, т	Масса потребности в металле по видам (сортам) проката, т: I	II	III	IV	Экземпляр №1
									Код элемента конструкции: 526935	503242									
1	2	3	4	5	6	7	8	9											
Балки двутавровые ГОСТ 19425-74	Вст3 пс6-1 ТУ14-1-3023-80	I 24м	1			53899	—	84000	3.22	—				3.22					
	Итого		2	12300										3.22					
Всего профиля			3				—							3.22					
Балки двутавровые ГОСТ 8239-72*	Вст3 пс6-1 ТУ14-1-3023-80	I 18	4			24155	—	40500	0.75					0.75					
		I 24	5			24228	—	45200	1.45	—				1.45					
	Итого		6	12300										2.2					
	Вст3 кп2-1 ТУ14-1-3023-80	I 33	7				—	600	—	0.01				0.01					
	Итого		8	11240										0.01					
Всего профиля			9											2.21					
Швеллеры ГОСТ 8240-72	Вст3 кп2-1 ТУ14-1-3023-80	[12	10			26158	—	—	—	0.1				0.1					
		[16	11			26182	—	—	—	1.6				1.6					
		[18	12			26212	—	—	—	0.4				0.4					
		[20	13			26239	—	—	—	0.55				0.55					
		[22	14			26255	—	—	—	0.02				0.02					
		[24	15			26271	—	—	—	0.31				0.31					
		[14	16			26156		—	—	0.13				0.5					
	Итого		17	11240										3.48					
Всего профиля			18				—							3.48					
Сталь листовая рифленая ГОСТ 8568-77*	Вст3 кп2-1 ТУ14-1-3023-80	δ 4	19				—			2.5				2.5					
	Итого		20	1240			—							2.5					
Всего	профилей		21			71351	—							2.5					
Сталь круглая ГОСТ 2590-71	Вст3 кп2-1	• Ф 8	22				—			0.01				0.01					
		• Ф 10	23				—			0.03				0.03					
		• Ф 12	24				—		0.02					0.02					
Всего профиля.			25	11240		11118	—							0.06					

Работы по изготовлению и монтажу стальных конструкций выполнять в соответствии с требованиями СНиП III-18-75.

Привязан

Инв. №

тп. 901-3-195.84 КМ

Провер.	Левина	
Вед. инж.	Смыслова	
Рук. гр.	Письман	
ГИП	Левина	
Гл. констр.	Шапиро	
Н. контр.	Левина	
Нач. отд.	Красавин	

Блок реагентного хозяйства для станции очистки воды производительностью 50 тыс. м³/сутки.

Общие данные. Техническая спецификация стали

Стадия	Лист	Листов
Р	1	12

ЦНИИЭП инженерного оборудования

Инв. № подл. | Подпись и дата | Взам. инв. №

Альбом II

Типовой проект 901-3-195.84

Техническая спецификация металла (окончание)

Вид профиля и ГОСТ, ТУ	Марка металла и ГОСТ	Обозначение и размер профиля, мм	№ п.п.	Код: Марка металла	Код: Вид профиля	Код: Размер профиля	Количество, шт	Длина, мм	Масса металла по элементам конструкций, т: Многорельс. пути и балка для поддержан. монор. (код элемента конструкции)	Площадки и лестницы (код элемента конструкции)				Общая масса, т	Масса потребности в металле по кварталам (заполняется изготовителем) т: I	II	III	IV	Заполняется ВЦ
1	2	3	4	5	6	7	8	9	526235	526242									
Сталь полосовая ГОСТ 103-76	ВСт3пс6-1 ТУ14-1-3023-80	+10	26						0.81					0.81					
	Итого		27	12300	13110									0.81					
	ВСт3кп2-1 ТУ14-1-3023-80	+6	28							0.14				0.14					
		+8	29							0.02				0.02					
		+10	30							0.12				0.12					
		+20	31							0.01				0.01					
	Итого		32	12400										0.29					
Всего профиля			33		13110									1.1					
Сталь угловая равнополочная ГОСТ 8509-72*	В ст3кп2-1 ТУ14-1-3023-80	L63x6	34							0.17				0.17					
		L75x6	35							0.02				0.02					
		L 90x6	36							0.02				0.02					
		L 100x7	37						0.06					0.06					
		L 125x10	38							0.1				0.1					
		L 200x16	39							0.1				0.1					
	Итого		40	11240										0.38					
Всего профиля			41		21113									0.38					
Сталь угловая неравнополочная ГОСТ 8510-72	Вст3кп2 ТУ14-1-3023-80	L125x80x8	42							0.23				0.23					
	Итого		43											0.23					
Всего профиля			44	11240										0.23					
Итого масса металла																			
Лестницы площадки ограждения	лист №3		45							3.5				3.5					
Всего масса металла														16.68					
В том числе по маркам	Вст3 кп2								0.08	10.37				10.45					
	Вст3 сп5													—					
	Вст3 сп6								6.23					6.23					
Масса поставки элементов по кварталам т, заполняется заказчиком.																			

Инв. № подл. | Подпись и дата | Взам. инв. №

Провер.	Левина		
Вед. инж.	Смыслова		
Рук. гр.	Письман		
Гип	Левина		
Гл. конст.	Шапиро		
Н. контр.	Левина		
Нач. отд.	Красавин		

Привязан

Инв. №

ТП 901-3-195.84 КМ

Блок реагентного хозяйства для станции очистки воды производительностью 50тыс. м³/сутки.

Стадия	Лист	Листов
Р	2	

Техническая спецификация металла

ЦНИИЭП инженерного оборудования г. Москва

Копировал Антипова

Формат А2

Альбом II

Вид профиля и ГОСТ, ТУ	Марка металла и ГОСТ, ТУ	Обозначение и размер профиля, мм		Код: Марка металла	Код: Вид профиля	Код: Размер профиля	Количество, шт	Длина, мм	Масса металла по элементам конструкций, т: Лестницы (Код элемента конструкций 566242)	Площадки (526243)	Ограждения (526244)	Стремянки (566242)	Общая масса, т	Масса потребности в металле по кварталам (заполняется изготовителем), т: I	II	III	IV	Заполняется ВЦ
1	2	3	4	5	6	7	8	9										
Сталь холодно-гнутая швеллеры ГОСТ 8278-83*	Вст3 кп2 ТУ14-1-3023-80	С180х50х4	1						0.5				0.5					
		С160х50х4	2							0.3			0.3					
	Итого		3	11240														
Всего профиля			4		73007													
Сталь холодно-гнутая уголки ГОСТ 19771-74*	Вст3 кп2 ТУ14-1-3023-80	L 25х3	5								0.15		0.15					
	Итого		6	11240														
Всего профиля			7		75116													
Сталь холодно-гнутая ГОСТ 8281-80	Вст3 кп2 ТУ14-1-3023-80	L 50х40х12х5,5	8								0.6		0.6					
	Итого		9	11240														
Всего профиля			10		75205													
Сталь холодно-гнутая ЧМГУ2 13 70	Вст3 кп2 ТУ14-1-3023-80	⌀90х30х25х3	11								0.5		0.5					
	Итого		12	11240														
Всего профиля			13		76007													
Сталь прокатная равнополочная ГОСТ 8509-72*	Вст3 кп2 ТУ14-1-3023-80	L 75х6	14						0.08	0.07			0.15					
		L 80х5	15									0.08	0.08					
	Итого		16	11240														
Всего профиля			17		21113													
Сталь полосовая ГОСТ 103-76	Вст3 кп2 ТУ14-1-3023-80	+ 4	18						0.05	0.02			0.07					
		+ 6	19						0.02			0.01	0.03					
	Итого		20	11240														
Всего профиля			21		13110													
Сталь прокатная широкополос. универсал ГОСТ 82-70	Вст3 кп2 ТУ14-1-3023-80	+ 4	22							0.5			0.5					
	Итого		23	11240														
Всего профиля			24		71200													
Сталь листовая рифленая ГОСТ 8568-77	Вст3 кп2 ТУ14-1-3023-80	+ 4	25						0.4	0.2			0.6					
	Итого		26	11240														
Всего профиля			27		71337													
Сталь круглая ГОСТ 2590-71	Вст3 кп2	• Ф 18	28									0.02	0.02					
	Итого		29	11240														
Всего профиля			30		11118													
Всего масса металла			31						1.05	1.09	1.25	0.11	3.5					
Масса поставки элементов по кварталам, (заполняется заказчиком)																		

Типовой проект 901-3-195.84

Инв. № подл. | Подпись и дата | Взам. инв. №

Привязан

Инв. №

Провер.	Левина	
Вед. инж.	Смыслова	
Рук. гр.	Письман	
ГИП	Левина	
Гл. констр.	Шапиро	
Н. контр.	Левина	
Нач. отд.	Красавин	

ТП 901-3-195.84 КМ

Блок реагентного хозяйства для станции очистки воды производительностью 60 тыс. м³/сутки.

Техническая спецификация металла на типовые конструкции.

Стадия	Лист	Листов
Р	3	

ЦНИИЭП инженерного оборудования г. Москва

Копировал Антипова Формат А3

Альбом

Наименование конструкций по номенклатуре прейскуранта №-01-09	Позиции по прейскуранту №01-09	№ п.п.	Код конструкций	Масса конструкций, т: Всего стали повышенной и высокой точности	По видам профилей стали: Балки и швеллеры	Крупносортная сталь	Среднесортная сталь	Мелкосортная сталь	Толстолистовая сталь	Универсальная сталь	Тонколистовая сталь	Гнутые и Гнутосварные	Трубы	Прочие	Всего	Количество, шт.	Серия типовых конструкций
1	2	3	4	5	6	7	8	9	10	11	12	13	14	15	16	17	18
Стойки рабочих площадок	696	1	526291		0.99	0.04			0.09						1.12		
Балки рабочих площадок	689	2	526153		2.5	0.27			0.2						2.97		
Подкрановые пути: Прямые звенья	18	3	526235		4.4										4.4		
Подкрановые пути: Криволинейные звенья	19	4	526235		0.05										0.05		
Балки для поддержания монорельсов	24	5	526235		0.97	0.07			0.81					0.02	1.87		
Лестницы	698	6	566242		0.5	0.16			0.07		0.4			0.03	1.16		
Площадки	696	7	566243		0.3	0.07			0.52		2.7				3.59		
Ограждения	705	8	526244			0.23	0.15					1.1		0.04	1.52		
Итого натуральн.		9			9.71	0.84	0.15		1.69		3.1	1.1		0.09	17.20		
Итого привед.																	

Типовой проект

Инв. № подл. | Подпись и дата | Взам. инв. №

Привязан

Инв. №

Провер.	Левина	
Вед. инж.	Смыслова	
Рук. гр.	Письман	
ГИП	Левина	
Гл. констр.	Шапиро	
Н. контр.	Левина	
Нач. отд.	Красавин	

ТП 901-3-195.84 КМ

Блок реагентного хозяйства для станции очистки воды производительностью 60 тыс. м³/сутки.

Ведомость металлоконструкций по видам профилей.

Стадия	Лист	Листов
Р	4	

ЦНИИЭП инженерного оборудования г. Москва

Копировал Антипова Формат А3

Спецификация элементов лестниц, перил, ограждений и переходных площадок.

Марка поз.	Обозначение	Наименование	Кол.	Масса ед. кг	Примечание
		Лестницы			
Л2	1.459-2 Вып.2	Л2	3	34.0	
Л5*	1.459-2 Вып.2	Л5*	2	67.0	
Л6	1.459-2 Вып.2	Л6	1	77.0	
М4	1.459-2 Вып.2	М4	2	50.0	
М6*	1.459-2 Вып.2	М6*	1	74.0	
М8	1.459-2 Вып.2	М8	3	98.0	
М9	1.459-2 Вып.2	М9	1	106.0	
Л8	1.459-2 Вып.2	Л8	1	99.0	
С1*	1.459-2 Вып.1	С1*	1	36.0	
С4	1.459-2 Вып.1	С4	1	64.0	
СК2	1.459-2 Вып.2	СК2	1	20.0	
		Перила			
ПЛ1	1.459-2 Вып.2	ПЛ1	6	8.0	
ПЛ3	1.459-2 Вып.2	ПЛ3	2	12.0	
ПЛ4	1.459-2 Вып.2	ПЛ4	1	12.0	
ПМ1	1.459-2 Вып.2	ПМ1	2	7.0	
ПМ2	1.459-2 Вып.2	ПМ2	1	7.0	
ПМ3	1.459-2 Вып.2	ПМ3	1	9.0	
ПМ4	1.459-2 Вып.2	ПМ4	1	9.0	
ПМ5	1.459-2 Вып.2	ПМ5	2	12.0	
ПМ6	1.459-2 Вып.2	ПМ6	3	12.0	
ПМ7	1.459-2 Вып.2	ПМ7	1	15.0	
ПЛ2	1.459-2 Вып.2	ПЛ2	1	8.0	

Марка поз.	Обозначение	Наименование	Кол.	Масса ед. кг	Примечание
		ограждения			
ПП1	1.459-2 Вып.2	ПП1	9	12.0	
ПП2	1.459-2 Вып.2	ПП2	12	13.0	
ПП3	1.459-2 Вып.2	ПП3	10	18.0	
ПП4	1.459-2 Вып.2	ПП4	3	19.0	
ПП5	1.459-2 Вып.2	ПП5	2	21.0	
ПП6	1.459-2 Вып.2	ПП6	1	23.0	
ПП7	1.459-2 Вып.2	ПП7	8	38.0	
ПП8	1.459-2 Вып.2	ПП8	2	34.0	
ПП9	1.459-2 Вып.2	ПП9	4	40.0	
ПП11	1.459-2 Вып.2	ПП11	3	50.0	
ПП12	1.459-2 Вып.2	ПП12	1	56.0	
ПП13	1.459-2 Вып.2	ПП13	1	54.0	
ПП10	1.459-2 Вып.2	ПП10	1	45.0	
		переходные площадки			
П12	1.459-2 Вып.2	П12	1	100.0	
П20	1.459-2 Вып.2	П20	3	134.0	
П21	1.459-2 Вып.2	П21	1	160.0	
П24	1.459-2 Вып.2	П24	1	188.0	
		Опорные консоли			
РК3	1.459-2	РК3	1	4.2	
		Изделие закладное			
1	1.400-15 Вып.1	МН 521	24 п.м	111.4	

1. Общие примечания даны на листе 1.
2. Все металлоконструкции в осях „Ж-2" „Б-Б" и в осях „3-5" „А-Б" покрыть двумя слоями эмали ХВ-785 (δ=30-40 мкм) по двум слоям грунтовки ХС-068 (δ=30-40 мкм).
3. Все металлоконструкции, кроме оговоренных, окрасить масляной краской (ГОСТ 6995-77) в два слоя по грунтовке суриком на олифе „Оксоль".
4. Сварку производить электродами типа Э-42 по ГОСТ 9467-75, $h_{шв}$ = 6мм.

Альбом III

Типовой проект 901-3-195.84

Инв. № подл. | Подпись и дата | Взам. инв. №

Привязан

Инв. №

Провер.	Левина		
Вед.инж.	Смыслова		
Рук.гр.	Писарман		
ГИП	Левина		
Гл.конс.	Шапиро		
Н.контр.	Левина		
Нач.отд.	Красавин		

тп 901-3-195.84 КМ

Блок реагентного хозяйства для станции очистки воды производительностью 30 тыс. м³/сут

Стадия	Лист	Листов
Р	5	

Спецификация элементов лестниц, перил, ограждений и переходных площадок

ЦНИИЭП инженерного оборудования г. Москва

Копировал Антипова Формат А2

Типовой проект 901-3-195 84 Альбом II

Схема расположения площадки на отм. 0.600

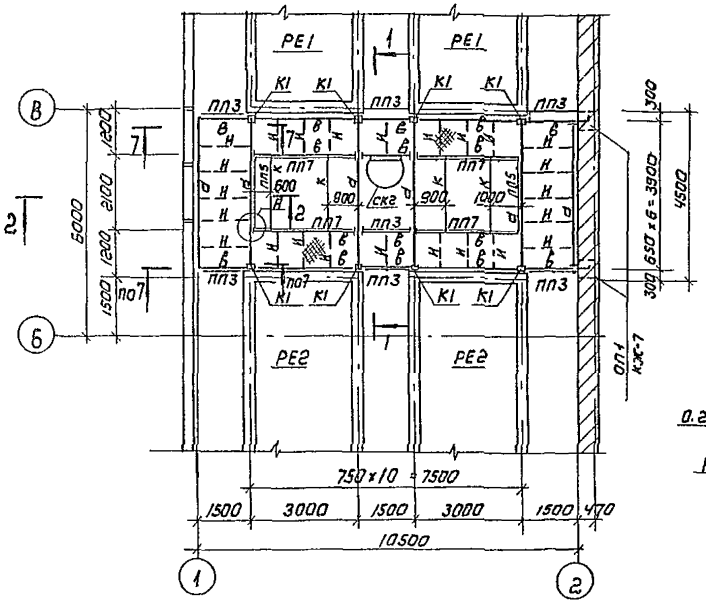

Схема расположения балок на отм. 1.800

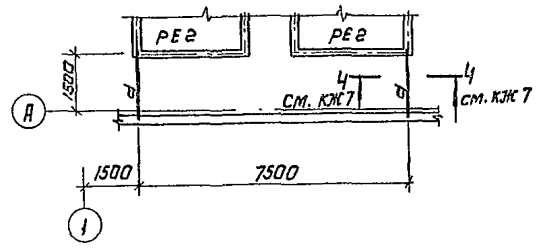

Разрез 1-1

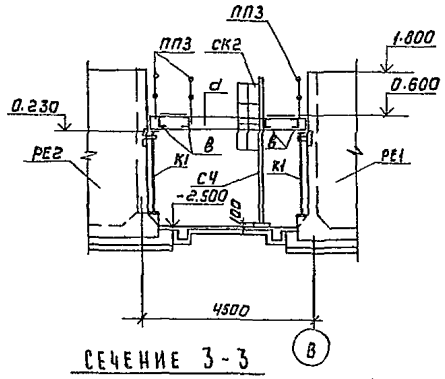

Сечение 2-2

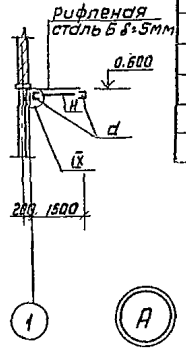

Сечение 3-3

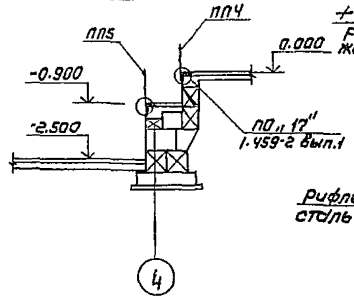

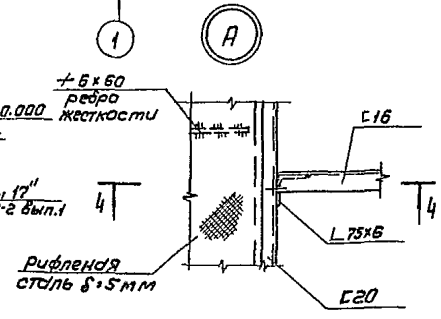

Сечение 4-4

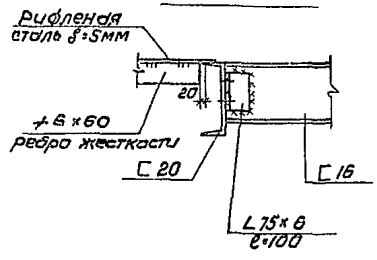

Схема расположения площадок на на отм. -0.900; 0.800

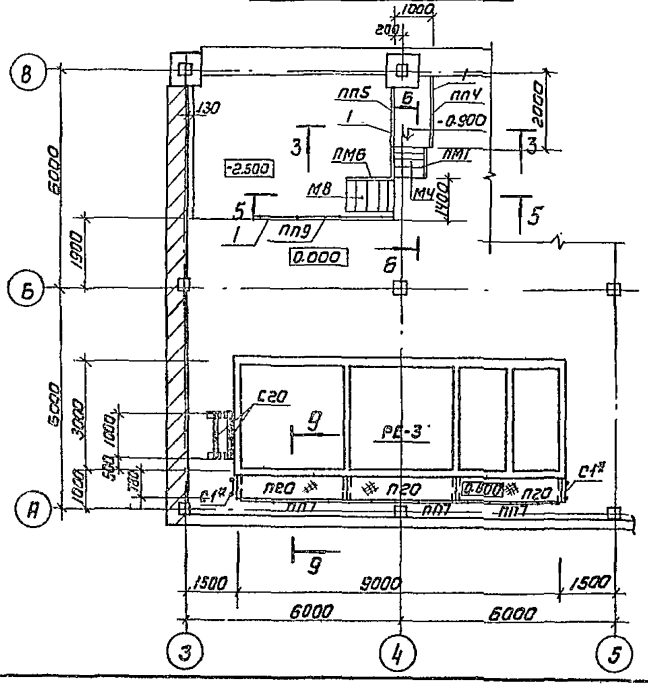

Ведомость элементов

Марка	Сечение: эскиз	Поз.	Состав	Опорные усилия: M кнм	N кн	Q кн	Группа констр.	Марка металла	Примечание
а	Балка [		[20	24.0		43.0	4		
б	То же [		[18	21.0		45.0	4		
в	" [		[16	18.0		28.0	4		
г	" [		[12	8.0		2.6	4		
д	" [		[24	48.0		50.0	4		
е	раскос L63×6		L63×6					В Ст 3 кл 2-1	
ж	То же L125×10		L125×10						
к1	Стойка ◻		2 [ ] 14						
к2	То же		2 1						
и	ребро жесткости								
к	L63×6		L63×6						

Примечания даны на листе КМ5.

Провер.	Левина		ТП 901-3-195.84			КМ	
Вед. инж.	Смыслова		Блок реагентного хозяйства для станции очистки воды производительностью 50 тыс м³/сутки	Стадия	Лист	Листов	
Рук. гр.	Письман			Р	6		
Гип	Левина		Схемы расположения площадок на отм. 0.600; 1.800. Разрезы 1-1 – 4-4.	ЦНИИЭП инженерного оборудования г. Москва			
Гл. констр.	Шапиро						
Н. контр.	Левина						
Нач. отд.	Красавин						

Привязан

Инв. №

Копировал: Коршунова

Формат: А2

Инв. № подл. | Подпись и дата | Взам. инв. № | Отд. ВГ | Отд. ЭЛА | Согласовано: Куликов, Гусева

Типовой проект 901-3-195.84 Альбом II

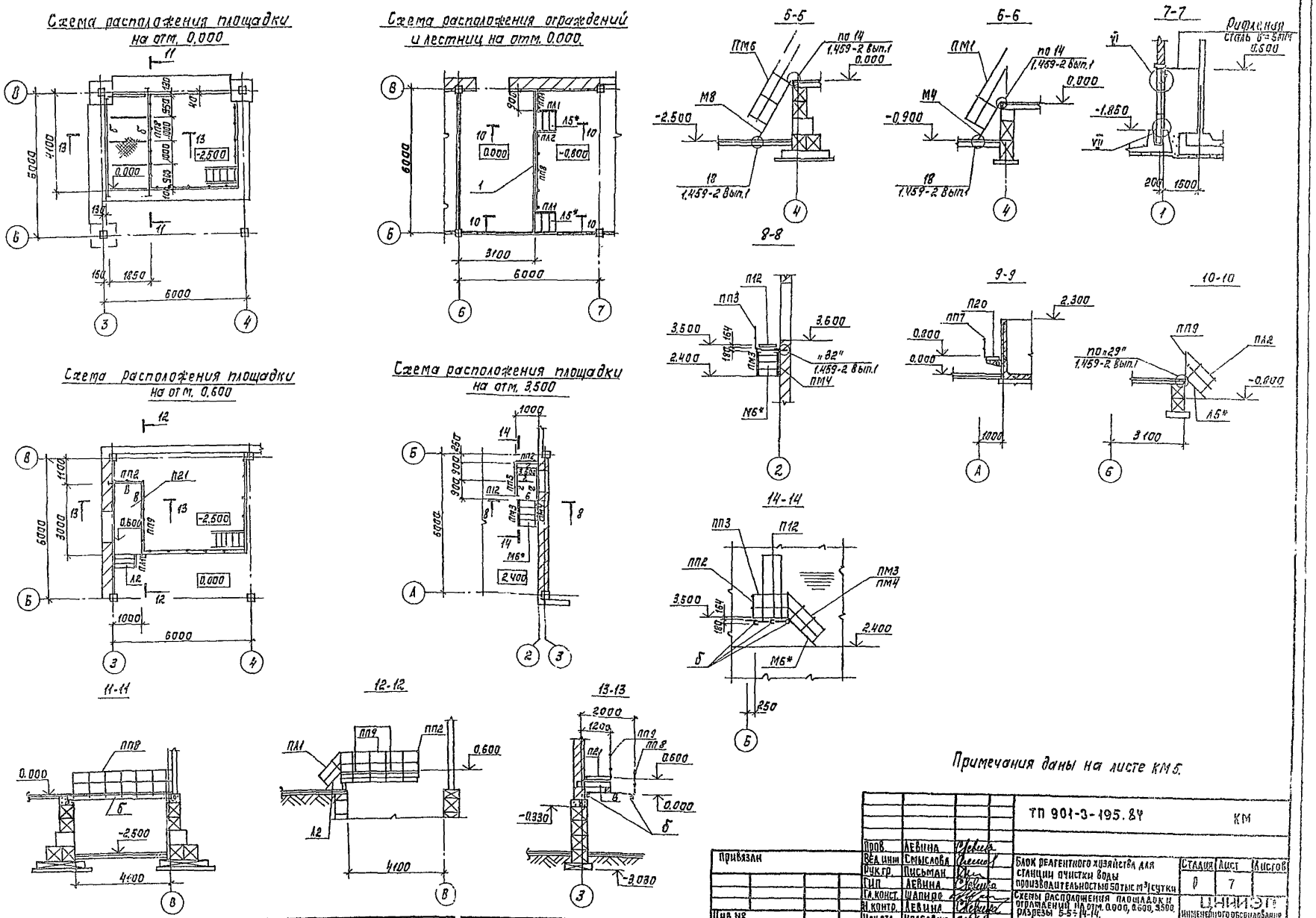

				ТП 901-3-195.84		КМ	
Привязан	Пров.	Левина		Блок реагентного хозяйства для станции очистки воды производительностью 50 тыс м³/сутки	Стадия	Лист	Листов
	Вед инж	Смыслова			0	7	
	Рук гр.	Письман					
	Гип	Левина					
	Гл. конст.	Шапиро		Схемы расположения площадок и ограждений на отм. 0,000, 0,600, 3,500. Разрезы 5-5÷14-14.	ЦНИИЭП инженерного оборудования г. Москва		
Инв. №	Н. контр.	Левина					
	Нач отд	Краславин					

Копировал: Корецкая

Формат А2

Типовой проект 901-3-195.84 Альбом II

Согласовано Куликов

Инв. № подл. | Подпись и дата | Взам. инв. №

Схема расположения площадок на отм. 3.000; 4.200

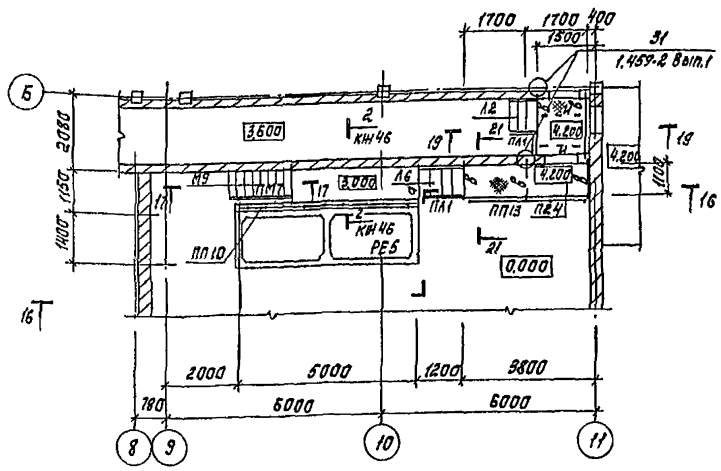

Схема расположения площадки на отм. 4.200

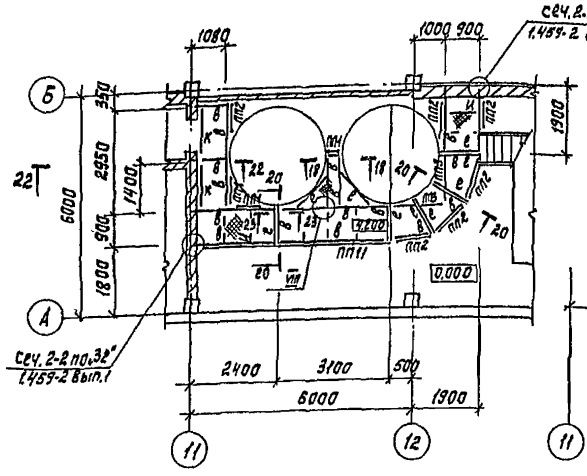

Сечение 18-18

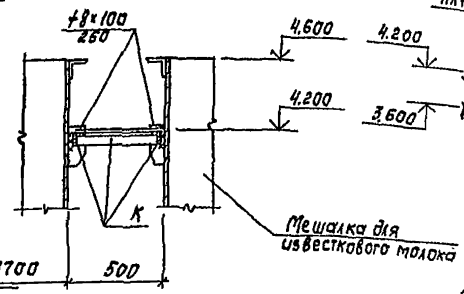

Сечение 19-19

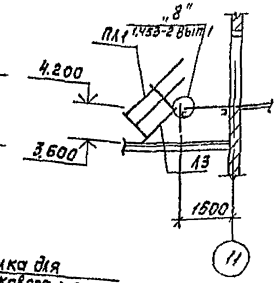

Разрез 16-16

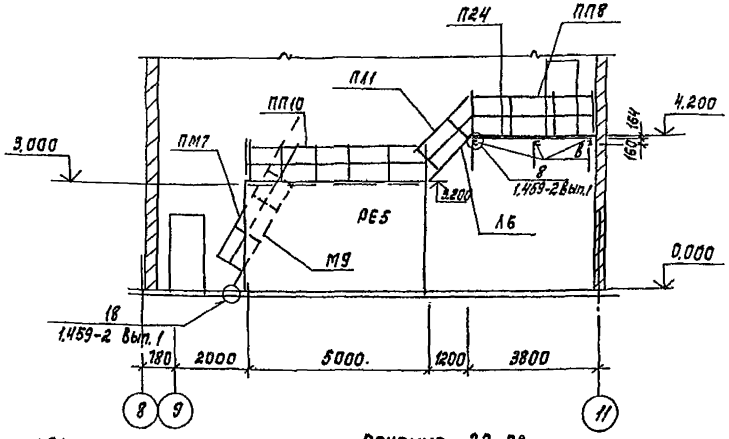

Сечение 17-17

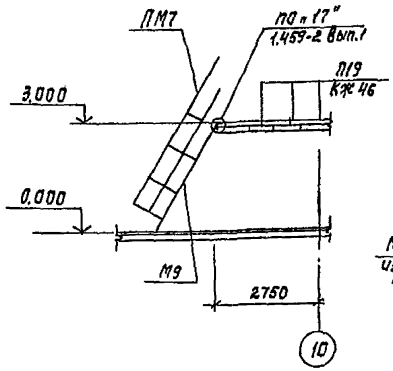

Сечение 20-20

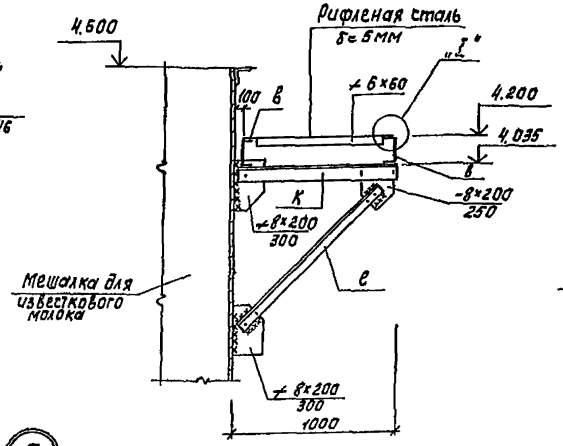

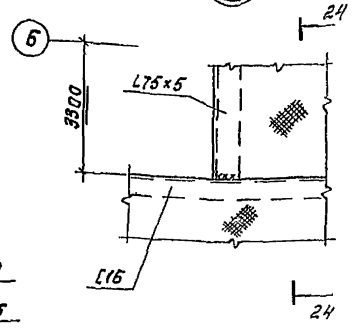

Сечение 24-24

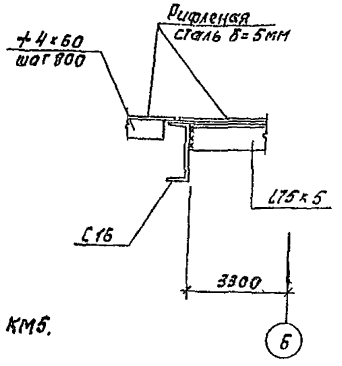

Сечение 21-21

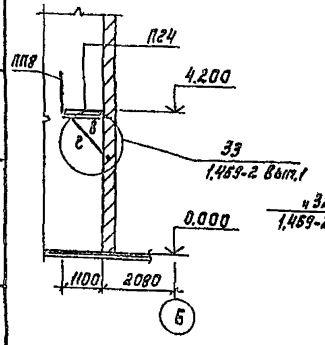

Сечение 22-22

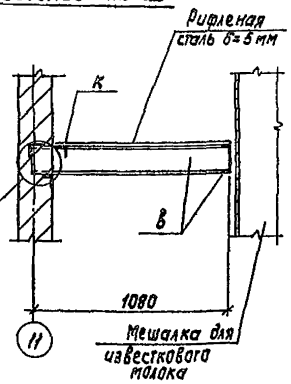

Разрез 23-23

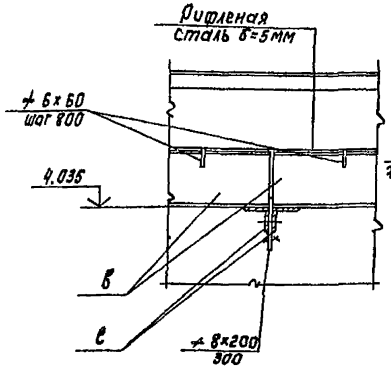

Примечания даны на листе КМ5.

Привязан				ТП 901-3-195.84	КМ
Инв. №	Пров.	Левина		Блок реагентного хозяйства для станции очистки воды производительностью 50 тыс. м³/сутки	Стадия: Р; Лист: 8; Листов:
	Вед.инж.	Мыслова		Схемы расположения площадок на отм. 3.000; 4.200, разрезы 16-16÷24-24. Узлы I, II.	ЦНИИЭП инженерного оборудования г. Москва
	Рук.гр.	Письман			
	ГИП	Левина			
	Гл.констр.	Шапиро			
	Н.контр.	Левина			
	Нач.отд.	Красавин			

Типовой проект 901-3-195.84 Альбом II

Схема расположения площадки на отм. 2.400

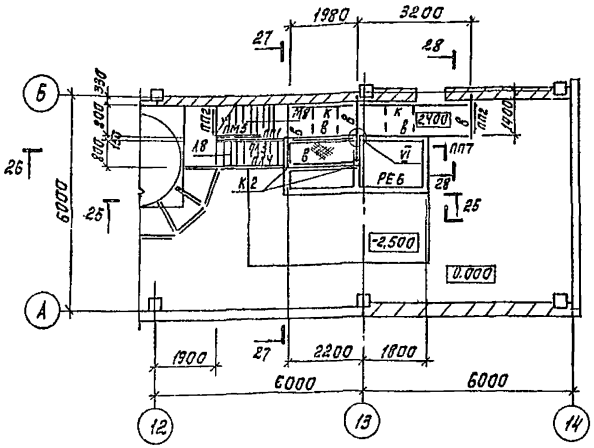

Схема расположения площадок на отм. 4.200; 4.800

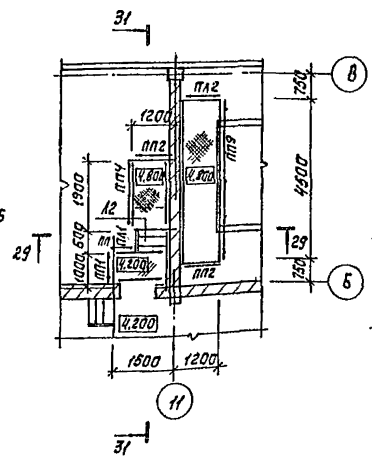

Разрез 25-25

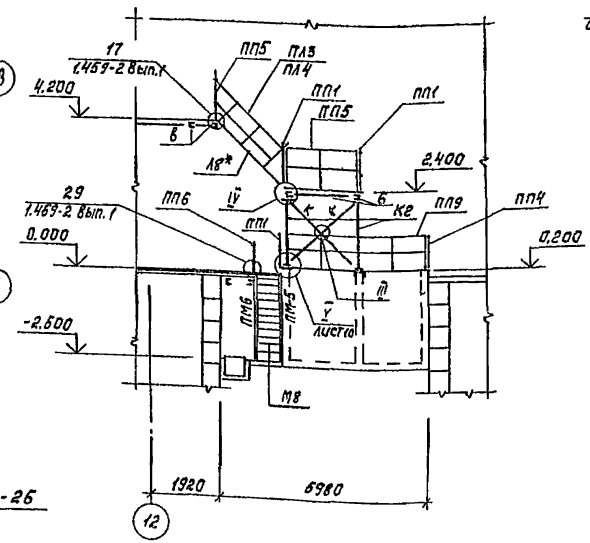

Разрез 29-29

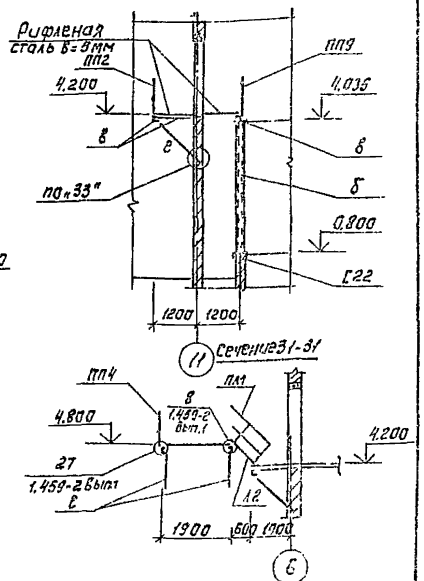

Схема расположения площадок на отм. 0.000

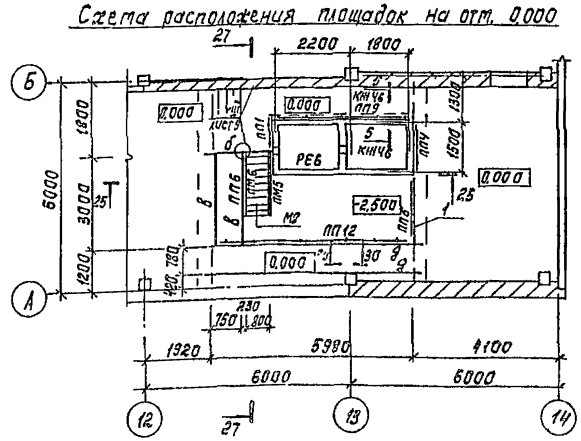

Разрез 26-26

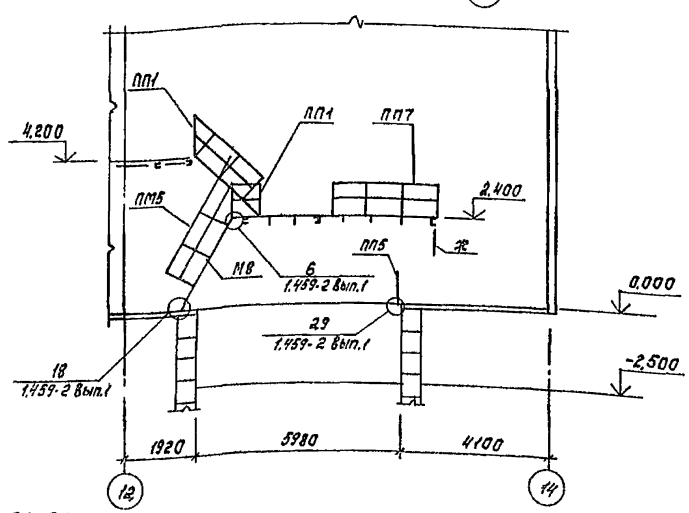

Разрез 27-27

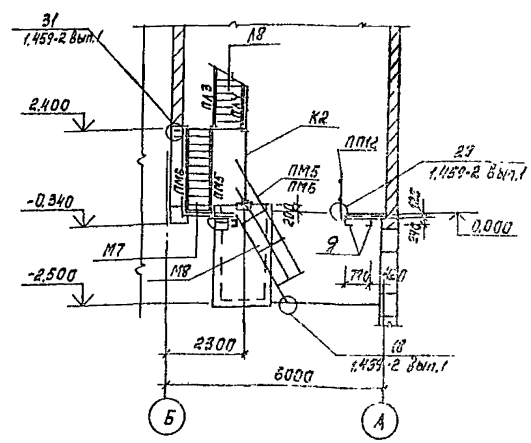

Разрез 28-28

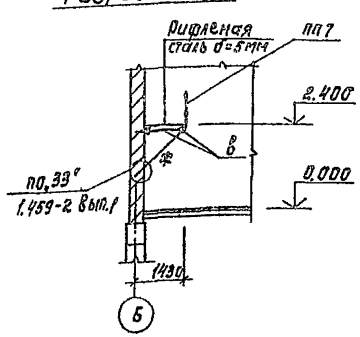

Сечение 30-30

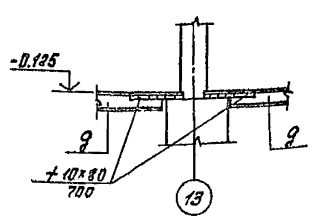

Примечания даны на листе КМ5

Привязан	Пров.	Левина		ТП 901-3-195.84		КМ
	Вед. инж.	Смыслова		Блок реагентного хозяйства для станции очистки воды производительностью 50тыс м³/сутки	Стадия	Лист	Листов
	Рук. гр.	Письман			Р	9	
	Гип.	Левина					
	Гл. конст.	Шапиро		Схемы расположения площадок на отм. 0.000; 2.400; 4.200; 4.800 Разрезы 25-25÷30-30.	ЦНИИЭП инженерного оборудования г. Москва		
Инв. №	Н. контр.	Левина					
	Нач. отд.	Красавин					

Копировал: Корецкая

Формат А2

Согласовано: Инв. № подл. | Подпись и дата | Взам. инв. №

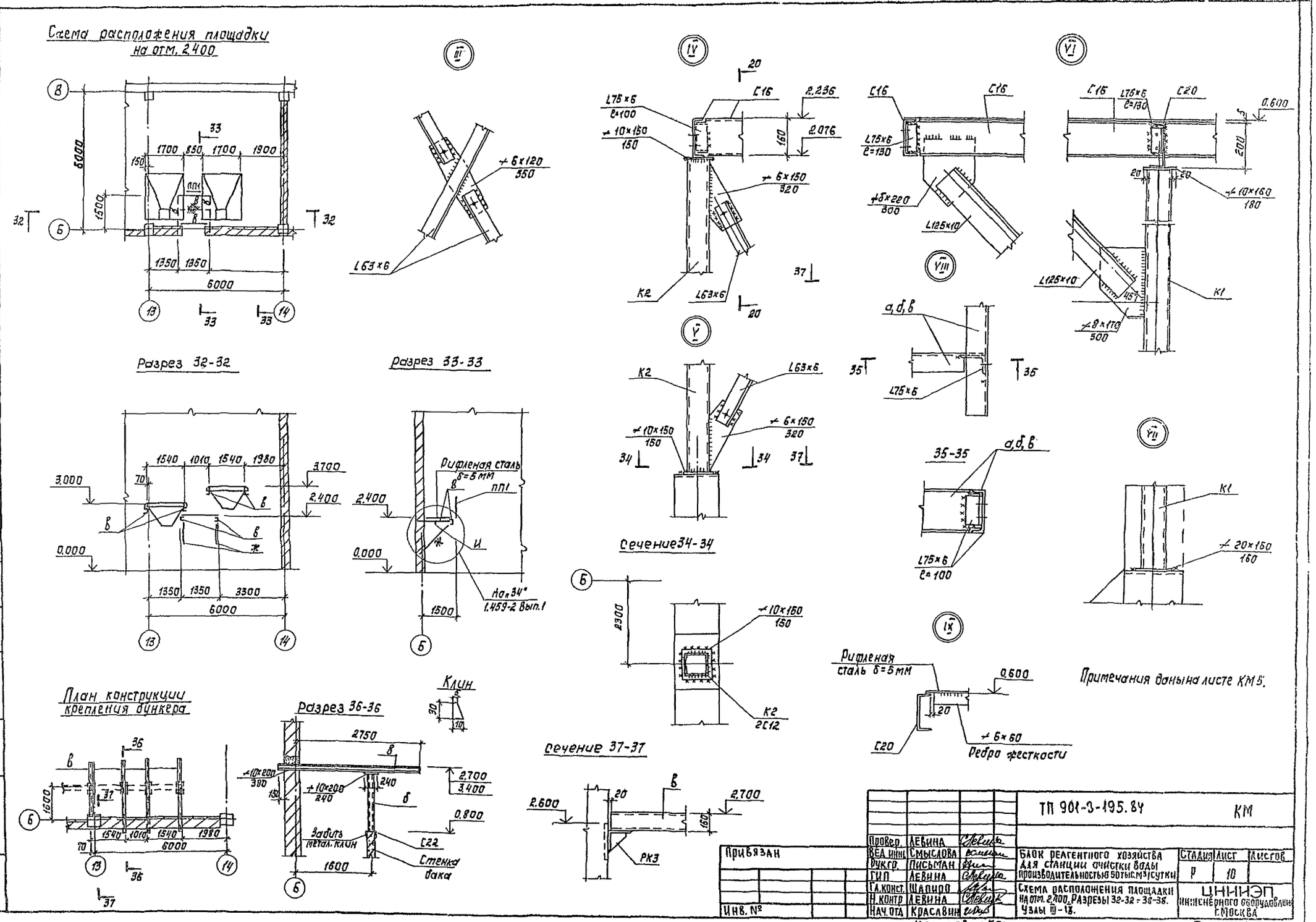
Схема расположения площадки на отм. 2400
Разрез 32-32
Разрез 33-33
Сечение 34-34
Сечение 37-37
План конструкции крепления бункера
Разрез 36-36
Клин
Рифленая сталь δ=5 мм
Ребро жесткости
Забить метал. клин
Стенка бака
Примечания даны на листе КМ5.
ТП 901-3-195.84
КМ
Привязан
Инв. №
Проверил Левина
Вед. инж. Смыслова
Рук. гр. Письман
ГИП Левина
Гл. конст. Шапиро
Н. контр. Левина
Нач. отд. Красавин
Блок реагентного хозяйства для станции очистки воды производительностью 50 тыс. м³/сутки
Схема расположения площадки на отм. 2400. Разрезы 32-32 - 36-36. Узлы III - IX.
Стадия Р
Лист 10
Листов
ЦНИИЭП инженерного оборудования г. Москва
Копировал: Корецкая
Формат А2
Типовой проект 901-3-195.84
Альбом II
Согласовано
Инв. № подл.
Подпись и дата
Взам. инв. №

Типовой проект 901-3-195.84 Альбом II

Схема расположения подкрановых путей

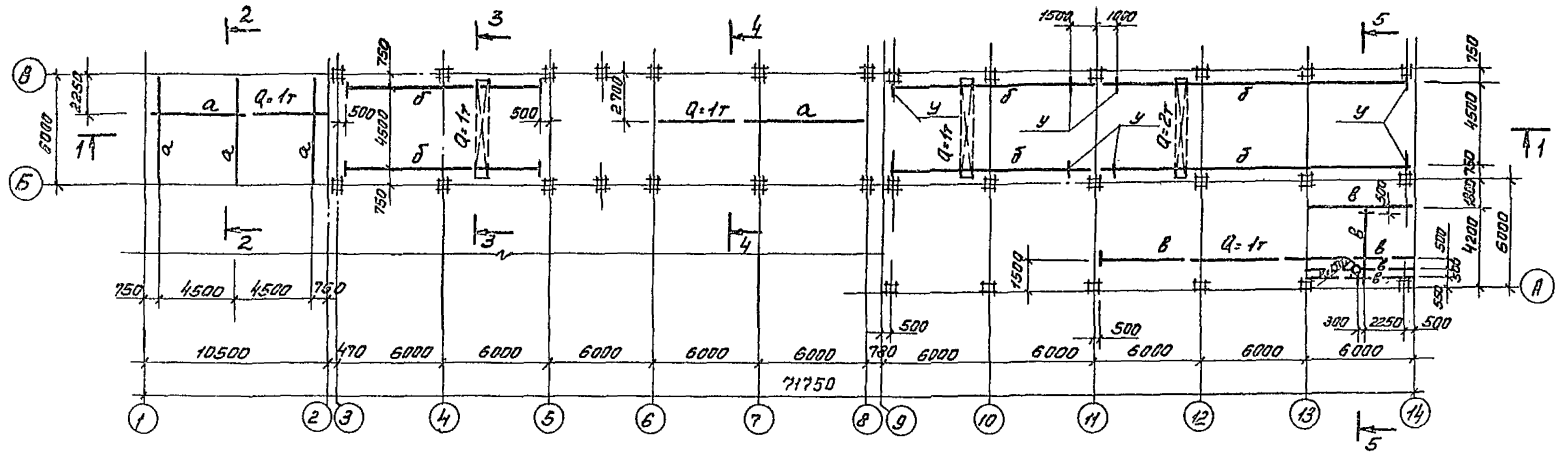

Разрез 1-1

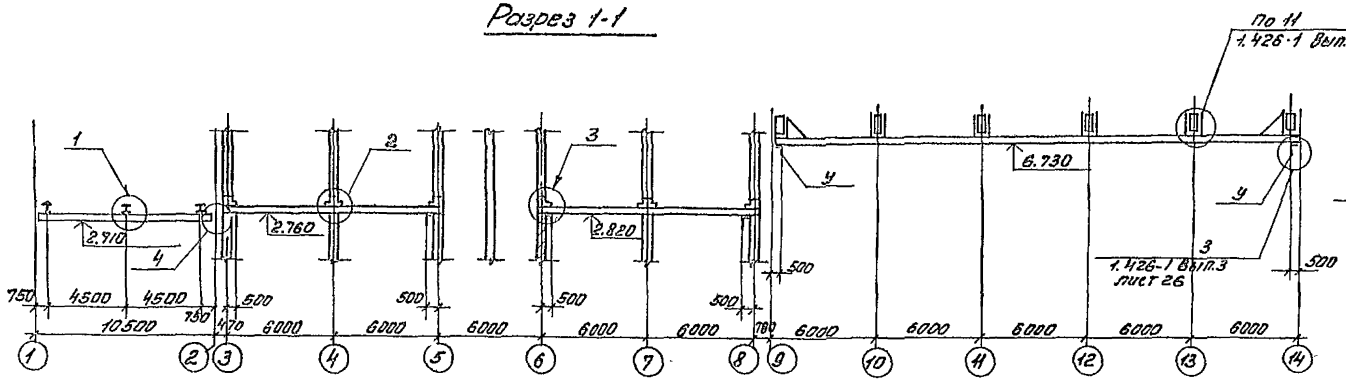

Разрез 5-5

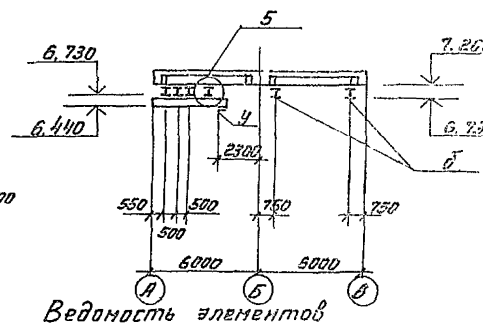

Разрез 2-2

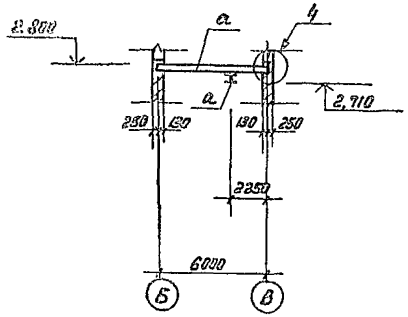

Разрез 3-3

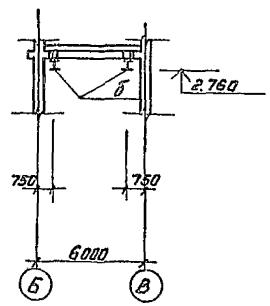

Разрез 4-4

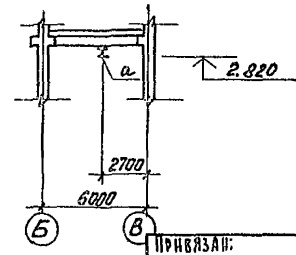

Ведомость элементов

Марка	Сечение			Опорные усилия			Группа конструкций	Марка металла	Примечание
	Эскиз	Поз.	Состав	M кнм	N кн	Q кн			
а	Балка I		I 18	См. серию 1.426-1 Вып.3					
б	Балка I		I 24м						
у	Упор		L100×7						
в	Балка I		I 24						

Примечания см. лист Км5.

ПРОВЕР.	ЛЕВИНА		ТП 901-3-195.84 КМ
ИНЖЕН.	САРАНЧА		
РУК.ГР.	ПИЛЬМАН		БЛОК РЕАГЕНТНОГО ХОЗЯЙСТВА ДЛЯ СТАНЦИИ ОЧИСТКИ ВОДЫ ПРОИЗВОДИТЕЛЬНОСТЬЮ 50 ТЫС. М³/СУТКИ
ГИП	ЛЕВИНА		
ГЛ.КОНСТ	ШАПИРО		СХЕМА РАСПОЛОЖЕНИЯ ПОДКРАНОВЫХ ПУТЕЙ РАЗРЕЗЫ 1-1÷5-5.
Н.КОНТР	ЛЕВИНА		
НАЧ.ОТД	КРАСАВИН		

СТАДИЯ	ЛИСТ	ЛИСТОВ
Р	11	

ЦНИИЭП ИНЖЕНЕРНОГО ОБОРУДОВАНИЯ г. МОСКВА

ПРИВЯЗАН:

ИНВ. №

ИНВ. № ПОДЛ. | ПОДПИСЬ И ДАТА | ВЗАМ. ИНВ. №

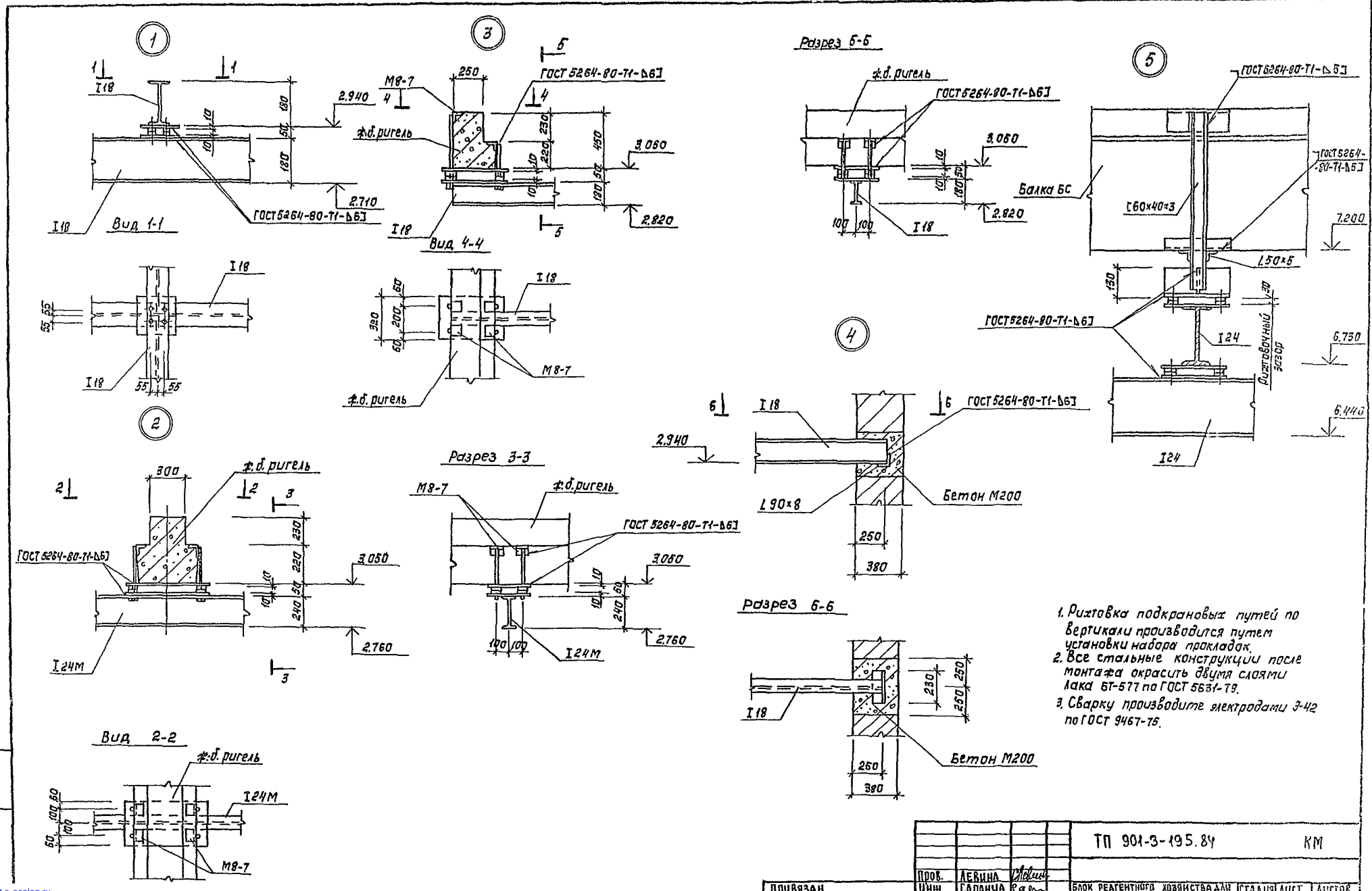

1. Рихтовка подкрановых путей по вертикали производится путем установки набора прокладок.
2. Все стальные конструкции после монтажа окрасить двумя слоями лака БТ-577 по ГОСТ 5631-79.
3. Сварку производите электродами Э-42 по ГОСТ 9467-75.

				ТП 901-3-195.84	КМ
Пров.	Левина				
Инж.	Саранча			Блок реагентного хозяйства для станции очистки воды, производительностью 50 тыс. м³/сутки.	Стадия: Р; Лист: 12; Листов:
Рук гр.	Письман				
ГИП	Левина				
Гл.конст.	Шапиро			Схема расположения подкрановых путей. Узлы 1÷5	ЦНИИЭП инженерного оборудования г. Москва
Н.контр.	Левина				
Нач.отд.	Красавин				

Привязан

Инв. №

Подпись и дата | Взам. инв. №

Типовой проект 901-3-195.84 Альбом 4

Копировал: Корецкая

Формат А2

gost.e-ecolog.ru