МИНИСТЕРСТВО ЭНЕРГЕТИКИ И ЭЛЕКТРИФИКАЦИИ СССР
Главное производственно-техническое управление по строительству
Всесоюзный институт по проектированию организации энергетического строительства
«ОРГЭНЕРГОСТРОЙ»

ТЕМА № 5628 ПЛАНА ЦО

ТЕХНОЛОГИЧЕСКИЕ КАРТЫ НА СООРУЖЕНИЕ ВЛ И ПС 35-1150 КВ

РАЗДЕЛ 10

ВЛ 500 кВ (все виды работ)

ВЛ-Т (К-2-34)
(СБОРНИК)

СБОРКА МЕТАЛЛИЧЕСКИХ ОПОР

ЗАМ.ГЛАВНОГО ИНЖЕНЕРА Г.Н.ЭЛЕНБОГЕН
НАЧАЛЬНИК ОТДЕЛА ЭМ-20 В.А.ПОЛУБКОВ
ГЛАВНЫЙ СПЕЦИАЛИСТ Е.Н.КОГАН

1985

Инв.№подл. 392 | Подп. и дата 16.06.86 | Взам.инв.№ | Инв.№дубл. | Подп. и дата

gost.e-ecolog.ru

ФЗ ГОСТ 2.104-68

Сборник К-2-34 состоит из десяти технологических карт на сборку металлических опор ВЛ 500 кВ следующих типов:

промежуточных – на оттяжках (ПБ)
и свободностоящих (Р),

промежуточно-угловых на оттяжках (ПУБ),

анкерно-угловых – свободностоящих (У)
и на оттяжках (УБМ).

Карты служат руководством при сооружении линий электропередачи и являются пособием при проектировании производства работ.

С выходом настоящего сборника аннулируются типовые технологические карты сборников К-2-19, К-2-21, К-2-22, К-2-23.

СОДЕРЖАНИЕ.

	стр.
Сборка металлических опор.	
Общая часть.	5
Технологическая карта К-2-34-I.	
Сборка металлических опор на оттяжках ПБ I,ПБ 2, ПБ 3,ПБ 4,ПБ 5,ПУБ-2,ПУБ-5.	9
Технологическая карта К-2-34-2.	
Сборка металлической опоры на оттяжках ПУБ-20.	24
Технологическая карта К-2-34-3.	
Сборка металлических промежуточных свободностоящих опор РI,Р2.	34
Технологическая карта К-2-34-4.	
Сборка металлических промежуточных свободностоящих опор РI+5,Р2+5.	5I
Технологическая карта К-2-34-5.	
Сборка металлических промежуточных свободностоящих опор РI+I0,Р2+I0.	60
Технологическая карта К-2-34-6.	
Сборка металлических Свободностоящих анкерно-угловых опор УI,У2.	69
Технологическая карта К-2-34-7.	
Сборка металлических свободностоящих анкерно-угловых опор УI+5,У2+5.	84
Технологическая карта К-2-34-8.	
Сборка металлических свободностоящих анкерно-угловых опор УI+I2,У2+I2.	93
Технологическая карта К-2-34-9.	

стр.

Сборка металлической анкерно-угловой опоры на оттяжках УБМ-17. 102

Технологическая карта К-2-34-10.

Сборка металлической анкерно- угловой опоры на оттяжках УБМ-22. 112

Общая часть

1. В настоящий сборник включены технологические карты на сборку промежуточных и анкерно-угловых металлических опор на оттяжках и свободностоящих.

2. Схемы опор приняты по чертежам Отделения дальних передач института „Энергосетьпроект" и приведены в соответствующих технологических картах.

3. В картах рассматривается сборка на пикете опор на оттяжках, как из отдельных элементов, так и из секций, предварительно укрупненных на полигоне.

4. Предварительная укрупнительная сборка секций опор на оттяжках типа ПБ, ПУБ и УБ осуществляется на механизированном полигоне ПУСМ-500/1150, разработанном Куйбышевским опытно-экспериментальным заводом института "Оргэнергострой".

Основной конструкторский документ 16773.00.00.000.

Указания мер безопасности 16773.00.00.000.ИЭ.

5. Картами предусмотрена сборка опор специализированными звеньями комплексной бригады. Количество звеньев определяется в зависимости от сроков строительства и трудоемкости работ.

6. Технико-экономические показатели составлены, исходя из одно-

Инв. № подл. 24392 | Подпись и дата | Взам. инв. №

Копировал Формат А4

сменной работы(продолжительность смены 8,2 часа)на равнинной местности в летний период.Для составления калькуляций трудозатрат использован сборник ЕНиР 23 выпуск 3 "Воздушные линии электропередачи и строительные конструкции открытых распределительных устройств напряжением 35 кВ и выше"(I редакция).Энергостройтруд.Москва.1983 г.

7. При привязке технологических карт к конкретному объекту необходимо уточнить отдельные технологические операции,объемы работ, калькуляции трудозатрат и расход эксплуатационных материалов в соответствии с условиями строительства.

8. При строительстве ВЛ в усложненных условиях,отличающихся от предусмотренных технологическими картами,к затратам труда и механизмов, кроме работ на полигоне, следует применять следующие поправочные коэффициенты:

Особые условия	Поправочный коэффициент
На болотах и заболоченных землях	I,7
При выполнении работ в распутицу или на участках, залитых водой	I,35
в горных условиях или на косогорах(при крутизне ската более I:5)	I,7
При сборке опор на фундаментах высотой более I м от поверхности земли	I,2
В зимних условиях для температурной зоны(согласно классификации,приведенной в общей части ЕНиР)	
I (январь-февраль)	I,08
II (декабрь-март)	I,I3
III (ноябрь-март)	I,I9
IУ (ноябрь-март)	I,27
У (ноябрь-март)	I,29
УI (октябрь-апрель)	I,4I

Инв. № подл. 24392 Подпись и дата Взам. инв. №
М.ОЭС 2916-80 РГ-471 т500 Копировал Формат 11

9. До начала сборки опор должны быть выполнены следующие подготовительные работы, не учитываемые данными картами.

9.I. Закончено сооружение фундаментов согласно технологическим картам К-I-37.

9.2. Выбрана схема подъема опоры и определено место её выкладки.

Опоры на оттяжках собираются возле подножников в исходном для подъема положении. Сборка свободностоящих опор выполняется непосредственно на монтажных шарнирах.

9.3. Площадка сборки расчищена от деревьев, пней, кустарника и других предметов, мешающих производству работ.

9.4. Завезены в полном комплекте все детали опор согласно ведомости отправочных марок.

I0. При производстве работ должны строго соблюдаться правила техники безопасности, приведенные в следующих нормативных документах:

I0.I. СНиП III-4-80. "Правила производства и приемки работ. Техника безопасности в строительстве."

I0.2. ССБТ. Государственные стандарты. "Система стандартов безопасности труда."

I0.3. "Правила техники безопасности при производстве электромонтажных работ на объектах Минэнерго СССР. Москва I984 г.

I0.4. "Правила устройства и безопасной эксплуатации грузоподъемных кранов." Госгортехнадзор. СССР. [illegible]

II. Сборку опор следует вести в полном соответствии с требованиями настоящих технологических карт, обратив особое внимание на соблюдение следующих правил техники безопасности.

II.I. Перемещение элементов весом более 50 кг осуществляется только механизированным способом.

II.2. Для доступа монтажников к сборочным узлам применяются подкладки высотой не менее 30 см.

II. Наводка и проверка совпадения болтовых отверстий производится только при помощи монтажных ломиков.

II.4. Расстроповка наведенных секций или деталей опор допускается только после их закрепления болтами в 50% от проектного количества, но не менее двух болтов в каждом узле.

Расстраповка устанавливаемых вертикально укрупненных плоскостей разрешается после их надежного расчаливания.

II.5. Средства подмащивания должны ежедневно осматриваться прорабом или мастером.

II.6. При работе с приставной лестницы на высоте более I,3 м следует применять предохранительный пояс, прикрепленный к конструкции опоры или к лестнице при условии крепления её к опоре.

II.7. При подъеме элементов опоры и укрупненных секций используются стандартные стропы соответствующей грузоподъемности.

II.8. Границы опасной зоны,определяемые зоной возможного падения перемещаемых конструкций, должны быть обозначены хорошо видимыми предупредительными знаками.

I2. Специальные требования техники безопасности, связанные с особыми условиями производства работ/зона влияния действующих ВЛ, сложный рельеф местности и т.п./,оговариваются в ППР при привязке технологических карт к конкретному объекту.

I3. Все бригады по сборке опор должны быть оснащены приспособлениями, предусмотренными "Технологическим нормокомплектом средств малой механизации, ручного инструмента, приспособлений и инвентаря на сборку специальных опор ВЛ напряжением 35 кВ и выше из укрупненных секций на пикете", разработанным "Энергостройтрудом" I984 г.

Технологическая карта ВЛ 500 кВ

Сборка металлических свободностоящих анкерно-угловых опор У1,У2 К-2-34-6

I. ОБЛАСТЬ ПРИМЕНЕНИЯ

I.I. Технологическая карта составлена на сборку металлических свободностоящих анкерно-угловых опор У1,У2.

I.2. Схемы опор с основными показателями представлены на рис. Б-I.

I.3. Картой предусматривается сборка опоры на пикете из отдельных элементов.

I.4. В состав работ, рассматриваемых картой, входят:

I.4.I. Установка на подножники шарниров и присоединение к ним поясных уголков I секции ствола опоры.

I.4.2. Сборка нижней плоскости ствола опоры из отдельных элементов.

I.4.3. Сборка ствола опоры.

I.4.4. Сборка траверс.

I.4.5. Выверка собранной опоры.

2. ОРГАНИЗАЦИЯ И ТЕХНОЛОГИЯ СТРОИТЕЛЬНОГО ПРОЦЕССА

2.I. До начала сборки опоры должны быть выполнены работы, указанные в п. 9 общей части настоящего сборника.

2.2. Сборка опоры производится при помощи тракторного крана со стрелой

Инв. № подл. 24392 | Подпись и дата | Взам. инв. №

Копировал Формат А4

КБ-53 со стрелой 11,5м.

2.3. План площадки для сборки опоры приведен на рис. 6-2 .

2.4. Технологическая последовательность производства работ

2.4.1. Установить на подножники(фундаменты) монтажные шарниры рис. 6-3.

2.4.2. Произвести сборку нижней плоскости I,II ,III секции стойки с одновременным присоединением поясных уголков I секции к шарнирам рис. 6-4 .

2.4.3. Произвести в стороне сборку боковых граней III,II и I секций крайней стойки.

2.4.4. Выполнить сборку III секции согласно рис. 6-5,поочередно установив на ребро собранные боковые грани,соединив их с нижней плоскостью.Затем боковые грани расчаливаются с одной стороны за металлические свайки,с другой стороны за противоположный пояс нижней грани.

Строповка боковых граней ведется согласно рис. 6-6

2.4.5. Установить элементы диафрагм и выполнить обрешетку верхней плоскости,предварительно убедившись в надежном раскреплении установленных боковых граней.

2.4.6. Выполнить сборку второй и первой секции согласно рис. 6-8 и 6-8 в той же последовательности,что и секции III,стыкуя в процессе сборки секции между собой.При обрешетке верхней плоскости II и I секций используются навесные и приставные лестницы,перекидные мостики рис. 6-8.

2.4.7. Пристыковать консоли к стойке опоры.

2.4.8. Аналогичным образом собрать все 3 стойки опоры.

2.4.9. Проверить собранную стойку опоры согласно допускам, приведенным на рис. 6-10 .

2.5. При выполнении болтовых соединений необходимо соблюдать

следующие требования:

2.5.I. Не допускается установка в несовмещаемые отверстия болтов меньшего диаметра.

2.5.2. Резьба болта должна находиться вне отверстий соединяемых элементов, а гладкая часть стержня не должна выступать из шайбы.

2.5.3. Гайки должны быть закреплены от самоотвинчивания забивкой резьбы (закернивания) или с помощью пружинных шайб.

2.6. При сборке опор следует руководствоваться указаниями по технике безопасности, изложенными в п.I0,II,I2 общей части.

Особое внимание обращается на следующее:

2.6.I. Для подъема граней необходимо применять стандартные стропы соответствующей грузоподъемности.

2.6.2. Перемещение крана с грузом на крюке разрешается только задним ходом со стрелой повернутой назад. При этом величина перевозимого груза не должна превосходить 0,75 от максимально допустимой величины груза на данном вылете.

2.7 Работы по сборке опоры выполняются звеном рабочих в составе

Профессия	Разряд	Кол., чел.
Электролинейщик	6	I
Электролинейщик	5	I
Электролинейщик	4	4
Электролинейщик	3	4
Электролинейщик	2	2
Машинист крана	6	I

2.8. Калькуляция трудовых затрат

Обоснование	Наименование работ	Ед. изм.	Норма времени на ед. измерения, чел.-ч. эл.лин.	маш	Тип опор У1 объем работ	Затраты труда чел.-ч. эл.лин.	маш.	Тип опор У2 объем работ	Затраты труда чел.-ч. эл.лин.	маш.
	При сборке на пикете из отдельных секций									
ЕНиР § 23-3-9	Сборка анкерно-угловых опор									
т.2 п.3 д,е		I т	2,8	0,28	I4,I	39,48	3,95	I5,2	42,56	4,25
п.4 д,е		I00 шт. болтов	I4	I,4	22,89	320,46	32,04	22,89	320,46	32,04
	ИТОГО					359,94	35,99		363,02	36,29

3. ТЕХНИКО-ЭКОНОМИЧЕСКИЕ ПОКАЗАТЕЛИ

Показатели	Тип опоры У1	Тип опоры У2
Трудоемкость, чел.-дн.	48,3	48,7
Время работы механизмов, маш.-см.	4,4	4,4
Численность звена, чел.	I3	I3
Продолжительность, смен	4,4	4,4
Производительность за смену, опор	0,2	0,2

4. МАТЕРИАЛЬНО-ТЕХНИЧЕСКИЕ РЕСУРСЫ

4.I. Потребность в основных машинах, приспособлениях, оборудовании, инструменте и инвентаре (на одно звено)

Наименование	Тип	Марка ГОСТ	Кол. шт.	Примечание
Кран	тракторный	ТК-53	I	ℓстр.=II,5м
Шарнир	монтажный	чертеж 656.06.00.000	8	
Лестница	приставная	НФЗ-д [illegible] I68.00.00.000СБ	4	
Лестница	навесная	по типу черт. ОЭС 258 ВЛ-ППР л.33	6	Н=6÷I3 м
Домкрат	реечный	РД-5	2	Q=5 тс
Мостик	переходной	по типу черт. ОЭС 258 ВЛ-ППР л.34	3	
Ключ 24	гаечный односторонний	284I-80Е	I	
30	то же	284I-80Е	6	

Продолжение

Наименование	Тип	Марка ГОСТ	Кол. шт.	Примечание
Ключ 36	гаечный односторонний	2841-80Е	5	
Ключ 24	гаечный торцовый	2841-80Е	2	
30	то же	2841-80 Е	2	
Строп	двухветвевой	2СК-5 7000 25573-82	2	
Строп	четырехветвев.	4СК-5 7000 25573-82	2	
Канат	9,1-Г-1-Н-160	2688-80	1	ℓ 190 м
Звено	разъемное треугольное	РТ1-5 25573-82	4	
Захват крюковой	крюковой	К-1,6	12	
Канат	капроновый	10293-77	2	ф11,1; ℓ =20 м
Скоба	строительная		40	
Подкладка	деревянная	9463-72	32	ф200мм; ℓ =0,5м
Свайка	металлическая	2590-71	16	ф20мм; ℓ =1 м

В перечень не включен бригадный инвентарь, предусмотренный табелем средств малой механизации.

4.2. Потребность в эксплуатационных материалах.

Наименование	Норма на один час работы, кг	Количество, кг при типе опоры У1	У2
Дизельное топливо	6,2	223,2	225,0
Дизельная смазка	0,25	9,0	9,1

Инв. № подл. 2У392 | Подпись и дата | Взам. инв. №

Копировал Формат А4

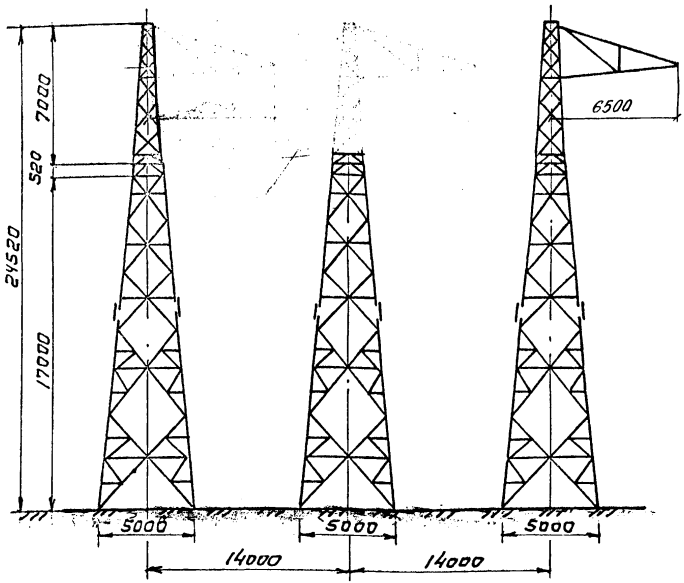

Техническая характеристика опор

Тип опор	У1	У2
Общий вес опоры, кг	14837,5	15914,9
Вес металла на опору, кг	14154,1	15230,0
Вес метизов, кг	683,4	684,9
Количество болтов, шт	2289	2289
Количество марок, шт	1044	1044

Рис. 6-1 Анкерно-угловая опора типа У1, У2

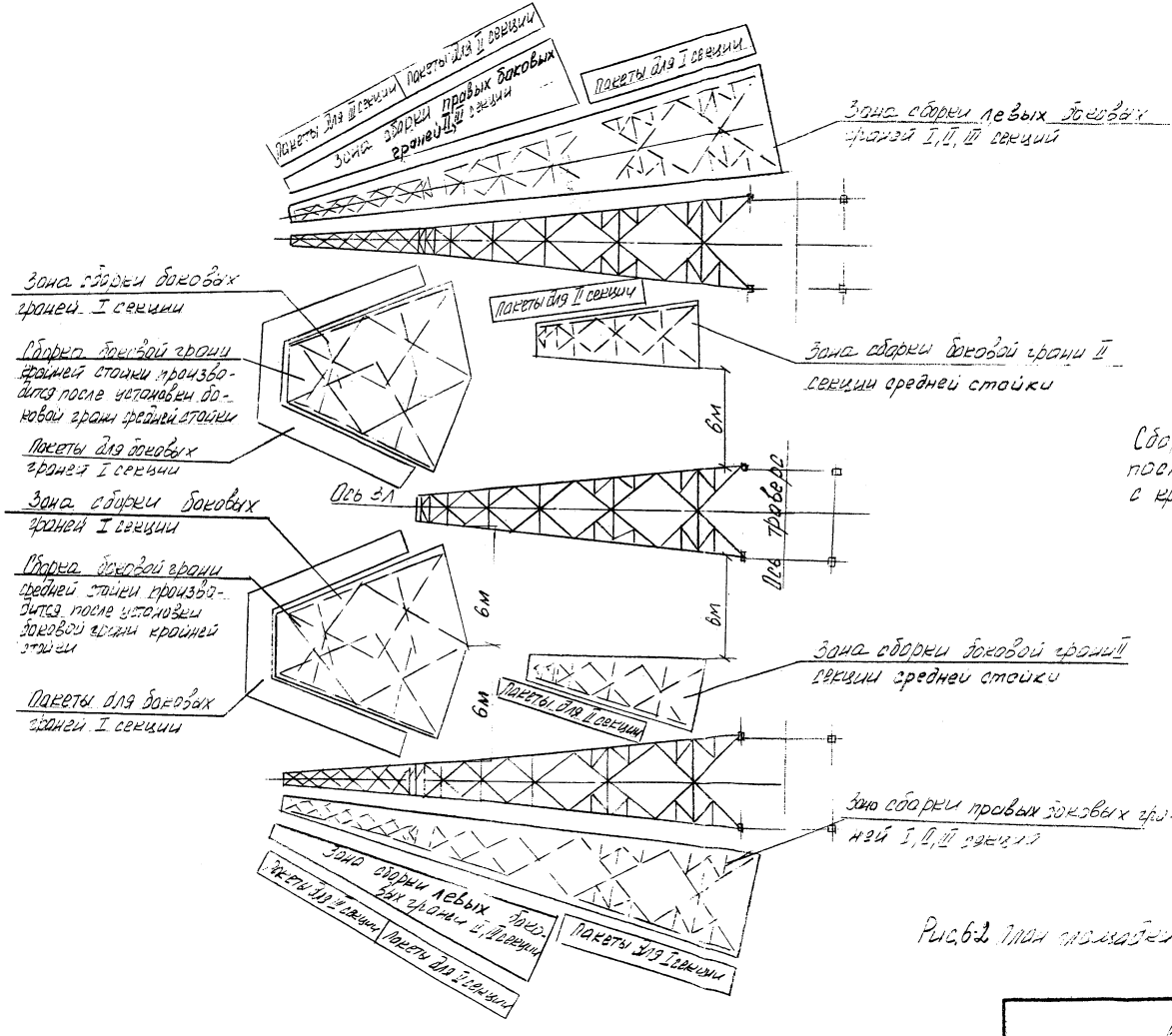

Сборку стоек опоры вести последовательно, начиная с крайней стойки

Рис.6.2 План площадки для сборки опор Y1, Y2

Инв. № подл.	Подпись и дата	Взам. инв. №
4392		

ВЛ-Т (К-2-3А)

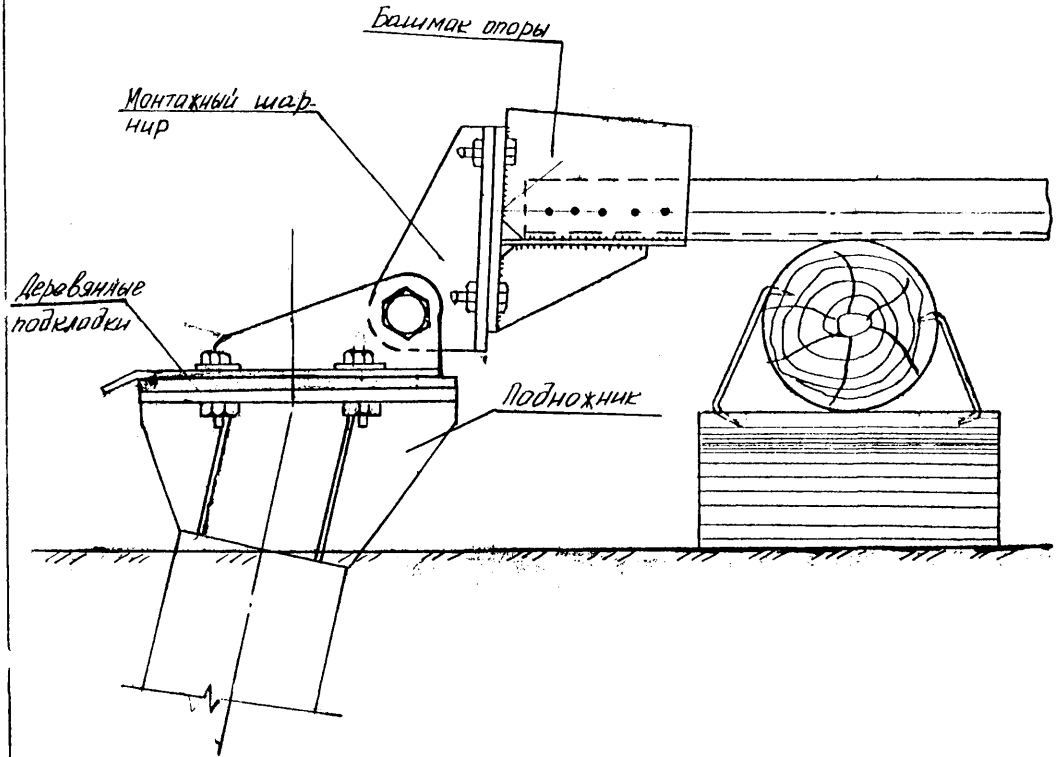

Рис. 6-3. Установка монтажного шарнира

Инв. № подл.	Подпись и дата	Взам. инв. №
24392		

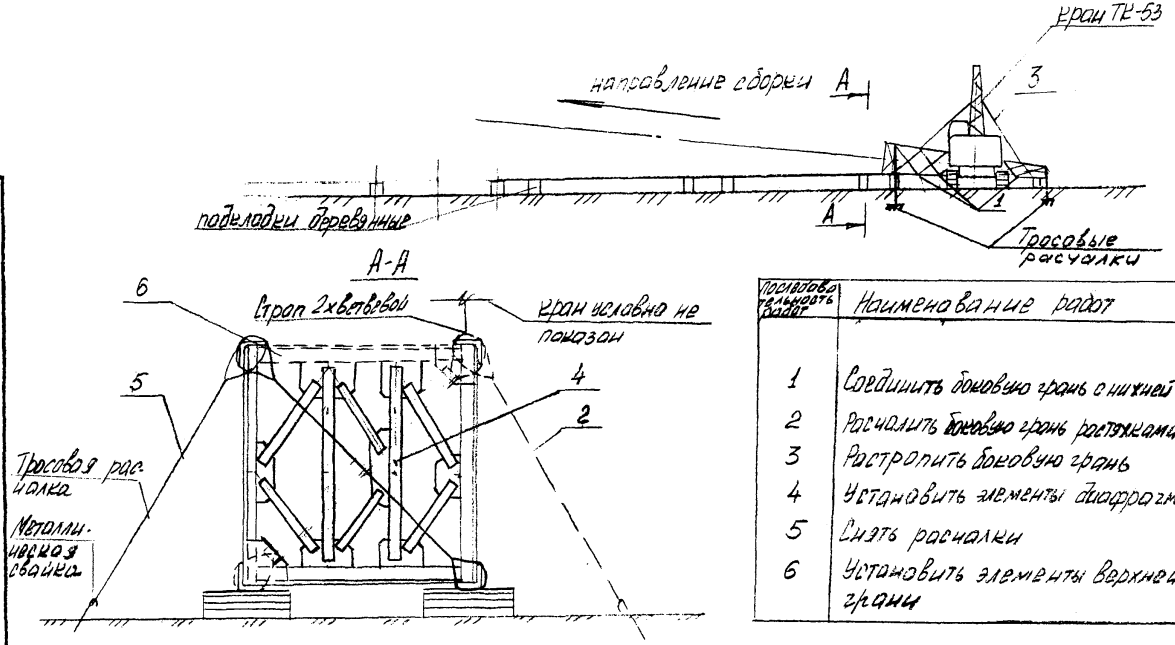

Последовательность работ	Наименование работ
1	Соединить боковую грань с нижней
2	Расчалить боковую грань растяжками
3	Растропить боковую грань
4	Установить элементы диафрагм
5	Снять расчалки
6	Установить элементы верхней грани

Рис. 6-4 Сборка III секции опоры У1, У2

ВЛ-Т (К-2-34)

Лист 78

Копировал

Формат 11

Ф4 ГОСТ 21.103-78

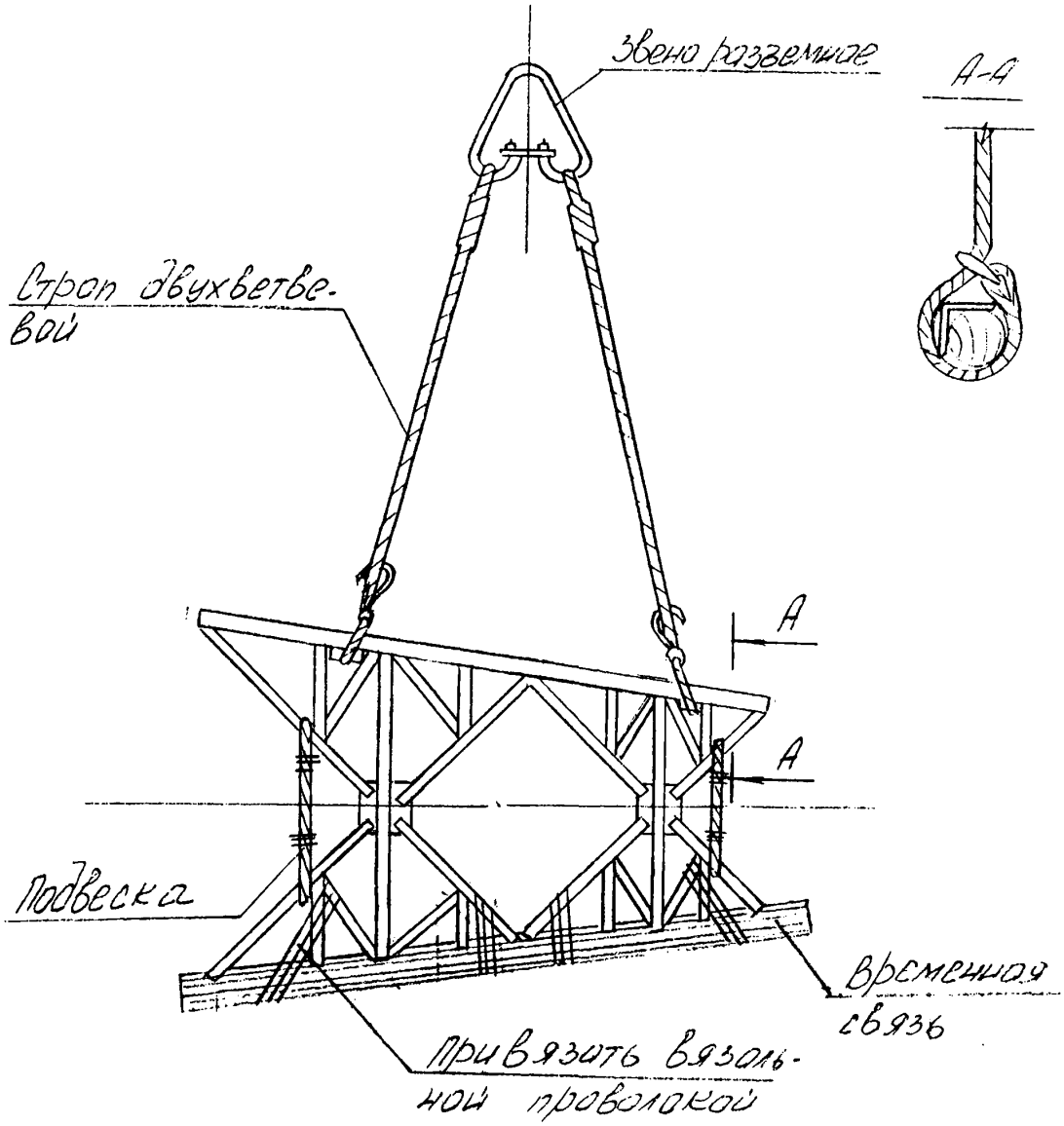

Рис. 6-5. Схема строповки боковой грани

Инв. № подл.	Подпись и дата	Взам. инв. №
24392		

ВЛ-Т(К-2-34)

М. ОЭС 2916-80 РГ-471 т 500 Копировал Формат 11

Инв. № подл.	Подпись и дата	Взам. инв. №
24392		

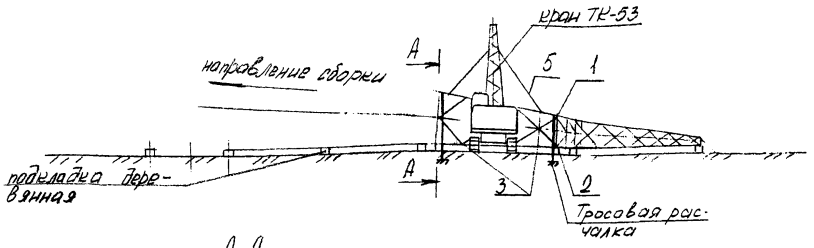

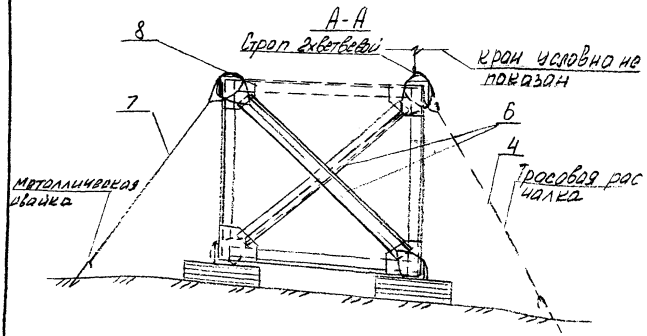

Последовательность работ	Наименование работ
1, 2	Состыковать боковые грани секции между собой
3	Соединить боковую грань с нижней
4	Расчалить боковую грань растяжками
5	Растропить боковую грань
6	Установить элементы диафрам
7	Снять расчалки
8	Установить элементы верхней грани

Рис. 6-6 Сборка II секции опоры У1, У2

ВЛ-Т (К-2-34)

Лист 80

Формат 11

Копировал

Ф4 ГОСТ 21.103-78

Инв. № подл.	Подпись и дата	Взам. инв. №
24392		

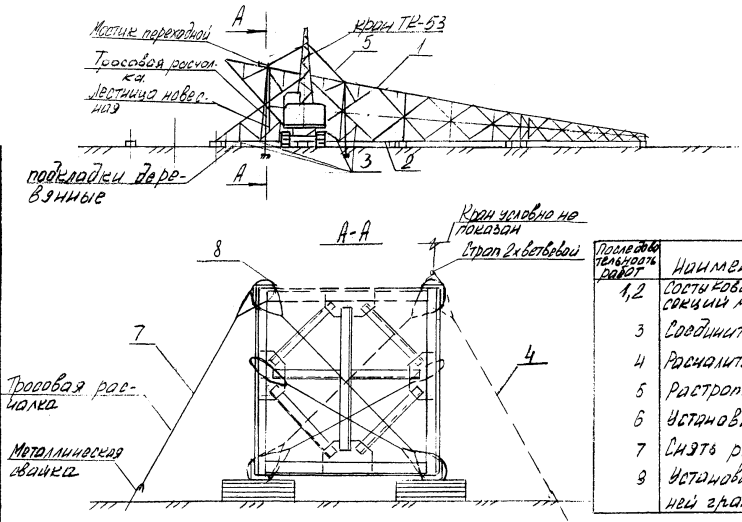

Последовательность работ	Наименование работ
1,2	Состыковать боковые грани секций между собой
3	Соединить боковую грань с нижней
4	Расчалить боковую грань ростяхками
5	Растропить боковую грань
6	Установить элементы диафрагм
7	Снять расчалки
8	Установить элементы верхней грани

Рис. 6-7. Сборка I секции опоры У1, У2

ВЛ-Т(К-2-34)

Лист 81

Ф4 Гост 21.103-78

Копировал

Формат 11

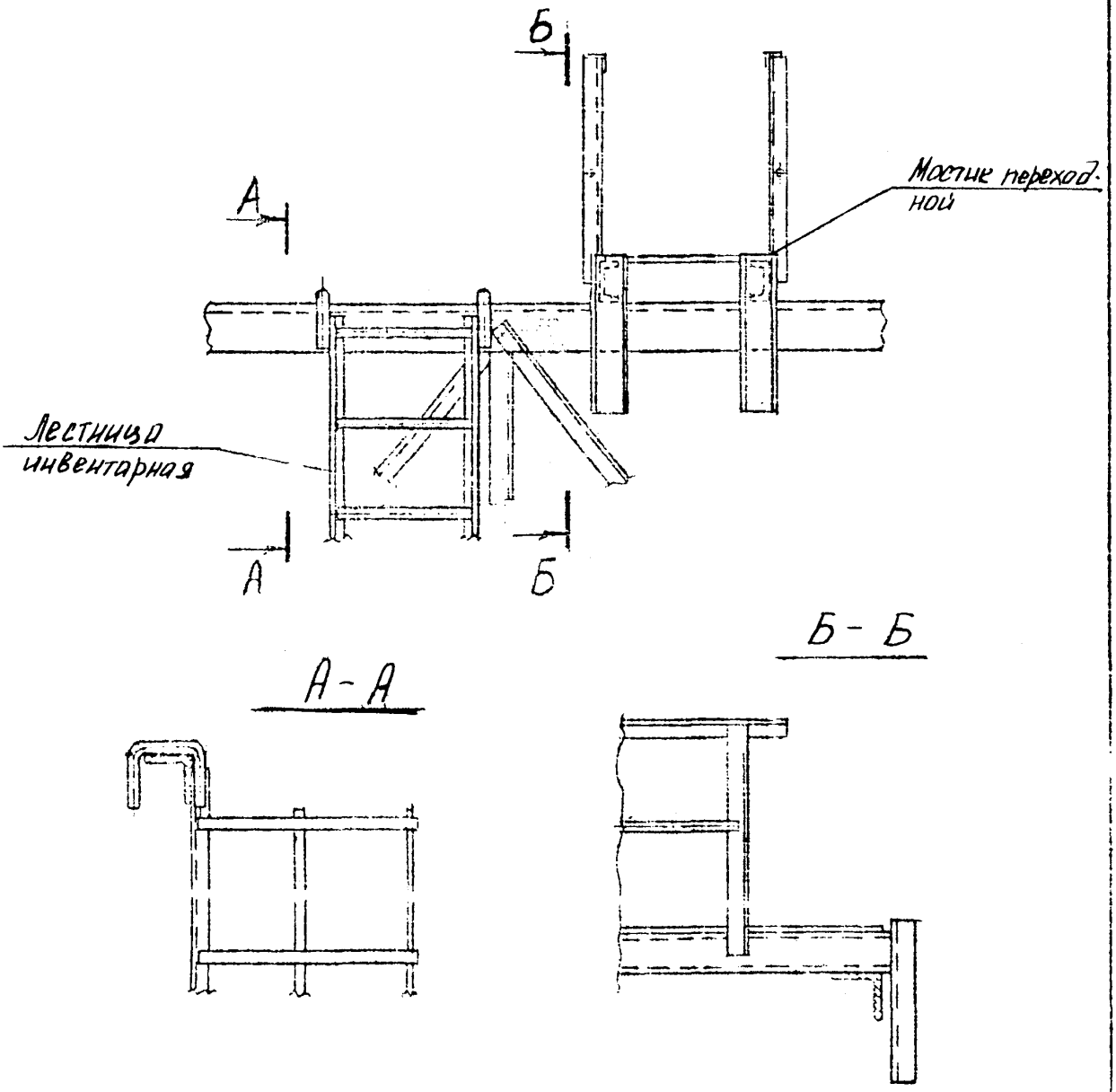

Рис. 6-8 Узел крепления лестницы и переходного мостика на опорах

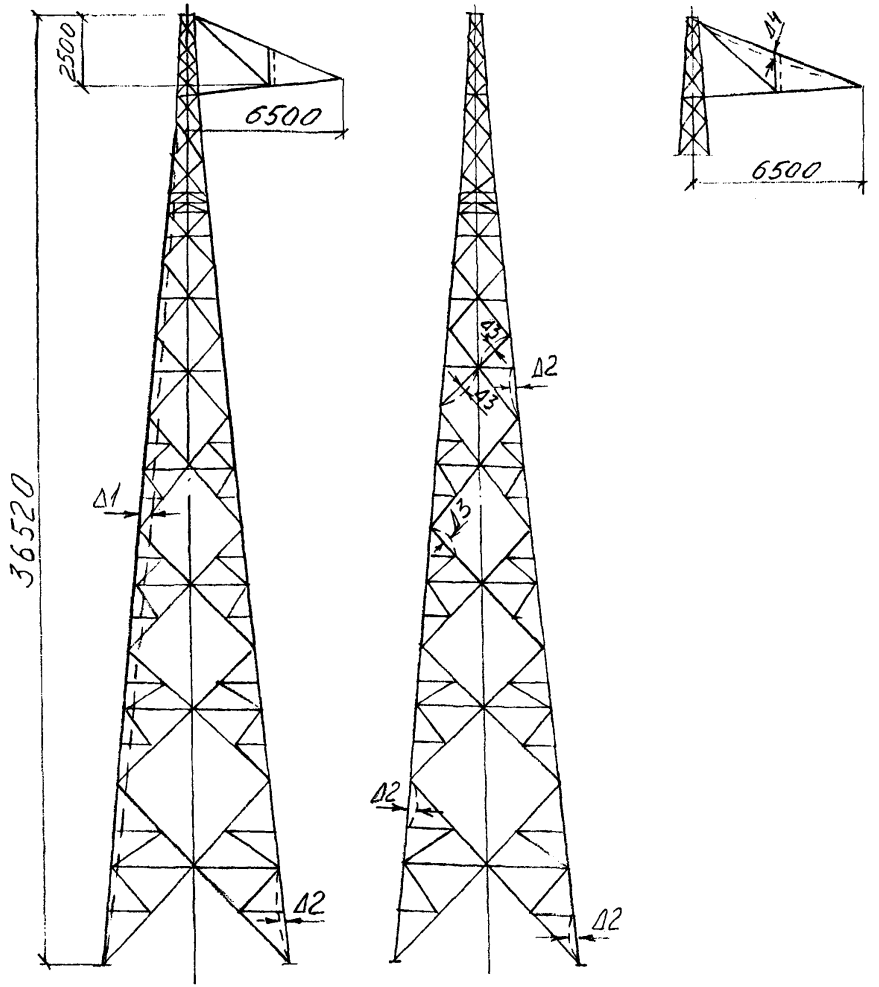

Δ	Показатели	Допускаемые отклонения
1	Стрела прогиба стойки опоры	1:750 высоты стойки
2	Прогиб панели в любой плоскости	1:750 длины панели
3	Прогиб элементов решетки в любой плоск.	1:750 длины элемента
4	Стрела прогиба траверсы	1:300 длины траверсы

Рис. 6-9 Допуски на сборку стойки анкерно-угловой опоры типа У2; У2+5; У2+12

gost.e-ecolog.ru