ТИПОВОЙ ПРОЕКТ
902-1-140.88

КАНАЛИЗАЦИОННАЯ НАСОСНАЯ СТАНЦИЯ ПРОИЗВОДИТЕЛЬНОСТЬЮ 13-150 М³/Ч. НАПОРОМ 8-60 М ПРИ ГЛУБИНЕ ЗАЛОЖЕНИЯ ПОДВОДЯЩЕГО КОЛЛЕКТОРА 7,0 М

(СБОРНО-МОНОЛИТНЫЙ ВАРИАНТ)

АЛЬБОМ 5

КЖ2 И ПОДЗЕМНАЯ ЧАСТЬ. ИЗДЕЛИЯ.

23285-02
ЦЕНА 1-60

gost.e-ecolog.ru

ЦЕНТРАЛЬНЫЙ ИНСТИТУТ ТИПОВОГО ПРОЕКТИРОВАНИЯ
ГОССТРОЯ СССР

Москва. А-445. Смольная ул. 22

Сдано в печать VI 1989 года

Заказ № 6595 Тираж 1000 экз.

ТИПОВОЙ ПРОЕКТ
902-1-140.88

КАНАЛИЗАЦИОННАЯ НАСОСНАЯ СТАНЦИЯ ПРОИЗВОДИТЕЛЬНОСТЬЮ 13-150 м³/ч, НАПОРОМ 8-60 м ПРИ ГЛУБИНЕ ЗАЛОЖЕНИЯ ПОДВОДЯЩЕГО КОЛЛЕКТОРА 7,0 м

(СБОРНО-МОНОЛИТНЫЙ ВАРИАНТ)

АЛЬБОМ 5

КЖ 2 и ПОДЗЕМНАЯ ЧАСТЬ. ИЗДЕЛИЯ.

РАЗРАБОТАН ПРОЕКТНЫМ ИНСТИТУТОМ
"ХАРЬКОВСКИЙ ВОДОКАНАЛПРОЕКТ"

ГЛАВНЫЙ ИНЖЕНЕР ИНСТИТУТА Г.А.БОНДАРЕНКО
ГЛАВНЫЙ ИНЖЕНЕР ПРОЕКТА В.С.ЛЯЛЮК

УТВЕРЖДЕН И ВВЕДЕН В ДЕЙСТВИЕ
ГЛАВНЫМ УПРАВЛЕНИЕМ ПРОЕКТИРОВАНИЯ ГОССТРОЯ СССР
ПРОТОКОЛ ОТ 19.07.88 N 46

© ЦИТП Госстроя СССР, 1988

Содержание альбома

Формат	Обозначение	Наименование	Стр.	Примечание
А3	902-1-Ю.88 КЖЕ И-ТТ	Технические требования	3	
А4	- ПС1	Панель стеновая ПС (ПС1 - ПС11)	4	
А4	- ММ1	Изделие соединительное ММ1	5	
А3	- ПС1СБ	Панель стеновая ПС (ПС1 - ПС11).		
		Сборочный чертеж	6-11	
А4	- ПГ1	Панель перегородочная ПГ (ПГ1-ПГ3)	12-15	
А3	- ММ2	Изделие соединительное ММ2	16	
А3	- ММ3	Изделие соединительное ММ3	16	
А4	- КР1	Каркас плоский КР1	17	
А4	- КР3	Каркас плоский КР2	17	
А3	- МН1	Изделие закладное МН1	18	
А3	- МН1СБ	Изделие закладное МН1.		
		Сборочный чертеж	19	

Привязан

Инв. №

Технические требования к изготовлению сборных железобетонных изделий.

1. Сборные железобетонные изделия запроектированы из тяжелого бетона при условии их изготовления в заводских условиях в инвентарных стальных формах. Изделия должны изготовляться в точном соответствии с рабочими чертежами, а также требованиями ГОСТ 13015.1-81 „Изделия железобетонные и бетонные. Общие технические требования."

2. Изделия армируются арматурными сетками и каркасами.

3. Фиксация закладных изделий осуществляется путем крепления их к опалубочной форме.

4. Для строповки изделий, при извлечении их из опалубочной формы и при транспортировке, предусмотрено применение строповочных петель.

5. Складирование изделий производится в штабелях, высота штабеля назначается из условия обеспечения требований техники безопасности согласно СНиП III-4-80„Техника безопасности в строительстве." Подкладки должны устанавливаться в местах расположения строповочных петель или отверстий для подъема.

6. Погрузку и транспортирование изделий следует производить в соответствии с рекомендациями „Временных указаний по перевозке унифицированных сборных железобетонных деталей и конструкций промышленного строительства автомобильным транспортом" (Стройиздат, 1966г).

В зависимости от условий привязки проставить обозначения, заключенные в прямоугольник [ ], (обозначение документации, тип стыка сборных панелей, отдельные размеры и отметки).

Технические требования к изготовлению арматурных и закладных изделий.

1. Плоские арматурные изделия следует изготавлять при помощи контактной точечной сварки по ГОСТ 14098-85.

2. Сварку сеток и каркасов производить во всех точках пересечения стержней.

3. Размеры сеток и каркасов даны по осям и торцам стержней.

4. Сварку закладных изделий производить в соответствии с ГОСТ 14098-85 „Соединения сварные арматуры и закладных изделий железобетонных конструкций". ГОСТ 5264-80.

5. Сварку тавровых соединений круглых стержней с листовым прокатом закладных изделий выполнять под слоем флюса.

6. Качество арматурных и закладных изделий должно удовлетворять требованиям ГОСТ 10922-75 и ГОСТ 23858-79.

7. Катет сварных швов принять по наименьшей толщине свариваемых элементов.

8. Материал прокатной стали закладных изделий принять марки ВСт3пс6-1 для сварных конструкций по ТУ 14-1-3023-80 и ВСт3кп2 по ГОСТ 535-79*.

Привязан

Инв. №

Нач. отд.	Шейко		
Н. контр.	Сокольская		
Гл. спец.	Власенко		
Рук. гр.	Тухтамышева		
Вед. инж.	Рягузова		
Инж.	Кот		07.88

ТП 902-1-140.88 - КЖИ-ТТ

Технические требования.

Стадия	Лист	Листов
Р	1	

Госстрой СССР Союзводоканалниипроект Харьковский Водоканалпроект

23285-02 4

Формат: А3

Формат	Зона	Поз.	Обозначение	Наименование	Кол. на испол. 902-1-140.88-КЖ2И-ПС1 –	01	02	03	04	05	06	07	08	09	Примечан.
				Документация											
А3			902-1-140.88-КЖ2И-ПС1СБ	Сборочный чертеж											
А3			-ВМС1	Ведомость расхода стали											
				Сборочные единицы											
				Панель стеновая											
		1	3.902.1-10.1	2ПС78-1	1	1	1	1	1	1	1	1	1	1	
				Изделия закладные											
		2	1.400-15.81.120-47	МН 112-6	2	6	6	4	4	12	8	4	2	2	
		3	1.400-15.81.140-23	МН 130-6		1.0 (0.7)	1.0 (0.7)	1.0 (0.7)			0.5 (0.35)	0.2 (0.05)		1.0 (0.7)	М
					ПС1	ПС2	ПС3	ПС4	ПС5	ПС6	ПС7	ПС8	ПС9	ПС10	

Обозначения в скобках даны для клиновидного стыка

Нач. отд.	Шейко		
Н. контр.	Сокольская		
Гл. спец.	Власенко		
Рук. гр.	Тахтамышев		
Вед. инж.	Я. Гузова		
Вед. инж.	Кот		07.88

Привязан

Инв. №

ТП 902-1-140.88-КЖ2И-ПС1

Панель стеновая ПС (ПС1 – ПС11)

Стадия	Лист	Листов
Р	1	3

Госстрой СССР Союзводоканалниипроект Харьковский Водоканалпроект

Формат А4

Инв. № подл. | Подп. и дата | Взам. инв. №

Формат	Зона	Поз.	Обозначение	Наименование	Кол. на испол. 902-1-140.88-КЖ2И-ПС1 –	01	02	03	04	05	06	07	08	09	Примечание
		4	1.400-15.81.130-23	МН 120-6		2	2	1	2	5	4			1	
		5	1.400-15.81.810-03	МН 804	3	3	3	3	3	3	3	3	3	3	
		6	1.400-15.81.520	МН 517		2.5 (2.15)	2.5 (2.15)	1.9 (1.5)	2.1 (1.7)				2.1 (1.7)	2.9 (1.5)	
		7	1.400-15.81.110-02	МН 101-6				1			6	1			
		8	1.400-15.81.330	МН 312-2		1	2								
		9	1.400-15.81.120-23	МН 108-6										8	
		10	3.902-1-10.2 00.22.00-01	МН6				11	11				11	11	
		11	1.400-15.81.180-29	МН 121-6									1		
		12	1.400-15.81.120-35	МН 110-6									2		
		13		ф14 AIII ГОСТ 5781-82*, ℓ=1600								16			
					ПС1	ПС2	ПС3	ПС4	ПС5	ПС6	ПС7	ПС8	ПС9	ПС10	

Обозначения в скобках даны для клиновидного стыка.

Привязан

Инв. №

Формат	Зона	Поз.	Обозначение	Наименование	Наиб. кол. 10	Примечание
				Документация		
А3			902-1-140.88-КЖ2И-ПС1 СБ	Сборочный чертеж		
А4			-ВМС1	Ведомость расхода стали		
				Сборочные единицы		
				Панель Стеновая		
		1	3.9021-10.1	2ПС78-1	1	
				Изделия закладные		
		2	1.400-15. В1. 120-47	МН 112-6	4	
		3	1.400-15. В1. 140-23	МН 130-6	1.0 (0.7)	м
		4	1.400-15. В1. 130-23	МН 120-6	2	
		5	1.400-15. В1. 810-03	МН 804	3	
		8	1.400-15. В1. 330	МН 312-2	1	
					ПС11	

Обозначения в скобках даны для клиновидного стыка.

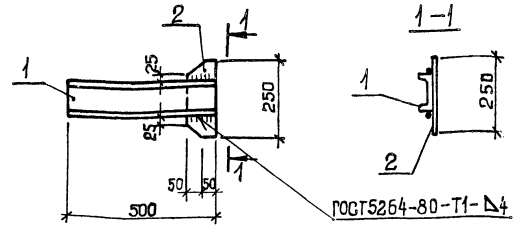

Формат	Зона	Поз.	Обозначение	Наименование	Кол.	Примечание
				Документация		
А3			902-1-140.88-КЖ2И-ТТ	Технические требования		
				Детали		
Б4		1	-МН1-001	Швеллер 10 ГОСТ 8240-72* / В Ст.3 кп2 ГОСТ 535-79* ℓ=500	1	4,3кг
Б4		2	-002	Полоса Б-6х100 ГОСТ 103-76* / В Ст.3 кп2 ГОСТ 535-79* ℓ=250	1	1,0кг

Привязан

Инв №

ТП902-1-140.88 -КЖ2И-ПС1

Лист 3

Взам. инв. №

Инв. №

Подп. и дата

Инв. № подл.

Нач. отд.	Шейко		
Н. контр.	Сокольская		
Гл. спец.	Власенко		
Рук. гр.	Тахтамышева		
Вед. инж.	Рягузова		
Инж.	Кот		07.88

ТП902-1-140.88 -КЖ2И-ММ1

Изделие соединительное ММ1

Стадия	Масса	Масштаб
Р	5,3	—

Лист | Листов 1

Госстрой СССР Союзводоканалпроект Харьковский Водоканалпроект

23285-02 6

Рис.3

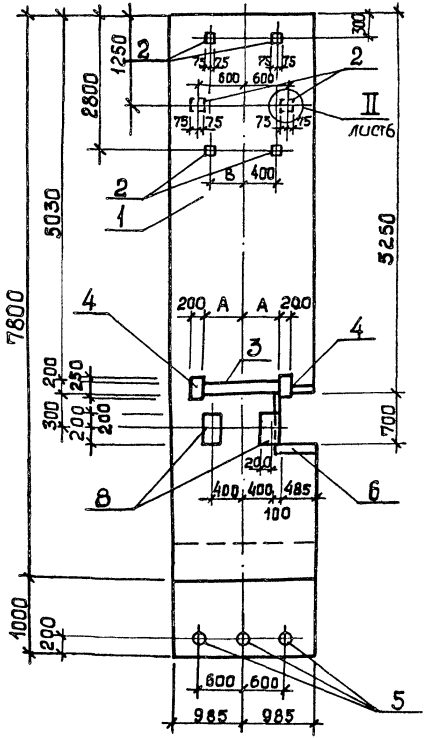

Рис.2

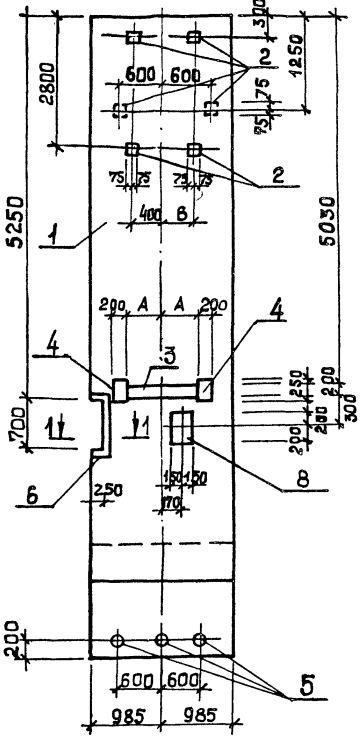

Рис.1

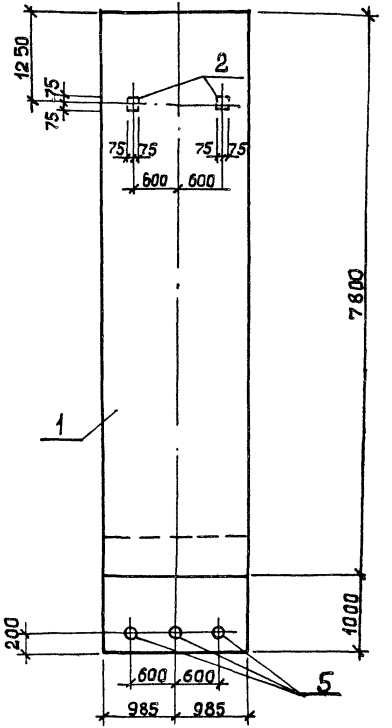

Привязан				
Инв. №				
Нач. отд.	Шейко			
Н. контр.	Сокольская			
Гл. спец.	Власенко			
Рук. гр.	Тахамышева			
Вед. инж.	Рязузова			
Инж.	Кот			07.86

ТП 902-1-140.88 -КЖ2И-ПС1 СБ

Панель стеновая ПС (ПС1 - ПС11). Сборочный чертеж

Стадия	Масса	Масштаб
Р		1:50
Лист 1	Листов 6	

Госстрой СССР Союзводоканалпроект Харьковский Водоканалпроект

23285-02 7

копир. Шевцова

Формат А3

Рис 4

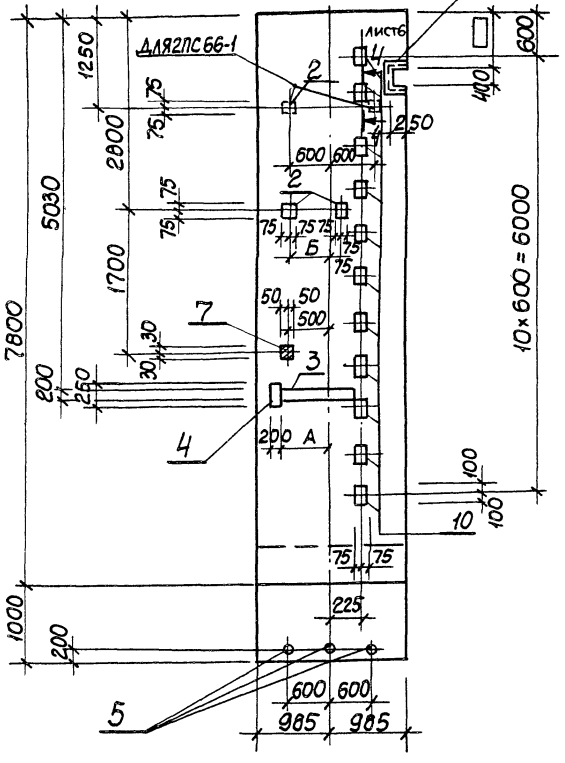

Рис. 5

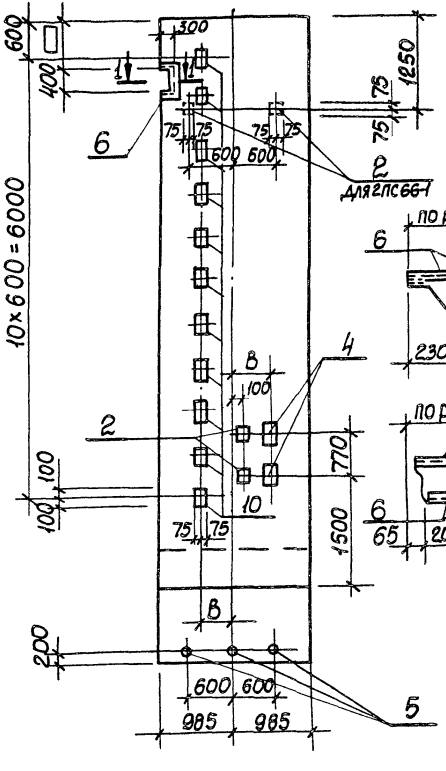

1-1



1-1

шпоночный стык

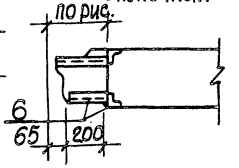

Заштрихованный закладной элемент поз. 7 приварить к арматуре сетки для создания непрерывного контура заземления.

Привязан		ТП902-1-140.88-КЖ2И-ПС1 СБ	Лист 2
Инв. №			

23285-02 8

Формат А3

Рис.6

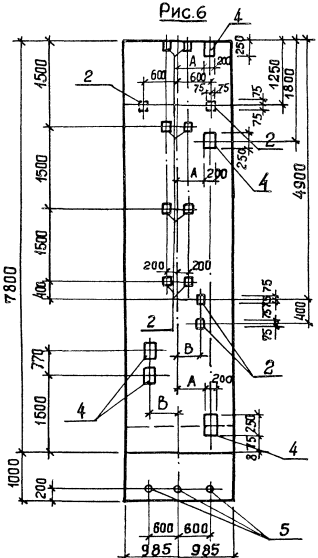

Рис.7

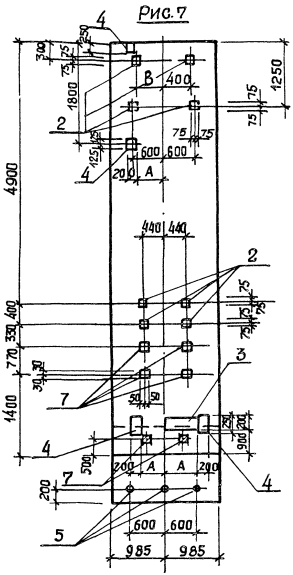

Рис.8

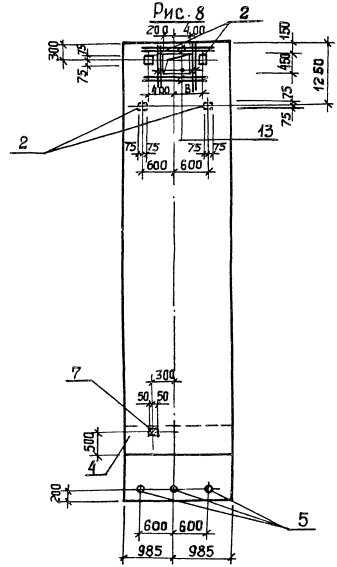

Заштрихованные закладные изделия поз 7 приварить к арматуре сетки для создания непрерывного контура заземления.

Привязан			
Инв №			

ТП902-1-140.88-КЖ2И-ПС1СБ

Лист 3

23285-02 9

Формат А3

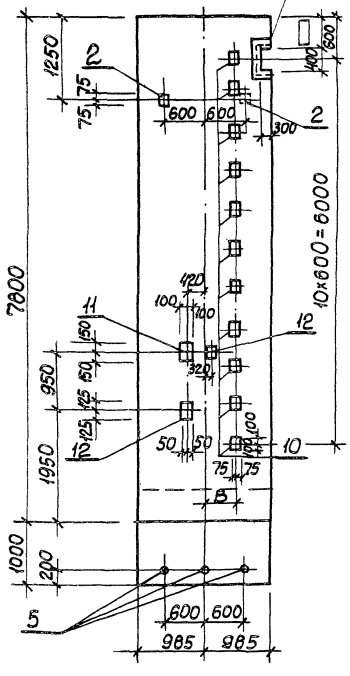

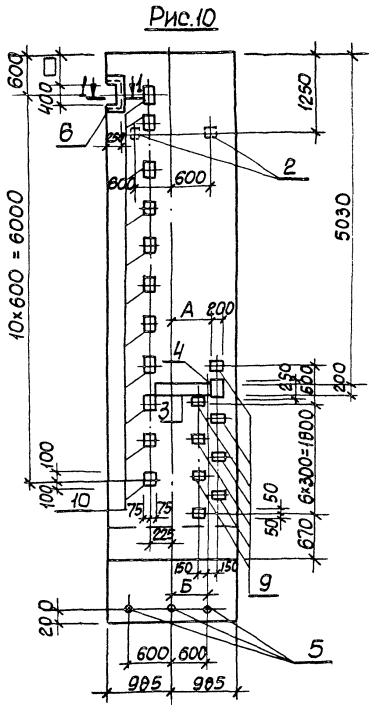

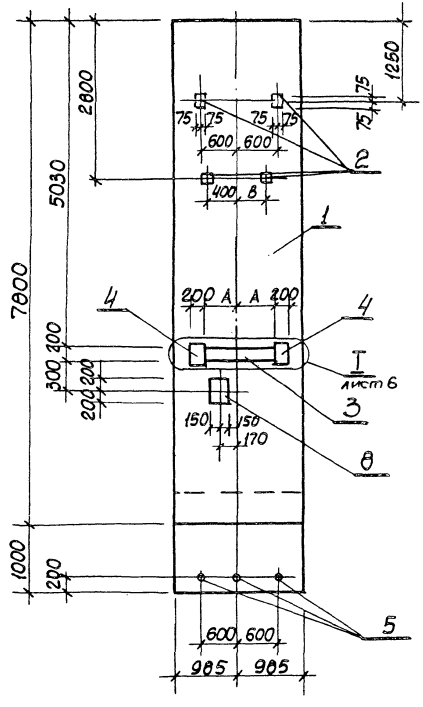

Привязан			
Инв. №			

ТП902-1-140.88-КЖ2И-ПС1СБ

Лист 4

23285-02 10

Формат А3

Ведомость расхода стали на дополнительные закладные изделия, кг

Марка элемента	Изделия закладные: Арматура класса А-III ГОСТ 5781-82*							Прокат марки Вст3кп2. Вст3пс6-1 ГОСТ 103-76*, ГОСТ 82-70*										Общий расход
	ф8	ф10	ф12	ф16			Итого	6х60	8х40	8х100	8х150	8х200	8х300	10х40	12х50	12х150	5,900-2 Сальник АУ=50	Итого
ПС1			1,2				1,2				2,8			1,6				4,4
ПС2	2,8 (2,3)		7,4 (7,1)	2,3			12,5 (11,7)				8,4	17,5 (15,0)	7,5	8,8 (8,4)				42,3 (39,3)
ПС3	2,8 (2,6)		17,1 (17,0)	4,6			25,1 (24,2)				9,8	31,4 (26,1)	15,0	21,0 (20,2)				77,2 (71,1)
ПС4	2,8 (3,2)		2,6 (3,3)	10,6			19,6 (19,7)	0,3	0,2		5,6	17,5 (15,0)		2,8 (3,4)	5,0	31,0		65,4 (61,5)
ПС5	3,4 (2,8)		5,6	10,6			19,6 (19,0)				5,6	6,2		4,8	5,0	31,0		52,6
ПС6			18,6				18,6				14,0	15,5		12,1				41,6
ПС7	1,0		9,15 (8,93)				10,2 (9,9)	3,0	2,0		11,2	21,9 (23,9)		12,2 (11,9)				53,3 (54,1)
ПС8	0,1		2,5 (2,48)				2,8 (2,6)	0,3	0,2		5,6	2,5 (0,6)		3,6 (3,3)				12,2 (10,0)
ПС9	3,4 (2,8)	0,3	2,8	10,6			17,1 (16,5)			1,6	4,2	4,2		2,4	5,0	31,0		48,4
ПС10	3,2 (2,8)		8,6 (8,3)	10,6			22,4 (21,7)			10,4	4,2	14,4 (12,9)		11,4 (11,0)	5,0	31,0		76,4 (74,3)
ПС11			2,5 (2,5)	2,3			4,8 (7,8)				4,2	17,5 (15,0)	7,5	6,4 (6,0)			4,0	39,6 (36,7)

Марка элемента	Общий расход	ГОСТ 10704-76* 40х4	Итого	ГОСТ 8509-72* 43х5	Итого
ПС1	6,5	0,9	0,9		
ПС2	66,6 (61,0)	0,9	0,9	11,0 (9,1)	11,0 (9,1)
ПС3	114,2 (106,5)	0,9	0,9	11,0 (10,3)	11,0 (10,3)
ПС4	93,9 (87,3)	0,9	0,9	8,2 (6,2)	8,2 (6,2)
ПС5	86,2 (79,2)	0,9	0,9	8,2 (6,7)	8,2 (6,7)
ПС6	61,1	0,9	0,9		
ПС7	64,4 (61,9)	0,9	0,9		
ПС8	15,9 (13,1)	0,9	0,9		
ПС9	75,5 (72,5)	0,9	0,9	9,1 (6,7)	9,1 (6,7)
ПС10	107,9 (103,3)	0,9	0,9	8,2 (6,2)	8,2 (6,2)
ПС11	48,4 (45,2)	0,9	0,9		

Обозначение	Наименование	Марка	А	Б	В	Г	Рис
902-1-140.88 КЖ2-И-ПС1	2ПС78-1 □-1	ПС1					1
-01	□-2	ПС2	500 (350)		600 (480)		2
-02	□-3	ПС3	500 (350)		600 (480)		3
-03	□-4	ПС4	500 (350)	300 (480)			4
-04	□-5	ПС5			600 (480)		5
-05	□-6	ПС6	300 (350)		600 (480)		6
-06	□-7	ПС7	500 (350)		600 (480)		7
-07	□-8	ПС8			600 (480)	200 (150)	8
-08	□-9	ПС9			600 (480)		9
-09	□-10	ПС10	500 (350)	450 (300)	600 (480)		10
-10	□-11	ПС11	500 (350)				11

Обозначения в скобках даны для клиновидного стыка.

Привязан

Инв. №

ТП902-1-140.88-КЖ2И-ПС1 СБ

Лист 5

23285-02 ТТ

Формат А3

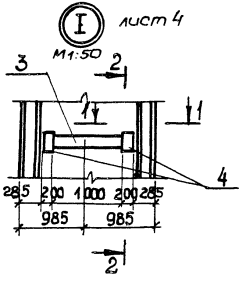

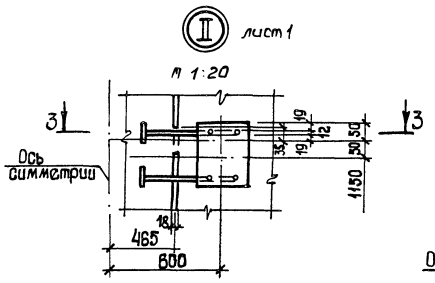

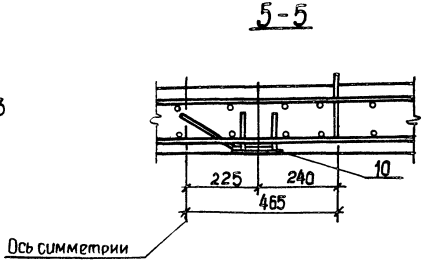

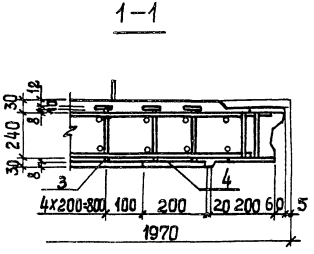

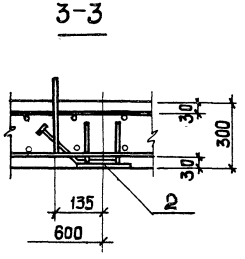

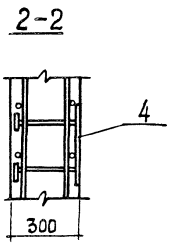

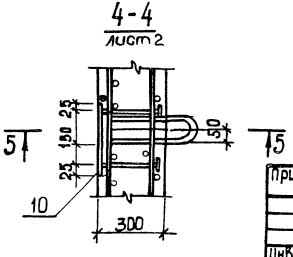

Привязан				
Инв. №				

ТП 902-1-140.88 КЖ2И-ПС1 СБ

Лист 6

23285-02 12

Формат А3

Формат	Зона	Поз.	Обозначение	Наименование	Кол. на изд. —	01	02	Примечание
				Сборочные единицы				
				Панель перегородочная				
		1	3.902.1-10.2	ПГ78.20-У2	1			
			3.902.1-10.2	ПГ78.20-У2 -1			1	
			3.902.1-10.2	ПГ78.20-У4		1		
				Изделия закладные				
		2	3.902.1-10.2 00.22	МН5	22		21	Шпоночный стык
			3.902.1-10.2.00.22-01	МН6	22		21	клиновой стык
		3	1.400-15.81.140-23	МН 130-6	1,0	1,0	1,0	
		4	1.400-15.81.130-23	МН 120-6	1	2	4	
		5	1.400-15.81.330	МН 312-2	1	2	2	
		6	1.400-15.81.120-47	МН 112-6	5		4	
		7	1.400-15.81.130-29	МН 121-6	2		1	
		8	1.400-15.81.110-02	МН 101-6			3	
				Сальники				
		9	5.900-2	Ду50, ℓ=200	1	1		
		10	5.900-2	Ду150, ℓ=200	1	2		
		11		Тр Ду50×3,5 ГОСТ 3262-75* ℓ=160	1			0,78 кг
					ПГ1	ПГ2	ПГ3	

Ведомость расхода стали на дополнительные закладные изделия, кг (начало)

Марка элемента	Изделия закладные: Арматура класса А-III ГОСТ 5781-82* ф8	ф10	ф12	ф16	Итого	Прокат марки Вст.3сп5-1, Вст.3кп2 ГОСТ 82-70*, ГОСТ 103-76* -8×150	-8×200	-8×300	-10×40
ПГ1	2,2	0,3	5,8	23,4	31,7	7,0	17,1	7,5	6,7
ПГ2		0,6	5,2	4,6	10,4		27,5	15,0	4,9
ПГ3	2,5	0,6	19,5	25,7	46,0	5,6	33,7	17,5	9,1

(продолжение)

Изделия закладные: Прокат марки: В Ст3пс 5-1, В Ст.3 кп2 ГОСТ 82-70* -12×50	-12×150	Итого	Серия 5.900-2: Сальники Ду50	Сальники Ду150	Итого	Общий расход
9,9	62,1	110,3	12,0	12,0	24,0	166,0
		47,4	4,0	24,0	28,0	85,8
9,9	62,1	127,9				170,3

Привязан

Инв. №

Нач. отд.	Шейко	
Н. контр.	Сокольская	
Гл. спец.	Власенко	
Рук. гр.	Пахтынцева	
Вед. инж.	Ригузова	
Инж.	Кот	

ТП 902-1-140.88 – КЖ2И-ПГ1

Панель перегородочная ПГ (ПГ1 – ПГ3)

Стадия	Масса	Масштаб
Р	—	—

Лист 1 Листов 4

Госстрой СССР Союзгорсоцкалинпроект Ленинградский Водоканалпроект

23285-02 13

Копир. Кулешова

Формат А4

Рис. 1

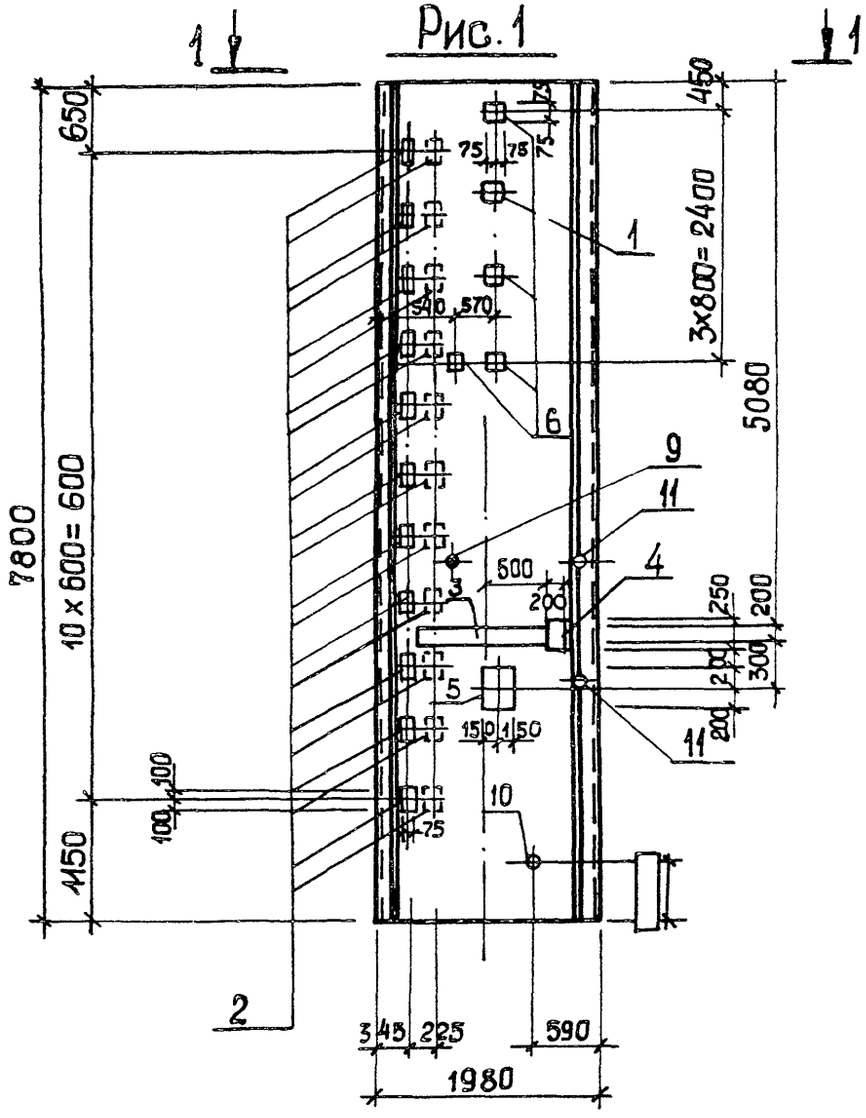

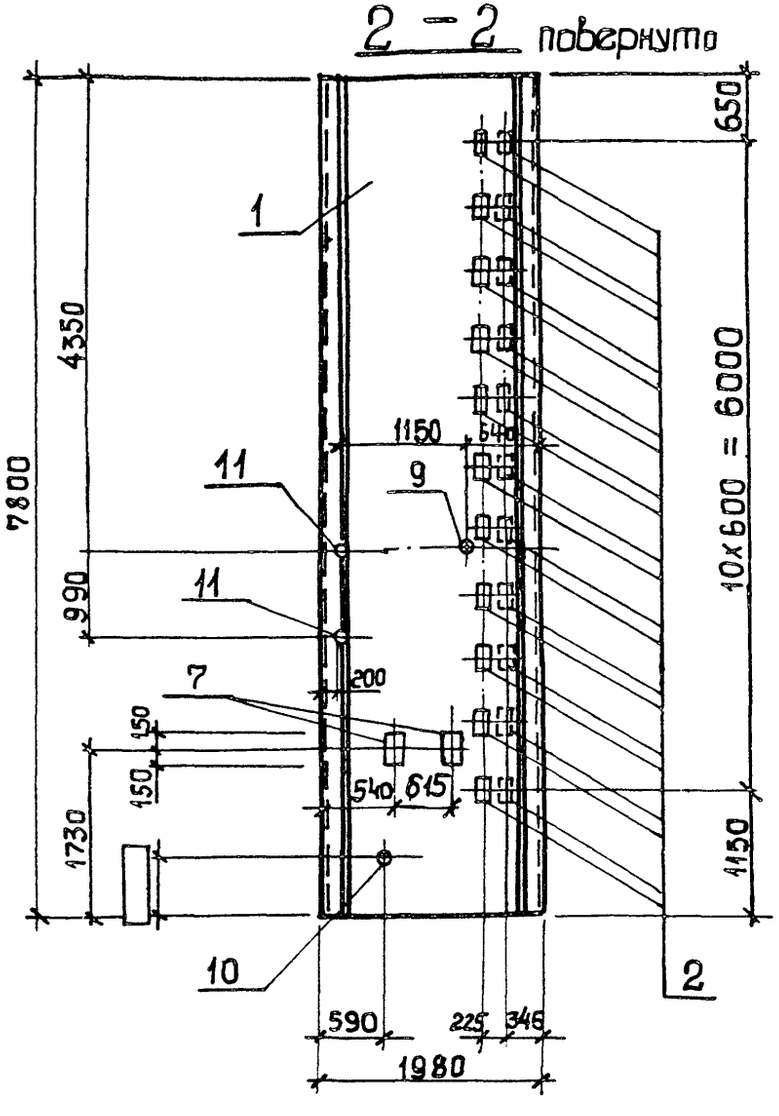

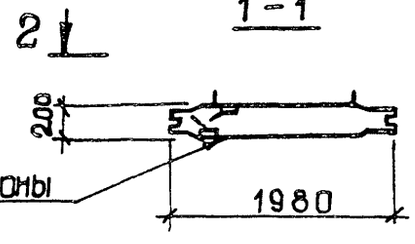

Привязан			
Инв. №			

ТП902-1-140.88 -КЖ2И-ПГ1

Лист 2

23285-02 14

Копир: Шевцова

Формата 4

Рис 2

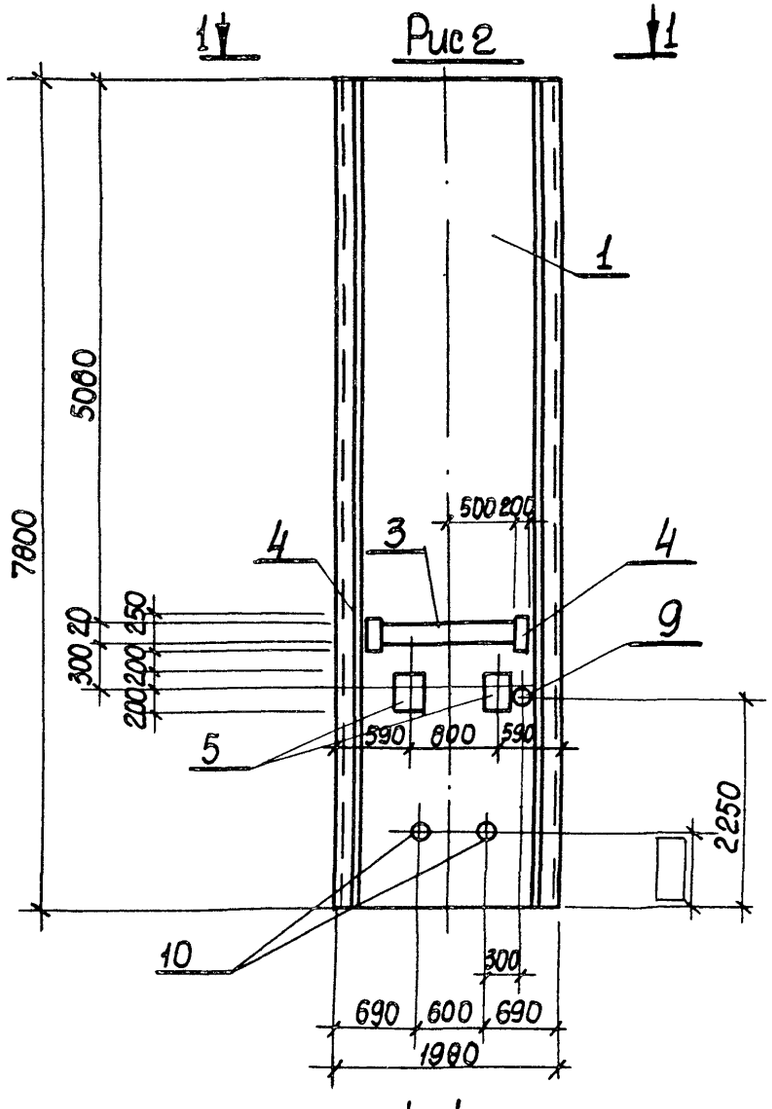

1-1

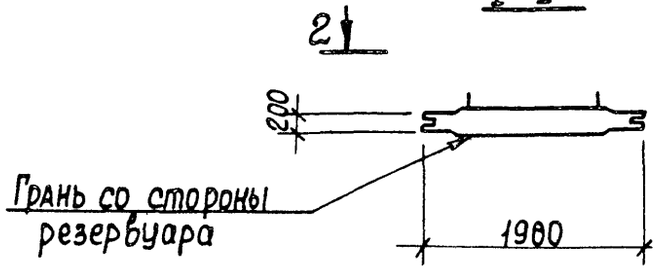

2-2, повернуто

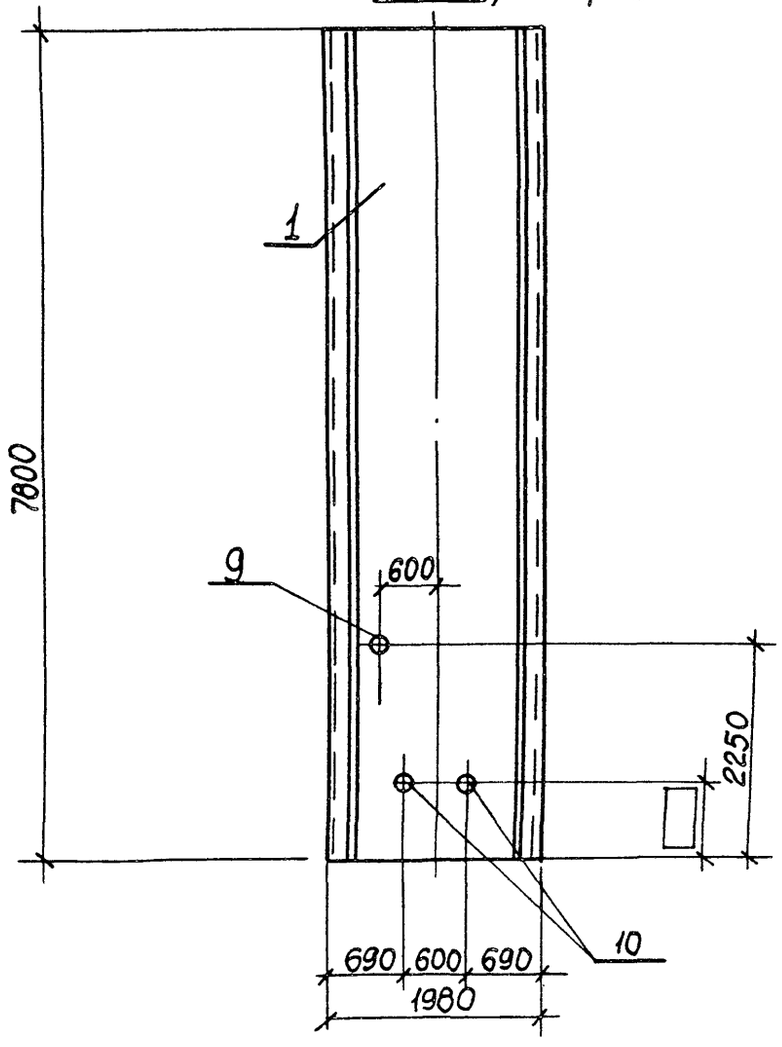

Привязан				ТП902-1-140.88-КЖ2И-ПГ1	Лист 3
Инв.№					

23285-02 15

Формат А3

Рис. 3

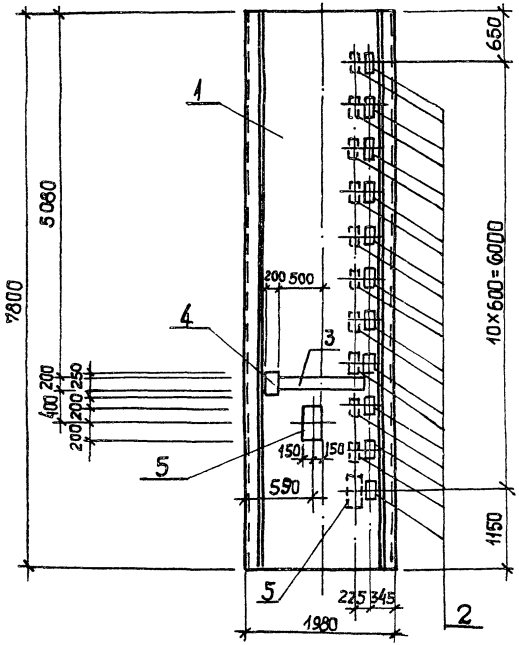

1 - 1

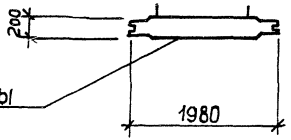

2 - 2, повернуто

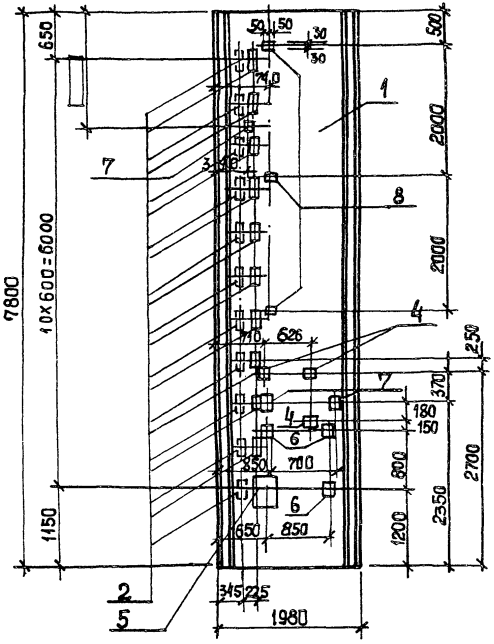

Обозначение	Наименование	Марка	Рис
900-1-140.88-Кжги-ПГ1	ПГ78.20-У2 ▭-А	ПГ1	1
-01	ПГ78.20-У4 ▭-А	ПГ2	2
-02	ПГ66.20-У2 ▭-1-А	ПГ3	3

Привязан

Инв. №

ТП 902-1-140.88-КЖГИ-ПГ1

Лист 4

23285-02 16

Копировал: Шевцова

Формат А3

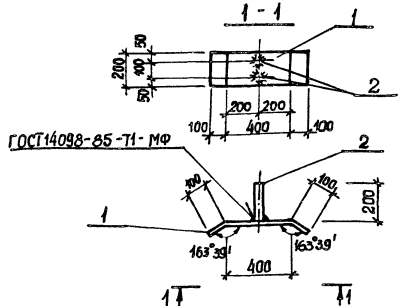

Формат	Зона	Поз.	Обозначение	Наименование	Кол.	Примечание
				Документация		
А3			902-1-140.88 -КЖ2И-ТТ	Технические требования		
				Детали		
Б4		1		Полоса Б-2 8х200 ГОСТ 103-76* / Ст3кп2 ГОСТ 535-79* L=600	1	7,5 кг
Б4		2		Ф12АIII ГОСТ 5781-82*; L=200	2	0,18 кг

Привязан

Инв. №

Нач. отд.	Шейко		
Н. контр.	Сокольская		
Гл. спец.	Власенко		
Рук. гр.	Тахтамышева		
Вед. инж.	Рягузова		
Вед. инж.	Кот		07.88

ТП902-1-140.88-КЖ2И-ММ2

Изделие соединительное ММ2

Стадия	Масса	Масштаб
Р	7,86	-
Лист	Листов 1	

Госстрой СССР
Союзводоканалниипроект
Харьковский
Водоканалпроект

Формат А4

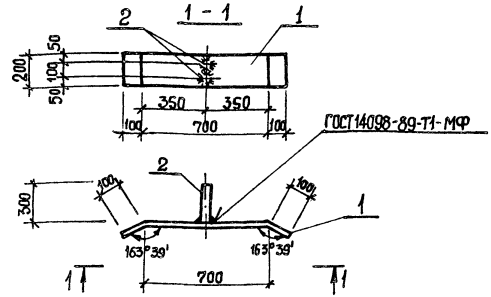

Формат	Зона	Поз.	Обозначение	Наименование	Кол.	Примечание
				Документация		
А3			902-1-140.88 -КЖ2И-ТТ	Технические требования		
				Детали		
Б4		1		Полоса Б-2 8х200 ГОСТ 103-76* / Ст3кп2 ГОСТ 535-79* L=900	1	11,3кг
Б4		2		Ф12АIII ГОСТ 5781-82*; L=300	2	0,27кг

Привязан

Инв. №

Взам. инв. №

Подп. и дата

Инв. № подл.

Нач. отд.	Шейко		
Н. контр.	Сокольская		
Гл. спец.	Власенко		
Рук. гр.	Тахтамышева		
Вед. инж.	Рягузова		
Вед. инж.	Кот		07.88

ТП902-1-140.88-КЖ2И-ММ3

Изделие соединительное ММ3

Стадия	Масса	Масштаб
Р	11,84	-
Лист	Листов 1	

Госстрой СССР
Союзводоканалниипроект
Харьковский
Водоканалпроект

Формат А4

Альбом 3

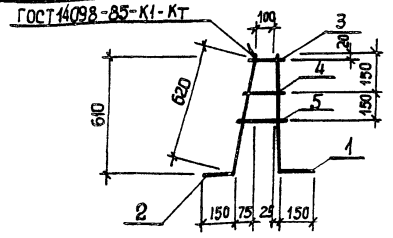

Формат	Зона	Поз.	Обозначение	Наименование	Кол.	Примечание
				Документация		
А3			902-1-140.88-КЖ2И-ТТ	Технические требования		
				Детали		
ВЧ		1	-КР1-001	Ф16АIII ГОСТ5781-82* ℓ=760	1	1,20кг
ВЧ		2	-002	Ф10АI ГОСТ5781-82* ℓ=770	1	0,48кг
ВЧ		3	-01	ℓ=150	1	0,09кг
ВЧ		4	-02	ℓ=170	1	0,10кг
ВЧ		5	-03	ℓ=200	1	1,12кг

Привязан

Инв. №

Нач.отд.	Шейко		
Н.контр.	Сокольская		
Гл.спец.	Власенко		
Рук.гр.	Тахтамышева		
Вед.инж.	Рягузова		
Вед.инж.	Кот		07.88

ТП902-1-140.88-КЖ2И-КР1

Каркас плоский КР1

Стадия	Масса	Масштаб
Р	2,0	—

Лист | Листов 1

Госстрой СССР Союзводоканалниипроект Ярьковский Водоканалпроект

Формат А4

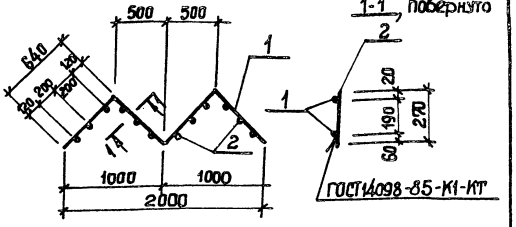

Формат	Зона	Поз.	Обозначение	Наименование	Кол.	Примечание
				Документация		
А3			902-1-140.88-КЖ2И-ТТ	Технические требования		
				Детали		
ВЧ		1	-КР2-001	Ф10АI ГОСТ5781-82* ℓ=2560	2	1,58кг
ВЧ		2	-002	Ф12АIII ГОСТ5781-82* ℓ=270	12	0,24кг

Привязан

Инв.№ подл. | Подп. и дата | Взам.инв.№

Инв.№

Нач.отд.	Шейко		
Н.контр.	Сокольская		
Гл.спец.	Власенко		
Рук.гр.	Тахтамышева		
Вед.инж.	Рягузова		
Вед.инж.	Кот		07.88

ТП902-1-140.88-КЖ2И-КР2

Каркас плоский КР2

Стадия	Масса	Масштаб
Р	6,04	—

Лист | Листов 1

Госстрой СССР Союзводоканалниипроект Ярьковский Водоканалпроект

23285-02 18

Формат А4

Формат	Зона	Поз.	Обозначение	Наименование	Кол.	Примечание
				Документация		
А3			902-1-140.88-КЖ2И-ТТ	Технические требования		
А3			-МН 1СБ	Сборочный чертеж		
						Масса, кг
				Детали		
Бч		1	-МН1-001	Полоса Б16х630 ГОСТ 82-70* Вст.3пс Б-1 ТУ14-130-738		
				ℓ=630	1	49,8
Бч		2	-002	Полоса Б10х630 ГОСТ 82-70* Вст.3пс Б-1 ТУ14-1-3023-80		
				ℓ=630	1	31,2
Бч		3	-003	Полоса Б10х320 ГОСТ 82-70* Вст.3пс Б-1 ТУ14-1-3023-80		
				ℓ=320	2	8,0
Бч		4	-004	Полоса Б6х850 ГОСТ 82-70* Вст.3пс Б-1 ТУ14-1-3023-80		
				ℓ=850	1	34,0
Бч		5	-005	Полоса Б16х850 ГОСТ 82-70* Вст.3пс Б-1 ТУ14-1-3023-80		
				ℓ=850	1	90,8
Бч		7	-006	Труба 820х5х5000 ГОСТ 10704-76* / Вст.3кп2 ГОСТ 10705-80	1	50,2
Бч		8	-007	Болт М16х60.50 ГОСТ 7798-70*	20	0,13
Бч		9	-009	Труба 426х10х390 ГОСТ 10704-76* / В Ст.3кп2 ГОСТ 10705-80	1	40,0
Бч		6	-010-01	Полоса Б10х630 ГОСТ 82-70* В Ст.3пс Б-1 ТУ14-1-3023-80		
				ℓ=630	1	31,2

Привязан

Инв. №

Нач. отд.	Шейко		
Н. контр.	Сокальская		
Гл. спец.	Власенко		
Рук. гр.	Тахтамышев		
Вед. инж.	Рягузова		
Вед. инж.	Кот		07.88

ТП902-1-140.88-КЖ2И-МН1

Изделие закладное МН1

Стадия	Лист	Листов
Р	1	2

Госстрой СССР Союзводоканалниипроект Харьковский Водоканалпроект

Привязан

Инв. №

ТП902-1-140.88-КЖ2И-МН1 Лист 2

23285-02 19

Формат А4

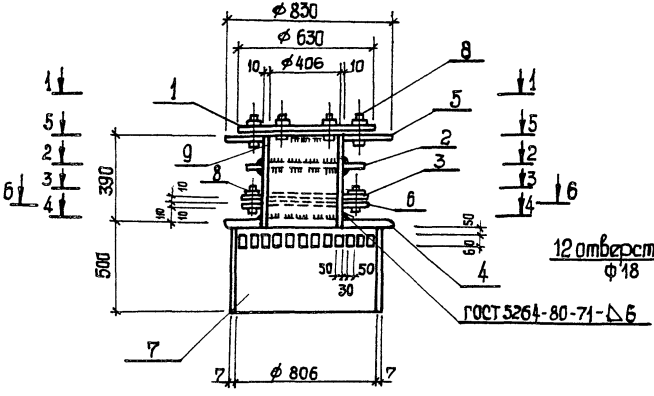

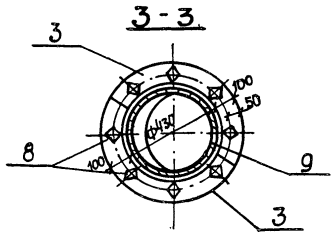

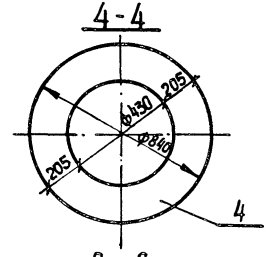

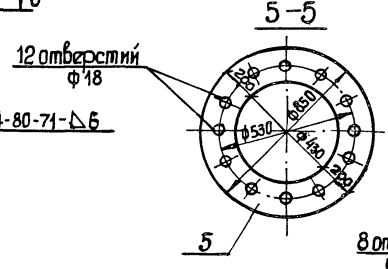

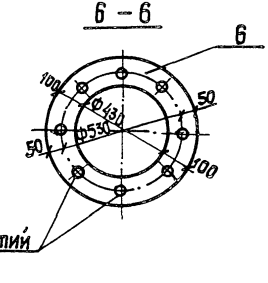

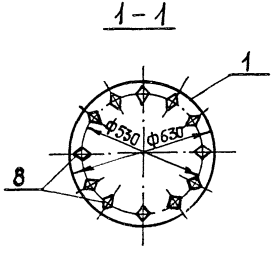

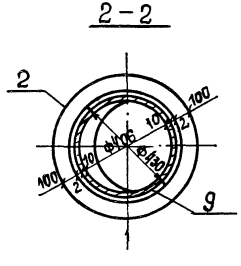

Привязан				ТП902-1-140.88-КЖ2И-МН1 СБ	
				Изделие закладное МН 1. Сборочный чертеж	Стадия: Р; Масса: 345,8; Масштаб: 1:20
					Лист; Листов 1
					Госстрой СССР Союзводоканалниипроект Харьковский Водоканалпроект
Инв. №					
	Нач.отд.	Шейко			
	Н.контр.	Сокольская			
	Гл.спец.	Власенко			
	Рук.гр.	Тахтамышев			
	Вед.инж.	Рягузова			
	инж.	Кат		07.88	

23285-02 (20)

Формат А3

gost.e-ecolog.ru