Государственный Комитет Совета Министров СССР
по делам строительства

ГЛАВСТРОЙПРОЕКТ

Государственный Ордена Трудового Красного Знамени
проектный институт

ПРОМСТРОЙПРОЕКТ

СЕРИЯ Г-903

ТИПОВЫЕ ДЕТАЛИ ЗДАНИЙ

РАЗДЕЛ IV

ЛЕСТНИЦЫ СТАЛЬНЫЕ

ВЫПУСК 42

ЛЕСТНИЦЫ ПОЖАРНЫЕ

МОСКВА 1969.

gost.e-ecolog.ru

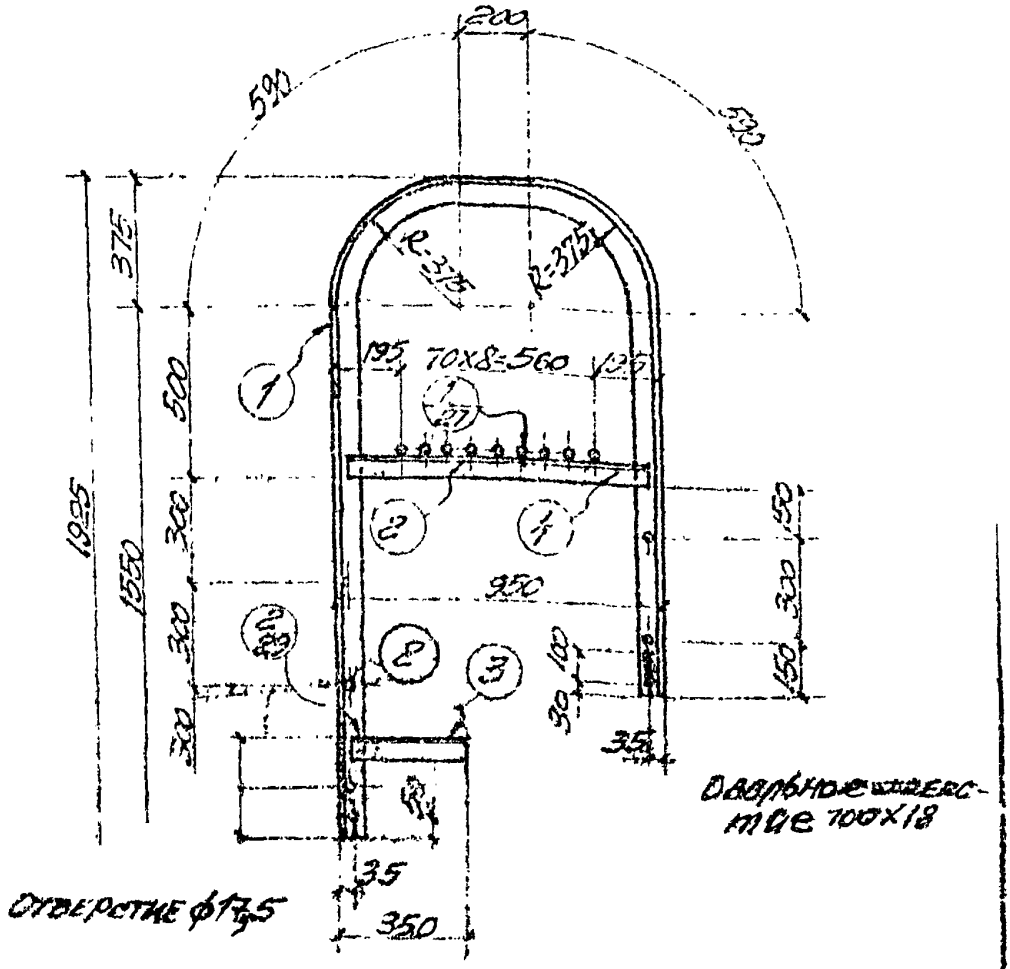

Спецификация стали на одну штуку каждой марки

Материал: Сталь 3 с расчетным сопротивлением R_A=2100 кг/см²

Марка	№ поз.	Профиль	Длина мм.	Количест. Т	Количест. Н	Вес, кг шт	Вес, кг Номера	Вес, кг Марки	Примечан.
ЛСП-1	1	∠63x6	4020	1	1	23.2	46	79	
	2	⌀18	670	14	–	1.3	18		
	3	∠63x6	345	1	1	2.0	4		
	4	∠63x6	220	2	–	5.3	11		

Госстрой СССР
Главстройпроект
ПРОМСТРОЙПРОЕКТ
Ростовское отделение

ТА 1959 г.

Лестницы стальные

Лестница прокатная с относом от стены 300 мм. Заросшее ровно ЛСП-1 при высоте парапета до h=600 мм.

Г-923-48

Лист 1

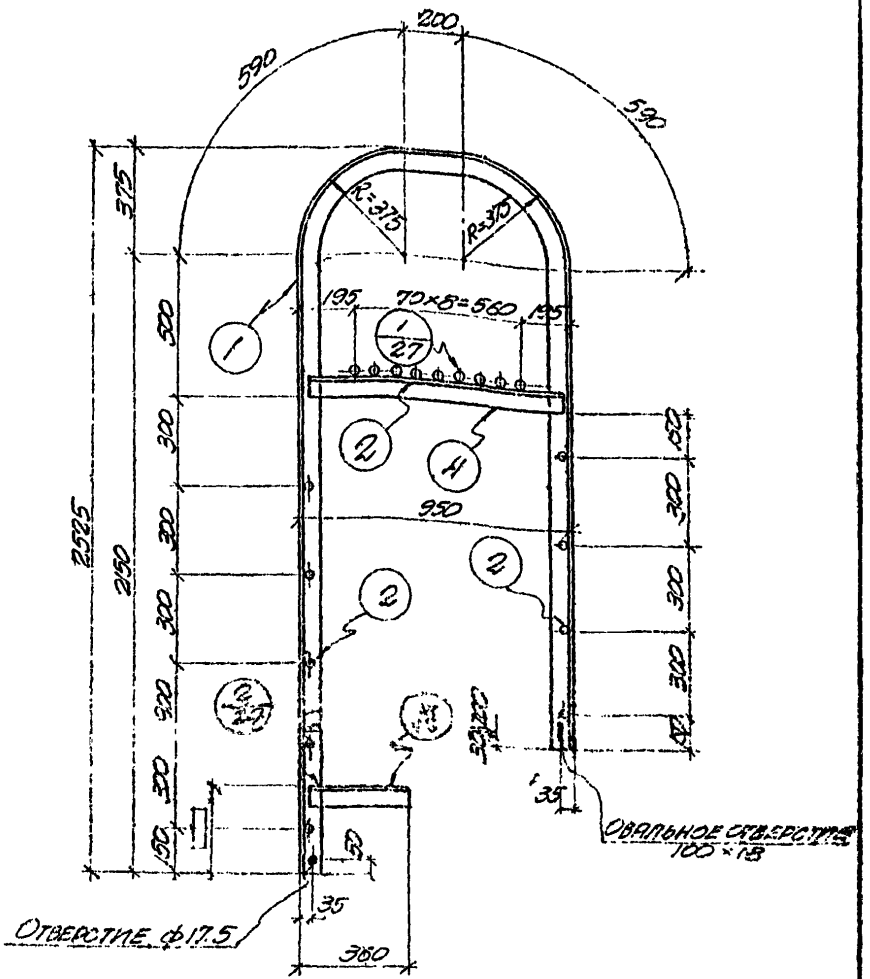

Спецификация стали на одну штуку каждой марки

Материал: сталь 3 с расчетным сопротивлением R_A = 2100 кг/см²

Марка	№ поз.	Профиль	Длина, мм	Количест. Т	Количест. Н	Вес, кг шт.	Вес, кг номера	Вес, кг марки	Примечан.
ЛСП-2	1	∠63×6	5230	1	1	29.9	60	98	
	2	•ф18	670	18	—	1.3	23		
	3	∠63×6	345	1	1	2.0	4		
	4	∠63×6	920	2	—	5.3	11		

Госстрой СССР
Главстройпроект
ПРОМСТРОЙПРОЕКТ
Ростовское отделение

ТД 1959.	Лестницы стальные	Г-903-42	
	Лестница пожарная с относом от стены 300 мм. Верхнее звено ЛСП-2 при высоте парапета до h=10,00 мм	Лист	2

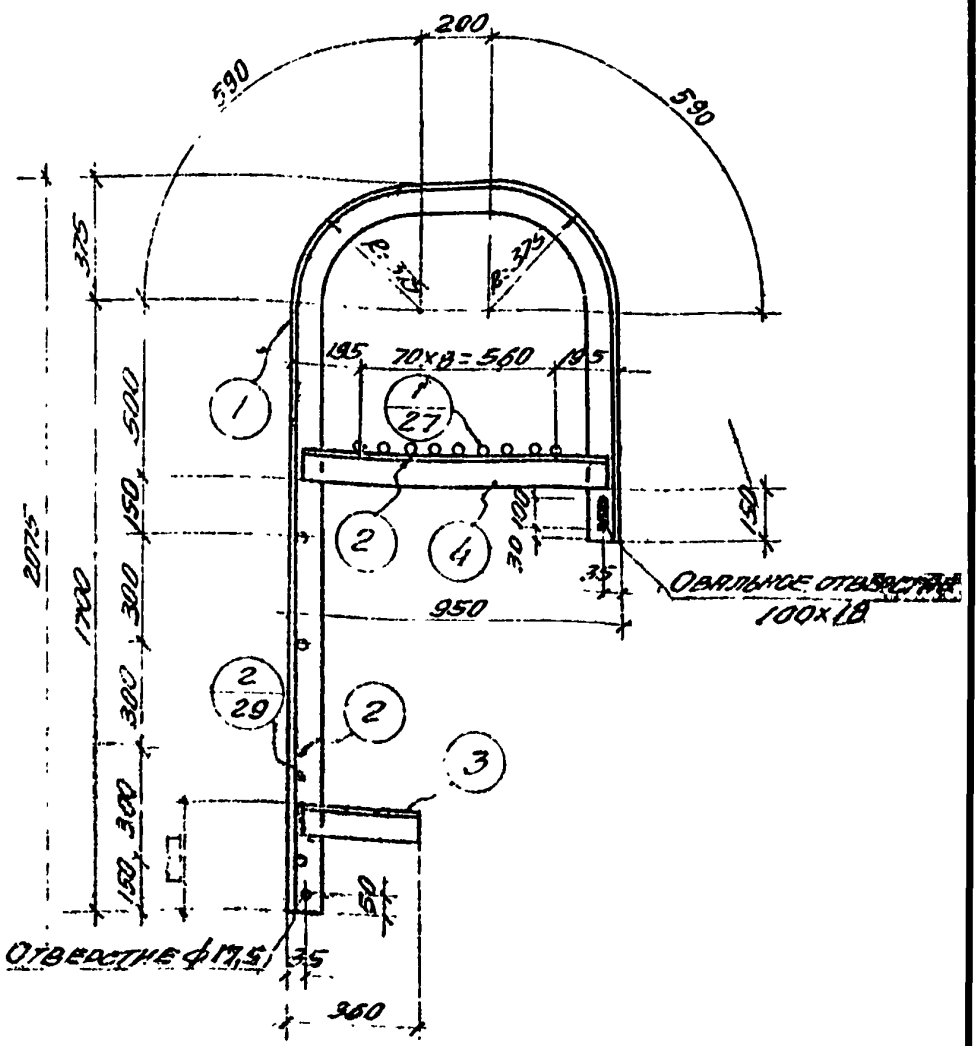

Спецификация стали на одну штуку каждой марки.

Материал: сталь 3 с расчетным сопротивлением R_4 = 2100 кг/см²

Марка	№ поз	Профиль	Длина, мм	Количество Т	Количество Н	Вес/кг Штуки	Вес/кг Номера	Вес/кг Марки	Примеч.
ЛСП-3	1	∠63×6	3730	1	1	21,8	44	76	
	2	∘ф18	670	13	-	1,3	17		
	3	∠63×6	345	1	1	2,0	4		
	4	∠63×6	820	2	-	5,3	11		

Гл. инж. пр. Шацелевич
Ст. инженер Барац
Исполнитель Прокуратов
Проверил Миронов

Государственный Гражданский Институт
ПРОМСТРОЙПРОЕКТ
Ростовское отделение

ТД 1959

Лестницы стальные

Лестница пожарная с относом от стены 300 мм. Верхнее звено ЛСП 3-без парапета.

Г-9ПЗ-4

Лист 3

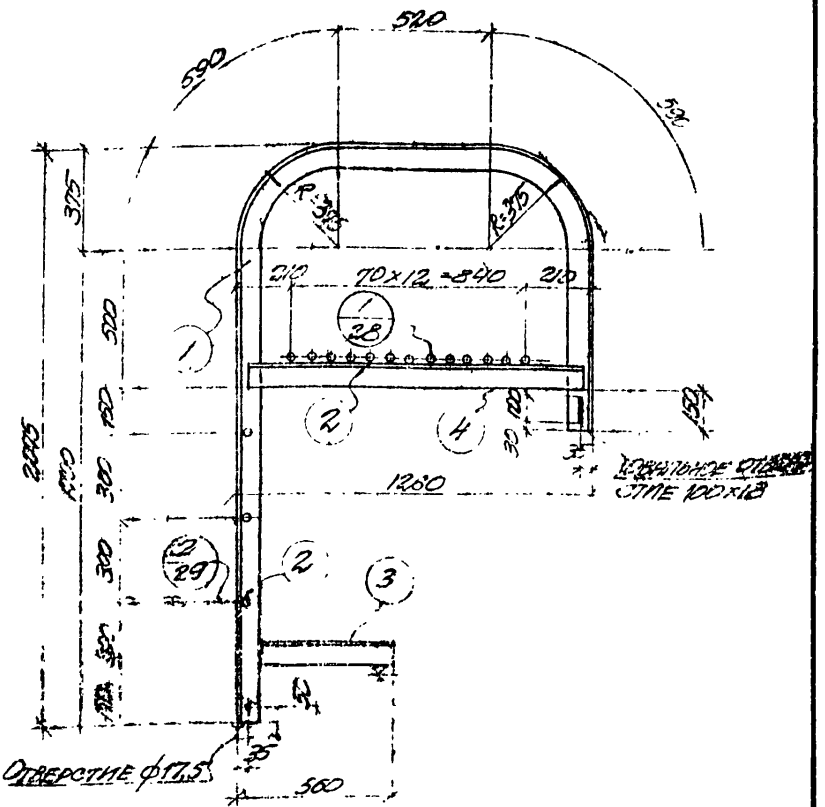

Спецификация стали на одну штуку каждой марки

Материал сталь 3 с расчетным сопротивлением R_A = 2100 кг/см²

Марка	№ поз.	Профиль	Длина, мм	Количест. т	Количест. н.	Вес, кг штуки	Вес, кг номера	Вес, кг марки	Примеч.
ЛСП-4	1	∠63×6	4045	1	1	23,2	46	88	
	2	•ф18	670	17	–	1,3	22		
	3	∠63×6	545	1	1	3,1	6		
	4	∠63×6	1285	2	–	7,1	14		

ТД 1959	Лестницы стальные Лестница [illegible] с относом от стены 500 мм. [illegible] ЛСП-4 без парапета	Г-903-42 Лист 4

Сверила Подорожанская

Проектпромсоюз Главстройпроект
ПРОМСТРОЙПРОЕКТ
Ростовское отделение

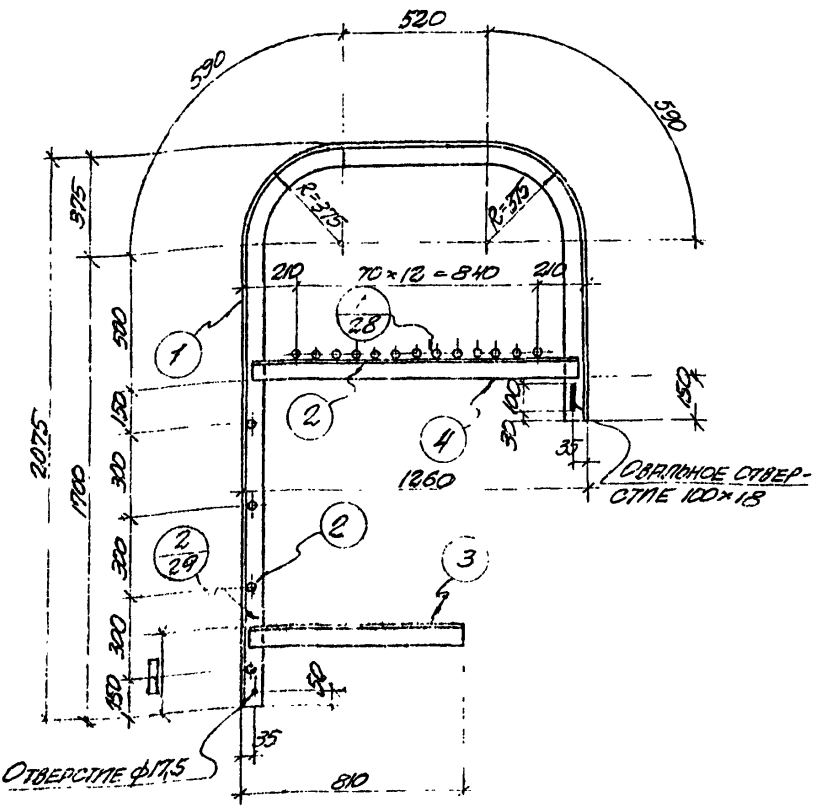

Спецификация стали на одну штуку каждой марки

Материал: сталь 3 с расчетным сопротивлением R_a=2100 кг/см²

Марка	№ поз.	Профиль	Длина, мм	Количест. Т.	Количест. Н.	Вес кг штуки	Вес кг номера	Вес кг марки	Примеч.
ЛСП-5	1	∠63×6	4045	1	1	23.2	46	9.3	
	2	•ф18	670	17	—	1.3	22		
	3	∠75×6	795	1	1	5.5	11		
	4	∠63×6	1235	2	—	7.1	14		

Сверила Подорожанская

Гл. инж. пр. Цилельдон
Ст. инженер Баранов
Исполнитель Марсюк
Проверил Чекмарев

Сквер 1706-00 Арх. №80515

Госстрой СССР
Главстройпроект
ПРОМЕТРОЙПРОЕКТ
Ростовское отделение

ТА 1959

Лестницы стальные

Лестница пожарная с относом от стены 750 мм.
Верхнее звено ЛСП-5 без парапета

Г-903-Н2

Лист 5

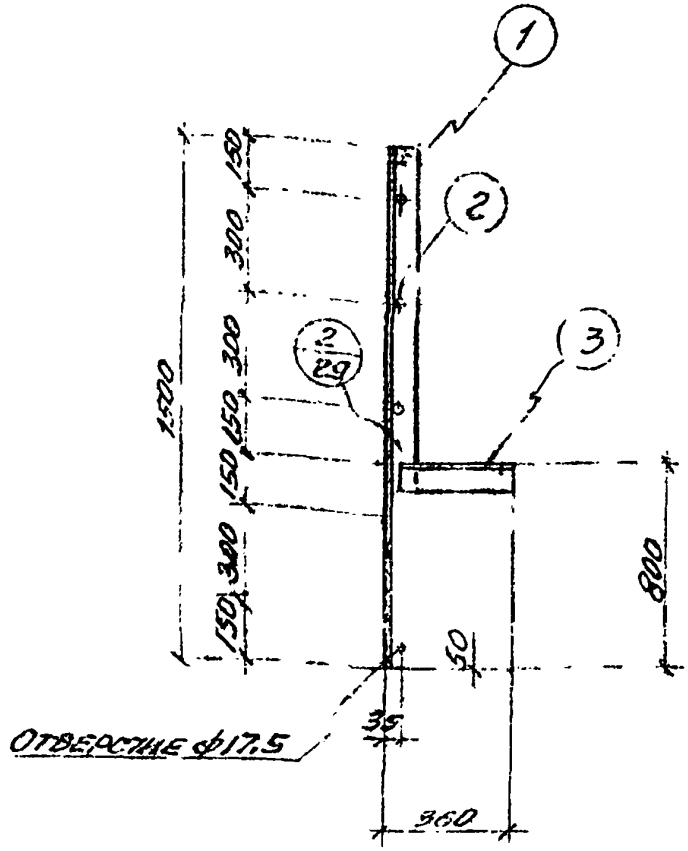

Спецификация стали на одну штуку каждой марки.

Материал. Сталь 3 с расчетным сопротивлением $R_{ц}$ = 2100 кг/см²

Марка	№ поз.	Профиль	Длина мм	Количество Т	Количество Н	Вес кг Штуки	Вес кг Номера	Вес кг Марки	Примечание
ПСП-6	1	L 63×6	1500	1	1	8.6	17	29	
	2	ф19	670	5	–	1.3	7		
	3	L 63×6	345	1	1	2.0	4		

Госстрой СССР
Главстройпроектъ
ПРОМСТРОЙПРОЕКТ
Ростовское отделение

Гл. инженер	Шмелевский	
Ст. инженер	Баранов	
Исполнитель	Марченко	
Проверил	Дорошенко	

ТД 1959

Лестницы стальные

Лестница поворотная с относом от стены 300 мм промежуточное или нижнее звено ПСП-6 высотой Н 1500 мм

Г-903-№2

Лист 6

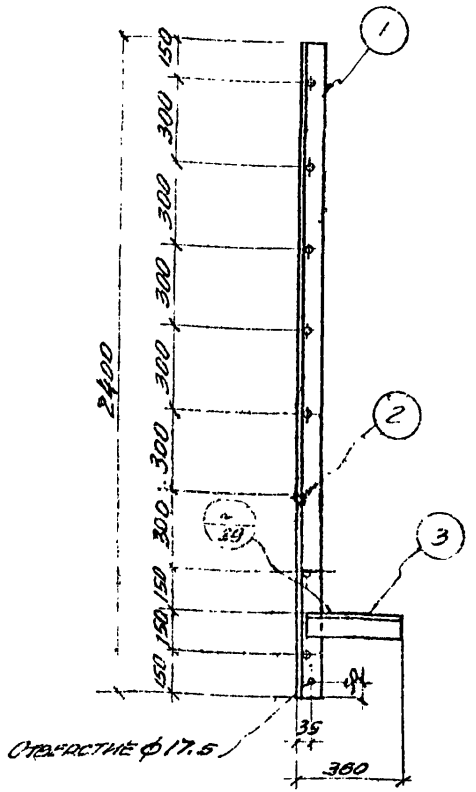

Спецификация стали на одну штуку каждой марки

Материал: сталь 3 с расчетным сопротивлением $R = 2100$ кг/см²

Марка	№ поз.	Профиль	Длина мм	Количест. Т	Количест. Н	Вес, кг шт	Вес, кг номера	Вес, кг марки	Примеч.
ЛСП-7	1	L63x6	2400	1	1	13.7	27	41	
	2	• ф18	670	8	-	1.3	10		
	3	L63x6	345	1	1	2.0	4		

Гл. инж. пр. | Цинкоцентр | Гл. инж. пр. | Ст. инженер | Бадаш | Ж. полиграф | Мирзоянц | Проверил | Чекмарев

Госстрой СССР
Главстройпроект
ПРОМСТРОЙПРОЕКТ
Ростовское отделение

ТД 1959

Лестницы стальные

Лестница пожарная с отходом от стены 300 мм
Промежуточное или нижнее звено ЛСП-7 высотой Н=2400 мм

Г-903-42

Лист 7

Волик

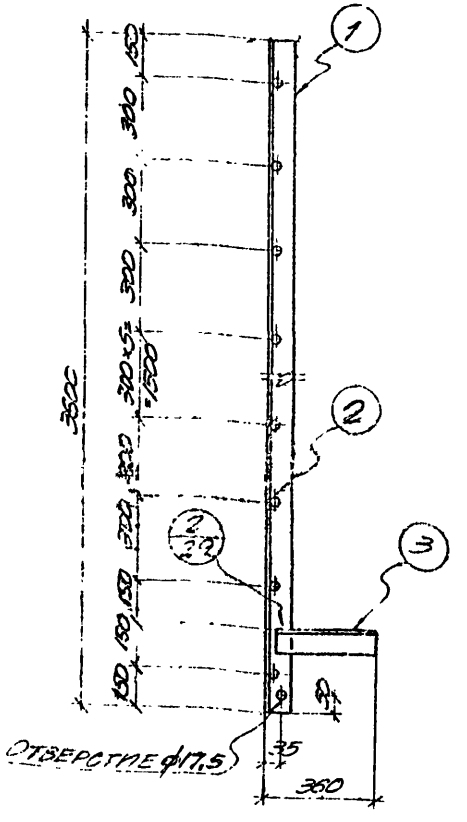

Спецификация стали на одну штуку каждой марки

Материал стали 3с расчетным сопротивлением Ra = 2100 кг/см²

Марка	№ поз.	Профиль	Длина, мм	Количест. Т	Количест. Н	Вес, кг шт.	Вес, кг номера	Вес, кг марки	Примеч.
ЛСП-8	1	∠63×6	3600	1	1	20,6	41	61	
	2	•ф18	670	12	—	1,3	16		
	3	∠63×6	345	1	1	2,0	4		

ТД	Лестницы стальные	Г-903-42
	Лестница пожарная с относом от стены 300 мм. Промежуточное или нижнее звено ЛСП-8 высотой Н=3600 мм	Лист 8

Сверхштатный ... (Рис.)

Гл. инж. пр.	Шкляр	
Ст. инженер	Гаврилов	
Исполнитель	Шмаков	
Проверил	Чекмаев	

Объект 1703-02 АРХ № 80615

Госстрой СССР
Главстройпроект
ПРОМСТРОЙПРОЕКТ
Ростовское отделение

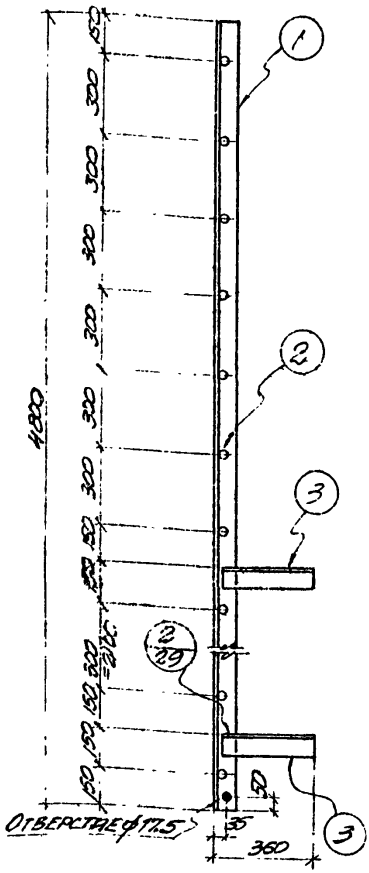

СПЕЦИФИКАЦИЯ СТАЛИ НА ОДНУ ШТУКУ КАЖДОЙ МАРКИ

МАТЕРИАЛ: СТАЛЬ 3 С РАСЧЕТНЫМ СОПРОТИВЛЕНИЕМ R_a = 2100 кг/см

МАРКА	№ ПОЗ.	ПРОФИЛЬ	ДЛИНА, ММ	КОЛИЧЕСТВО Т	КОЛИЧЕСТВО Н	ВЕС, КГ ШТУКИ	ВЕС, КГ НОМЕРА	ВЕС, КГ МАРКИ	ПРИМЕЧ.
ЛСП-9	1	∠63×6	4800	1	1	27.5	55	84	
	2	·ф18	670	16	—	1.3	21		
	3	∠63×6	345	2	2	2.0	8		

ТД 1959

ЛЕСТНИЦЫ СТАЛЬНЫЕ

ЛЕСТНИЦА ПОЖАРНАЯ С ОТНОСОМ ОТ СТЕНЫ 300 ММ. ПРОМЕЖУТОЧНОЕ ИЛИ НИЖНЕЕ ЗВЕНО ЛСП-9 ВЫСОТОЙ H=4800 ММ

Г-903-42

ЛИСТ 9

ОБЪЕКТ 1103-08 АРХ № 80515

ГОССТРОЙ СССР
ГЛАВСТРОЙПРОЕКТ
ПРОМСТРОЙПРОЕКТ
РОСТОВСКОЕ ОТДЕЛЕНИЕ

Сверила Подорожанская

Гл. инж. пр. Дилетов
Ст. инж. Барацкий
Исполнитель Чирков
Проверил Чекмарев

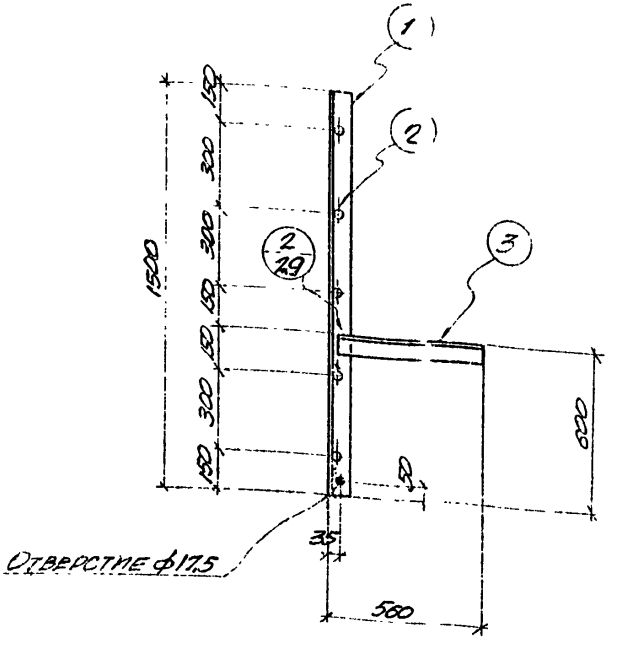

Спецификация стали на одну штуку каждой марки

Материал сталь 3с расчетным сопротивлением R_a = 2100 кг/см²

Марка	№ поз.	Профиль	Длина, мм	Количест. Т	Количест. Н	Вес, кг шт.	Вес, кг номера	Вес, кг марки	Примеч.
ЛСП-10	1	∠63×6	1500	1	1	8.6	17	30	
	2	•ф18	670	5	—	1.3	7		
	3	∠63×6	545	1	1	3.1	6		

ТД 1959	Лестницы стальные	Г-903-42
	Лестница пожарная с относом от стены 500 мм. Промежуточное или нижнее звено ЛСП-10 высотой H=1500 мм	Лист 10

Объект ПОЗ-02 Арх. № 20515

Госстрой СССР
Главстройпроект
ПРОМСТРОЙПРОЕКТ
Ростовское отделение

Гл. инж. пр.	Цительфер	
Ст. инженер	Бардц	
Исполнитель	Миронов	
Проверил	Профилкова	

Зерила Подорожанская

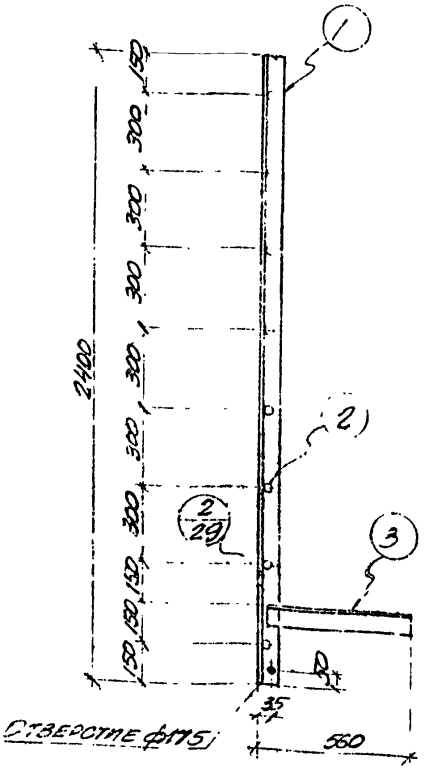

Спецификация стали на одну штуку каждой марки

Материал: сталь 3 с расчетным с противлением Ra = 2100 кг/см²

Марка	№ поз	Профиль	Длина, мм	Количест. Т	Количест. Н	Вес, кг Штуки	Вес, кг Номера	Вес, кг Марки	Примеч.
ЛСП-11	1	∠63×6	2400	1	1	13.7	27	43	
	2	⌀18	670	8	—	1.3	10		
	3	∠63×6	545	1	1	3.1	6		

ТД 1959	Лестницы стальные	Г-903-42	
	Лестница пожарная с относом от стены 500 мм. Промежуточное или нижнее звено ЛСП-11 высотой Н = 2400 мм	Лист	11

Объект 1703-02, арх № 80515

Госстрой СССР
Главстройпроект
ПРОМСТРОЙПРОЕКТ
Ростовское отделение

Гл. инж. пр.	Цит. ...	
Ст. инженер	Б. ...	
Исполнитель	Миронов	
Проверил	Чекмарев	

Сверила Подорожанская

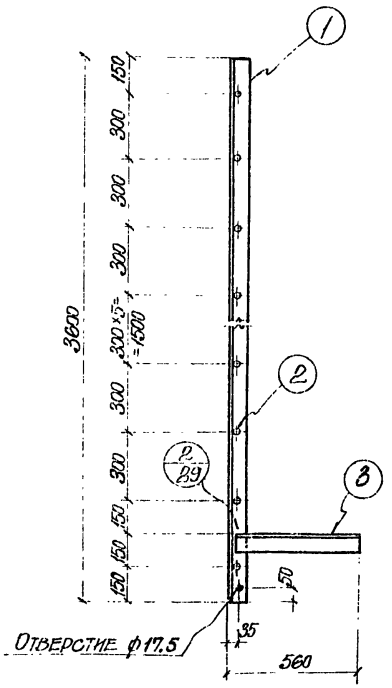

Спецификация стали на одну штуку каждой марки.

Материал: сталь 3 с расчетным сопротивлением Ra=2100 кг/см².

Марка	№ поз	Профиль	Длина мм	Количество Т	Количество Н	Вес, кг. шт.	Вес, кг. номера	Вес, кг. марки	Примеч.
ЛСП-12	1	∠63×6	3600	1	1	20.6	41	63	
	2	∘ф18	670	12	–	1.3	16		
	3	∠63×6	545	1	1	3.1	6		

ТД 1959	Лестницы стальные	Г-903 42	
	Лестница пожарная с относом от стены 500 мм. Промежуточное или нижнее звено ЛСП-12 высотой Н=3600 мм	Лист	12

Гл. инж. пр. Цителезон
Ст. инженер Барац
Исполнитель Миронов
Проверил Чекмарев

Сверила Пономаренская

Госстрой СССР
Главстройпроект
ПРОМСТРОЙПРОЕКТ
Ростовское отделение

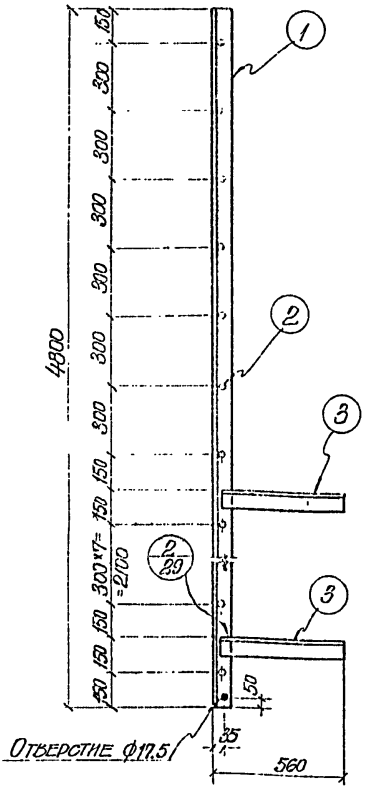

Спецификация стали на одну штуку каждой марки.

Материал: сталь 3 с расчетным сопротивлением R_A=2100 кг/см².

Марка	№ поз.	Профиль	Длина, мм	Количество Т	Количество Н	Вес, кг. шт.	Вес, кг. номера	Вес, кг. марки	Примеч.
ЛСП-13	1	∠63×6	4800	1	1	27.5	55	88	
	2	•ф18	670	16	–	1.3	21		
	3	∠63×6	545	2	2	3.1	12		

ТД 1959	Лестницы стальные	Г-903-42	
	Лестница пожарная с относом от стены 500 мм. Промежуточное или нижнее звено ЛСП-13 высотой Н=4800 мм	Лист	13

Сверила Подорожанская

Гл. инж. пр. Ципелевон
Ст. инженер Барац
Исполнит. Миронов
Проверил Чекмарев

Госстрой СССР
Главстройпроект
ПРОМСТРОЙПРОЕКТ
Ростовское отделение

Объект 1105-02 инв. N 00515

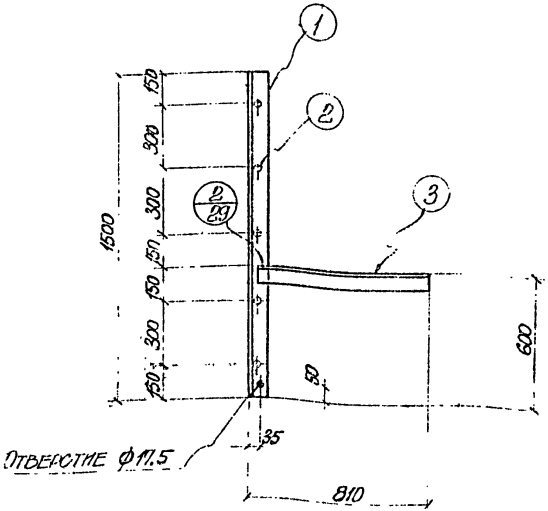

Спецификация стали на одну штуку каждой марки.

Материал: сталь 3 с расчетным сопротивлением $R_A = 2100$ кг/см².

Марка	№ поз.	Профиль	Длина, мм	Количество Г	Количество Н	Вес, кг. шт.	Вес, кг. номера	Вес, кг. марки	Примеч.
ЛСП-14	1	∠63×6	1500	1	1	8.6	17	35	
	2	• ф18	670	5	–	1.3	7		
	3	∠75×6	795	1	1	5.5	11		

Объект 1703-02 Арсс. N 80515

Госстрой СССР
Главстройпроект
ПРОМСТРОЙПРОЕКТ
Ростовское отделение

Гл. инж. пр.	Цинелизон	
Ст. инженер	Барац	
Исполнитель	Миронов	
Проверил	Дрогилкова	

Сверила Подорожанская

ТД 1959

Лестницы стальные

Лестница пожарная с относом от стены 750 мм. Промежуточное или нижнее звено ЛСП-14 высотой Н=1500 мм.

Г-903-42

Лист 14

Сварная лестница

Гл. инж. пр.	Цимель-304	
Ст. инженер	Бранц	
Исполнитель	Маронов	
Проверил	Чемарев	

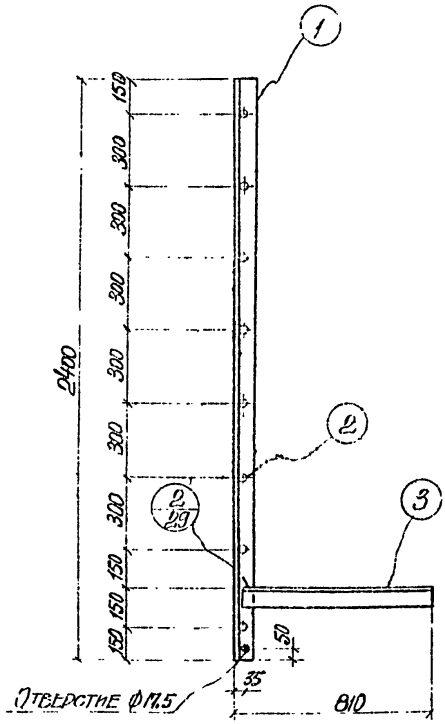

Спецификация стали на одну штуку каждой марки

Материал: сталь 3 с расчетным сопротивлением R_y = 2100 кг/см²

Марка	№ поз.	Профиль	Длина, мм	Количество Т.	Количество Н	Вес, кг штуки	Вес, кг номера	Вес, кг марки	Примеч.
ЛСП-15	1	∠63×6	2400	1	1	13.7	27	48	
	2	• ф18	670	8	–	1,3	10		
	3	∠75×6	795	1	1	5.5	11		

Госстрой СССР Главстройпроект
ПРОМСТРОЙПРОЕКТ
Ростовское отделение

ТД 1959.

Лестницы стальные

Г-903-42.

Лестница пожарная с относом от стены 750 мм. Промежуточное или нижнее звено ЛСП-15 высотой Н=2400 мм.

Лист 15

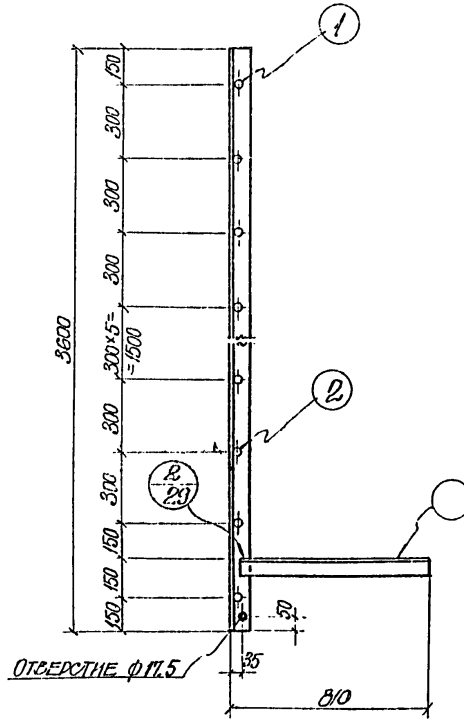

Спецификация стали на одну штуку каждой марки

Материал: сталь 3 с расчетным сопротивлением Ra = 2100 кг/см²

Марка	№ поз.	Профиль	Длина мм	Количество Т	Количество Н	Вес, кг шт.	Вес, кг номера	Вес, кг марки	Примеч.
ЛСП-16	1	∠63×6	3600	1	1	20.6	41	68	
	2	• ф18	270	12	–	1.3	16		
	3	∠75×6	795	1	1	5.5	11		

ТД 1959	Лестницы стальные	Г-903-42	
	Лестница пожарная с относом от стены 1/50 мм. Промежуточное или среднее звено ЛСП-16 высотой Н=3600 мм	Лист	16

Объект 1703-02 Арсс. N 80515

Госстрой СССР
Главстройпроект
ПРОМСТРОЙПРОЕКТ
Ростовское отделение.

Гл. инж. пр	Цинцевзон	
Ст. инженер	Барац	
Исполнитель	Миронов	
Проверил	Чекмарев	

Сверила Подорожанская

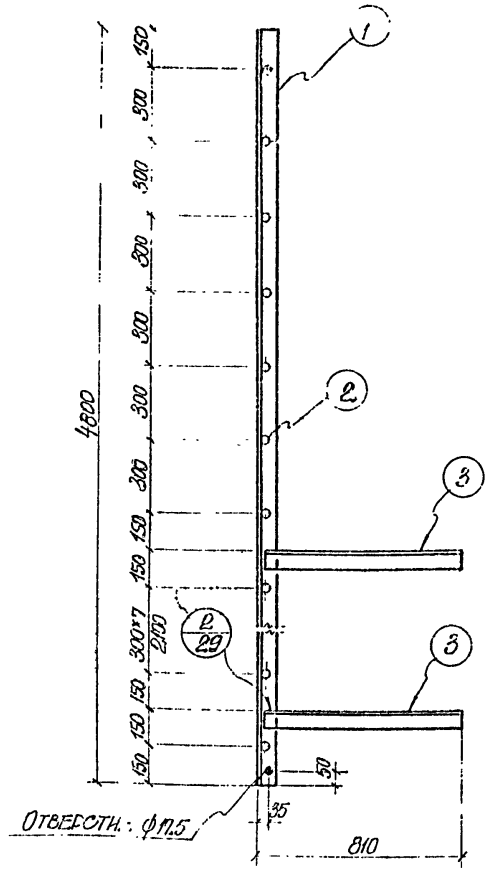

Спецификация стали на одну штуку каждой марки.

Материал: Сталь 3 с расчетным сопротивлением $R_н$ = 2100 кг/см².

Марка	№ поз.	Профиль	Длина мм	Вес, кг. Т.	Н.	шт.	номера	марки	Примечан.
ЛСП-17	1	∠63×6	4800	1	1	27.5	55	98	
	2	• ⌀18	670	16	–	1.3	21		
	3	∠75×6	795	2	2	5.5	22		

ТД 1959	Лестницы стальные	Г-903-42	
	Лестница пожарная с относом от стены 750 мм. Промежуточное или нижнее, звено ЛСП-17 высотой H=4800 мм	Лист.	17

Объект 1705-02. Арх. N 80515

Госстрой СССР Главстройпроект

ПРОМСТРОЙПРОЕКТ
Ростовское отделение

Гл. инж. пр.	Цинелзон
Ст. инженер	Барац
Исполнитель	Миронов
Проверил	Чекмарев

Сверила Подольщанская

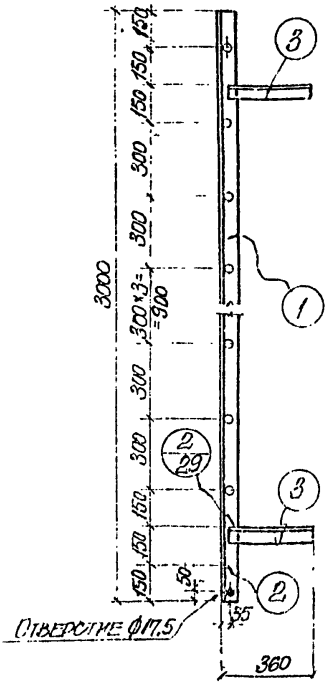

Спецификация стали на одну штуку каждой марки

Материал: сталь 3 с расчетным сопротивлением $R_A = 2100$ кг/см².

Марка	№ поз	Профиль	Длина, мм	Количество Г	Количество Н	Вес, кг штуки	Вес, кг номера	Вес, кг марки	Примечание
ЛСП-18	1	∠63×6	3000	1	1	17.1	34	55	
	2	⌀18	670	10	–	1.3	13		
	3	∠63×6	345	2	2	2.0	8		

ТД 1959	Лестницы стальные	Г-903-42	
	Лестница пожарная с относом от стены 300 мм. Звено ЛСП-18 высотой Н-3000 мм	Лист	18

Сверила Подорожанская

Гл. инж. пр.	Цителевон
Ст. инженер	Барац
Исполнитель	Перевозкина
Проверил	Мирсанов

Объект 1703-02 Арх. N80515

Госстрой СССР
Гл. Стройпроект
ПРОМСТРОЙПРОЕКТ
Ростовское отделение

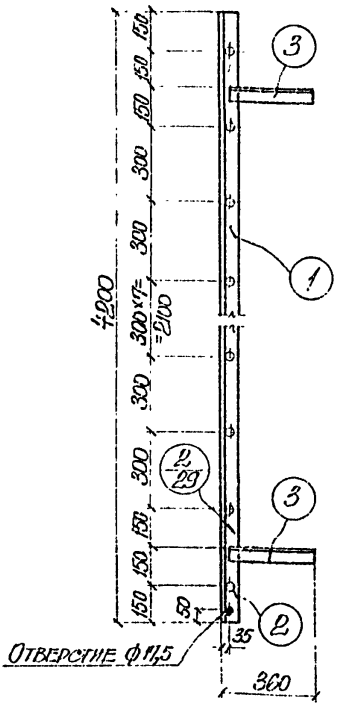

Спецификация стали на одну штуку каждой марки.

Материал: сталь 3 с расчетным сопротивлением $R_a = 2100$ кг/см².

Марка	№ поз.	Профиль	Длина мм	Количество Т	Количество Н	Вес, кг шт.	Вес, кг номера	Вес, кг марки	Примечание
ЛСП-19	1	∠63×6	4200	1	1	2.4	48	74	
	2	• ф18	670	14	–	1.3	18		
	3	∠63×6	345	2	2	2.0	8		

ТД 1959	Лестницы стальные	Г-903-42	
	Лестница пожарная с относом от стены 300 мм. Звено ЛСП-19. Высотой Н=4200 мм.	Лист	19

Объект 1703-02 Арх. N 80515

Госстрой СССР
Главстройпроект
ПРОМСТРОЙПРОЕКТ
Ростовское отделение

Гл. инж. пр.	Цилельзон	
Ст. инженер	Бараш	
Исполнитель	Перевозкина	
Проверил	Миронов	Подпись

С оригиналом сверено. Тайф... Х. Петько

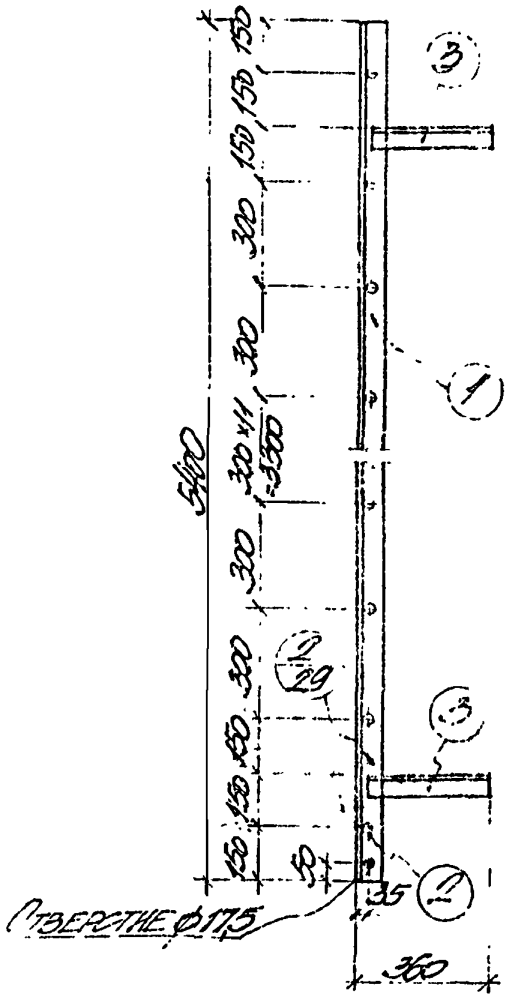

Спецификация стали на одну штуку каждой марки.

Материал: сталь 3 с расчетным сопротивлением $R_a = 2100$ кг/см²

Марка	N поз.	Профиль	Длина, мм	Количество Т	Количество Н	Вес, кг Шт.	Вес, кг Номера	Вес, кг Марки	Примечания
ЛСП-20	1	263×6	5400	1	1	30,8	62	93	
	2	⌀18	670	18	–	1,3	23		
	3	263×6	345	2	2	2,0	8		

ТД 1959	Лестницы стальные.	Г-903-42	
	Лестница пожарная с относом от стены 300 мм. Звено ЛСП-20 высотой H=5400 мм	Лист	20

Сверила Подворожанская

Гл. инж. пр. Шнейдерова
Ст. инженер Баран
Исполнитель Переверзева
Проверил Мирон

Госстрой СССР
Главстройпроект
ПРОМСТРОЙПРОЕКТ
Ростовское отделение

Объект 1105-01 Арх. N 0001

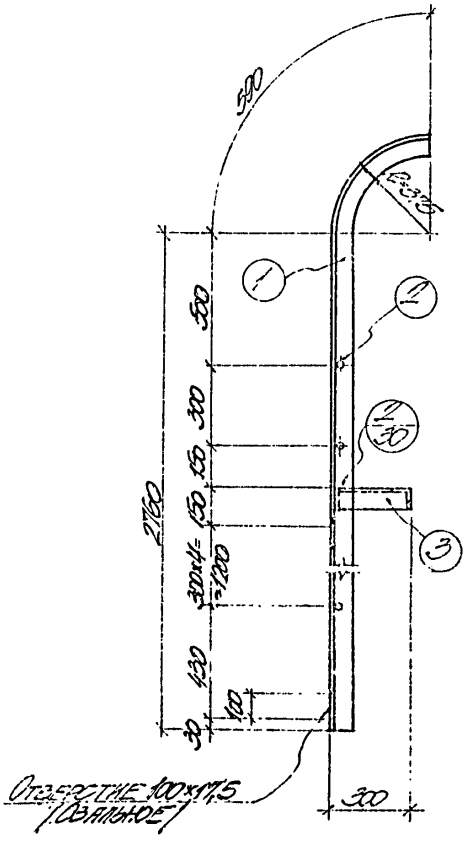

Спецификация стали на одну штуку каждой марки.

Материал сталь 3 с расчетным сопротивлением Ra = 2100 кг/см²

Марка	N поз.	Профиль	Длина мм	Количество Т	Количество Н	Вес, кг штуки	Вес, кг номера	Вес, кг марки	Примечания
ЛСП-21	1	L63×6	3350	1	1	19.2	38	51	
	2	•Ø18	670	7	–	1.3	9		
	3	L63×6	380	1	1	2.2	4		

Объект 1103-02 Арх. N 80510

Госстрой СССР
Главстройпроект
ПРОМСТРОЙПРОЕКТ
Ростовское отделение

Гл. инж. пр. Шипельзон
Ст. инженер Карпинас
Исполнитель Чесникова
Проверил Миронов

Сверила Подорожанская

ТД 1959

Лестницы стальные

Лестница для торцов фонарей ЛСП-21

Г-903-42

Лист 21

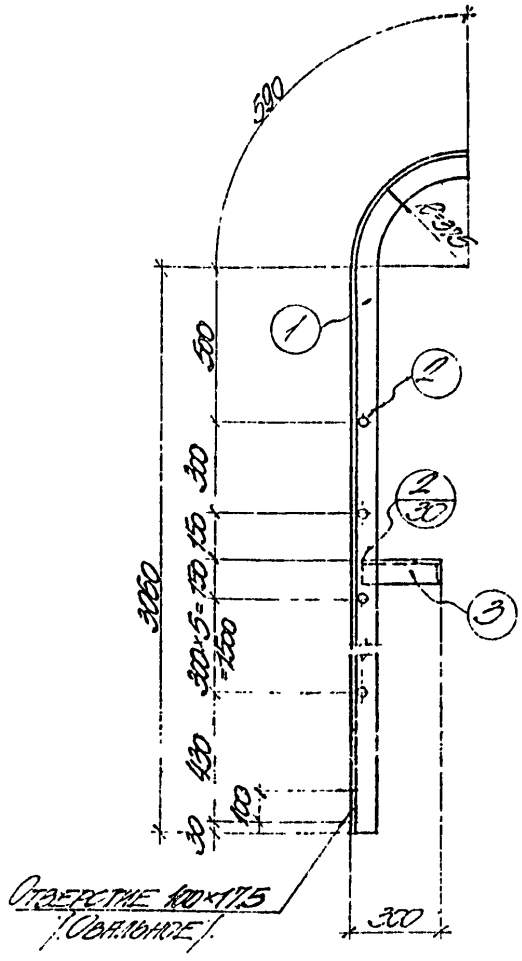

Спецификация стали на одну штуку каждой марки.

Материал: сталь 3 с расчетным сопротивлением Ra=2100 кг/см².

Марка	N поз.	Профиль	Длина, мм	Количество Т	Количество Н	Вес, кг шт.	Вес, кг номера	Вес, кг марки	Примечания
ЛСП-22	1	L63×6	3650	1	1	20.9	42	56	
	2	⌀18	670	8	–	1.3	10		
	3	L63×6	380	1	1	2.2	4		

ТД 1959	Лестницы стальные.	Г-903-42	
	Лестница для торцов фонарей ЛСП-22	Лист	22

Гл. инж. пр. Шмельзон
Рук. группы Каравайс
Исполнит. Чекмарев
Проверил Марфин

С оригиналом сверено
Корнилов (Корнилова)

Госстрой СССР
Главстройпроект
ПРОМСТРОЙПРОЕКТ
Ростовское отделение

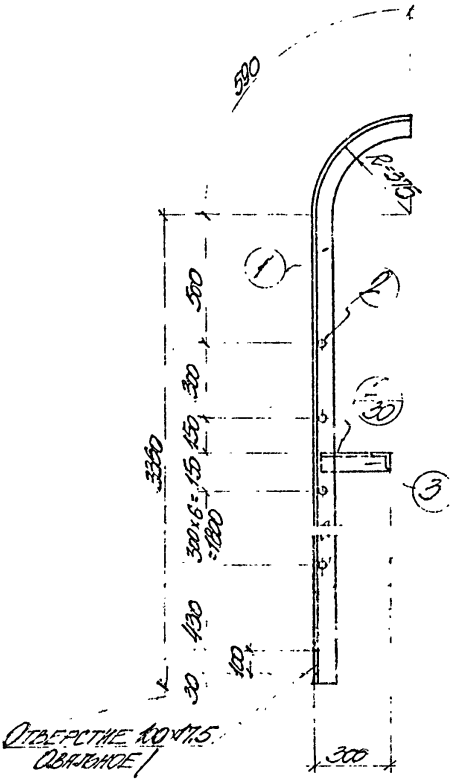

Спецификация стали на одну штуку каждой марки

Материал: сталь 3 с расчетным сопротивлением $R_a = 2100$ кг/см²

Марка	N поз.	Профиль	Длина мм	Количество Т	Количество Н	Вес кг шт	Вес кг номера	Вес кг марки	Примечания
ЛСП-23	1	L63×6	3950	1	1	22.6	45	61	
	2	•Ø18	670	9	–	1.3	1		
	3	L63×6	380	1	1	2.2	4		

ТД 1959	Лестницы стальные.	Г-903-42	
	Лестница для торцов фонарей ЛСП-23	Лист	23

Объект: ПОЗ-02 Арх. N 60610

Госстрой СССР
Главстройпроект
ПРОМСТРОЙПРОЕКТ
Ростовское отделение

Гл. инж. пр.	Вышеславцев	
Рук. группы	Кадавиков	
Исполнитель	Чекмарев	
Проверил	Марченко	

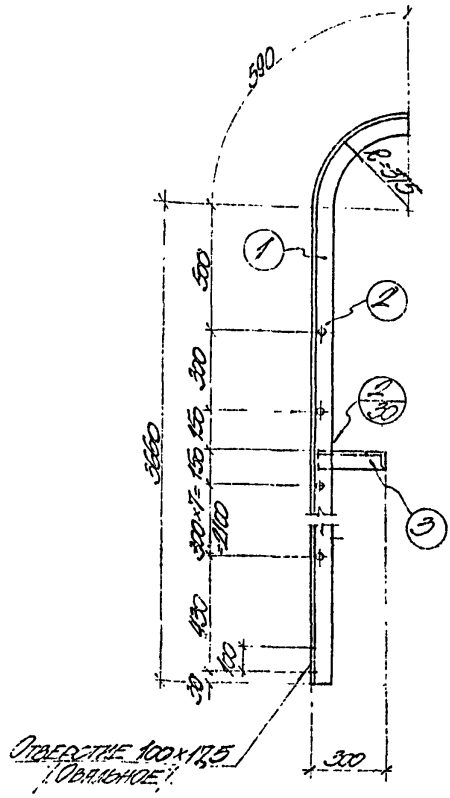

Спецификация стали на одну штуку каждой марки

Материал: сталь 3 с расчетным сопротивлением R_a = 2700 кг/см².

Марка	N поз.	Профиль	Длина мм	Количество Т	Количество Н	Вес, кг шт.	Вес, кг номера	Вес, кг марки	Примечания
ЛСП-24	1	L63×6	4250	1	1	24,3	49	66	
	2	⌀18	670	10	–	1,5	15		
	3	L63×6	380	1	1	2,2	4		

ТД 1959	Лестницы стальные	Г-903-42
	Лестница для торцов фонарей ЛСП-24	Лист 24

Гл. инж. пр. Цительзон
Рук. группы Карабинс
Исполнитель Сек. Марев
Проверил Миронов

Госстрой СССР
Главстройпроект
ПРОМСТРОЙПРОЕКТ
Ростовское отделение

С оригиналом сверено
Ясиф — (Петько)

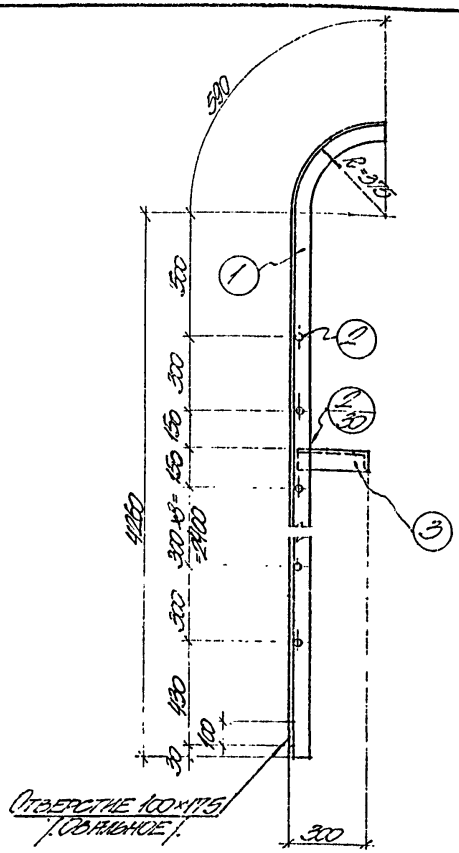

Спецификация стали на одну штуку каждой марки.

Материал: сталь 3 с расчетным сопротивлением Ra = 2100 кг/см²

Марка	N поз.	Профиль	Длина мм	Количество Т	Количество Н	Вес кг штуки	Вес кг номера	Вес кг марки	Примечания
ЛСП-25	1	L63×6	4850	1	1	27.7	55	75	
	2	•ф18	670	12	–	1.3	16		
	3	L63×6	380	1	1	2.2	4		

ТД 1959	Лестницы стальные	Г-903-42	
	Лестница для торцов фонарей ЛСП-25	Лист	25

Ответ. инж. Пр. Вис. группы Исполнитель Проверил Цепельзон Карабанас Чекмарев Миронов

С оригиналом сверено Корнилов (Корнилова)

Госстрой СССР Главстройпроект ПРОМСТРОЙПРОЕКТ Ростовское отделение

Объект 1703-02 Инв. №80516

Северная Полороданская

Гл. инженер проекта	Черкасова		
Гл. архитектор проекта	Черкасова	1:100	
Нач. отд.	Марков		

ГОСУДАРСТВЕННЫЙ КОМИТЕТ СЕВЕРОПРОМПРОЕКТ ПОЛОРОДСКОЕ ОТДЕЛЕНИЕ

Спецификация стали на одну штуку каждой марки

Металл: сталь 3 с расчетным сопротивлением $R_a = 2400$ кг/см².

Марка	№ поз.	Профиль	Длина мм	Количество: общее	Количество: одной марки	Вес: шт.	Вес: общий	Вес: материал	Примечания
ЛСП-26	1	∠63×6	3450	1	1	31,2	62	88	
	2	⌀18	670	14	—	1,3	18		
	3	∠63×6	300	2	1	2,2	8		

ТА 1959	Лестницы стальные		Г-903-42
	Лестница для торцов фронтарей ЛСП-26	Лист	26

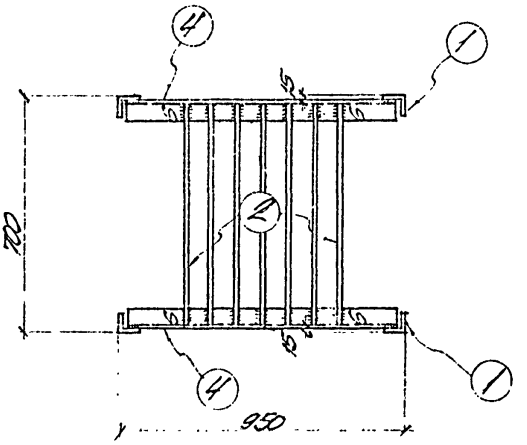

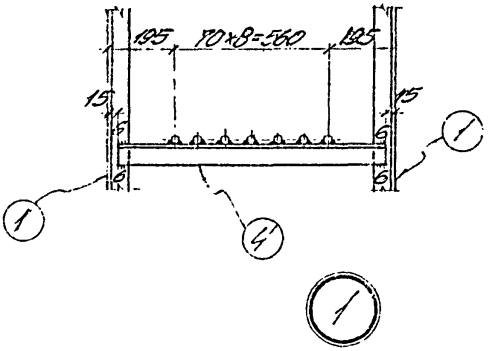

ТД 1959	Лестницы стальные	Г-903-42	
	Деталь 1 для пожарных лестниц ЛСП-1 ЛСП-2 ЛСП-3	Лист	27

Объект 1903-02 Арх. N 80515

Гл. инж. пр. | Цинкевич
Ст. инженер | Баранов
Исполнитель | Мирошев
Проверил | Семенов

Госстрой СССР
Главстройпроект
ПРОМСТРОЙПРОЕКТ
Ростовское отделение

Согласовано с Вершина · Яицкая

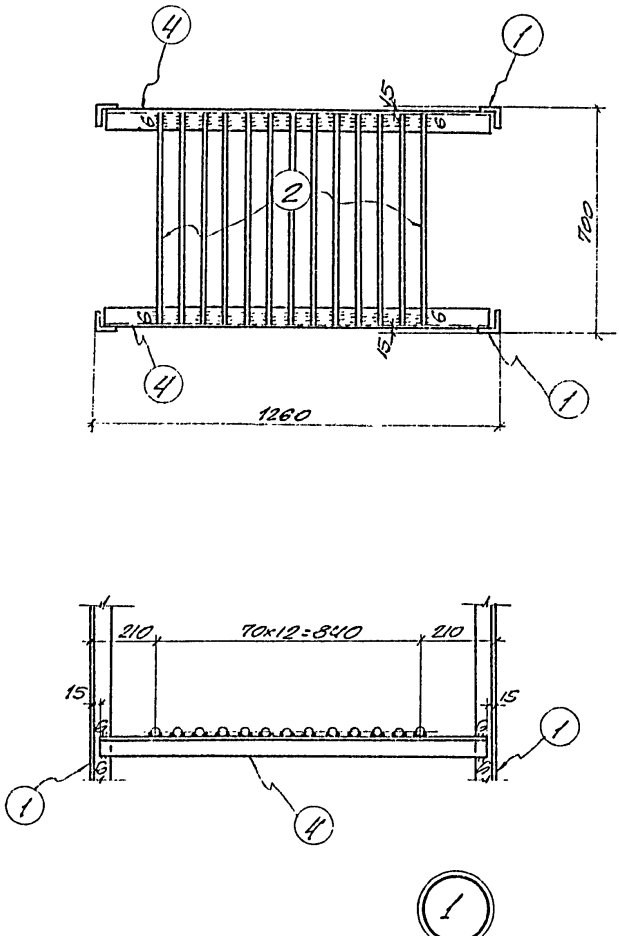

Сверила Подорожанская

Гл. инж. пр.	Цинцадзе	
Ст. инженер	Барац	
Исполнитель	Миронов	
Проверил	Чекмарев	

Госстрой СССР
Главстройпроект
ПРОМСТРОЙПРОЕКТ
Ростовское отделение

ТД	Лестницы стальные	Г-903-42	
1959	Деталь 1 для пожарных лестниц ЛСП-4 и ЛСП-5	Лист	28

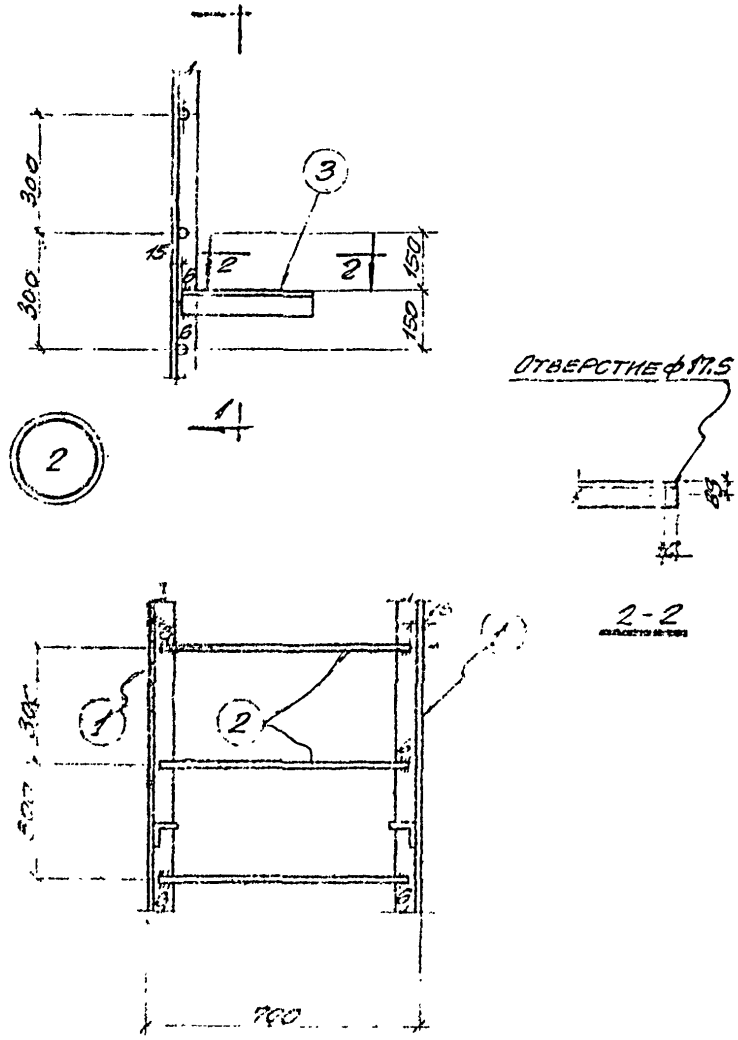

1-1

Д 19	ЛЕСТНИЦЫ СТАЛЬНЫЕ	Г-903-42	
	ДЕТАЛЬ 2 ДЛЯ ПОЖАРНЫХ ЛЕСТНИЦ У [illegible]ЛСП-80	ЛИСТ	29

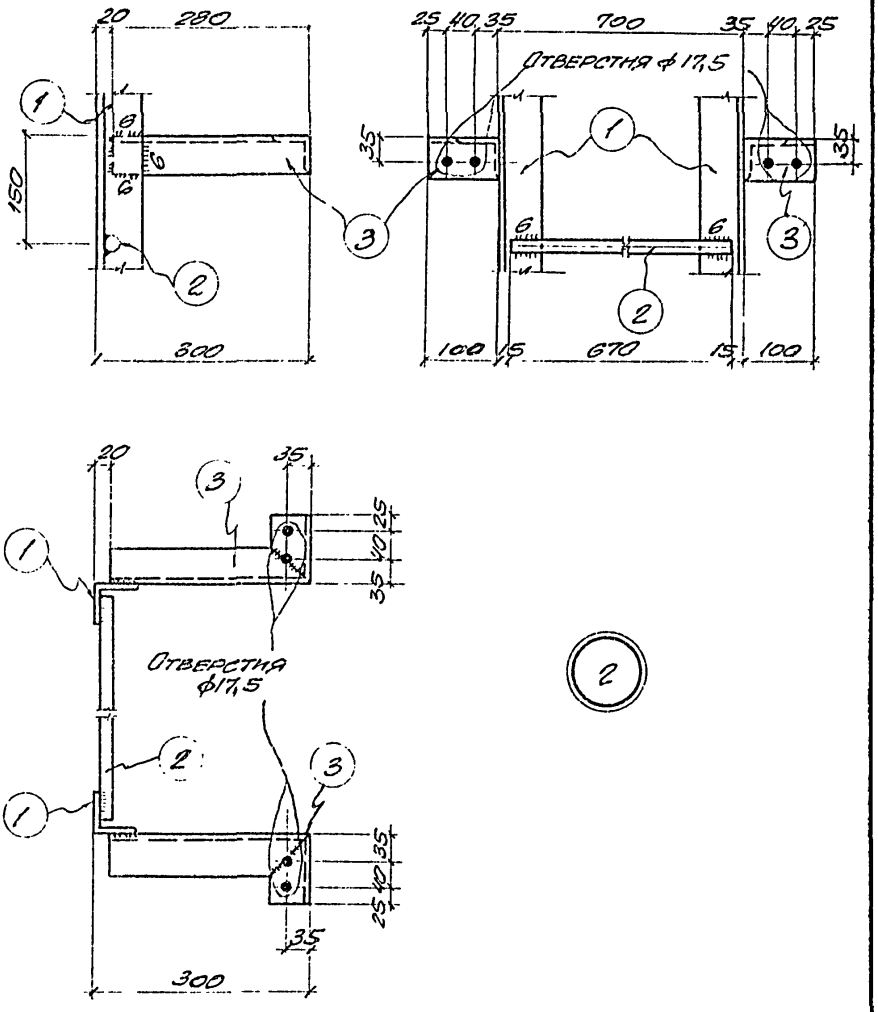

Объект 1703-02 Арх. N 80515

Госстрой СССР
Главстройпроект
ПРОМСТРОЙПРОЕКТ
Ростовское отделение

Гл. инж. пр.	Шпельзон	
Рук. группы	Каравиас	
Исполнитель	Чекмарев	
Проверил	Миронов	

С оригиналом сверено
Ю. Петько

ТА	Лестницы стальные	Г-903-42	
1959	Деталь 2 лестниц для торцов фонарей	Лист	30

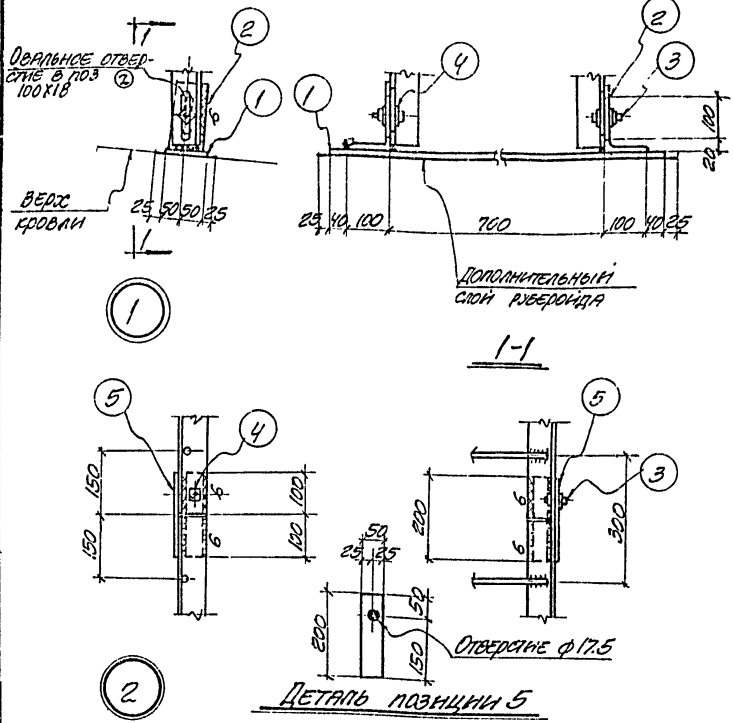

Спецификация стали на одну штуку каждой марки

Материал: сталь 3 с расчетным сопротивлением $R_a = 2100$ кг/см²

Марка	№ поз.	Профиль	Длина мм	Количест. Т	Количест. Н	Вес, кг штуки	Вес, кг номера	Вес, кг марки	Примечан.
Монтажн. узел N1	1	-100х6	980	1	—	4.6	4.6	8.2	
	2	L160х100х10	80	2	—	1.6	3.2		
	3	Гайка и болт ф16	50	2	—	0.16	0.32		
	4	Шайба 32х16.5х3	—	4	—	0.014	0.06		
Монтажн. узел N2	3	Смотрите выше	50	2	—	0.16	0.32	2.8	
	4	— " —	—	4	—	0.014	0.06		
	5	-50х8	200	4	—	0.6	2.4		

ТА 1959	Лестницы стальные	Г-903-42	
	Монтажные узлы NN 1 и 2	Лист	31

Объект П03-02 Арх. N80515

Госстрой СССР Главстройпроект ПРОМСТРОЙПРОЕКТ Ростовское отделение

Гл. инж. пр.	Шнельбой	
Гл. инженер	Барац	
Исполнитель	Миронова	подписи
Проверил	Чекмарев	

С оригиналом сверено

С оригиналом сверено подпись Ч. Петько

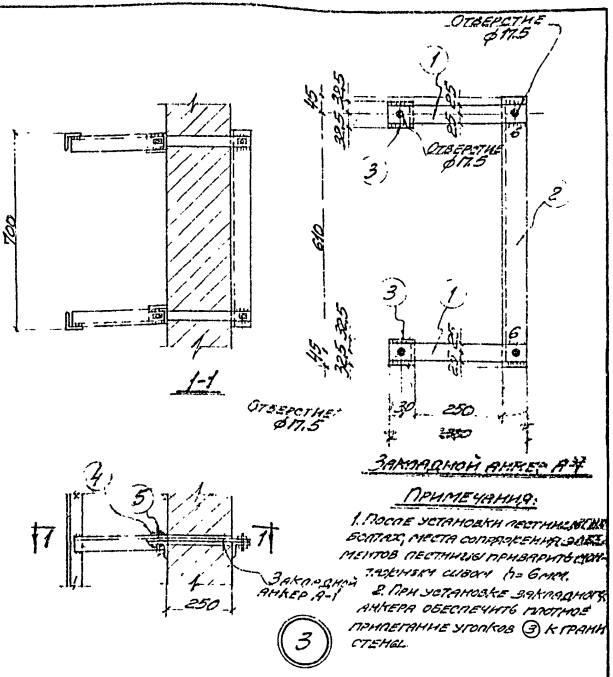

Примечания:

1. После установки лестницы на болтах, места сопряжения элементов лестницы приварить монтажным швом h=6 мм.
2. При установке закладного анкера обеспечить плотное прилегание уголков (3) к грани стены.

Спецификация стали на одну штуку каждой марки.

Материал: сталь 3 с расчетным сопротивлением Ra=2100 кг/см.²

Марки	№ поз.	Профиль	Длина мм.	Количест. Т	Количест. Н	Вес кг. шт.	Вес кг. номера	Марки	Примеч.
Анкер А-1	1	-50×8	380	2	—	1.2	2	9	
	2	∠63×6	700	1	—	4	4		
	3	∠63×6	65	2	—	0.4	1		
	4	Шайба 32×16.5×3	—	4	—	0.01	1		
	5	Гайка и болт ⌀16	50	4	—	0.2	1		

ТА 1959	Лестницы стальные	Г-903-42	
	Монтажный узел N3 для стен толщиной 250 мм.	Лист	32

Объект 1703-02 Арх. №30515

Госстрой СССР
Главстройпроект
ПРОМСТРОЙПРОЕКТ
Ростовское отделение

Гл. инж. пр. Цилиндров
Ст. инженер Бамай
Исполнитель Профилов
Проверил Миронов

С оригиналом сверено
Корнилов/Корнилова/

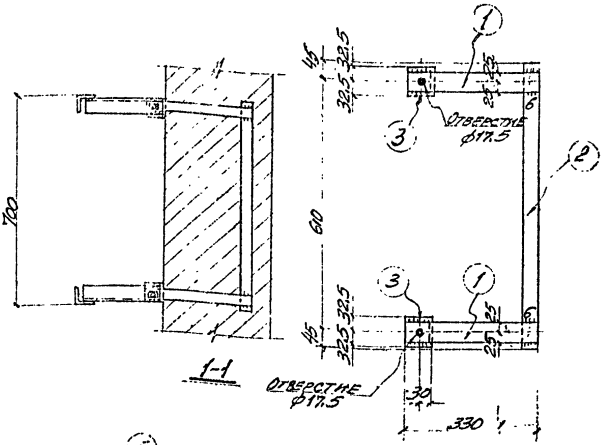

Закладной анкер

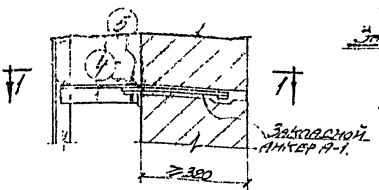

Примечания:

1. После установки лестницы на болтах, места сопряжения элементов лестницы приварить монтажным швом h=6мм.
2. При установке закладного анкера обеспечить плотно прилегание уголков (3) к грани стены.

(3)

Спецификация стали на одну штуку каждой марки.

Материал: сталь 3 с расчетным сопротивлением Ra=2100 кг/см.²

Марка	№ поз.	Профиль	Длина, мм	Количест. Т	Количест. Н	Вес, кг. Штуки	Вес, кг. Номер.	Вес, кг. Марки	Примеч.
Анкер А-1	1	-50x8	330	2	–	1.0	2	7	
	2	-40x6	700	1	–	1.3	2		
	3	∠63x6	65	2	–	0.4	1		
	4	Шайба: 32x16, 5x3	–	2	–	0.01	1		
	5	Гайка и болт. ф16	50	2	–	0.2	1		

Гл. инж. пр.	Шилевский		
Ст. инженер	Варах		
Исполнитель	Дрофилка		
Проверил	Миронов		

Госстрой СССР
Главстройпроект
ПРОМСТРОЙПРОЕКТ
Ростовское отделение

ТА 1959	Лестницы стальные	Г-903-42	
	Монтажный узел N3 для стен толщиной ≥380 мм.	Лист	33

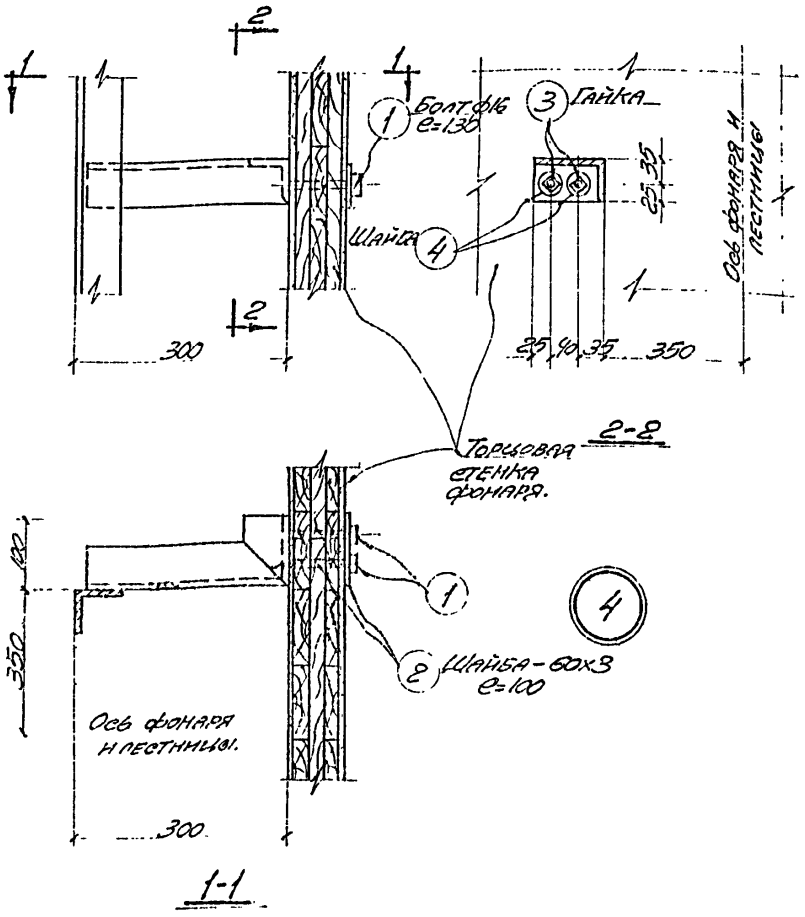

Спецификация стали на одну штуку каждой марки

Материал: сталь 3 с расчетным сопротивлением $R_a = 2100$ кг/см.²

Марка	№ поз.	Профиль	Длина мм	Количест. т	Количест. н	Вес, кг шт.	Вес, кг номера	Вес, кг марки	Примечан.
Монтажный узел № 4	1	Болт ф6	130	4	—	0.21	0.84	1.3	
	2	Шайба-60х3	100	2	—	0.085	0.17		
	3	Гайка d0=16	—	4	—	0.05	0.20		
	4	Шайба Д=32	—	4	—	0.014	0.06		

Гл. инж. гр. Цинтельзон
Рук. группы Карабанас
Исполнитель Чекмарев
Проверил Патлаха

Госстрой СССР
Главстройпроект
ПРОМСТРОЙПРОЕКТ
Ростовское отделение

ТА 1959

Лестницы стальные

Монтажный узел № 4. Крепление лестницы к утепленной торцевой стенке стальных и железобетонных фонарей.

Г-903-42

Лист 34

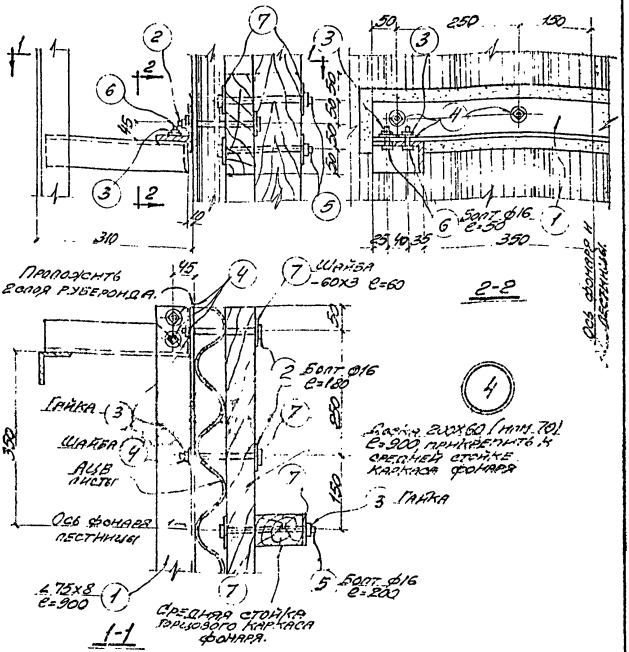

Спецификация стали на одну штуку каждой марки.

Материал: сталь 3 с расчетным сопротивлением R_a = 2100 кг/см.²

Марка	№ поз.	Профиль	Длина мм.	Количест. Т	Количест. Н	Вес кг. Штуки	Вес кг. Номера	Марки	Примеч.
Монтажный узел № 4	1	∠75х8	900	1	–	3.12	8.12	11.9	
	2	Болт ф16	180	4	–	0.32	1.28		
	3	Гайка d_0=16	–	10	–	0.05	0.50		
	4	Шайба Д=32	–	8	–	0.014	0.11		
	5	Болт ф16	200	2	–	0.36	0.72		
	6	Болт ф16	50	7	–	0.12	0.48		
	7	Шайба -60х3	60	8	–	0.085	0.68		

ТА 1959	Лестницы стальные	Г-903-42	
	Монтажный узел № 4. Крепление лестницы к неутепленной торцевой стенке железобетонных фонарей.	Лист	35

Сверила Подоконянская

Гл. инж. пр. Цинельзон
Рук. группы Карабчев
Исполнитель Чекмарев
Проверил Пр. Плаксин

Объект П03-02 Арх. №80515
Госстрой СССР
Главстройпроект
ПРОМСТРОЙПРОЕКТ
Ростовское отделение

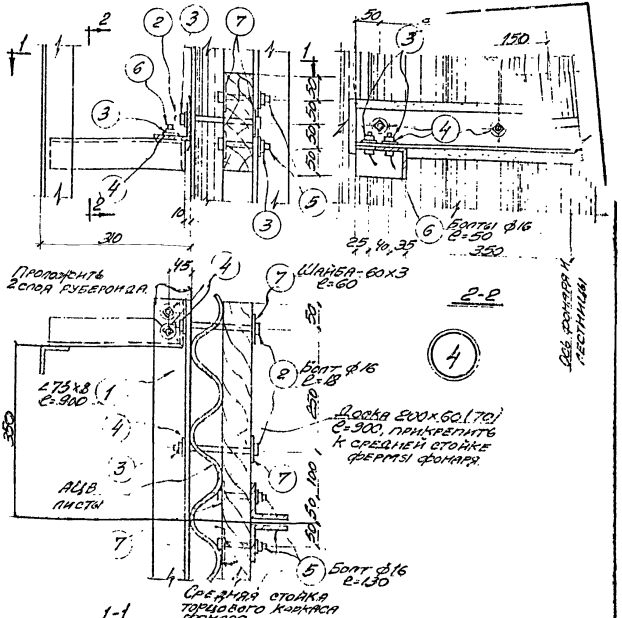

Спецификация стали на одну штуку каждой марки

Материал: сталь 3 с расчетным сопротивлением $R_a = 2100$ кг/см²

Марка	№ поз.	Профиль	Длина, мм.	Количест. Т	Количест. Н	Вес, кг. шт.	Вес, кг. номера	Вес, кг. марки	Примечан.
Монтажный узел № 4	1	∠75х8	900	1	–	8.12	8.12	12.3	
	2	Болт ф16	180	4	–	0.32	1.28		
	3	Гайка d₀=16	–	12	–	0.05	0.60		
	4	Шайба Д=32		12	–	0.014	0.17		
	5	Болт ф16	130	4	–	0.25	1.00		
	6	Болт ф16	50	4	–	0.12	0.48		
	7	Шайба-60х3	60	8	–	0.085	0.68		

ТД 1959	Лестницы стальные	Г-903-42	
	Монтажный узел № 4. Крепление лестницы к неутепленной торцевой стенке стальных фонарей.	Лист	36

Сверила Подорожанская

Гл. инж. пр. Цинцельзон
Рук. группы Карабанас
Исполнитель Чекмарев
Проверил Паталаева

Госстрой СССР
Главстройпроект
ПРОМСТРОЙПРОЕКТ
Ростовское отделение

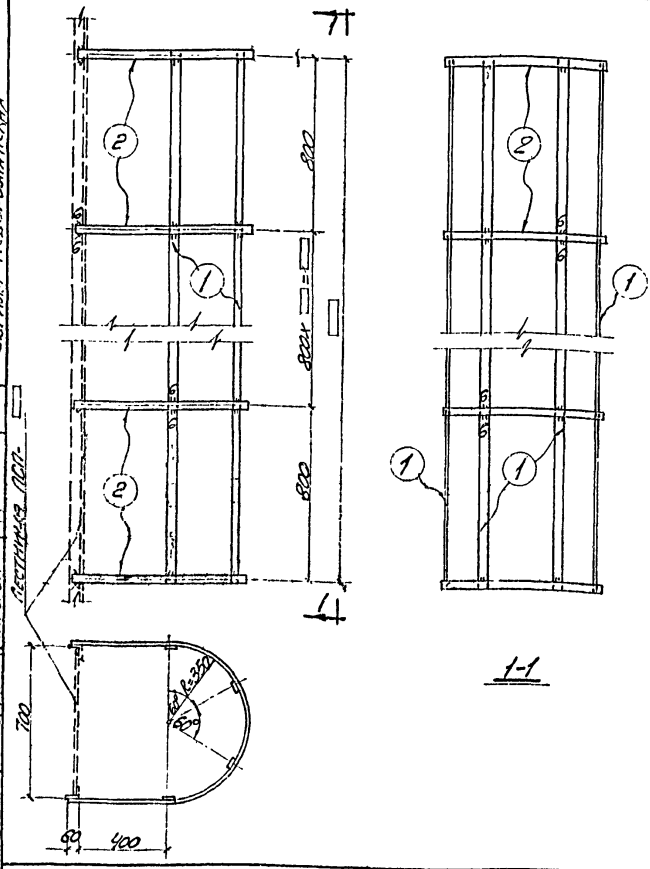

Спецификация стали на одну штуку каждой марки.

Материал: сталь 3 с расчетным сопротивлением $R_a = 2100$ кг/см.²

Марка	№ поз.	Профиль	Длина мм.	Количест. Т	Количест. Н	Вес, кг. шт.	Вес, кг. номера	Вес, кг. марки	Примеч.
	1	-40x6	▭	4	–	▭	▭	▭	
	2	-40x6	2020	▭	–	3,8	▭		

Госстрой СССР
Австройпроект
ПРОСТРОЙПРОЕКТ
Восточное отделение

Гл. инж. пр. Ст. инженер Исполнитель Проверил
Цирельзон Барац Переверзкина Миронов

Сверила Подорожанская

ТА 1959

Лестницы стальные

Ограждение вертикальной лестницы.

Г-903-42

Лист 37

gost.e-ecolog.ru