ТИПОВОЙ ПРОЕКТ

509-30.87

ТЕПЛОВОЗО-ВАГОННОЕ ДЕПО НА 1 СТОЙЛО ДЛЯ ПРОМЫШЛЕННЫХ ЖЕЛЕЗНЫХ ДОРОГ КОЛЕИ 1520 мм

АЛЬБОМ 3

СБОРНЫЕ ЖЕЛЕЗОБЕТОННЫЕ ЭЛЕМЕНТЫ И МЕТАЛЛИЧЕСКИЕ ИЗДЕЛИЯ

9788/03

Цена 3-76

				Привязан:	
Инв. №					

gost.e-ecolog.ru

Альбом 3

Типовой проект

Инв. № подл. | Подпись и дата | Взам. инв. №

Типовой проект 509-30.87

Тепловозо-вагонное депо на 1 стойло для промышленных железных дорог колеи 1520 мм

Альбом 3

перечень альбомов

Альбом 1	ПЗ	Общая пояснительная записка. Технология производства
Альбом 2	АР	Архитектурные решения
	КЖ	Конструкции железобетонные
	КМ	Конструкции металлические
	ОС	Организация строительства
Альбом 3	КЖИ	Сборные железобетонные элементы и металлические изделия
Альбом 4	ОВ	Отопление и вентиляция
	ПТ	Промышленные трубопроводы
	ВК	Водопровод и канализация
Альбом 5	ЭМ	Силовое электрооборудование
	ЭО	Электрическое освещение
	АОВ	Автоматизация отопления и вентиляции
	АВК	Автоматизация водопровода и канализации
	СС	Связь и сигнализация
Альбом 6	СО	Спецификации оборудования
Альбом 7	ВМ	Ведомости потребности в материалах
Альбом 8		Сметы
Часть 1		Сметы /начало/
Часть 2		Сметы /продолжение/
Альбом 9		Показатели результатов применения научно-технических достижений в строительных решениях проекта

Примененные типовые проекты

ТП 509-2285	Тепловозо-вагонное депо на 2 стойла для промышленных железных дорог колеи 1520 мм
Альбом 6 ТП 501-3-8	Общие виды нестандартизированного оборудования смотровые канавы для тепловозо-вагонных депо промышленных железных дорог колеи 1520мм

Распространяет Новосибирский филиал ЦИТП. 630051 г. Новосибирск пр. Дзержинского, 81/2

Разработан Государственным проектным институтом Харьковский Промстройниипроект

Главный инженер института Н.Ф. Довгий

Главный инженер проекта А.В. Туринский

Типовой проект утвержден Госстроем СССР. Протокол № А4-58 от 8.08.86 и введен в действие институтом Промтранспроект. Приказ №143 от 24.11.86

Типовой проект 509-30.87 Альбом 3

Лист	Наименование	Примечание стр.
	Ведомость чертежей	2,3
	Технические требования	4
	Балка СБ1	5
	Плита ПП1	6
	Балки 1БСП12-6АТУ-1, 1БСП12-6АТУ-2	7,8
	Колонны К-84-6-1, К-84-7-1	9
	Колонны К-84-6-2, К-84-7-2, К-84-6-7, К-84-7-7	10
	Колонны К-84-6-3, К-84-7-3	11
	Колонны К-84-6-4, К-84-7-4	12
	Колонны К-84-6-5, К-84-7-5	13
	Колонны К-84-6-6, К-84-7-6	14
	Колонны К-84-6-8, К-84-7-8	15
	Колонны 6КФ 91-1-1, 6КФ91-2-1	16
	Колонны 6КФ 91-1-2, 6КФ 91-2-2	17
	Колонна 2КО3,33-1,2-1	18
	Колонна 2КО 3,33-1,2-2	19
	Колонна 2КО 3,33-1,2-3	20
	Колонна 2КО 3,33-1,2-4	21
	Колонна 2КО 3,33-1,2-5	22
	Колонна 2КО 3,33-1,2-6	23
	Колонна 2КД 3,33-1,1-1	24
	Колонна 2КД 3,33-1,1-2	25
	Колонна 2КД 3,33-1,1-3	26
	Колонна 2КД 3,33-1,1-4	27
	Колонна 2КД 3,33-1,1-5	28
	Колонна 2КД 3,33-1,1-6	29
	Колонна 2КД 3,33-1,1-7	30
	Плиты 1ПГ-3АтУт-8МПЖ-200-1÷6, 1ПВ4-3АтУт-8МПЖ-200-1÷4	31÷33

Лист	Наименование	Примечание стр.
	Плиты ПРС 56.15-10АтУт-1÷ПРС56.15-10АтУт-15, ПРС 56.15-16АтУт-1÷ПРС56.15-16АтУт-4	34÷37
	Диафрагмы жесткости 2ДПК56.33-1, 2ДПК56.33-2	38
	Диафрагмы жесткости 2ДП56.33-1, 2Д56.33-1	39
	Козырек КВ1	40
	Стеновые панели ПС-1÷ПС-6	41,42
	—"— ПС-7÷ПС-12	43,44
	—"— ПС-13÷ПС-15	45
	—"— ПС-16÷ПС-18	46
	—"— НПС-1-1, НПС-2-1, НПС-3-1	48
	—"— НПС-1-2, НПС-2-2, НПС-3-2	49
	—"— НПС-4-1, НПС-5-1, НПС-6-1	50
	—"— НПС-4-2, НПС-5-2, НПС-6-2	51
	—"— НПС-4-3, НПС-5-3, НПС-6-3	52
	—"— НПС-7, НПС-8, НПС-9	53
	—"— НПС-10, НПС-11, НПС-12	54
	Панели перегородок П1, П4, П6, П7, П10, П12, П13, П17, П26, П33, П34	55,56
	—"— П1, П4, П6, П7, П10, П12, П13, П17, П26, П33, П34 Сборочный чертеж	57
	—"— П5, П8, П11, П14, П16, П18÷П25, П27, П30, П35, П36	58, 59, 60
	Фундамент 1Ф21.9-1А	47

Нач. отд.	Радько	
Н. контр.	Гринвакс	
Гл. конст.	Зеленский	
Рук. гр.	Гринвакс	
Вед. инж.	Дорохова	
Вед. инж.	Дорохова	
Инженер	Гольберг	

ТП 509-30.87 КЖИ-ДО

Ведомость чертежей

Стадия	Лист	Листов
РП	1	2

ХАРЬКОВСКИЙ ПРОМСТРОЙНИИПРОЕКТ

Инв. № подл. | Подпись и дата | Взам. инв. №

Типовой проект 509-30.87 Альбом 3

Лист	Наименование	Примечание стр.
	Сетки арматурные С-1, С-2	61
	—»— С-3, С-4	62
	—»— С-5, С-6	63
	—»— С-7, С-8	64
	—»— С-9	65
	—»— С-10	64
	—»— С-11, С-12	65
	—»— С-13, С-14	66
	—»— С-15, С-16	67
	—»— С-17, С-18	68
	—»— С-19, С-20	69
	—»— С-21	64
	Каркасы плоские Кр-1, Кр-2	70
	—»— Кр-3, Кр-4	71
	—»— Кр-5, Кр-6	72
	—»— Кр-7	73
	Каркасы пространственные КП-1	73
	—»— КП-2, КП-3	74
	—»— КП-4, КП-5	75
	—»— КП-6, КП-7	76
	Изделия закладные МН-1, МН-2	77
	—»— МН-3, МН-4	78
	—»— МН-5	84
	—»— МН-6	79
	—»— МН-7, МН-8	80
	—»— МН-9, МН-10	81
	—»— МН-11, МН-12	82
	—»— МН-13, МН-14	83
	Изделия соединительные МС-1	85
	—»— МС-2	86

Лист	Наименование	Примечание стр.
	Изделия соединительные МС-3	87
	—»— МС-4	85
	—»— МС-5	90
	—»— МС-6	88
	—»— МС-7, МС-8	89
	—»— МС-9	88
	—»— МС-10	90
	—»— МС-11	84
	—»— МС-12	90
	Консоли опорные НРК-1, НРК-2	90
	—»— НРК-3, НРК-4	91
	—»— НРК 1с	91
	—»— НРК 2с	92
	—»— НРК 3с	92
	—»— НРК 4с	91
	—»— НРК 5с	92
	—»— НРК 6с	92
	Изделия накладные Нс1, Нс2, Нс3, Нс 4	93
	Изделия соединительные А-1, А-2	94
	—»— А-3, А-4	95
	—»— А-5, А-6	96
	—»— А-7, А-8	97

Инв. № подл. | Подпись и дата | Взам. инв. №

1. Для арматуры сборных железобетонных конструкций, закладных и соединительных изделий, монтажных петель и анкерных болтов в зависимости от нахождения конструкций при отрицательных температурах в период монтажа и в неотапливаемых помещениях под нагрузкой (до ввода в эксплуатацию) применяются следующие марки сталей:

Вид арматуры и закладных изделий	Класс стали	Марки стали при монтаже и нахождении конструкций под нагрузкой при температуре:	
		до -30°С включительно	ниже -30°С до -40°С включительно
Стержневая горячекатаная гладкая ГОСТ 5781-82*,	А-I	ВСт.3 кп 2	ВСт.3 пс 2
Стержневая горячекатаная периодического профиля ГОСТ 5781-82* и ГОСТ 5.1459-72* для арматуры класса А III ф10 ÷ ф40 мм	А-II	ВСт.5 пс 2	ВСт.5 сп 2
	А-III	25 Г 2с	25 Г 2с
	А-IV	20хГ2Ц	20хГ2Ц
Стержневая термомеханически и термически упрочненная периодического профиля ГОСТ 10884-81	Ат-V	Применяется при расчетных температурах наружного воздуха до -40°С включительно	
Обыкновенная арматурная проволока гладкая ГОСТ 6727-80	В-I	то же	
Закладные изделия конструктивные	С38/23	Вст.3кп 2	ВСт.3пс 6
Закладные и соединительные изделия расчетные	С38/23	Вст.3 кп 2	ВСт.3пс 6
Монтажные петли	А-I	ВСт.3 пс 2	ВСт.3сп 2
Анкерные болты	–	ВСт.3 кп 2	ВСт 3 кп 2

2. Нестандартные стеновые панели выполняются в соответствии с указаниями и в опалубочных формах серии 1.030.1-1; нестандартные панели перегородок выполняются в соответствии с указаниями и в опалубочных формах серии 1.030.9-2.

3. Арматурные изделия изготовлять с применением контактно-точечной сварки в соответствии с ГОСТ 10922-75 и СН 393-78.

4. При изготовлении закладных и соединительных изделий применяется ручная дуговая сварка по СН 393-78. Приварку втавр круглых стержней к прокату производить под слоем флюса.

Инв. № подл. | Подпись и дата | Взам. инв. №

				ТП 509-30.87 КЖИ-ТТ	
Нач. отд.	Радько			Технические требования	Стадия: РП; Масса; Масштаб
Н. контр.	Гринвакс				
Гл. конс.	Зеленский				Лист 1; Листов 1
Рук. гр.	Гринвакс				
Вед. инж.	Дорохова				Харьковский Промстройниипроект
Вед. инж.	Дорохова				
Инженер	Кравченко				

Альбом 3

Типовой проект 509-30.87

Формат	Зона	Поз.	Обозначение	Наименование	Кол.	Примеч.
				Документация		
			ТП КЖИ ТТ	Технические требования		
				Сборочные единицы		
		1	ТП КЖИ КП-1	Каркас пространственный КП-1	1	
		2	3.400-6/76	Изделие закладное МИ1-10	1,5 кг	
				Материалы		
				Бетон марки 200	0,08	м³

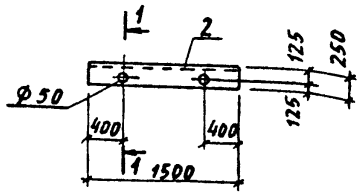

Схема армирования

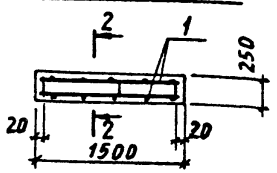

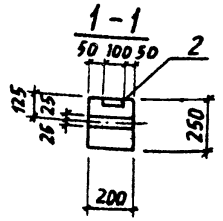

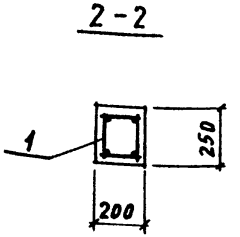

Ведомость расхода стали на один элемент, кг

Марка элемента	Изделия арматурные							Всего
	Арматура класса							
	AI				AIII			
	ГОСТ 5781-82*				ГОСТ 5781-82*			
	Ø8			Итого	Ø16		Итого	
СБ1	4,4			4,4	4,6		4,6	9,0

Продолжение

Марка элемента	Изделия закладные							Всего
	Арматура класса				Прокат			
	AIII							
	ГОСТ 5781-82*				ГОСТ 103-76*			
	Ø8			Итого	δ=6		Итого	
СБ1	0,6			0,6	7,0		7,0	7,6

Нач. отд.	Радько	
Н. контр.	Гриневкс	
Гл. конст.	Зеленский	
Рук. гр.	Гриневкс	
Вед. инж.	Дорохова	
Вед. инж.	Дорохова	
Инженер	Кирицева	
Инженер	Кирицева	

ТП 509-30.87 КЖИ-СБ1

Балка СБ1

Стадия	Масса	Масштаб
РП	220кг	1:20 1:50
Лист 1	Листов 1	

ХАРЬКОВСКИЙ ПРОМСТРОЙНИИПРОЕКТ

Инв. № подл. | Подпись и дата | Взам. инв. №

Типовой проект 509-30.87 Альбом 3

Формат	Зона	Поз.	Обозначение	Наименование	Кол.	Примечание
				Документация		
			ТП КЖИ ТТ	Технические требования		
				Сборочные единицы		
		1	ТП КЖИ-С-3	Сетка С-3	1	
				Детали		
		2	ТП КЖИ-ПП1	ф8AI ГОСТ 5781-82* ℓ=580	2	0,32кг
				Материалы		
				Бетон марки 200	0,018	м³

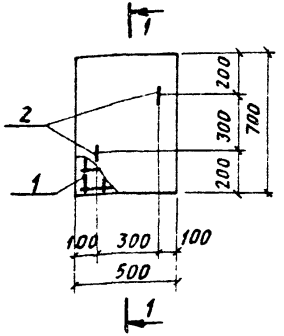

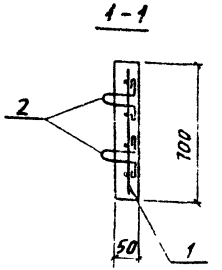

Ведомость деталей

Поз.	Эскиз
2	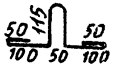

Ведомость расхода стали на один элемент, кг

Марка элемента	Изделия арматурные						Всего
	Арматура класса						
	AI			AI			
	ГОСТ 6727-80			ГОСТ 5781-82*			
	ф5		Итого	ф8		Итого	
ПП1	1,0		1,0	0,6		0,6	1,6

Нач. отд.	Радько	
Н. контр.	Гринвакс	
Гл. конст.	Зеленский	
Рук. гр.	Гринвакс	
Вед. инж.	Дорохова	
Вед. инж.	Дорохова	
Инженер	Кирнцева	

ТП 509-30.87 КЖИ-ПП1

Плита ПП1

Стадия	Масса	Масштаб
РП	45,0кг	1:20
Лист 1	Листов 1	

ХАРЬКОВСКИЙ ПРОМСТРОЙНИИПРОЕКТ

Инв. № подл. | Подпись и дата | Взам. инв. №

Типовой проект 509-30.87 Альбом 3

Формат	Зона	Поз.	Обозначение	Наименование	Кол-во			Примеч.
				Сборочные единицы				
			1.462.1-1/81 в.1	Балка 1БСП12-6АТV	1	1		Со всеми закладными изделиями
		1	1.400-6/76	Изделие закладное М4-3	3	3		
		2	"	" М4-10-3	2	2		
		3	"	" М4-1	2	2		
		4	"	" М4-22-2	2			
					1БСП12-6АТV-1	1БСП12-6АТV-2		

Остальное смотрите 1БСП12-6АТV серии 1.462.1-1/81 в.1

Ведомость расхода стали на дополнительные закладные изделия

Марка элемента	Изделия закладные									Всего
	Арматура класса AIII				Прокат					
	ГОСТ 5781-82*				ГОСТ 103-76*	ГОСТ 8509-72**	ГОСТ 8510-72*			
	ø8	ø10		Итого	δ=6	∠80×7	⌊310×70×8		Итого	
1БСП12-6АТV-1	2,4	1,2		3,6	9,2	6,8	10,4		26,4	30,0
1БСП12-6АТV-2	1,6	0,6		2,2	9,2	6,8	—		16,0	18,2

Нач. отд.	Радько	
Н. контр.	Гринвакс	
Гл. констр.	Зеленский	
Рук. гр.	Гринвакс	
Вед. инж.	Дорохова	
Вед. инж.	Дорохова	
Инженер	Юрченко	

ТП 509-30.87 КЖИ — 1БСП12-6АТV-1, 1БСП12-6АТV-2

Балки: 1БСП12-6АТV-1, 1БСП12-6АТV-2

Стадия	Лист	Листов
РП	1	2

ХАРЬКОВСКИЙ ПРОМСТРОЙНИИПРОЕКТ

Инв. № подл. | Подпись и дата | Взам. инв. №

Типовой проект 509-30.87 Альбом 3

1БСП12-6АТУ-1; 1БСП12-6АТУ-2

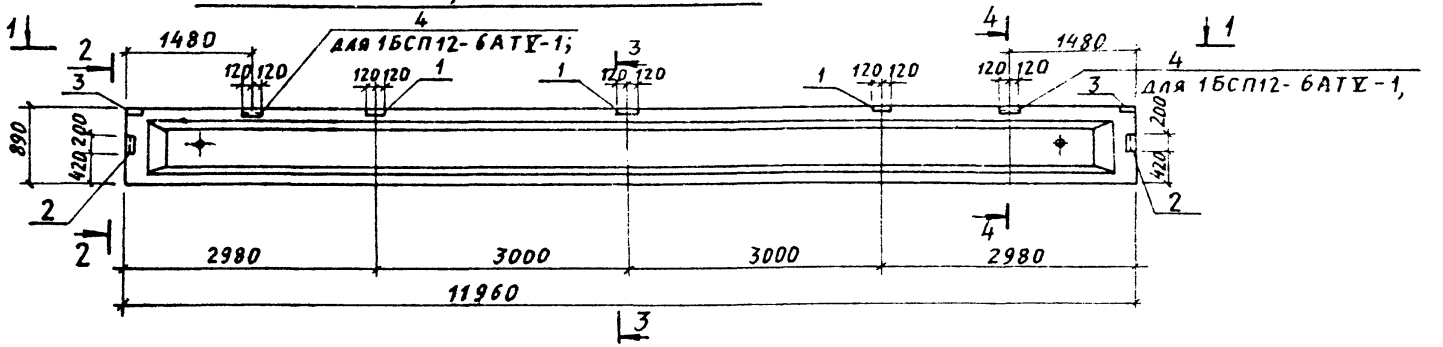

1-1

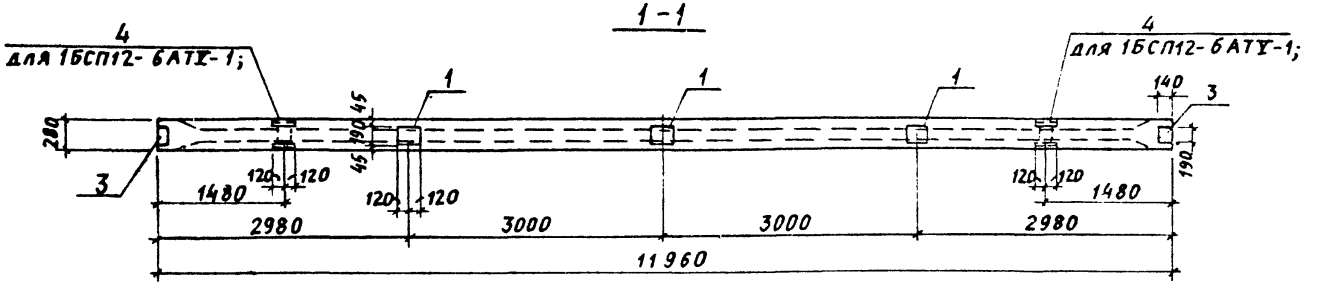

2-2

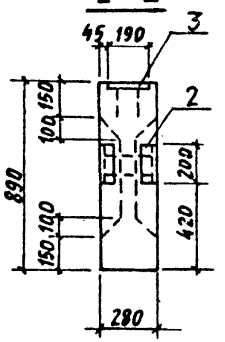

3-3

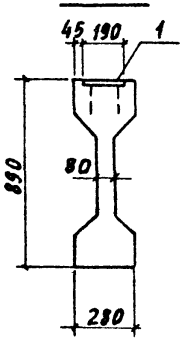

4-4

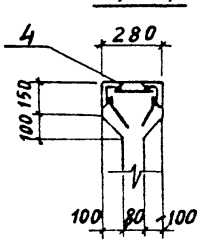

Нач. отд.	Радько	ТП 509-30.87 КЖИ-	1БСП12-6АТУ-1 1БСП12-6АТУ-2
Н. контр.	Гринвакс	Балки: 1БСП12-6АТУ-1, 1БСП12-6АТУ-2	Стадия: РП; Масса: ; Масштаб: 1:50, 1:20
Гл. констр.	Зеленский		Лист 2; Листов 2
Рук. гр.	Гринвакс		
Вед. инж.	Дорохова		Харьковский Промстройниипроект
Вед. инж.	Дорохова		
Инженер	Юрченко		
Инженер	Кирнцева		

Инв. № подл. | Подпись и дата | Взам. инв. №

Типовой проект 509-30.87 Альбом 3

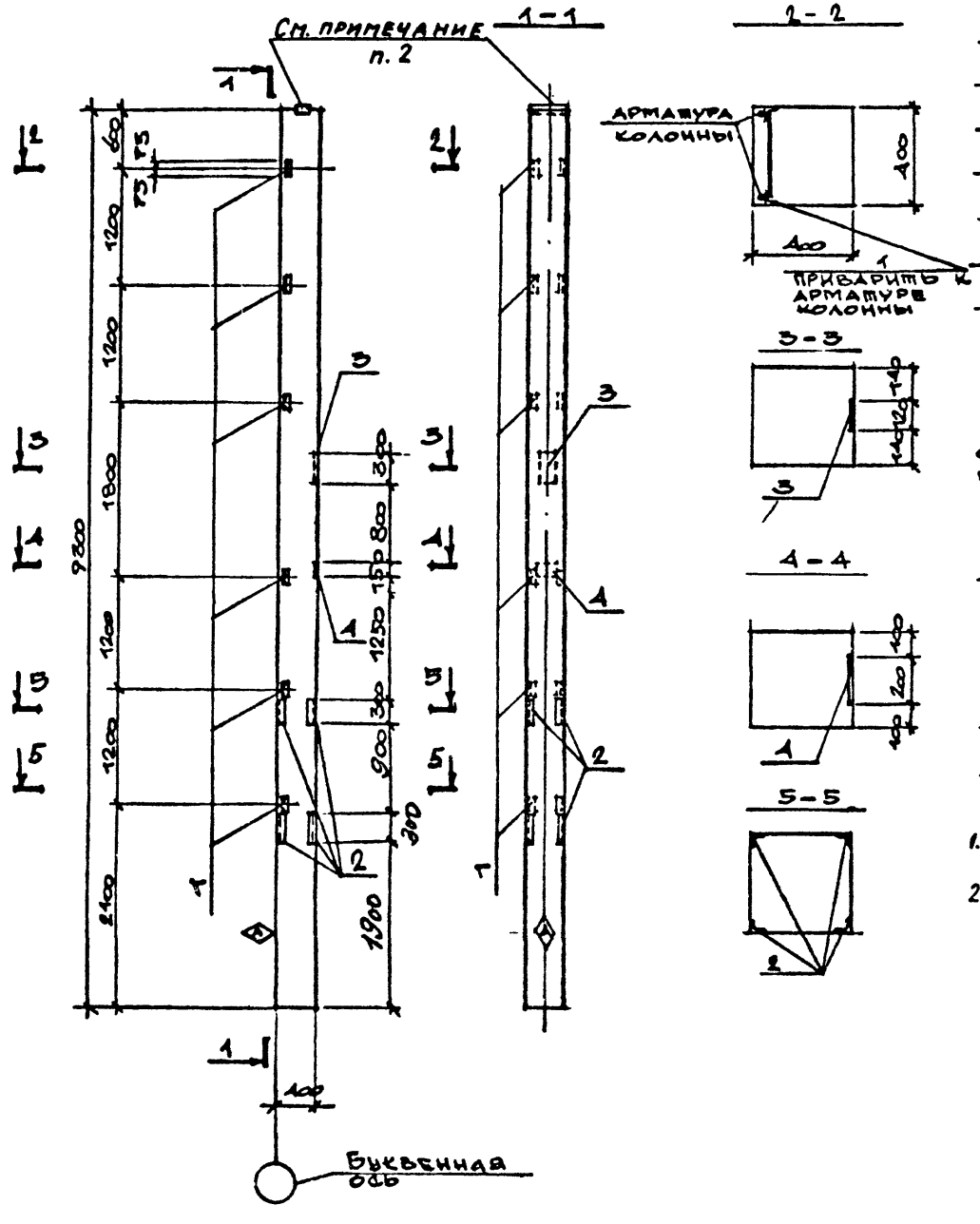
См. примечание п. 2
1-1
2-2
Арматура колонны
400
400
1
Приварить арматуру колонны
3-3
140
120
3
4-4
100
200
100
1
5-5
2
9300
600
75
75
1200
1200
1800
1200
1200
1200
2400
300
800
150
1250
300
900
300
1900
100
Закладные изделия
Анкерные болты
Выпуски арматуры
Выпуски арматуры
Выпуски арматуры

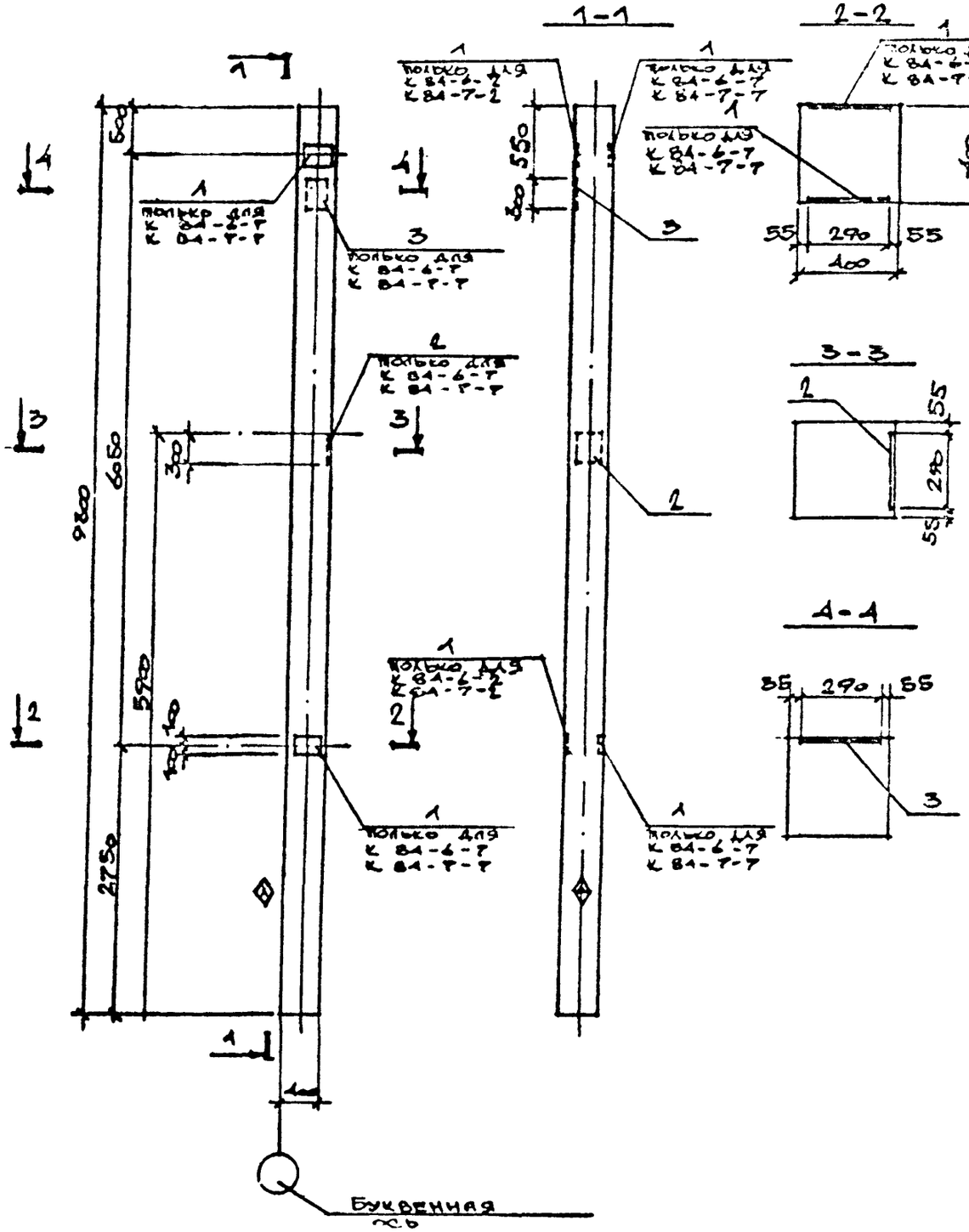

Обозначение	Зона	Позиц.	Обозначение	Наименование	Кол на исполн.		Примеч.
				Сборочные единицы			
12			1.423-3, в 1,2	Колонны К 84-6 К 84-7	1	1	со всеми закладн. издел.
		1	по же, в.2, л 140	Изделие закладное М 1-12-1	2	2	
		2	" , л 136	" ИМ 1-4-1	–	1	
		3	1.400-6/76 л.24	" МО-1-2	–	1	
					К 84-6-2 К 84-7-2	К 84-6-7 К 84-7-7	

Остальное – смотрите колонны К 84-6 и К 84-7 по серии 1.423-1, в.1,2

Ведомость расхода стали на дополнительные закладные изделия

Марка	Изделия закладные										Всего
	Арматура класса						Прокат				
	А I	А II									
	ГОСТ 8781-82*						ГОСТ 103-76*	ГОСТ 19903-74			
	ø6	ø10	ø12	ø14	ø22	Итого	δ=10	δ=8		Итого	
К 84-6-2 К 84-7-2			2.8			2.8	9.2			9.2	12.0
К 84-6-7 К 84-7-7	0.2	0.7	2.8	2.8	1.4	7.9	16.0	5.9		21.9	29.8

На боковой поверхности колонны, как показано на чертеже, несмываемой краской нанести знак — ◇

Нач.отд.	Радько		
Н. контр.	Гринвакс		
Гл. конс.	Зеленский		
Рук. гр.	Гринвакс		
Вед. инж.	Дорохова		
Вед. инж.	Дорохова		
Инженер	Кравченко		
Инженер	Кирицева		

ТП 509-30,87 КЖИ- К 84-6-2 К 84-7-2 К 84-6-7 К 84-7-7

Колонны К 84-6-2 К 84-7-2 К 84-6-7 К 84-7-7

Стадия	Масса	Масштаб
РП		1 50

Лист 1 Листов 1

Харьковский промстройниипроект

Типовой проект 509-30.87 Альбом 5

Инв. № подл. | Подпись и дата | Взам. инв. №

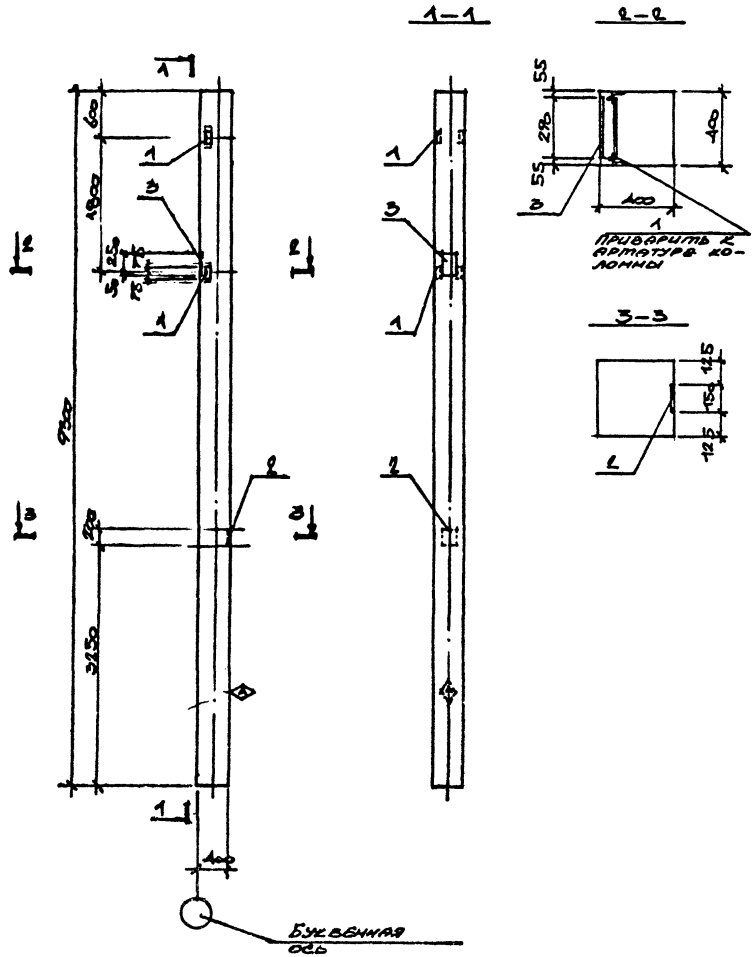

			Обозначение	Наименование		Кол. на исполн.		Примеч.
				Сборочные единицы				
12			1.423-3, в. 1,2	колонны	К 84-6 К 84-7	1	1	Со всеми закладн. издел.
		1	то же, в.2, л. 141	изделие закладное	М 1-14	2	2	
		2	3.400-6/76, л. 18	"	МИ 1-16	1	1	
		3	1.423-3, в.2, л. 136	"	НМ 1-4-1	1	1	
						К 84-6-3	К 84-7-3	

Остальное – смотрите колонны К 84-6 и К 84-7 по серии 1.423-3, в. 1,2.

Ведомость расхода стали на дополнительные закладные детали

Марка	Изделия закладные										Всего
	Арматура класса					Прокат					
	AI	AII			Итого	ГОСТ 103-76	ГОСТ 8509-72	ГОСТ 8509-72		Итого	
	ГОСТ 5781-82*										
	ф6	ф12	ф14	ф22		-δ=8	-δ=10	∠6.315			
К84-6-3 К84-7-3	0.2	1.5	2.8	1.4	5,9	1.9	5.8	2.9		11.6	17.5

На боковой поверхности колонны, как показано на чертеже, несмываемой краской нанести знак ◊

Нач. отд.	Радько	
Н. контр.	Гринвакс	
Гл. конс.	Зеленский	
Рук. гр.	Гринвакс	
Вед. инж.	Дорохова	
Вед. инж.	Дорохова	
Инженер	Кравченко	
Инженер	Кирицева	

ТП 509-30.87 КЖИ- К84-6-3 К84-7-3

Колонны К84-6-3 К84-7-3

Стадия	Масса	Масштаб
РП		1:50

Лист 1 Листов 1

Харьковский промстройниипроект

Типовой проект 509-30.87 Альбом 3

Инв. № подл. | Подпись и дата | Взам. инв. №

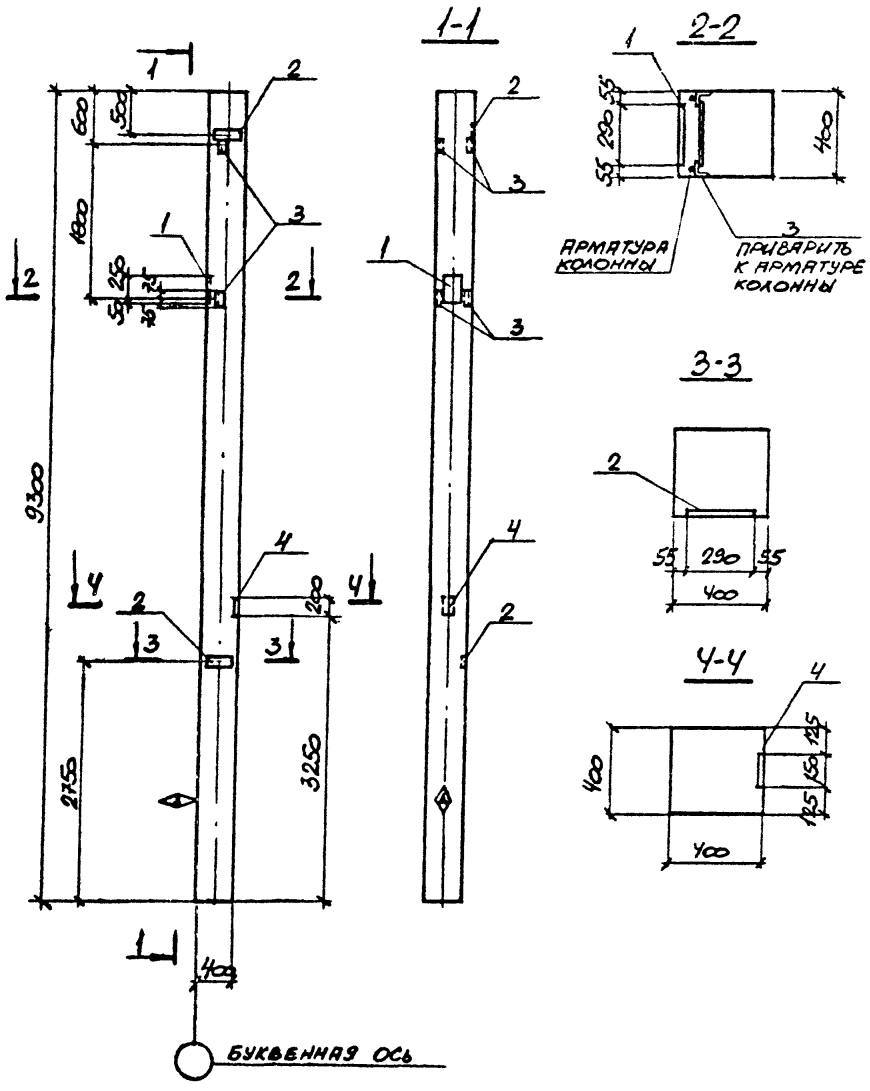

Формат	Зона	Поз	Обозначение	Наименование	Кол. на исполн.	Примечание
				Сборочные единицы		
			1.423-3 в.1,2	Колонны КВ4-6, КВ4-7	1	Со всеми заклад. издел.
		1	То же в.2, л.136	Изделие закладное НМ1-4-1	1	
		2	—"— в.2, л.140	—"— М1-12-1	2	
		3	—"— в.2, л.141	—"— М1-14	2	
		4	3.400-6/76 л.18	—"— МИ1-16	1	

Остальное - смотрите колонны КВ4-6 и КВ4-7 по серии 1.423-3, в.1,2.

КВ4-6-4
КВ4-7-4

Ведомость расхода стали на дополнительные закладные изделия

Марка	Изделия закладные										Всего
	Арматура класса					Прокат					
	AI	AIII			Итого	Гост 19903-74*		Гост 8509-72*		Итого	
	Гост 5781-82*										
	ф6	ф12	ф14	ф22		б=8	б=10	L65×5			
КВ4-6-4 КВ4-7-4	0,2	4,3	2,8	1,4	8,7	1,9	16,0	2,9		20,8	29,5

На боковой поверхности колонны, как показано на чертеже, несмываемой краской нанести знак - (4).

Нач. отд.	Радько		
Н. контр.	Гринбакс		
Гл. конс.	Зеленский		
Рук. гр.	Гринбакс		
Вед. инж.	Дорохова		
Вед. инж.	Дорохова		
Техник	Дубицкая		
Инжен.	Кирицева		

ТП 509-30.87 КЖИ- КВ4-6-4 КВ4-7-4

Колонны КВ4-6-4 КВ4-7-4

Стадия	Масса	Масштаб
РП		1:50

Лист 1 | Листов 1

Харьковский промстройниипроект

Типовой проект 509-30.87 Альбом 3

Инв. № подл. | Подпись и дата | Взам. инв. №

Типовой проект 509-30.87 альбом 3

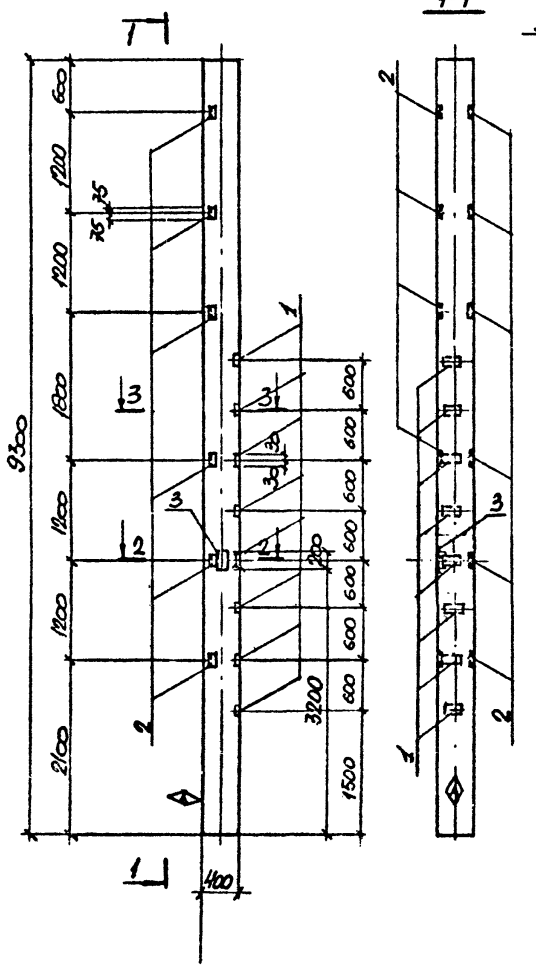

Формат	Зона	Поз.	Обозначение	Наименование	Кол. на испол.	Примеч.
				Сборочные единицы		
12			1.423-3, в.1,2	Колонны К84-6 К84-7	1	со всеми закладн. изд.
		1	3.400-6/76, л.17	Изделие закладное МН1-13	8	
		2	1.423-3, в.2, л.111	—"— М1-14	6	
		3	3.400-6/76, л.18	—"— МН1-16	1	
				—"—		
						К84-6-5 К84-7-5

Остальное - смотрите колонны К84-6 и К84-7 по серии 1.423-3 в.1,2.

Ведомость расхода стали на дополнительные закладные изделия

Марка	Изделия закладные										Всего
	Арматура класса					Прокат					
	AIII				Итого					Итого	
	Гост 5781-82*					Гост 8509-72*		Гост 19903-74			
	ф8	ф12				L63×5		б=6	б=8		
К84-6-5 К84-7-5	1,6	2,8			4,4	8,6		4,8	1,9	15,3	19,7

На боковой поверхности колонны, как показано на чертеже, несмываемой краской нанести знак - Ф.

Нач.отд.	Радько		
Н. контр.	Гринвакс		
Гл. конс.	Зеленский		
Рук. гр.	Гринвакс		
Вед. инж.	Дорохова		
Вер. инж.	Дорохова		
Техник	Дубицкая		
Инжен.	Кирпичева		

ТП 509-30.87 КЖИ - К84-6-5 К84-7-5

Колонны К84-6-5 К84-7-5

Стадия	Масса	Масштаб
РП		1:50
Лист	Листов	

Харьковский Промстройниипроект

Инв.№ подл. | Подпись и дата | Взам. инв.№

Типовой проект 509-30.87 Альбом 3

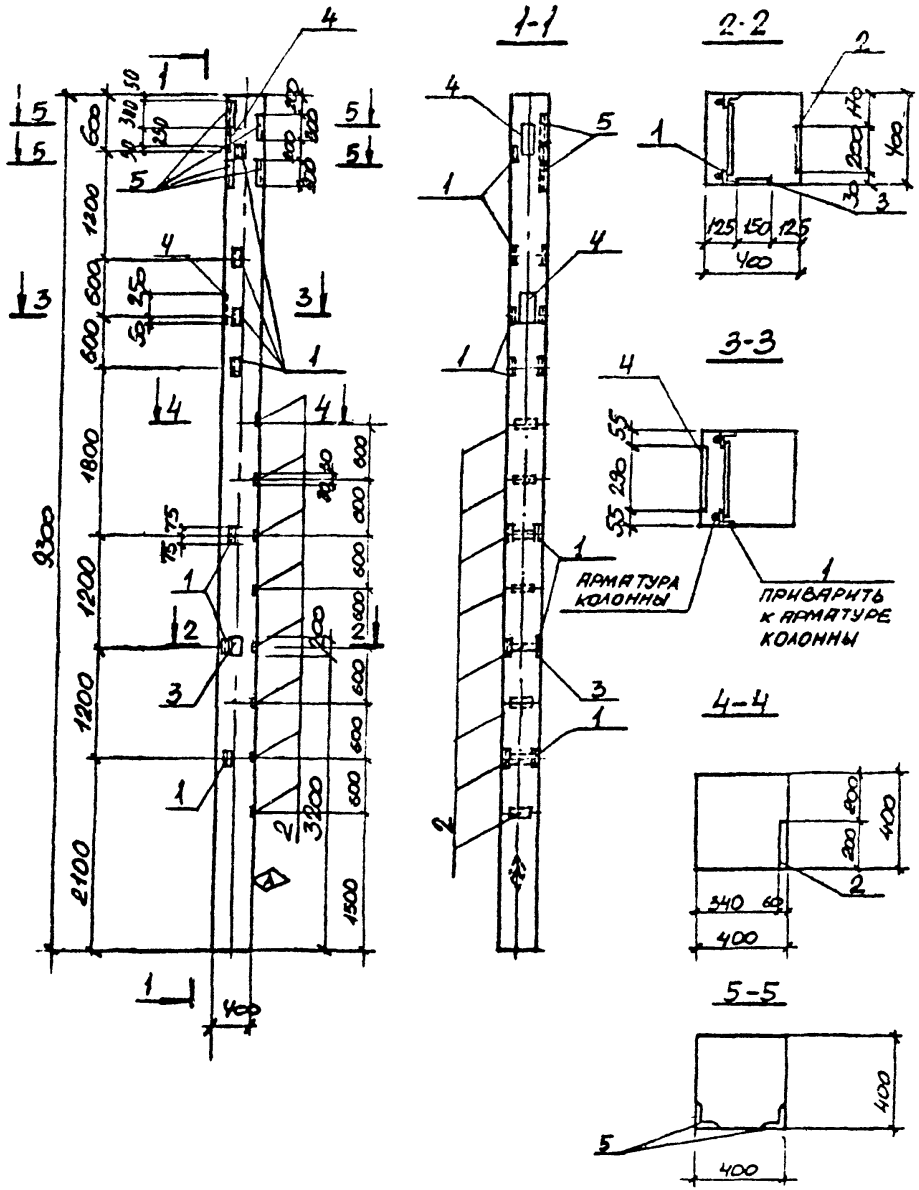

Формат	Зона	Поз	Обозначение	Наименование	Кол. на испол.	Примечание
				Сборочные единицы		
12			1.423-3, в.1.2	Колонна К 84-6 / К 84-7		Масса см. чертежи изделий
		1	То же, в.2, л.141	Изделие закладное М1-14	7	
		2	3.400-6/76, л.17	— " — М11-13	8	
		3	То же л.18	— " — М11-16	1	
		4	1.423-3, в.2, л.136	— " — НМ1-4-1	2	
		5	3.400-6/76 л.36	— " — МК 4-35	4	
						К 84-6-6 К 84-7-6

Остальное-смотрите колонны К84-6, К-84-7 по серии 1.423-3, в.1,2.

Ведомость расхода стали на дополнительные закладные изделия

Марка	Изделия закладные													Всего
	Арматура класса						Итого	Прокат					Итого	
	AI		AIII					Гост 19903-74*			Гост 8509-72	Гост 8510-72		
	Гост 5781-82*													
	ф6	ф8	ф12	ф14	ф22	ф10		б=6	б=8	б=10	L65x5/L90x8			
К84-6-6 К84-7-6	0,4	1,6	3,1	5,5	2,8	52	18,7	4,8	1,9	13,6	10,8	13,2	44,3	63,0

На боковой поверхности колонны, как показано на чертеже несмываемой краской нанести знак - ◇

Нач. отд.	Ладько		ТП 509-30.87 КЖИ- К 84-6-6 К 84-7-6	
Н. контр.	Гриньков			
Гл. инж.	Зеленский		Колонна К84-6-6 К84-7-6	Стадия: РП; Масса: ; Масштаб: 1:50
Рук. гр.	Гриньков			Лист 1; Листов 1
Ведущ.	Дорогова			Харьковский промстройниипроект
Вед. инж.	Дорогова			
Техник	Лубенцева			
Инжен.	Кириллов			

Инв. № подл. | Подпись и дата | Взам. инв. №

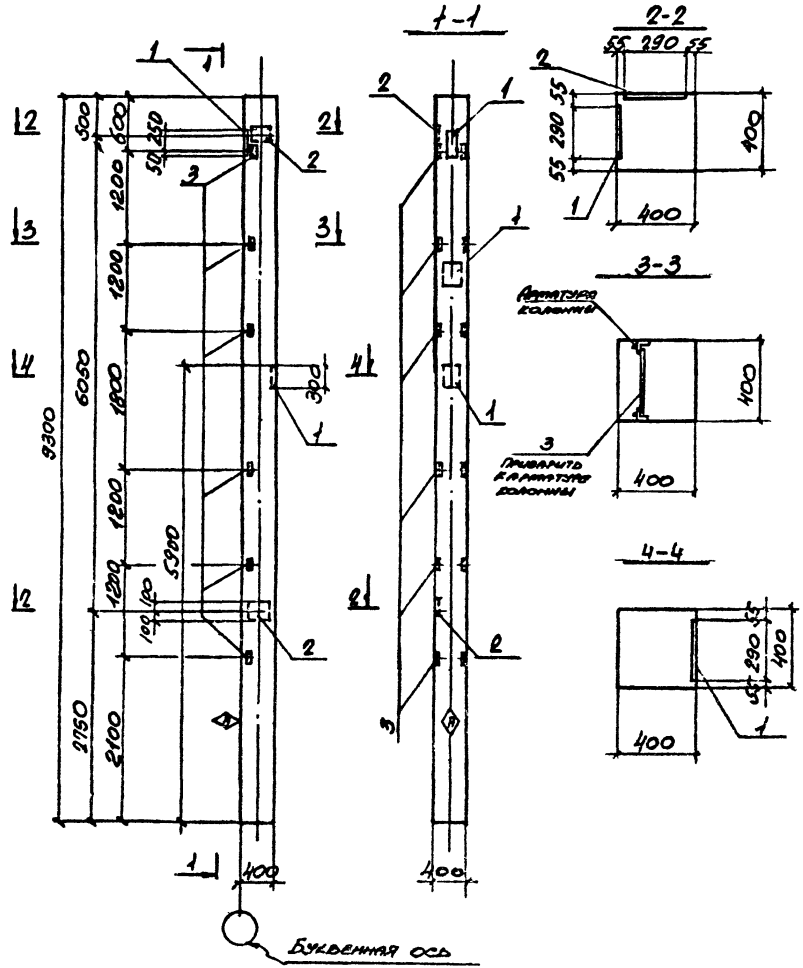

Формат	Зона	Поз.	Обозначение	Наименование	Кол. на исполнение		Примеч.
				Сборочные единицы			
12			1.423-3 в.1.2	Колонна К 84-6	1		со всеми закладн. изделиями
				Колонна К84-7		1	
		1.	—"— в.2 л.156	Изделие закладное МН1-4-1	2	2	
		2	—"— л.140	—"— М1-12-1	2	2	
		3	—"— л.141	—"— М1-14	6	6	
					К84-6-8	К84-7-8	

Остальное - смотрите колонны К84-6, К84-7 по серии 1.423-1, вып. 1.2.

Ведомость расхода стали на дополнительные закладные изделия

Марка	Изделия закладные										Всего
	Арматура класса						Прокат				
	AI	AIII				Итого	ГОСТ 19903-74	ГОСТ 8509-72		Итого	
	ГОСТ 5781-82*										
	ф6	ф12	ф14	ф22			-δ=10	∠63×6			
К84-6-8 К84-7-8	0,4	4,8	5,6	2,8		13,6	22,8	8,6		31,4	45,0

На боковой поверхности колонны несмываемой краской нанести знак ⊕ как показано на чертеже.

Нач.отд.	Радько	
Н. контр.	Гринвакс	
Гл. конс.	Зеленский	
Рук. гр.	Гринвакс	
Вед. инж.	Дорохова	
Вед. инж.	Дорохова	
Инженер	Кирицева	
Инженер	Кирицева	

ТП509-30.87КЖИ- К84-6-8 К84-7-8

Колонны К84-6-8, К84-7-8

Стадия	Масса	Масштаб
РП		1:50

Лист 1 Листов 1

Харьковский Промстройниипроект

Типовой проект 509-30.87 Альбом 5

Инв. № подл. | Подпись и дата | Взам. инв. №

Типовой проект 509-30.87 Альбом 5

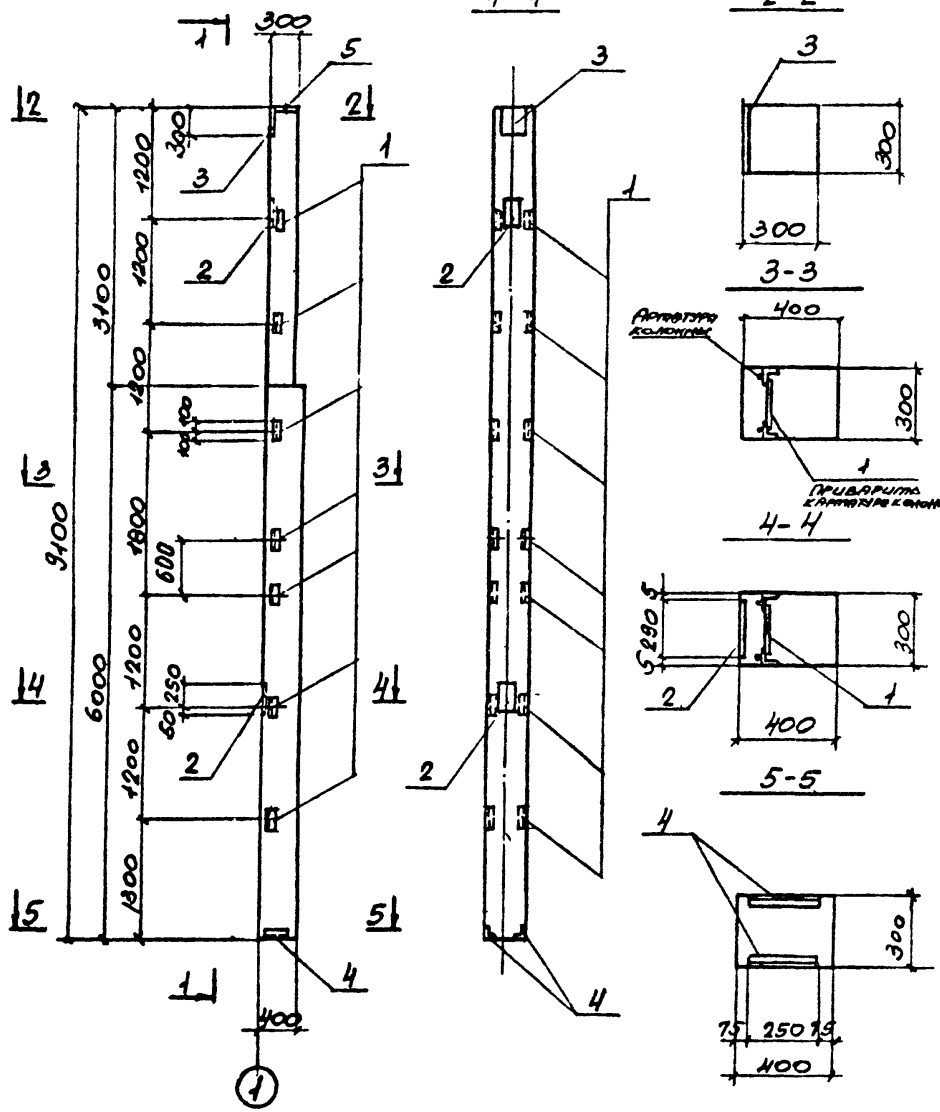

Формат	Зона	Поз.	Обозначение	Наименование	Кол. на испол.		Прим.
				Сборочные единицы			
12			1.427.1-3 в.0,1,2	Колонна 6КФ91-1 Колонна 6КФ91-2	1	1	По всему
		1	1.427.1-3 вып. 2	Изделие закладное МН-30	7	7	
		2	— " —	— " — МН-24	2	2	
		3	— " —	— " — МН-1	1	1	
		4	— " —	— " — МН-7	1	1	
		5	— " —	— " — МН-2	1	1	
					6КФ91-1-1	6КФ91-2-1	

Остальное — смотрите колонны 6КФ91-1, 6КФ91-2 по серии 1.427.1-3 в.0,1.2.

Ведомость расхода стали на дополнительные закладные изделия.

Марка	Изделия закладные									Всего
	Арматура класса				Прокат					
	AII ГОСТ 5781-82*			Итого	ГОСТ 19903-74*		ГОСТ 8509-72*		Итого	
	ф10	ф12	ф14		5-В	5-10	490К6	463К5		
6КФ91-1-1 6КФ91-1-2	3,3	2,8	9,3	15,4	5,7	14,3	4,2	13,3	37,5	52,9

Нач.отд.	Радько	
Н. контр.	Гринвакс	
Гл. конс.	Зеленский	
Рук. гр.	Гринвакс	
Вед. инж.	Дорогова	
Вед. инж.	Дорокова	
Инженер	Кирищева	
Инженер	Кирищева	

ТП 509-30.87 КЖИ- 6КФ91-1-1 6КФ91-2-1

Колонны 6КФ91-1-1, 6КФ91-2-1

Стадия	Масса	Масштаб
РП		1:50
Лист 1	Листов 1	

Харьковский промстройниипроект

Инв.№ подл. | Подпись и дата | Взам. инв.№

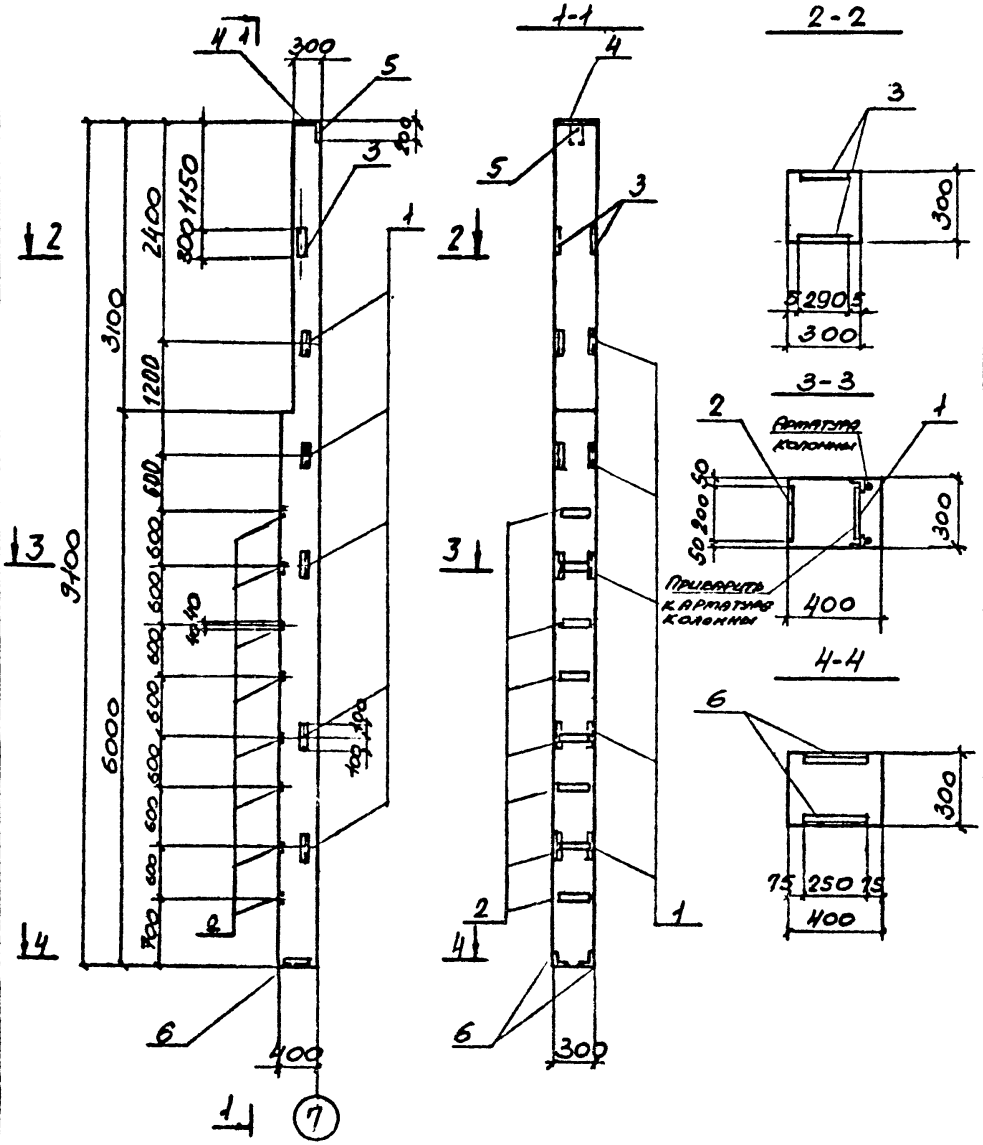

Формат	Зона	Поз.	Обозначение	Наименование	Кол. на исполнение		Прим.
				Сборочные единицы			
			1.427.1-3 вып. 0,1,2	Колонна 6КФ91-1	1		Со всеми закладн. изделиями
				Колонна 6КФ91-2		1	
		1	—"— вып. 2	Изделие закладное МН-30	5	5	
		2	3.400-6/76 л.17	—"— МН-14	8	8	
		3	1.400-6/76 л.24	—"— МО-1-2	2	2	
		4	1.427-3 вып. 2	—"— МН-2	1	1	
		5	—"—	—"— МН-1	1	1	
		6	—"—	—"— МН-7	1	1	
					6КФ91-1-2	6КФ91-2-2	

Остальное смотрите колонны 6КФ91-1, 6КФ91-2 по серии 1.427.1-3 вып. 1.

Ведомость расхода стали на дополнительные закладные изделия.

Марка	Изделия закладные											Всего
	Арматура класса					Прокат						
	АIII ГОСТ 5781-82*				Итого	ГОСТ 19903-74*			ГОСТ 8509-72*		Итого	
	ф8	ф10	ф12	ф14		δ=6	δ=8	δ=10	L6	L9		
6КФ91-1-2 6КФ91-2-2	1,6	4.7	2.8	2.1	10,4	6,4	17.5	4.7	9,5	4.2	42,3	52,7

Нач. отд.	Радько	
Н. контр.	Гринвакс	
Гл. конс.	Зеленский	
Рук. гр.	Гринвакс	
Вед. инж.	Дорохова	
Вед. инж.	Дорохова	
Инженер	Кирицева	
Инженер	Кирицева	

ТП 509-30,87 КЖИ- 6КФ91-1-2, 6КФ91-2-2

Колонны 6КФ91-1-2, 6КФ91-2-2

Стадия	Масса	Масштаб
РП		1:50

Лист 1 Листов 1

Харьковский промстроинипроект

Типовой проект 509-30,87 Альбом 3

Инв. № подл. | Подпись и дата | Взам. инв. №

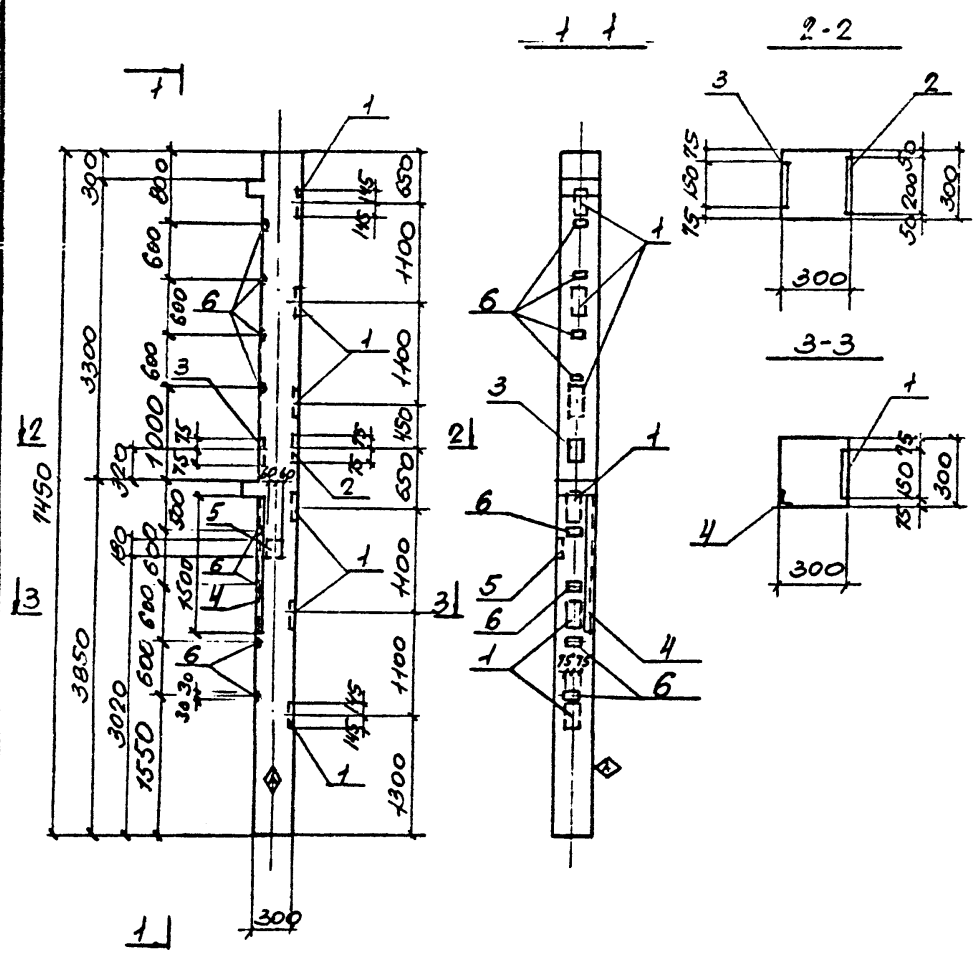

Формат	Зона	Поз.	Обозначение	Наименование	Кол. на исполнение	Прим.
				Сборочные единицы		
12			1.020-1/83 вып. 2-1	колонна 2К03.33-1.2		Объемы закладных изд.
		1	1.020-1/83 вып. 2.15	изделие закладное МН-13	6	
		2	—"—	—"— МН-19	1	
		3	—"—	—"— МН-40	1	
		4	3.400-6/76	—"— МН4-33	1.5	п.м.
		5	—"—	—"— МН1-18	1	
		6	—"—	—"— МН1-11	8	
					2К03.33-1.2-1	

1. Остальное - смотрите колонну 2К03.33-1.2 по серии 1.020-1/83 вып. 2-1.

Ведомость расхода стали на дополнительные закладные изделия.

Марка	Изделия закладные								Всего
	Арматура класса				Прокат				
	А III			Итого	ГОСТ 19903-74*		ГОСТ 8509-72*	Итого	
	ГОС 5781-82*								
	ф8	ф12	ф16		-δ=8	-δ=12	∠75×7		
2К03.33-1.2-1	3.3	2,7	20.4	26.4	7.6	27.4	12.0	47.0	73.4

На боковой поверхности колонны как показано на чертеже несмываемой краской нанести знак Ⓐ.

Нач. отд.	Радько	
Н. контр.	Гринбакс	
Гл. конс.	Зеленский	
Рук. гр.	Гринбакс	
Вед. инж.	Дорохова	
Вед. инж.	Дорохова	
Инженер	Кирицева	
Инженер	Кирицева	

ТП 509-30.87 КЖИ-2К03.33-1.2-1

Колонна 2К03.33-1.2-1

Стадия	Масса	Масштаб
РП		1:50

Лист 1 Листов 1

Харьковский Промстроинлипроект

Типовой проект 509-30.87 Альбом 5

Инв. № подл. | Подпись и дата | Взам. инв. №

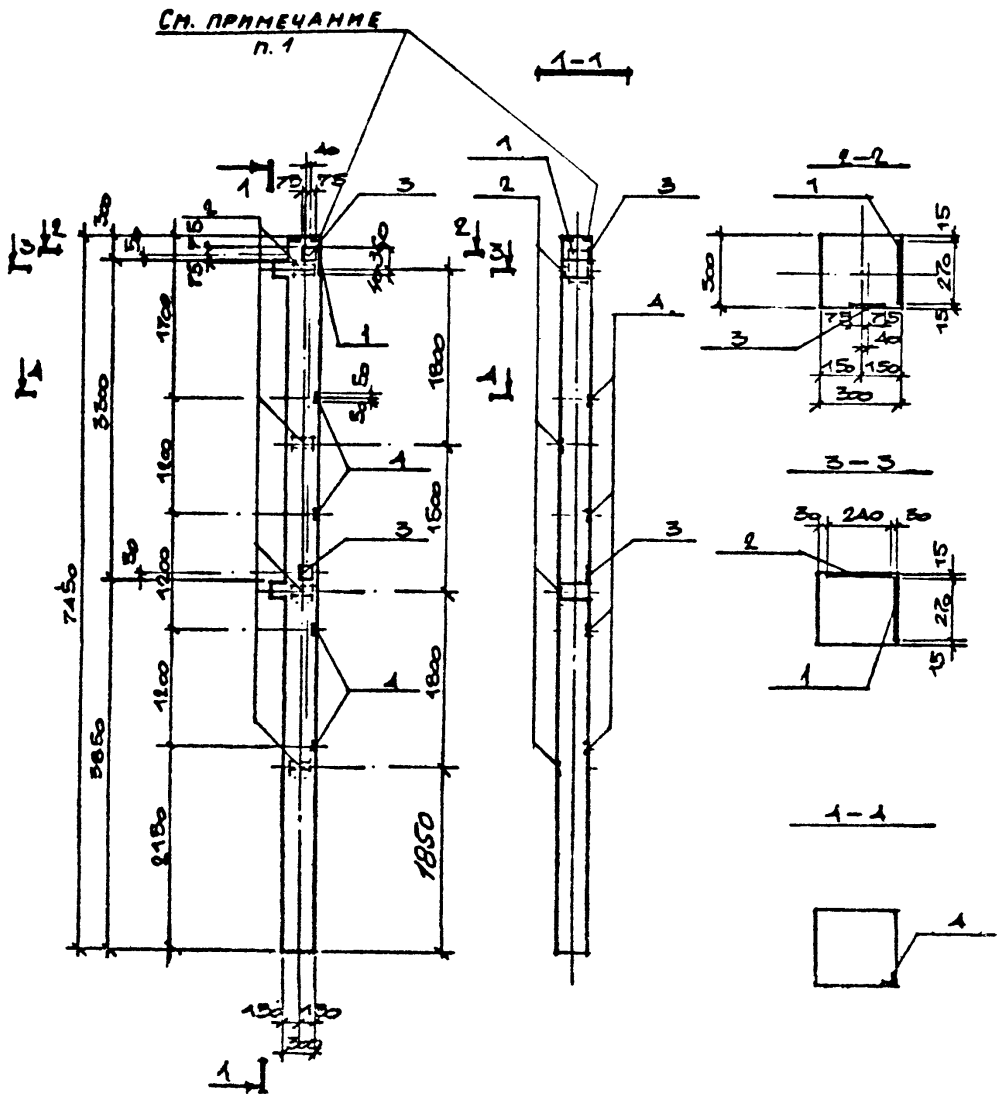

Формат	Зона	Позиц.	Обозначение	Наименование	Кол. на исп.	Примеч.
				Сборочные единицы		
			1.020-1/83 в. 2,1	Колонна 2КО 3.33-1.2	1	Со всеми закладн. издел.
		1	то же, в. 2-15	Изделие закладное МН-26	1	
		2	—"—	—"— МН-34	4	
		3	—"—	—"— МН-40	2	
		4	3.400-6/76	—"— МН 4-26	4	
					2КО 3.33-1.2-2	

Остальное – смотрите колонну 2КО 3.33-1.2 по серии 1.020-1/83 в. 2,1

Ведомость расхода стали на дополнительные закладные изделия

Марка	Изделия закладные									Всего
	Арматура класса				Прокат					
	А III									
	ГОСТ 5781-82*				ГОСТ 103-76			ГОСТ 8509-72*		
	⌀8	⌀12	⌀14	Итого	δ=6	δ=8	δ=10	163×6	Итого	
2КО 3.33-1.2-2	3,2	2.4	3.1	8.7	2.3	2.8	8.5	2.4	16.0	24.7

1. Анкеры указанных закладных изделий сварить с вертикальной арматурой колонны для создания непрерывной цепи молниезащиты.

Нач. отд.	Радько		
Н. контр.	Гринвакс		
Гл. конс.	Зеленский		
Рук. гр.	Гринвакс		
Вед. инж.	Дорохова		
Вед. инж.	Дорохова		
Инженер	Кравченко		
Инженер	Кильцева		

ТП 509-30.87 КЖИ-2КО 3.33-1.2-2

Колонна 2КО 3.33-1.2-2

Стадия	Масса	Масштаб
РП		

Лист 1 | Листов 1

Харьковский Промстройниипроект

Типовой проект 509-30.87 Альбом 3

Инв. № подл. | Подпись и дата | Взам. инв. №

Типовой проект 509-30.87 Альбом 3

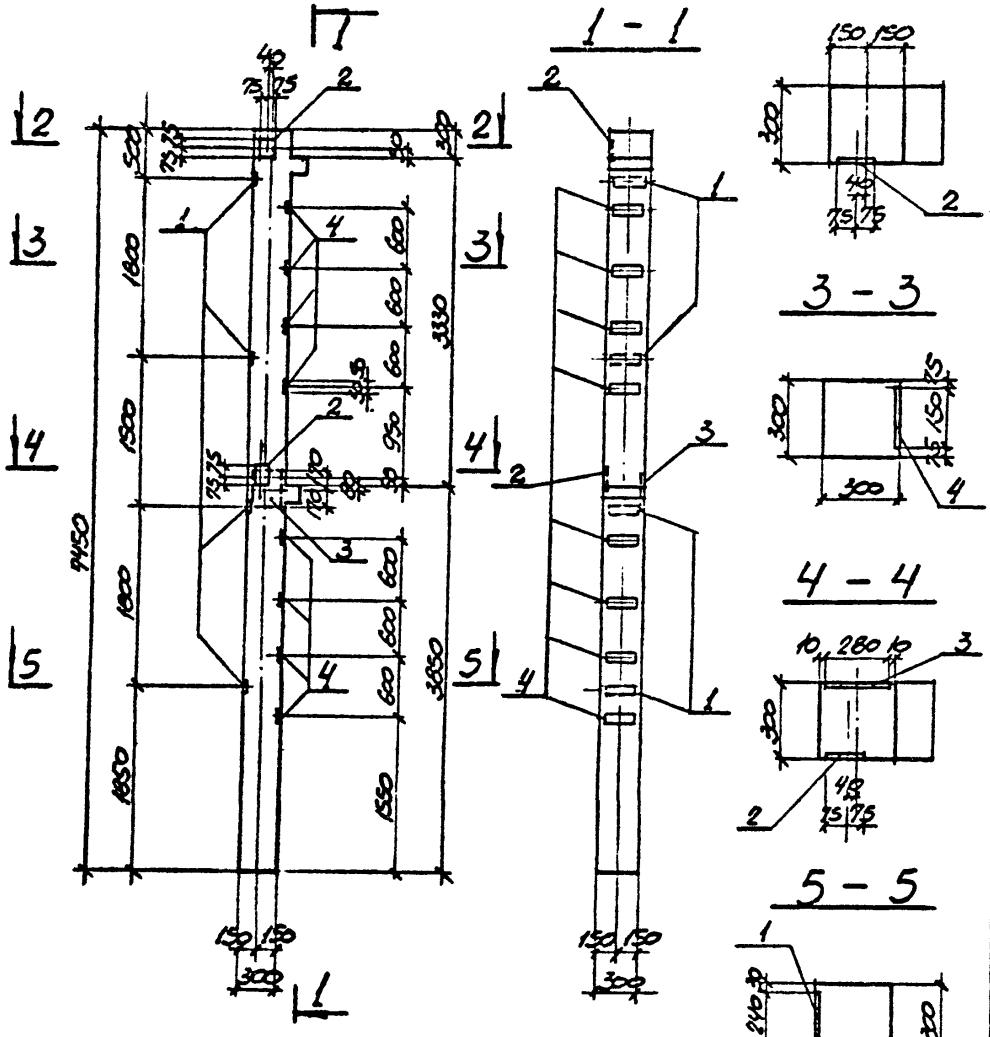

Формат	Зона	Поз.	Обозначение	Наименование	Кол. на испол.	Примеч.
				Сборочные единицы		
			1.020-1/83 в.2-1	Колонна 2КО3.33-1.2	1	со всеми закладн. изделиями
		1	1.020-1/83 в.2-15	МН-33	4	
		2	——"——	МН-40	2	
		3	——"——	МН-27	1	
		4	3.400-6/76	МН1-11	8	
						2КО3.33-1.2-3

Остальное - смотрите колонну 2КО3.33-1.2 по серии 1.020-1/83 в. 2-1

Ведомость расхода стали на дополнительные закладные изделия, кг

Марка элемента	Изделия закладные										Всего
	Арматура класса				Итого	Прокат				Итого	
	AIII ГОСТ 5781-82*					ГОСТ 19903-74*					
	Ф8	Ф12	Ф18			-Б6	-Б8	-Б12			
2КО3.33-1.23	3.2	2.4	3.8		9.4	4.5	7.6	9.0		21.1	30.5

Нач.отд	Радько	
Н. контр	Гринвакс	
Гл. конс.	Зеленский	
Рук. гр	Гринвакс	
Вед. инж	Дорохова	
Ред. инж.	Дорохова	
Утвержден	Мирошенко	
Инженер	Кирщева	

ТП509-30.87КЖИ- 2КО3.33-1.2-3

Колонна 2КО3.33-1.2-3

Стадия	Масса	Масштаб
РП		1:50
Лист 1	Листов 1	

Харьковский Промстройниипроект

Инв.№ подл. | Подпись и дата | Взам.инв.№

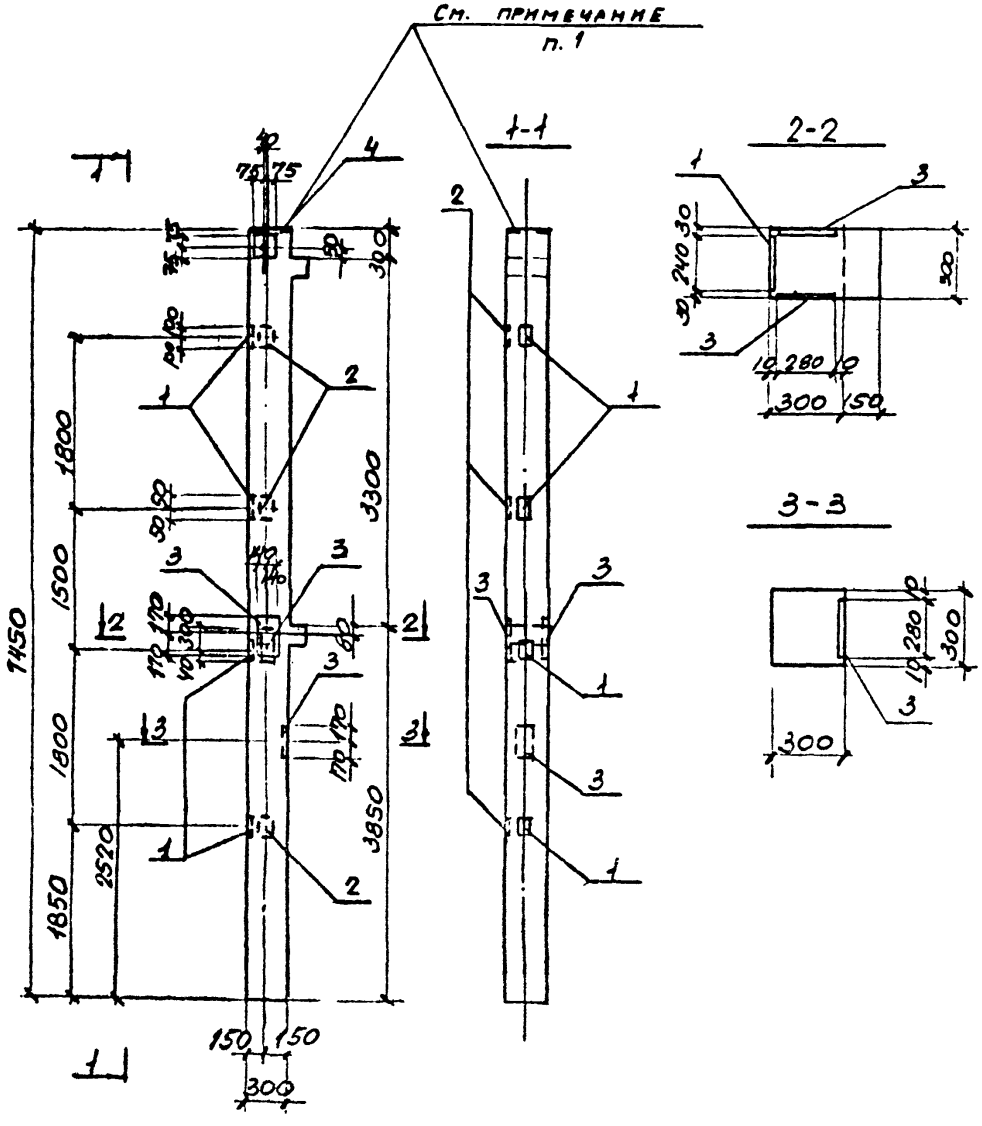

Формат	Зона	Поз.	Обозначение	Наименование	Кол. на исполн.	Примеч.
				Сборочные единицы		
12			1.020-1/83 вып. 2-1	Колонна 2КО3.33-1.2		Со всеми закладн. изд.
		1	1.020-1/83 вып. 2.15	Изделие закладное МН-33	4	
		2	—"—	—"— МН-34	3	
		3	—"—	—"— МН-27	3	
		4	—"—	—"— МН-40	1	
					2КО3.33-1.24	

Остальное - смотрите колонну 2КО3.33-1.2 по серии 1.020-1/83 вып. 2-1.

Ведомость расхода стали на дополнительные закладные изделия.

Марка	Изделия закладные									Всего
	Арматура класса					Прокат				
	АШ				Итого	ГОСТ 19903-74*			Итого	
	ГОСТ 5781-82*									
	ф8	ф12	ф18			-δ=6	-δ=12	-δ=8		
2КО3.33-1.2-4	2.8	1.7	11.5		16.0	7.9	27.0	1.4	36.3	52.3

1. Анкеры указанных закладных изделий сварить с вертикальной арматурой колонны для создания непрерывной цепи молниезащиты.

Нач. отд.	Радько	
Ч. контр.	Гринвакс	
Гл. конс.	Зеленский	
Рук. гр.	Гринвакс	
Вед. инж.	Дорохова	
Ведник	Дорохова	
Инженер	Кирицева	
Инженер	Кирицева	

ТП 509-30.87 КЖИ-2КО3.33-1.2-4

Колонна 2КО3.33-1.2-4

Стадия	Масса	Масштаб
РП		1:50

Лист 1 Листов 1

Харьковский Промстройниипроект

Типовой проект 509-30.87 Альбом 5

Инв. № подл. | Подпись и дата | Взам. инв. №

Типовой проект 509-30.87 Альбом V

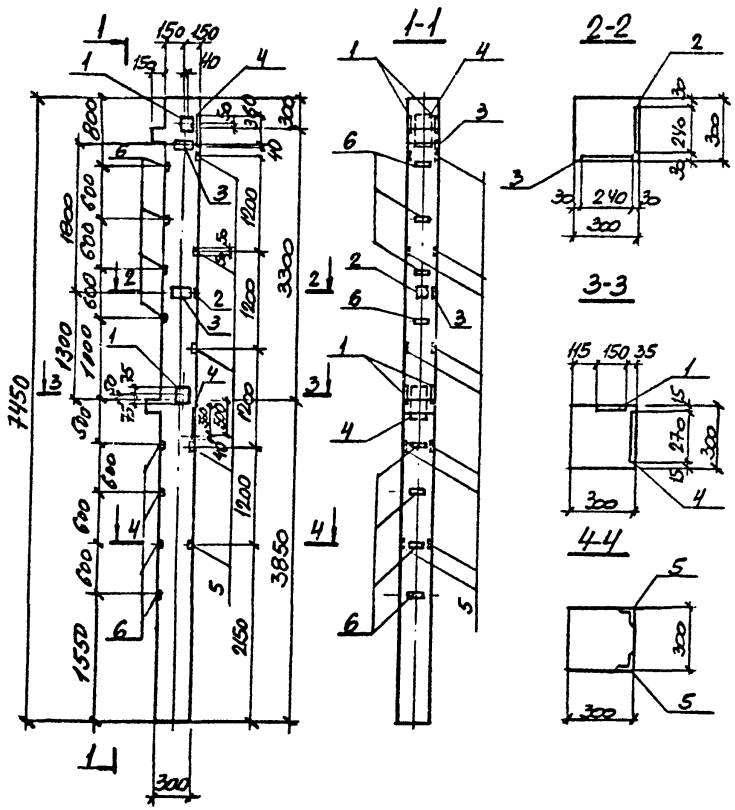

Формат	Зона	Поз.	Обозначение	Наименование	Кол. на маркир.	Примечание
				Сборочные единицы		
			1.020-1/83 вып.2-1	Колонна 2КО3.33-1.2	1	со всеми закладн. изделиями
		1	1.020-1/83 вып.2-15	Изделие закладное МН-41	2	
		2	——"——	——"—— МН-33	1	
		3	——"——	——"—— МН-34	2	
		4	——"——	——"—— МН-26	2	
		5	3.400-6/76	——"—— МИ4-26	10	
		6	——"——	——"—— МИ1-11	8	

Остальное - смотрите колонну 2КО3.33-1.2 по серии 1.020-1/83 вып. 2-1

2КО3.33-12.5

Ведомость расхода стали на дополнительные закладные изделия

Марка	Изделия закладные: Арматура класса AIII, ГОСТ 5781-82* ф8	ф12	ф14	Итого	Прокат: ГОСТ 19903-74* б=6	б=8	б=10	ГОСТ 8509-72 ∠63×6	Итого	Всего
2КО3.33-12.5	3,2	2,6	6,2	12,0	3,3	10,4	17,0	6,0	36,7	48,7

Нач. отд.	Радько		
Н. контр.	Гринвакс		
Гл. конс.	Еленский		
Рук. гр.	Гринвакс		
Вед. инж.	Горохова		
Ст. инж.	Дорогова		
Техник	Дубицкая		
Инж.	Кирицева		

ТП 509-30.87 КЖИ-2КО3.33-1.2-5

Колонна 2КО.3.33-1.2-5

Стадия	Масса	Масштаб
РП		
Лист	Листов	

Харьковский Промстройниипроект

Инв. № подл. | Подпись и дата | Взам. инв. №

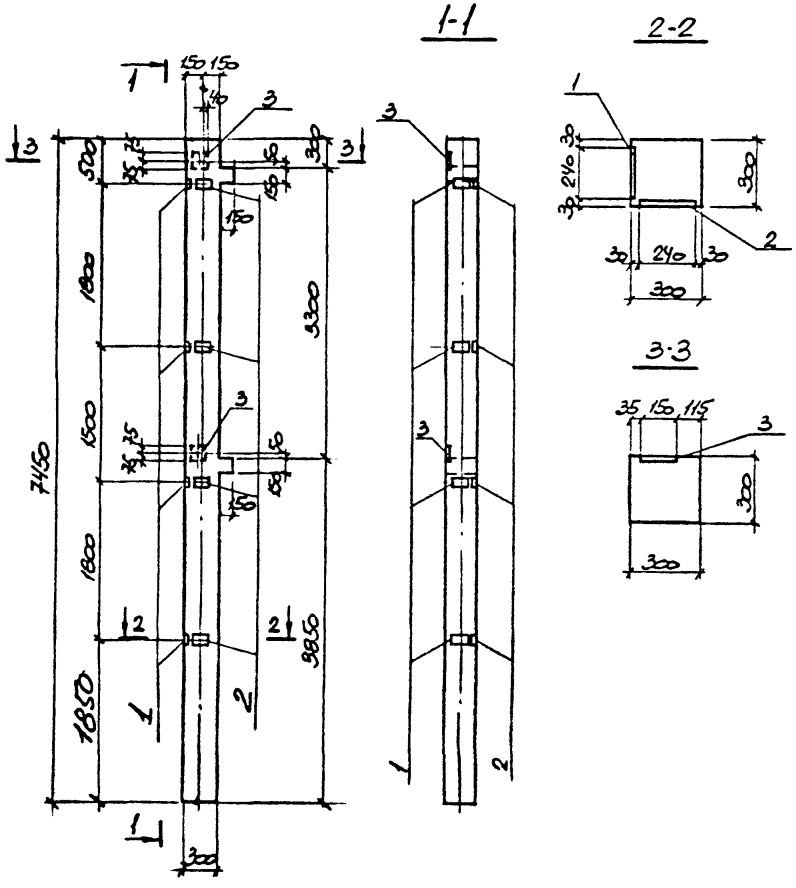

Формат	Зона	Поз.	Обозначение	Наименование	Колич. на исполн.	Примечание
				Сборочные единицы		
			1.020-1/83 вып. 2-1	Колонна 2КО 3.33-1.2	1	со всеми заклад. издел.
		1	1.020-1/83 вып. 2-15	Изделие закладное МН-33	4	
		2	— " —	— " — МН-34	4	
		3	— " —	— " — МН-40	2	
					2КО33.3-1.2-6	

Остальное - смотрите колонну 2КО3.33-1.2 по серии 1.020-1/83 вып. 2-1.

Ведомость расхода стали на дополнительные закладные изделия

Марка	Изделия закладные										Всего
	Арматура класса					Прокат					
	АIII				Итого					Итого	
	Гост 5781-82*					Гост 19903-74*					
	ф8	ф12				б=6	б=8				
2КО33.3-1.2-6	3,2	2,2			5,4	9,0	2,8			11,8	17,2

Нач. отд.	Малько		
Н. контр.	Гринвакс		
Гл. конс.	Зеленский		
Рук. гр.	Гринвакс		
Вед. инж.	Дорохова		
Вед. инж.	Дорохова		
Техник	Дубицкая		
Инж.	Кирилева		

ТП 509-30.87 КЖИ-2КО3.33-1.2-6

Колонна 2КО 3.33-1.2-6

Стадия	Масса	Масштаб
РП		

Лист 1 Листов 1

Харьковский промстройниипроект

Типовой проект 509-30.87 Альбом 3

Инв. № подл. | Подпись и дата | Взам. инв. №

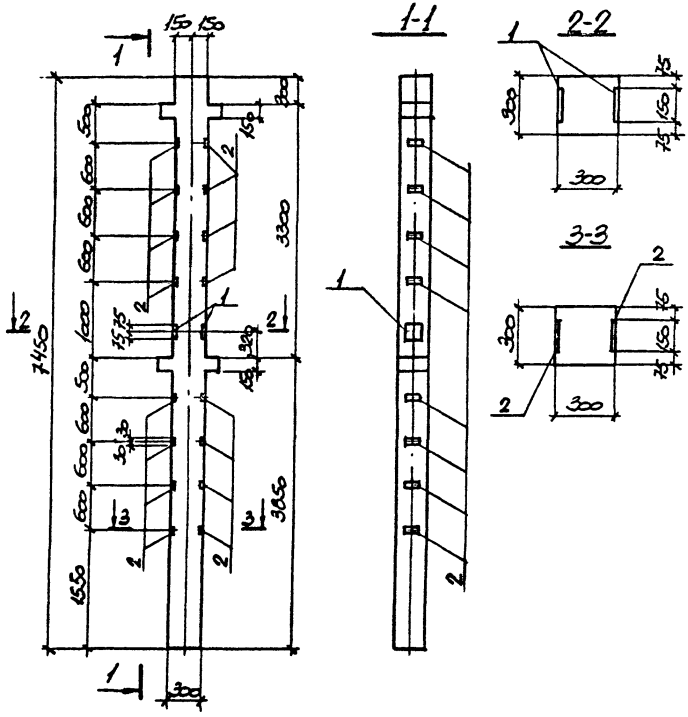

Формат	Зона	Поз.	Обозначение	Наименование	Кол. на испол.	Примечание
				Сборные единицы		
			1.020-1/83 вып. 2-1	Колонна 2К13.33-1.1	1	со всеми закл. изд.
		1	1.020-1/83 вып. 2-15	Изделие закладное МН-41	1	
		2	3.400-6/76	—"— МН1-11	16	

Остальное - смотрите колонну 2К13.33-1.1 по серии 1.020-1/83 вып. 2-1.

2К13.33-1.1-1

Ведомость расхода стали на дополнительные закладные изделия

Марка	Изделия закладные										Всего
	Арматура класса				Итого	Прокат				Итого	
	A III										
	Гост 5781-82*					Гост 19903-74*					
	ф8	ф12				б=8					
2К13.33-1.1-1	3,2	1,0			4,2	12,4				12,4	16,6

Нач. отд.	Радько	
Н. контр.	Гринвакс	
Гл. конс.	Зеленский	
Рук. гр.	Гринвакс	
Вед. инж.	Дорохова	
Вед. инж.	Дорохова	
Техник	Дубицкая	
Инжен.	Кириллова	

ТП 509-30.87 КЖИ-2К13.33-1.1-1

Колонна 2К13.33-1.1-1

Стадия	Масса	Масштаб
РП		
Лист 1	Листов 1	

Харьковский Промстройниипроект

Инв. № подл. | Подпись и дата | Взам. инв. №

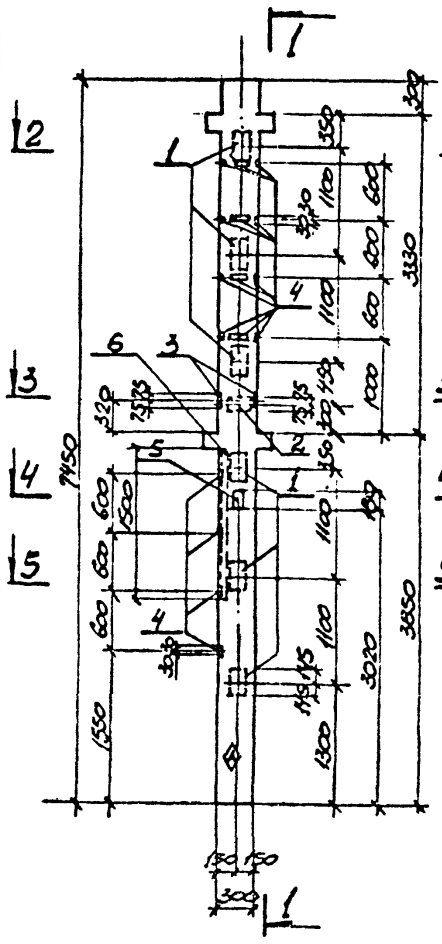

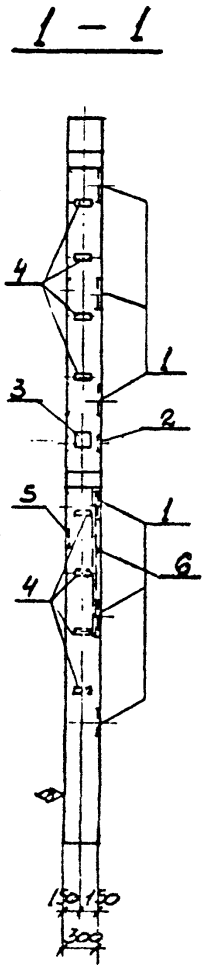

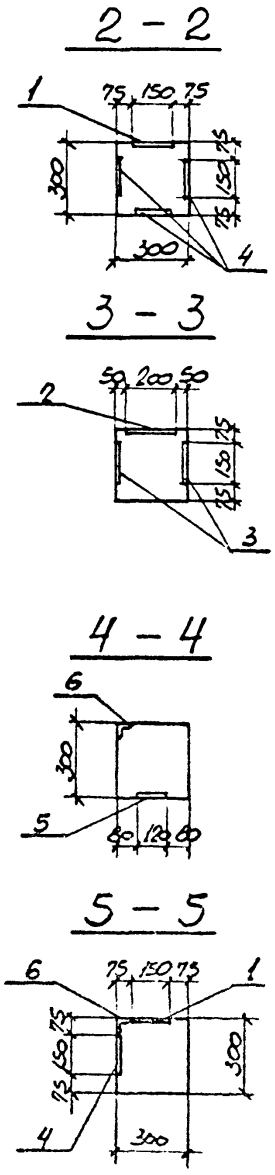

Формат	Зона	Поз.	Обозначение	Наименование	Кол. на испол.	Примеч.
				Сборочные единицы		
			1.020-1/83 в.2-1	Колонна 2КД3.33-1.1	1	Со всеми закладн. изделиями.
		1	1.020-1/83 в.2-15	МН-13	6	
		2	—"—	МН-19	1	
		3	—"—	МН-41	1	
		4	3.400-6/76	МИ1-11	16	
		5	—"—	МИ1-18	1	
		6	—"—	МИ4-33	1.5п.м.	
					2КД3.33-1.1-2	

Остальное – смотрите колонну 2КД3.33-1.1 по серии 1.020-1/83 в. 2-1.

Ведомость расхода стали на дополнительные закладные изделия, кг

Марка элемента	Изделия закладные										Всего
	Арматура класса					Прокат					
	А III				Итого	ГОСТ 19903-74*		ГОСТ 8509-72*		Итого	
	ГОСТ 5781-82*										
	Ф8	Ф12	Ф16			-б8	-б12	∠75×7			
2КД3.33-1.1-2	4,9	1,6	20,4		26,9	13,8	28,5	12,0		54,3	81,2

На боковой поверхности колонны, как показано на чертеже, несмываемой краской нанести знак ◊

Нач. отд.	Радько	
Н. контр.	Гринвакс	
Гл. конс.	Зеленский	
Рук. гр.	Гринвакс	
Вед. инж.	Дорохова	
Вед. инж.	Дорохова	
Инженер	Мигоненко	
Инженер	Корнцева	

ТП 509-30.87 КЖИ-2КД3.33-1.1-2

Колонна 2КД3.33-1.1-2

Стадия	Масса	Масштаб
РП		1:50
Лист 1	Листов 1	

Харьковский Промстройниипроект

Типовой проект 509-30.87 Альбом 3

Инв. № подл. | Подпись и дата | Взам. инв. №

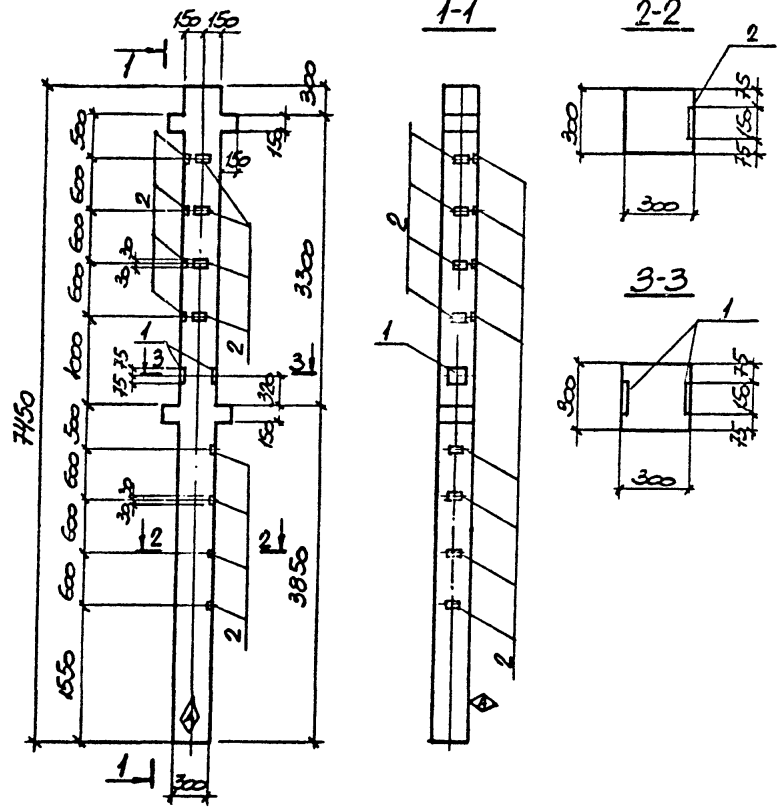

Формат	Зона	Поз.	Обозначение	Наименование	Кол. нп. исполн.	Примечание
				Сборочные единицы		
			1.020-1/83 вып. 2-1	Колонна 2КД3.33-1.1	1	Со всеми закладн. изделиями
		1	1.020-1/83 вып. 2-15	Изделие закладное МН-41	1	
		2	3.400-6/76	—"— МИ1-11	12	
					2КД3.33-1.1-3	

Остальное - смотрите колонну 2КД3.33-1.1 по серии 1.020-1/83 вып. 2-1.

Ведомость расхода стали на дополнительные закладные изделия

Марка	Изделия закладные										Всего
	Арматура класса					Прокат					
	AIII				Итого					Итого	
	Гост 5781-82*					Гост 19903-74*					
	ф8	ф12				б=8					
2КД3.33-1.1-3	2,4	1,0			3,4	10				10	13,4

На боковой поверхности колонны, как показано на чертеже, несмываемой краской нанести знак - ◊.

Нач отд	Радько		
Н контр	Гринвакс		
Гл конс	Зеленский		
Рук. гр	Гринвакс		
Вед инж	Дорохова		
Вед инж	Дорохова		
Техник	Дубицкая		
Инж.	Кирищева		

ТП 509-30.87 КЖИ-2КД3.33-1.1-3

Колонна 2КД3.33-1.1-3

Стадия	Масса	Масштаб
РП		

Лист 1 Листов 1

Харьковский промстройниипроект

Типовой проект 509-30.87 Альбом 3

Инв № подл | Подпись и дата | Взам инв №

Типовой проект 509-30.87 Альбом 3

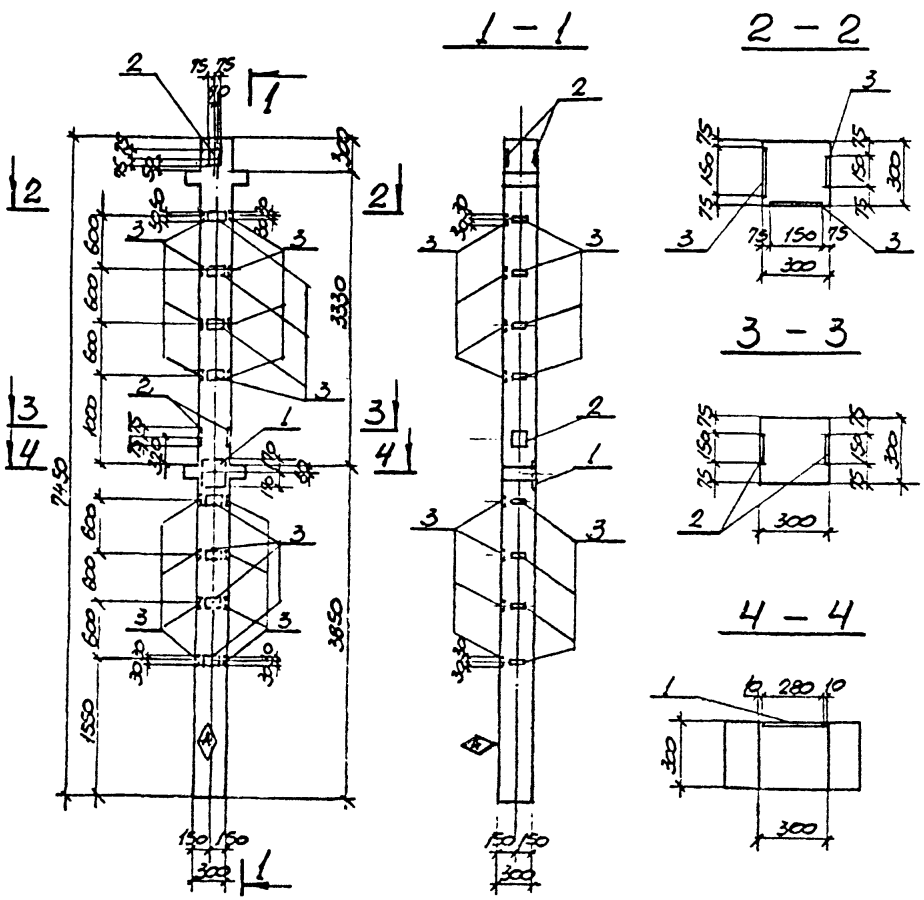

Формат	Зона	Поз.	Обозначение	Наименование	Кол. на изд.	Примечание
				Сборочные единицы		
			1.020-1/83 в. 2-1	Колонна 2КД3.33-1.1	1	со всеми закладн. изделиями
		1	1.020-1/83 в. 2-15	МН-27	1	
		2	——»——	МН-41	2	
		3	3.400-6/76	МИ1-11	24	
					2КД3.33-1.1-4	

Остальное смотрите колонну 2КД 3.33-1.1 по серии 1.020-1/83 вып. 2-1

Ведомость расхода стали на дополнительные закладные изделия, кг

Марка элемента	Изделия закладные									Всего
	Арматура класса				Итого	Прокат			Итого	
	A III ГОСТ 5781-82*					ГОСТ 19903-74*				
	Ø8	Ø12	Ø16			-δ8	-δ12			
2КД3.33-1.1-4	4.8	2.3	3.8		10.9	20.0	9.0		29.0	39.9

На боковой поверхности колонны, как показано на чертеже, несмываемой краской нанести знак Ⓐ

Нач. отд.	Радько		ТП 509-30.87 КЖИ-2КД3.33-1.1-4
Н. контр.	Гриневас		
Гл. конс.	Зелейкин		Колонна 2КД3.33-1.1-4
Рук. гр.	Гриневас		
Вед. инж.	Логхова		
Вед. инж.	Доросова		
Инженер	Мироненко		
Инженер	Гончарева		

Стадия	Масса	М. масштаб
РП		1:50
Лист 1	Листов 1	

Харьковский Промстройниипроект

Инв. № подл. | Подпись и дата | Взам. инв. №

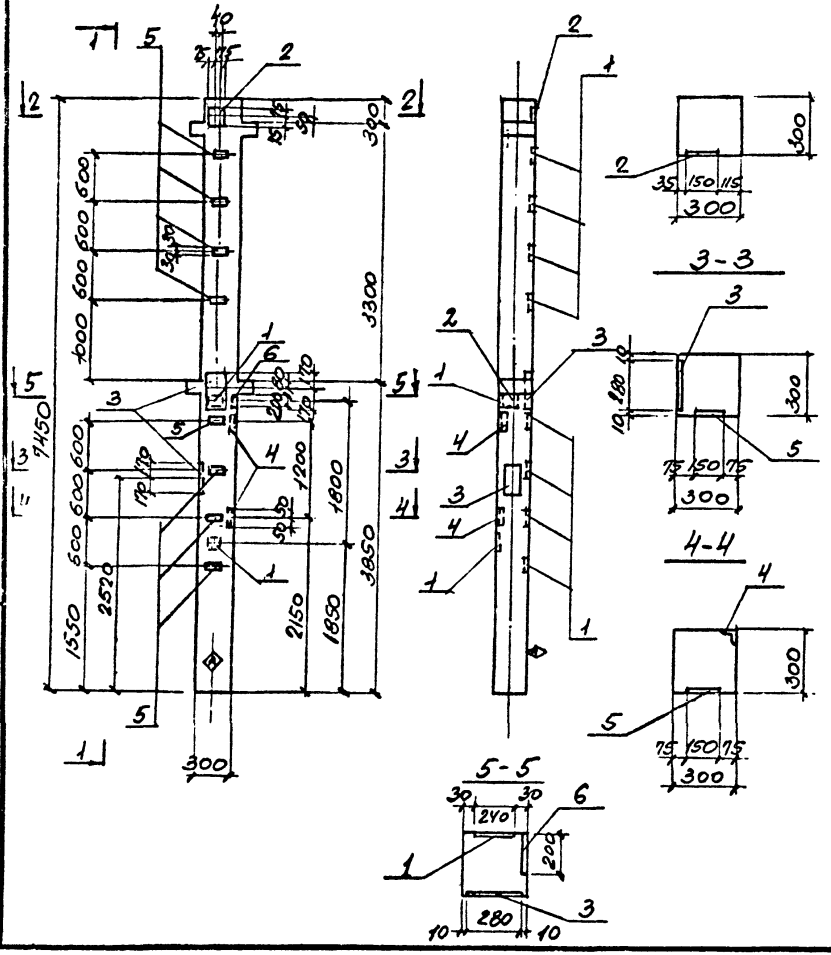

Формат	Зона	Поз.	Обозначение	Наименование	Кол. на исполнение	Примеч.
				Сборочные единицы		
12			1.020-1/83 вып. 2-1	колонна 2КД3.33-1.1		Со всеми закладными изд.
		1	1.020-1/83 вып. 2-15	Изделие закладное МН-34	2	
		2	—"—	—"— МН-40	1	
		3	—"—	—"— МН-27	2	
		4	3.400-6/76	—"— МН4-26	2	
		5	—"—	—"— МН1-11	8	
		6	—"—	—"— МН1-24	1	
					2КД3.33-1.1-5	

Остальное смотрите колонну 2КД3.33-1.1 по серии 1.020-1/83 вып. 2-1.

Ведомость расхода стали на дополнительные закладные изделия

Марка	Изделия закладные										Всего
	Арматура класса					Прокат					
	АIII										
	Гост 5781-82*					Гост 19903-74*			Гост 8509-72*		
	ф8	ф12	ф18		Итого	δ=6	δ=8	δ=12	1.63х6	Итого	
2КД3.33-1.1-5	3,6	1,5	7.7		12,8	4.2	6.2	17.9	1.2	29.5	42.3

На боковой поверхности колонны, как показано на чертеже, несмываемой краской нанести знак Ⓐ

Нач. отд.	Радько		
Н. контр.	Гринвакс		
Гл. конс.	Зеленский		
Рук. гр.	Гринвакс		
Вед. инж.	Дорохова		
Вед. инж.	Дорохова		
Инженер	Кирицева		
Инженер	Кирицева		

ТП 509-30.87 КЖИ-2КД3.33-1.1-5

Колонна 2КД3.33-1.1-5

Стадия	Масса	Масштаб
РП		1:50

Лист 1 | Листов 1

Харьковский Промстройниипроект

Инв. № подл. | Подпись и дата | Взам. инв. №

Типовой проект 509-30.87 Альбом 3

Типовой проект 509-30.87 Альбом 3

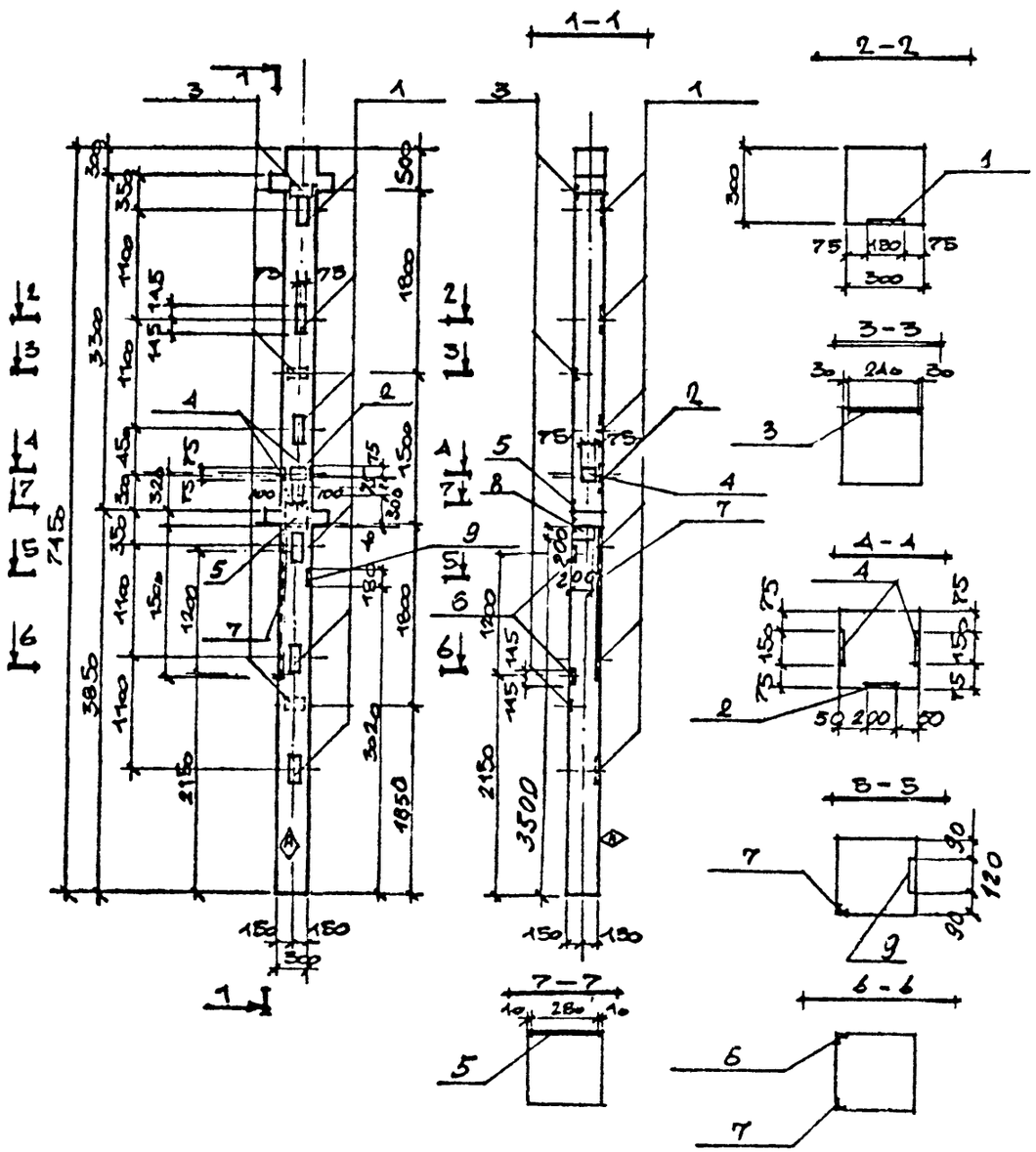

Сборочный	Зона	Позиция	Обозначение	Наименование	Кол на исп	Примеч
				Сборочные единицы		
			1.020-1/83 в. 2.1	Колонна 2КД 3.33-1.1	1	со всеми закладн. изд.
		1	то же, в. 2-15	Изделие закладное МН-13	6	
		2	—"—	—"— МН-19	1	
		3	—"—	—"— МН-34	3	
		4	—"—	—"— МН-11	1	
		5	—"—	—"— МН-27	1	
		6	3.400-6/76	—"— МИ 1-26	2	
		7	—"—	—"— МИ 1-33	1.5	П.Н.
		8	—"—	—"— МН1-24	1	
		9	—"—	—"— МН1-18	1	
			Остальное смотрите колонну 2КД 3.33-1.1 по серии 1020-1/83		2КД33-1Н6	

Ведомость расхода стали на дополнительные закладные изделия.

Марка	Изделия закладные: Арматура класса A III ГОСТ 5781-82* ⌀8	⌀12	⌀16	⌀18	Итого	Прокат ГОСТ 103-76 δ=6	δ=8	δ=12	ГОСТ 8509-72* ∠63×4	∠75×7	Итого	Всего
2КД3.33-1.1-6	4.0	2.8	20.4	3.8	31.0	5.3	4.2	26.4	1.2	12.0	59.1	90.1

На боковой поверхности колонны, как показано на чертеже, несмываемой краской нанести знак ◈

Нач.отд	Радько		ТП509-30.87КЖИ-2КД33-1.1-6
Н. контр	Гринблат		
Гл. конс.	Зеленский		Колонна 2КД 3.33-1.1-6
Рук. гр.	Гринблат		
Вед. инж	Дорохова		
Вед. инж	Дорохова		
Инженер	Кравченко		
Инженер	Харидева		

Стадия	Масса	Масштаб
РП		1:50
Лист 1	Листов 1	

Харьковский промстройниипроект

Инв.№ подл. | Подпись и дата | Взам.инв.№

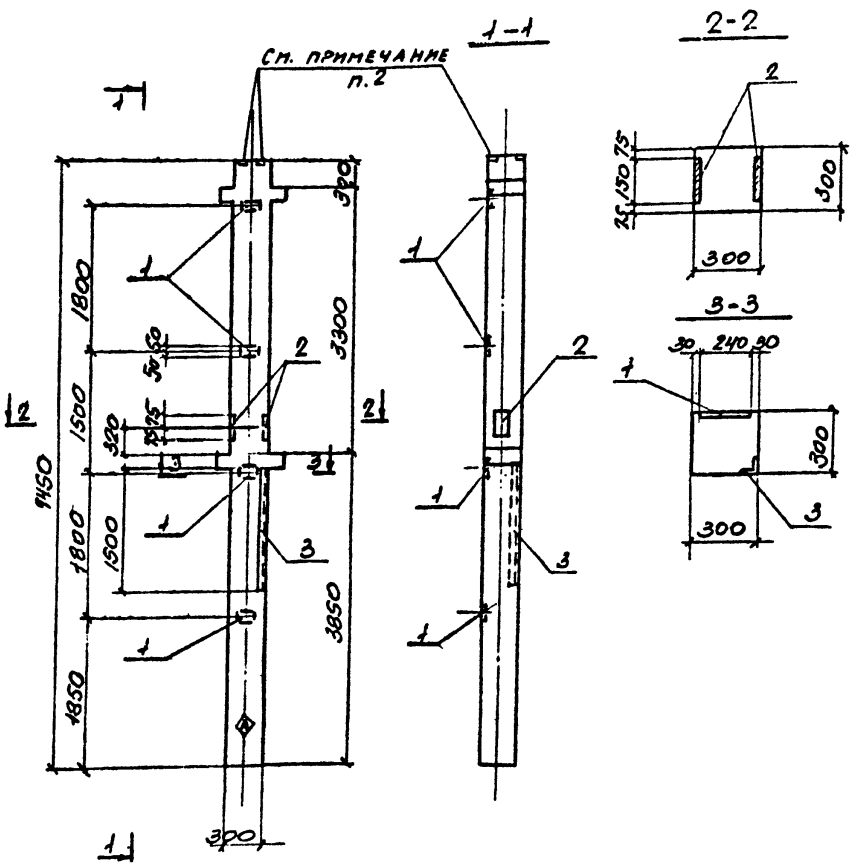

2. Анкеры указанных закладных изделий сварить с вертикальной арматурой колонны для создания непрерывной цепи молниезащиты.

Формат	Зона	Поз.	Обозначение	Наименование	Кол. на испол.	Примеч.
				Сборочные единицы		
12			1.020-1/83 вып. 2-1	колонна 2КД3.33-1.1		со всеми закладн. издел.
		1	1.020-1/83 вып. 2.15	Изделие закладное МН-34	4	
		2	—"—	—"— МН-41	1	
		3	3.400-6/76	—"— МН4-33	1,5	ПМ
					2КД3.33-1.1-7	

Остальное смотрите колонну 2КД3.33-1.1 по серии 1.020-1/83 вып. 2-1.

Ведомость расхода стали на дополнительные закладные изделия.

Марка	Изделия закладные								Всего
	Арматура класса				Прокат				
	АIII ГОСТ 5781-82*			Итого	ГОСТ 19903-74*		ГОСТ 8509-72*	Итого	
	ф8	ф12			δ=6	δ=8	75×7		
2КД3.33-1.1-7	3,0	1,0		4,0	4,5	2,8	12,0	19.3	23.3

*На боковой поверхности колонны, как показано на чертеже, несмываемой краской нанести знак — Ⓐ

Нач. отд.	Радько		
Н. контр.	Гринвакс		
Гл. конс.	Зеленский		
Рук. гр.	Гринвакс		
Вед. инж.	Дорохова		
Вед. инж.	Дорохова		
Инженер	Кирицева		
Инженер	Кирицева		

ТП 509-30,87 КЖИ-2КД3.33-1.1-7

Колонна 2КД3.33-1.1-7

Стадия	Масса	Масштаб
РП		1:50

Лист 1 Листов 1

Харьковский Промстройниипроект

Типовой проект 509-30.87 Альбом 3

Инв. № подл. | Подпись и дата | Взам. инв. №

Типовой проект 509-30.87 Альбом 3

Формат	Зона	Поз.	Обозначение	Наименование	Количество на исполнение										Примеч.
					1ПГ-3АтУт-аМПЖ-200-1	1ПГ-3АтУт-аМПЖ-200-2	1ПГ-3АтУт-аМПЖ-200-3	1ПГ-3АтУт-аМПЖ-200-4	1ПГ-3АтУт-аМПЖ-200-5	1ПВ4-3АтУт-аМПЖ-200-1	1ПВ4-3АтУт-аМПЖ-200-2	1ПВ4-3АтУт-аМПЖ-200-3	1ПВ4-3АтУт-аМПЖ-200-4		
				Сборочные единицы											
			1.465.1-10/82 В.0 ГОСТ 22701.0-77 ГОСТ 22701.1-77; ГОСТ 22701.5-77	Плита 1ПГ-3АтУт-аМПЖ-200	1	1	1	1	1						Со всеми закл. изд.
			1.465.1-10/82 В.0 ГОСТ 22701.0-77 ГОСТ 22701.2-77; ГОСТ 22701.5-77	Плита 1ПВ4-3АтУт-аМПЖ-200						1	1	1	1		Со всеми закл. изд.
		1	ГОСТ 22701.5-77	Изделие закладное М18	2	4	2	2	4	2	2	3	3		
		2	—"—	То же М19	2	2			2		2	2	2		

1. В соответствии с указаниями серии 1.465.1-10/82 в плитах покрытия типа ПГ петли для подъема выполнять ф.14 АI, а в плитах типа ПВ-ф16 АI аналогично петлям для подъема по ГОСТ 22701.5-77.
2. В соответствии с письмом Госстроя СССР от 20.03.85г. №11д применение минераловатных плит повышенной жесткости запрещено до 1990г. ввиду чего в комплексных плитах с утеплителем типа „МПЖ" необходимо принимать утеплитель из минераловатных плит с объемным весом $\gamma = 200$ кг/м^3 по ГОСТ 10140-80 с обязательным устройством по поверхности минераловатных плит цементно-песчаной стяжки $\delta = 15$мм.
3. Толщина утеплителя для разных расчетных температур наружного воздуха указана в таблице (А) мм на листе 19- марки КЖ.

Нач. отд	Радько	
Н. контр.	Гринвакс	
Гл. конст.	Зеленский	
Рук. гр.	Гринвакс	
Вед. инж.	Дорохова	
Вед. инж.	Дорохова	
Инженер	Гольберг	
Инженер	Кирицева	

ТП 509-30.87 КЖИ-1ПГ-3АтУт-аМПЖ-200-1÷5 1ПВ4-3АтУт-аМПЖ-200-1÷4

Плиты 1ПГ-3АтУт-аМПЖ-200-1÷5 1ПВ4-3АтУт-аМПЖ-200-1÷4

Стадия	Лист	Листов
РП	1	3

ХАРЬКОВСКИЙ ПРОМСТРОЙНИИПРОЕКТ

Инв.№ подл. | Подпись и дата | Взам. инв.№

1ПГ-3АтУт-аМПЖ-200-1

1ПГ-3АтУт-аМПЖ-200-2 1ПГ-3АтУт-аМПЖ-200-5

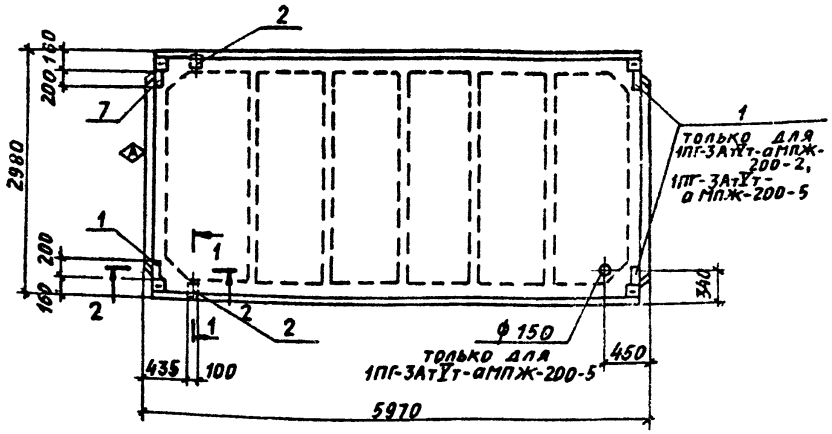

1ПГ-3АтУт-аМПЖ-200-3; 1ПГ-3АтУт-аМПЖ-200-4

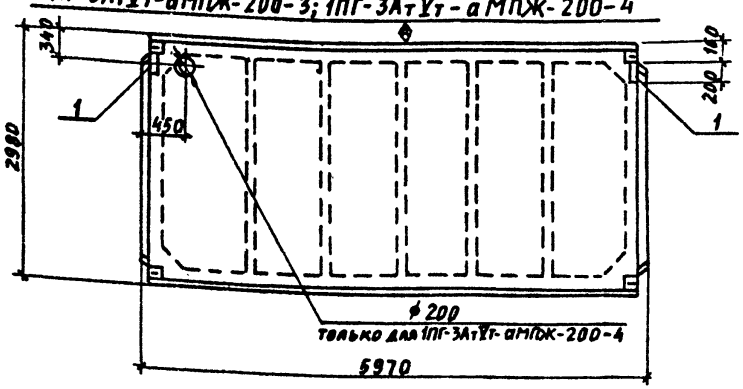

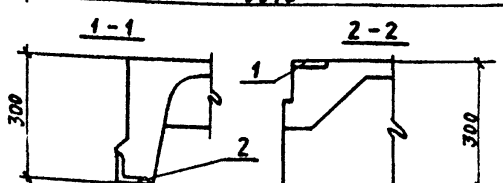

Ведомость расхода стали на дополнительные закладные изделия

	Изделия закладные								
	Арматура класса AIII				Прокат				Всего
	ГОСТ 5781-82*			Итого	ГОСТ 103-76*		ГОСТ 8509-72	Итого	
	ф 10	ф 14			8=8		L70×8		
1ПГ-3АтУт-аМПЖ-200-1	1,42	0,2		1,62	2,6		1,68	4,28	5,9
1ПГ-3АтУт-аМПЖ-200-2	2,22	0,2		2,42	5,2		1,68	6,88	9,3
1ПГ-3АтУт-аМПЖ-200-3	0,8			0,8	2,6			2,6	3,4
1ПГ-3АтУт-аМПЖ-200-4	0,8			0,8	2,6			2,6	3,4
1ПГ-3АтУт-аМПЖ-200-5	2,22	0,2		2,42	5,2		1,68	6,88	9,3

На боковой поверхности плиты в указанных местах несмываемой краской нанести знак ◈.

Нач.отд.	Радько		ТП 509-30.87 КЖИ-1ПГ-3АтУт-аМПЖ-200-1÷5
Н.контр.	Гринвакс		
Гл.констр.	Зеленский		Плиты 1ПГ-3АтУт-аМПЖ-200-1÷5
Рук.гр.	Гринвакс		Стадия: РП; Масса: ; Масштаб:
Вед.инж.	Дорохова		Лист 2; Листов 3
Вед.инж.	Дорохова		ХАРЬКОВСКИЙ ПРОМСТРОЙНИИПРОЕКТ
Инженер	Кирнцева		
Инженер	Кирнцева		

Инв.№подл. | Подпись и дата | Взам.инв.№

Типовой проект 509-30.87 Альбом

Инв.№ подл. | Подпись и дата | Взам. инв.№

1ПВ4-3АтVт-а МПЖ-200-1

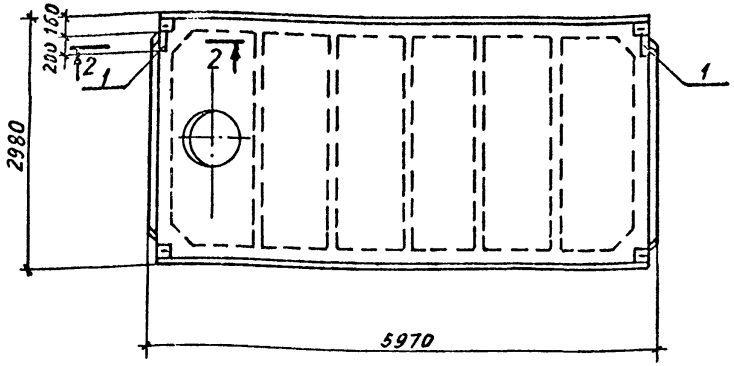

1ПВ4-3АтVт-аМПЖ-200-2; 1ПВ4-3АтVт-аМПЖ-200-3; 1ПВ4-3АтVт-аМПЖ-200-4

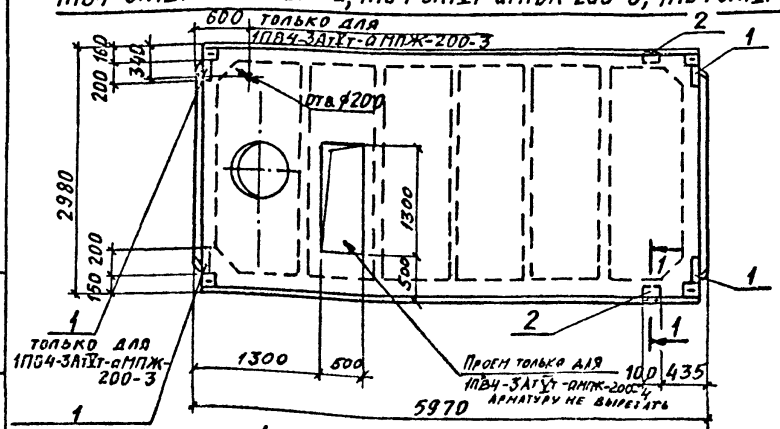

1-1

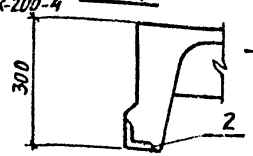

2-2

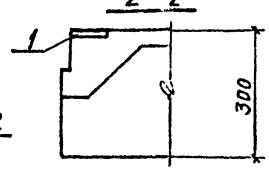

Ведомость расхода стали на дополнительные закладные изделия

	Изделия закладные								
	Арматура класса AIII				Прокат				Всего
	ГОСТ 5781-82*			Итого	ГОСТ 103-76*		ГОСТ 8509-72	Итого	
	ф 10	ф 14			δ=8		L70×8		
1ПВ4-3АтVт-аМПЖ-200-1	0,8			0,8	2,6			2,6	3,4
1ПВ4-3АтVт-аМПЖ-200-2	1,4	0,2		1,6	2,6		1,7	4,3	5,9
1ПВ4-3АтVт-аМПЖ-200-3	1,8	0,2		2,0	3,9		1,7	5,6	7,6
1ПВ4-3АтVт-аМПЖ-200-4	1,8	0,2		2,0	3,9		1,7	5,6	7,6

Нач. отд.	Радько	
Н. контр.	Гринвакс	
Гл. констр.	Зеленский	
Рук. гр.	Гринвакс	
Вед. инж.	Дорохова	
Вед. инж.	Дорохова	
Инженер	Кирнцева	
Инженер	Кирнцева	

ТП 509-30.87 КЖИ-1ПВ4-3АтVт-аМПЖ-200-1÷4

Плиты 1ПВ4-3АтVт-аМПЖ-200-1÷4

Стадия	Масса	Масштаб
РП		
Лист 3	Листов 3	

ХАРЬКОВСКИЙ ПРОМСТРОЙНИИПРОЕКТ

Типовой проект 509-30.87 Альбом 5

Марка	Зона	Поз.	Обозначение	Наименование	Количество на исполнение																		Примечание
				Сборочные единицы																			
			1.041.1-2 вып. 6	Плита ПРС56.15-10АтVT	1	1	1	1	1	1	1	1	1	1	1	1	1	1					Собрать из закладных изделий по
			—"—	—"— ПРС56.15-16АтVT																1	1	1	1	Собрать из закладных изделий по
		1	ТП КЖИ-МН-2	Изделие закладное МН2								1											
		2	3.400-6/76	—"— МИ1-18									8		8	4		4	16				
		3	ТП КЖИ-МН-12	—"— МН-12									1					1					
		4	ТП КЖИ-МН-11	—"— МН-11											2	1							
		5	ТП КЖИ-МН-13	—"— МН-13															1				
		6	ТП КЖИ-МН-3	—"— МН-3																	1		
		7	ТП КЖИ-МН-4	—"— МН-4			1																
		8	ТП КЖИ-МН-14	—"— МН-14																			1
					ПРС56.15-10АтVT-1	ПРС56.15-10АтVT-2	ПРС56.15-10АтVT-3	ПРС56.15-10АтVT-4	ПРС56.15-10АтVT-5	ПРС56.15-10АтVT-6	ПРС56.15-10АтVT-7	ПРС56.15-10АтVT-8	ПРС56.15-10АтVT-9	ПРС56.15-10АтVT-10	ПРС56.15-10АтVT-11	ПРС56.15-10АтVT-12	ПРС56.15-10АтVT-13	ПРС56.15-10АтVT-14	ПРС56.15-10АтVT-15	ПРС56.15-16АтVT-1	ПРС56.15-16АтVT-2	ПРС56.15-16АтVT-3	ПРС56.15-16АтVT-4	

Остальное смотрите плиты ПРС56.15-10АтVT и ПРС56.15-16АтVT серии 1.041.1-2 вып. 6.

Ведомость расхода стали на дополнительные закладные изделия

Марка элемента	Изделия закладные									Всего
	Арматура класса AIII					Прокат				
	ГОСТ 5781-82*				Итого	ГОСТ 103-76*			Итого	
	ф6	ф8	ф10			δ=8				
ПРС56.15-10АтVT-3		4			4,0					4,0
ПРС56.15-10АтVT-8	0,06		1,6		1,66					1,7
ПРС 56.15-10АтVT-9	2,1	2,4			4,5	11,2			11,2	15,7
ПРС 56.15-10АтVT-11	3,5	2,4			5,9	11,2			11,2	17,1
ПРС 56.15-10АтVT-12	1,7	1,2			2,9	5,6			5,6	8,5
ПРС 56.15-10АтVT-15	6,0	4,8			10,8	22,4			22,4	33,2
ПРС 56.15-10АтVT-14	2,1	1,2			3,3	5,6			5,6	8,9
ПРС 56.15-16АтVT-2		2,5			2,5					2,5
ПРС 56.15-16АтVT-4	1,7				1,7					1,7

Нач. отд.	Радько	
Н. контр.	Гринвакс	
Гл. констр.	Зеленский	
Рук. гр.	Гринвакс	
Вед. инж.	Дорохова	
Вед. инж.	Дорохова	
Инженер	Кирицева	
Инженер	Кирицева	

ТП 509-30.87 КЖИ-

ПРС56.15-10АтVT-1÷ ПРС56.15-10АтVT-15; ПРС56.15-16АтVT-1÷ ПРС56.15-16АтVT-4

Плиты ПРС56.15-10АтVT-1÷ПРС56.15-10АтVT-15; ПРС56.15-16АтVT-1÷ПРС56.15-16АтVT-4

Стадия	Лист	Листов
РП	1	4

ХАРЬКОВСКИЙ ПРОМСТРОЙНИИПРОЕКТ

Инв. № подл. | Подпись и дата | Взам. инв. №

Типовой проект 509-30.87 Альбом 5

Инв. № подл. | Подпись и дата | Взам. инв. №

ПРС 56.15-10АтVТ-1, ПРС 56.15-10АтVТ-10, ПРС 56.15-10АтVТ-13

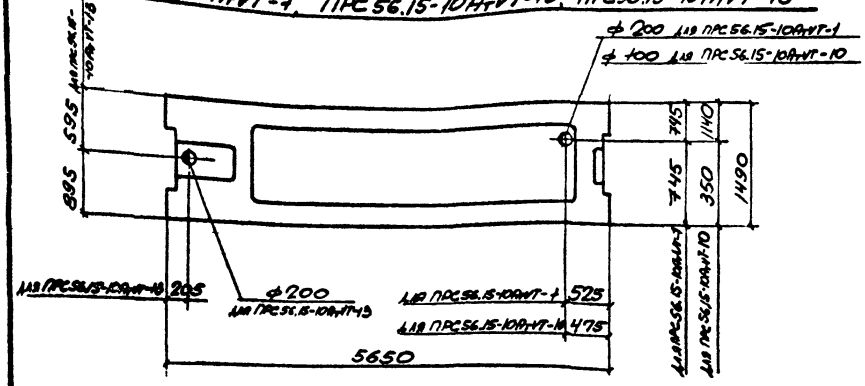

ПРС 56.15-10АтVТ-11

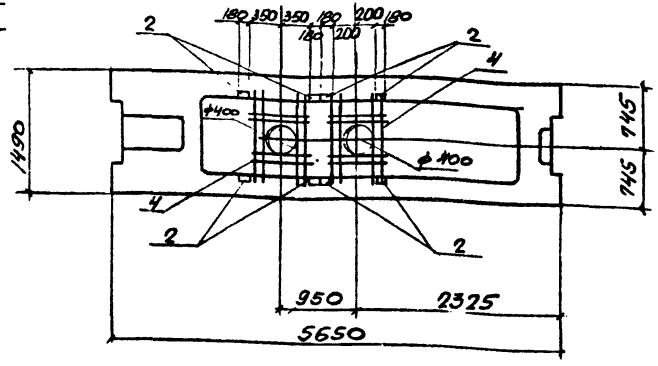

ПРС 56.15-10АтVТ-9

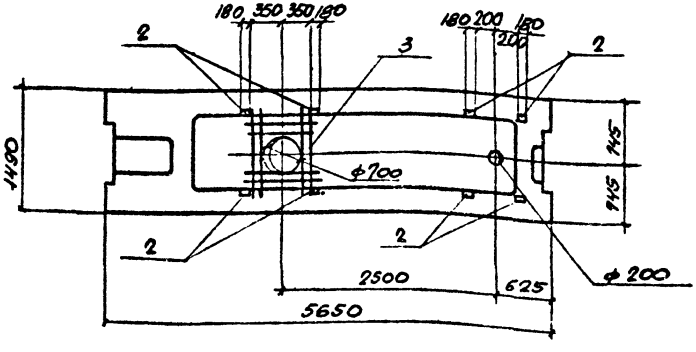

ПРС 56.15-10АтVТ-15

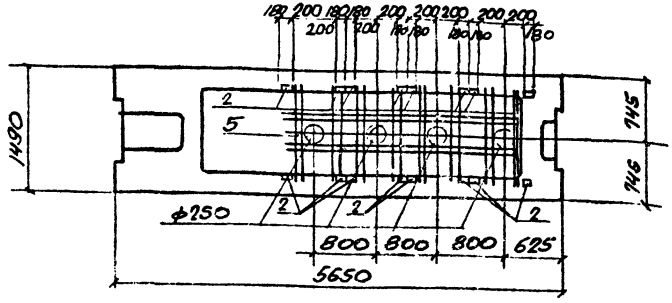

Нач. отд.	Радько		
Н. контр.	Гринбакс		
Гл. конс.	Зеленский		
Рук. гр.	Гринбакс		
Вед. инж.	Дорохова		
Вед. инж.	Дорохова		
Инженер	Кирищева		
Инженер	Кирищева		

ТП 509-30.87 КЖИ- ПРС 56.15-10АтVТ-1, ПРС 56.15-10АтVТ-9, ПРС 56.15-10АтVТ-11, ПРС 56.15-10АтVТ-13, ПРС 56.15-10АтVТ-15

Плиты ПРС 56.15-10АтVТ-1, ПРС 56.15-10АтVТ-9 ÷ ПРС 56.15-10АтVТ-11, ПРС 56.15-10АтVТ-13, ПРС 56.15-10АтVТ-15

Стадия	Масса	Масштаб
РП		1:50
Лист 2	Листов 4	

Харьковский промстройниипроект

ТИПОВОЙ ПРОЕКТ 509-30.87 АЛЬБОМ 5

ПРС 56.15-16А-VT-1, ПРС 56.15-10А-VT-5

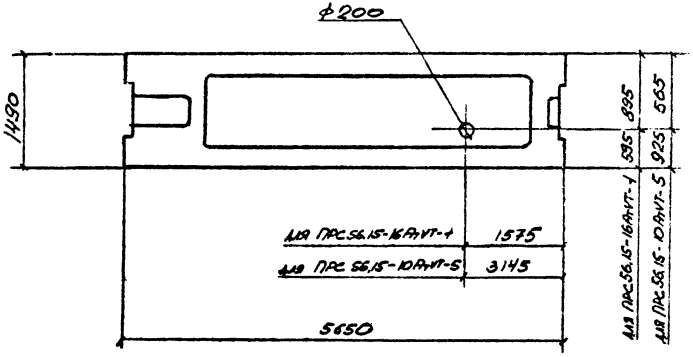

ПРС 56.15-16А-VT-3

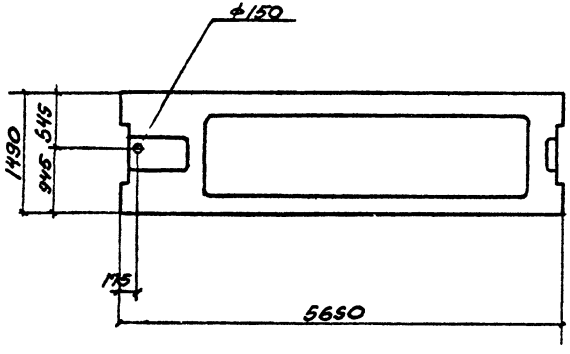

ПРС 56.15-10А-VT-8

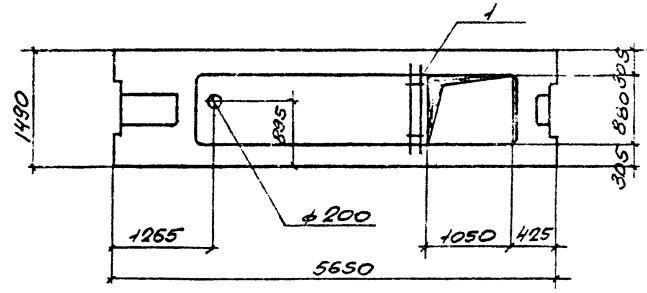

ПРС 56.15-10А-VT-7

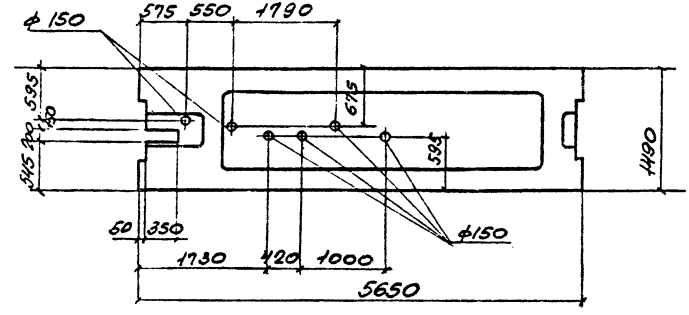

			ТП 509-30.87 КЖИ- ПРС 56.15-16А-VT-1, ПРС 56.15-16А-VT-3, ПРС 56.15-10А-VT-5, ПРС 56.15-10А-VT-7, ПРС 56.15-10А-VT-8, ПРС 56.15-16А-VT-3
нач. отд.	Радько		Плиты ПРС 56.15-16А-VT-1, ПРС 56.15-16А-VT-3, ПРС56.15-10А-VT-5 ПРС 56.15-10А-VT-7, ПРС56.15-10А-VT-8,
н. контр	Гринвакс		Стадия: РП; Масса: ; Масштаб: 1:50
гл. конс.	Зеленский		Лист 3; Листов 4
рук. гр	Гринвакс		
вед. инж.	Дорохова		Харьковский промстройниипроект
Вед. инж.	Дорохова		
инженер	Курицева		
инженер	Курицева		

Инв. № подл. | Подпись и дата | Взам. инв. №

ТИПОВОЙ ПРОЕКТ 509-30.87 АЛЬБОМ 3

ПРС 56.15-16АтVT-2, ПРС 56.15-10АтVT-2

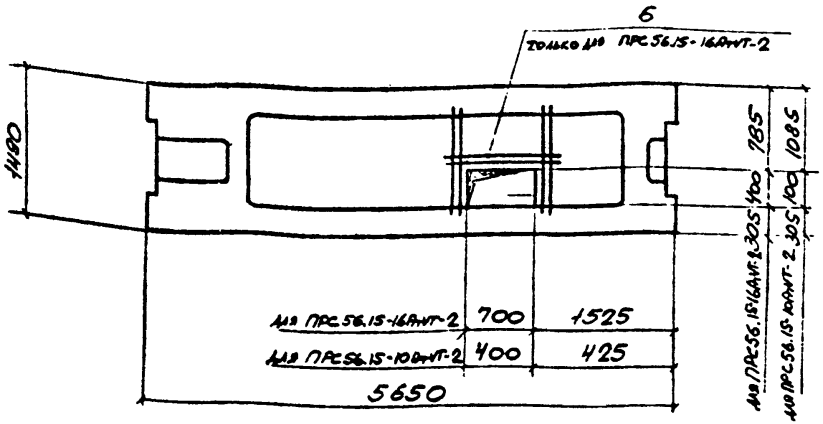

ПРС 56.15-10АтVT-3, ПРС 56.15-10АтVT-6

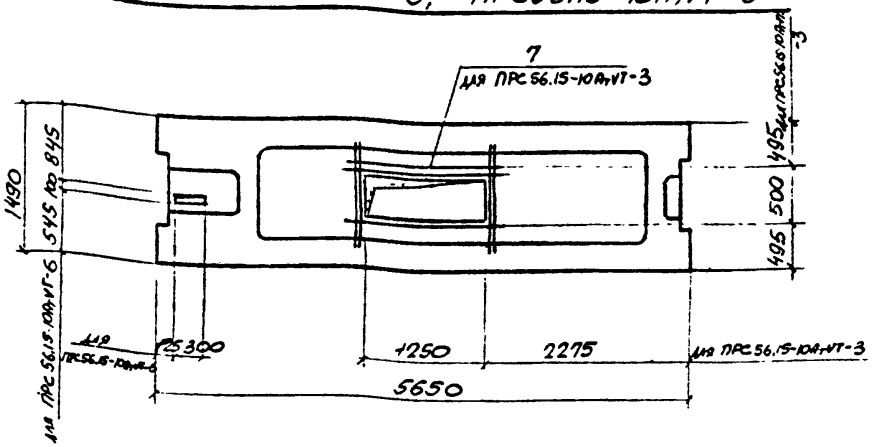

ПРС 56.15-16АтVT-4, ПРС 56.15-10АтVT-4

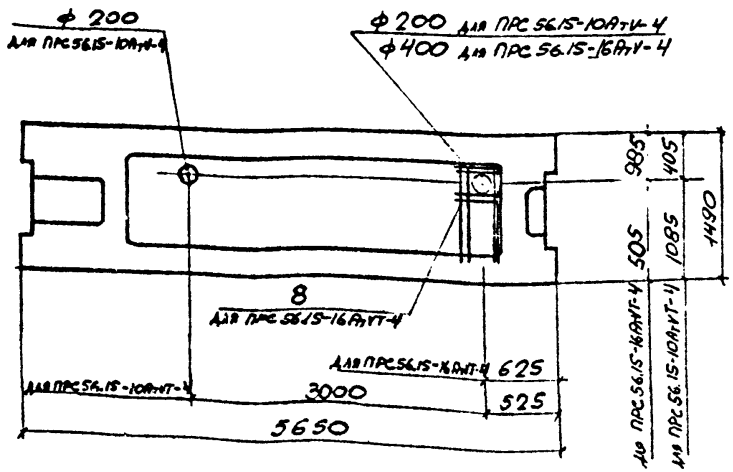

ПРС 56.15-10АтVT-12, ПРС 56.15-10АтVT-14

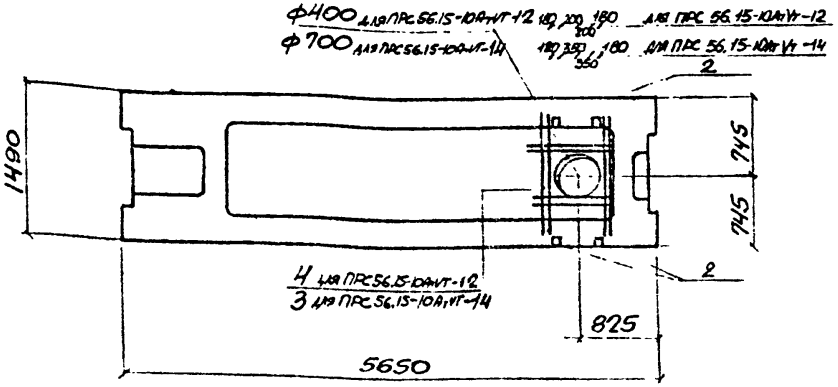

				ТП 509-30.87 КЖИ-	ПРС 56.15-16АтVT-2, ПРС 56.15-16АтVT-4, ПРС 56.15-10АтVT-12 ÷ ПРС 56.15-10АтVT-4, ПРС 56.15-10АтVT-6, ПРС 56.15-10АтVT-12, ПРС 56.15-10АтVT-14
НАЧ. ОТД.	Радько			Плиты ПРС 56.15-16АтVT-2, ПРС 56.15-16АтVT-4, ПРС 56.15-10АтVT-2 ÷ ПРС 56.15-10АтVT-4, ПРС 56.15-10АтVT-6, ПРС 56.15-10АтVT-12, ПРС 56.15-10АтVT-14	СТАДИЯ: РП; МАССА; МАСШТАБ: 1:50
Н. КОНТР.	Гринвакс				
ГЛ. КОНС.	Зеленский				
РУК. ГР.	Гринвакс				
ВЕД. ИНЖ.	Дорохова				ЛИСТ 4; ЛИСТОВ 4
ВЕД. ИНЖ.	Дорохова				
ИНЖЕНЕР	Кирицева				ХАРЬКОВСКИЙ ПРОМСТРОЙНИЙПРОЕКТ
ИНЖЕНЕР	Кирицева				

ИНВ. № ПОДЛ.	ПОДПИСЬ И ДАТА	ВЗАМ. ИНВ. №

Типовой проект 509-30.87 Альбом 5

2ДПК 56.33-1

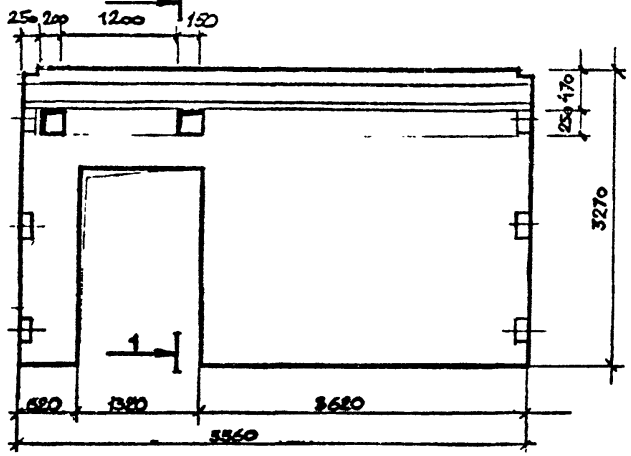

1-1

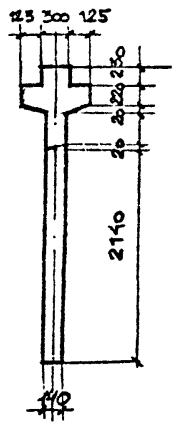

Формат	Зона	Поз.	Обозначение	Наименование	Колич. на испол.		Примечание
				Сборочные единицы			
			1.020-1/83 вып. 4-1	Диафрагма жесткости 2ДПК56.33	1	1	По всем заказ. изд.

2ДПК 56.33-1	2ДПК 56.33-2

Остальное - смотрите 2ДПК 56.33 серии 1.020-1/83 вып. 4-1.

2ДПК 56.33-2

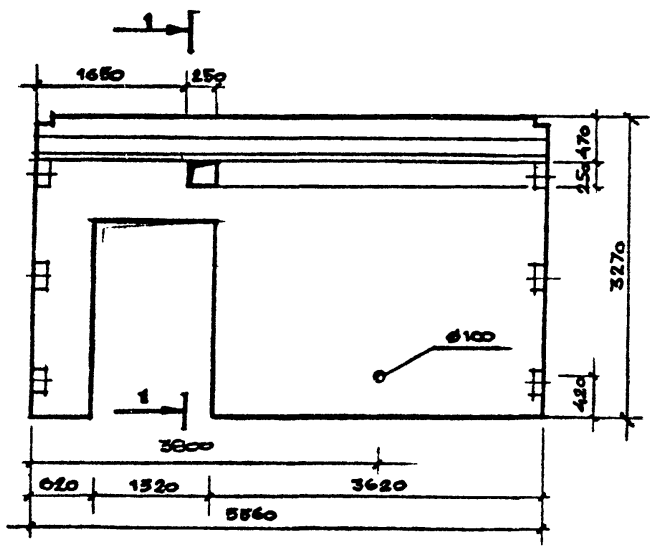

В местах отверстий сетки основных марок вырезать по месту.

Нач. отд.	Радько	
Н. контр.	Гринвакс	
Гл. конст	Зеленский	
Рук. гр.	Гринвакс	
Вед. инж.	Дорохова	
Вед. инж.	Дорохова	
Техник	Дубницкая	
Инж.	Кирицева	

ТП 509-30.87 КЖИ - 2ДПК56.33-1, 2ДПК56.33-2

Диафрагмы жесткости: 2ДПК56.33-1, 2ДПК56.33-2

Стадия	Масса	Масштаб
РП		1:50
Лист 1	Листов 1	

Харьковский Промстройниипроект

Инв. № подл. | Подпись и дата | Взам. инв. №

Типовой проект 509-30.87 Альбом 3

2ДП 56.33-1

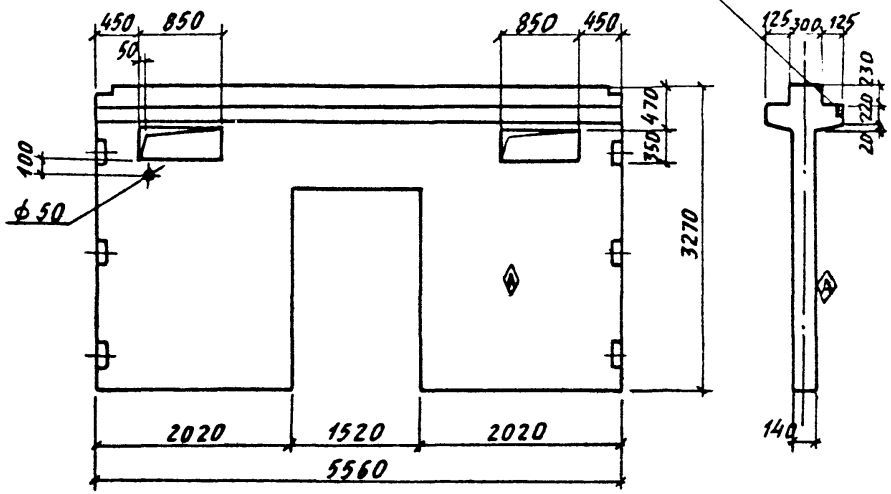

2Д 56.33-1

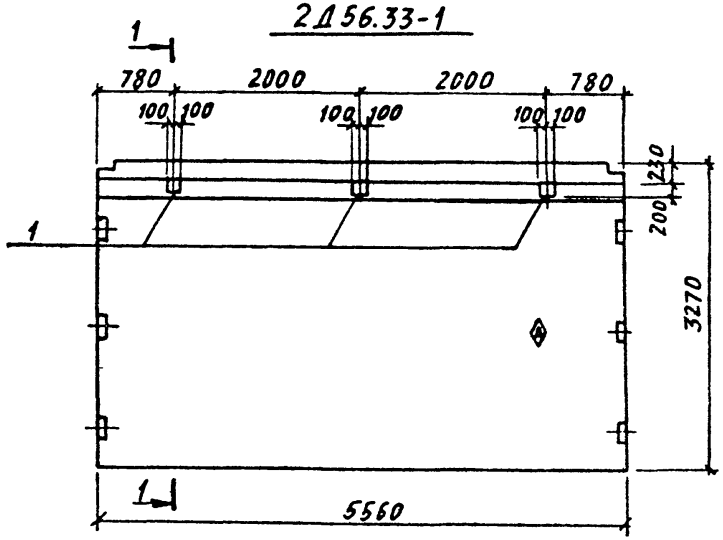

Формат	Зона	Поз.	Обозначение	Наименование	Колич. на испол.		Примечание
				Сборочные единицы			
			1.020-1/83 вып. 4-1	Диафрагма жесткости 2ДП56.33	1	–	Со всеми закл. изд.
			1.020-1/83 вып. 4-1	Диафрагма жесткости 2Д 56.33	–	1	Со всеми закл. изд.
		1	3.400-6/76	Изделие закладное МИ1-23	–	3	
					2ДП56.33-1	2Д56.33-1	

Остальное - смотрите 2ДП56.33, 2Д56.33 серии 1.020-1/83 вып. 4-1.

Ведомость расхода стали на дополнительные закладные изделия

Марка элемента	Изделие закладное								Всего
	Арматура класса AIII ГОСТ 5781-82*				Прокат ГОСТ 103-76*				
	ф 12			Итого	δ=8			Итого	
2Д 56.33-1	3,9			3,9	7,5			7,5	11,4

Диафрагма жесткости 2ДП56.33-1 отличается от диафрагмы жесткости 2ДП56.33 серии 1.020-1/83 вып. 4-1 шириной дверного проема (1520 мм вместо 1320 мм) и наличием отверстий.

При изготовлении диафрагмы жесткости сетки С-37 и С-38 серии 1.020-1/83 вып. 4-1 укоротить на 100 мм с каждой стороны дверного проема.

В местах отверстий сетки основных марок вырезать по месту.

На боковой поверхности диафрагмы жесткости, как указано на чертеже, несмываемой краской нанести знак Ⓐ

Нач. отд.	Радько	
Н. констр.	Гринвакс	
Гл. констр.	Зеленский	
Рук. гр.	Гринвакс	
Вед. инж.	Дорохова	
Вед. инж.	Дорохова	
Техник	Дубицкая	
Инжен.	Кирнцева	

ТП 509-30.87 КЖИ- 2ДП56.33-1 / 2Д 56.33-1

Диафрагмы жесткости: 2ДП56.33-1, 2Д 56.33-1

Стадия	Масса	Масштаб
РП		1:50
Лист 1	Листов 1	

ХАРЬКОВСКИЙ ПРОМСТРОЙНИИПРОЕКТ

Инв. № подл. | Подпись и дата | Взам. инв. №

Типовой проект 509-30.87 Альбом 3

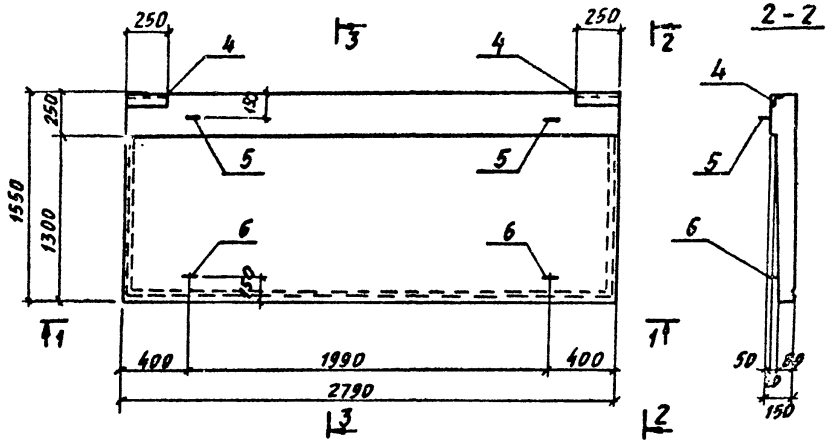

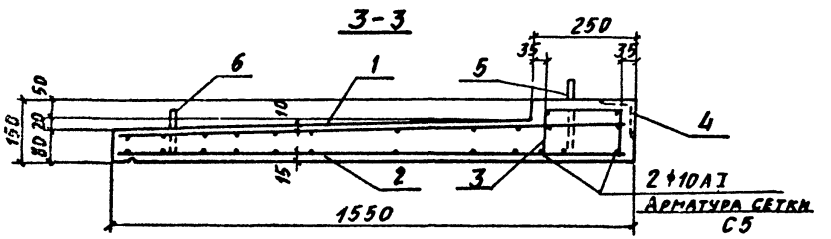

Ведомость деталей

Поз.	Эскиз
5	205, 50, 300
6	135, 50, 150

Ведомость расхода стали на один элемент, кг

Марка	Изделия арматурные						Всего	Изделия закладные				Всего
	Арматура класса							Арматура класса		Прокат		
	AI		AIII		BI			AIII				
	ГОСТ 5781-82*				ГОСТ 6727-80			ГОСТ 5781-82*		ГОСТ 8509-72		
	⌀10	Итого	⌀10	Итого	⌀5	Итого		⌀10	Итого	L 90×8	Итого	
КВ 1	8,5	8,5	28,6	28,6	13,2	13,2	50,3	1,8	1,8	5,6	5,6	7,4

Формат	Зона	Поз.	Обозначение	Наименование	Кол.	Примеч.
				Документация		
12			ТП КЖИ-ТТ	Технические требования		
				Сборочные единицы		
		1	ТП КЖИ-С 4	Сетка арматурная С 4	1	
		2	ТП КЖИ-С 5	—"— С 5	1	
		3	ТП КЖИ-С 6	—"— С 6	1	
		4	3.400-6/76	Изделие закладное МИ4-22	2	Анкера отрнуты по месту
				Детали		
		5*	ТП КЖИ-КВ-1-1	⌀10 AI ГОСТ 5781-82* ℓ=780	2	0,48 кг
		6*	ТП КЖИ-КВ1-1-01	⌀10 AI ГОСТ 5781-82* ℓ=740	2	0,46 кг
				Материалы		
				Бетон марки 200	0,46	м³

* Стержни позиций 5,6 смотреть ведомость деталей

Все поперечные стержни сетки С6 сварить с продольными стержнями сетки С5 контактной точечной сваркой.

Нач. отд.	Радько	
Н. контр.	Гринвакс	
Гл. конст.	Зеленский	
Рук. гр.	Гринвакс	
Вед. инж.	Дорохова	
Вед. инж.	Дорохова	
Инженер	Юрченко	
Инженер	Кирицева	

ТП 509-30.87 КЖИ-КВ 1

Козырёк КВ 1

Стадия	Масса кг	Масштаб
Р	1150	
Лист 1	Листов 1	

ХАРЬКОВСКИЙ ПРОМСТРОЙНИИПРОЕКТ

Инв. № подл. | Подпись и дата | Взам. инв. №

Типовой проект 509-30.87 Альбом 3

Формат	Зона	Поз.	Обозначение	Наименование	Количество на исполнение										Примечание
				Сборочные единицы											
			1.030.1-1 в. 1-1	Стеновая панель ПС62,5.12.2,0-2А-1.36	1										Только с закладными изделиями М2
			—"—	Стеновая панель ПС63.12.2,5-3А-1.36		1									—"—
			—"—	Стеновая панель ПС63,5.12.3,0-3А-1.36			1								—"—
			—"—	Стеновая панель ПС62,5.12.2,0-2А-1.37				1							—"—
			—"—	Стеновая панель ПС63.12.2,5-3А-1.37					1						—"—
			—"—	Стеновая панель ПС63,5.12.3,0-3А-1.37						1					—"—
			1.030.1-1 в. 1-3	Изделие закладное М9	4	4	4	4	4	4					

ПС62,5.12.2,0-2А-1.36-1	ПС63.12.2,5-3А-1.36-1	ПС63,5.12.3,0-3А-1.36-1	ПС62,5.12.2,0-2А-1.37-1	ПС63.12.2,5-3А-1.37-1	ПС63,5.12.3,0-3А-1.37-1

Таблица условных марок

Условная марка	Наименование
ПС-1	ПС62,5.12.2,0-2А-1.36-1
ПС-2	ПС63.12.2,5-3А-1.36-1
ПС-3	ПС63,5.12.3,0-3А-1.36-1
ПС-4	ПС62,5.12.2,0-2А-1.37-1
ПС-5	ПС63.12.2,5-3А-1.37-1
ПС-6	ПС63,5.12.3,0-3А-1.37-1

1. Остальное смотрите ПС62,5.12.2,0-2А-1.36, ПС63.12.2,5-3А-1.36, ПС63,5.12.3,0-3А-1.36, ПС62,5.12.2,0-2А-1.37, ПС63.12.2,5-3А-1.37, ПС63,5.12.3,0-3А-1.37, в серии 1.030.1-1 в. 1-1.
2. На данном листе стеновые панели обозначены условными марками.

Инв. № подл. | Подпись и дата | Взам. инв. №

Нач. отд.	Рядько	
Н. контр.	Зеленский	
Гл. конст.	Зеленский	
Рук. гр.	Гаинвакс	
Вед. инж.	Дорохова	
Вед. инж.	Дорохова	
Инженер	Мнухенко	

ТП 509-30.87 КЖИ- ПС-1÷ПС-6

Стеновые панели ПС-1÷ПС-6

Стадия	Лист	Листов
РП	1	2

Харьковский Промстройниипроект

Типовой проект 509-30.87 Альбом 5

ПС-1, ПС-2, ПС-3

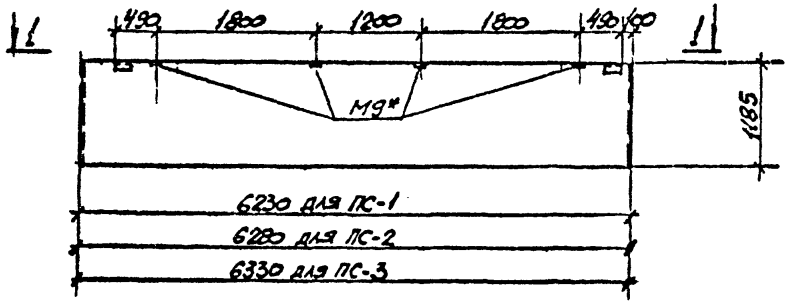

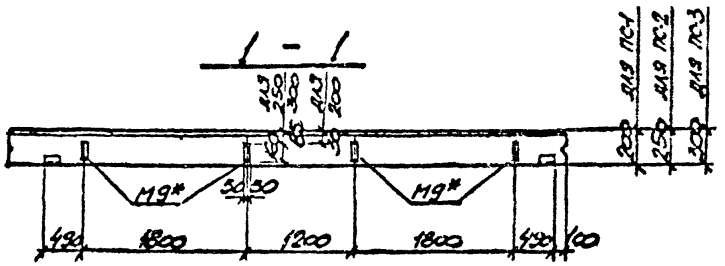

ПС-4, ПС-5, ПС-6

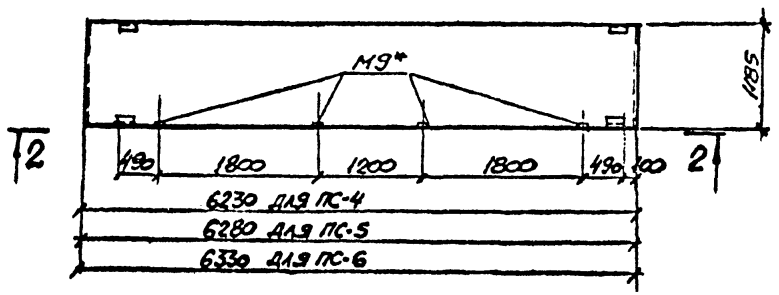

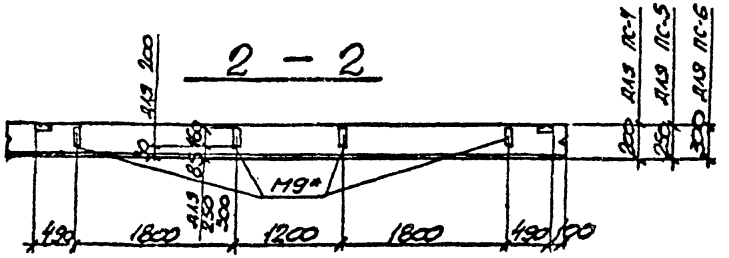

* На данном чертеже изменена привязка и количество закладных изделий М9, входящих в основные марки панелей по серии 1.030.1-1 в.1-1

Нач. отд.	Радько		ТП 509-30.87 КЖИ - ПС-1 ÷ ПС6
Н. контр.	Зеленский		Стеновые панели ПС-1 ÷ ПС-6
Гл. конс.	Зеленский		Стадия: РП; Масса: ; Масштаб: 1:50
Рук. гр.	Гринвакс		Лист 2; Листов 2
Вед. инж.	Дорохова		Харьковский промстройниипроект
Вед. инж.	Дорохова		
Инженер	Мироненко		

Инв. № подл. | Подпись и дата | Взам. инв. №

Формат	Зона	Поз.	Обозначение	Наименование	Количество на исполнение										Примечание
				Сборочные единицы											
			1.030.1-1 в. 1-1	Стеновая панель ПС 62,5.12.2,0-2.Л-2.36	1										Только с закладными изделиями М2
			—"—	Стеновая панель ПС 63.12.2,5-3.Л-2.36		1									—"—
			—"—	Стеновая панель ПС 63,5.12.3,0-3.Л-2.36			1								—"—
			—"—	Стеновая панель ПС 62,5.12.2,0-2.Л-2.37				1							—"—
			—"—	Стеновая панель ПС 63.12.2,5-3.Л-2.37					1						—"—
			—"—	Стеновая панель ПС 63,5.12.3,0-3.Л-2.37						1					—"—
			1.030.1-1 в. 1-3	Изделие закладное М9	4	4	4	4	4	4					
					ПС 62,5.12.2,0-2.Л-2.36-1	ПС 63.12.2,5-3.Л-2.36-1	ПС 63,5.12.3,0-3.Л-2.36-1	ПС 62,5.12.2,0-2.Л-2.37-1	ПС 63.12.2,5-3.Л-2.37-1	ПС 63,5.12.3,0-3.Л-2.37-1					

Таблица условных марок

Условная марка	Наименование
ПС-7	ПС 62,5.12.2,0-2.Л-2.36-1
ПС-8	ПС 63.12.2,5-3.Л-2.36-1
ПС-9	ПС 63,5.12.3,0-3.Л-2.36-1
ПС-10	ПС 62,5.12.2,0-2.Л-2.37-1
ПС-11	ПС 63.12.2,5-3.Л-2.37-1
ПС-12	ПС 63,5.12.3,0-3.Л-2.37-1

1. Остальное смотрите ПС 62,5.12.2,0-2.Л-2.36, ПС 63.12.2,5-3.Л-2.36, ПС 63,5.12.3,0-3.Л-2.36, ПС 62,5.12.2,0-2.Л-2.37, ПС 63.12.2,5-3.Л-2.37, ПС 63,5.12.3,0-3.Л-2.37, в серии 1.030.1-1 в. 1-1

2. На данном листе стеновые панели обозначены условными марками.

Нач. отд.	Радько	
Н. контр.	Зеленский	
Гл. конст.	Зеленский	
Рук. гр.	Гринзакс	
Вед. инж.	Дорохова	
Вед. инж.	Дорохова	
Инженер	Мироненко	

ТП 509-30.87 КЖИ - ПС-7 ÷ ПС-12

Стеновые панели ПС-7 ÷ ПС-12

Стадия	Лист	Листов
РП	1	2

Харьковский Промстройниипроект

Инв. № подл. | Подпись и дата | Взам. инв. №

Типовой проект 509-30.87 Альбом 3

Типовой проект 509-30.87 Альбом 3

ПС-7, ПС-8, ПС-9

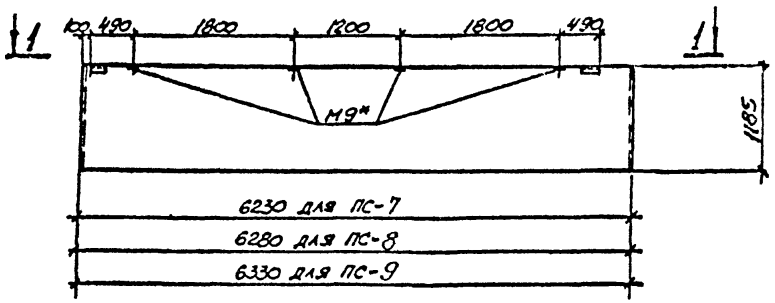

ПС-10, ПС-11, ПС-12

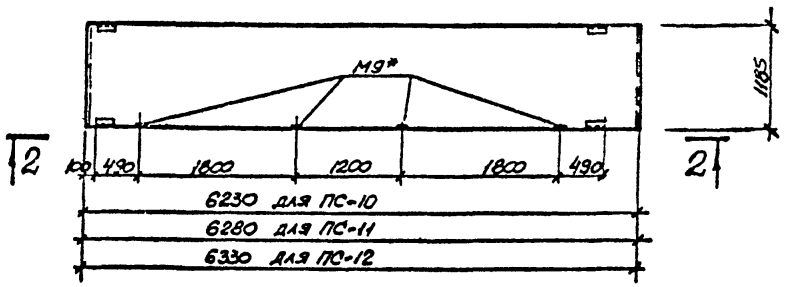

1 - 1

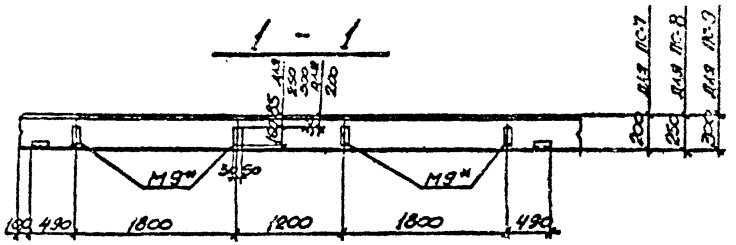

2 - 2

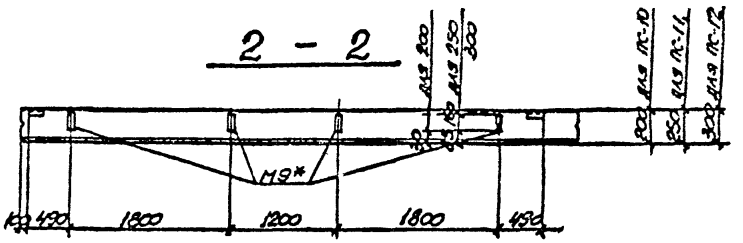

* На данном чертеже изменены привязка и количество закладных изделий М9, входящих в основные марки панелей по серии 1.030.1-1 в. 1-1.

			ТП 509-30.87 КЖИ - ПС-7÷ПС-12		
Нач. отд.	Радько		Стеновые панели ПС-7÷ПС-12	Стадия	Масса	Масштаб
Н. контр.	Зеленский			РП		1:50
Гл. конст.	Зеленский			Лист 2	Листов 2	
Рук. гр.	Гринзяко			Харьковский Промстройниипроект		
Вед. инж.	Горохова					
Зел. инж.	Горохова					
Инженер	Мироненко					

Инв. № подл. | Подпись и дата | Взам. инв. №

Формат	Зона	Поз.	Обозначение	Наименование	Количество на потолочение					Примечание
				Сборочные единицы						
			1.030.1-1 в. 1-1	Стеновая панель ПС30.12.2,0-6.1-54	1*					Со всеми закладными изделиями
			——"——	Стеновая панель ПС30.12.2,5-6.1-54		1*				——"——
			——"——	Стеновая панель ПС30.12.3,0-6.1-54			1*			——"——
					ПС30.12.2,0-6.1-54-1	ПС30.12.2,5-6.1-54-1	ПС30.12.3,0-6.1-54-1			

Условная марка	Наименование
ПС-13	ПС30.12.2,0-6.1-54-1
ПС-14	ПС30.12.2,5-6.1-54-1
ПС-15	ПС30.12.3,0-6.1-54-1

ПС-13, ПС-14, ПС-15

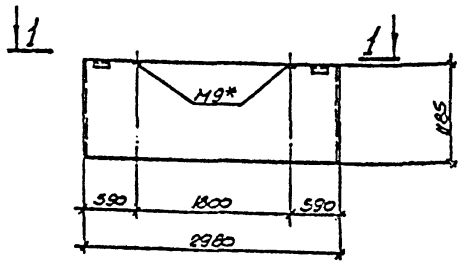

1 – 1

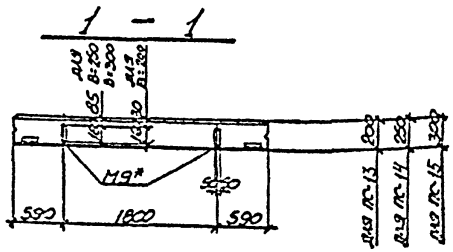

*) Разбивку закладных изделий М9 принимать по чертежам панелей ПС30.12.2,0-6.1-54-1, ПС30.12.2,5-6.1-54-1, ПС30.12.3,0-6.1-54-1.

Остальное – по серии 1.030.1-1 в. 1-1.

1. На данном листе стеновые панели обозначены условными марками.

Нач. отд.	Радько	
Н. контр.	Зеленский	
Гл. конст.	Зеленский	
Рук. гр.	Гринвалес	
Вед. инж.	Дороховя	
Вед. инж.	Дороховя	
Инженер	Мироненко	

ТП 509-30.87 КЖИ – ПС-13÷ПС-15

Стеновые панели ПС-13÷ПС-15

Стадия	Масса	Масштаб
РП	1.3т 1.6т 1.89т	1:50
Лист 1	Листов 1	

Харьковский промстройниипроект

Инв. № подл. | Подпись и дата | Взам. инв. №

Типовой проект 509-30.87 Альбом 3

ПС-16, ПС-17, ПС-18

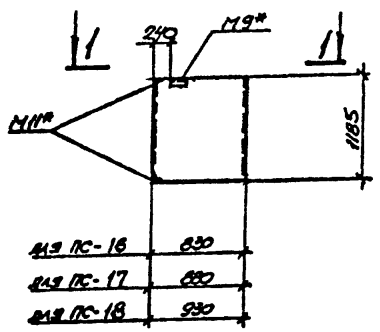

I - I

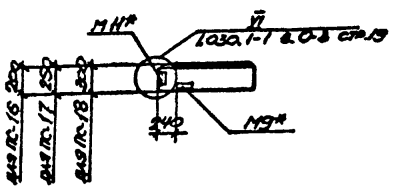

Формат	Зона	Поз.	Обозначение	Наименование	Количество на исполнение				Примечание
				Сборочные единицы					
			1.030.1-1 в. 1-1	Стеновая панель 2ПС8.12.2.0-А-72	1*				Со всеми закладными изделиями
			——"——	Стеновая панель 2ПС9.12.2.5-А-72		1*			——"——
			——"——	Стеновая панель 2ПС9.3.12.3.0-А-72			1*		——"——
					2ПС8.12.2.0-А-72	2ПС9.12.2.5-А-72	2ПС9.3.12.3.0-А-72		

*) На данном чертеже изменена привязка закладных изделий М9 и М11, входящих в основные марки панелей по серии 1.030.1-1 в. 1-1.
Остальное - см. 2ПС8.12.2.0-А-72, 2ПС9.12.2.5-А-72, 2ПС9.3.12.3.0-А-72 по серии 1.030.1-1 в. 1-1.

1. На данном листе стеновые панели обозначены условными марками.

Таблица условных марок

Условная марка	Наименование
ПС-16	2ПС8.12.2.0-А-72-1
ПС-17	2ПС9.12.2.5-А-72-1
ПС-18	2ПС9.3.12.3.0-А-72-1

Нач.отд.	Рядько	
Н.контр.	Зеленский	
Гл.конст.	Зеленский	
Рук.гр.	Гринвяк	
Вед.инж.	Дорохова	
Вед.инж.	Дорохова	
Инженер	Мироненко	

ТП509-30.87 КЖИ - ПС-16÷ПС-18

Стеновые панели ПС-16÷ПС-18

Стадия	Масса	Масштаб
РП	0.23т 0.32т 0.39т	1:50
Лист 1	Листов 1	

Харьковский Промстройниипроект

Инв.№ подл. | Подпись и дата | Взам.инв.№

Альбом 3

Типовой проект 509-30.87

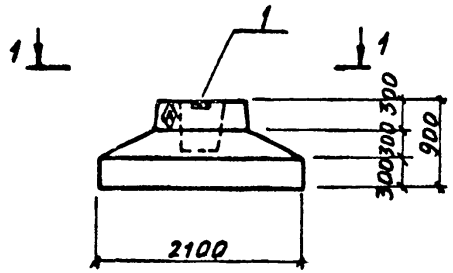

1 - 1

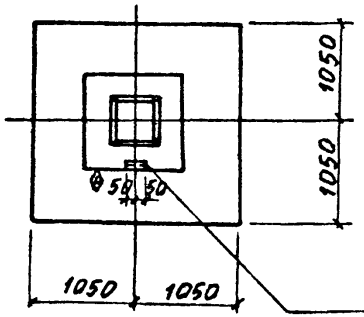

Анкеры М8-7-1, приварить к вертикальной арматуре фундамента, вертикальную арматуру приварить к арматуре подошвы для создания непрерывной цепи молниезащиты. Сварку производить фланговыми швами $e_ш$=50 мм $h_ш$=6 мм.

Формат	Зона	Поз.	Обозначение	Наименование	Колич. на испол.		Примечание
				Сборочные единицы			
12			1.020-1/83. 1-1	Фундамент 1Ф21.9-1	1		
		1	Серия 1.400-6/76 М8-7-1	Изделие закладное М8-7-1	1		

1Ф21.9-1А

Остальное – смотрите фундамент 1Ф21.9-1 по серии 1.020-1/83. 1-1

Ведомость расхода стали на дополнительные закладные элементы

Марка	Изделия закладные				Всего
	Ар-ра класса		Прокат		
	AIII		Вст3кп2		
	ГОСТ 5781-82*		ГОСТ 8509-72*		
	Ø	Итого	∟90×5	Итого	
М8-7-1	0,5	0,5	1,1	1,1	1,6

На боковой поверхности фундамента, как показана на чертеже, несмываемой краской нанести знак

Н. контр.	Гринвакс	
Гл. конст.	Зленский	
Рук. гр.	Гринвакс	
Вед. инж.	Дорохова	
Рук. гр.	Гринвакс	
Вед. инж.	Дорохоза	

ТП 509-30.87 КЖИ-1Ф21.9-1А

Фундамент 1Ф21.9-1А

Стадия	Масса	Масштаб
РП		
Лист 1	Листов 1	

ХАРЬКОВСКИЙ ПРОМСТРОЙНИИПРОЕКТ

Инв. № подл. | Подпись и дата | Взам. инв. №

Типовой проект 509-30.87 альбом 3

НПС-1-1, НПС-2-1, НПС-3-1

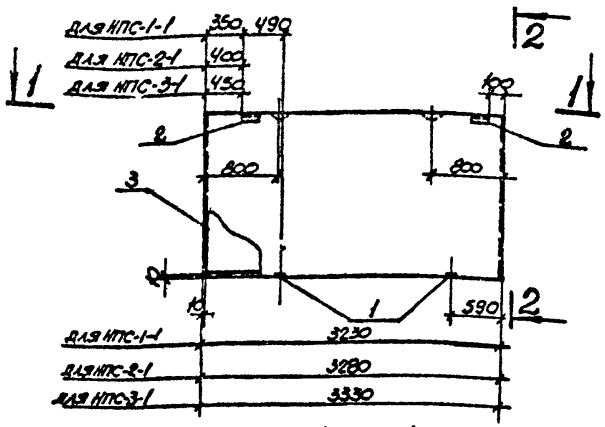

2 - 2

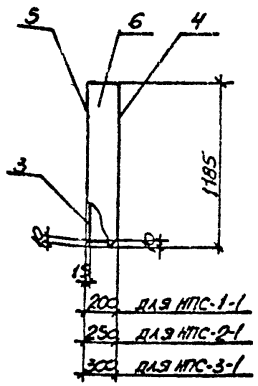

1 - 1

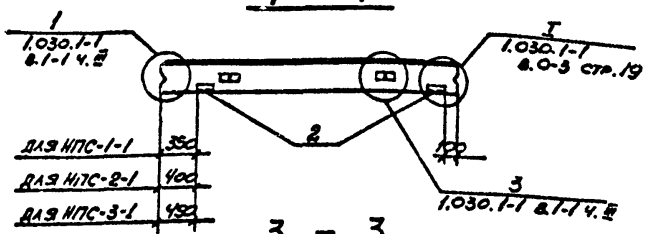

3 - 3

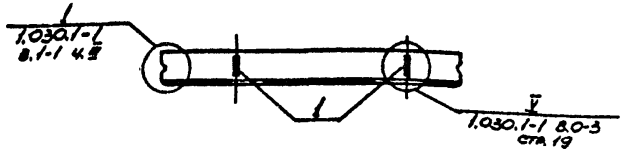

Формат	Зона	Поз.	Обозначение	Наименование	Кол.	Примечан.
				Документация		
			ТП - КЖИ - ТТ	Технические требования к изготовлению сборных железобетонных изделий		
				Сборочные единицы		
		1	1.030.1-1 в.1-3	Изделие закладное М2	2	
		2	—"—	—"— М9	2	
				Переменные данные для исполнений		
				НПС-1-1		
		3	ТП КЖИ-КП-2	Каркас пространственный КП-2	1	14,6 кг
				НПС-2-1		
		3	ТП КЖИ-КП-3	Каркас пространственный КП-3	1	14,6 кг
				НПС-3-1		
		3	ТП КЖИ-КП-4	Каркас пространственный КП-4	1	15,5 кг
				Материалы		
		4		Раствор цементный М100 δ=20	0.07	м³
		5		Раствор цементный М50 δ=15	0.05	м³
				Переменные данные		
				НПС-1-1		
		6		Бетон легкий М50	0.64	м³
				НПС-2-1		
		6		Бетон легкий М50	0.85	м³
				НПС-3-1		
		6		Бетон легкий М50	1.06	м³

Ведомость расхода стали на один элемент, кг

Марка элемента	Изделие арматурное: Арматура класса AI ГОСТ 5781-82 ф10	Итого	AIII ГОСТ 5781-82 ф6	ф8	Итого	AcII ГОСТ 5781-82 ф10	Итого	BpI ГОСТ 6727-80 ф4	ф5	Итого	Всего	Изделие закладное: Арматура класса AII ГОСТ 5781-82 ф10	Итого	Прокат ГОСТ 19903-74 -б6	-б8	ГОСТ 8509-72 L65×63×6	Итого	Всего	Общий вес
НПС-1-1	1.3	1.3	7.1	0.2	7.3			1.6	4.3	5.9	14.5	1.2	1.2	1.1	2.0	2.7	5.8	7.0	21.5
НПС-2-1	1.3	1.3	7.2	0.3	7.5			1.5	4.3	5.8	14.6	1.2	1.2	1.1	2.0	2.7	5.8	7.0	21.6
НПС-3-1			7.3	0.3	7.6	1.3	1.3	2.3	4.3	6.6	15.5	1.2	1.2	1.1	2.0	2.7	5.8	7.0	22.5

Нач.отд.	Радько	
Н.контр.	Зеленский	
Гл.конст.	Зеленский	
Рук.гр.	Гринвасс	
Вед.инж.	Дорохова	
Вед.инж.	Дорохова	
Инженер	Мироненко	

ТП 509-30.87 КЖИ - НПС-1-1, НПС-2-1, НПС-3-1

Стеновые панели НПС-1-1, НПС-2-1, НПС-3-1

Стадия	Масса	Масштаб
РП	0.94т, 1.17т, 1.41т	1:50
Лист 1	Листов 1	

Харьковский Промстройниипроект

Инв.№ подл. | Подп. и дата | Взам.инв.№

Типовой проект 509-30.87 альбом 3

НПС-1-2, НПС-2-2, НПС-3-2

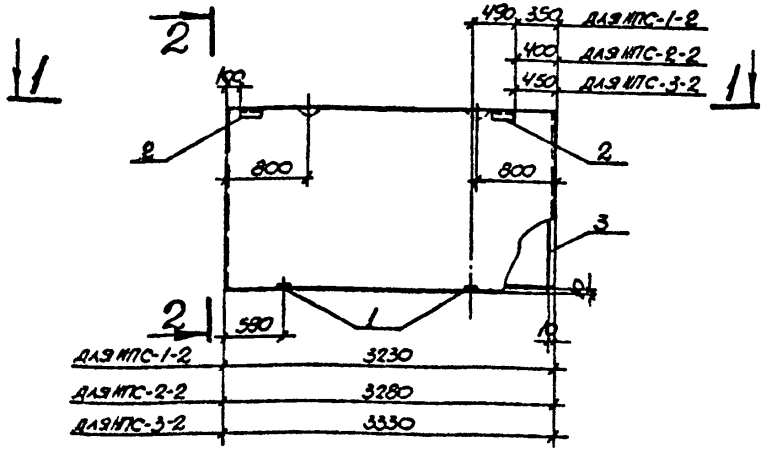

2 - 2

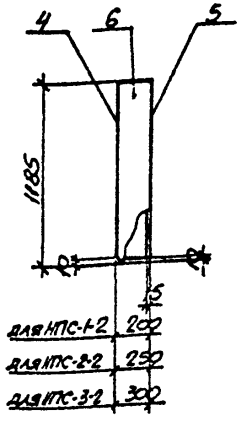

1 - 1

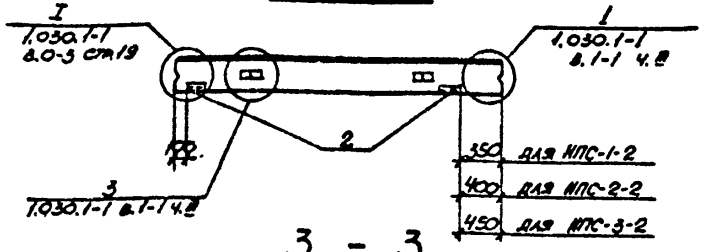

3 - 3

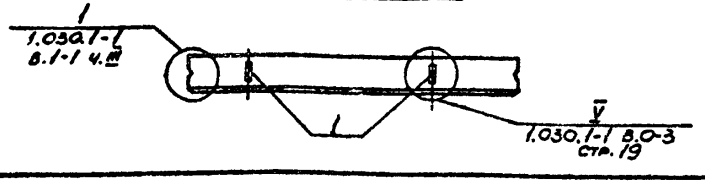

Формат	Зона	Поз.	Обозначение	Наименование	Кол.	Примечан.
			ТП - КЖИ-ТТ	Документация технические требования сборочные единицы		
		1	1.030.1-1 в.1-3	Изделие закладное М2	2	
		2	—"—	—"— М9	2	
				Переменные данные для исполнений		
				НПС-1-2		
		3	ТП КЖИ-КП-2	Каркас пространственный КП-2	1	14.6 кг
				НПС-2-2		
		3	ТП КЖИ-КП-3	Каркас пространственный КП-3	1	14.6 кг
				НПС-3-2		
		3	ТП КЖИ-КП-4	Каркас пространственный КП-4	1	15,5 кг
				Материалы		
		4		Раствор цементный М100 δ=20	0.07	м³
		5		Раствор цементный М50 δ=15	0.05	м³
				Переменные данные		
				НПС-1-2		
		6		Бетон легкий М50	0.64	м³
				НПС-2-2		
		6		Бетон легкий М50	0.85	м³
				НПС-3-2		
		6		Бетон легкий М50	1.06	м³

Ведомость расхода стали на один элемент, кг

Марка элемента	Изделие арматурное: Арматура класса AI ГОСТ 5781-82 ф10	ф10 итого	AIII ГОСТ 5781-82 ф6	ф8	итого	AcII ГОСТ 5781-82 ф10	итого	BpI ГОСТ 6727-80 ф4	ф5	итого	Всего	Изделие закладное: Арматура класса AIII ГОСТ 5781-82 ф10	итого	Прокат ГОСТ 19903-74* -Б6	-Б8	ГОСТ 8509-72 L63×63×6	итого	Всего	Общий вес
НПС-1-2	1.3	1.3	7.1	0.2	7.3			1.6	4.3	5.9	14.5	1.2	1.2	1.1	2.0	2.7	5.8	7.0	21.5
НПС-2-2	1.3	1.3	7.2	0.3	7.5			1.5	4.3	5.8	14.6	1.2	1.2	1.1	2.0	2.7	5.8	7.0	21.6
НПС-3-2			7.3	0.3	7.6	1.3	1.3	2.3	4.3	6.6	15.5	1.2	1.2	1.1	2.0	2.7	5.8	7.0	22.5

Нач. отд.	Рядько	
Н. контр.	Зеленский	
Гл. конст.	Зеленский	
Рук. гр.	Гринвакс	
Вед. инж.	Дорохова	
Вед. инж.	Дорохова	
Инженер	Мироненко	

ТП 509-30.87 КЖИ - НПС-1-2, НПС-2-2, НПС-3-2

Стеновые панели НПС-1-2, НПС-2-2, НПС-3-2

Стадия	Масса	Масштаб
РП	0,94т 1.17т 1.41т	1:50
Лист /	Листов /	

Харьковский Промстройниипроект

Инв. № подл. | Подпись и дата | Взам. инв. №

Типовой проект 509-30.87 Альбом 3

НПС-4-1, НПС-5-1, НПС-6-1

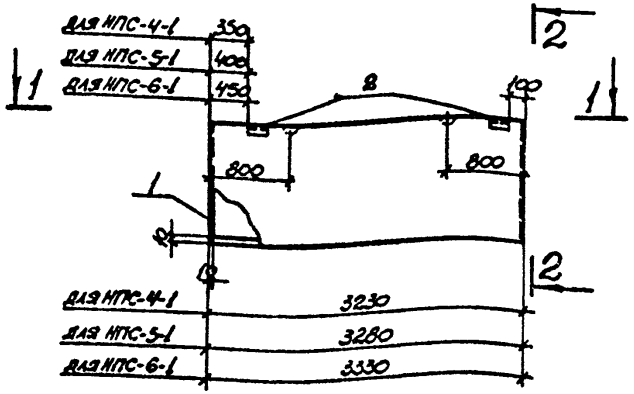

Формат	Зона	Поз.	Обозначение	Наименование	Кол.	Примечан.
			ТП -КЖИ-ТТ	Документация Технические требования		
				Сборочные единицы		
		2	1.030.1-1 в.1-3	Изделие закладное М2	2	2,14
				Переменные данные для исполнений		
				НПС-4-1		
		1	ТП КЖИ-КП-2	Каркас пространственный КП-2	1	14,6 кг
				НПС-5-1		
		1	ТП КЖИ-КП-3	Каркас пространственный КП-3	1	14,5 кг
				НПС-6-1		
		1	ТП КЖИ-КП-4	Каркас пространственный КП-4	1	15,5 кг
				Материалы		
		4		Раствор цементный М100 δ=20	0.01	м³
		5		Раствор цементный М50 δ=15	0.05	м³
				Переменные данные		
				НПС-4-1		
		3		Бетон легкий М50	0.64	м³
				НПС-5-1		
		3		Бетон легкий М50	0.85	м³
				НПС-6-1		
		3		Бетон легкий М50	1.06	м³

Ведомость расхода стали на один элемент, кг

Марка элемента	Изделие арматурное										Всего	Изделие закладное					Всего	Общий вес,
	Арматура класса AI		AIII			AcII		BpI				Арматура класса AIII	Прокат					
	ГОСТ 5781-82		ГОСТ 5781-82			ГОСТ 5781-82		ГОСТ 6727-80				ГОСТ 5781-82	ГОСТ 19903-74	ГОСТ 8509-72				
	ф10	Итого	ф6	ф8	Итого	ф10	Итого	ф4	ф5	Итого		ф10	Итого	-б6	∠63×63×6	Итого		
НПС-4-1	1.3	1.3	7.1	0.2	7.3			1.6	4.3	5.9	14.5	0.4	0.4	1.1	2.7	3.8	4.2	18.7
НПС-5-1	1.3	1.3	7.2	0.3	7.5			1.5	4.3	5.8	14.6	0.4	0.4	1.1	2.7	3.8	4.2	18.8
НПС-6-1			7.3	0.3	7.6	1.3	1.3	2.3	4.3	6.6	15.5	0.4	0.4	1.1	2.7	3.8	4.2	19.7

Нач.отд	Радько	
Н.контр	Гринвакс	
Гл.конст.	Зеленский	
Рук.гр	Гринвакс	
Вед.инж	Дорохова	
Вед.инж.	Дорохова	
Инженер	Мироненко	

ТП 509-30.87 КЖИ-НПС-4-1 НПС-5-1 НПС-6-1

Стеновые панели НПС-4-1 НПС-5-1 НПС-6-1

Стадия	Масса	Масштаб
РП	0.94т 1.17т 1.41т	1:50
Лист 1	Листов 1	

Харьковский Промстройниипроект

Инв.№ подл. | Подпись и дата | Взам.инв.№

Типовой проект 509-30.87 Альбом 3

НПС-4-2, НПС-5-2, НПС-6-2

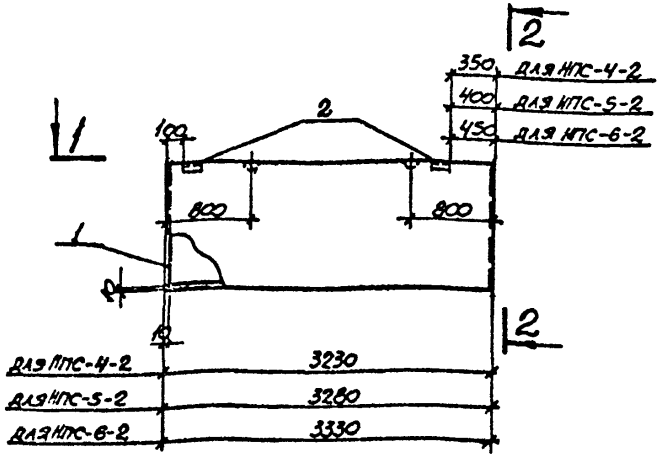

2 - 2

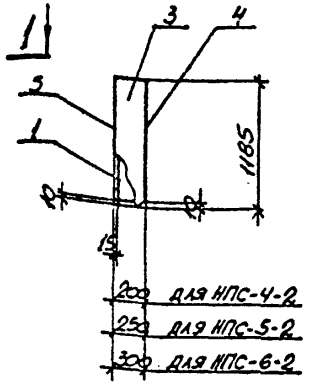

1 - 1

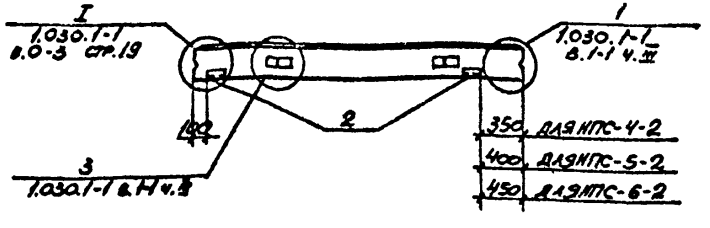

Формат	Зона	Поз.	Обозначение	Наименование	Кол.	Примечан.
			ТП -КЖИ-ТТ	Документация Технические требования		
				Сборочные единицы		
		2	1.030.1-1 в.1-3	Изделие закладное М2	2	2,14 кг
				Переменные данные для исполнений		
				НПС-4-2		
		1	ТП КЖИ-КП-2	Каркас пространственный КП-2	1	14,6 кг
				НПС-5-2		
		1	ТП КЖИ-КП-3	Каркас пространственный КП-3	1	14,6 кг
				НПС-6-2		
		1	ТП КЖИ-КП-4	Каркас пространственный КП-4	1	15,5 кг
				Материалы		
		4		Раствор цементный М100 б=20	0.07	м³
		5		Раствор цементный М50 б=15	0.05	м³
				Переменные данные		
				НПС-4-2		
		3		Бетон легкий М50	0.64	м³
				НПС-5-2		
		3		Бетон легкий М50	0.85	м³
				НПС-6-2		
		3		Бетон легкий М50	1.06	м³

Ведомость расхода стали на один элемент, кг

Марка элемента	Изделие арматурное: Арматура класса AI, ГОСТ 5781-82, ф10	Итого	AIII, ГОСТ 5781-82, ф6	ф8	Итого	AcII, ГОСТ 5781-82, ф10	Итого	BpI, ГОСТ 6727-80, ф4	ф5	Итого	Всего	Изделие закладное: Арматура класса AIII, ГОСТ 5781-82, >10	Итого	Прокат, ГОСТ 19903-74, -б6	ГОСТ 8509-72, ∠63×5 ∠65×6	Итого	Всего	Общий вес
НПС-4-2	1.3	1.3	7.1	0.2	7.3			1.6	4.3	5.9	14.5	0.4	0.4	1.1	2.7	3.8	4.2	18.7
НПС-5-2	1.3	1.3	7.2	0.3	7.5			1.5	4.3	5.8	14.6	0.4	0.4	1.1	2.7	3.8	4.2	18.8
НПС-6-2			7.3	0.3	7.6	1.3	1.3	2.3	4.3	6.6	15.5	0.4	0.4	1.1	2.7	3.8	4.2	19.7

Нач.отд.	Ралько	
Н.контр.	Гринвакс	
Гл.конст.	Зеленский	
Рук.гр.	Гринвакс	
Вед.инж.	Дорохова	
Вед.инж.	Дорохова	
Инженер	Мироненко	

ТП 509-30.87 КЖИ- НПС-4-2, НПС-5-2, НПС-6-2

Стеновые панели
НПС-4-2
НПС-5-2
НПС-6-2

Стадия	Масса	Масштаб
Р/Т	0.94т 1.17т 1.41т	1:50

Лист 1 Листов 1

Харьковский Промстройниипроект

Инв. № подл. | Подпись и дата | Взам. инв. №

Типовой проект 509-30.87 альбом 3

НПС-4-3, НПС-5-3, НПС-6-3

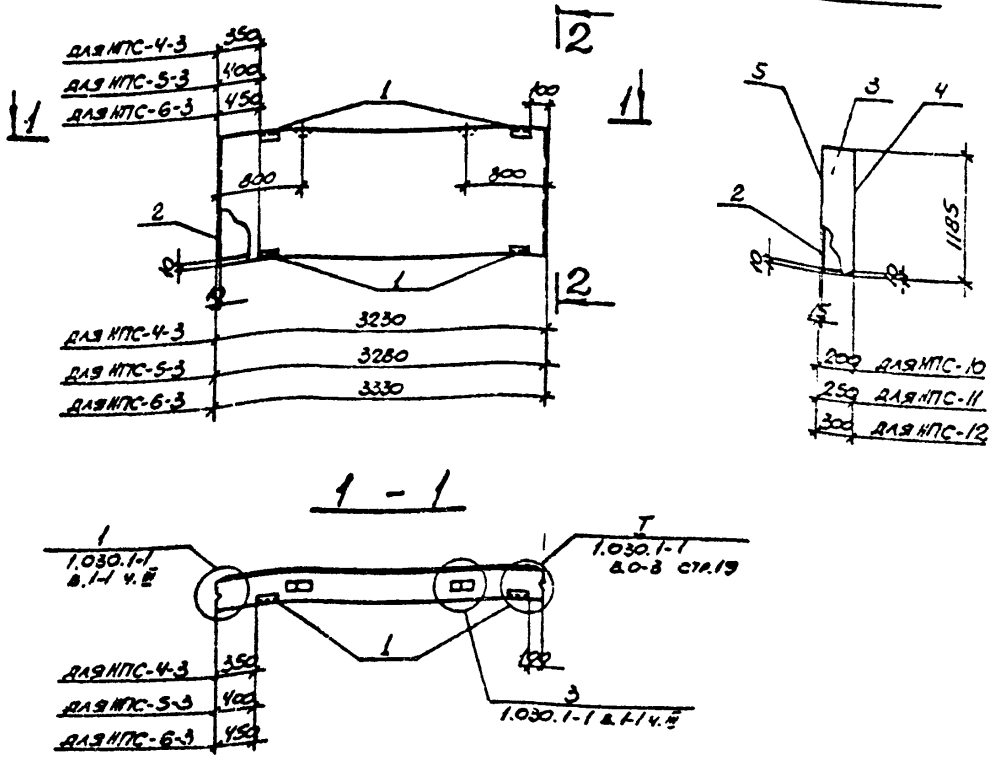

Формат	Зона	Поз.	Обозначение	Наименование	Кол.	Примечание
			ТП -КЖИ-ТТ	Документация Технические требования		
				Сборочные единицы		
		1	1.030.1-1 в 1-3	Изделие закладные М2	4	2,14
				Переменные данные для исполнений		
				НПС-4-3		
		2	ТП КЖИ-КП-2	Каркас пространственный КП-2	1	14,6 кг
				НПС-5-3		
		2	ТП КЖИ-КП-3	Каркас пространственный КП-3	1	14,6 кг
				НПС-6-3		
		2	ТП КЖИ-КП-4	Каркас пространственный КП-4	1	15,5 кг
				Материалы		
		4		Раствор цементный М100 δ=20	0.07	м³
		5		Раствор цементный М50 δ=15	0.05	м³
				Переменные данные		
				НПС-4-3		
		3		Бетон легкий М50	0.64	м³
				НПС-5-3		
		3		Бетон легкий М50	0.85	м³
				НПС-6-3		
		3		Бетон легкий М50	1.06	м³

Ведомость расхода стали на один элемент, кг

Марка элемента	Изделие арматурное											Изделие закладное						Общий вес,
	Арматура класса										Всего	Арматура класса		Прокат			Всего	
	AI		AIII			AcII		BpI				AIII		Гост 19903-76*	Гост 8509-72			
	Гост 5781-82*		Гост 5781-82*			Гост 5781-82*		Гост 6727-80				Гост 5781-82*						
	ф10	Итого	ф6	ф8	Итого	ф10	Итого	ф4	ф5	Итого		ф10	Итого	δ=6	L63x x63x6	Итого		
НПС-4-3	1.3	1.3	7.1	0.2	7.8			1.6	4.3	5.9	14.5	0.8	0.8	2.2	5.4	7.6	8.4	22.9
НПС-5-3	1.3	1.3	7.2	0.3	7.5			1.5	4.3	5.8	14.6	0.8	0.8	2.2	5.4	7.6	8.4	23.0
НПС-6-3			7.3	0.3	7.6	1.3	1.3	2.3	4.3	6.6	15.5	0.8	0.8	2.2	5.4	7.6	8.4	23.9

Нач. отд.	Радько	
Н. контр.	Зеленский	
Гл. конст.	Зеленский	
Рук. гр.	Гринвакс	
Вед. инж.	Дорохова	
Вед. инж.	Дорохова	
Инженер	Мироненко	

ТП 509-30.87 КЖИ-НПС-4-3, НПС-5-3, НПС-6-3

Стеновые панели НПС-4-3, НПС-5-3, НПС-6-3

Стадия	Масса	Масштаб
РП	0.94 т 1.17 т 1.41 т	1:50
Лист 1	Листов 1	

Харьковский Промстройниипроект

Инв. № подл. | Подпись и дата | Взам. инв. №

Типовой проект 509-30.87 Альбом 5

НПС-7, НПС-8, НПС-9

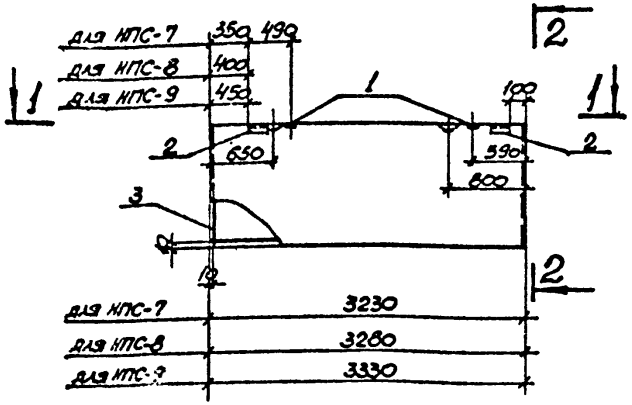

2 - 2

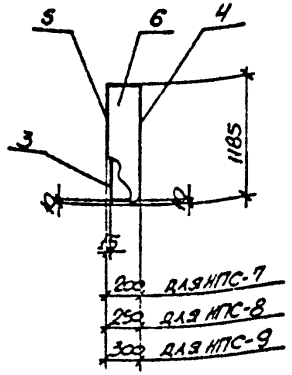

1 - 1

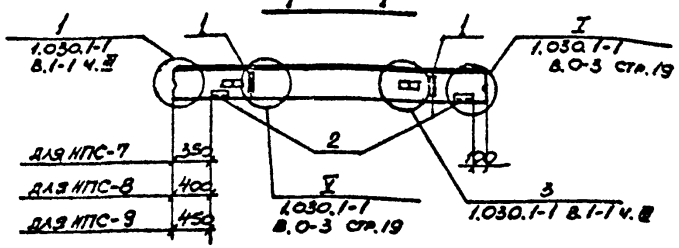

Формат	Зона	Поз.	Обозначение	Наименование	Кол.	Примечан.
			ТП -КЖИ-ТТ	**Документация** Технические требования		
				Сборочные единицы		
		1	1.030.1-1 В.1-3	Изделие закладное М2	2	
		2	—»—	—»— М9	2	
				Переменные данные для исполнений		
				НПС-7		
		3	ТП КЖИ-КП-2	Каркас пространственный КП-2	1	14,6 кг
				НПС-8		
		3	ТП КЖИ-КП-3	Каркас пространственный КП-3	1	14,6 кг
				НПС-9		
		3	ТП КЖИ-КП-4	Каркас пространственный КП-4	1	15,5 кг
				Материалы		
		4		Раствор цементный М100 δ=20	0.07	м³
		5		Раствор цементный М50 δ=15	0.03	м³
				Переменные данные		
				НПС-7		
		6		Бетон легкий М50	0.64	м³
				НПС-8		
		6		Бетон легкий М50	0.83	м³
				НПС-9		
		6		Бетон легкий М50	1.06	м³

Ведомость расхода стали на один элемент, кг

Марка элемента	Изделие арматурное: Арматура класса AI, ГОСТ 5781-82, ф10	Итого	AIII, ГОСТ 5781-82*, ф6	ф8	Итого	AcII, ГОСТ 5781-82, ф10	Итого	BpI, ГОСТ 6727-80, ф4	ф5	Итого	Всего	Изделие закладное: Арматура класса AIII, ГОСТ 5781-82*, ф10	Итого	Прокат, ГОСТ 19903-74, -Б6	-Б8	ГОСТ 8509-72, L63×63×6	Итого	Всего	Общий вес
НПС-7	1.3	1.3	7.1	0.2	7.3			1.6	4.3	5.9	14.5	1.2	1.2	1.1	2.0	2.7	5.8	7.0	21.5
НПС-8	1.3	1.3	7.2	0.3	7.5			1.5	4.3	5.8	14.6	1.2	1.2	1.1	2.0	2.7	5.8	7.0	21.6
НПС-9			7.3	0.3	7.6	1.3	1.3	2.3	4.3	6.6	15.5	1.2	1.2	1.1	2.0	2.7	5.8	7.0	22.5

Нач. отд.	Радько	
Н. контр.	Зеленский	
Гл. конст.	Зеленский	
Рук. гр.	Гринвакс	
Вед. инж.	Дорохова	
Вед. инж.	Дорохова	
Инженер	Мироненко	

ТП 509-30.87 КЖИ – НПС-7, НПС-8, НПС-9

Стеновые панели НПС-7 НПС-8 НПС-9

Стадия	Масса	Масштаб
РП	0.94т, 1.17т, 1.41т	1:50
Лист 1	Листов 1	

Харьковский Промстройниипроект

Инв. № подл. | Подпись и дата | Взам. инв. №

Типовой проект 509-30.87 Альбом 3

НПС-10, НПС-11, НПС-12

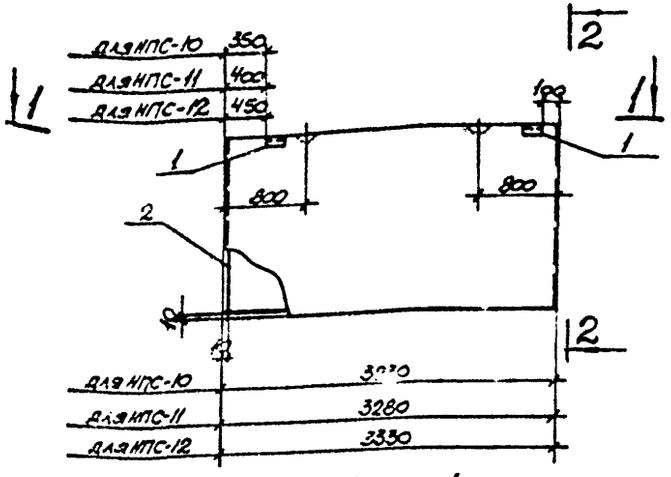

2 - 2

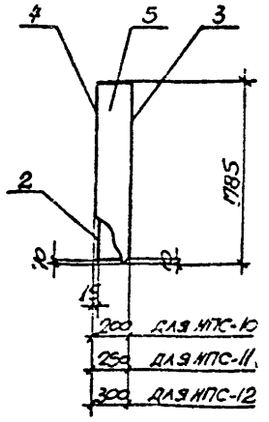

1 - 1

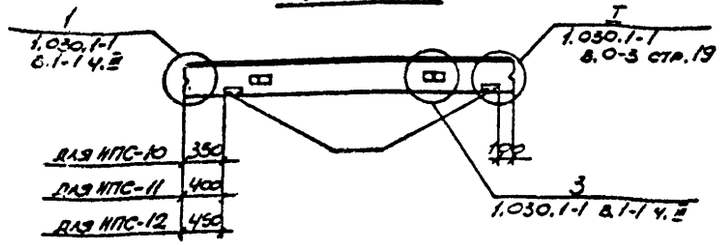

Формат	Зона	Поз.	Обозначение	Наименование	Кол.	Примечан.
			ТП -КЖИ-ТТ	Документация Технические требования Сборочные единицы		
		1	1.030.1-1 в.1-3	Изделие закладное М2	2	
				Переменные данные для исполнений		
				НПС-10		
		2	ТП КЖИ-КП-5	Каркас пространственный КП-5	1	16,2 кг
				НПС-11		
		2	ТП КЖИ-КП-6	Каркас пространственный КП-6	1	17,2 кг
				НПС-12		
		2	ТП КЖИ-КП-7	Каркас пространственный КП-7	1	18,5 кг
				Материалы		
		3		Раствор цементный М100 б=20	0.11	м³
		4		Раствор цементный М50 б=15	0.08	м³
				Переменные данные		
				НПС-10		
		5		Бетон легкий М50	0.97	м³
				НПС-11		
		5		Бетон легкий М50	1.27	м³
				НПС-12		
		5		Бетон легкий М50	1.59	м³

Ведомость расхода стали на один элемент, кг

Марка элемента	Изделие арматурное: Арматура класса AIII ГОСТ 5781-82* ф6	ф8	ф10		Итого	AcII ГОСТ 5781-82* ф10	ф12	Итого	BpI ГОСТ 6727-80 ф4	ф5	Итого	Всего	Изделие закладное: Арматура класса AII ГОСТ 5781-82* ф10	Итого	Прокат ГОСТ 19903-74* -Б6		ГОСТ 8509-72 L63×63×6	Итого	Всего	Общий вес
НПС-10	9.9	0.2			10.1	1.3		1.3	2.1	2.7	4.8	16.2	0.4	0.4	1.1		2.7	3.8	4.2	20.4
НПС-11	10.1	0.1	0.3		10.5		2.1	2.1	1.9	2.7	4.6	17.2	0.4	0.4	1.1		2.7	3.8	4.2	21.4
НПС-12	10.2	0.1	0.3		10.6		2.1	2.1	2.9	2.7	5.6	18.3	0.4	0.4	1.1		2.7	3.8	4.2	22.5

Нач. отд.	Радько	
Н. контр.	Зеленский	
Гл. конст	Зеленский	
Рук. гр	Гринвакс	
Вед. инж.	Дорохова	
Вед. инж.	Дорохова	
Инженер	Мирсненко	

ТП 509-30.87 НПС-10 НПС-11 НПС-12 КЖИ

Стеновые панели НПС-10 НПС-11 НПС-12

Стадия	Масса	Масштаб
РП	1.41 т 1.76 т 2.12 от	1:50
Лист 1	Листов 1	

Харьковский Промстройниипроект

Инв. № подл. | Подпись и дата | Взам. инв. №

Типовой проект 509-30.87 Альбом 3

Формат	Зона	Позиц.	Обозначение	Наименование	Количество на исполнение											Примеч.
					пг-1	пг-1-1	пг-1-2	пг-1-3	пг-1-Д1	пг-1-Д1-1	пг-2-Д1-1	пг-3-1	пг-3-2	пг-1-4	пг-2-1	
				Документация												
			ТП КЖИ ТТ	Технические требования												
			ТП КЖИ СБ	Сборочный чертеж												
				Сборочные единицы												
			ТП КЖИ-С7, С21	Сетка арматурная С7	1	1	1	1						1		
			КЖИ-С8	Сетка арматурная С8					1	1						
			КЖИ-С9	Сетка арматурная С9					1	1						
			КЖИ-С10	Сетка арматурная С10							1					
			КЖИ-С11	Сетка арматурная С11							1					
			КЖИ-С12	Сетка арматурная С12								1	1			
			КЖИ-С7, С21	Сетка арматурная С21											1	
			1.030.9-2 в.1, в.7 ч.1	Сетка арматурная С110					1	1						
			— " —	Сетка арматурная С148							1					
			— " —	Стержень арматурный Ст.5					3	3						
			— " —	Стержень арматурный Ст.8							3					
			— " —	Стержень арматурный Ст.7					1	1	1					
			— " —	Петля монтажная М7	2	2	2	2	1	1	1	2	2	2	2	
			— " —	Петля монтажная М13					1	1						
			— " —	Петля монтажная М15							1					
				Пробка деревянная 40×40×80 мм					6	6	6					
				Материалы												
				Легкий бетон М100	0,98	0,96	0,96	0,96	0,82	0,81	0,76	0,91	0,87	0,95	0,88	
				Масса, кг	1560	1540	1540	1540	1320	1300	1210	1450	1390	1520	1420	

Условная марка	Наименование
П4	ПГ-1
П6	ПГ-1-1
П7	ПГ-1-2
П17	ПГ-1-3
П26	ПГ-1-Д1
П1	ПГ-1-Д1-1
П10	ПГ-2-Д1-1
П12	ПГ-3-1
П13	ПГ-3-2
П33	ПГ-1-4
П34	ПГ-2-1

1. Панели перегородок замаркированы условными марками

Нач. отд.	Радько	
Н. контр.	Гривако	
Гл. конст.	Зеленский	
Рук. гр.	Гривако	
Вед. инж.	Дорохова	
Вед. инж.	Дорохова	
Инженер	Кравченко	

ТП 509-30.87 КЖИ-П1, П4, П6, П7, П10, П12, П13, П17, П26, П33, П34

Панели перегородок П1, П4, П6, П7, П10, П12, П13, П17, П26, П33, П34

Стадия	Лист	Листов
РП	1	3

ХАРЬКОВСКИЙ ПРОМСТРОЙНИИПРОЕКТ

Инв. № подл. | Подпись и дата | Взам. инв. №

Ведомость расхода стали на один элемент

Марка	Изделия арматурные										Изделия закладные										Общий расход
	Арматура класса										Арматура класса							Прокат			
	AIII						BpI				AI										
	ГОСТ 5781-82						ГОСТ 6727-80				ГОСТ 5781-82										
	ф6	ф8	ф14		Итого	ф3	ф4	ф5		Итого	Всего	ф12	ф14		Итого					Итого	Итого	Всего	
ПГ-1							5,9	5,7		11,6	11,6		1,7		1,7						1,7	13,3
ПГ-1-1							5,9	5,7		11,6	11,6		1,7		1,7						1,7	13,3
ПГ-1-2							5,9	5,7		11,6	11,6		1,7		1,7						1,7	13,3
ПГ-1-3							5,9	5,7		11,6	11,6		1,7		1,7						1,7	13,3
ПГ-1-Д1	5,2	1,6	5,0		11,8	0,7	2,7	4,8		8,2	20,0		3,0		3,0						3,0	23,0
ПГ-1-Д1-1	5,2	1,6	5,0		11,8	0,7	2,7	4,8		8,2	20,0		3,0		3,0						3,0	23,0
ПГ-2-Д1-1	2,4	1,6	5,0		9,0	0,6	2,5	4,7		7,8	16,8	1,3	1,0		2,3						2,3	19,1
ПГ-3-1							7,0	7,0		14,0	14,0		1,7		1,7						1,7	15,7
ПГ-3-2							7,0	7,0		14,0	14,0		1,7		1,7						1,7	15,7
ПГ-1-4							5,9	5,7		11,6	11,6		1,7		1,7						1,7	13,3
ПГ-2-1							5,5	5,3		10,8	10,8		1,7		1,7						1,7	12,5

1. Таблица условных марок панелей перегородок приведена на стр. 55.

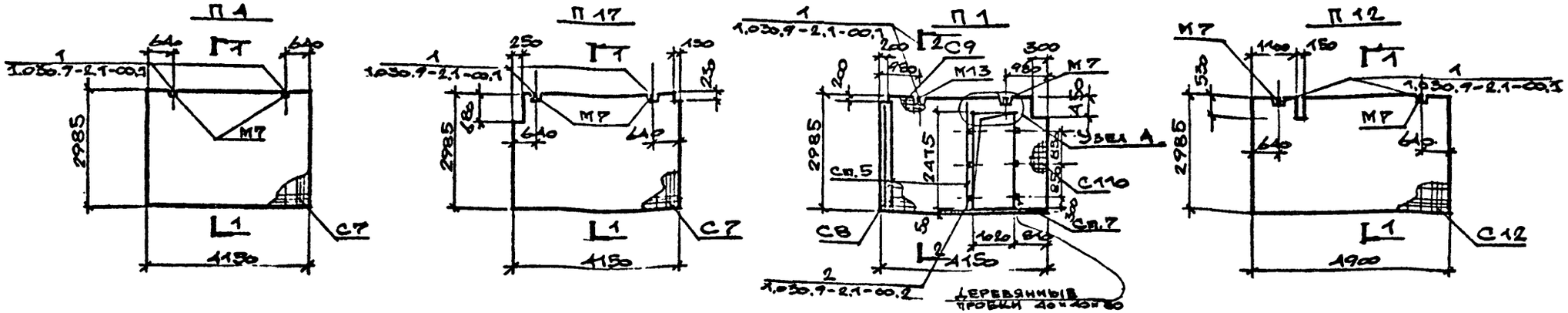

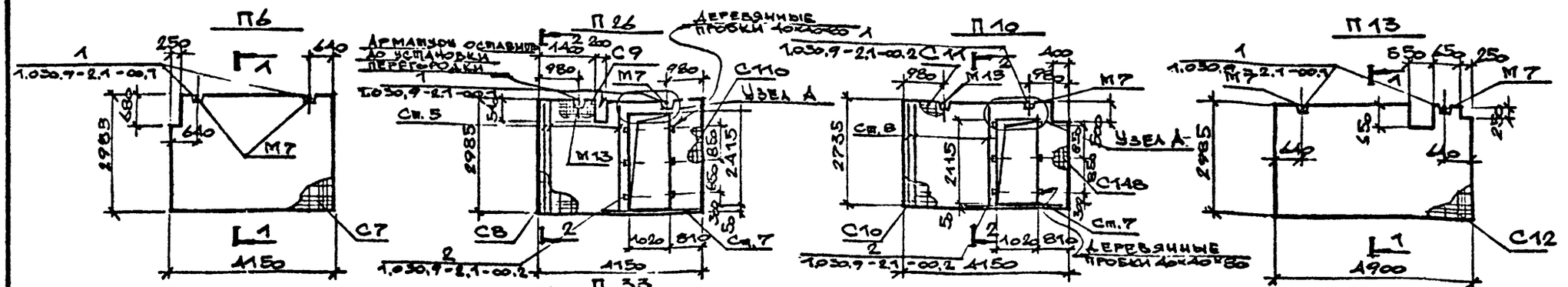

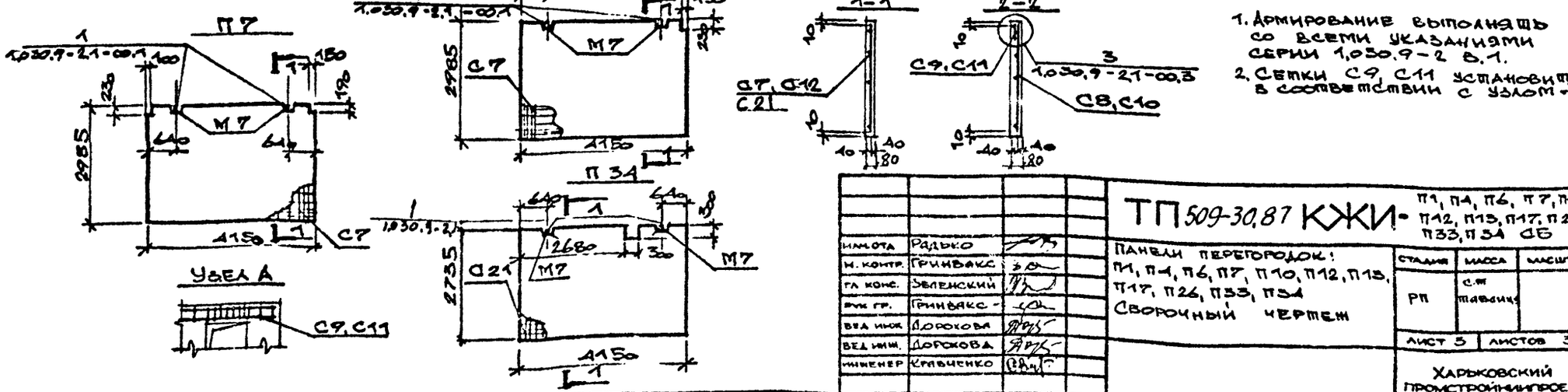

1. Армирование выполнять со всеми указаниями серии 1.030.9-2 в.1.
2. Сетки С9, С11 установить в соответствии с узлом А.

Нач.отд.	Радько		
Н. контр.	Гринвакс		
Гл. конс.	Зеленский		
Рук. гр.	Гринвакс		
Вед. инж.	Дорохова		
Вед. инж.	Дорохова		
Инженер	Кравченко		

ТП 509-30.87 КЖИ

П1, П4, П6, П7, П10 П12, П13, П17, П26 П33, П34 СБ

Панели перегородок. П1, П4, П6, П7, П10, П12, П13, П17, П26, П33, П34 Сборочный чертеж

Стадия	Масса	Масштаб
РП		

Лист 5 Листов 3

Харьковский Промстройниипроект

Типовой проект 509-30.87 альбом 5

Формат	Зона	Позиц.	Обозначение	Наименование	Количество на изделие	Примечание
				Сборочные единицы		
			1.030.9-2 в.0.1	панель ПГ 60.30-А-1-Д1	1	
			— " —	панель ПГ 60.30-А-1-2Д	1 1	
			— " —	панель ПГ 58.30-А-1	1 1	
			— " —	панель ПГ 56.27-А-1-Д	1	
			— " —	панель ПГ 56.27-А-1-2Д	1	
			— " —	панель ПГ 50.27-А-1-	1	
			— " —	панель ПГ 30.30-2-1	1	
			— " —	панель ПГ 30.27-2-1	1 1	
			— " —	панель ПГ 30.27-2-1-Д1	1	
			— " —	панель ПГ 26.30-2-1	1	
			— " —	панель ПГ 26.30-2-1-Д1	1	
			— " —	панель ПГ 26.27-2-1	1	
			— " —	панель ПГ 25.30-2-1	1	
			— " —	панель ПГ 30.30-2-1-Д1	1	
		1		Ø10 AIII ГОСТ 5781-82 ℓ=1150	1 1 1	
		2*		Ø10 AIII ГОСТ 5781-82 ℓ=1200	2 2 1 1	
		3		Ø10 AIII ГОСТ 5781-82 ℓ=1500	1	
		4*		Ø10 AIII ГОСТ 5781-82 ℓ=1140	1 1	

ТАБЛИЦА УСЛОВНЫХ МАРОК

Условная марка	Наименование	«А»	
П 16	ПГ 60.30-А-1-Д1-1	1	2
П 24	ПГ 60.30-А-1-2Д-1	1	2
П 25	ПГ 60.30-А-1-2Д-2	1	2
П 19	ПГ 58.30-А-1-1	1	2
П 21	ПГ 58.30-А-1-2	1	2
П 14	ПГ 56.27-А-1-Д-1	1	2
П 8	ПГ 56.27-А-1-2Д-1	1	2
П 35	ПГ 50.27-А-1-1	1	2
П 5	ПГ 30.30-2-1-1		
П 23	ПГ 30.30-2-1-Д1-1		
П 30	ПГ 30.27-2-1-1		
П 16	ПГ 30.27-2-1-2		
П 27	ПГ 30.27-2-1-Д1-1		
П 20	ПГ 26.30-2-1-1		
П 22	ПГ 26.30-2-1-Д1-1		
П 36	ПГ 26.27-2-1-1		
П 11	ПГ 25.30-2-1-1		

* СМОТРИТЕ ВЕДОМОСТЬ ДЕТАЛЕЙ НА СПР.

ОСТАЛЬНОЕ СМОТРИТЕ СООТВЕТСТВУЮЩИЕ МАРКИ ПАНЕЛЕЙ БЕЗ ДОПОЛНИТЕЛЬНЫХ ЦИФРОВЫХ ИНДЕКСОВ СЕРИИ 1.030.9-2.80

1. В НАИМЕНОВАНИИ ПЕРЕГОРОДОК БУКВА «А» СООТВЕТСТВУЕТ ЦИФРОВОМУ ОБОЗНАЧЕНИЮ НЕСУЩЕЙ СПОСОБНОСТИ ПЕРЕГОРОДОК В ЗАВИСИМОСТИ ОТ СКОРОСТНОГО НАПОРА ВЕТРА.
2. ПАНЕЛИ ПЕРЕГОРОДОК С ДОПОЛНИТЕЛЬНЫМИ ЦИФРОВЫМИ ИНДЕКСАМИ ОТЛИЧАЮТСЯ ОТ ПАНЕЛЕЙ БЕЗ ИНДЕКСОВ НАЛИЧИЕМ ОТВЕРСТИЙ. В МЕСТАХ ОТВЕРСТИЙ СЕТКИ ВЫРЕЗАТЬ ПО МЕСТУ.
3. ПАНЕЛИ ПЕРЕГОРОДОК ЗАМАРКИРОВАНЫ УСЛОВНЫМИ МАРКАМИ.

Нач. отд.	Радько	
Н. контр.	Гринвакс	
Гл. конс.	Зеленский	
Рук. гр.	Гринвакс	
Вед. инж.	Дорохова	
Вед. инж.	Дорохова	
Инженер	Кравченко	

ТП 509-30.87 КЖИ — П 5, П 8, П 11, П 14, П 16, П 18 ÷ П 25, П 27, П 30, П 35, П 36

ПАНЕЛИ ПЕРЕГОРОДОК П 5, П 8, П 11, П 14, П 16, П 18 ÷ П 25, П 27, П 30, П 35, П 36

Стадия	Лист	Листов
Р П	1	3

ХАРЬКОВСКИЙ ПРОМСТРОЙНИИПРОЕКТ

Инв. № подл. | Подпись и дата | Взам. инв. №

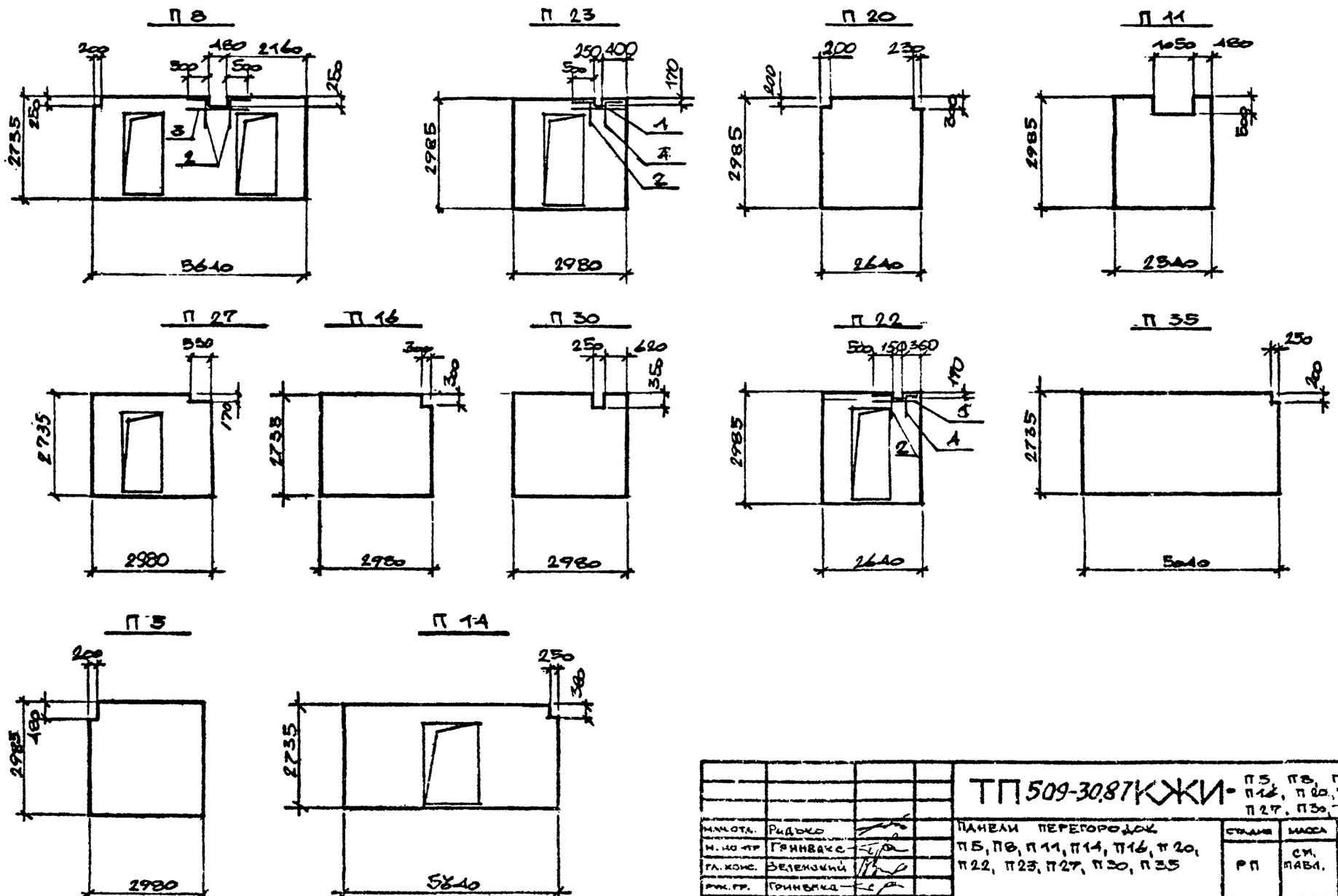

				ТП 509-30.87 КЖИ - П5, П8, П11, П14, П16, П20, П22, П23, П27, П30, П35
Нач. отд.	Радько			ПАНЕЛИ ПЕРЕГОРОДОК П5, П8, П11, П14, П16, П20, П22, П23, П27, П30, П35
Н. контр.	Гринвакс			
Гл. конс.	Зеленский			
Рук. гр.	Гринвакс			
Вед. инж.	Дорохова			
Вед. инж.	Дорохова			
Инженер	Кравченко			

Стадия	Масса	Масштаб
РП	см. табл.	
Лист 2	Листов 3	

Харьковский Промстройниипроект

Типовой проект 509-30.87 Альбом 3

Инв. № подл. | Подпись и дата | Взам. инв. №

Типовой проект 509-30.87 Альбом 3

П 18

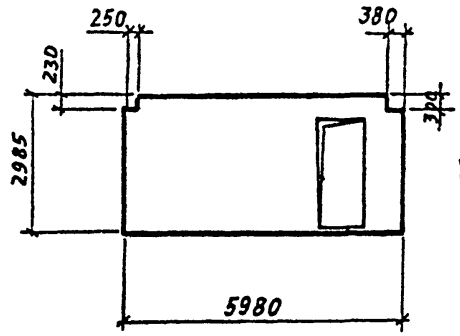

П 19

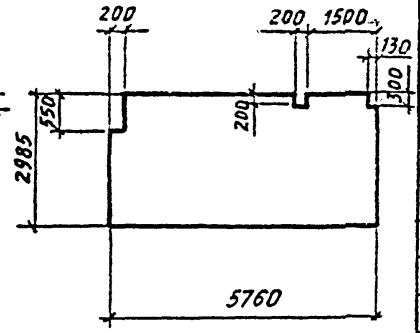

П 24

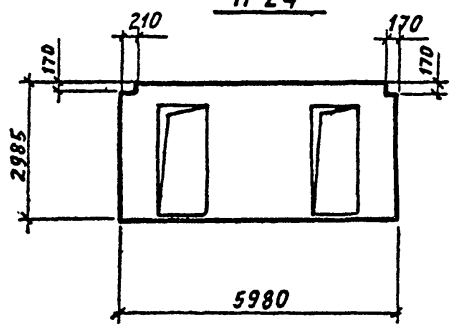

П 21

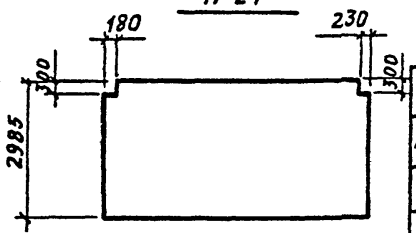

П 25

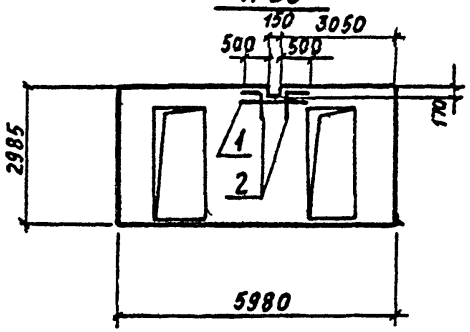

П 36

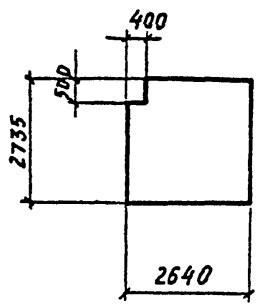

ВЕДОМОСТЬ РАСХОДА СТАЛИ НА ДОПОЛНИТЕЛЬНУЮ АРМАТУРУ, КГ

Марка элемента	Изделия арматурные					
	Арматура класса AIII ГОСТ 5781-82*				Итого	Всего
	ф 10					
ПГ 60.30-А-Л-2Д-2	2,0				2,0	2,0
ПГ 56.27-А-Л-2Д-1	3,0				3,0	3,0
ПГ 30.30-2-Л-Д1-1	2,0				2,0	2,0
ПГ 26.30-2-Л-Д1-1	2,0				2,0	2,0

Ведомость деталей

Поз.	Эскиз
2*	
4*	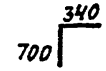

Таблица условных марок приведена на стр. 58.

Нач. отд.	Радько	
Н. контр.	Гринвакс	
Гл. конст.	Зеленский	
Рук. гр.	Гринвакс	
Вед. инж.	Дорохова	
Вед. инж.	Дорохова	
Инженер	Кравченко	

ТП 509-30.87 КЖИ - П14, П18, П19, П21, П24, П25, П36

Панели перегородок П14, П18, П19, П21, П24, П25, П36

Стадия	Масса	Масштаб
РП	см. таблиц.	
Лист 3	Листов 3	

ХАРЬКОВСКИЙ ПРОМСТРОЙНИИПРОЕКТ

Инв. № подл. | Подпись и дата | Взам. инв. №

Типовой проект 509-30.87 Альбом 3

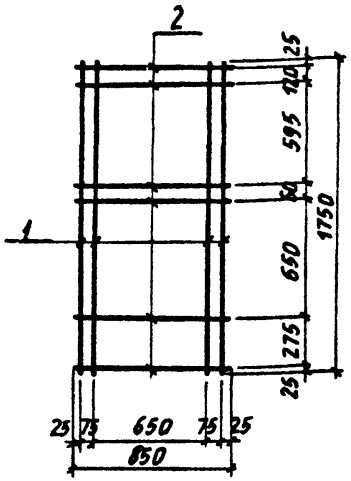

Формат	Зона	Поз.	Обозначения	Наименование	Кол.	Прим.
			ТП КЖИ-ТТ	Документация Технические требования Детали		
		1		⌀8 AIII ГОСТ 5781-82* ℓ=1750	4	0,7 кг
		2		⌀8 AIII ГОСТ 5781-82* ℓ= 850	6	0,34 кг

Нач. отд.	Радько	
Н. контр.	Гринвакс	
Гл. констр.	Зеленский	
Рук. гр.	Гринвакс	
Вед. инж.	Дорохова	
Инженер	Ошерова	
Инженер	Юрченко	
Инженер	Кирнцева	

ТП 509-30.87 КЖИ-С-1

Сетка арматурная С-1

Стадия	Масса	Масштаб
РП	4,8 кг	
Лист 1	Листов 1	

ХАРЬКОВСКИЙ ПРОМСТРОЙНИИПРОЕКТ

Инв. № подл. | Подпись и дата | Взам. инв. №

Типовой проект 509-30.87 Альбом 3

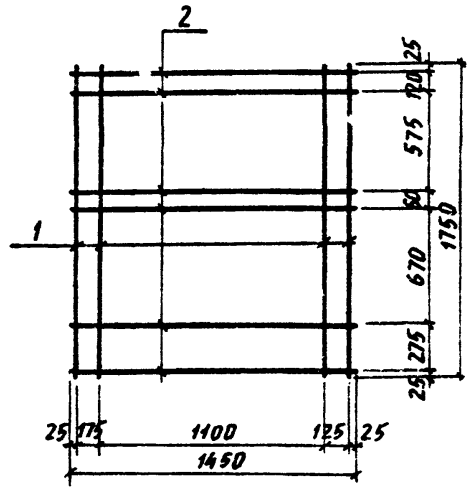

Формат	Зона	Поз.	Обозначения	Наименование	Кол.	Примеч.
			ТП КЖИ-ТТ	Документация Технические требования Детали		
		1		⌀8 AIII ГОСТ 5781-82* ℓ=1150	4	0,7 кг
		2		⌀8 AIII ГОСТ 5781-82* ℓ=1450	6	0,57 кг

Нач. отд.	Радько	
Н. контр.	Гринвакс	
Гл. констр.	Зеленский	
Рук. гр.	Гринвакс	
Вед. инж.	Дорохова	
Инженер	Ошерова	
Инженер	Юрченко	
Инженер	Кирнцева	

ТП 509-30.87 КЖИ-С-2

Сетка арматурная С-2

Стадия	Масса	Масштаб
РП	6,2 кг	
Лист 1	Листов 1	

ХАРЬКОВСКИЙ ПРОМСТРОЙНИИПРОЕКТ

Инв. № подл. | Подпись и дата | Взам. инв. №

Типовой проект 509-30.87 Альбом 3

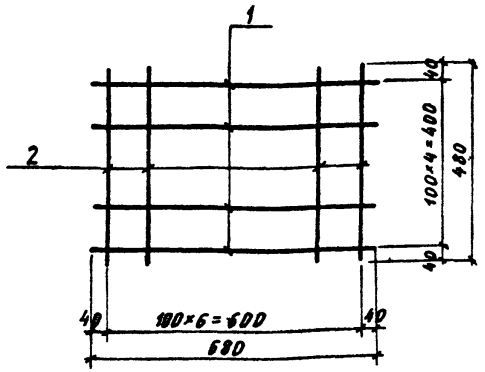

Формат	Зона	Поз.	Обозначения	Наименование	Кол.	Примеч.
			ТП КЖИ-ТТ	Документация Технические требования Детали		
		1		Ø5ВI ГОСТ 6727-80 ℓ=680	5	0,1 кг
		2		Ø5ВI ГОСТ 6727-80 ℓ=480	7	0,07 кг

Инв. № подл. | Подпись и дата | Взам. инв. №

Нач. отд.	Радько		
Н. контр.	Гринвакс		
Гл. конст.	Зеленский		
Рук. гр.	Гринвакс		
Вед. инж.	Дорохова		
Вед. инж.	Дорохова		
Инженер	Кирнцева		
Инженер	Кирнцева		

ТП 509-30.87 КЖИ-С-3

Сетка арматурная С-3

Стадия	Масса	Масштаб
РП	кг 1,0	
Лист 1	Листов 1	

ХАРЬКОВСКИЙ ПРОМСТРОЙНИИПРОЕКТ

Типовой проект 509-30.87 Альбом 3

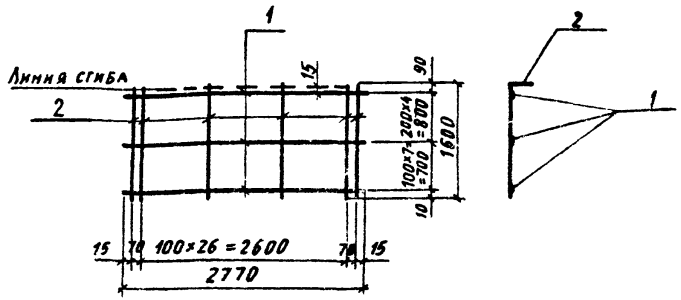

Формат	Зона	Поз.	Обозначение	Наименование	Кол.	Примеч.
			ТП КЖИ-ТТ	Документация Технические требования Детали		
		1		Ø5ВI ГОСТ 6727-80 ℓ=2770	12	0,43 кг
		2		Ø10AIII ГОСТ 5781-82* ℓ=1600	29	0,99 кг

Инв. № подл. | Подпись и дата | Взам. инв. №

Нач. отд.	Радько		
Н. контр.	Гринвакс		
Гл. констр.	Зеленский		
Рук. гр.	Гринвакс		
Вед. инж.	Дорохова		
Вед. инж.	Дорохова		
Инженер	Юрченко		
Инженер	Кирнцева		

ТП 509-30.87 КЖИ-С-4

Сетка арматурная С-4

Стадия	Масса	Масштаб
Р	кг 34,0	
Лист 1	Листов 1	

ХАРЬКОВСКИЙ ПРОМСТРОЙНИИПРОЕКТ

Типовой проект 509-30.87 Альбом 3

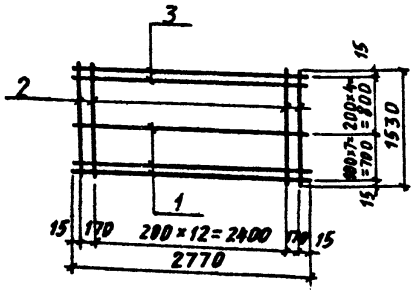

Формат	Зона	Поз.	Обозначение	Наименование	Кол.	Примеч.
			ТП КЖИ-ТТ	Документация Технические требования Детали		
		1		Ф5 В I ГОСТ 6727-80 ℓ=2770	10	0,43 кг
		2		Ф5 В I ГОСТ 6727-80 ℓ=1530	15	0,24 кг
		3		Ф 10 А I ГОСТ 5781-82* ℓ=2770	2	1,7 кг

Инв.№ подл. | Подпись и дата | Взам. инв.№

Нач. отд.	Радько		
Н. контр.	Гринвакс		
Гл. констр.	Зеленский		
Рук. гр.	Гринвакс		
Вед. инж.	Дорохова		
Вед. инж.	Дорохова		
Инженер	Юрченко		
Инженер	Кирицева		

ТП 509-30.87 КЖИ-С-5

Сетка арматурная С-5

Стадия	Масса	Масштаб
Р	кг. 11,1	
Лист 1	Листов 1	

ХАРЬКОВСКИЙ ПРОМСТРОЙНИИПРОЕКТ

Типовой проект 509-30.87 Альбом 3

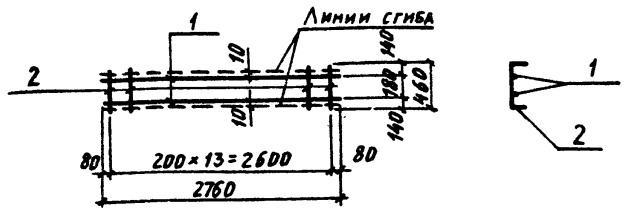

Формат	Зона	Поз.	Обозначение	Наименование	Кол.	Примеч.
			ТП КЖИ-ТТ	Документация Технические требования Детали		
		1		Ф 10 А I ГОСТ 5781-82* ℓ=2760	2	1,7 кг
		2		Ф5 В I ГОСТ 6727-80 ℓ=460	14	0,08 кг

Инв.№ подл. | Подпись и дата | Взам. инв.№

Нач. отд.	Радько		
Н. контр.	Гринвакс		
Гл. констр.	Зеленский		
Рук. гр.	Гринвакс		
Вед. инж.	Дорохова		
Вед. инж.	Дорохова		
Инженер	Юрченко		
Инженер	Кирицева		

ТП 509-30.87 КЖИ-С-6

Сетка арматурная С-6

Стадия	Масса	Масштаб
Р	кг. 4,5	
Лист 1	Листов 1	

ХАРЬКОВСКИЙ ПРОМСТРОЙНИИПРОЕКТ

Типовой проект 509-30.87 Альбом 3

Обозначение	H	a	n	c	Масса кг
тп ККИ-С-7	2965	90	14	2800	11,6
тп КЖИ-С-21	2715	40	13	2600	10,9

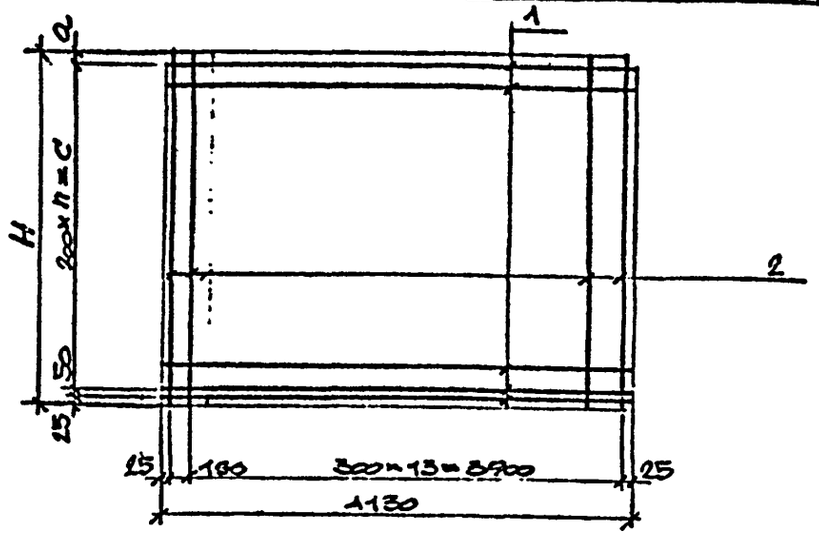

Формат	Зона	Поз.	Обозначения	Наименование	Кол.	Прим.
			тп КЖИ-ТТ	Документация Технические требования Детали		
		1	тп ККИ-С-7-1	⌀4 BpI ГОСТ 6727-80 l=4130	16	0.37
		2	С-7-2	⌀5 BpI ГОСТ 6727-80 l=2965	14	0.41
		1	тп ККИ-С-21-1	⌀4 BpI ГОСТ 6727-80 l=4130	15	0.37
		2	С-21-2	⌀5 BpI ГОСТ 6727-80 l=2715	14	0.38

Взам. инв. №

Подпись и дата

Инв. № подл.

ТП 509-30.87 КЖИ-С-7, С-21

Нач. отд.	Радько		
Н. контр.	Гринвакс		
Гл. конс.	Зеленский		
Рук. гр.	Гринвакс		
Вед. инж.	Дорохова		
Вед. инж.	Дорохова		
Инженер	Крапченко		

Сетки арматурные С-7, 21

Стадия	Масса	Масштаб
РП	11.6 кг 10.9 кг	
Лист 1	Листов 1	

Харьковский Промстройниипроект

Типовой проект 509-30.87 Альбом

Обозначение	H	a	b	n	c	Масса, кг
тп ККИ-С-8	2965	390	150	14	2800	6,1
тп ККИ-С-10	2715	640	50	10	2000	5,9

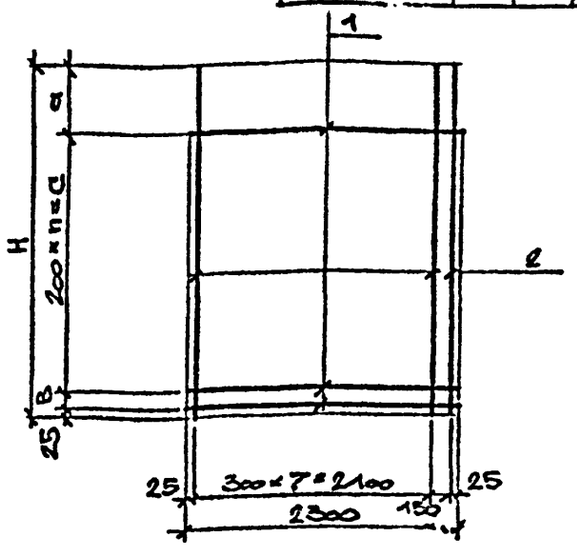

Формат	Зона	Поз.	Обозначения	Наименование	Кол.	Прим.
			тп КЖИ-ТТ	Документация Технические требования Детали		
		1	тп ККИ-С-8-1	⌀4 BpI ГОСТ 6727-80 l=2300	13	0.21
		2	С-8-2	⌀5 BpI ГОСТ 6727-80 l=2765	9	0.41
		1	тп ККИ-С-10-1	⌀4 BpI ГОСТ 6727-80 l=2300	12	0.21
		2	С-10-2	⌀8 BpI ГОСТ 6727-80 l=2715	9	0.58

Взам. инв. №

Подпись и дата

Инв. № подл.

ТП 509-30,87 КЖИ-С-8, С-10

Нач. отд.	Радько		
Н. контр.	Гринвакс		
Гл. конс.	Зеленский		
Рук. гр.	Гринвакс		
Вед. инж.	Дорохова		
Вед. инж.	Дорохова		
Инженер	Крапченко		

Сетки арматурные С-8, С-10

Стадия	Масса	Масштаб
РП	6.4 кг 5.9 кг	
Лист 1	Листов 1	

Харьковский Промстройниипроект

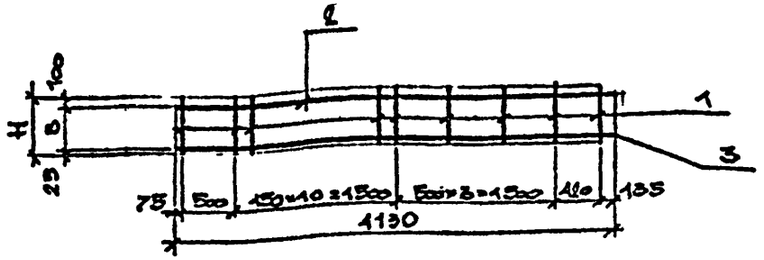

Обозначение	H	B	Масса, кг
ТП КЖИ-С-9	500	375	7.8
ТП КЖИ-С-11	550	425	7.9

Формат	Зона	Поз.	Обозначения	Наименование	Кол.	Прим.
			ТП КЖИ-ТТ	Документация Технические требования Детали		
		2	ТП КЖИ-С-9-1 С-11-1	⌀8 AIII ГОСТ 5781-82* ℓ=1130	1	1.64
		3	С-9-2 С-11-2	⌀14 AIII ГОСТ 5781-82* ℓ=1130	1	5.0
			Переменные данные для исполнений			
		1	ТП КЖИ-С-9-3	⌀5 BpI ГОСТ 6727-80 ℓ=500	16	0.07
		1	С-11-3	⌀5 BpI ГОСТ 6727-80 ℓ=550	16	0.08

Инв. № подл. | Подпись и дата | Взам. инв. №

Нач. отд.	Радько	
Н. контр.	Гринвакс	
Гл. конс.	Зеленский	
Рук. гр.	Гринвакс	
Вед. инж.	Дорохова	
Вед. инж.	Дорохова	
Инженер	Кравченко	

ТП 509-30.87 КЖИ-С-9, С-11

Сетки арматурные С9, С11.

Стадия	Масса	Масштаб
РП	7.8 кг 7.9 кг	
Лист 1	Листов 1	

Харьковский Промстройниипроект

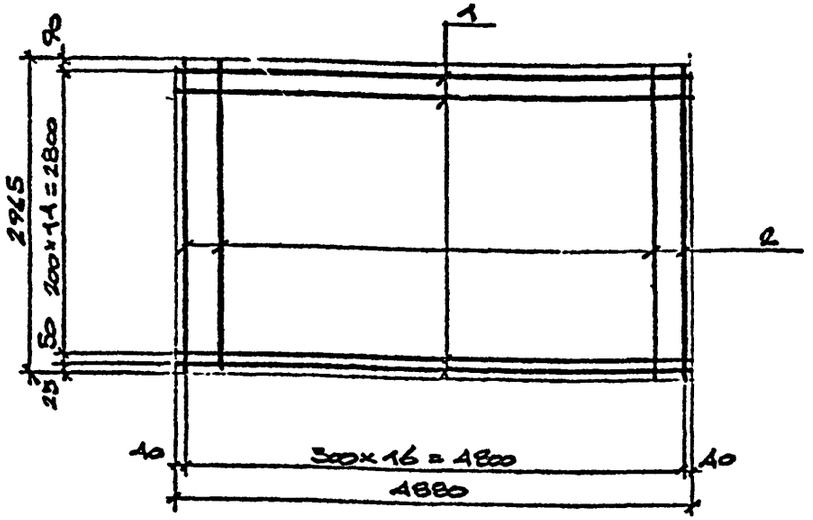

Формат	Зона	Поз.	Обозначения	Наименование	Кол.	Прим.
			ТП КЖИ-ТТ	Документация Технические требования Детали		
		1		⌀4 BpI ГОСТ 6727-80 ℓ=4880	16	0.11
		2		⌀5 BpI ГОСТ 6727-80 ℓ=2928	17	0.11

Инв. № подл. | Подпись и дата | Взам. инв. №

Нач. отд.	Радько	
Н. контр.	Гринвакс	
Гл. конс.	Зеленский	
Рук. гр.	Гринвакс	
Вед. инж.	Дорохова	
Вед. инж.	Дорохова	
Инженер	Кравченко	

ТП 509-30.87 КЖИ-С-12

Сетка арматурная С-12

Стадия	Масса	Масштаб
РП	11.0 кг	
Лист 1	Листов 1	

Харьковский Промстройниипроект

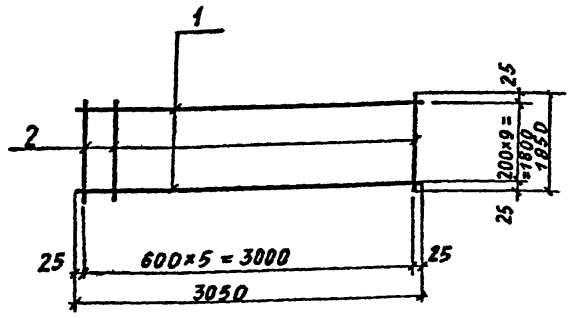

Формат	Зона	Поз.	Обозначения	Наименование	Кол.	Прим.
12			ТП КЖИ-ТТ	Документация Технические требования Детали		
		1		⌀8AI ГОСТ 5781-82* ℓ=3050	10	1,2 кг
		2		⌀6AI ГОСТ 5781-82* ℓ=1850	6	0,41 кг

Нач. отд.	Радько	
Н. контр.	Гринвакс	
Гл. констр	Зеленский	
Рук. гр.	Гринвакс	
Вед. инж	Дорохова	
Вед. инж	Грязев	
Инженер	Юрченко	
Инженер	Кирпичева	

ТП 509-30.87 КЖИ-С-13

Сетка арматурная С-13

Стадия	Масса	Масштаб
РП	14,5 кг	
Лист 1	Листов 1	

ХАРЬКОВСКИЙ ПРОМСТРОЙНИИПРОЕКТ

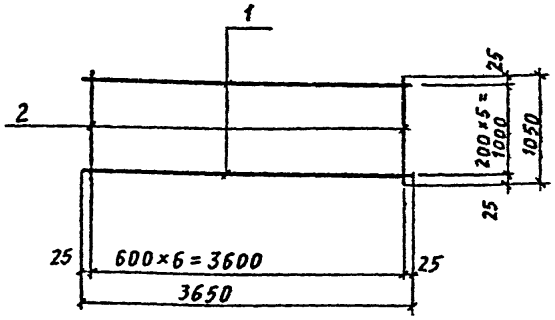

Формат	Зона	Поз.	Обозначения	Наименование	Кол.	Прим.
12			ТП КЖИ-ТТ	Документация Технические требования Детали		
		1		⌀8AI ГОСТ 5781-82* ℓ=3650	6	1,44 кг
		2		⌀6AI ГОСТ 5781-82* ℓ=1050	7	0,23 кг

Нач. отд	Радько	
Н. контр.	Гринвакс	
Гл. констр	Зеленский	
Рук. гр.	Гринвакс	
Вед. инж	Дорохова	
Вед. инж	Грязев	
Инженер	Юрченко	
Инженер	Кирпичева	

ТП 509-30.87 КЖИ-С-14

Сетка арматурная С-14

Стадия	Масса	Масштаб
РП	10,3 кг	
Лист 1	Листов 1	

ХАРЬКОВСКИЙ ПРОМСТРОЙНИИПРОЕКТ

Типовой проект

Инв. № подл. | Подпись и дата | Взам. инв. №

Инв. № подл. | Подпись и дата | Взам. инв. №

Типовой проект 509-30.87 Альбом 3

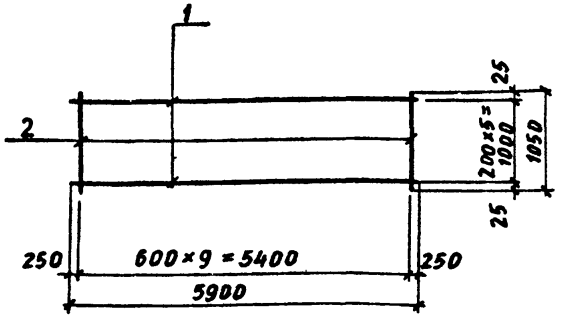

Формат	Зона	Поз.	Обозначения	Наименование	Кол.	Прим.
12			ТП КЖИ-ТТ	Документация Технические требования Детали		
		1		ф8AI ГОСТ 5781-82* ℓ=5900	6	2,33 кг
		2		ф6AI ГОСТ 5781-82* ℓ=1050	10	0,23 кг

Нач. отд.	Радько		ТП 509-30.87 КЖИ-С-15
Н. контр.	Гринвакс		Сетка арматурная С-15
Гл. констр.	Зеленский		Стадия: РП; Масса: 16,3 Кг; Масштаб:
Рук. гр.	Гринвакс		Лист 1; Листов 1
Вед. инж.	Дорохова		ХАРЬКОВСКИЙ ПРОМСТРОЙНИИПРОЕКТ
Вед. инж.	Грязев		
Инженер	Юрченко		
Инженер	Кирицева		

Инв. № подл. | Подпись и дата | Взам. инв. №

Типовой проект 509-30.87 Альбом 3

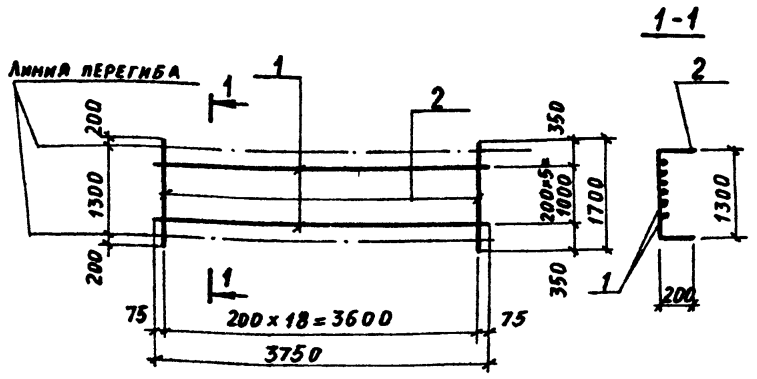

Формат	Зона	Поз.	Обозначения	Наименование	Кол.	Прим.
12			ТП КЖИ-ТТ	Документация Технические требования Детали		
		1		ф6AI ГОСТ 5781-82* ℓ=3750	6	0,83 кг
		2		ф10AIII ГОСТ 5781-82* ℓ=1700	19	1,05 кг

Нач. отд.	Радько		ТП 509-30.87 КЖИ-С-16
Н. контр.	Гринвакс		Сетка арматурная С-16
Гл. констр.	Зеленский		Стадия: РП; Масса: 24,9 кг; Масштаб:
Рук. гр.	Гринвакс		Лист 1; Листов 1
Вед. инж.	Дорохова		ХАРЬКОВСКИЙ ПРОМСТРОЙНИИПРОЕКТ
Вед. инж.	Грязев		
Инженер	Юрченко		
Инженер	Кирицева		

Инв. № подл. | Подпись и дата | Взам. инв. №

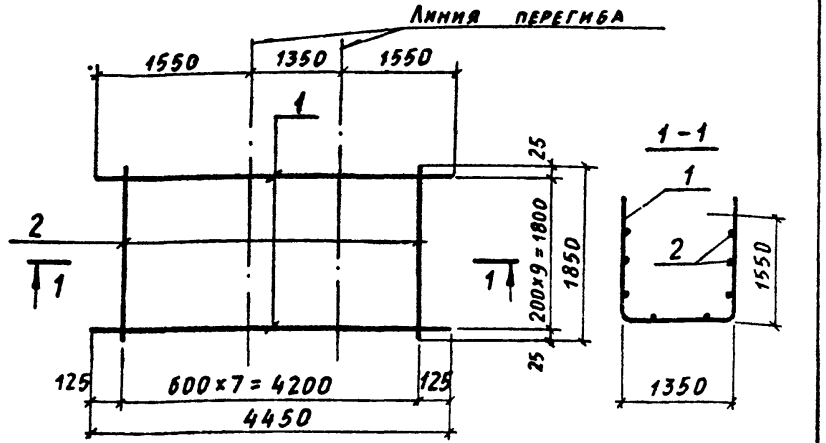

Формат	Зона	Поз.	Обозначения	Наименование	Кол.	Прим.
12			ТП КЖИ-ТТ	Документация Технические требования Детали		
		1		ф10А III ГОСТ 5781-82* ℓ=4450	10	2,74 кг
		2		ф6А I ГОСТ 5781-82* ℓ=1850	8	0,41 кг

Нач. отд.	Радько		
Н. контр.	Гринвакс		
Гл. конст.	Зеленский		
Рук. гр.	Гринвакс		
Вед. инж.	Дорохова		
Вед. инж.	Грязев		
Инженер	Юрченко		
Инженер	Кирнцева		

ТП 509-30.87 КЖИ-С-17

Сетка арматурная С-17

Стадия	Масса	Масштаб
РП	30,7кг	
Лист 1	Листов 1	

ХАРЬКОВСКИЙ ПРОМСТРОЙНИИПРОЕКТ

Инв.№ подл. | Подпись и дата | Взам. инв.№

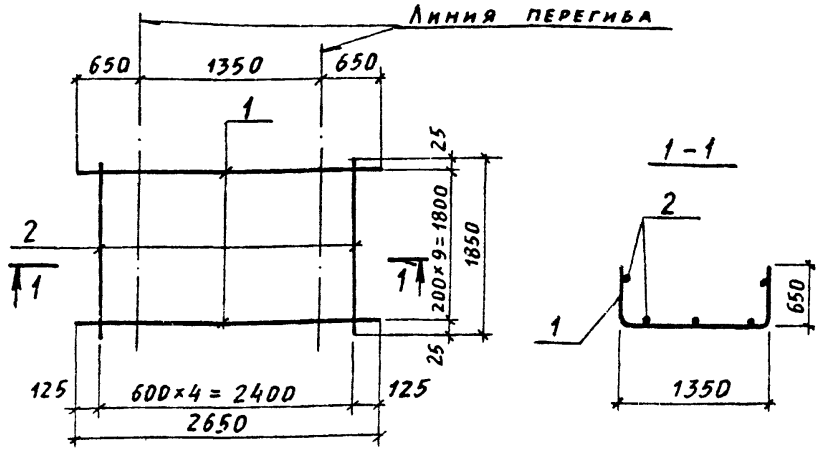

Формат	Зона	Поз.	Обозначения	Наименование	Кол.	Прим.
12			ТП КЖИ-ТТ	Документация Технические требования Детали		
		1		ф10А III ГОСТ 5781-82* ℓ=2650	10	1,64 кг
		2		ф6А I ГОСТ 5781-82* ℓ=1850	5	0,41 кг

Нач. отд.	Радько		
Н. контр.	Гринвакс		
Гл. констр.	Зеленский		
Рук. гр.	Гринвакс		
Вед. инж.	Дорохова		
Вед. инж.	Грязев		
Инженер	Юрченко		
Инженер	Кирнцева		

ТП 509-30.87 КЖИ-С-18

Сетка арматурная С-18

Стадия	Масса	Масштаб
РП	18,4кг	
Лист 1	Листов 1	

ХАРЬКОВСКИЙ ПРОМСТРОЙНИИПРОЕКТ

Инв.№ подл. | Подпись и дата | Взам. инв.№

Типовой проект 509-30.87 Альбом 3

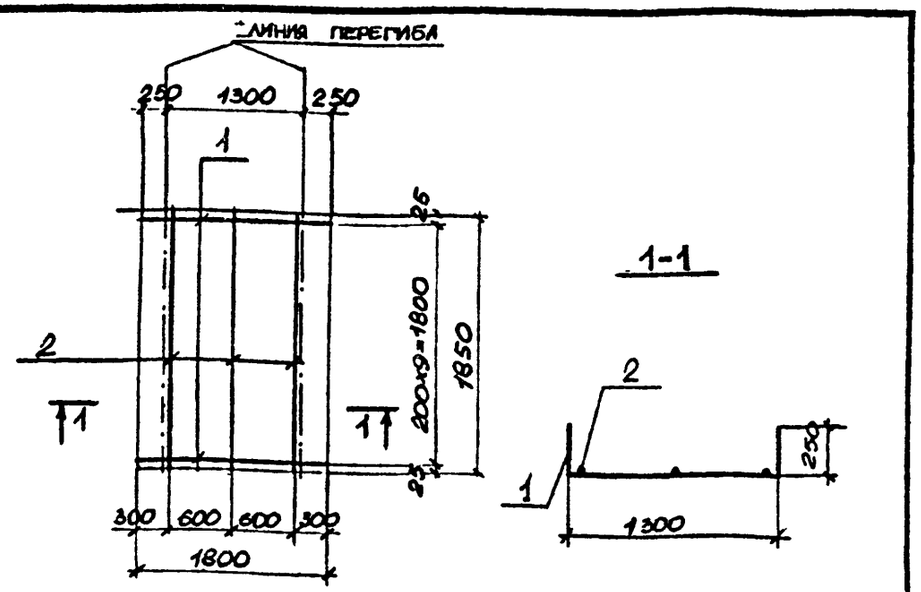

Формат	Зона	Поз	Обозначения	Наименование	Кол	Прим.
			ТП КЖИ-ТТ	Документация Технические требования Детали		
		1		ф10AIII ГОСТ 5781-82* ℓ=1800	10	1,11 кг
		2		ф6AI ГОСТ 5781-82* ℓ=1850	3	0,41 кг

Нач.отд.	Радько		
Н. контр	Гринвакс		
Гл. конс.	Зеленский		
Рук. гр.	Гринвакс		
Вед. инж	Дорохова		
Зед. инж	Грязев		
Инженер	Юрченко		
Инженер	Кирицева		

ТП 509-30.87 КЖИ-С-20

Сетка арматурная С-20

Стадия	Масса	Масштаб
РП	12,3кг	
Лист 1	Листов 1	

Харьковский Промстройниипроект

Типовой проект 509-30.87 Альбом 3

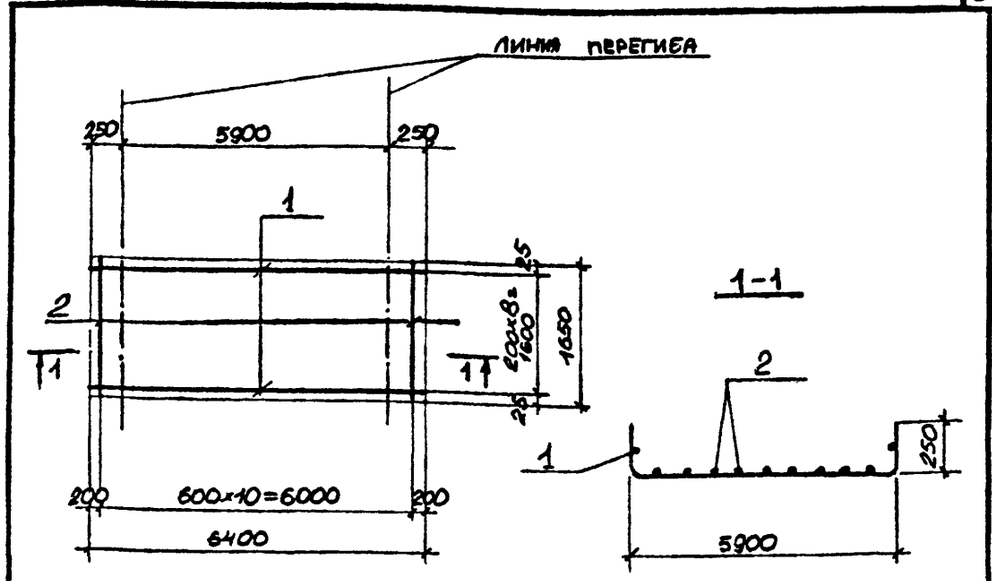

Формат	Зона	Поз	Обозначения	Наименование	Кол	Прим.
			ТП КЖИ-ТТ	Документация Технические требования Детали		
		1		ф10AIII ГОСТ 5781-82* ℓ=6400	9	3,95 кг
		2		ф6AI ГОСТ 5781-82* ℓ=1650	11	0,37 кг

Нач.отд.	Радько		
Н. контр	Гринвакс		
Гл. конс.	Зеленский		
Рук. гр.	Гринвакс		
Вед. инж	Дорохова		
Ведущ.	Грязев		
Инженер	Юрченко		
Инженер	Кирицева		

ТП 509-30.87 КЖИ-С-19

Сетка арматурная С-19

Стадия	Масса	Масштаб
РП	39,6кг	
Лист 1	Листов 1	

Харьковский Промстройниипроект

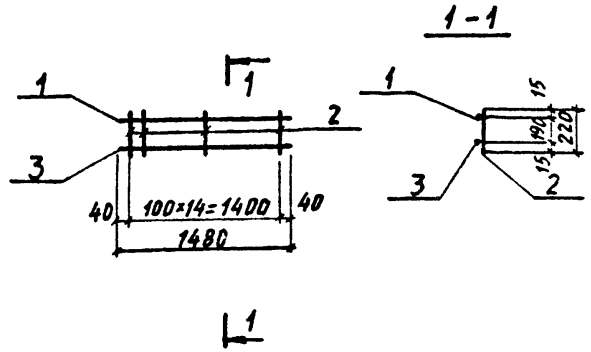

Формат	Зона	Поз.	Обозначения	Наименование	Кол.	Прим.
			ТП КЖИ-ТТ	Документация Технические требования Детали		
		1		ф8 А I ГОСТ 5781-82* ℓ=1480	1	0,6 кг
		2		ф8 А I ГОСТ 5781-82* ℓ= 220	15	0,09 кг
		3		ф16 А III ГОСТ 5781-82* ℓ=1480	1	2,3 кг

Нач. отд.	Радько	
Н. контр.	Гринвакс	
Гл. констр.	Зеленский	
Рук. гр.	Гринвакс	
Вед. инж.	Дорохова	
Вед. инж.	Грязев	
Инженер	Юрченко	
Инженер	Кирнцева	

ТП 509-30.87 КЖИ-Кр-1

Каркас плоский Кр-1

Стадия	Масса	Масштаб
РП	кг 4,2	
Лист 1	Листов 1	

ХАРЬКОВСКИЙ ПРОМСТРОЙНИИПРОЕКТ

Инв. № подл. | Подпись и дата | Взам. инв. №

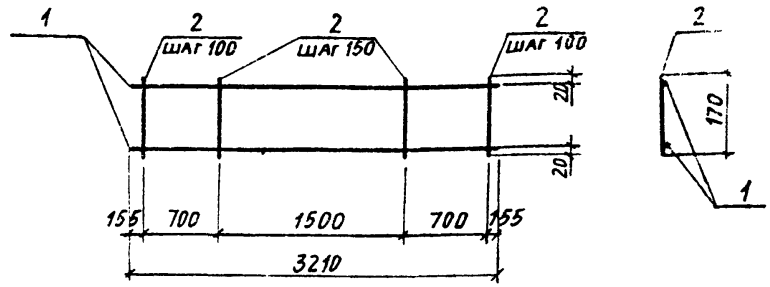

Формат	Зона	Поз.	Обозначения	Наименование	Кол.	Прим. масса, кг
			ТП КЖИ-ТТ	Документация Технические требования Детали		
		1		ф6 А III ГОСТ 5781-82* ℓ=3210	2	0,71
		2		ф4 Вр I ГОСТ 6727-80 ℓ = 170	24	0,02

Нач. отд.	Радько	
Н. контр.	Гринвакс	
Гл. конст.	Зеленский	
Рук. гр.	Гринвакс	
Вед. инж.	Дорохова	
Вед. инж.	Дорохова	
Инженер	Мироненко	

ТП 509-30.87 КЖИ-Кр-2

Каркас плоский Кр-2

Стадия	Масса	Масштаб
РП	кг 1,90	1:50
Лист 1	Листов 1	

ХАРЬКОВСКИЙ ПРОМСТРОЙНИИПРОЕКТ

Инв. № подл. | Подпись и дата | Взам. инв. №

Типовой проект 509-30.87 альбом 3

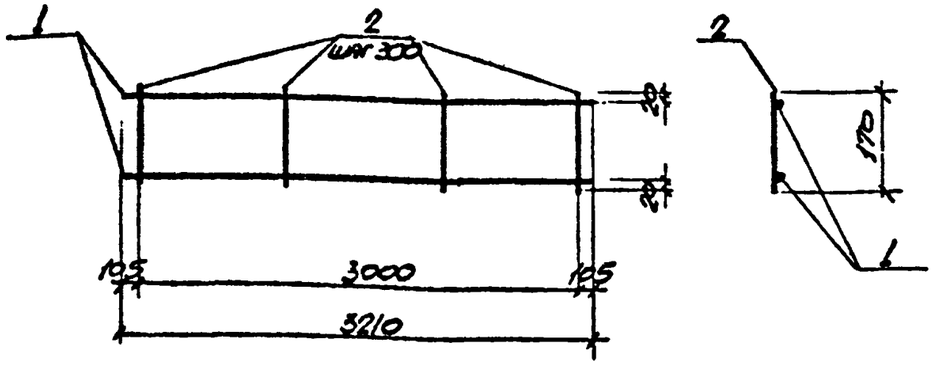

Формат	Зона	Поз.	Обозначения	Наименование	Кол.	Прим. Масса, кг
				Документация		
			ТП КЖИ-ТТ	**Технические требования**		
				Детали		
		1		Ф6 AIII ГОСТ 5781-82* ℓ=3210	2	0.71
		2		Ф4 BpI ГОСТ 6727-80 ℓ=170	11	0,02

Взам. инв. №

Подпись и дата

Инв. № подл.

Нач. отд	Радько		ТП 509-30,87 КЖИ-КР-3
Н. контр	Гринвакс		
Гл. конс.	Зеленский		Каркас плоский КР-3
Рук. гр.	Гринвакс		
Вед. инж.	Дорохова		
Вед. инж.	Дорохова		
Инженер	Мироненко		

Стадия	Масса	Масштаб
РП	1.64	1:50
Лист	Листов 1	

Харьковский промстройниипроект

Типовой проект 509-30.87 альбом 3

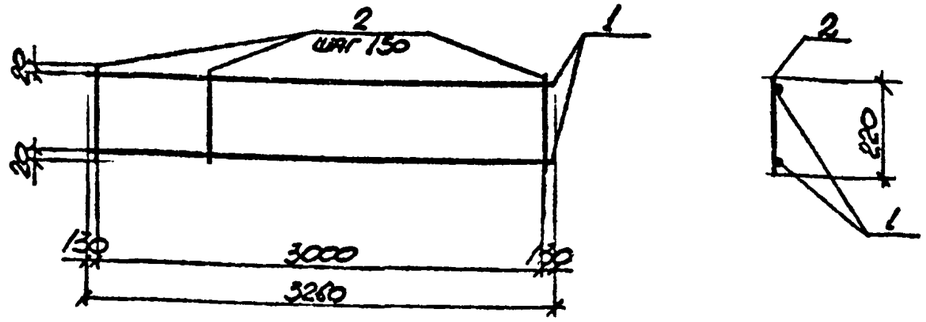

Формат	Зона	Поз.	Обозначения	Наименование	Кол.	Прим. Масса, кг
				Документация		
			ТП КЖИ-ТТ	**Технические требования**		
				Детали		
		1		Ф6 AIII ГОСТ 5781-82* ℓ=3260	2	0.72
		2		Ф4 BpI ГОСТ 6727-80 ℓ=220	21	0.02

Взам. инв. №

Подпись и дата

Инв. № подл.

Нач. отд	Радько		ТП 509-30.87 КЖИ-КР-4
Н. контр	Гринвакс		
Гл. конс	Зеленский		Каркас плоский КР-4
Рук. гр.	Гринвакс		
Вед. инж	Дорохова		
Вед. инж	Дорохова		
Инженер	Мироненко		

Стадия	Масса, кг	Масштаб
РП	1.86	1:50
Лист 1	Листов 1	

Харьковский промстройниипроект

Типовой проект 509-30.87 Альбом 5

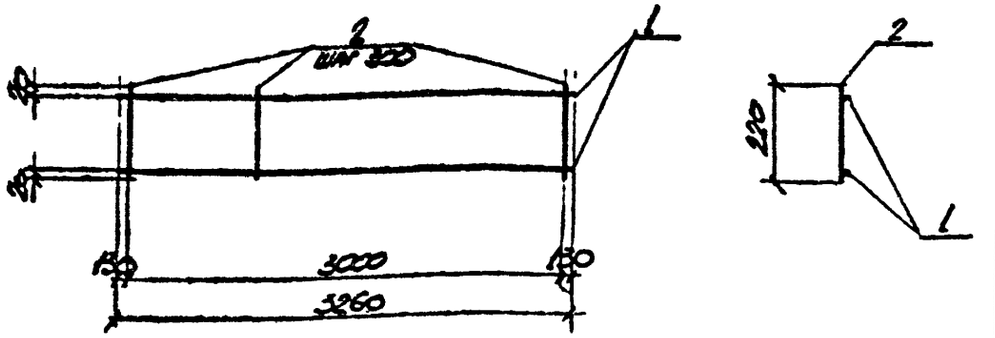

Формат	Зона	Поз.	Обозначения	Наименование	Кол.	Прим. Масса, кг
			ТП КЖИ-ТТ	Документация Технические требования Детали		
		1		ФбАIII ГОСТ 5781-82* ℓ=3260	2	0.72
		2		ф48 I ГОСТ 6727-80 ℓ=220	11	0.02

Нач. отд.	Рядько	
Н. контр.	Гринвакс	
Гл. конс.	Зеленский	
Рук. гр.	Гринвакс	
Вед. инж.	Дорохова	
Вед. инж.	Дорохова	
Инженер	Мироненко	

ТП 509-30.87 КЖИ-КР-5

Каркас плоский КР-5

Стадия	Масса	Масштаб
РП	кг 1,66	1:50
Лист 1	Листов 1	

Харьковский Промстройниипроект

Взам. инв. № | Подпись и дата | Инв. № подл.

Типовой проект 509-30.87 Альбом 5

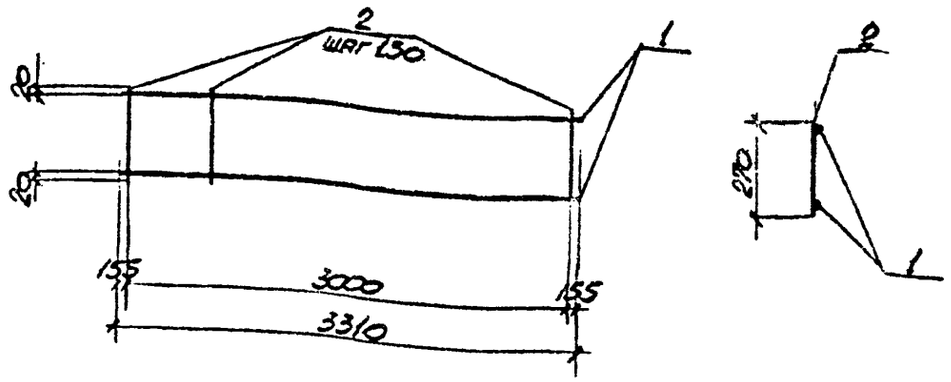

Формат	Зона	Поз.	Обозначения	Наименование	Кол.	Прим. Масса, кг
			ТП КЖИ-ТТ	Документация Технические требования Детали		
		1		ФбАIII ГОСТ 5781-82* ℓ=3310	2	0.73
		2		ф48 I ГОСТ 6727-80 ℓ=270	21	0.03

Нач. отд.	Рядько	
Н. контр.	Гринвакс	
Гл. конс.	Зеленский	
Рук. гр.	Гринвакс	
Вед. инж.	Дорохова	
Вед. инж.	Дорохова	
Инженер	Мироненко	

ТП 509-30.87 КЖИ-КР-6

Каркас плоский КР-6

Стадия	Масса	Масштаб
РП	кг 2.1	1:50
Лист 1	Листов 1	

Харьковский Промстройниипроект

Взам. инв. № | Подпись и дата | Инв. № подл.

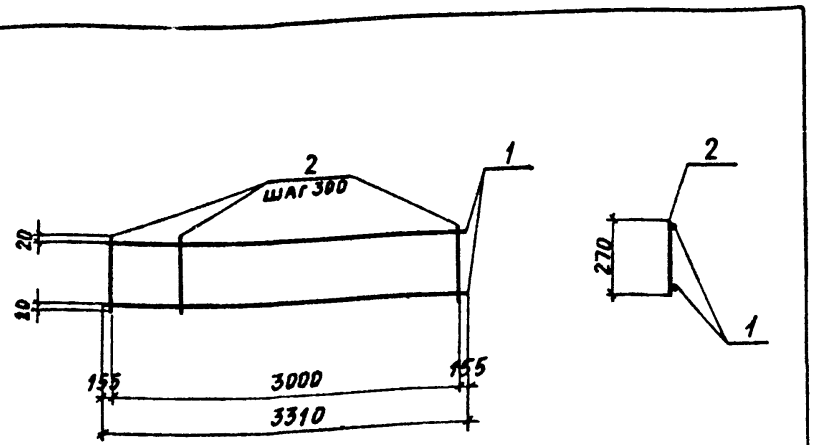

Формат	Зона	Поз.	Обозначения	Наименование	Кол.	Прим. масса, кг
			ТП КЖИ-ТТ	Документация Технические требования Детали		
		1		ф6 AIII ГОСТ 5781-82* ℓ=3310	2	0,73
		2		ф4 BpI ГОСТ 6727-80 ℓ=270	11	0,03

Нач. отд.	Радько		
Н. контр.	Гринвакс		
Гл. констр.	Зеленский		
Рук. гр.	Гринвакс		
Вед. инж.	Дорохова		
Вед. инж.	Дорохова		
Инженер	Мирвиенко		

ТП 509-30.87 КЖИ - Кр - 7

Каркас плоский Кр-7

Стадия	Масса	Масштаб
РП	кг 1,8	1:50
Лист 1	Листов 1	

ХАРЬКОВСКИЙ ПРОМСТРОЙНИИПРОЕКТ

Инв. № подл. | Подпись и дата | Взам. инв. №

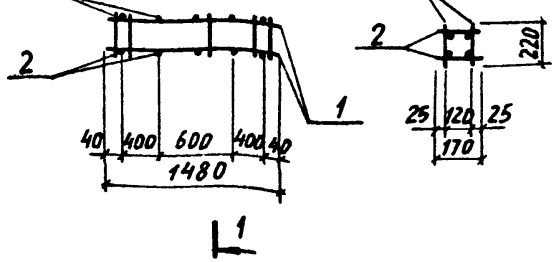

Формат	Зона	Поз.	Обозначения	Наименование	Кол.	Прим.
			ТП КЖИ-ТТ	Документация Технические требования Сборочные единицы		
		1	ТП КЖИ-Кр-1	Каркас плоский Кр-1	2	
				Детали		
		2	ТП КЖИ-КП-1-7	ф8 AI ГОСТ 5781-82* ℓ=170	8	0,07 кг

Нач. отд.	Радько		
Н. контр.	Гринвакс		
Гл. констр.	Зеленский		
Рук. гр.	Гринвакс		
Вед. инж.	Дорохова		
Вед. инж.	Грязев		
Инженер	Юрченко		
Инженер	Кирищева		

ТП 509-30.87 КЖИ-КП-1

Каркас пространственный КП-1

Стадия	Масса	Масштаб
РП	кг 9,0	
Лист 1	Листов 1	

ХАРЬКОВСКИЙ ПРОМСТРОЙНИИПРОЕКТ

Инв. № подл. | Подпись и дата | Взам. инв. №

Типовой проект 509-30.87 Альбом 3

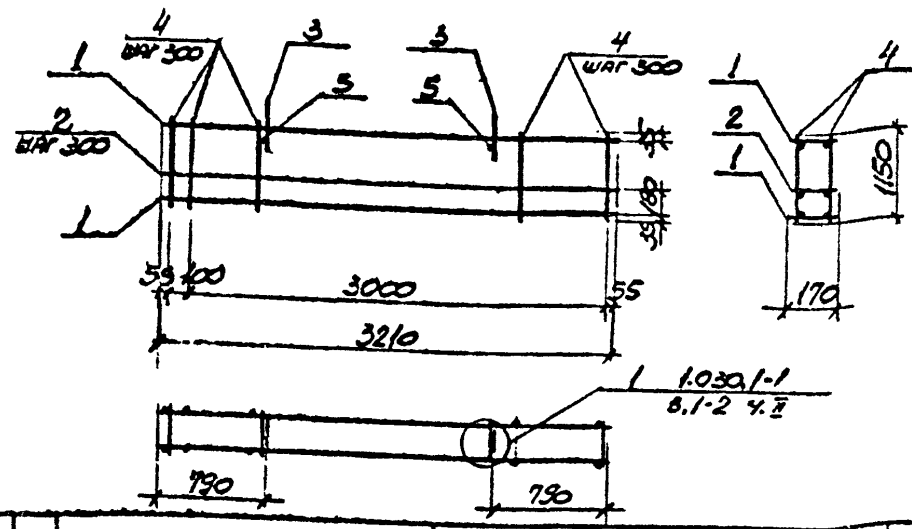

Формат	Зона	Поз.	Обозначения	Наименование	Кол.	Прим. Масса, кг
			ТП КЖИ-ТТ	Документация Технические требования		
				Сборочные единицы		
		1	ТП КЖИ-КР-2	Каркас плоский КР-2	2	1.90
		2	ТП КЖИ-КР-3	—"— КР-3	3	1.64
		3	1.030.1-1 в.1-3	Петля строповочная СП 2	2	0.70
				Детали		
		4	ТП КЖИ-КП-2-1	ф5 ВрI ГОСТ 6727-80 l=1150	24	0.18
		5	ТП КЖИ-КП-2-1-01	ф8АIII ГОСТ 5781-82* l=170	2	0.07

Нач. отд.	Радько	
Н. контр.	Гринвакс	
Гл. конс.	Зеленский	
Рук. гр.	Гринвакс	
Вед. инж.	Дорохова	
Вед. инж.	Дорохова	
Инженер	Мироненко	

ТП509-30.87 КЖИ- КП-2

Каркас пространственный КП-2

Стадия	Масса кг	Масштаб
РП	14,6	1:50

Лист 1 Листов 1

Харьковский промстроинииипроект

Инв. № подл. | Подпись и дата | Взам. инв. №

Типовой проект 509-30.87 Альбом 3

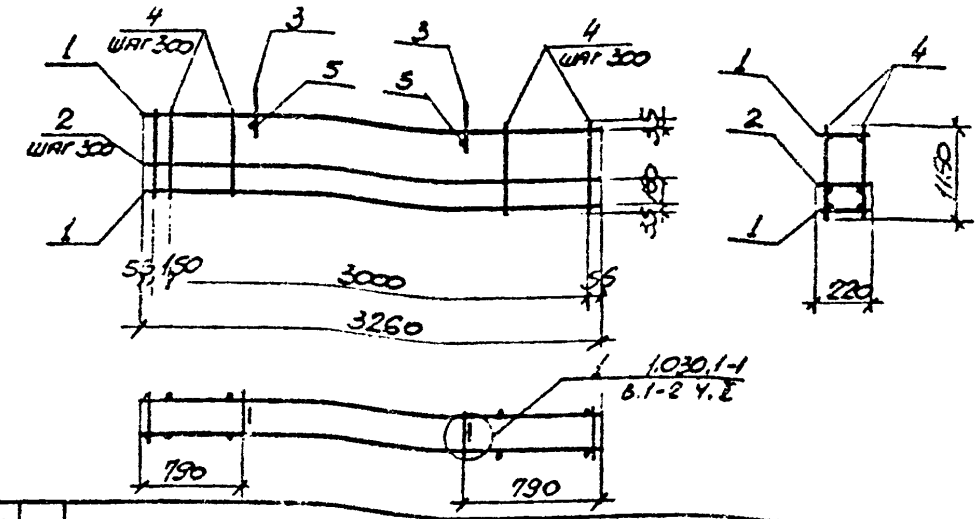

Формат	Зона	Поз.	Обозначения	Наименование	Кол.	Прим. Масса, кг
			ТП КЖИ-ТТ	Документация Технические требования		
				Сборочные единицы		
		1	ТП КЖИ-КР-4	Каркас плоский КР-4	2	1.86
		2	ТП КЖИ-КР-5	—"— КР-5	3	1.66
		3	1.030.1-1 в.1-3	Петля строповочная СП-2	2	0.70
				Детали		
		4	ТП КЖИ-КП-3-1	ф5 ВрI ГОСТ 6727-80 l=1150	24	0.18
		5	ТП КЖИ-КП-3-1-01	ф8АIII ГОСТ 5781-82* l=220	2	0.09

Нач. отд.	Радько	
Н. контр.	Гринвакс	
Гл. конс.	Зеленский	
Рук. гр.	Гринвакс	
Вед. инж.	Дорохова	
Вед. инж.	Дорохова	
Инженер	Мироненко	

ТП509-30.87 КЖИ- КП-3

Каркас пространственный КП-3

Стадия	Масса кг	Масштаб
РП	14.6	1:50

Лист 1 Листов 1

Харьковский промстроинииипроект

Инв. № подл. | Подпись и дата | Взам. инв. №

Типовой проект 509-30.87 Альбом 3

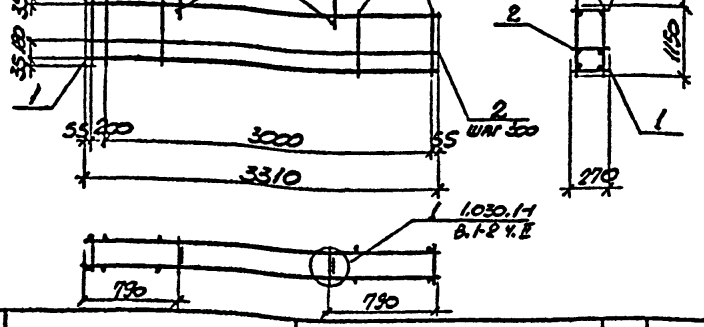

Формат	Зона	Поз.	Обозначения	Наименование	Кол.	Прим. Масса, кг
			ТП КЖИ-ТТ	Документация Технические требования		
				Сборочные единицы		
		1	ТП КЖИ-КР-6	Каркас плоский КР-6	2	2,1
		2	ТП КЖИ-КР-7	—"— КР-7	3	1,8
		3	1.030.1-1 в.1-3	Петля строповочная СП-3	2	0,7
				Детали		
		4	ТП КЖИ-КП-4-1	ф5 ВрI ГОСТ 6727-80 l=1150	24	0,18
		5	ТП КЖИ-КП-4-1-01	ф8 АIII ГОСТ 5781-82* l=270	2	0,11

Инв. № подл. | Подпись и дата | Взам. инв. №

Нач. отд.	Радько	
Н. контр.	Гриняка	
Гл. конс.	Зеленский	
Рук. гр.	Гриняка	
Вед. инж.	Дорохова	
Вед. инж.	Дорохова	
Инженер	Мироненко	

ТП 509-30.87 КЖИ-КП-4

Каркас пространственный КП-4

Стадия	Масса, кг	Масштаб
РП	15,5	1:50
Лист 1	Листов 1	

Харьковский Промстройниипроект

Типовой проект 509-30.87 Альбом 3

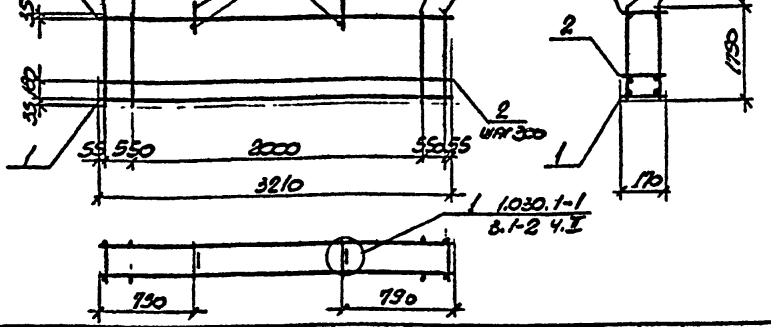

Формат	Зона	Поз.	Обозначения	Наименование	Кол.	Прим.
			ТП КЖИ-ТТ	Документация Технические требования		
				Сборочные единицы		
		1	ТП КЖИ-КР-2	Каркас плоский КР-2	2	1,90
		2	ТП КЖИ-КР-3	—"— КР-3	5	1,64
		3	1.030.1-1 в.1-3	Петля строповочная СП-3	2	0,7
				Детали		
		4	ТП КЖИ-КП-5-1	ф5 ВрI ГОСТ 6727-80 l=1150	10	0,27
		5	ТП КЖИ-КП-5-1-01	ф8 АIII ГОСТ 5781-82* l=170	2	0,07

Инв. № подл. | Подпись и дата | Взам. инв. №

Нач. отд.	Радько	
Н. контр.	Гриняка	
Гл. конс.	Зеленский	
Рук. гр.	Гриняка	
Вед. инж.	Дорохова	
Вед. инж.	Дорохова	
Инженер	Мироненко	

ТП 509-30.87 КЖИ-КП-5

Каркас пространственный КП-5

Стадия	Масса, кг	Масштаб
РП	16,2	1:50
Лист 1	Листов 1	

Харьковский Промстройниипроект

Типовой проект 509-30.87 Альбом 5

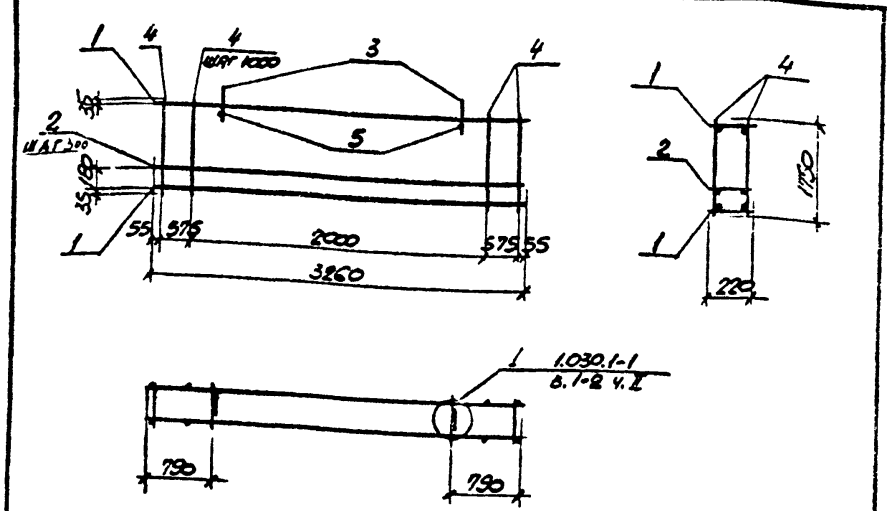

Формат	Зона	Поз.	Обозначения	Наименование	Кол.	Прим. Масса, кг
			ТП КЖИ-ТТ	Документация Технические требования		
				Сборочные единицы		
		1	ТП КЖИ-КР-4	Каркас плоский КР-4	2	1.86
		2	ТП КЖИ-КР-5	—"— КР-5	5	1.66
		3	1.030.1-1 в.1-3	Петля строповочная СП-4	2	1.12
				Детали		
		4	ТП КЖИ-КП-6-1	ф5 ВрI ГОСТ 6727-80 ℓ=1750	10	0.27
		5	ТП КЖИ-КП-6-1-01	ф10 AIII ГОСТ 5781-82* ℓ=220	2	0.14

Инв.№ подл. | Подпись и дата | Взам. инв.№

Нач. отд.	Рядько		
Н. контр.	Гринвакс		
Гл. конс.	Зеленский		
Рук. гр.	Гринвакс		
Вед. инж.	Дорохова		
Вед. инж.	Дорохова		
Инженер	Мироненко		

ТП 509-30.87 КЖИ-КП-6

Каркас пространственный КП-6

Стадия	Масса	Масштаб
РП	17.2	1:50
Лист 1	Листов 1	

Харьковский Промстройниипроект

Типовой проект 509-30.87 Альбом 5

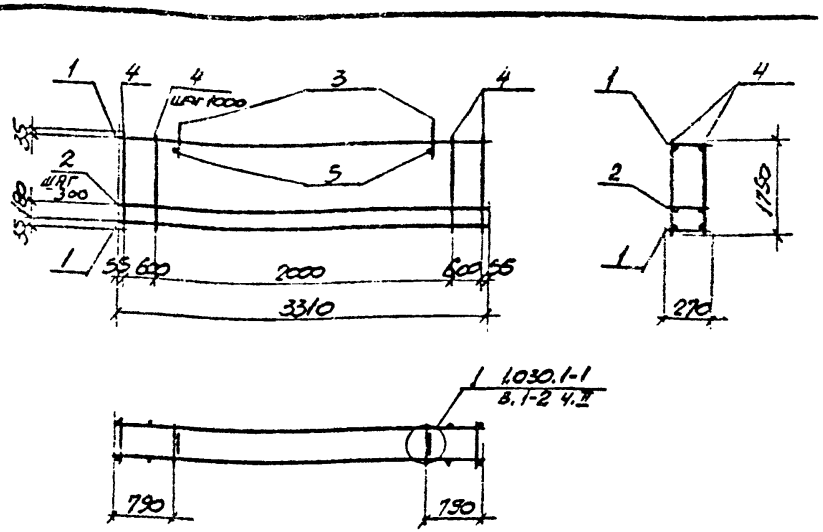

Формат	Зона	Поз.	Обозначения	Наименование	Кол.	Прим. Масса, кг
			ТП КЖИ-ТТ	Документация Технические требования		
				Сборочные единицы		
		1	ТП КЖИ-КР-6	Каркас плоский КР-6	2	2.10
		2	ТП КЖИ-КР-7	—"— КР-7	5	1.80
		3	1.030.1-1 в.1-3	Петля строповочная СП-4	2	1.12
				Детали		
		4	ТП КЖИ-КП-7-1	ф5 ВрI ГОСТ 6727-80 ℓ=1750	10	0.27
		5	ТП КЖИ-КП-7-1-01	ф10 AIII ГОСТ 5781-82* ℓ=270	2	0.17

Инв.№ подл. | Подпись и дата | Взам. инв.№

Нач. отд.	Рядько		
Н. контр.	Гринвакс		
Гл. конс.	Зеленский		
Рук. гр.	Гринвакс		
Вед. инж.	Дорохова		
Вед. инж.	Дорохова		
Инженер	Мироненко		

ТП 509-30.87 КЖИ-КП-7

Каркас пространственный КП-7

Стадия	Масса	Масштаб
РП	18.5	1:50
Лист 1	Листов 1	

Харьковский Промстройниипроект

Типовой проект 509-30.87 Альбом 3

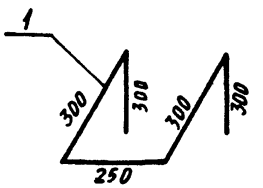

Формат	Зона	Поз.	Обозначения	Наименование	Кол.	Прим.
			ТП КЖИ-ТТ	Документация Технические требования Детали		
		1		Ф16 AI ГОСТ 5781-82* ℓ=1450	1	2,3 кг

Взам. инв. №

Подпись и дата

Инв. № подл.

Нач. отд.	Радько	
Н. контр.	Гринвакс	
Гл. констр.	Зеленский	
Рук. гр.	Гринвакс	
Вед. инж.	Дорохова	
Вед. инж.	Дорохова	
Инженер	Юрченко	

ТП 509-30.87 КЖИ-МН-1

Изделие закладное МН-1

Стадия	Масса	Масштаб
РП	2,3	
Лист 1	Листов 1	

ХАРЬКОВСКИЙ ПРОМСТРОЙНИИПРОЕКТ

Типовой проект 509-30.87 Альбом 3

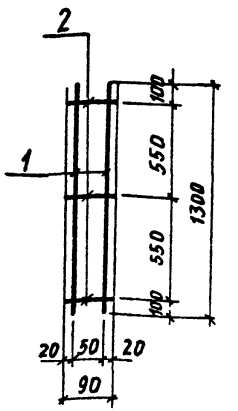

Формат	Зона	Поз.	Обозначения	Наименование	Кол.	Примеч.
			ТП КЖИ-ТТ	Документация Технические требования Детали		
		1		Ф10 AIII ГОСТ 5781-82* ℓ=1300	2	0,8 кг
		2		Ф6 AIII ГОСТ 5781-82* ℓ=90	3	0,02 кг

Взам. инв. №

Подпись и дата

Инв. № подл.

Нач. отд.	Радько	
Н. контр.	Гринвакс	
Гл. констр.	Зеленский	
Рук. гр.	Гринвакс	
Вед. инж.	Дорохова	
Вед. инж.	Дорохова	
Инженер	Юрченко	

ТП 509-30.87 КЖИ-МН-2

Изделие закладное МН-2

Стадия	Масса	Масштаб
РП	1,7	
Лист 1	Листов 1	

ХАРЬКОВСКИЙ ПРОМСТРОЙНИИПРОЕКТ

Типовой проект 509-30.87 Альбом 3

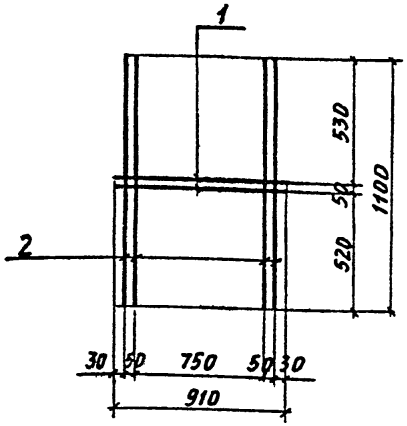

Формат	Зона	Поз.	Обозначения	Наименование	Кол.	Примеч.
			ТП КЖИ-ТТ	Документация Технические требования Детали		
		1		ф8AIII ГОСТ 5781-82* ℓ=910	2	0,36 кг
		2		ф8AIII ГОСТ 5781-82* ℓ=1100	4	0,44 кг

Нач. отд.	Радько	
Н. контр.	Гринвакс	
Гл. констр.	Зеленский	
Рук. гр.	Гринвакс	
Вед. инж.	Дорохова	
Вед. инж.	Дорохова	
Инженер	Кирнцева	
Инженер	Кирнцева	

ТП509-30.87 КЖИ-МН-3

Закладное изделие МН-3

Стадия	Масса	Масштаб
РП	2,48	
Лист 1	Листов 1	

ХАРЬКОВСКИЙ ПРОМСТРОЙНИИПРОЕКТ

Инв.№ подл. | Подпись и дата | Взам. инв.№

Типовой проект 509-30.87 Альбом 3

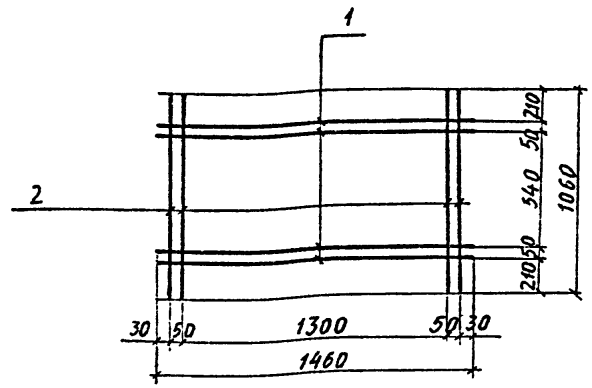

Формат	Зона	Поз.	Обозначения	Наименование	Кол.	Примеч.
			ТП КЖИ-ТТ	Документация Технические требования Детали		
		1		ф8AIII ГОСТ 5781-82* ℓ=1460	4	0,58 кг.
		2		ф8AIII ГОСТ 5781-82* ℓ=1060	4	0,42 кг

Нач. отд.	Радько	
Н. контр.	Гринвакс	
Гл. констр.	Зеленский	
Рук. гр.	Гринвакс	
Вед. инж.	Дорохова	
Вед. инж.	Дорохова	
Инженер	Кирнцева	
Инженер	Кирнцева	

ТП509-30.87 КЖИ-МН-4

Закладное изделие МН-4

Стадия	Масса	Масштаб
РП	4,0	
Лист 1	Листов 1	

ХАРЬКОВСКИЙ ПРОМСТРОЙНИИПРОЕКТ

Инв.№ подл. | Подпись и дата | Взам. инв.№

Типовой проект 509-30.87 Альбом 3

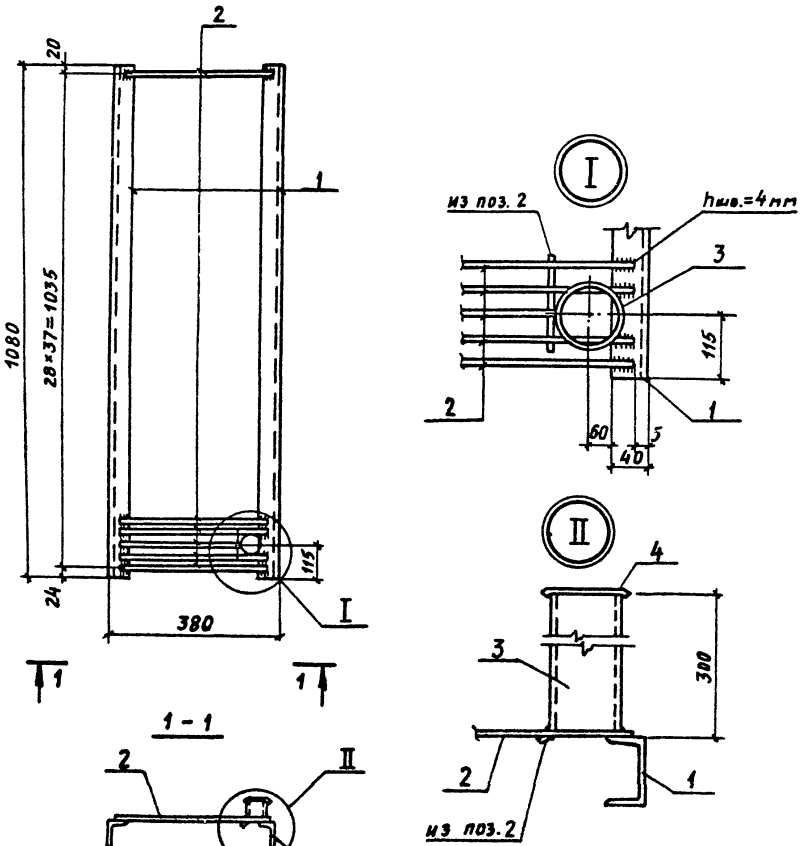

Формат	Зона	Поз.	Обозначение	Наименование	Колич.	Примечание
				Документация		
12			ТП КЖИ-ТТ	Технические требования		
				Детали		
		1		СВ ГОСТ 8240-72 ℓ=1080	2	7,6 кг
		2		⌀8 AI ГОСТ 5781-82* ℓ=370	38	0,15 кг
		3		Труба ⌀89×4 ГОСТ 8732-78 ℓ=300	1	2,5 кг
		4		-130×0,5 ГОСТ 103-76* ℓ=130	1	0,1 кг

Нач. отд.	Радько		ТП 509-30.87 КЖИ-МН-6
Н.контр.	Гримвакс		Изделие закладное МН-6
Гл.констр.	Зеленский		Стадия: РП; Масса: 23,7 кг; Масштаб:
Рук. гр.	Гримвакс		Лист 1; Листов 1
Вед. инж.	Дорохова		Харьковский Промстройниипроект
Вед. инж.	Дорохова		
Инженер	Юрченко		

Инв.№ подл. | Подпись и дата | Взам.инв.№

Типовой проект 509-30.87 Альбом 3

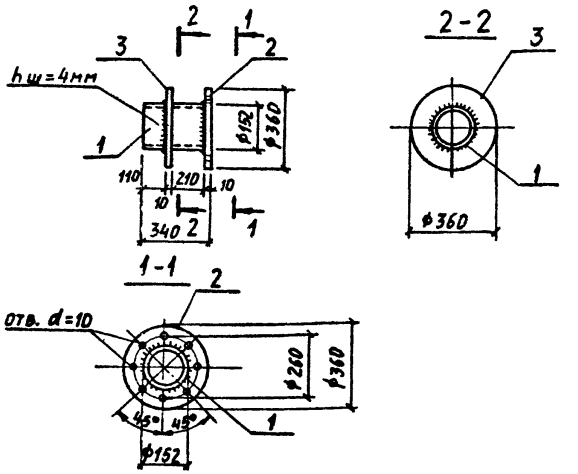

Формат	Зона	Поз.	Обозначения	Наименование	Кол.	Прим.
			ТП КЖИ-ТТ	Документация Технические требования Детали		
		1		Тр. ф152×4,5 ГОСТ 8732-78 ℓ=340	1	5,6 кг
		2		-360×10 ГОСТ 82-70* ℓ=360	1	10,2 кг
		3		-360×10 ГОСТ 82-70* ℓ=360	1	10,2 кг

Инв.№ подл. | Подпись и дата | Взам. инв.№

Нач. отд.	Радько	
Н. контр.	Гринвакс	
Гл. констр.	Зеленский	
Рук. гр.	Гринвакс	
Вед. инж.	Дорохова	
Вед. инж.	Дорохова	
Инженер	Юрченко	

ТП509-30.87 КЖИ-МН-7

Изделие закладное МН-7

Стадия	Масса	Масштаб
РП	26,0кг	
Лист 1	Листов 1	

ХАРЬКОВСКИЙ ПРОМСТРОЙНИИПРОЕКТ

Типовой проект 509-30.87 Альбом 3

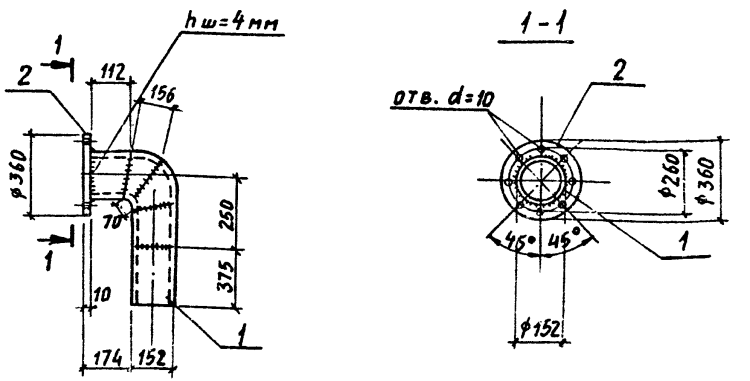

Формат	Зона	Поз.	Обозначения	Наименование	Кол.	Прим.
			ТП КЖИ-ТТ	Документация Технические требования Детали		
		1		Тр. ф152×4,5 ГОСТ 8732-78 ℓ=900	1	14,8кг
		2		-360×10 ГОСТ 82-70* ℓ=360	1	10,2 кг

Инв.№ подл. | Подпись и дата | Взам. инв.№

Нач. отд.	Радько	
Н. контр.	Гринвакс	
Гл. констр.	Зеленский	
Рук. гр.	Гринвакс	
Вед. инж.	Дорохова	
Вед. инж.	Дорохова	
Инженер	Юрченко	

ТП 509-30.87 КЖИ-МН-8

Изделие закладное МН-8

Стадия	Масса	Масштаб
РП	25,0кг	
Лист 1	Листов 1	

ХАРЬКОВСКИЙ ПРОМСТРОЙНИИПРОЕКТ

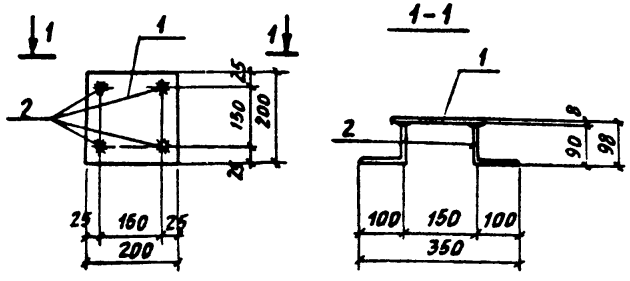

Формат	Зона	Поз.	Обозначения	Наименование	Кол.	Прим.
			ТП КЖИ-ТТ	Документация Технические требования Детали		
		1		-200×8 ГОСТ 103-76* ℓ=200	1	2,5 кг
		2		⌀8 AIII ГОСТ 5781-82* ℓ=190	4	0,08 кг

Нач. отд.	Радько		
Н. контр.	Гриняка		
Гл. констр.	Зеленский		
Рук. гр.	Гриняка		
Вед. инж.	Дорохова		
Вед. инж.	Дорохова		
Инженер	Юрченко		

ТП 509-30.87 КЖИ-МН-9

Изделие закладное МН-9

Стадия	Масса	Масштаб
РП	2,8 кг	
Лист 1	Листов 1	

ХАРЬКОВСКИЙ ПРОМСТРОЙНИИПРОЕКТ

Инв. № подл. | Подпись и дата | Взам. инв. №

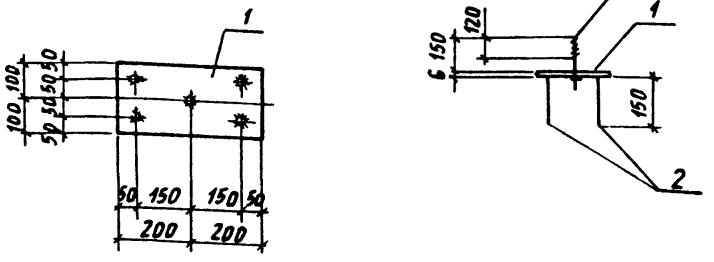

Формат	Зона	Поз.	Обозначения	Наименование	Кол.	Прим.
			ТП КЖИ-ТТ	Документация Технические требования Детали		
		1		-200×6 ГОСТ 103-76* ℓ=400	1	3,77 кг
		2		⌀8 AIII ГОСТ 5781-82* ℓ=150	4	0,06 кг
		3		Болт М12 ℓ=170	1	0,15 кг

Нач. отд.	Радько		
Н. контр.	Гриняка		
Гл. констр.	Зеленский		
Рук. гр.	Гриняка		
Вед. инж.	Дорохова		
Вед. инж.	Дорохова		
Инженер	Юрченко		

ТП 509-30.87 КЖИ-МН-10

Изделие закладное МН-10

Стадия	Масса	Масштаб
РП	кг 4,2	
Лист 1	Листов 1	

ХАРЬКОВСКИЙ ПРОМСТРОЙНИИПРОЕКТ

Инв. № подл. | Подпись и дата | Взам. инв. №

Типовой проект 509-30.87 Альбом 3

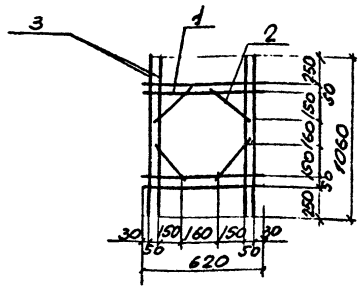

Формат	Зона	Поз.	Обозначения	Наименование	Кол.	Прим.
			ТП КЖИ-ТТ	ДОКУМЕНТАЦИЯ ТЕХНИЧЕСКИЕ ТРЕБОВАНИЯ ДЕТАЛИ		
		1		ф6АIII ГОСТ 5781-82* ℓ=620	4	0.14 кг
		2		ф6АI ГОСТ 5781-82* ℓ=250	4	0.06 кг
		3		ф6АIII ГОСТ 5781-82* ℓ=1060	4	0,24 кг

Инв.№ подл. | Подпись и дата | Взам.инв.№

Нач.отд.	Рядько	
Н. контр	Гринваль	
Гл. конс.	Зеленский	
Рук. гр.	Гринваль	
Вед. инж.	Дорохова	
Вед. инж.	Дорохова	
Инженер	Кирищева	
Инженер	Кирищева	

ТП 509-30.87 КЖИ-ТН-11

Закладное изделие ТН-11

Стадия	Масса	Масштаб
РП	1.74 кг	
Лист 1	Листов 1	

Харьковский Промстройниипроект

Типовой проект 509-30,87 Альбом 3

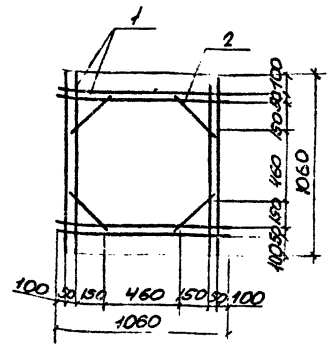

Формат	Зона	Поз.	Обозначения	Наименование	Кол.	Прим.
			ТП КЖИ-ТТ	ДОКУМЕНТАЦИЯ ТЕХНИЧЕСКИЕ ТРЕБОВАНИЯ ДЕТАЛИ		
		1				
		2		ф6АIII ГОСТ 5781-82* ℓ=1060	8	0.24 кг
				ф6АI ГОСТ 5781-82* ℓ=250	4	0.06 кг

Инв.№ подл. | Подпись и дата | Взам.инв.№

Нач.отд.	Рядько	
Н. контр	Гринваль	
Гл. конс.	Зеленский	
Рук. гр.	Гринваль	
Вед. инж.	Дорохова	
Вед. инж.	Дорохова	
Инженер	Кирищева	
Инженер	Кирищева	

ТП 509-30,87 КЖИ-ТН-12

Закладное изделие ТН-12

Стадия	Масса	Масштаб
РП	2,10 кг	
Лист 1	Листов 1	

Харьковский Промстройниипроект

Типовой проект 509-30.87 Альбом 3

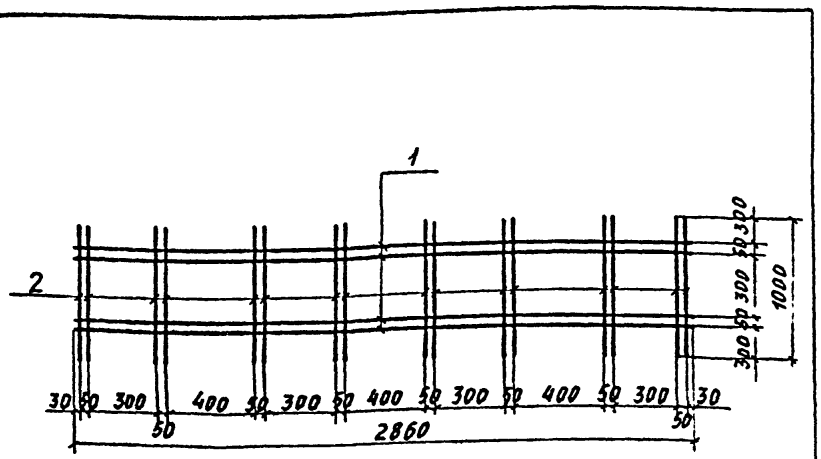

Формат	Зона	Поз.	Обозначения	Наименование	Кол.	Прим.
			ТП КЖИ-ТТ	Документация Технические требования Деталь		
		1		ф6 AIII ГОСТ 5781-82* ℓ=2860	4	0,64 кг
		2		ф6 AIII ГОСТ 5781-82* ℓ=1000	16	0,22 кг

Взам. инв. № | Подпись и дата | Инв. № подл.

Нач. отд.	Радько	
Н. контр.	Гринвакс	
Гл. констр	Зеленский	
Рук. гр.	Гринвакс	
Вед. инж.	Дорохова	
Вед. инж.	Дорохова	
Инженер	Кирицева	
Инженер	Кирицева	

ТП509-30.87 КЖИ-МН-13

Закладное изделие МН-13

Стадия	Масса	Масштаб
РП	кг 6,08	
Лист 1	Листов 1	

ХАРЬКОВСКИЙ ПРОМСТРОЙНИИПРОЕКТ

Типовой проект 509-30.87 Альбом 3

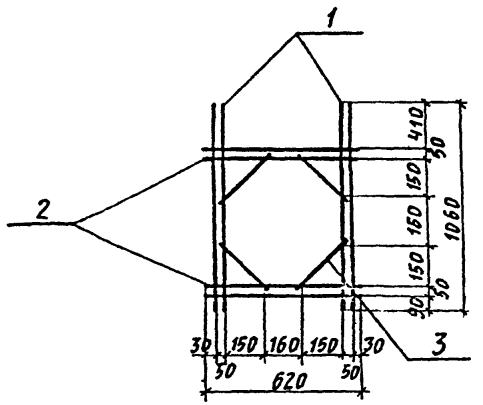

Формат	Зона	Поз.	Обозначения	Наименование	Кол.	Прим.
			ТП КЖИ-ТТ	Документация Технические требования Деталь		
		1		ф6 AIII ГОСТ 5781-82* ℓ=620	4	0,14 кг
		2		ф6 AIII ГОСТ 5781-82* ℓ=250	4	0,06 кг
		3		ф6 AIII ГОСТ 5781-82* ℓ=1060	4	0,24 кг

Взам. инв. № | Подпись и дата | Инв. № подл.

Нач. отд.	Радько	
Н. контр.	Гринвакс	
Гл. констр	Зеленский	
Рук. гр.	Гринвакс	
Вед. инж.	Дорохова	
Вед. инж.	Дорохова	
Техник	Плужникова	

ТП509-30.87 КЖИ-МН-14

Закладное изделие МН-14

Стадия	Масса	Масштаб
РП	кг 1,76	
Лист 1	Листов 1	

ХАРЬКОВСКИЙ ПРОМСТРОЙНИИПРОЕКТ

Типовой проект 509-30.87 Альбом 3

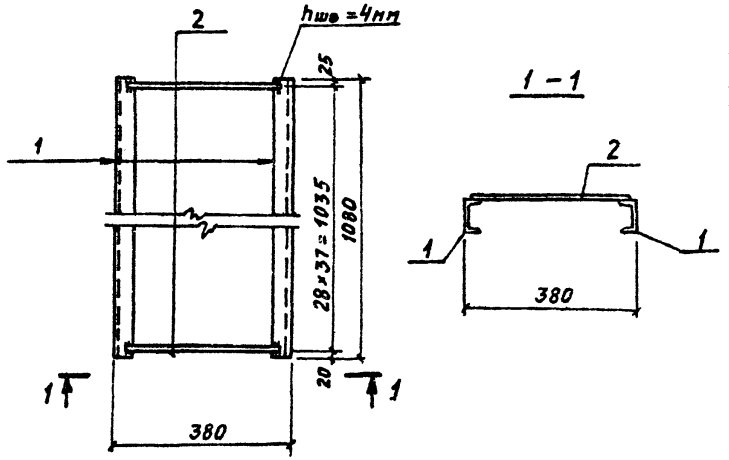

Формат	Зона	Поз.	Обозначения	Наименование	Кол.	Прим.
			ТП КЖИ-ТТ	Документация Технические требования Детали		
		1		СВ ГОСТ 8240-72 ℓ=1080	2	11,6 кг
		2		ФВАI ГОСТ 5781-82* ℓ=370	38	0,15 кг

Нач. отд.	Радько		ТП509-30.87 КЖИ-МН-5
Н. контр.	Гринвакс		Изделие закладное МН-5
Гл. констр.	Зеленский		Стадия: РП; Масса: 20,9 кг; Масштаб:
Рук. гр.	Гринвакс		Лист 1; Листов 1
Вед. инж.	Дорохова		ХАРЬКОВСКИЙ ПРОМСТРОЙНИИПРОЕКТ
Вед. инж.	Дорохова		
Инженер	Юрченко		

Типовой проект 509-30.87 Альбом 3

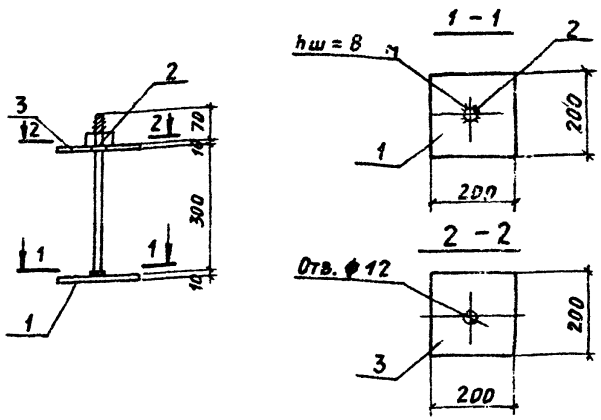

Формат	Зона	Поз.	Обозначения	Наименование	Кол.	Прим.
			ТП КЖИ-ТТ	Документация Технические требования Детали		
		1		-200×10 ГОСТ 103-76* ℓ=200	1	3,1 кг
		2		Болт М10 ℓ=380 с гайкой и шайбой	1	0,23 кг
		3		-200×10 ГОСТ 103-76* ℓ=200	1	3,1 кг

Нач. отд.	Радько		ТП509-30.87 КЖИ-МС-11
Н. контр.	Гринвакс		Изделие соединительное МС-11
Гл. конст.	Зеленский		Стадия: РП; Масса: кг 6,4; Масштаб:
Рук. гр.	Гринвакс		Лист 1; Листов 1
Вед. инж.	Дорохова		ХАРЬКОВСКИЙ ПРОМСТРОЙНИИПРОЕКТ
Вед. инж.	Дорохова		
Инженер	Юрченко		

Инв. № подл. | Подпись и дата | Взам. инв. №

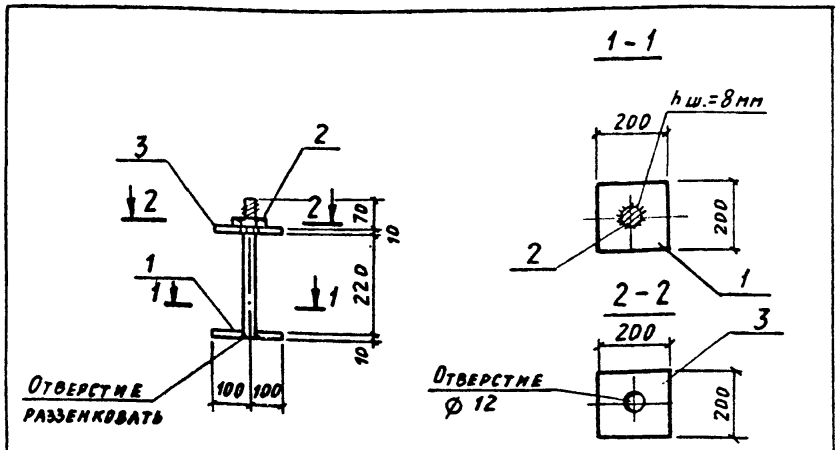

Формат	Зона	Поз.	Обозначения	Наименование	Кол.	Прим.
			ТП КЖИ-ТТ	Документация Технические требования Детали		
		1		-200×10 ГОСТ 103-76* ℓ = 200	1	3,1 кг
		2		Болт М10	1	0,2 кг
				ℓ=310 с гайкой и шайбой		
		3		-200×10 ГОСТ 103-76* ℓ = 200	1	3,1 кг

Нач. отд.	Радько		ТП 509-30.87 КЖИ-МС-1
Н. контр.	Гринвакс		
Гл. констр.	Зеленский		Изделие соединительное МС-1
Рук. гр.	Гринвакс		
Вед. инж.	Дорохова		Стадия: РП; Масса: 6,4 кг; Масштаб:
Вед. инж.	Дорохова		Лист 1; Листов 1
Инженер	Юрченко		Харьковский Промстройниипроект

Инв. № подл. | Подпись и дата | Взам. инв. №

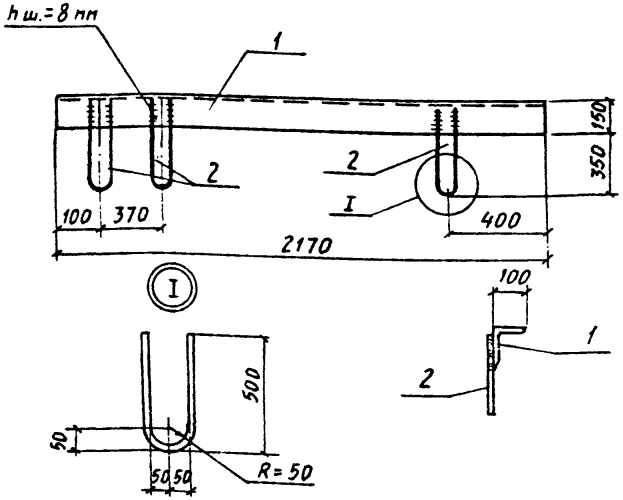

Формат	Зона	Поз.	Обозначения	Наименование	Кол.	Прим.
			ТП КЖИ-ТТ	Документация Технические требования Детали		
		1		L160×100×10 ГОСТ 8510-72* ℓ=2170	1	43,0 кг
		2		Ф16 А I ГОСТ 5781-82 ℓ = 1050	3	1,7 кг

Нач. отд.	Радько		ТП 509-30.87 КЖИ-МС-4
Н. контр.	Гринвакс		
Гл. констр.	Зеленский		Изделие соединительное МС-4
Рук. гр.	Гринвакс		
Вед. инж.	Дорохова		Стадия: РП; Масса: кг 48,1; Масштаб:
Вед. инж.	Дорохова		Лист 1; Листов 1
Инженер	Юрченко		Харьковский Промстройниипроект

Инв. № подл. | Подпись и дата | Взам. инв. №

Типовой проект 509-30.87 Альбом 3

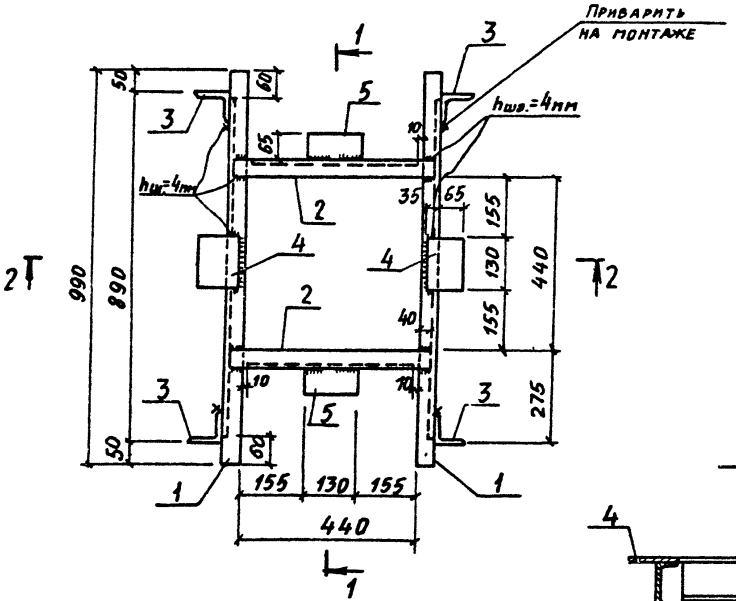

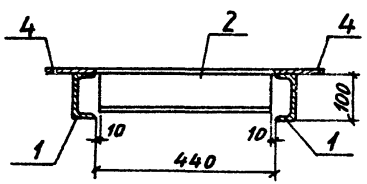

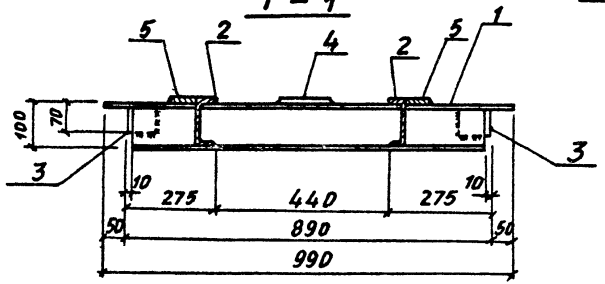

Формат	Зона	Поз.	Обозначение	Наименование	Кол.	Прим.
				Документация		
12			ТП КЖИ-ТТ	Технические требования		
				Детали		
		1		∠10 ГОСТ 8240-72 ℓ = 990	2	8,5 кг
		2		∠10 ГОСТ 8240-72 ℓ = 520	2	4,5 кг
		3		∠75×8 ГОСТ 8509-72* ℓ = 70	4	0,63 кг
		4		-100×10 ГОСТ 103-76* ℓ = 130	2	1,0 кг
		5		-65×10 ГОСТ 103-76* ℓ = 130	2	0,66 кг

Нач. отд.	Радько	
Н. контр.	Гринвакс	
Гл. констр.	Зеленский	
Рук. гр.	Гринвакс	
Вед. инж.	Дорохова	
Вед. инж.	Дорохова	
Инженер	Юрченко	

ТП 509-30.87 КЖИ-МС-2

Изделие соединительное МС-2

Стадия	Масса	Масштаб
РП	31,84 кг	
Лист 1	Листов 1	

Харьковский промстройниипроект

Инв. № подл. | Подпись и дата | Взам. инв. №

Типовой проект 509-30.87 Альбом 3

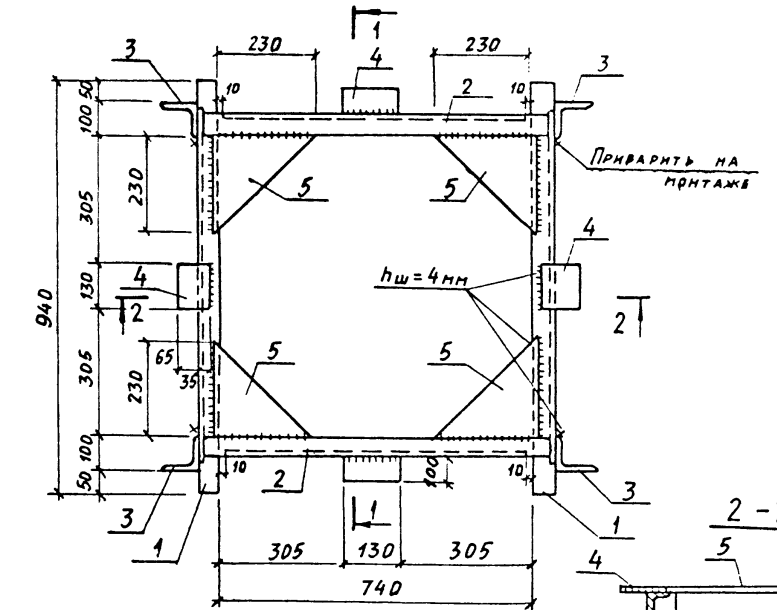

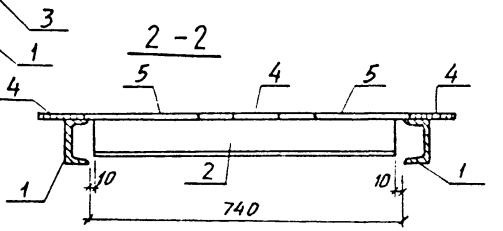

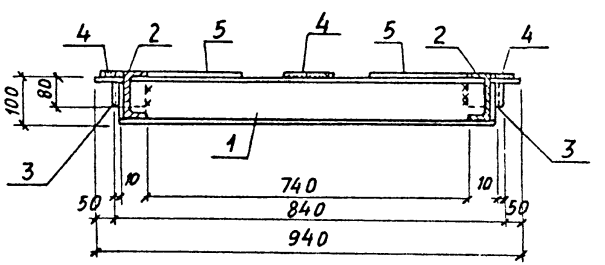

Формат	Зона	Поз.	Обозначение	Наименование	Кол.	Прим.
				Документация		
12			ТП КЖИ-ТТ	Технические требования		
				Детали		
		1		[10 ГОСТ 8240-72 ℓ=940	2	8,1 кг
		2		[10 ГОСТ 8240-72 ℓ=800	2	6,9 кг
		3		L75×8 ГОСТ 8509-72* ℓ=80	4	0,7кг
		4		-100×10 ГОСТ 103-76* ℓ=130	4	1,0кг
		5		-240×10 ГОСТ 19903-74* ℓ=240	4	4,5кг

Нач. отд.	Радько	
Н. контр.	Гринвакс	
Гл. констр.	Зеленский	
Рук. гр.	Гринвакс	
Вед. инж.	Дорохова	
Вед. инж.	Дорохова	
Инженер	Юрченко	

ТП 509-30.87 КЖИ-МС-3

Изделие соединительное МС-3

Стадия	Масса кг	Масштаб
РП	54,8	
Лист 1	Листов 1	

ХАРЬКОВСКИЙ ПРОМСТРОЙНИИПРОЕКТ

Инв. № подл. | Подпись и дата | Взам. инв. №

Типовой проект 509-30.87 Альбом 3

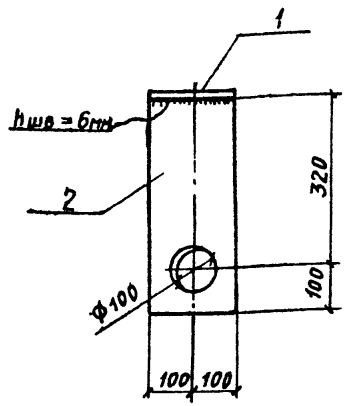

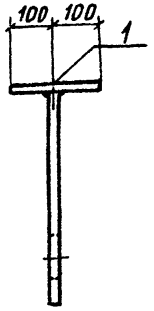

Формат	Зона	Поз.	Обозначения	Наименование	Кол.	Прим.
			ТП КЖИ ТТ	Документация Технические требования Детали		
		1		-200×10 ГОСТ 103-76* ℓ=200	1	3,1 кг
		2		-200×8 ГОСТ 103-76* ℓ=420	1	5,3 кг

Взам. инв. № | Подпись и дата | Инв. № подл.

ТП 509-30.87 КЖИ-МС-6

Нач. отд.	Радько	Изделие соединительное МС-6	Стадия	Масса кг	Масштаб
Н. контр.	Гринвакс		РП	8,4	
Гл. констр.	Зеленский		Лист 1	Листов 1	
Рук. гр.	Гринвакс		ХАРЬКОВСКИЙ ПРОМСТРОЙНИИПРОЕКТ		
Вед. инж.	Дорохова				
Вед. инж.	Дорохова				
Инженер	Юрченко				

Типовой проект 509-30.87 Альбом 3

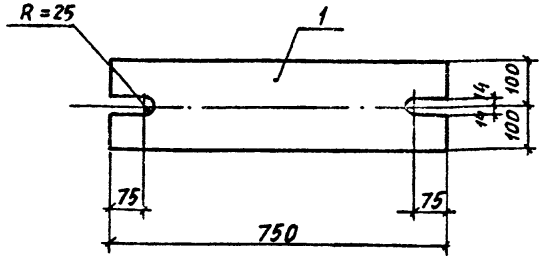

Формат	Зона	Поз.	Обозначения	Наименование	Кол.	Прим.
			ТП КЖИ ТТ	Документация Технические требования Детали		
		1		-200×20 ГОСТ 103-76* ℓ=750	1	23,55 кг

Взам. инв. № | Подпись и дата | Инв. № подл.

ТП 509-30.87 КЖИ-МС-9

Нач. отд.	Радько	Изделие соединительное МС-9	Стадия	Масса кг	Масштаб
Н. контр.	Гринвакс		РП	23,6	
Гл. констр.	Зеленский		Лист 1	Листов 1	
Рук. гр.	Гринвакс		ХАРЬКОВСКИЙ ПРОМСТРОЙНИИПРОЕКТ		
Вед. инж.	Дорохова				
Вед. инж.	Дорохова				
Инженер	Юрченко				

Альбом 3

Типовой проект 509-30.87

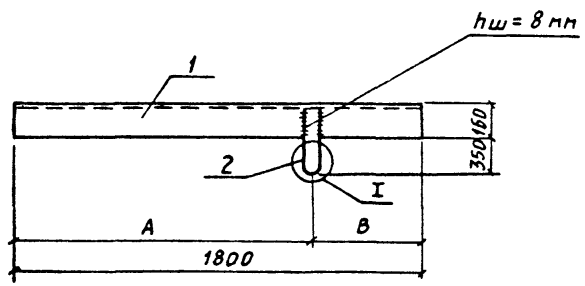

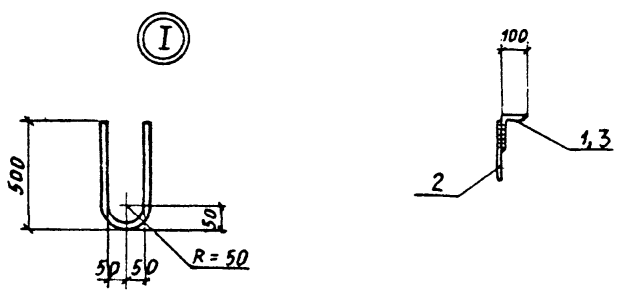

Обозначение	Марка	A	B	Масса
ТП КЖИ-МС-7 -МС-8	МС-7	1350	450	37,3
"	МС-8	900	900	37,3

Формат	Зона	Поз.	Обозначение	Наименование	Количество на исполнение					Примечание
				Документация						
			ТП КЖИ-ТТ	Технические требования						
				Детали						
		1		⌴160×100×10 ГОСТ 8510-72* ℓ=1800	1	1				35,6 кг
		2		ф16АI ГОСТ 5781-82* ℓ=1050	1	1				1,7 кг
					МС-7	МС-8				

Нач. отд.	Радько		
Н. контр.	Гринвакс		
Гл. констр.	Зеленский		
Рук. гр.	Гринвакс		
Вед. инж.	Дорохова		
Вед. инж.	Дорохова		
Инженер	Юрченко		

ТП 509-30.87 КЖИ-МС-7, МС-8

Изделия соединительные МС-7, МС-8

Стадия	Масса	Масштаб
РП	кг 37,3	
Лист 1	Листов 1	

ХАРЬКОВСКИЙ ПРОМСТРОЙНИИПРОЕКТ

Инв. № подл. | Подпись и дата | Взам. инв. №

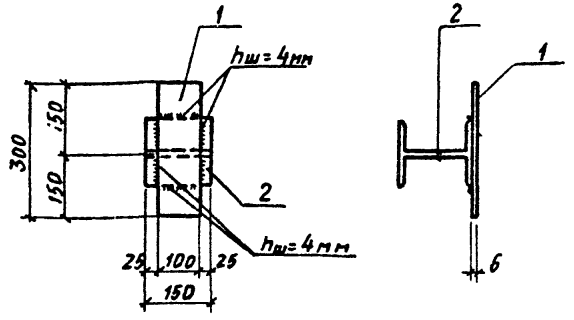

Формат	Зона	Поз.	Обозначения	Наименование	Кол.	Прим.
			ТП КЖИ-ТТ	Документация Технические требования Детали		
		1	ТП КЖИ-МС-5,МС-10,МС-12	δ=6 ГОСТ 103-76* ℓ=300	1	1,4 кг
				Переменные данные для исполнения МС-5		
		2	ТП КЖИ МС-5, МС-10, МС-12	I24 ГОСТ 8239-72* ℓ=150	1	4,1 кг
				МС-10		
		2	ТП КЖИ МС-5, МС-10, МС-12	I30 ГОСТ 8239-72* ℓ=150	1	5,5 кг
				МС-12		
		2	ТП КЖИ МС-5, МС-10, МС-12	I33 ГОСТ 8239-72* ℓ=150	1	6,3 кг

Взам. инв. №

Подпись и дата

Инв. № подл.

Нач. отд.	Радько	
Н. контр.	Гринвакс	
Гл. констр.	Зеленский	
Рук. гр.	Гринвакс	
Вед. инж.	Дорохова	
Инженер	Миронен...	
Техник	Дубицкая	

ТП 509-30.87 КЖИ-МС-5,МС-10,МС-12

Изделия соединительные МС-5, МС-10, МС-12

Стадия	Масса	Масштаб
РП	5,5 кг 6,9 кг 7,7 кг	1:10
Лист 1	Листов 1	

ХАРЬКОВСКИЙ ПРОМСТРОЙНИИПРОЕКТ

Рис. 1

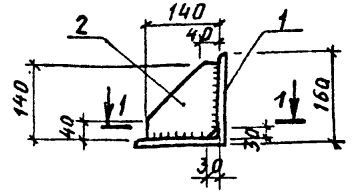

Рис. 2

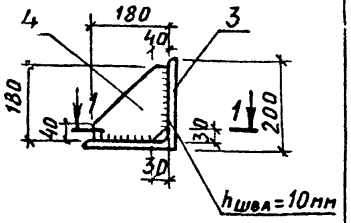

1 – 1

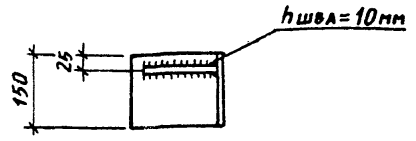

Марка	Рис.
НРК-1	1
НРК-2	2

Формат	Зона	Поз.	Обозначения	Наименование	Кол.	Кол.	Прим.
			ТП КЖИ-ТТ	Документация Технические требования Детали			
		1	ТП КЖИ-НРК-1-1	L160×14 ГОСТ 8509-72* ℓ=150	1		5,1 кг
		2	ТП КЖИ-НРК-1-2	-140×10 ГОСТ 19903-74* ℓ=140	1		1,5 кг
		3	ТП КЖИ-НРК-2-1	L200×14 ГОСТ 8509-72* ℓ=150		1	6,4 кг
		4	ТП КЖИ-НРК-2-2	-180×10 ГОСТ 19903-74* ℓ=180		1	2,5 кг
					НРК-1	НРК-2	

Взам. инв. №

Подпись и дата

Инв. № подл.

Нач. отд.	Радько	
Н. контр.	Гринвакс	
Гл. констр.	Зеленский	
Рук. гр.	Гринвакс	
Вед. инж.	Дорохова	
Вед. инж.	Дорохова	
Инженер	Гольберг	

ТП 509-30.87 КЖИ-НРК-1 НРК-2

Консоль опорная НРК-1 НРК-2

Стадия	Масса	Масштаб
РП	кг 6,6 8,9	1:1
Лист 1	Листов 1	

ХАРЬКОВСКИЙ ПРОМСТРОЙНИИПРОЕКТ

Рис. 1

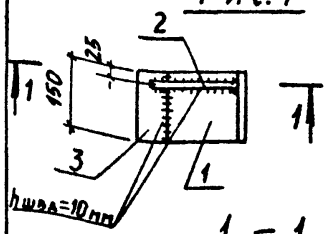

Рис. 2

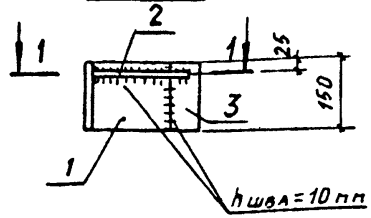

1 – 1

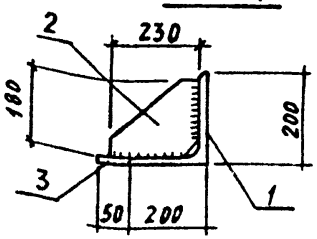

Марка	Рис.
НРК-3	1
НРК-4	2

Формат	Зона	Поз.	Обозначения	Наименование	Кол	Прим
			ТП КЖИ-ТТ	Документация Технические требования Детали		
		1		L200×14 ГОСТ 8509-72* ℓ=150	1	6,4 кг
		2		-180×10 ГОСТ 8509-72* ℓ=230	1	3,3 кг
		3		-50×14 ГОСТ 19903-74* ℓ=150	1	0,8 кг

Нач. отд.	Радько		
Н. контр.	Гринвакс		
Гл. конст.	Зеленский		
Рук. гр.	Гринвакс		
Вед. инж.	Дорохова		
Вед. инж.	Дорохова		
Инженер	Гольберг		

ТП 509-30.87 КЖИ-НРК-3
НРК-4

Консоль опорная
НРК-3
НРК-4

Стадия	Масса	Масштаб
РП	кг 10,5 10,5	

Лист 1 Листов 1

ХАРЬКОВСКИЙ ПРОМСТРОЙНИИПРОЕКТ

Инв. № подл. | Подпись и дата | Взам. инв. №

Рис. 1

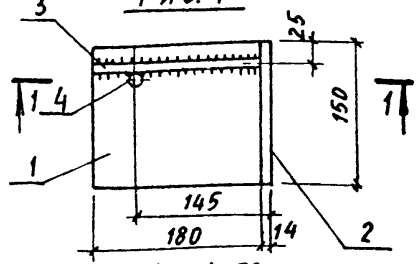

Рис. 2

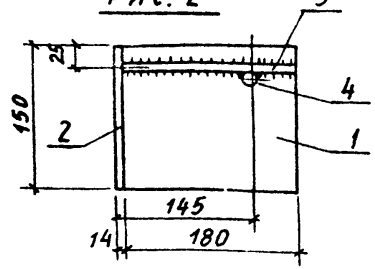

1 – 1

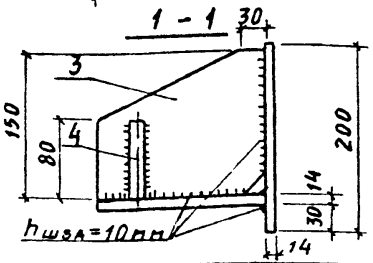

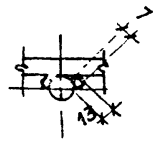

Марка	Рис.
НРК-1с	1
НРК-4с	2

Формат	Зона	Поз.	Обозначения	Наименование	Кол	Прим
			ТП КЖИ-ТТ	Документация Технические требования Детали		
		1		-150×14 ГОСТ 19903-74* ℓ=180	1	3,0 кг
		2		-150×14 ГОСТ 19903-74* ℓ=200	1	3,3 кг
		3		-150×14 ГОСТ 19903-74* ℓ=180	1	3,0 кг
		4		ф14 AI ГОСТ 5781-82* ℓ=80	1	0,2 кг

Нач. отд.	Радько		
Н. контр.	Гринвакс		
Гл. констр.	Зеленский		
Рук. гр.	Гринвакс		
Вед. инж.	Дорохова		
Вед. инж.	Дорохова		
Инженер	Гольберг		

ТП 509-30.87 КЖИ-НРК1с, НРК4с

Консоль опорная
НРК-1с
НРК-4с

Стадия	Масса	Масштаб
РП	кг 9,5 9,5	

Лист 1 Листов 1

ХАРЬКОВСКИЙ ПРОМСТРОЙНИИПРОЕКТ

Инв. № подл. | Подпись и дата | Взам. инв. №

Типовой проект 509-30.87 Альбом 3

Рис. 1

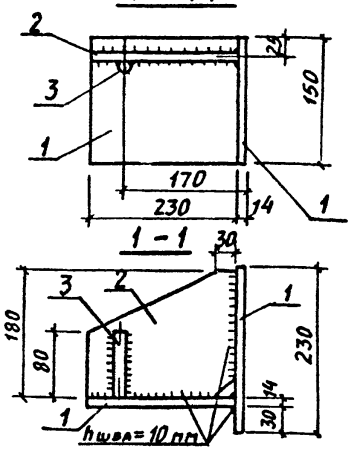

Рис. 2

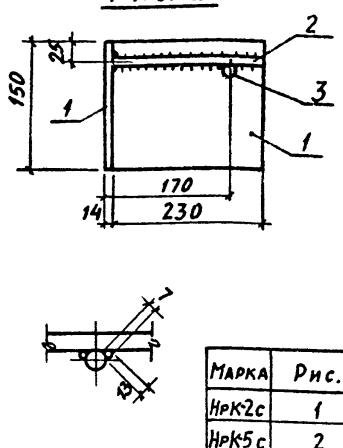

Марка	Рис.
НРК-2с	1
НРК-5с	2

Формат	Зона	Поз.	Обозначения	Наименование	Кол.	Прим.
			ТП КЖИ-ТТ	Документация Технические требования Детали		
		1		-150×14 ГОСТ 8509-72* ℓ=230	2	3,8 кг
		2		-180×14 ГОСТ 8509-72* ℓ=230	1	4,6 кг
		3		ф14 AI ГОСТ 5781-82* ℓ=80	1	0,2 кг

Взам. инв. № | Подпись и дата | Инв. № подл.

Нач. отд.	Радько	
Н. контр.	Гринвакс	
Гл. конст.	Зеленский	
Рук. гр.	Гринвакс	
Вед. инж.	Дорохова	
Вед. инж.	Дорохова	
Инженер	Гольберг	

ТП 509-30.87 КЖИ-НРК-2с, НРК-5с

Консоль опорная
НРК-2а
НРК-5а

Стадия	Масса	Масштаб
РП	кг 12,4 12,4	
Лист 1	Листов 1	

ХАРЬКОВСКИЙ ПРОМСТРОЙНИИПРОЕКТ

Типовой проект 509-30.87 Альбом 3

Рис. 1

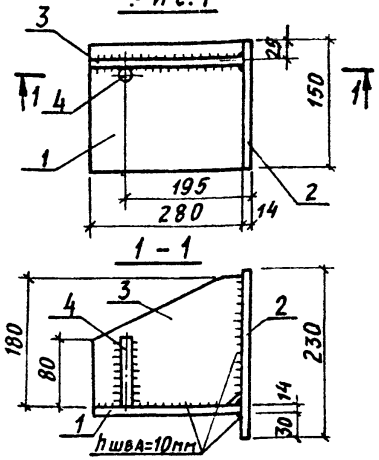

Рис. 2

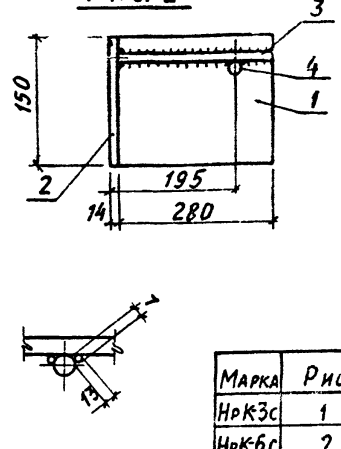

Марка	Рис.
НРК3с	1
НРК-6с	2

Формат	Зона	Поз.	Обозначения	Наименование	Кол.	Прим.
			ТП КЖИ-ТТ	Документация Технические требования Детали		
		1		-150×14 ГОСТ 8509-72* ℓ=280	1	4,6 кг
		2		-150×14 ГОСТ 8509-72* ℓ=230	1	3,8 кг
		3		-180×14 ГОСТ 8509-72* ℓ=280	1	5,6 кг
		4		ф14 AI ГОСТ 5781-82* ℓ=80	1	0,2 кг

Взам. инв. № | Подпись и дата | Инв. № подл.

Нач. отд.	Радько	
Н. контр.	Гринвакс	
Гл. конст.	Зеленский	
Рук. гр.	Гринвакс	
Вед. инж.	Дорохова	
Вед. инж.	Дорохова	
Инженер	Гольберг	

ТП 509-30.87 КЖИ-НРК-3с, НРК-6с

Консоль опорная
НРК-3а
НРК-6а

Стадия	Масса	Масштаб
РП	кг 14,2 14,2	
Лист 1	Листов 1	

ХАРЬКОВСКИЙ ПРОМСТРОЙНИИПРОЕКТ

Типовой проект 509-30.87 Альбом 3

Рис. 1

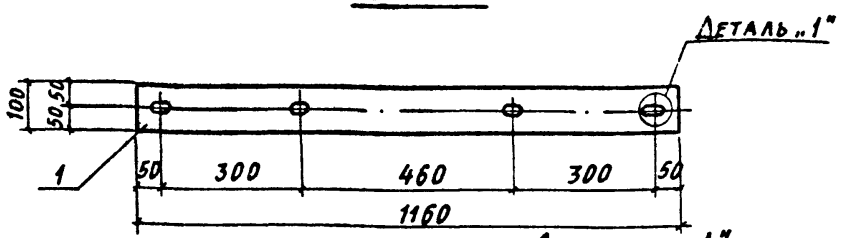

Рис. 2

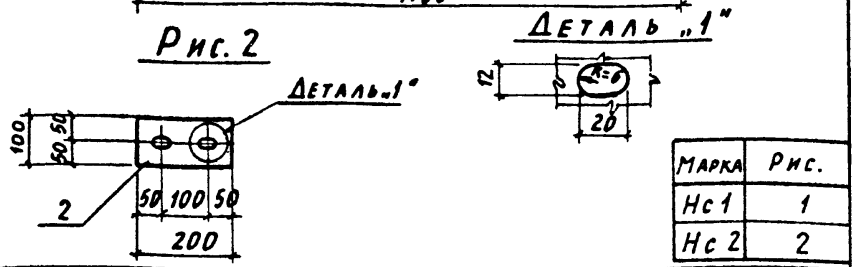

Марка	Рис.
Нс 1	1
Нс 2	2

Формат	Зона	Поз.	Обозначения	Наименование	Кол.	Прим.
			ТП КЖИ-ТТ	Документация Технические требования Детали		
12		1	ТП КЖИ-НС1-1	-100×6 ГОСТ 103-76* ℓ=1160	1	5,5 кг
				Детали		
12		2	ТП КЖИ-НС2-1	-100×6 ГОСТ 103-76* ℓ=200	1	0,9 кг

Инв. № подл. | Подпись и дата | Взам. инв. №

Нач. отд.	Радько	
Н. контр.	Гринвакс	
Гл. конст.	Зеленский	
Рук. гр.	Гринвакс	
Вед. инж.	Дорохова	
Вед. инж.	Дорохова	
Инженер	Гольберг	

ТП 509-30.87 КЖИ-Нс1, Нс2

Изделия накладные Нс1, Нс2

Стадия	Масса	Масштаб
РП	кг 5,9 0,9	
Лист 1	Листов 1	

ХАРЬКОВСКИЙ ПРОМСТРОЙНИИПРОЕКТ

Типовой проект 509-30.87 Альбом 3

Рис. 1

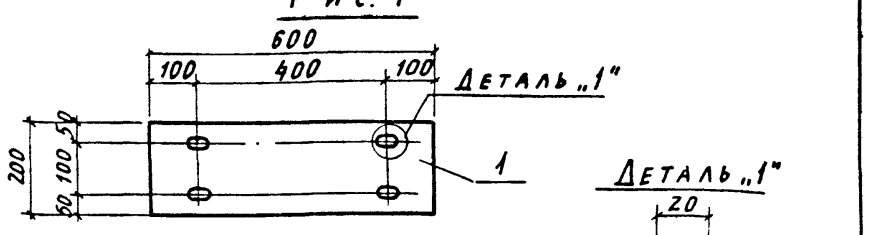

Рис. 2

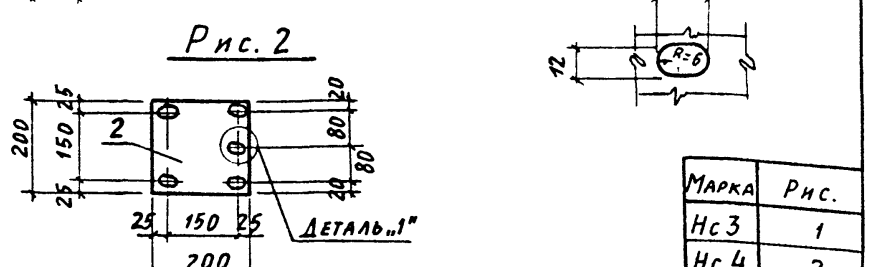

Марка	Рис.
Нс 3	1
Нс 4	2

Формат	Зона	Поз.	Обозначения	Наименование	Кол.	Прим.
			ТП КЖИ-ТТ	Документация Технические требования Детали		
12		1	ТП КЖИ-НС 3-1	-200×6 ГОСТ 103-76* ℓ=600	1	5,7 кг
				Детали		
12		2	ТП КЖИ-НС4-1	-200×6 ГОСТ 103-76* ℓ=200	1	1,9 кг

Инв. № подл. | Подпись и дата | Взам. инв. №

Нач. отд.	Радько	
Н. контр.	Гринвакс	
Гл. конс.	Зеленский	
Рук. гр.	Гринвакс	
Вед. инж.	Дорохова	
Вед. инж.	Дорохова	
Инженер	Гольберг	

ТП 509-30.87 КЖИ-Нс3, Нс4

Изделия накладные Нс3, Нс4

Стадия	Масса	Масштаб
РП	кг 5,7 1,9	
Лист 1	Листов 1	

ХАРЬКОВСКИЙ ПРОМСТРОЙНИИПРОЕКТ

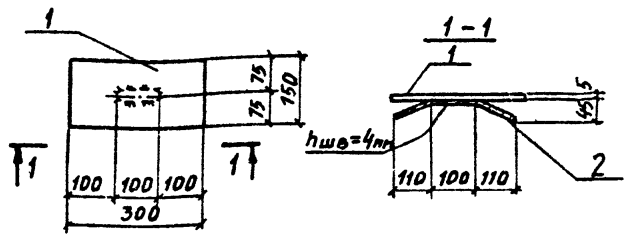

Формат	Зона	Поз.	Обозначения	Наименование	Кол.	Прим.
			ТП КЖИ-ТТ	Документация Технические требования Детали		
		1		-150×5 ГОСТ 103-76* ℓ=300	1	1,8 кг
		2		ф8 AIII ГОСТ 5781-82* ℓ=350	1	0,14 кг

Нач. отд.	Радько	
Н. контр.	Гринвакс	
Гл. констр.	Зеленский	
Рук. гр.	Гринвакс	
Вед. инж.	Дорохова	
Вед. инж.	Дорохова	
Инженер	Кравченко	

ТП 509-30.87 КЖИ-А-1

Изделие соединительное А-1

Стадия	Масса	Масштаб
РП	кг 2,0	
Лист 1	Листов 1	

ХАРЬКОВСКИЙ ПРОМСТРОЙНИИПРОЕКТ

Взам. инв. № | Подпись и дата | Инв. № подл.

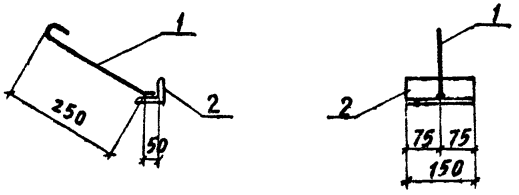

Формат	Зона	Поз.	Обозначения	Наименование	Кол.	Прим.
			ТП КЖИ-ТТ	Документация Технические требования Детали		
		1		ф8 AI ГОСТ 5781-82* ℓ=350	1	0,13 кг
		2		L75×5 ГОСТ 8509-72* ℓ=150	1	0,87 кг

Нач. отд.	Радько	
Н. контр.	Гринвакс	
Гл. конст.	Зеленский	
Рук. гр.	Гринвакс	
Вед. инж.	Дорохова	
Вед. инж.	Дорохова	
Инженер	Кравченко	

ТП 509-30.87 КЖИ-А-2

Изделие соединительное А-2

Стадия	Масса	Масштаб
РП	кг 1,0	
Лист 1	Листов 1	

ХАРЬКОВСКИЙ ПРОМСТРОЙНИИПРОЕКТ

Взам. инв. № | Подпись и дата | Инв. № подл.

Типовой проект 509-30.87 Альбом 3

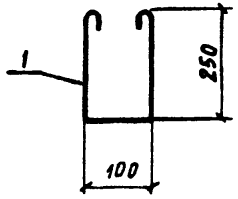

Формат	Зона	Поз.	Обозначения	Наименование	Кол.	Прим.
			ТП КЖИ-ТТ	Документация Технические требования Детали		
		1		ФВАI ГОСТ 5781-82* ℓ = 800	1	0,3 кг

Нач. отд.	Радько	
Н. контр.	Гринвакс	
Гл. констр.	Зеленский	
Рук. гр.	Гринвакс	
Вед. инж.	Дорохова	
Вед. инж.	Дорохова	
Инженер	Кравченко	

ТП 509-30.87 КЖИ-А-3

Изделие соединительное А-3

Стадия	Масса	Масштаб
РП	0,3 кг	
Лист 1	Листов 1	

ХАРЬКОВСКИЙ ПРОМСТРОЙНИИПРОЕКТ

Инв. № подл. | Подпись и дата | Взам. инв. №

Типовой проект 509-30.87 Альбом 3

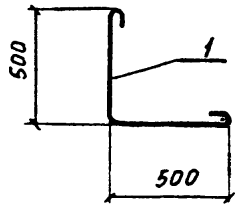

Формат	Зона	Поз.	Обозначения	Наименование	Кол.	Прим.
			ТП КЖИ-ТТ	Документация Технические требования Детали		
		1		ФВАI ГОСТ 5781-82* ℓ = 1100	1	0,4 кг

Нач. отд.	Радько	
Н. контр.	Гринвакс	
Гл. констр.	Зеленский	
Рук. гр.	Гринвакс	
Вед. инж.	Дорохова	
Вед. инж.	Дорохова	
Инженер	Кравченко	

ТП 509-30.87 КЖИ-А-4

Изделие соединительное А-4

Стадия	Масса	Масштаб
РП	0,4 кг	
Лист 1	Листов 1	

ХАРЬКОВСКИЙ ПРОМСТРОЙНИИПРОЕКТ

Инв. № подл. | Подпись и дата | Взам. инв. №

Типовой проект 509-30.87 Альбом 3

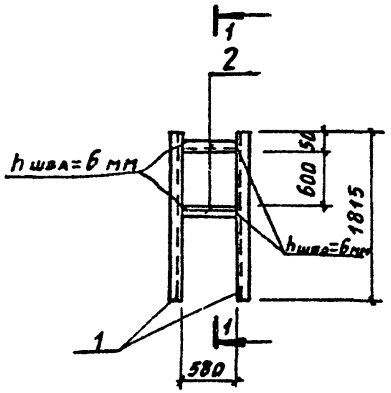

1 – 1

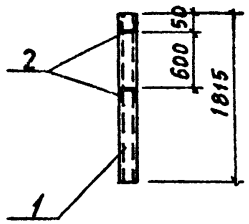

Формат	Зона	Поз.	Обозначения	Наименование	Кол.	Прим.
			ТП КЖИ-ТТ	Документация Технические требования Детали		
		1		С8 ГОСТ 8240-72 ℓ= 1815	2	12,8 кг
		2		С8 ГОСТ 8240-72 ℓ= 575	2	4,05 кг

Инв. № подл. | Подпись и дата | Взам. инв. №

Нач. отд.	Радько		
Н. контр.	Гринвакс		
Гл. конст.	Зеленский		
Рук. гр.	Гринвакс		
Вед. инж	Дорохова		
Вед. инж	Дорохова		
Инженер	Гольберг		

ТП 509-30.87 КЖИ-А-5

Изделие соединительное А-5

Стадия	Масса	Масштаб
РП	кг 33,7	
Лист 1	Листов 1	

ХАРЬКОВСКИЙ ПРОМСТРОЙНИИПРОЕКТ

Типовой проект 509-30.87 Альбом 3

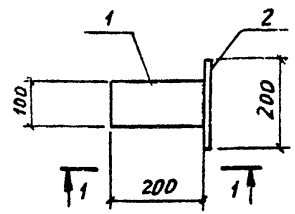

1-1

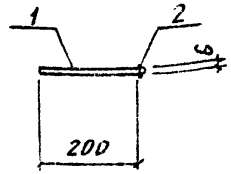

Формат	Зона	Поз.	Обозначения	Наименование	Кол.	Прим.
			ТП КЖИ-ТТ	Документация Технические требования Детали		
		1		-100×6 ГОСТ 103-76* ℓ= 200	1	0,94 кг
		2		8АI ГОСТ 5781-82* ℓ=200	1	0,08 кг

Инв. № подл. | Подпись и дата | Взам. инв. №

Нач. отд.	Радько		
Н. контр.	Гринвакс		
Гл. констр	Зеленский		
Рук. гр.	Гринвакс		
Вед. инж	Дорохова		
Вед. инж	Дорохова		
Инженер	Кравченко		

ТП 509-30.87 КЖИ-А-6

Изделие соединительное А-6

Стадия	Масса	Масштаб
РП	кг 1,0	
Лист 1	Листов 1	

ХАРЬКОВСКИЙ ПРОМСТРОЙНИИПРОЕКТ

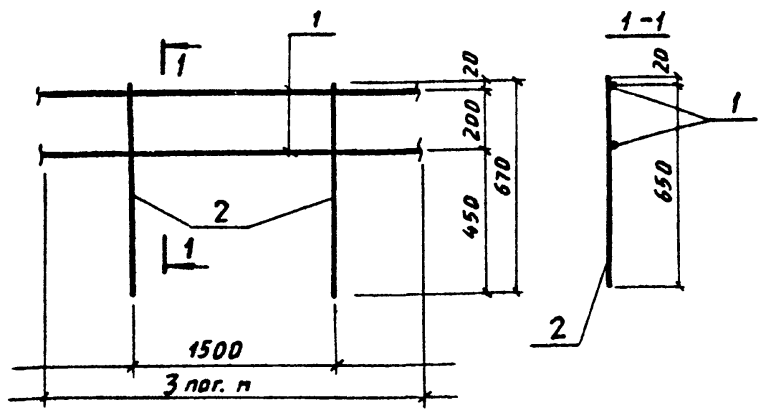

Формат	Зона	Поз.	Обозначения	Наименование	Кол.	Прим.
			ТП КЖИ-ТТ	Документация Технические требования Детали		
		1		⌀16 AI ГОСТ 5781-82*	6п.м	9,5 кг
		2		⌀22 AI ГОСТ 5781-82* ℓ=670	2	2,0 кг

Нач. отд.	Радько	
Н. контр.	Гривакс	
Гл. констр	Зеленский	
Рук. гр.	Гривакс	
Вед. инж.	Дорохова	
Вед. инж.	Дорохова	
Инженер	Кравченко	

ТП 509-30.87 КЖИ-А-7

Изделие соединительное А-7

Стадия	Масса	Масштаб
РП	13,5кг	
Лист 1	Листов 1	

ХАРЬКОВСКИЙ ПРОМСТРОЙНИИПРОЕКТ

Инв.№ подл. | Подпись и дата | Взам. инв.№

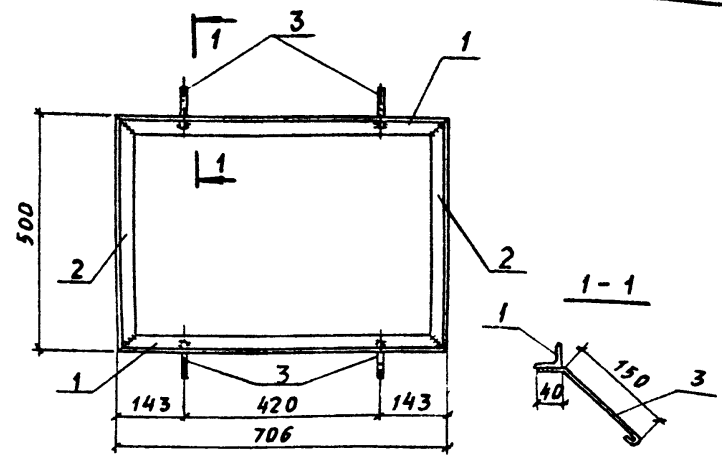

Формат	Зона	Поз.	Обозначения	Наименование	Кол.	Прим.
			ТП КЖИ-ТТ	Документация Технические требования Детали		
		1		L40×4 ГОСТ 8509-72* ℓ=706	2	1,71кг
		2		L40×4 ГОСТ 8509-72* ℓ=500	2	1,21кг
		3		⌀8AI ГОСТ 5781-82* ℓ=250	4	0,1 кг

Нач. отд.	Радько	
Н. контр.	Гривакс	
Гл. конст.	Зеленский	
Рук. гр.	Гривакс	
Вед. инж.	Дорохова	
Вед. инж.	Дорохова	
Инженер	Кравченко	

ТП 509-30.87 КЖИ-А-8

Изделие соединительное А-8

Стадия	Масса	Масштаб
Р	кг 6,2	
Лист 1	Листов 1	

ХАРЬКОВСКИЙ ПРОМСТРОЙНИИПРОЕКТ

Инв.№ подл. | Подпись и дата | Взам. инв.№

Отпечатано
в Новосибирском филиале ЦИТП
630064 г. Новосибирск пр. Карла Маркса 1

Выдано в печать 8.VIII 1988 г.
Заказ Т-2177 Тираж 300

gost.e-ecolog.ru