ТИПОВОЙ ПРОЕКТ
509-30.87

ТЕПЛОВОЗО-ВАГОННОЕ ДЕПО НА 1 СТОЙЛО ДЛЯ ПРОМЫШЛЕННЫХ ЖЕЛЕЗНЫХ ДОРОГ КОЛЕИ 1520 мм

АЛЬБОМ 2

АРХИТЕКТУРНЫЕ РЕШЕНИЯ

КОНСТРУКЦИИ ЖЕЛЕЗОБЕТОННЫЕ

КОНСТРУКЦИИ МЕТАЛЛИЧЕСКИЕ

ОРГАНИЗАЦИЯ СТРОИТЕЛЬСТВА

9788/02
цена 6-61

gost.e-ecolog.ru

ТИПОВОЙ ПРОЕКТ 509-30.87

ТЕПЛОВОЗО-ВАГОННОЕ ДЕПО НА 1 СТОЙЛО ДЛЯ ПРОМЫШЛЕННЫХ ЖЕЛЕЗНЫХ ДОРОГ КОЛЕИ 1520 мм

АЛЬБОМ 2

ПЕРЕЧЕНЬ АЛЬБОМОВ

Альбом 1	ПЗ	Общая пояснительная записка
	ТХ	Технология производства
Альбом 2	АР	Архитектурные решения
	КЖ	Конструкции железобетонные
	КМ	Конструкции металлические
	ОС	Организация строительства
Альбом 3	КЖИ	Сборные железобетонные элементы и металлические изделия
Альбом 4	ОВ	Отопление и вентиляция
	ПТ	Промышленные трубопроводы
	ВК	Водопровод и канализация
Альбом 5	ЭМ	Силовое электрооборудование
	ЭО	Электрическое освещение
	АОВ	Автоматизация отопления и вентиляции
	АВК	Автоматизация водопровода и канализации
	СС	Связь и сигнализация
Альбом 6	СО	Спецификации оборудования
Альбом 7	ВМ	Ведомости потребности в материалах
Альбом 8		Сметы
часть 1		
часть 2		

Разработан Государственным проектным институтом Харьковский Промстройниипроект

Главный инженер института Н.Ф. Довгий

Главный инженер проекта Л.В. Туринский

Примененные типовые проекты:

ТП 509-2285	Тепловозо-вагонное депо на 2 стойла для промышленных железных дорог колеи 1520 мм
Альбом 6	Общие виды нестандартизированного оборудования
ТП 501-3-8	Смотровые канавы для тепловозо-вагонных депо промышленных железных дорог колеи 1520 мм

Распространяет Новосибирский филиал ЦИТП 630051 г. Новосибирск, пр. Дзержинского, 81/2

Типовой проект утвержден Госстроем СССР протокол №АЧ-56 от 8 августа 1986 года и введен в действие институтом Промтранспроект приказ № 143 от 24 ноября 1986 г

Типовой проект 509-30.87 Альбом 1

Ведомость основных комплектов рабочих чертежей

Обозначение	Наименование	Примечание
АР	Архитектурные решения	
КЖ	Конструкции железобетонные	
КМ	Конструкции металлические	
ВК	Внутренние водопровод и канализация	
ОВ	Отопление и вентиляция	
ОС	Организация строительства	

Ведомость рабочих чертежей основного комплекта

Лист	Наименование	Примечание
1	Общие данные /начало/.	
2	Общие данные /продолжение/.	
3	Общие данные /продолжение/.	
4	Общие данные /окончание/.	
5	План на отм. 0.000. Решение входов для расчетной $t_н$=-40°.	
6	Фрагмент плана 1 на отм. 0.000. План на отм. 3.400. Вид А. Сечения	
7	Фрагмент плана 2 на отм. 0.000. Узел I	
8	Фрагмент плана 2 на отм. 3.300. Решение входа для районов с расч. $t_н$=-40°. Схема установки закладных.	
9	Разрезы 1-1 ÷ 5-5.	
10	Фасады 1-7; 7-1; А-Д; Д-А. Фрагменты фасадов 1, 2.	
11	Схемы заполнения оконных проемов и проемов в перегородках. Схемы расположения окон по рядам А; 1.	
12	Ведомость расхода материалов. Ведомость элементов по серии 1.436.3-16. Вж-1, ж-1 Сечения 1-1÷4-4	
13	План кровли. Схемы расположения закладных под пожарные лестницы. Узлы II ÷ IV	
14	Планы полов. Узлы V-VI	
15	Экспликация полов. Схемы расположения закладных в полы.	
16	Спецификации. Узлы VII ÷ X.	
17	Спецификации стальных изделий и гардеробного оборудования. Ведомость элементов заполнения проемов в перегородках. Узлы XI ÷ XIII	
18	Узлы XIV ÷ XXII	
19	Узлы XXIII ÷ XXIX, вид „Б"	

Типовой проект разработан в соответствии с действующими нормами и правилами и предусматривает мероприятия, обеспечивающие взрывную, взрывопожарную и пожарную безопасность при эксплуатации здания.

Главный инженер проекта: /Туринский/.

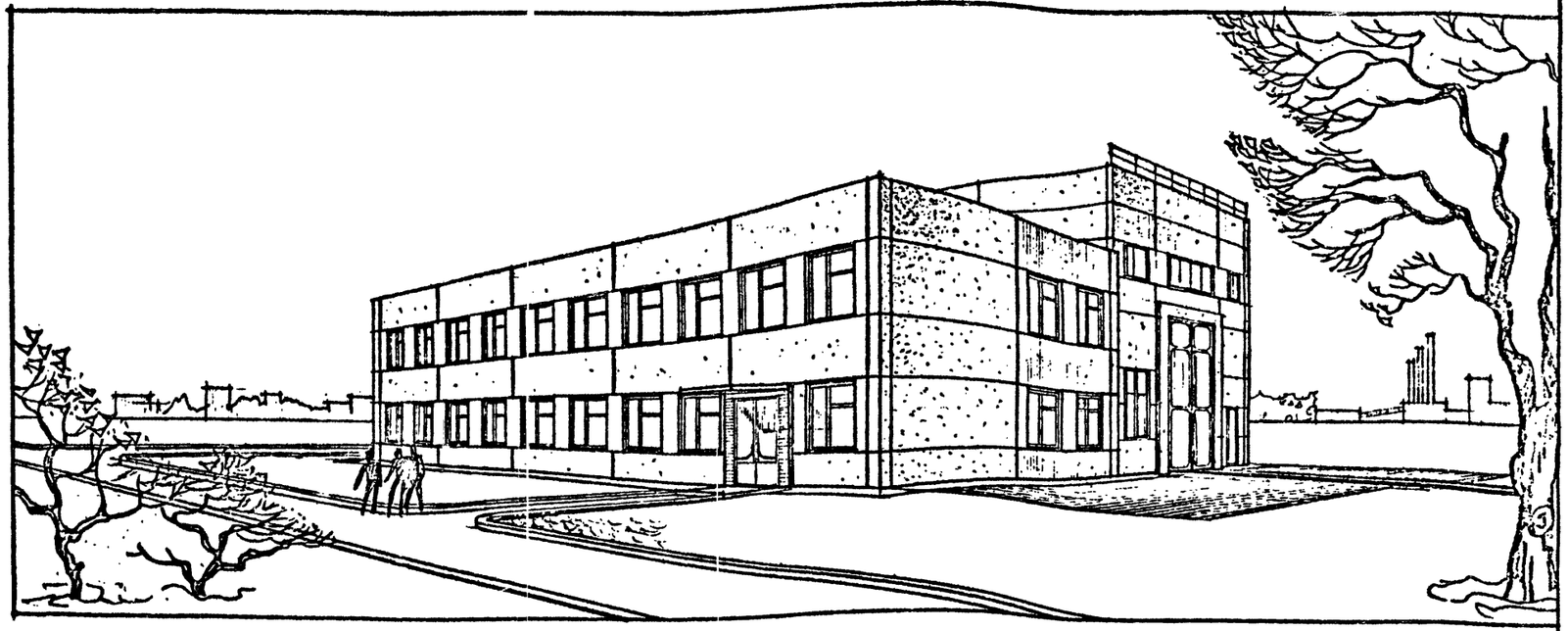

Ведомость ссылочных и прилагаемых документов

Обозначение	Наименование	Примечание
ГОСТ 7481-78	Стекло армированное листовое	
ГОСТ 6629-74	Двери деревянные внутренние для жилых и общественных зданий	
ГОСТ 22414-77	Шкафы металлические для хранения одежды в санитарно-бытовых помещениях промышленных предприятий	
ГОСТ 11214-78	Окна и балконные двери деревянные с двойным остеклением для жилых и общественных зданий	
ГОСТ 14624-69	Двери деревянные для зданий промышленных предприятий	
ГОСТ 6785-80	Плиты подоконные железобетонные	
ГОСТ 16289-80	Окна и балконные двери деревянные с тройным остеклением для жилых и общественных зданий	
1.494-10	Решетки щелевые регулирующие, тип Р	
1.436.2-16 вып. 1,2,3	Окна с переплетами из гнутых профилей, изготовляемых из тонколистовой стали и механизмы открывания.	
3.501-6	Воздушные завесы с автоматическим управлением для локомотивных депо	ТА-8÷ТА-11
2.460.-15. вып. 1.	Типовые узлы покрытий промышленных зданий в местах установки крышных вентиляторов.	
2.430-3 вып. 1,3	Типовые архитектурно-строительные детали промышленных зданий с кирпичными стенами	
2.435-6 в. 5	Противопожарные двери и ворота промышленных предприятий	
3.501-8	Ворота распашные для локомотивных депо с механическим приводом	
1.038.1-1 вып. 1	Перемычки железобетонные	

Обозначение	Наименование	Примечание
2.436-12, вып. 1	Узлы окон со стальными переплетами по серии 1.436.2-16	
2.460-18. вып. 1, вып. 3.	Узлы покрытий одноэтажных производственных зданий с рулонными кровлями и железобетонными плитами	
5.904-4	Двери и люки для вентиляционных камер	
ИИ-03-03 Альбом 71-64	Металлические изделия	
ГОСТ 17280-79	Подоконные деревянные доски для жилых и общественных зданий	
2.460-14. вып. 1	Типовые узлы покрытий промышленных зданий в местах пропуска вентиляционных шахт	
сер. 3.400-6/76	Унифицированные закладные детали сборных ж.б. конструкций инженерных сооружений промышленных предприятий.	
сер. 1.400-6/76 в. 1	Унифицированные закладные детали сборных ж.б. конструкций зданий промышленных предприятий	
2.460-19	Узлы легкосбрасываемых покрытий одноэтажных зданий промышленных предприятий со взрывоопасн. производ-ми	

Согласовано: Госгрупладо; Госгрупстальк; АСО-1 группа КМ; АСО-2 группа КЖ; Техотдел; Промтранспроект; Гипротранспроект

Инв. № подл. | Подпись и дата | Взам. инв. №

Инв. №			
ГИП	Туринский		18.03.87
Нач. ста	Радько		
Н. контр.	Зиньковский		
Гл. арх.	Немцев		
Гл. конс.	Зеленский		
Рук. гр.	Зиньковский		
Ст. арх.	Архангельская		
Архит.	Делова		
Архит.	Архангельская		

Привязан:

ТП 509-30.87 АР

Тепловозо-вагонное депо на 1 стойло для промышленных железных дорог колеи 1520мм

Стадия	Лист	Листов
РП	1	19

Общие данные /начало/

Харьковский Промстройниипроект

Ситуационный план

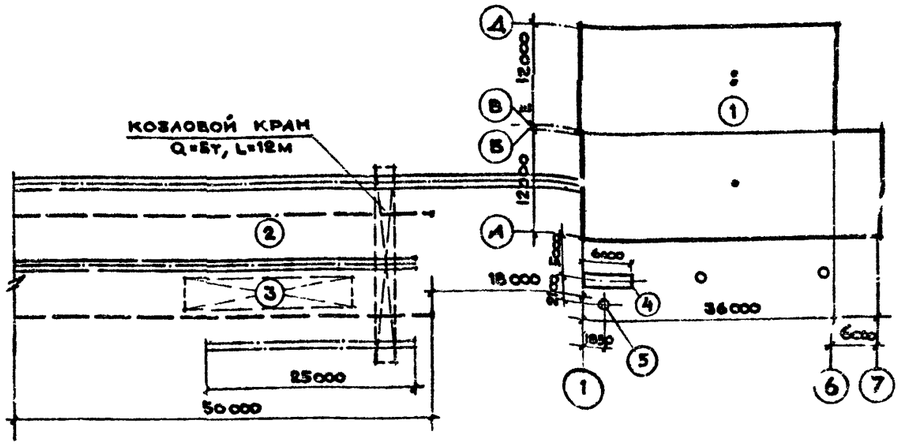

Экспликация зданий и сооружений

№ по проекту	Наименование здания или сооружения	Примечание
1	Тепловозовагонное депо на 1 стойло	
2	Механизированный пункт ремонта вагонов	
3	Площадка для хранения и раскроя металла	
4	Грязеотстойник	
5	Маслосборный колодец	

Определение толщин стен в зависимости от наружной температуры

Таблица 1

Наименование помещения	Материал стен	Буквенное обозначение по проекту	Расчетная зимняя t°C	Толщина стены или привязка в мм	Допустимая минимальная t°C наружного воздуха: при сухом климате "А"	Допустимая минимальная t°C наружного воздуха: при нормальном климате "Б"
Производственная часть в рядах А-Б	Керамзитобетонные панели γ=900 кг/м³ по серии 1.030-1	А	-20°	200	-44,0	-36,0
			-30°	250	-52,0	-43,0
			-40°	300	-60,0	-50,0
Кирпичная стена в рядах А-А/1 по оси 1, по ряду Б в осях 6-7	Участки стен из красного кирпича γ=1800 кг/м³ с односторонней штукатуркой δ=20мм**	Б	-20°	380	-44,0	-36,0
			-30°	380	-44,0	-36,0
			-40°	510	-55,0	-46,0
Двухэтажная пристройка в рядах В-А	Керамзитобетонные панели γ=900 кг/м³ по серии 1.020-1/83	В	-20°	250	-48,0	-40,0
			-30°	300	-57,0	-47,0
			-40°	350	-65,0	-53
Наружные стены тамбуров и кирпичная стена у оси 6 в рядах Г-А	Красный кирпич γ=1800 кг/м³ с двухсторонней штукатуркой δ=20 мм	Г	-20°	380	-43,0	-35,0
			-30°	510	-54,0	-45,0
			-40°	510	-54,0	-45,0
Внутренние стены тамбуров и стены лестничных клеток***	то же	Д	-20°	250	-32,0	-26,0
			-30°	380	-43,0	-35,0
			-40°	380	-43,0	-35,0
Помещение КТП	Красный кирпич γ=1800 кг/м³ с односторонней штукатуркой δ=20мм	Ж	-20°	250	-43,0	-37,0
			-30°	380	-54,0	-46,0
			-40°	510	-65,0	-56,0
Производственная часть	—	Е	-20°	430	—	—
			-30°	480	—	—
			-40°	530	—	—
Кирпичная стена тамбура у оси 6	—	И	-20°	20	—	—
			-30°	-60	—	—
			-40°	-10	—	—
Кирпичная стена, КТП у оси 6	—	К	-20°	150	—	—
			-30°	70	—	—
			-40°	-10	—	—
Производственная часть	—	Л	-20°	-170	—	—
			-30°	-120	—	—
			-40°	-200	—	—

Определение толщин утеплителя в зависимости от наружной температуры

Таблица 2

Наименование помещения	Материал утеплителя	Буквенное обозначение по проекту	Расчетная зимняя t°C	Толщина в мм	Допустимая минимальная t°C наружного воздуха: при сухом климате "А"	Допустимая минимальная t°C наружного воздуха: при нормальном климате "Б"
2-этажная пристройка: административно-бытовые помещения	Минераловатные плиты на битумной связующем γ=200	—	-20°	60	-25.0	-20.0
		—	-30°	80	-36.0	-30.0
		—	-40°	100	-54.0	-44.0
2-этажная пристройка; душевые, предбанники	то же	—	-20°	125	-26.0	-20.0
		—	-30°	160	-37.0	-30.0
		—	-40°	195	51.0	-40.0
Производственная часть в рядах А-Б	—"—	—	-20°	90	-26.5	-21.0
		—	-30°	120	-41.0	-33.0
		—	-40°	160	-48.0	-41.0

Ведомость спецификаций

Лист	Наименование	Примечание
16	Спецификация перемычек и железобетонных плит	
16	Спецификация элементов заполнения проемов	
18	Спецификация гардеробного оборудования	
1Р	Спецификация стальных изделий	

*При температуре ниже t°н=-37°С кирпичную кладку оштукатурить с двух сторон.
**Толщины кирпичной кладки приняты для районов в зонах сухой и нормальной влажной. При привязке проекта в районах влажной зоны необходимо произвести корректировку толщин кладки.
***Допустимая минимальная t°C наружного воздуха дана только для внутренних стен тамбуров.

Привязан:

Инв.№

ГИП	Туринский		12.03.87
Нач.отд	Радько		
Н.контр	Зиньковский		
Гл.арх.	Немцев		
Гл.конс	Зеленский		
Рук.гр.	Зиньковский		
Ст.арх.	Архангельская		
Архит.	Архангельская		
Архит.	Делова		

ТП 509-30.87 АР

Тепловозо-вагонное депо на 1 стойло для промышленных железных дорог колеи 1520 мм

Стадия	Лист	Листов
РП	2	19

Общие данные (продолжение)

Харьковский Промстройниипроект

ОБЩИЕ УКАЗАНИЯ.

1. Типовой проект "Тепловозовагонное депо на 1 стойло для промышленных железных дорог колеи 1520 мм" разработан в соответствии с планом типового проектирования Госстроя СССР на 1983 г раздел V "Здания и сооружения транспорта и связи" п.2.7.6.
Основанием для разработки проекта являются:
а) задание Госстроя СССР на проектирование от 31 мая 1983 года;
б) технологическое задание института "Промтрансниипроект" (г. Харьков).

2. По эксплуатационным требованиям долговечности здание относится ко II классу, а по огнестойкости ко II степени.

3. По пожароопасности производств отдельные помещения относятся к категориям Б, В, Г, Д, А. Категории указаны на листах 6 ÷ 8. Здание в целом относится к категории В.

4. За условную отметку 0.000 принята отметка чистого пола первого этажа, что соответствует уровню головки рельса железнодорожного пути и абсолютной отметке [ ].

5. Здание отапливаемое.

6. Рабочие чертежи здания разработаны для 4-х вариантов:
Вариант I – обслуживание тепловозов с электропередачей; теплоноситель – вода;
Вариант II – обслуживание тепловозов с электропередачей; теплоноситель – пар;
Вариант III – обслуживание тепловозов с гидропередачей; теплоноситель – вода;
Вариант IV – обслуживание тепловозов с гидропередачей; теплоноситель – пар.

7. Наружные стены здания выполнить:
а) цех ремонта тепловозов и вагонов со встроенными помещениями из керамзитобетонных панелей γ=900 кг/м³ по серии 1.030.1-1; отдельные участки стен – из красного кирпича марки 75 на растворе марки 50;
б) двухэтажную пристройку производственных и административно-бытовых помещений из керамзитобетонных панелей γ=900 кг/м³ по серии 1.020-1/85; отдельные участки стен из красного кирпича марки 75 на растворе марки 50. Толщины стен подбирать по таблице 1 на листе 2.

8. Кладку цокольной части кирпичных стен выполнить из красного кирпича марки 100 на растворе марки 50.

9. Внутренние стены и перегородки:
а) производственные и вспомогательные помещения на отметке 0.000 в рядах А-Б и осях 6-7 – из красного кирпича марки 75 на растворе марки 50;
б) производственные и вспомогательные помещения двухэтажной пристройки в рядах В-Д из легкобетонных панелей γ=1600 кг/м³ по серии 1.030.9-2, вып. 0,1,4 и из красного кирпича марки 75 на растворе марки 50;
в) вентпомещения на отметке 5.400 из красного кирпича марки 75 на растворе марки 50 в стальном фахверке.

10. При выполнении кирпичных перегородок толщиной 120 мм в осях 6-7 предусмотреть анкера А-4 с шагом 600 мм по узлу "I" на листе 13.

11. В процессе ведения кирпичной кладки в откосах дверных проемов заложить антисептированные деревянные пробки размером 120×120×65 не менее двух штук с каждой стороны проема. Вышеуказанные пробки для проемов тип 8÷12, 23, 24 пропитать антипиренами (см. серию 2.435-6, вып. 5, пояснительную записку п. 13); в проемах ок-11 заложить анкера А-2 по 2 шт. с каждой стороны проема для крепления стальных жалюзи.

12. Над проемами шириной до 900 мм выполнить рядовую перемычку: для кладки 120 мм – из 2 ⌀ 6AI, для кладки 250 мм и 380 мм – из 3 ⌀ 6AI с заведением арматуры за грань проема на 250 мм.

13. При возведении кирпичных стен в осях 6-7 для опирания стальных конструкций перекрытия и подвесного транспорта предусмотреть железобетонные подушки по листу 41 тп КЖ.

14. В качестве теплоизоляционного материала для стен и перекрытий венткамер применять минераловатные плиты на битумном связующем γ=200 кг/м³ (ГОСТ 10140-80)

15. Гидроизоляцию стен выполнить на отм. -0,030 из цементно-песчаного раствора состава 1:2 толщиной 20 мм

16. В помещениях по ряду „Д" в осях 2-6 для утепления пола предусмотреть укладку по грунту основания под конструкцию пола на ширину 1,5 м от стены слоя шлака толщиной 0,2 м

17. Вокруг здания устроить асфальтовую отмостку шириной 500 мм по щебеночному основанию.

18. Отверстия в стенах и перегородках после монтажа воздуховодов, трубопроводов, электропроводки и других коммуникаций должны быть тщательно зачеканены цементным раствором марки 100, и в перекрытиях забетонированы бетоном марки 100.

19. Состав кровли:
I. Производственная часть – в рядах А-Б.
а) защитный слой – слой из гравия (ГОСТ 8268-82) крупностью зёрен 5-10 мм на битумной мастике типа МБК-Г-55, антисептированной добавками гербицидов – монурона или симазина (ГОСТ 15123-69); δ слоя – 10 мм
б) основной водоизоляционный ковёр – 1 слой рубероида марки РКЧ-350Б и 3 слоя РКП-350А на битумной мастике марки МБК-Г-85 (в том числе 1 слой в составе комплексных плит):
в) дополнительные слои водоизоляционного ковра – в местах примыканий кровли к парапетам, железобетонным и стальным стаканам и другим конструктивным элементам усилить 3 слоями рубероида – 1 верхний слой марки РКЧ-350Б и 2 слоя марки РКП-350А на антисептированной битумной мастике МБК-Г-85. Марки битумных мастик приняты условно для районов севернее географической широты 50° для европейской части и 53° для азиатской части СССР При привязке типового проекта марку битумной мастики подбирать по таблице 3, СНиП II-26-76 „Нормы проектирования. Кровли."
г) комплексные ж.б. плиты.

II. Двухэтажная пристройка в рядах В-Д:
а) Защитный слой – слой гравия (ГОСТ 8268-82) с крупностью зерен 5-10 мм на битумной мастике типа МБК-Г-55 антисептированной добавками гербицидов – монурона или симазина;
б) водоизоляционный ковер – 4 слоя рубероида марки РКП-350А (ГОСТ 10923-82) на антисептированной битумной мастике МБК-Г-55 (ГОСТ 2889-80);
в) дополнительные слои водоизоляционного ковра: в ендове 2 слоя рубероида марки РКП-350А (ГОСТ 10923-82) на антисептированной битумной мастике МБК-Г-85 (ГОСТ 2889-80) на ширину 2 м.
В местах примыкания кровли к парапетам, стенам и другим конструктивным элементам – 1 слой рубероида марки РКЧ-350Б и 2 слоя рубероида марки РКП-350А на антисептированной битумной мастике МБК-Г-85 (ГОСТ 2889-80).
г) утеплитель – минераловатные плиты на битумном связующем (ГОСТ 10140-80) γ=200 кг/м³. Толщину утеплителя подбирать по таблице 2 на листе 2.
д) стяжка из цементно-песчаного раствора толщиной 20 мм. В стяжке предусмотреть температурно-усадочные швы шириной 5 мм, разделяющие поверхность стяжки на участки 6×6 м. По этим швам уложить полосы рубероида марки РКП-350А шириной 150 мм которые наклеить точечно с одной стороны шва;
е) гидроизоляция – над душевыми, – 1 слой рубероида марки РКП-350А (ГОСТ 10923-82) на битумной мастике МБК-Г-65 (ГОСТ 2889-80).
ж) сборные ж.б. плиты.

20. Отделка фасадов:
а) все швы между панелями расшить цементным раствором вогнутым швом;
б) кирпичную кладку наружных стен производственной части вести впустошовку с последующей штукатуркой цементно-песчаным раствором и расшивкой швов под панели;
в) откосы проемов оштукатурить цементно-песчаным раствором;
г) кирпичную кладку наружных стен входов по ряду "Д" вести с подбором кирпича на лицевую сторону и расшивку швов вликом;
д) стальные элементы ворот, жалюзийные решетки, окна и ограждение на кровле окрасить масляной краской за 2 раза по предварительно огрунтованной поверхности.

21. Наружная отделка стеновых панелей – окраски поливинилацетатными красками ВА-17

22. Необходимость и способ гидрофобизации наружных поверхностей панельных стен устанавливается при привязке проекта в зависимости от местных условий.

23. Естественная освещенность помещений запроектирована для II пояса светового климата по СНиП II-4-79 "Естественное и искусственное освещение." По зрительной работе отдельные помещения относятся к разрядам: отделение ремонта топливной аппаратуры – IV; электромеханическое и автотормозное отделение – V; цех ремонта тепловозов и вагонов, механическое отделение, ремонтно-хозяйственное отделение, отделение ремонта фильтров, аккумуляторное отделение, кладовая – VI. В сварочном отделении предусмотрено искусственное освещение для VII разряда.

24. В помещениях категорий "Б" стальные несущие конструкции покрыть огнезащитными красками ВПМ-2 или оштукатурить цементным раствором толщиной 20 мм по тканой сетке с ячейками 20×20 мм.

Привязан:

Инв. №

Инв. № подл. | Подпись и дата | Взам. инв. №

ГИП	Тафинский		12.03.87	ТП 509-30.87 АР	
Нач. отд.	Радько			Тепловозо-вагонное депо на 1 стойло для промышленных железных дорог колеи 1520 мм	
Н. контр.	Зиньковский				
Гл. арх.	Немцев				
Гл. конс.	Зеленский				
Рук. гр.	Зиньковский				
Ст. арх.	Архангельская			Стадия: РП; Лист: 3; Листов: 19	
Архит.	Архангельская				
Архит.	Делова			Общие данные (продолжение)	Харьковский Промстройниипроект

Альбом 2

Типовой проект 509-30.87

Инв. № подл. | Подпись и дата | Взам. инв. №

ВЕДОМОСТЬ ОТДЕЛКИ ПОМЕЩЕНИЙ

Наименование или номер помещения	Потолок		Стены или перегородки		Низ стен или перегородок (панель)			Балка		Колонна		Оконные переплёты, дверные блоки		Стальные ограждения и переплеты	
	Площадь	Вид отделки	Площадь	Вид отделки	Площадь	Вид отделки	Высота, мм	Площадь	Вид отделки	Площадь	Вид отделки	Площадь	Вид отделки	Площадь	Вид отделки
Цех ремонта тепловозов и вагонов. Отделения: механическое; ремонтно-хозяйственное; ремонта фильтров; электроремонтное; автотормозное; ремонта топливной аппаратуры		Силикатная окраска		Штукатурка сложным раствором кирпичных участков силикатная окраска		—	—		Силикатная окраска		Силикатная окраска		Масляная окраска за 2 раза		Масляная окраска за 2 раза
Кузнечное отделение; трансформаторная подстанция; кладовые; сварочное отделение; вентпомещения; тепловой пункт.		Известковая побелка		Силикатная окраска		—	—		Известковая побелка		Силикатная окраска		То же		То же
Форкамеры		То же		Штукатурка цементным раствором силикатная окраска		—	—		То же		Силикатная окраска		То же		То же
Комната приема пищи; служебные помещения; коридоры; вестибюли; тамбуры; лестничные клетки.		Клеевая окраска		Штукатурка сложным раствором по кирпичным перегородкам, клеевая окраска		Водоэмульсионная окраска	1800		Клеевая окраска		Клеевая окраска		То же		То же
Гардеробные		Силикатная окраска		Силикатная окраска		Силикатная окраска	—		Силикатная окраска		Силикатная окраска		То же		—
Уборные		То же		Штукатурка сложным раствором силикатная окраска		Стеклянная плитка	1500		То же		—		То же		—
Кладовые чистой и грязной одежды; хозяйственная кладовая		То же		Силикатная окраска за 2 раза		—	—		То же		Силикатная окраска за 2 раза		То же		—
Аппаратная		То же		Силикатная окраска		—	—		—		—		То же		—
Душевые;		Силикатная окраска		Штукатурка цементным раствором, силикатная окраска		Глазурованная плитка	1800		Силикатная окраска		Глазурованная плитка		То же		—
Отделение ремонта аккумуляторов (ремонтная, электролитная, генераторная, зарядная)		Известковая побелка		В зарядной штукатурка, силикатная окраска		Керамическая плитка	1800		Известковая побелка		В зарядной штукатурка, известковая побелка		То же		—

Участки оштукатуриваемых кирпичных стен выполнить впустошовку. Остальные участки кирпичных стен выполнить с подрезкой швов.

Цветовая отделка помещений и оборудования следует предусмотреть в соответствии с указаниями по проектированию цветовой отделки интерьеров производственных зданий промышленных предприятий СН 181-70 „Руководства по рациональному цветовому оформлению", утвержденными главным санитарным врачом железнодорожного транспорта, при привязке проекта.

ВЕДОМОСТЬ ЭЛЕМЕНТОВ ЗАПОЛНЕНИЯ ОКОННЫХ ПРОЕМОВ

Марка поз.	Обозначение	Наименование	Кол	Масса кг.	Примечание
ОК-1	ГОСТ 11214-78	Оконный блок ОС18-18В	1	—	
	Серия 1.136-2	Плита подоконная ДО 19-25	1	—	для t=-20°-30°
		То же ДО 19-35	1	—	для t=-40°
ОК-2	ГОСТ 16289-80	Оконный блок ОРС 18-18В	1	—	
	Серия 1.136-2	Плита подоконная ДО 19-35	1	—	для t=-40°
ОК-3	ГОСТ 11214-78	Оконный блок ОС 18-18Г	1	—	
	ТУ 36-1517-76	Жалюзийная решетка №1	3	1,0	
	ТУ 36-1517-76	Жалюзийная решетка №2	6	1,2	
	ГОСТ 7481-78	Армированное стекло 1580×995×5.5	2	—	
	ГОСТ 16523-70	Сталь листовая δ=2 мм	0,7 м²	—	
ОК-4	ГОСТ 11214-78	Оконный блок ОС 18-18Г	1		
	ТУ 36-1517-76	Жалюзийная решетка №1	7		
	ТУ 36-1517-76	Жалюзийная решетка №2	14		
	ГОСТ 7481-78	Армированное стекло 1580×465×5.5	2		
ОК-5	ТП КМ	Решетка жалюзийная ВЖ-1	1	—	
		Утепленный клапан	1	—	

1. Схемы заполнения и спецификации оконных проемов в рядах А-Б смотрите на листах 11-12

Привязан:

Инв. №

ГИП	Туринский		12.83.87
Нач. отд.	Радько		
Н. контр.	Зиньковский		
Гл. арх.	Немцев		
Гл. конс.	Зелянский		
Рук. гр.	Зиньковский		
Ст. арх.	Архангельская		
Архит.	Архангельская		
Архит.	Делова		

ТП 509-30.87 АР

Тепловозо-вагонное депо на 1 стойло для промышленных железных дорог колеи 1520 мм

Стадия	Лист	Листов
РП	4	19

Общие данные (окончание)

Харьковский Промстройниипроект

Альбом 2

Типовой проект 509-30.87

План на отм. 0.000
Варианты I, II

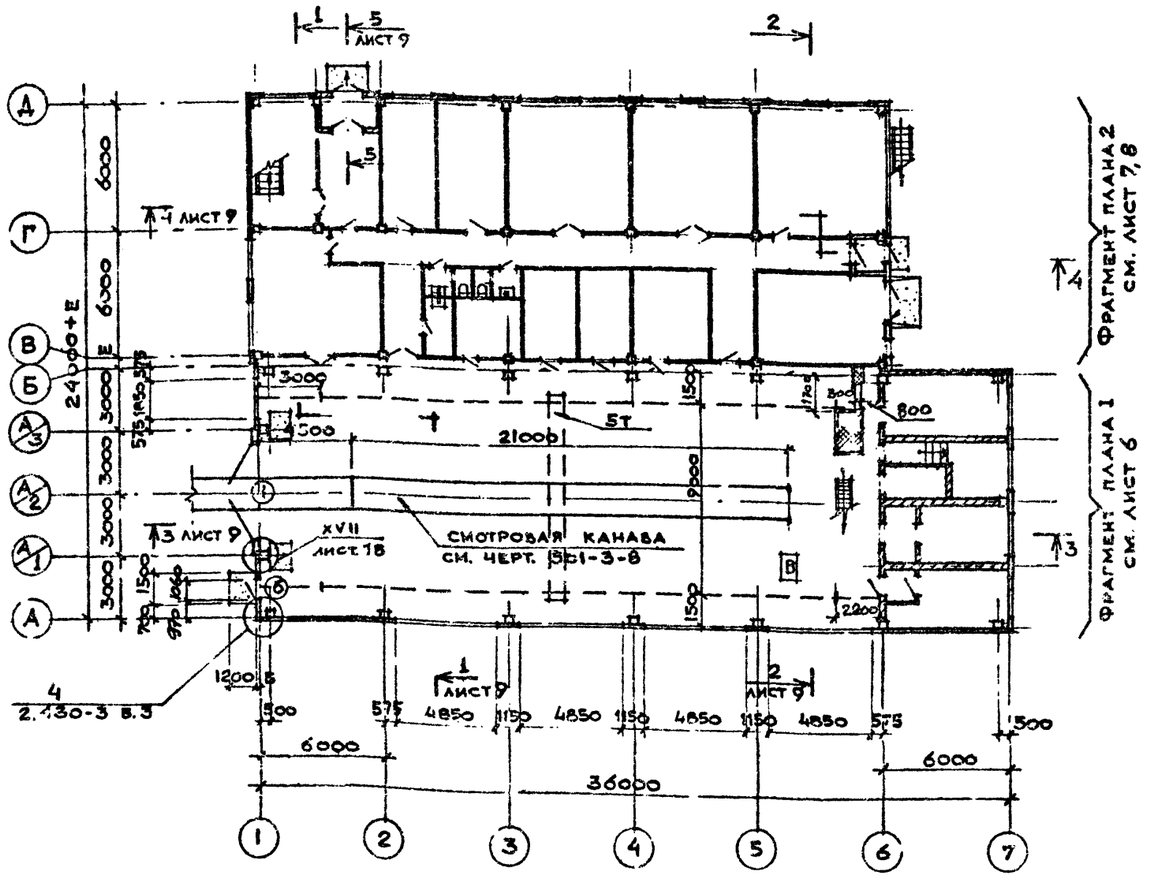

План на отм. 0.000
Варианты III, IV

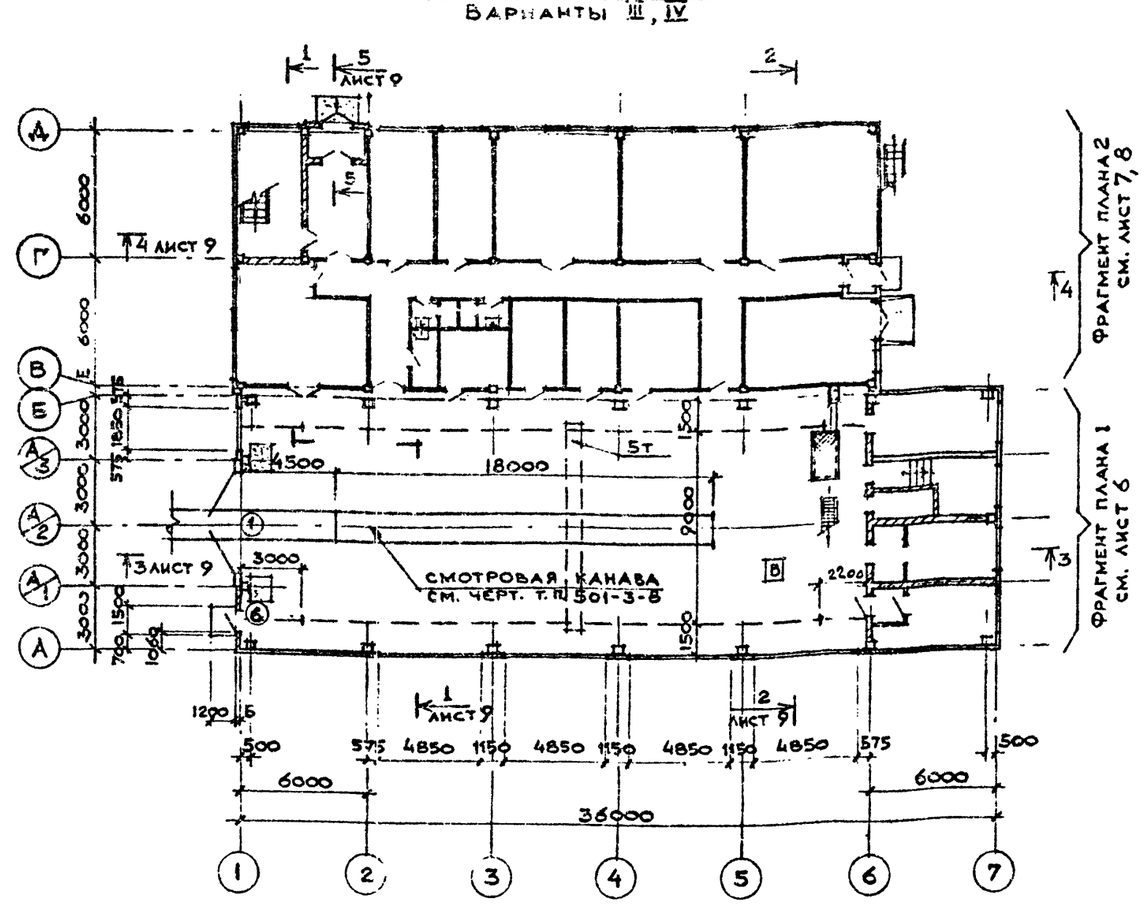

Ведомость проемов ворот и дверей

Марка, поз.	Размер проема в кладке
1	4700 × 5600
3	1550 × 2400
4	1510 × 2370
5	1060 × 2400
6	1060 × 2400
7	1010 × 2370

Решение входов для районов с расчетной $t_н = -40°$

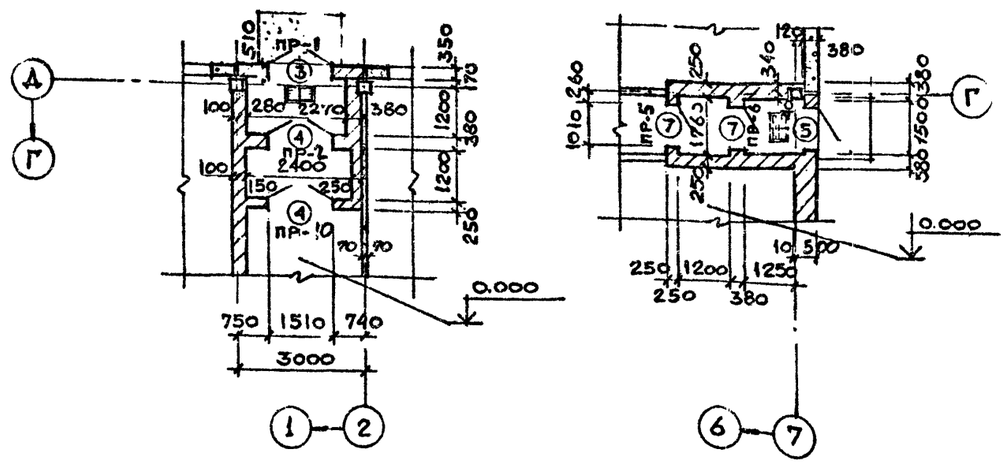

1. Ведомость перемычек для входов при $t_н = -40°$ смотрите на листе 7.

Привязан:

Инв. №

ГИП	Турунский		12.03.87
Нач.от.	Радько		
Н.контр.	Зиньковский		
Гл.арх.	Немцев		
Гл.конс.	Зеленский		
Рук.гр.	Зиньковский		
Ст.арх.	Архангельская		
Архит.	Делова		
Архит.	Архангельс		

ТП 509-30.87 АР

Тепловозо-вагонное депо на 1 стойло для промышленных железных дорог колеи 1520 мм

Стадия	Лист	Листов
РП	5	19

План на отм. 0.000
Решение входов для расчетной $t_н = -40°$

Харьковский Промстройниипроект

Инв. № подл. | Подпись и дата | Взам. инв. №

ФРАГМЕНТ ПЛАНА 1 НА ОТМ. 0.000

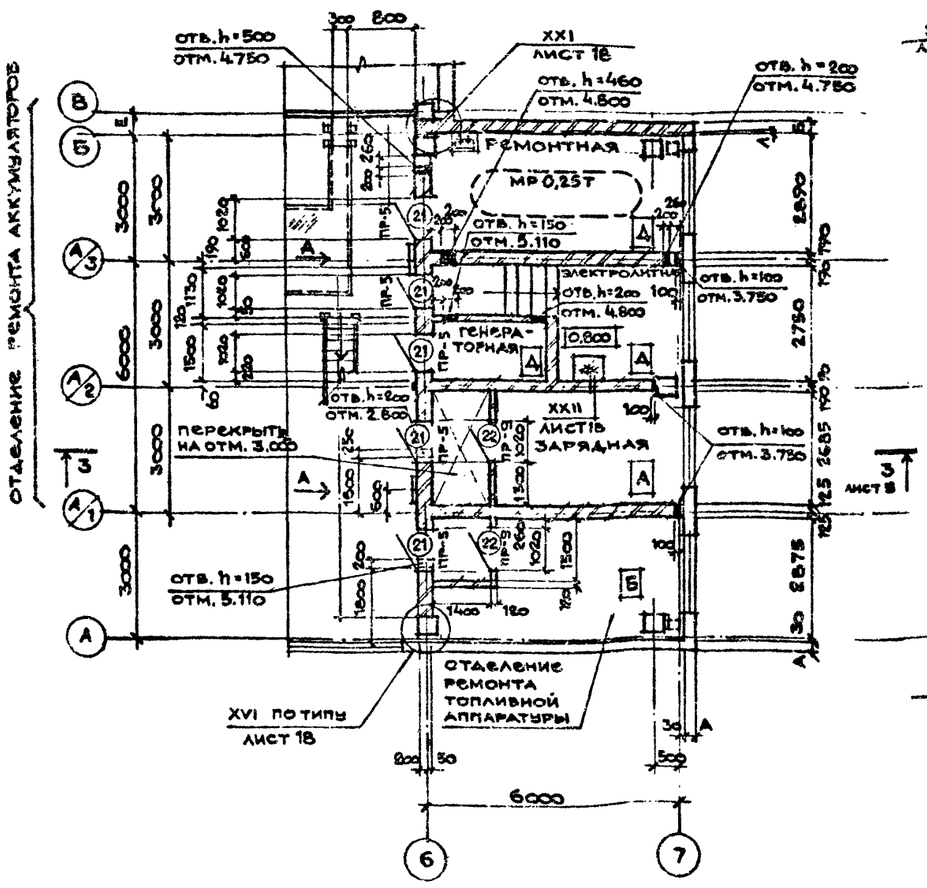

ПЛАН НА ОТМ. 5.400

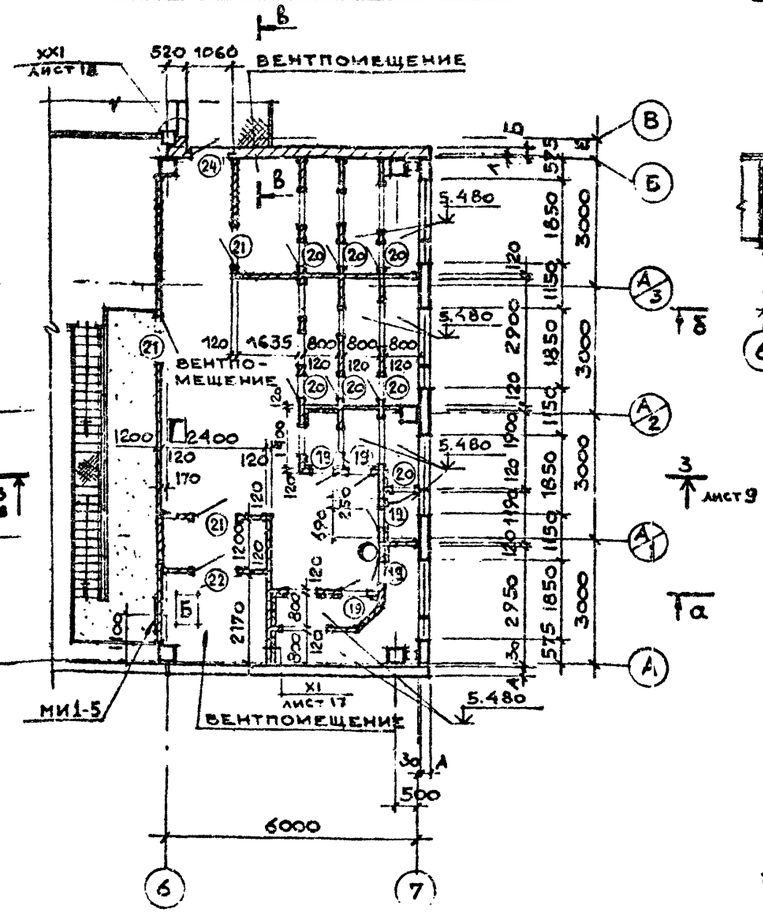

а - а

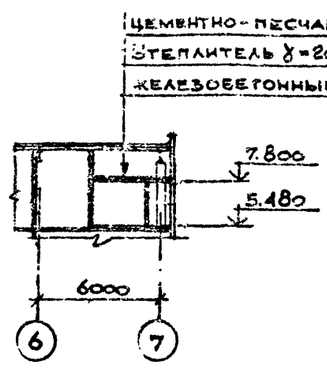

б - б

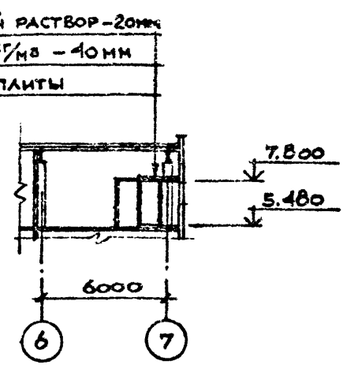

ПЛАН БЕТОННЫХ СТЕН НА ОТМ. 0.000

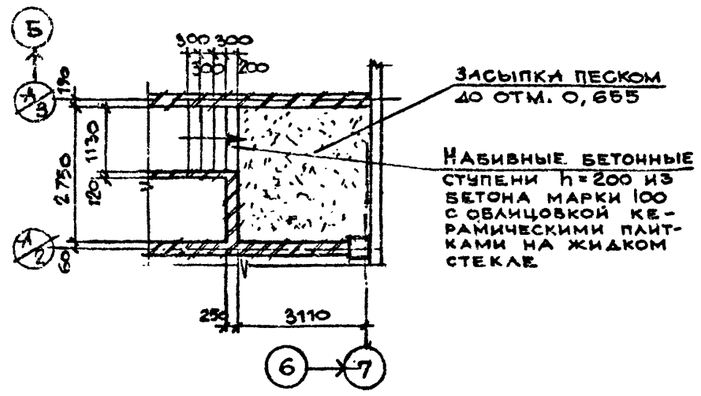

СХЕМА РАСПОЛОЖЕНИЯ ЗАКЛАДНЫХ ДЕТАЛЕЙ В ПОЛУ

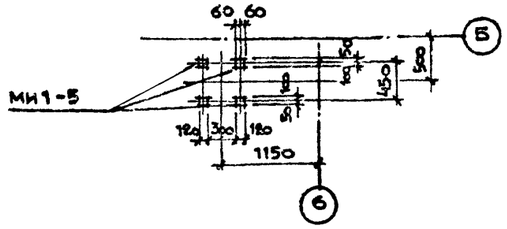

ВЕДОМОСТЬ ПРОЕМОВ ВОРОТ И ДВЕРЕЙ

Марка поз.	Размер проема в кладке
23	820 × 2080
9	1020 × 2080
19	505 × 1255
20	505 × 1255
21	1020 × 2070
22	1020 × 2070
6	1060 × 2400

ВЕДОМОСТЬ ПЕРЕМЫЧЕК

Тип	Схема сечения
ПР-5	1ПР1-12.12.14; 2.370; 2.810; 200; 50
ПР-6	1ПР1-12.12.14; 2.080; 190; 190
ПР-9	1ПР1-12.12.14; 2.070; 1450; 120

ВИД „А"

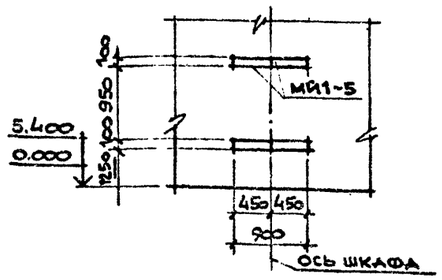

в - в

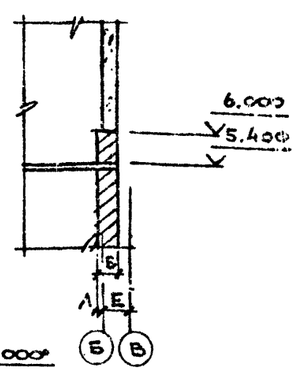

г - г

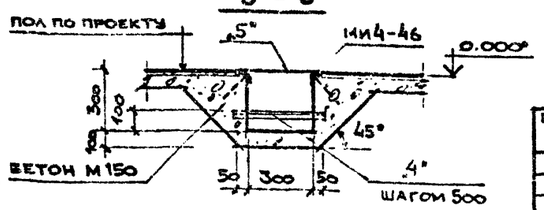

1. На листе приведены отметки низа отверстий.
2. В помещении зарядной установить двери, снабженные искронедающими самозапирающими устройствами. Трущиеся части в дверях должны быть также искронедающими

ПРИВЯЗАН:

ИНВ. №

ГИП	Туринский		12.03.87
НАЧ ОТД	Радько		
Н. КОНТР	Зиньковский		
ГЛ. АРХ.	Немцев		
ГЛ. КОНС	Зеленский		
РУК. ГР.	Зиньковский		
СТ. АРХ.	Архангельская		
АРХИТ.	Делова		
АРХИТ.	Архангельская		

ТП 509-30.87 АР

ТЕПЛОВОЗО-ВАГОННОЕ ДЕПО НА 1 СТОЙЛО ДЛЯ ПРОМЫШЛЕННЫХ ЖЕЛЕЗНЫХ ДОРОГ КОЛЕИ 1520мм

Стадия	Лист	Листов
РП	6	19

Фрагмент плана 1 на отм. 0.000. План на отм. 5.400. Вид „А". Сечения

ХАРЬКОВСКИЙ ПРОМСТРОЙНИИПРОЕКТ

Инв. № подл. | Подпись и дата | Взам. инв. №

Альбом 2

Типовой проект 509-30.87

ФРАГМЕНТ ПЛАНА 2 НА ОТМ. 0.000

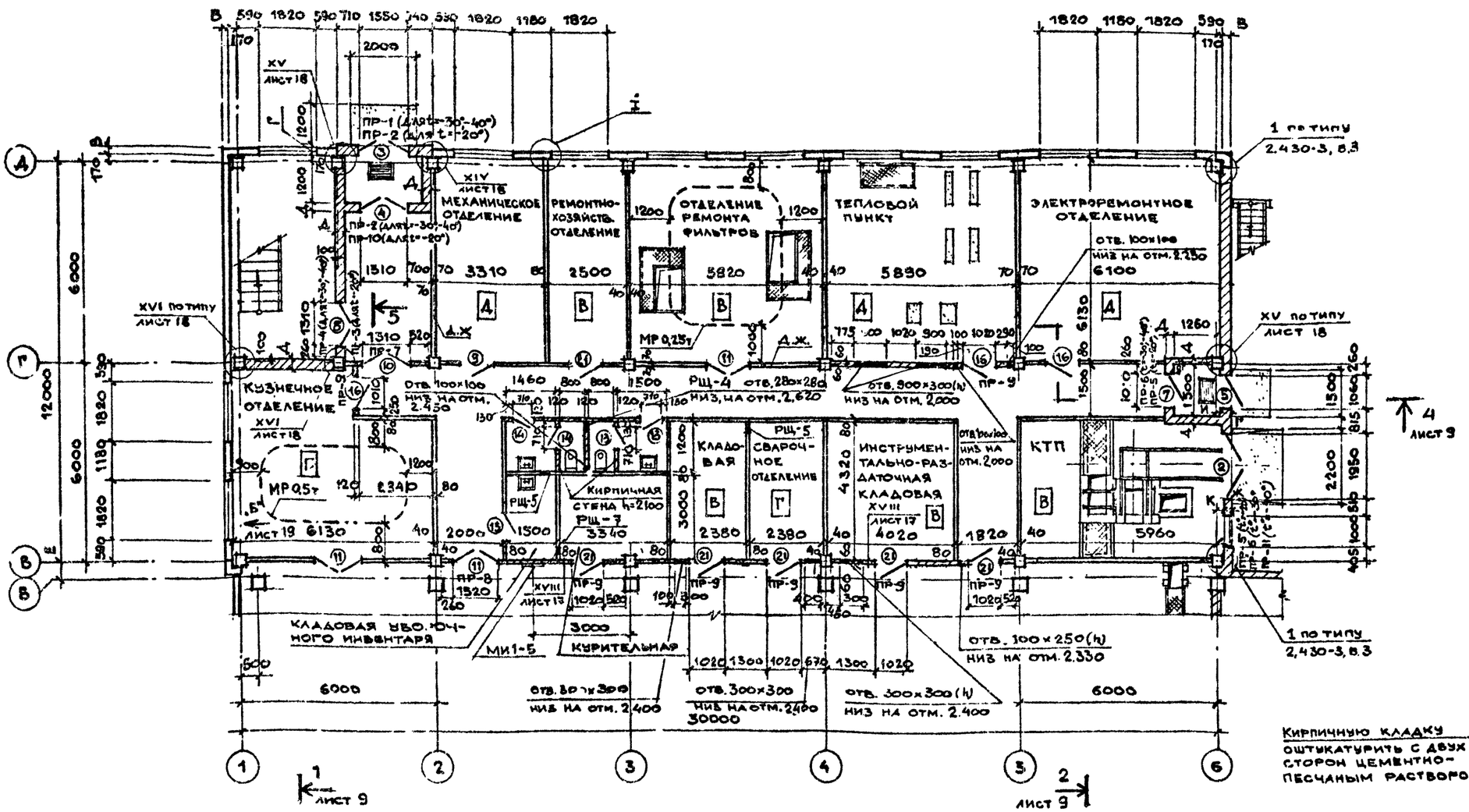

Ведомость проемов ворот и дверей

Марка поз.	Размер проема в кладке
2	1950 × 2400
3	1550 × 2400
4	1510 × 2370
5	1060 × 2400
7	1010 × 2370
8	1310 × 2070
9	1020 × 2080
10	1310 × 2070
11	1520 × 2070
21	1020 × 2070
13	710 × 2070
14	710 × 2070
15	1010 × 2370
16	1020 × 2080

Ведомость перемычек

Тип	Схема сечения
ПР-1	1ПР3-19.12.14; 2.400; 170; 510; Г–А
ПР-2	1ПР3-19.12.14; 2.400; 2.370; 170; 380; 1200; Г–А; Г–А
ПР-3	1ПР2-15.12.14; 2.070; 2000; 250; 1–2
ПР-4	1ПР2-15.12.14; 2.070; 2000; 380; 1–2
ПР-5	1ПР38-15.12.22у; 2.370; 250; 1260; 5–6
ПР-6	1ПР1-12.12.14; 2.370; 380; 1260; 5–6
ПР-7	1ПР2-15.12.14; 2.070; 60; 60; В–Г
ПР-8	1ПР3-19.12.14; 2.070; 120; В–В
ПР-10	1ПР3-19.12.14; 2.370; 250; 1200; Г–А
ПР-9	1ПР1-12.12.14; 2.070; 120; 2380; 60; 60; Б–В; 1–2
ПР-11	1ПР1-12.12.14; 0.970; 90; Б–Б

Схемы заполнения проемов в перегородках см. лист 11

Привязан:

Инв. №

Гип	Туринский	
Нач. отд.	Радько	
Н. контр.	Зиньковский	
Гл. арх.	Немцев	
Гл. конст.	Зеленский	
Рук. гр.	Зиньковский	
Ст. арх.	Архангельский	
Ст. арх.	Делова	
Архитект.	Архангельский	

ТП 509-30.87 АР

Тепловозо-вагонное депо на 1 стойло для промышленных железных дорог колеи 1520 мм

Стадия	Лист	Листов
РП	7	19

Фрагмент плана на отм. 0.000 узел 1.

Харьковский Промстройниипроект

Инв. № подл. | Подпись и дата | Взам. инв. №

ФРАГМЕНТ ПЛАНА 2 НА ОТМ. 3.300

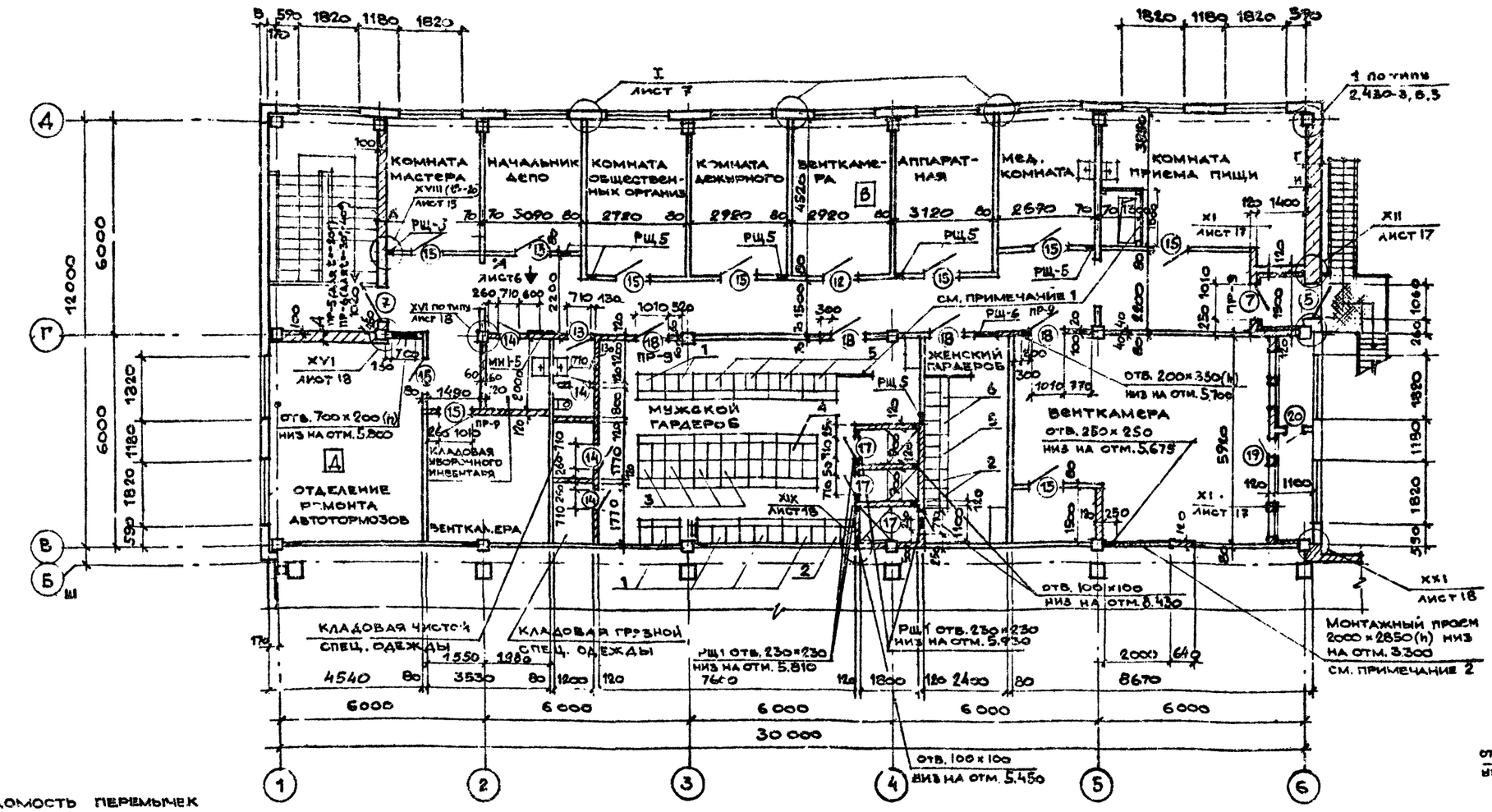

ВЕДОМОСТЬ ПРОЕМОВ ВОРОТ И ДВЕРЕЙ

МАРКА ПОЗ	РАЗМЕР ПРОЕМА В КЛАДКЕ
5	1060 × 2400
7	1010 × 2370
9	1010 × 2070
12	1020 × 2370
14	710 × 2070
15	1010 × 2370
18	1010 × 2030
17	710 × 2070
19	505 × 1255
20	505 × 1255
13	710 × 2070

ПЛАН ОТВЕРСТИЙ В СТЕНАХ

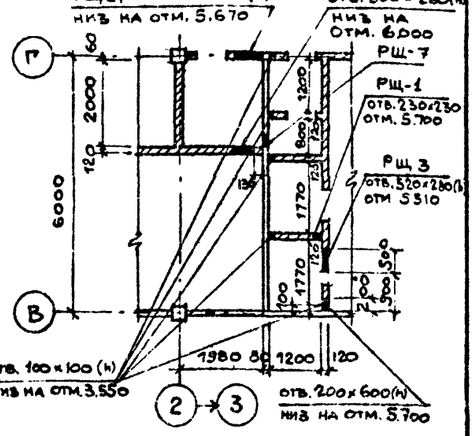

ВЕДОМОСТЬ ПЕРЕМЫЧЕК

ТИП	СХЕМА СЕЧЕНИЯ
ПР-6	1ПР1-2.12.14; 5.670; 2900; 586; ①–②
ПР-9	1.ПР1-12.12.14; 3.670; 3.370; 2040; 400×h; Г–Б; Б–В; В–Г
ПР-5	1ПР1-12.12.14; 5.670; 2900; 250; ①–②

РЕШЕНИЕ ВХОДА ДЛЯ РАЙОНА С РАСЧЕТНОЙ $t^{\circ}_{н} = -40^{\circ}$

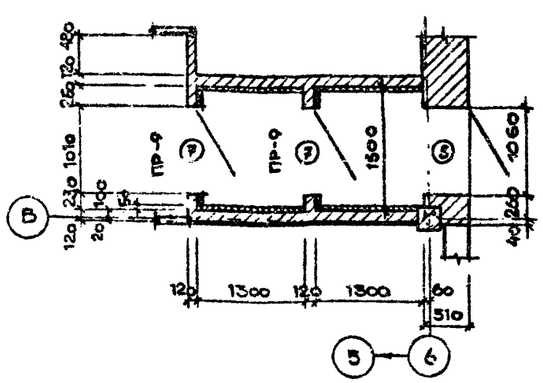

СХЕМА РАСПОЛОЖЕНИЯ ЗАКЛАДНЫХ В ПОЛУ

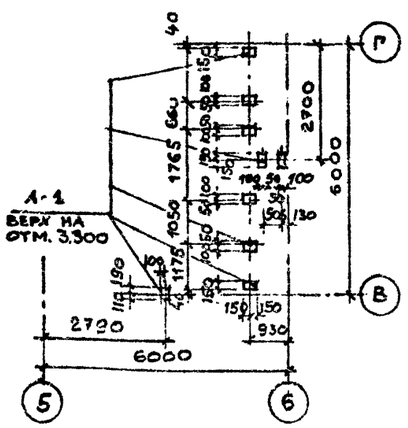

1. ЛИЦЕВЫЕ ПОВЕРХНОСТИ ДЕРЕВЯННЫХ ПЕРЕГОРОДОК ПОКРЫТЬ ПРОЗРАЧНЫМ ЛАКОМ.
2. МОНТАЖНЫЙ ПРОЕМ ЗАЛОЖИТЬ КИРПИЧОМ МАРКИ 50 НА ГЛИНЯНОМ РАСТВОРЕ.
3. СХЕМЫ ЗАПОЛНЕНИЯ ПРОЕМОВ В ПЕРЕГОРОДКАХ СМ. ЛИСТ 11

ПРИВЯЗАН:

ИНВ. №

ГИП	Туринский	
НАЧ. ОТД.	Радько	
Н. КОНТР.	Зиньковский	
ГЛ. АРХ.	Немцев	
ГЛ. КОНС.	Зеленский	
РУК. ГР.	Зиньковский	
СТ. АРХ.	Архангельская	
РУК. ГР.	Зиньковский	
АРХИТ.	Архангельская	

ТП 509-30.87 АР

Тепловозо-вагонное депо на 1 стойло для промышленных железных дорог колеи 1520 мм

СТАДИЯ	ЛИСТ	ЛИСТОВ
РП	8	19

План на отм. 3.300. Решение входа для района с расчетн. $t^{\circ}_{н} = -40^{\circ}$. Схема расположения закладных в полу.

ХАРЬКОВСКИЙ ПРОМСТРОЙНИИПРОЕКТ

Альбом 2

Типовой проект 509-30.87

РАЗРЕЗ 1-1

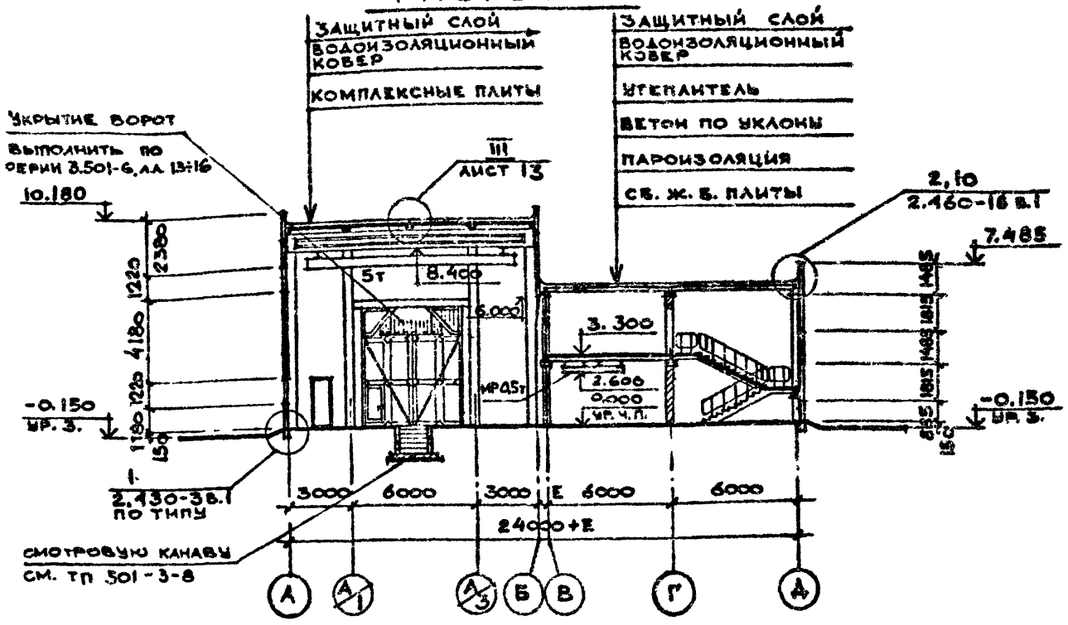

РАЗРЕЗ 2-2

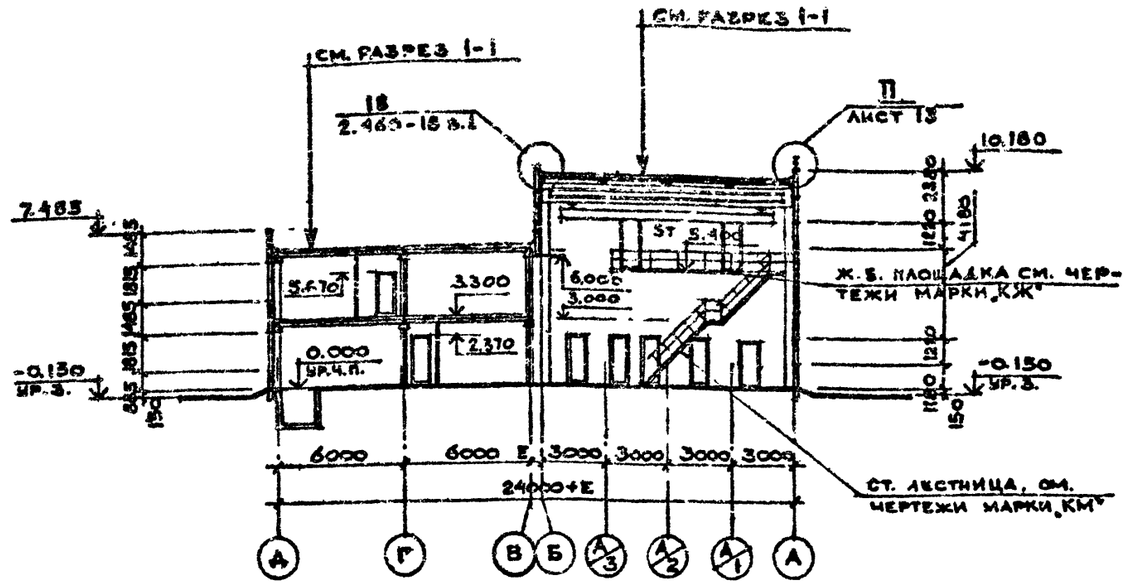

РАЗРЕЗ 3-3

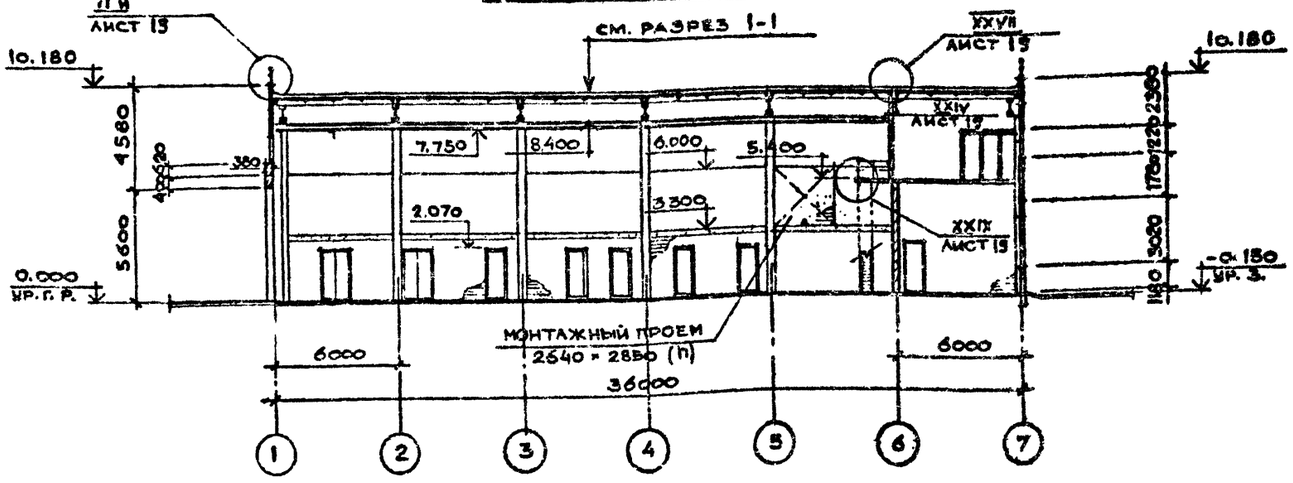

РАЗРЕЗ 4-4

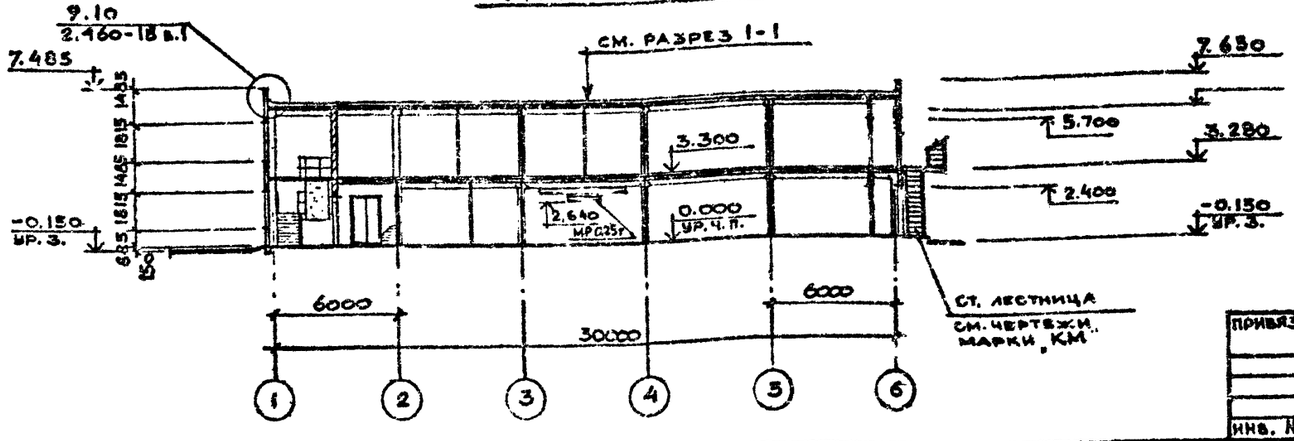

МИНЕРАЛОВАТНЫЕ ПЛИТЫ НА БИТУМНОМ СВЯЗУЮЩЕМ (ГОСТ 10140-80) γ=175 кг/м³ ПО СТАЛЬНЫМ УГОЛКАМ СМ. ЧЕРТЕЖИ МАРКИ КМ/

ШТУКАТУРКА ЦЕМЕНТНЫМ РАСТВОРОМ ПО СТАЛЬНОЙ ТКАНОЙ СЕТКЕ С ЯЧЕЙКОЙ 20×20 мм ТОЛЩИНОЙ 20 мм

РАЗРЕЗ 5-5

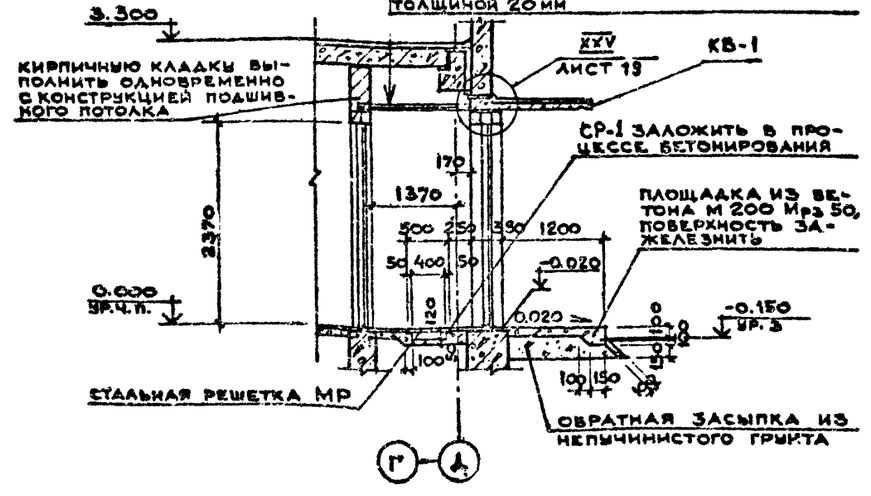

ГИП	ТУРИНСКИЙ		ТП 509-30.87 АР
НАЧ. ОТД.	РАДЬКО		ТЕПЛОВОЗО-ВАГОННОЕ ДЕПО НА 1 СТОЙЛО ДЛЯ ПРОМЫШЛЕННЫХ ЖЕЛЕЗНЫХ ДОРОГ КОЛЕИ 1520 мм
Н. КОНТР.	ЗИНЬКОВСКИЙ		
ГЛ. АРХ.	НЕМЦЕВ		
ГЛ. КОНС.	ЗЕЛЕНСКИЙ		
РУК. ГР.	ЗИНЬКОВСКИЙ		
СТ. АРХ	АРХАНГЕЛЬСКАЯ		
АРХИТ	АРХАНГЕЛЬСКАЯ		
АРХИТ	ДЕЛОВА		

СТАДИЯ	ЛИСТ	ЛИСТОВ
РП	9	19

РАЗРЕЗЫ 1-1 ÷ 5-5

ХАРЬКОВСКИЙ ПРОМСТРОЙНИИПРОЕКТ

ПРИВЯЗАН:

ИНВ. №

ИНВ. № ПОДЛ. | ПОДПИСЬ И ДАТА | ВЗАМ. ИНВ. №

ТИПОВОЙ ПРОЕКТ 509-30.87 АЛЬБОМ 2

ФАСАД 1-7

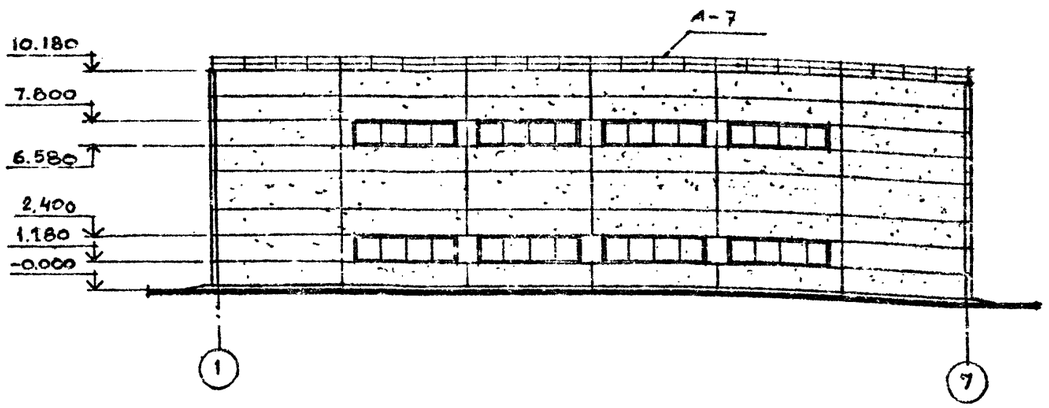

ФАСАД А-Д

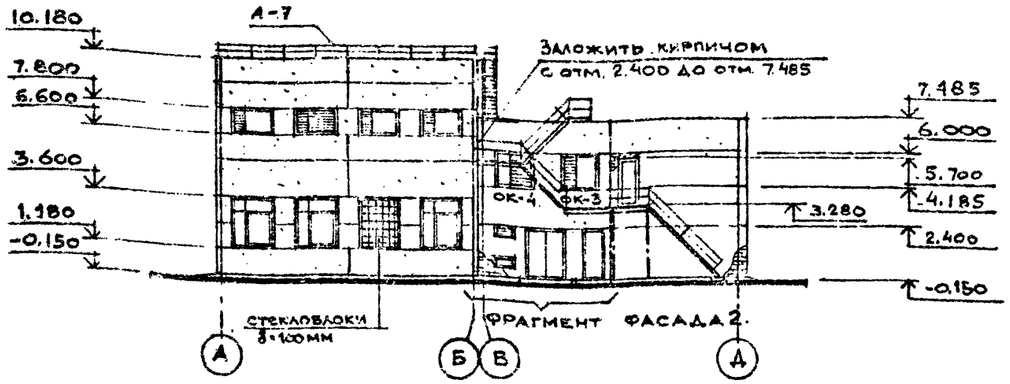

ФАСАД 7-1



ФАСАД Д-А

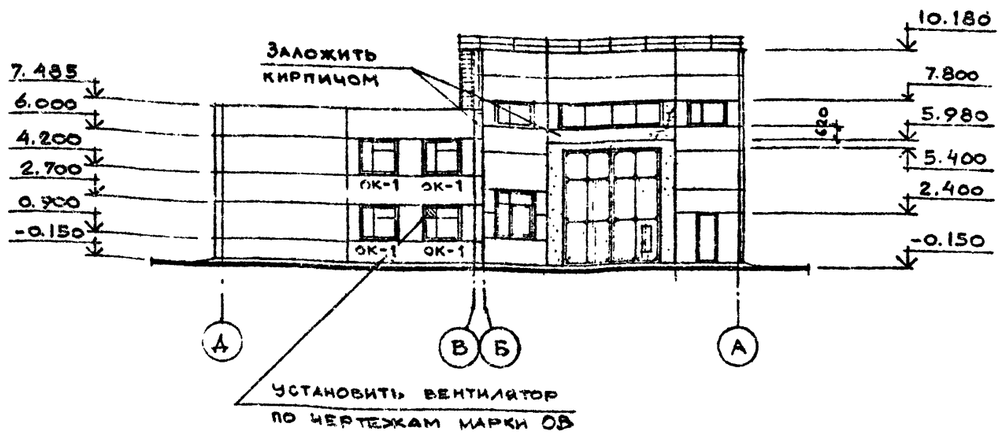

ФРАГМЕНТ ФАСАДА 1

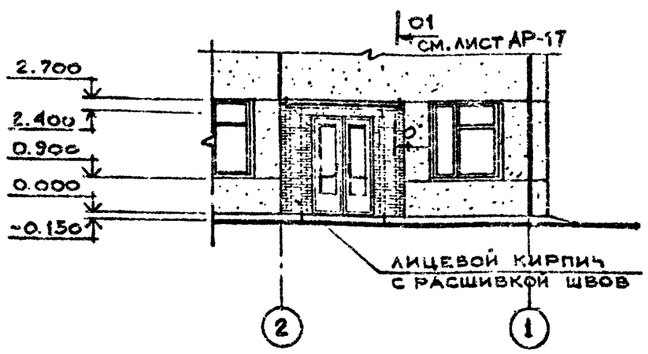

ФРАГМЕНТ ФАСАДА 2

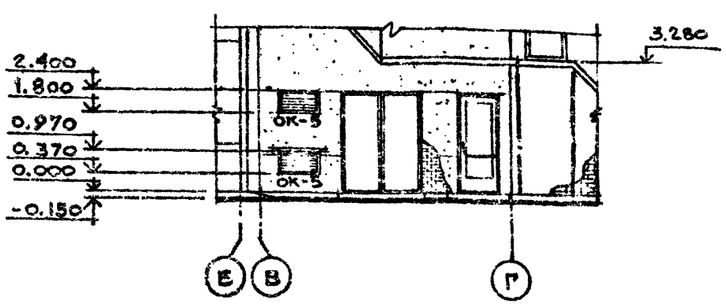

1. В скобках указана маркировка оконных блоков для $t_н$ ≥ -40°

ГИП	Туринский	
Нач.ОА	Радько	
Н. контр.	Зиньковский	
Гл. арх.	Немцев	
Гл. конс.	Зеленский	
Рук. гр.	Зиньковский	
Ст. арх.	Архангельская	
Архит.	Архангельская	
Архит.	Аглова	

Привязан:

Инв. №

ТП 509-30.87 АР

Тепловозо-вагонное депо на 1 стойло для промышленных железных дорог колеи 1520 мм

Стадия	Лист	Листов
РП	10	19

Фасады 1-7; 7-1; А-Д; Д-А. Фрагменты фасадов 1, 2

ХАРЬКОВСКИЙ ПРОМСТРОЙНИИПРОЕКТ

Копировал: Подпись и дата | Взам. инв. №

СХЕМА РАСПОЛОЖЕНИЯ ОКОН ПО РЯДУ А

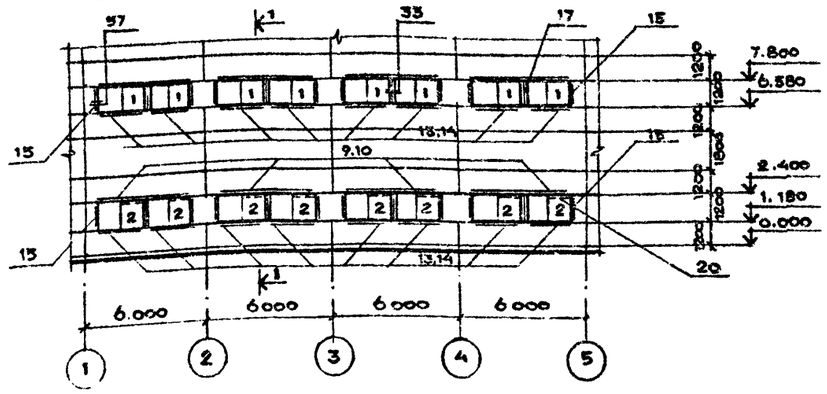

СХЕМА РАСПОЛОЖЕНИЯ ОКОН ПО РЯДУ Г

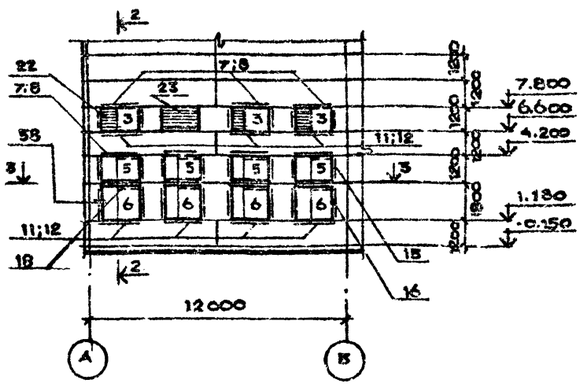

СХЕМА РАСПОЛОЖЕНИЯ ОКОН ПО РЯДУ Г

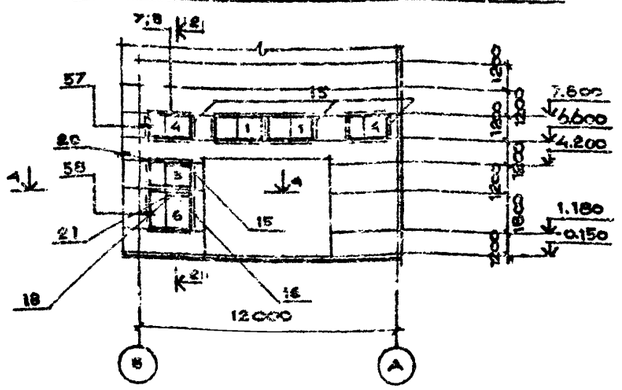

ОК-6 (ОК-7)

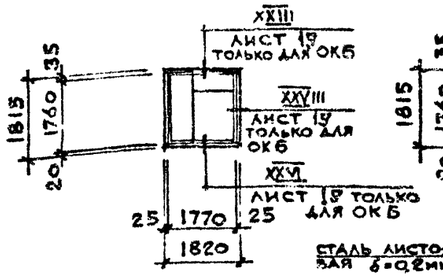

ОК-8

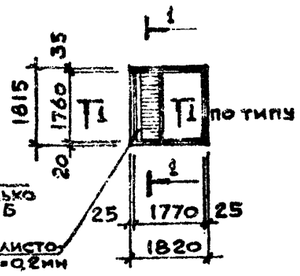

1-1

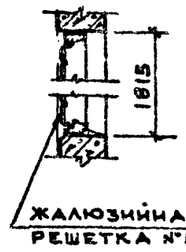

ОК-9

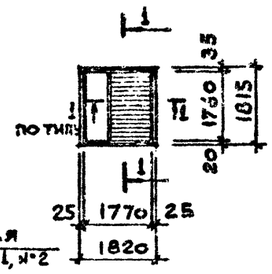

ОК-10

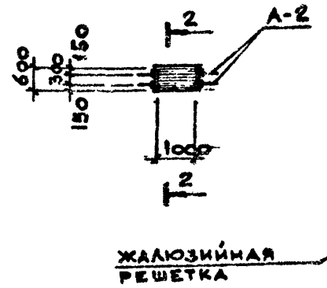

2-2

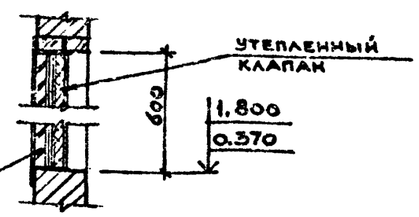

СХЕМЫ ЗАПОЛНЕНИЯ ПРОЕМОВ В ПЕРЕГОРОДКАХ

РЩ 1

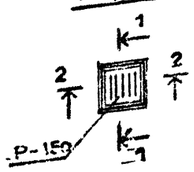

1-1

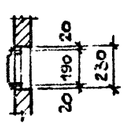

РЩ-2

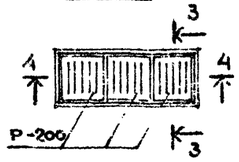

3-3

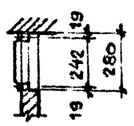

РЩ 3

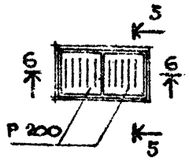

5-5

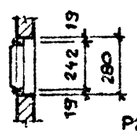

РЩ 4

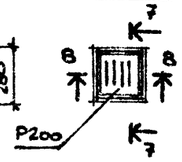

7-7

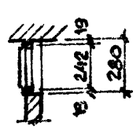

2-2

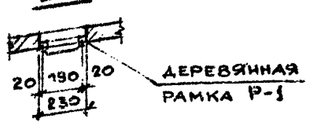

4-4

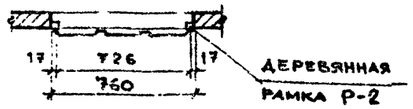

6-6

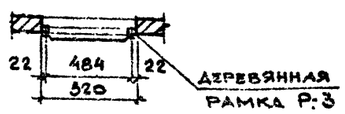

8-8



1-1

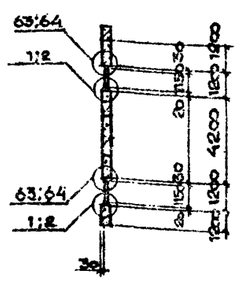

2-2

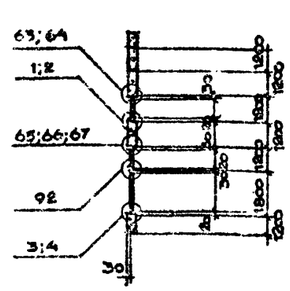

РЩ 5

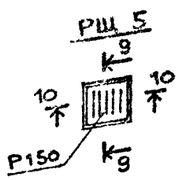

9-9

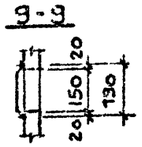

РЩ 6

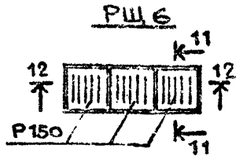

11-11

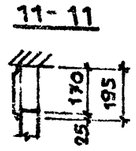

РЩ 7

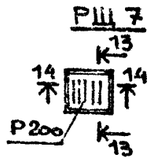

13-13

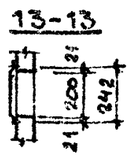

10-10

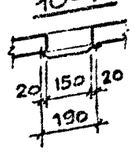

12-12

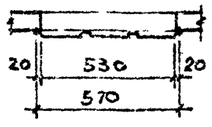

14-14

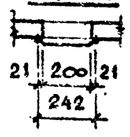

ПРИВЯЗАН:

ИНВ. №

НАЧ. ОТД.	РАДЬКО	
Н. КОНТР	ЗИНЬКОВСКИЙ	
ГЛ. АРХ.	НЕМЦЕВ	
РУК. ГР.	ЗИНЬКОВСКИЙ	
СТ. АРХ.	АРХАНГЕЛЬСКАЯ	
АРХИТ.	АРХАНГЕЛЬСКАЯ	
АРХИТ.	ДЕЛОВА	

ТП 509-30.87 АР

Тепловозо-вагонное депо на 1 стойло для промышленных железных дорог колеи 152мм

Стадия	Лист	Листов
РП	11	19

Схемы заполнения оконных проемов и проемов в перегородках. Схемы расположения окон по рядам А, Г, 1

ХАРЬКОВСКИЙ ПРОМСТРОЙНИИПРОЕКТ

Инв. № подл. | Подпись и дата | Взам. инв. №

ТИПОВОЙ ПРОЕКТ 509-30.97 АЛЬБОМ 2

ВЕДОМОСТЬ ЭЛЕМЕНТОВ ПО СЕРИИ 1.436.3-16/вып.0+2/

МАРКА ПО СЕРИИ	ОБОЗНАЧЕНИЕ	НАИМЕНОВАНИЕ	КОЛИЧЕСТВО, ШТ.	ВЕС 1 МАРКИ, КГ	ПРИМЕЧАНИЯ
		ДОКУМЕНТАЦИЯ			
	1.436.3-16.10.000ТО	ТЕХНИЧЕСКОЕ ОПИСАНИЕ			
	1.436.3-16.10.105СБ	ОКНО ОТР			
	1.436.3-16.10.101СБ	ОКНО ОГД			
	1.436.3-16.10.103СБ	ОКНО ОТД			
	1.436.3-16.23.000СБ	МЕХАНИЗМ ОТКРЫВАНИЯ			
		СБОРОЧНЫЕ ЕДИНИЦЫ			
1	1.436.3-16.10.101-02	ОКНО ОГД 12.24-2	10	69.0	
2	1.436.3-16.10.103-02	ОКНО ОТД 12.24-2	8	81.0	
3		ОКНО ОГД 12.18-2ч	3	63.8	
4	1.436.3-16.10.101	ОКНО ОГД 12.18-2	2	51.0	
5	1.436.3-16.10.105	ОКНО ОТР 12.18-2	4	100.0	
6	1.436.3-16.10.105.06	ОКНО ОТР 18.18-2	4	136.0	
7	2.436-12.1-5801	СЛИВ ПРОФИЛЬ 2-012	13	0.74	
8	2.436-12.1-5806	НАЩЕЛЬНИК. ПРОФИЛЬ 2-813	13	1.64	
9	2.436-12.1-5803	СЛИВ. ПРОФИЛЬ 2-012	9	1.94	
10	2.436-12.1-5808	НАЩЕЛЬНИК. ПРОФИЛЬ 2-813	9	4.31	
11	2.436-12.1-0101	СЛИВ. ПРОФИЛЬ Н-1	9	1.05	
12	2.436-12.1-0201	СЛИВ. ПРОФИЛЬ 2-104	9	2.04	
13	2.436-12.1-0103	СЛИВ. ПРОФИЛЬ Н-1	18	1.40	
14	2.436-12.1-0203	СЛИВ. ПРОФИЛЬ 2-104	9	5.43	
15	2.436-12.1-5101	НАЩЕЛЬНИК. ПРОФИЛЬ Н-5	72	0.85	
16	2.436-12.1-5102	НАЩЕЛЬНИК. ПРОФИЛЬ Н-5	16	1.28	
17	2.436-12.1-8201	НАЩЕЛЬНИК. ПРОФИЛЬ 2-010	9	0.8	
18	2.436-12.1-8401	СЛИВ. ПРОФИЛЬ 2-012	4	0.82	
19	2.436-12.2-150	ЭЛЕМЕНТ КРЕПЕЖНЫЙ ЭК-14	8	11.7	
20	1.436.3-16.2.3000-01	МЕХАНИЗМ ОТКРЫВАНИЯ	12	5.93	
21	1.436.3-16.2.3000-04	МЕХАНИЗМ ОТКРЫВАНИЯ	4	6.5	
22		ЖАЛЮЗИЙНАЯ ВСТАВКА ВЖ-1	3	20.9	
23		ЖАЛЮЗИЙНАЯ РЕШЕТКА Ж-1	1	73.49	
24					

ВЕДОМОСТЬ РАСХОДА МАТЕРИАЛОВ ПО СБОРОЧНЫМ ЕДИНИЦАМ

МАРКА	КОЛ. ШТ.	ВЕС. КГ. СТАЛЬ НА 1 ШТ	СТАЛЬ ВСЕГО	РЕЗИНА НА 1 ШТ.	РЕЗИНА ВСЕГО	СТЕКЛО НА 1 ШТ.	СТЕКЛО ВСЕГО	ПРИМЕЧАНИЯ
ОГД 12.24-2	10	18.7	187	0.70	7	50.99	509.9	
ОТД 12.24-2	8	30.0	240	1.04	8.32	47.40	379.2	
ОГД 12.18-2ч	3	16.3	48.9	0.61	1.83	25.35	76.05	
ОГД 12.18-2	2	16.3	32.6	0.61	1.22	38.03	76.06	
ОТР 12.18-2	4	63.2	252.8	4.0	16.0	32.8	131.9	
ОТР 18.18-2	4	79.2	316.8	4.8	19.2	52.0	208	
ПРОФИЛЬ 2-012	13	0.74	9.62					
ПРОФИЛЬ 2-813	13	1.64	21.32					
ПРОФИЛЬ 2-012	9	1.94	17.46					
ПРОФИЛЬ 2-813	9	4.31	38.79					
ПРОФИЛЬ Н-1	9	1.05	9.45					
ПРОФИЛЬ 2-104	9	2.04	18.36					
ПРОФИЛЬ Н-1	18	1.40	25.20					
ПРОФИЛЬ 2-104	9	5.430	48.87					
ПРОФИЛЬ Н-5	72	0.85	61.20					
ПРОФИЛЬ Н-5	16	1.28	20.48					
ПРОФИЛЬ 2-010	9	0.8	7.2					
ПРОФИЛЬ 2-012	4	0.82	3.28					
ЭК-14	8	11.7	93.6					
МЕХАНИЗМ ОТКРЫВАНИЯ	12	5.93	71.16					
МЕХАНИЗМ ОТКРЫВАНИЯ	4	6.5	26.0					
ВЖ-1	3	20.9	62.7					
Ж-1	1	73.49	73.49					
ИТОГО МЕТАЛЛИЧЕСКИХ ИЗДЕЛИЙ			1686.28					
ИТОГО НЕМЕТАЛЛИЧЕСКИХ ИЗДЕЛИЙ					53.57		1380.41	

ВЕДОМОСТЬ РАСХОДА МАТЕРИАЛОВ НА ОКОННЫЕ ПЕРЕПЛЕТЫ

N N пп	ОБОЗНАЧЕНИЕ	НАИМЕНОВАНИЕ	N N УЗЛОВ 63, 64	1,2	33	57	58	65, 66, 67	92	34	95	ПРИМЕЧАНИЕ
1	2.436-12.2-060	ПЛАНКА ЭК-2	14.3					3.4				
2	2.436-12.2-160	ПЛАНКА ЭК-15			3,0							
3	2.436-12.2-070	ПЛАНКА ЭК-4										
4	2.436-12.2-050	ОПОРД ЭК-1		7.7						2.24		
5	1.435.3-22 вып.0	ЭЛЕМЕНТ ЗАКЛАДНОЙ ЭК-15									4.04	
6	ГОСТ 103-76	ПОЛОСА 10×40×100									2.51	
7	ГОСТ 19772-74*	УГОЛОК 25×20×2				5.54	3,7					
8	НОРМАЛЬ ПЕРВОУРАЛЬСКОГО З-ДА	ВИНТ САМОНАРЕЗАЮЩИЙ 3.9×25	202					32				
9	—"—	ВИНТ САМОНАРЕЗАЮЩИЙ 4.2×25			54							
10	—"—	ВИНТ САМОНАРЕЗАЮЩИЙ 4.2×13				168	112					
11	—"—	ВИНТ САМОНАРЕЗАЮЩИЙ 4.8×19		165						40		
12	ГОСТ 19903-74*	ЛИСТ 2×40×60			0,84							
13	НОРМАЛЬ ПЕРВОУРАЛЬСКОГО З-ДА	ПРОФИЛЬ РЕЗИНОВЫЙ 2-902	52,2		13,2			7.2	16			
14	ГОСТ 19177-81	ПРОКЛАДКА ПРП40П40×60-500	104,4			33,6	48.0	14.4				
15	—"—	ПРОКЛАДКА ПРП40П40×9-90								14,4		
16	ТУ6-05-1473-76	ПЕНОПОЛИУРЕТАН ППУ-ЭМ-1		0,101	0,009					0,0036		
17	ТУ38-10574-75	ЛЕНТА ТИСКОЛОВАЯ		52,2						51,6		
18	ГОСТ 7338-77	ПЛАСТИНА А-1				112	64					
19	ТУ6-02-775-73	КЛЕЙ-ГЕРМЕТИК „ЭЛАСТОСИЛ 11-06"	0,006	0,006				0,0008		0,0018		
20	ТУ38-105 1061-82	КЛЕЙ Н-88				0,056	0,004					
21	ОСТ 3413-017-78	ЗАКЛЕПКА КОМБИНИРОВАННАЯ							16			
22	ТУ14-4-794-77	ДЮБЕЛЬ				168	112					
23	ГОСТ 1145-80	ШУРУПЫ А6×80				336	224					
24	2.436-12.2-070	ЭЛЕМЕНТ КРЕПЕЖНЫЙ ЭК-4						7.23				
25		ДЕРЕВЯННАЯ ПРОБКА				168	112					

СХЕМА ОКНА ОГД 12.18-2ч

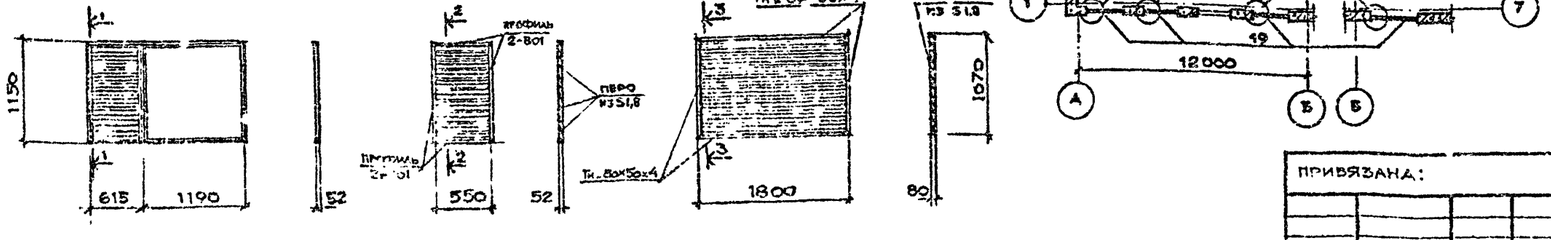

ПРИВЯЗАНА:

ИНВ №

НАЧ.ОТД.	РАДЬКО	
Н.КОНТР.	ЗИНЬКОВСКИЙ	
ГЛ. АРХ.	НЕМЦЕВ	
ГЛ. КОНС.	ЗЕЛЕНСКИЙ	
РУК. ГР.	ЗИНЬКОВСКИЙ	
СТ. АРХ.	АРХАНГЕЛЬСКИЙ	
СТ. АРХ.	АРХАНГЕЛЬСКИЙ	
АРХ.	УСАЧЕВ	

ТП 509-30.87 АР

ТЕПЛОВОЗОВАГОННОЕ ДЕПО НА 1 СТОЙЛО ДЛЯ ПРОМЫШЛЕННЫХ ЖЕЛЕЗНЫХ ДОРОГ КОЛЕИ 1520 ММ

СТАДИЯ	ЛИСТ	ЛИСТОВ
Р	12	

ВЕДОМОСТИ РАСХОДА МАТЕРИАЛОВ. ВЕДОМОСТЬ ЭЛЕМЕНТОВ ПО СЕРИИ 1.436.3-16 ВЖ-1; Ж-1; СЕЧЕНИЯ 1-1+4-4

ХАРЬКОВСКИЙ ПРОМСТРОЙНИИПРОЕКТ

План кровли

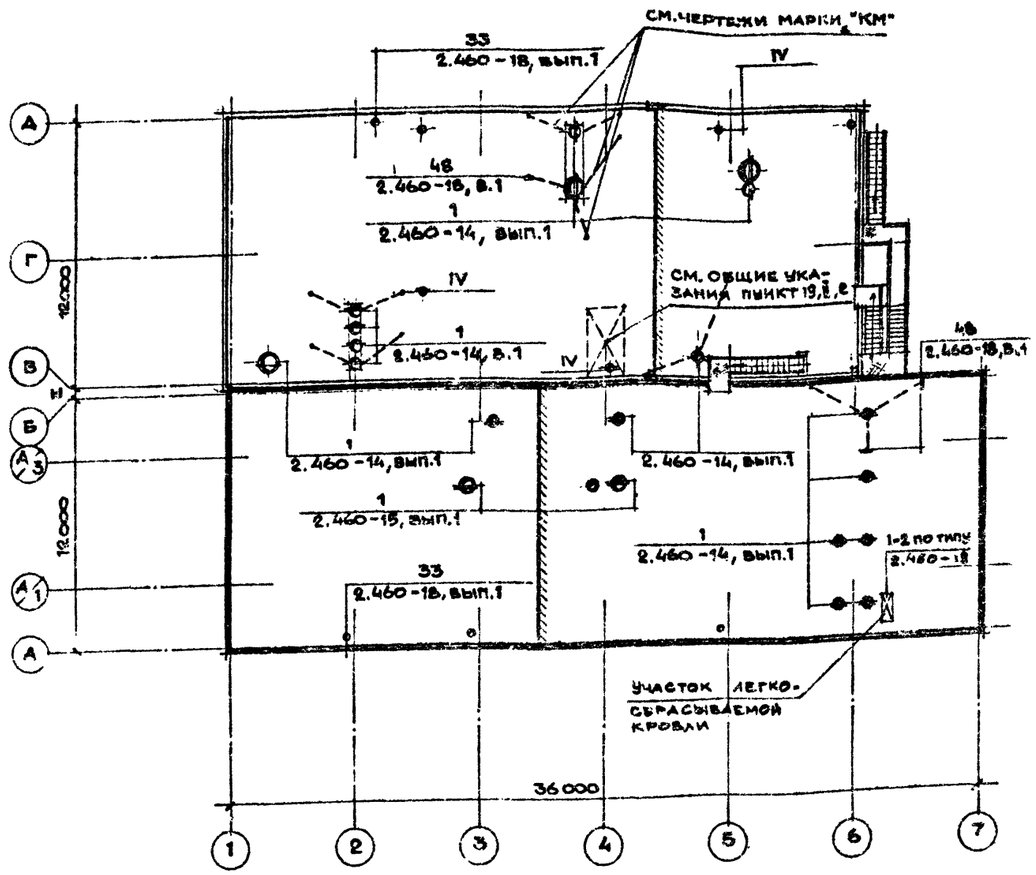

Схема расположения закладных под пожарные лестницы

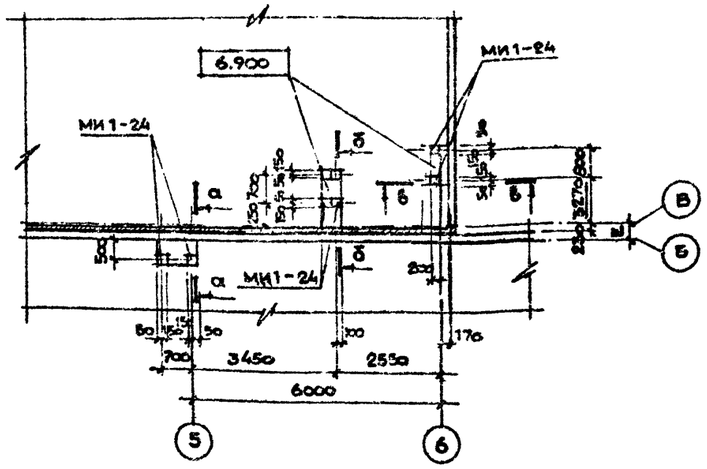

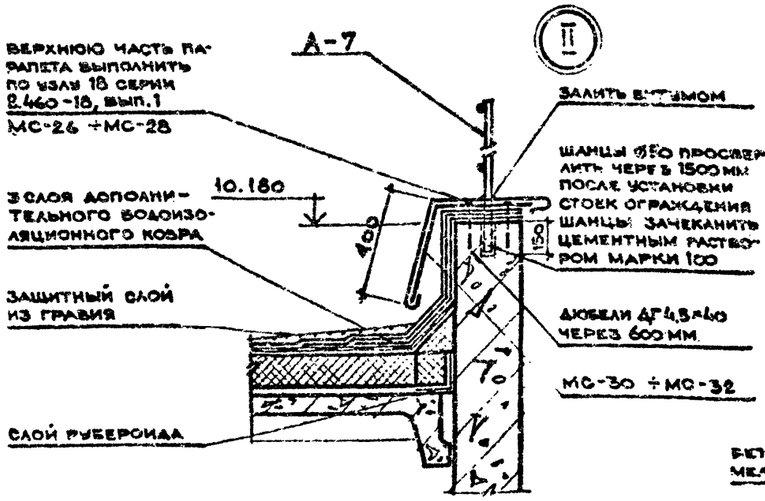

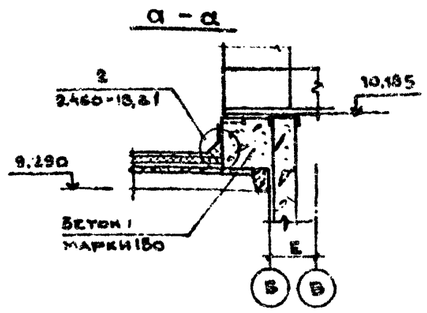

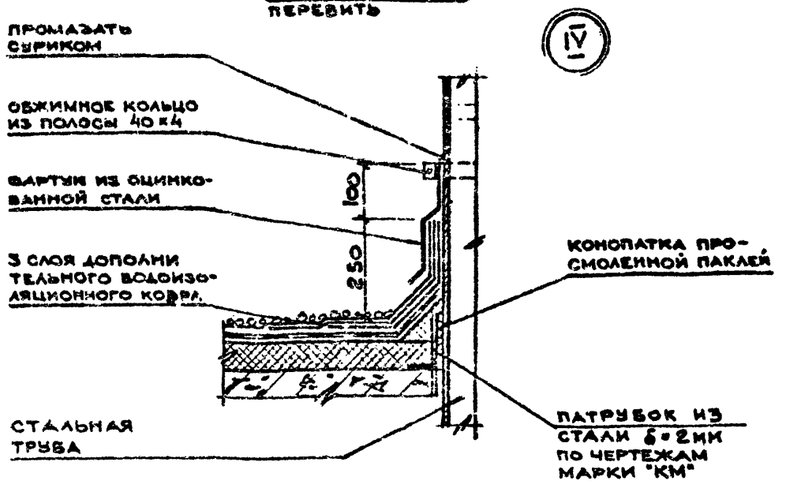

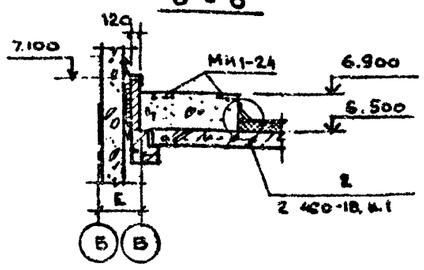

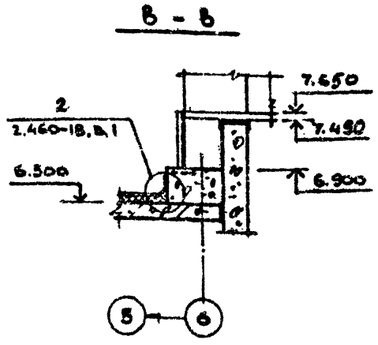

Привязан:

Инв. №

Инв. № подл. | Подпись и дата | Взам. инв. №

			ТП 509-30.87		АР
Нач. отд.	Радько		Тепловозо-вагонное депо на 1 стойло для промышленных железных дорог колеи 1520 мм		
Н. контр.	Зиньковский				
Гл. арх.	Немцев				
Рук. гр.	Зиньковский			Стадия	Лист	Листов
Ст. арх.	Архангельская			РП	13	19
Архит.	Архангельская		План кровли. Схема расположения закладных под пожарные лестницы. Узлы I ÷ IV	Харьковский Промстройниипроект	
Архит.	Делова				

Типовой проект 509-30.87 Альбом 2

План полов на отм. 3.300

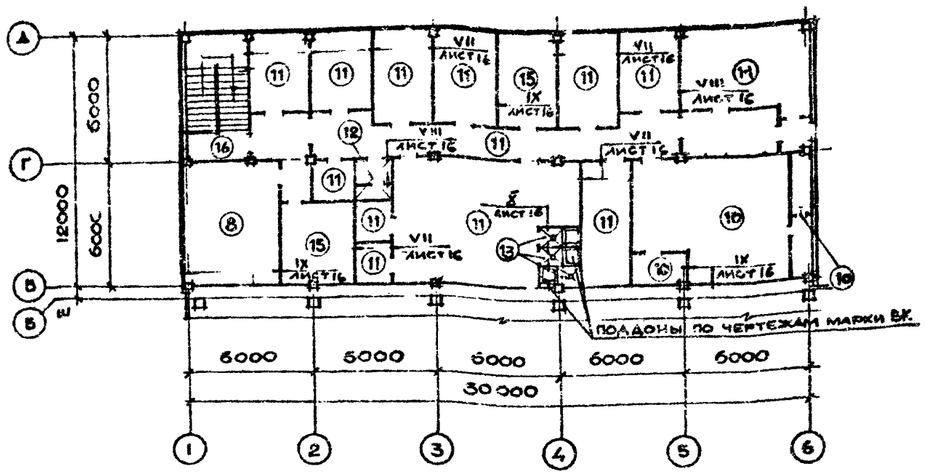

План полов на отм. 0.000

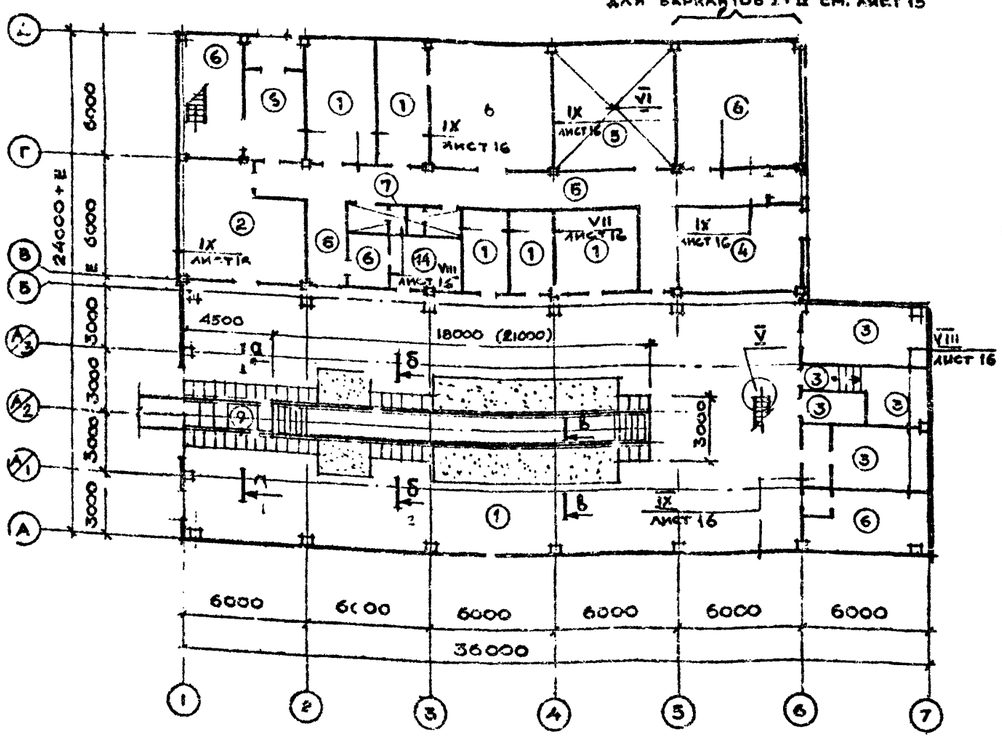

План полов на отм. 5.400

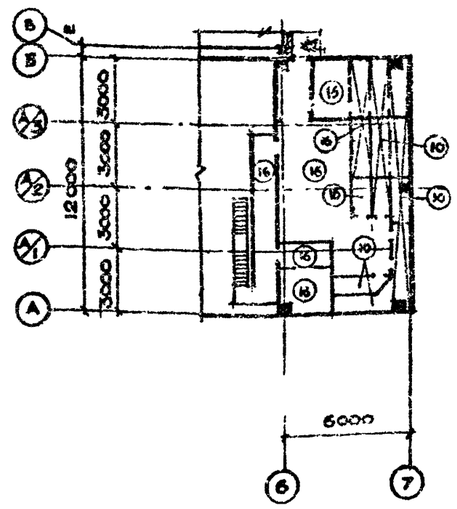

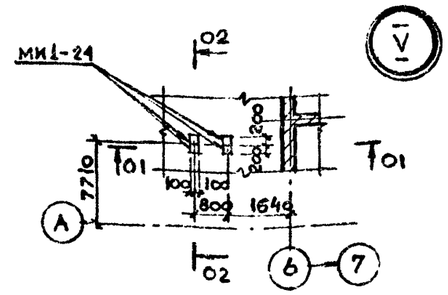

01-01

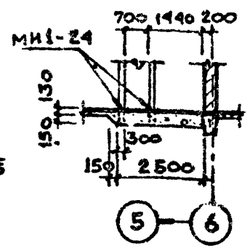

02-02

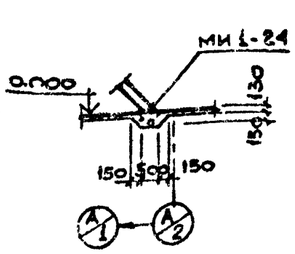

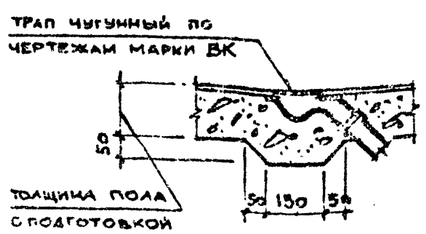

а-а

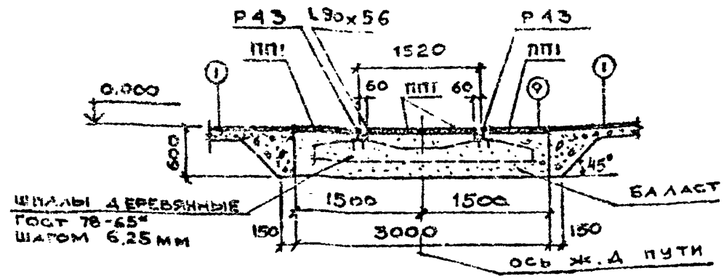

б-б

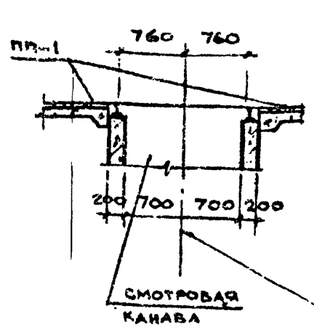

в-в

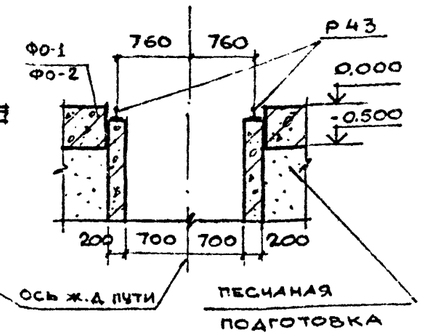

1. В душевых помещениях поддоны установить после выполнения чистого пола.

Привязан:			
Инв. №			

			ТП 509-30.87		АР
Нач. отд.	Радько		Тепловозо-вагонное депо на 1 стойло для промышленных железных дорог колеи 1520мм		
Н. контр.	Зиньковский				
Гл. арх.	Немцев				
Рук. гр.	Зиньковский			Стадия	Лист	Листов
Ст. арх.	Архангельская			РП	14	19
Архит.	Делова		Планы полов. Узлы. V - VI	Харьковский промстройниипроект		
Архит.	Архангельская					

Инв. № подл. | Подпись и дата | Взам. инв. №

Альбом 2

Типовой проект 503-30.87

ЭКСПЛИКАЦИЯ ПОЛОВ

НАИМЕНОВАНИЕ ИЛИ НОМЕР ПОМЕЩЕНИЯ ПО ПРОЕКТУ	ТИП ПОЛА ПО ПРОЕКТУ	СХЕМА ПОЛА ИЛИ НОМЕР УЗЛА ПО СЕРИИ	ЭЛЕМЕНТЫ ПОЛА И ИХ ТОЛЩИНА	ПЛОЩАДЬ ПОЛА М²
ЦЕХ РЕМОНТА ТЕПЛОВОЗОВ И ВАГОНОВ, РЕМОНТНО-ХОЗЯЙСТВЕННОЕ ОТД., МЕХАНИЧЕСКОЕ ОТД., СВАРОЧНОЕ ОТД. ИНСТРУМЕНТАЛЬНО-РАЗДАТОЧНАЯ КЛАДОВАЯ,	1		ПОКРЫТИЕ – БЕТОН МАРКИ 300 – 30 ММ. ПОВЕРХНОСТЬ ЖЕЛЕЗНИТЬ ПОДСТИЛАЮЩИЙ СЛОЙ – БЕТОН МАРКИ 150 – 100 ММ ОСНОВАНИЕ – ГРУНТ, УПЛОТНЕННЫЙ ЩЕБНЕМ, КРУПНОСТЬЮ 40–60 ММ	
КУЗНЕЧНОЕ ОТДЕЛЕНИЕ	2		ПОКРЫТИЕ – КЛИНКЕРНЫЙ КИРПИЧ /ГОСТ 4245/ НА РЕБРО – 120 ММ ПРОСЛОЙКА И ЗАПОЛНЕНИЕ ШВОВ – ЦЕМЕНТНО-ПЕСЧАНЫЙ РАСТВОР МАРКИ 300 – 10 ММ ПОДСТИЛАЮЩИЙ СЛОЙ – ГРАВИЙ – 80 ММ ОСНОВАНИЕ – ГРУНТ, УПЛОТНЕННЫЙ ЩЕБНЕМ, КРУПНОСТЬЮ 40-60 ММ	
ЭЛЕКТРОЛИТНАЯ, РЕМОНТНАЯ, ЗАРЯДНАЯ, ГЕНЕРАТОРНАЯ.	3		ПОКРЫТИЕ – ПЛИТКИ КЕРАМИЧЕСКИЕ КИСЛОТОУПОРНЫЕ /ГОСТ 961-79/ – 10ММ ПРОСЛОЙКА И ЗАПОЛНЕНИЕ ШВОВ – КИСЛОТОУПОРНЫЙ РАСТВОР НА ЖИДКОМ СТЕКЛЕ С УПЛОТНЯЮЩЕЙ ДОБАВКОЙ – 25 ММ ПОДСТИЛАЮЩИЙ СЛОЙ – БЕТОН МАРКИ 100 – 100 ММ ОСНОВАНИЕ – ГРУНТ, УПЛОТНЕННЫЙ ЩЕБНЕМ, КРУПНОСТЬЮ 40-60 ММ	
ВЕНТПОМЕЩЕНИЕ, ПОМЕЩЕНИЕ КТП	4		ПОКРЫТИЕ – БЕТОН МАРКИ 200 – 20 ММ. ПОВЕРХНОСТЬ ЖЕЛЕЗНИТЬ. ПОДСТИЛАЮЩИЙ СЛОЙ – БЕТОН МАРКИ 150 – 80 ММ ОСНОВАНИЕ – ГРУНТ, УПЛОТНЕННЫЙ ЩЕБНЕМ, КРУПНОСТЬЮ 40-60 ММ	
ТЕПЛОВОЙ ПУНКТ	5		ПОКРЫТИЕ – БЕТОН МАРКИ 200 – 20 ММ. ПОВЕРХНОСТЬ ЖЕЛЕЗНИТЬ ПОДСТИЛАЮЩИЙ СЛОЙ – БЕТОН МАРКИ 150 – 80 ММ ОСНОВАНИЕ – ГРУНТ, УПЛОТНЕННЫЙ ЩЕБНЕМ, КРУПНОСТЬЮ 40-60 ММ ПО УКЛОНУ 5%	
ЛЕСТНИЧНАЯ КЛЕТКА, БЕСТАВШЕВАЯ ОТДЕЛЕНИЕ РЕМОНТА ТОПЛИВНОЙ АППАРАТУРЫ, ЭЛЕКТРОМОНТАЖНОЕ ОТДЕЛЕНИЕ, КЛАДОВАЯ НЕОБОРОТНОГО ИНВЕНТАРЯ	6*		ПОКРЫТИЕ – МОЗАИЧНЫЙ СОСТАВ МАРКИ 200 – 20 ММ ПРОСЛОЙКА – ЦЕМЕНТНО-ПЕСЧАНЫЙ РАСТВОР МАРКИ 200 – 40 ММ ПОДСТИЛАЮЩИЙ СЛОЙ – БЕТОН МАРКИ 100 – 80 ММ ОСНОВАНИЕ – ГРУНТ, УПЛОТНЕННЫЙ ЩЕБНЕМ, КРУПНОСТЬЮ 40-60 ММ	
САНУЗЛЫ,	7		ПОКРЫТИЕ – ПЛИТКИ КЕРАМИЧЕСКИЕ /ГОСТ 6787 – 80/ – 10ММ ПРОСЛОЙКА И ЗАПОЛНЕНИЕ ШВОВ – ЦЕМЕНТНО – ПЕСЧАНЫЙ РАСТВОР МАРКИ 150 – 10 ММ ПОДСТИЛАЮЩИЙ СЛОЙ – БЕТОН МАРКИ 100 – 80 ММ ОСНОВАНИЕ – ГРУНТ, УПЛОТНЕННЫЙ ЩЕБНЕМ, КРУПНОСТЬЮ 40-60 ММ	
ОТДЕЛЕНИЕ РЕМОНТА АВТОТОРМОЗОВ	8		ПОКРЫТИЕ – МОЗАИЧНЫЙ СОСТАВ МАРКИ 200 – 20 ММ ПРОСЛОЙКА – ЦЕМЕНТНО – ПЕСЧАНЫЙ РАСТВОР МАРКИ 150 – 20 ММ ПОДСТИЛАЮЩИЙ СЛОЙ – ЛЕГКИЙ БЕТОН γ=600 кг/м³ – 60 ММ ОСНОВАНИЕ – Ж.Б. ПЛИТА	
ЦЕХ РЕМОНТА ТЕПЛОВОЗОВ И ВАГОНОВ	9		ПОКРЫТИЕ – СБ.Ж.Б. ПЛИТЫ ПП1-50ММ ПОДСТИЛАЮЩИЙ СЛОЙ – ПЕСОК – 550 ММ ОСНОВАНИЕ – ГРУНТ, УПЛОТНЕННЫЙ ЩЕБНЕМ, КРУПНОСТЬЮ 40–60ММ	

НАИМЕНОВАНИЕ ИЛИ НОМЕР ПОМЕЩЕНИЯ ПО ПРОЕКТУ	ТИП ПОЛА ПО ПРОЕКТУ	СХЕМА ПОЛА ИЛИ НОМЕР УЗЛА ПО СЕРИИ	ЭЛЕМЕНТЫ ПОЛА И ИХ ТОЛЩИНА	ПЛОЩАДЬ ПОЛА М²
ВЕНТПОМЕЩЕНИЯ, ФОРКАМЕРЫ	10		ПОКРЫТИЕ – БЕТОН МАРКИ 200 – 20ММ ПОВЕРХНОСТЬ ЖЕЛЕЗНИТЬ ПРОСЛОЙКА – ЦЕМЕНТНО-ПЕСЧАНЫЙ РАСТВОР МАРКИ 150 – 30ММ ГИДРОИЗОЛЯЦИЯ – 4 СЛОЯ ТОЛЯ НА ДЕГТЕВОЙ МАСТИКЕ С ТЕМПЕРАТУРОЙ РАЗМЯГЧЕНИЯ 80°С – 10ММ ПОДСТИЛАЮЩИЙ СЛОЙ – ЦЕМЕНТНО-ПЕСЧАНЫЙ РАСТВОР МАРКИ 150 – 40ММ ОСНОВАНИЕ – Ж.Б. ПЛИТА	
АППАРАТНАЯ ТАРДЕРОВСКИЕ КЛАДОВАЯ, КОРИДОР, КРАСНЫЙ УГОЛОК, КАБИНЕТЫ, КОМНАТЫ ОБЩЕСТВ. ОРГАНИЗАЦИЙ, МАСТЕРОВ, ПРИЕМА ПИЩИ	11		ПОКРЫТИЕ – ЛИНОЛЕУМ /ГОСТ 14632-79/ – 5 ММ СТЯЖКА – ЛЕГКИЙ БЕТОН – 20 ММ ПОДСТИЛАЮЩИЙ СЛОЙ – ЛЕГКИЙ БЕТОН γ=600 кг/м³ МАРКИ 50 – 75 ММ ОСНОВАНИЕ – Ж.Б. ПЛИТА	
САРУЗЛЫ	12		ПОКРЫТИЕ – ПЛИТКИ КЕРАМИЧЕСКИЕ /ГОСТ 6787 – 80/ – 10 ММ ПРОСЛОЙКА И ЗАПОЛНЕНИЕ ШВОВ – БИТУМНАЯ МАСТИКА С ТЕМПЕРАТУРОЙ РАЗМЯГЧЕНИЯ 120°С – 2 ММ ГИДРОИЗОЛЯЦИЯ – 2 СЛОЯ ГИДРОИЗОЛА МАРКИ ГИ-1 НА БИТУМНОЙ МАСТИКЕ С ТЕМПЕРАТУРОЙ РАЗМЯГЧЕНИЯ 120°С – 8 ММ ПОДСТИЛАЮЩИЙ СЛОЙ – БЕТОН МАРКИ 100 – 60 ММ ОСНОВАНИЕ – Ж.Б. ПЛИТА	
ДУШЕВЫЕ	13		ПОКРЫТИЕ – ПЛИТКИ КЕРАМИЧЕСКИЕ /ГОСТ 6787 – 80/ – 10 ММ ПРОСЛОЙКА И ЗАПОЛНЕНИЕ ШВОВ – БИТУМНАЯ МАСТИКА С ТЕМПЕРАТУРОЙ РАЗМЯГЧЕНИЯ 120°С – 2 ММ ГИДРОИЗОЛЯЦИЯ – 2 СЛОЯ ГИДРОИЗОЛА МАРКИ ГИ-1 НА БИТУМНОЙ МАСТИКЕ С ТЕМПЕРАТУРОЙ РАЗМЯГЧЕНИЯ 120°С – 8 ММ ПОДСТИЛАЮЩИЙ СЛОЙ – БЕТОН МАРКИ 100 ПО УКЛОНУ ОТ 20 ДО 80 ММ ОСНОВАНИЕ – Ж.Б. ПЛИТА	
КУРИТЕЛЬНАЯ	14		ПОКРЫТИЕ – ЛИНОЛИУМ /ГОСТ 14632-79/ – 2,5 ММ ПРОСЛОЙКА – ХОЛОДНАЯ МАСТИКА НА ВОДОСТОЙКИХ ВЯЖУЩИХ – 1ММ СТЯЖКА – ЦЕМЕНТНО-ПЕСЧАНЫЙ РАСТВОР МАРКИ 150 – 20 ММ ПОДСТИЛАЮЩИЙ СЛОЙ – БЕТОН МАРКИ 100 – 80 ММ ОСНОВАНИЕ – ГРУНТ, УПЛОТНЕННЫЙ ЩЕБНЕМ, КРУПНОСТЬЮ 40+60 ММ.	
ВЕНТПОМЕЩЕНИЯ	15		ПОКРЫТИЕ – БЕТОН МАРКИ 200 – 20 ММ ПОВЕРХНОСТЬ ЖЕЛЕЗНИТЬ ПОДСТИЛАЮЩИЙ СЛОЙ – ЛЕГКИЙ БЕТОН γ=600 кг/м³ – 50 ММ ОСНОВАНИЕ – Ж.Б. ПЛИТА	
ВЕНТПОМЕЩЕНИЯ НА ОТМ. 5.400, ЛЕСТНИЧНАЯ ПЛОЩАДКА	16		ПОКРЫТИЕ – БЕТОН МАРКИ 200 – 20 ММ ОСНОВАНИЕ – Ж.Б. ПЛИТА	
ФОРКАМЕРА НА ОТМ. 5.400	17		ПОКРЫТИЕ – БЕТОН МАРКИ 200 – 20ММ ПОВЕРХНОСТЬ ЖЕЛЕЗНИТЬ. СТЯЖКА – ЦЕМЕНТНО-ПЕСЧАНЫЙ РАСТВОР МАРКИ 150 – 40 ММ ТЕПЛОИЗОЛЯЦИОННЫЙ СЛОЙ – МИНЕРАЛОВАТНЫЕ ПЛИТЫ γ=200 кг/м³ – 40ММ ОСНОВАНИЕ – Ж.Б. ПЛИТА	

* В ОТДЕЛЕНИИ РЕМОНТА ТОПЛИВНОЙ АППАРАТУРЫ, В ЗАРЯДНОЙ И ВЕНТПОМЕЩЕНИИ КАТЕГОРИИ "Б" НА ОТМ. 5.400 ДЛЯ ПОКРЫТИЯ ПРИМЕНИТЬ ПЕСОК И ЩЕБЕНЬ, ИСКЛЮЧАЮЩИЕ ИСКРООБРАЗОВАНИЕ.

СХЕМА РАСПОЛОЖЕНИЯ ЗАКЛАДНЫХ В ПОЛУ НА ОТМ. 0.000 ДЛЯ ВАРИАНТОВ I, III.

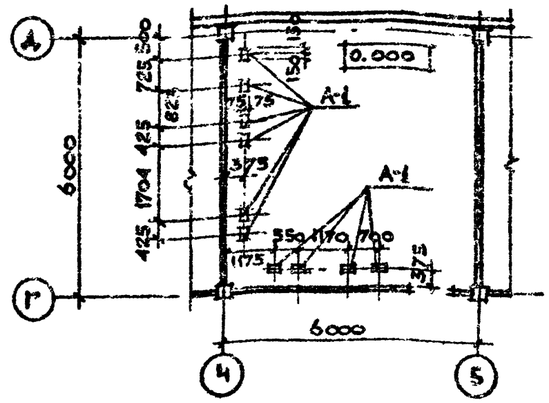

СХЕМА РАСПОЛОЖЕНИЯ ЗАКЛАДНЫХ В ПОЛУ НА ОТМ. 0.000 ДЛЯ ВАРИАНТОВ II, IV

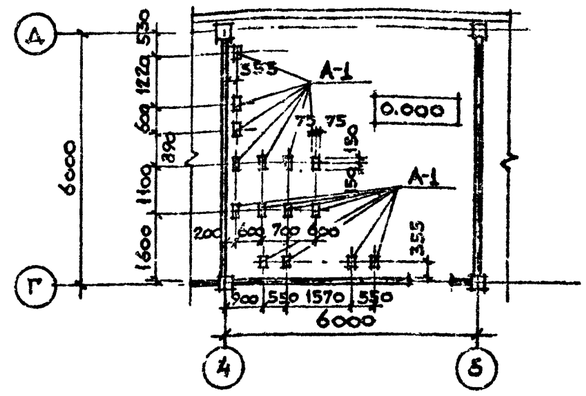

ПРИВЯЗАН:

ИНВ. №

ТП 503-30.87			АР
НАЧ.ОТД. Рамько	ТЕПЛОВОЗО-ВАГОННОЕ ДЕПО НА 1 СТОЙЛО ДЛЯ ПРОМЫШЛЕННЫХ ЖЕЛЕЗНЫХ ДОРОГ КОЛЕЙ 1520 ММ		
Н.КОНТР. Зинковский		СТАДИЯ	ЛИСТ	ЛИСТОВ
ГЛ.АРХ. Немцев		РП	15	19
РУК.ГР. Зинковский				
СТ.АРХ. Архангельский				
АРХИТ. Авлова	ЭКСПЛИКАЦИЯ ПОЛОВ. СХЕМЫ РАСПОЛОЖЕНИЯ ЗАКЛАДНЫХ В ПОЛУ.	ХАРЬКОВСКИЙ ПРОМСТРОЙНИИПРОЕКТ	
АРХИТ. Архангельский			

ИНВ.№ ПОДЛ. | ПОДПИСЬ И ДАТА | ВЗАМЕН ИНВ.№

СПЕЦИФИКАЦИЯ ЭЛЕМЕНТОВ ЗАПОЛНЕНИЯ ПРОЕМОВ

МАРКА ПОЗ	ОБОЗНАЧЕНИЕ	НАИМЕНОВАНИЕ	КОЛ-ВО ОТМ. 0.000	ОТМ. 3.300	ОТМ. 5.100	ВСЕГО	МАССА ЕД., КГ	ПРИМЕЧАНИЕ
1	3.501-8	ВОРОТА 4,7×3,6	1			1		
2	ГОСТ 14624-69	А54-ПВ	1			1		
3	ТО ЖЕ	А59-ГВ	1			1		
4	ГОСТ 6629-74	АО 24-15	1/2			1/2		t°=-20° t°=-30° t°=-40°
5	ГОСТ 14624-69	А60-ППВ	1	1		2		
6	ТО ЖЕ	А53-ППВ	1		1	2		
7	ГОСТ 6629-74	АО 24-10 СУ	1/2	2/3		3/5		t°=-30° t°=-40°
8	ТО ЖЕ	АО 21-13 СУ *	1			1		
9	ГОСТ 14624-69	А37	1		1	2		
10	ГОСТ 6629-74	АО 21-15	1			1		
11	СЕРИЯ 2.435-6.в 5	П/-6	3			3		
12	ТО ЖЕ	ПД-1		1		1		
13	ГОСТ 6629-71	АГ 21-7	2	1		3		
14	ТО ЖЕ	АГ 21-7 А	2	4		6		
15	——— " ———	АО 24-10	1	10		11		
16	ГОСТ 14624-69	А37-А	3	1		3		
17	ГОСТ 6624-74	АГ 21-7СГЗ		3		3		
18	ТО ЖЕ	АГ 21-10		4		4		
19	СЕРИЯ 5.904-4	АСУ 1,25×0,5		1	5	6		
20	ТО ЖЕ	АС 1,25×0,5		1	7	8		
21	СЕРИЯ 2.435-6	ПД-5	11		2	13		
22	ТО ЖЕ	ПДИ-5	2		1	3		
ОК-1	1.436.2-16 ВЫПУСК 1,2	ОКОННЫЙ БЛОК ОТР 18.18-2	4			4		
		——" —— ОТР 12.18-2	4			4		
ОК-2	ТО ЖЕ	——" —— ОГД 12.18-2			2	2		
ОК-3	——— " ———	——" —— 2ОГД 12.24-2			5	5		
ОК-4	——— " ———	——" —— 2ОТД 12.24-2	4			4		
ОК-5	——— " ———	——" —— ОГД 12.18-2			3	3		
	ТП ЛИСТ КМ	ЖАЛЮЗИЙНАЯ РЕШЕТКА ВЖ-1			3	3		
ОК-5А	1.436.2-15 ВЫПУСК 1,2	ОКОННЫЙ БЛОК ОГД 12.18-2			1	1		
	ТП ЛИСТ КМ	ЖАЛЮЗИЙНАЯ РЕШЕТКА ВЖ-1, ВЖ-2			1	1		
ОК-6	ГОСТ 11214-78	ОКОННЫЙ БЛОК ОС 18-18 В	11	12/4		23/15		для t°=-30°С-40°
ОК-7	ГОСТ 16289-80	——" —— ОРС 18-18 В		8		8		для t°=-40°
ОК-8	ГОСТ 11214-79	ОКОННЫЙ БЛОК ОС 18-18 Г		1		1		
	ТУ 36-1517-76	ЖАЛЮЗИЙНАЯ РЕШЕТКА №1		3		3		
		ЖАЛЮЗИЙНАЯ РЕШЕТКА №2		6		6		
ОК-9	ГОСТ 11214-78	ОКОННЫЙ БЛОК ОС 18-18 Г		1		1		
	ТУ 36-1517-78	ЖАЛЮЗИЙНАЯ РЕШЕТКА №1		7		7		
		ЖАЛЮЗИЙНАЯ РЕШЕТКА №2		14		14		
ОК-10	ТП ЛИСТ КМ	ЖАЛЮЗИЙНАЯ РЕШЕТКА ВЖ-1	2			2		
ОК-11	ГОСТ 9272-81*	СТЕКЛОБЛОК БК 194-98	135			135		
РЩ-1	1.494-10	——" —— Р 200		7		7		
РЩ-2	ТО ЖЕ	——" —— Р 200		1		1		
РЩ-3	——— " ———	——" —— Р 230		1		1		
РЩ-4	——— " ———	——" —— Р 150	1			1		
РЩ-5	——— " ———	——" —— Р 150	2	7		9		
РЩ-6	——— " ———	——" —— Р 150		1		1		
РЩ-7	——— " ———	——" —— Р 200	1	1		2		

*ДВЕРИ В ЛЕСТНИЧНЫХ КЛЕТКАХ ВЫПОЛНИТЬ САМОЗАПИРАЮЩИМИСЯ С ПОРОГОМ И УПЛОТНЕННЫМИ ПРИТВОРАМИ БЕЗ ЗАМКА.

СПЕЦИФИКАЦИЯ ПЕРЕМЫЧЕК И ЖЕЛЕЗОБЕТОННЫХ ПЛИТ

МАРКА ПОЗ.	ОБОЗНАЧЕНИЕ	НАИМЕНОВАНИЕ	КОЛИЧЕСТВО НА ЭТАЖ. ОТМ. 0.000 -20°	-30°	-40°	ОТМ. 3.300 -30°	-40°	ВСЕГО -20°	-30°	-40°	МАССА ЕД. КГ	ПРИМЕЧАНИЕ
ПР-1	ГОСТ 948-76	1ПР3-19.12.14		4	4				4	4	75	
ПР-2		1ПР3-19.12.14.	3	3	3			3	3	3	75	
ПР-3		1ПР2-15.12.14	2					2			75	
ПР-4		1ПР2-15.12.14		3	3				3	3	75	
ПР-5		1ПР35-15.12.22У	14	10	12	2		16	10	12	50	
ПР-6		1ПР1-12.12.14			3		3	3		9	6	50
ПР-7		1ПР2-15.12.14	1	1	1			1	1	1	75	
ПР-8		1ПР3-19.12.14	1	1	1			1	1	1	75	
ПР-9		1ПР1-12.12.14	9	9	9	4	4	5	13	13	14	50
ПР-10		1ПР3-19.12.14	2		2				2		2	75
ПР-11		1ПР1-12.12.14			4						4	50
ПП-1	ТП ЮКИ-ППП	ПЛИТА ПП1	74	74	74				74	74	74		ДЛЯ ВАРИАНТА I, II
ПП 1		ПЛИТА ПП1	62	62	62				62	62	62		ДЛЯ ВАРИАНТА III, IV

VII

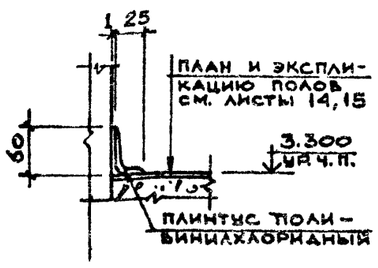

VIII

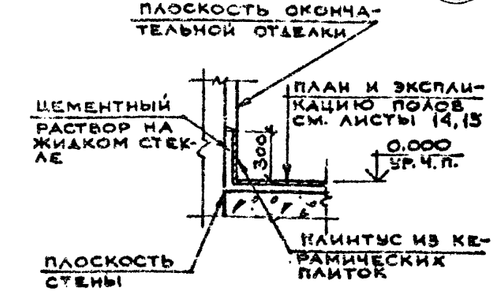

IX

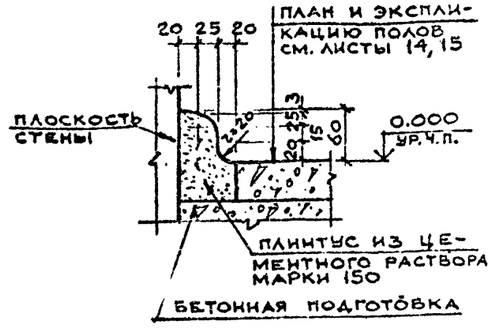

X

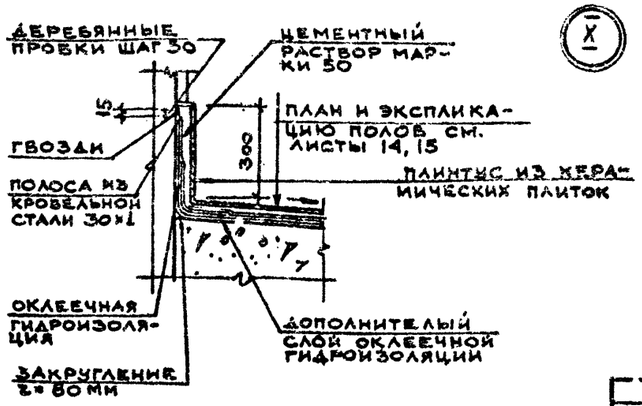

ТИПОВОЙ ПРОЕКТ АЛЬБОМ 2

ИНВ.№ ПОДЛ. | ПОДПИСЬ И ДАТА | ВЗАМ.ИНВ.№

ПРИВЯЗАН:

ИНВ.№

НАЧ.ОТД.	РАДЬКО	
Н.КОНТР.	ЗИНЬКОВСКИЙ	
ГЛ.АРХ.	НЕМЦЕВ	
РУК.ГР.	ЗИНЬКОВСКИЙ	
СТ.АРХ.	АРХАНГЕЛЬСКАЯ	
АРХИТ.	АРХАНГЕЛЬСКАЯ	
АРХИТ.	ЗИНЬКО	

ТП 509-30 87 АР

ТЕПЛОВОЗО-ВАГОННОЕ ДЕПО НА 1 СТОЙЛО ДЛЯ ПРОМЫШЛЕННЫХ ЖЕЛЕЗНЫХ ДОРОГ КОЛЕИ 1520 ММ

СТАДИЯ	ЛИСТ	ЛИСТОВ
РП	16	19

СПЕЦИФИКАЦИИ УЗЛЫ VII ÷ X

ХАРЬКОВСКИЙ ПРОМСТРОЙНИИПРОЕКТ

Типовой проект 509-30.87 Альбом 2

Спецификация стальных изделий

Марка поз.	Обозначение	Наименование	Кол.	Масса ед. кг	Примечание
МР	ИИ-05-05.кл.71-64	Решетка для вытирания ног	2	12.71	
1	ГОСТ 6727-80	⌀ 4 в I	181/536	0.099	для 1°≤t°н≤-30° / для t°н=-40°
2	ГОСТ 8510-72*	L 160×100×10	2.7м	19.8	
3	ГОСТ 8510-72	L 90×56×6	9м	6.7	
Р45	ГОСТ 7173-54	Рельс Ж.Д.	9пм	44,6	
А-1	ТП КЖИ А-1	Соединительное изделие	19/24	2,0	для вар. I, III / для вар. II, IV
А-2	ТП КЖИ А-2	То же	8	1.0	
А-3	ТП КЖИ А-3	— " —	140	0.3	
А-4	ТП КЖИ А-4	— " —	52	0.4	
А-5	ТП КЖИ А-5	— " —	1		
А-6	ТП КЖИ А-6	— " —	6	0.1	
А-7	ТП КЖИ А-7	Ограждение на кровле	66пм	13.5	
А-8	ТП КЖИ А-8	Стальная рамка	2	5.2	
МК-1	2.430-3 вып. 3	Анкер	2	0,5	
МК-2	То же	То же	2	0,5	
МК-3	2.430-3. вып. 3	— " —	11	0.46	
МК-6	То же	— " —	11	0.46	
МС-3	2.460-18 вып. 3	Фартук	40	4.1	tн=-20°
МС-4	То же	То же	40	4.6	tн=-30°
МС-4*	— " —	— " —	40	4.8	tн=-40°
МС-6	— " —	Костыль	90	0.62	tн=-20°
МС-7	— " —	То же	90	0.58	tн=-30°
МС-8	— " —	— " —	90	0.45	tн=-40°
МС-26	— " —	Фартук	93	5.2	tн=-20°
МС-27	— " —	То же	93	5.3	tн=-30°
МС-28	— " —	— " —	93	5.5	tн=-40°
МС-30	— " —	Костыль	200	1.2	tн=-20°
МС-31	— " —	То же	200	1.4	tн=-30°
МС-32	— " —	— " —	200	1.6	tн=-40°
М4-1-1	1.400-6/76	Закладная деталь	1	1.4	
Е 12	ГОСТ 8240-72	Швеллер Е 12	7.8	10,4	
⌀5	ГОСТ 2590-57	Проволока ⌀5	0,154	12	
МИ 1-5	3.400-6/76	Закладная деталь	20	3.0	
МИ 1-24			12	2.3	
ЭК-5	2.436-11, вып. 1	— " —	5	1,009	
МИ 4-46	3.400-6/76	— " —	45пм	4,1	
4	ГОСТ 8510-72*	L 50×5	1,6пм	3,37	
5	ГОСТ 8568-57	Сталь листовая рифленая ромбическая δ=3мм 400×2100	0,84м²	25,6	
КИ-1-15	3.400-6/76	Закладная деталь	4	1.6	

Спецификация гардеробного оборудования

Марка поз.	Обозначение	Наименование	Кол.	Масса	Примечание
1	ГОСТ 22414-77	Шкаф металлический МД-40.3	5		со скамьями
2	То же	МД-40-2	5		То же
3	— " —	2МД-40.2	5		— " —
4	— " —	2МД-40.3	1		— " —
5	— " —	МД-33.3	4		— " —
6	— " —	МД-33.2	2		— " —

Ведомость элементов заполнения проемов в перегородках

Марка поз.	Обозначение	Наименование	Кол.	Масса	Примечание
РЩ-1	1.494-10	Схема соединений решеток СХ-I Р150 Деревянная рамка Р-1 (250×250) из брусков 40×40	1 1	0.41	
РЩ-2	То же	Схема соединений решеток СХ-II Р200 Деревянная рамка Р-2 (760×2800) из брусков 40×40	3 1	0,64	
РЩ-3	— " —	Схема соединений решеток СХ-II Р200 Деревянная рамка Р-3	2 1	0,64	
РЩ-4	— " —	Схема соединений решеток СХ I Р200 Деревянная рамка Р-4	2 1	0.64	
РЩ-5	— " —	Схема соединений решеток СХ I Р150	1	0.41	
РЩ-6	— " —	То же СХ-II Р150	3	0.41	
РЩ-7	— " —	— " — СХ I Р200	1	0.64	

XII

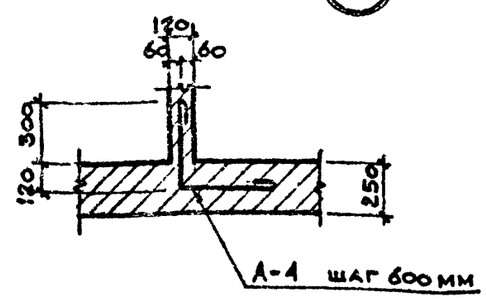

XIII

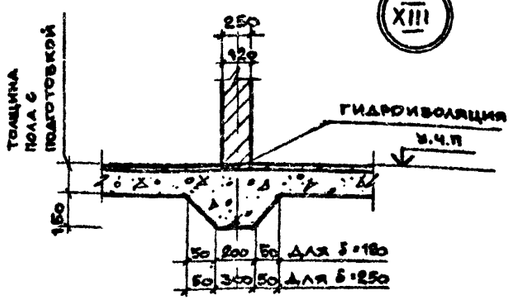

01 - 01

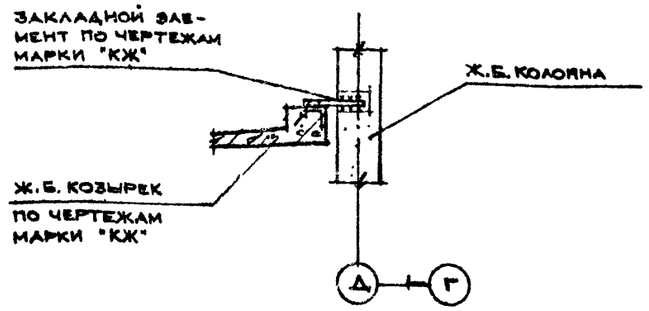

XI

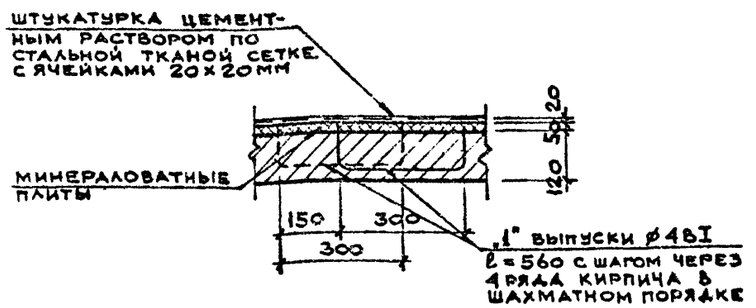

Привязан:

Инв. №

Нач. отд.	Радько		
Н. контр.	Зиньковский		
Гл. арх.	Немцев		
Рук. гр.	Зиньковский		
Ст. арх.	Архангельский		
Рук. гр.	Зиньковский		
Архит.	Усачев		

ТП 509-30.87 АР

Тепловозо-вагонное депо на 1 стойло для промышленных железных дорог колеи 1520мм

Стадия	Лист	Листов
РЧ	17	19

Спецификации стальных изделий и гардеробного оборудования. Ведомость элементов заполнения проемов в перегородках. Узлы XI ÷ XIII

Харьковский Промстройниипроект

Инв. № подл. | Подпись и дата | Взам. инв. №

XIV

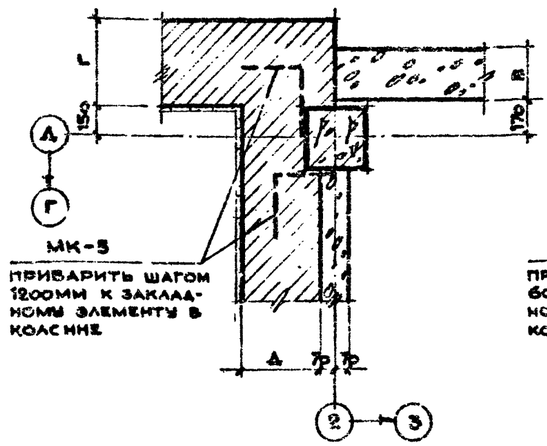

XV

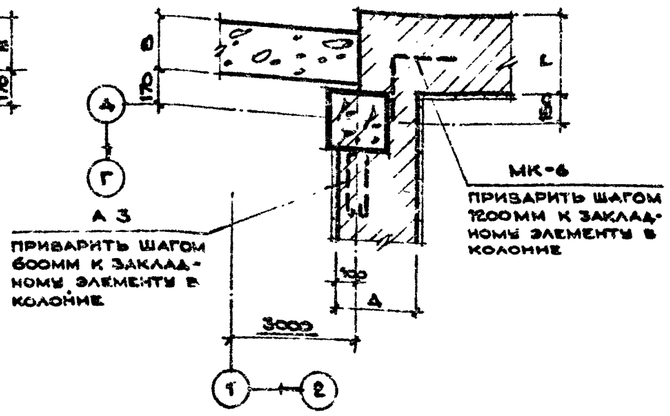

XVI

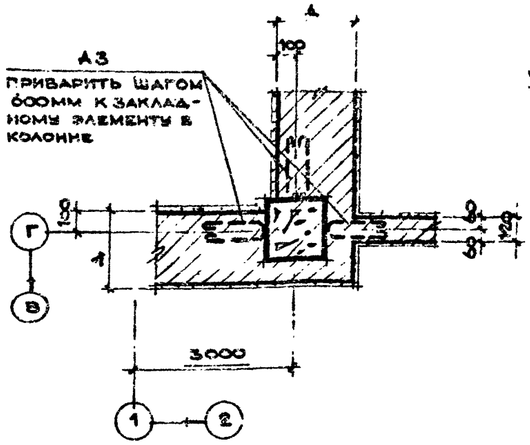

XVII

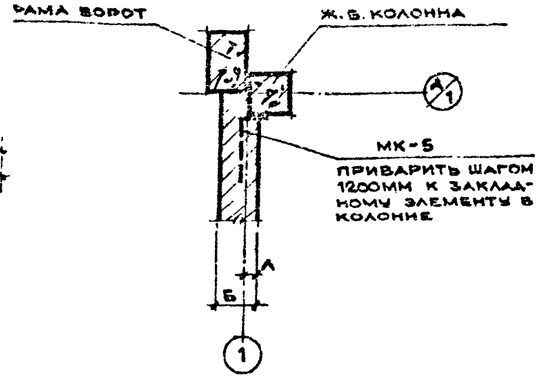

XVIII

XIX

XX

XXI

XXII

а - а

				ТП 509-30.87 АР	
НАЧ.ОТД.	РАДЬКО			ТЕПЛОВОЗО-ВАГОННОЕ ДЕПО НА 1 СТОЙЛО ДЛЯ ПРОМЫШЛЕННЫХ ЖЕЛЕЗНЫХ ДОРОГ КОЛЕИ 1520 ММ	
Н. КОНТР.	ЗИНЬКОВСКИЙ				
ГЛ. АРХ.	НЕМЦЕВ				
РУК. ГР.	ЗИНЬКОВСКИЙ				СТАДИЯ ЛИСТ ЛИСТОВ
СТ. АРХ.	АРХАНГЕЛЬСКАЯ				РП 18 19
АРХИТ.	ДЕЛОВА			УЗЛЫ XIV ÷ XXII	
АРХИТ	АРХАНГЕЛЬСКАЯ				ХАРЬКОВСКИЙ ПРОМСТРОЙНИИПРОЕКТ

ПРИВЯЗАН:

ИНВ. №

ВЗАМ. ИНВ. №

ПОДПИСЬ И ДАТА

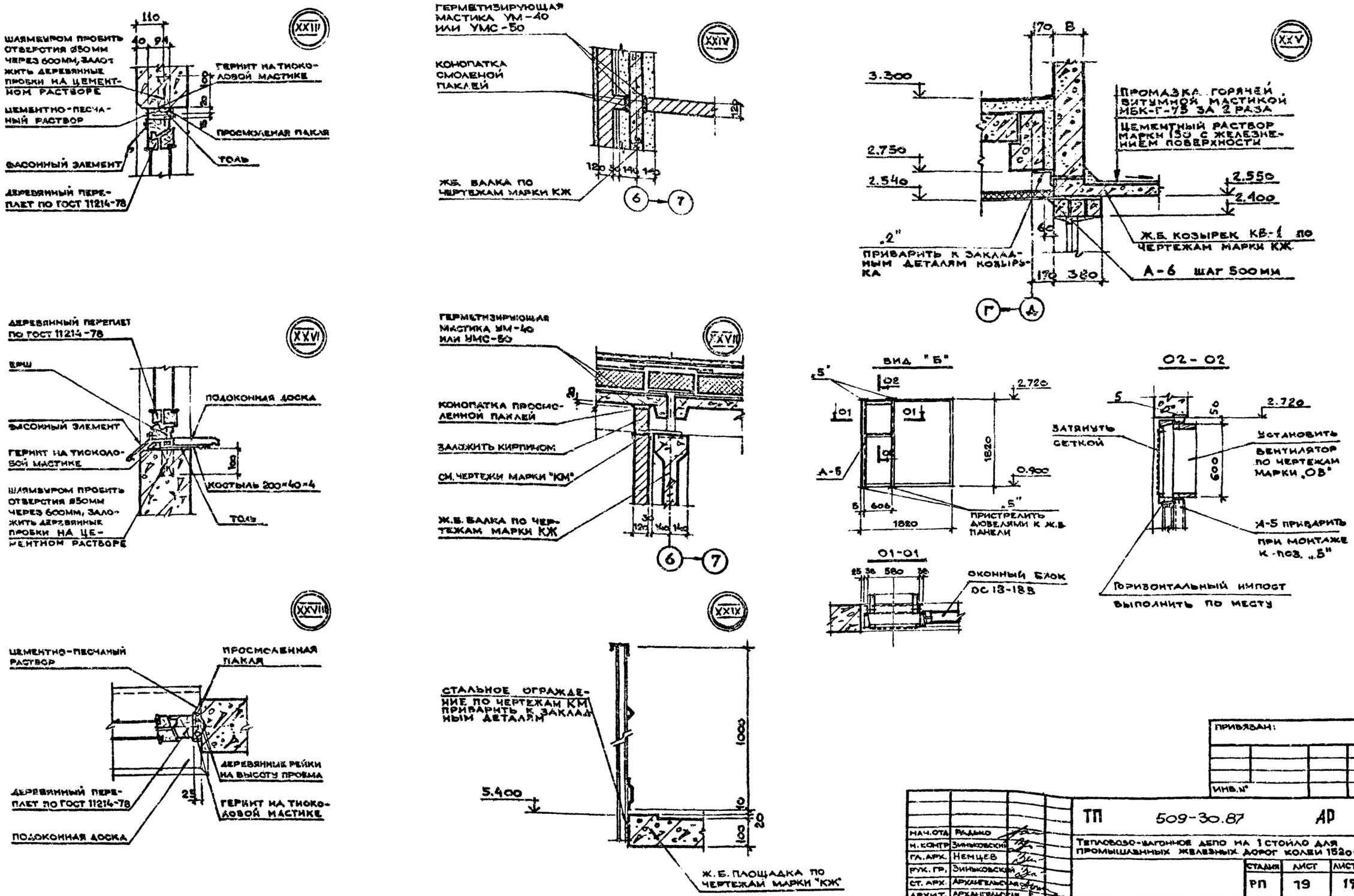

Нач.отд.	Радько	
Н.контр.	Зиньковский	
Гл.арх.	Немцев	
Рук.гр.	Зиньковский	
Ст.арх.	Архангельская	
Архит.	Архангельская	
Архит.	Зинько	

ТП 509-30.87 АР

Тепловозо-вагонное депо на 1 стойло для промышленных железных дорог колеи 1520мм

Стадия	Лист	Листов
РП	19	17

Узлы XXIII ÷ XXIX вид „Б"

Харьковский Проистройниипроект

Привязан:

Инв.№

Инв.№ подл. | Подпись и дата | Взам.инв.№

Альбом 2

Типовой проект

Ведомость чертежей основного комплекта марки КЖ

Лист	Наименование	Примечание
1	Общие данные (начало)	
2	Общие данные (продолжение)	
3	Общие данные (продолжение)	
4	Общие данные (окончание)	
5	Схема расположения фундаментов и фундаментных балок для I ветрового района. Узел III.	
6	Схема расположения фундаментов и фундаментных балок для III ветрового района. Узел IV.	
7	Схема расположения фундаментов и фундаментных балок. Фрагменты 1,2. Узлы I, II.	
8	Схема расположения фундаментов и фундаментных балок. Фрагменты 3, 4.	
9	Схема расположения фундаментов и фундаментных балок. Фрагменты 5, 6.	
10	Фундаменты фм1, фм2.	
11	Фундаменты фм3, фм4, фм14.	
12	Фундаменты фм5, фм15	
13	Фундаменты фм6, фм7	
14	Фундамент фм8. Фм 17.	
15	Фундаменты фм9÷фм13, фм16.	
16	Спецификация к схемам расположения колонн, балок покрытия, диафрагм жесткости, ригелей, ворот.	
17	Схемы расположения колонн, балок покрытия, диафрагм жесткости, ворот, ригелей. Сечения 1-1÷3-3. Узлы.	
18	Схемы расположения колонн, балок покрытия, диафрагм жесткости, ворот, ригелей. Сечения 4-4÷11-11. Узлы.	
19	Схема расположения плит покрытия в осях А-Б	
20	Схема расположения плит перекрытия на отм. 3,300	
21	Схема расположения плит покрытия на отм. 6,500	
22	Схема расположения лестницы	
23	Спецификация к схемам расположения стеновых панелей	
24	Схемы расположения стеновых панелей по осям А, Б, 7	
25	Схемы расположения стеновых панелей по осям 1, 6, 1.	
26	Схема расположения перегородок в осях В÷Д на отм. 0,000. Разрезы 1-1÷6-6	
27	Схема расположения перегородок в осях В÷Д на отм. 0,000. Разрезы 7-7÷14-14	
28	Схема расположения перегородок в осях В÷Д на отм. 3,300. Разрезы 1-1÷6-6.	
29	Схема расположения перегородок в осях В÷Д на отм. 3,300. Разрезы 7-7÷14-14.	
30	Плита перекрытия на отм. 6,100	
31	Плиты перекрытий на отм. 3000, 5400 Спецификация. Опорные подушки.	
32	Плита перекрытия на отм. 7,340	
33	Схема расположения накладных изделий, прикрепляемых дюбелями	
34	Схема расположения фундаментов под оборудование. Фундамент ФО-14.	
35	Фундаменты под оборудование ФО1÷ФО13. Приямок ПР-1.	
36	КТП Подземное хозяйство	
37	Грязеотстойник. План. Разрезы 1-1; 2-2.	
38	Грязеотстойник. Армирование. Спецификация.	
39	Колодцы	
40	Нейтрализатор	

Ведомость ссылочных и прилагаемых документов

Обозначение		Наименование	Примечание
1.415-1	выпуск 1	Железобетонные фундаментные балки для стен производственных зданий	
1.423-3	выпуск 0-1, 1, 2.	Железобетонные колонны прямоугольного сечения для одноэтажных производственных зданий без мостовых кранов высотой до 9,6 м.	
1.427.1-3	выпуск 0; 1, 2	Колонны железобетонные прямоугольного сечения для продольного и торцевого шахверка одноэтажных зданий высотой 3,0 – 14,4 м.	
1.462.1-1/81	выпуск I; II	Железобетонные предварительно напряженные балки пролетом 12м для покрытий зданий с плоской и скатной кровлей.	
1.020-1/83		Конструкции каркаса тяжеющего применения для многоэтажных общественных зданий, производственных и вспомогательных зданий промышленных предприятий.	
1.020-1/83	выпуск 0-0	Общие указания по применению изделий. Номенклатура изделий серии.	
1.020-1/83	выпуск 0-1	Указания по применению изделий для зданий с перекрытиями из многопустотных плит.	
1.020-1/83	выпуск 1-1	Фундаменты сборные железобетонные для колонн сечением 300х300 и 400 х 400 мм.	
1.020-1/83	выпуск 2-1; 2-2; 2-15	Колонны сечением 300х300 мм	
1.020-1/83	выпуск 3-1; 3-2; 3-3	Ригели высотой 450мм пролетом 3,0; 6,0 и 7,2м для опирания многопустотных плит перекрытия.	
1.020-1/83	выпуск 4-1; 4-2	Диафрагмы жесткости	
1.020-1/83	выпуск 6-1	Монтажные узлы	
1.020-1/83	выпуск 7-1	Изделия соединительные стальные	
1.050.1-2		Сборные железобетонные марши, площадки и проступи для многоэтажных общественных зданий, производственных и вспомогательных зданий промышленных предприятий	
1.050.1-2	выпуск 1	Лестничные марши, площадки и проступи. Рабочие чертежи.	
1.050.1-2	выпуск 2	Ограждения лестниц. Рабочие чертежи.	

Типовой проект разработан в соответствии действующими нормами и правилами и предусматривает мероприятия, обеспечивающие взрывную и взрывопожарную и пожарную безопасность при эксплуатации здания.

Гл. инженер проекта / Турнинский /

Согласовано: СТО группа 08 Гуляс; СТО группа 6К Ревин; КО-1 группа К.Гидасов; КО-2 группа А.Р. Ахвледиани

Инв.№ подл. | Подпись и дата | Взам.инв.№ | Инв.№ дубл. | Подпись и дата

Привязан:

Инв.№

ГИП	Турнинский		
Нач.отд.	Радько		
Н.контр.	Зеленский		
Гл.констр.	Зеленский		
Рук.гр.	Гриняко		
Вед.инж.	Дорохова		
Вед.инж.	Дорохова		
Техник	Шумникова		

ТП 509-80.87 КЖ

Тепловозо-вагонное депо на 1 стойло для промышленных железных дорог колеи 1520 мм

Стадия	Лист	Листов
РП	1	

Общие данные (начало)

ХАРЬКОВСКИЙ ПРОМСТРОЙНИИПРОЕКТ

Альбом 2

Типовой проект 509-30.87

Ведомость ссылочных и прилагаемых документов

Обозначение	Наименование	Примечание
1.030.1-1	Стены наружные из однослойных панелей для каркасных общественных зданий, производственных и вспомогательных зданий промышленных предприятий.	
1.030.1-1 выпуск 0-0	Стены наружные из однослойных панелей для каркасных зданий, производственных и вспомогательных зданий промышленных предприятий. Номенклатура изделий.	
1.030.1-1 выпуск 0-1	Материалы для проектирования стен многоэтажных зданий с высотами этажей 2,8(3,0); 3,3; 3,6; 4,2 м. Рабочие чертежи.	
1.030.1-1 выпуск 0-3	Материалы для проектирования стен одноэтажных производственных зданий. Рабочие чертежи.	
1.030.1-1 выпуск 1-1; 1-2; 1-3	Панели из легких и ячеистых бетонов. Рабочие чертежи.	
1.030.1-1 выпуск 2-1	Карнизные панели. Рабочие чертежи.	
1.030.1-1 выпуск 3-1	Монтажные узлы стен многоэтажных зданий с высотами этажей 2,8(3,0); 3,3; 3,6 и 4,2 м. Рабочие чертежи.	
1.030.1-1 выпуск 3-3	Монтажные узлы стен одноэтажных производственных зданий. Рабочие чертежи.	
1.030.1-1 выпуск 4-1	Изделия соединительные стальные. Рабочие чертежи.	
1.030.1-1 выпуск 4-2	Стальные изделия элементов фахверка. Рабочие чертежи.	
1.041.1-2	Сборные железобетонные многопустотные плиты перекрытий многоэтажных общественных зданий, производственных и вспомогательных зданий промышленных предприятий	
1.041.1-2 выпуск 1	Плиты длиной 5650 мм с предварительно напрягаемой арматурой из стали классов Ат-IVС и АтV, из тяжелого и легкого бетонов. Рабочие чертежи.	
1.041.1-2 выпуск 6	Сантехнические плиты длиной 5650, 6850 и 8650 мм с предварительно напрягаемой арматурой из стали классов Ат-IV и Ат-V длиной 2650 мм с арматурой из стали класса А III из тяжелого и легкого бетонов. Рабочие чертежи.	
1.465.1-10/82 выпуск 0,1	Комплексные железобетонные плиты покрытий одноэтажных промышленных зданий. Материалы для проектирования. Комплексные плиты с несущей основой из железобетонных ребристых плит длиной 6 м	
1.030.9-2	Перегородки панельные зданий промышленных и сельскохозяйственных предприятий. Материалы для проектирования.	
1.030.9-2 выпуск 0	Перегородки панельные зданий промышленных и сельскохозяйственных предприятий. Материалы для проектирования.	
1.030.9-2 выпуск 1	Панели железобетонные. Рабочие чертежи.	
1.030.9-2 выпуск 6	Узлы. Рабочие чертежи.	
1.030.9-2 выпуск 7 ч.1,2	Изделия арматурные и закладные к панелям. Рабочие чертежи.	
1.138-10	Перемычки железобетонные для зданий с кирпичными стенами.	

Обозначение	Наименование	Примечание
ГОСТ 22701.0-77* ÷ ГОСТ 22701.5-77*	Плиты железобетонные ребристые предварительно напряженные размером 6х3 м для покрытий производственных зданий.	
ПК-01-88	Сборные железобетонные плиты для покрытий производственных зданий.	
3501-8	Ворота распашные для локомотивных депо с механическим приводом	
3.900-3 выпуск 7 ч.1; 2.	Изделия для круглых колодцев. Рабочие чертежи. Рабочие чертежи арматурных изделий.	
1.494-24 выпуск 1	Стаканы для крепления крышных вентиляторов, дефлекторов и зонтов.	
ГОСТ 10140-80	Плиты теплоизоляционные из минеральной ваты на битумном связующем	
3.006.1-2/82 в.1-2,1-4	Сборные железобетонные каналы и тоннели из лотковых элементов	
1.400-7	Стальные изделия для сопряжения сборных железобетонных конструкций одноэтажных промышленных зданий.	
1.400-6/76 выпуск 1	Унифицированные закладные детали сборных железобетонных конструкций зданий промышленных предприятий.	
3.400-6/76	Унифицированные закладные детали сборных железобетонных конструкций инженерных сооружений промышленных предприятий	
2.460-2 (ТДМ) выпуск 0,1,2	Монтажные детали сборных железобетонных конструкций покрытий одноэтажных промышленных зданий.	
1.412-1/77 выпуск 3	Монолитные железобетонные фундаменты под типовые колонны прямоугольного сечения одноэтажных промышленных зданий. Арматурные изделия. Рабочие чертежи.	
ГОСТ 23279-78	Сетки сварные из стержневой арматуры диаметром до 40 мм.	
ГОСТ 24379.1-80	Болты фундаментные. Конструкция и размеры	
ГОСТ 3634-79	Люки чугунные для колодцев. Технические условия.	
ГОСТ 6785-80	Плиты подоконные железобетонные. Технические условия.	
5.900-2	Сальники набивные Ду50-1400 мм для пропуска труб через стены. Рабочие чертежи.	
Типовой проект 501-3-8.	Смотровые канавы для тепловозо-вагонных депо промышленных железных дорог колеи 1520 мм.	
2.420-1 выпуск 0,1 (ТДМ)	Монтажные детали сборных железобетонных колонн и подкрановых балок одноэтажных промышленных зданий.	

Ведомость спецификаций.

Лист	Наименование	Примечание
5	Спецификация к схеме расположения фундаментов и фундаментных балок для I-го ветрового района	
6	Спецификация к схеме расположения фундаментов и фундаментных балок для III-го ветрового района	
10	Спецификация к фундаментам Фм1; Фм2.	
11	Спецификация к фундаментам Фм3; Фм4; Фм14.	
12	Спецификация к фундаментам Фм5; Фм15	
13	Спецификация к фундаментам Фм6; Фм7	
14	Спецификация к фундаменту Фм8.	
15	Спецификация к фундаментам Фм9÷Фм13; Фм16.	
16	Спецификация к схемам расположения колонн, балок покрытия, ригелей, диафрагм жесткости, ворот.	
19	Спецификация к схеме расположения плит покрытия в осях А-Б.	
20	Спецификация к схеме расположения плит перекрытия на отм. 5,900	
21	Спецификация к схеме расположения плит покрытия на отм. 6,500.	
22	Спецификация к схеме расположения лестницы	
23	Спецификация к схемам расположения стеновых панелей	
26	Спецификация к схеме расположения перегородок на отм. 0,000	
28	Спецификация к схеме расположения перегородок на отм. 3,300	
31	Спецификация к плите перекрытия на отм. 5,400 и опорным подушкам ОПП-1, ОПП-2	
32	Спецификация к плите перекрытия на отм. 7,940	
33	Спецификация к схеме расположения накладных изделий, пристреливаемых дюбелями	
34	Спецификация к схеме расположения фундаментов под оборудование.	
35	Спецификация к фундаментам под оборудование Фо1÷Фо14 и призмку ПР-1	
36	Спецификация к схеме расположения КТП	
38	Спецификация к грязеотстойнику	
39	Спецификация к колодцам	
40	Спецификация к нейтрализатору	

Привязан:

Инв. №

Взам. инв. №

Подпись и дата

Инв. № подл.

ГИП	Пуринский	
Нач. отд.	Рябко	
Н. контр.	Зеленский	
Гл. констр.	Зеленский	
Рук. гр.	Гринвало	
Вед. инж.	Горохова	
Инж. инж.	Горохова	
Техник	Плужникова	

ТП 509-30.87 -КЖ

Тепловозо-вагонное депо на 1 стойло для промышленных железных дорог колеи 1520 мм

Стадия	Лист	Листов
РП	2	

Общие данные (продолжение)

ХАРЬКОВСКИЙ ПРОМСТРОЙНИИПРОЕКТ

Альбом 2

Типовой проект 509-30.87

ВЕДОМОСТЬ ОБЪЕМОВ СБОРНЫХ БЕТОННЫХ И ЖЕЛЕЗОБЕТОННЫХ КОНСТРУКЦИЙ ПО РАБОЧИМ ЧЕРТЕЖАМ ОСНОВНОГО КОМПЛЕКТА МАРКИ КЖ

№строки	Наименование группы элементов конструкций	Код	Количество, м³						Примечание
			I ветровой район			III ветровой район			
			t=-20°C	t=-30°C	t=-40°C	t=-20°C	t=-30°C	t=-40°C	
1	Фундаменты стаканного типа и башмаки	5812000000	16,6	16,6	16,6	16,6	16,6	16,6	
2	Колонны	5821000000	33,5	33,5	33,5	33,5	33,5	33,5	
3	Балки стропильные и подстропильные	5822000000	12,6	12,6	12,6	12,6	12,6	12,6	
4	Балки обвязочные, фундаментные и сооружений	5824000000	12,1	14,0	14,6	12,1	14,0	14,6	
5	Ригели и прогоны	5825000000	26,4	26,4	26,4	26,4	26,4	26,4	
6	Элементы рам	5827000000	3,9	3,9	3,9	3,9	3,9	3,9	
7	Перемычки	5828000000	0,9	0,9	0,7	0,9	0,9	0,7	
8	Панели стеновые наружные	5831000000	155,7	197,2	249,4	155,7	197,2	249,4	
9	Перегородки	5833000000	41,0	41,0	41,0	41,3	41,3	41,3	
10	Плиты покрытий	5841000000	29,1	29,1	29,1	29,1	29,1	29,1	
11	Плиты перекрытий	5842000000	76,2	76,2	76,2	76,2	76,2	76,2	
12	Детали смотровых канав и колодцев	5855000000	24,6**/27,7***	24,6**/27,7***	24,6**/27,7***	24,6***/27,7***	24,6**/27,7***	24,6**/27,7***	
13	Элементы лестниц	5891000000	2,94	2,94	2,94	2,94	2,94	2,94	
14	Распорки	5829000000	18,1	18,1	18,1	18,1	18,1	18,1	

ТАБЛИЦА НАГРУЗОК НА ФУНДАМЕНТЫ

Наименование фундаментов	№ комб.	I ветровой район					II ветровой район				
		Mx тм	Qx т	My тм	Qy т	N т	Mx тм	Qx т	My тм	Qy т	N т
Фм-1, Фм 5*	1	2,1	0,4	14,6	1,8	54,2	3,3	0,6	18,7	2,7	54,2
	2	2,1	0,4	14,6	1,8	40,7	3,3	0,6	18,7	2,7	40,7
Фм 2, Фм 7*	1	0	0	0	0	45,1	0	0	0	0	45,1
		2,1	0,4	5,0	1,0	33,2	3,3	0,6	8,2	1,3	33,2
	2	0	0	0	0	45,1	0	0	0	0	45,1
		2,1	0,4	3,0	0,3	23,1	3,3	0,6	3,6	0,7	23,1
Фм 3, Фм 14*	1	1,5	0,3	5,5	1,3	29,1	2,3	0,4	8,4	1,9	29,1
	2	1,5	0,3	5,5	1,3	15,3	2,3	0,4	8,4	1,9	15,3
Фм 4	1	2,1	0,4	19,1	1,8	64,5	3,3	0,6	23,2	2,7	64,5
	2	2,1	0,4	19,1	1,8	51,0	3,3	0,6	23,2	2,7	51,0
Фм 6, Фм 15*	1	0	0	0	0	20,2	0	0	0	0	20,2
		1,5	0,3	5,5	1,3	29,1	2,3	0,42	8,4	1,9	29,1
	2	0	0	0	0	20,2	0	0	0	0	20,2
		1,5	0,3	5,5	1,3	15,3	2,3	0,4	8,4	1,9	15,3
Фм 11, Фм 12	–	0	1,2	0	0	42,0	0	1,2	0	0	42,0
Фм 13	–	0	0,8	0	0	40,6	0	0,8	0	0	40,6
Фм 9, Фм 10	–	0	0,8	0	0	18,9	0	0,8	0	0	18,9

*) См. нагрузки для III ветрового района
**) Для варианта с гидропередачей
***) Для варианта с электропередачей

РАСЧЕТНЫЕ СХЕМЫ ФУНДАМЕНТОВ
Фм 1 ÷ Фм 7; Фм 9 ÷ Фм 15

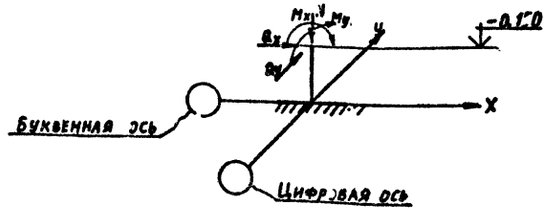

Привязан:

Инв. №

Нач. отд	Радько	
Н. контр.	Зеленский	
Гл. констр	Зеленский	
Рук. гр.	Гринвакс	
Вед. инж	Дорохова	
Вед. инж	Дорохова	
Инженер	Юрченко	
Инженер	Кирицева	

ТП 509-30.87 КЖ

Тепловозо-вагонное депо на 1 стойло для промышленных железных дорог, колея 1520 мм

Стадия	Лист	Листов
РП	3	

Общие данные (продолжение)

Харьковский Промстройниипроект

Общие указания.

1. Проект разработан применительно к следующим условиям:
   а) расчетная зимняя температура принята: -20°С; -30°С; -40°С;
   б) скоростной напор ветра - для I и III географических районов, тип местности - А;
   в) вес снегового покрова - для III района;
   г) сейсмичность - не выше 6 баллов;
   д) площадка строительства со спокойным рельефом;
   е) грунты непучинистые, непросадочные, грунтовые воды отсутствуют.

   Нормативные характеристики грунтов, служащих основанием для фундаментов здания:
   сцепление - $C^н = 2$ кПа (0,02 кгс/см²);
   угол внутреннего трения - $\varphi^н = 28°$;
   объемный вес - $\gamma^н = 1,8$ тс/м³;
   модуль деформации - $E = 14,7$ мПа (150 кгс/см²)
2. Коэффициент надежности по назначению принят 0,95
3. В проекте учтены следующие нагрузки:
   а) нагрузки от подвижного состава класса К-14;
   б) нормативная нагрузка на полы в здании депо - 1,0 тс/м²;
   в) нагрузки от подвесного электрического однобалочного крана грузоподъемностью 5т в цехе ремонта тепловозов и вагонов;
   г) нагрузки от подвесного электрического крана грузоподъемностью 0,5 тс в кузнечном отделении;
   д) нагрузки от передвижной тали грузоподъемностью 0,25т в отделении ремонта фильтров;
   е) нагрузки от вентиляционного оборудования на перекрытие на отметке 5,400 - 400 кгс/м²
   ж) равномерно распределенные нагрузки на перекрытие на отметке 3,300 бытовых помещений по таблице 3 СНиП II-6-74;
4. При определении расчетного давления на основание „R" по формуле 7 СНиП 2.02.01-83 принимались: $\gamma_{c1} = 1,1$; $\gamma_{c2} = 1$; $k = 1,0$.
5. Под монолитными фундаментами выполнить бетонную подготовку из бетона марки 50, толщиной 100 мм, выступающую за габарит подошвы фундамента на 100 мм в каждую сторону.
   Под сборными ж.б. фундаментами выполняется песчаная подготовка толщиной 100 мм, выступающая за габарит подошвы фундамента на 100 мм.
6. Обратную засыпку пазух котлованов и подсыпку под полы производить местным грунтом оптимальной влажности с послойным механическим уплотнением с доведением до коэффициента стандартного уплотнения $K_{ст} = 0,98$.
7. Марки бетона и характеристики сталей для железобетонных и бетонных конструкций приведены на листах проекта или указаны на соответствующих листах типовых серий.
8. Устойчивость одноэтажной части здания депо обеспечивается жесткой заделкой колонн в стаканах фундаментов. Устойчивость каркаса двухэтажной пристройки в продольном и поперечном направлении обеспечивается установкой диафрагм жесткости.
9. Стеновые панели приняты из плотного керамзитобетона марки 50 с объемным весом $\gamma = 900$ кгс/м³ в сухом состоянии.
10. В комплексных плитах покрытия одноэтажной части в качестве материала утеплителя приняты минераловатные плиты на связующем с объемным весом $\gamma = 200$ кгс/м³ по ГОСТ 10140-80. На поверхности минераловатных плит выполнить цементно-песчаную стяжку $\delta = 15$ мм.
11. Учитывая, что монтаж конструкций может производиться при отрицательных температурах, а также возможность нахождения конструкций под нагрузкой в неотапливаемом помещении (до ввода в эксплуатацию),

    для армирования железобетонных конструкций и закладных изделий в зависимости от расчетной температуры наружного воздуха приняты следующие марки стали:

Вид арматуры и закладных изделий	Класс стали	Марки стали при монтаже и нахождении конструкций под нагрузкой при температуре	
		до -30°С включительно	ниже -30°С до -40°С включительно
Стержневая горячекатаная гладкая ГОСТ 5781-82*	А-I	ВСт3кп2	ВСт3пс2
Стержневая горячекатаная периодического профиля ГОСТ 5781-82* и ГОСТ 5.1459-72* для арматуры класса А-III ф 10 ÷ ф 40 мм	А-II	ВСт5пс2	ВСт5сп2
	А-III	25Г2С	25Г2С
	А-IV	20хГ2Ц	20хГ2Ц
Стержневая термомеханически и термически упрочненная периодического профиля ГОСТ 10884-81	Ат.-V	Применяется при расчетных температурах наружного воздуха до -40°С включительно	
Обыкновенная арматурная проволока гладкая ГОСТ 6727-80	В-I	То же	
Закладные изделия конструктивные	с 38/23	ВСт3кп2	ВСт3пс6
Закладные и соединительные изделия расчетные	с 38/23	ВСт3кп2	ВСт3пс6
Монтажные петли	А-I	ВСт3пс2	ВСт3сп2
Анкерные болты	—	ВСт3кп2	ВСт3кп2

12. Все работы по строительству должны выполняться в соответствии с действующими правилами производства и приёмки работ.
13. При выполнении работ в зимнее время должны соблюдаться специальные требования по каждому виду работ. При этом кирпичные стены в случае возведения их методом замораживания должны быть проверены расчетом, а марки раствора соответственно скорректированы.
14. Все закладные и соединительные изделия, не подлежащие металлизации защищаются от коррозии лакокрасочным покрытием состава: 1слой грунта ХС-010, 3слоя эмали Пх8 или 3слоя эмали ХЭС и лака ХСЛ в отношении 1:1.
15. Металлизации подлежат все закладные изделия в стеновых панелях и соединительные изделия, перечисленные в спецификациях на листах проекта.
16. Диаметры монтажных петель в комплексных плитах покрытия принимать:
    а) для плит марки ПГ-ф14АI;
    б) для плит марки ПВ-ф16АI.

    Конструкция петель аналогично ГОСТ 22701.5-77.

Внимание!

Всвязи с тем, что фундаменты и колонны здания используются для создания замкнутой электрической цепи молниезащиты необходимо выполнить мероприятия, указанные на листах 10÷12, 17.

Опуски молниеприемной сетки (см. листы АР) приварить к закладным деталям верха колонн, а по осям 1,7 ряда А к фахверковым приколонным стойкам.

Привязан:

Инв. №

ГИП	Лурийский		
Нач. отд.	Радько		
Н. контр.	Зеленский		
Гл. констр.	Зеленский		
Рук. гр.	Гриняко		
Вед. инж.	Дорохова		
Вед. инж.	Дорохова		
Рук. гр.	Гриняко		

ТП 509-30.87 КЖ

Тепловозо-вагонное депо на 1 стойло для промышленных железных дорог колеи 1520 мм

Стадия	Лист	Листов
РП	4	

Общие данные (окончание)

ХАРЬКОВСКИЙ ПРОМСТРОЙНИИПРОЕКТ

Копировал | Подпись и дата | Взам. инв. №

Типовой проект 509-30.87 Альбом 2

Спецификация к схеме расположения фундаментов и фундаментных балок.

Марка поз.	Обозначение	Наименование	Кол. при $t_н$= -20°С	-30°С	-40°С	Масса ед., кг	Примечание
		Фундаменты					
1	Серия 1.030-1/83, вып.1-1	1Ф21.9-1	3	3	3	5500	
2	—"—	1Ф18.9-1	2	2	2	4900	
3	ТП -КЖ. л.10	Фт1	3	3	3		
4	—"— л.10	Фт2	4	4	4		
5	—"— л.11	Фт3	3	3	3		
6	—"— л.11	Фт4	1	1	1		
7	—"— л.13	Фт6	1	1	1		
8	—"— л.13	Фт7	1	1	1		
9	—"— л.14	Фт8	3	3	3		
10	—"— л.15	Фт9	1	1	1		
11	—"— л.15	Фт10	1	1	1		
12	—"— л.15	Фт11	1	1	1		
13	—"— л.15	Фт12	1	1	1		
14	—"— л.15	Фт13	4	4	4		
15	—"— л.15	Фт16	1	1	1		
25	Т.п. КЖИ-1Ф21.9-1А	1Ф21.9-1А	3	3	3	5500	
26	ТП -КЖ л.10	Фт1А	1	1	1		
27	ТП -КЖ л.14	Фт17	2	2	2		
		Фундаментные балки					
17	Серия 1.030.1-1, в.0-2	БЦС0.5.2.5-Л	5	—	—	1040	
18	—"—	БЦС0.5.3.5-Л	—	5	5	1470	
19	—"—	БЦ30.5.2.5-Л	1	—	—	520	
20	—"—	БЦ30.5.3.5-Л	—	1	1	790	
21	Серия 1.415-1, в.1	ФБ6-2	9	8	4	1300	
22	—"—	ФБ6-12	1	2	6	1500	
23	—"—	ФБ6-4	4	4	—	1200	
24	—"—	ФБ6-14	1	—	4	1300	
16	—"—	ФБ6-31	—	1	1	1700	

Схема расположения фундаментов и фундаментных балок

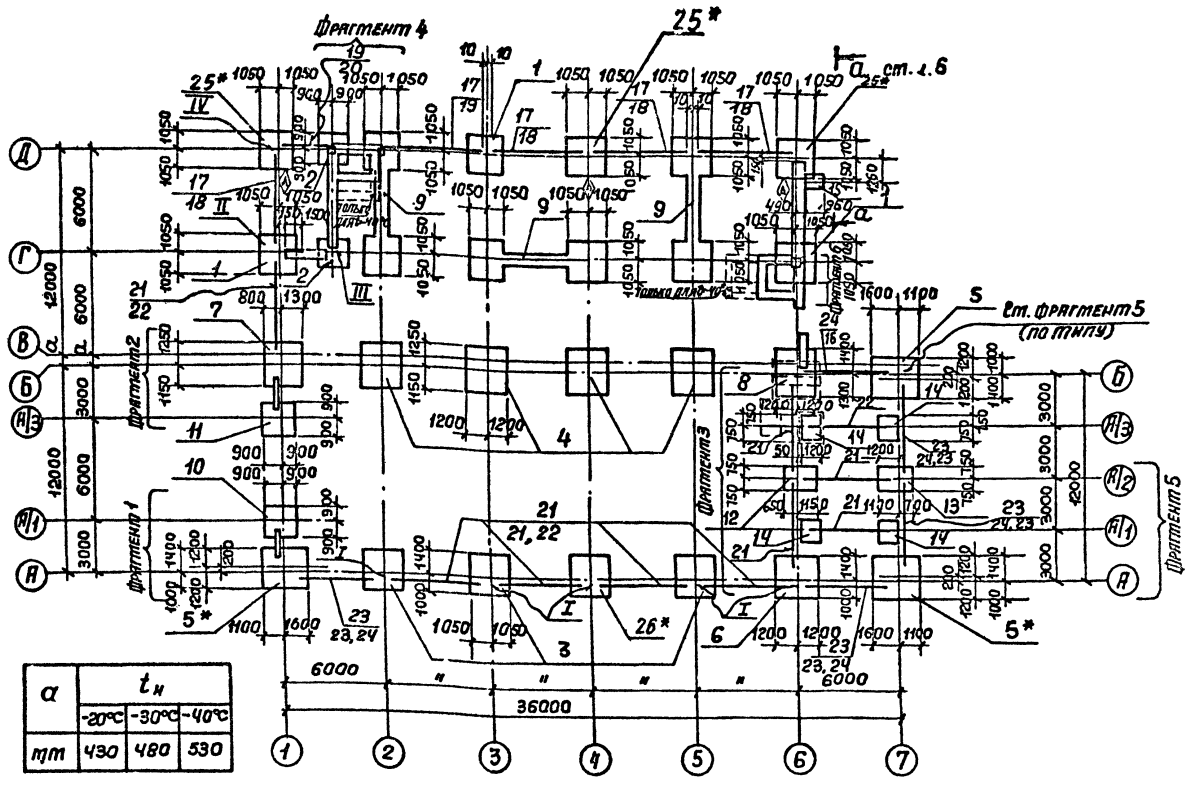

α	$t_н$		
	-20°С	-30°С	-40°С
мм	430	480	530

1. Данный лист рассматривать совместно с листами 6÷9.
2. Отметка заложения всех монолитных фундаментов, кроме Фт11, -1.650, сборных фундаментов -1,400.
   Отметка заложения Фт11- 2,200.
3. Фундаменты, отмеченные знаком *, используются в качестве заземляющих устройств.
4. Фундаменты поз.25 ориентировать стороной, помеченной знаком ◈.

1-1

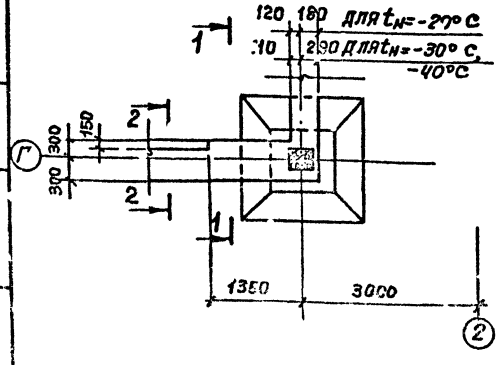

2-2

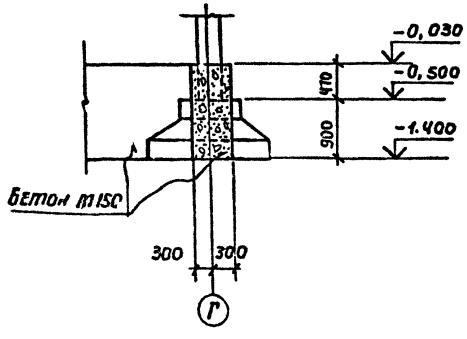

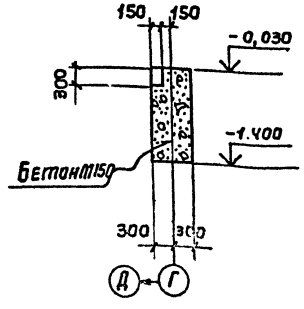

Привязан:

Инв. №

ГИП	Турнинский		ТП 509-30.87 -КЖ
Нач. отд.	Радько		Тепловозо-вагонное депо на 1 стойло для промышленных железных дорог колеи 1520 мм
Н. контр.	Зеленский		
Гл. констр.	Зеленский		Стадия: РП; Лист: 5; Листов:
Рук. гр.	Урнявяс		
Разр. КЖ	Логохова		Схема расположения фундаментов и фундаментных балок для 2 ветрового района. Узел 1
Разр. КЖ	Логохова		Харьковский Промстройниипроект
Инженер	Ушакова		
Инж. пер.	Урнявяс		

Альбом 2

Типовой проект 509-30.87

Спецификация к схеме расположения фундаментов и фундаментных балок.

Марка, поз.	Обозначение	Наименование	Кол. при $t_н$= 20°С	30°С	-40°С	Масса ед., кг	Примечание
		Фундаменты					
1	Серия 1.020-1/83, вып.Н	1Ф21.9-1	3	3	3	5500	
2	—"—	1Ф18.9-1	2	2	2	4300	
3	ТП -КЖ л.12	Фт 5	4	4	4		
4	—"— л.13	Фт 7	5	5	5		
5	—"— л.11	Фт14	3	3	3		
6	—"— л.12	Фт15	1	1	1		
7	—"— л.14	Фт 8	3	3	3		
8	—"— л.15	Фт 9	1	1	1		
9	—"— л.15	Фт 10	1	1	1		
10	—"— л.15	Фт 11	1	1	1		
11	—"— л.15	Фт 12	1	1	1		
12	—"— л.15	Фт13	4	4	4		
13	—"— л.15	Фт16	1	1	1		
14	ТП КЖИ-1Ф21.9-1А	1Ф21.9-1А	3	3	3	5500	
15	ТП -КЖ л.12	ФМ 5А	1	1	1		
25	ТП -КЖ л.14	Фм17	2	2	2		
		Фундаментные балки					
18	Серия 1.030.1-1, в.0-0	БЦ60.5.3.5-л	—	5	5	1470	
19	—"—	БЦ30.5.2.5-л	1	—	—	520	
20	—"—	БЦ30.5.3.5-л	—	1	1	730	
21	Серия 1.415-1, в.1	ФБ 6-2	9	8	4	1300	
22	—"—	ФБ 6-12	1	2	6	1500	
23	—"—	ФБ6-4	4	4	—	1200	
24	—"—	ФБ6-14	1	—	4	1300	
16	—"—	ФБ6-31		1	1	1700	
17	Серия 1.030.1-1, в.0-0	БЦ60.5.2.5-л	5	-	-	1040	

Схема расположения фундаментов и фундаментных балок

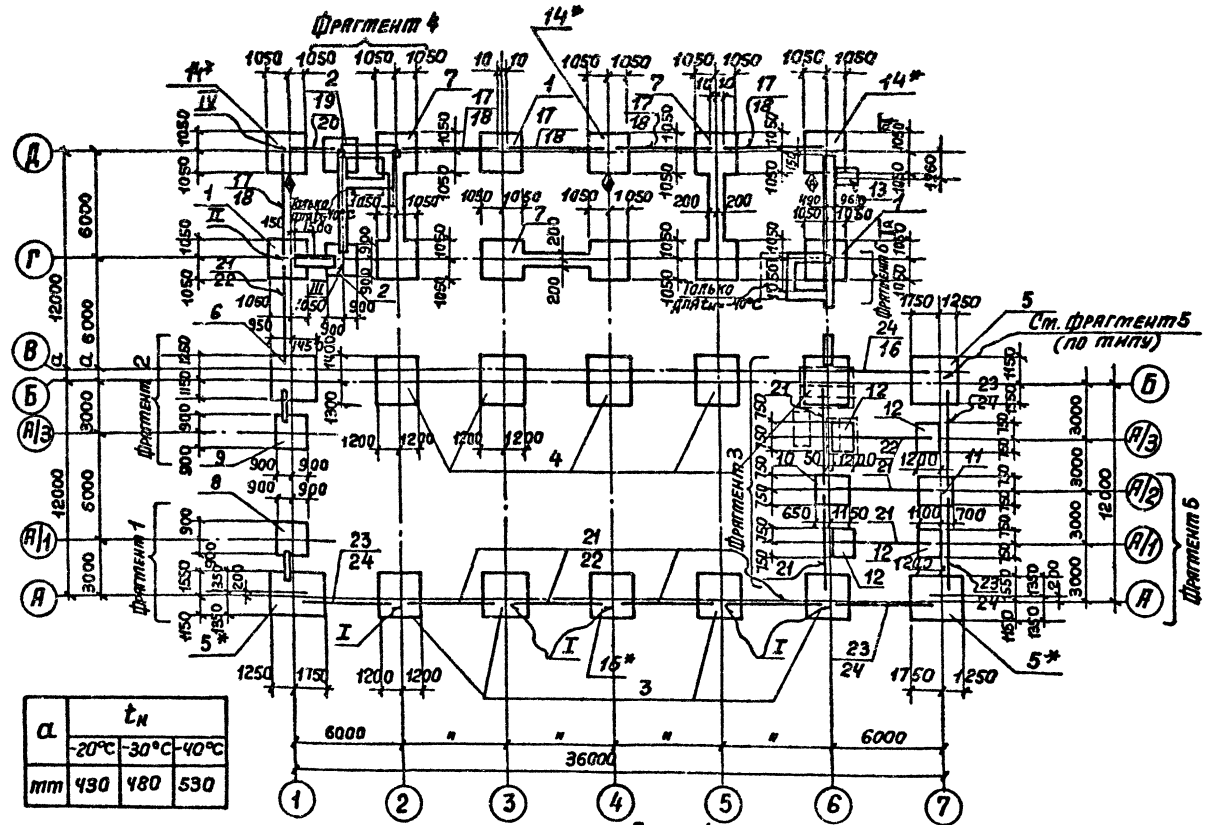

a	$t_н$		
	-20°С	-30°С	-40°С
mm	430	480	530

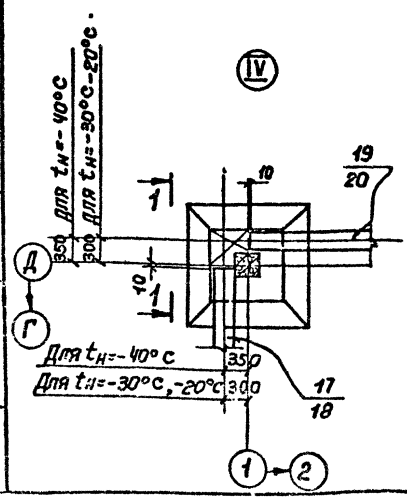

1-1

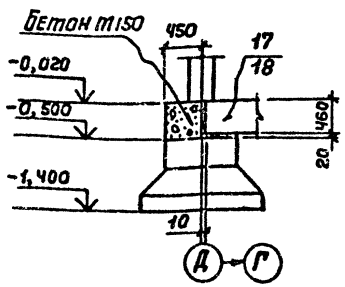

а-а

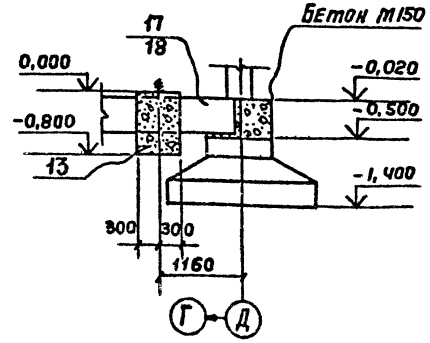

1. Данный лист рассматривать совместно с листами 5,7÷9.
2. Отметка заложения всех монолитных фундаментов, кроме Фт 11, -1.650, сборных фундаментов -1.400. Отметка заложения Фт 11-2.200.
3. Фундаменты, отмеченные знаком *, используются в качестве заземляющих устройств.
4. Фундаменты поз. 14 ориентировать стороной, помеченной знаком ◊.

Привязан:

Инв. №

ГИП	Туринский	
Нач.отд.	Радько	
Н.контр.	Зеленский	
Гл.констр.	Зеленский	
Рук.гр.	Гринвакс	
Вед.инж.	Дорохова	
Вед.инж.	Дорохова	
Инженер	Кирилова	
Инженер	Кирилова	

ТП 509-30.87 -КЖ

Тепловозо-вагонное депо на 1 стойло для промышленных железных дорог колеи 1520 mm

Стадия	Лист	Листов
РП	6	

Схема расположения фундаментов и фундаментных балок для II ветрового района. Узел IV.

ХАРЬКОВСКИЙ ПРОМСТРОЙНИКПРОЕКТ

Подпись и дата | Взам. инв.

Альбом 2

Типовой проект 509-30.87

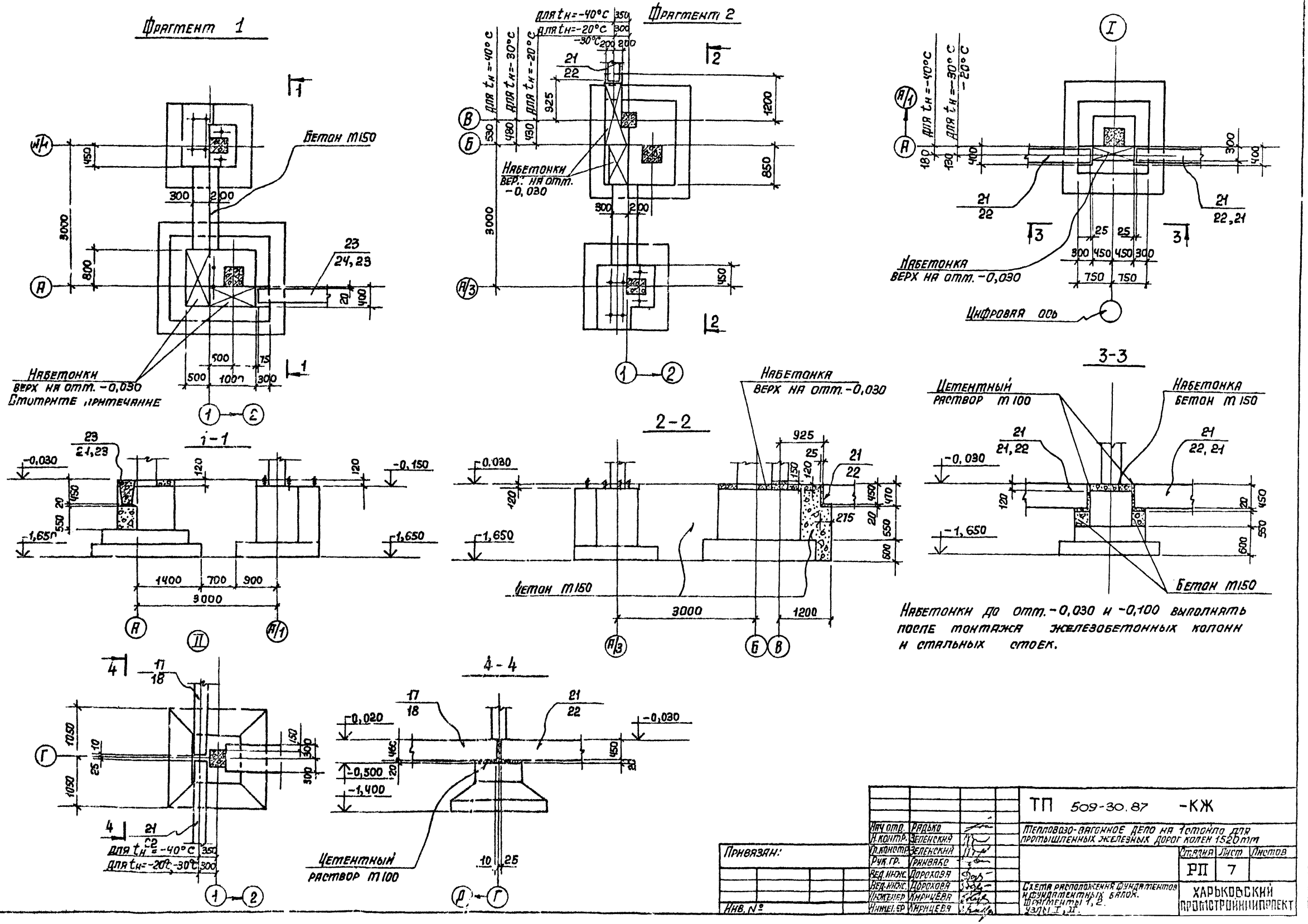

Нач. отд.	Радько		ТП 509-30.87 -КЖ
Н. контр.	Зеленский		Тепловозо-вагонное депо на 1 стойло для промышленных железных дорог колен 1520 мм
Гл. констр.	Зеленский		
Рук. гр.	Гринвакс		Стадия: РП; Лист: 7; Листов:
Вед. инж.	Дорохова		Схема расположения фундаментов и фундаментных балок. Фрагменты 1, 2. Узлы I, II.
Вед. инж.	Дорохова		ХАРЬКОВСКИЙ ПРОМСТРОЙНИИПРОЕКТ
Инженер	Кирицева		
Инженер	Кирицева		

Привязан:

Инв. №

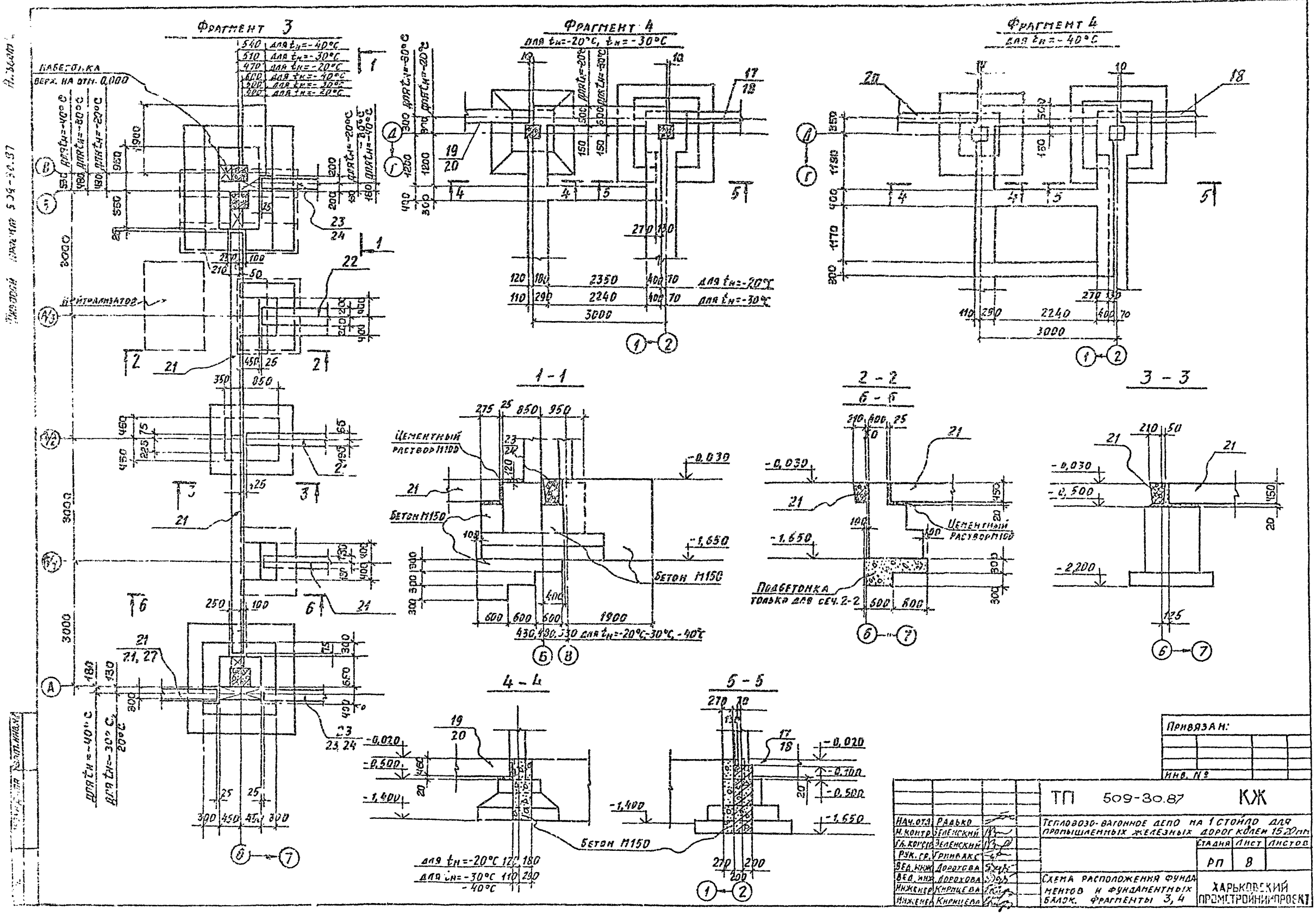

Фрагмент 3
Фрагмент 4
для $t_н$=-20°С, $t_н$=-30°С
Фрагмент 4
для $t_н$=-40°С
1 - 1
2 - 2
6 - 6
3 - 3
4 - 4
5 - 5
Цементный раствор М100
Бетон М150
Подбетонка только для сеч. 2-2
Нейтрализатор
Привязан:
Инв. №
ТП 509-30.87 КЖ
Тепловозо-вагонное депо на 1 стойло для промышленных железных дорог колеи 1520 мм
Стадия РП
Лист 8
Листов
Схема расположения фундаментов и фундаментных балок. Фрагменты 3, 4
Харьковский Промстройниипроект
Нач. отд. Радько
Н. контр. Зеленский
Гл. констр. Зеленский
Рук. гр. Гринвакс
Вед. инж. Дорохова
Вед. инж. Дорохова
Инженер Кирицева
Инженер Кирицева

Альбом 2

Типовой проект 509-30.87

Фрагмент 5

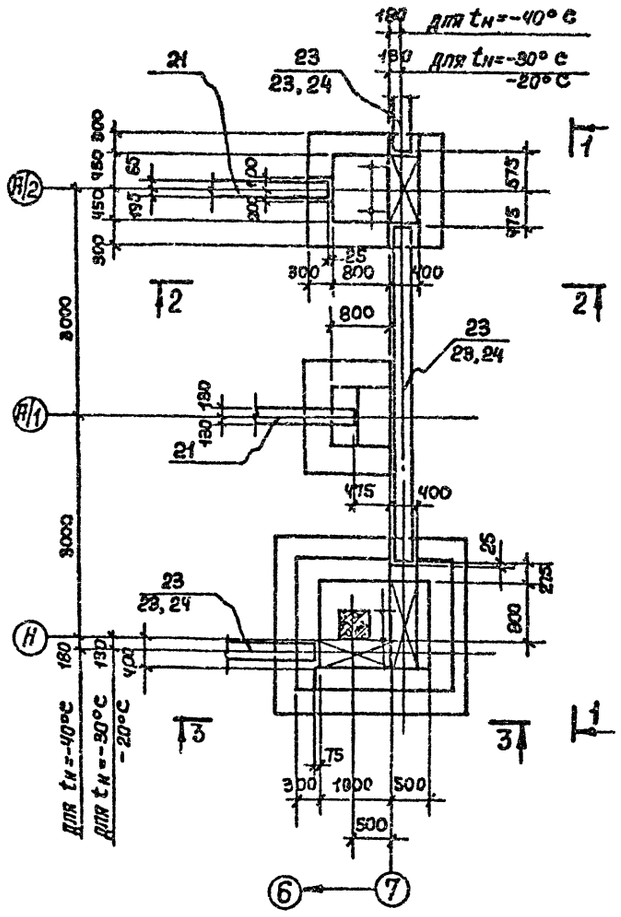

Нач. отд.	Радько		ТП 509-30.87 -КЖ
Н. контр.	Зеленский		Тепловозо-вагонное депо на 4 стойла для промышленных железных дорог колеи 1520 мм
Гл. констр.	Зеленский		Стадия: РП; Лист: 9; Листов:
Рук. гр.	Гринвакс		
Ред. инж.	Дорохова		Схема расположения фундаментов и шкафных блоков. Фрагменты 5,6
Ред. инж.	Дорохова		Харьковский Промстройниипроект
Инженер	Фрицева		
Инженер	Фрицева		

Инв. № подл. | Подп. и дата | Взам. инв. №

Альбом 2

Типовой проект 509-30.87

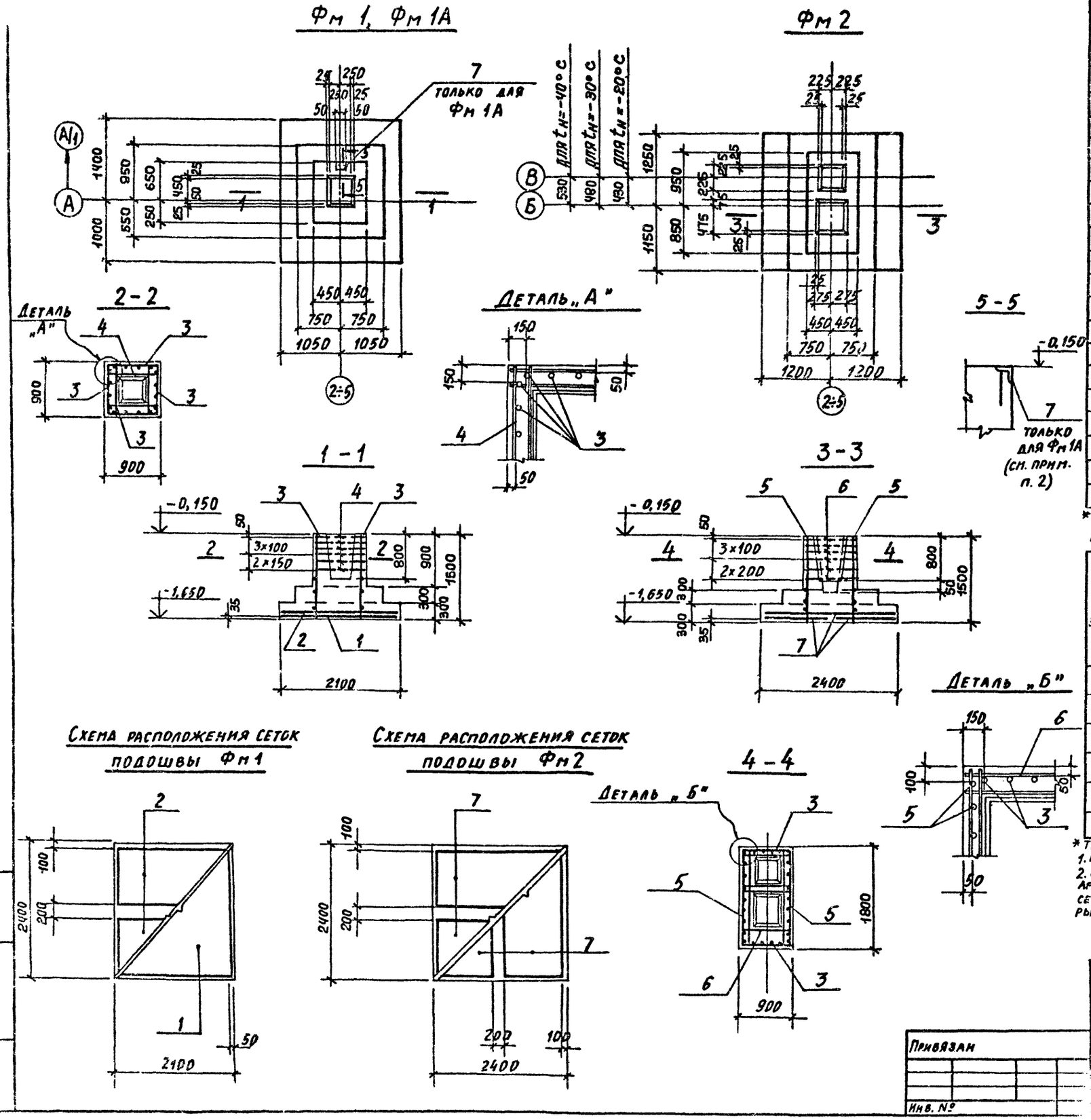

Спецификация к фундаментам Фм 1; Фм 2

Формат	Поз.	Обозначение	Наименование	К-во	Прим.
			Фм 1, Фм 1А		
			Сборочные единицы		
	1	ГОСТ 28279-78	Сетка арматурная $\frac{12АIII-200}{8АI-600}$ 2050×2350 $\frac{275}{275}$	1	
	2	то же	—"— С $\frac{10АIII-200}{6АI-600}$ 1050×2050 $\frac{125}{125}$	2	
	3	то же	—"— С $\frac{12АIII-200}{8АI-200}$ 650×1450 $\frac{100}{950}$	4	
	4	ГОСТ 1.412-1/77 в. 3	—"— СА-10АII	6	
	7*	Серия 1.400-6/76	М8-7-1	1	
			Материалы:		
			Бетон М200	2,7м³	
			Фм 2		
			Сборочные единицы		
	7	ГОСТ 28279-78	Сетка арматурная С $\frac{12АIII-200}{8АI-600}$ 1050×2350 $\frac{275}{275}$	4	
	3	то же	—"— С $\frac{12АIII-200}{8АI-200}$ 650×1450 $\frac{100}{950}$	2	
	5	то же	—"— С $\frac{12АIII-200}{8АI-200}$ 1650×1450 $\frac{100}{950}$	2	
	6	ТП КЖИ-С-1	—"— С-1	6	
			Материалы:		
			Бетон М200	3,9м³	

* Только для Фм 1А

Ведомость расхода стали на элемент, кг

Марка элемента	Изделия арматурные: Арматура класса А-I ГОСТ 5781-82* 6	8	Итого	А-II 10	А-III ГОСТ 5781-82* 8	10	12	Итого	Всего	Изделия закладные: Болты ВСт3кп2 ГОСТ 24379-2-77 ИМ24×800	Прокат ГОСТ 8509-72 L90×8	Ар-ра АIII ГОСТ 5781-82 Ф10	Всего	Общий расход
Фм 1 Фм 1А	1,8	6,3	8,1	25,2	–	15,2	43,8	59,0	92,3	–	1,1*	0,5*	1,6*	92,3 93,9*
Фм 2	–	12,0	12,0	–	29,0	–	83,8	112,8	124,8	–	–	–	–	124,8
Фм 3	4,6	5,6	10,2	38,4	–	40,0	33,8	73,8	122,4	5,6	–	5,6	5,6	128,0
Фм 4	3,7	3,1	6,8	25,2	–	34,8	20,8	55,6	87,0	–	–	–	–	87,6
Фм 14	6,0	5,5	11,5	38,4		51,6	33,6	85,2	96,7	5,6	–	5,6	5,6	140,7

* Только для Фм 1А.

1. Расчетные схемы смотрите на листе 3.
2. Анкера закладного изделия М8-7-1 приварить к вертикаль-арматуре сетки поз. 3, а вертикальную арматуру приварить к сеткам поз. 1, 2 подошвы фундамента для создания непрерывной цепи молниезащиты.

Нач. отд.	Радько	
Н. контр.	Зеленский	
Гл. конст.	Зеленский	
Рук. гр.	Гриневич	
Вед. инж.	Дорожко	

ТП 509-30.87 -КЖ

Тепловозо-вагонное депо на 1 стойло для промышленных железных дорог колеи 1520 мм

Стадия	Лист	Листов
РП	10	

Фундаменты Фм 1, Фм 2

ХАРЬКОВСКИЙ ПРОМЕТРОЙНИКИПРОЕКТ

Привязан

Инв. №

Альбом 2

Типовой проект 509-30.87

Фт 3

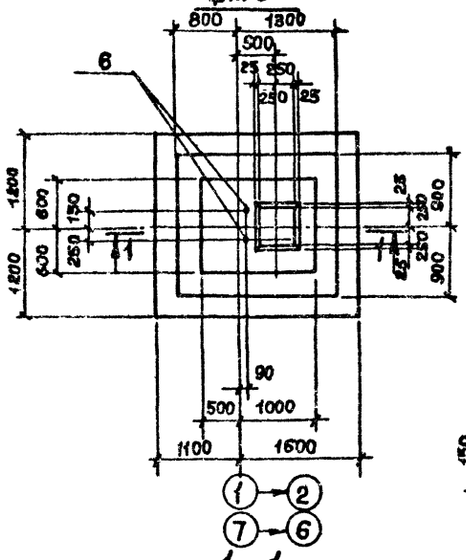

Фт 4

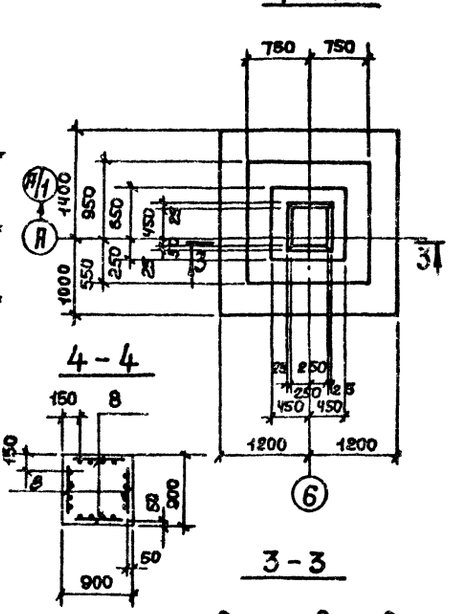

Фт 14

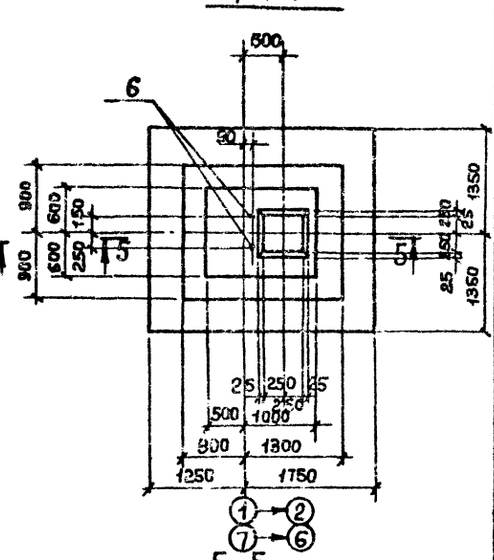

1-1

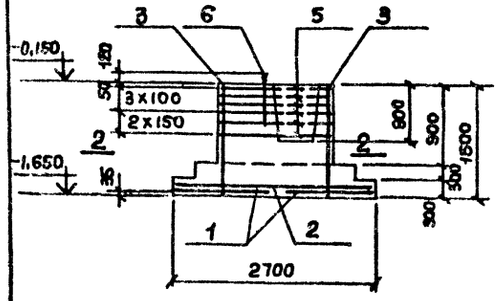

3-3

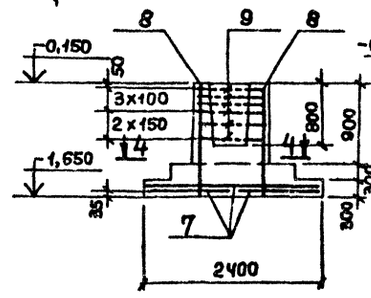

5-5

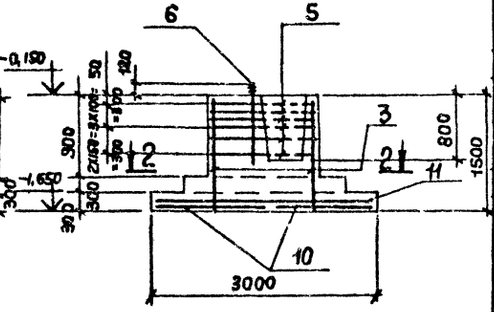

4-4

Спецификация к фундаментам Фт3, Фт4, Фт14

Формат	Элем	Поз.	Обозначение	Наименование	Кол.	Прим.
				Фт3		
				Сборочные единицы		
		1	ГОСТ 23279-78	Сетка арматурная $C\frac{10AIII-200}{6AI-600}$ 1250×2350 $\frac{275}{275}$	2	
		2	То же	— " — $C\frac{10AIII-200}{6AI-600}$ 1050×2650 $\frac{125}{125}$	2	
		3	То же	— " — $C\frac{12AIII-200}{8AI-200}$ 1050×1450 $\frac{100}{350}$	2	
		4	То же	— " — $C\frac{12AIII-200}{8AI-200}$ 2150×1450 $\frac{100}{350}$	2	
		5	Серия 1.412-1/77 в.3	— " — СВ-10АII	6	
				Детали		
		6	ГОСТ 24379.1-80	Болт 1.1 м24×800 ВСт3кп2	2	
				Материалы		
				Бетон М200	4,5 м³	
				Фт4		
				Сборочные единицы		
		7	ГОСТ 23279-78	Сетка арматурная $C\frac{10AIII-200}{6AI-600}$ 1050×2350 $\frac{275}{275}$	4	
		8	То же	— " — $C\frac{12AIII-200}{8AI-200}$ 650×1450 $\frac{100}{350}$	4	
		9	Серия 1.412-1/77 в.3	— " — СВ-10АII	6	
				Материалы		
				Бетон М200	2,9 м³	
				Фт-14		
				Сборочные единицы		
		10	ГОСТ 23279-78	Сетка арматурная $C\frac{10AIII-200}{6AI-600}$ 1450×2650 $\frac{125}{125}$	2	
		11	То же	— " — $C\frac{10AIII-200}{6AI-600}$ 1250×2950 $\frac{275}{275}$	2	
		4	То же	— " — $C\frac{12AIII-200}{8AI-200}$ 1250×1450 $\frac{100}{350}$	2	
		3	То же	— " — $C\frac{12AIII-200}{8AI-200}$ 1050×1450 $\frac{100}{350}$	2	
		5	Серия 1.412-1/77	— " — СВ-10АII	6	
				Детали		
		6	ГОСТ 24379.1-80	Болт 1.1 м24×800 ВСт3кп2	2	
				Материалы		
				Бетон М200	5,0	м³

Схема расположения сеток подошвы Фт3

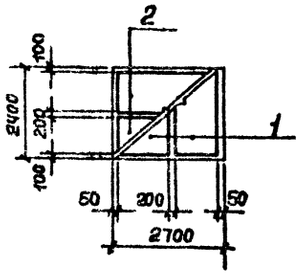

Схема расположения сеток подошвы Фт4

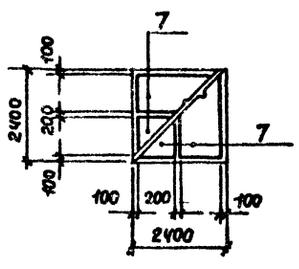

Схема расположения сеток подошвы Фт14

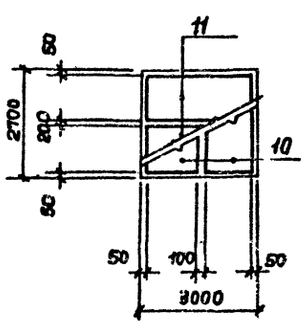

2-2

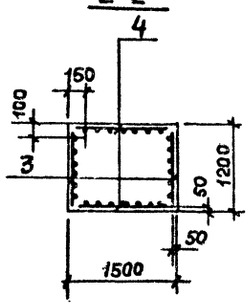

1. Ведомость расхода стали на фундаменты Фт3, Фт4, Фт14 смотрите на листе 10.
2. Расчетные схемы смотрите на листе 3.
3. Болты поз. 6 в фундаментах ФМ3, ФМ14 связать в единую электрическую цепь стержнями Ф 12 АIII с вертикальными стержнями каркасов и сетками подошвы. Соединение выполнить при помощи ручной электродуговой сварки.

Привязан:

Инв. №

ТП 509-30.87 -КЖ

Тепловозо-вагонное депо на 1 стойло для промышленных железных дорог колеи 1520 мм

				Стадия	Лист	Листов
Нач. отд.	Радько			РП	11	
Н. контр.	Зеленский					
Гл. констр.	Зеленский					
Рук. гр.	Ринвакс					
Вед. инж.	Дорохова					
Инженер	Ошерова					
Инженер	Хирницева					
Инженер	Хирницева					

Фундаменты Фт3, Фт4, Фт14

ХАРЬКОВСКИЙ ПРОМСТРОЙНИИПРОЕКТ

Инв. № подл. | Подпись и дата | Взам. инв. №

Альбом 2

Типовой проект 509-30.87

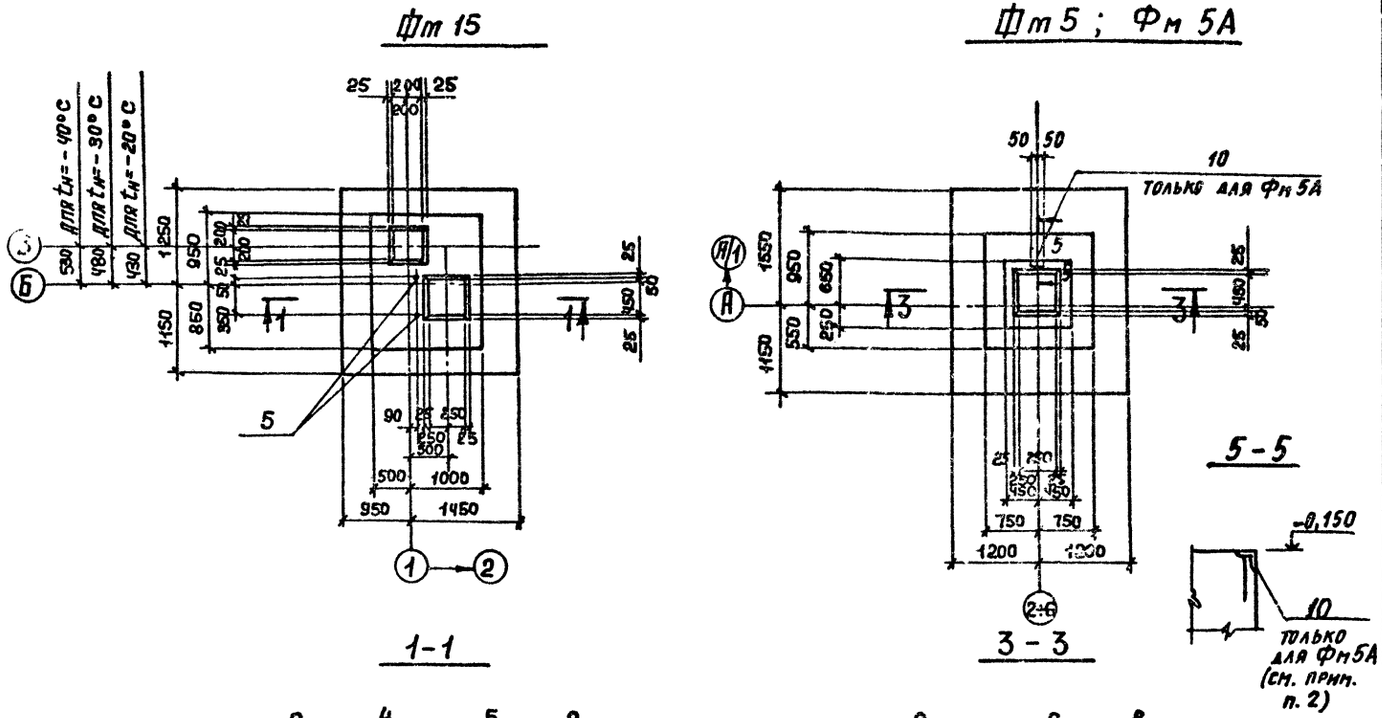

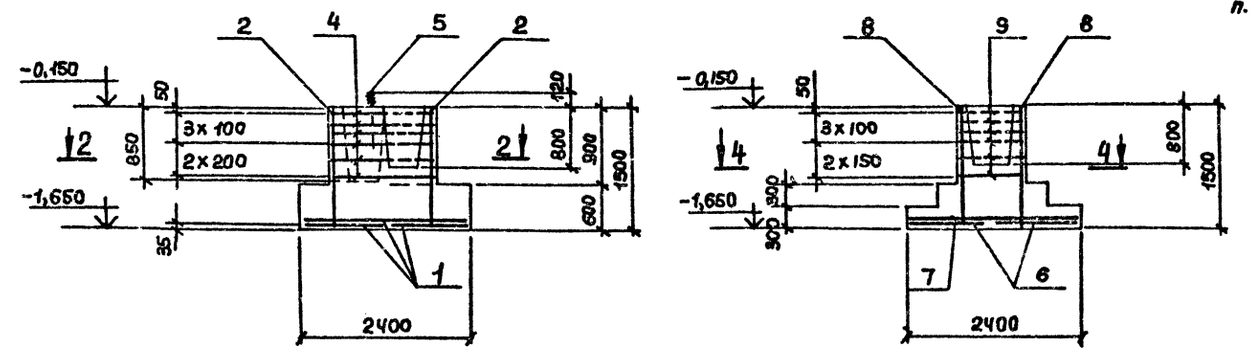

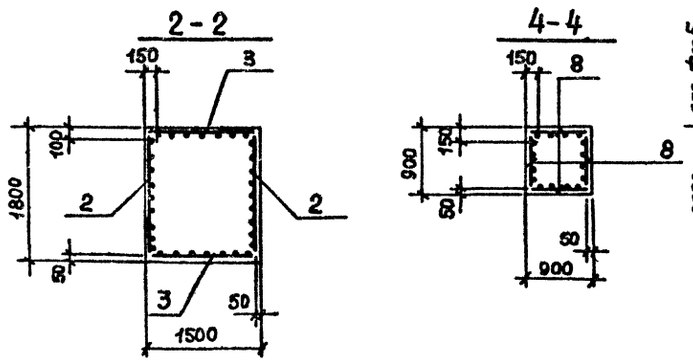

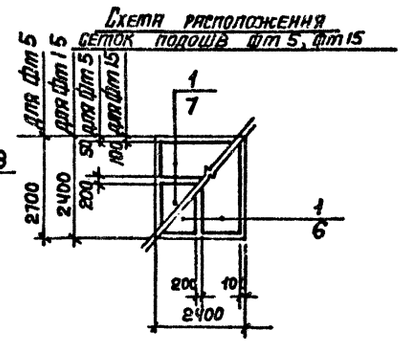

Спецификация к фундаментам Фт5, Фт15

Формат	Зона	Поз.	Обозначение	Наименование	Кол.	Прим.
				Фт 15		
				Сборочные единицы		
		1	ГОСТ 23279-78	Сетка арматурная С $\frac{10АIII-200}{6АI-600}$ 1050×2350 $\frac{275}{275}$	4	
		2	То же	—"— С $\frac{12АIII-200}{8АI-200}$ 1650×1450 $\frac{100}{950}$	2	
		3	То же	—"— С $\frac{12АIII-200}{8АI-200}$ 1250×1450 $\frac{100}{950}$	2	
		4	ТП КЖН-С-2	—"— С-2	6	
				Изделия закладные		
		5	ГОСТ 24379.1-80	Болт 1.1 М24×800 ВСт3кп2	2	
				Материалы		
				Бетон М200	5,5	м³
				Фт 5, Фм 5А		
				Сборочные единицы		
		6	ГОСТ 23279-78	Сетка арматурная С $\frac{12АIII-200}{8АI-600}$ 1050×2850 $\frac{125}{125}$	2	
		7	То же	—"— С $\frac{10АIII-200}{6АI-600}$ 1250×2350 $\frac{275}{275}$	2	
		8	То же	—"— С $\frac{12АIII-200}{8АI-200}$ 650×1450 $\frac{100}{950}$	4	
		9	Серия 1.412-1/77	—"— СА-10АII	6	
				Материалы		
				Бетон М200	3,1	м³
				Изделие закладное		
		10*	Серия 1.400-6/76	М8-7-1	1	

* только для Фм 5А

Ведомость расхода стали на элемент, кг

Марка элемента	Изделия арматурные											Изделия закладные			Общий вес
	Арматура класса										Всего	Болты		Всего	
	АI			АII			АIII					ВСт3кп2	А-III		
	ГОСТ 5781-82*											ГОСТ 24379.1-80			
	6	8	Итого	10		Итого	8	10	12	Итого		Шт 24×800	Ф 10		
Фт 15	3,7	6,9	10,6	–		–	37,2	34,8	41,2	113,2	123,8	5,6	–	5,6	129,4
Фм 5 / Фм 5А	2,2	7,2	9,4	25,2		25,2		20,3	18,8	69,1	103,7	–	1,1* / 0,5	7,6*	103,7 / 105,3*

* только для Фм 5А

1. Расчетные схемы смотрите на листе 3.
2. Анкера закладного изделия М8-7-1 приварить к вертикальной арматуре сетки поз. 8, а вертикальную арматуру приварить к сеткам поз. 6,7 подошвы фундамента для создания непрерывной цепи молниезащиты.

Нач. отд.	Радько		ТП 509-30.87 -КЖ
Н. контр.	Зелечская		Тепловозо-вагонное депо на 1 стойло для промышленных железных дорог колен 1520 мм
Гл. констр.	Зеленский		
Рук. гр.	Гринвакс		Стадия: РП; Лист: 12; Листов:
Вед. инж.	Дорохова		
Инженер	Ошерова		Фундаменты Фт 5, Фт 15.
Инженер	Кирицева		ХАРЬКОВСКИЙ ПРОМСТРОЙНИЙПРОЕКТ
Инженер	Кирицева		

Привязан:

Инв. №

Инв. № подл. | Подпись и дата | Взам. инв. №

Альбом 2

Типовой проект 509-30.87

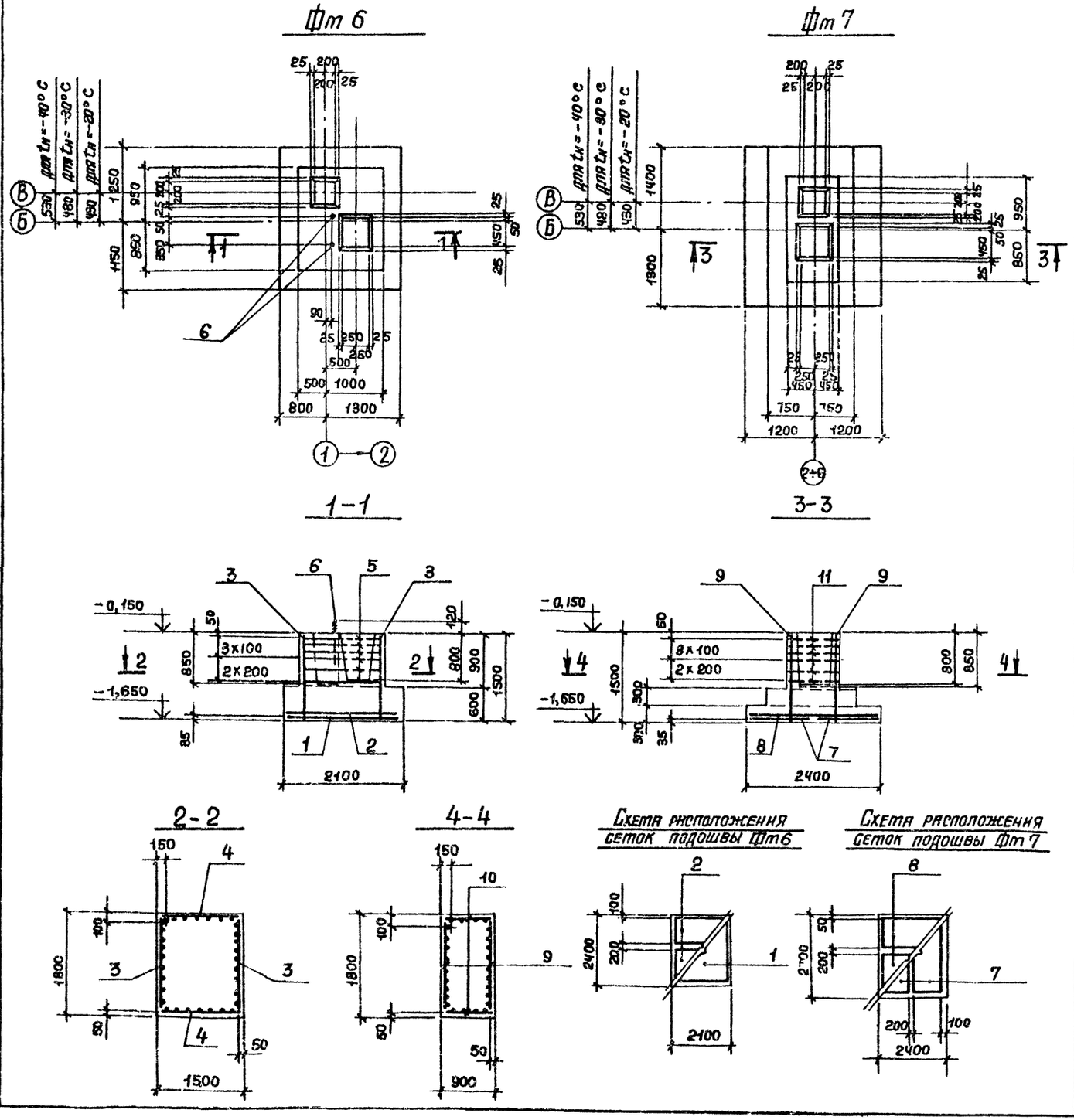

Спецификация к фундаментам Фт6, Фт7

Формат	Зона	Поз.	Обозначение	Наименование	Кол.	Примеч.
				Фт6		
				Сборочные единицы		
		1	ГОСТ 23279-78	Сетка арматурная $C\frac{10АIII-200}{6АI-600}$ 2050x2350 $\frac{275}{275}$	1	
		2	То же	—"— $C\frac{10АIII-200}{6АI-600}$ 1050x2050 $\frac{125}{125}$	2	
		3	То же	—"— $C\frac{12АIII-200}{8АI-200}$ 1650x1450 $\frac{100}{950}$	2	
		4	То же	—"— $C\frac{12АIII-200}{8АI-200}$ 1250x1450 $\frac{100}{950}$	2	
		5	Т.П. КЖИ-С-2	—"— С-2	6	
				Детали		
		6	ГОСТ 24379.1-80	Болт 1.1 М24х800 ВСт3кп2	2	
				Материалы		
				Бетон М200	5,1	м³
				Фт7		
				Сборочные единицы		
		7	ГОСТ 23279-78	Сетка арматурная $C\frac{10АIII-200}{6АI-600}$ 1050x2650 $\frac{125}{125}$	2	
		8	То же	—"— $C\frac{12АIII-200}{8АI-600}$ 1250x2350 $\frac{275}{275}$	2	
		9	То же	—"— $C\frac{12АIII-200}{8АI-200}$ 1650x1450 $\frac{100}{950}$	2	
		10	То же	—"— $C\frac{12АIII-200}{8АI-200}$ 650x1450 $\frac{100}{950}$	2	
		11	Т.П. -КЖИ-С-1	С-1	6	
				Материалы		
				Бетон М200	4,6	м³

Ведомость расхода стали на элемент, кг

Марка элемента	Изделия арматурные									Изделия закладные			Общий расход
	Арматура класса								Всего	Болты		Всего	
	А I				А III					ВСт3кп2			
	ГОСТ 5781-82*				ГОСТ 5781-82*					ГОСТ 24379.1-80			
	6	8	10	Итого	8	10	12	Итого		Болт 1.1 М24х800	Итого		
Фт6	3,7	6,9		10,6	37,2	31,1	41,2	109,5	120,1	5,6	5,6	5,6	125,7
Фт7	2,3	9,4		11,7	28,8	19,6	62,7	111,1	122,8	—	—	—	122,8

Расчетные схемы смотрите на листе 3.

Привязан:

Инв. №

Нач. отд.	Радько	
Н. контр.	Зеленский	
Гл. констр.	Зеленский	
Рук. гр.	Гринвако	
Вед. инж.	Дорохова	
Инженер	Ошерова	
Инженер	Кирицева	
Инженер	Кирицева	

ТП 509-30.87 -КЖ

Тепловозо-вагонное депо на 1 стойло для промышленных железных дорог колеи 1520 мм

Стадия	Лист	Листов
РП	13	

Фундаменты Фт6; Фт7

ХАРЬКОВСКИЙ ПРОМСТРОЙНИИПРОЕКТ

Инв. № подл. | Подпись и дата | Взам. инв. №

Альбом 2

Типовой проект 509-30.87

Фт 8

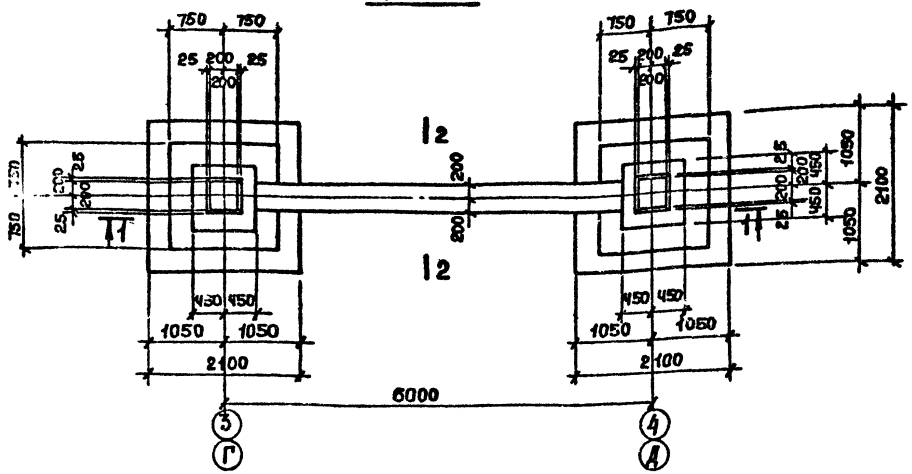

2-2

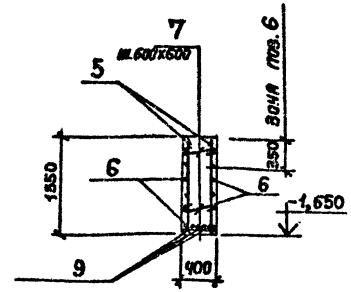

1-1

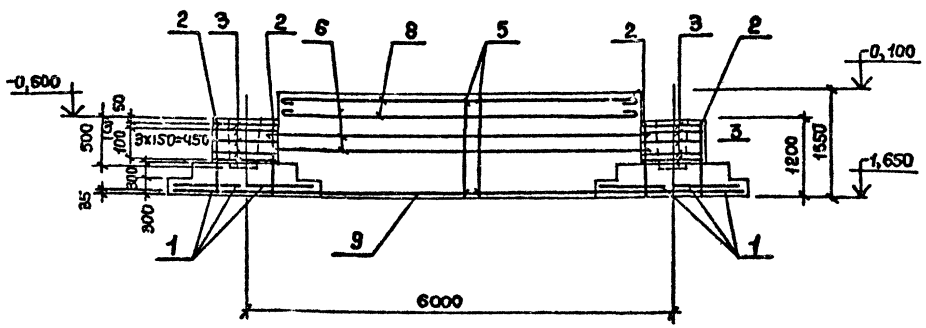

3-3

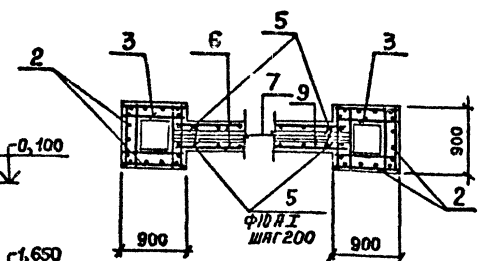

Схема расположения сеток подошвы Фт 8

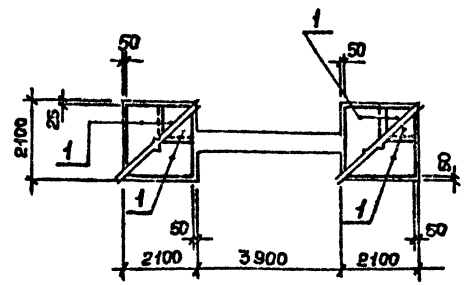

Спецификация к фундаментам Фт 8, Фт 12.

Формат	Зона	Поз.	Обозначение	Наименование	Кол.	Прим.
				Фт8		
				Сборочные единицы		
		1	ГОСТ 23279-78	Сетка арматурная С $\frac{10АIII-200}{6АI-600}$ 650х1250 $\frac{125}{125}$	8	
		2	То же	—"— С $\frac{12АIII-200}{8АI-200}$ 650х1150 $\frac{650}{100}$	8	
		3	Серия 1.412-1/77, в.3	—"— СА-8АI	10	
				Детали		
		5		ф10АIII ГОСТ 5781-82* ℓ=1830	52	1,13 кг
		6*		ф10АIII ГОСТ 5781-82* ℓ=5500	12	3,4 кг
		7*		ф8АI ГОСТ 5781-82* ℓ=450	30	0,2 кг
		8*		ф10АI ГОСТ 5781-82* ℓ=5200	6	3,2 кг
		9		ф12АIII ГОСТ 5781-82* ℓ=6100	4	5,4
				Материалы		
				Бетон М200	7.6	м³
				Фм 17		
				Детали		
		4	Серия 3.400-6/76	МИ 1-23	1	
				Материалы бетон М200	0,16	м³

Ведомость расхода стали на элемент, кг

Марка элемента	Изделия арматурные								Изделия закладные			Общий расход
	Арматура класса							Всего	ВСт3кп2		Всего	
	А I				А III				ГОСТ 82-70	ГОСТ 5781-82		
	ГОСТ 5781-82*				ГОСТ 5781-82*				-δ=8	ф12АIII		
	6	8	10	Итого	10	12	Итого					
Фт 8	7,5	34,3	19,2	61,0	160,5	54,3	214,8	275,8				275,8
Фм 17									2,5	1,3		3,8

*) Позиции 5÷8 смотрите ведомость деталей.

Таблица расчетных усилий

Наименование фундамента	№ комб.	M, Тм	Q, т	N, т
Фт8	1	101,4	5,2	101,4
	2	87,4	1,6	101,4
	3	56,0	0,3	121,8
	4	66,7	2,7	121,8

Расчетная схема фундамента Фт 8

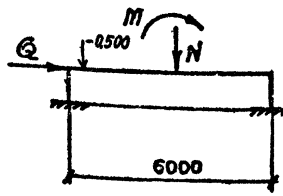

Фм 17

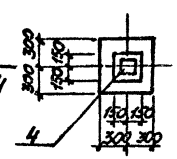

4-4

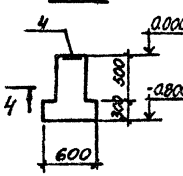

Ведомость деталей

Поз.	Эскиз
6	5500
5	330 1500
7	400
8	5070

Привязан:

Инв. №

Нач отд	Радько	
Н контр.	Зеленский	
Гл констр.	Зеленский	
Рук. гр.	Гринвакс	
Вед инж	Дорогова	
Инженер	[illegible]	
Инженер	[illegible]	

ТП 509-30 87 -КЖ

Тепловозо-вагонное депо на 1 стойло для промышленных железных дорог колеи 1520 мм

Стадия	Лист	Листов
РП	14	

Фундамент Фт 8, Фм 17

ХАРЬКОВСКИЙ ПРОМСТРОЙНИЙПРОЕКТ

Взам. инв. №

Подпись и дата

Инв. № подл.

Альбом 2

Типовой проект 509-30.87

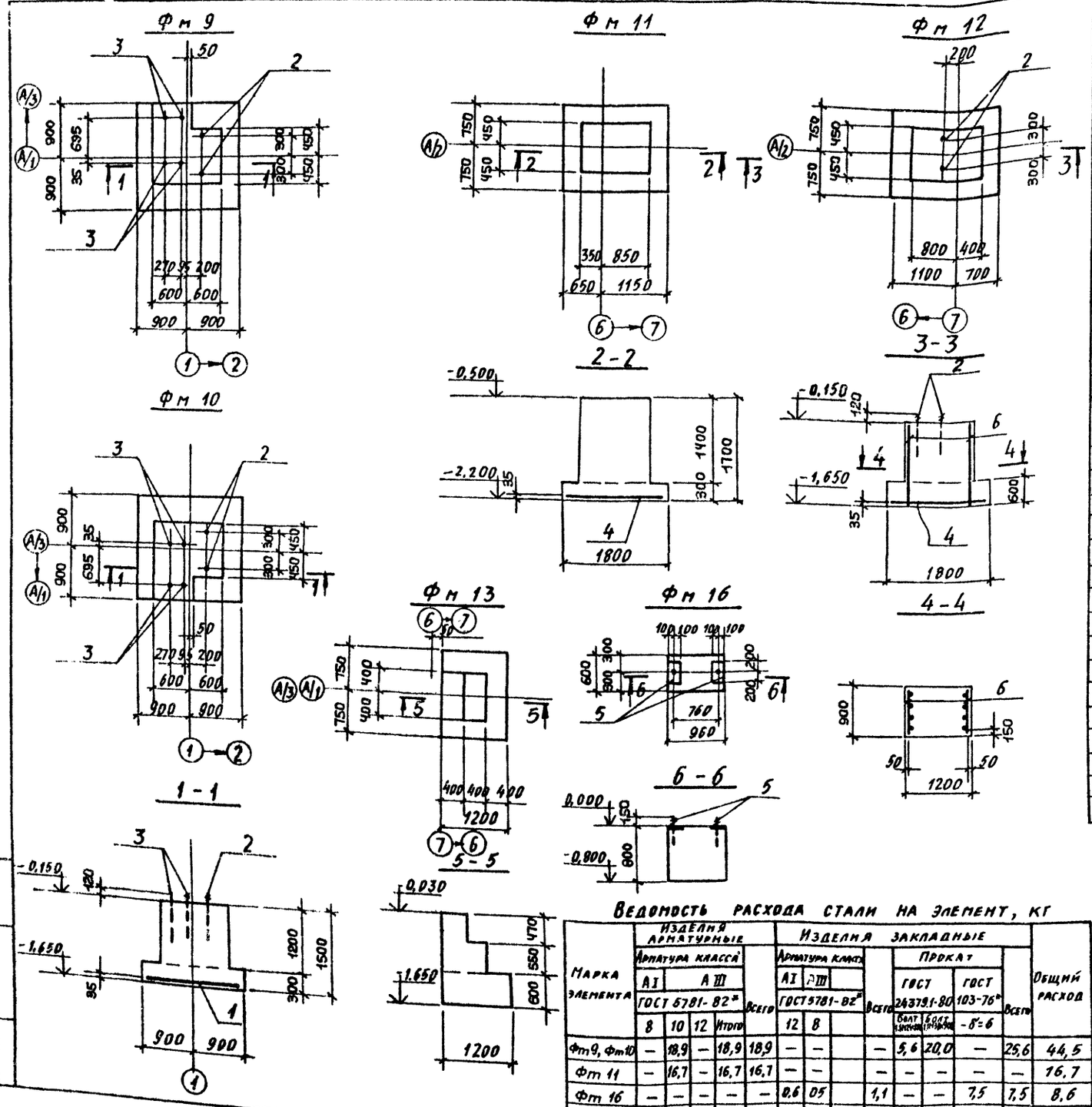

Спецификация к фундаментам Фм9÷Фм13, Фм 16

Формат	Зона	Поз.	Обозначение	Наименование	К-во	Прим.
				Фм 9, Фм 10		
				Сборочные единицы		
		1	ГОСТ 23279-78	Сетка арматурная С $\frac{10АIII-200}{10АIII-200}$ 1650×1750 $\frac{75}{75}$	1	
				Детали		
		2	ГОСТ 24379.1-80	Болт 1.1М24×800 Вст.3 кп2	2	
		3	то же	Болт 1.1М30×900 Вст.3 кп2	4	
				Материалы		
				Бетон М200	2,6	$м^3$
				Фм 11		
				Сборочные единицы		
		4	ГОСТ 25279-78	Сетка арматурная С $\frac{10АIII-200}{10АIII-200}$ 1450×1750 $\frac{75}{75}$	1	
				Материалы		
				Бетон М200	2,3	$м^3$
				Фм 12		
				Сборочные единицы		
		4	ГОСТ 23279-78	Сетка арматурная С $\frac{10АIII-200}{10АIII-200}$ 1450×1450 $\frac{75}{75}$	1	
		6	то же	—"— С $\frac{12АIII-200}{8АI-200}$ 650×1450 $\frac{100}{150}$	2	
				Детали		
		2	ГОСТ 24379.1-80	Болт 1,1 М24×800 Вст.3 кп2	2	
				Материалы		
				Бетон М200	2,6	$м^3$
				Фм 13		
				Материалы		
				Бетон М150	1,6	$м^3$
				Фм 16		
				Детали		
		5	ТП -КЖИ-МН-10	МН-10	2	
				Материалы		
				Бетон М150	0,58	$м^3$

Расчетные схемы смотрите на листе 3

Ведомость расхода стали на элемент, кг

Марка элемента	Изделия арматурные: Арматура класса AI, ГОСТ 5781-82* 8	AIII 10	AIII 12	AIII Итого	Всего	Изделия закладные: Арматура класса AI, ГОСТ 5781-82* 12	AIII 8		Всего	Прокат: ГОСТ 24379.1-80 Болт 1.1М24×800	ГОСТ 24379.1-80 Болт 1.1М30×900	ГОСТ 103-76* -8'=6	Всего	Общий расход
Фм9, Фм10	—	18,9	—	18,9	18,9	—	—		—	5,6	20,0	—	25,6	44,5
Фм 11	—	16,7	—	16,7	16,7	—	—		—	—	—	—	—	16,7
Фм 16	—	—	—	—	—	0,6	05		1,1	—	—	7,5	7,5	8,6
Фм 12	6,4	16,7	10,3	27,0	33,4	—	—	—	—	5,6	—	—	5,6	39,0

Привязан:

Инв. №

Нач. отд.	Радько	
Н. контр.	Зеленский	
Гл. констр.	Зеленский	
Рук. гр.	Гринвакс	
Вед. инж.	Дорохова	
Инженер	Ошерова	
Инженер	Кирицева	
Инженер	Кирицева	

ТП 509-30.87 -КЖ

Тепловозо-вагонное депо на 1 стойло для промышленных железных дорог колеи 1520мм

Стадия	Лист	Листов
РП	15	

Фундаменты Фм9÷Фм13, ФМ16

ХАРЬКОВСКИЙ ПРОМСТРОЙНИИПРОЕКТ

Инв. № подл. | Подпись и дата | Взам. инв. №

Альбом 2

Типовой проект 509-30.87

Спецификация к схемам расположения колонн, балок покрытия, ригелей, диафрагм жесткости, ворот

Марка	Обозначение	Наименование	Кол-во для ветр. района I	Кол-во для ветр. района III	Масса кг	Прим.
1	2	3	4	5	6	7
		Колонны				
К1-1	ТП КЖИ-К84-6-1, К84-7-1	К84-6-1	4	-	3700	
		К84-7-1	-	4	3700	
К1-2	ТП К84-6-2, К84-7-2 КЖИ-К84-6-7, К84-7-7	К84-6-2	1	-	3700	
		К84-7-2	-	1	3700	
К1-3	ТП КЖИ-К84-6-3, К84-7-3	К84-6-3	4	-	3700	
		К84-7-3	-	4	3700	
К1-4	ТП КЖИ-К84-6-4, К84-7-4	К84-6-4	1	-	3700	
		К84-7-4	-	1	3700	
К1-5	ТП КЖИ-К84-6-5, К84-7-5	К84-6-5	1	-	3700	
		К84-7-5	-	1	3700	
К1-6	ТП КЖИ-К84-6-6, К84-7-6	К84-6-6	1	-	3700	
		К84-7-6	-	1	3700	
К1-7	ТП К84-6-2, К84-7-2 КЖИ-К84-6-7, К84-7-7	К84-6-7	1	-	3700	
		К84-7-7	-	1	3700	
К1-8	ТП КЖИ-К84-6-8, К84-7-8	К84-6-8	1	-	3700	
		К84-7-8	-	1	3700	
К2-1	ТП КЖИ-6КФ91-1-1, 6КФ91-2-1	6КФ91-1-1	2	-	2500	
		6КФ91-2-1	-	2	2500	
К2-2	ТП КЖИ-6КФ91-1-2, 6КФ91-2-2	6КФ91-1-2	1	-	2500	
		6КФ91-2-2	-	1	2500	
К3-1	ТП КЖИ-2КД3.33-1.1-1	2КД3.33-1.1-1	2	2	1740	
К3-2	ТП КЖИ-2КД3.33-1.1-2	2КД3.33-1.1-2	2	2	1740	
К3-3	ТП КЖИ-2КД3.33-1.1-3	2КД3.33-1.1-3	2	2	1740	
К3-4	ТП КЖИ-2КД3.33-1.1-4	2КД3.33-1.1-4	1	1	1740	
К3-5	ТП КЖИ-2КД3.33-1.1-5	2КД3.33-1.1-5	1	1	1740	
К3-6	ТП КЖИ-2КД3.33-1.1-6	2КД3.33-1.1-6	2	2	1740	
К3-7	ТП КЖИ-2КД3.33-1.1-7	2КД3.33-1.1-7	2	2	1740	
К4-1	ТП КЖИ-2КО3.33-1.2-1	2КО3.33-1.2-1	2	2	1710	
К4-2	ТП КЖИ-2КО3.33-1.2-2	2КО3.33-1.2-2	1	1	1710	
К4-3	ТП КЖИ-2КО3.33-1.2-3	2КО3.33-1.2-3	1	1	1710	
К4-4	ТП КЖИ-2КО3.33-1.2-4	2КО3.33-1.2-4	1	1	1710	
К4-5	ТП КЖИ-2КО3.33-1.2-5	2КО3.33-1.2-5	2	2	1710	
К4-6	ТП КЖИ-2КО3.33-1.2-6	2КО3.33-1.2-6	1	1	1710	
		Балки покрытия				
Б1-1	ТП КЖИ-1БСП12-6АТV-1	1БСП12-6АТV-1	6	6	4500	
Б1-2	ТП КЖИ-1БСП12-6АТV-2	1БСП12-6АТV-2	1	1	4500	

1	2	3	4	5	6	7
		Ригели				
Р-1	1.020-1/83 в.3-1	РДП4.57-80АТV	3	3	2600	
Р-2	—"—	РДП4.57-60АТV	3	3	2600	
Р-3	—"—	РДП 4.27-80	2	2	1180	
Р-4	—"—	РДП4.27-60	2	2	1180	
Р-5	—"—	РОП4.57-30	6	6	2070	
Р-6	—"—	РОП4.57-40	13	13	2070	
Р-7	—"—	РОП 4.57-45	1	1	2070	
Р-8	—"—	РОП 4.27-40	3	3	940	
Р-9	—"—	Р3.27	1	1	370	
Р-10	—"—	РЛП 4.27-40	1	1	880	
		Ригель рамы ворот				
Р-11	3.501-8	Р-11	1	1	2400	
		Стойки рамы ворот				
С-1	3.501-8	С-1	1	1	3700	
С-2	—"—	С-2	1	1	3700	
		Стойки				
СФ-10	1.030.1-1 в.4-2	СФ-10	4	4	477	
		Диафрагмы жесткости				
Д-1-1	ТП -КЖИ -2Д56.33-1, 2ДП56.33-1	2Д56.33-1	1	1	8230	
Д-3-1		2ДП56.33-1	1	1	7230	
Д-2-1	ТП -КЖИ -2ДПК56.33-1, 2ДПК56.33-2	2ДПК56.33-1	1	1	7230	
Д-2-2		2ДПК56.33-2	2	2	7230	
Д-1	1.020-1/83 в.4-1	2Д56.33	1	1	8230	
		Насадки фахверка				
НУ-1	1.030.1-1 в.4-1	НУ-1	2	2	25	
НУ-2	—"—	НУ-2	2	2	25	
НФ-4	—"—	НФ-4	3	3	35	
		Изделия соединительные				
*)	1.020-1/83 в.7-1	МС-3	36	36	2.43	*) по узлам серии 1.020-1/83 в.6-1
	—"—	МС-4	36	36	0.13	
	—"—	МС-9	12	12	1.60	
	—"—	МС-27	6	6	11.26	
**)	ГОСТ 5915-70*	Гайка М24	8	8	0.01	**) по узлам серии 1.030.1-1 в.8-3
	ГОСТ 103-76*	-20×70 ℓ=70	8	8	0.70	
	ГОСТ 7798-70*	Болт М12	8	8	0.10	
	ГОСТ 5915-70*	Гайка М12	8	8	0.01	
	ГОСТ 11371-78	Шайба М12	8	8	0.01	
	1.030.1-1 в.4-1	Т-24	8	8	1.1	

1	2	3	4	5	6	7
ММ-10	1.400-9	ММ-10	3	3	6.1	
ММ-20	—"—	ММ-20	3	3	6.3	
МС-9	ТП КЖИ-МС-9	МС-9	3	3	23.6	
1	ГОСТ 103-76*	-150×8 ℓ=480	5	5	4.5	

Инв. № подл. | Подпись и дата | Взам. инв. №

Привязан:

Инв. №

ГИП	Туринский	
Нач. отд.	Радько	
Н. контр.	Зеленский	
Гл. конст.	Зеленский	
Рук. гр.	Гринвакс	
Вед. инж.	Дорохова	
Вед. инж.	Дорохова	
Инженер	Мироненко	
Инженер	Кирицева	

ТП 509-30.87 -КЖ

Тепловозо-вагонное депо на 1 стойло для промышленных железных дорог колеи 1520 мм

Стадия	Лист	Листов
РП	16	

Спецификация к схемам расположения колонн, балок покрытия, диафрагм жесткости, ригелей, ворот

Харьковский промстройниипроект

Альбом 2

Типовой проект 509-30.87

Схема расположения колонн, балок покрытия и ворот

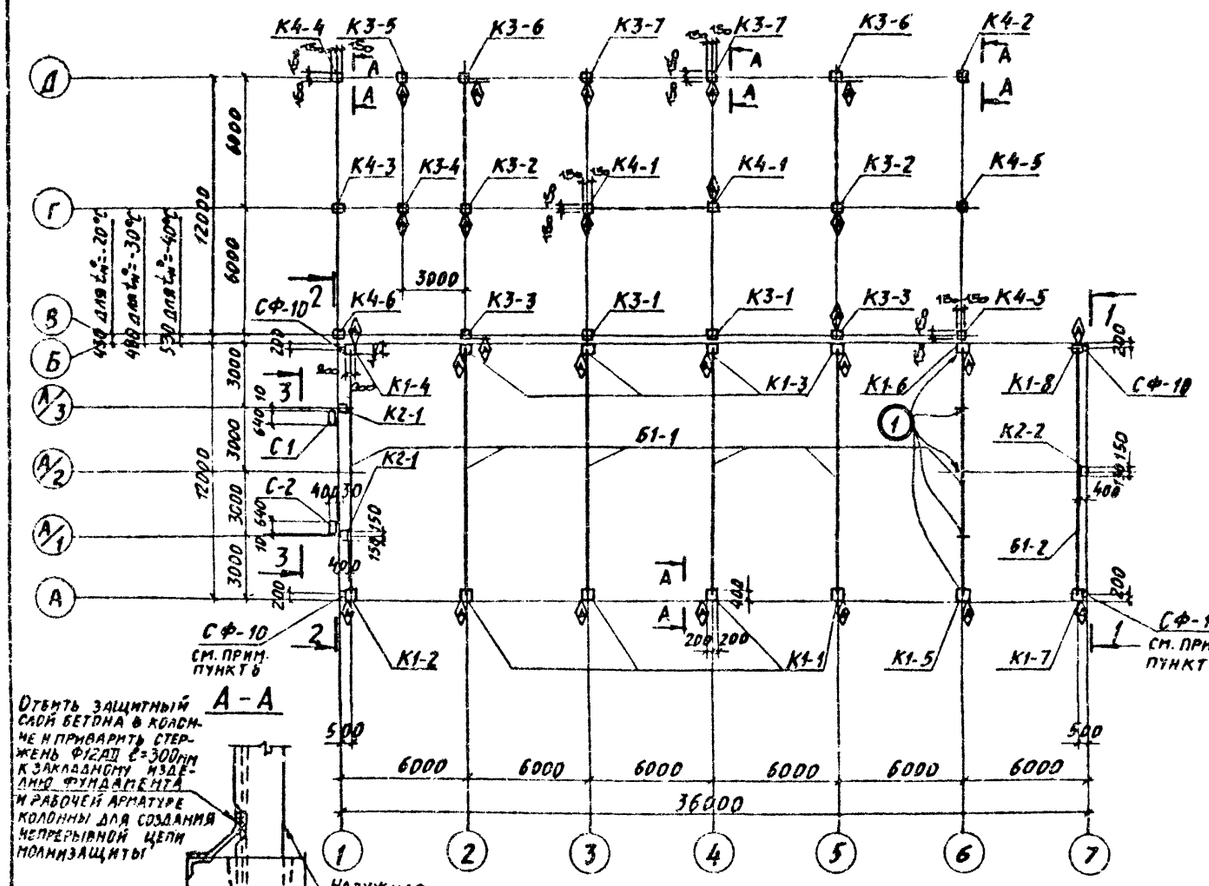

Отбить защитный слой бетона в колодце и приварить стержень Ø12 АII ℓ=300мм к закладному изделию фундамента и рабочей арматуре колонны для создания непрерывной цепи молниезащиты



1 – 1

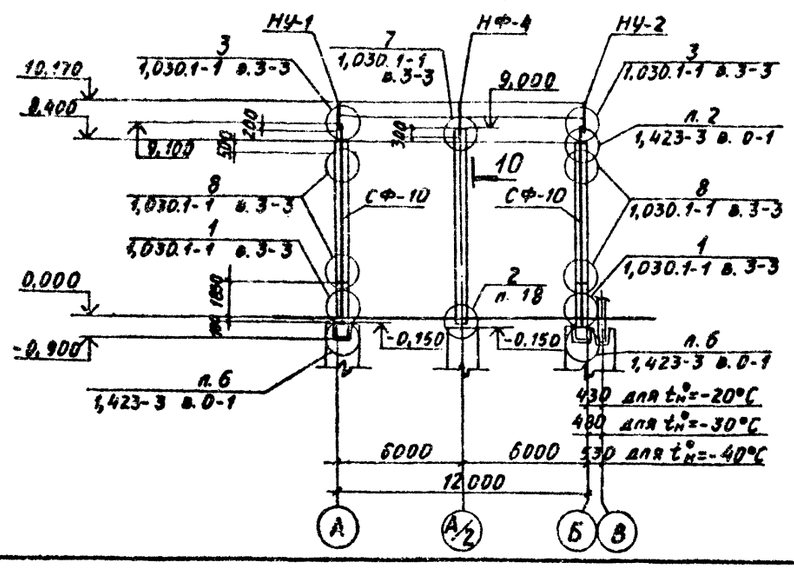

2 – 2

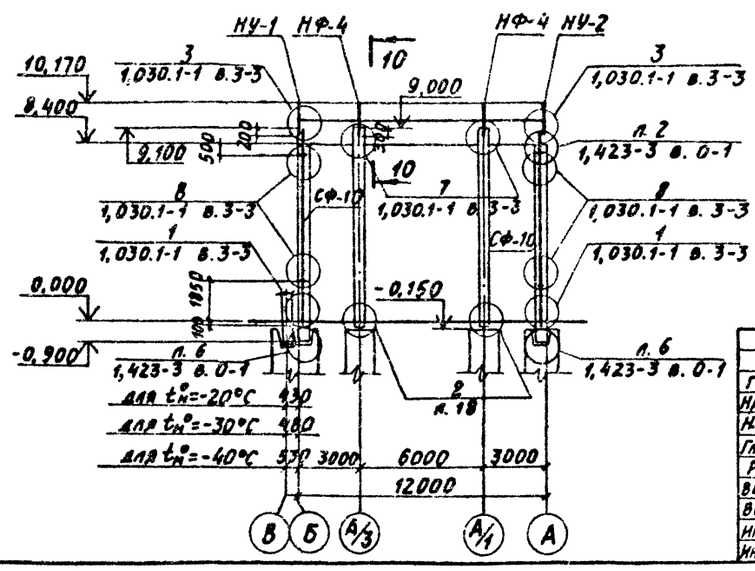

Схема расположения ригелей и диафрагм жесткости на отм. 3,300

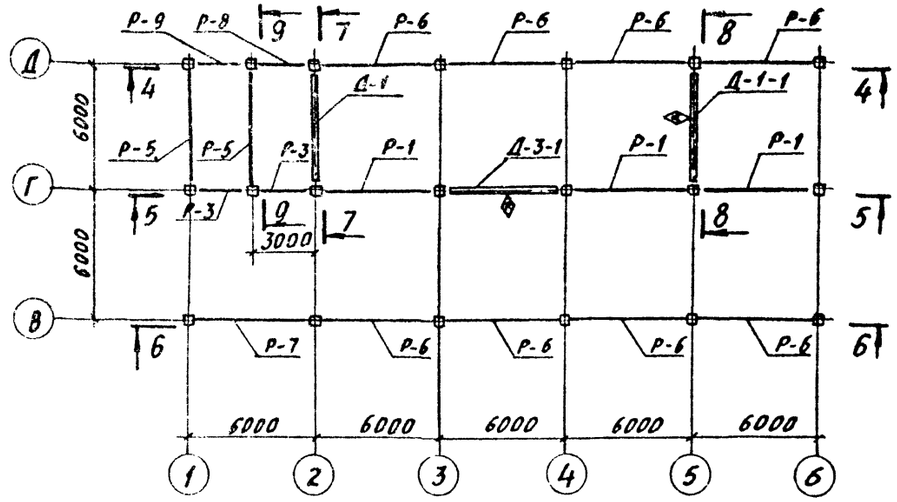

①

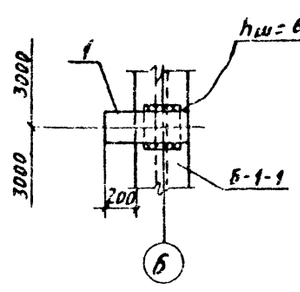

3 – 3

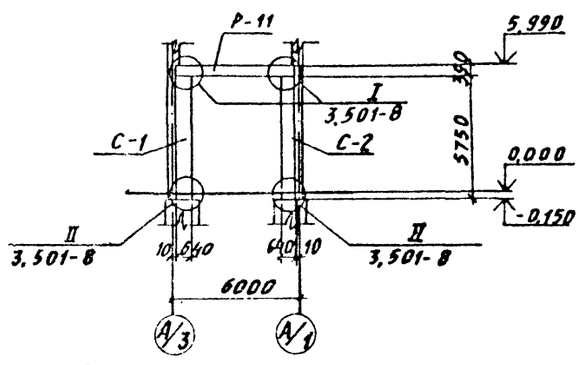

1. Данный лист рассматривать совместно с листом 1Б.
2. Конструкции ориентировать стороной, помеченной знаком ◈
3. Спецификацию к схемам расположения элементов смотрите на листе 1Б.
4. К балке покрытия Б-1-1 по оси б до монтажа приварить к закладным изделиям верхнего пояса листы поз.1 по узлу 1.
5. По сечению А-А выполняется замкнутая сеть заземляющих устройств молниезащиты.
6. Башмак стоек фахверка СФ-10 соединить с анкерными болтами с помощью сварки для создания непрерывной цепи молниезащиты.

Привязан:

Инв. №

Инв. № подл. | Подпись и дата | Взам. инв. №

ГИП	Гуринский		ТП 509-30.87 КЖ
Нач. отд.	Радько		Тепловозо-вагонное депо на 1 стойло для промышленных железных дорог колеи 1520 мм
Н. контр.	Зеленский		
Гл. конст.	Зеленский		Стадия: РП; Лист: 17; Листов:
Рук. гр.	Гринвакс		
Вед. инж.	Дорохова		
Вед. инж.	Дорохова		Схемы расположения колонн, балок покрытия, диафрагм жесткости, ворот, ригелей. Сечения 1-1 ÷ 3-3. Узлы.
Инженер	Мироненко		Харьковский Промстройниипроект
Инженер	Кирицева		

Типовой проект 509-30.87 Альбом 2

Схема расположения ригелей и диафрагм жесткости на отм. 6.600

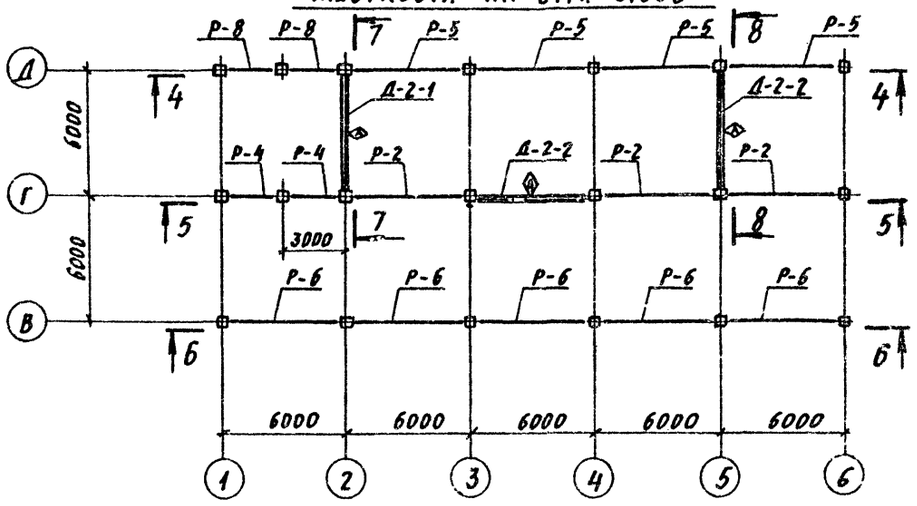

6 - 6

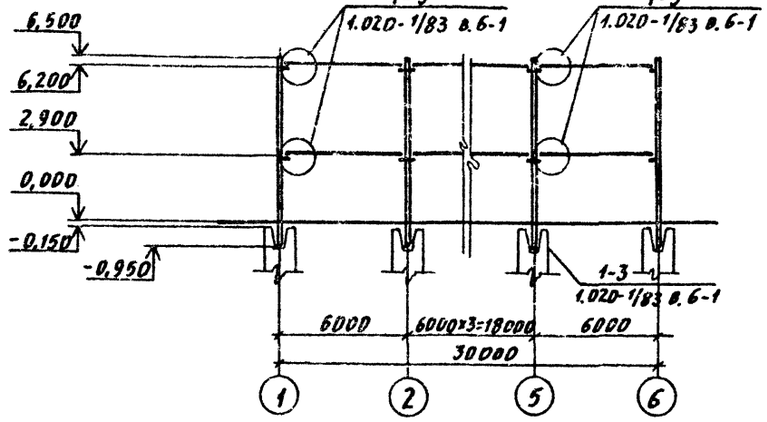

11 - 11

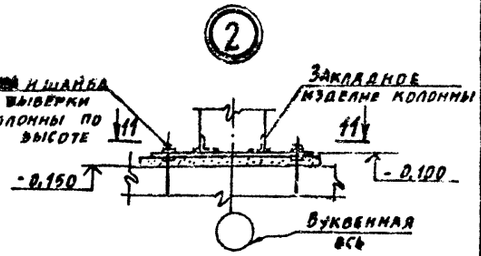

9 - 9

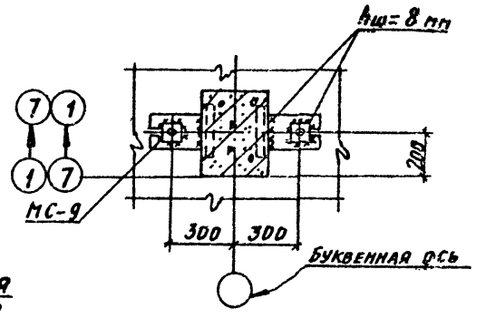

7 - 7, 8 - 8

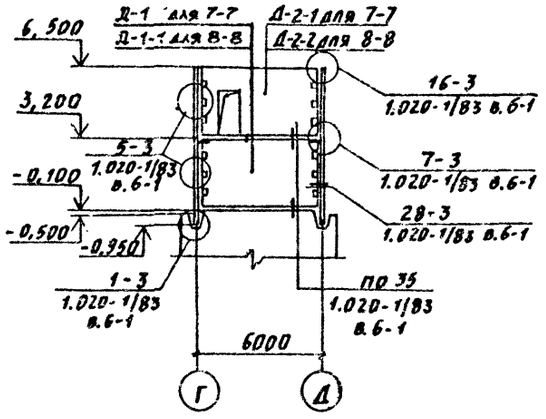

Схема расположения ригелей на отм. 1,650

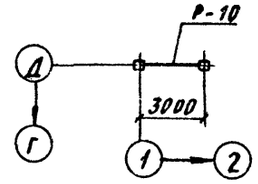

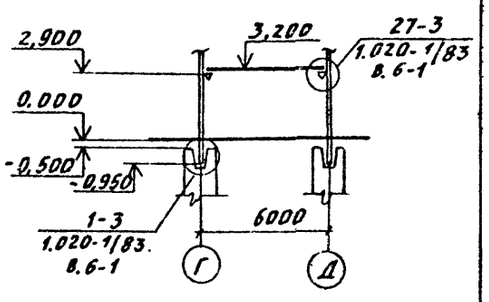

4 - 4

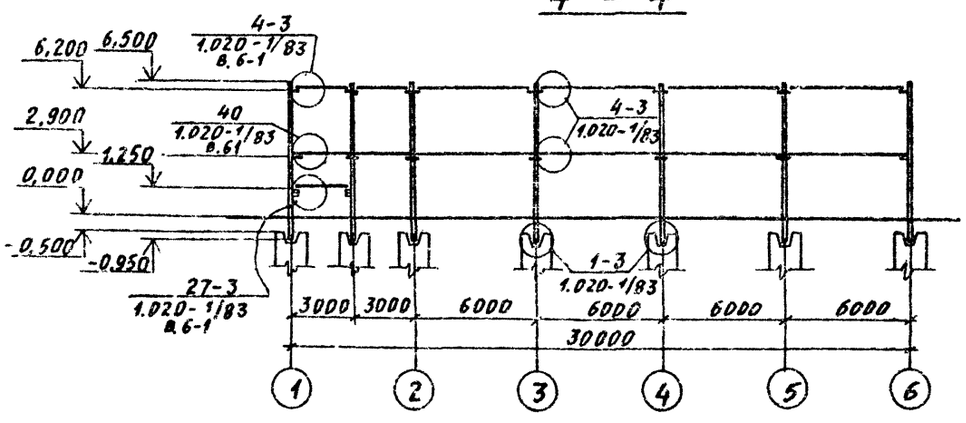

5 - 5

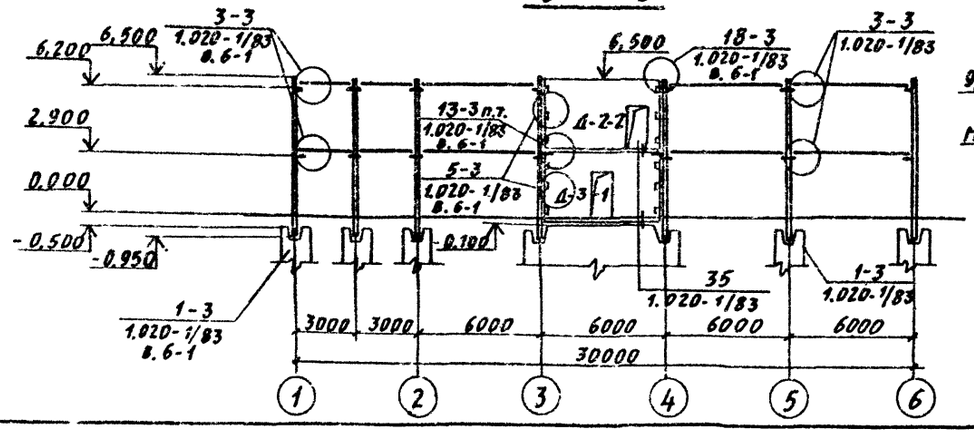

10 - 10

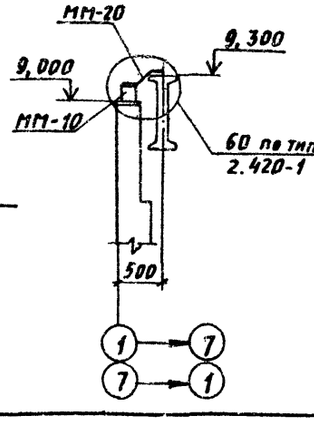

Условные обозначения

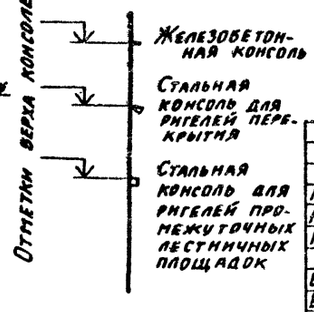

1. Данный лист рассматривать совместно с листом 17.
2. На время монтажа сборные железобетонные конструкции должны быть надежно раскреплены.
3. Заделку колонн в фундаменты производить бетоном марки 200 на мелком гравии.
4. Спецификацию к схемам расположения элементов смотрите на листе 16.
5. Выборка соединительных элементов к узлам 16-3, 18-3, 13-3 дана на листе 21.

Привязан:

Инв.№

ГИП	Гуминский		ТП 509-30.87 -КЖ
Нач.отд.	Радько		Тепловозо-вагонное депо на 1 стойло для промышленных железных дорог колеи 1520 мм
Н.контр.	Зеленский		
Гл.конст.	Зеленский		Стадия: РП; Лист: 18; Листов:
Рук.гр.	Гринвакс		
Вед.инж.	Дорохова		Схемы расположения колонн, балок, покрытия, диафрагм жесткости, ворот, ригелей. Сечения 4-4÷11-11. Узлы.
Вед.инж.	Дорохова		Харьковский Промстройниипроект
Инженер	Мирненко		
Инженер	Кирицева		

Инв.№ подл. | Подпись и дата | Взам.инв.№

Альбом 2

Типовой проект 509-30.87

Схема расположения плит покрытия в осях А-Б

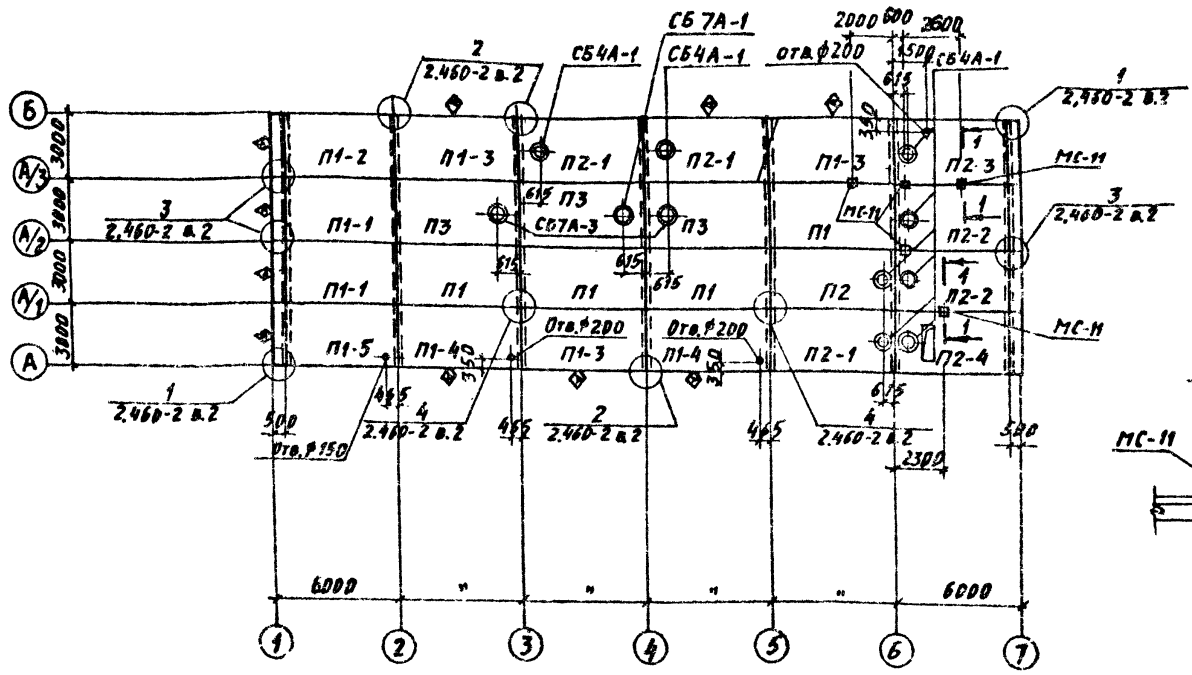

1 - 1

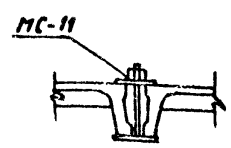

1. Ориентировку плит при монтаже производить в соответствии со знаком ◇А

2. Каждая плита должна быть приварена к несущим конструкциям покрытия не менее, чем в трех точках.

3. Стыки между комплексными плитами выполнить в соответствии с указаниями серии 1.465-1-10/82, вып. 1.

4. В соответствии с указаниями серии 1.465.1-10/82 в плитах покрытия типа ПГ петли для подъема выполнять Ф14АI, а в плитах типа ПВ-Ф16АI аналогично петлям для подъема по ГОСТ 22701.5-77.

5. В соответствии с письмом Госстроя СССР от 20.03.85г. № 11 Д применение минераловатных плит повышенной жесткости запрещено до 1990г., ввиду чего в комплексных плитах утеплителем типа „МПЖ" необходимо принимать утеплитель из минераловатных плит с объемным весом $\gamma = 200$ кг/м³ по ГОСТ 10140-80 с обязательным устройством на поверхности минераловатных плит цементно-песчаной стяжки $\delta = 15$ мм.

6. Толщина утеплителя для разных расчетных температур наружного воздуха указаны в таблице („а") мм.

Спецификация к схеме расположения плит покрытия в осях А-Б

Марка	Обозначение	Наименование	Толщина утеплителя а° $t^{\circ}_{н}=-20^{\circ}C$	$t^{\circ}_{н}=-30^{\circ}C$	$t^{\circ}=-40^{\circ}C$	Кол.	Примеч.
		Плиты					
П1	1.465.1-10/82 в.0,1; ГОСТ 22701.0-77; ГОСТ 22701.1-77; ГОСТ 22701.5-77	1ПГ-3АтУт-аМПЖ-200	90	100	120	4	4550
П1-1	ТП КЖИ-1ПГ-3АтУт-аМПЖ-200-1 ÷ 5	1ПГ-3АтУт-аМПЖ-200-1	— " —	— " —	— " —	2	4550
П1-2		1ПГ-3АтУт-аМПЖ-200-2	— " —	— " —	— " —	1	4550
П1-3		1ПГ-3АтУт-аМПЖ-200-3	— " —	— " —	— " —	3	4550
П1-4		1ПГ-3АтУт-аМПЖ-200-4	— " —	— " —	— " —	2	4550
П1-5		1ПГ-3АтУт-аМПЖ-200-5	— " —	— " —	— " —	1	4550
П2	1.465.1-10/82 в.0,1; ГОСТ 22701.0-77; ГОСТ 22701.1-77; ГОСТ 22701.5-77	1ПВ4-3АтУт-аМПЖ-200	— " —	— " —	— " —	1	5200
П2-1	ТП КЖИ-1ПВ4-3АтУт-аМПЖ-200-1,2,3,4	1ПВ4-3АтУт-аМПЖ-200-1	— " —	— " —	— " —	3	5200
П2-2		1ПВ4-3АтУт-аМПЖ-200-2	— " —	— " —	— " —	2	5200
П2-3		1ПВ4-3АтУт-аМПЖ-200-3	— " —	— " —	— " —	1	5200
П2-4		1ПВ4-3АтУт-аМПЖ-200-4	— " —	— " —	— " —	1	5200
П3	1.465.1-10/82 в.0,1; ГОСТ 22701.0-77; ГОСТ 22701.1-77; ГОСТ 22701.5-77	1ПВ7-3АтУт-аМПЖ-200	— " —	— " —	— " —	3	5100
		Стаканы					
СБ4А-1	1.494-24 вып. 1	СБ4А-1				8	150
СБ7А-1	— " —	СБ7А-1				1	290
СБ7А-3	— " —	СБ7А-3				2	310
		Изделия соединительные					
МС-11	ТП КЖИ-МС-11	МС-11				5	

Инв. № подл. | Подпись и дата | Взам. инв. №

Привязан:

Инв. №

ГИП	Туринский	
Нач. отд.	Радько	
Н. контр.	Зеленский	
Гл. конст.	Зеленский	
Рук. гр.	Гринвакс	
Вед. инж.	Дорохова	
Вед. инж.	Дорохова	
Инженер	Мироненко	
Инженер	Кирицева	

ТП 509-30.87 КЖ

Тепловозо-вагонное депо на 1 стойло для промышленных железных дорог колеи 1520 мм

Стадия	Лист	Листов
РП	19	

Схема расположения плит покрытия в осях А-Б

ХАРЬКОВСКИЙ ПРОМСТРОЙНИИПРОЕКТ

Альбом

Типовой проект 509-30.87

Схема расположения плит перекрытия на отм. 3.300

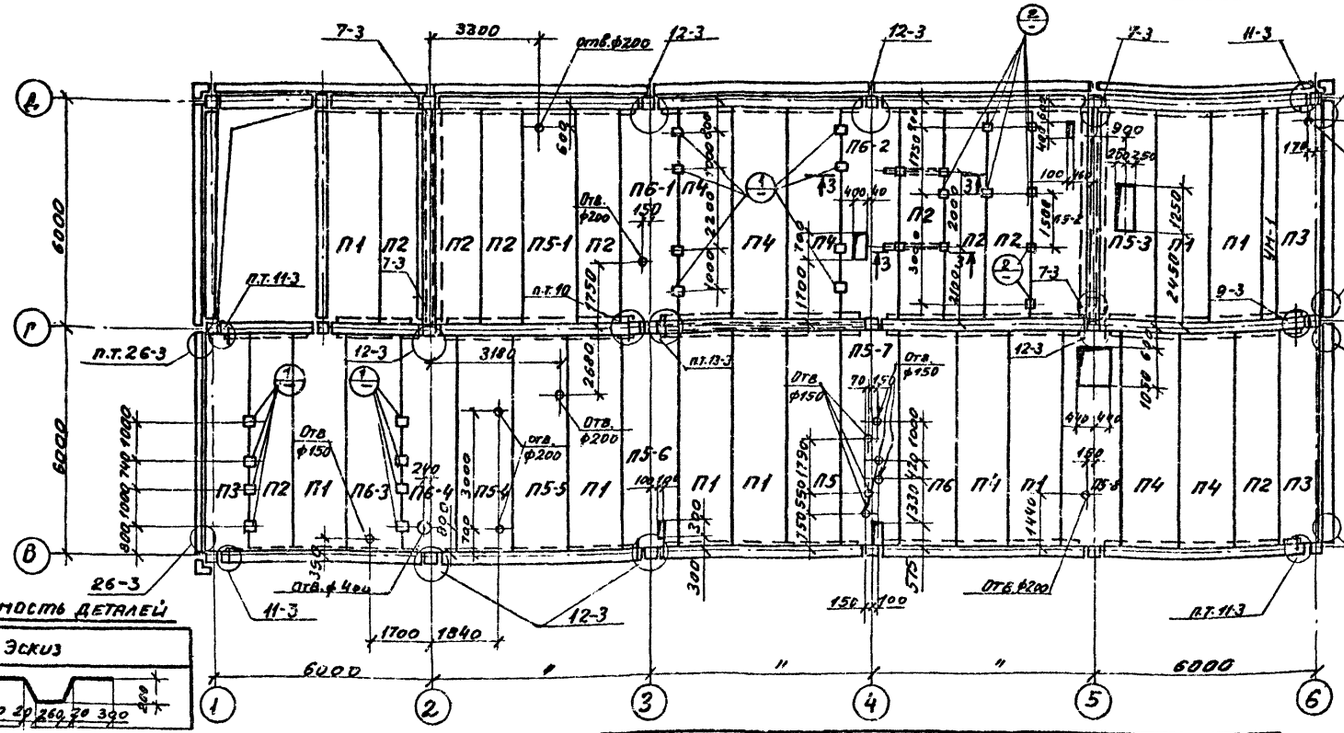

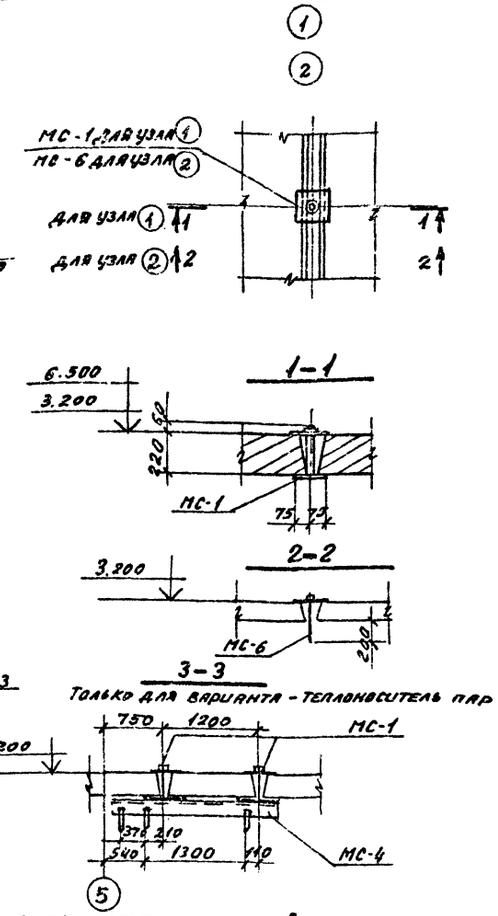

Ведомость деталей

Поз	Эскиз
1	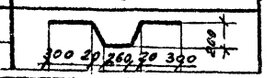

Спецификация к схеме расположения плит перекрытия на отм. 3.300

Марка	Обозначение	Наименование	Кол.	Масса ед. кг.	Примеч.
1	2	3	4	5	6
П1	1.041.1-2 Вып.1	ПК56.15-8АтVT	8	2600	
П2	—"—	ПК56.12-9АтVT	9	2000	
П3	—"—	ПК 56.12-14АтVт-1	3	2000	
П4	—"—	ПК 56.15-11АтVT	6	2600	
П5	1.041.1-2 Вып.6	ПРС.56.15-10АтVT	1	2890	
П5-1	ТП КЖИ-ПРС56.15-10АтVт-1 ÷ ПРС56.15-10АтVт-8	ПРС 56.15-10АтVт-1	1	2890	
П5-2		ПРС 56.15-10АтVт-2	1	2890	
П5-3		ПРС 56.15-10АтVт-3	1	2890	
П5-4		ПРС56.15-10АтVт-4	1	2890	
П5-5		ПРС 56.15-10АтVт-5	1	2890	
П5-6		ПРС 56.15-10АтVт-6	1	2890	
П5-7		ПРС 56.15-10АтVт-7	1	2890	
П5-8		ПРС 56.15-10АтVт-8	1	2890	
П6	1.041.1-2 Вып.6	ПРС 56.15-16АтVT	1	2890	
П6-1	ТП КЖИ-ПРС 56.15-16АтVт-1 ÷ ПРС 56.15-16АтVт-4	ПРС 56.15-16АтVт-1	1	2890	
П6-2		ПРС 56.15-16АтVт-2	1	2890	
П6-3		ПРС 56.15-16АтVт-3	1	2890	
П6-4	ТП КЖИ-ПРС56.15-16АтVт-4	ПРС 56.15-16.АтVт-4	1	2890	
		Изделия соединительные			
МС-1	ТП КЖИ-МС-1	МС-1	20*/16**		* Теплоноситель пар ** Теплоноситель вода
МС-4	ТП КЖИ-МС-4	МС-4	2*/-		
МС-6	ТП КЖИ-МС-6	МС-6	4*/1**		
*)	1.020-1/83 8.6-1	МС-9	6	1.60	*) По узлам серии 1.020-1/83 8.6-1
	—"—	МС-11	1	1.61	
	—"—	МС-13	2	0,73	
	—"—	МС-14	4	0.66	
	—"—	МС-15	4	0.45	
	—"—	МС-18	18	0.41	
	—"—	МС-19	22	0.51	
	—"—	МС-26	6	3.20	
УМ-1	Лист 21	Монолитный участок УМ-1	1		
1*		ф8АIII ГОСТ 5781-82* е=1260	29	0.50	* См. ведомость деталей
2		ф6АI ГОСТ 5781-82* м.п.	11,5		
		Материалы			
		Бетон М200	0,56	м³	

1. Заполнение в ребристых плитах выполнить из легкого бетона с объемным весом $\gamma = 600$ кг/м³.
2. Заполнение плиты П5-7 по оси 4 легким бетоном выполнить после установки трапов.
3. Ведомость расхода стали на УМ-1 смотрите на листе 31.

Привязан:

Инв. №

Гип	Туринский	
Нач. отд.	Радько	
Н. контр.	Зеленский	
Гл. констр.	Зеленский	
Рук. груп.	Гринвакс	
Вед. изм.	Дорохова	
Вед. инж.	Дорохова	
Инженер	Курицева	
Инженер	Курицева	

ТП 509-30.87 -КЖ

Тепловозо-вагонное депо на 1 стойло для промышленных железных дорог колеи 1520 мм.

Стадия	Лист	Листов
РП	20	

Схема расположения плит перекрытия на отм. 3.300

ХАРЬКОВСКИЙ ПРОМСТРОЙНИИПРОЕКТ

Инв. № подл. | Подпись и дата | Взам. инв. №

Типовой проект 509-30.87 Альбом 2

Схема расположения плит покрытия на отм 6.500

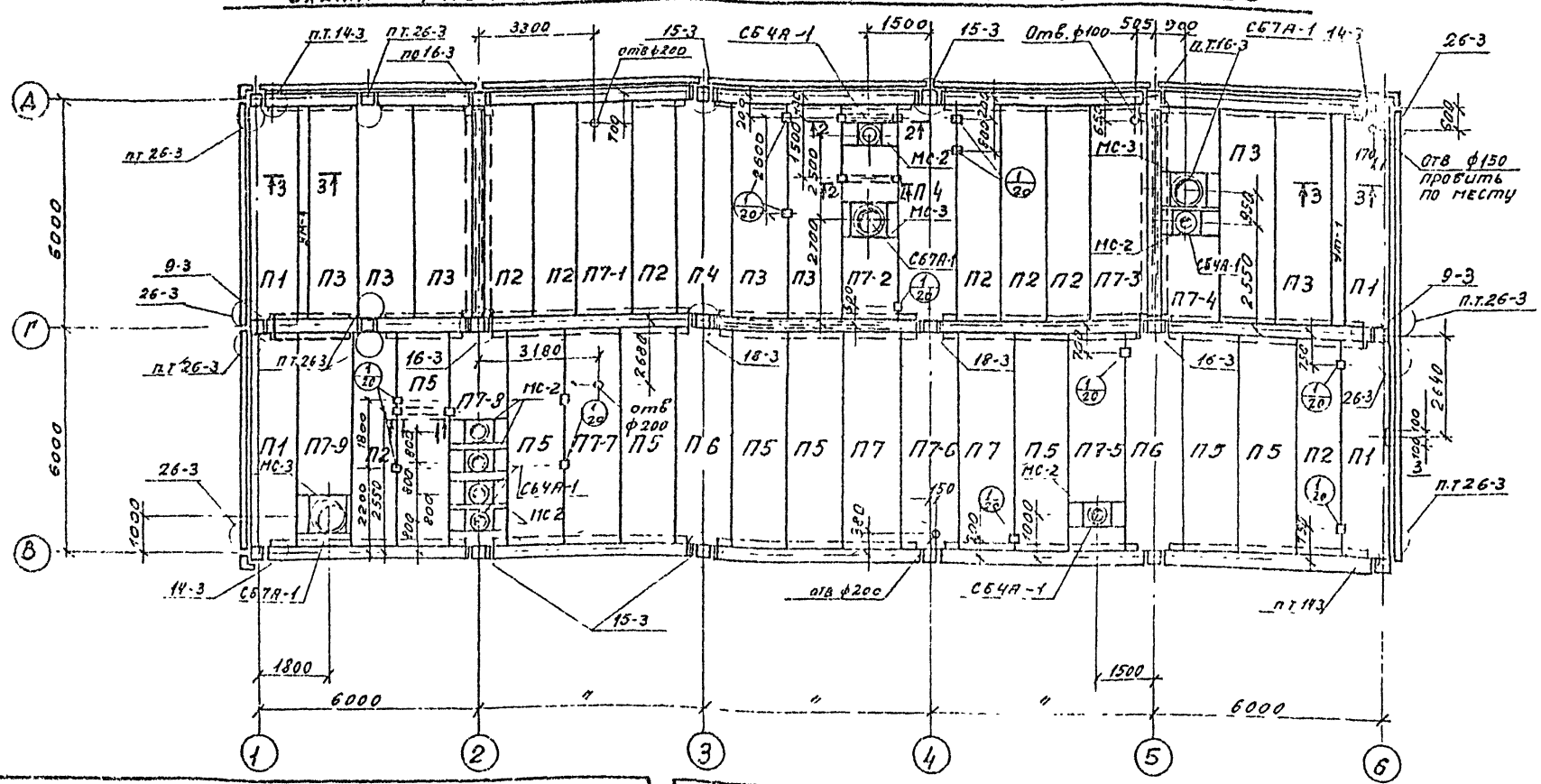
А
Г
В
1
2
3
4
5
6
6000
6000
1800
6000
6000
1500
6000
П1
П2
П3
П4
П5
П6
П7
П7-1
П7-2
П7-3
П7-4
П7-5
П7-6
П7-7
П7-8
П7-9
МС-1
МС-2
МС-3
СБ4А-1
СБ7А-1
п.т.14-3
п.т.26-3
п.т.16-3
п.т.26-3
п.т.16-3
отв ф200
отв ф100
отв ф150 пробить по месту
отв ф200
15-3
16-3
18-3
26-3
9-3
14-3
3300
3180
1500
2600
2700
2550
2640
1000
1800
2200
2550
2600
2700
2640
1500

Типовой проект 509-30.87 Альбом 2

Схема расположения лестничных маршей и элементов ограждения

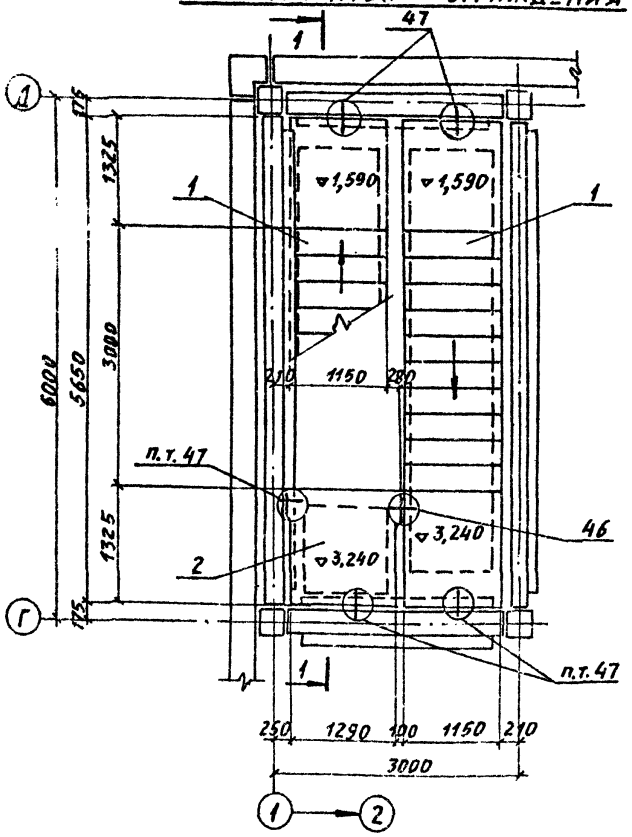

Схема расположения проступей на лестничных маршах

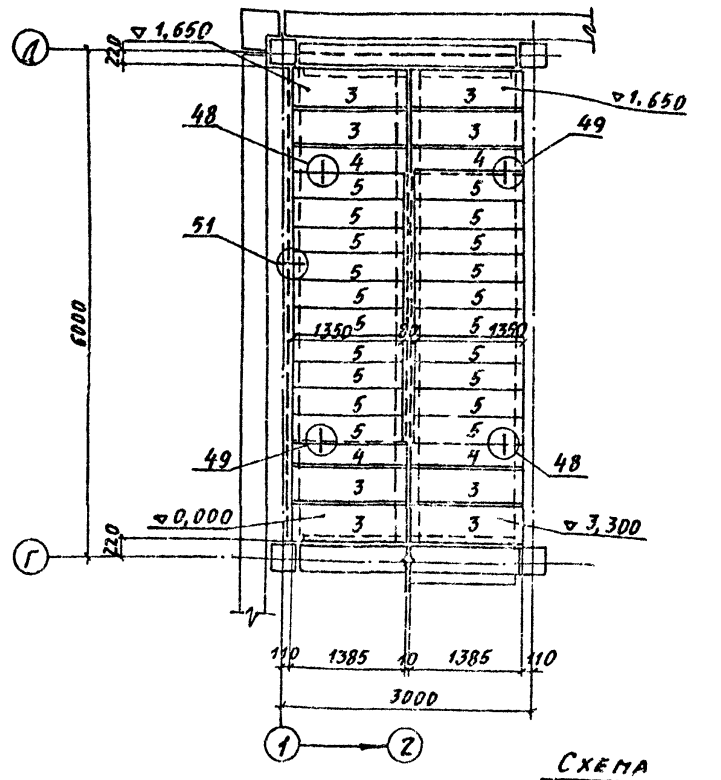

Спецификация к схеме расположения лестницы

Марка, поз.	Обозначение	Наименование	Кол.	Масса ед., кг	Примеч.
		Лестничные марши и площадки			
1	1.050.1-2 в.1	ЛМП 57.11.17-5	2	2400	
2	——— » ———	ЛПП 14.13В	1	600	
		Накладные проступи			
3	1.050.1-2 в.1	2ЛН14.5	10	70	
4	——— » ———	2ЛН14.3В	5	50	
5	——— » ———	1ЛН13.3	20	50	
		Металлические ограждения			
6	1.050.1-2 в.2	ОМ-17-1	3	38,2	
7	——— » ———	ОМВ-17-1	1	15,8	
8	——— » ———	ОМН-17-1	1	15,2	
9	——— » ———	ОМД-1	1	2,6	
10	——— » ———	ОП12-1	3	18,3	
		Изделия соединительные			
*)	1.020-1/83 в.6-1	МС-32	1	0,93	*) По узлам серии 1.020-1/83 в.6-1
	——— » ———	МС-33	3	0,19	
	——— » ———	МС-34	22	0,5	

Схемы ограждений лестниц

Нижний этаж

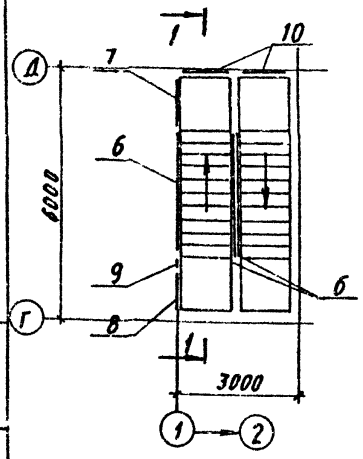

Верхний этаж

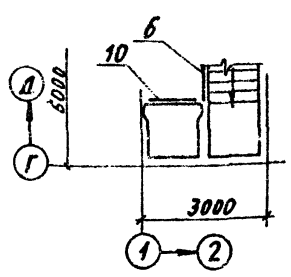

1 - 1

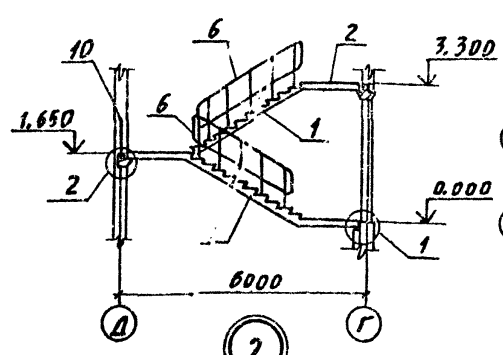

Схема расположения проступей на лестничной площадке

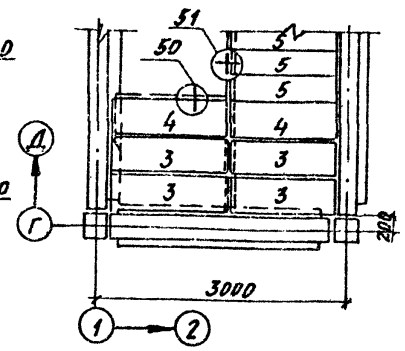

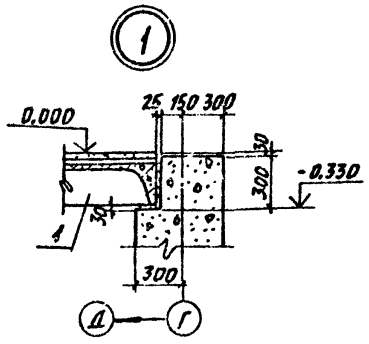

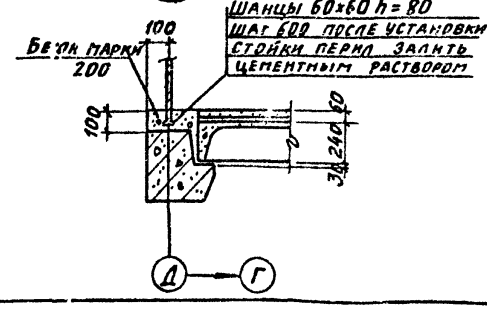

ГИП	Туринский		
Нач. отд.	Радько		
Н. контр.	Зеленский		
Гл. констр.	Зеленский		
Рук. гр.	Гринвакс		
Вед. инж.	Дорохова		
Вед. инж.	Дорохова		
Инженер	Мироненко		

Привязан:

Инв. №

ТП 509-30.87 КЖ

Тепловозо-вагонное депо на 1 стойло для промышленных железных дорог колеи 1520 мм.

Стадия	Лист	Листов
РП	22	

Схема расположения лестницы

Харьковский Промстройниипроект

Инв. № подл. | Подпись и дата | Взам. инв. №

Альбом 2

Типовой проект 509-30.87

Спецификация к схемам расположения стеновых панелей

Марка, поз.	Обозначение	Наименование	Толщина панелей "а", дм: $t_н$=+20°С	$t_н$=-30°С	$t_н$=-40°С	Кол. шт.	Масса ед., кг
1	2	3	4	5	6	7	8
1	1.030.1-1 в.1-1	ПС 60.12.а-$\frac{2л}{3л}$-31	2,0	2,5	3,0	18	1740 2120 2510
2	——— " ———	ПС 60.12.а-$\frac{2л}{3л}$-36	2,0	2,5	3,0	8	1740 2120 2510
3	——— " ———	ПС 60.18.0-$\frac{1л}{2л}$-31	2,0	2,5	3,0	6	2610 3190 3760
4	——— " ———	ПС 60.12.а-$\frac{2л}{3л}$-37	2,0	2,5	3,0	10	1740 2120 2510
5	——— " ———	ПС 60.12.а-$\frac{2л}{3л}$-34	2,0	2,5	3,0	12	1740 2120 2510
6	——— " ———	ПС 60.18.а-$\frac{1л}{2л}$-32	2,0	2,5	3,0	5	2610 3190 3760
7	ТП -КЖИ-ПС-1÷ПС-6	ПС $\frac{62,5}{63,0}$ 12.0-$\frac{2л}{3л}$-136-1	2,0	2,5	3,0	2	1810 2230 2660
8		ПС $\frac{62,5}{63,0}$ 12.0-$\frac{2л}{3л}$-137-1	2,0	2,5	3,0	2	1810 2230 2660
9	1.030.1-1 в.1-1	2ПС6.18а-л-60	2,0	2,5	3,0	2	2720 3350 3990
10	1.030.1-1 в.1-1	ПС $\frac{62,5}{63,5}$ 12.а-$\frac{2л}{3л}$-131	2,0	2,5	3,0	1	1810 2230 2660
11	ТП -КЖИ-ПС-10÷ПС-15	ПС $\frac{625.}{63,5}$ 12.а-$\frac{2л}{3л}$-2,361	2,0	2,5	3,0	2	1810 2230 2660
12		ПС $\frac{62,5.}{63,5}$ 12.а-$\frac{2л}{3л}$-237-1	2,0	2,5	3,0	2	1810 2230 2660
13	1.030.1-1 В.1-1	2ПС $\frac{8}{9,3}$ 18.а-л-72-1	2,0	2,5	3,0	1	340 470 580
14	1.030.1-1 в.1-1	ПС $\frac{62,5}{63,5}$ 12.а-$\frac{2л}{3л}$-231	2,0	2,5	3,0	1	1810 2230 2650
15	——— " ———	2ПС12.12а-л-59	2,0	2,5	3,0	12	340 420 500
16	ТП -КЖИ--ПС-25÷ПС-27	2ПС $\frac{8.}{9,3}$ 12.а-л-72-1	2,0	2,5	3,0	3	230 320 390
17	1.030.1-1 в.1-1	2ПС $\frac{8.}{9,3}$ 12.а-л-72	2,0	2,5	3,0	3	230 320 390
18	ТП -КЖИ-НПС-4-2, НПС-5-2, НПС-6-2	НПС-4-2 НПС-5-2 НПС-6-2	2,0	2,5	3,0	1	940 1170 1400
19	1.030.1-1 В.1-1	2ПС $\frac{8}{9,3}$ 18.а-л.-72	2,0	2,5	3,0	1	340 470 580
20	ТП КЖИ-ПС-22÷ПС-24	ПС30.12.а-6л-54-1	2,0	2,5	3,0	2	870 1060 1250
21	ТП -КЖИ-НПС-1-2, НПС-2-2, НПС-3-2	НПС-1-2 НПС-2-2 НПС-3-2	2,0	2,5	3,0	2	940 1170 1400
22	ТП -КЖИ НПС-4-1, НПС-5-1, НПС-6-1	НПС-4-1 НПС-5-1 НПС-6-1	2,0	2,5	3,0	1	940 1170 1400
23	ТП -КЖИ-НПС-7, НПС-8, НПС-9	НПС-7 НПС-8 НПС-9	2,0	2,5	3,0	1	940 1170 1400
24	1.030.1-1 в.1-1	2ПС6.12в-л-60	2,0	2,5	3,0	8	170 210 250
25	ТП -КЖИ-НПС-1-1, НПС-2-1, НПС-3-1	НПС-1-1 НПС-2-1 НПС-3-1	2,0	2,5	3,0	1	940 1170 1400
26	ТП -КЖ Ч-НПС-10, НПС-11, НПС-12	НПС-10 НПС-11 НПС-12	2,0	2,5	3,0	1	1410 1760 2120
27	ТП -КЖИ-НПС-4-3, НПС-5-3, НПС-6-3	НПС-4-3 НПС-5-3 НПС-6-3	2,0	2,5	3,0	1	940 1170 1400
31	1.030.1-1в.1-1	ПС 60.9.а-$\frac{2.}{6л}$-6	2,5	3,0	3,5	5	1600 1910 2190
32	——— " ———	ПС 60.15.а-$\frac{2.}{6.}$3л-9	2,5	3,0	3,5	5	2660 3140 3630
33	——— " ———	ПС 30.9.а-6л-6	2,5	3,0	3,5	1	600 690 780
34	——— " ———	ПС 60.15.а-$\frac{2.}{6.}$3л-12	2,5	3,0	3,5	7	2660 3140 3630
35	——— " ———	2ПС6,18,а-л-2	2,5	3,0	3,5	6	320 330 430
36	——— " ———	ПС 60.15.а-$\frac{2.}{6.}$3л-17	2,5	3,0	3,5	1	2660 3140 3630
37	——— " ———	ПС 60.15.а-$\frac{2.}{6.}$3л-21	2,5	3,0	3,5	1	2660 3140 3630
38	——— " ———	2ПС 12.18.а-л-4	2,5	3,0	3,5	12	630 650 860
39	——— " ———	2ПС 12.18.а-л-1	2,5	3,0	3,5	7	630 650 860
40	——— " ———	2ПС 6.18.а-л-3	2,5	3,0	3,5	6	320 330 430
41	——— " ———	ПС 60.9.0-$\frac{2.}{6.}$6л-1	2,5	3,0	3,5	1	1600 1910 2190
42	——— " ———	ПС 60.18.а-$\frac{2.}{6.}$2л-1	2,5	3,0	3,5	2	3190 3760 4350
43	——— " ———	ПС 60.15.а-$\frac{2.}{6.}$3л-2	2,5	3,0	3,5	1	2660 3140 3630
44	——— " ———	ПС 60.15.а-$\frac{2.}{6.}$3л-1	2,5	3,0	3,5	1	2660 3140 3630
45	——— " ———	3ПС $\frac{41.}{46.}$ 90.а-л-1	2,5	3,0	3,5	3	150 180 220
46	——— " ———	3ПС $\frac{41.}{46.}$ 150.а-л-1	2,5	3,0	3,5	3	250 320 400
47	——— " ———	3ПС $\frac{41.}{46.}$ 150.а-л-2	2,5	3,0	3,5	2	250 320 400
48	——— " ———	3ПС $\frac{41.}{46.}$ 180.0-л-1	2,5	3,0	3,5	6	300 390 480
49	——— " ———	ПС 60.18.а-$\frac{2.}{6}$л-21	2,5	3,0	3,5	1	3190 3760 4350
60	——— " ———	2ПС12.18.0-л-59	2,0	2,5	3,0	3	520 550 730

Марка, поз.	Обозначение	Наименование	Количество, шт.: $t_н$=-20°С	$t_н$=-30°С	$t_н$=-40°С	Масса, ед., кг
1	2	3	4	5	6	7
		Опорные консоли				
ТК-2	1.030.1-1 в.4-1	ТК-2	-	-	4	19,9
ТК-3	——— " ———	ТК-3	-	4	-	17,6
ТК-4	——— " ———	ТК-4	4	-	-	12,2
РК-2	——— " ———	РК-2	-	-	4	15,6
РК-3	——— " ———	РК-3	-	4	-	13,3
РК-4	——— " ———	РК-4	4	-	-	10,0
50	ТП -КЖИ--НРК-1, НРК-2	НРК-1	4	-	-	6,5
51		НРК-2	-	4	-	8,9
52	ТП -КЖИ--НРК-3, НРК-4	НРК-3	-	-	1	10,5
53		НРК-4	-	-	3	10,5
54	ТП -КЖИ--НРК-1с, НРК-4с	НРК-1с	3			7,4
55	ТП -КЖИ--НРК-2с, НРК-5с	НРК-2с	-	3	-	12,4
56	ТП -КЖИ--НРК-3с, НРК-6с	НРК-3с	-	-	3	14,2
57	ТП -КЖИ--НРК-1с, НРК-4с	НРК-4с	3	-	-	7,4
58	ТП -КЖИ--НРК-2с, НРК-5с	НРК-5с	-	3	-	12,4
59	ТП -КЖИ--НРК-3с, НРК-6с	НРК-6с	-	-	3	14,2
		Элементы крепления				
По узлам серии 1.030.1-1 в.3-3	1.030.1-1 в.4-1	Т-3	136	136	136	0,4
	——— " ———	Т-17	14	14	14	0,3
	——— " ———	Т-19	24	24	24	0,5
	——— " ———	Т-5	17	17	17	0,4
	——— " ———	Т-8	26	26	26	0,5
	ГОСТ 19903-74*	-10×20×60	2	2	2	0,1
	——— " ———	-6×80×140	80	80	80	0,7
	——— " ———	-8×140×140	18	18	18	1,2
По узлам серии 1.030.1-1 в.3-1	1.030.1-1 в.4-1	МС-1	43	43	43	0,26
	1.030.1-1 в.3-1	МС-2	100	100	100	0,28
	1.030.1-1 в.4-1	МС-3	40	40	40	0,52
	1.030.1-1 в.3-1	МС-4	4	4	4	5,1
	——— " ———	МС-6	7	7	7	0,26
	——— " ———	МС-7	28	28	28	0,25
		Изделия соединительные				
28	ГОСТ 8239-72*	I 24 ℓ=150	6	-	-	4,1
29	——— " ———	I 30 ℓ=150	-	6	-	5,5
30	——— " ———	I 33 ℓ=150	-	-	6	6,3
МС-5	ТП -КЖИ-МС-5	МС-5	5	-	-	5,5
МС-10	ТП -КЖИ-МС-10	МС-10	-	5	-	6,9
МС-12	ТП -КЖИ-МС-12	МС-12	-	-	5	7,7

1. В наименовании панелей буква „а" соответствует цифровому обозначению толщины панели в дм. в зависимости от температуры наружного воздуха $t°C$.
2. Все опорные консоли и элементы крепления подлежат металлизации.
3. Данный лист рассматривать совместно с листами 24,25.

Привязан:

Инв. №

Взам. инв. №

Подпись и дата

Инв. № подл.

ГИП	Туринский		ТП 509-30.87 КЖ
Нач. отд.	Радько		Тепловозо-вагонное депо на 1 стойло для промышленных железных дорог колеи 1520 мм
Н. контр.	Зеленский		Стадия: РП; Лист: 23; Листов:
Гл. констр.	Зеленский		
Рук. гр.	Гринвальс		Спецификация к схемам расположения стеновых панелей
Вед. инж.	Дорохова		Харьковский Промстройниипроект
Вед. инж.	Дорохова		
Инженер	Мироненко		
Инженер	Мироненко		

Типовой проект 509-30.87 Альбом 2

Схема расположения стеновых панелей по оси „А"

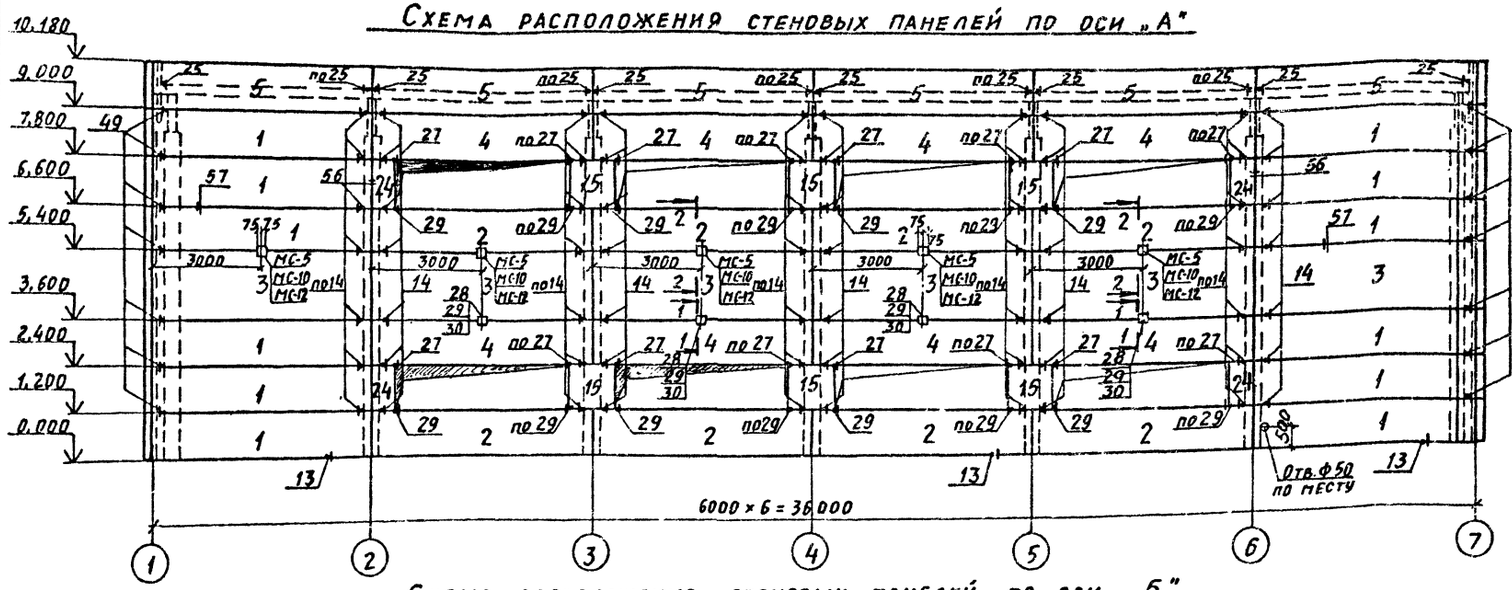

1 – 1

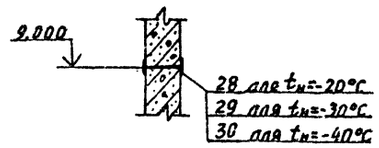

2 – 2

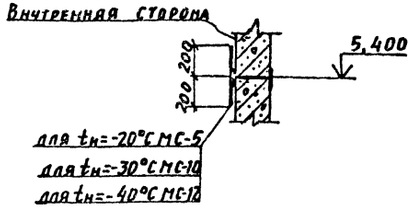

Схема расположения стеновых панелей по оси „Б"

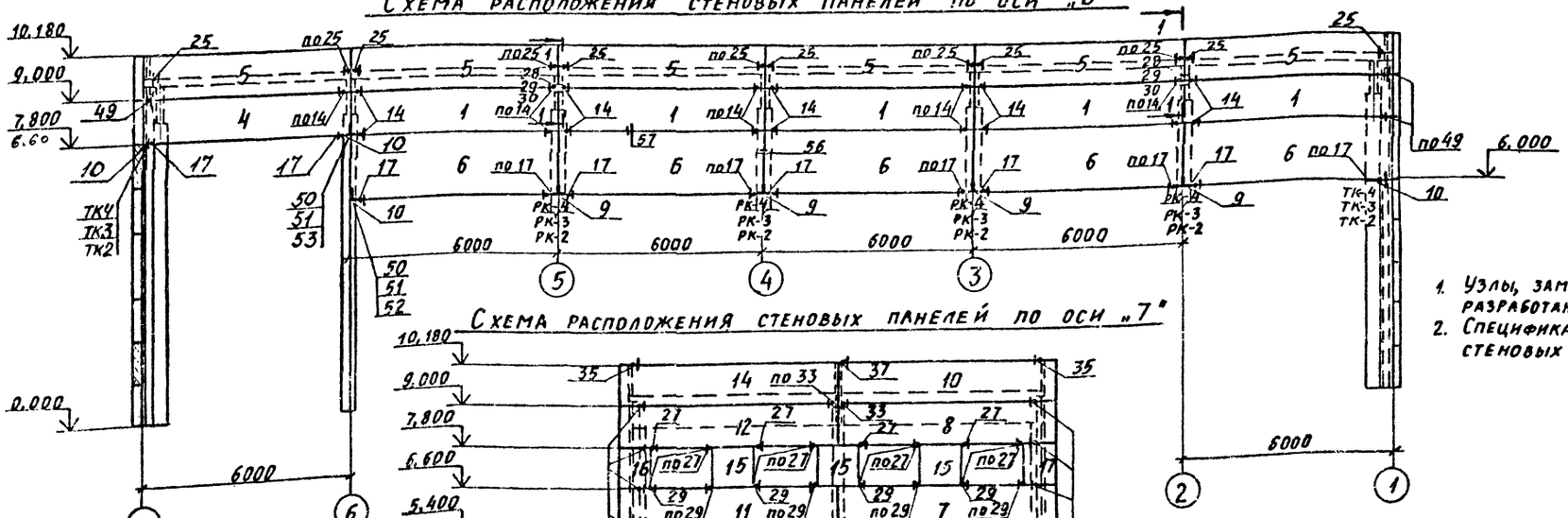

Схема расположения стеновых панелей по оси „7"

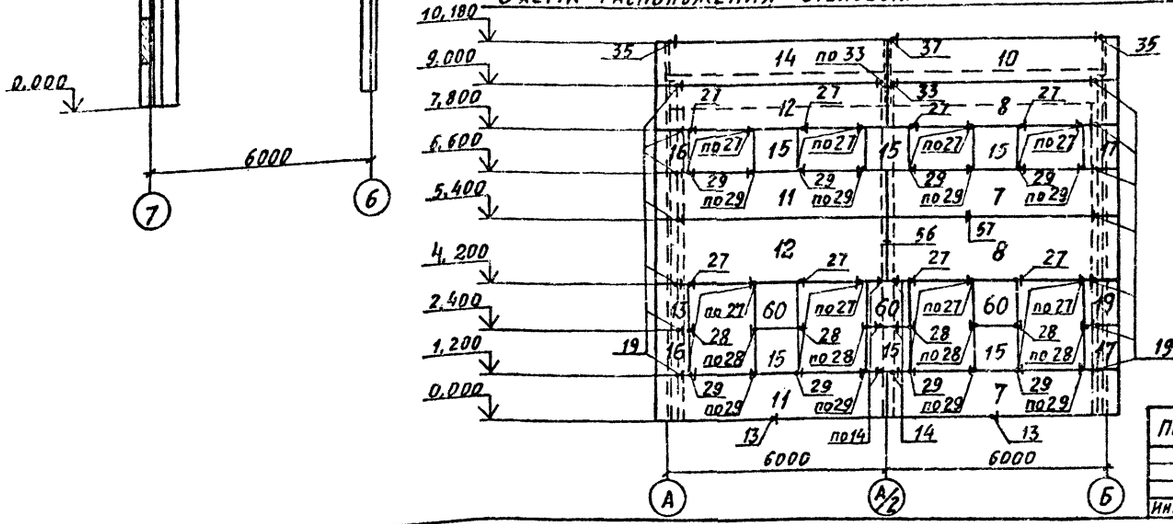

1. Узлы, замаркированные на данном листе, разработаны в серии 1.030.1-1 в. 3-3.
2. Спецификацию к схемам расположения стеновых панелей см. на листе 23.

ГИП	Гуринский		ТП 509-30.87 -КЖ
Нач. отд.	Радько		Тепловозо-вагонное депо на 1 стойло для промышленных железных дорог колеи 1520 мм
Н. контр.	Зеленский		
Гл. конст.	Зеленский		Стадия Р; Лист 24; Листов
Рук. гр.	Гривакс		
Вед. инж.	Дорохова		
Вед. инж.	Дорохова		Схемы расположения стеновых панелей по осям А, Б, 7.
Инженер	Мироненко		Харьковский Промстройниипроект
Инженер	Мироненко		

Привязан:

Инв. №

Инв. № подл. | Подпись и дата | Взам. инв. №

Типовой проект 509-30.87 Альбом 2

Схемы расположения стеновых панелей по оси „1"
(в осях Д÷В)

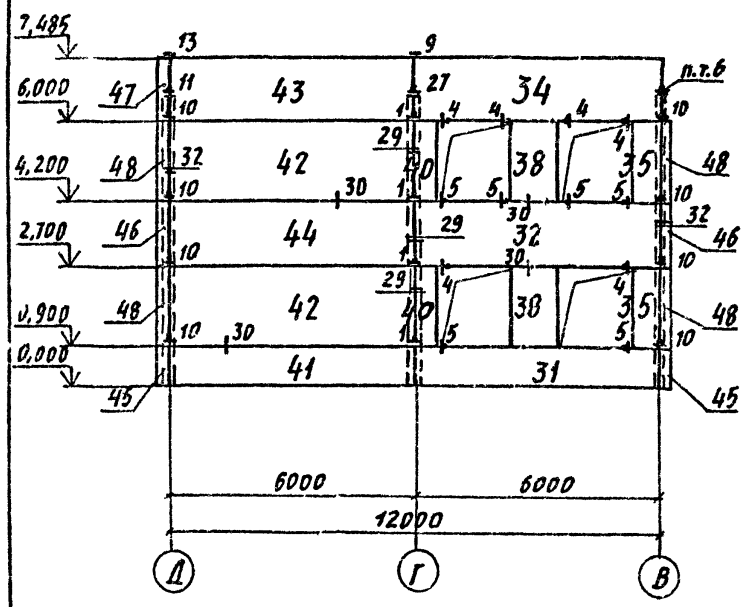

(в осях Б÷А)

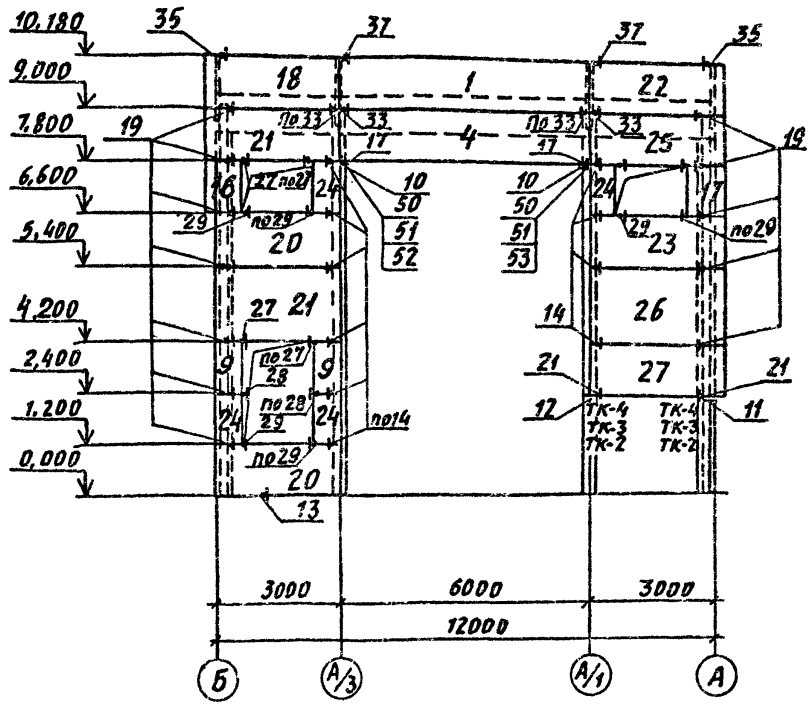

Схема расположения стеновых панелей по оси „Б"

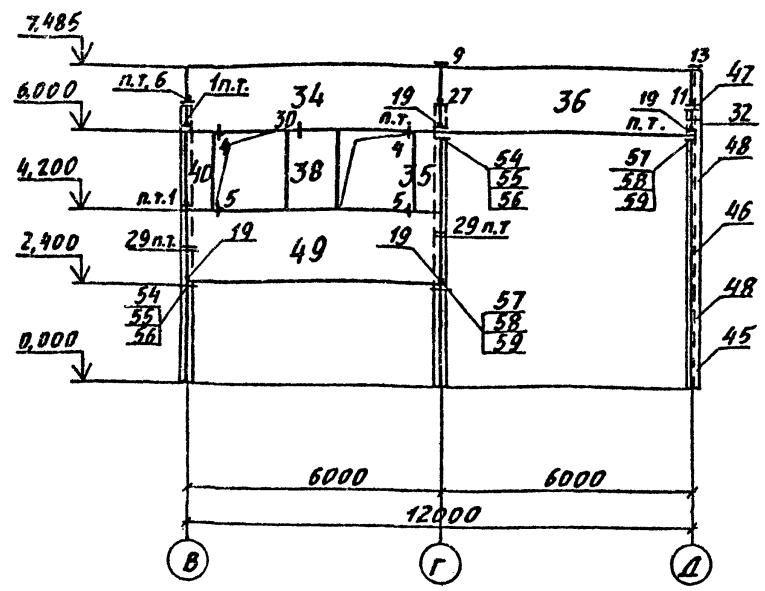

Схема расположения стеновых панелей по оси „Д"

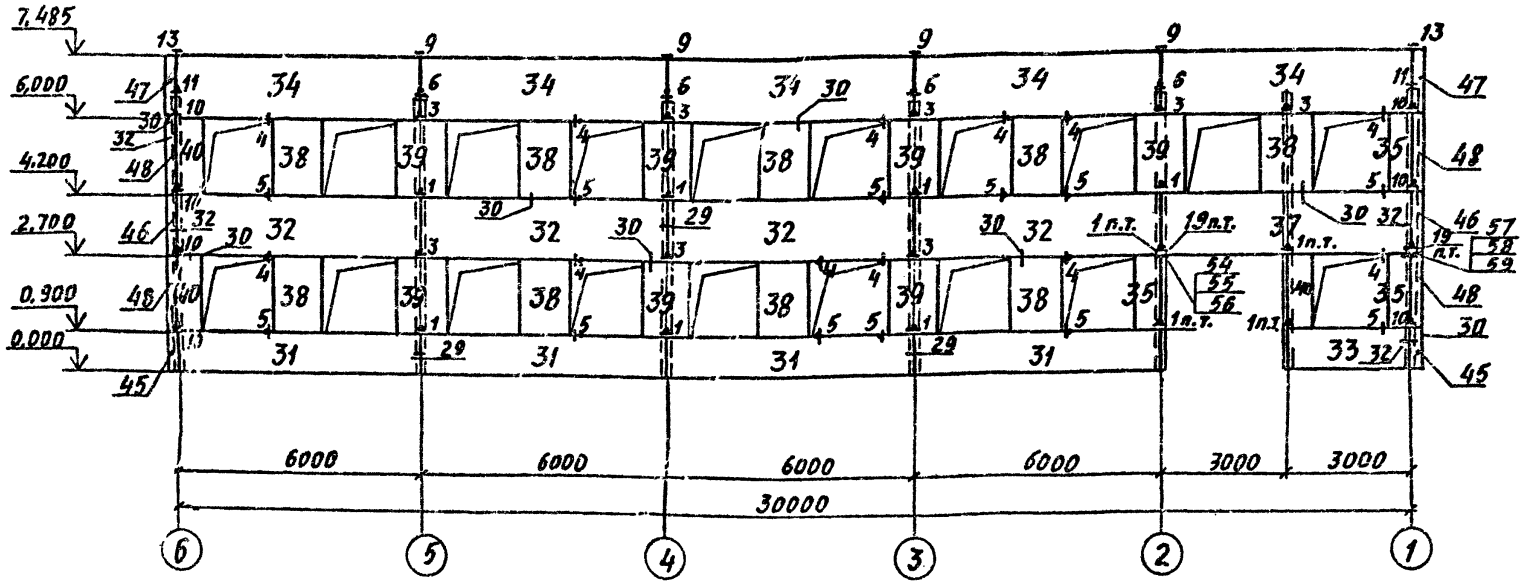

1. Узлы, замаркированные на данном листе, кроме фасада в осях Б÷А, разработаны в серии 1.030.1-1 в. 3-1.
   Узлы на фасаде в осях Б÷А разработаны в серии 1.030.1-1 в. 3-3.
2. Спецификацию к схемам расположения стеновых панелей см. на листе 23.

Привязан:

Инв. №

ТП 509-30.87 КЖ					
Тепловозо-вагонное депо на 1 стойло для промышленных железных дорог колеи 1520мм					
ГИП	Турчинский			Стадия	Лист	Листов
Нач. отд.	Радько			РП	25	
Н. контр.	Зеленский					
Гл. конст.	Зеленский					
Рук. гр.	Гринвакс					
Вед. инж.	Дорохова					
Вед. инж.	Дорохова					
Инженер	Мироненко					
Инженер	Мироненко					
Схемы расположения стеновых панелей по осям 1, Б, Д				Харьковский Промстройниипроект		

Инв. № подл. | Подпись и дата | Взам. инв. №

Типовой проект 509-30.87 Альбом 2

Схема расположения перегородок на отм. 0,000

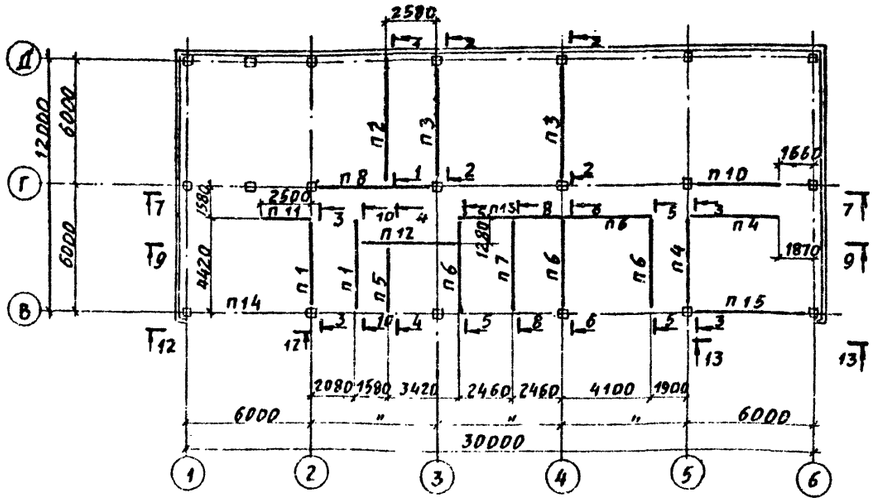

Фрагмент схемы расположения перегородок на отм. 0,000 только для t=-40°С

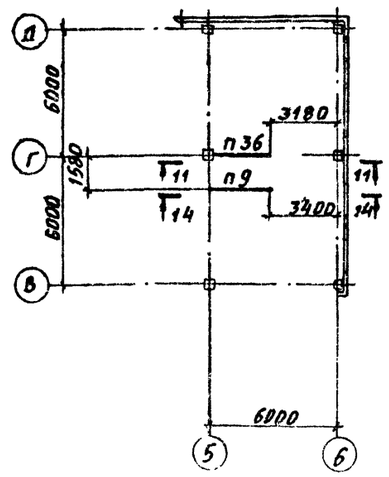

1 - 1

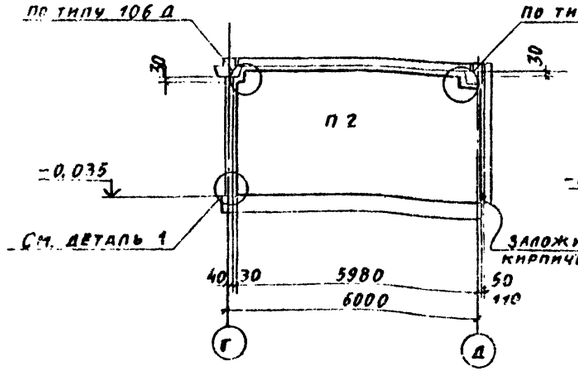

2 - 2

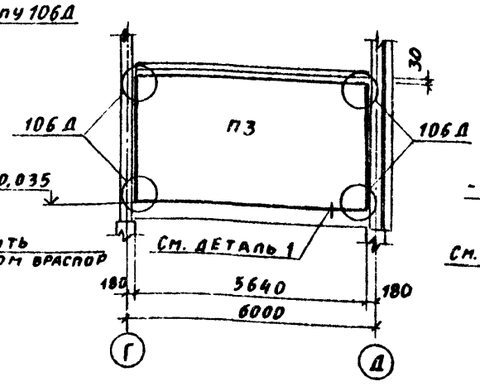

3 - 3

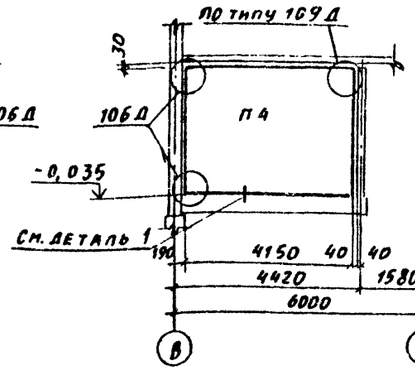

4 - 4

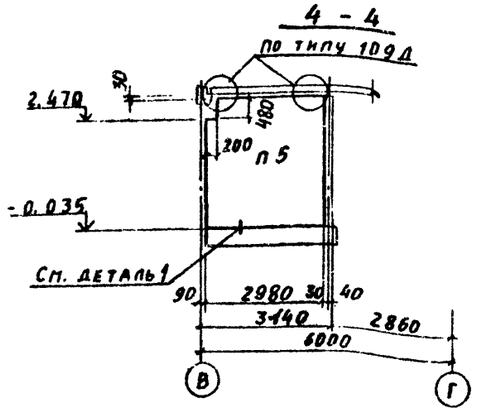

5 - 5

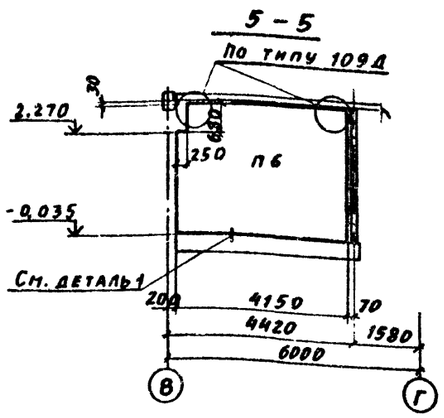

6 - 6

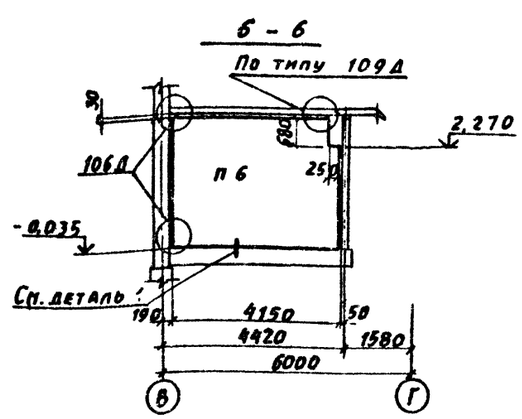

Спецификация к схеме расположения перегородок на отм. 0,000

Маркировочный	Обозначение	Наименование	Эскиз по серии нагрузка кг/м² Ур-н	Ур-н	Кол. шт.	Масса ед., кг	Примечание
П1	ТП -КЖИ-ПГ-1-Д1-1	ПГ-1-Д1-1			1	1300	
П2	серия 1.030.9-2 в.01	ПГ 60.30-А-Л-В1	1	2	1		
П3	1.030.9-2 в.01	ПГ 66.30-А-Л	1	2	2		
П4	ТП -КЖИ-ПГ-1	ПГ-1			3	1560	
П5	ТП -КЖИ-ПГ 30.30-2-Л-1	ПГ 30.30-2-Л-1			1		
П6	ТП -КЖИ-ПГ-1-1	ПГ-1-1			4	1540	
П7	ТП -КЖИ-ПГ-1-2	ПГ-1-2			1	1540	
П8	ТП -КЖИ-ПГ 56.27-А-Л-2Д-1	ПГ 56.27-А-Л-2Д-1	1	2	1		
П9	1.030.9-2 в. 0.1	ПГ 26.27-2-Л			1	см. прим. п.4	
П10	ТП -КЖИ-ПГ-2-Д 1-1	ПГ-2-Д1-1			1	1210	
П11	ТП -КЖИ-ПГ 25.30-2-Л-1	ПГ 25.30-2-Л-1			1		
П12	ТП -КЖИ-ПГ-3-1	ПГ-3-1			1	1450	
П13	ТП -КЖИ-ПГ-3-2	ПГ-3-2			1	1390	
П14	ТП -КЖИ-ПГ 56.27-А-Л-Д-1	ПГ 56.27-А-Л-Д-1	1	2	1		
П15	1.030.9-2 в. 0.1	ПГ 56.27-А-Л	1	2	1		
П36	ТП -КЖИ-ПГ 26.27-2-Л-Д1-1	ПГ 26.27-2-Л-Д1-1			1	см. прим. п.4	
		Изделия соединительные					
*)	1.030.9-2 в.7 ч.2	МС 1			66		
	—"—	МС 7			48		
	—"—	МС 66			33		
	—"—	МС 67			24		
	—"—	Дюбели ДРК-М10			228		
	—"—	Болт М10×30.58 ГОСТ 7798-70* с шайбой 10.01 ГОСТ 11371-78			228		

*) По узлам серии 1.030.9-2 в. 6

1. В наименовании перегородок буква „А" соответствует цифровому обозначению несущей способности перегородок в зависимости от ветрового района.
2. Деталь „1" смотрите на листе 27.
3. Данный лист рассматривать совместно с л. 27
4. Панели перегородок П9, П36 применяются только для t=-40°С вместо П4, П10.
5. Узлы, замаркированные на листах 26, 27, разработаны в серии 1.030.9-2 в. 6.

ГИП	Туринский		ТП 509-30.87 КЖ
Нач. отд.	Радько		Тепловозо-вагонное депо на 1 стойло для промышленных железных дорог колеи 1520 мм
Н. контр.	Зеленский		Стадия: РП; Лист: 26; Листов:
Гл. констр.	Зеленский		Схема расположения перегородок в осях В÷Д на отм. 0,000. Разрезы 1-1÷6-6
Рук. гр.	Гринвакс		Харьковский Промстройниипроект
Вед. инж.	Дорохова		
Вед. инж.	Дорохова		
Инженер	Кравченко		

Инв. № подл. | Подпись и дата | Взам. инв. №

Типовой проект 509-30.87 Альбом 2

7 - 7

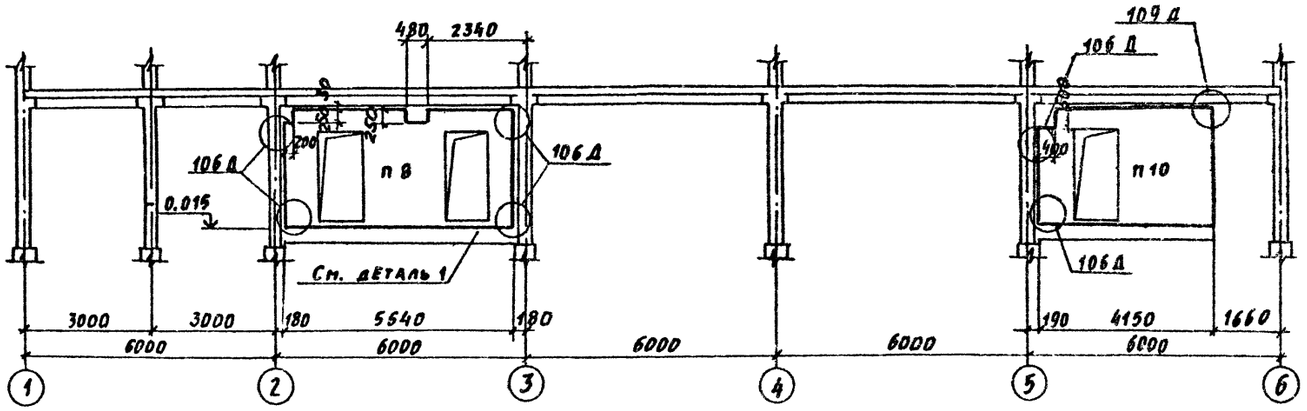

В - В

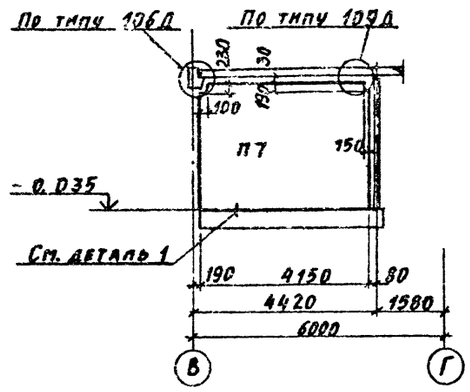

9 - 9

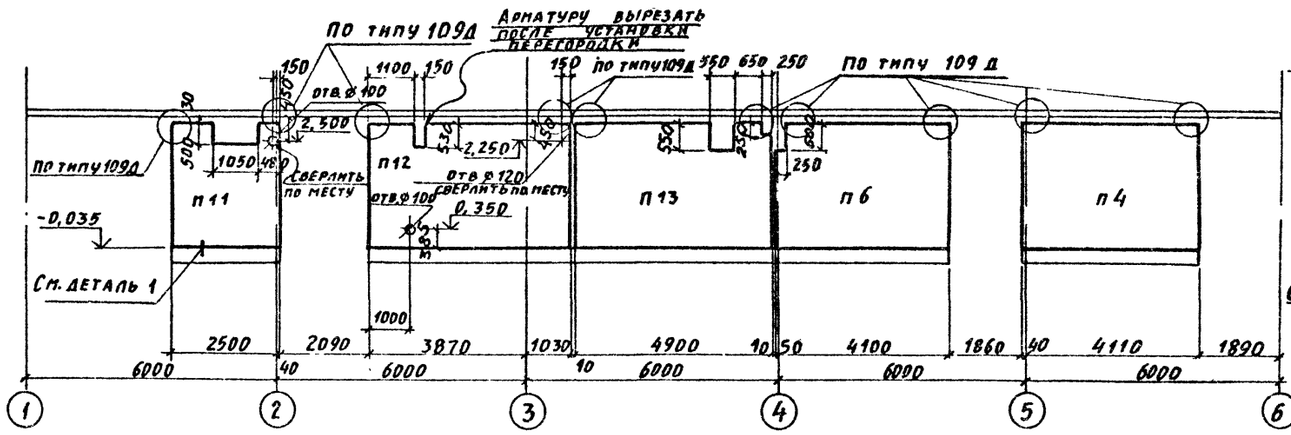

10 - 10

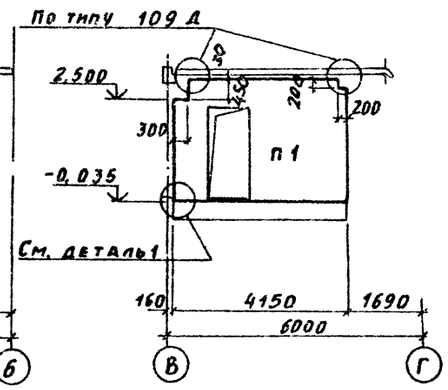

11 - 11

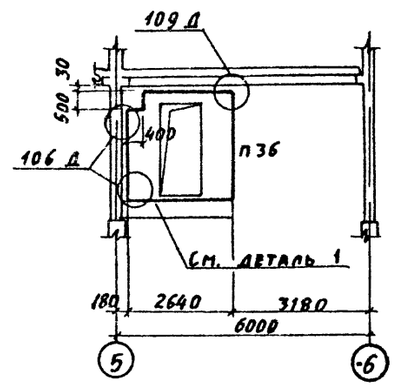

12 - 12

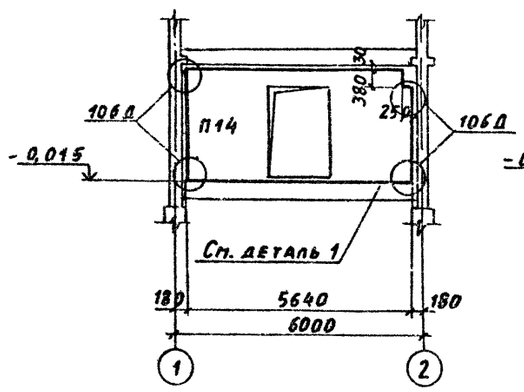

13 - 13

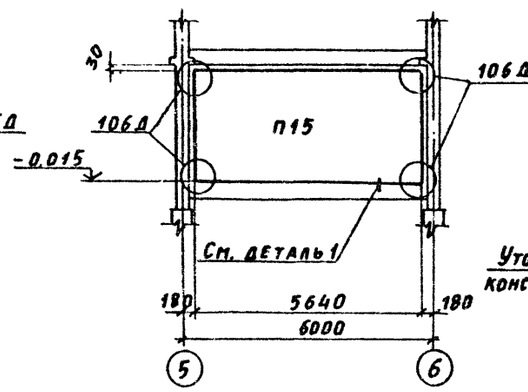

Деталь 1

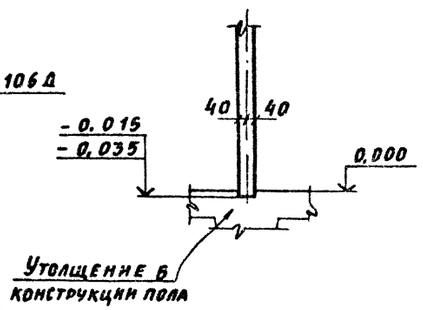

14 - 14

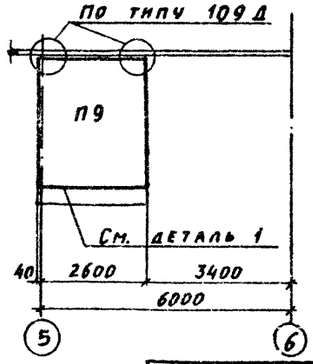

Привязан:

Инв. №

ГИП	Туринский	
Нач. отд.	Радько	
Н. контр.	Зеленский	
Гл. констр.	Зеленский	
Рук. гр.	Гринваакс	
Вед. инж.	Дорохова	
Вед. инж.	Дорохова	
Инженер	Кравченко	

ТП 509-30.87 КЖ

Тепловозо-вагонное депо на 1 стойло для промышленных железных дорог колеи 1520мм

Стадия	Лист	Листов
РП	27	

Схема расположения перегородок в осях В÷Д на отм. 0,000. Разрезы 7-7 ÷ 14-14

ХАРЬКОВСКИЙ ПРОМСТРОЙНИИПРОЕКТ

Инв. № подл. | Подпись и дата | Взам. инв. №

Типовой проект 509-30.87 Альбом 2

Схема расположения перегородок на отм. 3,300

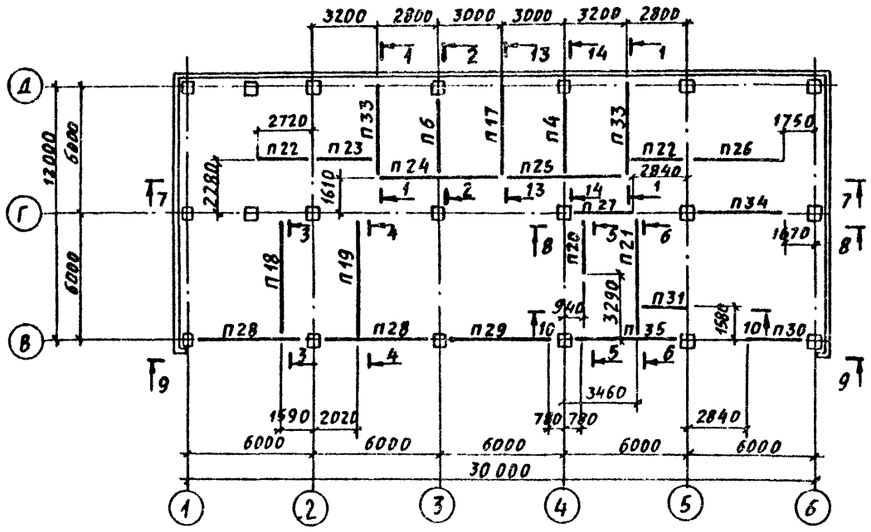

Фрагмент схемы расположения перегородок на отм. 3,300 только для t = -40°C

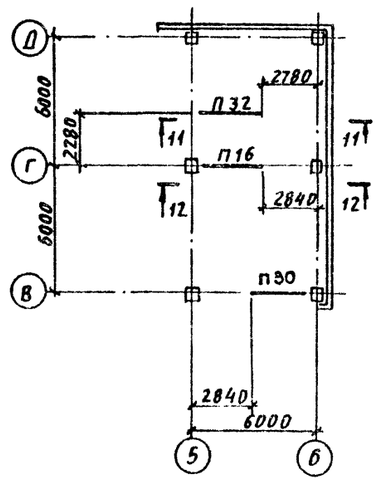

1 - 1

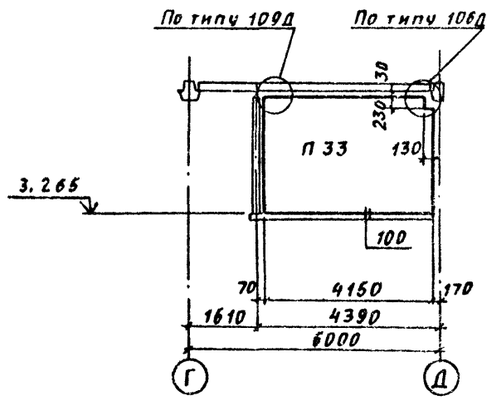

2 - 2

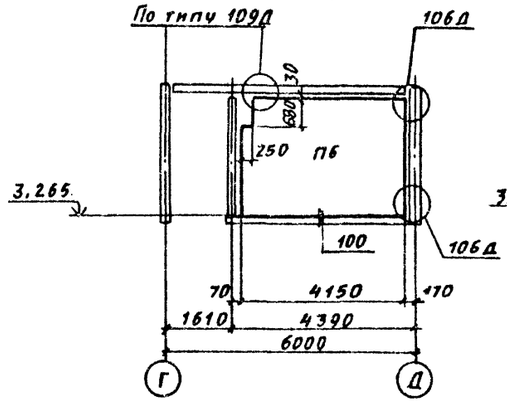

3 - 3

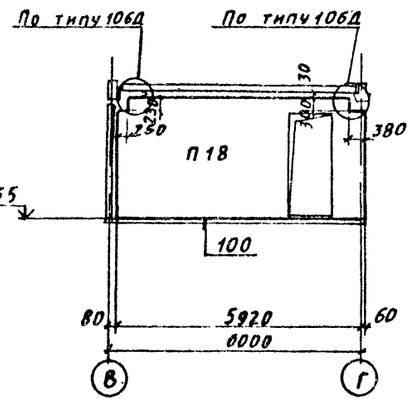

4 - 4

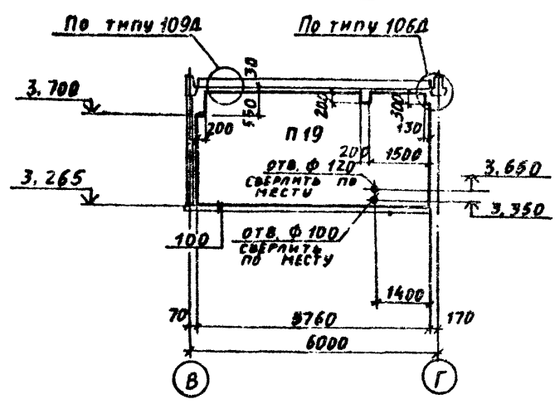

5 - 5

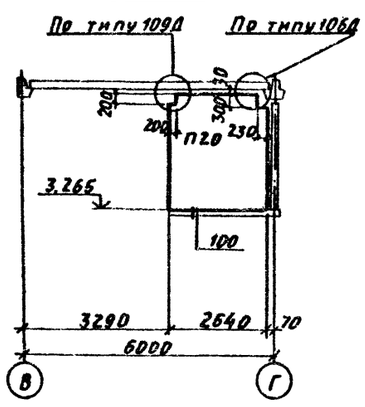

6 - 6

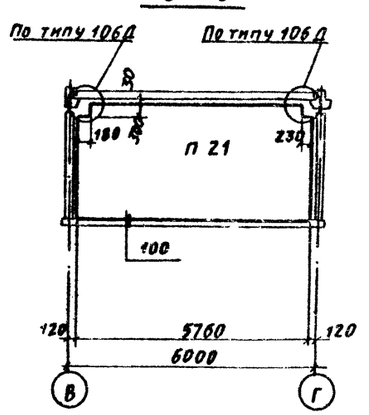

Спецификация к схеме расположения перегородок на отм. 3,300

Марка поз.	Обозначение		Наименование	Чертеж блока перегородки для района: I р-н	II р-н	Колич. шт.	Масса ед., кг	Примечание
П33	ТП	-КЖИ-ПГ-1-4	ПГ-1-4			2	1520	
П6	ТП	-КЖИ-ПГ-1-1	ПГ-1-1			1	1540	
П18	ТП	-КЖИ-ПГ60.30-А-Л-Д1-1	ПГ60.30-А-Л-Д1-1	1	2	1		
П19	ТП	-КЖИ-ПГ58.30-А-Л-1	ПГ38.30-А-Л-1	1	2	1		
П20	ТП	-КЖИ-ПГ26.30-2-Л-1	ПГ26.30-2-Л-1			1		
П21	ТП	-КЖИ-ПГ58.30-А-Л-2	ПГ58.30-А-Л-2	1	2	1		
П22	ТП	-КЖИ-ПГ26.30-2-Л-Д1-1	ПГ26.30-2-Л-Д1-1			2		
П23	ТП	-КЖИ-ПГ30.30-2-Л-Д1-1	ПГ30.30-2-Л-Д1-1			1		
П24	ТП	-КЖИ-ПГ60.30-А-Л-2Д-1	ПГ60.30-А-Л-2Д-1	1	2	1		
П25	ТП	-КЖИ-ПГ60.30-А-Л-2Д-2	ПГ60.30-А-Л-2Д-2	1	2	1		
П26	ТП	-КЖИ-ПГ-1-Д1	ПГ-1-Д1			1	1320	
П27	ТП	-КЖИ-ПГ30.27-2-Л-Д1-1	ПГ30.27-2-Л-Д1-1	1	2	1		
П34	ТП	-КЖИ-ПГ-2	ПГ-2			1	1420	
П28		Серия 1.030.9-2 в. 0.1	ПГ56.27-А-Л	1	2	2		
П29		1.030.9-2 в. 0.1	ПГ50.27-А-Л	1	2	1		
П30	ТП	-КЖИ-ПГ30.27-2-Л-1	ПГ30.27-2-Л-1			1		
П31		1.030.9-2 в. 0.1	ПГ26.30-2-Л-Д1			1		
П32		1.030.9-2 в. 0.1	ПГ30.30-2-Л-Д1			1		См. примечание п. 3
П16	ТП	-КЖИ-ПГ30.27-2-Л-2	ПГ30.27-2-Л-2			1		
П17	ТП	-КЖИ-ПГ-1-3	ПГ-1-3			1	1540	
П4	ТП	-КЖИ-ПГ-1	ПГ-1			1	1560	
П35	ТП	-КЖИ-ПГ50.27-А-Л-1	ПГ50.27-А-Л-1	1	2	1		
			Изделия соединительные					
*)	1.030.9-2 в. 7. ч. 2		МС1			64		*) По узлам серии 1.030.9-2 в. 6
	——— " ———		МС7			60		
	——— " ———		МС66			32		
	——— " ———		МС67			30		
	——— " ———		Дюбели ДРК-М10			256		
	——— " ———		Болт М10×30.58 ГОСТ 7798-70 с шайбой 10.01 ГОСТ 11371-78			256		

1. В наименовании перегородок буква "А" соответствует цифровому обозначению несущей способности перегородок в зависимости от ветрового района.
2. Данный лист рассматривать совместно с л. 29
3. Панели перегородок П32, П16 применяются только для t=-40°C вместо П26, П34.
4. Узлы, замаркированные на листах 28, 29, разработаны в серии 1.030.9-2 в.6

Привязан:

Инв. №

ГИП	Туринский		
Нач. отд.	Радько		
Н. контр.	Зеленский		
Гл. констр.	Зеленский		
Рук. гр.	Гринвакс		
Вед. инж.	Дорохова		
Вед. инж.	Дорохова		
Инженер	Кравченко		

ТП 509-30.87 КЖ

Тепловозо-вагонное депо на 1 стойло для промышленных железных дорог колеи 1520 мм

Стадия	Лист	Листов
РП	28	

Схема расположения перегородок в осях В÷Д на отм. 3,300. Разрезы 1-1÷6-6.

Харьковский Промстройниипроект

Инв. № подл. | Подпись и дата | Взам. инв. №

Типовой проект 509-30.87 Альбом 2

7 - 7

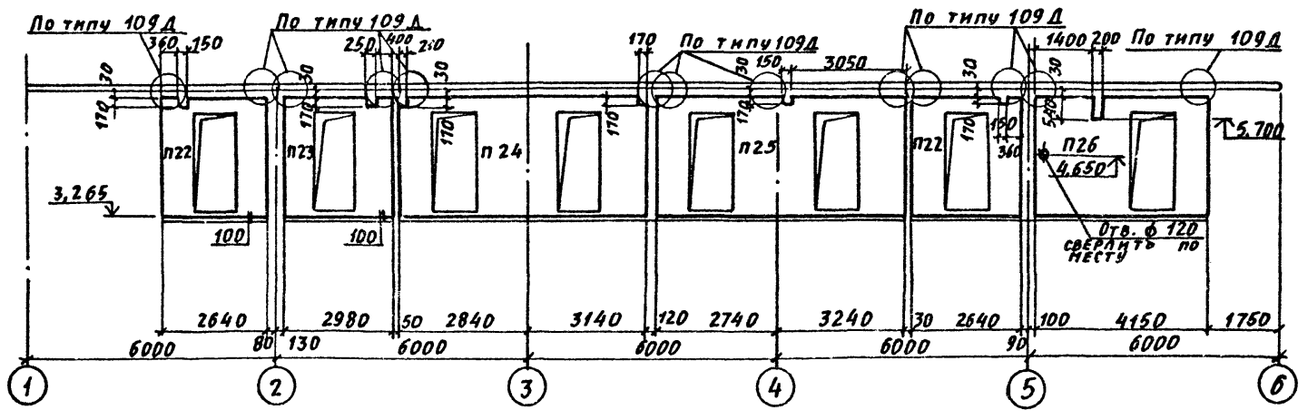

8 - 8

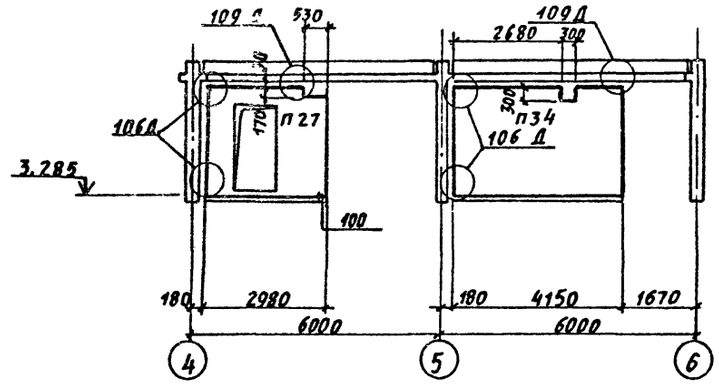

9 - 9

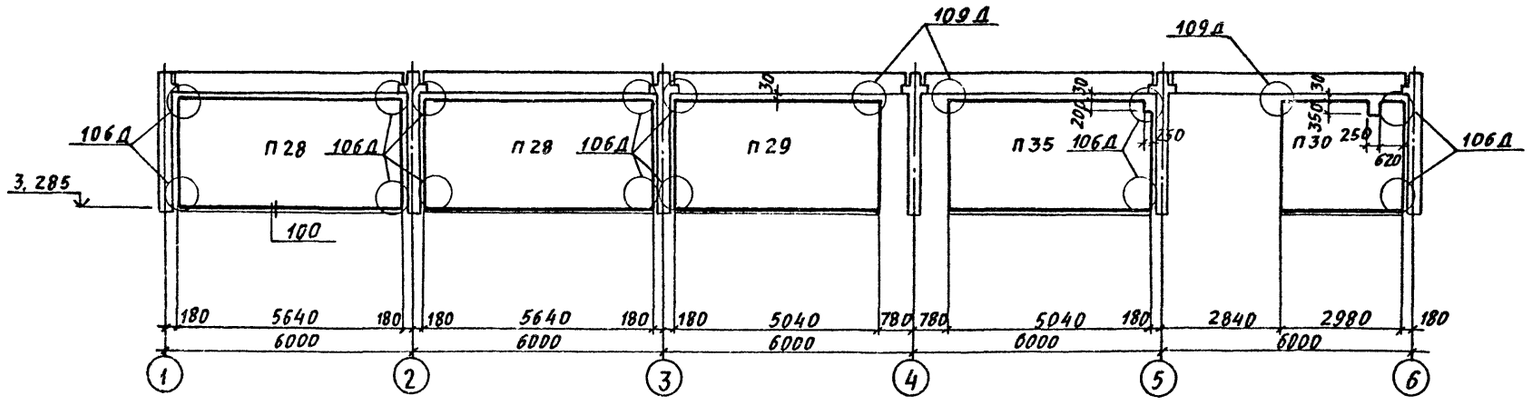

10 - 10

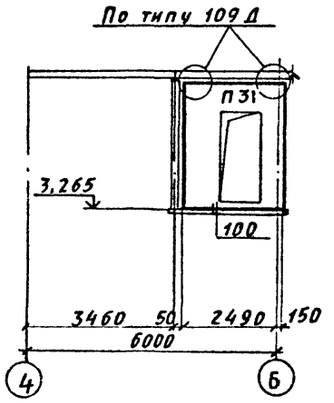

11 - 11

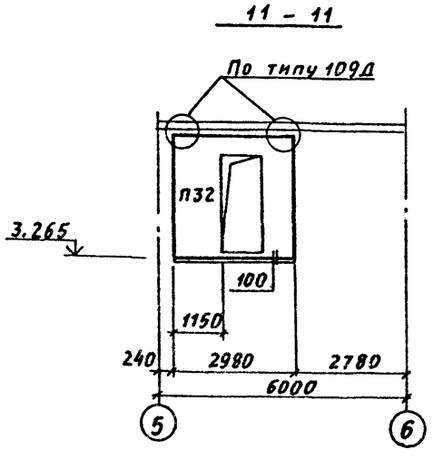

12 - 12

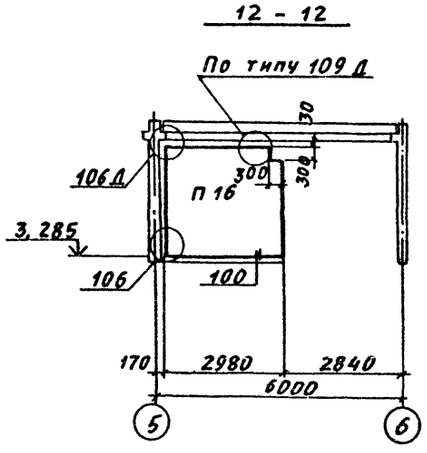

13 - 13

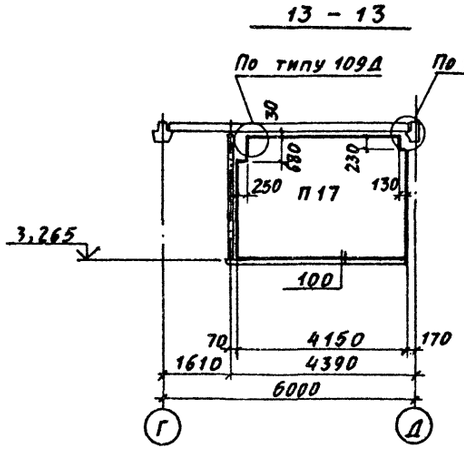

14 - 14

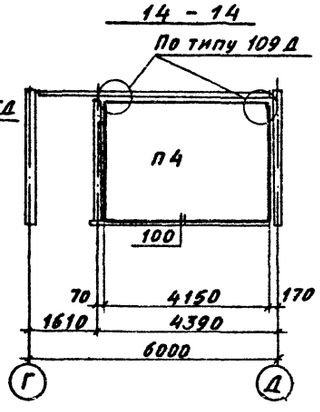

Привязан:

Инв. №

ГИП	Туринский		
Нач. отд.	Радько		
Н. контр.	Зеленский		
Гл. констр.	Зеленский		
Рук. гр.	Гринвакс		
Вед. инж.	Дорохова		
Вед. инж.	Дорохова		
Инженер	Кравченко		

ТП 509-30.87 КЖ

Тепловозо-вагонное депо на 1 стойло для промышленных железных дорог колеи 1520 мм

Схема расположения перегородок в осях В÷Д на отм. 3,300. Разрезы 7-7÷14-14.

Стадия	Лист	Листов
РП	29	

Харьковский Промстройниипроект

Инв. № подл. | Подпись и дата | Взам. инв. №

Типовой проект 509-30.87 Альбом 2

Плита перекрытия на отм. 5.400

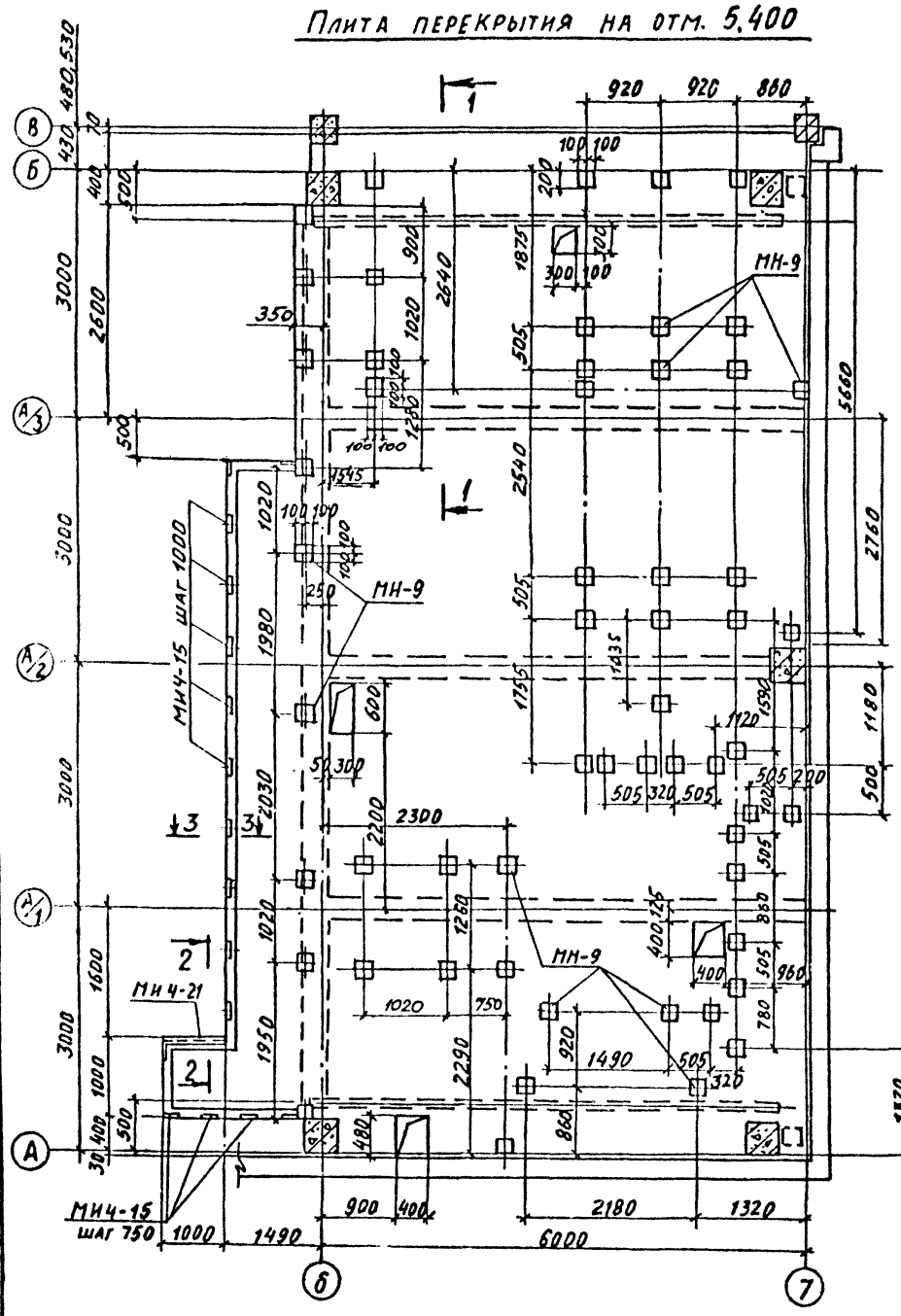

Схема расположения верхней арматуры

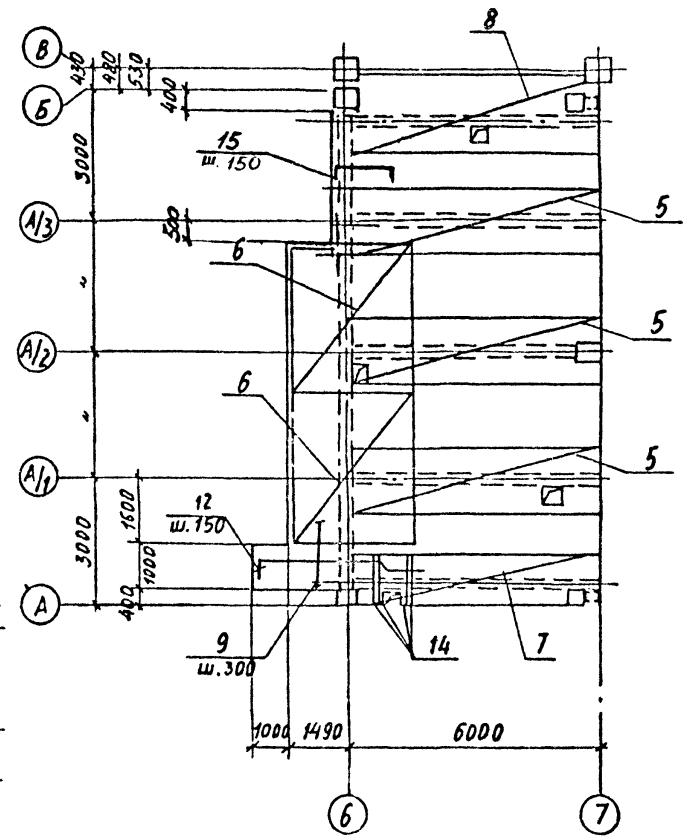

Схема расположения нижней арматуры

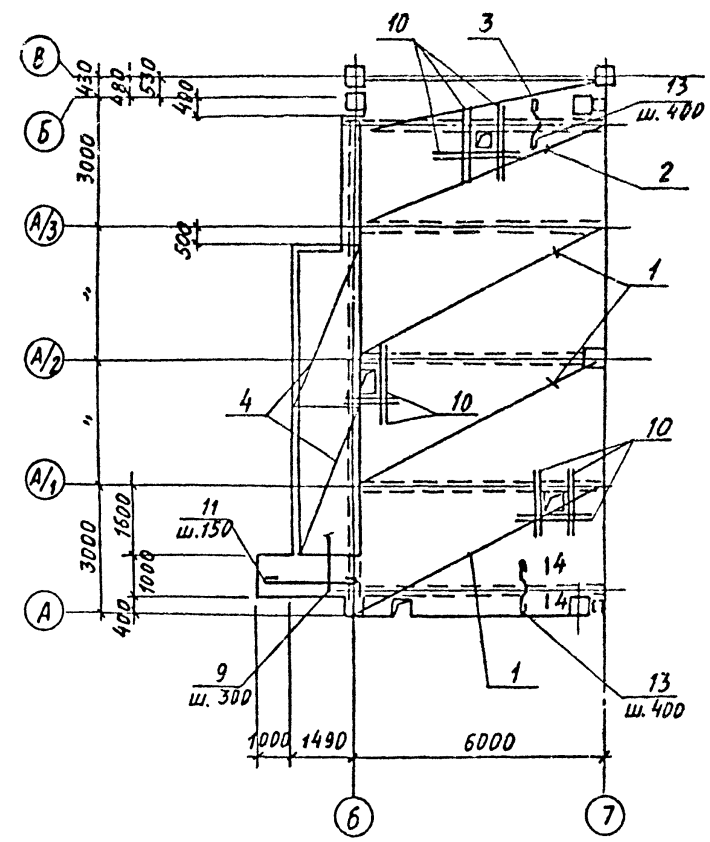

Спецификацию и ведомость расхода стали смотрите на листе 31

Привязан:

Инв. №

			ТП 509-30.87 КЖ		
Нач. отд.	Радько		Тепловозо-вагонное депо на 1 стойло для промышленных железных дорог колеи 1520мм		
Н. контр.	Зеленский				
Гл. констр.	Зеленский				
Рук. гр.	Гринвакс			Стадия	Лист	Листов
Вед. инж.	Дорохова			РП	30	
Вед. инж.	Грязев					
Инженер	Кирицева		Плита перекрытия на отм. 5.400	ХАРЬКОВСКИЙ ПРОМСТРОЙНИИПРОЕКТ		

Инв. № подл. | Подпись и дата | Взам. инв. №

Альбом

Типовой проект 509-30.87

Схема расположения опорных подушек

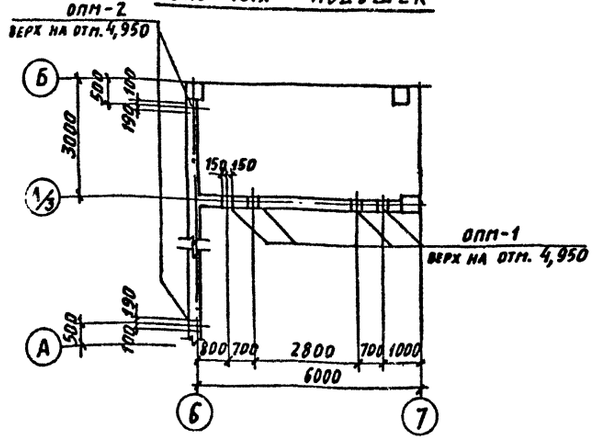

Спецификация к плите перекрытия на отм. 3,000

Изм.	Зона	Поз.	Обозначение	Наименование	Кол.	Прим.
				Плита перекрытия на отм. 3,000		
				Детали		
		9		ф6AI ГОСТ 5781-82* м.п.	22,0	0,22
		19		ф8AIII ГОСТ 5781-82* ℓ=1700	14	0,67
		20		ф8AIII ГОСТ 5781-82* ℓ=440	14	0,17
				Материалы		
				Бетон М200	0,4	м³

Спецификация к схеме расположения опорных подушек

Марка	Обозначение	Наименование	Кол.	Масса ед., кг	Примеч.
ОПМ-1		ОПМ-1	4		
ОПМ-2		ОПМ-2	2		

Спецификация к плите перекрытия на отм. 5,400 и опорным подушкам ОПМ-1, ОПМ-2

Изм.	Зона	Поз.	Обозначение	Наименование	Кол.	Прим.
				Плита перекрытия на отм. 5,400		
				Сборочные единицы		
		1	ГОСТ 23279-78	Сетка арматурная С 6AI-400 10AIII-200 3050×5950 75 75	3	
		2	— " —	— " — С 6AI-400 10AIII-200 3650×5950 75 75	1	
		3	— " —	— " — С 6AI-400 10AI-200 1250×5290 25 25	1	
		4	— " —	— " — С 6AI-400 10AI-200 1650×3650 25 25	2	
		5	— " —	— " — С 6AI-400 12AIII-200 1650×5950 25 25	3	
		6	— " —	— " — С 6AI-400 10AIII-200 2450×3650 25 25	2	
		7	— " —	— " — С 6AI-400 10AIII-200 1250×5090 25 25	1	
		8	— " —	— " — С 6AI-400 12AIII-200 2050×5950 25 25	1	
				Детали		
		9		ф6AI ГОСТ 5781-82* м.п.	30	0,22
		10		ф10AIII ГОСТ 5781-82* ℓ=1100	20	0,68
		11*		ф6AI ГОСТ 5781-82* ℓ=2400	7	0,53
		12*		ф12AIII ГОСТ 5781-82* ℓ=3785	7	3,40
		13*		ф8AI ГОСТ 5781-82* ℓ=650	32	0,26
		14*		ф10AIII ГОСТ 5781-82* ℓ=1420	4	0,88
		15*		ф10AIII ГОСТ 5781-82* ℓ=1170	21	0,73
				Изделия закладные		
		МИ4-15	3.400-6/76	МИ4-15	17	
		МИ4-21	— " —	МИ4-21	1,0	п.п.
		МН-9	ТП -КЖИ-МН-9	МН-9	57	
				Материалы		
				Бетон М200	10,7	м³
				ОПМ-1		
				Детали		
		16		ф6AI ГОСТ 5781-82* ℓ=280	6	0,06
		17		ф6AI ГОСТ 5781-82* ℓ=360	6	0,08
		МИ1-18	3.400-6/76	Изделие закладное МИ1-18	1	
				Материалы		
				Бетон М200	0,03	м³
				ОПМ-2		
				Детали		
		17		ф6AI ГОСТ 5781-82* ℓ=360	6	0,08
		18		ф6AI ГОСТ 5781-82* ℓ=230	6	0,05
		МИ1-18	3.400-6/76	Изделие закладное МИ1-18	2	
				Материалы		
				Бетон М200	0,03	м³

*) Позиции 11 ÷ 15 смотрите ведомость деталей

ОПМ-1

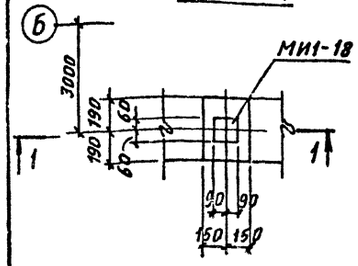

ОПМ-2

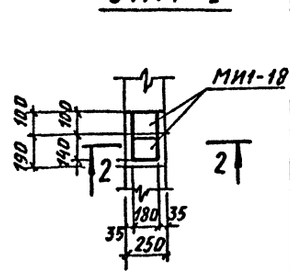

1-1

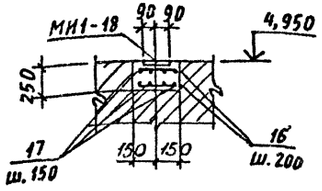

2-2

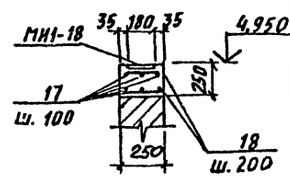

Плита перекрытия на отм. 3,000

3-3

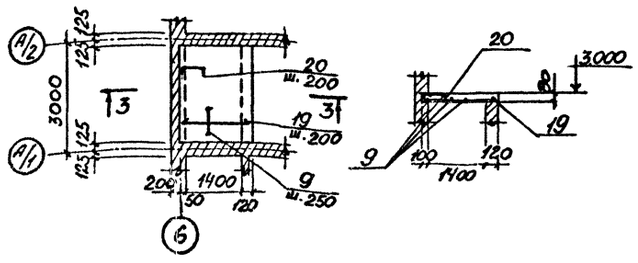

Ведомость расхода стали на элемент, кг

Марка элемента	Изделия арматурные: Арматура класса AI ГОСТ 5781-82* Б	8	10	Итого	Арматура класса AIII ГОСТ 5781-82* 10	12	8	Итого	Всего	Изделия закладные: Ар-ра класса AIII ГОСТ 5781-82* 8	Прокат ГОСТ 8509-72* ∠63×6	∠75×7	ГОСТ 103-76 δ=8	Всего	Общий расход
Плита на отм. 3,400	112,6	8,5	59,3	180,4	146,8	44,9		59,6	776,2	24,7	18,7	8,0	125	176,4	952,6
ОПМ-1	0,8	–	–	0,8	–	–		–	0,8	0,3	–	–	1,4	1,7	2,5
ОПМ-2	0,8	–	–	0,8	–	–		–	0,8	0,6	–	–	2,8	3,4	4,2
УМ-1	2,6	–	–	2,6	–	–	14,5	14,5	17,1	–	–	–	–	–	17,1
Плита на отм. 3,000	4,8	–	–	4,8	–	–	11,8	11,8	16,6	–	–	–	–	–	16,6

Ведомость деталей

Поз.	Эскиз
11	2300
12	3050, 120, 500, 105, 90, 90
13	100, 140, 140, 100, 100, 80, 100
14	1200, 110, 110
15	950, 110, 110
20	300, 20

Привязан:

Инв. №

Нач. отд.	Радько	
Н. контр.	Зеленский	
Гл. конст.	Зеленский	
Рук. гр.	Гринвакс	
Вед. инж.	Дорохова	
Вед. инж.	Грязев	
Инженер	Кирицева	

ТП 509-30.87 КЖ

Тепловозо-вагонное депо на стойло для промышленных железных дорог колеи 1520мм

Стадия	Лист	Листов
РП	31	

Плиты перекрытий на ℓ 3000, 5400. Спецификация. Опорные подушки

Харьковский промстройниипроект

Инв. № подл. | Подпись и дата | Взам. инв. №

Типовой проект 509-30.87 Альбом 2

Плита перекрытия на отм. 7,940

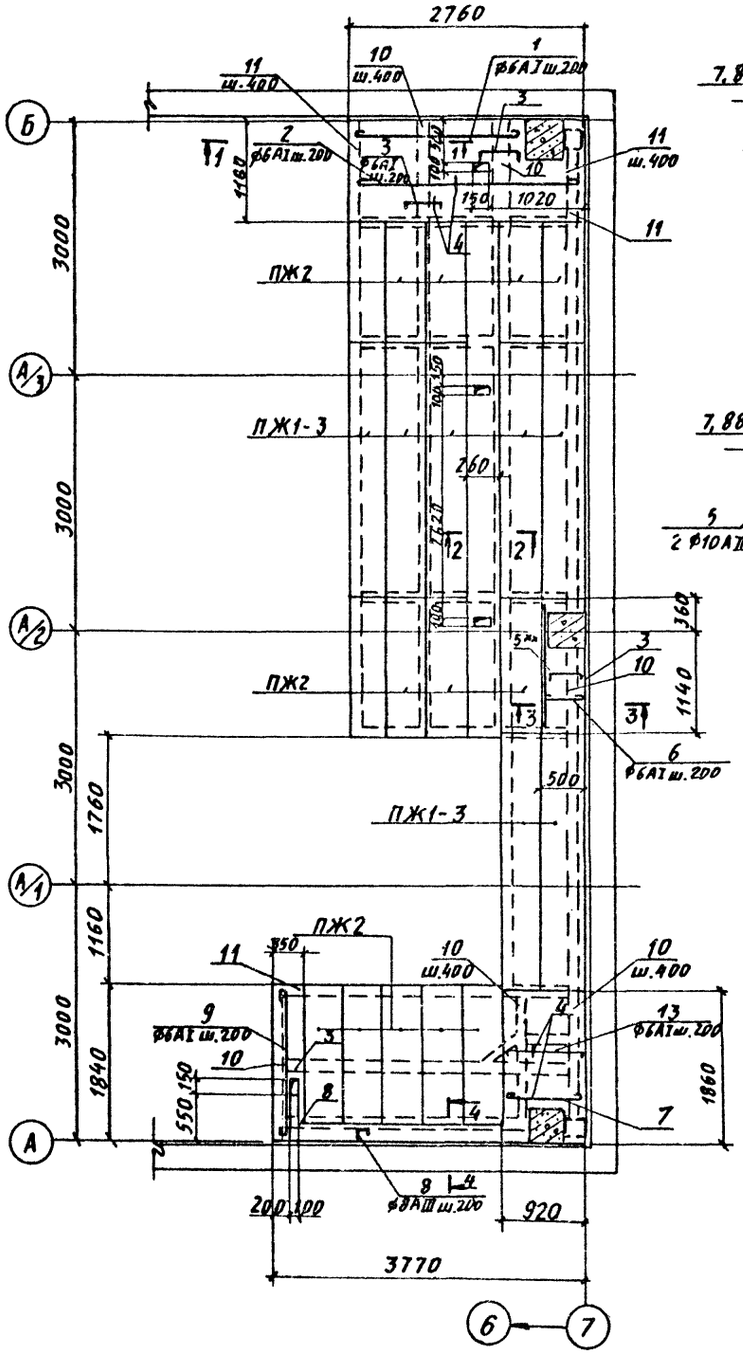

Ведомость деталей

Поз.	Эскиз
1	2050
2	2750
3	460 (70, 70)
6	480
7	900
8	210, 70, 50
9	1820
10	85, 60, 150, 150, 60, 60
11	85, 60, 90, 150, 60
12	140, 300, 220, 300, 20, 20, 900
13	70, 900, 70

Спецификация к плите перекрытия на отм. 7,940

Формат	Зона	Поз.	Обозначение	Наименование	Кол.	Прим.
				Плиты		
		ПЖ13	Серия ПК-01-88	ПЖ1-3	7	
		ПЖ2	——"——	ПЖ-2	14	
				Детали		
		1*		Ф6АI ГОСТ 5781-82* ℓ=2130	3	0,47
		2*		Ф6АI ГОСТ 5781-82* ℓ=2830	5	0,63
		3*		Ф6АI ГОСТ 5781-82* ℓ=600	19	0,13
		4		Ф6АI ГОСТ 5781-82* м.п.	54,1	0,222
		5**		Ф10АIII ГОСТ 5781-82* ℓ=1500	2	0,9
		6*		Ф6АI ГОСТ 5781-82* ℓ=560	7	0,12
		7*		Ф6АI ГОСТ 5781-82* ℓ=1000	8	0,22
		8*		Ф8АIII ГОСТ 5781-82* ℓ=300	16	0,12
		9*		Ф6АI ГОСТ 5781-82* ℓ=1900	3	0,42
		10*		Ф6АI ГОСТ 5781-82* ℓ=710	16	0,18
		11*		Ф6АI ГОСТ 5781-82* ℓ=480	7	0,11
		12*		Ф8АIII ГОСТ 5781-82* ℓ=1100	31	0,43
		13*		Ф6АI ГОСТ 5781-82* ℓ=1040	8	0,23
				Материалы		
				Бетон М 200	0,82	м³

*) Смотрите ведомость деталей

**) Позицию 5 приварить к металлической балке.

Ведомость расхода стали на элемент, кг

Марка элемента	Изделия арматурные									Общий расход
	Арматура класса									
	AI				AIII					
	ГОСТ 5781-82*									
	6			Итого	8	10			Итого	
Плита перекрытия на отм. 7,940	28,3			27,6	15,4	1,8			17,2	44,8

Привязан:

Инв. №

Нач. отд.	Радько	
Н. контр.	Зеленский	
Гл. констр.	Зеленский	
Рук. гр.	Гринвакс	
Вед. инж.	Дорохова	
Инженер	Ощерова	
Инженер	Кирнцева	
Инженер	Кирнцева	

ТП 509-30.87 КЖ

Тепловозо-вагонное депо на 1 стойло для промышленных железных дорог колеи 1520мм

Стадия	Лист	Листов
РП	32	

Плита перекрытия на отм. 7,940

Харьковский Промстройниипроект

Инв.№ подл. | Подпись и дата | Взам. инв. №

Альбом 2

Типовой проект 509-30.87

Схема расположения накладных изделий пристреливаемых дюбелями

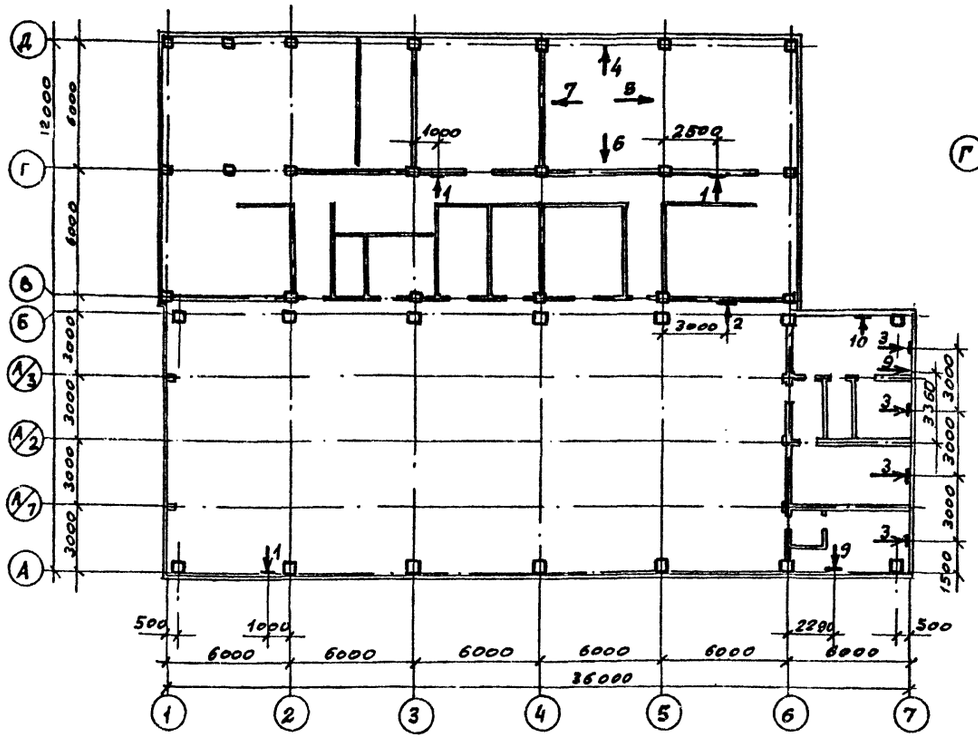

Вид по 1,8

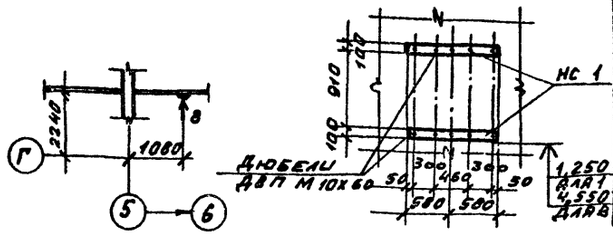

Вид по 2

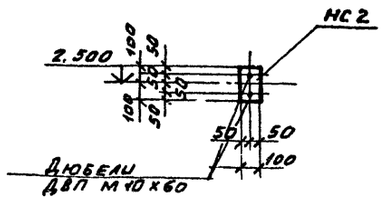

Вид по 7 Вариант - теплоноситель пар

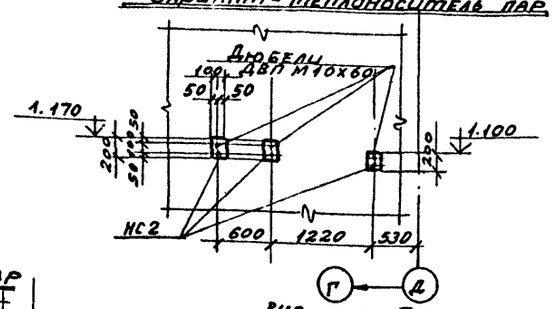

Спецификация к схеме расположения накладных изделий, пристреливаемых дюбелями

Марка	Обозначение	Наименование	Код	Масса ед кг	Прим.
НС 1	ТП КНИ-НС 1	Изделие накладное НС 1	8	5,5	
НС 2	ТП КНИ-НС 2	" НС 2	9*/12**	0,9	
НС 3	ТП КНИ-НС 3	" НС 3	-/4**	5,7	
НС 4	ТП КНИ-НС 4	" НС 4	12*/13**	1,8	
		Дюбели ДВП М10х60	77*/114**		

*) Вариант - теплоноситель пар
**) Вариант - теплоноситель вода

Вид по 3,9

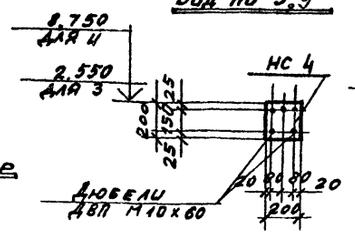

Вид по 10

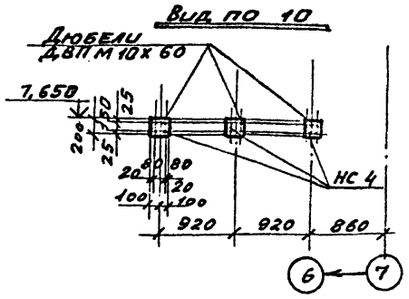

Вид по 4

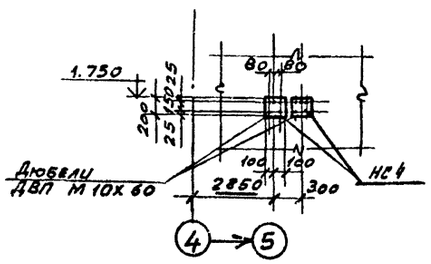

Вид по 5

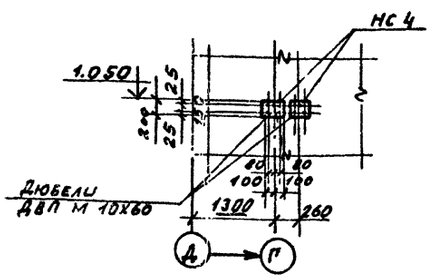

Вид по 6 Вариант - теплоноситель пар

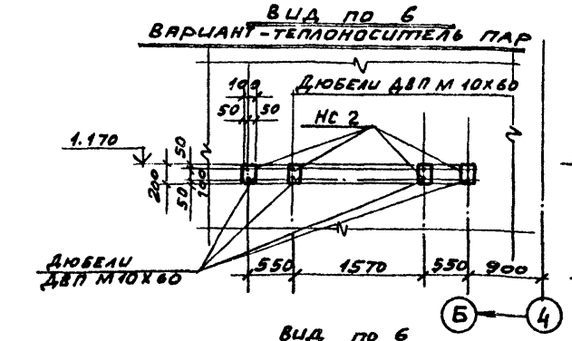

Вид по 6 Вариант - теплоноситель вода

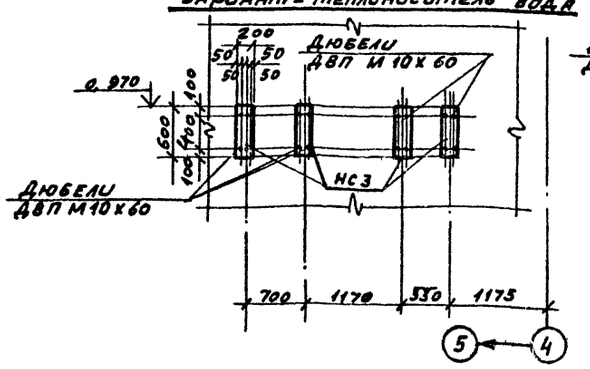

Вид по 7 Вариант - теплоноситель вода

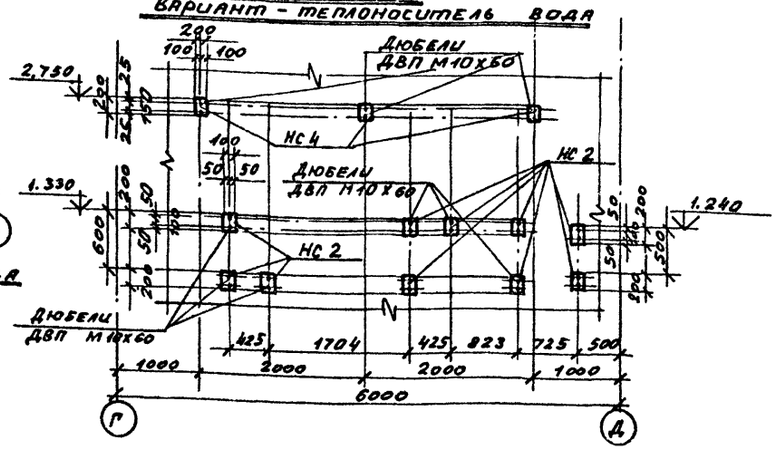

Привязан:

Инв. №

ГИП	Туринский		
Нач. отд.	Радько		
Н. контр.	Зеленский		
Н. констр.	Зеленский		
Рук. гр.	Гримвакс		
Вед. инж.	Дорохова		
Вед. инж.	Дорохова		
Инженер	Корявченко		

ТП 509-30.87 КНИ

Тепловозо-вагонное депо на 1 стойло для промышленных железных дорог колеи 1520 мм

Стадия	Лист	Листов
РП	33	

Схемы расположения накладных изделий, пристреливаемых дюбелями

Харьковский промстройпроект

Инв. № подл. | Подпись и дата | Взам. инв. №

Типовой проект 509-30.87 Альбом 2

Схема расположения фундаментов под оборудование

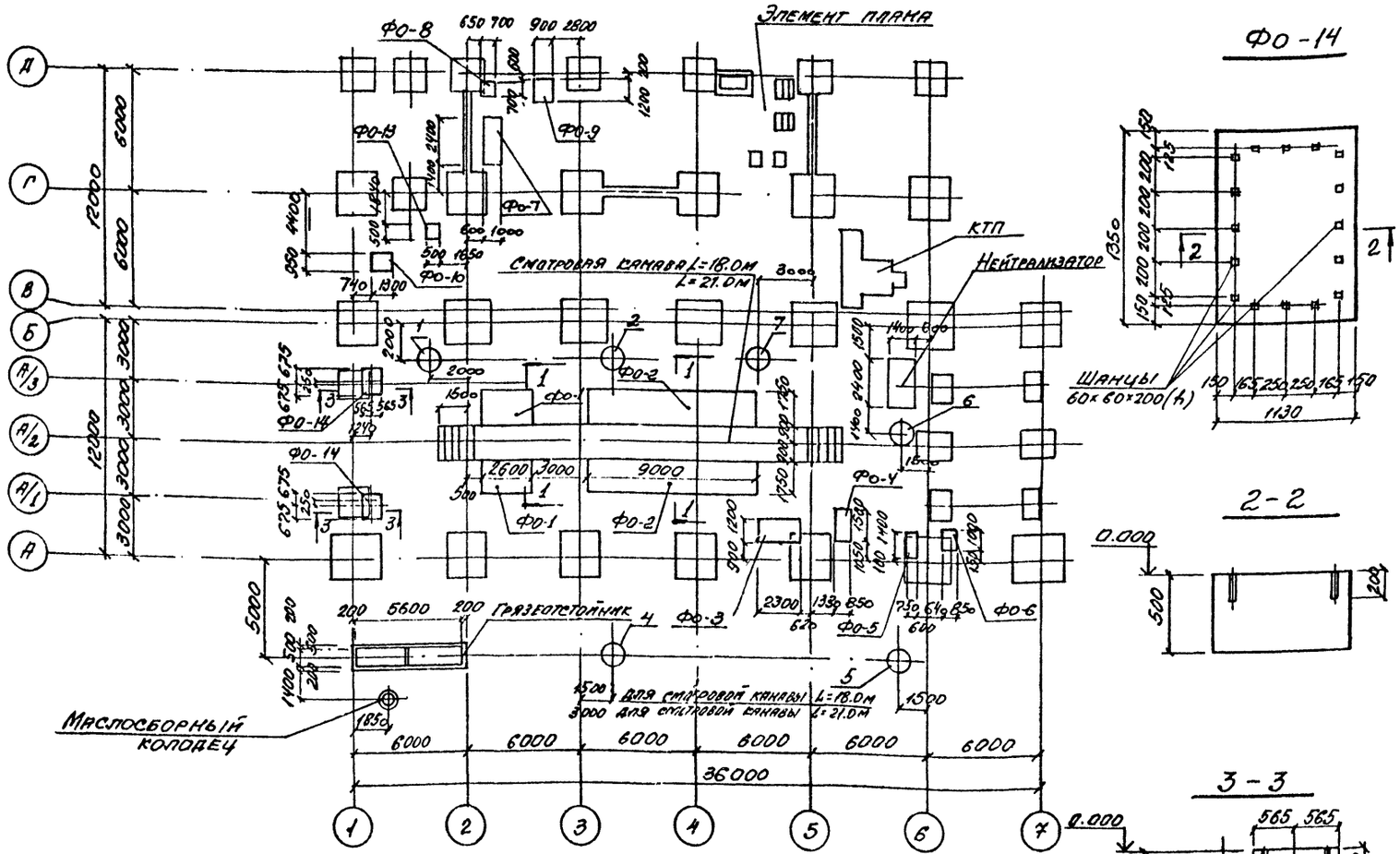

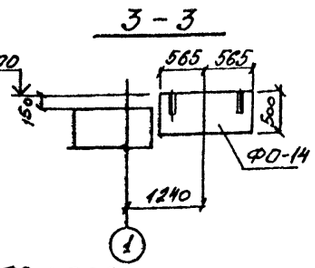

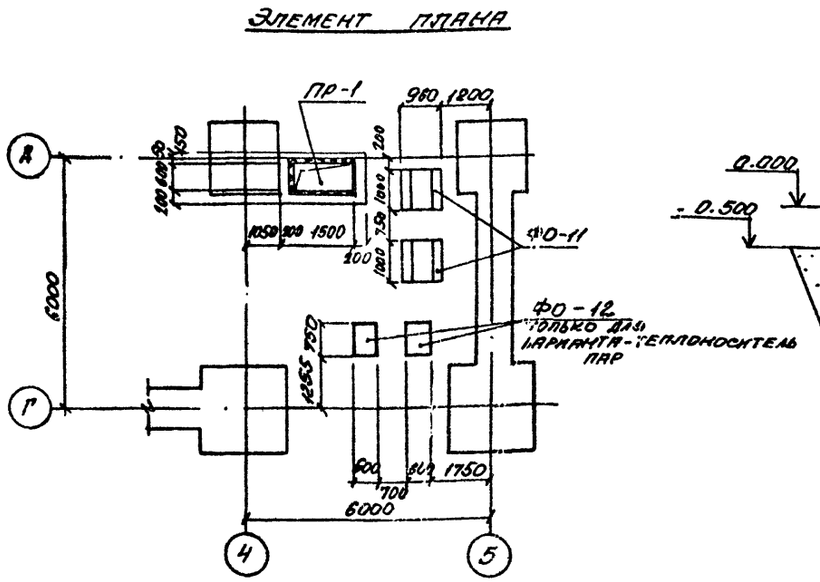

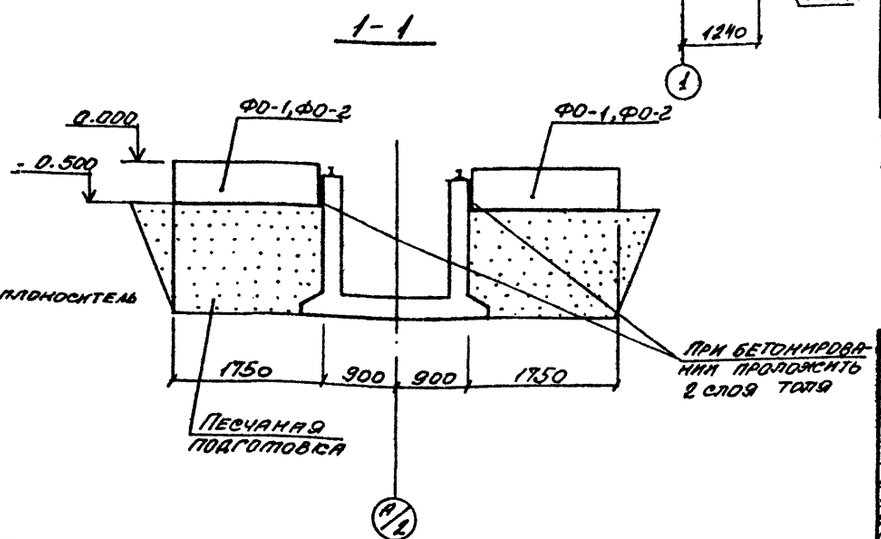

Спецификация к схеме расположения фундаментов под оборудование

Марка, поз.	Обозначение	Наименование	Колич. для варианта: с гидропередачей	Колич. для варианта: с электропередачей	Масса ед. кг	Примечание
		Фундаменты				
Фо-1	лист 35	Фо-1	2	2		
Фо-2	—"—	Фо-2	2	2		
Фо-3	—"—	Фо-3	1	1		
Фо-4	—"—	Фо-4	1	1		
Фо-5	—"—	Фо-5	1	1		
Фо-6	—"—	Фо-6	1	1		
Фо-7	—"—	Фо-7	1	1		
Фо-8	—"—	Фо-8	1	1		
Фо-9	—"—	Фо-9	1	1		
Фо-10	—"—	Фо-10	1	1		
Фо-11	—"—	Фо-11	2	2		
Фо-12	—"—	Фо-12	2*	2*		
Фо-13	—"—	Фо-13	1	1		
Фо-14	лист 34	Фо-14	2	2		
Смотровая канава	Т.П. 501-3-8	Смотровая канава l=18.0м	1	–		
—"—	—"—	—"— l=21.0м	–	1		
Грязеотстойник	лист 37	Грязеотстойник	1	1		
Нейтрализатор	лист 40	Нейтрализатор	1	1		
Маслосборный колодец	лист 39	Маслосборный колодец	1	1		
КТП	лист 36	КТП	1	1		
ПР-1	лист 35	Приямок ПР-1	1	1		
1	лист 39	Колодец КСП-1	1	1		
2	—"—	—"— КСП-3	1	1		
4	—"—	—"— КСУ1-4	1	1		
5	—"—	—"— КСП-4	1	1		
6	—"—	—"— У-1	1	1		
7	—"—	—"— КСП-1	1	1		

* для варианта-теплоноситель пар

Спецификацию к Фо-14 см. на листе 35

Привязан:

Инв. №

Гип	Туринский	
Нач.отд.	Радько	
Н.контр.	Гринвакс	
Гл.конст.	Зеленский	
Рук.гр.	Гринвакс	
Вед.инж.	Дорохова	
Вед.инж.	Грязев	
Рук.гр.	Гринвакс	

ТП 509-30.87 -кж

Тепловозо-вагонное депо на 1 стойло для промышленных железных дорог колеи 1520 мм

Стадия	Лист	Листов
РП	34	

Схема расположения фундаментов под оборудование фундамент Фо-14

Харьковский промстройниипроект

Инв. № подл. | Подпись и дата | Взам. инв. №

Альбом I

Типовой проект 509-30.87

Фо-1, Фо-2

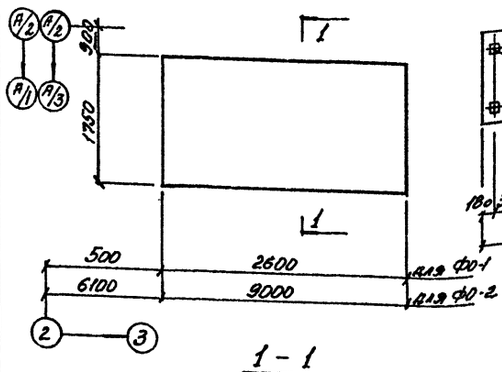

Фо-3

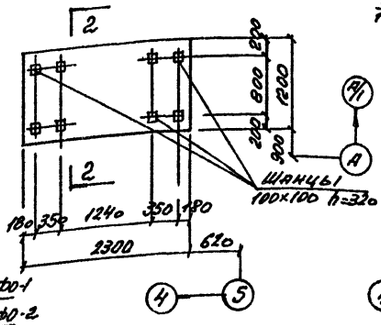

Фо-4

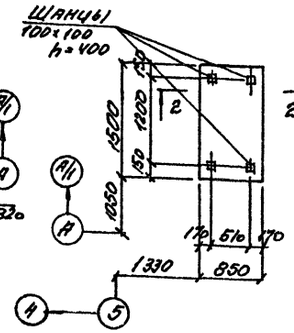

Фо-13

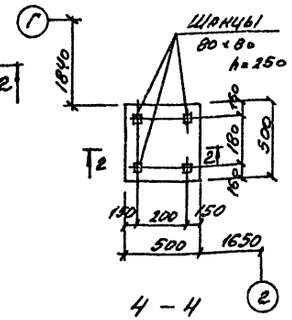

1-1

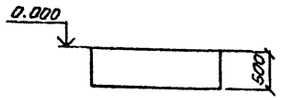

2-2

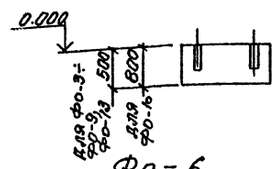

3-3

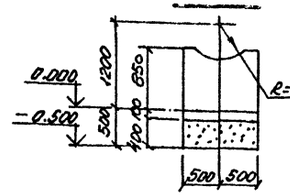

4-4

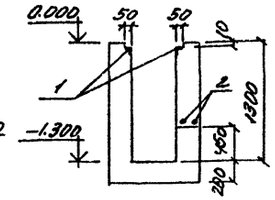

Фо-5

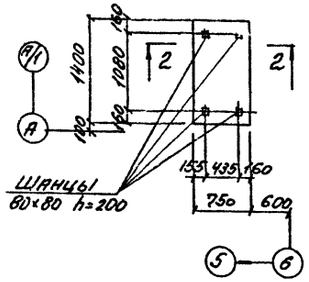

Фо-6

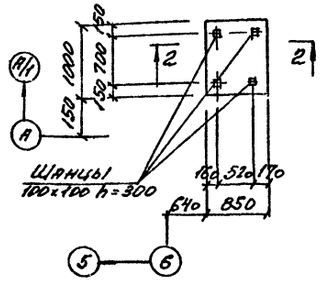

Фо-7

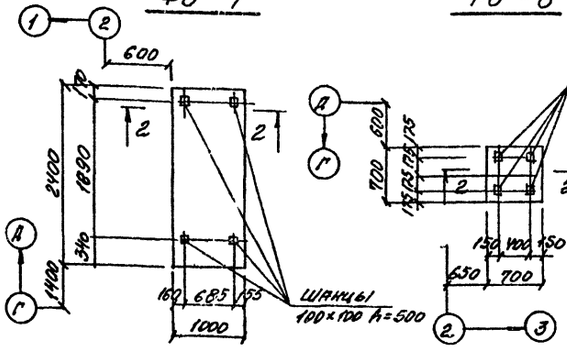

Фо-8

Фо-9

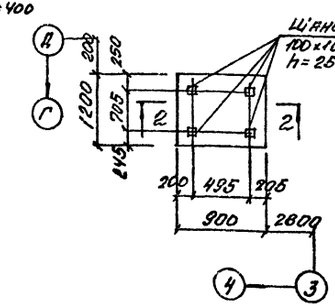

Фо-10

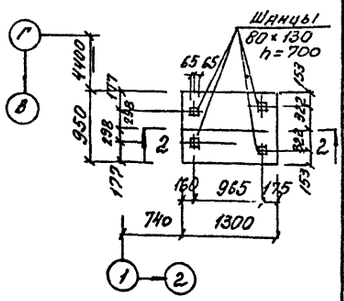

Фо-11

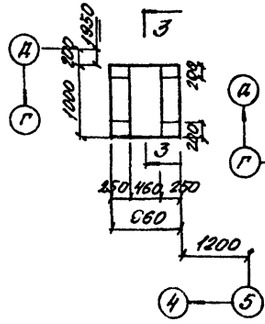

Фо-12

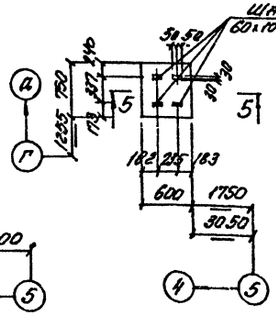

ПР-1

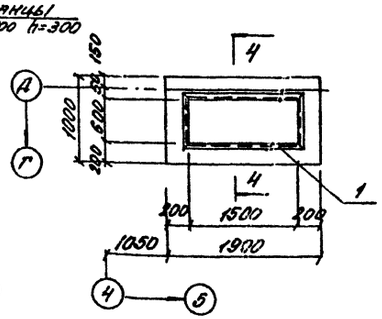

5-5

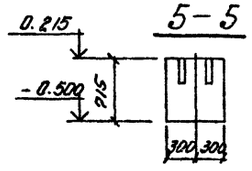

Спецификация к фундаментам под оборудование Фо-1 ÷ Фо-14 и приямку ПР-1

Поз.	Зона	Поз.	Обозначение	Наименование	Кол.	Примеч.
				Материалы		
			Фо-1	Бетон марки 150	2.3	м³
			Фо-2	"	7.9	
			Фо-3	"	1.4	
			Фо-4	"	0.65	
			Фо-5	"	0.53	
			Фо-6	"	0.43	
			Фо-7	"	1.2	
			Фо-8	"	0.25	
			Фо-9	"	0.5	
			Фо-10	"	1.0	
			Фо-11	"	0.85	
			Фо-12	"	0.32	
			Фо-13	"	0.13	
			Фо-14	"	0.77	
				Приямок ПР-1		
		1	3.400-6/76	Изделие закладное МНУ-46	4,6	п.м.
		2		Ф10 А-III ГОСТ 5781-82* ℓ=1850	2	1.1 кг
			Материалы	Бетон марки 200	1.6	м³

Ведомость расхода стали, кг

Марка элемента	Изделия закладные					Всего
	Арматура класса А III			Прокат		
	ГОСТ 5781-82*		Итого	ЛСТ * В509-72	Итого	
	ф8	ф10		∠50×5		
ПР-1	2,6	2,2	4,8	17,3	17,3	22,1

Привязан:

Инв. №

Нач. отд.	Радько		
Н. контр.	Гринвакс		
Гл. конст.	Зеленский		
Рук. гр.	Гринвакс		
Вед. инж.	Дорохова		
Вед. инж.	Грязев		
Рук. гр.	Гринвакс		

ТП 509-30.87 -КЖ

Тепловозо-вагонное депо на 1 стойло для промышленных железных дорог колеи 1520 мм

Стадия	Лист	Листов
РП	35	

Фундаменты под оборудование Фо-1 ÷ Фо-13. Приямок

Харьковский Промтрансниипроект

Инв. № подл. | Подпись и дата | Взам. инв. №

Типовой проект 509-30.87 Альбом 2

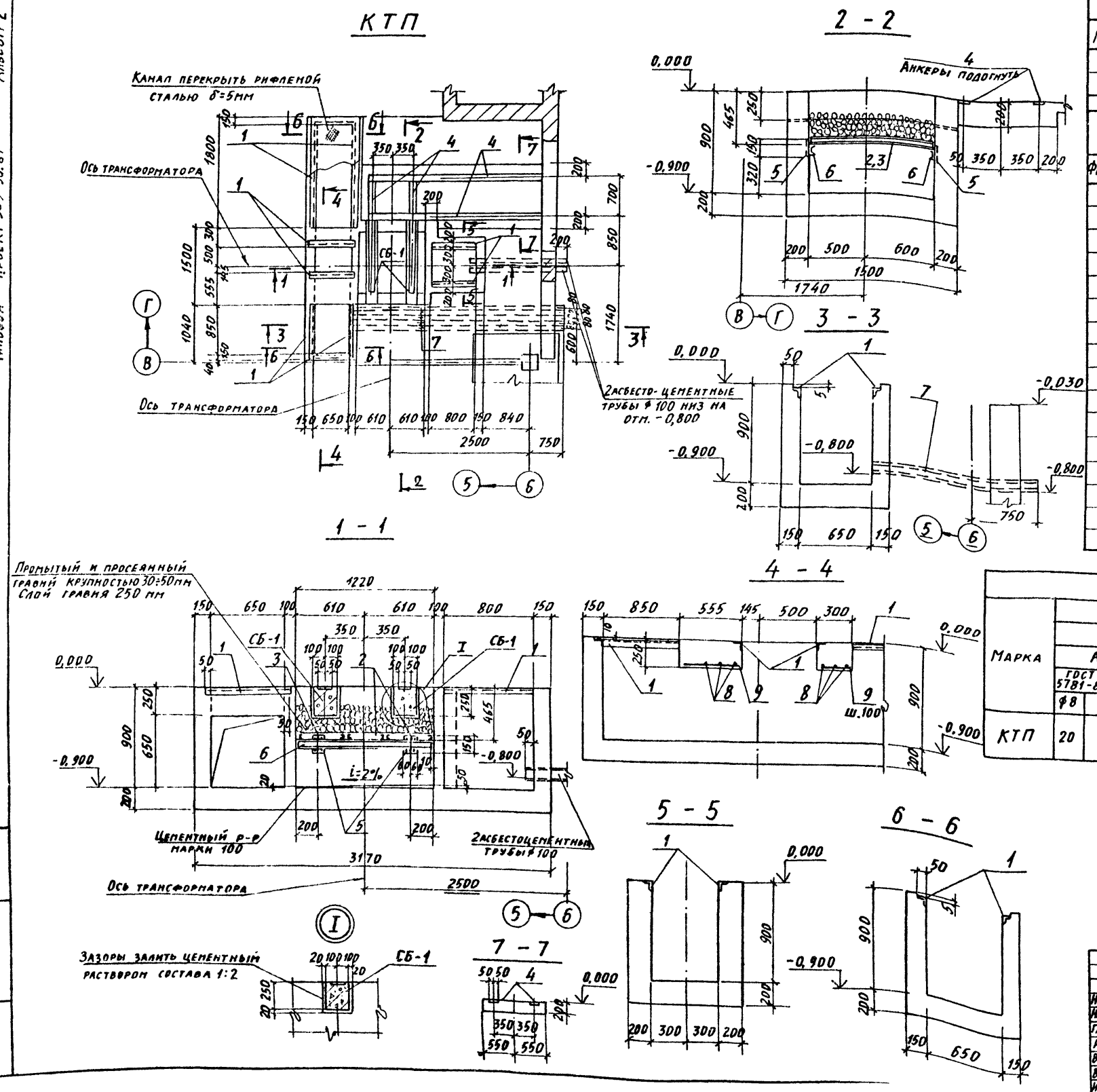

Спецификация к схеме расположения КТП

Марка	Обозначение	Наименование	Кол.	Масса, т	Примеч.
СБ-1	ТП КЖИ-СБ-1	Балка СБ-1	2	0,2	

Спецификация к КТП

Форм.	Зона	Поз.	Обозначение	Наименование	Кол.	Примеч.
				Изделия закладные		
		1	3.400-6/76	МИ4-46	8,5пм.	
		2	ТП КЖИ-МН-5	МН-5	2	
		3	ТП КЖИ-МН-6	МН-6	1	
		4	3.400-6/76	МИ1-8	7,0пм.	
		5	—"—	МИ1-15	4	
				Детали		
		6		[8 ГОСТ 8240-72* ℓ=1200	2	7,1
		7		Газ. труба ⌀2½" ГОСТ 3262-75* п.м.	20,0	6,6
		8		⌀10 АIII ГОСТ 5781-82* ℓ=850	6	0,5
		9		⌀8 АI " п.м.	5,5	0,4
				Материалы		
				Бетон марки 150	4,1	м³

Ведомость расхода стали, кг

Марка	Изделия закладные																
	Арматура класса								Прокат								Всего
	АI			АIII													
	ГОСТ 5781-82* ⌀8		Итого	ГОСТ 5781-82* ⌀8	⌀10	⌀12		Итого	ГОСТ 8509-72* ∠50×5	ГОСТ 8240-72* [8	ГОСТ 8732-78* Тр. ⌀89×4	ГОСТ 3262-75* Тр. 2½"	ГОСТ 19904-74* δ=0,5	ГОСТ 103-76* δ=8		Итого	
КТП	20		20	11	3	2		16	25	60	3	133	0,1	44		264	300

Привязан:

Инв. №

Нач. отд.	Радько	
Н. контр.	Гринвакс	
Гл. констр.	Зеленский	
Рук. гр.	Гринвакс	
Вед. инж.	Дорохова	
Вед. инж.	Грязев	
Инженер	Мироненко	

ТП 509-30.87 КЖ

Тепловозо-вагонное депо на 1 стойло для промышленных железных дорог колеи 1520 мм

Стадия	Лист	Листов
РП	36	

КТП
Подземное хозяйство

ХАРЬКОВСКИЙ ПРОМСТРОЙНИЙ ПРОЕКТ

Инв. № подл. | Подпись и дата | Взам. инв. №

Типовой проект 509-30.87 Альбом 2

1-1

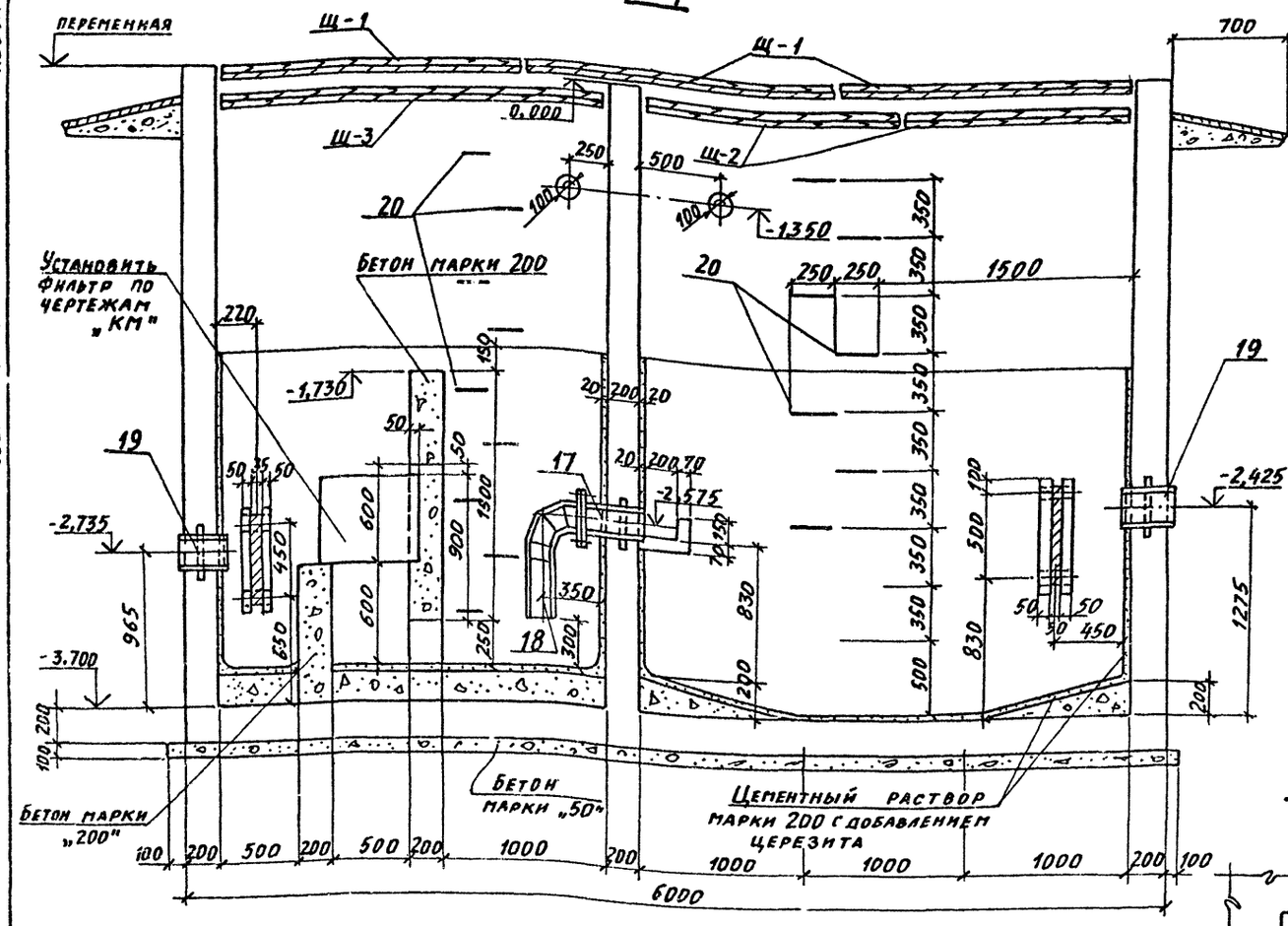

2-2

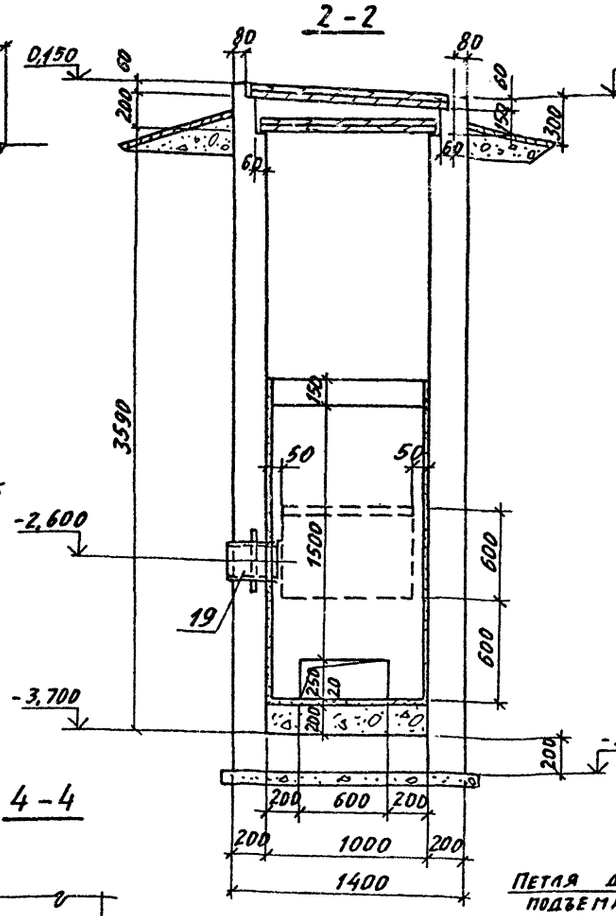

Узел „А"

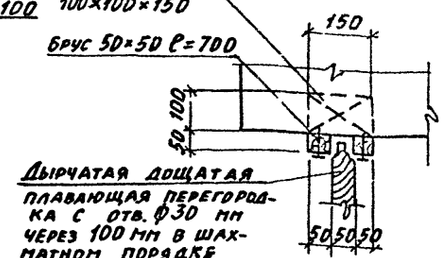

Деревянные щиты
Щ-1 (шт.-3), Щ-2 (шт.-2); Щ-3 (шт-1)

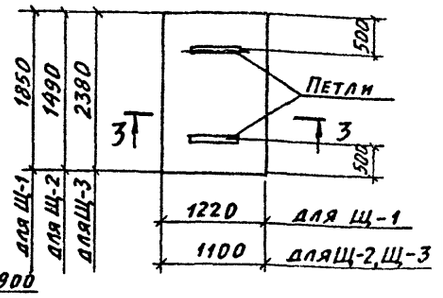

4-4

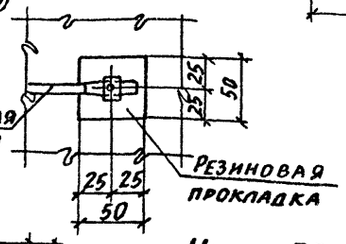

3-3

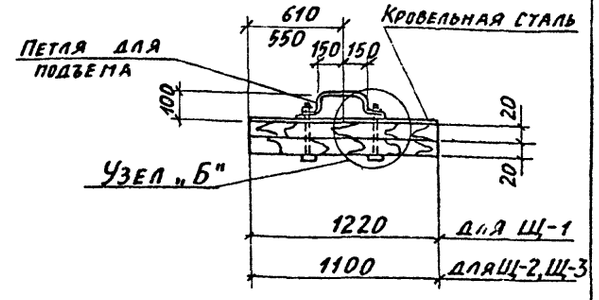

План

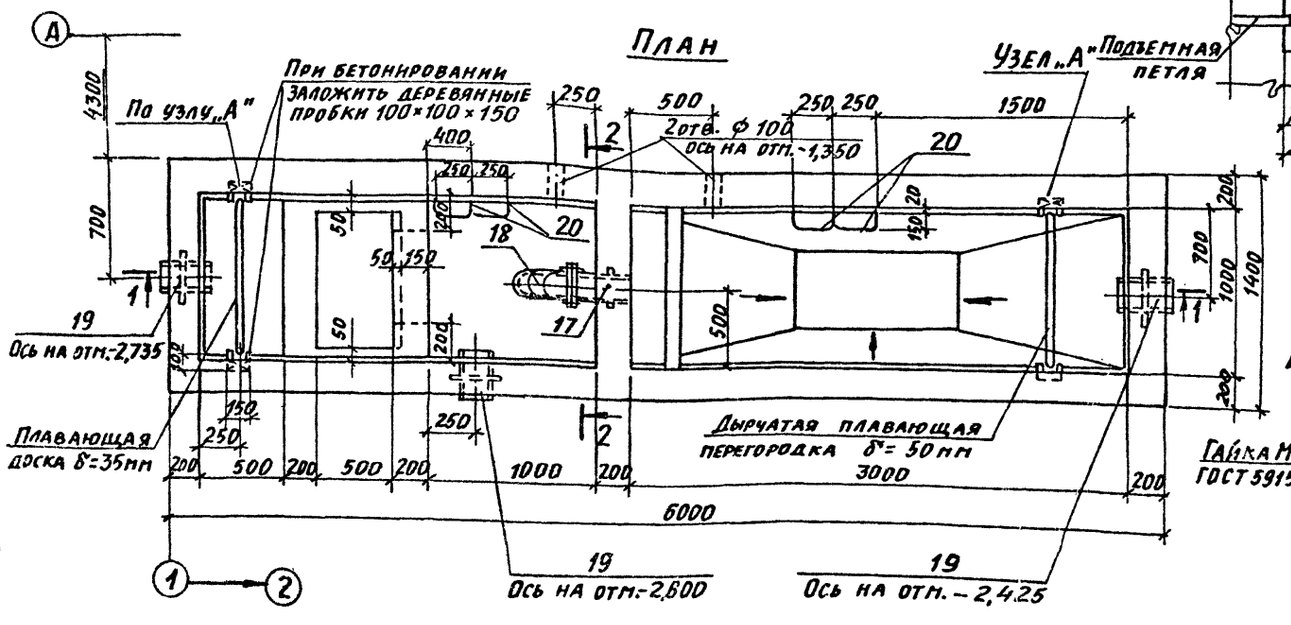

Узел „Б"

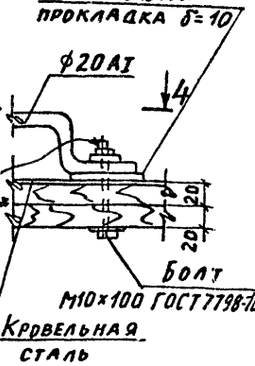

Данный лист рассматривать совместно с листом 38

Привязан:

Инв. №

Нач. отд.	Радько	
Н. контр.	Гринзакс	
Гл. констр.	Зеленский	
Рук. гр.	Гринвакс	
Вед. инж.	Дорохова	
Вед. инж.	Грязев	
Инженер	Юрченко	
Инженер	Кирицева	

ТП 509-30.87 КЖ

Тепловозо-вагонное депо на 1 стойло для промышленных железных дорог колеи 1520 мм

Стадия	Лист	Листов
РП	37	

Грязеотстойник. План. Разрезы 1-1; 2-2

ХАРЬКОВСКИЙ ПОЛИГРАФИЧЕСКИЙ КОМБИНАТ

Инв. № подл. | Подпись и дата | Взам. инв. №

Альбом 2

Типовой проект 509-30.87

1-1

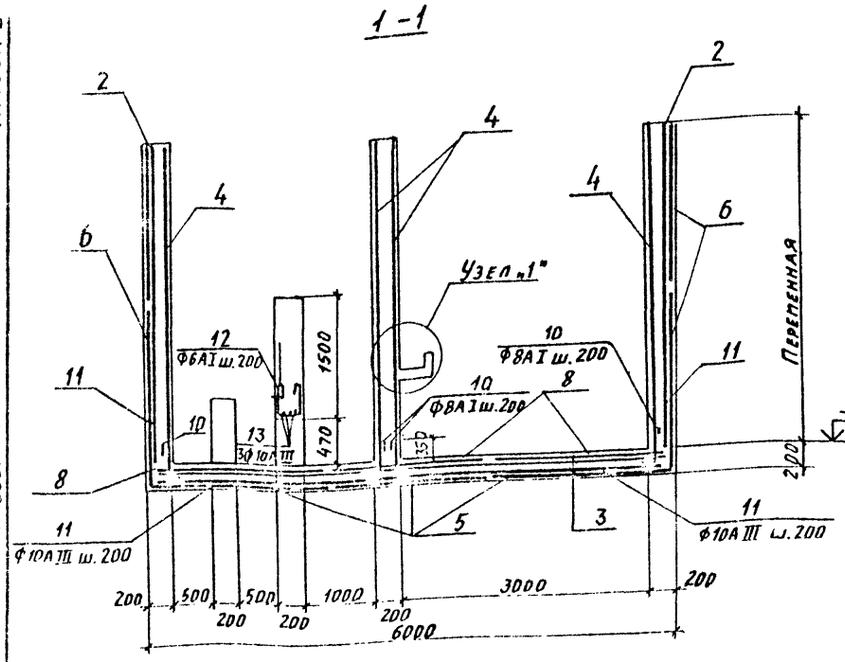

2-2

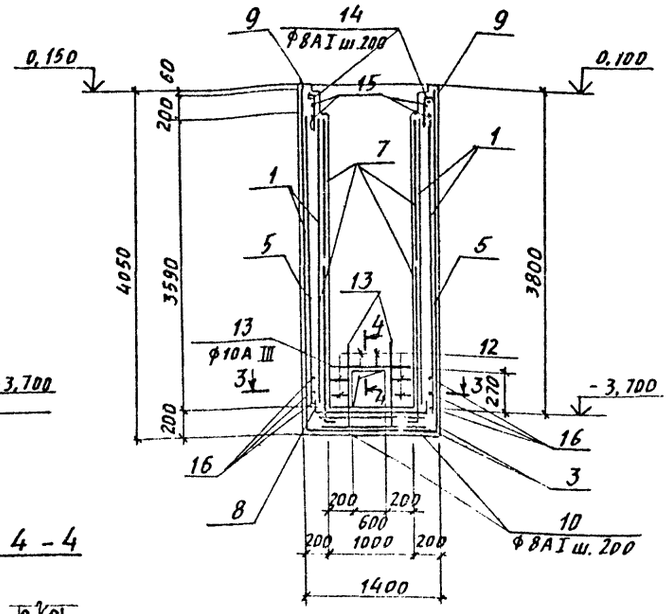

4-4

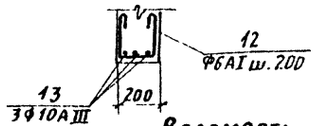

План

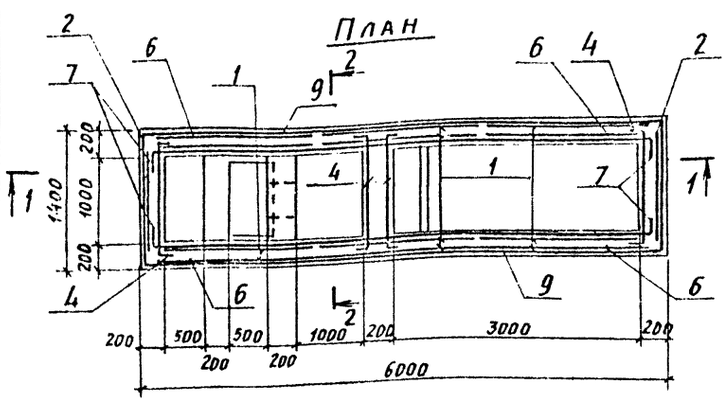

3-3

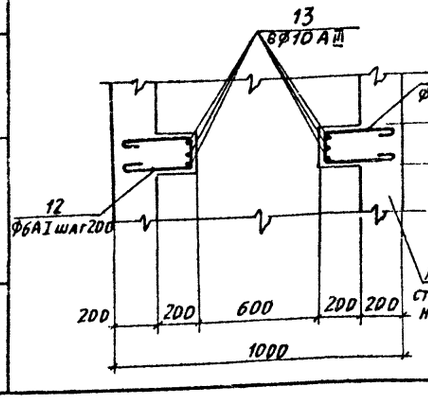

Узел „1"

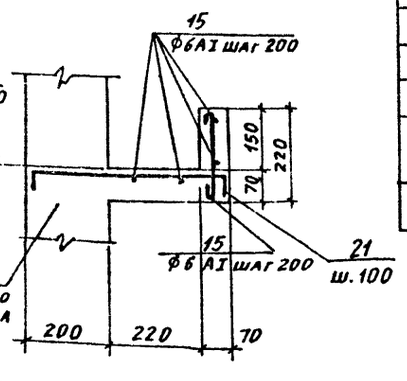

Ведомость расхода стали на элемент, кг

Марка	Изделия арматурные							Изделия закладные								Общий расход
	Арматура класса							Арматура класса			Прокат					
	А-I			А-III				А-I								
	ГОСТ 5781-82*			ГОСТ 5781-82*			Всего	ГОСТ 5781-82*			ГОСТ 19903-74*	ГОСТ 10704-76*				
	6	8	Итого	10		Итого		10	16	Итого	δ=10		Труба 152×6	Труба 245×7	Итого	Всего	
Грязеотстойник	116	243	359	537		537	896	4	42	46	37		20	48	105	151	1047

Ведомость деталей

Поз.	Эскиз или сечение
10	500, 100
11	900, 900
12	350, 150, 350
14	100, 550
21	60, 470, 60

Спецификация к грязеотстойнику

Формат	Зона	Поз.	Обозначение	Наименование	Кол.	Примечание
				Сборочные единицы		
		1	ТП КЖИ-С-13	Сетка С-13	12	
		2	ТП -С-14	" С-14	2	
		3	ТП -С-15	" С-15	2	
		4	ТП -С-16	" С-16	4	
		5	ТП -С-17	" С-17	3	
		6	ТП -С-18	" С-18	4	
		7	ТП -С-19	" С-19	4	
		8	ТП -С-20	" С-20	3	
		9	ГОСТ 23279-78	С $\frac{10AIII-200}{6AI-600}$ 3050×5650 $\frac{125}{125}$	2	
		20	ТП КЖИ-МН-1	Изделие закладное МН-1	18	
		17	ТП КЖИ-МН-7	" МН-7	1	
		18	ТП КЖИ-МН-8	" МН-8	1	
		19	5.900-2	Сальник Ду 150 ℓ=300	3	
				Детали		
		10*		Ø8AI ГОСТ5781-82* ℓ=630	72	0,25
		11*		Ф10AIII ГОСТ5781-82* ℓ=1800	16	1,1
		12*		Ф6AI ГОСТ5781-82* ℓ=1000	8	0,22
		13		Ф10AIII ГОСТ5781-82*, ℓ=1000	8	0,62
		14*		Ø8AI ГОСТ5781-82* ℓ=750	58	0,29
		15		Ф6AI ГОСТ 5781-82* ℓ=1000	150 пог.м	0,222
		16		Ø8AI ГОСТ 5781-82* ℓ=5950	8	2,35
		21*		Ф6AI ГОСТ5781-82* ℓ=590	11	0,13
				Материалы		
				Бетон марки М200	13,8	м³

* Позиции 10, 11, 12, 14, 21 см. Ведомость деталей.

Данный лист рассматривать совместно с листом 37

Привязан

Инв. №

Инв. № подл. | Подпись и дата | Взам. инв. №

Нач. отд.	Радько		
Н. контр.	Гринвакс		
Гл. констр.	Зеленский		
Рук. гр.	Гринвакс		
Вед. инж.	Доррхова		
Вед. инж.	Грязев		
Инженер	Юрченко		
Инженер	Кирицева		

ТП 509-30.87 КЖ

Тепловоз-вагонное депо на 1 стойло для промышленных железных дорог колея 1520 мм

Стадия	Лист	Листов
РП	38	

Грязеотстойник

Армирование. Спецификация

Харьковский Промстройниипроект

Типовой проект 509-30.87 Альбом 2

Ведомость колодцев

Марка по проекту	Полная глубина колодца, Н мм	Глубина лотка, Пл мм	Отметка низа котла	Толщина днища Пд мм	Высота, рабочей части Нр мм	Диаметр колодца мм	Марка колодца (схема)	Сборные железобетонные элементы. Рабочая часть и горловина: КЦ10-6	КЦ10-9	КЦ7-3	КЦ-10-3	КЦ0-1	КЦ-15-9	КЦ15-9А	КЦД10	КЦД-15	КЦП-1-10-2	КЦП 1-15-2	Монолитные конструкции м³: Плиты днища	Лотки	Бетон М200
1	1090	200	-1.090	150	600	700	КСП-1	—	—	2	—	1	—	—	—	—	—	—	0,17	0,22	0,39
2	1540	200	-1.540	100	900	1000	КСП-3	—	1	—	—	1	—	—	1	—	1	—	—	0,36	0,36
4	2207	200	-2.357	100	1500	1000	КСУ1-4	1	1	1	—	—	—	—	1	—	1	—	—	0,36	0,36
5	2087	200	-2.237	100	1200	1000	КСП-4		1	1	1	2	—	—	1	—	1	—	—	0,36	0,36
6	[illegible]	—	—	120	1800	1500	У-1	—	—	—	—	2	1	1	—	1	—	1	—	0,67	0,36
7	910	200	-0.910	150	385	700	КСП-1	—	—	1	—	3	—	—	—	—	—	—	0,17	0,22	0,39

Колодцы канализационные N1, N2, N7

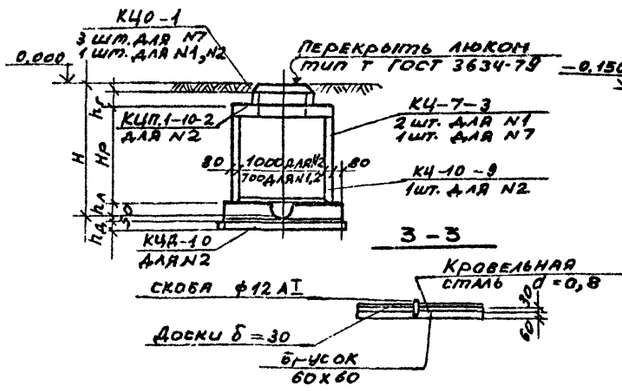

Колодцы канализационные N4, N5

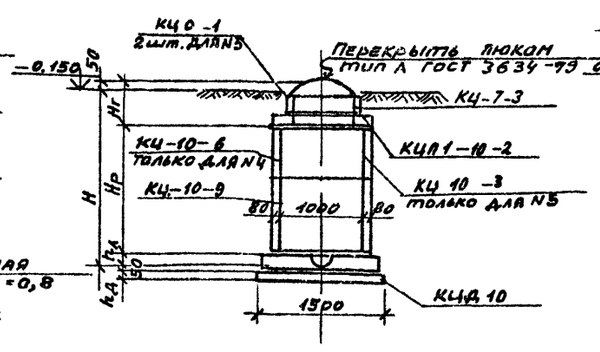

Колодец водопроводный N6

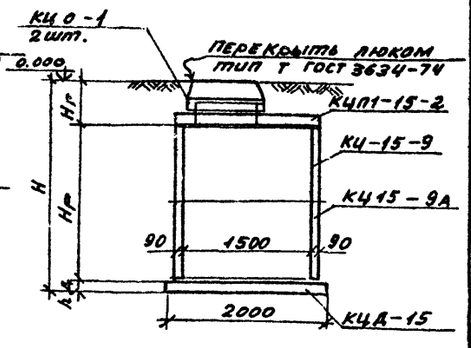

Маслосборный колодец

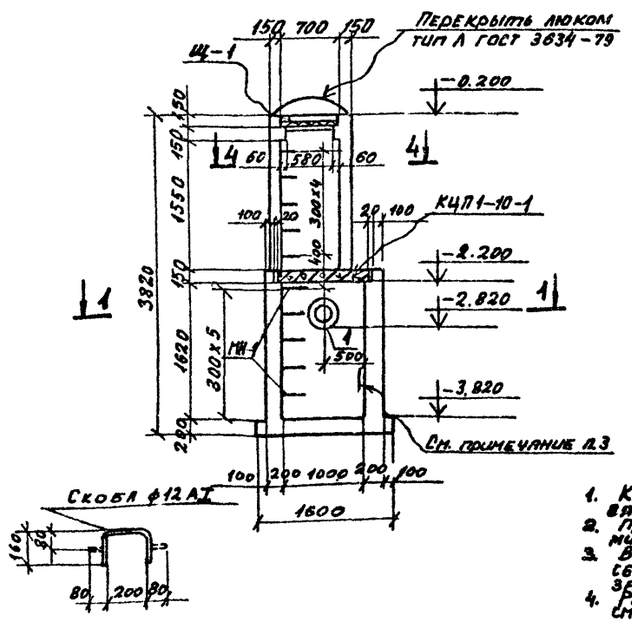

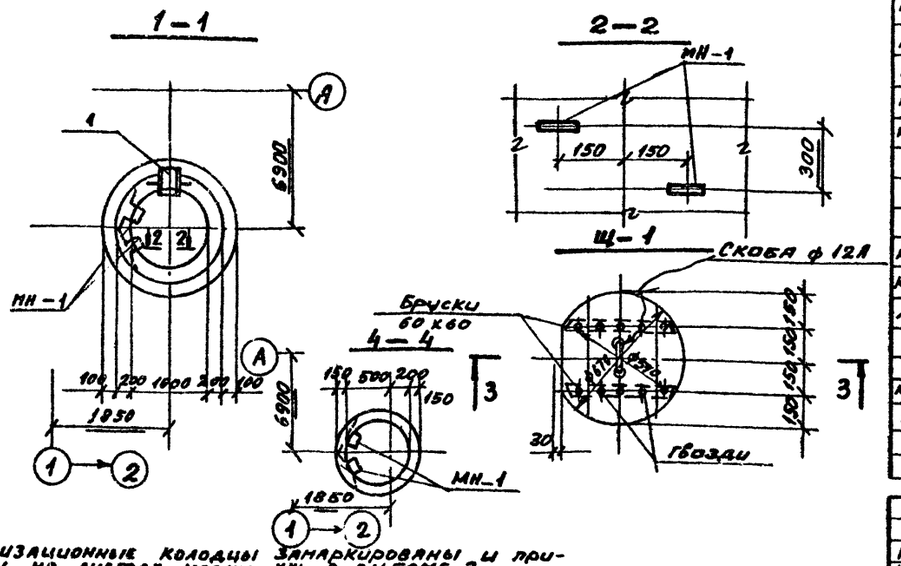

1. Канализационные колодцы замаркированы и привязаны на листах марки КЖ в альбоме 2.
2. При возведении колодцев пользоваться типовыми проектами 901-09-11.84 и 902-09-22.84
3. Внутренние поверхности стен и днища маслосборного колодца покрыть горячим битумом за 2 раза.
4. Расход монолитного бетона на колодцы N1÷N6 см. в ведомости колодцев.

Спецификация к колодцам

Марка поз	Обозначение	Наименование	Кол. шт.	Масса ед. кг	Примечание
		Канализационный колодец N1			
КЦ-7-3	3.900-3 вып. 7 ч. 1.2	Кольцо стеновое КЦ-7-3	2	130	
КЦ 0-1	—"—	Опорное кольцо КЦ 0-1	1	50	
Люк	ГОСТ 3634-79	Люк чугунный тип Т	1		
		Канализационный колодец N2			
КЦ-10-9	3.900-3 вып. 7 ч. 1.2	Кольцо стеновое КЦ-10-9	1	600	
КЦ 0-1	—"—	Опорное кольцо КЦ 0-1	3	50	
КЦД-10	—"—	Плита днища КЦД-10	1	440	
Люк	ГОСТ 3634-79	Люк чугунный тип Т	1		
КЦ.П1-10-2	3.900-3 вып. 7 ч. 1,2	Плита перекрытия КЦП1-10-9	1	250	
		Канализационный колодец N4			
КЦ-10-6	3.900-3. вып. 7-ч. 1,2	Кольцо стеновое КЦ-10-6	1	400	
КЦ-10-9	—"—	—"— КЦ-10-9	1	600	
КЦ-7-3	—"—	—"— КЦ-7-3	1	130	
КЦД-10	—"—	Плита днища КЦД-10	1	440	
КЦП1-10-2	—"—	Плита перекрытия КЦП1-10-2	1	250	
Люк	ГОСТ 3634-79	Люк чугунный тип 1	1		
		Канализационный колодец N5			
КЦ-10-3	3.900-3 вып. 7 ч. 1,2	Кольцо стеновое КЦ-10-3	1	400	
КЦ-10-9	—"—	—"— КЦ-10-9	1	600	
КЦ 0-1	—"—	Опорное кольцо КЦ 0-1	2	50	
КЦД-10	—"—	Плита днища КЦД-10	1	440	
КЦП 1-10-2	—"—	Плита перекрытия КЦП 1-10-2	1	250	
Люк	ГОСТ 3634-79	Люк чугунный тип 1	1		
КЦ-7-3	3.900-3 вып. 7 ч. 1,2	Кольцо стеновое КЦ-7-3	1	130	
		Водопроводный колодец N6			
КЦ-15-9	3.900-3 вып 7 ч 1.2	Кольцо стеновое КЦ-15-9	1	1000	
КЦ-15-9А	—"—	—"— КЦ-15-9А	1	780	
КЦ0-1	—"—	Опорное кольцо КЦ.0-1	2	50	
КЦД-15	—"—	Плита днища КЦД-15	1	940	
КЦП1-15-2	—"—	Плита перекрытия КЦП 1-15-2	1	680	
Люк	ГОСТ 3634-79	Люк чугунный тип Т	1		
		Канализационный колодец N7			
КЦ-7-3	3.900-3 вып. 7 ч. 1.2	Кольцо стеновое КЦ-7-3	1	130	
КЦ 0-1	—"—	Опорное кольцо КЦ 0-1	3	50	
Люк	ГОСТ 3634-79	Люк чугунный тип Т	1		
		Маслосборный колодец			
КЦП1-10-1	3.900-3. вып. 7 ч. 1.2	Плита перекрытия КЦП 1-10-1	1	250	
МН-1	ТП — КЖИ МН-1	Изделия закладное МЦ-1	10	2,3	
1	Серия 5.900-2	Сальник dy=300 l=300	1		
	Материалы	Бетон М 200	2,5	м³	

ГИП	Туринский	
Нач. отд.	Радько	
Н. контр.	Гринвакс	
Гл. контр.	Зеленский	
Рук. гр.	Гринвакс	
Вед. инж.	Дорохова	
Вед. инж.	Дорохова	
Инженер	Кравченко	

Привязан:

Инв. №

ТП 509-30.87 КЖ

Тепловозо-вагонное депо на 1 стойло для промышленных железных дорог колеи 1520 мм.

Стадия	Лист	Листов
РП	39	

Колодцы

ХАРЬКОВСКИЙ ПРОМСТРОЙНИИПРОЕКТ

Инв. № подл. | Подпись и дата | Взам. инв. №

Типовой проект 509-30.87

Схема армирования

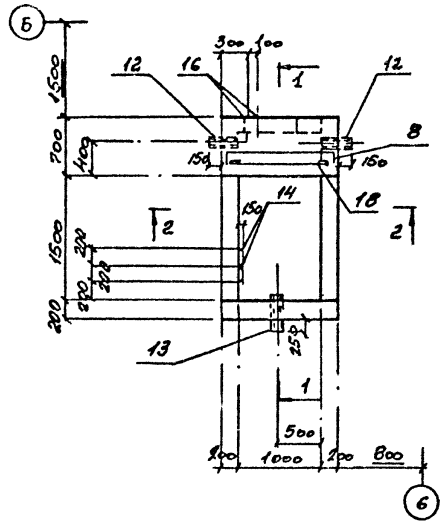

1 — 1

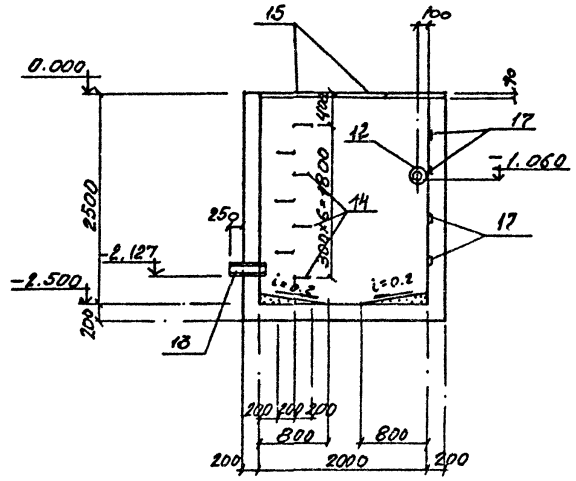

2 — 2

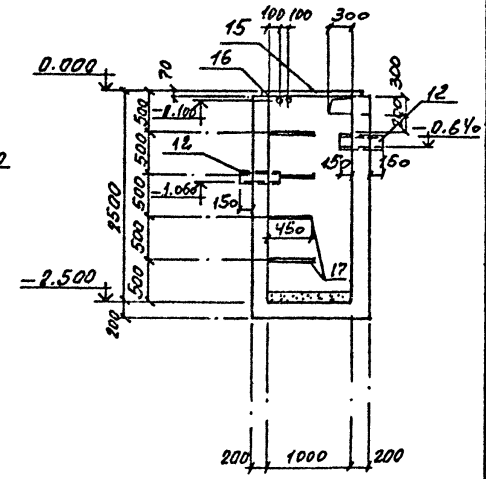

3 — 3

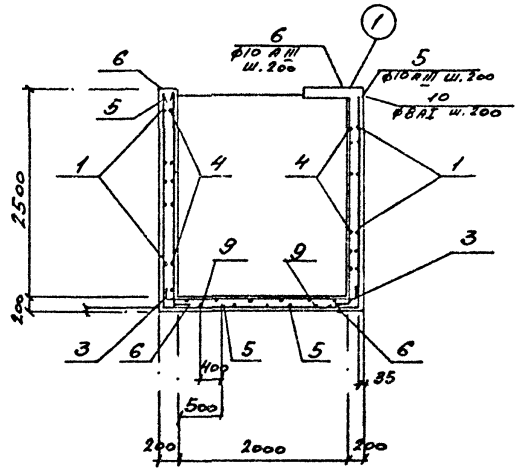

4 — 4

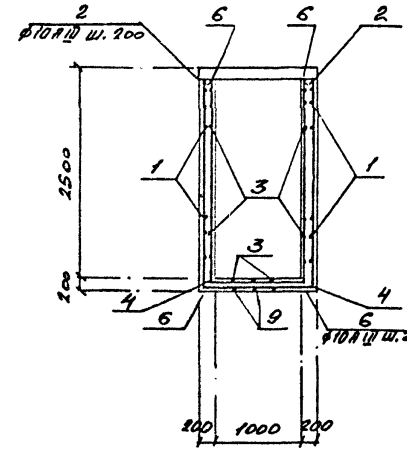

5 — 5

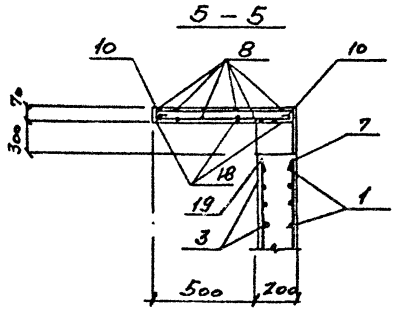

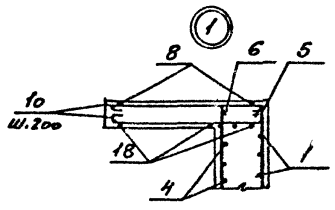

Спецификация к нейтрализатору

Поз.	Обозначение	Наименование	К-во	Прим.
		Детали		
1*		ф10 AIII ГОСТ 5781-82* ℓ=4210	28	2.6
2*		ф10 AIII ГОСТ 5781-82* ℓ=6450	13	4.0
3		ф10 AIII ГОСТ 5781-82* ℓ=2830	39	1.7
4		ф10 AIII ГОСТ 5781-82* ℓ=1830	37	1.1
5*		ф10 AIII ГОСТ 5781-82* ℓ=2100	16	1.3
6		ф10 AIII ГОСТ 5781-82* ℓ=2810	34	1.7
7		ф10 AIII ГОСТ 5781-82* ℓ=2730	2	1.7
8*		ф10 AIII ГОСТ 5781-82* ℓ=2330	4	1.5
9		ф10 AIII ГОСТ 5781-82* ℓ=1800	8	1.1
10		ф8 AI ГОСТ 5781-82* п.м	10.0	0.4
11*		ф6 AI ГОСТ 5781-82* ℓ=300	50	0.1
12	Серия 5.900-2	Сальник Ду=100 ℓ=500	2	11.3
13	——— " ———	Сальник Ду=150 ℓ=500	1	24.4
14	ТП -КЖ-КМ МН-1	Изделие закладное МН-1	7	2.3
15	Серия 3.006.1-2/82 Вып.1-2.1-4	Плита ПТ 9-3	2	0.15
16	ГОСТ 10704-76*	Труба d=20 ℓ=200	2	0.2
17	Серия 3.400-6/76	Изделие закладное МН1-5	4	8
18*		ф10 AIII ГОСТ 5781-82* ℓ=1330	3	0.8
19		ф10 AIII ГОСТ 5781-82* ℓ=2420	2	1.53
		Материалы		
		Бетон марки 200 повышенной плотности В6	4.1	м³

*) См. ведомость деталей

Ведомость расхода стали, кг

Марка	Изделия арматурные: Арматура класса AI ГОСТ 5781-82* ф6	ф8	Итого	Арматура класса AIII ГОСТ 5781-82* ф10	Итого	Изделия закладные: Арматура класса AI ГОСТ 5781-82* ф7	ф10	ф16	Итого	Арматура класса AIII ГОСТ 5781-82* ф8	Итого	Прокат: ГОСТ 3263-75 гр. 3450 кл.С.5	ГОСТ 19903-74 гр. 09Г2С-12	ГОСТ 10704-76 гр. ф10	ГОСТ 19903-74 δ=10	ГОСТ 10704-76 гр. ф20	ГОСТ 19903-74 δ=8	Итого	Всего
Нейтрализатор	5	1	6	333	333	1	2	16	19	1	1	18	10	6	1	11	56	415	

Ведомость деталей

Поз.	Эскиз
1	2100 | 800
4	260 | 1330 | 150 | 780
2	2560 | 2560 | 1330
3	250 | 2330 | 250 | 2450
5	650 | 1330
8	500 | 500 | 130
11	
6	2560 | 150
7	2080 | 650
19	2170 | 250

Привязан:

Инв. №

				ТП 509-30.87 -КЖ			
Нач. отд.	Радько			Тепловозо-вагонное депо на 1 стойло для промышленных железных дорог колеи 1520 мм			
Н. контр.	Гриняк						
Гл. конст.	Зеленский				Стадия	Лист	Листов
Рук. гр.	Гриняк				РП	40	
Вед. инж.	Дорогова			Нейтрализатор	Харьковский Промстройниипроект		
Инженер	Ошерова						
Инженер	Гаврилова						
Инженер	Гринцева						

Инв. № подл. | Подп. и дата | Взам. инв. №

Альбом

Типовой проект 509-30.87

Ведомость рабочих чертежей основного комплекта.

Лист	Наименование	Примечание
1	Общие данные (начало)	
2	Общие данные (продолжение)	
3	Общие данные (окончание)	
4	Техническая спецификация металла (начало)	
5	Техническая спецификация металла (окончание)	
6	Техническая спецификация металла. Лестницы, площадки, ограждения, подвесной потолок, клапан, фильтр, жалюзи (начало).	
7	Техническая спецификация металла. Лестницы, площадки, ограждения, подвесной потолок, клапан, фильтр, жалюзи (окончание).	
8	Схемы балок перекрытия на отм. 5.400, монорельса и путей под кран в рядах „А-Б"	
9	Схемы монорельсов на отм. 2.600 и 2.640.	
10	Схема фахверка венткамер на отм. 5.380 и балок перекрытия на отм. 7.800.	
11	Схема фахверка венткамер на отм. 5.380. Разрезы.	
12	Схема фахверка венткамер на отм. 3.300 План площадки на отм. 2.450.	
13	План опор под трубопроводы и расширительный бак. Вариант пар.	
14	План опор под трубопроводы. Вариант вода.	
15	Схемы лестниц и площадок.	
16	Схемы расчалок кровли.	
17	Схема опор под агрегаты. План подвесного потолка на отм. 2.540.	
18	Жалюзийные решетки ВЖ-1 и ВЖ-2. Утепленный клапан УК.	
19	Фильтр ВФ-1.	
20	Детали узлов 1÷8.	

Ведомость спецификаций

Лист	Наименование	Примечание
4÷5	Техническая спецификация металла	
6÷7	Техническая спецификация металла. Лестницы, площадки, ограждения, подвесной потолок, клапан, фильтр, жалюзи.	

Типовой проект разработан в соответствии с действующими нормами и правилами и предусматривает мероприятия, обеспечивающие взрывную, взрывопожарную и пожарную безопасность при эксплуатации здания.

Главный инженер проекта Туринский А.В.

Ведомость ссылочных и прилагаемых документов

Обозначение	Наименование	Примечание
	Ссылочные документы	
1.426.2-3 Вып. 2	Стальные подкрановые балки. Пути подвесного транспорта пролетом 3; 4 и 6 м. Чертежи „КМ"	
1.450.3-3 Вып. 0 Вып. 1 ч. 1,2	Стальные лестницы, площадки, стремянки и ограждения. Материалы для проектирования. Конструкции из холодногнутых профилей. Чертежи „КМД".	
2.440-1 Вып. 1	Узлы стальных конструкций производственных зданий. Рамные и шарнирные узлы балочных клеток и примыкания ригелей к колоннам. Чертежи „КМ".	

Нагрузки

Место положения: оси / пролет	Наименование нагрузок	Единица изм.	Нормативная нагрузка	Коэффициент перегрузки	Расчетная нагрузка	Примечание
	Постоянные нагрузки					
Перекрытие на отм. 5.400 — оси 6-7, ряды А-Б	Бетонная подготовка δ=10мм; γ=2200 кгс/м³	Па (кгс/м²)	4,4 (44)	1,2	5,4 (54)	
	Железобетонная плита δ=120мм; γ=2500 кгс/м³	—"—	30 (300)	1,1	33 (330)	
	Собственный вес металлоконструкций	—"—	5 (50)	1,1	5,5 (55)	
	Временные длительные					
Перекрытие на отм. 5.400 — оси 6-7, ряды А-Б	Полезная нагрузка	Па (кгс/м²)	50 (500)	1,2	60 (600)	
	Постоянные нагрузки					
Перекрытие на отм. 7.800 — оси 6-7, ряд А-Б	Цементная стяжка δ=20 мм; γ=2200 кгс/м³	Па (кгс/м²)	4,4 (44)	1,3	5,7 (57)	
	Утеплитель δ=40мм; γ=150 кгс/м³	—"—	0,6 (6)	1,3	0,8 (8)	
	Сборные железобетонные плиты	—"—	20 (200)	1,1	22 (220)	
	Временные длительные					
Перекрытие на отм. 7.800 — оси 6-7, ряды А-Б	Полезная нагрузка	Па (кгс/м²)	20 (200)	1,3	26 (260)	
Оси 6-7, ряды А-Б	Кран подвесной электрический однобалочный, грузоподъемностью Q=5,0т, $l_к$ = 10,2 м ГОСТ 1890-73 (P P; 297.5 2100 297.5)	т	3,78	1,2	4,6	
Оси 3-7 ряд Б; оси 6-7 ряды А-Б	Монорельс под таль электрическую грузоподъемностью Q = 0,25 т ГОСТ 3472-63					
Оси 1-2 ряд Б-Г	Монорельс под таль электрическую грузоподъемностью Q = 0,5 т ГОСТ 3472-63					

Согласовано:

Группа АР — Изаксенсон
Группа КЖ — Дорохович
Группа ПС — Евстигнеева

Инв. N подл. | Подпись и дата | Взам. инв. N

Инв. N

ГИП	Туринский	
Нач. отд.	Светличный	
Н. контр.	Капитульский	
Гл. спец.	Капитульский	
Рук. гр.	Корсунский	
Ст. инж.	Нисензон	
Ст. инж.	Нисензон	
Инжен.	Зинченко	

Привязан:

ТП 509-30.87 КМ

Тепловозо-вагонное депо на 1 стойло для промышленных железных дорог колеи 1520 мм

Стадия	Лист	Листов
Р	1	20

Общие данные (начало)

Харьковский Промстройниипроект

Типовой проект 509-30.87 Альбом 2

Общие указания.

1. Общие положения.

1.1 Чертежи стальных конструкций марки „КМ" разработаны на основании технологических заданий института ПромтрансНИИпроект (г. Харьков), а также архитектурно-строительных чертежей марок „АР" и „КН", выполненных институтом Харьковский ПромстройНИИпроект, и служат основанием для разработки чертежей марки „КМД".

1.2 Чертежи стальных конструкций марки „КМ" составляют часть проекта. Общий состав проекта и общие данные приведены на листе АР-1.

1.3 Рабочие чертежи выполнены в соответствии со следующими нормативными документами:

СНиП II-23-81 „Нормы проектирования. Стальные конструкции";

СНиП II-6-74 „Нагрузки и воздействия. Нормы проектирования";

СНиП II-28-79 „Защита строительных конструкций от коррозии. Нормы проектирования";

„Правилами учета степени ответственности зданий и сооружений при проектировании конструкций.

При этом класс ответственности здания установлен II, в связи с чем при расчете конструкций применен коэффициент надежности по назначению $\gamma_n = 0{,}95$.

„Рекомендациями по применению стали для стальных строительных конструкций зданий и сооружений ЦНИИПСК г. Москва 1983 г.

1.4 В проекте разработаны пути подвесного транспорта, опоры под трубопроводы, фахверк венткамер, площадки и лестницы. Конструкции разработаны для двух вариантов: пара и воды.

2. Материал конструкций.

2.1 Прокат листовой, широкополосный, универсальный и фасонный из углеродистой и низколегированной стали с гарантированным уровнем механических свойств, дифференцированный по группам прочности, поставляемый в соответствии с ТУ 14-1-3023-80 из стали марок

ВСт3сп5-1 – для путей подвесного транспорта и балок перекрытия на отм. 7.800.

ВСт3пс 6-1 – для балок, поддерживающих пути подвесного транспорта и для балок перекрытия на отм. 5.400.

2.2. Сталь углеродистая обыкновенного качества для сварных конструкций по ГОСТ 380-71* марок:

ВСт3Гпс5 – для путей подвесного транспорта;

ВСт3кп2 – для остальных конструкций.

ВСт3сп2 – для балок, поддерживающих пути подвесного транспорта.

3. Изготовление и монтаж.

3.1 Все конструкции сварные. Для соединения элементов конструкций применять полуавтоматическую сварку плавящимся электродом в среде углекислого газа по ГОСТ 8050-76.

Сварочные материалы принимать по таблице 55 СНиП II-23-81.

Режим и порядок сварки определяются технологическим процессом, разработанным заводом-изготовителем.

В случае перехода на ручную сварку конструкций применять электроды по ГОСТ 9467-75 следующих типов:

Э42А – для путей подвесного транспорта и деталей креплений;

Э42 – для остальных конструкций.

3.2 Монтаж конструкций производить на монтажной электросварке и болтах грубой точности по ГОСТ 15589-70* класса 5.8 в соответствии с таблицей 57 СНиП II-23-81.

3.3 Гайки болтов после проверки правильности смонтированных конструкций должны быть полностью затянуты и предохранены от откручивания постановкой контргаек.

3.4 Все неоговоренные болты принять М20. Минимальные толщины угловых швов в зависимости от вида соединения и вида сварки принимать по расчету, но не менее указанных в таблице 38 СНиП II-23-81.

3.5 Изготовление и монтаж стальных конструкций производить в соответствии с требованиями главы СНиП III-18-75 „Металлические конструкции. Правила производства и приемки работ";

– технических условий организации, разрабатывающей проект;

– дополнительных технических требований монтажных организаций, согласованных с организацией, разрабатывающей проект.

3.6 Все монтажные крепления, прихватки, временные приспособления после монтажа должны быть сняты, а места приварки зачищены.

3.7 Балки под железобетонные плиты перекрытий рассчитаны без понижающего коэффициента γ_6, поэтому общая устойчивость балок обеспечена путем приварки железобетонных плит к верхним поясам металлических балок.

3.8 В узлах и деталях приведены принципиальные решения соединения элементов конструкций.

Количество, диаметр болтов, длина и толщина сварных швов определяются на основании расчетных усилий, указанных в ведомостях элементов. Элементы, для которых расчетные усилия не приведены, крепить на двух болтах или на электросварке на усилие 50 кн (5 тс).

4. Антикоррозийная защита.

4.1 Металлические конструкции окрашиваются двумя слоями лака ПФ-170 по грунту ГФ 0119: один слой на заводе-изготовителе, один слой на строительной площадке.

5. Условные обозначения.

5.1 Условные обозначения элементов конструкций приняты по ГОСТ 21.107-78.

Инв. № подл. | Подпись и дата | Взам. инв. №

Привязан

Инв. №

ГИП	Туринский	
Нач. отд.	Светличный	
Н. контр.	Капитульский	
Гл. спец.	Капитульский	
Рук. гр.	Корсунский	
Ст. инж.	Нисензон	
Ст. инж.	Нисензон	
Инженер	Зинченко	

ТП 509-30.87 КМ

Тепловозо-вагонное депо на 1 стойло для промышленных железных дорог колеи 1520 мм

Стадия	Лист	Листов
Р	2	

Общие данные (продолжение)

Харьковский ПромстройНИИпроект

Альбом 2

Типовой проект 509-30.87

Ведомость металлоконструкций по видам профилей

Наименование конструкций по номенклатуре прейскуранта № 01-22	Позиция по прейскуранту № 01-22	№ строки	Код конструкций	Масса конструкций по т: Всего стали повышенной и высокой прочности	По видам профилей стали: Балки двутавровые и швеллеры	Широкополочные двутавры	Крупносортная сталь	Среднесортная сталь	Мелкосортная сталь	Толстолистовая сталь S>4 мм	Универсальная сталь	Тонколистовая сталь S<4 мм	Гнутые и гнутосварные профили	Трубы	Прочие	Всего	Всего с учетом 1% на массу наплавленного металла	Количество в штук	Серия типовых конструкций
1	2	3	4	5	6	7	8	9	10	11	12	13	14	15	16	17	18	19	20
Типовые конструкции																			
Лестницы зданий	312-1	1	5926742 0000				0,3			0,2			0,5		0,5	1,5	1,5	5	1.450.3-3 в.0
Площадки зданий	312-5	2	5926243 0000		0,1		0,2			0,2			0,2		0,2	0,9	0,9	5	1.450.3-3 в.0
Ограждения лестниц и площадок	312-7	3	5926244 0000						0,1				0,4			0,5	0,5	19	1.450.3-3 в.0
Нетиповые конструкции																			
Пути подвесных кранов и монорельсы:																			
звенья прямолинейные	303-29	4	5926 2350000		2,3											2,3	2,3		
звенья криволинейные	303-32	5	5926 2350000		2,2		0,1									2,2	2,2		
Поддерживающие балки и консоли	303-33	6	5926 235 0000		0,7		0,1			1,2			0,2			2,2	2,2		
Балки перекрытий с массой отправочной марки до 1 т	309-24	7	5926182 0000			0,7	0,1			0,2						1,0	1,0		
Фильтр		8					0,1		0,1	0,1	0,1				0,1	0,5	0,5		
Фахверк фрамкамер	302-9	9	5926112 0000		1,4		0,2			0,2			2,1			3,9	3,9		
Опоры под агрегаты	315-14	10	5926395 0000		0,3		0,2									0,5	0,5		
Опоры под трубопроводы	315-14	11	5926395 0000		0,6		0,1			0,2						0,9	0,9		
Каркас подвесного потолка	311-3	12	5926212 0000						0,1							0,1	0,1		
Жалюзийные решетки наружных стен	311-8	13	5926218 0000									0,1		0,1		0,2	0,2		
Клапаны		14											0,1			0,1	0,1		
Крепления воздуховодов		15					0,2	0,1		0,1						0,4	0,4		
Итого с учетом 5% на уточнение массы в чертежах КМД		16			7,5	0,7	1,6	0,1	0,3	2,4	0,1	0,1	3,5	0,1	0,8	17,2	17,2		
Итого с учетом отходов 3,7%		17			7,8	0,7	1,7	0,1	0,3	2,5	0,1	0,1	3,6	0,1	0,8	17,8			
Приведенная к обычным профилям масса металла с учетом 3% на уточнение массы в чертежах КМД и 3,7% на отходы		18			7,8	0,7	1,7	0,1	0,3	2,5	0,1	0,1	4,1	0,1	0,8	18,3			
Разница приведенной и натуральной массы		20											0,5			0,5			
Распределение массы металла по пределам текучести с учетом 3% на уточнение массы в чертежах КМД и 3,7% на отходы			МПа	кгс/мм²															
		21	185 - 255	19-26												17,8			
Приведенная к стали углеродистой обыкновенного качества по ГОСТ 380-71* масса металла с учетом 3% на уточнение массы в чертежах КМД и 3,7% на отходы		22														17,8			
Всего приведенная масса металла с учетом 3% на уточнение массы в чертежах КМД и 3,7% на отходы		23														18,3			

Инв. № подл. | Подпись и дата | Взам. инв. №

Привязан

Инв. №

ГИП	Туринский		ТП 509-30.87 КМ
Нач. отд.	Светличный		Тепловозо-вагонное депо на 1 стойло для промышленных железных дорог колеи 1520 мм
Н. контр.	Капитульский		
Гл. спец.	Капитульский		Стадия Р; Лист 3; Листов
Рук. гр.	Корсунский		
Ст. инж.	Нисензон		Общие данные (окончание)
Сп. инж.	Нисензон		Харьковский Промстройниипроект
Инженер	Зинченко		

Альбом 2

Типовой проект 509-30.87

Вид профиля и ГОСТ	Марка металла и ГОСТ	Обозначение и размер профиля, (мм)	Номер по порядку	Масса металла			Количество, (шт.)	Длина, (мм)	Масса металла по элементам конструкций, (т)											Общая масса, (т)	Масса потребности в металла и кварталам (заполняется изготовителем) (т)				Заполняется ВЦ
				Марка металла	Профиля	Размера профиля			Балки перекрытий	Пути подвесных кранов и монорельсы	Поддерживающие балки и подвески	Фахверк вентшахт	Опоры под трубопроводы	Опоры под агрегаты	Крепление воздуховодов						I	II	III	IV	
									Код элемента конструкций																
1	2	3	4	5	6	7	8	9	526182	526235	526235	526213	526395	526395											
Балки двутавровые для подвесных путей ТУ 14-2-427-80	Вст3Гпс5	I 36М	1			2488				3,5										3,5					
	Итого		2	12360						3,5										3,5					
Всего профиля			3		2488					3,5										3,5					
Двутавры с параллельными гранями полок ГОСТ 26020-83 — Нормальные двутавры	Вст3кп2	I 14Б1	4									1,0								1,0					
	Итого		5	11240								1,0								1,0					
	Вст3сп5-1	I 16Б1	6								0,7									0,7					
	Итого		7	14460							0,7									0,7					
	Вст3пс6-1	I 26Б1	8			2433						0,3								0,3					
	Итого		9	12300								0,3								0,3					
Всего профиля			10		2430						0,7	1,3								2,0					
Двутавры с параллельными гранями полок — Широкополочные двутавры	Вст3пс6-1	I 30Ш1	11			2448			0,7											0,7					
	Итого		12	12300					0,7											0,7					
Всего профиля			13						0,7											0,7					
Балки двутавровые ГОСТ 8239-72*	Вст3сп5-1	I 14	14			2403				0,4	0,1									0,5					
		I 18	15			2405				0,4										0,4					
	Итого		16	14460						0,8	0,1									0,9					
Всего профиля			17							0,8	0,1									0,9					
Швеллеры с уклоном внутренних граней полок ГОСТ 8240-72*	Вст.3кп2	[12	18			2615							0,1							0,1					
		[14	19			2616							0,2	0,3						0,5					
	Итого		20	11240									0,3	0,3						0,6					
	Вст.3пс6	[18	21			2621						0,1	0,3							0,4					
	Итого		22	12300								0,1	0,3							0,4					
Всего профиля			23		2610							0,1	0,6	0,3						1,0					
Сталь угловая равнополочная ГОСТ 8509-72*	Вст.3кп2	L 50×5	24									0,2			0,1					0,3					
		L 63×5	25											0,1						0,1					
		L 75×6	26										0,1	0,1						0,1					
	Итого		27	11240								0,2	0,1	0,2	0,1					0,6					
	Вст.3пс6	L 63×5	28								0,1									0,1					
		L 75×6	29												0,1					0,1					
	Итого:		30	12300							0,1				0,1					0,2					
	Вст3сп5-1	L 100×7	31							0,1										0,1					
	Итого		32	14460						0,1										0,1					
	09Г2С-6	L 200×12	33						0,1											0,1					
	Итого		34	23140					0,1											0,1					
Всего профиля			35		2120				0,1	0,1	0,1	0,2	0,1	0,2	0,2					1,0					

Инв. № подл. | Подпись и дата | Взам. инв. №

Привязан:

Инв. №

ГИП	Туринский		ТП 509-30.87 КМ
Нач. отд.	Светличный		Тепловозо-вагонное депо на 1 стойло для промышленных железных дорог колеи 1520 мм
Н. контр.	Капитульский		
Гл. спец.	Капитульский		Стадия Р; Лист 4; Листов 20
Рук. гр.	Корсунский		
Ст. инж.	Нисензон		Техническая спецификация металла 1. Окончание 1.
Ст. инж.	Нисензон		Харьковский Промстройниипроект
Инженер	Каминина		

Альбом 2

Типовой проект 509-30.87

Вид профиля и ГОСТ	Марка металла и ГОСТ	Обозначение и размер профиля (мм)	Номер по порядку	Код: марка металла	Код: профиля	Код: размера профиля	Количество (шт.)	Длина (мм)	Масса металла по элементам конструкций, (т): Балки перекрытий	Пути подвесных кранов и монорельсы	Поддерживающие балки в подвеске	Фахверк венткамер	Опоры под трубопроводы	Опоры под агрегаты	Крепление воздуховодов					Общая масса (т)	Масса потребности в металле по кварталам (заполняется изготовителем) (т): I	II	III	IV	Заполняется ВЦ
									Код элемента конструкций: 526182	526235	526235	526213	526395	526395										
1	2	3	4	5	6	7	8	9																
Профили гнутые	ВСт.3 сп2	Гнс120х60х4	36			7419					0,2								0,2					
	Итого		37	14435							0,2								0,2					
Швеллеры равнополочные ГОСТ 8278-83	ВСт.3 кп2	Гнс140х60х4	38			7426						2,0							2,0					
	Итого		39	11240								2,0							2,0					
Всего профиля			40		7415						0,2	2,0				0,1			2,2					
Сталь круглая ГОСТ 2590-71*	ВСт.3кп2	Ф 20	41													0,1			0,1					
	Итого		42													0,1			0,1					
Всего профиля			43		1311											0,1			0,1					
Сталь листовая горячекатаная ГОСТ 19903-74*	ВСт.3 кп2	S4	44									0,1							0,1					
		S8	45									0,1	0,1			0,1			0,1					
		S10	46										0,1						0,3					
	Итого		47	11240								0,2	0,2			0,1			0,1					
	ВСт.3 пс6-1	S6	48								0,1								0,5					
		S8	49						0,1										0,1					
		S10	50						0,1										0,1					
																			0,1					
	Итого		51	12300					0,2		0,1								0,3					
	ВСт.3 сп5-1	S8	52								0,2								0,2					
		S10	53								0,6								0,6					
		S16	54								0,3								0,3					
	Итого		55	14460							1,1								1,1					
Всего профиля			56		7110				0,2		1,2	0,2	0,2		0,1				1,9					
Всего масса металла			57						1,0	4,4	2,3	3,8	0,9	0,5	0,4				13,3					
Площадь окрашиваемой поверхности м²			58																319,0					
В том числе по маркам стали	ВСт.3 кп2	ГОСТ 380-71*	59									3,4	0,9	0,5	0,3				5,1					
	ВСт.3 сп2		60								0,2								0,2					
	ВСт.3Гпс5		61							3,5									3,5					
	ВСт.3 пс6		62								0,1	0,1			0,1				0,3					
	ВСт.3 сп5-1	ТУ14-1-3023-80	63							0,9	1,9								2,8					
	ВСт.3 пс6-1		64						1,0		0,1	0,3							1,4					
Масса поставки металла по кварталам, (т) (заполняется заказчиком)		I																						
		II																						
		III																						
		IV																						

1. Техническая спецификация металла составлена без учета металла на отходы и припуски при обработке.
2. Техническую спецификацию металла на лестницы, площадки и ограждения, подвесной потолок, клапан, фильтр, жалюзийные решетки смотрите листы 6, 7.

Привязан

Инв. №

Взам. инв. №

Подпись и дата

Инв. № подл.

Г.И.П	Туринский	
Нач. отд	Светличный	
Н. контр	Капитульский	
Гл. спец.	Капитульский	
Рук. гр.	Корсунский	
Ст. инж.	Нисензон	
Ст. техн.	Шанина	
Инженер	Калинина	
Чертежн.	Калинина	

ТП 509-30.87 КМ

Тепловозо-вагонное депо на 1 стойло для промышленных железных дорог колеи 1520 мм

Стадия	Лист	Листов
Р	5	20

Техническая спецификация металла. Окончание.

ХАРЬКОВСКИЙ ПРОМСТРОЙНИИПРОЕКТ

Альбом 2

Типовой проект 509-31.87

Вид профиля и ГОСТ	Марка металла и ГОСТ	Обозначение и размер профиля, (мм)	Номер по порядку	Код: марка металла	Код: профиля	Код: размера профиля	Количество, (шт.)	Длина, (мм)	Масса металла по элементам конструкций, (т): Лестницы и лестничные марши	Площадки зданий	Ограждения лестниц и площадок	Фильтр	Жалюзийная решетка	Клапан	Конструкции подвесного потолка					Общая масса, (т)	Масса потребности металла по кварталам (заполняется изготовителем), (т): I	II	III	IV	Заполняется ВЦ
									Код элемента конструкций: 526242	526243	526244		526221		526212									
1	2	3	4	5	6	7	8	9																
Сталь угловая равнополочная ГОСТ 8509-72*	Вст.3 кп2	L 25×3	1								0,1									0,1				
		L 40×4	2												0,1					0,1				
		L 50×5	3						0,1			0,1								0,2				
		L 56×6	4						0,1											0,2				
		L 63×5	5							0,1										0,1				
		L 75×5	6						0,1	0,1										0,2				
	Итого		7	11240					0,3	0,2	0,1	0,1			0,1					0,8				
Всего профиля			8		2120				0,3	0,2	0,1	0,1			0,1					[0,8]				
Швеллеры с параллельными гранями полок ГОСТ 8240-72*	Вст.3 кп2	[12	9			2645				0,1										0,1				
	Итого		10	11240						0,1										0,1				
Всего профиля			11		2640					0,1										[0,1]				
Сталь полосовая ГОСТ 103-76	Вст.3 кп2	-20×2	12									0,1								0,1				
	Итого		13	11240								0,1								0,1				
Всего профиля			14		1311							0,1								[0,1]				
Сталь круглая ГОСТ 2590-71*	Вст.3 кп2	ф 18	15									0,1								0,1				
	Итого		16	11240								0,1								0,1				
Всего профиля			17		1111							0,1								[0,1]				
Сталь листовая горячекатаная ГОСТ 19903-74*	Вст.3 кп2	54	18						0,1	0,1		0,1								0,3				
		56	19						0,1											0,1				
		58	20							0,1										0,1				
	Итого		21	11240					0,2	0,2		0,1								0,5				
Всего профиля			22		7110				0,2	0,2		0,1								[0,5]				
Листы стальные с ромбическим и чечевичным рифлением ГОСТ 8568-77*	Вст.3 кп2	Риф 54	23						0,2	0,1										0,3				
	Итого		24	11240					0,2	0,1										0,3				
Всего профиля			25		7152				0,2	0,1										[0,3]				
Сталь листовая холоднокатаная ГОСТ 19904-74*	Вст.3 кп2	5 1,8	26										0,1							0,1				
	Итого		27	11240									0,1							0,1				
Всего профиля			28		7220								0,1							[0,1]				
Профиль №440108 Швеллер равнополочный ГОСТ 13623-80	Сплав АД-31	ГнС 30×20×15	29											0,1						0,1				
	Итого		30											0,1						0,1				
Всего профиля			31											0,1						[0,1]				

Инв.№ подл. | Подпись и дата | Взам. инв.№

Привязан:

Инв.№

ГИП	Турнинский	
Нач. отд	Светличный	
Н. контр.	Капитульский	
Гл. спец.	Капитульский	
Рук. гр.	Корсунский	
Ст. инж.	Нисензон	
Ст. техн.	Шанина	
Инженер	Калинина	
Инженер	Калинина	

ТП 509-30.87 КМ

Тепловозо-вагонное депо на 1 стойло для пропыленных железных дорог колеи 1520 мм

Стадия	Лист	Листов
Р	6	20

Техническая спецификация металла лестниц, площадки ограждения, подвесной потолок, клапан, сульто, жалюзи (начало)

ХАРЬКОВСКИЙ ПРОМСТРОЙНИИПРОЕКТ

Альбом 2

Типовой проект 509-30.87

Вид профиля и ГОСТ	Марка металла и ГОСТ	Обозначение и размер профиля, (мм)	Номер по порядку	Код: марка металла	Код: профиля	Код: размера профиля	Количество, (шт.)	Длина, (мм)	Масса металла по элементам конструкций, (т): Лестницы и лестничные марши	Площадки зданий	Ограждение лестниц и площадок	Фильтр	Жалюзийная решетка	Клапан	Конструкции подвесного потолка					Общая масса, (т)	Масса потребности в металле по кварталам (заполняется изготовителем) (т): I	II	III	IV	Заполняется ВЦ
									Код элемента конструкций: 526242	526243	526244		526221		526212									
1	2	3	4	5	6	7	8	9																
Швеллеры стальные гнутые равнополочные ГОСТ 8278-83	ВСт.3кп2	Гн С 160×50×4	32			7428				0,1										0,1				
		Гн С 180×50×4	33			7430			0,3											0,3				
		Гн С 200×80×4	33а			7431			0,3											0,3				
	Итого		34	11240					0,6	0,1										0,7				
Всего профиля			35		7415				0,6	0,1										0,7				
Швеллеры стальные гнутые неравнополочные ГОСТ 8281-80	ВСт.3кп2	С 50×40×12×2,5	36			7319					0,3									0,3				
	Итого		37	11240							0,3									0,3				
Всего профиля			38		7310						0,3									0,3				
Уголки стальные гнутые неравнополочные ГОСТ 19772-74*	ВСт.3кп2	Гн L 32×25×3	39							0,1										0,1				
	Итого		40	11240						0,1										0,1				
Всего профиля			41		7580					0,1										0,1				
Профиль корытный равнополочный гнутый ЧМТУ2-130-70	ВСт.3кп2	⊄ 90×30×25×3	42								0,1									0,1				
	Итого		43	11240							0,1									0,1				
Всего профиля			44								0,1									0,1				
Сетки стальные плетеные одинарные ГОСТ 5336-80	ВСт.3кп2	Сетка №4,6×1,4	45									0,1								0,1				
	Итого		46	11240								0,1								0,1				
Всего профиля			47									0,1								0,1				
Трубы стальные электросварные ГОСТ 10704-	ВСт.3кп2	Тр. 28×25×18	48										0,1							0,1				
	Итого		49	11240									0,1							0,1				
Всего профиля			50		9430								0,1							0,1				
Настил стальной типа „Батайск"	ВСт.3кп2	РН	51							0,2										0,2				
		СР	52						0,3											0,3				
	Итого		53	11240					0,3	0,2										0,5				
Всего профиля			54						0,3	0,1										0,5				
Всего масса металла			55						1,6	1,0	0,5	0,5	0,2	0,1	0,1					4,0				
Площадь окрашиваемой поверхности м²			56																	168,0				
В том числе по маркам стали	ВСт.3кп2 ГОСТ 380-71*		57						1,6	1,0	0,5	0,5	0,2		0,1					3,9				
	Сплав АД31		58											0,1						0,1				
Масса поставки металла по кварталам, (т), (заполняется заказчиком)		I																						
		II																						
		III																						
		IV																						

1. Техническая спецификация составлена без учета металла на отходы и припуски при обработке.
2. Техническая спецификация составлена по листам 15, 17, 18, 19.
3. Номенклатуру типовых элементов по серии 1.450.3-3 в.0,1 смотрите на листе 15.

Взам. инв. №

Подпись и дата

Инв. № подл.

Привязан:

Инв. №

ГИП	Тупинский	
Нач. отд.	Светличный	
Н. контр.	Капитульский	
Гл. спец.	Капитульский	
Рук. гр.	Корсинский	
Ст. инж.	Нисензон	
Ст. техн.	Шанина	
Инжен.	Калинина	
Инжен.	Калюкина	

ТП 509-30.87 КМ

Тепловозо-вагонное депо на 1 стойло для промышленных железных дорог колея 1520 мм

Стадия	Лист	Листов
Р	7	20

Техническая спецификация металла (лестницы, площадки, ограждения, подвесной потолок, клапан, фильтр, жалюзи) (окончание)

ХАРЬКОВСКИЙ ПРОМСТРОЙНИИПРОЕКТ

Альбом 2

Типовой проект 509-30.87

План путей под подвесной кран

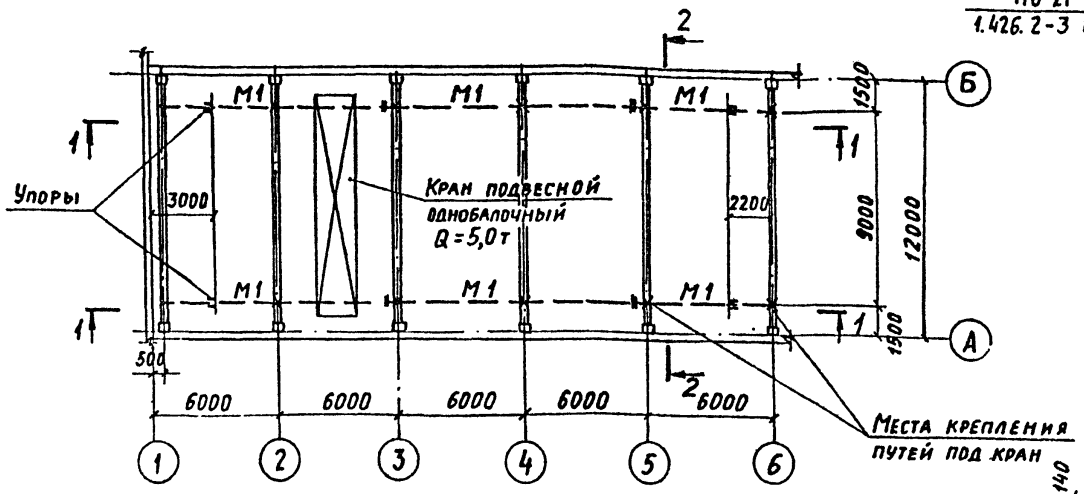

2-2

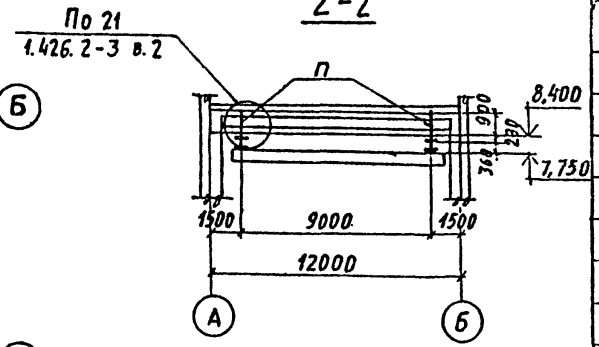

Ведомость элементов

Марка	Сечение			Расчетные усилия			Марка металла	Примечание
	Эскиз	Поз.	Состав	M кгм (тс)	N кн (тс)	Q кн (тс)		
М1	I		I 36М			83 (8,3)	Вст3Гпс5	$S_{пл}$=16мм
М2	I		I 14			6 (0,6)	Вст3сп5-1	$S_{пл}$=10мм
БМ1	I		I 14	Н (0,4)		6 (0,6)	Вст3сп5-1	
Б1	I		I 30Ш1	113 (11,3)		92 (9,2)	Вст3пс6-1	
С	L		L 63×5	по гибкости $\lambda \leq 400$			Вст3пс6	
П	296		2ГнС120×60×4				Вст3сп2	Принято по серии 1.426.2-3 в.2

1-1

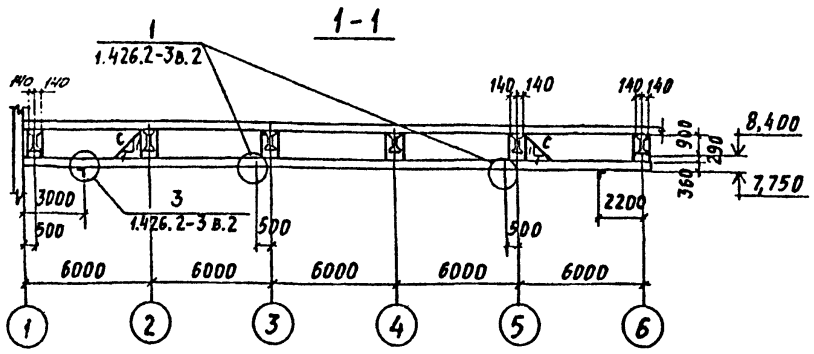

3-3

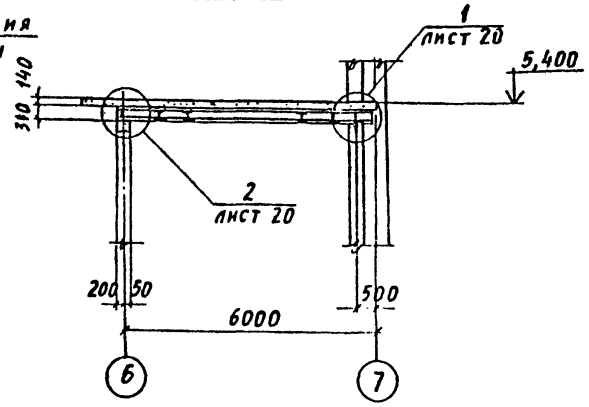

5-5

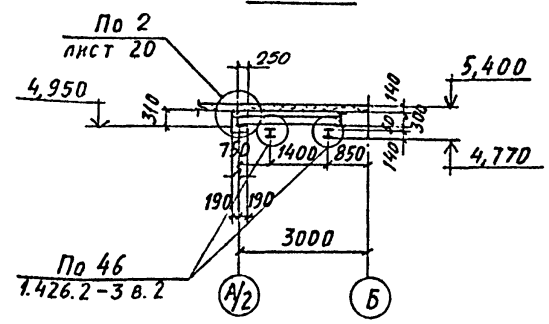

План балок перекрытия на отм. 5,400 и монорельса на отм. 4,770

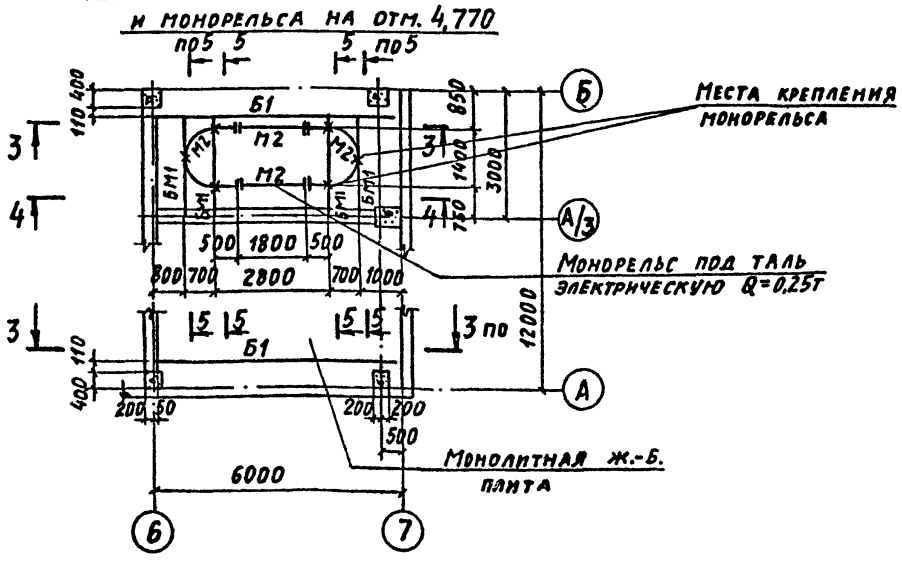

4-4

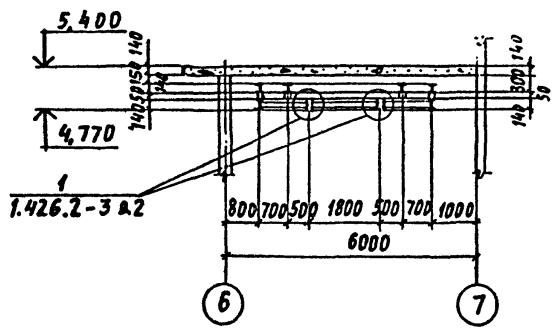

ГИП	Туринский		ТП 509-30.87 КМ
Нач. отд.	Светличный		Тепловозо-вагонное депо на 1 стойло для промышленных железных дорог колеи 1520 мм
Н. контр.	Калитульский		
Гл. спец.	Калитульский		Стадия: Р; Лист: 8; Листов: 20
Рук. гр.	Корсунский		
Ст. инж.	Нисензон		Схемы балок перекрытия на отм. 5,400, монорельса, путей под кран в рядах „А–Б"
Ст. инж.	Нисензон		Харьковский промстройниипроект
Ст. инж.	Нисензон		

Привязан:

Инв. №

Инв. № подл. | Подпись и дата | Взам. инв. №

Формат А3

Альбом 2

Типовой проект 509-30.87

План монорельсов на отм. 2,620 и 2,580

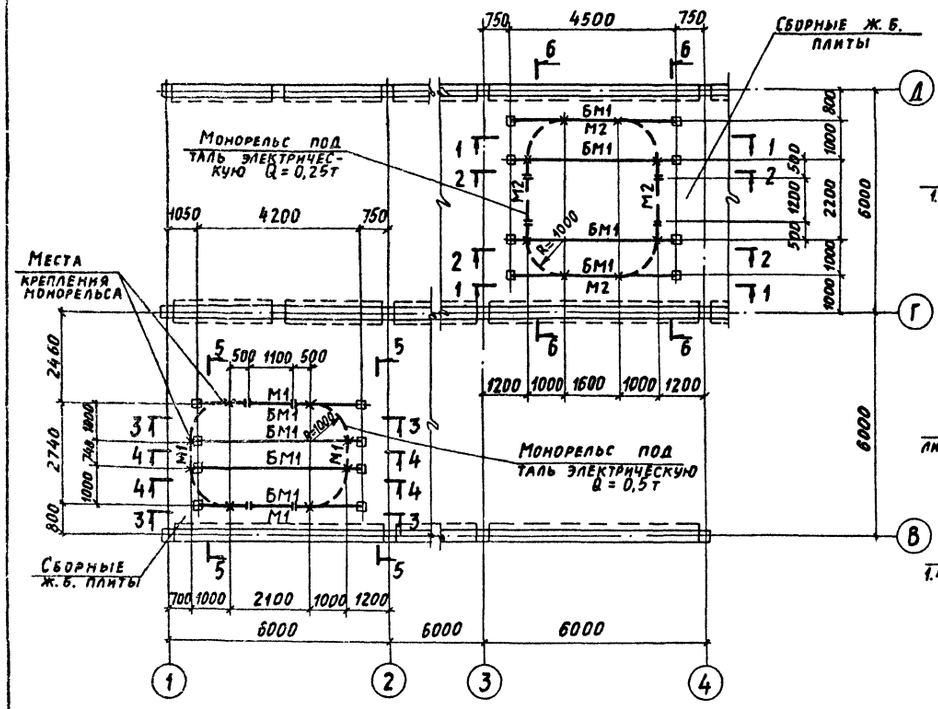

1 - 1

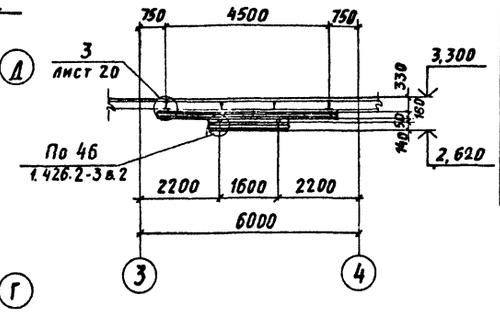

2 - 2

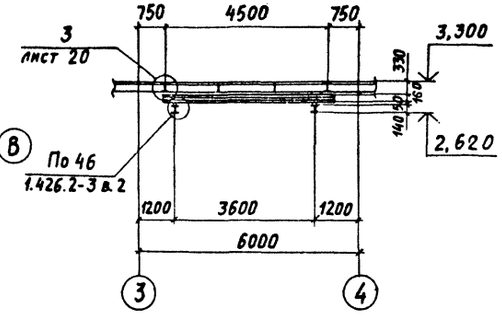

3 - 3

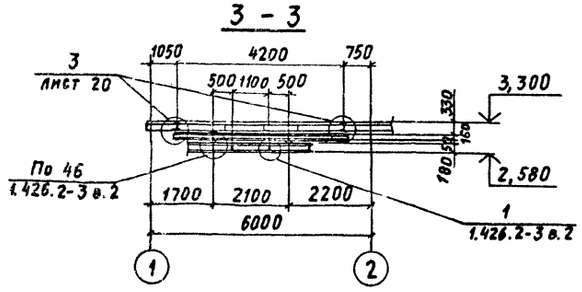

5 - 5

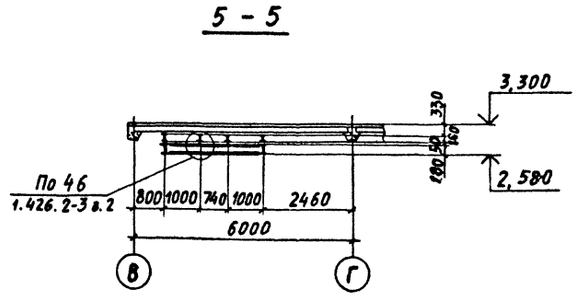

4 - 4

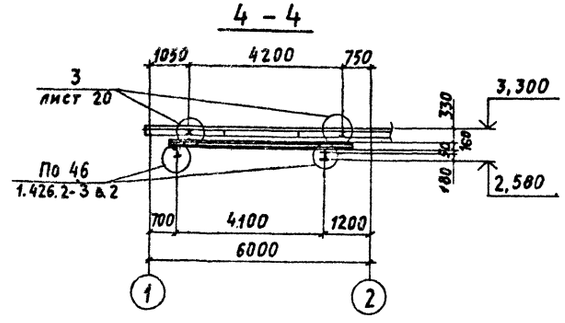

6 - 6

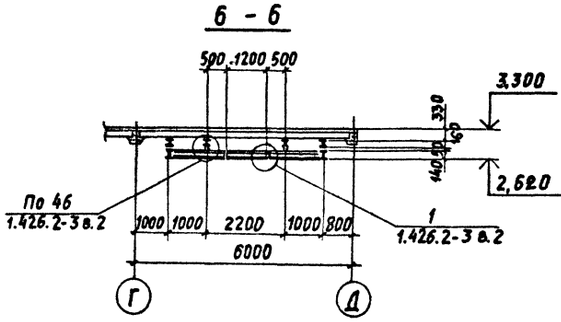

Ведомость элементов

Марка	Сечение			Расчетные усилия			Марка металла	Примечание
	Эскиз	Поз.	Состав	M кНм (тсм)	N кН (тс)	Q кН (тс)		
М1	I		I18			10 (1,0)	Вст3сп5-1	$S_{пл}$=10мм
М2	I		I14			6 (0,6)	—"—	$S_{пл}$=10мм
БМ1	I		I16Б1	11 (1,1)		10 (1,0)	—"—	

Привязан

Инв. №

ГИП	Туристский	
Нач. отд.	Светличный	
Н. контр.	Капитульский	
Гл. спец.	Капитульский	
Рук. гр.	Корсунский	
Ст. инж.	Инсензон	
Инженер	Зинченко	

ТП 509-30.87 КМ

Тепловозо-вагонное депо на 1 стойло для промышленных железных дорог колеи 1520мм

Стадия	Лист	Листов
Р	9	20

Схемы монорельсов на отм. 2,620 и 2,580.

Харьковский промстройниипроект

Инв. № подл. | Подпись и дата | Взам. инв. №

Альбом 2

Типовой проект 509-30.87

План стоек фахверка венткамер на отм. 5,380

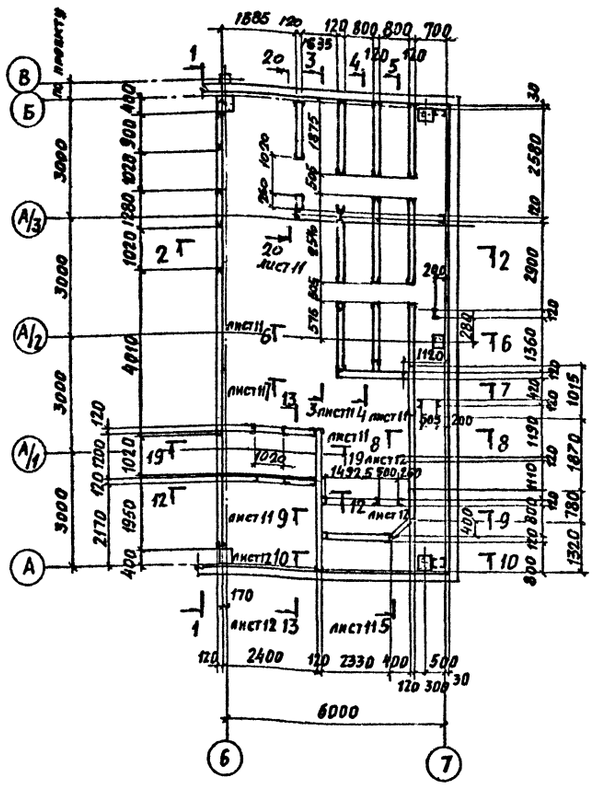

План балок перекрытия на отм. 7,800

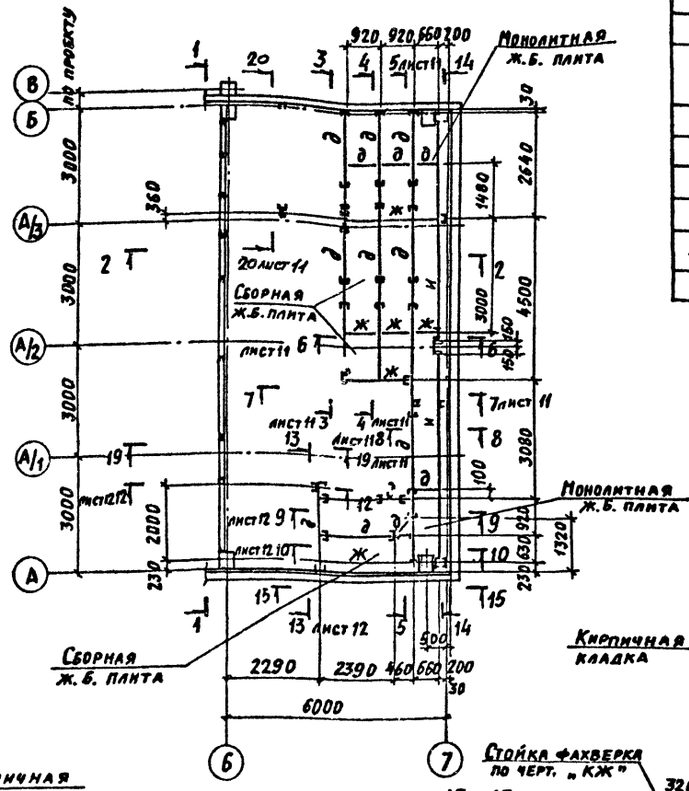

Ведомость элементов

Марка	Сечение: Эскиз	Поз.	Состав	Расчетные усилия: M кНм (тсм)	N кН (тс)	Q кН (тс)	Марка металла	Примечание
а			ГнС140х50х4	конструктивно			Вст3кп2	
б		1	I 14Б1		—"—		—"—	
		2	ГнС140х60х4		—"—			
в			2С140х60х4		—"—		—"—	
г			I 14Б1		—"—		—"—	
д			I 14Б1	16 (1,6)		23 (2,3)	—"—	
е		1 2	ГнС140х60х4 -160х6	конструктивно			Вст3кп2	
ж		1 2	I 14Б1 -160х6	—"—			—"—	
и			I 26 Б1	82 (5,2)		99 (3,2)	Вст3пс6-1	

2 – 2

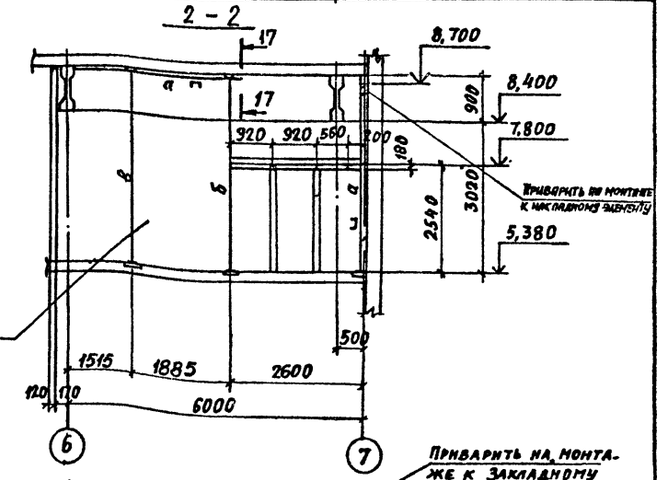

1 – 1

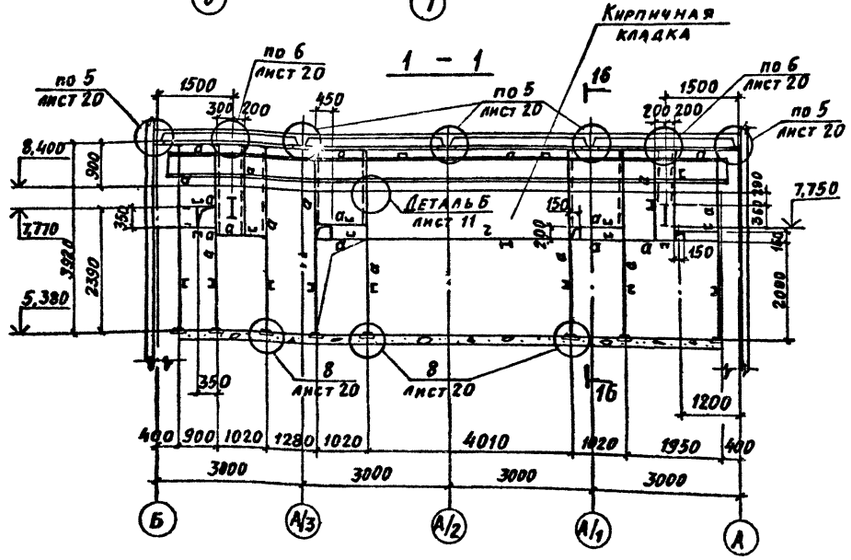

16 – 16

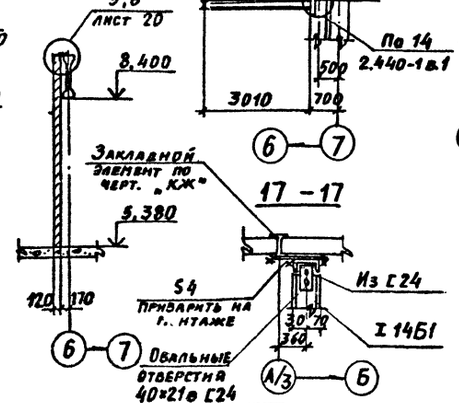

15 – 15

17 – 17

14 – 14

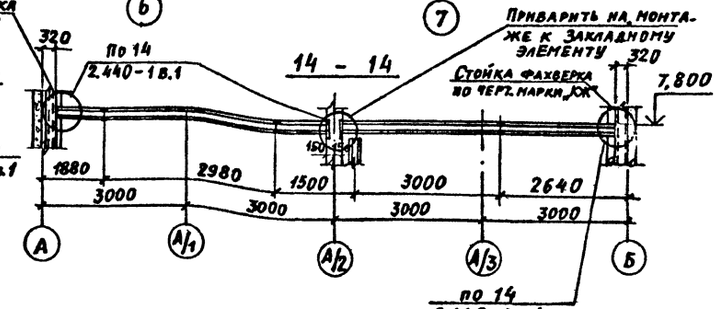

Привязан:

Инв. №

ГИП	Турнинский	
Нач. отд.	Светличный	
Н. контр.	Капитульский	
Гл. спец.	Капитульский	
Рук. гр.	Корсунский	
Ст. инж.	Нисензон	
Ст. инж.	Нисензон	
Инженер	Зинченко	

ТП 509-30.87 КМ

Тепловозо-вагонное депо на 1 стойло для пропышленных железных дорог колей 1520 мм

Стадия	Лист	Листов
РП	10	

Схема фахверка венткамер на отм. 5,380 и балок перекрытия на отм. 7,800

Харьковский Промстройниипроект

Инв.№подл. | Подпись и дата | Взам.инв.№

Альбом 2

Типовой проект 509-30.87

3 - 3 лист 10

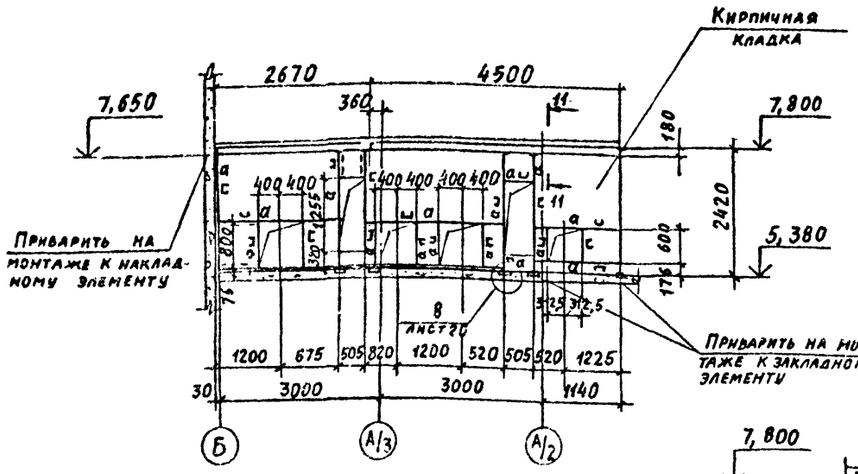

6 - 6 лист 10

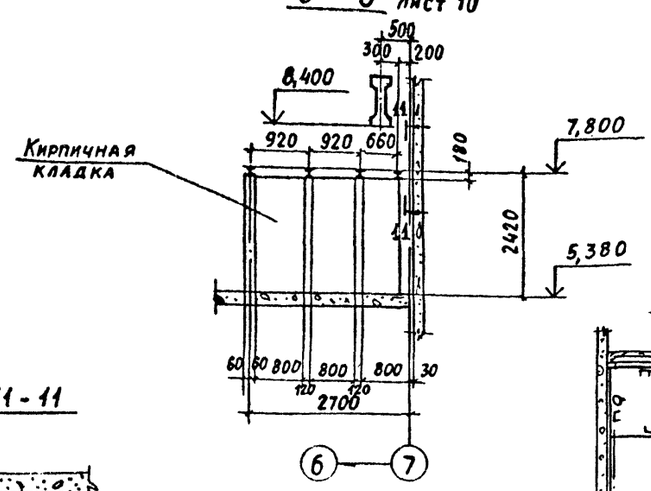

8 - 8 лист 10

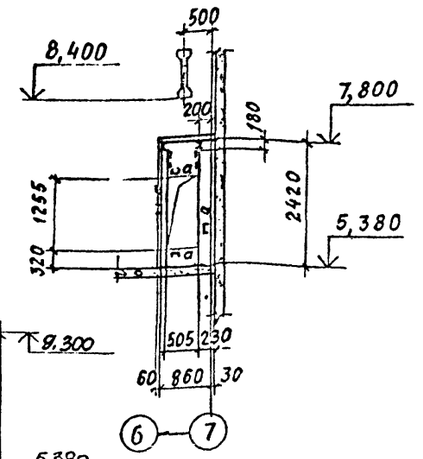

20 - 20

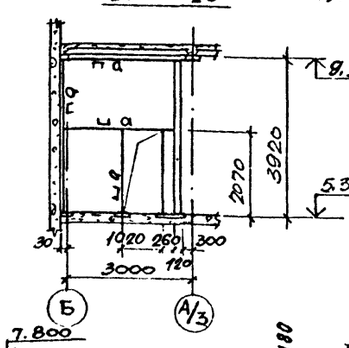

4 - 4 лист 10

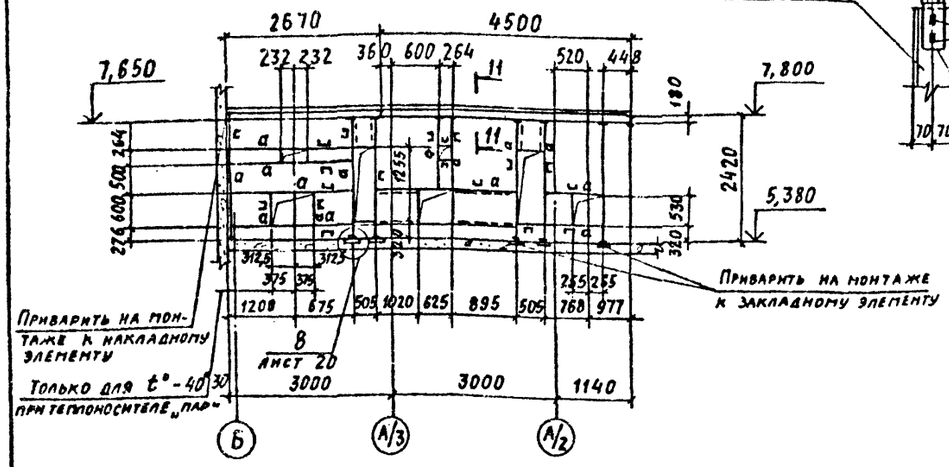

11 - 11

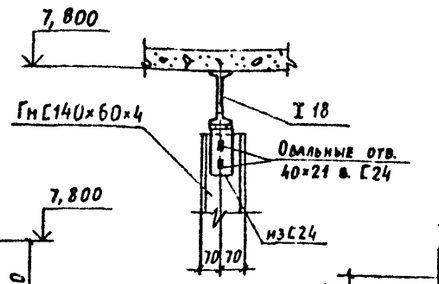

7 - 7 лист 10

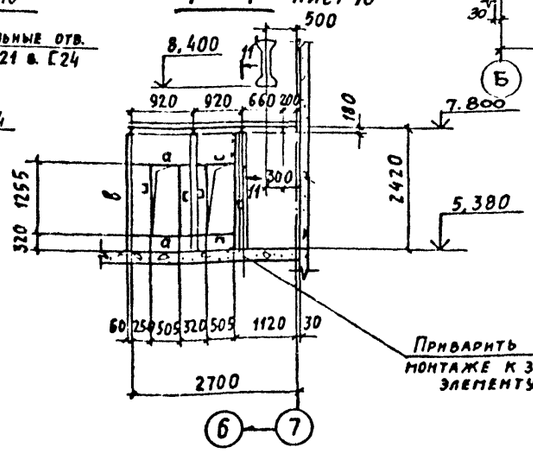

9 - 9 лист 10

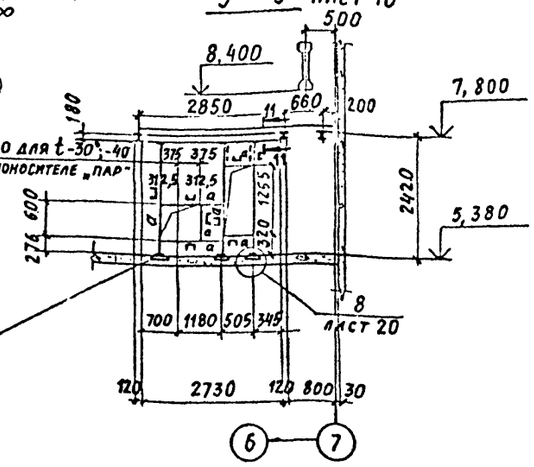

5 - 5 лист 10

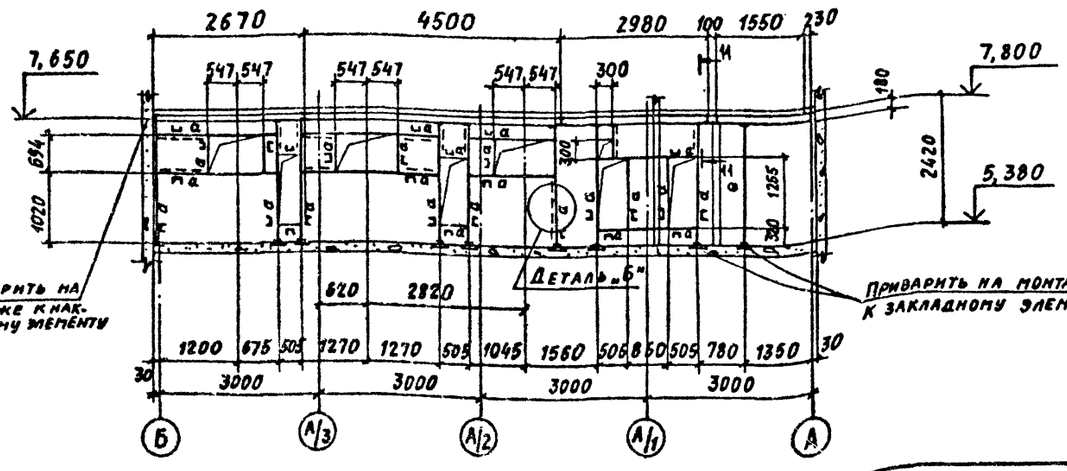

Деталь „Б"

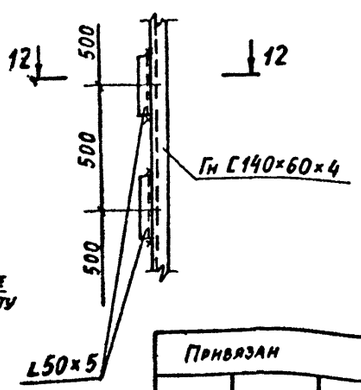

12 - 12

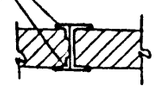

Ведомость элементов смотрите лист 10.

Привязан

Инв. №

Инв. № подл. | Подпись и дата | Взам. инв. №

ГИП	Туринский		
Нач. отд.	Светличный		
Н. контр.	Калитульский		
Гл. спец.	Калитульский		
Рук. гр.	Корсунский		
Ст. инж.	Нисензон		
Ст. инж.	Нисензон		
Инж.	Зинченко		

ТП 509-30.87 КМ

Тепловозо-вагонное депо на 1 стойло для промышленных железных дорог колеи 1520 мм

Стадия	Лист	Листов
РП	11	

Схема фахверка вентканала на отм. 5,380. Разрезы

ХАРЬКОВСКИЙ ПРОМСТРОЙНИИПРОЕКТ

Альбом 2

Типовой проект 509-30.87

Инв. № подл. | Подпись и дата | Взам. инв. №

10 - 10 лист 10

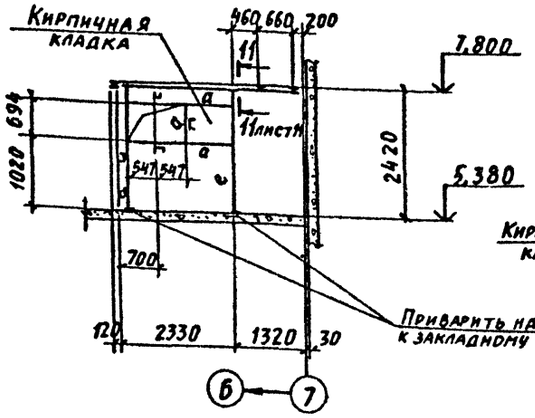

13 - 13 лист 10

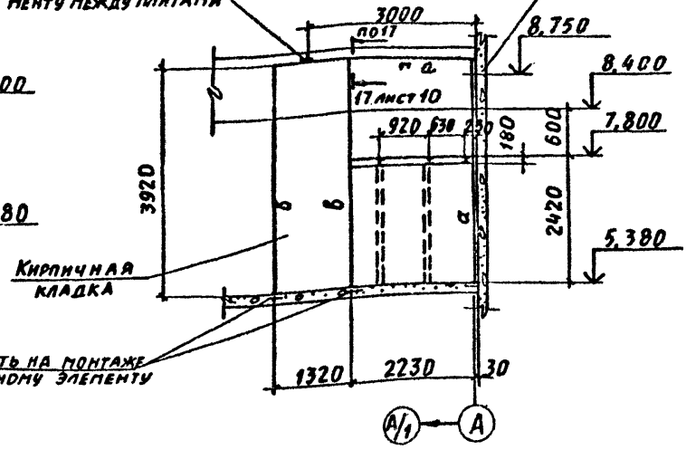

План стоек фахверка венткамер на отм. 3,300

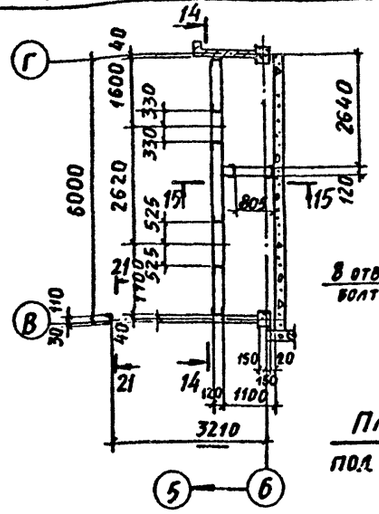

Деталь „А"

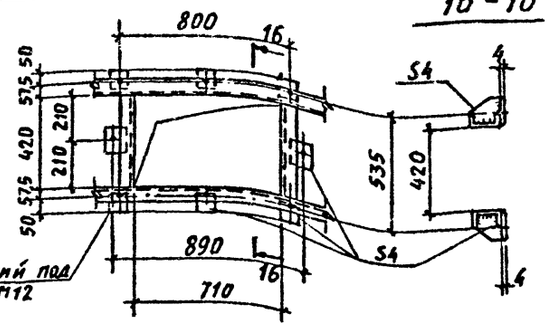

16 - 16

19 - 19 лист 10

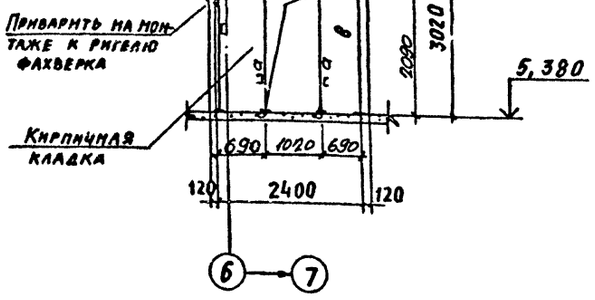

14 - 14

1. для $-20°C < t_н < -30°C$.

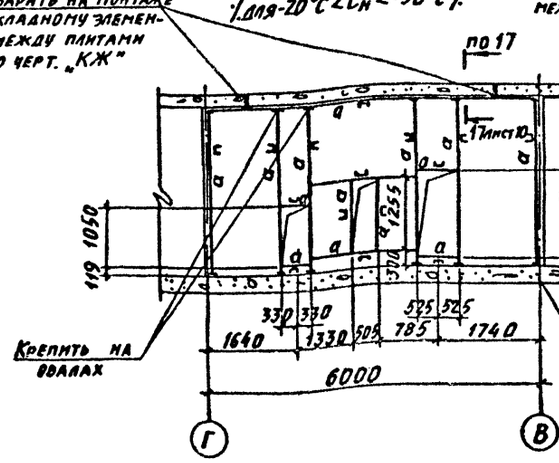

15 - 15

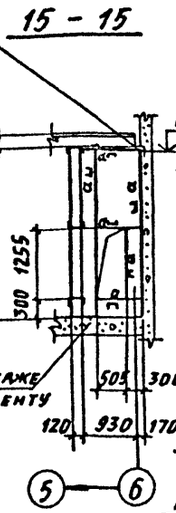

План площадки под дистиллятор

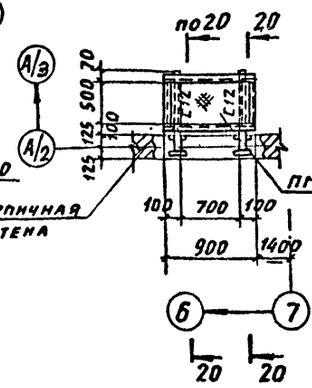

Схема опоры под сборник

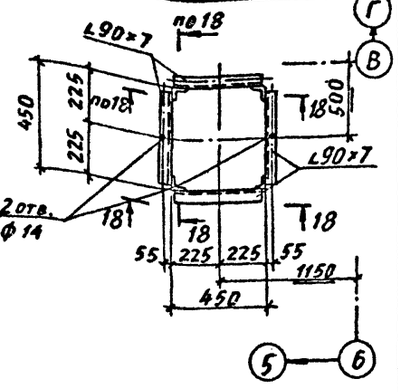

12 - 12 лист 10

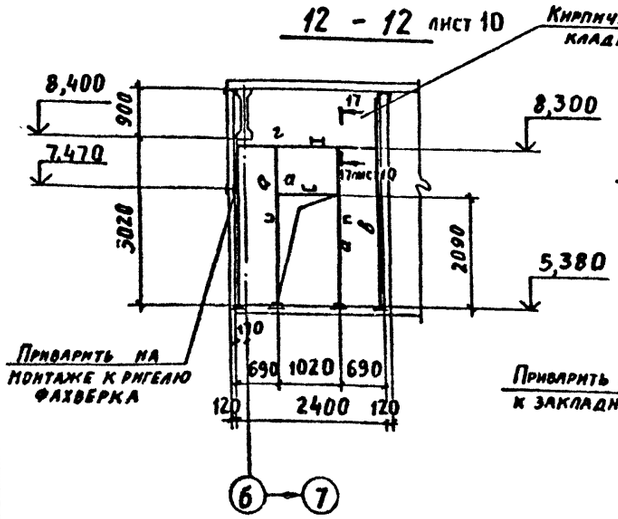

14 - 14

1. для $t_н = -40°C$.

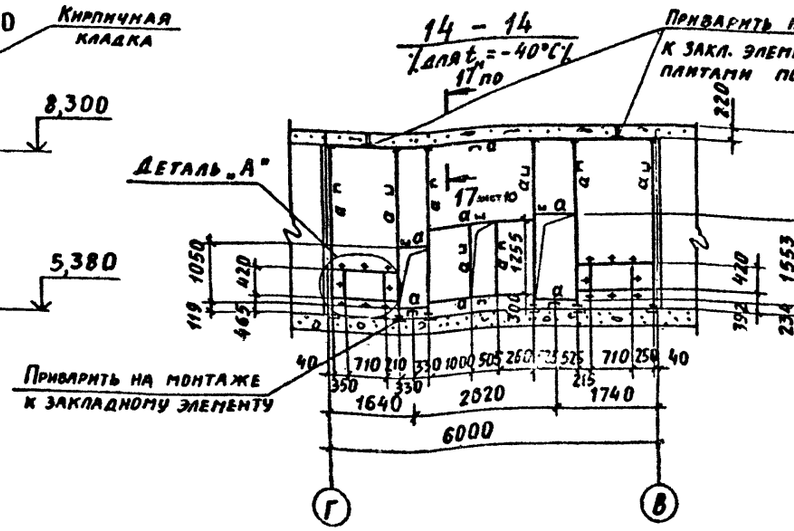

21 - 21

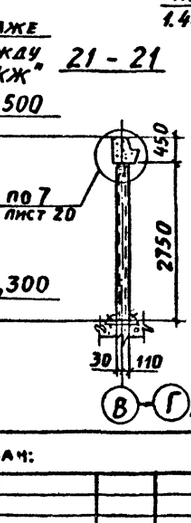

20 - 20

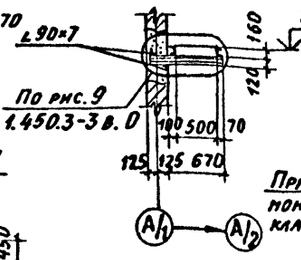

18 - 18

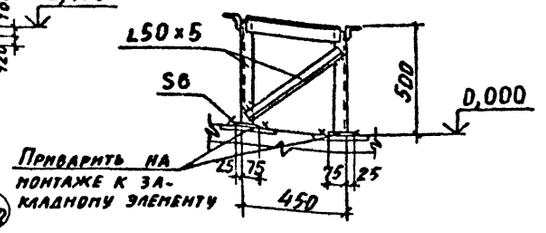

1. Ведомость элементов по серии 1.450.3-3 в.0 см. лист 15.
2. Ведомость элементов смотрите лист 10.

Привязан:

Инв. №

ГИП	Туринский	
Нач. отд	Светличный	
Н. контр	Капитульский	
Гл. спец	Капитульский	
Рук. гр.	Корсунский	
Ст. инж.	Нисензон	
Ст. инж.	Нисензон	
Инжен.	Колотий	

ТП 509-30.87 КМ

Тепловозо-вагонное депо на 1 стойло для промышленных железных дорог колеи 1520 мм

Стадия	Лист	Листов
Р	12	

Схема фахверка венткамер на отм. 3,300. План площадки на отм. 2,450.

Харьковский Промстройниипроект

Альбом 2

Типовой проект 509-30.87

Инв.№ подл. | Подпись и дата | Взам. инв.№

План опор под трубопроводы

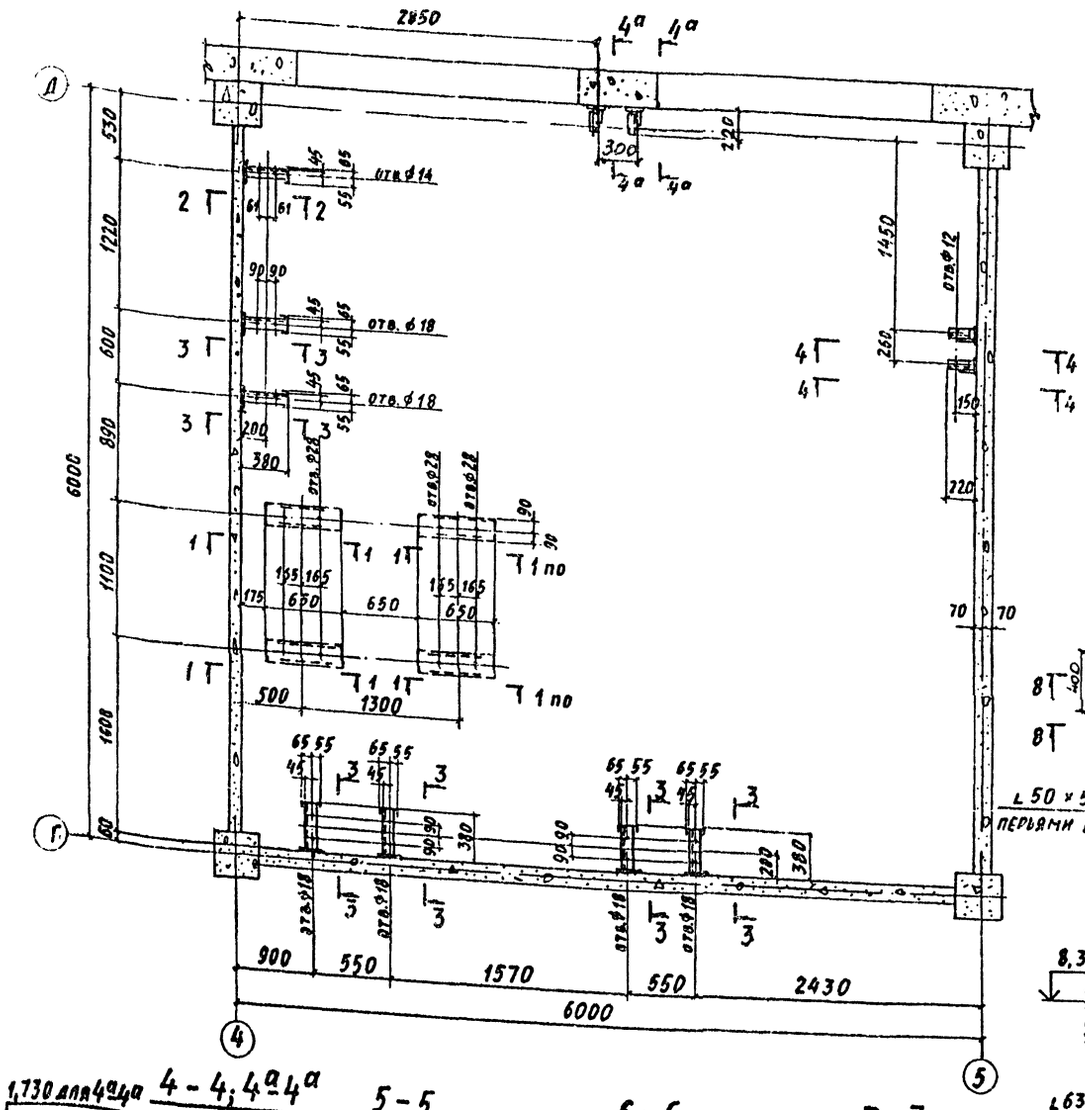

1 - 1

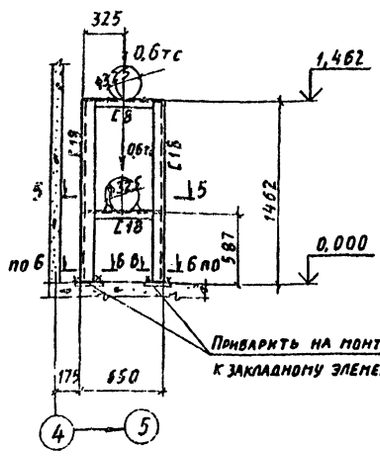

2-2 ; 3-3

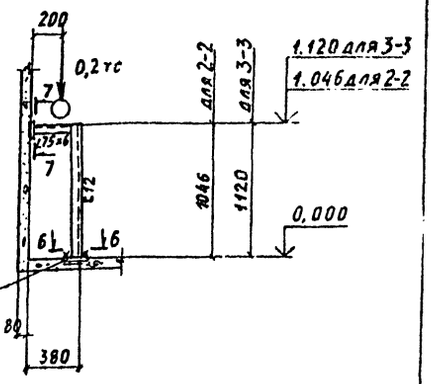

План опоры под расширительный бак

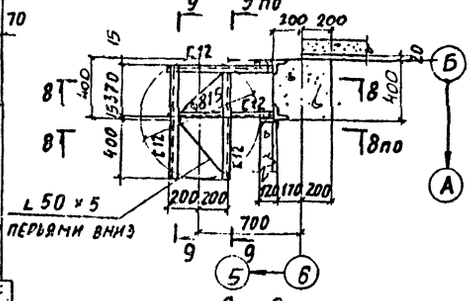

9 - 9

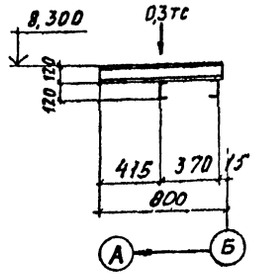

8 - 8

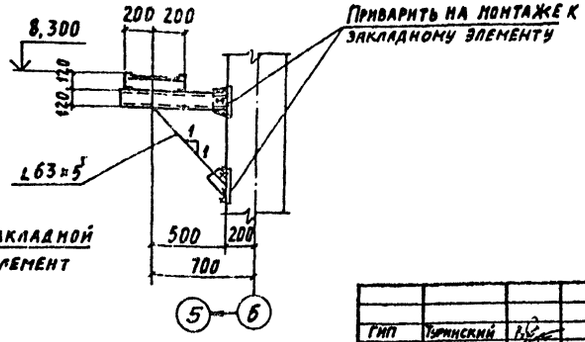

4 - 4; 4а - 4а

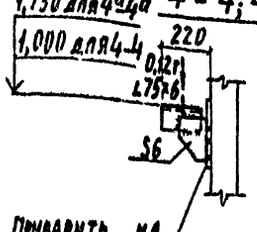

5 - 5

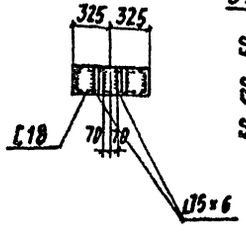

6 - 6

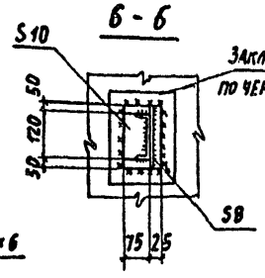

7 - 7

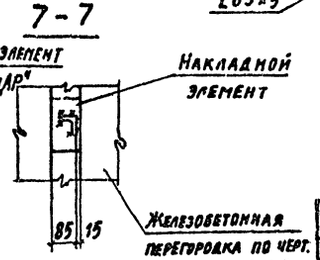

Привязан

Инв.№

ГИП	Турчинский		
Нач. отд.	Светличный		
Н. контр.	Калитульский		
Гл. спец.	Калитульский		
Рук. гр.	Корсунский		
Ст. инж.	Нисензон		
Ст. инж.	Нисензон		
Инжен.	Зинченко		

ТП 509-30.87 КМ

Тепловозо-вагонное депо на 1 стойло для промышленных железных дорог колеи 1520 мм

Стадия	Лист	Листов
Р	13	20

План опор под трубопроводы и расширительный бак. Вариант ПАР

ХАРЬКОВСКИЙ ПРОМСТРОЙНИИПРОЕКТ

Типовой проект 509-30.87 Альбом 2

Инв.№ подл. | Подпись и дата | Взам. инв.№

План опор под трубопроводы

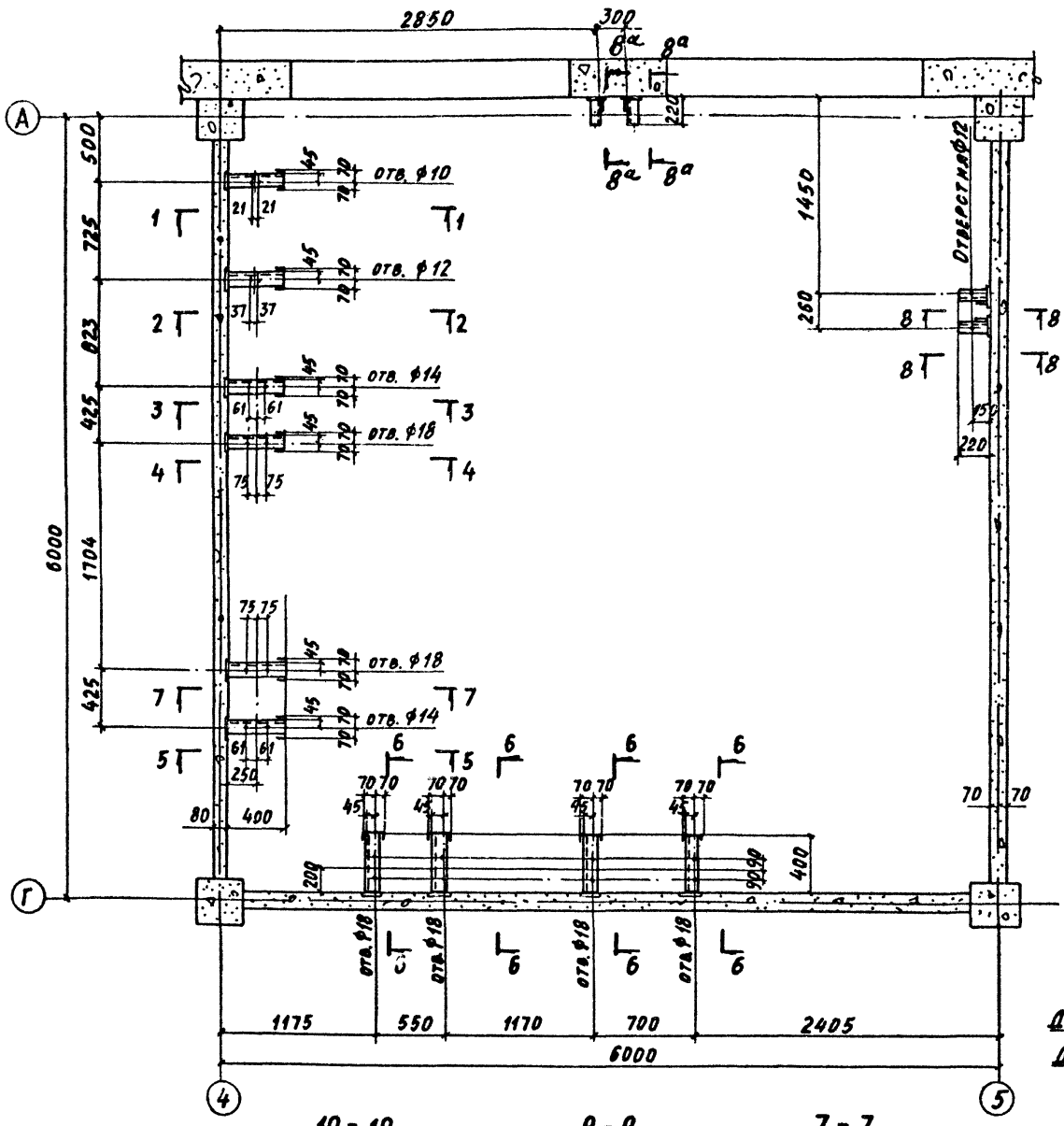

1 - 1

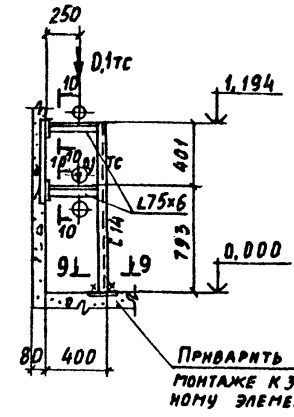

2 - 2

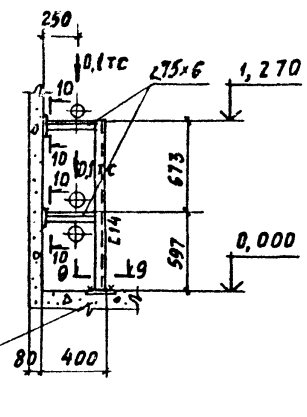

3 - 3

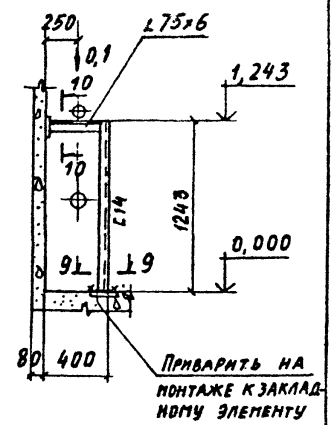

4 - 4

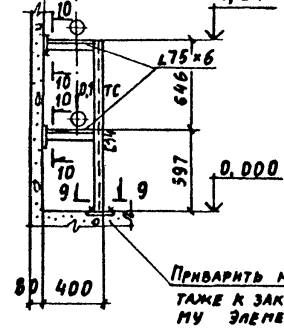

5 - 5

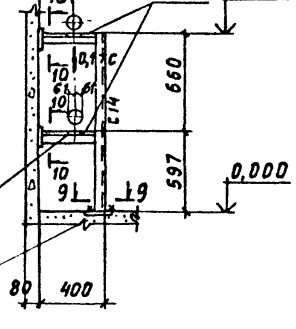

6 - 6

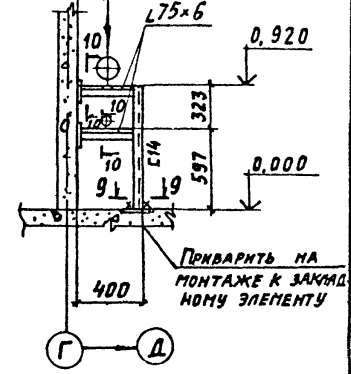

10 - 10

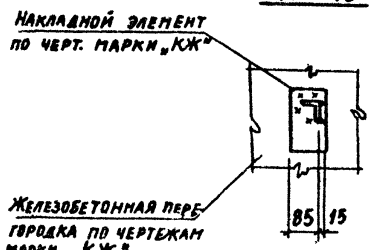

9 - 9

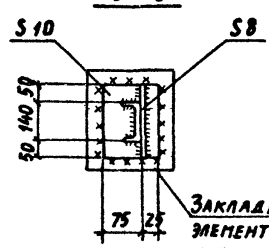

7 - 7

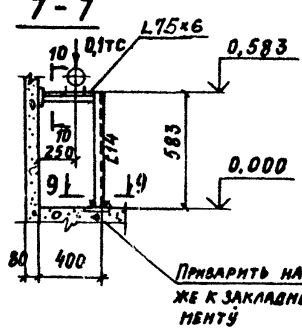

Для 8ª-8ª 1730; Для 8-8 1000 — 8-8; 8ª-8ª

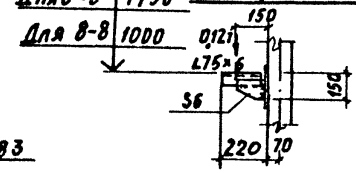

Привязан

Инв. №

ГИП	Туринский	
Нач. отд.	Светличный	
Н. контр.	Капитульский	
Гл. спец.	Капитульский	
Рук. гр.	Корсунский	
Ст. инж.	Инсензон	
Ст. инж.	Инсензон	
Инж.	Зинченко	

ТП 509-30.87 КМ

Тепловозо-вагонное депо на 1 стойло для промышленных железных дорог колеи 1520 мм

Стадия	Лист	Листов
Р	14	20

План опор под трубопроводы. Вариант вода.

ХАРЬКОВСКИЙ ПРОМСТРОЙНИИПРОЕКТ

Альбом 2

Типовой проект 509-30.87

План лестницы у оси „Б"

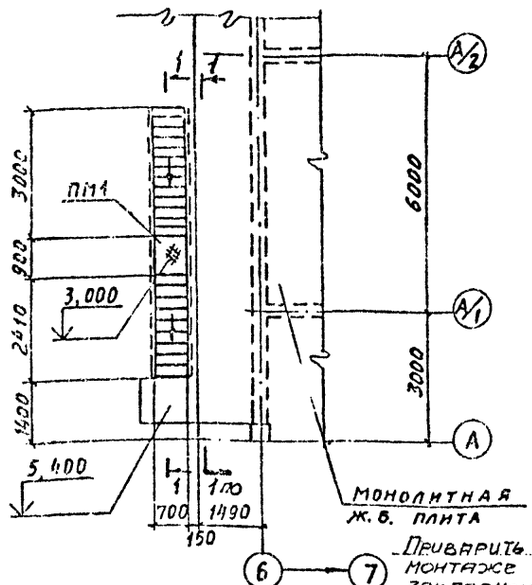

1 - 1

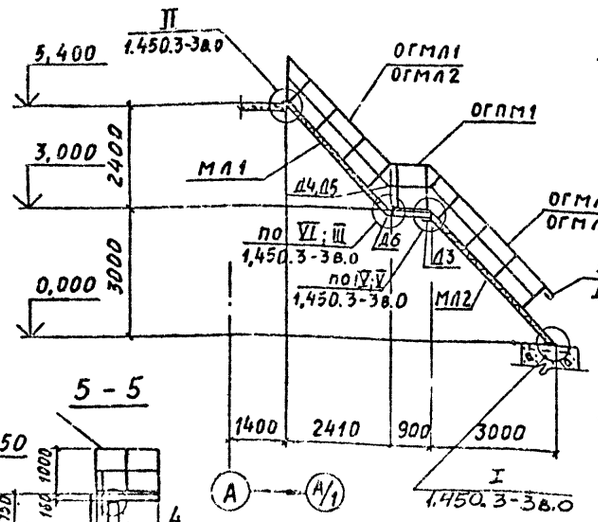

Б - Б

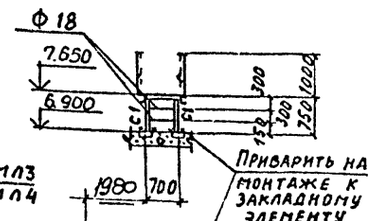

5 - 5

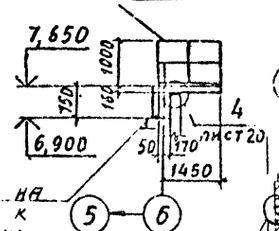

7 - 7

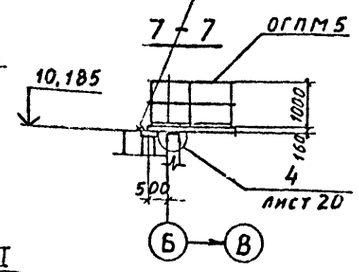

4 - 4

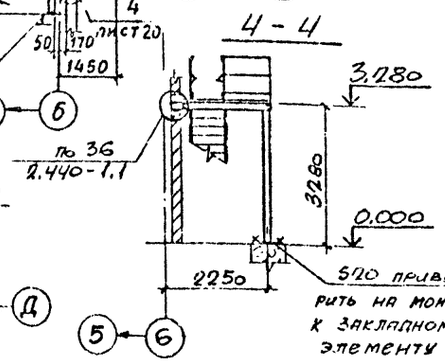

По II

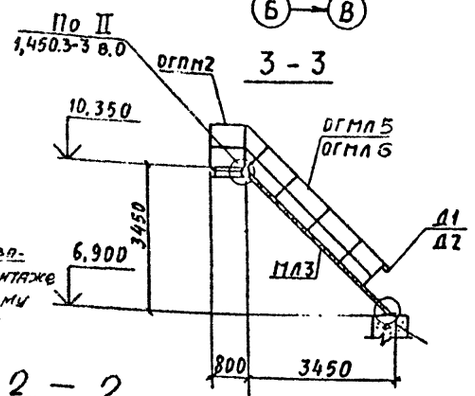

3 - 3

План лестниц и площадок на отм. 3,280; 5,380; 7,650; 10,350

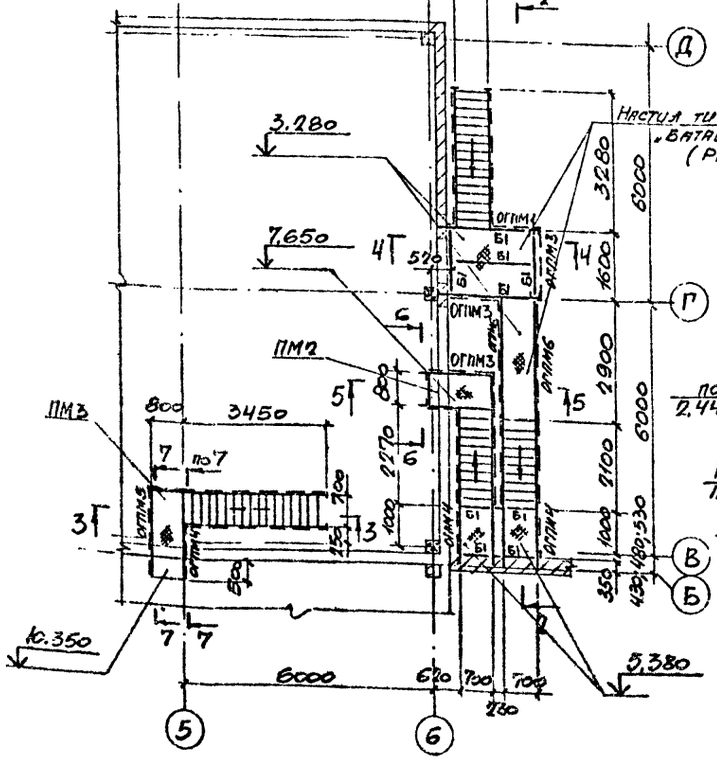

2 - 2

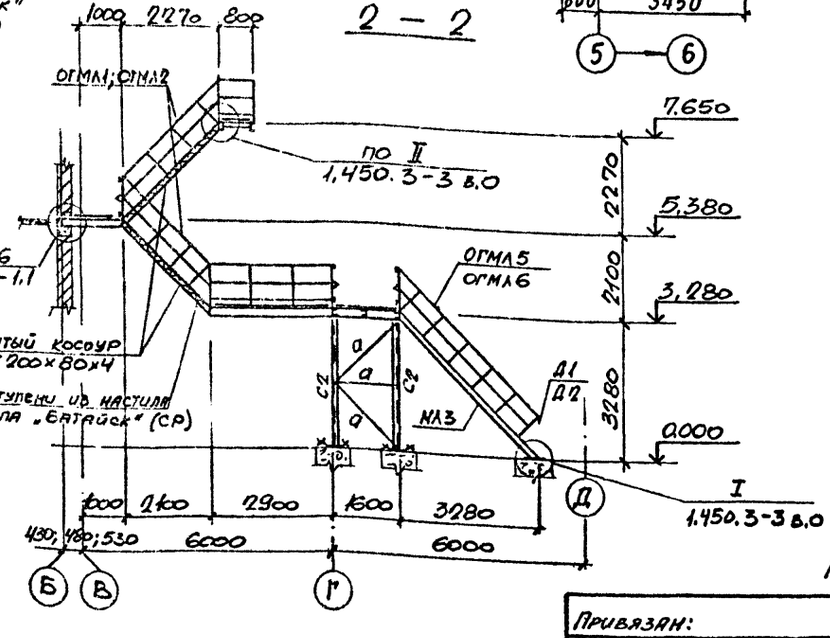

Ведомость элементов

Марка	Сечение: Эскиз	поз.	состав	Расчетные усилия: M кНм (тсм)	N кН (тс)	Q кН (тс)	Марка металла	Примечание
Б1	[		[12	Конструктивно			Вст3кп2	
С1	L		L63×5	— " —			Вст3кп2	
С2	[		[14	— " —			Вст3кп2	
а	L		L75×6	— " —			Вст3пс6	

Ведомость элементов по серии 1.450.3-3 вып. 0

Маркировка по схеме	Марка по серии	Наименование	К-во	Масса, кг: 1 эл-та	Масса, кг: всех	№ страниц серии	Примечан.
ПМ1	ПМХФ - 9.8	Площадка лестничная	1	46,6	46,6	26	
ПМ2	ПМХРБ-15.8	то же	1	53,0	53,0	27	
ПМ3	ПМХРБ-21.8	— " —	1	71,9	71,9	27	
ПМ4	ПМХФ - 9.6	— " —	1	38,0	38,0	26	
МЛ1	МЛХФ45-24.8	Марш лестничный	1	129,5	129,5	19	
МЛ2	МЛХФ45-30.8	то же	1	162,0	162,0	19	
МЛ3	МЛХРБ45-36.8 м	— " —	2	173,7	347,4	19	
ОГПМ1	ОГПМХЭБ-10.9	Ограждение площадок лестничной	2	10,5	21,0	38	
ОГПМ2	ОГПМХЭБ-10.9 м	то же	2	10,5	21,0	38	
ОГПМ3	ОГПМХЭБ-10.15	— " —	3	16,7	50,1	38	
ОГПМ4	ОГПМХЭБ-10.14 м	— " —	3	13,9	41,7	38	
ОГПМ5	ОГПМХЭБ-10.21	— " —	8	20,8	166,4	39	
ОГПМ6	ОГПМХЭБ-10.30 м	— " —	2	29,0	58,0	39	
ОГМЛ1	ОГлМЛХ45-10.24	Ограждение марша лестничного	3	19,8	59,4	35	
ОГМЛ2	ОГлМЛХ45-10.24	то же	3	19,8	59,4	35	
ОГМЛ3	ОГлМЛХ45-10.30	— " —	1	21,2	21,2	35	
ОГМЛ4	ОГлМЛХ45-10.30	— " —	1	21,2	21,2	35	
ОГМЛ5	ОГлМЛХ45-10.36	— " —	2	24,4	48,8	35	
ОГМЛ6	ОГлМЛХ45-10.36 м	— " —	2	24,4	48,8	35	
Д1	ДХ8	Дополнительный элемент	3	0,26	0,78	42	
Д2	ДХ9	то же	3	0,26	0,78	42	
Д3	ДХ4	— " —	2	1,18	2,36	42	
Д4	ДХ14	— " —	2	0,63	1,26	43	
Д5	ДХ15	— " —	2	0,63	1,26	43	
Д6	МХ2	Монтажный элемент	1	12,5	12,5	41	
Всего масса металла					1484,34		

Привязан:

Инв. N

Инв. N подл. | Подпись и дата | Взам. инв. N

ГИП	Туринский		ТП 509-30.87 КМ
Нач. отд.	Светличный		Тепловозо-вагонное депо на 1 стойло для промышленных железных дорог колеи 1500 мм
Н. контр.	Сапатуховский		
Гл. спец.	Сапатуховский		
Рук. гр.	Сорочинский		Стадия: Р; Лист: 15; Листов: 20
Ст. инж.	Нисензон		
Ст. инж.	Нисензон		Схемы площадок и лестниц
Инж.	Фельдман		Харьковский промстройниипроект

Альбом 2

Типовой проект 509-30.87

Инв. № подл. | Подпись и дата | Взам. инв. №

План балок и расчалок для крепления воздуховодов

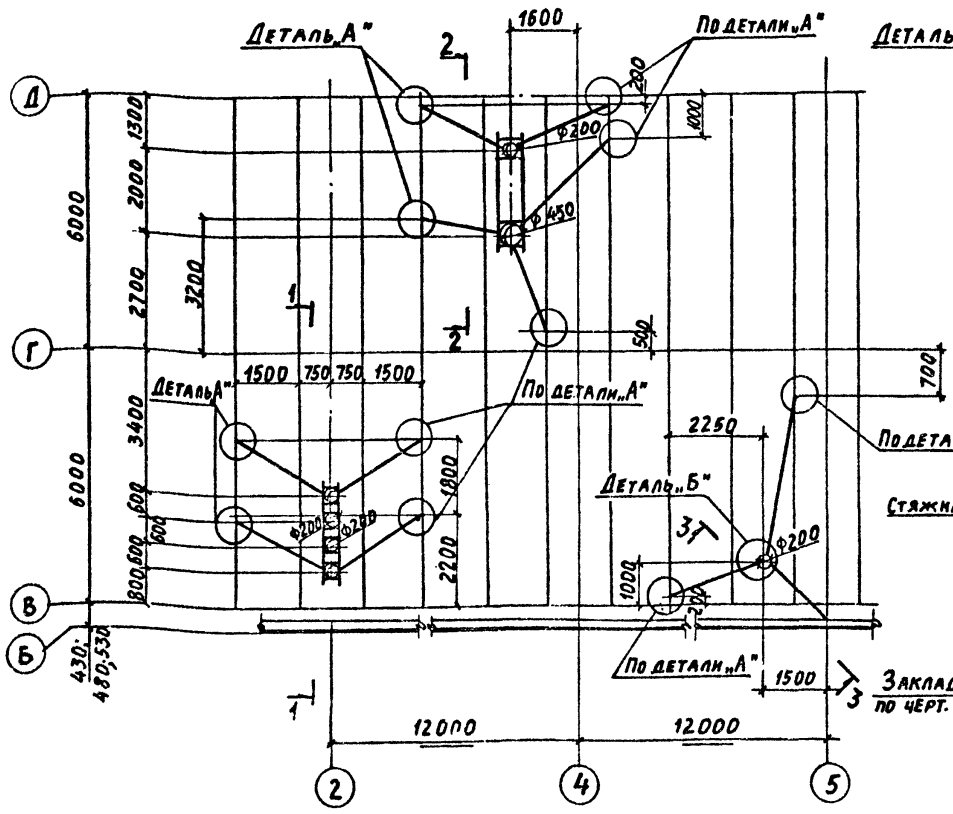

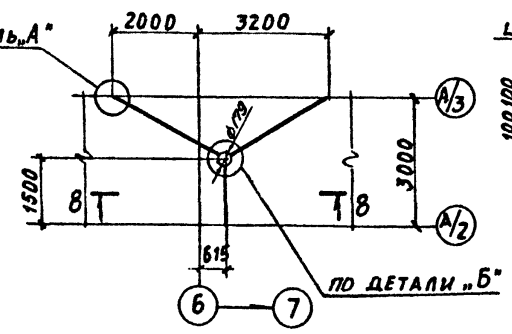

4 – 4

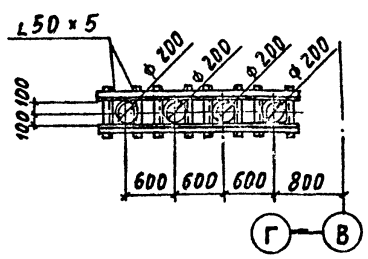

5 – 5

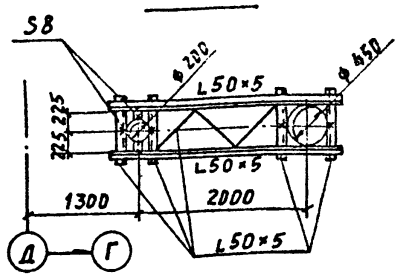

8 – 8

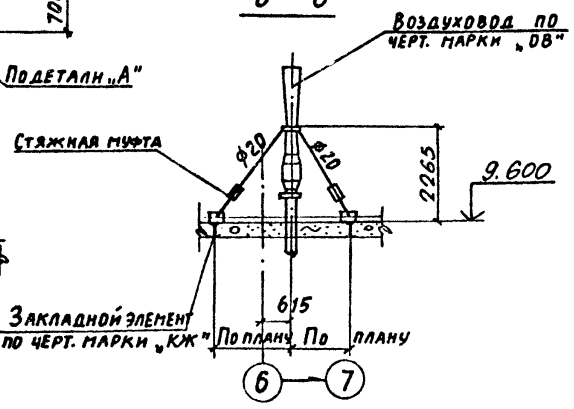

Деталь „Б"

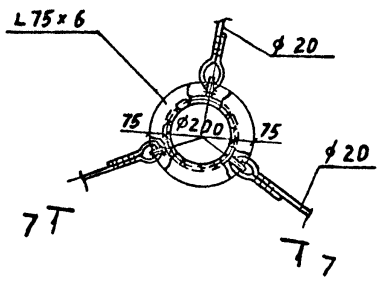

7 – 7

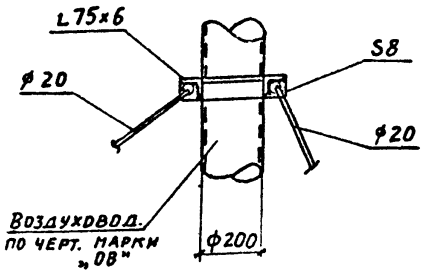

Деталь „В"

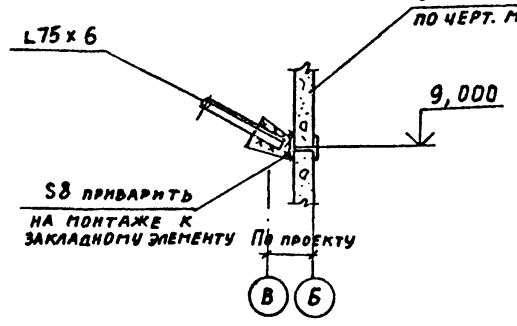

1 – 1

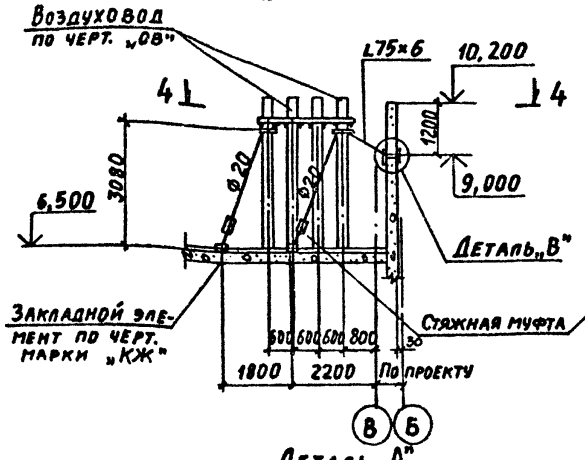

2 – 2

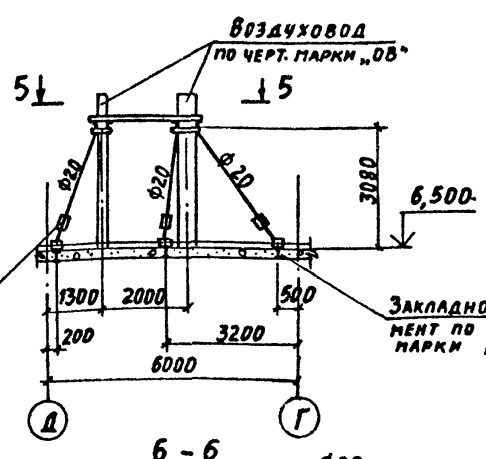

3 – 3

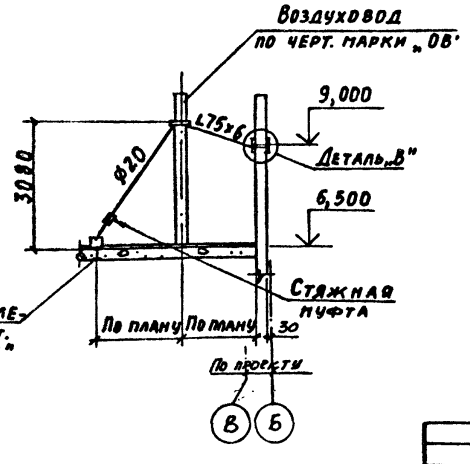

Деталь „А"

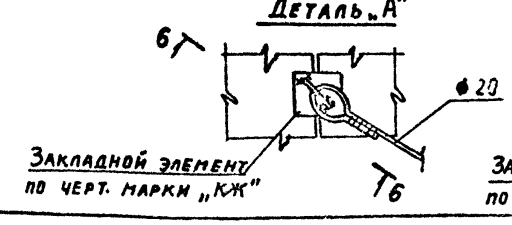

6 – 6

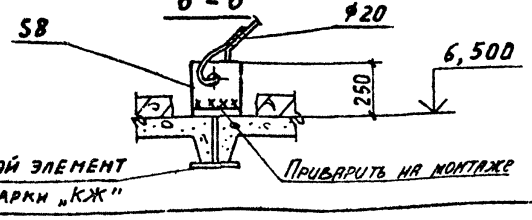

Привязан

Инв. №

ГИП	Турнинский		
Нач. отд.	Светличный		
Н. контр.	Капитульский		
Гл. спец.	Капитульский		
Рук. гр.	Корсунский		
Ст. инж.	Нисензон		
Ст. инж.	Нисензон		
Инженер	Зинченко		

ТП 509-30.87 КМ

Тепловозо-вагонное депо на 1 стойло для промышленных железных дорог колеи 1520 мм

Стадия	Лист	Листов
Р	16	20

Схемы расчалок кровли

Харьковский промстройниипроект

План опор под агрегаты

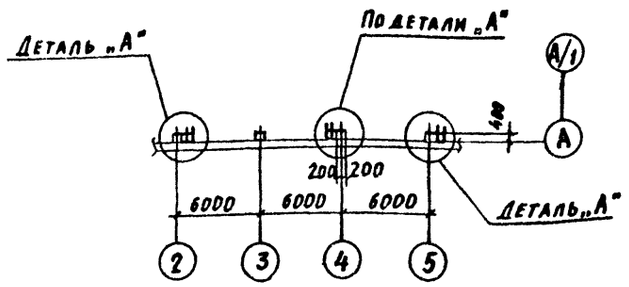

2 - 2

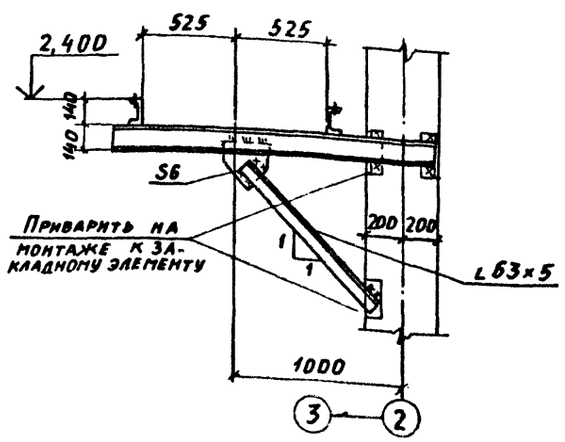

План подвесного потолка на отм. 2,540

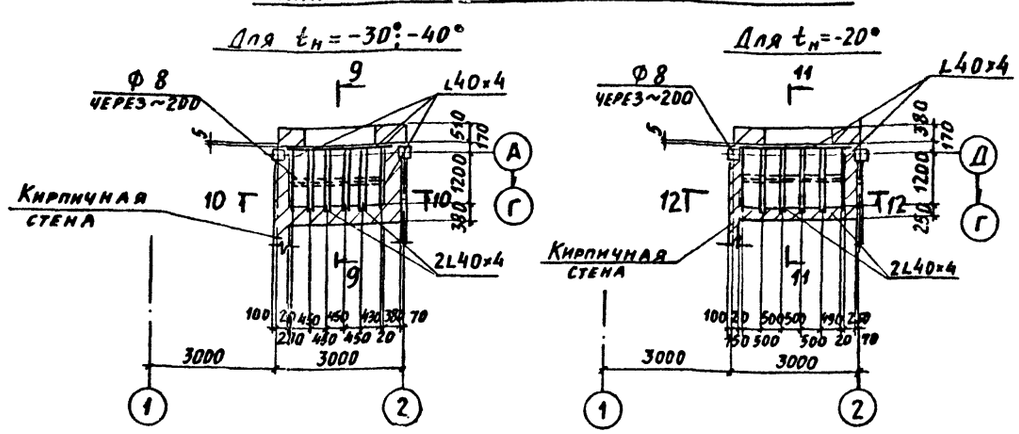

9 - 9 ; 11 - 11

10 - 10; 12 - 12

Деталь „А"

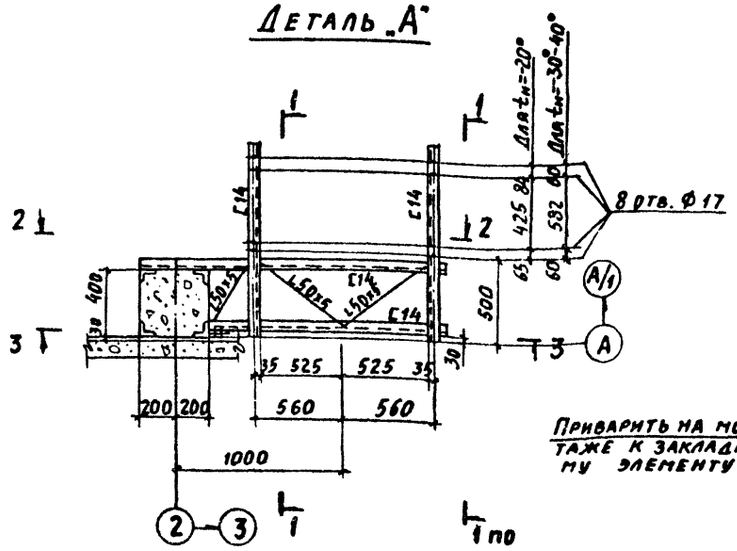

3 - 3

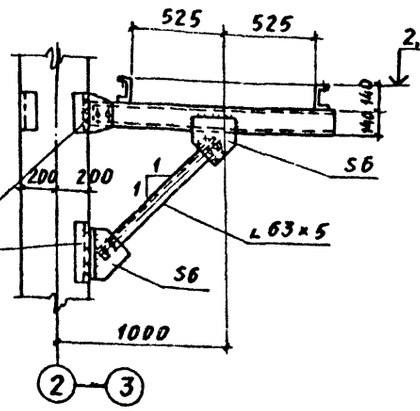

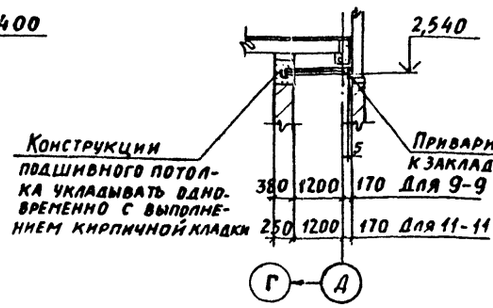

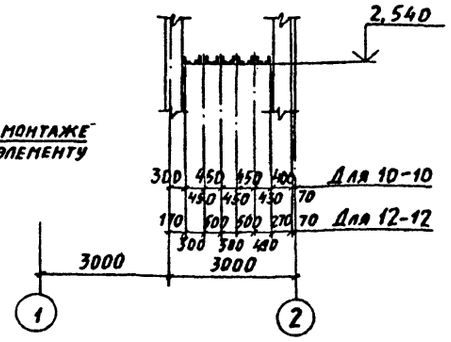

1 - 1

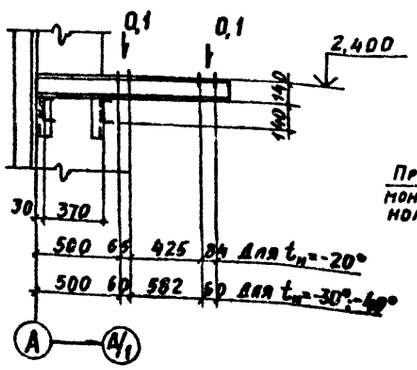

Деталь перильного ограждения по железобетонному перекрытию

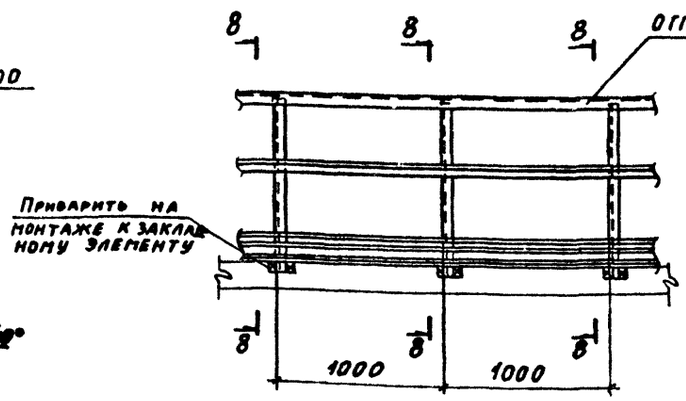

8 - 8

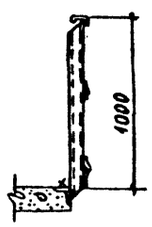

Схему расположения перильного ограждения смотрите чертежи марки „АР".

ГИП	Турминский		
Нач. отд.	Светличный		
Н. контр.	Калитульский		
Гл. спец.	Калитульский		
Рук. гр.	Корсунский		
Ст. инж.	Нисензон		
Ст. инж.	Нисензон		
Инжен.	Зинченко		

Привязан:

Инв. №

ТП 509-30.87 КМ

Тепловозо-вагонное депо на 1 стойло для промышленных железных дорог колеи 1520 мм

Стадия	Лист	Листов
Р	17	

План опор под агрегаты. План подвесного потолка на отм. 2,540.

Харьковский промстройниипроект

Инв. № подл. | Подпись и дата | Взам. инв. №

Жалюзийная решетка ВЖ-2 (шт. 2)

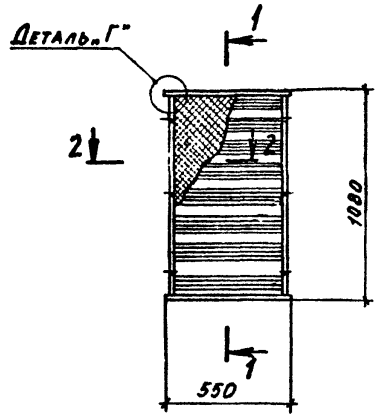

1-1

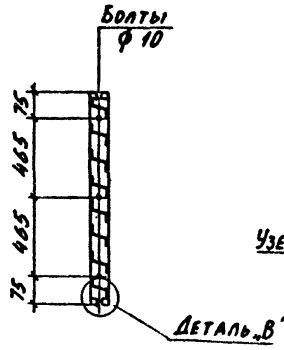

2-2

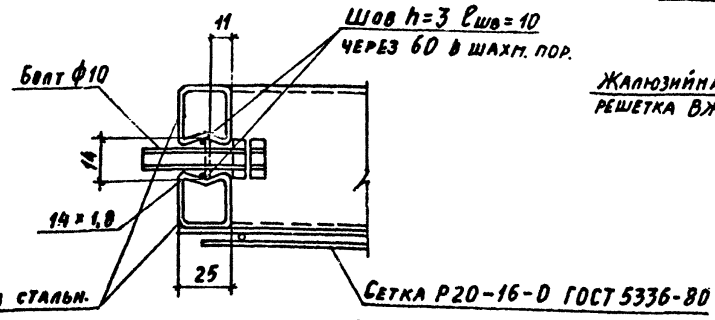

электросварная профильная с вогнутой полкой 28×25×1,8 ТУ-14-3-194-73

Утепленный клапан УК

3-3

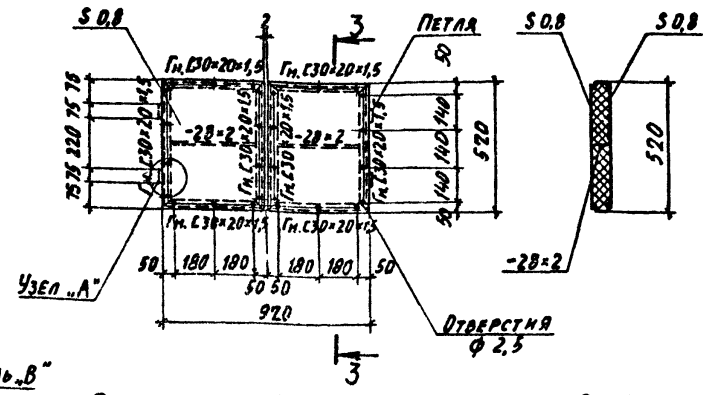

Жалюзийная решетка ВЖ-1

4-4

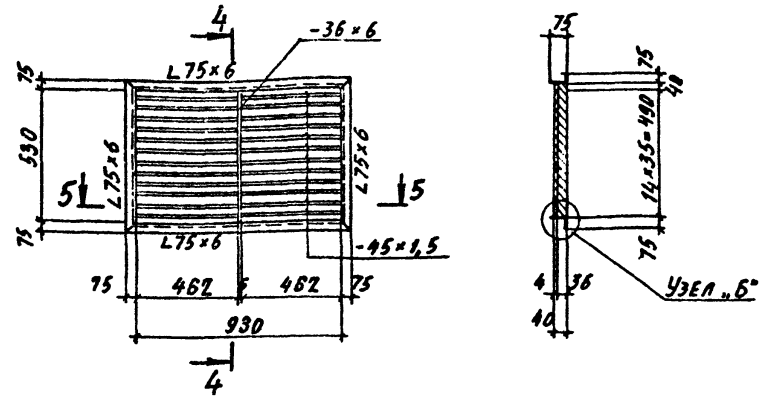

Схема клапана УК и решетки ВЖ-1 (шт. 2)

6-6

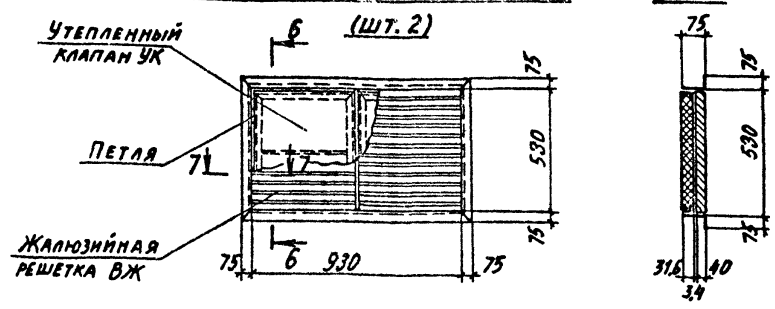

5-5

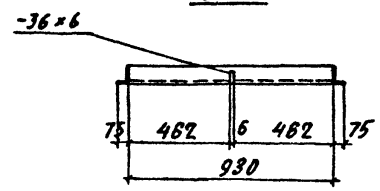

7-7

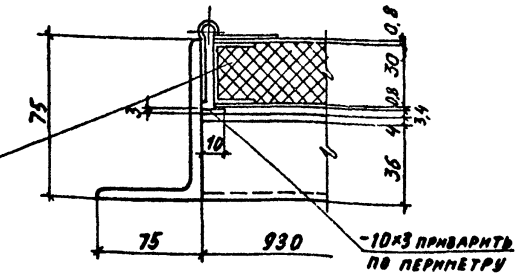

Схему расположения жалюзийных решеток смотрите чертежи марки „АР."

Узел „Б"

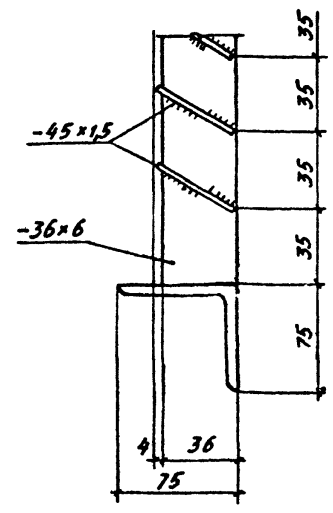

Деталь „Г"

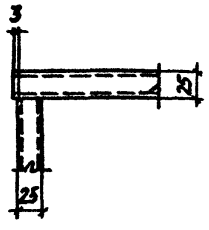

Деталь „В"

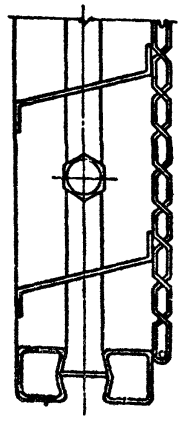

Узел „А"

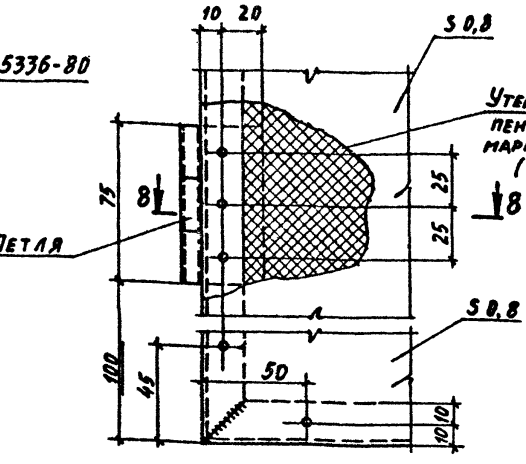

8-8

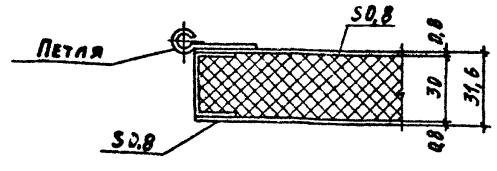

ГИП	Туринский		ТП 509-30.87 КМ		
Нач. отд.	Светличный		Тепловозо-вагонное депо на 1 стойло для промышленных железных дорог колеи 1520 мм		
Н. контр.	Калитульский			Стадия	Лист	Листов
Гл. спец.	Калитульский			Р	18	20
Рук. гр.	Корсунский		Жалюзийные решетки ВЖ-1 и ВЖ-2 Утепленный клапан УК	Харьковский Промстройниипроект	
Ст. инж.	Нисензон				
Ст. инж.	Нисензон				
Инжен.	Фельдман				

Привязан:

Инв. №

Инв. № подл. | Подпись и дата | Взам. инв. №

1 - 1

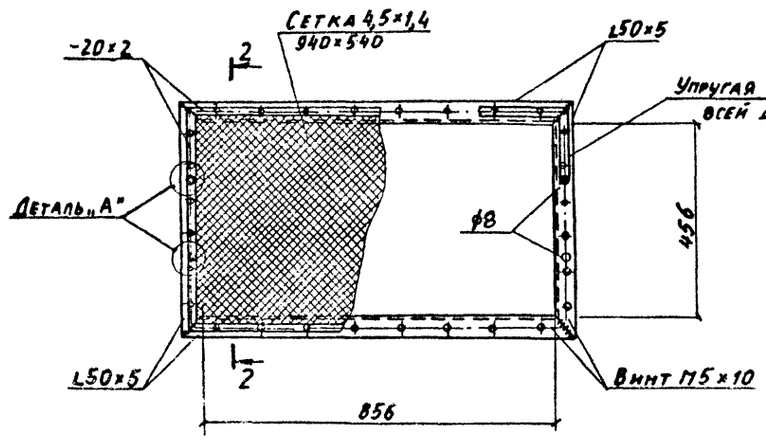

Фильтр ВФ-1

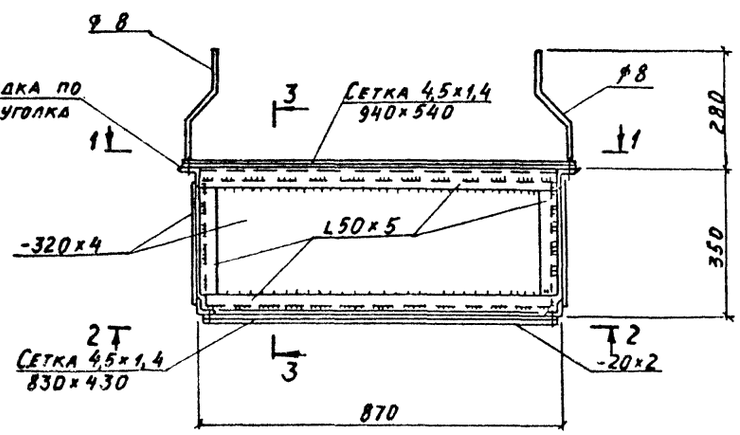

3 - 3

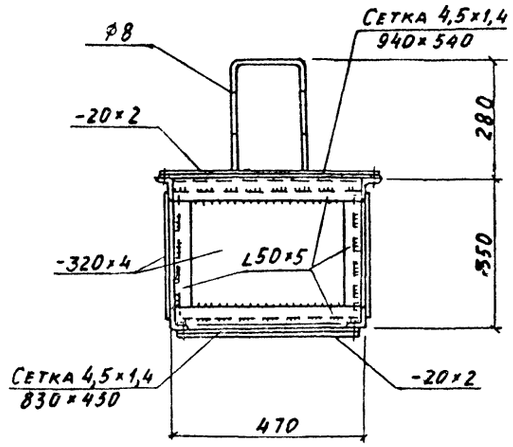

2 - 2

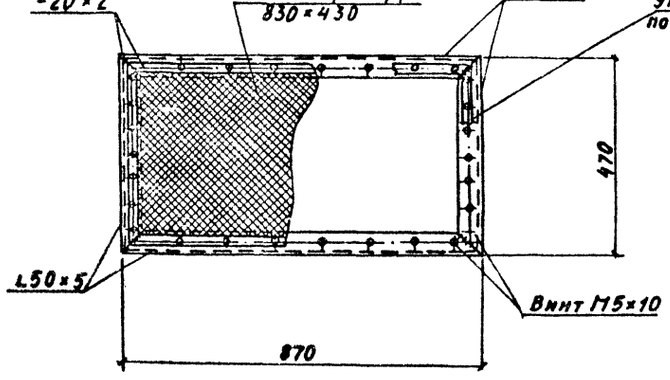

Деталь „А"

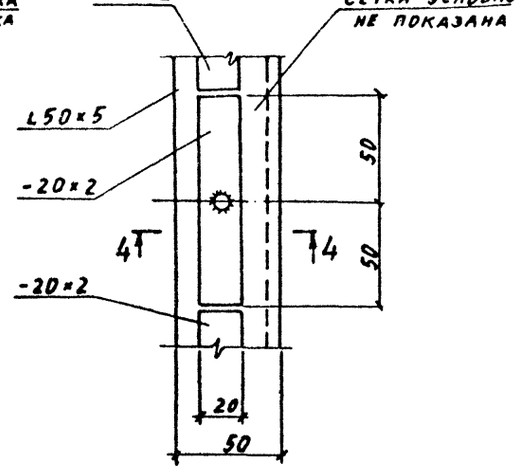

Схему расположения фильтра смотрите чертежи марки „КЖ".

4 - 4

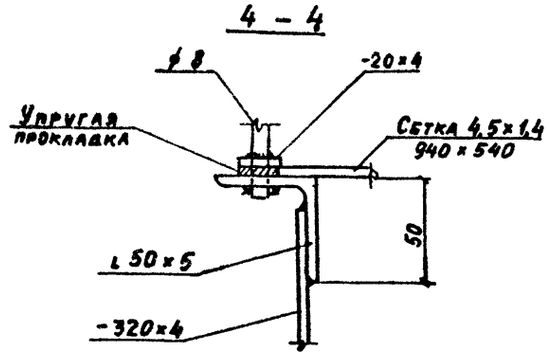

ГИП	Туринский		
Нач. отд.	Светличный		
Н. контр.	Капитульский		
Гл. спец.	Капитульский		
Рук. гр.	Корсунский		
Ст. инж.	Нисензон		
Ст. инж.	Нисензон		
Инженер	Зинченко		

Привязан:

Инв. №

ТП 509-30.87 КМ

Тепловозо-вагонное депо на 1 стойло для промышленных железных дорог колеи 1520 мм

Стадия	Лист	Листов
Р	19	20

Фильтр ВФ-1

ХАРЬКОВСКИЙ ПРОМСТРОЙНИИПРОЕКТ

Инв. № подл. | Подпись и дата | Взам. инв. №

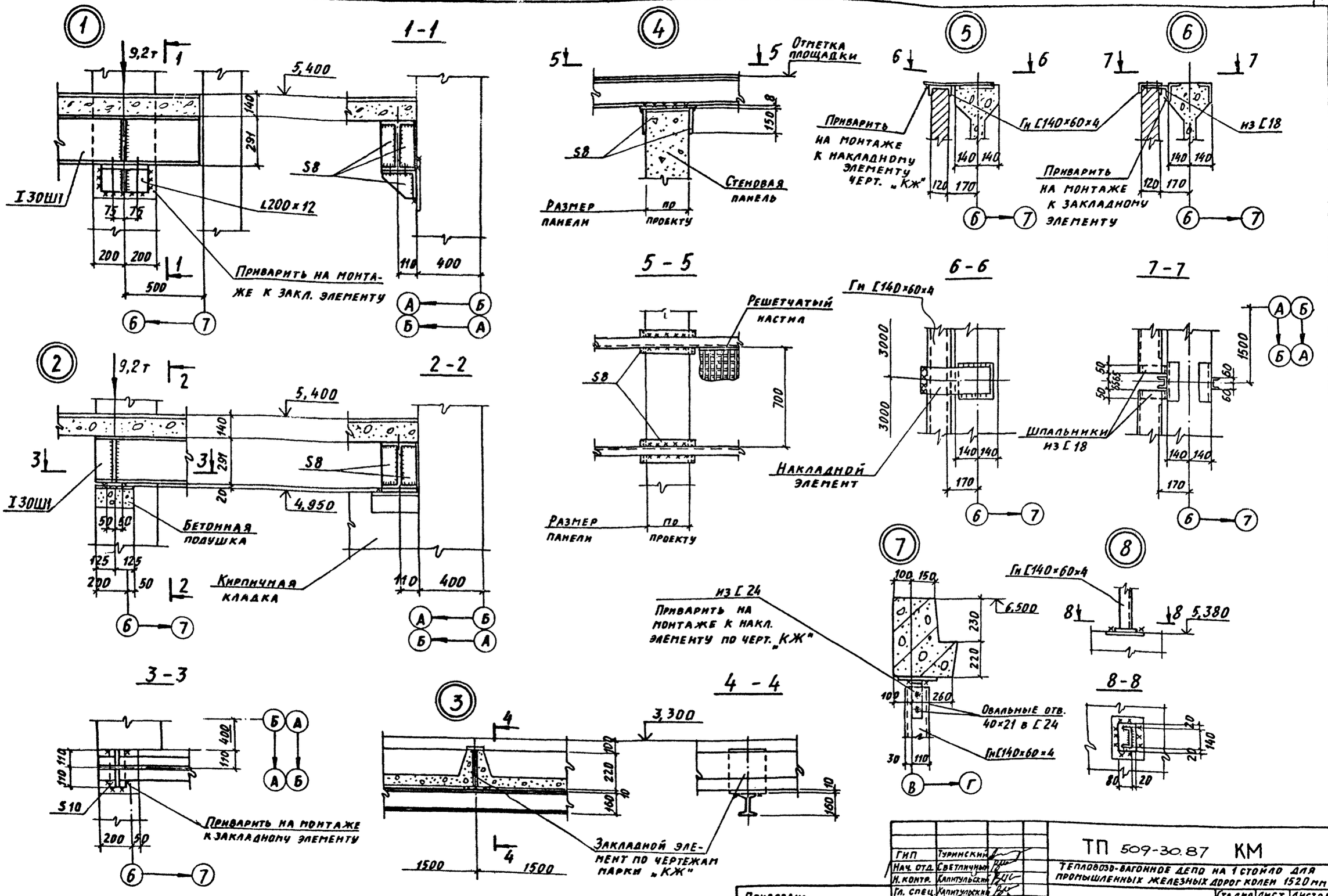

Альбом 2

Типовой проект 509-30.87

Инв. № подл.	Подпись и дата	Взам. инв. №

ГИП	Туринский	
Нач. отд.	Светличный	
Н. контр.	Капитульский	
Гл. спец.	Капитульский	
Рук. гр.	Корсунский	
Ст. инж.	Нисензон	
Ст. инж.	Нисензон	
Ст. инж.	Нисензон	

Привязан:

Инв. №

ТП 509-30.87 КМ

Тепловозо-вагонное депо на 1 стойло для промышленных железных дорог колеи 1520 мм

Стадия	Лист	Листов
Р	20	20

Детали узлов 1÷8.

ХАРЬКОВСКИЙ ПРОМСТРОЙНИИПРОЕКТ

Типовой проект 509-30.87 Альбом 2

Ведомость основных комплектов рабочих чертежей

Обозначение	Наименование	Примечание
АР	Архитектурные решения	
КЖ	Конструкции железобетонные	
КМ	Конструкции металлические	
ОС	Организация строительства	

Ведомость чертежей основного комплекта ТП - ОС

Лист	Наименование	Примечание
1	Общие данные	
2	Общие данные	
3	График производства работ	
4	График производства работ	
5	Стройгенплан	

Раздел организации строительства типового проекта выполнен в соответствии с действующими нормами и правилами и предусматривает мероприятия, обеспечивающие взрывобезопасность и пожаробезопасность при производстве строительно-монтажных работ.

Главный инженер проекта /Туринский/

Основные положения по организации строительства

1. Осуществление строительства тепловозо-вагонного депо на 1 стойло для промышленных железных дорог колеи 1520 мм предусматривается силами генподрядной строительной организации с привлечением субподрядных организаций.

Обеспечение строительства рабочими кадрами, энергоресурсами, конструкциями, полуфабрикатами и материалами осуществляется этими организациями.

Продолжительность строительства объекта принята в соответствии с СНиП 1.04.03-85, раздел „8" - Транспортное строительство, железнодорожный транспорт, пункт 10 - равной 7 месяцам (применительно), в том числе подготовительный период - 1 месяц (см. график производства работ).

2. В составе проекта разработан строительный генеральный план, в котором отражены работы как подготовительного, так и основного периодов строительства.

В подготовительный период необходимо выполнить:
- геодезическую и вертикальную подготовку строительной площадки;
- организацию временного бытового городка;
- сооружение временных механизированных складов строительных конструкций, полуфабрикатных складских площадок и стоянки строительных механизмов;
- устройство временных сетей водопровода, канализации, тепла, электроэнергии, освещения и ограждения территории строительства телефонной и радиосвязи, а также временных железнодорожных путей и автодорог;
- обеспечение строительной площадки противопожарным водоснабжением и инвентарем.

Временный бытовой городок строителей и склады размещаются на отведенной территории стройплощадки, как указано на стройгенплане.

На период строительства укладываются со стороны станции постоянные проектируемые два железнодорожных пути, один путь используется для подачи конструкций под монтаж, другой - для обслуживания складского хозяйства.

Для доставки конструкций автотранспортом устраиваются временные автодороги, для чего укладываются сборные железобетонные плиты по трассе проектируемых автодорог.

Электроснабжение площадки строительства предусматривается по техническим условиям энергоснабжающей организации от существующих источников электропитания.

Питание потребителей строительной площадки запроектировано от комплектной трансформаторной подстанции наружной установки типа КТПН-72М.

Канализация электроэнергии выполняется, в основном, по воздушным ЛЭП-0,4 кВ за исключением зоны действия строительных механизмов, где ЛЭП-0,4 кВ предусматривается кабелем.

Для распределения электроэнергии между потребителями в зоне работы кранов и строительных механизмов устанавливаются силовые распределительные пункты наружной установки типа ШРС-1-56 и ящики в защищенном исполнении типа ЯВШ.

Наружное освещение запроектировано прожекторами ПЗС-45, установленными на прожекторных мачтах.

Строительный генеральный план приведен на листе 5.

3. Последовательность работ по возведению тепловозо-вагонного депо:

а) Земляные работы под здание в осях „А-Д" м/р „1-7";

б) Устройство всех фундаментов под каркас здания;

в) Обратная засыпка котлована;

г) Монтаж каркаса здания: проходка 1-1 в пролете м/р „А-В/3" Монтаж конструкции каркаса м/р „А-Б", проходка 2-2 с привязкой к ряду „В" 4,5 м - монтаж конструкций каркаса м/р „В-Г" с установкой проектных диафрагм по ряду „Г" и временных поперечных связей в пролете „В-Г"; проходка 3-3 с привязкой к ряду „Г" - 5,5 м - монтаж конструкций каркаса м/р „Г-Д" (При проходках 1-1 ÷ 3-3 используется монтажный кран ДЭК-251); проходка 4-4 с привязкой 4,5 м по контуру здания - монтаж стенового ограждения (кран КС-4361).

д) Бетонирование фундаментов под оборудование, каналов и приямков, смотровой канавы.

е) Устройство грязеотстойника и маслосборного колодца.

Последовательность выполнения работ по устройству здания депо и ремонтных мастерских см. график производства работ.

4. Приняты следующие методы производства работ.

4.1 Земляные работы: срезка растительного слоя грунта толщиной 0,4 м выполняется бульдозером Д3-29.

Механизированная разработка котлованов в виде лент под фундаменты здания, оборудование и смотровую яму производится экскаватором Э0-4121, оборудованным обратной лопатой емкостью ковша 0,65 м³ с погрузкой разработанного грунта в автосамосвалы и отвозкой в временный отвал и полезные насыпи.

Котлованы под грязеотстойник и маслосборный колодец разрабатываются экскаватором Э0-4121 после монтажа стеновых панелей по ряду „А".

Доработка дна котлованов до проектных отметок выполняется вручную.

Обратная засыпка пазух котлованов производится местным грунтом с послойным уплотнением до требуемого объемного веса скелета грунта с использованием бульдозеров, катков, а в местах, недоступных для прохождения машин, с использованием электротрамбовок.

4.2 Бетонирование конструкций предусматривается пневмоколесным краном КС-4361 со стрелой l=20 м с подачей бетонной смеси в конструкцию поворотными бункерами емкостью 1 м³.

Как вариант, возможно бетонирование конструкций автобетононасосом марки АБН-60.

Опалубка применяется инвентарная, щитовая; арматура - в виде сеток и каркасов.

Согласовано:

Инв. № подл. | Подпись и дата | Взам. инв. №

Привязан:

Инв. №

ТП 509-30.87 ОС

Тепловозо-вагонное депо на 1 стойло для промышленных железных дорог колеи 1520 мм

ГИП	Туринский		Организация строительства	Стадия	Лист	Листов
Нач. отд.	Меоведский			Р	1	5
Н. контр.	Иосилевич					
Гл. спец.	Алферов					
Ст. инж.	Холодная		Общие данные	ХАРЬКОВСКИЙ ПРОМСТРОЙНИИПРОЕКТ		
Инженер	Кучеренко					

43. Монтаж и бетонирование конструкций производить с использованием инвентарных или индивидуальных средств подмащивания: подмостей, лесов, лестниц с площадками.

4.4. Монтаж стальных конструкций производить укрупненными блоками с комплексной механизацией процессов транспортирования, складирования, укрупнительной сборки и установки.

5. При производстве работ в зимних условиях необходимо предусмотреть специальные мероприятия для производства работ, а также для транспортировки и складирования материалов, полуфабрикатов и конструкций.

5.1 Для выполнения земляных работ необходимо осуществить мероприятия по предохранению грунтов от промерзания.

5.2. При производстве камерных работ в зимних условиях необходимо обеспечить поставку теплых растворов, применять быстротвердеющие растворы, или же вести кладку способом замораживания.

5.3. При производстве бетонных работ рекомендуется, применение бетонной смеси с положительной температурой, добавления в бетонную смесь хлористых солей, прогрев методом термоса, электроподогрев непосредственно перед укладкой, электропрогрев и паропрогрев уложенного бетона.

5.4. При кровельных работах в зимних условиях рекомендуется добавлять в цементно-песчаную смесь для стяжек хлористые соли; замену цементных стяжек под рулонный ковер на асфальтовые стяжки; снабжение готовой мастикой в дозе, приспособленной для длительного сохранения положительной температуры; замену горячих мастик на холодные кукерсольные.

5.5. При монтаже сборных железобетонных конструкций в зимних условиях необходимо обеспечить обогрев стыков и замоноличенных поверхностей паром, применение быстротвердеющих бетонных смесей для замоноличивания стыков.

6. При производстве строительно-монтажных работ необходимо соблюдать СНиП III-4-80 „Правила техники безопасности в строительстве", „Правила устройства и безопасной эксплуатации грузоподъемных кранов", утвержденные Гостехнадзором и „Правила противопожарной безопасности."

7. При разработке основных положений по организации строительства использованы следующие нормативные документы:
СН-47-74; СН-227-82, СНиП III-1.76, СНиП III-8-76; СНиП III-9-74; СНиП III-15-76; СНиП III-18-75; СНиП III-4-80.

8. Технико-экономические показатели:

1. Сметная стоимость строительно-монтажных работ – 165,7 тыс. руб.
2. Максимальная численность работающих – 33 чел.
3. Затраты труда на выполнение строительно-монтажных работ – 1946 чел.-дней.

Ведомость основных объемов работ

NN п.п.	Наименование работ	Ед. изм.	Количество
1	Выемка грунта	м³	2143,0
2	Насыпь	м³	1823,0
3	Монолитные жел. бет. конструкции	м³	273,9
4	Сборные жел. бет. конструкции	м³	528,1
5	Рулонная кровля	м²	801,0
6	Полы	м²	1089,6
7	Отделочные работы	м²	7241,4
8	Стальные конструкции	т	17,3
9	Заполнение проемов	м²	327,0
10	Кирпичная кладка	м³	137,1
11	Железнодорожные пути	км	0,024

Ведомость основных материалов и полуфабрикатов

NN п.п.	Наименование	Ед. изм.	Количество
1	Кирпич	тыс. шт.	55,4
2	Рельсы н/к	т	0,5
3	Рубероид	м²	4420,0
4	Арматура для монолитного железобетона	т	4,93
5	Арматура для сборного железобетона	т	32,8
6	Раствор	м³	131,2
7	Бетон	м³	358,3
8	Блоки дверные	м²	168,0
9	Блоки оконные	м²	107,0
10	Сборные жел. бет. конструкции.	м³	684,0
11	Металлоконструкции	т	17,3
12	Щебень	м³	330,0
13	Щиты опалубки	м²	235,3

Ведомость механизмов, инструментов и приспособлений

NN п.п.	Наименование и марка	Ед. изм.	К-во	Техническая характеристика
1	2	3	4	5
1	Бульдозер	шт	1	ДЗ-29. Ширина отвала – 2,50 т
2	Экскаватор	шт	1	ЭО-4121. Обратная лопата, емкость ковша – 0,65 м³.
3	Кран	шт	1	ДЭК-251; $e_{стр}$ = 19 м, гусек – 5 м грузоподъемность 2 ÷ 14,7 т.
4	Кран	шт	1	КС-4361; Пневмоколесный $e_{стр}$ = 20 м грузоподъемность 1,3 ÷ 5,5 т.
5	Автобетононасос	шт	1	АБН-60
6	Траверса	шт	1	ЕН / 02.025 ПИ „Промстальконструкция" Монтаж колонн.
7	Траверса	шт	1	ПИ „Промстальконструкция" №4243-24 Монтаж ферм и диафрагм жесткости.
8	Строп четырехветвевой	комп	4	4СК1-6,3; ГОСТ 25573-82 Монтаж плит покрытия и перекрыт.
9	Строп двухветвевой	комп	4	2СК-6,3; ГОСТ 25573-82 Монтаж конструкций.
10	Кондуктор	шт	8	ПИ „Промстальконструкция" №546а Г. Киев закрепление колонн в стаканах
11	Бункер поворотный	шт	6	Емкость 1 м³.
12	Вибратор	шт	2	ИВ-83 (поверхностный)
13	Вибратор	шт	4	ПВ-66 (глубинный)
14	Аппарат сварочный	шт	2	СТШ-401
15	Люльки навесные	шт	2	ЛЭ-100-300
16	Подмости пакетные	м²	60	Самоустанавливающиеся, универ. треста „Мособлоргтехстрой"
17	Переносная площадка	шт	4	ВПН „Оргэнергострой" Донецкий филиал.
18	Ящики каменщицкие	шт	6	Инвентарные, емкостью 0,1 м³.

Привязан:

Инв. №

Нач. отд.	Медведский		
Н. контр.	Иосилевич		
Гл. спец.	Алферов		
Ст. инж.	Холодная		
Инженер	Кучеренко		

ТП 509-30.87 ОС

Тепловозо-вагонное депо на 1 стойло промышленных железных дорог колеи 1520 мм.

Организация строительства

Стадия	Лист	Листов
Р	2	

Общие данные

ХАРЬКОВСКИЙ ПРОМСТРОЙНИИПРОЕКТ

Типовой проект 509-30.87 Альбом 2

Инв. № | Подпись и дата | Взам. инв. №

Типовой проект 509-30.87 Альбом 2

Наименование сооружения	N N п.п	Наименование работ	Единица измерения	Количество	Стоимость в руб	Средняя норма выработки	Трудоемкость в чел.-днях	Количество человек в смену	Количество смен	Продолжительность работ в днях	Месяцы строительства I	II	III	IV	V	VI	VII	VIII
1	2	3	4	5	6	7	8	9	10	11	12	13	14	15	16	17	18	19
	1	Подготовительный период																
Цех ремонта тепловозов и вагонов	1	Выемка грунта	м³	853,0		36,7	23,2	4	2	3								
	2	Обратная засыпка	м³	656,0		28,5	23,0	4	2	3								
	3	Устройство фундаментов цеха	м³	116,2		1,7	68,4	4	2	8								
	4	Монтаж конструкций каркаса	м³	67,4		0,8	84,2	5	2	8								
	5	Монтаж металлоконструкций	т	10,98		0,5	22	5	2	2								
	6	Монтаж стеновых панелей	м²	675,9		8,0	84,5	5	2	8								
	7	Кладка кирпичных стен	м³	440,3		1,6	27,5	4	1	7								
	8	Устройство монолитных железобетонных перекрытий	м³	12,13		0,42	28,9	4	1	8								
	9	Устройство кирпичных перегородок	м²	182,0	68680,0 / 68680,0	8,0	22,9	4	1	6								
	10	Заполнение проемов	м²	141,13		8,0	17,6	4	1	4								
	11	Устройство фундаментов под оборудование, колодцев, смотровой ямы	м³	59,88		1,7	35,2	4	1	9								
	12	Устройство кровли	м²	432,0		14	30,9	6	1	5								
	13	Устройство полов	м²	430,0		15	28,6	4	1	7								
	14	Устройство рельсового пути	м	24,5		3,1	8,0	4	1	2								
	15	Отделочные работы	м²	3521,4		42,3	82,2	8	1	10								
	16	Прочие работы					84,0	2	1	42								
Маслосборный колодец и грязеотстойник	1	Выемка грунта	м³	498,0		26,8	18,6	4	2	2								
	2	Обратная засыпка	м³	434,0		23,6	18,4	4	2	2								
	3	Устройство маслосборного колодца и грязеотстойника	м³	21,4	2930,0 / 2930,0	0,46	46,5	4	2	6								
	4	Прочие работы					8	2	1	4								

Инв. № подл. | Подпись и дата | Взам. инв. №

Привязан:

Инв. №

Нач. отд.	Медведский	
Н. контр.	Иосилевич	
Гл. спец.	Альеров	
Ст. инж.	Холодная	
Инженер	Грайворонской	

ТП 509-30.87 ОС

Тепловозо-вагонное депо на 1 стойло для промышленных железных дорог колеи 1520 мм.

Организация строительства	Стадия	Лист	Листов
	Р	3	

График производства работ

ХАРЬКОВСКИЙ ПРОМСТРОЙНИИПРОЕКТ

Типовой проект 509-30.87 Альбом 2

1	2	3	4	5	6	7	8	9	10	11	12	13	14	15	16	17	18	19
Мастерские и служебно-бытовые помещения	1	Выемка грунта	м³	419,0		36,7	11,4	4	2	2								
	2	Обратная засыпка	м³	366,0		28,5	12,8	4	2	2								
	3	Устройство монолитных железобетонных фундаментов под каркас	м³	52,97		1,7	31,1	4	2	4								
	4	Устройство сборных железобетонных фундаментов под каркас	м³	23,43		1,3	18,0	4	2	2								
	5	Устройство монолитных бетонных фундаментов под оборуд. приямки и т.д.	м³	9,7		0,51	19,0	4	1	5								
	6	Монтаж сборных железобетонных конструкций каркаса.	м³	188,3		0,8	235,4	5	2	24								
	7	Монтаж металлоконструкций	т	6,32		0,5	12,6	4	1	3								
	8	Устройство монолитных конструкций каркаса	м³	1,7		0,4	4,2	4	2	1								
	9	Монтаж фундаментных балок и стеновых панелей.	м²	274,1		8,0	34,3	5	2	4								
	10	Кладка кирпичных стен	м³	48,7	68799,0 / 66160,0	1,6	30,4	4	1	8								
	11	Устройство кирпичных перегородок	м²	208,4		8,0	23,5	4	1	6								
	12	Заполнение проемов	м²	185,9		8,0	23,2	4	1	6								
	13	Устройство кровли	м²	369,0		14,0	26,4	6	1	6								
	14	Подсыпка песком под полы	м³	105,0		10,0	10,0	5	1	2								
	15	Устройство полов	м²	659,6		15,0	44,0	6	1	8								
	16	Отделочные работы	м²	3720,0		20,0	186,0	8	1	23								
	17	Прочие работы					126	2	1	63								
Сантехнические работы	1	Отопление и вентиляция	руб.	20660,0		90,2	229	6	1	38								
	2	Водопровод и канализация	руб.	5000,0	30050,0 / 27930	74,7	78	4	1	20								
	3	Промпроводки.	руб.	1420,0		50,0	28	4	1	7								
	4	Оборудование	руб.	50,0		75	1	4	1	1								

Примечание:

В графе 6 в числителе указана полная сметная стоимость, а в знаменателе стоимость строительно-монтажных работ.

Привязан:

Инв. №

Нач. отд.	Медведский		
Н. контр.	Иосилевич		
Гл. спец.	Алферов		
Ст. инж.	Холодная		
Инженер	Грай[illegible]		

ТП 509-30.87 ОС

Тепловозо-вагонное депо на 1 стойло для промышленных железных дорог колеи 1520 мм

Организация строительства	Стадия	Лист	Листов
	Р	4	

График производства работ

ХАРЬКОВСКИЙ ПРОМСТРОЙНИИПРОЕКТ

№ подл.	Подпись и дата	Взам. инв. №

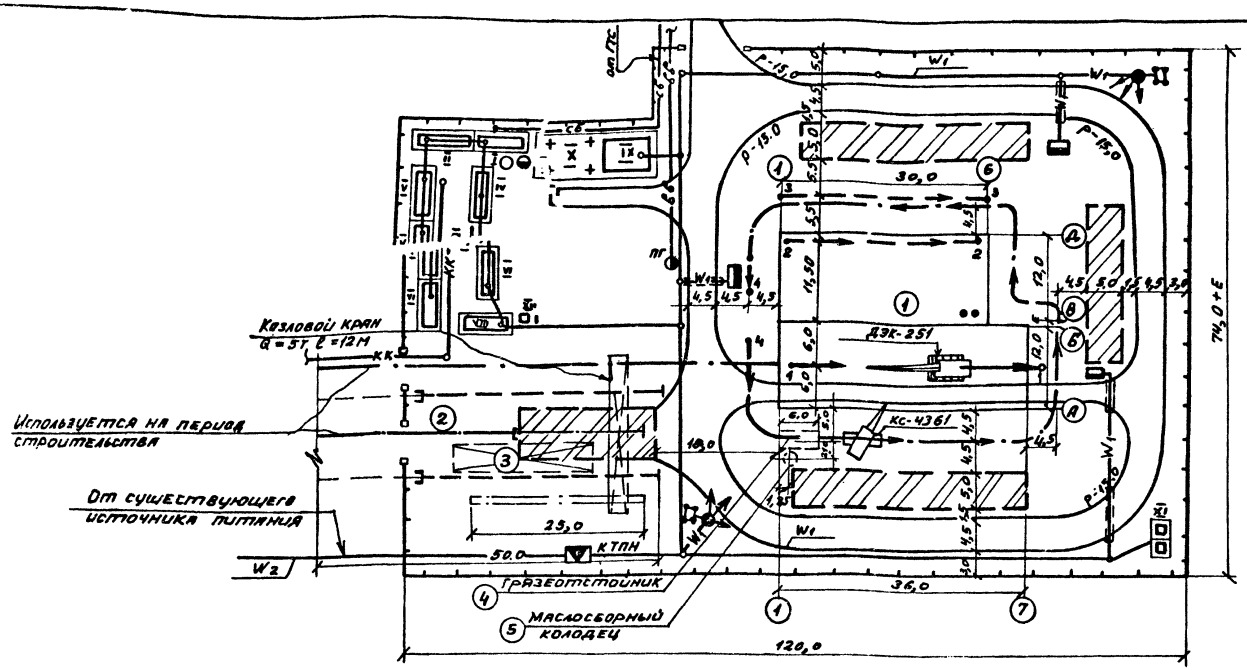

Ведомость временных зданий и сооружений

№ поз. по плану	Наименование	Ед. изм.	К-во	Примечание
I	Контора начальника участка и диспетчера	шт	1	ТП 420-01-3
II	Красный уголок	"	1	госс-ку
III	Стенд показателей	"	1	
IV	Буфет на 8 посадочных мест	"	1	госс-6-8
V	Гардеробные	"	2	госс-г-IV
VI	Комната для отдыха, обогрева, приема пищи и сушки одежды рабочих	"	1	4078-1.00.00 000. сб.
VII	Инструментальная кладовая	"	1	1129-К
VIII	Мастерская инструментальная	"	1	МИ-р
IX	Закрытый склад	"	1	
X	Навес	"	1	
XI	Уборная на 2 очка	"	1	5055-7-2
XII	Пожарный щит и ящик с песком	шт	1	
XIII	Автодороги с плитным покрытием толщ. 0,22 м на песчаном основании 0,2 м	пм / м²	—	
XIV	Водопровод	пм		
XV	Канализация	пм	—	
XVI	Пожарные гидранты	шт	1	
XVII	Канализационные колодцы	шт	—	
XVIII	Ограждение	пм	390	

Экспликация постоянных зданий и сооружений

№ по плану	Наименование	Примечание
1	Тепловозовагонное депо на 1 стойло	
2	Механизированный пункт ремонта вагонов	
3	Площадка для хранения и раскроя металла.	
4	Грязеотстойник	
5	Маслосборный колодец	

Условные обозначения:

- Постоянное строящееся здание.
- Временные проектируемые здания и сооружения
- Временная проектируемая автодорога.
- Временные площадки складирования материалов и конструкций.
- —в в— Временный проектируемый водопровод.
- —к к— Временная проектируемая канализация.
- W2 Воздушная ЛЭП-6 кВ (10 кВ)
- W1 Воздушная ЛЭП-0,4 кВ.
- —W1— Кабельная ЛЭП-0,4 кВ.
- Комплектная трансформаторная подстанция наружной установки.
- Распределительный щит.
- Прожекторная мачта.
- Ось проходки крана.
- Временное ограждение.
- пг Пожарный гидрант.
- Абонентский пункт АТС
- Абонентский пункт оперативной связи
- —св— Временный кабель связи.

Примечания:

1. Посадка временных зданий и сооружений, все временные сети и мощность подстанции уточняются при привязке проекта.

Привязан:

Инв. №:

Нач. отд.	Медведский		
Н. контр.	Иосилевич		
Гл. спец.	Алферов		
Рук. гр.	Белополяская		
Рук. гр.	Воронина		

ТП 509-30.87 ОС

Тепловозо-вагонное депо на 1 стойло для промышленных железных дорог колеи 1520 мм

Организация строительства

Стадия	Лист	Листов
Р	5	

Стройгенплан

ХАРЬКОВСКИЙ ПРОМСТРОЙНИИПРОЕКТ

Инв. № подл. | Подпись и дата | Взам. инв. №

Отпечатано
в Новосибирском филиале ЦИТП
630064 г. Новосибирск пр. Карла Маркса 1
Выдано в печать "8" VIII 1988 г.
Заказ Т-2175 Тираж 320

gost.e-ecolog.ru