Типовые проектные решения

820-1-060.86

ПЕШЕХОДНЫЕ МОСТИКИ ВИСЯЧИЕ С ПРОЛЕТОМ ДО 60 м СО СТАЛЬНЫМИ ПИЛОНАМИ НА ОСУШИТЕЛЬНЫХ И ОРОСИТЕЛЬНЫХ СИСТЕМАХ

АЛЬБОМ I

Пояснительная записка и чертежи

Ц. 2-32

ЦЕНТРАЛЬНЫЙ ИНСТИТУТ ТИПОВОГО ПРОЕКТИРОВАНИЯ
ГОССТРОЯ СССР
КИЕВСКИЙ ФИЛИАЛ
г. Киев-57 ул. Эжена Потье № 12

Инв. № 2084/1 Тираж 450

Сдано в печать 5.8. 1987 Цена 2-39

кф ЦИТП инв № 2084/1

Привязан

инв. №

gost.e-ecolog.ru

Типовые проектные решения

820-1-060.86

ПЕШЕХОДНЫЕ МОСТИКИ ВИСЯЧИЕ С ПРОЛЕТОМ ДО 60 м СО СТАЛЬНЫМИ ПИЛОНАМИ НА ОСУШИТЕЛЬНЫХ И ОРОСИТЕЛЬНЫХ СИСТЕМАХ

АЛЬБОМ I

СОСТАВ ПРОЕКТА:

Альбом I - Пояснительная записка и чертежи

Альбом II - Сметы

ВЕДУЩАЯ ПРОЕКТНАЯ ОРГАНИЗАЦИЯ В/О "СОЮЗВОДПРОЕКТ"

РАЗРАБОТАН ПРОЕКТНЫМ ИНСТИТУТОМ "ЛАТГИПРОВОДХОЗ"

Гл. инженер института: А.Томсонс

Гл. инженер проекта: Я.Пуриньш

УТВЕРЖДЕН и ВВЕДЕН в ДЕЙСТВИЕ Минводхозом СССР

Протокол № 495 от 25. 04. 1986 г.

КФ ЦИТП инв. № 2084/1

Прибрано

Ведомость основных комплектов рабочих чертежей

Обозначение	Наименование	Примеч.
ТПР 820-1-060.86 АС	Архитектурно-строительные решения	
ТПР 820-1-060.86 КЖ	Конструкции железобетонные	
ТПР 820-1-060.86 КМ	Конструкции металлические	

Ведомость рабочих чертежей основного комплекта АС

Лист	Наименование	Примеч.
1	Общие данные	
2	Техно-экономические показатели	
3-14	Пояснительная записка	
15	Пешеходный мостик ПМВ-15-1 Сборочный чертеж.	
16	——"—— ——"—— Спецификация.	
17	Пешеходный мостик ПМВ-20-1. Сборочный чертеж	
18	——"—— ——"—— Спецификация.	
19	Пешеходный мостик ПМВ-25-1 Сборочный чертеж	
20	——"—— ——"—— Спецификация.	
21	Пешеходный мостик ПМВ-30-1 Сборочный чертеж.	
22	——"—— ——"—— Спецификация.	
23	Пешеходный мостик ПМВ-35-1 Сборочный чертеж	
24	——"—— ——"—— Спецификация.	
25	Пешеходный мостик ПМВ-40-1 Сборочный чертеж	
26	——"—— ——"—— Спецификация.	
27	Пешеходный мостик ПМВ-50-1 Сборочный чертеж	
28	——"—— ——"—— Спецификация.	
29	Пешеходный мостик ПМВ-60-1 Сборочный чертеж	

Ведомость рабочих чертежей основного комплекта (продолжение)

	Наименование	Примеч.
30	Пешеходный мостик ПМВ-60-1 Спецификация	
31	——"—— Средный пролетный блок	
32	——"—— Береговой пролетный блок	
33	——"—— Схема организаций строительства	
33÷34	——"—— Объемы работ.	
35÷37	Ведомость потребности материалах	

Ведомость ссылочных и прилагаемых документов

Обозначение	Наименование	Примеч.
	Ссылочные документы	
ГОСТ 2445-4-80	Пиломатериалы хвойных пород	
ГОСТ 7667-80 и ГОСТ 2688-80	Канаты стальные	
СНиП 2.03.11-85	Защита строительных кон-	
—	струкции от коррозии	
СНиП III-4-80	Техника безопасности в	
	строительстве.	
СНиП 2.05.03-84	Мосты и трубы	
СНиП III-8-76	Земляные сооружения.	

2084/1 2

Разраб.	Я. Пуриньш			ТПР 820-1-060.86	АС
Пров.	Р. Куклис				
ГИП	Я. Пуриньш			Пешеходные мостики висячие с пролетом до 60 м на осушительных и оросительных системах	
Нач. отд.	Ю. Калниньш				
Н. контр.	У. Вилюмс				

Стадия	Лист	Листов
РП	1	37

Общие данные

„ЛАТГИПРОВОДХОЗ"

Привязан

Инв. №

№ п/п	Шифр моста	Наименование проектов базисного (БТУ) и нового (НТУ) технических уровней	Сметная стоимость руб.	Затраты труда чел. дней	Расход строительных материалов				
					Сталь Т		Цемент Т		Лесоматериалы м³
					в натуральном исчислении	в приведенном исчислении	в натуральном исчислении	в приведенном исчислении	приведенные к круглому лесу
1	ПМВ-15-1	БТУ ТП 820-213	1116	25.6	1.020	1.101	1.88	1.88	3.15
		НТУ	991	20.0	0.731	0.845	1.64	1.64	2.80
		Итого	125	5.6	0.289	0.256	0.24	0.24	0.35
2	ПМВ-20-1	БТУ ТП 820-213	1359	32.5	1.180	1.293	2.38	2.38	4.60
		НТУ	1258	28.0	0.933	1.098	2.07	2.07	3.88
		Итого	101	4.5	0.247	0.195	0.31	0.31	0.72
3	ПМВ-25-1	БТУ ТП 820-213	1631	41.3	1.498	1.705	3.03	3.03	5.96
		НТУ	1585	33.0	1.211	1.457	2.60	2.60	4.96
		Итого	46	8.3	0.287	0.248	0.43	0.43	1.00
4	ПМВ-30-1	БТУ ТП 820-213	2544	51.0	2243	2509	3.50	3.50	7.34
		НТУ	1961	39.0	1.612	1.942	2.96	2.96	6.07
		Итого	583	12.0	0.631	0.567	0.54	0.54	1.27
5	ПМВ-35-1	БТУ ТП 820-213	2797	59.5	2591	2.946	4.02	4.02	8.50
		НТУ	2317	45.5	1890	2340	3.44	3.44	7.12
		Итого	480	14.0	0.701	0.605	0.58	0.58	1.38
6	ПМВ-40-1	БТУ ТП 820-213	3028	65.8	2.855	3.382	4.25	4.25	10.16
		НТУ	2632	53.0	2.231	2.778	3.74	3.74	8.21
		Итого	396	12.8	0.624	0.604	0.51	0.51	1.95
7	ПМВ-50-1	БТУ ТП 6[illegible]							
		НТУ	3332	66.5	2.780	3568	5.00	5.00	10.29
		Итого							
8	ПМВ-60-1	БТУ ТП 820-213							
		НТУ	4278	83.0	3749	4.958	6.20	620	12.48
		Итого							

1. Расход строительных материалов определен согласно требованиям СН 514-79

2084/1 3

Разраб.	Я.Пуриньш		
Проверил	Р. Куклис		
ГИП	Я.Пуриньш		
Нач. отд.	Ю. Калиньш		16.01.
К. контр.	Ч. Вилюма		

ТПР-820-1-060.86 АС

Технико-экономические показатели.

Стадия	Лист	Листов
РП	2	—

ПРИВЯЗАН

1. Общая часть

Переработка типового проекта "Пешеходные мостики висячие пролетом до 60 м на осушительных и оросительных системах" ТП 820-213 выполнена институтом "Латгипроводхоз" согласно плану типового проектирования 1985 г. (раздел 6 п.6.7.2), утвержденного постановлением ГОССТРОЯ СССР от 10 декабря 1984 г. №204.

Стадия разработки - рабочий проект.

В типовых проектных решениях даны пешеходные мостики висячие со стальными пилонами и монолитными фундаментами и якорями. Внесённые изменения в конструкцию мостиков, при переработке проекта, позволили снизить материалоёмкость, стоимость и трудозатраты.

Разработаны типоразмеры мостиков с пролетом 15, 20, 25, 30, 35, 40, 50, 60 м и шириной 1 м.

Состав проекта

Альбом I Пояснительная записка и чертежи пешеходных мостиков со стальными пилонами.

Альбом II Сметы для пешеходных мостиков со стальными пилонами.

Каждому типоразмеру мостика присвоена марка состоящая из букв и чисел:

ПМВ - пешеходный мостик висячий - первая группа чисел 15;20;25;30;35;40;50;60 - обозначает длину пролета

- вторая группа чисел 1 - обозначает конструкцию со стальными пилонами.

2. Назначение сооружений и область их применения

Пешеходные мостики висячие предназначены для строительства на каналах и водотоках мелиоративных систем в местах организации пешеходного движения эксплуатационного персонала.

По капитальности сооружения отнесены к IV классу.

Проект расчитан для применения в районах страны с сейсмичностью до 6 баллов, на грунтах со следующими нормативными характеристиками: угол внутреннего трения $\varphi = 23° + 28°$; плотность $\gamma = 1{,}8\ т/м^3$, несущая способность $R \geq 1{,}0\ кг/см^2$.

Строительство пешеходных мостиков в районах вечной мерзлоты в районах горных выработок, на площадях подверженных оползням и карстам, а также в районах с расчетной температурой воздуха ниже $-40°$ не предусматривается.

Разраб.	Пуриньш М.		11.01
Провер.	Куклис Р.		12.01
ГИП	Пуриньш Я.		11.01
Нач. отд.	Калниньш Я.		11.01
Н.контр.	Вилюмс У.		12.01

ТПР 820-1-059.-85 АС

ПОЯСНИТЕЛЬНАЯ ЗАПИСКА

Стадия	Лист	Листов

„ЛАТГИПРОВОДХОЗ"

3. Основные расчетные положения

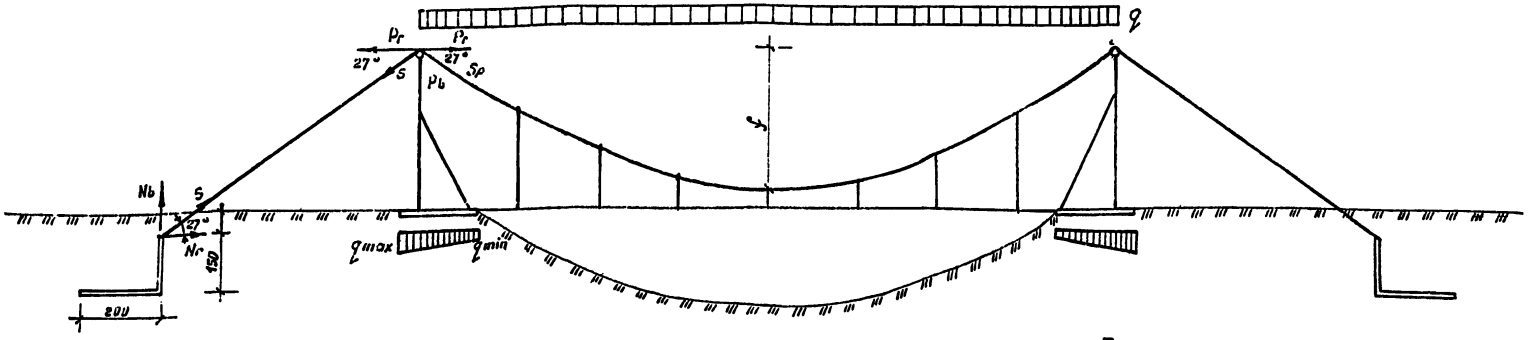

Шифр моста	Стрелка цепи f (см)	Расчетное натяжения каната Sp T	Расчетная нагрузка в стойке Pb T	Нагрузка на грунт от фундамента пилона кг/см²		Нагрузки на якорь T		Расчетное натяжение ветрового каната T							Стрелка цепи ветрового f' каната см
								Районы СССР (по карте 3 СН и П II-6-74)							
				q max	q min	вертикальная составляющая N B T	горизонтальная составляющая Nr T	I	II	III	IV	V	VI	VII	
ПМВ-15-1	200	8.50	2.5	0.62	0.02	5.0	9.4	0.10	0.13	0.17	0.20	0.26	0.31	0.37	150
ПМВ-20-1	250	11.94	3.3	0.71	0.04	6.8	13.3	0.18	0.24	0.31	0.37	0.48	0.58	0.69	150
ПМВ-25-1	310	15.02	4.2	0.74	0.07	8.5	16.7	0.29	0.38	0.49	0.69	0.77	0.93	1.10	150
ПМВ-30-1	370	18.10	5.0	0.87	0.07	10.3	20.1	0.43	0.57	0.73	0.90	1.15	1.39	1.64	150
ПМВ-35-1	440	20.80	5.8	0.85	0.07	11.8	23.1	0.58	0.76	0.99	1.20	1.54	1.86	2.19	150
ПМВ-40-1	500	23.87	6.7	0.97	0.07	13.5	26.6	0.78	1.03	1.32	1.61	2.06	2.50	2.94	150
ПМВ-50-1	620	30.03	8.4	0.77	0.06	17.0	33.4	1.04	1.32	1.70	2.46	2.64	3.8	4.50	180
ПМВ-60-1	750	35.83	10.0	0.67	0.07	20.3	39.9	1.32	1.74	2.24	3.75	3.48	5.60	6.57	200

Исходные расчетные данные

1. Нормативная равномерно распределения нагрузка – 400 кг/м²
2. Коефициент перегрузки n=1.4 (БН 200-62 п. 1276)
3. Коефициент перегрузки для собственного веса конструкций n=1.1
4. Ветровое натяжение каната принято для II района

Расчетные формулы

1. Натяжение канатов

$$P_r = \frac{\delta f_y}{\delta f} V; \quad P_b = \frac{q\ell}{2}; \quad S_p = k\sqrt{N_r^2 + N_b^2}$$

где k=1.6 коеф. условий работы (СН и П II-23-81 п 39)

2. Устойчивость якаря

Согласно СН и П II-55-79

активное давление грунта

$$\sigma_{ar} = \gamma \Delta y \, tg^2(45° - \varphi/2)$$

пассивное давление грунта

$$\sigma_{nr} = \gamma \Delta y \, tg^2(45° + \varphi/2)$$

где $\gamma = 0.9$ т/м³ согласно СН 200-62 табл.8

$\varphi = \varphi_н - 5°$ —— " ——

$$K_{опр} = \frac{\Sigma M_{опр}}{\Sigma M_{уд}} \leq 0.7$$ – устойчивость на опракидование

$$K_{едв} = \frac{N_r}{\Sigma(G - N_в)\psi + \Sigma E} \leq 0.8$$ устойчивость

где $\psi = 0.3$ коеф. трения бетона по мокрому грунту

2084/1 5

Расчетные схемы конструкций

Якорь несущих канатов

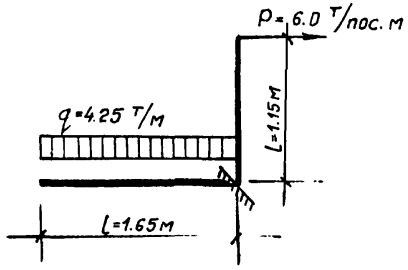

Фундамент пилона

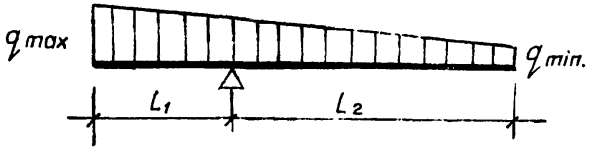

Стойка пилона

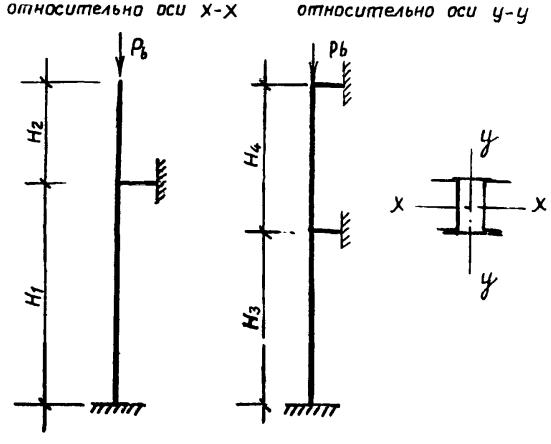

Шифр моста	Размеры см					
	L_1	L_2	H_1	H_2	H_3	H_4
ПМВ-15-1	60	140	165	60	45	
ПМВ-20-1	70	150	200	75	220	45
ПМВ-25-1	85	165	250	90	240	90
ПМВ-30-1	85	165	290	110	250	150
ПМВ-35-1	100	200	335	140	250	225
ПМВ-40-1	100	200	375	160	250	275
ПМВ-50-1	130	270	400	200	375	325
ПМВ-60-1	150	300	565	230	390	390

Вариант	Схема	Примечания варианта	Обозначения	Размеры (м) для мостов							
				ПМВ 15-1	ПМВ 20-1	ПМВ 25-1	ПМВ 30-1	ПМВ 35-1	ПМВ 40-1	ПМВ 50-1	ПМВ 60-1
I	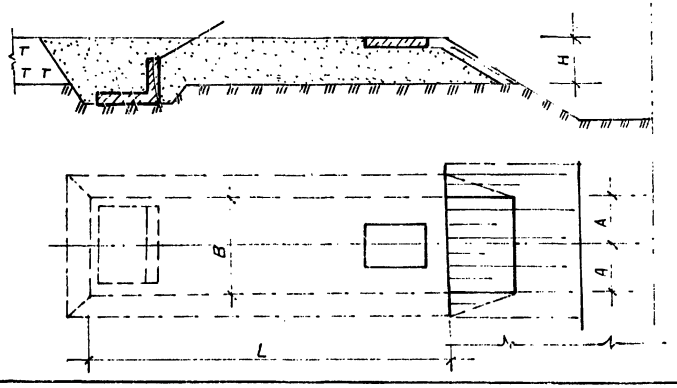	Вариант применяется при строительстве на грунтах с несущей способностью $R_0 < 1.0$ кгс/см²	L	11.0	12.1	13.5	14.7	16.6	17.8	20.8	23.8
			Б	2.60	3.20	3.9	4.5	5.0	5.5	6.70	7.70
			Д								
			Н								
				1. Глубина Н определяется при привязке проекта 2. Минеральный грунт трамбуется до достижения плотности $\gamma = 1.6$ т/м³ 3. Длина креплений А определяется при привязке								
II	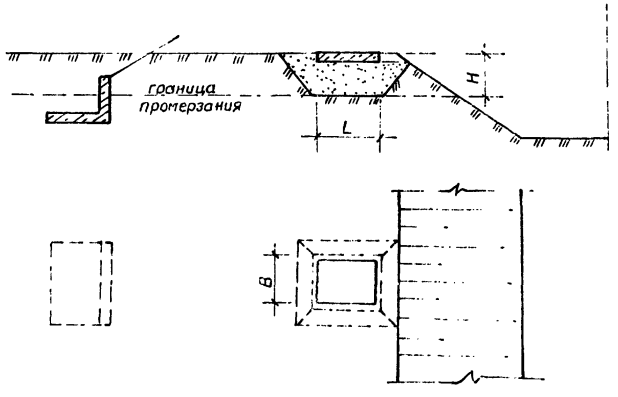	Вариант применяется при строительстве на пучинистых промерзаемых грунтах	L	2.0	2.2	2.5	2.5	3.0	3.0	4.0	4.5
			В	2.0	2.2	2.0	2.0	2.0	2.0	2.50	3.0
			Н								
				1. Глубина промерзания Н определяется при привязке проекта 2. Пучинистый грунт заменяется песчаным, доведя трамбованием до плотности $\gamma = 1.6$ т/м³							

ПРИВЯЗАН

2084/1 7

ТПР 820-1-060.86 АС

Лист 6

Вариант	Схема	Применение варианта
III	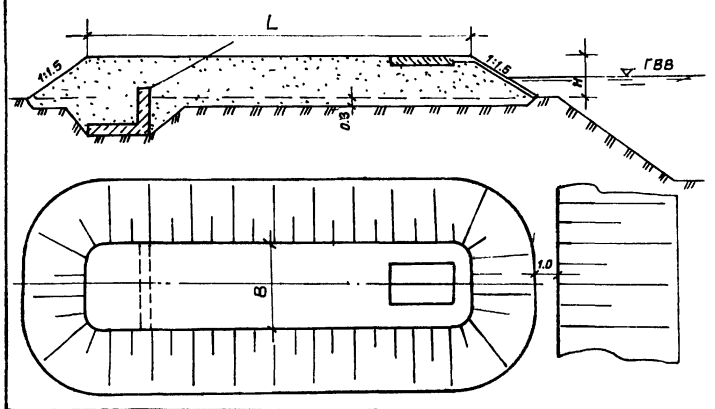	Вариант применяется при строительстве на затопляемых берегах в грунтах с несущей способностью $R > 1.0$ кг/см²
IV	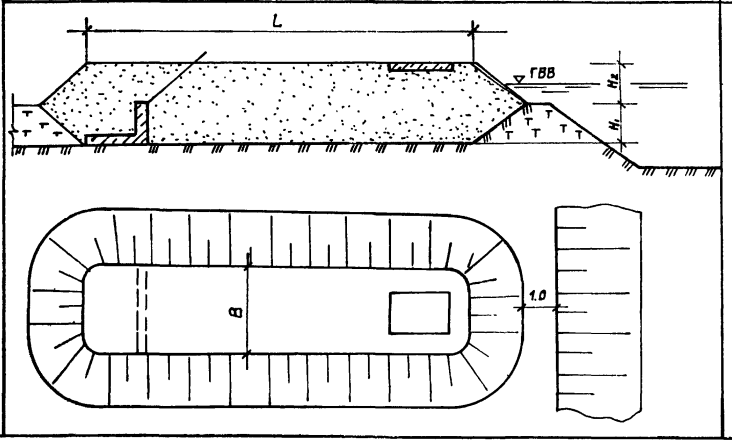	То же, в грунтах с несущей способностью $R < 1.0$ кг/см²

Обозначение размера	Размеры в (м) для мостиков ПМВ 15-1	ПМВ 20-1	ПМВ 25-1	ПМВ 30-1	ПМВ 35-1	ПМВ 40-1	ПМВ 50-1	ПМВ 60-1
L	10.5	11.6	13.0	14.2	16.1	17.3	20.3	23.3
B	3.0	3.0	3.0	3.5	4.0	4.5	5.7	6.7
H								

1. Высота насыпи определяется при привязке проекта.
2. Насыпной грунт трамбуется до плотности $\gamma = 1.6$ т/м³

Обозначение размера	ПМВ 15-1	ПМВ 20-1	ПМВ 25-1	ПМВ 30-1	ПМВ 35-1	ПМВ 40-1	ПМВ 50-1	ПМВ 60-1
L	11.0	12.1	13.5	14.7	16.6	17.8	20.8	23.8
B	3.0	3.0	3.0	3.5	4.0	4.5	5.7	6.7
H_1								
H_2								

1. Высота насыпки и глубина выемки определяется при привязке проекта.
2. Насыпной грунт трамбуется до плотности $\gamma = 1.6$ т/м³

привязан

Объемы замены грунта (для I варианта)

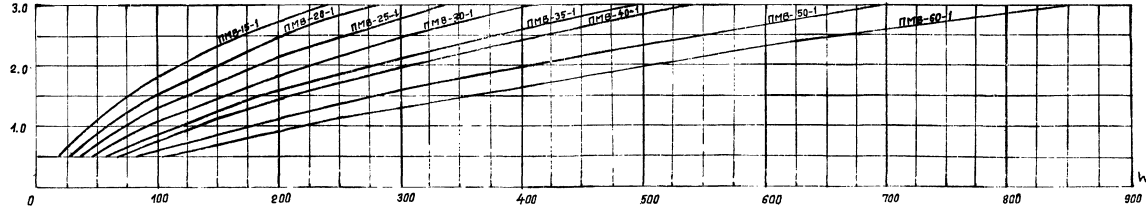

Объемы замены грунта (для II варианта)

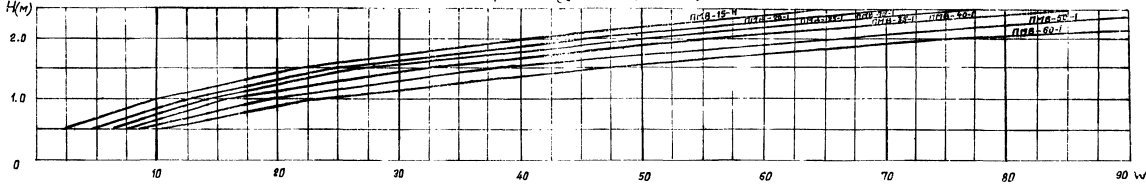

Объемы насыпи грунта (для III варианта)

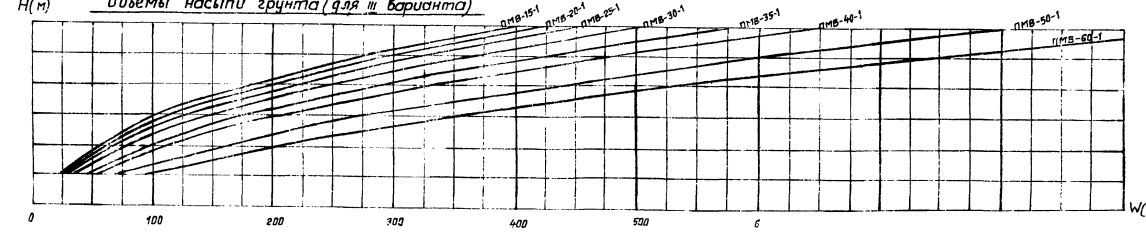

Объемы замены грунта (для IV варианта)

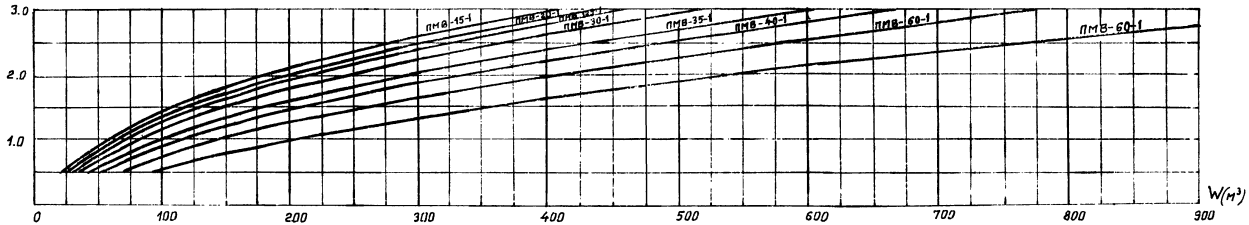

Объемы насыпи грунта (для IV варианта)

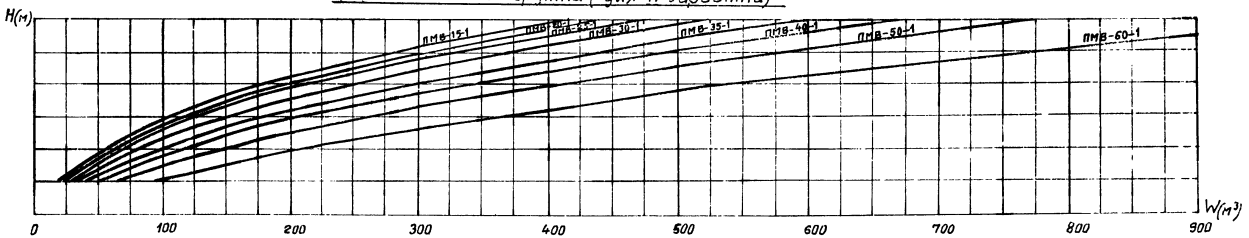

4. Конструктивные решения

Конструкция пешеходного мостика висячего состоит из следующих основных частей:

- береговых пилонов стальной сварной конструкции, опирающихся на монолитную фундаментную плиту,
- монолитных железобетонных якорей со стальными тягами для анкеровки несущих канатов,
- основных несущих канатов и ветровых канатов,
- подвесок для опирания пролетного строения,
- пролетных блоков деревянной конструкции,
- оттяжек и зажимов для анкеровки и канатов.

4.1. Пилон состоит из двух стоек, соединяемых ригелями и прикрепляемых к фундаменту анкерными болтами. Для достижения необходимой устойчивости стоек, предусмотрены подкосы. Все составные части пилона изготовляются сварными и монтируются на месте строительства. Для опирания каната предусмотрен ролик. Фундамент пилона из монолитного железобетона с заделанными анкерными болтами для прикрепления пилона и ветровых канатов.

4.2. Якорь несущего каната с заделанными анкерными болтами имеет Г-образную форму и бетонируется на месте. К анкерным болтам при помощи муфт присоединяются стальные тяги, которые выводятся над поверхностью земли.

4.3. Несущие канаты опираются на ролики пилонов и закрепляются к анкерным тягам якорей при помощи оттяжек и зажимов.

4.4. Ветровые канаты продеваются через проушины ригелей подвесок мостика и закрепляются к анкерным болтам фундамента пилона при помощи оттяжек и зажимов.

4.5. Подвески прикрепляются к несущим канатам при помощи зажимов и служат для опирания пролетных блоков мостика.

4.6. Пролетные блоки деревянной конструкции состоят из опорных балок, настила из досок и перил.

5. Требования к основным материалам и изделиям

5.1. Монолитные железобетонные конструкции должны изготовляться из бетона класса В15 соответственно требованиям ГОСТ 25192-82. Марка по морозостойкости – не ниже F150.

Арматура принята классов А-I и А-III по ГОСТ 5781-82.

5.2. Несущие канаты приняты по ГОСТ 7667-80, а ветровые канаты по ГОСТ 2688-80. Канаты должны соответствовать следующей характеристике: двойной свивки с линейным касанием проволок в прядях, с одним металлическим или органическим сердечником, высшей марки, грузолюдского назначения из оцинкованной проволки, для жестких агрессивных условий работы, свивкой любого направления, с односторонним сочетанием направлений свивки элементов каната; нераскручивающиеся, маркировочной группы 1666 МПа (170 кгс/мм²) для несущих канатов, а для ветровых канатов 1764 МПа (180 кгс/мм²).

Кроме указанных типов канатов основного применения для несущих канатов допускается применять канаты по ГОСТ 7665-80, ГОСТ 3081-80 и ГОСТ 14954-80 (смотр. табл. № 1).

5.3. Пиломатериалы должны соответствовать требованиям ГОСТ 24454-80.

5.4. Защиту металлических, железобетонных и деревянных конструкций производить согласно требованиям СНиП 2.03.11-85.

5.5. Металлические конструкции находящиеся в грунте подлежат следующей защите:

5.5.1. Очистка поверхности по ГОСТ 9.402-80.

5.5.2. Грунтовка железным суриком.

5.5.3. Покрытие битумной мастикой.

5.5.4. Обмотка материалом на негнищей основе (джутовая ткань, стеклохолст).

5.5.5. Покрытие битумной мастикой толщиной 2-3 мм.

5.6. Марка стали для металлических конструкций принята согласно требованиям СНиП 2.05.03-84.

Типы несущих канатов основного применения и взаимозаменяемых. Маркировочная группа 19666 (170)

Таблица №1

№№ п/п	Пролет мостика (м)	Основной вариант		Взаимозаменяемые							
		ГОСТ	∅ (мм)	ГОСТ	∅ (мм)	ГОСТ	∅ (мм)	ГОСТ	∅ (мм)	ГОСТ	∅ (мм)
1	2	3	4	5	6	7	8	9	10	11	12
1	15	7667-80	12,5	7665-80	13,0	14954-80	12,0	2688-80	13,0	3081-80	15,0
2	20	7667-80	14,0	14954-80	14,0	2688-80	15,0	7665-80	16,0	3081-80	15,0
3	25	7667-80	15,5	7665-80	17,5	3081-80	16,5	14954-80	16,5	2688-80	18,0
4	30	7667-80	17,0	3081-80	17,5	7665-80	19,5	2688-80	19,5	14954-80	18,0
5	35	7667-80	19,0	3081-80	19,0	7665-80	21,0	14954-80	19,0	2688-80	21,0
6	40	7667-80	20,5	3081-80	20,5	7665-80	22,5	2688-80	22,5	14954-80	20,5
7	50	7667-80	22,0	7665-80	24,0	2688-80	24,0	14954-80	22,0	3081-80	22,5
8	60	7667-80	25,0	7665-80	27,5	3081-80	25,0	14954-80	25,0	2688-80	27,0

6. Технология производства работ

Проектом предусмотрена изготовление металлических конструкций пилонов, анкеров, подвесок арматурных сеток и деревянных конструкций пролетных блоков в мастерских или на полигонах.

На стройплощадке выполняются работы по разработке котлованов, бетонированию якорей и фундаментов и монтажные работы пилонов и пролетных строений.

Последовательность выполнения строительно-монтажных работ:

1. разбивка осей сооружения на местности,

2. разработка котлованов якорей и фундаментов экскаватором и доработка вручную,

3. установка опалубки, арматурных сеток, анкерных болтов и бетонирование якорей и фундаментов,

4. после затвердения бетона присоединяются анкерные тяги и засыпаются котлованы, трамбуя с доведением плотности грунта до 1,65 т/м³,

5. монтаж автокраном металлических конструкций пилонов, строго соблюдая вертикальность стоек,

6. натяжка несущих канатов - канаты развертываются на берегу. Один конец закрепляется при помощи зажимов за предворительно установленные оттяжки, определяется середина каната от которой в обе стороны откладывается половина расчетной длины (смотр. табл. №2) каната между пилонами, к другому концу несущего каната привязывается вспомогательный канат, перебрасывается через ролики пилона и перевозится на другой берег. При помощи лебедки или бульдозера несущий канат перетягивается через ролики опор с учетом, чтобы отметки на канатах находились над роликами пилонов, и закрепляется за оттяжку,

7. на несущие канаты устанавливается монтажная люлька из которой проводят присоединение подвесок и монтаж деревянных несущих балок пролетного строения,

8. монтаж ветровых канатов проводится одновременно с монтажем перил и настила из досок. Один конец каната при помощи зажимов закрепляется за предварительно установленную оттяжку ветрового каната, а другой конец продевая через проушины подвесок, перевозится на другой берег и также закрепляется за оттяжку,

9. при помощи гаек на анкерных тягах несущих и ветровых канатов выполняется окончательная натяжка канатов,

10. производится окраска металлических и деревянных конструкций.

Строительно-монтажные работы должны проводиться строго соблюдая требования правил производства работ и согласно:

1. СНиП III-8-76 "Земляные сооружения"
2. СНиП III-43-75 "Мосты и трубы"
3. СНиП III-4-80 "Техника безопасности в строительстве".

Табл.№2

Шифр мостика	ПМВ--15-1	ПМВ--20-1	ПМВ--25-1	ПМВ--30-1	ПМВ--35-1	ПМВ--40-1	ПМВ--50-1	ПМВ--60-1
Длина каната между пилонами,м	15,71	20,83	26,02	31,22	36,48	41,67	52,05	62,50

7. Основные положения по эксплуатации

Основные положения разработаны на основе "Положения о проведении планово-предупредительного ремонта производственных зданий и сооружений," которое утверждено постановлением "Госстроя СССР от 29.12.73, и "Правил устройства и безопасности эксплуатации пассажирских подвесных канатных дорог," утвержденных Госгортехнадзором СССР от 28.05.74.

В процессе эксплуатации мостик должен находиться под систематическим наблюдением инженерно-технического работника эксплуатирующей организации, ответственного за его сохранность. Кроме того, мостик должен подвергаться общим и частным периодическим осмотрам. Как правило, очередные общие технические осмотры мостика проводятся два раза в год - перед и после пропуска паводка. После стихийных бедствий (ураганных ветров, больших ливней и снегопадов и т.д.) и аварий должны проводиться внеочередные осмотры. Состав комиссии по осмотру мостика назначается руководителем эксплуатирующей организации.

При технических осмотрах мостика необходимо:

а) тщательно проверить состояние несущих и ветровых канатов и выявить возможные повреждения их в результате атмосферных и других воздействий, т.е. осмотреть состояние смазки и оцинковки, измерять диаметр всего каната и провести браковку каната,

б) проводить измерение стрелки цепи каната с помощью жесткого отвеса или при помощи теодолита,

в) проверить вертикальность пилонов мостика,

г) проверить наличие и состояние смазки на резьбовых соединениях металлических тяг несущих и ветровых канатов и во избежании коррозии резьбы, при необходимости возобновить,

д) проверить состояние окрашенных металлических поверхностей,

е) проверить затяжку болтовых соединений пилонов подвесок и зажимов,

ж) следить за состоянием деревянных деталей настила, особенно в местах соприкосновения с грунтом,

з) проверить наличие предупредительных табличек о допустимой нагрузке на мостик,

к) проверить состояние береговых креплений в зоне мостика.

Браковка находящихся в работе канатов осуществляется по числу обрывов проволок на длине одного шага свивки (шаг свивки - столько прядей, сколько их в сечении каната). Количество обрывов на длине шага свивки не должно превышать величины указанных в таблице №3. Износ или коррозию проволок по диаметру определяют с помощью микрометра или иного инструмента, обеспечивающего достаточную точность. Общий диаметр каната измеряется штангельциркулем. Данные сопоставляются с диаметром каната и проволок нового каната. При определении возможности дальнейшего использования канатов нужно учитывать не только число обрывов проволок, но и интенсивность его увеличения.

Таблица № 3

Степень поверхностного износа или коррозии проволок по диаметру	Вид каната		
	металлический с органич. сердечником		металлический
	крестовой свивки	односторонней свивки	
без наличии	6	3	6
до 10% первоначального диаметра	5	3	5
до 20% —"—	4	2	4
до 30% —"—	3	1	3
более 40% —"—	канат должен быть забракован		

Кроме ежегодных технических осмотров мостика, через каждые 5 лет необходимо произвести откопку и проверку состояния подземной части анкерных тяг несущих канатов. При проверке анкерных тяг особое внимание обращается на состояние антикоррозийной защиты и на степень коррозии металла. В случае если повреждена антикоррозийная защита и наблюдается только незначительная поверхностная коррозия металла тяги, необходимо возобновить антикоррозийную защиту, предварительно снять слой старой защиты и зачистив поврежденный участок металла согласно требованиям ГОСТ 9.402-80.

Если же наблюдается усиленная глубинная коррозия металла, то необходимо производить замену подземных металлических конструкций.

Результаты всех видов осмотров заносятся в журнал, отмечая обнаруженные дефекты, [illegible] необходимые меры для их устранения, с указанием сроков выполнения работ. По данным технических осмотров, составляется график проведения ремонтных работ и обслуживания.

Основные виды работ:

а) возобновление и пополнение смазки канатов.

Перед смазкой, канат очищается нефрасом С 50/170 (ГОСТ 8505-80), бензином - растворителем (ГОСТ 3134-78) или керосином для технических целей (ГОСТ 18499-73^{+}). В качестве смазки применяется смазка Торсиол-55 (ГОСТ 20458-75) или другие пластичные канатные смазки (ГОСТ 23258-78),

б) замена каната.

Если количество обрывов проволок каната превышает в таблице №3 указанных величин или обрыв интенсивно увеличивается, необходимо производить замену всего каната,

в) замена деревянного настила,

г) окрашивание металлических поверхностей,

д) натяжение несущих и ветровых канатов.

При увеличении стрелки цепи необходимо путем натяжения каната довести провес до проектного.

При проведении ремонтных работ необходимо строго соблюдать требования СНиП III-4-80 "Техника безопасности в строительстве", соответствующих государственных стандартов, правил и инструкций, а при работе со смазкой и растворителями применять индивидуальные средства защиты по типовым отраслевым нормам, утвержденным Государственным комитетом Совета Министров СССР по вопросам труда и заработной платы и ВЦСПС.

Амортизационные отчисления определены согласно "Нормам амортизационных отчислений по основным фондам народного хозяйства СССР", утвержденными постановлением Совета Министров СССР от 14 марта 1974 г. №183. Для висячих пешеходных мостиков применены нормы подвесных дорог (шифр 20253).

Общая норма амортизационных отчислений	4,5%
в том числе а) на полное восстановление	2,5%
б) на капитальный ремонт	2,0%

Затраты на текущий ремонт определены по "Нормам затрат на текущий ремонт основных фондов мелиоративных систем" и приняты 4,7%.

Форма журнала технических осмотров пешеходных мостиков

1. Название объекта .....
   .....
2. Номер канала и пикет .....
3. Год и дата сдачи в эксплуатацию .....
   .....
4. Технические данные
   4.1. Шифр мостика .....
   4.2. Несущий канат .....
   4.3. Ветровой канат .....

4.4. Стрелка цепи несущего каната .....
4.5. Отметка фундаментов пилонов .....
4.6. Высота пилона .....
4.7. Грузоподъемность и габариты .....
5. Ответственный за эксплуатацию .....
.....

Дата проведения осмотра	Состав комиссии	Обнаруженные дефекты, необходимые меры и сроки по их устранению	Дата и описание выполненных работ

8. Указание по привязке проекта

Для привязки проекта необходимо иметь следующие исходные данные:

1. максимальный уровень воды весеннего паводка с расчетной вероятностью превышения 2%,

2. скорость течения воды в канале (для определения необходимости крепления откоса канала под мостиком),

3. геологическая характеристика грунта,

4. поперечный профиль канала.

Типовой проект предусмотрен для строительства в минеральных грунтах нормальной влажности с вышеизложенной характеристикой.

В проекте рассмотрены варианты привязки мостиков (стр.7,8) для строительства на грунтах с несущей способностью $R < 1.0$ кгс/м^2 (вариант I), на пучинистых грунтах (вариант II) и на затапливаемых берегах (вариант III, IV).

Если грунт насыщен водой или менее устойчив, необходимо, при привязке, сделать пересчет устойчивости якорей по формулам (стр.5,6) и предусмотреть мероприятия по осушению котлованов во время строительства. При привязке проекта в указанных случаях необходимо уточнить объемы земляных работ.

В случаях, когда расчетная скорость течения воды в канале превышает допускаемую неразмывающую скорость для данного грунта, необходимо предусмотреть крепления откосов канала. Длина укрепляемого участка и вид креплений определяется расчетом при привязке проекта.

При привязке проекта, в зависимости от расчетных наружных температур уточняется марка бетона по морозостойкости, а также, при наличии агрессивной среды по отношению к бетону, необходимые меры антикоррозийной защиты бетона в соответствии с требованиями СНиП 2.03.11-85.

Не допускается привязка мостика с расположением фундаментов пилонов на различных уровнях.

При привязке проекта уточняется диаметр ветровых канатов (кроме районов I; II). Расчетные натяжения ветровых канатов даны в таблице (стр.5).

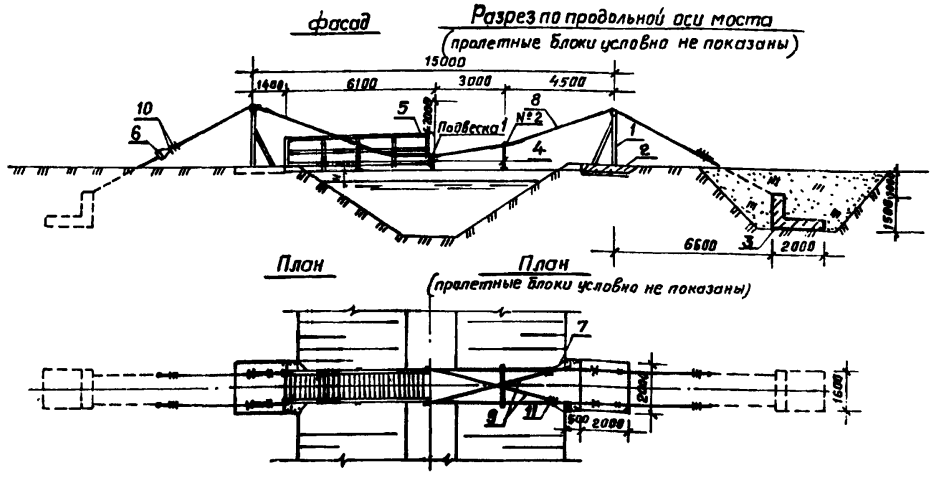

1. Группа защиты надземных металлических конструкций от коррозии определяется согласно требованиям СНиП II-2.03.11-85 и назначается при привязке проекта
2. Деревянные конструкции подлежат антисептированию и покраске масляной краской 2 раза.
3. Анкерные тяги и болты находящиеся в грунте подлежат следующей защите:
   - 3.1 очистка поверхности по ГОСТ 9.402-80
   - 3.2 грунтовка железным суриком
   - 3.3 покрытие битумной мастикой $t=1$ мм
   - 3.4 обмотка мешковиной на джуто-кенафной основе или стеклотканью
   - 3.5 покрытие битумной мастикой $t=2\div3$ мм
4. Расчетная полезная нагрузка моста 400 кг/м²
5. Расстояние от низа моста до максимального расчетного уровня воды $H \geqslant 0.5$ м, а при возможности ледохода $H \geqslant 0.75$ м
6. Продольный уклон мостика $i=0.01$ в обе стороны от середины.
7. Лист читать совместно с листом АС-16

ПРИВЯЗАН			
Инв.№			

2084/1 16

Разраб.	Я. Пуриньш		28.91
Пров.	Р. Куклис		28.91
ГИП	Я. Пуриньш		28.91
Нач. отд.	Ю. Калниньш		И.01
Н контр.	У. Вилюмс		28.91

ТПР 820-1-060.86

Пешеходные мостики висячие с пролетом до 60 м на осушительных и оросительных системах

Пешеходный мостик ПМВ-15-1	Стадия	Лист	Листов
	РП	15	
Сборочный чертеж	„ЛАТГИПРОВОДХОЗ"		

Типовой проект разработан в соответствии с действующими нормами и правилами

Гл. инж. проекта: / Я. Пуриньш /

ГИП привязывающей организаций: / /

Марка поз.	Обозначение	Наименование	Кол.	Масса общая кг	Примеч.
		Документация			
	Лист КМ-15	Пешеходный мостик висячий ПМВ-15-1 L=15 m	2		
	Лист КМ-2	Пилон	1		
	Лист КМ-3	Стойка	2		
	Лист КМ-5	Подкос	1		
	Лист КМ-6	Ригель	1		
	Лист КМ-7	Опорный ролик и ось	1		
	Лист КЖ-8	фундамент пилона	1		
	Лист КМ-9	Сетка арматурная С-1	1		
	Лист КМ-9	—"— С-2	1		
	Лист КМ-10	Каркас К-1	1		
	Лист КМ-11	Анкерные болты АБ-1; АБ-2	1		
	Лист КЖ-3	Якорь несущих канатов	2		
	Лист КМ-12	Сетка арматурная С-1	1		
	Лист КМ-13	—— С-2	1		
	Лист КМ-14	—— С-3	1		
	Лист КМ-16	Анкерная тяга	3		
	Лист АС-19	Подвеска	1		
	Лист АС-32	Береговой пролетный блок	1		
	Лист КМ-20	Оттяжка	3		
	Лист КМ-23	Зажимы	1		
	Лист АС-33	Схема организации строит.	1		
		Сборочные единицы			
1	ТПР 820 1 060.86 01.0.00 КМ	Пилон	2	347.66	
2	01.0.00 КЖС	фундамент пилона	2	2.4 м³	
3	02.0.00 КЖС	Якорь несущих канатов	2	3.56 м³	
4	04.0.00 КМ	Подвеска	3	44.7	
5	Лист АС 32	Береговой пролетный блок	2	3.20 м³	
6	01.0.00 КМ	Оттяжка несущего каната	4	12.8	
7	03.0.00 КМ	Оттяжка ветрового каната	4	4.8	

Марка поз.	Обозначение	Наименование	Кол.	Масса общая кг	Примеч.
10	ТПР 820-1-060.86 06.0.00 КМ	Зажим несущего каната	12	3.12	
11	06.0.00 КМ	Зажим ветрового каната	12	2.16	
		Стандартные изделия			
9		Канат 12.5-ГЛ-В-Ж-Л-Н-1666 ГОСТ 7667-80 L=25.70 м	2	33.6	
9		Канат 3.8-ГЛ-В-Ж-Л-Н-1764 ГОСТ 2688-80 L=12.7 м	2	1.4	
		Коуш стальной для каната ГОСТ 2224-74 ф12.5	4	0.6	
		Коуш стальной для каната ф3.8 ГОСТ 2224-74	4	0.1	
		Болт М12×240 ГОСТ 7798*-70	56	12.93	
		Болт М12×70 —"—	12	0.95	
		Болт М10×50 —"—	72	3.10	
		Гайка М30 ГОСТ 5915**-70	12	2.69	
		Гайка М16 —"—	40	1.33	
		Гайка М12 —"—	76	1.17	
		Гайка М10 —"—	132	1.50	
		Материалы			
		Бетон класса В15 F150		5.96 м³	
		Брус 225×100×6400 ГОСТ 24454-80	4	0.564 м³	
		Брус 100×75×6070 —"—	4	0.182 м³	
		Брус 100×75×1280 —"—	20	0.192	
		Доска 100×40×6070 —"—	8	0.194 м³	
		Доска 100×40×1000 —"—	114	0.456 м³	
		Гвозди К5*×150 ГОСТ 4028-63*			
		Гвозди К3*×80 —"—			

Привязан

фасад

Разрез по продольной оси моста
(пролетные блоки условно не показаны)

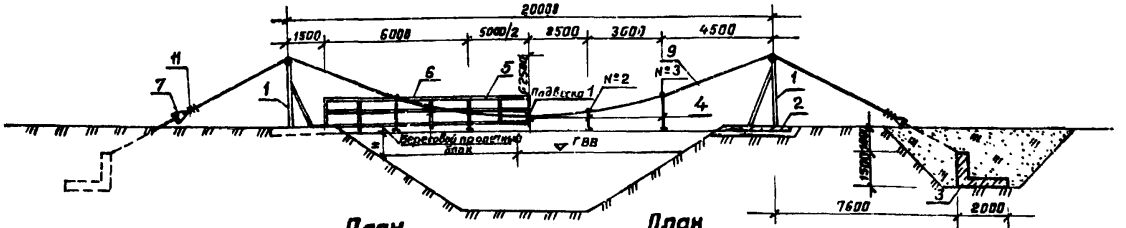

План

План
(пролетные блоки условно не показаны)

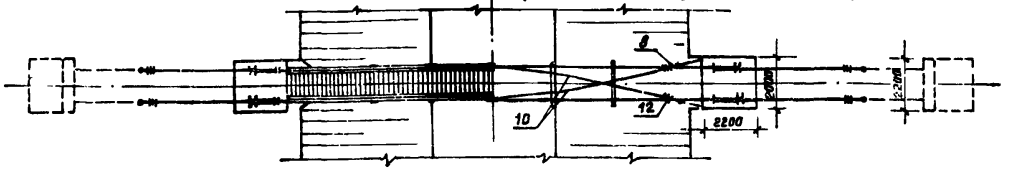

1. Группа защиты надземных металлических конструкций от коррозии определяется согласно требованиям СН и П 2.03. 11-85 м назначается при привязке проекта
2. Деревянные конструкции подлежат антисептированию и покраске масляной краской 2 раза.
3. Анкерные тяги и болты находящиеся в грунте подлежат следующей защите:
   - 3.1 очистка поверхности по ГОСТ 9.402-80
   - 3.2 грунтовка железным суриком
   - 3.3 покрытие битумной мастикой $t = 1$ мм
   - 3.4 обмотка мешковиной на джуто-кенафной основе или стеклотканью
   - 3.5 покрытие битумной мастикой $t = 2 \div 3$ мм
4. Расчетная полезная нагрузка моста 400 кг/м²
5. Расстояние от низа моста до максимального расчетного уровня воды $H \geqslant 0.5$ м, а при возможности ледохода $H \geqslant 0.75$ м
6. Продольный уклон мастика $i = 0.01$ в обе стороны от середины.
7. Лист читать совместно с листом АС-18

ПРИВЯЗАН			
Инв. №			

8084/1 18

Разраб.	Я. Пуриньш		
Пров.	Р. Куклис		
ГИП	Я. Пуриньш		
Нач. отд.	Ю. Калниньш		
Н контр.	У. Вилюмс		

ТПР 820-1-060.86 АС

Пешеходные мостики висячие с пролетом до 60 м на осушительных и оросительных системах

Пешеходный мостик ПМВ-20-1	Стадия	Лист	Листов
	РП	17	
Сборочный чертеж	„ЛАТГИПРОВОДХОЗ"		

Типовой проект разработан в соответствии с действующими нормами и правилами

Гл. инж. проекта: /Я. Пуриньш/

ГИП привязывающей организаций: / /

Марка поз	Обозначение	Наименование	Кол.	Масса общ. кг	Примечания
		Документация			
	Лист АС-17	Пешеходный мостик высячий ПМВ-20-2 L=20м	2		
	Лист КМ-2	Пилон	1		
	Лист КМ-3	Стойка	2		
	Лист КМ-5	Подкос	1		
	Лист КМ-6	Ригель	1		
	Лист КМ-7	Опорный ролик и ось	1		
	Лист КЖС-2	фундамент пилона	1		
	Лист КМ-8	Сетка арматурная С-1	1		
	Лист КМ-9	—•— С-2	1		
	Лист КМ-10	Каркас К-1	1		
	Лист КМ-11	Анкерные болты АБ-1; АБ-2	1		
	Лист КЖС-3	Якорь несущих канатов	2		
	Лист К -12	Сетка арматурная С-1	1		
	Лист КМ-13	—•— С-2	1		
	Лист КМ-14	—•— С-3	1		
	Лист КМ-16	Анкерная тяга	3		
	Лист КМ-19	Подвеска	1		
	Лист АС-31	Средний пролетный блок	1		
	Лист АС-32	Береговой пролетный блок	1		
	Лист КМ-20	Оттяжки	3		
	Лист КМ-23	Зажимы	1		
	Лист АС-33	Схема организ. строительства	1		
		Сборочные единицы			
1	ТПР 820-1-060.86 01.0.00 км	Пилон	2	427.16	
2	01.0.00 кжс	фундамент пилона	2	2.64 м³	
3	02.0.00 кжс	Якорь несущих канатов	2	4.88 м³	
4	04.0.00 км	Подвеска	5	77.18	
5	Лист АС-31	Средний пролетный блок	1	0.662 м³	
6	Лист АС-32	Береговой пролетный блок	2	1565 м³	

Марка поз.	Обозначение	Наименование	Кол.	Масса общ. кг	Примеч.
7	ТПР 820-1-060.86 05.0.00 км	Оттяжка несущего каната	4	14.4	
8	05.000. км	Оттяжка ветрового каната	4	4.8	
11	06.0.00 км	Зажим несущего каната	12	5.16	
12	06.0.00 км	Зажим ветрового каната	12	2.16	
		Стандартные изделия			
9		Канат 14-ГЛ-В-ЖС-Л-Н-1680(170) ГОСТ 7667-80 L=33.9 м	2	54.84	
10		Канат 3.8 ГЛ-В-ЖС-Л-Н-1764(180) ГОСТ 2688-80 L=17.4 м	2	2.1	
		Коуш стальной для каната ф14 ГОСТ 2224-74	4	0.8	
		Коуш стальной для каната ГОСТ 2224-74 ф3.8	4	0.1	
		Болт М12×240 ГОСТ 7798*-70	84	17.89	
		Болт М12×70 ГОСТ 7798*-70	20	1.59	
		Болт М10×50 ГОСТ 7798*-70	72	3.10	
		Гайка М30 ГОСТ 5915**-70	12	2.69	
		Гайка М16 ГОСТ 5915**-70	40	1.33	
		Гайка М12 ГОСТ 5915**-70	140	2.16	
		Гайка М10 ГОСТ 5915**-70	116	1.32	
		Материалы			
		Бетон класса В-15 F150	7.52 м³		
		Брус-225×100×5800 ГОСТ 24454-80	2	0.233 м³	
		Брус 225×100×6300 ГОСТ 24454-80	4	0.554 м³	
		Брус 100×75×4950 ГОСТ 24454-80	2	0.074 м³	
		Брус 100×75×5970 ГОСТ 24454-80	4	0.179 м³	
		Брус 100×75×1285 ГОСТ 24454-80	30	0.288 м³	
		Доска 100×40×4950 ГОСТ 24454-80	4	0.079 м³	
		Доска 100×40×5970 ГОСТ 24454-80	8	0.191 м³	
		Доска 100×40×1000 ГОСТ 24454-80	157	0.628 м³	
		Гвозди К 5×150 ГОСТ 4028-63*	60		
		Гвозди К 3×80 ГОСТ 4028-63*	450		

ПРИВЯЗАН

2084/1 19

ТПР 820-1-060.86

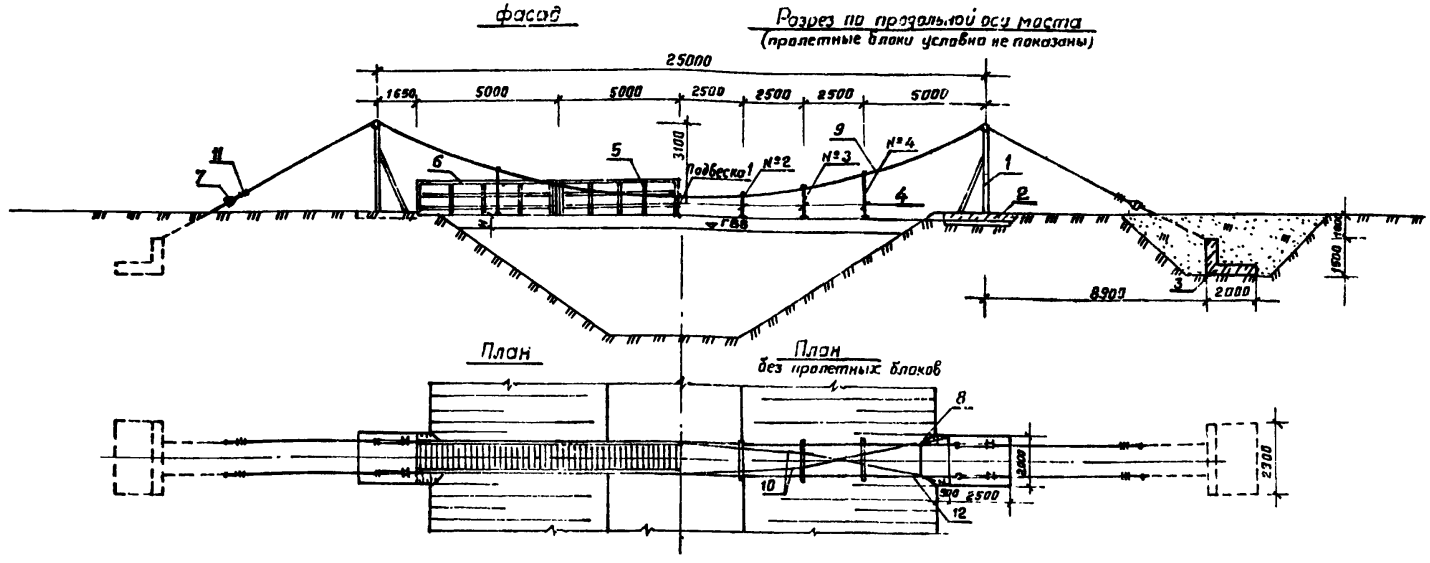

1. Группа защиты надземных металлических конструкций от коррозии определяется согласно требованиям СН и П II-2.03. 11-85 и назначаеться при привязке проекта.
2. Деревянные конструкции подлежат антисептированию и покраске масляной краской 2 раза.
3. Анкерные тяги и болты находящиеся в грунте подлежат следующей защите:
   - 3.1 Очистка поверхности по ГОСТ 9.402-80
   - 3.2 Грунтовка железным суриком.
   - 3.3. Покрытие битумной мастикой $t = 1$ мм
   - 3.4 Обмотка мешковиной на джуто-кенофной основе или стеклотканью
   - 3.5 Покрытие битумной мастикой $t = 2 \div 3$ мм
4. Расчетная полезная нагрузка моста 400 кг/м²
5. Расстояние от низа моста до максимального расчетного уровня воды $H \geqslant 0.5$ м, а при возможности ледохода $H \geqslant 0.75$ м
6. Продольный уклон мостика $i = 0.01$ в обе стороны от середины.
7. Лист читать совместно с листом АС-20

ПРИВЯЗАН			
Инв. №			

2084/1 20

Разраб.	Я. Пуриньш		
Пров.	Р. Куклис		28.01
ГИП	Я. Пуриньш		28.01
Нач. отд.	Я. Гриванс		30.01
Н контр.	У. Вилюмс		

ТПР 820-1-060.86 АС

Пешеходные мостики висячие с пролетом до 60 м на осушительных и оросительных системах

Пешеходный мостик ПМВ-25-1	Стадия	Лист	Листов
	РП	19	

Сборочный чертеж

„ЛАТГИПРОВОДХОЗ"

Типовой проект разработан в соответствии с действующими нормами и правилами

Гл. инж. проекта: /Я. Пуриньш/

ГИП привязывающей организации:

Марка поз.	Обозначение	Наименование	Кол.	Масса общая кг	Примеч.
		Документация			
	Лист АС-19	Пешеходный мостик висячий ПМВ 25-1 L=25м	2		
	Лист КМ-2	Пилон	1		
	Лист КМ-3	Стойка	2		
	Лист КМ-5	Падкос	1		
	Лист КМ-6	Ригель	1		
	Лист КМ-7	Опорный ролик и ось	1		
	Лист КЖС-2	фундамент пилона	1		
	Лист КМ-8	Сетка арматурная С-1	1		
	Лист КМ-9	—"— С-2	1		
	Лист КМ-10	Каркас К-1	1		
	Лист КМ-11	Анкерные болты АБ-1, АБ-2	1		
	Лист КЖС 3	Якорь несущих канатов	2		
	Лист КМ-12	Сетка арматурная С-1	1		
	Лист КМ-13	—"— С-2	1		
	Лист КМ-14	—"— С-3	1		
	Лист КМ-16	Анкерная тяга	3		
	Лист КМ-19	Подвеска	1		
	Лист АС-31	Средний пролетный блок	1		
	Лист АС-32	Береговой пролетный блок	1		
	Лист КМ-20	Оттяжка	3		
	Лист КМ-23	Зажимы	1		
	Лист АС-33	Схема организации строит.	1		
		Сборочные единицы			
1	ТПР 820-1-060.86 01.0.00 км	Пилон	2	496.96	
2	ТПР 820-1-060.86 02.0.00 КЖ	фундамент пилона	2	3.0 м³	
3	32.0.00 КЖ	Якорь несущих канатов	2	6.44 м³	
4	04.0.00 КЖ	Подвеска	7	109.88	
5	Лист АС-31	Средний пролетный блок	2	1.32 м³	
6	Лист АС-32	Береговой пролетный блок	2	1.53 м³	
7	ТПР 820-1-060.86 05.0.00 км	Оттяжка несущего каната	4	17.60	
8	ТПР 820-1-060.86 05.0.00 км	Оттяжка ветрового каната	4	4.80	
11	06.000 км	Зажим несущего каната	12	5.16	
12	06.0.00 км	Зажим ветрового каната	12	2.16	
		Стандартные изделия			
9		Канат 15.5-ГЛ-В-Ж-Л-Н-1666(170) ГОСТ 7667-80 L=41.40м	2	83.20	
10		Канат 3.8-ГЛ-В-Ж-Л-Н-1764(180) ГОСТ 2688-80 L=22.0м	2	2.42	
		Коуш стальной для каната ГОСТ 2224-74 ф 15.5	4	0.80	
		Коуш стальной для каната ГОСТ 2224-74 ф 3.8	4	0.10	
		Болт М12×240 ГОСТ 7798*-70	112	25.87	
		Болт М12×70 —"—	28	2.23	
		Болт М10×50 —"—	72	3.10	
		Гайка М36 ГОСТ 5915*-70	12	4.52	
		Гайка М16 —"—	40	1.33	
		Гайка М12 —"—	190	2.93	
		Гайка М10 —"—	124	1.41	
		Материалы			
		Бетон класса В15 F150		9.44 м³	
		Брус 225×100×5300 ГОСТ 24454-80	4	0.466 м³	
		Брус 225×100×6150 —"—	4	0.541 м³	
		Брус 100×75×4950 —"—	4	0.148 м³	
		Брус 100×75×5820 —"—	4	0.175 м³	
		Брус 100×75×1285 —"—	40	0.386 м³	
		Доска 100×40×4950 —"—	8	0.158 м³	
		Доска 100×40×5820 —"—	8	0.186 м³	
		Доска 100×40×1000 —"—	200	0.80 м³	
		Гвозди К 5×150 ГОСТ 4028-63*			
		Гвозди К 3×80 ГОСТ 4028-63*			

Привязан

Фасад

Разрез по продольной оси моста
(пролетные балки условно не показаны)

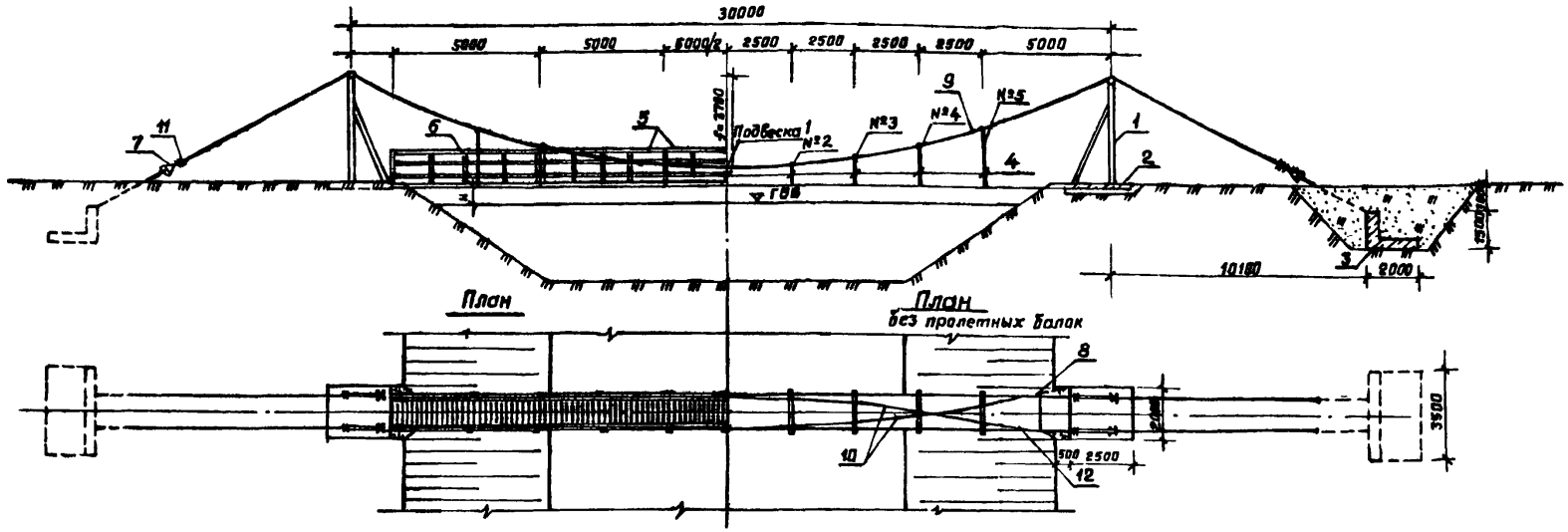

1. Группа защиты надземных металлических конструкций от коррозии определяется согласно требованиям СН и П 2.03.11-85 и назначается при привязке проекта
2. Деревянные конструкции подлежат антисептированию и покраске масляной краской 2 раза
3. Анкерные тяги и болты находящиеся в грунте подлежат следующей защите:
   - 3.1 очистка поверхности по ГОСТ 9.402-80
   - 3.2 грунтовка железным суриком
   - 3.3 покрытие битумной мастикой $t = 1$ мм
   - 3.4 обмотка мешковиной на джуто-кенафной основе или стеклотканью
   - 3.5 покрытие битумной мастикой $t = 2 \div 3$ мм
4. Расчетная полезная нагрузка моста 400 кг/м²
5. Расстояние от низа моста до максимального расчетного уровня воды $H \geq 0.5$ м, а при возможности ледохода $H \geq 0.75$ м
6. Продольный уклон мостика $i = 0.01$ в обе стороны от середины.
7. Лист читать совместно с листом АС-22

Типовой проект разработан в соответствии с действующими нормами и правилами

Гл. инж. проекта: /Я. Пуриньш/

ГИП привязывающей организации:

Разраб.	Я. Пуриньш		11.01
Пров.	Р. Куклис		28.01
ГИП	Я. Пуриньш		28.01
Нач. отд.	Ю. Калниньш		11.01
Н. контр.	У. Вилюмс		2.01

ТПР 820-1-060.86 АС

Пешеходные мостики висячие с пролетом до 60 м на осушительных и оросительных системах

Пешеходный мостик ПМВ-30-1

Стадия	Лист	Листов
РП	21	

Сборочный чертеж

„ЛАТГИПРОВОДХОЗ"

Привязан

Инв. №

2084/1 22

Марка поз.	Обозначение	Наименование	Кол.	Масса ед. кг	Примечания
		Документация			
	Лист АС-21	Пешеходный мостик висячий ПМВ-30-1 L=30м	2		
	Лист КМ-2	Пилон	1		
	Лист КМ-3	Стойка	2		
	Лист КМ-5	Подкос	1		
	Лист КМ-6	Ригель	1		
	Лист КМ-7	Опорный ролик и ось	1		
	Лист КЖС-2	фундамент пилона	1		
	Лист КМ-8	Сетка арматурная С-1	1		
	Лист КМ-9	—"— С-2	1		
	Лист КМ-10	Каркас К-1	1		
	Лист КМ-11	Анкерные болты АБ-1Д6-2	1		
	Лист КЖС-3	Якорь несущих канатов	2		
	Лист КМ-12	Сетка арматурная С-1	1		
	Лист КМ-13	—"— С-2	1		
	Лист КМ-14	—"— С-3	1		
	Лист КМ-16	Анкерная тяга	3		
	Лист КМ-19	Подвеска	1		
	Лист АС-31	Средний пролетный блок	1		
	Лист АС-32	Береговой пролетный блок	1		
	Лист КМ-20	Оттяжки	3		
	Лист КМ-23	Зажимы	1		
	Лист АС-33	Схема организации стройки	1		
		Сборочные единицы			
1	ТПР 820-1-060.86 01.0.00 КМ	Пилон	2	687.34	
2	01.0.00 КЖС	фундамент пилона	2	3.0 м³	
3	02.0.00 КЖ	Якорь несущих канатов	2	7.76 м³	
4	04.0.00 КМ	Подвеска	9	142.85	
5	Лист АС-31	Средний пролетный блок	3	1.99 м³	
6	Лист АС-32	Береговой пролетный блок	2	1.53 м³	
7	ТПР 820-1-060.86 05.0.00 КМ	Оттяжка несущего каната	4	31.60	

Марка поз	Обозначение	Наименование	Кол.	Масса ед. кг	Примечания
8	ТПР 820-1-060.86 05.0.00 КМ	Оттяжка ветрового каната	4	4.80	
11	06.0.00 КМ	Зажимы несущего каната	12	8.40	
12	06.0.00 КМ	Зажимы ветрового каната	12	2.16	
		Стандартные изделия			
9		Канат 17-ГЛ-В-Ж-Л-Н-1668(170) ГОСТ 7667-80 L=49.2м	2	119.06	
10		Канат 3.8-ГЛ-В-Ж-Л-Н-1764(180) ГОСТ 2688-80 L=26.9м	2	2.96	
		Коуш стальной для каната ф17 ГОСТ 2224-74	4	1.60	
		Коуш стальной для каната ф3.8 ГОСТ 2224-74	4	0.1	
		Болт М12×240 ГОСТ 7798*-70	140	32.34	
		Болт 12×70 —"—	36	2.86	
		Болт 10×50 —"—	72	3.10	
		Гайка М42 ГОСТ 5915**-70	12	7.43	
		Гайка М16 —"—	40	1.33	
		Гайка М12 —"—	220	3.39	
		Гайка М10 —"—	132	1.50	
		Материалы			
		Бетон класса В 15 F150		19.76 м³	
		Брус 225×100×5300 ГОСТ 24454-80	6	0.700 м³	
		Брус 225×100×6150 —"—	4	0.541 м³	
		Брус 100×75×4950 —"—	6	0.223 м³	
		Брус 100×75×5820 —"—	4	0.175 м³	
		Брус 100×75×1285 —"—	50	0.482 м³	
		Доска 100×40×4950 —"—	12	0.238 м³	
		Доска 100×40×5820 —"—	8	0.186 м³	
		Доска 100×40×1000 —"—	245	0.980	
		Гвозди к 5×150 ГОСТ 4028-63*	100		
		Гвозди к 3×80 ГОСТ 4028-63*	710		

ПРИВЯЗАН

2084/1 23

ТПР 820-1-060.86 АС

1 лист 22

Фасад

Разрез по продольной оси моста
(пролетные блоки условно не показаны)

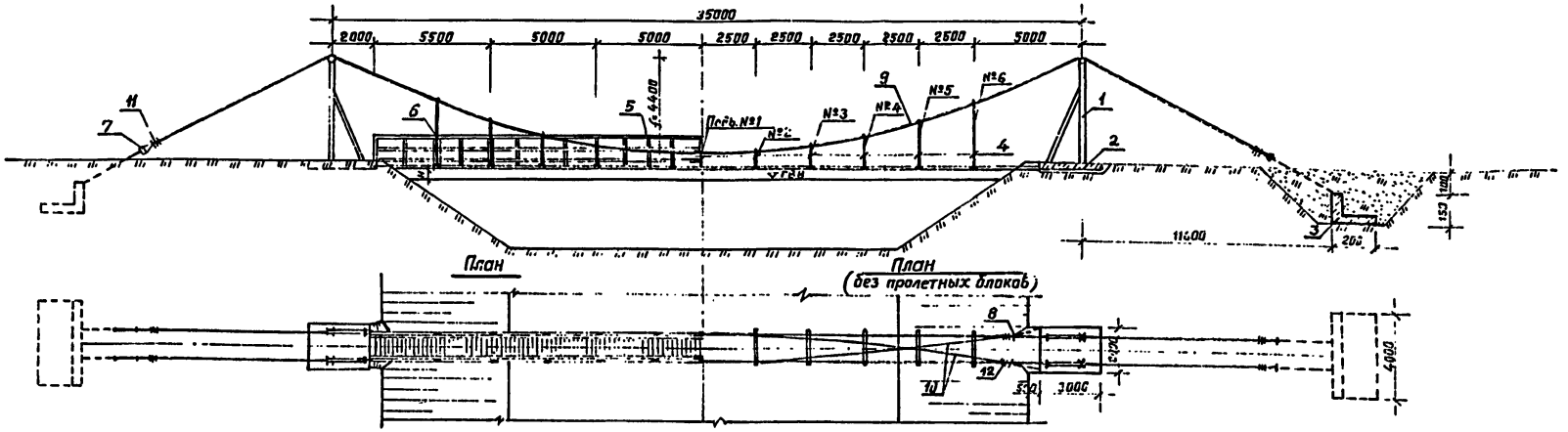

План
(без пролетных блоков)

1. Группа защиты надземных металлических конструкций от коррозии определяется согласно требованием СН и П 2.03.11-85 и назначается при привязке проекта
2. Деревянные конструкции подлежат антисептированию и покраске масляной краской 2 раза.
3. Анкерные тяги и болты находящиеся в грунте подлежат следующей защите:
   - 3.1 очистка поверхности по ГОСТ 9.402-80
   - 3.2 грунтовка железным суриком
   - 3.3 покрытие битумной мастикой $t = 1$ мм
   - 3.4 обмотка мешковиной на джуто-кенафной основе или стеклотканью
   - 3.5 покрытие битумной мастикой $t = 2 \div 3$ мм
4. Расчетная полезная нагрузка моста 400 кг/м²
5. Расстояние от низа моста до максимального расчетного уровня воды $H \geq 0.5$ м, а при возможности ледохода $H \geq 0.75$ м
6. Продольный уклон мостика $i = 0.01$ в обе стороны от середины
7. Лист читать совместно с листом АС-24

Привязан

Инв. № 2084/1 24

Разраб.	Я.Пуриньш		18.01
Пров.	Р. Куклис		18.01
ГИП	Я.Пуриньш		18.01
Нач. отд.	Ю.Калниньш		18.01
Н.контр.	У. Вилюмс		18.01

820-1-060.86

Пешеходные мостики висячие с пролетом до 60м на оросительных и осушительных системах

Пешеходный мостик ПМВ-35-1

Стадия	Лист	Листов
РП	23	

Сборочный чертеж

ЛАТГИПРОВОДХОЗ

Типовой проект разработан в соответствии с действующими нормами и правилами

Гл. инж. проекта: /Я. Пуриньш/

ГИП привязывающей организации:

Марка поз.	Обозначение	Наименование	Кол.	Масса общая кг	Примеч.
		Документация			
	Лист АС-23	Пешеходный мостик высячий ПМВ 35-1 L=35м	2		
	Лист КМ-2	Пилон	1		
	Лист КМ-3	Стойка	2		
	Лист КМ-5	Подкос	1		
	Лист КМ-6	Ригель	1		
	Лист КМ-7	Опорный ролик и ось	1		
	Лист КЖС-2	фундамент пилона	1		
	Лист КМ-8	Сетка арматурная С-1	1		
	Лист КМ-9	—— " —— С-2	1		
	Лист КМ-10	Каркас К-1	1		
	Лист КМ-11	Анкерные болты АБ-1; АБ-2	1		
	Лист КЖС-3	Якорь несущих канатов	2		
	Лист КМ-12	Сетка арматурная С-1	1		
	Лист КМ-13	—— " —— С-2	2		
	Лист КМ-14	—— " —— С-3	1		
	Лист КМ-16	Анкерная тяга	3		
	Лист КМ-19	Подвеска	1		
	Лист АС-31	Средный пролетный блок	1		
	Лист АС-32	Береговой пролетный блок	1		
	Лист КМ-20	Оттяжка	3		
	Лист КМ-23	Зажимы	1		
	Лист АС-33	Схема организ. строит.	1		
		Сборочные единицы			
1	ТПР 820-1-060.86 01.0.00 км	Пилон	2	808.62	
2	01.0.00 кжс	фундамент пилона	2	3.60м³	
3	02.0.00 кжс	Якорь несущих канатов	2	8.88м³	
4	04.0.00 км	Подвеска	11	178.39	
5	Лист АС-31	Средний пролетный блок	4	2.65м³	
6	Лист АС-32	Береговой пролетный блок	2	1.47м³	
7	ТПР 820-1-060.86 05.0.00 км	Оттяжка несущего каната	4	33.6	
8	ТПР 820-1-060.86 05.0.00 км	Оттяжка ветрового каната	4	6.00	
11	06.0.00 км	Зажим несущего каната	16	13.60	
12	06.0.00 км	Зажим ветрового каната	12	2.16	
		Стандартные изделия			
9		Канат 19-ГЛ-В-Ж-Л-Н-1668(170) ГОСТ 7667-80 L=57.80м	2	169.35	
10		Канат 3.8-ГЛ-В-Ж-Л-Н-1764(180) ГОСТ 2688-80 L=31.2м	2	3.44	
		Коуш стальной для каната ГОСТ 2224-74 ф19	4	2.20	
		Коуш стальной для каната ф3.8 ГОСТ 2224-74	4	0.10	
		Болт М12×240 ГОСТ 7798*-70	168	38.80	
		Болт М12×70 —— " ——	44	3.50	
		Болт М10×50 —— " ——	72	3.10	
		Гайка М42 ГОСТ 5915*-70	12	7.49	
		Гайка М16 —— " ——	72	2.39	
		Гайка М12 —— " ——	236	3.63	
		Гайка М10 —— " ——	140	1.60	
		Материалы			
		Бетон класса В 15 F150		12.48м³	
		Брус 225×100×5300 ГОСТ 24454-80	8	0.933м³	
		Брус 225×100×5800 —— " ——	4	0.510м³	
		Брус 100×75×4950 —— " ——	8	0.297м³	
		Брус 100×75×5470 —— " ——	4	0.164м³	
		Брус 100×75×1265 —— " ——	60	0.578	
		Доска 100×40×4950 —— " ——	16	0.317	
		Доска 100×40×5470 —— " ——	8	0.175	
		Доска 100×40×1000 —— " ——	284	1.136м³	
		Гвозди К5×150 ГОСТ 4028-63*	120		
		Гвозди К3×80 ГОСТ 4028-63*	840		

ПРИВЯЗАН

фасад

Продольный разрез по оси моста
(пролетные блоки условно не показаны)

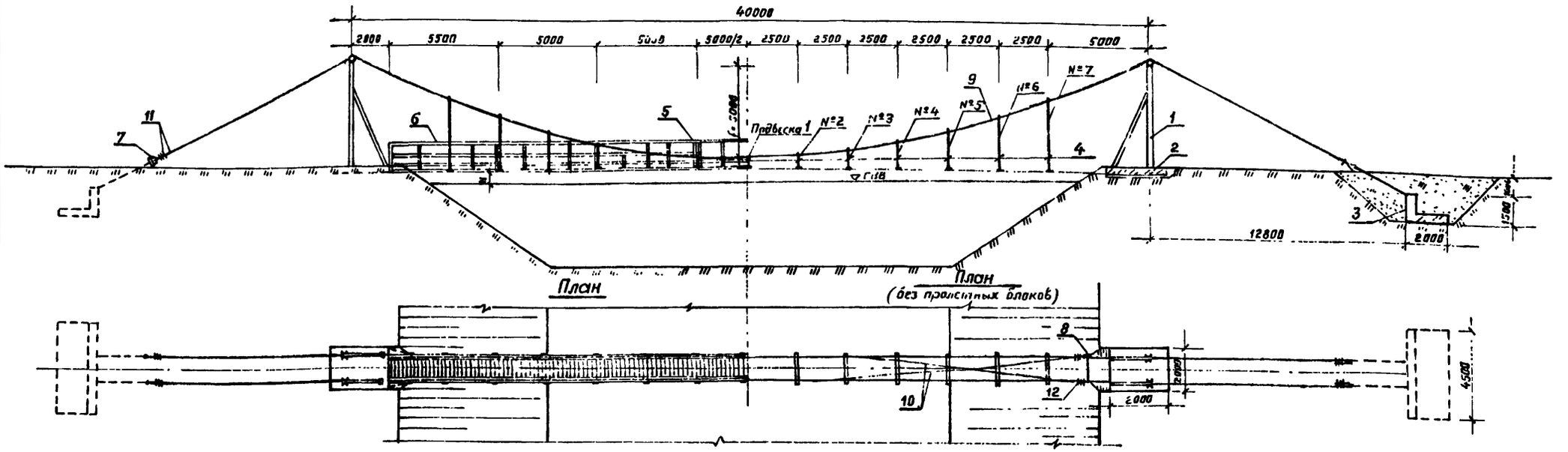

1. Группа защиты надземных металлических конструкций от коррози определяется согласно требованиям СН и П 2.03.11-85 и назначается при привязке проекта
2. Деревянные конструкции подлежат антисептированию и покраске масляной краской 2 раза.
3. Анкерные тяги и болты находящиеся в грунте подлежат следующей защите:
   - 3.1 очистка поверхности по ГОСТ 9.402-80
   - 3.2 грунтовка железным суриком,
   - 3.3 покрытие битумной мастикой t=1мм
   - 3.4 обмотка мешковиной на джуто-конопляной основе или стеклотканью
   - 3.5 покрытие битумной мастикой t=2...3 мм
4. Расчетная полезная нагрузка моста 400 $кг/м^2$
5. Расстояние от низа моста до максимального расчетного уровня воды $H \geq 0.5$ м, а при возможности ледохода $H \geq 0.75$ м
6. Продольный уклон мостика i=0.01 в обе стороны от середины.
7. Лист читать совместно с листом АС-26

ПРИВЯЗАН

2084/1 26 Инв. №

Разраб.	Я.Пуриньш		
Пров.	Р.Куклис		12.01.
ГИП	Я.Пуриньш		5.0.
Нач. отд.	Ю.Калниньш		11.01.
Н контр.	У.Вилюмс		2401

ТПР 820-1-060.86 АС

Пешеходные мостики висячие с пролетом до 60 м на осушительных и оросительных системах

Пешеходный мостик ПМВ-40-1

Стадия	Лист	Листов
РП	25	

Сборочный чертеж

ЛАТГИПРОВОДХОЗ

Типовой проект разработан в соответствии с действующими нормами и правилами

Гл.инж. проекта: /Я.Пуриньш/

ГИП привязывающей организации:

Марка поз.	Обозначение	Наименование	Кол.	Масса ед. кг	Примеч.
		Документация			
	Лист АС-25	Пешеходный мостик висячий ПМВ 40-1 L=40 м	2		
	Лист КМ-2	Пилон	1		
	Лист КМ-3	Стойка	2		
	Лист КМ-5	Подкос	1		
	Лист КМ-6	Ригель	1		
	Лист КМ-7	Опорный ролик и ось	1		
	Лист КЖС-2	фундамент пилона	1		
	Лист КМ-8	Сетка арматурная С-1	1		
	Лист КМ-9	— " — С-2	1		
	Лист КМ-10	Каркас К-1	1		
	Лист КМ-11	Анкерные болты АБ-1; АБ-2	1		
	Лист КЖС-3	Якорь несущих канатов	2		
	Лист КМ-12	Сетка арматурная С-1	1		
	Лист КМ-13	— " — С-2	1		
	Лист КМ-14	— " — С-3	1		
	Лист КМ-16	Анкерная тяга	3		
	Лист КМ-19	Подвеска	1		
	Лист АС-31	Средний пролетный блок	1		
	Лист АВ-32	Береговой пролетный блок	1		
	Лист КМ-20	Оттяжка	3		
	Лист КМ-23	Зажимы	1		
	Лист АС-33	Схема организации строит.	1		
		Сборочные единицы			
1	ТПР 820-1-060.86 01.0.00 км	Пилон	2	922.5	
2	01.0.00 КЖС	Фундамент пилона	2	3.60 м³	
3	02.0.00 КЖС	Якорь несущих канатов	2	10.0 м³	
4	04.0.00 км	Подсадка	13	214.06	
5	Лист АС-31	Средний пролетный блок	5	3.31 м³	
6	Лист АС-32	Береговой пролетный блок	2	1.47 м³	
7	ТПР 820-1-060.86 05.0.00 км	Оттяжка несущего каната	4	40.4	

Марка поз.	Обозначение	Наименование	Кол.	Масса ед. кг	Примеч.
8	ТПР 820-1-060.86 05.000 км	Оттяжка ветрового каната	4	6.0	
11	06.0.00 км	Зажим несущего каната	16	14.40	
12	06.0.00 км	Зажим ветрового каната	12	2.16	
		Стандартные изделия			
9		Канат 20.5-ГЛ-В-Ж-А-Н-1666(170) ГОСТ 7667-80 L=65.60 м	2	225.0	
10		Канат 43-ГЛ-В-Ж-А-Н-1764(180) ГОСТ 2688-80 L=36.2 м	2	5.35	
		Коуш стальной для каната ГОСТ 2224-74 ф15.5	4	2.20	
		Коуш стальной для каната ф38 ГОСТ 2224-74 ф38	4	0.10	
		Болт М12×240 ГОСТ 7798-70	196	45.28	
		Болт М12×70 — " —	52	4.11	
		Болт М10×50 — " —	72	3.10	
		Гайка М48 ГОСТ 5915-70	12	11.47	
		Гайка М16 — " —	72	2.39	
		Гайка М12 — " —	276	4.25	
		Гайка М10 — " —	148	1.68	
		Материалы			
		Бетон класса В-15 F150		13.60 м³	
		Брус 225×100×5300 ГОСТ 24454-80	10	1.166 м³	
		Брус 225×100×5800 — " —	4	0.510 м³	
		Брус 100×75×4950 — " —	10	0.371 м³	
		Брус 100×75×5470 — " —	4	0.164 м³	
		Брус 100×75×1285 — " —	70	0.675 м³	
		Доска 100×40×4950 — " —	20	0.396 м³	
		Доска 100×40×5470 — " —	8	0.175	
		Доска 100×40×1000 — " —	329	1.32 м³	
		Гвозди К5×150 ГОСТ 4028-63	140		
		Гвозди К3×80 ГОСТ 4028-63	970		

Привязан

Фасад

Разрез по продольной оси моста
(пролетные блоки условно не показаны)

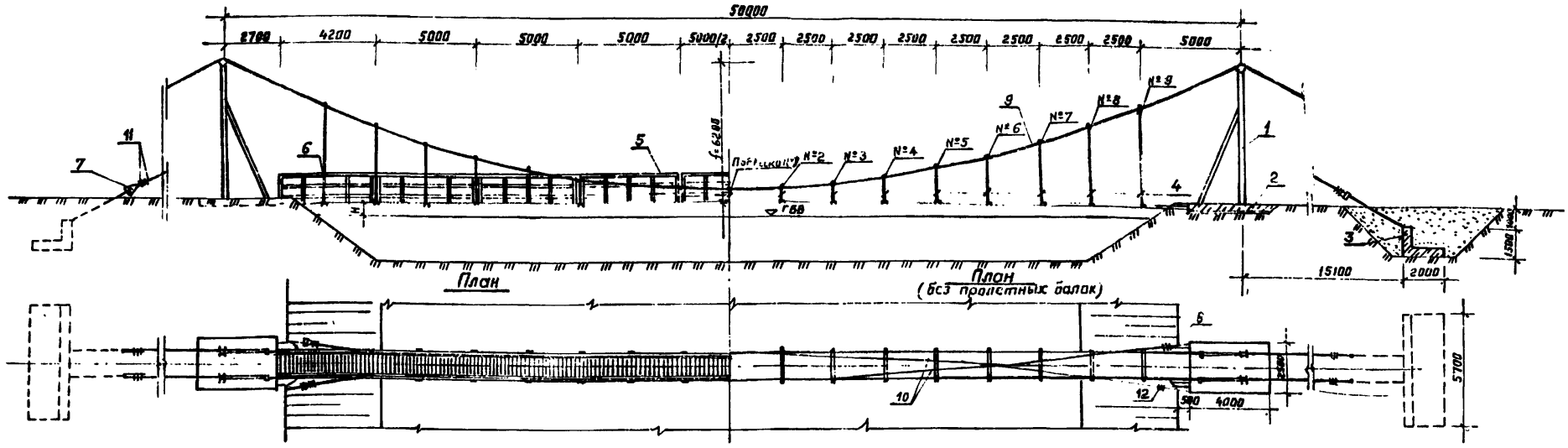

1. Группа защиты наземных металлических конструкций от коррозии определяется согласно требованием СН и П 2.03.11-85 и назначается при привязке проекта
2. Деревянные конструкции подлежат антисептированию и покраске масляной краской 2 раза.
3. Анкерные тяги и болты находящиеся в грунте подлежат следующей защите:
   - 3.1 очистка поверхности по ГОСТ 9.402-80
   - 3.2 грунтовка железным суриком
   - 3.3 покрытие битумной мастикой t=1 мм
   - 3.4 обмотка мешковиной на джуто-кенафной основе или стеклотканью
   - 3.5 покрытие битумной мастикой t=2... 3 мм
4. Расчетная полезная нагрузка моста 400 кг/м²
5. Расстояние от низа моста до максимального расчетного уровня воды $H \geq 0.5$ м, а при возможности ледохода $H \geq 0.75$ м
6. Продольный уклон мостика i=0.01 в обе стороны от середины.
7. Лист читать совместно с листом АС-28

Привязан

2084/1 28

Инв. №

Разраб.	Я.Пуриньш		
Пров.	Р.Куклис		
ГИП	Я.Пуриньш		
Нач.отд.	Н.Калниньш		
Н.контр.	У.Вилюмс		

ТПР 820-1-060.86 АС

Пешеходные мостики висячие с пролетам до 60 м на осушительных и оросительных системах

Пешеходный мостик ПМВ-50-1

Стадия	Лист	Листов
РП	27	

Сборочный чертеж

ЛАТГИПРОВОДХОЗ"

Типовой проект разработан в соответствии с действующими нормами и правилами

Гл. инж. проекта: /Я.Пуриньш/

ГИП привязывающей организации:

Марка поз.	Обозначение	Наименование	Кол.	Масса ед. кг	Примеч.
		Документация			
	Лист АС-27	Пешеходный мостик висящий ПМВ-50-1 L=50 м	2		
	Лист КМ-2	Пилон	1		
	Лист КМ-3	Стойка	2		
	Лист КМ-5	Подкос	1		
	Лист КМ-6	Ригель	1		
	Лист КМ-7	Опорный ролик и ось	1		
	Лист КЖС-2	Фундамент пилона	1		
	Лист КМ-8	Сетка арматурная С-1	1		
	Лист КМ-9	С-2	1		
	Лист КМ-10	Каркас К-1	1		
	Лист КМ-11	Анкерные болты АБ-1; АБ-2	1		
	Лист КЖС-3	Якорь несущих канатов	2		
	Лист КМ-12	Сетка арматурная С-1	1		
	Лист КМ-13	-"- С-2	1		
	Лист КМ-14	-"- С-3	1		
	Лист КМ-16	Анкерная тяга	3		
	Лист КМ-19	Подвеска	1		
	Лист АС-31	Средний пролетный блок	1		
	Лист АС-32	Береговой пролетный блок	1		
	Лист КМ-20	Оттяжка	3		
	Лист КМ-23	Зажимы	1		
	Лист АС-33	Схема организации строит.	1		
		Сборочные единицы			
1	ТПР 820-1-060.86 01.0.00 км	Пилон	2	1094.12	
2	01.0.00 кж	Фундамент пилона	2	6.0 м³	
3	02.0.00 кж	Якорь несущих канатов	2	12.66 м³	
4	04.0.00 км	Подвеска	17	285.02	
5	Лист АС-31	Средний пролетный блок	7	4.63 м³	
6	Лист АС-32	Береговой пролетный блок	2	1.30 м³	
7	ТПР 820-1-060.86 05.0.00 км	Оттяжка несущего каната	4	42.4	

Марка поз.	Обозначение	Наименование	Кол.	Масса общая кг	Примеч.
8		Оттяжка ветрового каната	4	10.8	
11		Зажим несущего каната	16	14.4	
12		Зажим ветрового каната	12	2.16	
		Стандартные изделия			
9		Канат 22-ГЛ-В-Ж-Л-Н-1666(170) ГОСТ 7667-80 L=79.50 м	2	316.4	
10		Канат 4.5-ГЛ-В-Ж-Л-Н-1764 (180) ГОСТ 2688-80 L=44.80 м	2	6.62	
		Коуш стальной для каната ГОСТ 2224-74 ф22	4	220	
		Коуш стальной для каната ГОСТ 2224-77 ф4.5	4	0.10	
		Болт М12×240 ГОСТ 7798*-70	252	58.21	
		Болт М12×70 -"-	68	5.41	
		Болт М10×50 -"-	72	3.10	
		Гайка М48 ГОСТ 5915**-70	12	11.47	
		Гайка М16 -"-	72	2.34	
		Гайка М12 -"-	356	5.48	
		Гайка М10 -"-	164	1.87	
		Материалы			
		Бетон класса В 15 F150		18.66 м³	
		Брус 225×100×5300 ГОСТ 24454-80	14	1.632 м³	
		Брус 225×100×5100 -"-	4	0.449 м³	
		Брус 100×75×4950 -"-	14	0.520 м³	
		Брус 100×75×4770 -"-	4	0.143 м³	
		Брус 100×75×1285 -"-	90	0.867 м³	
		Доска 100×40×4950 -"-	8	0.158 м³	
		Доска 100×40×4770 -"-	28	0.534 м³	
		Доска 100×40×1000 -"-	405	1.62 м³	
		Гвозди К5×150 ГОСТ 4028-63*	180		
		Гвозди К3×80 ГОСТ 4028-63*	1230		

привязан

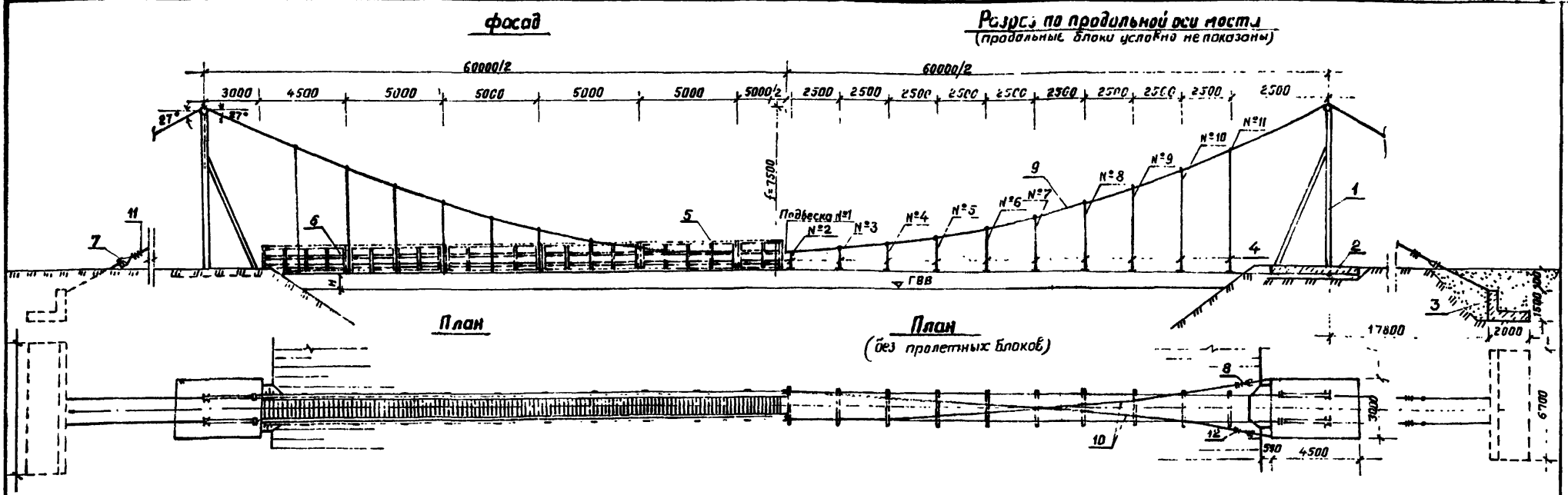

1. Группа защиты надземных металлических конструкций от коррозии определяется согласно требованиям СНиП II-2.03.11-85 и назначается при привязке проекта
2. Деревянные конструкции подлежат антисептированию и покраске масляной краской 2 раза.
3. Анкерные тяги и болты находящиеся в грунте подлежат слеующей защите:
   - 3.1 очистка поверхности по ГОСТ 9.402-80
   - 3.2 грунтовка железным суриком
   - 3.3 покрытие битумной мастикой $t = 1$ мм
   - 3.4 обмотка мешковиной на джуто-канифной основе или стеклотканью
   - 3.5 покрытие битумной мастикой $t = 2 \div 3$ мм
4. Расчетная полезная нагрузка моста 400 кг/м²
5. Расстояние от низа моста до максимального расчетного уровня воды $H \geq 0.5$ м, и при возможности ледохода $H \geq 0.75$ м
6. Продольный уклон мостика $i = 0.01$ в две стороны от середины.
7. Лист читать совместно с листом АС-30

Типовой проект разработан в соответствии с действующими нормами и правилами

Гл. инж. проекта: /Я. Пуриньш/

ГИП привязывающей организации:

ПРИВЯЗАН

2084/1 30 Инв. №

Разраб.	Я. Пуриньш		
Пров.	Р. Куклис		
ГИП	А. Пуриньш		
Нач. отд	Я. Калниньш		
Н. контр.	У. Вилюмс		

ТПР 820-1-060-86 АС

Пешеходные мостики висячие с пролетом до 40 м на осушительных и оросительных системах

Пешеходный мостик ПМВ-60-1

Стадия	Лист	Листов
РП	29	

Сборочный чертеж

ЛАТГИПРОВОДХОЗ

Марка поз.	Обозначение	Наименование	Кол.	Масса общая кг	Примеч.
		Документация			
	Лист АС-29	Пешеходный мостик висячий ПМВ-60-1 L=60 м	2		
	Лист КМ-2	Пилон	1		
	Лист КМ-3	Стойка	2		
	Лист КМ-5	Подкос	1		
	Лист КМ-6	Ригель	1		
	Лист КМ-7	Опорный ролик и ось	1		
	Лист КЖС-2	фундамент пилона	1		
	Лист КМ-8	Сетка арматурная С-1	1		
	Лист КМ-9	——"—— С-2	1		
	Лист КМ-10	Каркас К-1	1		
	Лист КМ-11	Анкерные болты АБ-1; АБ-2	1		
	Лист КЖ-3	Якорь несущих канатов	2		
	Лист КМ-12	Сетка арматурная С-1	1		
	Лист КМ-13	——"—— С-2	1		
	Лист КМ-14	——"—— С-3	1		
	Лист КМ 16	Анкерная тяга	3		
	Лист КМ-19	Подвеска	1		
	Лист АС-31	Средний пролетный блок	1		
	Лист АС-32	Береговой пролетный блок	1		
	Лист КМ-20	Оттяжка	3		
	Лист КМ-23	Зажимы	1		
	Лист АС-33.	Схема организации строит.	1		
		Сборочные единицы			
1	ТПР 820-1-060.86 01.0.00 КМ	Пилон	2	1410 62	
2	01.0.00 КЖС	фундамент пилона	2	8.10 м³	
3	02.0.00 КЖС	Якорь несущих канатов	2	14.88 м³	
4	04.0.00 КМ	Подвеска	21	366.57	
5	Лист АС-31	Средний пролетный блок	9	5.96 м³	
6	Лист АС-32	Береговой пролетный блок	2	1.23 м³	
7	ТПР 820-1-060.86 05.0.00 КМ	Оттяжка несущего каната	4	70 8	

Марка поз.	Обозначение	Наименование	Кол.	Масса общая кг	Примеч.
8	ТПР 820-1-060.86 05.000 КМ	Оттяжка ветрового каната	4	10.80	
11	06.0.00 КМ	Зажим несущего каната	20	29.00	
12	06.0.00 КМ	Зажим ветрового каната	12	2.16	
		Стандартные изделия			
9		Канат 25-ГЛ-В-Ж-Л-Н-1666(170) ГОСТ 7667-80 L=97.9м	2	505.16	
10		Канат 5.1-ГЛ-В-Ж-Л-Н 1764(180) ГОСТ 2688-80 L=54.2м		10.35	
		Коуш стальной для каната ГОСТ 2224-74 ф 25	4	3.90	
		Коуш стальной для каната ГОСТ 2224-74 ф 5.1	4	0.10	
		Болт М12×240 ГОСТ 7798*-70	308	71.15	
		Болт М12×70 ——"——	84	6.68	
		Болт М10×50 ——"——	72	3.10	
		Гайка М56 ГОСТ 10605-72	12	17.4	
		Гайка М16 ГОСТ 5915**-70	40	1.33	
		Гайка М12 ——"——	436	6.71	
		Гайка М10 ——"——	180	2.05	
		Материалы			
		Бетон класса В 15 F 150		23.0м³	
		Брус 225×100×5300 ГОСТ 24454-80	18	2.10м³	
		Брус 225×100×4800 ——"——	4	0.422м³	
		Брус 100×75×4950 ——"——	18	0.668м³	
		Брус 100×75×4470 ——"——	4	0.134м³	
		Брус 100×75×1285 ——"——	110	1.060м³	
		Доска 100×40×4950 ——"——	36	0.712м³	
		Доска 100×40×4470 ——"——	8	0.143м³	
		Доска 100×40×1000 ——"——	489	1.956м³	
		Гвозди К5×150 ГОСТ 4028-63*			
		Гвозди К3×80 ГОСТ 4028-63*			

ПРИВЯЗАН

Фасад

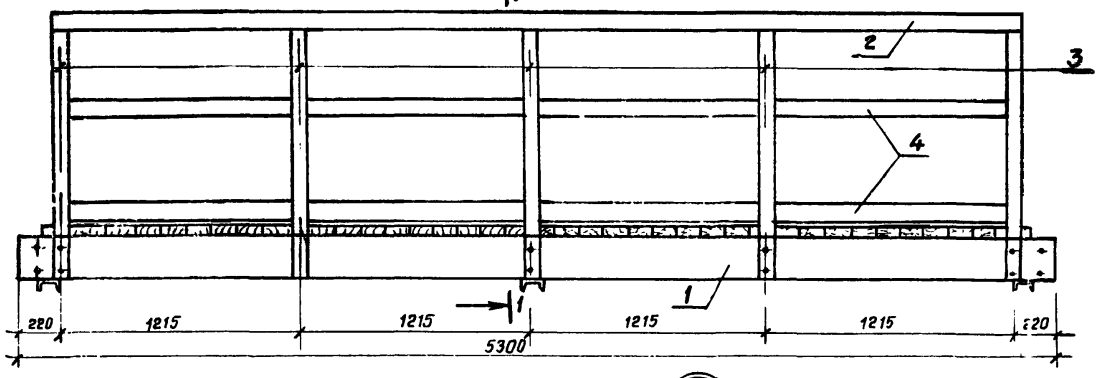

Разрез 1-1

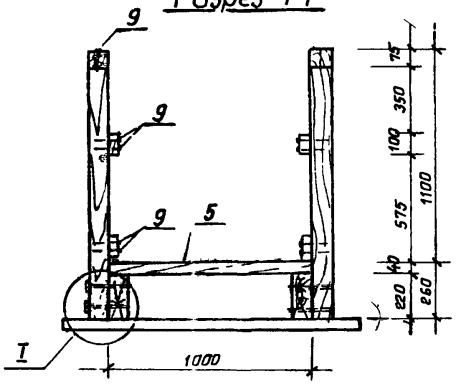

Узел соединения блоков

фасад

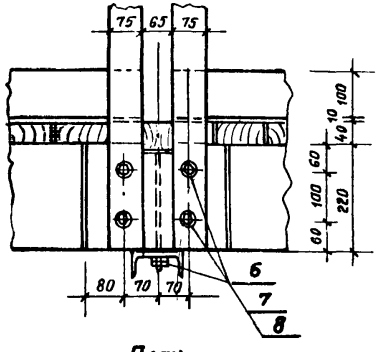

План

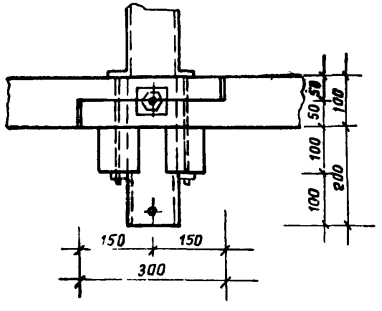

I

фасад

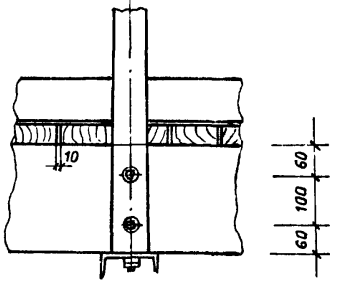

План

(без настила)

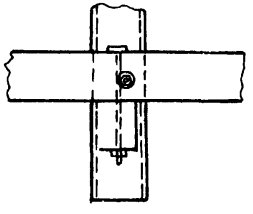

Марка поз.	Обозначение	Наименование	Кол.	Масса ед. кг.	Шифр маста
		Деревянные детали			
1		Брус 225 × 100 L = 5300	2		ПМВ-20-1 ПМВ-60-1
2		Брус 100 × 75 L = 4950	2		—"—
3		Брус 100 × 75 L = 1285	10		—"—
4		Доска 100 × 40 L = 4950	4		—"—
5		Доска 100 × 40 L = 1000	45		—"—
		Стандартные изделия.			
6		Болт М12×240 ГОСТ 7798*-70	28		—"—
7		Гайка М12 ГОСТ 5915**-70	32		—"—
8		Шайба М12	56		—"—
9		Гвозди К 5×150 ГОСТ 4028-63*	20		—"—
		Гвозди К 3×80 ГОСТ 4028-63*	130		—"—

2084/1 32

Разраб.	Я.Пуриньш		21.01
Проверил	Р. Куклис		21.01
ГИП	Я. Пуриньш		21.01
Нач отд.	Ю. Калниньш		21.01
Н.контр.	У. Вилюмс		21.01

ТПР 820-1-060.86 АС

Стадия	Масса	Масшт
РП		
Лист 31	Листов	

Средний пролетный блок

„АТГИПРОВОДХОЗ"

ПРИВЯЗАН

Фасад

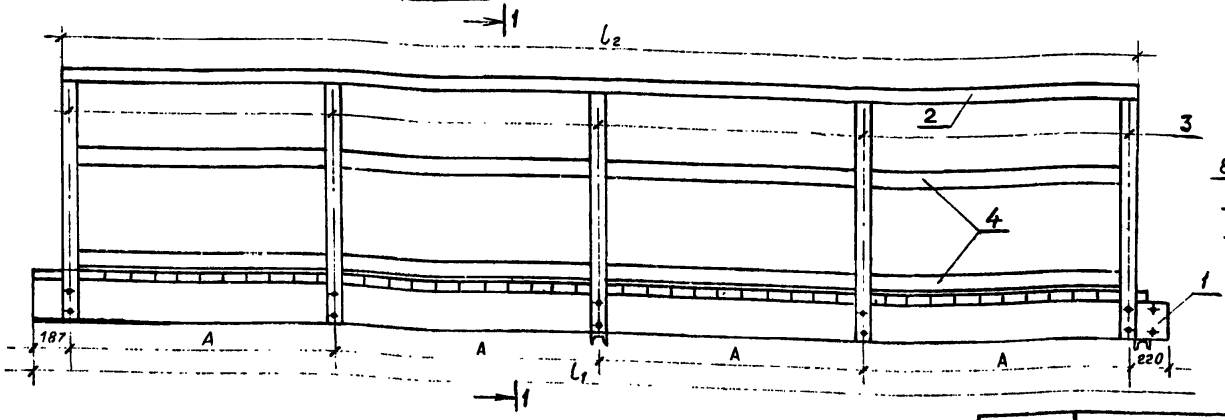

Разрез 1-1

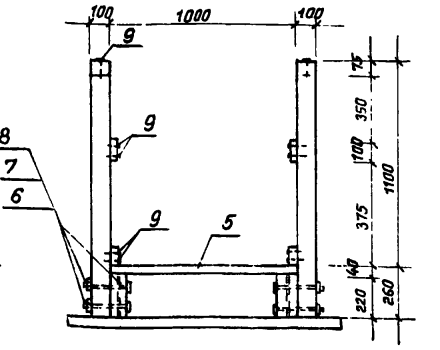

Узел соединения с опорой пилона

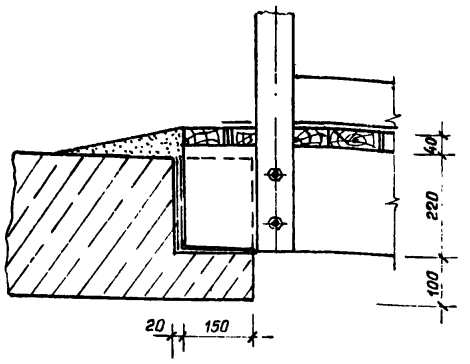

Таблица размеров

Шифр моста	Размеры L_1	L_2	A	Кол.-во поз.5
ПМВ-15	6400	6070	1517	57
ПМВ-20	6300	5130	1492	56
ПМВ-25	6150	5820	1455	55
ПМВ-30	6150	5820	1455	55
ПМВ-35	5800	5470	1367	52
ПМВ-40	5800	5470	1367	52
ПМВ-50	5100	4770	1192	45
ПМВ-60	4800	4470	1117	42

Марка поз.	Обозначение	Наименование	Кол.	Масса ед. кг	Шифр моста
		Деревянные детали			
1		Брус 225 × 100 L_1 =	2		ПМВ-15-1 ПМВ-60-1
2		Брус 100 × 75 L_2 =	2		—"—
3		Брус 100 × 75 L = 1285	10		—"—
4		Доска 100 × 40 L_2 =	4		—"—
5		Доска 100 × 40 L = 1000			—"—
		Стандартные изделия			
6		Болт М12×240 ГОСТ 7798*-70	28		—"—
7		Гайка М12 ГОСТ 5915**-70	32		—"—
8		Шайба М12	56		—"—
9		Гвозди К 5×150 ГОСТ 4028-63*	20		—"—
10		Гвозди К 3×80 ГОСТ 4028-63*	160		—"—

1. Конец бруса (поз. 1) опирающийся на ж/бет опору оклеивается рубероидом в 2 слоя на битумной мастике.

Разраб.	Я. Пуриньш		
Проверил	Р. Куклис		11.84
ГИП	Я. Пуриньш		
Нач. отд.	Ю. Калниньш		11.84
Н. Контр	У. Вилюмс		11.84

ТПР 820-1-060.86 АС

Стадия	Масса	Масштаб
РП		
Лист 32	Листов	

Береговой пролетный блок

„ЛАТГИПРОВОДХОЗ"

2034/1 33

ПРИВЯЗАН

Разработка котлована экскаватором



Схема натяжки несущего каната

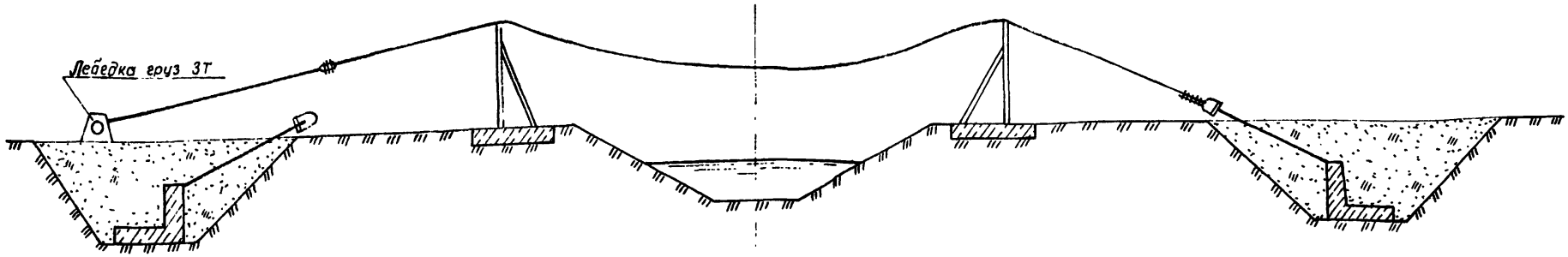

Схема монтажа подвесок и настила

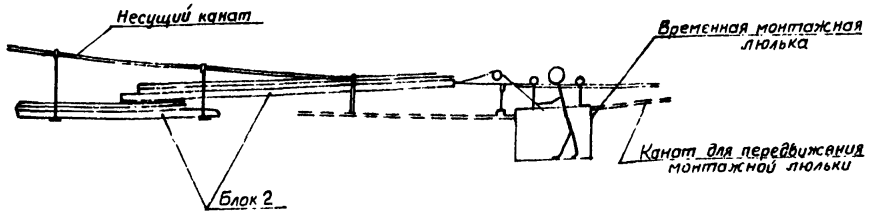

1. Очередность и технология производства работ дана в пояснительной засипке.
2. Размеры даны в см
3. При производстве работ в холодное время года должны учитываться требования СНиП 10-43-75 п 4.36

34
2084/1

Разраб	Я. Пуриньш		
Проверил	Р. Куклис		28.01
ГИП	Я. Пуриньш		
Нач. отд.	Ю. Калниньш		11.01
Н. Контр.	У. Вилюмс		28.1

ТПР 820-1-060.86 АС

Стадия	Масса	Масшт.
РП		
Лист 33	Листов	

Схема организации строительства

„ЛАТГИПРОВОДХОЗ"

№№	Наименование работ	Ед. изм.	Количество							
			ПМВ-15-1	ПМВ-20-1	ПМВ-25-1	ПМВ-30-1	ПМВ-35-1	ПМВ-40-1	ПМВ-50-1	ПМВ-60-1
	Земляные работы									
1	Разработка грунта котлована экскаватором	$м^3$	180	196	217	233	248	262	298	329
2	Доработка дна котлована вручную	$м^3$	2.4	2.8	3.3	3.7	4.2	4.5	5.5	7.3
3	Обратная засыпка котлована вручную	$м^3$	3.6	3.9	4.0	4.0	4.4	4.4	5.6	6.2
4	Обратная засыпка котлована бульдозером	$м^3$	169	183	202	216	229	242	271	297
5	Устройство гравийного основания	$м^3$	0.8	0.9	1.0	1.0	1.2	1.2	2.0	2.7
	Бетонные и монтажные работы									
6	Бетонирование якорей канатов из бетона класса В-15 F-150	$м^3$	3.56	4.88	6.44	7.76	8.88	10.0	12.66	14.88
	Арматура А-I	кг	19	27	35	42	50	55	70	83
	А-III	кг	87	122	157	192	227	251	321	380
	Анкерные болты и тяги	кг	113	113	169	239	239	324	324	485
7	Бетонирование опор пилонов из бетона класса В-15 F 150	$м^3$	2.4	2.64	3.0	3.0	3.6	3.6	6.0	8.1
	Арматура А-I	кг	20	21	25	25	28	28	26	34
	Арматура А-III	кг	23	26	55	55	65	65	162	250
	Анкерные болты	кг	11	11	11	11	11	11	11	11
8	Изготовление и монтаж металлических пилонов	кг	316	396	466	656	752	866	1038	1357
9	Натяжка основного каната (ГОСТ 7667-80) ф 12.5	м	51.4	—	—	—	—	—	—	—
	ф 14.0	— " —	—	66.8	—	—	—	—	—	—
	ф 15.5	— " —	—	—	82.8	—	—	—	—	—
	ф 17.0	— " —	—	—	—	98.4	—	—	—	—
	ф 19.0	— " —	—	—	—	—	115.6	—	—	—
	ф 20.5	— " —	—	—	—	—	—	131.2	—	—
	ф 22.0	— " —	—	—	—	—	—	—	159.0	—
	ф 25.0	— " —	—	—	—	—	—	—	—	195.8

2084/1 35

Разраб	Я.Пуриньш			ТПР 820-1-060.86 АС
Проверил	Р.Куклис		12.01	
Гл.инж.пр.	Я.Пуриньш			
Нач.отд.	Ю.Калниньш		11.01	ОБЪЕМЫ РАБОТ
Норм.конт.	У.Вилюмс			

Стадия	Лист	Листов
РП	33	

„ЛАТГИПРОВОДХОЗ"

ПРИВЯЗАН

№п/п	Наименование работ	Ед. изм.	Количество							
			ПМВ-15-1	ПМВ-20-1	ПМВ-25-1	ПМВ-30-1	ПМВ-35-1	ПМВ-40-1	ПМВ-50-1	ПМВ-60-1
10	Натяжение ветрового каната ф3.8	м	25.4	37.8	44.0	53.8	62.4	—	—	—
	—— " —— ф4.5	-"-	—	—	—	—	—	72.4	89.6	—
	—— " —— ф5.1	-"-	—	—	—	—	—	—	—	108.4
11	Изготовление и монтаж подвесок	кг	45	77	110	143	178	214	289	367
	в т.ч а) швеллер 10 ГОСТ 8240-72	-"-	36	60	84	108	132	156	204	252
	б) сталь круглая ф10 ГОСТ 2590-71	-"-	4	8	12	19	27	35	55	78
	в) сталь полосовая ГОСТ 103-76	-"-	5	9	14	16	19	23	30	37
12	Изготовление и монтаж оттяжек, зажимов и роликов с осью	-"-	49	54	57	75	107	115	120	162
13	Изготовление болтов с гайками	-"-	24	30	41	52	60	72	90	109
14	Окраска стальных конструкций	$м^2$	9.5	12.6	15.5	21.3	24.8	28.2	35.3	45.2
15	Антикоррозийная защита подземных металлоконструкций	$м^2$	1.4	1.4	1.7	1.9	1.9	2.5	2.5	2.5
	Деревянные конструкции									
16	Изготовление и монтаж деревянных пролетных блоков	$м^3$	1.59	2.23	2.85	3.52	4.12	4.78	5.93	7.19
17	Улучшеная окраска маслянной краской деревянных констр.	$м^2$	61	85	110	135	155	180	225	2.70
	Дополнительные работы в различных грунт. условиях									
	Водоотлив из котлована	м/с								
	Разработка грунта экскаватором с погрузкой в автотранспорт	1000 $м^3$								
	Транспорт грунта на расстоянии ... км	т								
	Возведение насыпи бульдозером	1000 $м^3$								
	Устройство креплений откосов	$м^2$								
	Засыпка котлована бульдозером	1000 $м^3$								

1. При привязки проекта в зависимости от конкретных грунтовых условий, уточняются об'емы земляных работ и определяются об'емы дополнительных работ.

ПРИВЯЗАН

2084/1 36

ТПР 820-1-060.86 АС

Лист 34

№ строки	Наименование материала и единицы измерения	Код материала	Код ед. изм.	Количество ПМВ-15-1 тип	ПМВ-15-1 инд.	ПМВ-15-1 всего	Количество ПМВ-20-1 тип	ПМВ-20-1 инд.	ПМВ-20-1 всего	Количество ПМВ-25-1 тип	ПМВ-25-1 инд.	ПМВ-25-1 всего	Количество ПМВ-30-1 тип	ПМВ-30-1 инд.	ПМВ-30-1 всего	Количество ПМВ-35-1 тип	ПМВ-35-1 инд.	ПМВ-35-1 всего	Количество ПМВ-40-1 тип	ПМВ-40-1 инд.	ПМВ-40-1 всего	Количество ПМВ-50-1 тип	ПМВ-50-1 инд.	ПМВ-50-1 всего	Количество ПМВ-60-1 тип	ПМВ-60-1 инд.	ПМВ-60-1 всего
1	Сортовой прокат																										
2	обыкновенного качества	093000																									
3	Сталь арматурная																										
4	класса А-I, Т		168																								
5	Сталь мелкосортная, Т	093300	168																								
6	диаметром 6, Т	ф 6	168	–	0,039	0,039	–	0,048	0,048	–	0,06	0,06	–	0,067	0,067	–	0,078	0,078	–	0,083	0,083	–	0,096	0,096	–	0,117	0,117
7	Сталь арматурная																										
8	класса А-III, Т	093004	168																								
9	Сталь мелкосортная, Т	093300	168																								
10	диаметром 6, Т	ф 6	168	–	0,008	0,008	–	0,009	0,009	–	0,011	0,011	–	0,011	0,011	–	0,013	0,013	–	0,013	0,013	–	0,044	0,044	–	0,060	0,060
11	диаметром 8, Т	ф 8	168	–	0,015	0,015	–	0,017	0,017	–	–	–	–	–	–	–	–	–	–	–	–	–	–	–	–	–	–
12	диаметром 12, Т	ф 12	168	–	0,087	0,087	–	0,122	0,122	–	0,201	0,201	–	0,236	0,236	–	0,279	0,279	–	0,303	0,303	–	0,439	0,439	–	0,579	0,579
13	Итого сортового прока-																										
14	та обыкновенного																										
15	качества, Т		168	–	0,149	0,149	–	0,196	0,196	–	0,272	0,272	–	0,314	0,314	–	0,370	0,370	–	0,399	0,399	–	0,579	0,579	–	0,747	0,747
16	Металлоизделия промыш-																										
17	ленного назначения	120000																									
18	Канаты стальные, Т	125000	168	–	0,035	0,035	–	0,056	0,056	–	0,085	0,085	–	0,122	0,122	–	0,173	0,173	–	0,230	0,230	–	0,323	0,323	–	0,515	0,515
19	Итого металлоизделий																										
20	промышленного назна-																										
21	чения, Т				0,035	0,035	–	0,056	0,056	–	0,085	0,085	–	0,122	0,122	–	0,173	0,173	–	0,230	0,230	–	0,323	0,323	–	0,515	0,515
22	Сталь сортовая конст-																										
23	рукционная	095000																									
24	Прокат из стали угле-																										
25	родистой общего назна-																										
26	чения с пределом те-																										
27	кучести 23 кг/мм²																										
28	(С 38/23), Т	095005	168	–	0,557	0,557	–	0,681	0,681	–	0,859	0,859	–	1,181	1,181	–	1,356	1,356	–	1,604	1,604	–	1,874	1,874	–	2,507	2,507

Разраб.	Пуриньш Я.		12.87
Провер	Куклис Р.		12.87
ГИП	Пуриньш Я.		12.87
Нач. отд.	Калниньш Н.		12.87
Н контр	Вилюмс У.		12.87

ТПР 820-1-060.86 АС

Ведомость потребности материалов

Стадия	Лист	Листов
РП	35	

„ЛАТГИПРОВОДХОЗ"

№ строки	Наименование материала и единицы измерения	Код материала	Код ед. изм.	Количество ПМВ-15-1 тип	ПМВ-15-1 инд.	ПМВ-15-1 всего	Количество ПМВ-20-1 тип	ПМВ-20-1 инд.	ПМВ-20-1 всего	Количество ПМВ-25-1 тип	ПМВ-25-1 инд.	ПМВ-25-1 всего	Количество ПМВ-30-1 тип	ПМВ-30-1 инд.	ПМВ-30-1 всего	Количество ПМВ-35-1 тип	ПМВ-35-1 инд.	ПМВ-35-1 всего	Количество ПМВ-40-1 тип	ПМВ-40-1 инд.	ПМВ-40-1 всего	Количество ПМВ-50-1 тип	ПМВ-50-1 инд.	ПМВ-50-1 всего	Количество ПМВ-60-1 тип	ПМВ-60-1 инд.	ПМВ-60-1 всего
1	Итого стали сортовой																										
2	конструкционной в на-																										
3	туральной массе				0,557	0,557		0,681	0,681		0,859	0,859		1,181	1,181		1,356	1,356		1,604	1,604		1,874	1,874		2,507	2,507
4	Всего сортового проката																										
5	обыкновенного качества																										
6	стали сортовой констр.,																										
7	металлоизделий промыш-																										
8	ленного назначения в на-																										
9	туральной массе, Т		168	–	0,741	0,741	–	0,933	0,933	–	1,216	1,216	–	1,617	1,617	–	1,899	1,899	–	2,233	2,233	–	2,776	2,776	–	3,769	3,769
10	в том числе по укруп-																										
11	ненному сортименту, Т	092500	168	–	0,284	0,284	–	0,378	0,378	–	0,464	0,464	–	0,658	0,658	–	0,768	0,768	–	0,864	0,864	–	1,060	1,060	–	1,408	1,408
12	сталь мелкосортная, Т	093300	168	–	0,149	0,149	–	0,196	0,196	–	0,272	0,272	–	0,314	0,314	–	0,370	0,370	–	0,399	0,399	–	0,579	0,579	–	0,747	0,747
13	Итого стали, приведен-																										
14	ной к стали класса																										
15	А-I, Т		168	–	0,288	0,288	–	0,417	0,417	–	0,598	0,598	–	0,761	0,761	–	0,984	0,984	–	1,174	1,174	–	1,694	1,694	–	2,451	2,451
16	Итого стали, приведен-																										
17	ной к стали класса																										
18	С 38/23, Т		168	–	0,557	0,557	–	0,681	0,681	–	0,859	0,859	–	1,181	1,181	–	1,356	1,356	–	1,604	1,604	–	1,874	1,874	–	2,507	2,507
19	Всего стали приведенной																										
20	к классам А-I и С38/23,Т		168	–	0,845	0,845	–	1,098	1,098	–	1,457	1,457	–	1,942	1,942	–	2,340	2,340	–	2,778	2,778	–	3,568	3,568	–	4,958	4,958
21	в том числе на изготов-																										
22	ление монолитных железо-																										
23	бетонных конструкций		168	–	0,337	0,337	–	0,414	0,414	–	0,586	0,586	–	0,728	0,728	–	0,816	0,816	–	0,939	0,939	–	1,220	1,220	–	1,631	1,631
24	на изготовление строи-																										
25	тельных стальных кон-																										
26	струкций, Т		168	–	0,508	0,508	–	0,684	0,684	–	0,871	0,871	–	1,214	1,214	–	1,524	1,524	–	1,839	1,839	–	2,348	2,348	–	3,327	3,327
27	Материалы лакокрасочн., кг	231000	166	–	63,36	63,36	–	88,73	88,73	–	114,06	114,06	–	141,86	141,86	–	163,02	163,02	–	188,94	188,94	–	235,87	235,87	–	285,24	285,24
28	Продукция лесозаготови-																										
29	тельной и лесопильной																										
30	деревообрабатывающей																										
31	промышленности	530000																									

№ строки	Наименование материала и единицы измерения	Код материала	Код ед. изм.	Количество ПМВ-15-1 тип	ПМВ-15-1 инд.	ПМВ-15-1 всего	Количество ПМВ-20-1 тип	ПМВ-20-1 инд.	ПМВ-20-1 всего	Количество ПМВ-25-1 тип	ПМВ-25-1 инд.	ПМВ-25-1 всего	Количество ПМВ-30-1 тип	ПМВ-30-1 инд.	ПМВ-30-1 всего	Количество ПМВ-35-1 тип	ПМВ-35-1 инд.	ПМВ-35-1 всего	Количество ПМВ-40-1 тип	ПМВ-40-1 инд.	ПМВ-40-1 всего	Количество ПМВ-50-1 тип	ПМВ-50-1 инд.	ПМВ-50-1 всего	Количество ПМВ-60-1 тип	ПМВ-60-1 инд.	ПМВ-60-1 всего
1	Лесоматериалы круглые,																										
2	используемые без пере-																										
3	работки, м³	531400	113	—	0,06	0,06	—	0,07	0,07	—	0,09	0,09	—	0,10	0,10	—	0,12	0,12	—	0,13	0,13	—	0,18	0,18	—	0,22	0,22
4	Пиломатериалы качествен-																										
5	ные (необрезные), м³	533100	113	—	1,83	1,83	—	2,54	2,54	—	3,25	3,25	—	3,98	3,98	—	4,67	4,67	—	5,39	5,39	—	6,74	6,74	—	8,17	8,17
6	Расход пиломатериалов																										
7	в круглом лесе, м³		113	—	2,80	2,80	—	3,88	3,88	—	4,96	4,96	—	6,07	6,07	—	7,12	7,12	—	8,21	8,21	—	10,29	10,29	—	12,48	12,48
8	Гравий, м³	571120	113	—	0,88	0,88	—	0,97	0,97	—	1,10	1,10	—	1,10	1,10	—	1,32	1,32	—	1,32	1,32	—	2,20	2,20	—	3,00	3,00
9	Цемент, т	573000																									
10	Портландцемент	573110																									
11	М 400, т	573114	168	—	1,64	1,64	—	2,07	2,07	—	2,60	2,60	—	2,96	2,96	—	3,44	3,44	—	3,74	3,74	—	5,00	5,00	—	6,20	6,20
12	Цемент приведенный																										
13	к марке 400, т		168	—	1,64	1,64	—	2,07	2,07	—	2,60	2,60	—	2,96	2,96	—	3,44	3,44	—	3,74	3,74	—	5,00	5,00	—	6,20	6,20
14	в том числе																										
15	на изготовление моно-																										
16	литных железобетонных																										
17	конструкций, т		168	—	1,64	1,64	—	2,07	2,07	—	2,60	2,60	—	2,96	2,96	—	3,44	3,44	—	3,74	3,74	—	5,13	5,13	—	6,32	6,32
18	Битумы нефтяные и																										
19	сланцевые	025600																									
20	Битумы нефтяные строи-																										
21	тельные твердых																										
22	марок, т	025621	168	—	0,02	0,02	—	0,02	0,02	—	0,02	0,02	—	0,02	0,02	—	0,02	0,02	—	0,03	0,03	—	0,03	0,03	—	0,03	0,03

Ведомость основных комплектов рабочих чертежей

Обозначение	Наименование	Примеч.
ТПВ 820-1-060 0.86 АС	Архитектурно-строительные решения	
ТПР 820-1-060.86 КЖ	Конструкции железобетонные	
ТПР 820-1-060.86 КЖ	Конструкции металлические	

Ведомость рабочих чертежей основного комплекта

КЖ

Лист	Наименование	Примеч.
1	Основные данные	
2	Фундамент пилона. Сборочный чертеж.	01.0.00 КЖ
3	Якорь несущего каната. Сборочный чертеж.	02.0.00 КЖ

Ведомость ссылочных и приложных документов

Обозначение	Наименование	Примеч.
ГОСТ 26633-85	Бетон тяжелый	

2084/1 40

Разраб.	Я.Пуриньш		11.91
Пров.	Р. Куклис		11.91
ГИП	Я.Пуриньш		11.91
Нач.отд.	Ю.Калниньш		11.91
Н. контр.	У.Вилюмс		11.91

ТПР 820-1-060.86 КЖ

Пешеходные мостики висячие с пролетом до 60 м на осушительных и оросительных системах

Стадия	Лист	Листов
	1	3

Основные данные

„ЛАТГИПРОВОДХОЗ"

ПРИВЯЗАН:

Инв.№

Разрез по 1-1

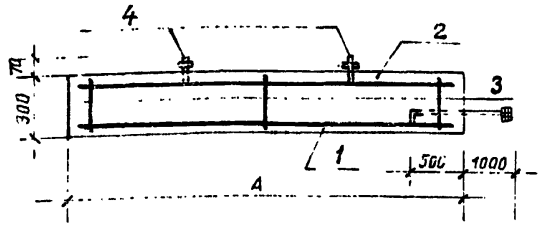

Вид А

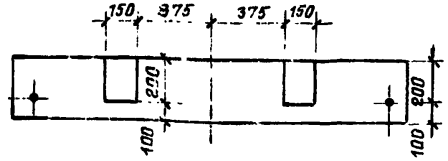

План

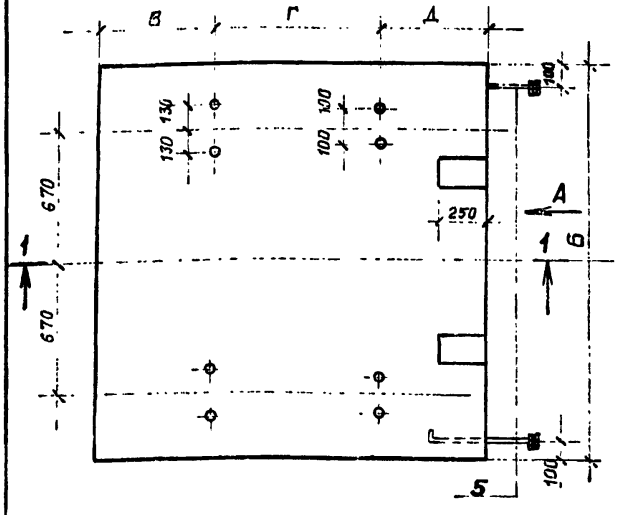

Таблица размеров

Шифр моста	Размеры мм				
	А	Б	В	Г	Д
ПМВ-15-1	2000	2000	600	850	550
ПМВ-20-1	2200	2000	700	1000	500
ПМВ-25-1	2500	2000	850	1200	450
ПМВ-30-1	2500	2000	850	1400	250
ПМВ-35-1	3000	2000	1000	1600	400
ПМВ-40-1	3000	2000	1000	1800	200
ПМВ-50-1	4000	2500	1300	2150	550
ПМВ-60-1	4500	3000	1500	2700	300

1. Защитный слой бетона 30 мм

Формат	Зона	Поз.	Обозначение	Наименование	Кол.	Шифр моста
				Сборные единицы		
		1	ТПР 820-1-060.86 02.1.00 км	Сетка арматурная С-1	1	
		2	ТПР 820-1-060.86 02.2.00 км	Сетка арматурная С-2	1	
		3	ТПР 820-1-060.86 02.3.00 км	Каркас К-1	3	
		4	ТПР 820-1-060.86 02.4.00 км	Анкерный болт АБ-1	8	
		5	ТП 820-1-060.86 02.4.00 км	Анкерный болт АБ-2	2	
				Материалы		
				Бетон класса В-15 F-150	1.2 м³	ПМВ-15-1
				—"—	1.32	ПМВ-20-1
				—"—	1.5	ПМВ-25-1
				—"—	1.5	ПМВ-30-1
				—"—	18	ПМВ-35-1
				—"—	18	ПМВ-40-1
				—"—	3.0	ПМВ-50-1
				—"—	4.05	ПМВ-60-1

Ведомость расхода стали.

Шифр моста	Арматура ГОСТ 5781-82 кг					Сталь круглая ф16 ГОСТ 2590-71	Гайки шайбы	Всего кг
	ф6 А-I	ф6 А-III	ф8 А III	ф12 А III	Итого			
ПМВ-15-1	9.8	4.2	7.5	—	21.5	10.0	1.0	32.5
ПМВ-20-1	10.7	4.6	8.3	—	23.6	10.0	1.0	34.6
ПМВ-25-1	12.3	5.5	—	21.8	39.6	10.0	1.0	50.6
ПМВ-30-1	12.3	5.5	—	21.8	3.96	10.0	1.0	50.6
ПМВ-35-1	14.1	6.3	—	25.8	46.2	10.0	1.0	57.2
ПМВ-40-1	14.1	6.3	—	25.8	46.2	10.0	1.0	57.2
ПМВ-50-1	13.0	21.8	—	58.9	93.7	10.0	1.0	104.7
ПМВ-60-1	17.1	30.0	—	94.8	141.9	10.0	1.0	152.9

Разраб.	Я. Пуриньш		11.87
Правер.	Р. Куклис		28.01
ГИП	Я. Пуриньш		12.87
Нач. отд.	Ю. Калниньш		11.87
Н. контр.	У. Вилюмс		12.87

ТПР 820-1-060.86 01.0.00 СБ КЖ

Фундамент пилона

Стадия	Масса	Масшт
Лист 2	Листов	

Сборочный чертеж

ЛАТГИПРОВОДХОЗ

2084/1 41

Привязан:

Инв. №

Разрез 1-1

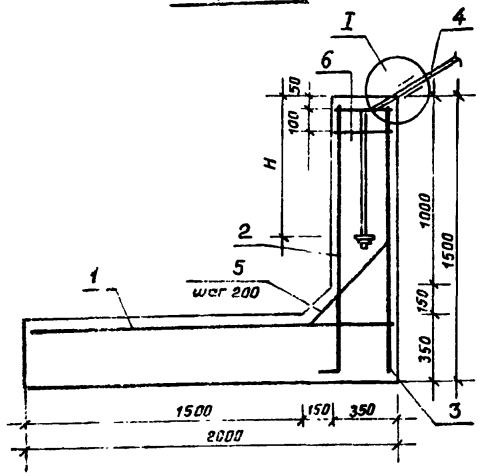

План

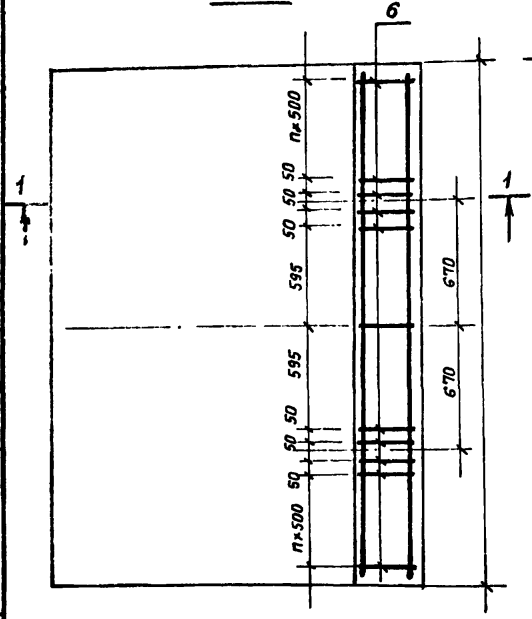

Табица размеров

Шифр моста	Длина якоря L(мм)	Глубина заделки тяги M(мм)
ПМВ-15-1	1600	700
ПМВ-20-1	2200	700
ПМВ-25-1	2900	750
ПМВ-30-1	3500	850
ПМВ-35-1	4000	850
ПМВ-40-1	4500	1000
ПМВ-50-1	5700	1000
ПМВ-60-1	6700	1200

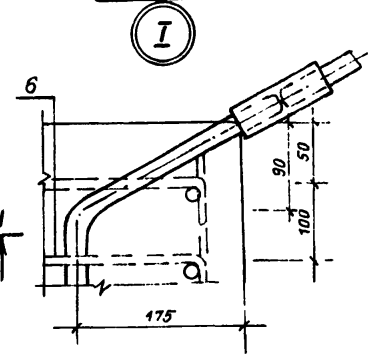

1. Защитный слой бетона 35 мм
2. Поз.2 привязывается к арматурным сеткам проволокой.

Формат	Зона	Поз.	Обозначение	Наименование	Кол	Шифр моста
				Сборочные единицы		
		1	ТПР 820-1-060.86 03.1.00 КМ	Сетка арматурная С-1	1	
		2	ТПР 820-1-060.86 03.2.00 КМ	Сетка арматурная С-2	1	
		3	ТПР 820-1-060.86 03.300 КМ	Сетка арматурная С-3	1	
		4	ТПР 820-1-060.86 03.4.00 КМ	Анкерная тяга	3	
				Материалы		
				Бетон класса В-15 F150	1.78м³	ПМВ-15
				—— " ——	2.44	ПМВ-20
				—— " ——	3.22	ПМВ-25
				—— " ——	3.88	ПМВ-30
				—— " ——	4.44	ПМВ-35
				—— " ——	5.00	ПМВ-40
				—— " ——	6.33	ПМВ-50
				—— " ——	7.44	ПМВ-60

Ведомость расхода стали

Шифр моста	Арматура ГОСТ 5781-82 кг			Сталь круглая ГОСТ 2590-71						Гайки муфты шайбы	Всего
	ф6А-I	ф12А-III	Итого	ф30	ф36	ф42	ф48	ф56	ф60		
ПМВ-15	8.70	43.69	52.39	45.51	—	—	—	—	—	10.9	108.80
ПМВ-20	11.70	61.18	72.88	45.51	—	—	—	—	—	10.9	129.29
ПМВ-25	14.11	81.76	95.87	—	56.32	—	—	—	—	18.2	180.39
ПМВ-30	17.11	99.25	116.36	—	—	92.61	—	—	—	27.0	235.97
ПМВ-35	20.21	117.34	137.55	—	—	92.61	—	—	—	27.0	257.16
ПМВ-40	22.41	130.0	152.41	—	—	—	125.90	—	—	36.0	314.31
ПМВ-50	28.61	165.71	194.32	—	—	—	125.90	—	—	36.0	356.22
ПМВ-60	33.80	195.87	229.67	—	—	—	—	123.71	60.36	57.8	471.54

2084/1 42

Разраб.	Я.Пуриньш		28.01
Проверил	Р.Кукулис		28.01
ГИП	Я.Пуриньш		28.01
Нач.отд.	Ю.Калниньш		28.01
Н.Контр.	У.Вилюмс		28.01

ТПР 820-1-060.86 02.0.00 СБ КЖ

Якорь несущего каната

Стадия	Масса	Масшт.
РП		
Лист 3	Листов	

Сборочный чертеж

"ЛАТГИПРОВОДХОЗ"

ПРИВЯЗАН

Ведомость основных комплектов рабочих чертежей

Обозначение	Наименование	Примеч.
ТПР 820-1-060.86 АС	Архитектурно-строительные решения	
ТПР 820-1-060.86 КЖ	Конструкции железобетонные	
ТПР 820-1-060.86 КМ	Конструкции металлические	

Ведомость рабочих чертежей основного комплекта КМ

Лист	Наименование	Примеч.
1	Общие данные.	
2	Пилон. Сборочный чертеж.	
3	Пилон. Стойка.	
4	Пилон. Стойка. Спецификация.	
5	Пилон. Подкос, ролик и ось.	
6	Пилон. Ригель	
7	Пилон. Опорный ролик и ось	
8	Фундамент пилона. Сетка арматурная С-1	
9	Фундамент пилона. Сетка арматурная С-2	
10	Фундамент пилона. Каркас -1	
11	Фундамент пилона. Анкерные болты АБ-1; АБ-2	
12	Якорь несущего каната. Сетка арматурная С-1	
13	Якорь несущего каната Сетка арматурная С-2	
14	Якорь несущего каната Сетка арматурная С-3	
15	Якорь несущего каната Стержень арматурный	
16	Якорь несущего каната. Анкерная тяга	
17	Анкерная тяга. Анкерные болты.	
18	Анкерная тяга. Штанга и муфта	
19	Подвеска	

Ведомость рабочих чертежей основного комплекта (продолжение) КМ

Лист	Наименование	Примеч.
20	Оттяжки. Сборочный чертеж	05.000
21	Оттяжки. Спецификация.	05 100
22	Оттяжки. Спецификация.	05 200
23	Зажимы. Сборочный чертеж.	06 000

Ведомость ссылочных и прилагаемых материалов

Обозначение	Наименование	Примеч.
	Ссылочные документы	
ГОСТ 5781-82	Сталь горячекатаная для армирования железобетонных констр.	
ГОСТ 14098-68	Соединения сварные арматуры железобетонных изделий и конструкций.	
ГОСТ 535-79*	Прокат сортовой из стали обыкновенного качества	

2084/1 43

Разраб.	Я.Пуриньш		
Пров.	Р. Куклис		
ГИП	Я.Пуриньш		
Нач.отд.	Ю.Калниньш		
Ч. контр.	У Вилюпс		

ТПР 820-1 060.86 КМ

Пешеходные мостики висячие с пролетом до 60 м на осушительных и оросительных системах

Стадия	Лист	Листов
	1	23

Общие данные

ЛАТГИПРОВОДХОЗ

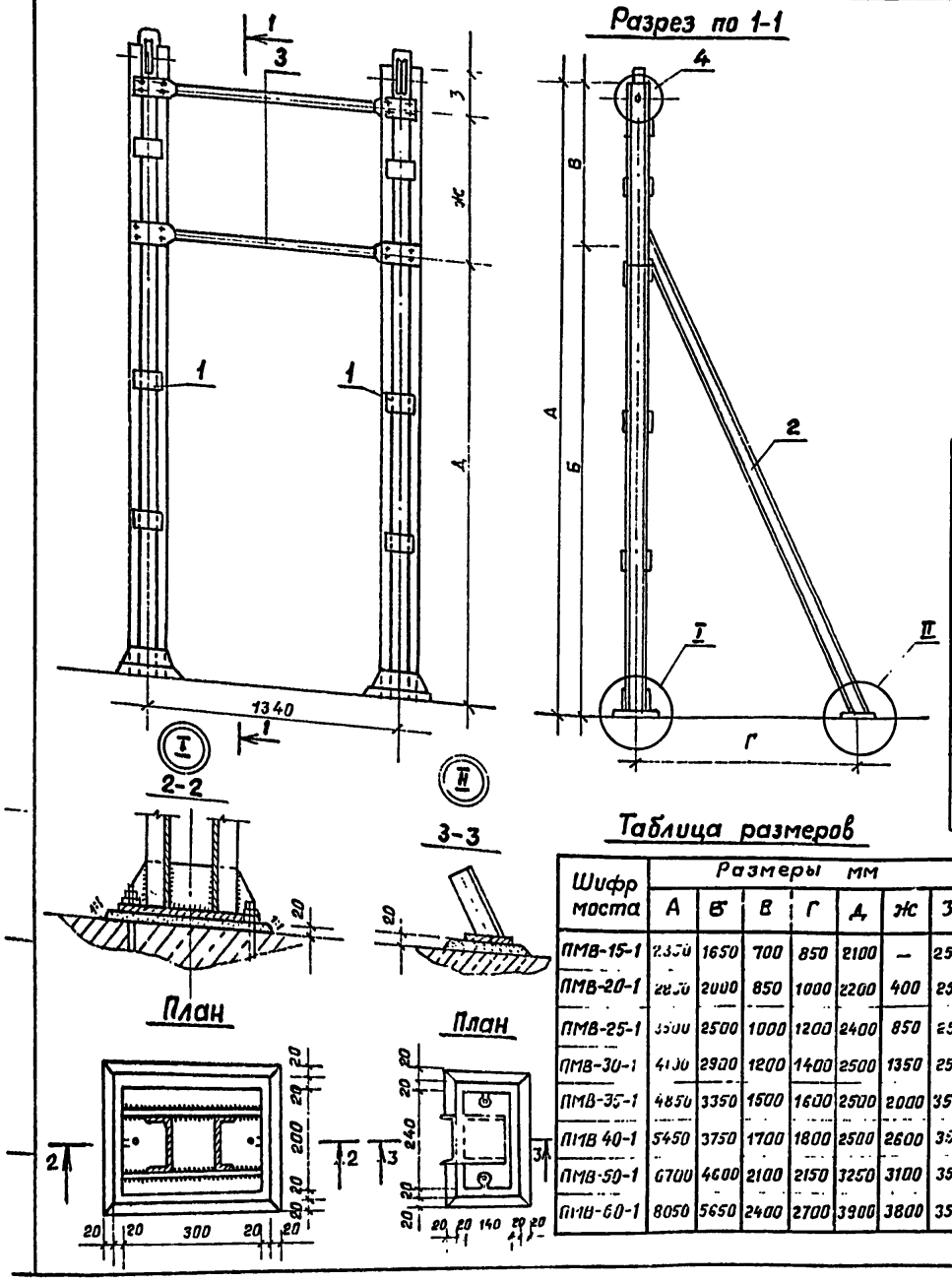

Марка поз.	Обозначение	Наименование	Кол.	Масса ед. кг	Примеч.
		Сборочные единицы			
1	ТПР 820-1-060.86 01.1.00КМ	Стойка	2		
2	01.2.00 КМ	Подкас	2		
3	01.3 00 КМ	Ригель	2		
4	01.4 00 КМ	Опорный ролик	2		
5	01.4.00 КМ	Ось	2		
		Стандартные изделия			
		Болт М10×50 с гайкой М10	36		

Ведомость расхода стали

Шифр моста	Разные	Швеллер ГОСТ 8240-72*		Сталь полосовая ГОСТ 103-76													Всего (кг)
		С10	С12	5×50	6×100	6×140	6×200	8×100	8×140	7×200	8×200	9×200	10×200	11×200	16×90	16×110	
ПМВ-15-1	15.00	124.03	—	1.0	15.87	3.16	10.25	—	—	—	—	—	—	—	4.52	—	173.83
ПМВ-20-1	15.00	158.91	—	1.0	20.44	3.16	10.55	—	—	—	—	—	—	—	4.52	—	213.58
ПМВ-25-1	15.00	190.44	—	1.0	23.26	3.16	4.90	—	—	6.59	—	—	—	—	4.52	—	248.48
ПМВ-30-1	15.00	275.22	—	1.0	32.33	3.16	4.90	—	—	—	7.54	—	—	—	4.52	—	343.67
ПМВ-35-1	27.00	317.83	—	1.0	35.16	3.16	4.90	—	—	—	—	8.48	—	—	6.78	—	404.31
ПМВ-40-1	27.00	353.90	—	1.0	—	—	—	53.36	4.20	—	6.53	8.48	—	—	6.78	—	461.25
ПМВ-50-1	27.00	428.47	—	1.0	—	—	—	63.66	4.20	—	6.53	—	9.42		6.78	—	547.06
ПМВ-60-1	27.00	217.50	360.67	1.0	—	—	—	70.76	4.20	—	6.53	—	—	10.36	—	8.29	705.31

Таблица размеров

Шифр моста	Размеры мм						
	А	Б	В	Г	Д	Ж	З
ПМВ-15-1	2350	1650	700	850	2100	—	250
ПМВ-20-1	2850	2000	850	1000	2200	400	250
ПМВ-25-1	3500	2500	1000	1200	2400	850	250
ПМВ-30-1	4100	2900	1200	1400	2500	1350	250
ПМВ-35-1	4850	3350	1500	1600	2500	2000	350
ПМВ 40-1	5450	3750	1700	1800	2500	2600	350
ПМВ-50-1	6700	4600	2100	2150	3250	3100	350
ПМВ-60-1	8050	5650	2400	2700	3900	3800	350

ПРИВЯЗАН

Инв №

2084/1 44

Разраб.	Я. Пуриньш		
Провер.	Р. Куклис		
ГИП	Я. Пуриньш		
Нач. отд.	Ю. Калниньш		
Н. контр.	У. Вилюмс		

ТПР 820-1-060.86 01.0.00 СБ КМ

ПИЛОН

Стадия	Масса	Масштаб.
РП		

Лист 2 Листов

Сборочный чертеж „ЛАТГИПРОВОДХОЗ"

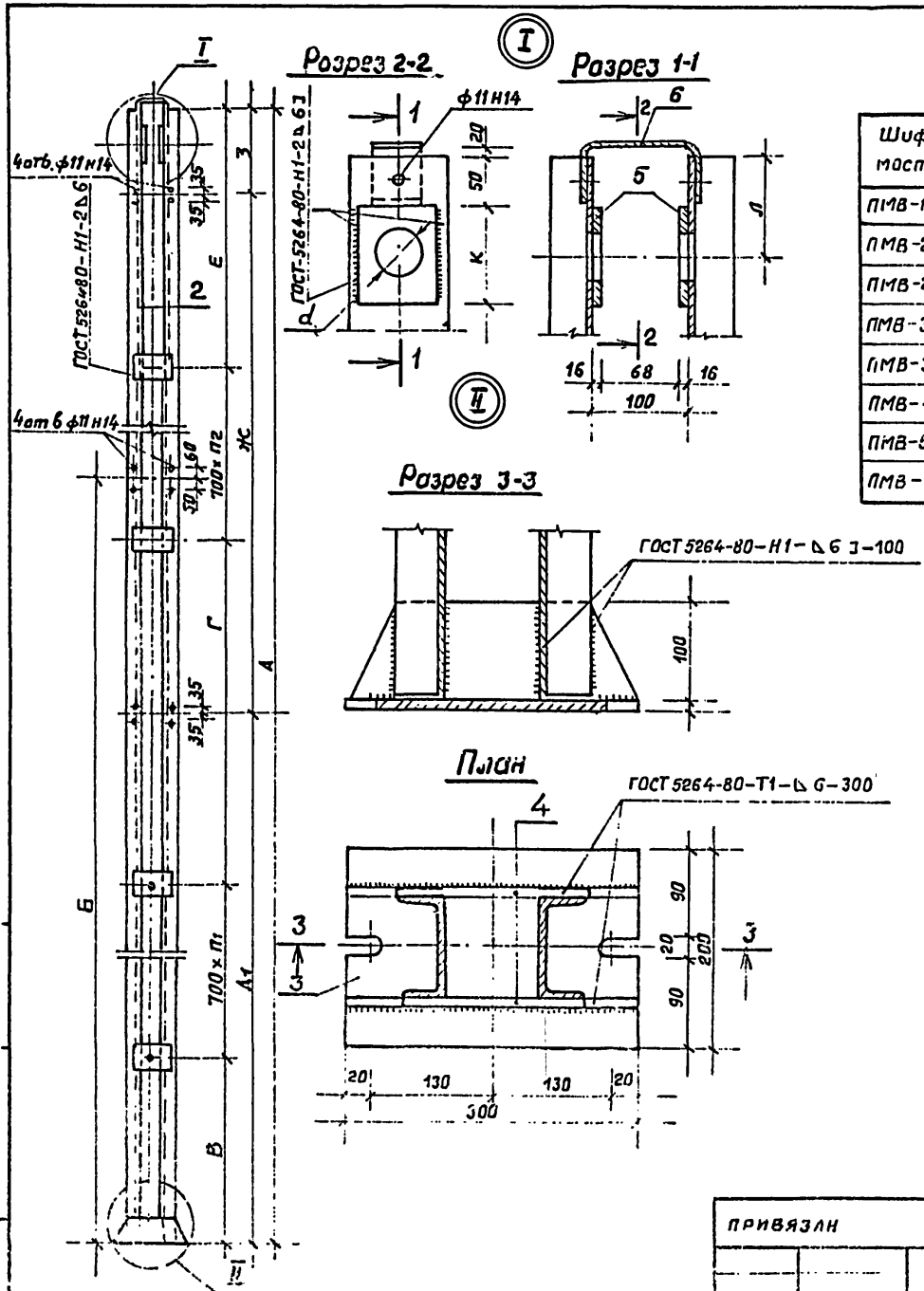

Таблица размеров

Шифр моста	Размеры											Кол n_1	Кол. n_2
	А	Б	В	Г	Д	Ж	З	Е	К	Л	d		
ПМВ-15-1	2325	1625	750	—	2075	—	250	—	100	100	50.5	1	—
ПМВ-20-1	2825	1975	750	—	2175	400	250	—	100	100	50.5	1	—
ПМВ-25-1	3470	2470	800	1270	2370	850	250	700	100	100	50.5	1	—
ПМВ-30-1	4070	2870	750	1020	2470	1350	250	900	100	100	50.5	2	—
ПМВ-35-1	4820	3320	750	970	2470	2000	350	1000	150	125	60.5	2	1
ПМВ-40-1	5420	3720	750	920	2470	2600	350	950	150	125	60.5	2	2
ПМВ-50-1	6670	4570	750	870	3220	3100	350	850	150	125	60.5	3	3
ПМВ-60-1	8020	5620	750	1170	3870	3800	350	1200	150	125	60.5	4	3

1. Толщина сварных швов
   - 3.1 для мостов ПМВ-15-1÷ПМВ-35 — Δ6
   - 3.2 для мостов ПМВ-40÷ПМВ-60 — Δ8
2. Лист читать совместно с листом КМ-4

2084/1 45

Разраб.	Я.Пуриньш		
Провер.	Р.Куклис		
ГИП	Я.Пуриньш		
Нач. отд.	Ю.Калниньш		
Н.Контр.	У.Вилюмс		

ТПР 820-1-060.86 01.1.00 КМ

Пилон

Стадия	Масса	Масшт.
Лист 3	Листов	

Стойка

„ЛАТГИПРОВОДХОЗ"

Привязан

Марка поз.	Обозначение	Наименование	Кол.	Масса ед. кг	Шифр маста
		Документация			
	Лист КМ-3	Стойка	1		
		Детали			
1		Швеллер 10 ГОСТ 8240-72* / Вст3кп2 ГОСТ 380-71 l=2325	2	19.97	ПМВ-15-1
2		Полоса 6×100 ГОСТ 103-76 / Ст3кп ГОСТ 535-79 l=150	4	0.71	—"—
3		Полоса 6×200 ГОСТ 103-76 / Ст3кп ГОСТ 535-79 l=300	1	2.83	—"—
4		Полоса 6×100 ГОСТ 103-76 / Ст3кп ГОСТ 535-79 l=300	2	1.41	—"—
5		Полоса 16×90 ГОСТ 103-76 / Ст3кп ГОСТ 535-79 l=100	2	1.70	—"—
6		Полоса 5×50 ГОСТ 103-76 / Ст3кп ГОСТ 535-79 l=250	1	0.49	—"—
1		Швеллер 10 ГОСТ 8240-72* / Вст3кп2 ГОСТ 380-71 l=2825	2	24.27	ПМВ-20-1
2		Полоса 6×100 ГОСТ 103-76 / Ст3кп ГОСТ 535-79 l=150	4	0.71	—"—
3		Полоса 6×200 ГОСТ 103-76 / Ст3кп ГОСТ 535-79 l=300	1	2.83	—"—
4		Полоса 6×100 ГОСТ 103-76 / Ст3кп ГОСТ 535-79 l=300	2	1.41	—"—
5		Полоса 16×90 ГОСТ 103-76 / Ст3кп ГОСТ 535-79 l=100	2	1.70	—"—
6		Полоса 5×50 ГОСТ 103-76 / Ст3кп ГОСТ 535-79 l=250	1	0.49	—"—
1		Швеллер 10 ГОСТ 8240-72* / Вст3кп2 ГОСТ 380-71 l=3470	2	29.80	ПМВ-25-1
2		Полоса 6×100 ГОСТ 103-76 / Ст3кп ГОСТ 535-79 l=150	6	0.71	—"—
3		Полоса 7×200 ГОСТ 103-76 / Ст3кп ГОСТ 535-79 l=300	1	3.30	—"—
4		Полоса 6×100 ГОСТ 103-76 / Ст3кп ГОСТ 535-79 l=300	2	1.41	—"—
5		Полоса 16×90 ГОСТ 103-76 / Ст3кп ГОСТ 535-79 l=100	2	1.70	—"—
6		Полоса 5×50 ГОСТ 103-76 / Ст3кп ГОСТ 535-79 l=250	1	0.49	—"—
1		Швеллер 10 ГОСТ 8240-72* / Вст3кп2 ГОСТ 380-71 l=4070	2	34.96	ПМВ-30-1
2		Полоса 6×100 ГОСТ 103-76 / Ст3кп ГОСТ 535-79 l=150	8	0.71	—"—
3		Полоса 8×200 ГОСТ 103-76 / Ст3кп ГОСТ 535-79 l=300	1	3.77	—"—
4		Полоса 6×100 ГОСТ 103-76 / Ст3кп ГОСТ 535-79 l=300	2	1.41	—"—
5		Полоса 16×90 ГОСТ 103-76 / Ст3кп ГОСТ 535-79 l=100	2	1.70	—"—
6		Полоса 5×50 ГОСТ 103-76 / Ст3кп ГОСТ 535-79 l=250	1	0.49	—"—

Марка поз.	Обозначение	Наименование	Кол.	Масса ед. кг	Шифр маста
1		Швеллер 10 ГОСТ 8240-72* / Вст3кп2 ГОСТ 380-71 l=4820	2	41.40	ПМВ-35-1
2		Полоса 6×100 ГОСТ 103-76 / Ст3кп ГОСТ 535-79 l=150	10	0.71	—"—
3		Полоса 8×200 ГОСТ 103-76 / Ст3кп ГОСТ 535-79 l=300	1	4.24	—"—
4		Полоса 6×100 ГОСТ 103-76 / Ст3кп ГОСТ 535-79 l=300	2	1.41	—"—
5		Полоса 16×90 ГОСТ 103-76 / Ст3кп ГОСТ 535-79 l=150	2	1.70	—"—
6		Полоса 5×50 ГОСТ 103-76 / Ст3кп ГОСТ 535-79 l=250	1	0.49	—"—
1		Швеллер 10 ГОСТ 8240-72* / Вст3кп2 ГОСТ 380-71 l=5420	2	46.56	ПМВ-40-1
2		Полоса 8×100 ГОСТ 8240-72 / Ст3кп ГОСТ 535-79 l=150	12	0.94	—"—
3		Полоса 8×200 ГОСТ 103-76 / Ст3кп ГОСТ 535-79 l=300	1	4.24	—"—
4		Полоса 8×100 ГОСТ 103-76 / Ст3кп ГОСТ 535-79 l=300	2	1.88	—"—
5		Полоса 16×90 ГОСТ 103-76 / Ст3кп ГОСТ 535-79 l=150	2	1.70	—"—
6		Полоса 5×50 ГОСТ 103-76 / Ст3кп ГОСТ 535-79 l=250	1	0.49	—"—
1		Швеллер 10 ГОСТ 8240-72* / Вст3кп2 ГОСТ 380-71 l=6670	2	57.30	ПМВ-50-1
2		Полоса 8×100 ГОСТ 103-76 / Ст3кп ГОСТ 535-79 l=150	16	0.94	—"—
3		Полоса 10×200 ГОСТ 103-76 / Ст3кп ГОСТ 535-79 l=300	1	4.71	—"—
4		Полоса 8×100 ГОСТ 103-76 / Ст3кп ГОСТ 535-79 l=300	2	1.88	—"—
5		Полоса 16×90 ГОСТ 103-76 / Ст3кп ГОСТ 535-79 l=150	2	1.70	—"—
6		Полоса 5×50 ГОСТ 103-76 / Ст3кп ГОСТ 535-79 l=250	1	0.49	—"—
1		Швеллер 12 ГОСТ 103-76* / Вст3кп2 ГОСТ 380-71 l=8020	2	68.89	ПМВ-60-1
2		Полоса 8×100 ГОСТ 103-76 / Ст3кп ГОСТ 535-79 l=150	18	0.94	—"—
3		Полоса 11×200 ГОСТ 103-76 / Ст3кп ГОСТ 535-79 l=300	1	5.18	—"—
4		Полоса 8×100 ГОСТ 103-76 / Ст3кп ГОСТ 535-79 l=300	2	1.88	—"—
5		Полоса 16×110 ГОСТ 103-76 / Ст3кп ГОСТ 535-79 l=150	2	1.70	—"—
6		Полоса 5×50 ГОСТ 103-76 / Ст3кп ГОСТ 535-79 l=250	1	0.49	—"—
		Стандартные изделия			
		Болт М10×50 с гайкой М10	18	0.054	ПМВ-15-1 ПМВ-60-1

Привязан

Подкос для ПМВ-15-1÷ПМВ-25-1

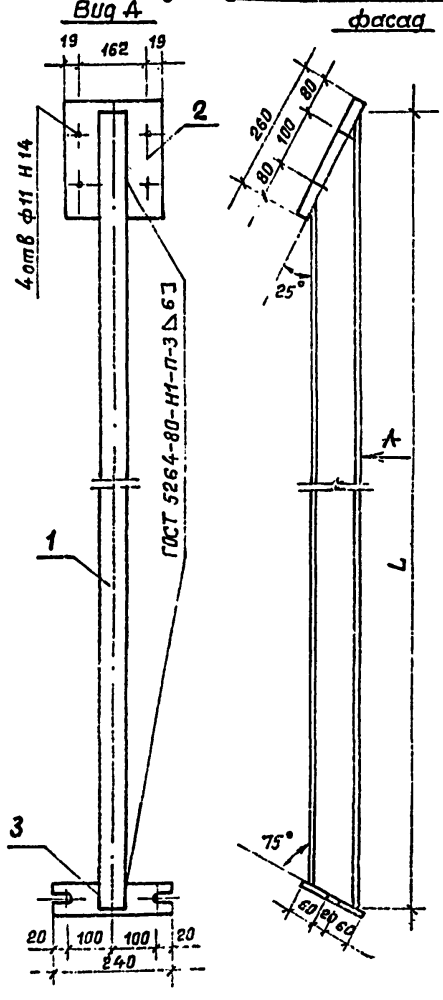

Подкос для ПМВ-30-1 ÷ ПМВ-60-1

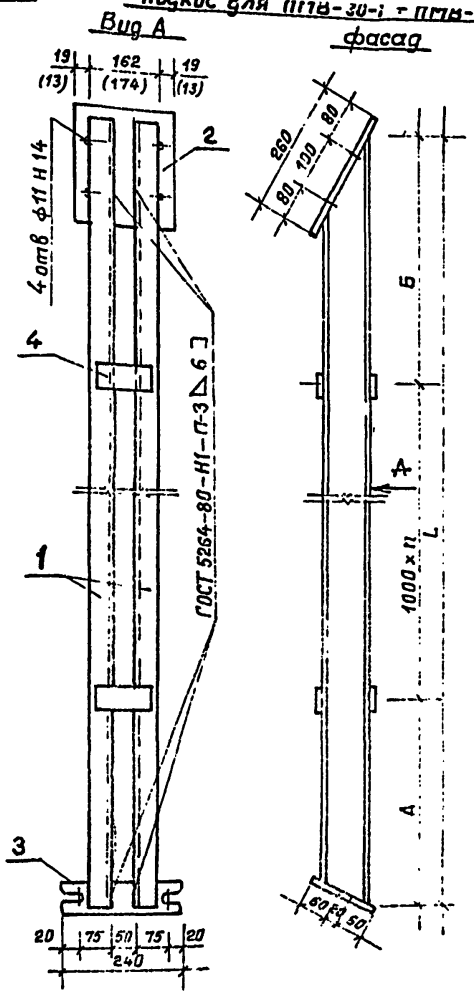

Марка поз.	Обозначение	Наименование	Кол.	Масса ед. кг	Шифр моста
		Детали			
1		Швеллер 10 ГОСТ 8240-72 / Вст3кп2 ГОСТ 380-81 L=1925	1	16.53	ПМВ-15-1
1		—"— L=2305	1	19.76	ПМВ-20-1
1		—"— L=2843	1	24.42	ПМВ-25-1
1		—"— L=3290	2	28.26	ПМВ-30-1
1		—"— L=3781	2	32.47	ПМВ-35-1
1		—"— L=4228	2	36.31	ПМВ-40-1
1		—"— L=5146	2	44.20	ПМВ-50-1
1		—"— L=6326	2	54.34	ПМВ-60-1
2		Полоса 6×200 ГОСТ 103-76 / Ст3кп ГОСТ 535-79 L=260	1	2.45	ПМВ-15-1 ПМВ-35-1
2		Полоса 8×200 ГОСТ 103-76 / Ст3кп ГОСТ 535-79 L=260	1	3.26	ПМВ-40-1 ПМВ-60-1
3		Полоса 6×140 ГОСТ 103-76 / Ст3кп ГОСТ 535-76 L=240	1	1.58	ПМВ-15-1 ПМВ-35-1
3		Полоса 8×140 ГОСТ 103-76 / Ст3кп ГОСТ 535-76 L=240	1	2.10	ПМВ-40-1 ПМВ-60-1
4		Полоса 6×100 ГОСТ 103-76 / Ст3кп ГОСТ 535-76 L=110	6	0.52	ПМВ-30-1
4		—"— L=110	6	0.52	ПМВ-35-1
4		Полоса 8×100 ГОСТ 103-76 / Ст3кп ГОСТ 535-76 L=110	8	0.69	ПМВ-40-1
4		—"— L=110	10	0.69	ПМВ-50-1
4		—"— L=110	12	0.69	ПМВ-60-1

В скобках данные размеры относятся к мостику ПМВ-60-1

Обозначение размера	Размеры для мостиков							
	ПМВ-15-1	ПМВ-20-1	ПМВ-25-1	ПМВ-30-1	ПМВ-35-1	ПМВ-40-1	ПМВ-50-1	ПМВ-60-1
L	1925	2305	2843	3290	3781	4228	5146	6326
A	—	—	—	600	890	600	500	600
Б	—	—	—	690	891	628	646	726
n	—	—	—	2	2	3	4	5

Привязан:

Разраб.	Я. Пуриньш		01.01
Проверил	Р. Куклис		02.01
ГИП	Я. Пуриньш		02.01
Нач.отд.	Ю. Калниньш		01.01
Н.контр.	У. Вилюмс		01.01

2024/1 47

ТПР 820-1-060.86 01.2.00 КМ

ПИЛОН

Стадия	Масса	Масшт.
РП		
Лист 5	Листов	

Подкос

„ЛАТГИПРОВОДХОЗ"

Вид А

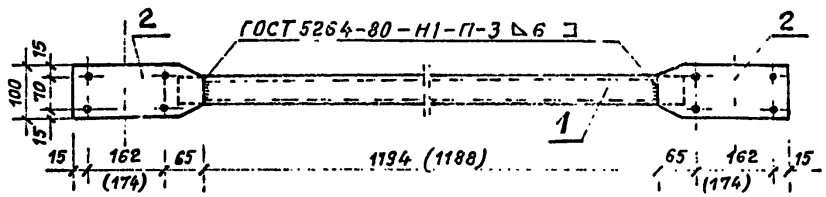

План

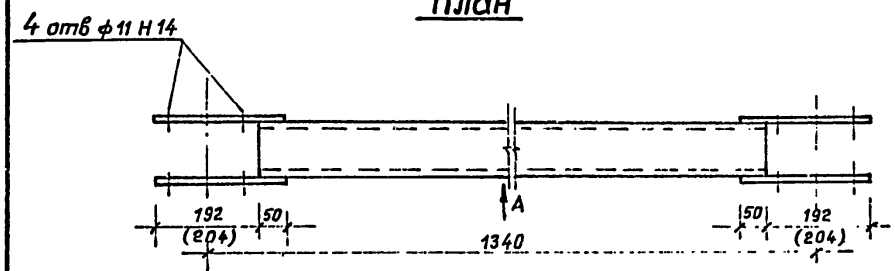

Марка поз.	Обозначение	Наименование	Кол.	Масса ед. кг	Шифр моста
		Детали			
1		Швеллер $\frac{10\ ГОСТ\ 8240-72}{Вст\ 3кп\ 2\ ГОСТ\ 380-71}$ l=1294	1	11.11	ПТВ-15-1 ПМВ 50-1
1		Швеллер $\frac{12\ ГОСТ\ 8240-72}{Вст\ 3кп\ 2\ ГОСТ\ 380-71}$ l=1288	1	13.40	ПМВ-60-1
2		Полоса $\frac{6\times100\ ГОСТ\ 103-76}{Ст\ 3кп\ ГОСТ\ 535-79}$ l=242	4	1.14	ПМВ-15-1 ПМВ-35-1
2		Полоса $\frac{8\times100\ ГОСТ\ 103-76}{Ст\ 3кп\ ГОСТ\ 535-79}$ l=242	4	1.52	ПМВ-40 ПМВ-50
2		Полоса $\frac{8\times100\ ГОСТ\ 103-76}{Ст\ 3кп\ ГОСТ\ 535-79}$ l=254	4	1.60	ПМВ-60-1

1. В скобках данные размеры относятся к мостику ПМВ-60-1

2084/1 48

Разраб	Я.Пуриньш		27.01
Проверил	Р.Куклис		28.01
ГИП	Я.Пуриньш		27.01
Нач.отд.	Ю.Калниньш		27.01
Н.Контр.	У.Вилюмс		27.01

ТПР 820-1-060.86 01.3.00 КМ

ПИЛОН

Стадия	Масса	Масшт.
Лист 6	Листов 7	

Ригель

ЛАТГИПРОВОДХОЗ

ПРИВЯЗАН:

Опорный ролик

фасад

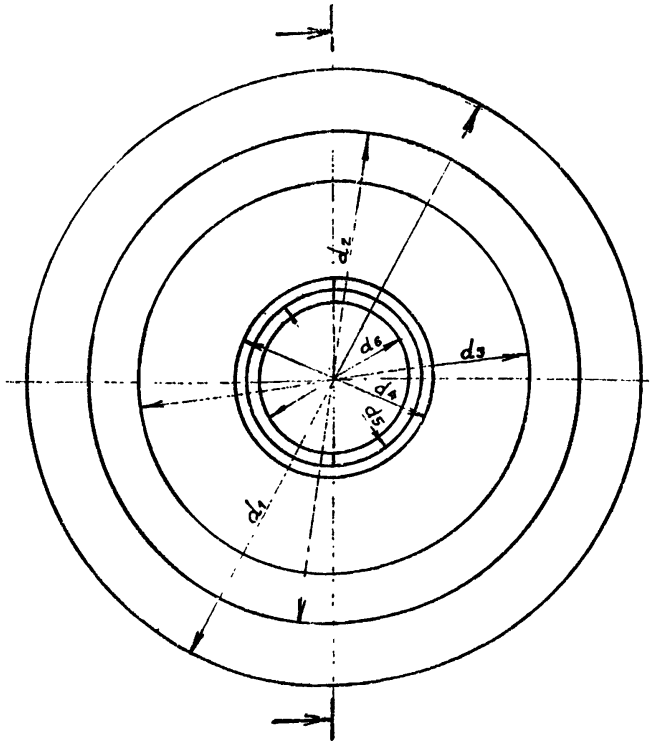

Разрез 1-1

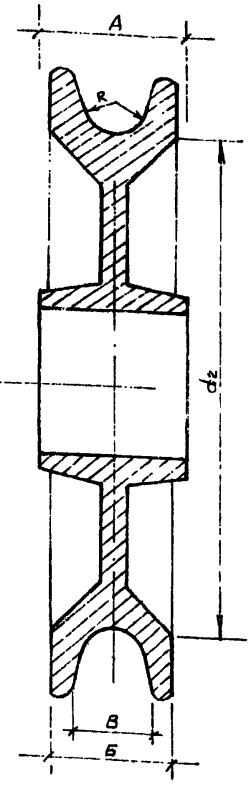

Ось

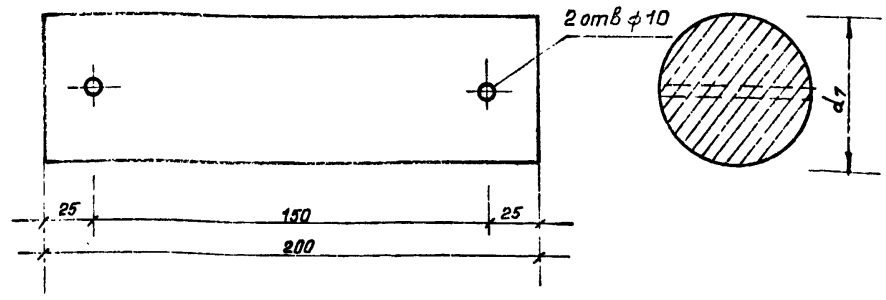

Опорный ролик и ось изготовлять из стали горячекатанной круглой по ГОСТ 2590-71

Шифр моста	Опорный ролик											Ось	
	d_1	d_2	d_3	d_4	d_5	d_6	A	Б	B	R	Масса кг	d_7	Масса кг
ПМВ-15	190	150	140	70	62	50	60	35	20	7	3.50	50	3.10
ПМВ-20	190	150	140	70	62	50	60	35	20	7	3.50	50	3.10
ПМВ-25	190	150	140	70	62	50	60	35	25	8.5	3.50	50	3.10
ПМВ-30	190	150	140	70	62	50	60	35	25	8.5	3.50	50	3.10
ПМВ-35	250	200	150	80	72	60	60	50	30	10.5	8.00	60	4.44
ПМВ-40	250	200	150	80	72	60	60	50	30	10.5	8.00	60	4.44
ПМВ-50	250	200	150	80	72	60	60	50	35	12.5	8.00	60	4.44
ПМВ-60	250	200	150	80	72	60	60	50	35	12.5	8.00	60	4.44

Разроб.	Я.Пуриньш		11.86
Проверил	Р. Куклис		11.86
ГИП	Я.Пуриньш		11.86
Нач.отд.	Ю. Калниньш		11.86
Н. контр.	У. Вилюмс		11.86

ТПР 820-1-060.86 01.400 КМ

ПИЛОН

Опорный ролик и ось.

Стадия	Масса	Масшт.
РП		
Лист 7	Листов	

ЛАТГИПРОВОДХОЗ

ПРИВЯЗАН

2084/1 49

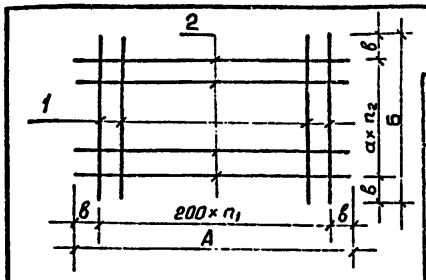

Таблица размеров

Шифр моста	Размеры (мм)					
	А	Б	а	n_1	n_2	в
ПМВ-15-1	1900	1900	200	9	9	-50
ПМВ-20-1	2100	1900	200	10	9	50
ПМВ-25-1 ПМВ-30-1	2450	1900	200	12	9	50
ПМВ-35-1 ПМВ-40-1	2900	1900	200	14	9	50
ПМВ-50	3900	2450	150	19	16	50
ПМВ-60-1	4450	2975	125	22	23	25

ПРИВЯЗАН

Изготовление сеток производить контактно-точечной электросваркой по ГОСТ 14098-68

Формат	Зона	Поз	Обозначение	Наименование	Кол.	Шифр моста
				Детали		
		1		ф6 А-I ГОСТ 5781-82 L=1900	10	ПМВ-15-1
		2		ф8 А-III —"— L=1900	10	—"—
		1		ф6 А-I —"— L=1900	11	ПМВ-20-1
		2		ф8 А-III —"— L=2100	10	—"—
		1		ф6 А-I —"— L=1900	13	ПМВ-25-1 ПМВ-30-1
		2		ф12 А-III —"— L=2450	10	—"—
		1		ф6 А-I —"— L=1900	15	ПМВ-35-1 ПМВ-40-1
		2		ф12 А-III —"— L=2900	10	—"—
		1		ф6 А-III —"— L=2450	20	ПМВ-50-1
		2		ф12 А-IV —"— L=3900	17	—"—
		1		ф6 А-III —"— L=2975	23	ПМВ-60-1
		2		ф12 А-III —"— L=4450	24	—"—

Разраб.	Я. Пуриньш		28.01.
Провери	Р. Куклис		28.01.
ГИП	Я. Пуриньш		28.01.
Нач. отд.	Ю. Калниньш		28.01.
Н. контр.	У. Вилюмс		28.01.

ТПР 820.-1-060.86 02.1.00 КМ

Стадия	Масса	Масшт
РП		
Лист 8	Листов	

Фундамент пилона

Сетка арматурная С-1

"ЛАТГИПРОВОДХОЗ"

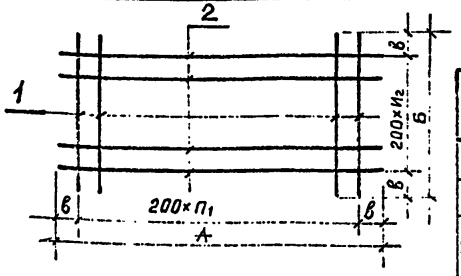

Таблица размеров

Шифр моста	Размеры /мм/				
	А	Б	n_1	n_2	в
ПМВ-15-1	1900	1900	9	9	50
ПМВ-20-1	2100	1900	10	9	50
ПМВ-25-1 ПМВ-30-1	2450	1900	12	9	50
ПМВ-35-1 ПМВ-40-1	2900	1900	14	9	50
ПМВ-50-1	3900	2450	19	12	50
ПМВ-60-1	4450	2900	22	14	50

ПРИВЯЗАН

Изготовление сеток производить контактно-точечней электросваркой по ГОСТ 14098-68

Формат	Зона	Поз.	Обозначение	Наименование	Кол.	Шифр моста
				Детали		
		1		ф6 А-III ГОСТ 5781-82 L=1900	10	ПМВ-15-1
		2		ф6 А-I —"— L=1900	10	—"—
		1		ф6 А-III —"— L=1900	11	ПМВ-20-1
		2		ф6 А-I —"— L=2100	10	—"—
		1		ф6 А-III —"— L=1900	13	ПМВ-25-1 ПМВ-30-1
		2		ф6 А-I —"— L=2450	10	—"—
		1		ф6 А-III —"— L=1900	15	ПМВ-35-1 ПМВ-40-1
		2		ф6 А-I —"— L=2900	10	—"—
		1		ф6 А-III —"— L=2450	20	ПМВ-50-1
		2		ф6 А-I —"— L=3900	13	—"—
		1		ф6 А-III —"— L=2900	23	ПМВ-60-1
		2		ф6 А-I —"— L=4450	15	—"—

Разработ.	Я. Пуриньш		28.01.
Провери	Р. Куклис		28.01.
ГИП	Я. Пуриньш		28.01.
Нач. отд.	Ю. Калниньш		28.01.
Н. Контр.	У. Вилюмс		28.01.

ТПР 820-1-060.86 02.2.00 КМ

Стадия	Масса	Масшт.
РП		
Лист 9	Листов	

Фундамент пилона

Сетка арматурная С-2

"ЛАТГИПРОВОДХОЗ"

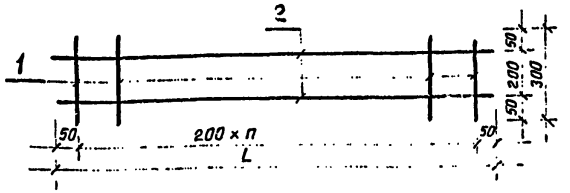

Изготовление каркаса производить контактно-точечной электросваркой по ГОСТ 14098-68

ПРИВЯЗАН

Формат	Зона	Поз.	Обозначение	Наименование	Кол. 1	Шифр моста
				Детали		
		1		ф6 А-I ГОСТ 5781-82 L=300	9	ПМВ-15-1 ПМВ-40-1
		2		ф6 А-I —"— L=1500	2	"
		1		ф6 А-I —"— L=300	12	ПМВ-50-1
		2		ф6 А-I —"— L=2300	2	"
		1		ф6 АI —"— L=300	15	ПМВ-60-1
		2		ф6 I —"— L=2900	2	"

Разраб.	Я. Пуриньш		ТПР 820-1-060.86	02.3.00 КМ
Проверил	Р. Куклис			
ГИП	Я. Пуриньш			
Нач. отд.	Ю. Калниньш			
Н. контр.	У. Вилюмс			
			фундамент пилона	Стадия: РП; Масса; Масштаб
				Лист 10; Листов
			Каркас К-1	"Латгипроводхоз"

АБ-1

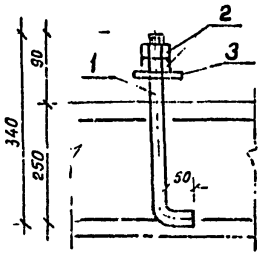

АБ-2

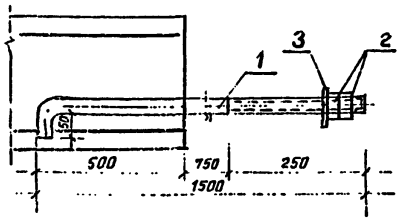

1. Болты изготавлять в соответствии с требованием СН 471-75.
2. Болты привязываются к сетке проволокой

ПРИВЯЗАН

Марка поз.	Обозначение	Наименование	Кол.	Масса ед. кг	Шифр моста
		Детали			
		Анкерный болт АБ-1			ПМВ-15-1 ПМВ 60-1
1		Круг $\frac{16\ ГОСТ\ 2590-71}{Ст3\ ГОСТ\ 535-79}$ L=400	1	0.63	
2		Гайка М16 ГОСТ 5915-70	2		
3		Шайба М16 ГОСТ 6958-68*	1		
		Анкерный болт АБ-2			ПМВ-15-1 ПМВ-40-1
1		Круг $\frac{16\ ГОСТ\ 2590-71}{Ст3\ ГОСТ\ 535-79}$ L=1550	1	2.45	
2		Гайка М16 ГОСТ 5915-70	2		
3		Шайба М16 ГОСТ 6958-68*	1		

2084/1 51

Разраб.	Я. Пуриньш		ТПР 820-1-060.86	02.4.00 КМ
Проверил	Р. Куклис			
ГИП	Я. Пуриньш			
Нач. отд.	Ю. Калниньш			
Н. контр.	У. Вилюмс		фундамент пилона	Стадия: РП; Масса; Масштаб
				Лист 11; Листов
			Анкерные болты АБ-1; АБ-2	"Латгипроводхоз"

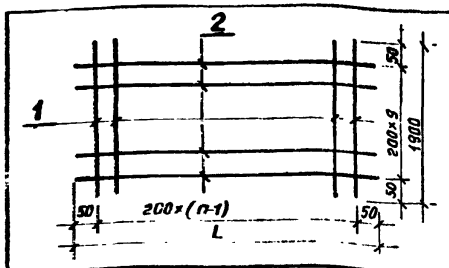

Изготовление сеток производить контактно-точечной электросваркой в соответствии с ГОСТ-14098-68

привязан

Формат	Зона	Поз.	Обозначение	Наименование	Кол. п	Шифр моста
				Детали		
		1		ф12 А-III ГОСТ 5781-82 L=1900	8	ПМВ-15
		2		ф6 А-I —"— L=1500	10	—"—
		1		ф12 А-III —"— L=1900	11	ПМВ-20
		2		ф6 А-I —"— L=2100	10	—"—
		1		ф12 А-III —"— L=1900	14	ПМВ-25
		2		ф6 А-I —"— L=2700	10	—"—
		1		ф12 А-III —"— L=1900	17	ПМВ-30
		2		ф6 А-I —"— L=3300	10	—"—
		1		ф12 А-III —"— L=1900	20	ПМВ-35
		2		ф6 А-I —"— L=3900	10	—"—
		1		ф12 А-III —"— L=1900	22	ПМВ-40
		2		ф6 А-I —"— L=4300	10	—"—
		1		ф12 А-III —"— L=1900	28	ПМВ-50
		2		ф6 А-I —"— L=5500	10	—"—
		1		ф12 А-III —"— L=1900	33	ПМВ-60
		2		ф6 А-I —"— L=6500	10	—"—

Разраб.	Я. Пуриньш		12.01
Проверил	Р. Куклис		28.01
ГИП	Я. Пуриньш		12.01
Нач. отд.	Ю. Калниньш		31.01
Н. контр.	У. Вилюмс		12.01

ТПР 820-1-060.86 03.1.00 КМ

Якорь несущего каната

Стадия	Масса	Масшт.
РП		
Лист 2	Листов	

Сетка арматурная С-1

"ЛАТГИПРОВОДХОЗ"

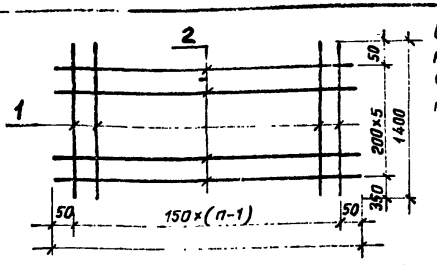

Изготовление сеток производить контактно-точечной электросваркой в соответствии с требованиями ГОСТ 14098-68

привязан

Формат	Зона	Поз.	Обозначение	Наименование	Кол п	Шифр моста
				Детали		
		1		ф12 А-III ГОСТ 5781-82 L=1400	9	ПМВ-15
		2		ф6 А-I —"— L=1450	6	—"—
		1		ф12 А-III —"— L=1400	13	ПМВ-20
		2		ф6 А-I —"— L=2050	6	—"—
		1		ф12 А-III —"— L=1400	17	ПМВ-25
		2		ф6 А-I —"— L=2650	6	—"—
		1		ф12 А-III —"— L=1400	21	ПМВ-30
		2		ф6 А-I —"— L=3250	6	—"—
		1		ф12 А-III —"— L=1400	25	ПМВ-35
		2		ф6 А-I —"— L=3850	6	—"—
		1		ф12 А-III —"— L=1400	28	ПМВ-40
		2		ф6 А-I —"— L=4300	6	—"—
		1		ф12 А-III —"— L=1400	36	ПМВ-50
		2		ф6 А-I —"— L=5500	6	—"—
		1		ф12 А-III —"— L=1400	43	ПМВ-60
		2		ф6 А-I —"— L=6550	6	—"—

2084/1 52

Разраб.	Я. Пуриньш		12.01
Проверил	Р. Куклис		28.01
ГИП	Я. Пуриньш		12.01
Нач. отд.	Ю. Калниньш		31.01
Н. контр.	У. Вилюмс		12.01

ТПР 820-1-060.86 03.2.00 КМ

Якорь несущего каната

Стадия	Масса	Масшт.
РП		
Лист 3	Листов	

Сетка арматурная С-2

"ЛАТГИПРОВОДХОЗ"

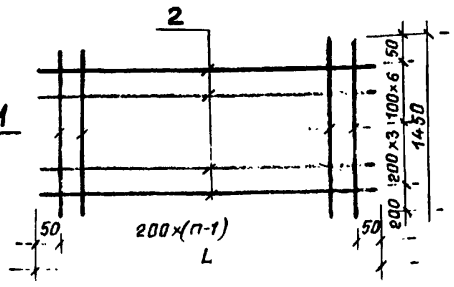

Изготавление сеток производить контактно точечной электросваркой в соответствии с требованиями ГОСТ14908-68

ПРИВЯЗАН

Формат	Зона	Поз.	Обозначение	Наименование	Кол n	Шифр маста
				Детали		
		1		ф6 А-I ГОСТ 5781-82 L=1450	8	ПМВ-15
		2		ф8 А-III —"— L=1500	10	—"—
		1		ф6 А-II —"— L=1450	11	ПМВ-20
		2		ф12 А-III —"— L=2100	10	—"—
		1		ф6 А-I —"— L=1450	14	ПМВ-25
		2		ф12 А-III —"— L=2700	10	—"—
		1		ф6 А-I —"— L=1450	17	ПМВ-30
		2		ф12 А-III —"— L=3300	10	—"—
		1		ф6 А-I —"— L=1450	20	ПМВ-35
		2		ф12 А-III —"— L=3900	10	—"—
		1		ф6 А-I —"— L=1450	22	ПМВ-40
		2		ф12 А-III —"— L=4300	10	—"—
		1		ф6 А-I —"— L=1450	28	ПМВ-50
		2		ф12 А-III —"— L=5500	10	—"—
		1		ф6 А-I —"— L=1450	33	ПМВ-60
		2		ф12 А-III —"— L=6500	10	—"—

Разраб.	Я.Пуриньш		28.01
Проверил	Р.Куклис		28.01
ГИП	Я.Пуриньш		28.01
Нач. отд.	Ю.Калниньш		28.01
Н. контр.	У.Вилюмс		28.01

ТПР 820-1-060.86 03.3.00 КМ

Якорь несущих канатов

Стадия	Масса	Масшт.
РП		
Лист 4	Листов	

Сетка арматурная С-3

"ЛАТГИПРОВОДХОЗ"

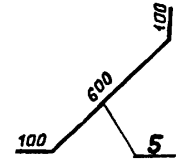

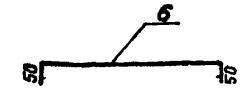

ПРИВЯЗАН

Формат	Зона	Поз.	Обозначение	Наименование	Кол. n	Шифр маста
				Стержни одиночные		
		1		ф12 А-III ГОСТ 5781-82 L=800	8	ПМВ-15
		2		ф6 А-I —"— L=350	24	—"—
		1		ф12 А-III —"— L=800	11	ПМВ-20
		2		ф6 А-I —"— L=350	33	—"—
		1		ф12 А-III —"— L=800	14	ПМВ-25
		2		ф6 А-I —"— L=350	42	—"—
		1		ф12 А-III —"— L=800	17	ПМВ-30
		2		ф6 А-I —"— L=350	51	—"—
		1		ф12 А-III —"— L=800	20	ПМВ-35
		2		ф6 А-I —"— L=350	60	—"—
		1		ф12 А-III —"— L=800	22	ПМВ-40
		2		ф6 А-I —"— L=350	66	—"—
		1		ф12 А-III —"— L=800	28	ПМВ-50
		2		ф6 А-I —"— L=350	84	—"—
		1		ф12 А-III —"— L=800	33	ПМВ-60
		2		ф6 А-I —"— L=350	99	—"—

Разраб.	Я.Пуриньш		28.01
Проверил	Р.Куклис		28.01
ГИП	Я.Пуриньш		28.01
Нач.отд	Ю.Калниньш		28.01
н.контр.	У.Вилюмс		28.01

ТПР 820-1-060.86 03.4.00 КМ

Якорь несущих канатов

Стадия	Масса	Масшт.
РП		
Лист 15	Листов	

Стержень арматурный

"ЛАТГИПРОВОДХОЗ"

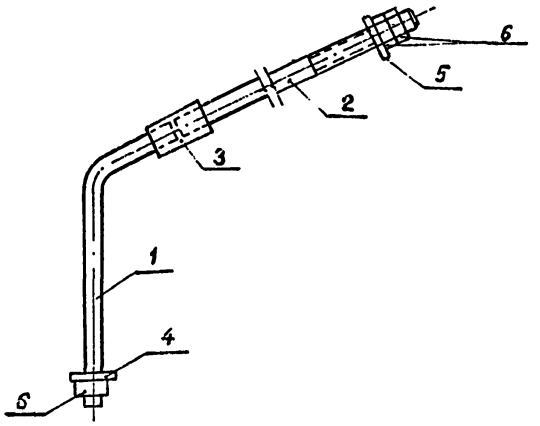

1. Детали анкерной тяги должны изготовляться в соответствии с требованиями СН 471-75
2 Лист читать совместно с листами КМ-17; КМ-18

Марка поз.	Обозначение	Наименование	Кол.	Масса ед. кг	Шифр моста
		Детали			
1		Круг 30 ГОСТ 2590-71 / Ст3 ГОСТ 535-79 — l=900	1	5.00	ПМВ-15 ПМВ-20
2		——"—— — l=3200	1	17.76	—"—
3		Муфта М30	1	2.33	—"—
4		Анкерная плита 30/120	1	2.08	—"—
5		Шайба М30	1	0.33	—"—
6		Гайка М30 ГОСТ 5915-70	3	0.22	—"—
1		Круг 36 ГОСТ 2590-71 / Ст3 ГОСТ 535-79 l=950	1	7.59	ПМВ-25
2		Круг 36 ГОСТ 2590-71 / Ст3 ГОСТ 535-79 — l=3200	1	25.57	ПМВ-25
3		Муфта М36	1	3.78	—"—
4		Анкерная плита 36/150	1	3.61	—"—
5		Шайба М36	1	0.41	—"—
6		Гайка М36 ГОСТ 5915-70	3	0.38	—"—
1		Круг 42 ГОСТ 2590-71 / Ст3 ГОСТ 535-79 — l=1060	1	11.52	ПМВ-30 ПМВ-35
2		——"—— — l=3200	1	34.78	—"—
3		Муфта М42	1	5.44	—"—
4		Анкерная плита 42/170	1	5.29	—"—
5		Шайба М42	1	0.60	—"—
6		Гайка М42 ГОСТ 5915-70	3	0.62	—"—
1		Круг 48 ГОСТ 2590-71 / Ст3 ГОСТ 535-79 — l=1230	1	17.48	ПМВ-40 ПМВ-50
2		——"—— — l=3200	1	45.47	—"—
3		Муфта М48	1	7.86	—"—
4		Анкерная плита 48/190	1	6.53	—"—
5		Шайба М48	1	0.74	—"—
6		Гайка М48 ГОСТ 5915-70	3	0.96	—"—
1		Круг 60 ГОСТ 2590-71 / Ст3 ГОСТ 535-79 — l=1360	1	30.18	ПМВ-60
2		Круг 56 ГОСТ 2590-71 / Ст3 ГОСТ 535-79 — l=3200	2	61.86	—"—
3		Муфта М56	1	10.58	—"—
4		Анкерная плита 56/220	2	11.35	—"—
5		Шайба М56	2	1.63	—"—
6		Гайка М56 ГОСТ 10605-72	3	1.45	—"—

ПРИВЯЗАН

2084/1 54

Разраб	Я.Пуриньш		28.01
Проверил	Р. Куклис		28.01
ГИП	Я.Пуриньш		28.01
Нач. отд.	Ю. Калниньш		31.01
Н. Контр.	У.Вилюмс		28.01

ТПР 820-1-060.86 03.5.00 КМ

Якорь несущего каната

Анкерная тяга

Стадия	Масса	Масшт
Лист 16	Листов	

"Латгипроводхоз"

Рис. 1

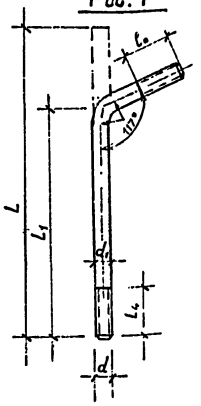

Рис. 2

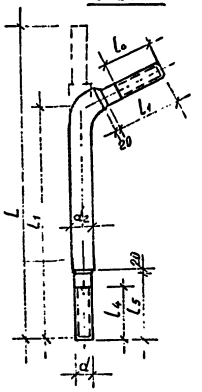

Шифр моста	Рис	Размеры									Масса кг
		d	d_1	d_2	l_1	l_0	l_1	l_4	l_5	l	
ПМВ-15	1	М30	30	—	900	70	—	45	—	610	5.00
ПМВ-20	1	М30	30	—	900	70	—	45	—	610	5.00
ПМВ-25	1	М36	36	—	950	85	—	50	—	660	7.58
ПМВ-30	1	М42	42	—	1060	95	—	55	—	760	11.52
ПМВ-35	1	М42	42	—	1060	95	—	55	—	760	11.52
ПМВ-40	1	М48	48	—	1230	110	—	60	—	810	17.47
ПМВ-50	1	М48	48	—	1230	110	—	160	—	910	17.47
ПМВ-60	2	М56	56	60	1360	125	150	70	90	1110	30.18

1. Анкерные болты должны изготовляться из стали марки Вст 3 сп 5 согласно требованиям СН 471-75

привязан

Штанга

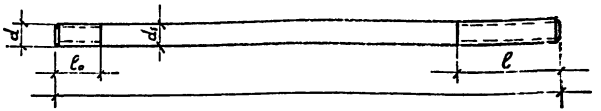

Муфта

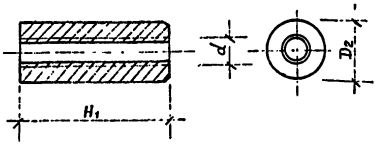

Шифр моста	Размеры							Масса кг	
	d	d_1	D_2	H_1	L	l_0	l	штанга	муфта
ПМВ-15	М30	30	60	140	3200	70	600	17.76	2.33
ПМВ-20	М30	30	60	140	3200	70	600	17.76	2.33
ПМВ-25	М36	36	70	170	3200	85	600	25.57	3.78
ПМВ-30	М42	42	80	190	3200	95	600	34.78	5.44
ПМВ-35	М42	42	80	190	3200	95	600	34.78	5.44
ПМВ-40	М48	48	90	220	3200	110	600	45.47	7.86
ПМВ-50	М48	48	90	220	3200	110	600	45.47	7.86
ПМВ-60	М56	56	100	250	3200	250	600	61.86	10.58

1. Штанга и муфта должны изготовляться из стали Вст 3 сп 5 согласно требованиям СН 471-75

привязан

2084/1 55

Вид „А"

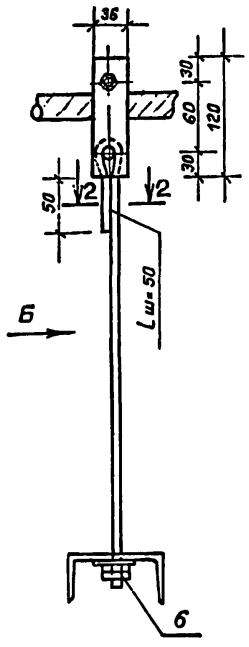

Вид „Б"

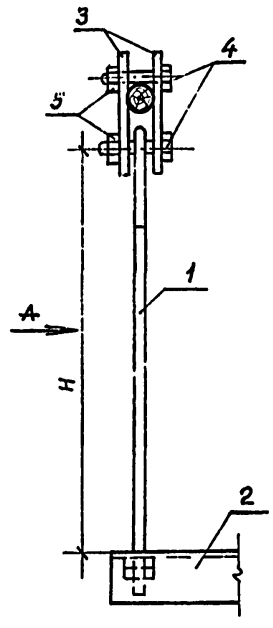

2-2

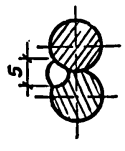

3-3

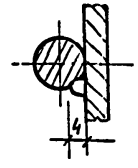

Поз.1

фасад

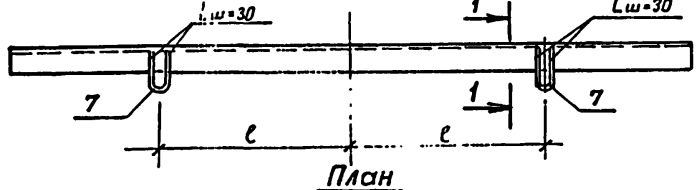

План

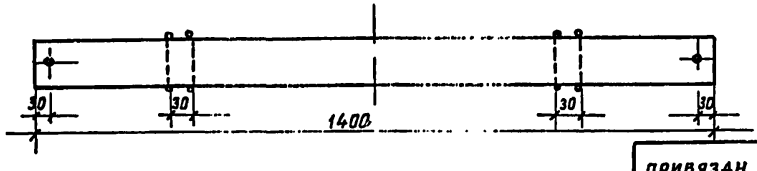

1-1

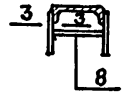

1. Сварка ручная дуговая

Таблица размеров

Шифр моста	Подвеска №	№2		№3		№4		№5		№6		№7		№8		№9		№10		№11	
	H	ℓ	H	ℓ	H	ℓ	H	ℓ	H	ℓ	H	ℓ	H	ℓ	H	ℓ	H	ℓ	H	ℓ	H	ℓ
ПМВ-15	440	600	700	200	—	—	—	—	—	—	—	—	—	—	—	—	—	—	—	—	—	—
ПМВ-20	440	600	630	400	1120	200	—	—	—	—	—	—	—	—	—	—	—	—	—	—	—	—
ПМВ-25	440	600	595	500	1010	300	1665	200	—	—	—	—	—	—	—	—	—	—	—	—	—	—
ПМВ-30	440	600	570	550	900	400	1430	140	2160	300	—	—	—	—	—	—	—	—	—	—	—	—
ПМВ-35	440	600	560	560	860	440	1340	250	2000	50	2840	370	—	—	—	—	—	—	—	—	—	—
ПМВ-40	440	600	550	570	810	480	1220	340	1800	140	2530	120	3420	440	—	—	—	—	—	—	—	—
ПМВ-50	440	600	530	580	750	510	1080	400	1550	240	2140	50	2860	210	3700	500	4660	—	—	—	—	—
ПМВ-60	440	600	520	580	710	540	990	450	1380	340	1880	200	2480	50	2710	200	3960	440	4860	—	5880	—

Марка поз.	Обозначение	Наименование	Кол.	Масса ед.кг.	Шифр моста
		Документация			
		Сборный чертеж	1		ПМВ-15-1 ПМВ-60-1
		Детали			
1		Круг $\frac{10\ ГОСТ\ 2590-71}{Ст3\ ГОСТ\ 535-79}$ -L=H+200	2		
2		Швеллер $\frac{10\ ГОСТ\ 8240-72}{Ст3\ ГОСТ\ 535-79*}$ -L=1400	1	12.00	
3		Полоса $\frac{10\times36\ ГОСТ\ 103-76}{Ст3кп\ ГОСТ\ 6422-76}$ L=120	4	0.34	
4		Болт М12×70 ГОСТ-7798**-70	4	0.0795	
5		Гайка М 12 ГОСТ 5915***-70	4	0.0154	
6		Гайка М 10 ГОСТ 5915***-70	4	0.0114	
7		Круг $\frac{10\ ГОСТ\ 2590-71}{Ст3\ ГОСТ\ 535-79}$ -L=180	4	0.11	
8		Полоса $\frac{5\times50\ ГОСТ\ 103-76}{Ст3кп\ ГОСТ\ 6422-76}$ L=100	2	0.2	

2084/1 56

Разраб.	Я.Пуриньш		18.01
Проверил	Р.Куклис		18.01
ГИП	Я.Пуриньш		18.01
Нач.отд.	Ю.Калниньш		11.01
Н.контр.	У.Вилюмс		11.01

ТПР 820-1-060.86 04.0.00 КМ

Стадия	Масса	Масштаб
РП		
Лист 19	Листов	

Подвеска

„ЛАТГИПРОВОДХОЗ"

ПРИВЯЗАН

фасад

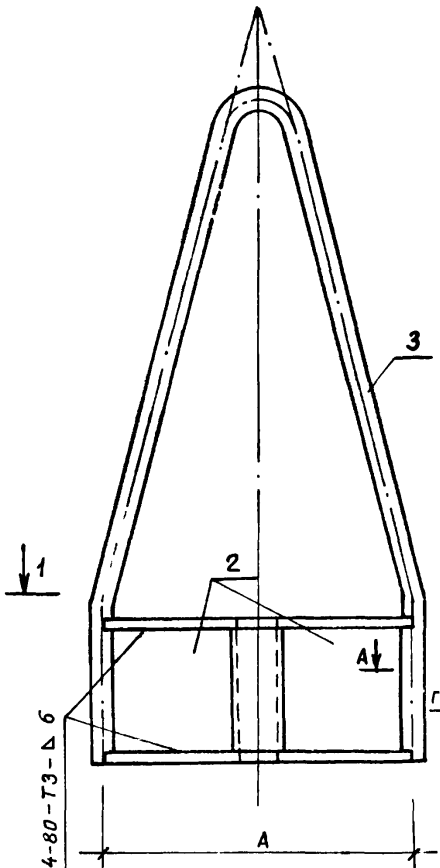

Разрез 2-2

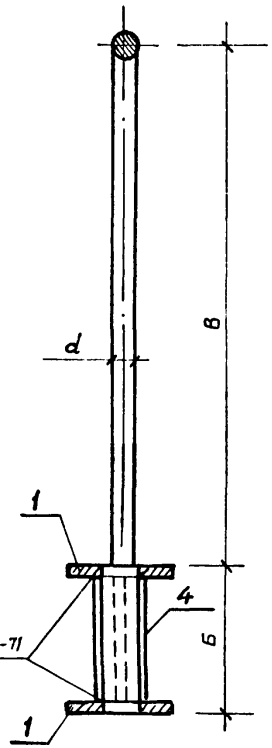

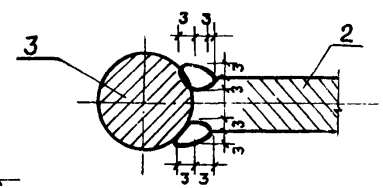

Разрез 1-1

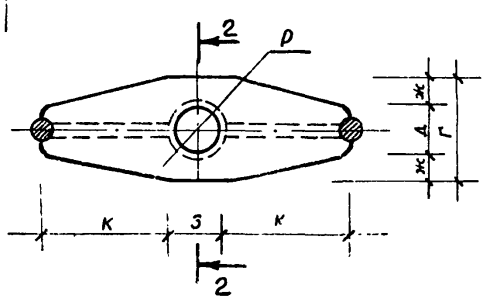

1 Поз. 3 приваривается к поз. 2 по всей длине соприкосновения.

2. Лист читать совместно с листами КМ-21; КМ-22

Оттяжки несущих канатов

Шифр моста	Размеры										Масса кг
	А	Б	В	Г	Д	Ж	З	К	d	D	
ПМВ-15-1	200	70	500	80	30	25	50	75	14	32	3.2
ПМВ-20-1	200	70	500	80	30	25	50	75	17	32	3.6
ПМВ-25-1	200	70	500	100	50	25	50	75	19	39	4.4
ПМВ-30-1	300	140	500	100	50	25	60	120	20	50	7.9
ПМВ-35-1	300	140	500	100	50	25	60	120	22	50	8.4
ПМВ-40-1	300	140	500	140	60	40	60	120	24	60	10.1
ПМВ-50-1	300	140	500	140	60	40	60	120	26	60	10.6
ПМВ-60-1	400	164	500	140	60	40	100	150	30	65	17.7

Оттяжки ветровых канатов

Шифр моста											Масса кг
	А	Б	В	Г	Д	Ж	З	К	d	D	
ПМВ-15-1	150	60	300	50	30	10	50	50	10	20	1.2
ПМВ-20-1	150	60	300	50	30	10	50	50	10	20	1.2
ПМВ-25-1	150	60	300	50	30	10	50	50	10	20	1.2
ПМВ-30-1	150	60	300	50	30	10	50	50	10	20	1.2
ПМВ-35-1	150	60	300	50	30	10	50	50	14	20	1.5
ПМВ-40-1	150	60	300	50	30	10	50	50	14	20	1.5
ПМВ-50-1	150	72	300	60	30	15	50	50	14	20	2.7
ПМВ-60-1	150	72	300	60	30	15	50	50	14	20	2.7

2084/1 57

Разраб.	Я.Пуриньш		18.01
Проверил	Р.Куклис		18.01
ГИП	Я.Пуриньш		18.01
Нач.отд.	Ю.Калниньш		11.01
Н.контр.	У.Вилюмс		11.01

ТПР 820-1-060.86 05.000 КМ

Стадия	Масса	Масштаб
РП		
Лист 20	Листов	

Оттяжки

„Латгипроводхоз"

Привязан

Марка поз.	Обозначение	Наименование	Кол.	Масса ед. кг	Шифр места
		Документация			
	Лист КМ-20	Сборочный чертеж	1		
		Детали			
1		Полоса 10×80 ГОСТ 103-76 / Ст3кл ГОСТ 535-79 ℓ=200	2	1.26	ПМВ-15 ПМВ-20
1		Полоса 10×100 ГОСТ 103-76 / Ст3кл ГОСТ 535-79 ℓ=200	2	1.57	ПМВ-25
1		Полоса 10×100 ГОСТ 103-76 / Ст3кл ГОСТ 535-79 ℓ=300	2	2.36	ПМВ-30 ПМВ-35
1		Полоса 10×140 ГОСТ 103-76 / Ст3кл ГОСТ 535-79 ℓ=300	2	3.30	ПМВ-40 ПМВ-50
1		Полоса 12×140 ГОСТ 103-76 / Ст3кл ГОСТ 535 ℓ=400	2	5.56	ПМВ-60
2		Полоса 10×50 ГОСТ 103-76 / Ст3кл ГОСТ 535-79 ℓ=76	2	0.30	ПМВ-15 ПМВ-20
2		Полоса 10×50 ГОСТ 103-76 / Ст3×п ГОСТ 535-79 ℓ=68	2	0.27	ПМВ-25
2		Полоса 10×120 ГОСТ 103-76 / Ст3кл ГОСТ 535-79 ℓ=112	2	1.06	ПМВ-30 ПМВ-35
2		Полоса 10×120 ГОСТ 103-76 / Ст3кл ГОСТ 535-79 ℓ=100	2	0.94	ПМВ-40 ПМВ-50
2		Полоса 12×140 ГОСТ 103-76 / Ст3кл ГОСТ 535-79 ℓ=147	2	1.94	ПМВ-60
3		Круг 14 ГОСТ 2590-71 / Ст3 ГОСТ 535-79 ℓ=720	1	0.87	ПМВ-15
3		Круг 17 ГОСТ 2590-71 / Ст3 ГОСТ 535-79 ℓ=720	1	1.28	ПМВ-20
3		Круг 19 ГОСТ 2590-71 / Ст3 ГОСТ 535-79 ℓ=720	1	1.60	ПМВ-25
3		Круг 20 ГОСТ 2590-71 / Ст3 ГОСТ 535-79 ℓ=860	1	2.12	ПМВ-30
3		Круг 22 ГОСТ 2590-71 / Ст 3 ГОСТ 535-79 ℓ=860	1	2.56	ПМВ-35
3		Круг 24 ГОСТ 2590-71 / Ст3 ГОСТ 535-79 ℓ=860	1	3.05	ПМВ-40
3		Круг 26 ГОСТ 2590-71 / Ст3 ГОСТ 535-79 ℓ=860	1	3.59	ПМВ-50
3		Круг 30 ГОСТ 2590-71 / Ст3 ГОСТ 535-79 ℓ=910	1	5.05	ПМВ-60
4		Труба 38×3 ГОСТ 10704-76 ℓ=50	1	0.13	ПМВ-15 ПМВ-20
4		Труба 45×3 ГОСТ 10704-76 ℓ=50	1	0.16	ПМВ-25
4		Труба 57×3.5 ГОСТ 10704-76 ℓ=120	1	0.55	ПМВ-30 ПМВ-35
4		Труба 76×4 ГОСТ 10704-76 ℓ=120	1	0.85	ПМВ-40 ПМВ-50
4		Труба 76×4 ГОСТ 10704-76 ℓ=140	1	0.99	ПМВ-60

1. Спецификация для отяжек несущих канатов.

Марка поз.	Обозначение	Наименование	Кол.	Масса ед. кг.	Шифр места
		Документация			
	Лист КМ-20	Сборный чертеж	1		
		Детали			
1		Полоса 5×50 ГОСТ 103-76 / Ст3 ГОСТ 535-79 ℓ=150	2	0.29	ПМВ-15÷ ПМВ-40
1		Полоса 6×60 ГОСТ 103-76 / Ст3 ГОСТ 535-79 ℓ=150	2	0.42	ПМВ-50÷ ПМВ-60
2		Полоса 5×50 ГОСТ 103-76 / Ст3 ГОСТ 535-79 ℓ=55	2	0.11	ПМВ-15÷ ПМВ-40
2		Полоса 6×60 ГОСТ 103-76 / Ст 3 ГОСТ 535-78 ℓ=59	2	0.15	ПМВ-50÷ ПМВ-60
3		Круг 10 ГОСТ 2590-71 / Ст3 ГОСТ 535-79 ℓ=470	1	0.29	ПМВ-15÷ ПМВ-40
3		Круг 14 ГОСТ 2590-71 / Ст3 ГОСТ 535-79 ℓ=470	1	0.57	ПМВ-35÷ ПМВ-40
3		Круг 14 ГОСТ 2590-71 / Ст3 ГОСТ 535-79 ℓ=500	1	0.60	ПМВ-50÷ ПМВ-60
4		Труба 32×3 ГОСТ 10704-76 ℓ=50	1	0.13	ПМВ-15÷ ПМВ-40
4		Труба 32×3 ГОСТ 10704-76 ℓ=60		0.16	ПМВ-50÷ ПМВ-60

1. Спецификация для отяжек ветровых канатов.

ПРИВЯЗАН

2084/1 58

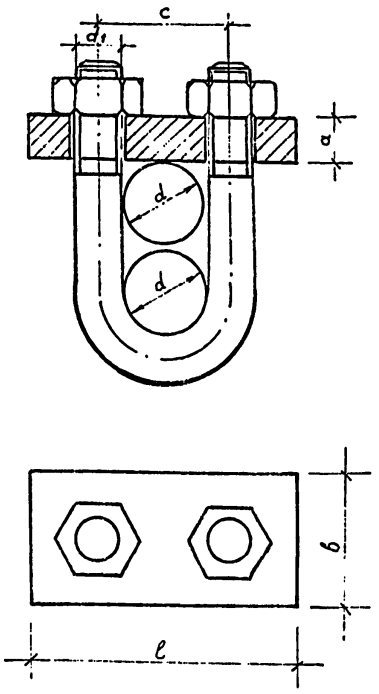

Анкеровка каната

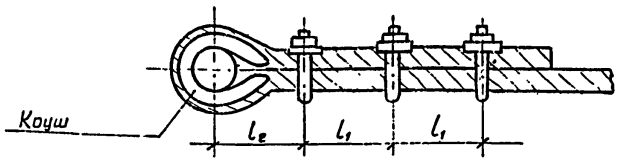

Таблица размеров

Шифр моста	Диам. каната d	Размеры a	b	d_1	c	ℓ	ℓ_1	ℓ_2	Масса кг	Число зажимов на одну сторону
		Зажимы несущих канатов								
ПМВ-15	12.5	12	34	М10	24	54	80	105	0.26	3
ПМВ-20	14.0	14	40	М12	31	65	100	130	0.43	3
ПМВ-25	15.5	14	40	М12	31	65	100	130	0.43	3
ПМВ-30	17.0	16	45	М16	35	75	120	145	0.70	3
ПМВ-35	19.0	16	52	М16	37	80	120	160	0.85	4
ПМВ-40	20.5	16	52	М16	40	85	140	175	0.90	4
ПМВ-50	22.0	16	52	М16	40	85	140	175	0.90	4
ПМВ-60	25.0	20	60	М20	45	92	150	195	1.45	5
		Зажимы ветровых канатов								
ПМВ-15 ПМВ-35	3.8	10	25	М10	22	45	70	80	0.18	3
ПМВ-40 ПМВ-50	4.5	10	25	М10	22	45	70	80	0.18	3
ПМВ-60	5.6	10	25	М10	22	45	70	80	0.18	3

1. Таблица зажимов составлена по справочнику строителя „Монтаж внутренних санитарно-технических устройств" табл. 5С.5) Москва Стройздат 1984 г.
2. Расстояние от последнего зажима до короткого конца каната такое же, как между зажимами
3. Зажимы следует затягивать так, чтобы [illegible] обжат на 1/3 его диаметра

2084/1

59

Разраб.	Я. Пуриньш		28.01
Проверил	Р. Куклис		28.01
ГИП	Я. Пуриньш		28.01
Нач.отд.	Ю. Калниньш		28.01
Н. Контр.	У. Вилюмс		28.01

ТПР 820-1-060.86 06.0.00 КМ

Стадия	Масса	Масшт.
РП		
Лист 23	Листов	

Зажими

„Латгипроводхоз"

ПРИВЯЗАН

gost.e-ecolog.ru