ТИПОВОЕ ПРОЕКТНОЕ
РЕШЕНИЕ
901-07-12.84

ИНТЕНСИФИКАЦИЯ РАБОТЫ ХЛОРАТОРНОЙ

ДЛЯ ОБЕЗЗАРАЖИВАНИЯ ПИТЬЕВЫХ И СТОЧНЫХ ВОД

ПОСТРОЕННОЙ ПО ТИПОВОМУ ПРОЕКТУ 901-3-10/70

(ПРОИЗВОДИТЕЛЬНОСТЬ 50 КГ ХЛОРА В ЧАС)

АЛЬБОМ V

АРХИТЕКТУРНО-СТРОИТЕЛЬНАЯ ЧАСТЬ

20097-05

gost.e-ecolog.ru

ТИПОВОЕ ПРОЕКТНОЕ
РЕШЕНИЕ
901 - 07 - 12.84

ИНТЕНСИФИКАЦИЯ РАБОТЫ ХЛОРАТОРНОЙ ДЛЯ ОБЕЗЗАРАЖИВАНИЯ ПИТЬЕВЫХ И СТОЧНЫХ ВОД

ПОСТРОЕННОЙ ПО ТИПОВОМУ ПРОЕКТУ 901-3-10/70

(ПРОИЗВОДИТЕЛЬНОСТЬ 50 КГ ХЛОРА В ЧАС)

СОСТАВ ПРОЕКТА:

Альбом I - Пояснительная записка.
Альбом II - Технологическая, санитарно-техническая части и нестандартизированное оборудование. Вариант обеззараживания питьевых вод.
Альбом III - Технологическая, санитарно-техническая части и нестандартизированное оборудование. Вариант обеззараживания сточных вод.
Альбом IV - Электротехническая часть.
Альбом V - Архитектурно-строительная часть
Альбом VI - Спецификации оборудования.
Альбом VII - Ведомости потребности в материалах.
Альбом VIII - Сметы

ПРИМЕНЕННЫЕ ТИПОВЫЕ МАТЕРИАЛЫ:

Типовой проект 901-3-120. Хлораторные для обеззараживания питьевых и сточных вод производительностью 50 кг товарного хлора в час.
Альбом VI. Нестандартизированное оборудование.

20097-05

РАЗРАБОТАН ПРОЕКТНЫМ ИНСТИТУТОМ
ЦНИИЭП инженерного оборудования
Главный инженер института А. Кет.ов
Главный инженер проекта М. Сирота

АЛЬБОМ V

УТВЕРЖДЕН ГОСГРАЖДАНСТРОЕМ
приказ №: 48 от 14 февраля 1984 г.
ВВЕДЕН В ДЕЙСТВИЕ ИНСТИТУТОМ
ЦНИИЭП инженерного оборудования
приказ №: 98 от 10.09.1984 г

Привязан

Инв. №:

СОДЕРЖАНИЕ АЛЬБОМА

Марка	Наименование	Страница
	Содержание альбома	2
	Архитектурные решения	
1	Общие данные	3
2	План на отм 0.000	4
3	Разрезы 1-1, 2-2 План на отм. 3.200	5
4	Фасады 1-7; 7-1; В-А, А-В	6
5	Ведомость проемов ворот и дверей. Ведомость и спецификация перемычек. Спецификация элементов заполнения проемов	7
6	Планы полов и кровли. Ведомость отделки помещений.	8
	Конструкции железобетонные	
КЖ-1	Общие данные	9
КЖ-2	Схема расположения подпольного хозяйства	10
КЖ-3	Схемы расположения новых участков каналов и плит перекрытия. Фрагменты	11
КЖ-4	Схемы расположения скрубберов, вытяжных труб и фундаментов под них	12
КЖ-5	Фундаменты под оборудование. Монолитные участки перекрытия каналов	13
КЖ-6	Резервуар нейтрализующего раствора	14
КЖ-7	Скруббер	15

Марка	Наименование	Страница
КМ-8	Схема расположения плит перекрытия на отм. 3.200	16
КМ-9	Венткамера на отм 3.200	17
КЖШ.МН1	Рама металлическая (МН1, МН2)	18
КЖШ.МН3	Рама металлическая (МН3...МН5)	18
	Конструкции металлические	
КМ-1	Общие данные. Техническая спецификация металла (начало)	19
КМ-2	Общие данные. Техническая спецификация металла (окончание)	20
КМ-3	Общие данные. Техническая спецификация металла на типовые конструкции	21
КМ-4	Общие данные Ведомость металлоконструкций по видам профилей	21
КМ-5	Схема расположения балок, металлических площадок и лестниц. Разрезы 1-1÷7-7. Узел 1. Спецификация.	22
КМ-6	Схема расположения подвесных путей. Узлы 1÷3.	23
КМ-7	Труба вытяжная.	24

Инв. № подл. | Подп. и дата | Взам. инв. №

Типовой проектное решение Альбом V 901-07-12.84

Ведомость рабочих чертежей основного комплекта марки АР

Лист	Наименование	Примечание
1	Общие данные	
2	План на отм. 0.000.	
3	Разрезы 1-1; 2-2; план на отм. 3.200	
4.	Фасады 1-7, 7-1, В-А, А-В	
5.	Ведомость проемов ворот и дверей. Ведомость	
	и спецификация перемычек. Спецификация	
	элементов заполнения проемов.	
6	Планы полов и кровли. Ведомость отделки	
	помещений.	

Ведомость ссылочных и прилагаемых документов

Обозначение	Наименование	Примечание
	Ссылочные документы	
ГОСТ 11214-78	Окна и балконные двери деревянные с	
	двойным остеклением для жилых и	
	общественных зданий	
ГОСТ 14624-69	Двери деревянные для зданий	
	промышленных предприятий	
1.136-11	Двери деревянные входные	
	наружные тамбурные и служебные	
	для жилых и общественных зданий	
1.136-10	Двери деревянные внутренние для	
	жилых и общественных зданий	
1.138-10 вып. 1	Перемычки железобетонные для	
	зданий с кирпичными стенами	
2.430-3 вып. 1,2.	Типовые архитектурно-строительные	
	детали промышленных зданий с	
	кирпичными стенами	

Защитные мероприятия при воздействии агрессивной среды

Наименование помещений	Система лакокрасочных покрытий											
	Плиты				Металлические конструкции				Стены			
	Грунт	Кол. слоев	Покрывные слои	Кол слоев	Грунт	Кол. слоев	Покрывные слои	Кол. слоев	Грунт	Кол. слоев	Покрывные слои	Кол. слоев
Склад хлора	Лак ХСПЭ	1	Эмаль ХСПЭ (для внутренних слоев)		ГФ-020 ГОСТ 14-10-1462-77 ХС-010 ГОСТ 9355-81 ХС-068 МРТУ6-10-620-75	2	Эмали ХВ-124 или ХВ-125 ГОСТ 10144-74	4	Лаки ХВ-784 ГОСТ 7313-75 ХС-76 ГОСТ 9355-81	1	Эмаль ХВ-784 ГОСТ 10144-74 или смесь эмали ХВ-785 с лаком ХВ-784 (1:1)	3-4
	Общая толщина системы покрытия 0,1÷0,15 мм											
	Водная дисперсия тиакола Т-50 ТУ38-30318-70	1	Водная дисперсия тиакола Т-50 и эмали ХВ-785 ГОСТ 7313-75 или ХС-710 ГОСТ 9355-81 ХВ-113 ГОСТ 18374-73)		Общая толщина системы покрытия 0,08÷0,10 мм				Общая толщина всей системы покрытия - 0,15 мм			
	Общая толщина покрытия 0,15÷0,18 мм - тиакол и ХВ-785; 0,1÷0,12 мм - тиакол и ХС-710 или ХВ-113											
Хлордозаторная.	То же	То же	То же		То же	То же	То же	То же	До высоты 2м - глазурованная плитка более 2м - см. выше			

Согласно таблице 84 СН и П II-31-74, стены и потолки, указанных в таблице / см. выше / помещений можно также окрашивать в 3 слоя горячим парафином. Металлические конструкции в остальных помещениях окрасить в 2 слоя масляными или алкидными красками цветными густотертыми для внутренних работ. Необетанируемые закладные детали железобетонных конструкций и соединительные элементы из углеродистой стали защитить нанесением комбинированных покрытий / металлизация распылением цинка δ=0,12÷015 мм с последующей окраской в 2 слоя эмалью ХВ-785 по 2 слоям грунтовки ХС-010 или ХС-068 / Сварные швы и места примыкания к швам после сварки дополнительно защитить комбинированным покрытием.

Общие указания.

1. За условную отметку 0.000 принята отметка чистого пола I этажа существующего здания.
2. Кладка вновь проектирумых стен и перегородок выполняется из кирпича КР 100/1800/15 ГОСТ 530-80.
3. Наружные поверхности кирпичной кладки выполняются с расшивкой швов.
4. Оконные и дверные откосы проектируемых проемов оштукатуриваются цементно-песчаным раствором марки 50 и окрашиваются цементно-перхлорвиниловыми красками
5. Столярные изделия окрашиваются масляной краской за 2 раза.
6. Здание II степени огнестойкости.
7. Проект разработан для районов с расчетной температурой - 30°С.

Типовой проект разработан в соответствии с действующими нормами и правилами и предусматривает в части архитектурно-строительных решений мероприятия, обеспечивающие взрывную, взрывопожарную и пожарную безопасность при эксплуатации здания.

Главный архитектор проекта /Глебов/

Согласовано

Инв. № подл. | Подпись и дата | Взам. инв. №

Привязан

Инв. №

Провер.	Двойнина	
Ст. арх.	Шилова	
Рук. гр.	Двойнина	
ГИП	Кузнецов	
ГАП	Глебов	
Гл. конс.	Шапиро	
Н. контр.	Глебов	
Нач. отд.	Красавин	
Гл. инж. пр.	Устав	

Т-ПР 901-07-12.84 АР

Интенсификация работы хлораторной для обеззараживания питьевых и сточных вод, построенной по типовому проекту 901-3-16/70.

Стадия	Лист	Листов
Р	1	6

Общие данные.

ЦНИИЭП инженерного оборудования г. Москва

Копировал: Хюппенен Формат А2

20097-05

Типовое проектное решение 901-07-12.84 Альбом V

План на отм 0.000

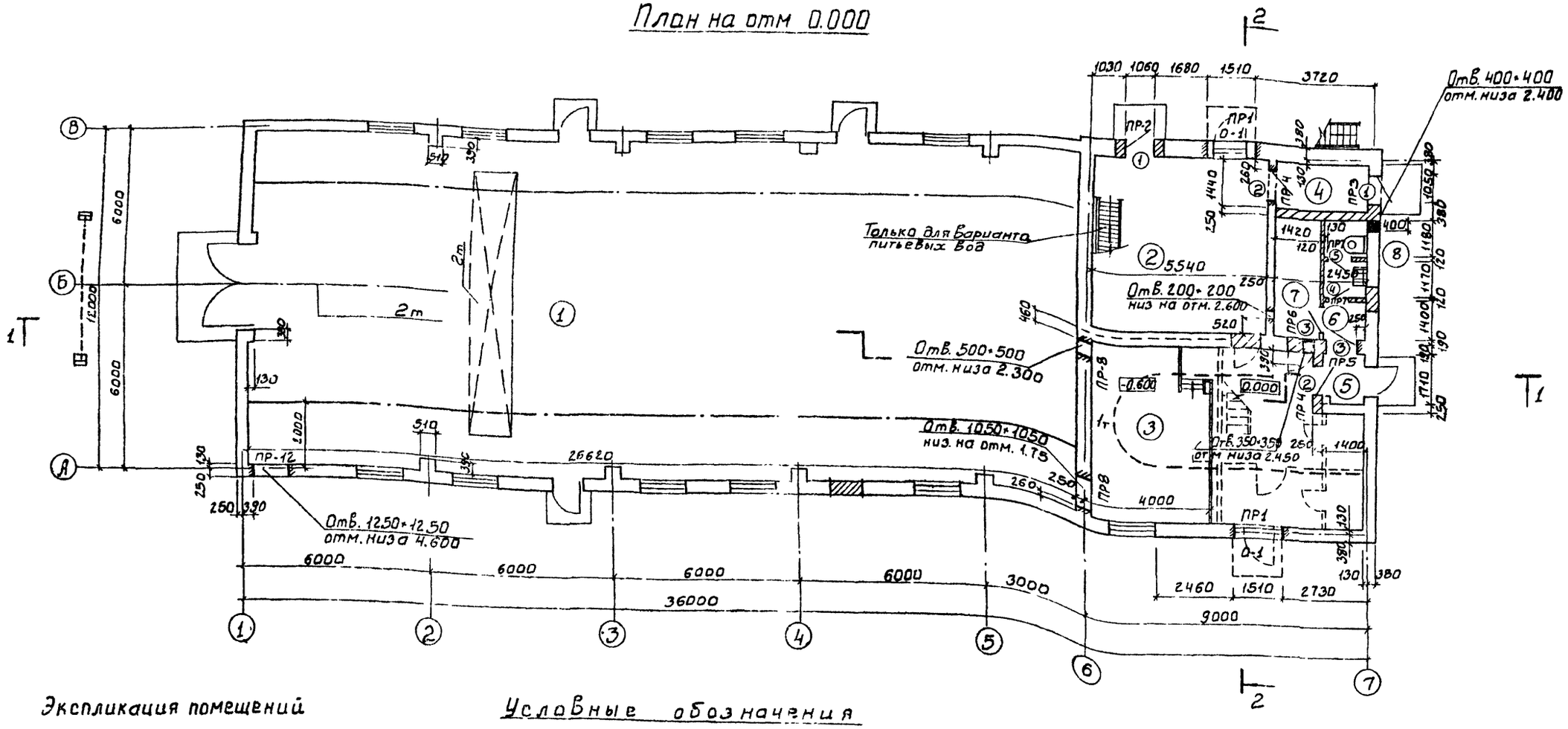

Экспликация помещений

№	Наименование	Площадь	Категория производств по взрыво и пожс. опасн.
1	Склад хлора	313.2	Д
2	Хлордозаторная	31.5	Д
3	Насосная	46.1	Д
4	Тамбур хлордозаторной	4.1	Д
5	Тамбур насосной	2.7	—
6	Коридор	2.0/5.85	—
7	Комната инвентаря хим. защиты	5.7	Д
8	Туалет	3.2	—
9	Шитовая	16.8	Д
10	Приточная Венткамера	15.8	Д
11	Вытяжная Венткамера	26.8	Д

Условные обозначения

- Элемент существующий, подлежащий разборке.
- Проем, подлежащий пробивке в существующей стене.
- Проем в существующей стене, перегородке, перекрытии, подлежащий закладке
- Проектируемые кирпичные стены и перегородки.
- Существующие конструкции.

1. Кирпичные перегородки толщиной 120мм и высотой 3.5на отм. 3.2 армировать ф6AI через 5 рядов кладки.
2. Отверстие в осях 1-2 низ на отм. 4.600 пробить при установке скрубберов внутри здания.

СОГЛАСОВАНО: Отдел ХГ Сирота; Отдел СТ Нарциссов; Отдел ЭАД Боева

Инв.№ подл. | Подпись и дата | Взам. инв.№

Привязан

Инв.№

Провер	Двойнина		ТПР 901-07-12.84 АР
Ст. арх	Шилова		
Рук. гр	Двойнина		
ГИП	Кузнецов		Интенсификация работы хлораторной обеззараживания питьевых и сточных вод, построенной потиповому проекту 901-3-10.70
ГАП	Глебов		Стадия: Р; Лист: 2; Листов:
Гл. конст	Шапиро		Планы на отм. 0,000
Н. контр.	Глебов		ЦНИИЭП инженерного оборудования г. Москва
Нач. отд	Красавин		
Гл. инж.	Кетаов		

20097-05

Копировал: Боброва Формат: А2

Типовое проектное решение 901-07-12.84 Альбом V

Разрез 1-1

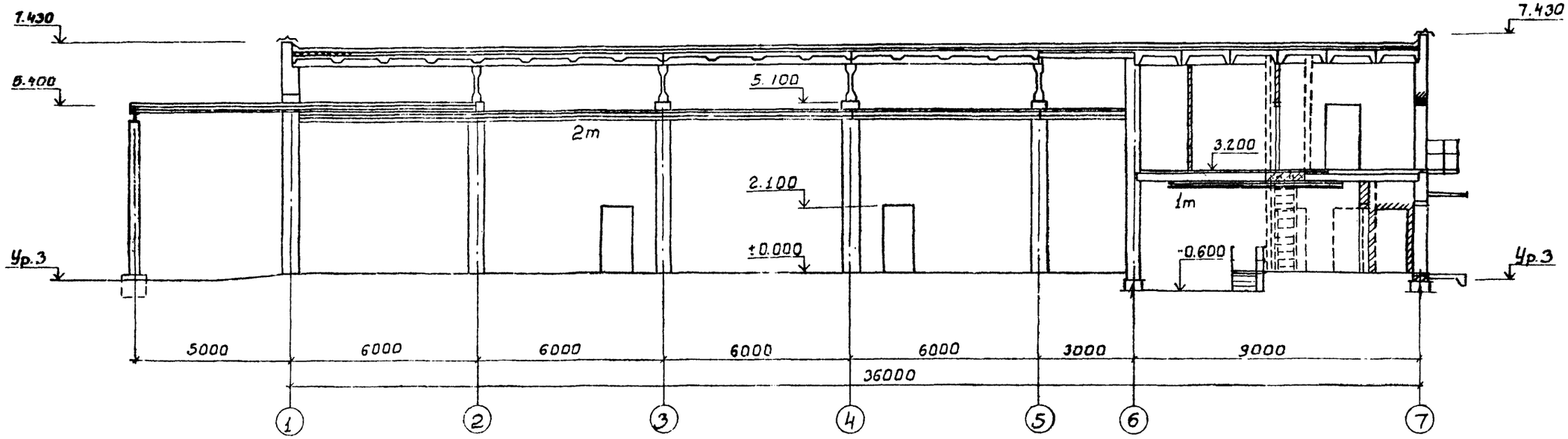

План на отм. 3.200

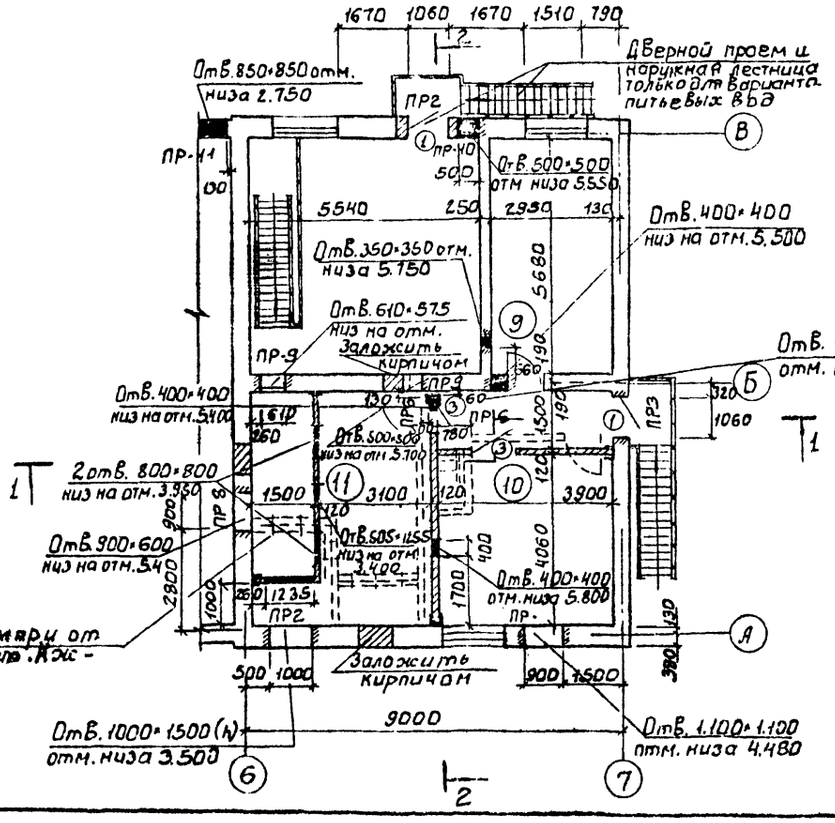

Разрез 2-2

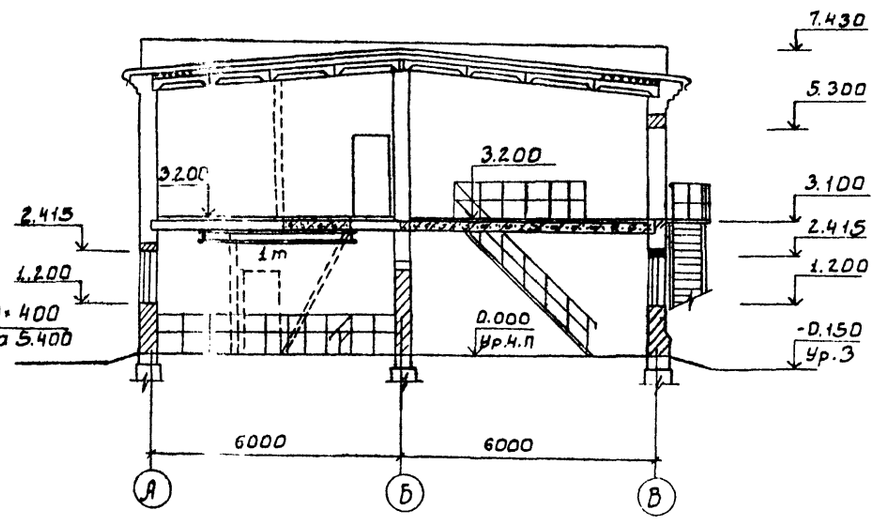

Арматуру перегородок в помещениях 10 и 11 приварить к стойкам.

ПРОВЕР.	ДВОЙНИНА	ТПР 901-07-12.84	АР
СТ. АРХ.	ШИЛОВА		
РУК. ГР.	ДВОЙНИНА		
ГИП	КУЗНЕЦОВ	ИНТЕНСИФИКАЦИЯ РАБОТЫ ХЛОРАТОРНОЙ ДЛЯ ОБЕЗЗАРАЖИВАНИЯ ПИТЬЕВЫХ ИСТОЧНЫХ ВОД, ПОСТРОЕННОЙ ПО ТИПОВОМУ ПРОЕКТУ 901-3-10/70	СТАДИЯ Р; ЛИСТ 3; ЛИСТОВ
ГАП	ГЛЕБОВ		
ГА КОНС.	ШАПИРО	РАЗРЕЗЫ 1-1; 2-2. ПЛАН НА ОТМ. 3.200.	ЦНИИЭП инженерного оборудования г. Москва.
Н. КОНТР.	ГЛЕБОВ		
НАЧ. ОТД.	КРАСАВИН		
ГА. ИНЖ. КИ	КЕТАОВ		

ПРИВЯЗАН

ИНВ. №

СОГЛАСОВАНО: ОТДЕА КГ ЛЕВИНА; ОТДЕА СТ МАРЦИНСОВ; ОТДЕА ЭЛА ГОЕВА

ИНВ. № ПОДЛ. | ПОДП. И ДАТА | ВЗАМ. ИНВ. №

20097-05

Типовое проектное решение 901-07-12.84 Альбом V

Фасад 1-7

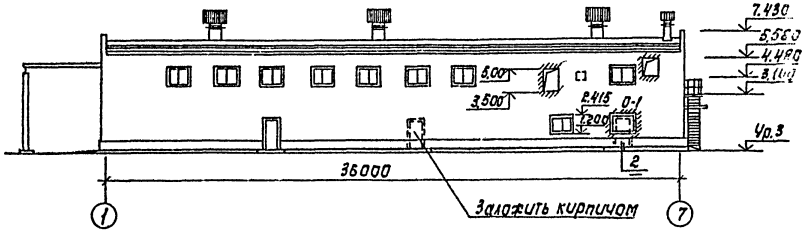

Фасад 7-1

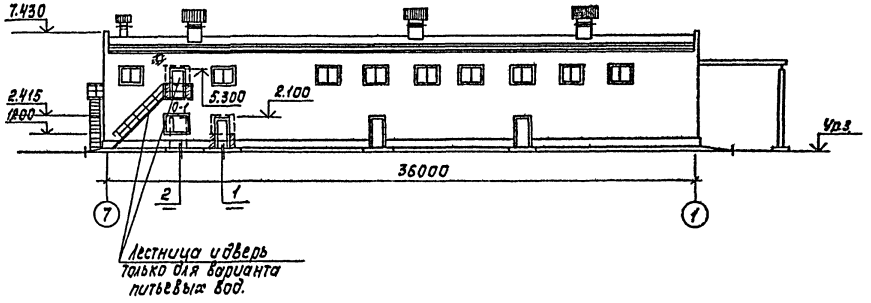

Фасад В-А

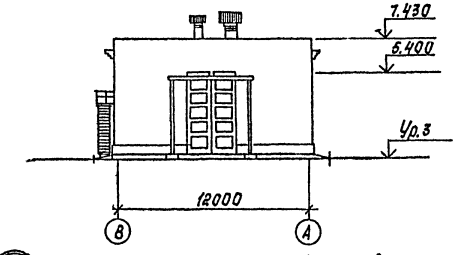

Схема заполнения оконного проема

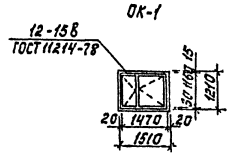

Фасад А-В

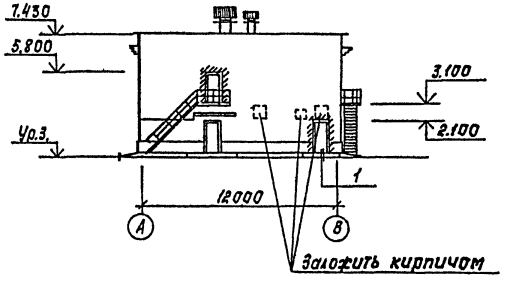

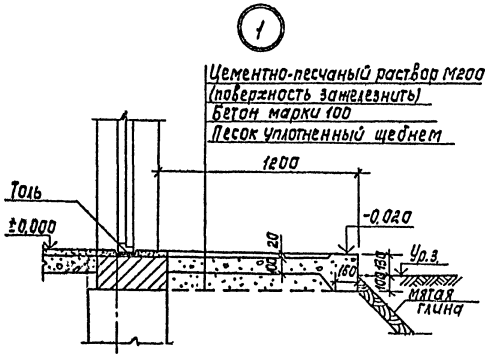

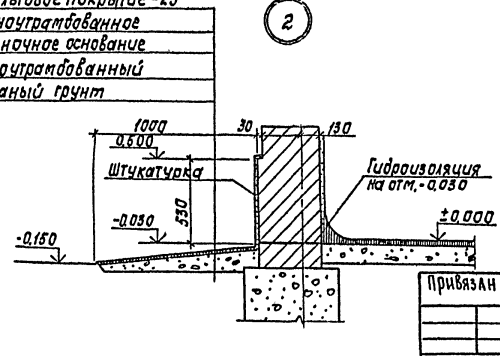

Пров.	Двойнина		
Ст.арх.	Шилова		
Рук.гр.	Двойнина		
ГИП	Кузнецов		
ГАП	Глебов		
Гл.конст.	Шапиро		
Н.контр.	Глебов		
Нач.отд.	Красавин		
Гл.инж.пр.	Кетаов		

Привязан

Инв. №

ТПР 901-07-12.84 АР

Интенсификация работы хлораторной для обеззараживания питьевых и сточных вод, построенной по типовому проекту 901-3-10/70

Фасады 1-7; 7-1; В-А; А-В.

Стадия	Лист	Листов
Р	4	

ЦНИИЭП инженерного оборудования г. Москва

Копировал: Корецкая

Формат А2

20097-05

Согласовано: Отд. КГ, Отд. СГ, Отд. ЗАА; Левина, Нарциссова, Боева

Инв. № подл. | Подпись и дата | Взам. инв. №

Типовое проектное решение 901-07-12.84 Альбом V

Ведомость проемов ворот и дверей

Марка поз.	Размер проема в кладке
1	1060 x 2100
2	1060 x 2100
3	1020 x 2080
4	710 x 2070
5	710 x 2070

Ведомость перемычек

Марка поз.	Схема сечения
ПР1	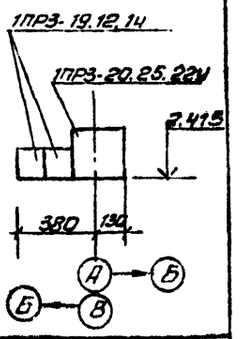
ПР2	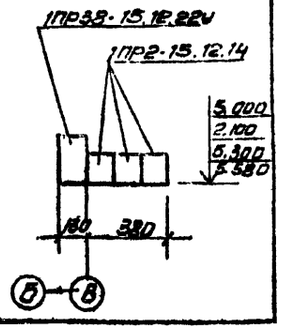

Ведомость перемычек (продолжение)

Марка поз.	Схема сечения
ПР3	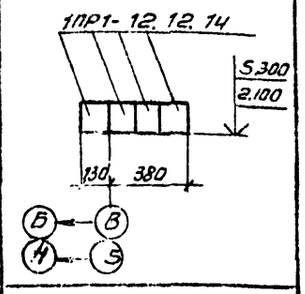
ПР4	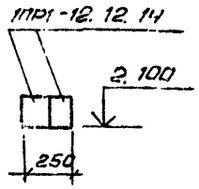
ПР5	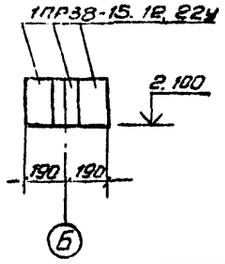
ПР6	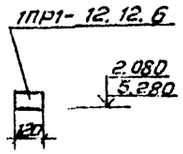
ПР7	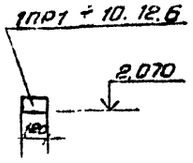

Марка поз.	Схема сечения
ПР8	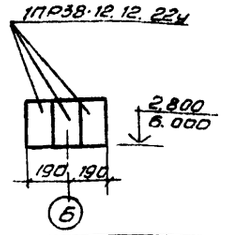
ПР9	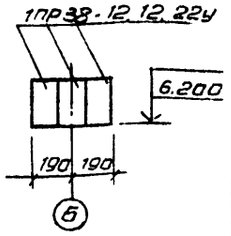
ПР10	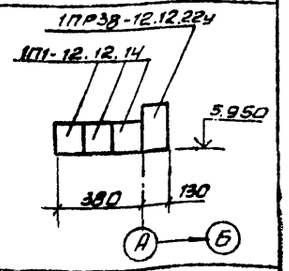
ПР11	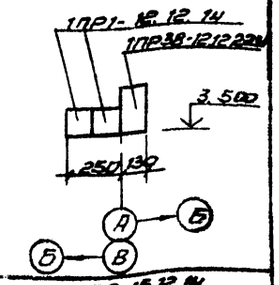
ПР12	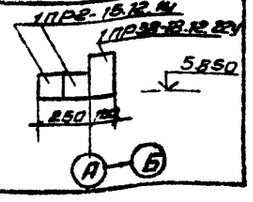

Спецификация перемычек

Марка поз.	Обозначение	Наименование	Кол. шт	Масса ед. кг	Примечание
ПР1	1.138-10 Вып.1	1ПР28-20.25.22У	2	275	
	1.138-10 Вып.1	1ПР3-19.12.14	4	75	
ПР2	1.138-10 Вып.1	1ПР38-15.12.22У	4 (3)	100	
	1.138-10 Вып.1	1ПР2-15.12.14	12 (11)	65	
ПР3	1.138-10 Вып.1	1ПР1-12.12.14	8	50	
ПР4	1.138-10 Вып.1	1ПР1-12.12.14	4	50	
ПР5	1.138-10 Вып.1	1ПР38-15.12.22У	3	100	
ПР6	1.138-10 Вып.1	1ПР1-12.12.6	3	25	
ПР7	1.138-10 Вып.1	1ПР1-10.12.6	2	25	
ПР8	1.138-10 Вып.1	1ПР38-12.12.22У	9	85	
ПР9	1.138-10 Вып.1	1ПР38-12.12.22У	6	75	
ПР10	1.138-10 Вып.1	1ПР38-12.12.22У	1	75	
	1.138-10 Вып.1	1П1-12.12.14	3	50	
ПР11	1.138-10 Вып.1	1ПР1-12.12.14	2	50	
	1.138-10 Вып.1	1ПР38-12.12.22У	1	85	
ПР12	1.138-10 Вып.1	1ПР2-15.12.14	2	65	
	1.138-10 Вып.1	1ПР38-18.12.22У	1	75	

Спецификация элементов заполнения проемов

Марка поз.	Обозначение	Наименование	Количество на этаж 1	Количество на этаж 2	Всего	Масса	Примечание
1	ГОСТ 14624-69	Дверной блок Д 56 ППВ	2	2(1)	4(3)		
2	1.136-11	Дверной блок ДС20-9У	1	—	1		
3	ГОСТ 14624-69	Дверной блок Д 37 ПП	2	2	4		
4	1.136-10	Дверной блок ДГ21-7	1	—	1		
5	1.136-10	Дверной блок ДГ21-7А	1	—	1		
			—				
ОК-1	ГОСТ 11214-78	Оконный блок ОС 12-15 В	2	—	2		

Размеры в скобках даны для варианта сточных вод.

Проверил	Двойнина	
Ст. арх.	Шилова	
Рук. гр.	Двойнина	
ГИП	Кузнецов	
ГДП	Глебов	
Гл. конст.	Шапиро	
Н. контр.	Глебов	
Нач. отд.	Красавин	
Гл. инж. ин.	Кетаов	

тпр901-07-12.84 АР

Интенсификация работы хлораторной для обеззараживания питьевых и сточных вод построенной по типовому проекту 901-3-10/10

Ведомость проемов ворот и дверей. Ведомость и спецификация перемычек. Спецификация элементов заполнения проемов

Стадия	Лист	Листов
Р	5	

ЦНИИЭП инженерного оборудования г. Москва

Привязан

Инв. №

20097-05

Копировал Антипова

Формат А2

Типовое проектное решение 901-07-12.84 Альбом I

План на отм. 0.000

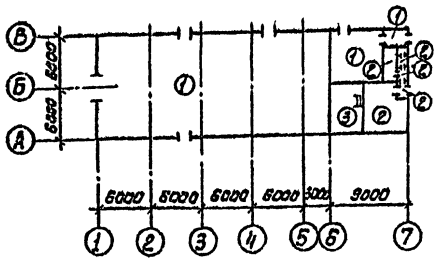

План на отм. 3.200

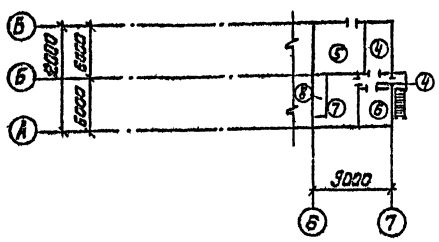

Экспликация полов

Наименование или номер помещения по проекту	Тип пола по проекту	Схема пола или номер узла по серии	Элементы пола и их толщина	Площадь пола, м²
1,2,4	1	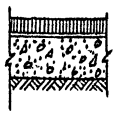	Покрытие - кислотостойкий асфальт с гладкой поверхностью - 25 мм. Гидроизоляция - 2 слоя гидроизола на прослойке из битумной мастики - 5 мм Подстилающий слой - кислотоупорный бетон М200 - 100 мм. Основание - уплотненный грунт с втрамбованным в него слоем щебня или гравия крупностью 40-60 мм с пропиткой битумом или дегтем - 100 мм	349.0
3,5,6,7,8	2		Покрытие - плитка керамическая по ГОСТ 6787-80 - 13 мм Заполнение швов - цементно-песчаный раствор М 150. Прослойка - цементно-песчаный раствор М150 - 17 мм Подстилающий слой - бетон М 100 - 100 мм Основание - уплотненный грунт с втрамбованным в него слоем щебня или гравия крупностью 40-60 мм. - 100 мм	59.7
3	3		Покрытие - плитка керамическая по ГОСТ 6787-80 - 13 мм. Заполнение швов - цементно-песчаный раствор М 100. Прослойка - цементно-песчаный раствор М-100 - 17 мм Подстилающий слой - бетон М 100 - 100 мм Гидроизоляция - 2 слоя гидроизола на битумной мастике Стяжка из бетона М 150 - 50 мм Щебень, втрамбованный в грунт Основание - уплотненный грунт с втрамбованным в него слоем щебня или гравия крупностью 40-60 мм	46.1
9	4		Покрытие - линолеум ГОСТ 7251-77 - 5 мм. Прослойка - холодная мастика на водостойких вяжущих - 1 мм Стяжка - легкий бетон γ=1200 кг/м³ М50 - 24 мм Основание - железобетонная плита	18.8
2	5	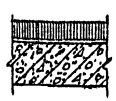	Покрытие - кислотостойкий асфальт с гладкой поверхностью - 25 мм Гидроизоляция - 2 слоя гидроизола на прослойке из битумной мастики - 5 мм Основание - сборная железобетонная плита	25.5
10	6	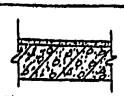	Покрытие - цементно-песчаный раствор М 200 - 30 мм Основание - железобетонная плита	15.8
11	7		Покрытие - цементно-песчаный раствор - М200 - 20 мм Гидроизоляция - 2 слоя гидроизола на прослойке из битумной мастики Основание - сборная железобетонная плита	20.0
11	8	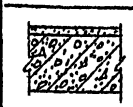	Покрытие - цементно-песчаный раствор марки 200 - 30 мм Основание - сборная ж.б. плита	6.8

Ведомость отделки помещений

Наименование или номер помещения	Потолок		Стены или перегородки		Отделка низа стен или перегородок (панель)			Примечание
	Площадь	Вид отделки	Площадь	Вид отделки	Площадь	Вид отделки	Высота мм	
1	500	Затирка швов цементным раствором. Перхлорвиниловая эмаль*	450.0	Штукатурка кирпичных стен окраска перхлорвиниловая эмаль*	—	—	—	
2	31.5 / 40.8	Затирка швов окраска перхлорвиниловая эмаль*	19.4 / 21.3	Штукатурка кирпичных стен окраска перхлорвиниловая эмаль*	39.4 / 43.3	Глазурованная плитка	2000	Швы между плитками 5 мм
3	46.1	Затирка швов окраска поливинилацетатная ВА-27А	85.35	Штукатурка кирпичных стен Окраска поливинилацетатная ВА-27А	—	—	—	
4	4.1	Затирка швов Окраска поливинилацетатная ВА-27А	6.6	Штукатурка кирпичных стен, перхлорвиниловая эмаль*	14.8	Глазурованная плитка	2000	Швы между плитками 5 мм
5	2.7	Затирка швов Окраска поливинилацетатная ВА-27А	14.0	Штукатурка кирпичных стен Окраска поливинилацетатная ВА-27А	—	—	—	
6	20.0 / 9.4	Затирка швов Окраска поливинилацетатная ВА-27А	11.0	Штукатурка кирпичных стен. Окраска поливинилацетатная ВА-27А	—	—	—	
7	5.7	Известковая побелка	29.2	Штукатурка кирпичных стен. Известковая побелка	—	—	—	
8	3.2	Затирка швов. Окраска поливинилацетатная ВА-27А	27.4 / 8.4	Штукатурка кирпичных стен. Затирка панельных стен Окраска поливинилацетатная ВА-27А	19.0	Глазурованная плитка	2100	Швы между плитками 5 мм
9	26.9	Затирка швов. Окраска поливинилацетатная ВА-27А	51.8	Штукатурка кирпичных стен, Окраска поливинилацетатная ВА-27А	—	—	—	
10	25.3	Известковая побелка	20.4	Штукатурка кирпичных стен, известковая побелка	—	—	—	
11	42.8	Известковая побелка	90.0	Штукатурка кирпичных стен. Затирка панельных стен. Известковая побелка	—	—	—	

*См. таблицу на листе 1 „Защитные мероприятия при воздействии агрессивной среды".

В помещениях хлордозаторной и складов хлора сопряжения стен с полом и потолком — закругленные.

ПРОВЕР	ДВОЙНИНА		
СТ. АРХ.	ШИЛОВА		
РУК. ГР.	ДВОЙНИНА		
ГИП	КУЗНЕЦОВ		
ГАП	ГЛЕБОВ		
ГЛ. КОНСТ	ШАПИРО		
Н. КОНТ.	ГЛЕБОВ		
НАЧ. ОТД	КРАСАВИН		

ПРИВЯЗАН

ИНВ. №

Т.П.Р. 901-07-12.84 АР

ИНТЕНСИФИКАЦИЯ РАБОТЫ ХЛОРАТОРНОЙ ДЛЯ ОБЕЗЗАРАЖИВАНИЯ ПИТЬЕВЫХ ИСТОЧНЫХ ВОД, ПОСТРОЕННОЙ ПО ТИПОВОМУ ПРОЕКТУ 901-3-10170

СТАДИЯ	ЛИСТ	ЛИСТОВ
Р	Б	

ПЛАНЫ ПОЛОВ И КРОВЛИ. ВЕДОМОСТЬ ОТДЕЛКИ ПОМЕЩЕНИЙ.

ЦНИИЭП инженерного оборудования г. Москва.

20097-05

Копировал: Алешикова

Формат: А2

СОГЛАСОВАНО

ОТДЕЛ КГ | ЛЕВИНА

ИНВ. № ПОДЛ. | ПОДП. И ДАТА | ВЗАМ. ИНВ. №

Альбом V

901-07-12.84

Типовое проектное решение

Ведомость рабочих чертежей основного комплекта

Лист	Наименование	Примечание
1	Общие данные	
2	Схема расположения подпольного хозяйства	
3	Схемы расположения новых участков каналов и плит перекрытия. Фрагменты.	
4	Схемы расположения скрубберов вытяжных труб и фундаментов под них.	
5.	Фундаменты под оборудование. Монолитные участки перекрытия каналов.	
6.	Резервуар нейтрализующего раствора	
7.	Скруббер.	
8	Схема расположения плит перекрытия на отм. 3.200	
9	Венткамера на отм. 3.200	

Ведомость спецификаций

Лист	Наименование	Примечание
2	Спецификация к схемам расположения подпольного хозяйства скрубберов и фундаментов под оборудование	
5	Спецификация монолитных конструкций подпольного хоз-ва	
6	Спецификация монолитного резервуара	
7	Спецификация к схеме расположения элементов скруббера	
7	Спецификация монолитного фундамента.	
8	Спецификация к схеме расположения плит перекрытия	
8	Спецификация монолитных участков перекрытия	
9	Спецификация к схеме расположения приточной венткамеры.	

Типовой проект разработан в соответствии с действующими нормами и предусматривает в части железобетонных конструкций мероприятия, обеспечивающие взрывную, взрывопожарную и пожарную безопасность при эксплуатации здания.

Главный инженер проекта /Кузнецов/.

Ведомость ссылочных и прилагаемых документов

Обозначение	Наименование	Примечание
	ссылочные документы	
ГОСТ 13579-78	Блоки бетонные для стен подвалов	
Серия 3.006-2. Вып. II-2	Сборные железобетонные каналы и тоннели из лотковых элементов	
Серия 1.400-15	Унифицированные закладные изделия железобетонных конструкций для крепления технологичвский коммуникаций и устройств.	
Серия 1.141-1, Вып. 60	Панели перекрытий железобетонные многопустотные.	
Серия 3.900-3. Вып. 7	Сборные железобетонные конструкции емкостных сооружений для водоснабжения и канализации	
Серия 3.901-5	Сальники набывные dy 50-1400мм для пропуска труб через стены	
	Прилагаемые документы	
тп 901- -КЖН МН1	Рама металлическая (МН1; МН2)	
МН3.	Рама металлическая (МН3...МН5)	

Общие указания

1. Проект разработан для следующих природных условий:
   Расчетная зимняя температура наружного воздуха - минус 30°С;
   Скоростной напор ветра для I географического района - 0,28 кПа;
   Поверхностная снеговая нагрузка - для III географического района - 0,98 кПа;
   Рельеф территории спокойный грунтовые воды отсутствуют, грунты непучинистые, непросадочные, со следующими нормативными характеристиками:
   Нормативный угол внутреннего трения $\varphi^н$=0,49 рад. или 28°;
   Нормативное удельное сцепление $C^н$=2 кПа (0,02 кгс/см²);
   Модуль деформации нескальных грунтов E=14,7 мПа (150 кгс/см²);
   Плотность грунта γ=1,8 т/м³;
   Коэффициент безопасности по грунту Кг=1
2. Мероприятия по антикоррозионной защите конструкций см. лист АР-1.

Ведомость объемов сборных бетонных и железобетонных конструкций по рабочим чертежам основного комплекта марки КЖ

№ строки	Наименование группы элементов конструкции	Код	Кол-во м³ I	Кол-во м³ II	Примечание
1	Блоки для стен подвала	5811 000 000	3,0	3,0	
2	Детали смотровых колодцев	5865 000 000	6,4	6,4	Скруббера расположены с наружи здания
3	Перемычки	5828 000 000	2,0	1,9	
4	Плиты перекрытий	5842 000 000	2,4	—	
5	Конструкции и детали каналов и открытых водопроводов	5858 000 000	0,5	0,5	

* I - Вариант - для питьевых вод,
II - Вариант - для сточных вод

Материалы на изготовление сборных бетонных и железобетонных конструкций учтены в Ведомости потребности в материалах и отдельно не учитываются.

Инв. № подл. | Подпись и дата | Взам. инв. №

Привязан

Инв. №

ТПР 901-07-12.84 КЖ

Провер.	Антонова	
Ст. техн.	Певчева	
Рук. гр.	Антонова	
ГИП	Кузнецов	
Гл. конст.	Шапиро	
Н. контр.	Кузнецов	
Нач. отд.	Красавин	

Интенсификация работы хлораторной для обеззараживания питьевых и сточных вод, построенной по типовому проекту 901-5-10.70

Стадия	Лист	Листов
Р	1	9

Общие данные

ЦНИИЭП инженерного оборудования г. Москва

20099-05 Копировал Антипова Формат А2

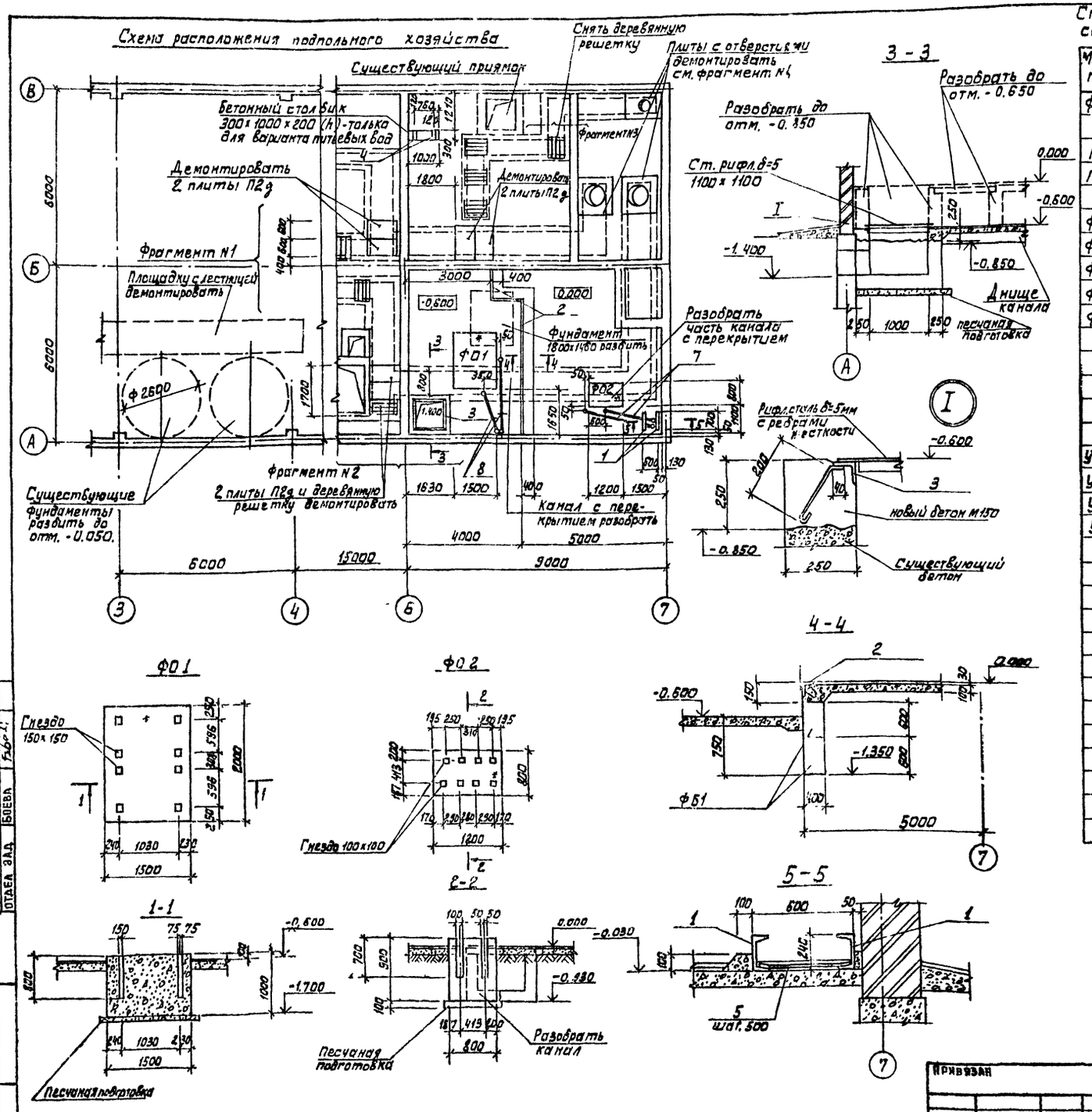

Спецификация к схемам расположения подпольного хозяйства, скрубберов и фундаментов под оборудование

Марка поз.	Обозначение	Наименование	Кол. шт. I	Кол. шт. II	Масса кг.	Примечание
ФБ1	ГОСТ 13579-78	Блоки бетонные для стен				
		подвалов ФБС9.4.6-Т	15	15	470	
П1	3.006-2, вып. II	Плиты П5д-8	3	3	100	
П2	3.006-2, вып. II	Плиты П7д-3	6	6	150	
		Фундаменты под оборудование				
ФО1	КЖ-5	ФО1	1	1		
ФО2	КЖ-5	ФО2	1	1		
ФО3	КЖ-5	ФО3	2	–		
ФО4	КЖ-5	ФО4	3	3		
ФО5	КЖ-5	ФО5	1	1		
	КЖ-7	Скруббер	–	2		
	КЖ-6	Резервуар нейтрализующего раствора	–	1		
		Участки монолитные				
Умп1	КЖ-5	Умп1	1	1		
Умп2	КЖ-5	Умп2	1	1		
Умп3	КЖ-5	Умп3	1	1		
Умп4	КЖ-5	Умп4	1	1		
4	1.400-15. В1-120-24	МН109-3	2/–	2/–	1,5	
		Каналы из кислото-				
		Упорного бетона М200	1,1	1,1		м³
		Изделия закладные				
1	ГОСТ 8240-72	С24 ℓ=700	2	2	16,8	
2	1.400-15. В1-520-03	МН 520	7,0	7,0	8,7	п.м.
3	540-09	МН 548	4,4	4,4	4,2	п.м.
5		ФБ1 ГОСТ 5781-82 ℓ=670	2	2	0,15	
		Трубы полиэтиленовые				
8		dн=63	4,0	4,0		п.м.
6		dн=32	3,0	3,0		п.м.
7		dн=25	4,5	4,5		п.м

1. Бетонные блоки монтировать по свежеуложенному раствору М50 с перевязкой швов.
2. Фрагменты каналов и их перекрытий см. лист. КЖ-3.
3. В спецификации в графе „Количество" I вариант относится к схеме расположения скрубберов внутри здания, II вариант – к схеме расположения скрубберов снаружи. (см. лист КЖ-4.)
5. Фрагменты см. лист КЖ-3.
4. В спецификации в графе „Количество" в числителе дано для варианта питьевых вод.

ТПР 901-07-12.84 - КЖ

ПРОВЕР.	АНТОНОВА		
СТ.ТЕХН.	ПЕВЧЕВА		
РУК.ГР.	АНТОНОВА		
ГИП	КУЗНЕЦОВ		
ГЛ.КОНСТ.	ШАПИРО		
Н КОНТР	КУЗНЕЦОВ		
НАЧ ОТД	КРАСАВИН		

ИНТЕНСИФИКАЦИЯ РАБОТЫ ХЛОРАТОРНОЙ ДЛЯ ОБЕЗЗАРАЖИВАНИЯ ПИТЬЕВЫХ И СТОЧНЫХ ВОД, ПОСТРОЕННОЙ ПО ТИПОВОМУ ПРОЕКТУ 901-3-10/70

СХЕМА РАСПОЛОЖЕНИЯ ПОДПОЛЬНОГО ХОЗЯЙСТВА.

СТАДИЯ	ЛИСТ	ЛИСТОВ
Р	2	

ЦНИИЭП ИНЖЕНЕРНОГО ОБОРУДОВАНИЯ г. МОСКВА.

ПРИВЯЗАН

ИНВ. №

20097-05

Копировал: Алешикова

ТИПОВОЕ ПРОЕКТНОЕ РЕШЕНИЕ 901-07-12.84 АЛЬБОМ V

СОГЛАСОВАНО

ОТДЕЛ КГ ЛЕБИНА
ОТДЕЛ СТ НАРЦИСОВА
ОТДЕЛ ЗАД БОЕВА

ИНВ. № ПОДЛ. | ПОДП. И ДАТА | ВЗАМ. ИНВ. N

Типовое проектное решение 901-07-12.84 Альбом V

Схема расположения новых участков каналов

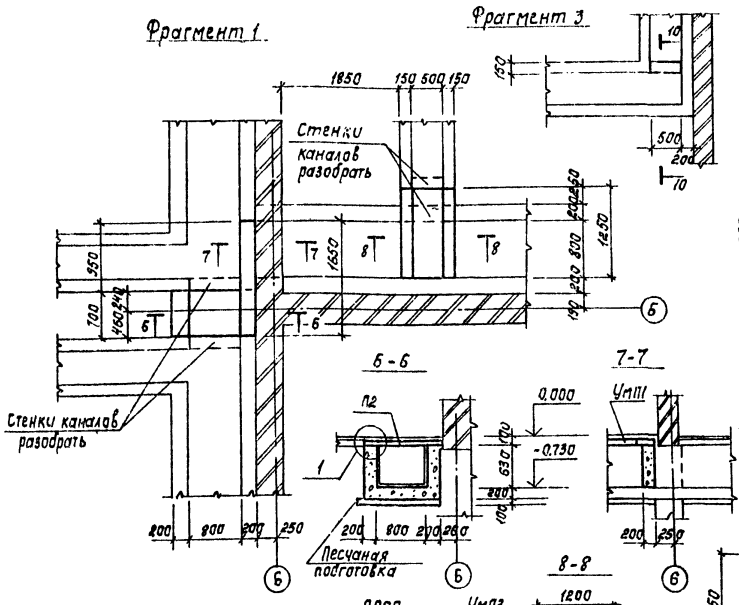

Схема расположения плит перекрытия каналов

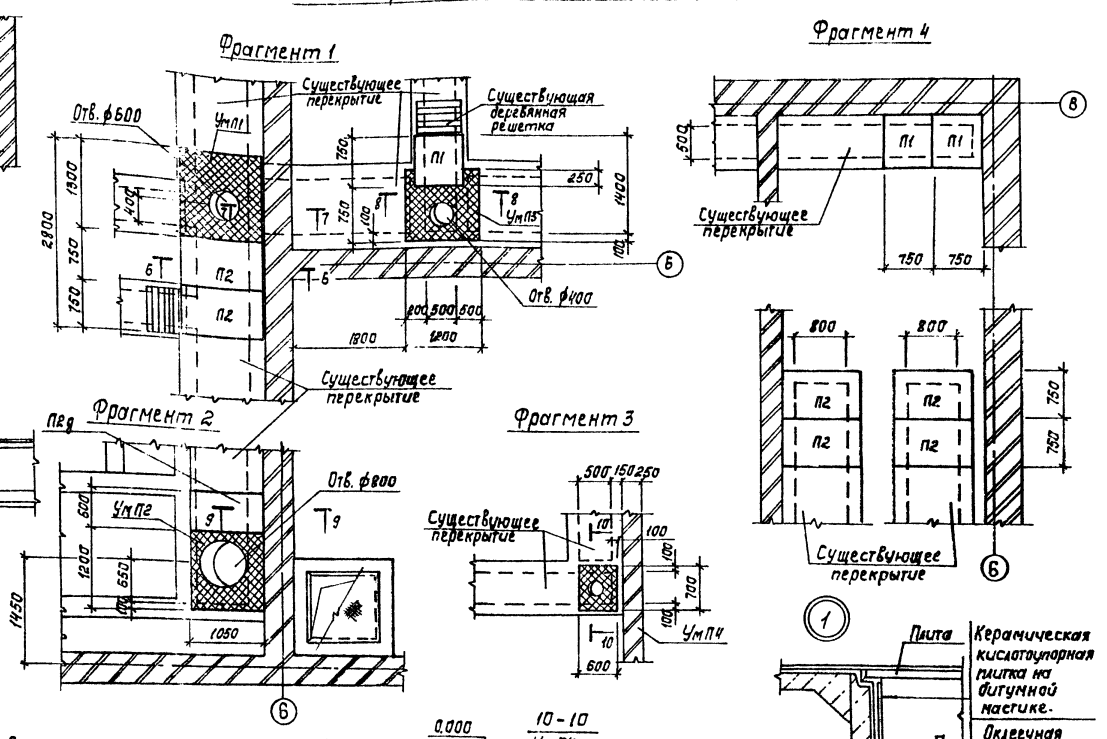

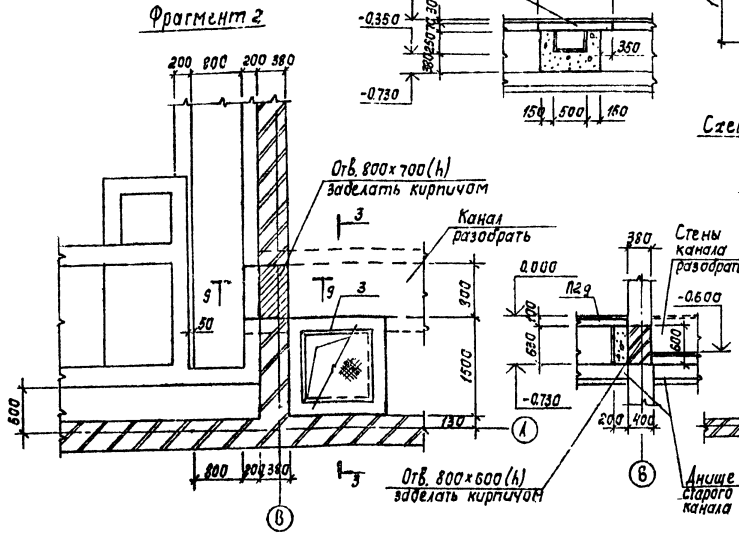

Схема расположения полиэтиленовых труб в полу на отм. 3,200

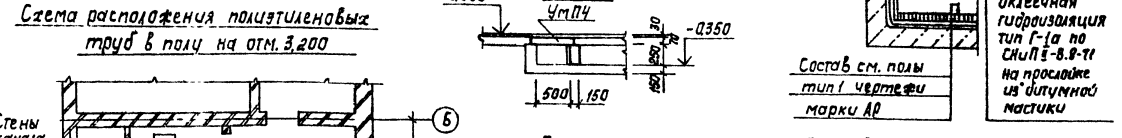

1. Плиты перекрытия каналов перед укладкой окрасить эпоксидной смолой ЭД-6.
2. Каналы выполнять из кислотоупорного бетона М200.

Пров.	Антонова		ТПР 901-07-12.84		КЖ	
Ст.техн.	Певчева					
Рук.гр.	Антонова		Интенсификация работы хлораторной для обеззараживания питьевых и сточных вод, построенной по типовому проекту 901-3-10170	Стадия	Лист	Листов
Гип.	Кузнецов			Р	3	
Гл.конст.	Шапиро		Схемы расположения новых участков каналов и плит перекрытия. Фрагменты.	ЦНИИЭП инженерного оборудования г. Москва		
Н.контр.	Кузнецов					
Нач.отд.	Красавин					

Привязан

Инв. №

20097-05

Согласовано

Инв. № подл. | Подпись и дата | Взам. инв. № | Отд. ст. | Нарциссова

Копировал: Корецкая

Формат А2

ТИПОВОЕ ПРОЕКТНОЕ РЕШЕНИЕ 901-07-12.84 Альбом V

I Вариант - расположение скрубберов внутри здания

II Вариант - расположение скрубберов снаружи здания

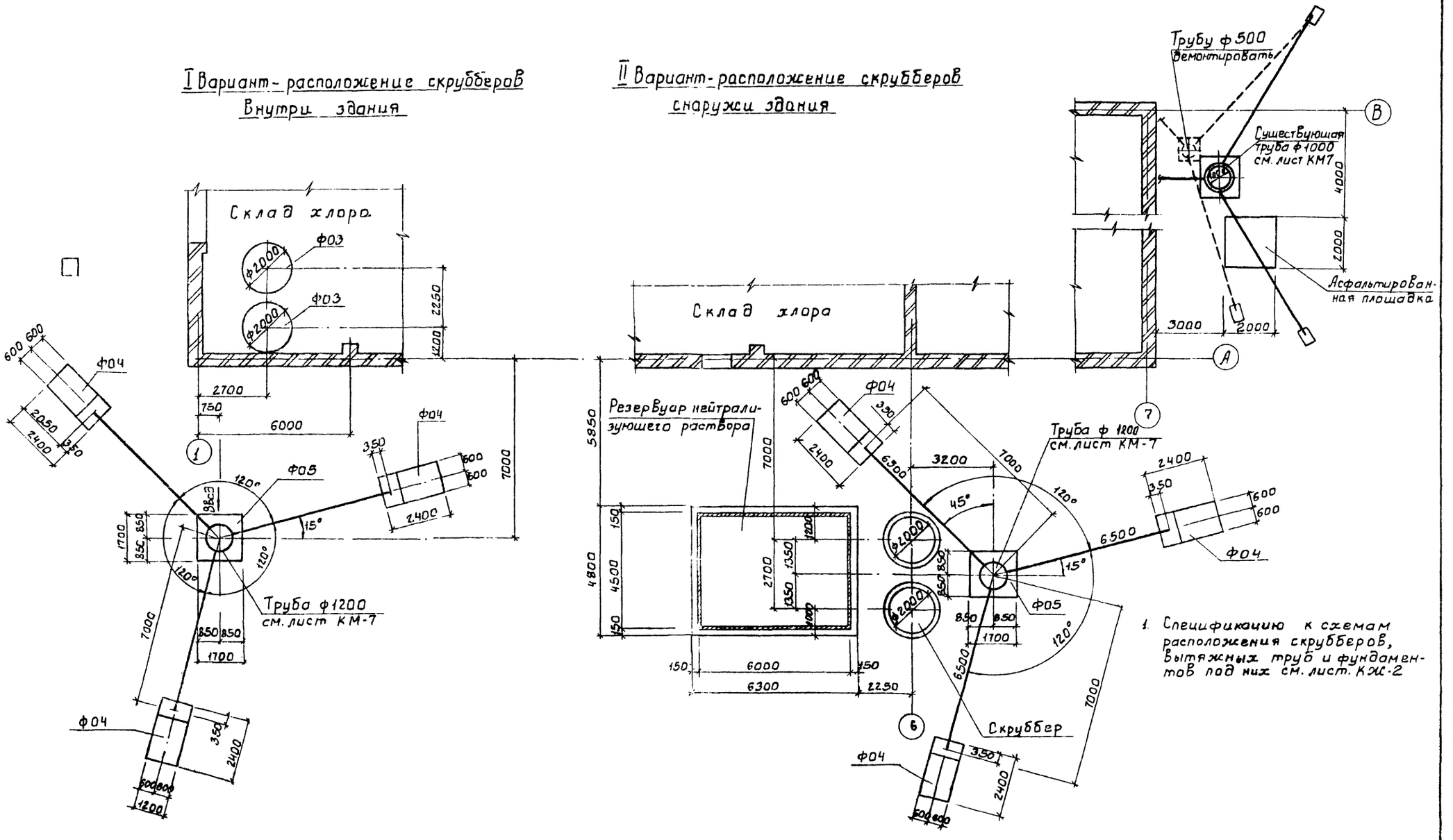

1. Спецификацию к схемам расположения скрубберов, вытяжных труб и фундаментов под них см. лист. КЖ-2

ПРОВЕР.	АНТОНОВА		ТПР 901-07-12.84	-КЖ
СТ.ТЕХН.	ПЕВЧЕВА			
РУК.ГР.	АНТОНОВА			
ГИП	КУЗНЕЦОВ			
ГЛ.КОНС.	ШАПИРО			
Н.КОНТ.	КУЗНЕЦОВ			
НАЧ.ОТД.	КРАСАВИН			

ПРИВЯЗАН

ИНВ.№

ИНТЕНСИФИКАЦИЯ РАБОТЫ ХЛОРАТОРНОЙ ДЛЯ ОБЕЗЗАРАЖИВАНИЯ ПИТЬЕВЫХ И СТОЧНЫХ ВОД ПОСТРОЕННОЙ ПО ТИПОВОМУ ПРОЕКТУ 901-3-10/70

СХЕМЫ РАСПОЛОЖЕНИЯ СКРУББЕРОВ ВЫТЯЖНЫХ ТРУБ И ФУНДАМЕНТОВ ПОД НИХ.

СТАДИЯ	ЛИСТ	ЛИСТОВ
Р	4	

ЦНИИЭП ИНЖЕНЕРНОГО ОБОРУДОВАНИЯ Г. МОСКВА.

20097-05

Копировал: Бобров

СОГЛАСОВАНО
ОТДЕЛ КГ ЛЕВИНА
ОТДЕЛ СТ МАРЦИСКОВА

ИНВ.№ПОДЛ. | ПОДП. И ДАТА | ВЗАМ.ИНВ.№

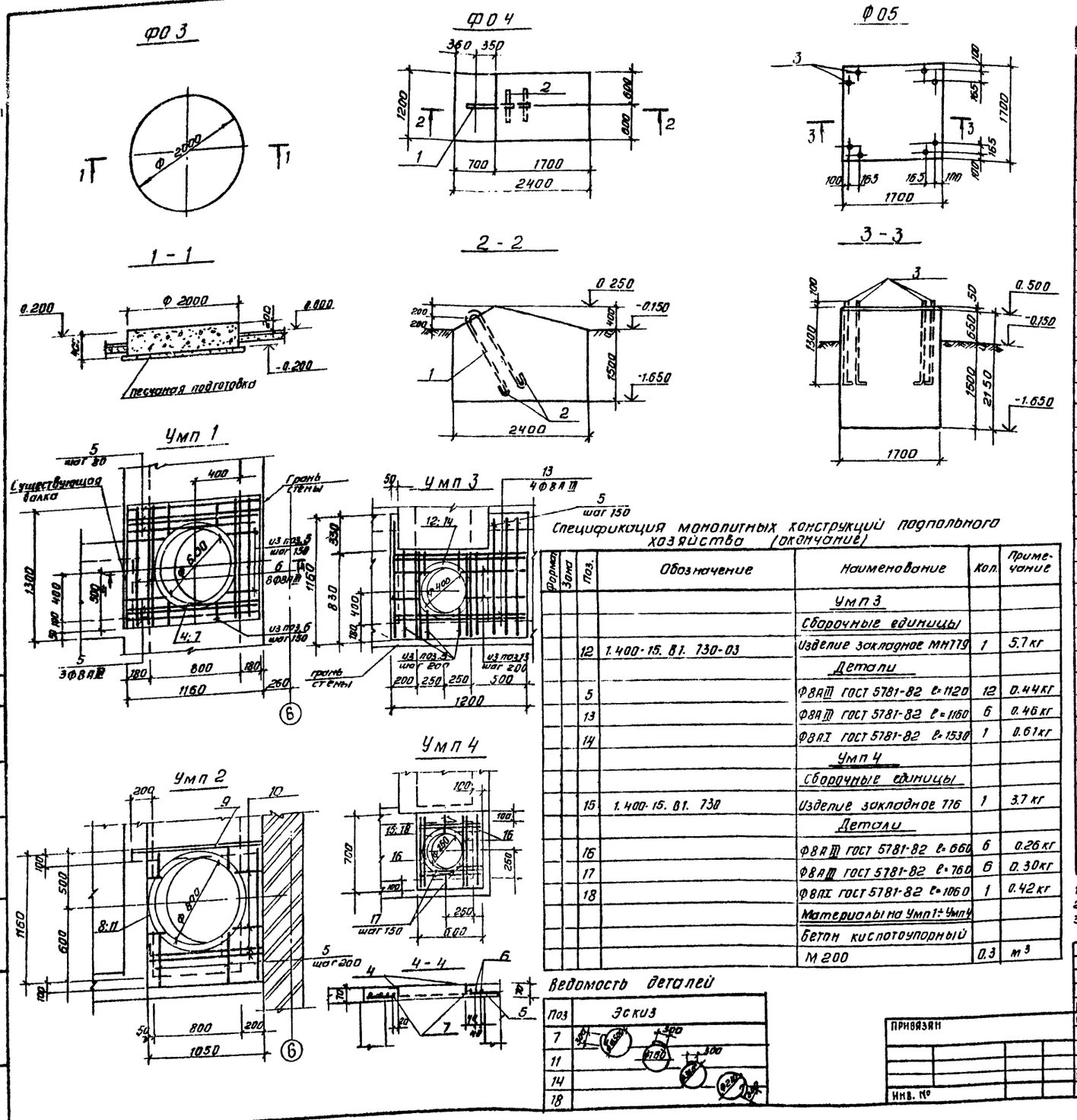

Спецификация монолитных конструкций подпольного хозяйства (окончание)

Формат	Зона	Поз.	Обозначение	Наименование	Кол.	Примечание
				Умп 3		
				Сборочные единицы		
		12	1.400-15. В1. 730-03	Изделие закладное МН779	1	5.7 кг
				Детали		
		5		ФВАIII ГОСТ 5781-82 ℓ=1120	12	0.44 кг
		13		ФВАIII ГОСТ 5781-82 ℓ=1160	6	0.46 кг
		14		ФВАI ГОСТ 5781-82 ℓ=1530	1	0.61 кг
				Умп 4		
				Сборочные единицы		
		15	1.400-15. В1. 730	Изделие закладное 776	1	3.7 кг
				Детали		
		16		ФВАIII ГОСТ 5781-82 ℓ=660	6	0.26 кг
		17		ФВАIII ГОСТ 5781-82 ℓ=760	6	0.30 кг
		18		ФВАI ГОСТ 5781-82 ℓ=1060	1	0.42 кг
				Материалы на Умп1÷Умп4		
				Бетон кислотоупорный		
				М 200	0.3	м³

Ведомость деталей

Поз	Эскиз
7	
11	
14	
18	

Спецификация монолитных конструкций подпольного хозяйства (начало)

Формат	Зона	Поз.	Обозначение	Наименование	Кол.	Примечание
				Ф01		
				Материалы		
				Бетон М 100	3.0	м³
				Ф02		
				Материалы		
				Бетон М 100	0.8	м³
				Ф03		
				Материалы		
				Бетон кислотоупорный М 200	1.3	м³
				Ф04		
				Детали		
		1		ФАII ГОСТ 5781-82 ℓ=2390	1	6.9 кг
		2		ФАII ГОСТ 5781-82 ℓ=500	2	1.5 кг
				Материалы		
				Бетон М 150	5.1	м³
				Ф05		
				Стандартные изделия		
		3		Болт 1.1 М24х140 ОС3 кп2 ГОСТ 24379.1-80	8	4.8 кг
				Материалы		
				Бетон М 150	6.2	м³
				Участки монолитные		
				Умп1		
				Сборочные единицы		
		4	1.400-15. В1. 730-07	Изделие закладное МН	1	8,2 кг
				Детали		
		5		ФВАIII ГОСТ 5781-82 ℓ=1120	13	0.44 кг
		6		ФВАIII ГОСТ 5781-82 ℓ=1260	12	0.50 кг
		7		ФВАI ГОСТ 5781-82 ℓ=2160	1	0.85 кг
				Умп2		
				Сборочные единицы		
		8	1.400-15. В1. 730-11	Изделие закладное МН787	1	10.8 кг
				Детали		
		9	ГОСТ 8240-72	L 100х7 ℓ=1200	1	13.0 кг
		10		ФВАIII ГОСТ 5781-82 ℓ=1030	7	0.41 кг
		5		ФВАIII ГОСТ 5781-82 ℓ=1160	7	0.44 кг
		11		ФВАI ГОСТ 5781-82 ℓ=2190	1	1.1 кг

1. Обрезанную арматуру приварить к закладному изделию.
2. Защитный слой бетона – 15мм.
3. Антикоррозионную защиту конструкций см. лист АР-1

ТПР 901-07-12.84 - КЖ

Провер.	Антонова	
Ст. техн.	Певчева	
Рук. гр.	Антонова	
ГИП	Кузнецов	
Гл. конст.	Шапиро	
Н. контр.	Кузнецов	
Нач. отд.	Красавин	

ИНТЕНСИФИКАЦИЯ РАБОТЫ ХЛОРАТОРНОЙ ДЛЯ ОБЕЗЗАРАЖИВАНИЯ ПИТЬЕВЫХ И СТОЧНЫХ ВОД, ПОСТРОЕННОЙ ПО ТИПОВОМУ ПРОЕКТУ 901-3-10/70

ФУНДАМЕНТЫ ПОД ОБОРУДОВАНИЕ. МОНОЛИТНЫЕ УЧАСТКИ ПЕРЕКРЫТИЯ КАНАЛОВ

Стадия	Лист	Листов
Р	5	

ЦНИИЭП ИНЖЕНЕРНОГО ОБОРУДОВАНИЯ г. Москва

ПРИВЯЗАН

Инв. №

20097-05

Копировал Антипова

Формат А2

Типовое проектное решение 901-07-12.84 Альбом V

Согласовано

Отдел КГ Левина

Отдел СТ Марцисова

Инв. № подл. | Подпись и дата | Взам. инв. №

Типовое проектное решение 901-07-12.84 Альбом I

Опалубочный чертеж

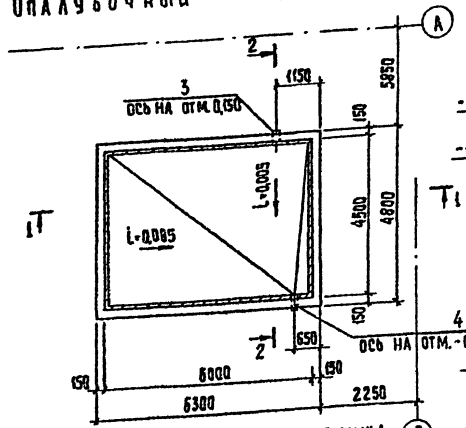

Схема расположения сеток днища

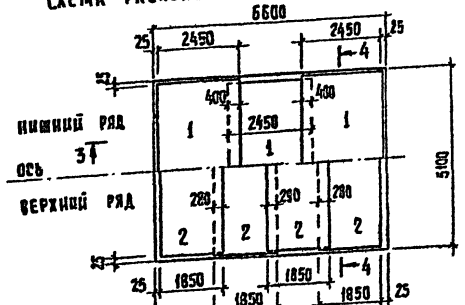

Схема армирования стен

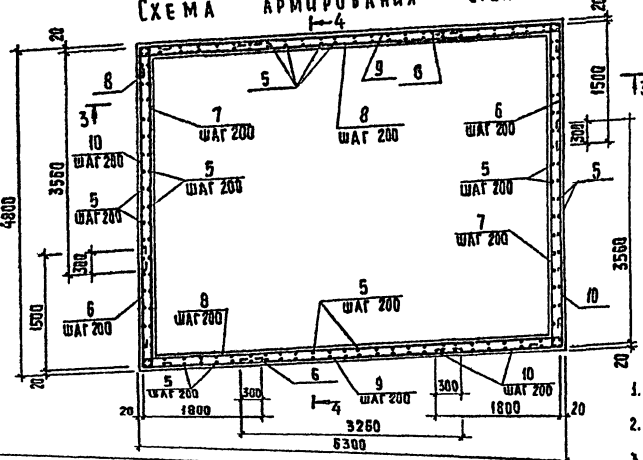

1 — 1

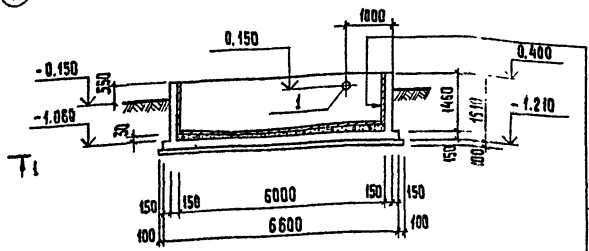

Лакокрасочное покрытие ЭСД-2 (на основе смол ЭД-20 и ЭИС-1, модифицированное „сламором"), армированное стеклотканью АСТТ(б)$Р_2$-С в 2 слоя - серия 4.902-10, ТД-2

Затирка цементно-песчаным раствором

Ж.-б. стена - 150 мм.

2 — 2

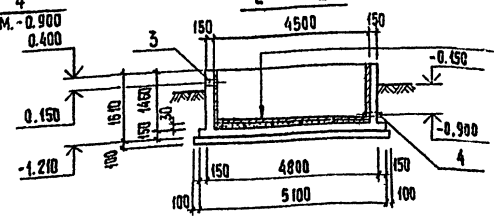

Лакокрасочное покрытие ЭСД-2 (на основе смол ЭД-20 и ЭИС-1, модифицированное „сламором"), армированное стеклотканью АСТТ(б)$Р_2$-С в 2 слоя серия 4.902-10, ТД-2

Цементно-песчаная стяжка - 20 мм.

Набетонка из бетона М50 - переменная (от 0 до 30 мм)

Ж.-б. днище — 150 мм

Асфальтовый раствор - 8 мм.

Подбетонка из бетона М100 - 100 мм.

3 — 3

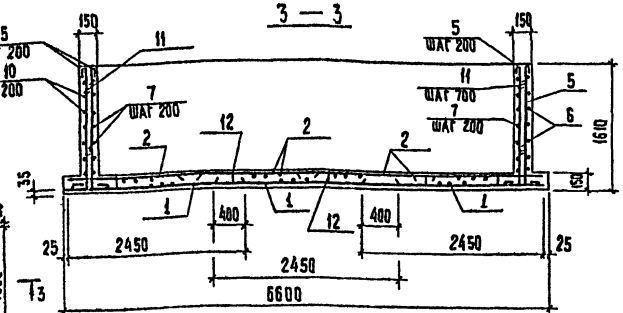

4 — 4

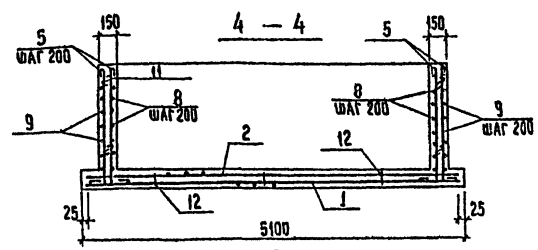

1. Защитный слой бетона для нижней арматуры - 35 мм, для остальной - 20 мм.
2. Сетки арматурные (поз. 1 и 2) готовить в соответствии с ГОСТом.
3. В стенах и днище для фиксации арматуры установить поз. 11; 12 по 4 шт. на 1 м² в шахматном порядке.

Привязан

Инв. №

Спецификация монолитного резервуара

Формат	Зона	Поз.	Обозначение	Наименование	Кол.	Примечание
				Сборочные единицы		
				Сетки арматурные		
		1		С $\frac{8AI-200}{8AI-200}$ 2450×5050 $\frac{25}{25}$	3	51,1 кг
		2		С $\frac{8AI-200}{8AI-200}$ 1850×5050 $\frac{25}{25}$	4	38,95кг
		3	3.901-5	Сальник Dy=200, P=200	1	15,7 кг
		4	3.901-5	Сальник Dy=150, P=200	1	11,8кг
				Детали		
				ф 8AI ГОСТ 5781-82		
		5		P=1860	220	0,74 кг
		6		P=3400	16	1,34 кг
		7		P=4860	16	1,92 кг
		8		P=6380	16	2,51 кг
		9		P=3360	16	1,33 кг
		10		P=5460	16	2,16 кг
		11		P=230	123	0,10 кг
		12		ф 10AI ГОСТ 5781-82 P=770	135	0,48 кг
				Материалы		
				Бетон М200; $Мрз$ 50; В4	10,0	м³

Ведомость расхода стали на элемент, кг

Марка	Изделия арматурные			Всего	Изделия закладные								Всего	Общий вес
	Арматура класса				Прокат марки			Трубы						
	A-I				В ст 3 кп 2									
	ГОСТ 5781-82				ГОСТ 2590-71			ГОСТ 82-70			ГОСТ 8732-70			
	ф8	ф10	Итого		10		Итого	6×10		Итого	245×7	299×8	Итого	
Резервуар	632,4	0,5	632,9	632,9	2,82		2,82	4,92		4,92	8,2	11,5	19,7	27,44	660,34

Ведомость деталей

Поз.	Эскиз
5	1560, 200
6	1500, 1800
7	4760
8	6260

Поз.	Эскиз
9	3260
10	1800, 3560
11	150, 250
12	140, 150, 150

Провер.	Антонова		
Ст. техн.	Певчева		
Рук. гр.	Антонова		
ГИП	Кузнецов		
Гл. конс.	Шапиро		
Н. контр.	Кузнецов		
Нач. отд.	Красавин		

ТПР 901-07-12.84 -КЖ

Интенсификация работ хлораторной для обеззараживания питьевых и сточных вод, построенных по типовому проекту 901-3-10/70

Резервуар нейтрализующего раствора

Стадия	Лист	Листов
Р	6	

ЦНИИЭП Инженерного Оборудования г. Москва

Согласовано: Отдел КГ Лекина

Инв. № подл. | Подпись и дата | Взам. инв. №

20097-05

Копировал: Хюппенен Формат А2

Типовое проектное решение 901-07-12.84 Альбом V

Схема расположения элементов скруббера

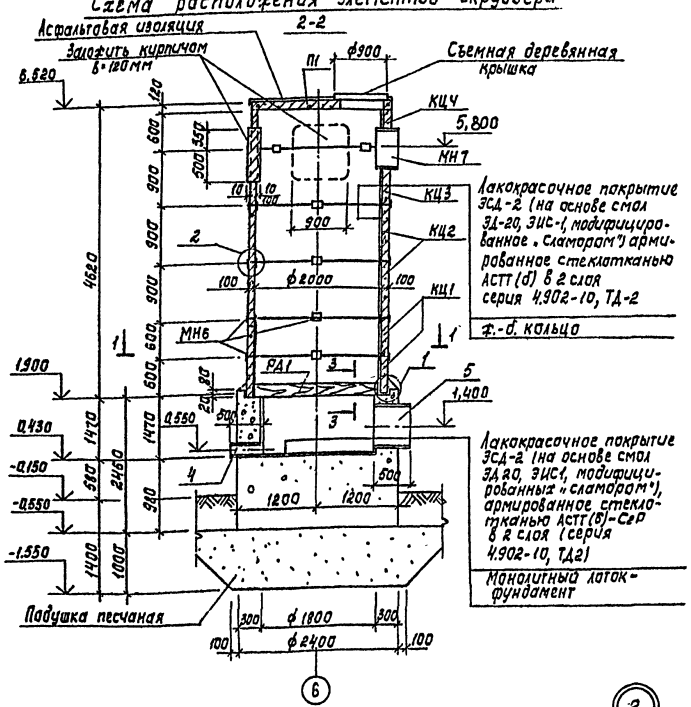

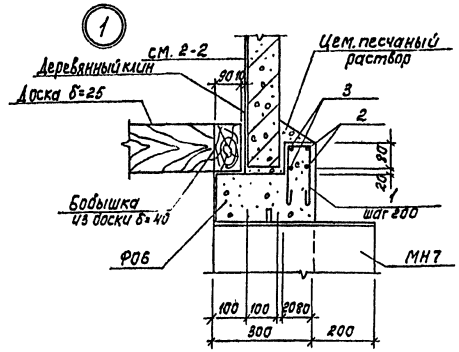

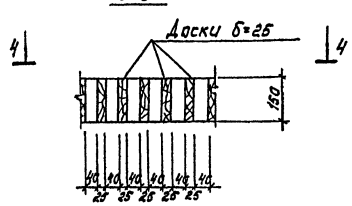

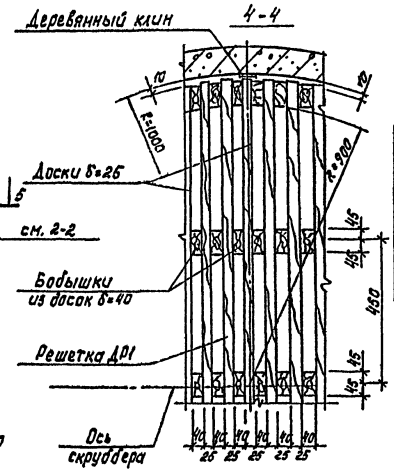

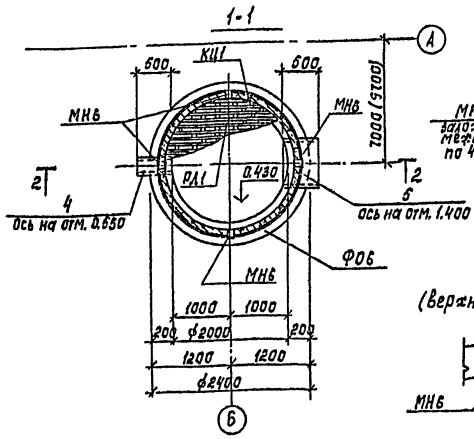

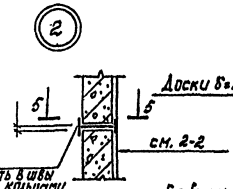



Спецификация к схеме расположения элементов скруббера

Марка, поз.	Обозначение	Наименование	Кол.	Масса ед. кг	Примечание
		Кольца стеновые			
КЦ1	3.900-3, вып.7	КЦ-20-6	2	980	
КЦ2	3.900-3, вып.7	КЦ-20-9	2	1470	
КЦ3	3.900-3, вып.7	КЦ-20-6а	1	730	
КЦ4	3.900-3, вып.7	КЦ-20-9а	1	1120	
П1	3.900-3, вып.7	Плита перекрытия КЦП1-20-1	1	1280	
ФОБ	Кж-7	Монолитный лоток-фундамент ФОБ	1		
РД1	Кж-7	Решетка деревянная РД1	1		0,3 м³
		Элементы соединительные			
МН6	ГОСТ 8239-72	Двутавр I 12 ℓ=100	20	1,2	
МН7	ТУ 102-39-78	Труба ℓ=400	1	24,7	

Спецификация монолитного фундамента

Формы	Зона	Поз.	Обозначение	Наименование	Кол.	Примечание
				ФОБ (2 шт.)		
				Детали		
				ФБАI ГОСТ 5781-82		
БУ		1		ℓ=920	36	0,2 кг
БУ		2		ℓ=7720	2	1,7 кг
БУ		3		ℓ=7480	2	1,7 кг
				Изделия закладные		
БУ		4	ТУ 102-39-78	Труба 219×3,6 ℓ=500	1	9,3 кг
БУ		5	ТУ 102-39-78	Труба 630×4 ℓ=500	1	30,9 кг
				Материалы		
				Бетон М200; В4; Мрз50	8,5	м³

Ведомость расхода стали на элемент, кг

Марка	Изделия арматурные: Арматура класса А-I ГОСТ 5781-82 ф6	Итого	Всего	Изделия закладные: Трубы ВСт3 кп2 ГОСТ 10704-76 219×3,5	630×4	Итого	Всего	Общий вес
ФОБ	14,0	14,0	14,0	9,3	30,9	40,2	40,2	54,2

Ведомость деталей

Поз.	Эскиз
1	400 / 40 / 400
2	ф2360 / 300
3	ф2280 / 300

1. Деревянные решетку и крышку изготовлять из сосновых досок предварительно пропитанных смолой ЭД-5.
2. Местоположение скрубберов см. лист Кж-4.
3. Кольца монтировать на свежеуложенном цементно-песчаном растворе после установки фиксаторов МН6.
4. Антикоррозионная защита плиты перекрытия аналогична защите стен скруббера.
5. В спецификации дано количество элементов на 1 скруббер.

ТПР 901-07-12.84 КЖ

Пров.	Антонова		
Ст.техн	Певчева		
Рук.гр.	Антонова		
ГИП	Кузнецов		
Гл.конст.	Шапиро		
Н.контр.	Кузнецов		
Нач.отд.	Красавин		

Привязан

Инв.№

Интенсификация работы хлораторной для обеззараживания питьевых и сточных вод, построенной по типовому проекту 901-3-10/70

Скруббер

Стадия	Лист	Листов
Р	7	

ЦНИИЭП инженерного оборудования г. Москва

Копировал: Корецкая

20097-05

Формат А2

Согласовано: Отд. КГ, Отд. СТ, Лебина, Нарциссова

Инв.№ подл. | Подпись и дата | Взам.инв.№

Типовой проектное решение 901-07-12.84 Альбом V

Схема расположения плит перекрытия на отм. 3.200

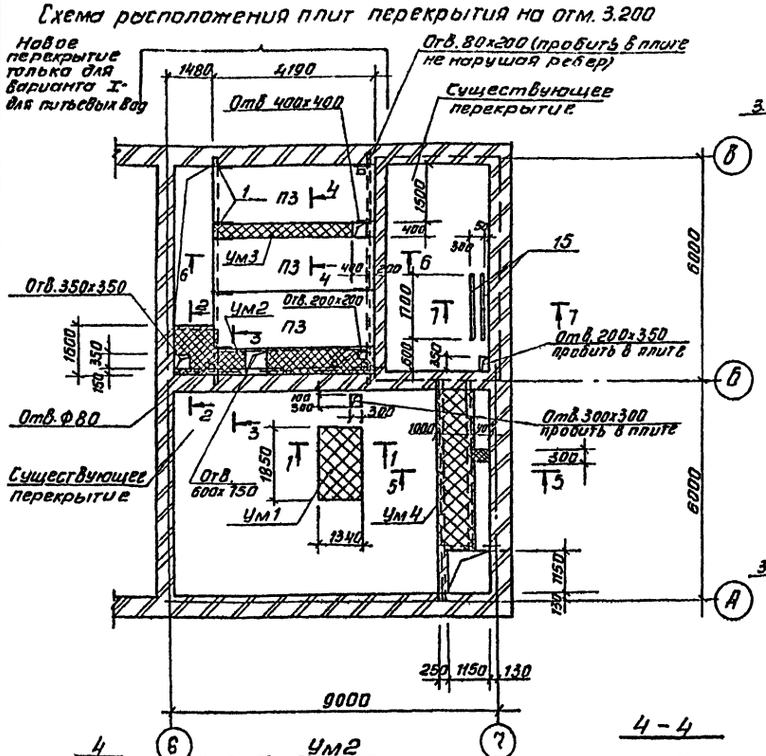

1-1

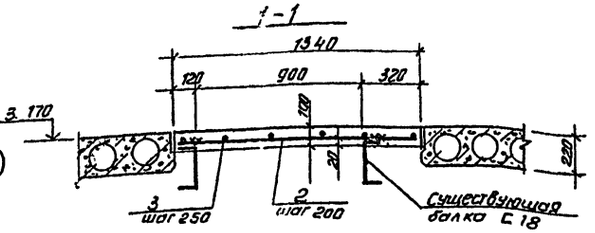

2-2

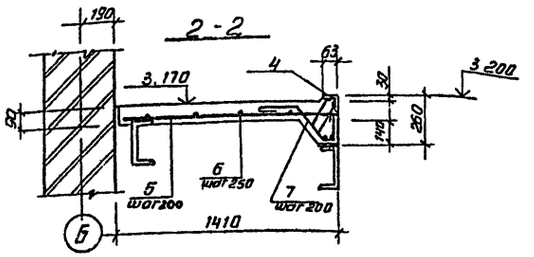

3-3

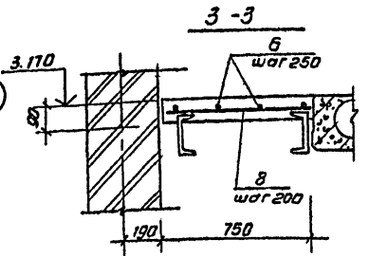

Ведомость деталей

Поз	Эскиз
1	200, 80, 280, 300, 45°
7	200, 50, 250, 300, 60°
9	70, 800, 70

4-4

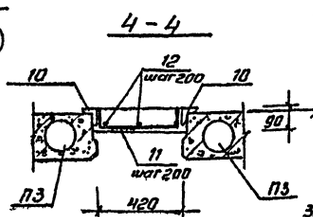

5-5

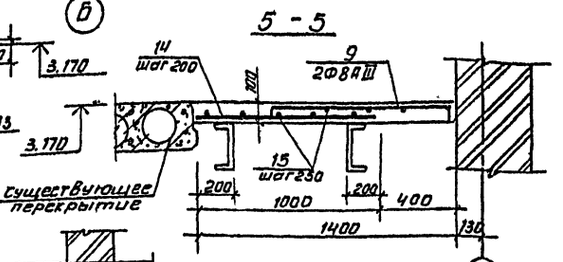

Ум2

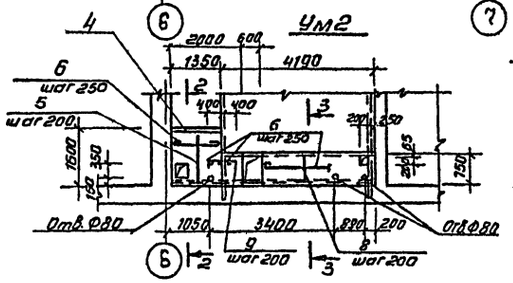

Схема существующего перекрытия

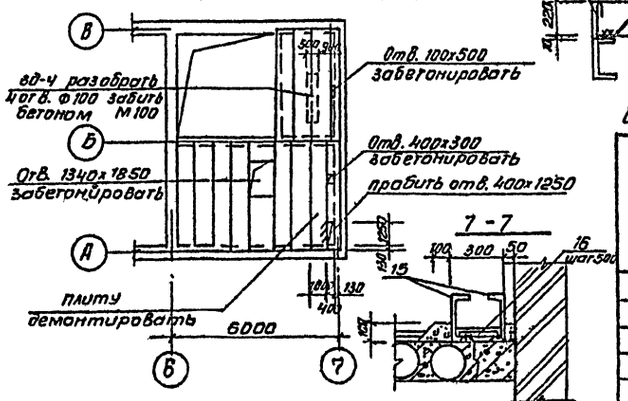

7-7

6-6

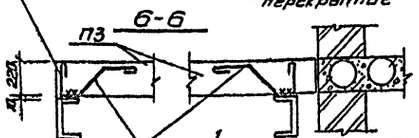

Отв. в плитах забить бетоном

Существующее перекрытие

1. В спецификации в графе "количество" дано:
I вариант – для питьевых вод,
II вариант – для сточных вод.

Спецификация к схеме расположения плит перекрытия

Марка, поз.	Обозначение	Наименование	Кол. шт I	Кол. шт II	Масса кг	Примечание
П3	1.141-1, Вып. 60	Панель перекрытия 1ПК42.15-6т	3	—	1970	
		Участки монолитные				
Ум1	КЖ-8	Ум1	1	1		
Ум2	КЖ-8	Ум2	1	—		
Ум3	КЖ-8	Ум3	1	—		
Ум4	КЖ-8	Ум4	1	1		
		Изделия закладные				
1		Ф6АI ГОСТ 5781-82 ℓ=940	10	—	0.21	
15	ГОСТ 8240-72	С24 ℓ=1700	2	2	48.8	
16		Ф6АI ГОСТ 5781-82 ℓ=280	4	4	0.07	

Спецификация монолитных участков перекрытия

Формат	Зона	Поз.	Обозначение	Наименование	Кол.	Примечание
				Ум1 (1 шт)		
				Детали		
		2		Ф8АIII ГОСТ 5781-82 ℓ=1320	10	0.52 кг
		3		Ф6АI ГОСТ 5781-82 ℓ=1830	6	0.41 кг
				Ум2 (1 шт)		
				Сборочные единицы		
		4		Изделие закладное МН 517	1.35	п.м
				Детали		
		5		Ф8АIII ГОСТ 5781-82 ℓ=1390	7	0.55 кг
		6		Ф6АI ГОСТ 5781-82 ℓ=3150	1	7.0 кг
		7		Ф6АI ГОСТ 5781-82 ℓ=880	7	0.35 кг
		8		Ф8АIII ГОСТ 5781-82 ℓ=730	21	0.29 кг
		9		Ф8АIII ГОСТ 5781-82 ℓ=940	4	0.37 кг
				Ум3 (1 шт)		
		10	ГОСТ 8509-72	L 63х5 ℓ=4200	2	20.2 кг
		11		Ф8АIII ГОСТ 5781-82 ℓ=540	20	0.21 кг
		12		Ф6АI ГОСТ 5781-82 ℓ=4200	3	0.93 кг
				Ум4 (1 шт)		
				Детали		
		9		Ф8АIII ГОСТ 5781-82 ℓ=940	2	0.37 кг
		13		Ф8АIII ГОСТ 5781-82 ℓ=980	23	0.39 кг
		14		Ф6АI ГОСТ 5781-82 ℓ=3200	1	1.1 кг
				Материалы на Ум1÷Ум4		
				Бетон М200	1.4 м³	I вариант
				Бетон М200	0.8 м³	II вариант

Ведомость расхода стали на элемент, кг

Марка	Изделия арматурные: Арматура класса A-I ГОСТ 5781-82 Ф6	Ит.ого	A-III ГОСТ 5781-82 Ф8	Ит.ого	Всего	Изделия закладные: Арматура класса A-III ГОСТ 5781-82 Ф8	Ит.ого	Прокат марки ВСт3кп2 ГОСТ 8509-72 L63х5	Ит.ого	Всего	Общая масса
Ум1	2.5	2.5	5.2	5.2	7.7						7.7
Ум2	9.45	9.45	11.7	11.7	21.15	1.6	1.6	6.45	6.45	8.05	29.2
Ум3	2.8	2.8	4.3	4.3	7.1			20.2		20.2	27.3
Ум4	7.1	7.1	9.7	9.7	16.8						16.8

ТПР 901-07-12.84 КЖ

Провер.	Антонова	
Ст.техн.	Певчева	
Рук.гр.	Антонова	
ГИП	Кузнецов	
Гл.конст.	Шапиро	
Н.контр.	Кузнецов	
Нач.отд.	Красавин	

Интенсификация работы хлораторных для обеззараживания питьевых и сточных вод, построенной по типовому проекту 901-3-10/70

Стадия	Лист	Листов
Р	8	

Схема расположения плит перекрытия на отм. 8.200

ЦНИИЭП инженерного оборудования г. Москва

Согласовано: Отдел КГ Левина; Отдел СТ Нарижевой

Инв.№ подл. | Подпись и дата | Взам.инв.№

20097-05

Копировал Антипова

Формат А2

Типовое проектное решение Альбом II 901-07-12.84

Схема расположения приточной Венткамеры.

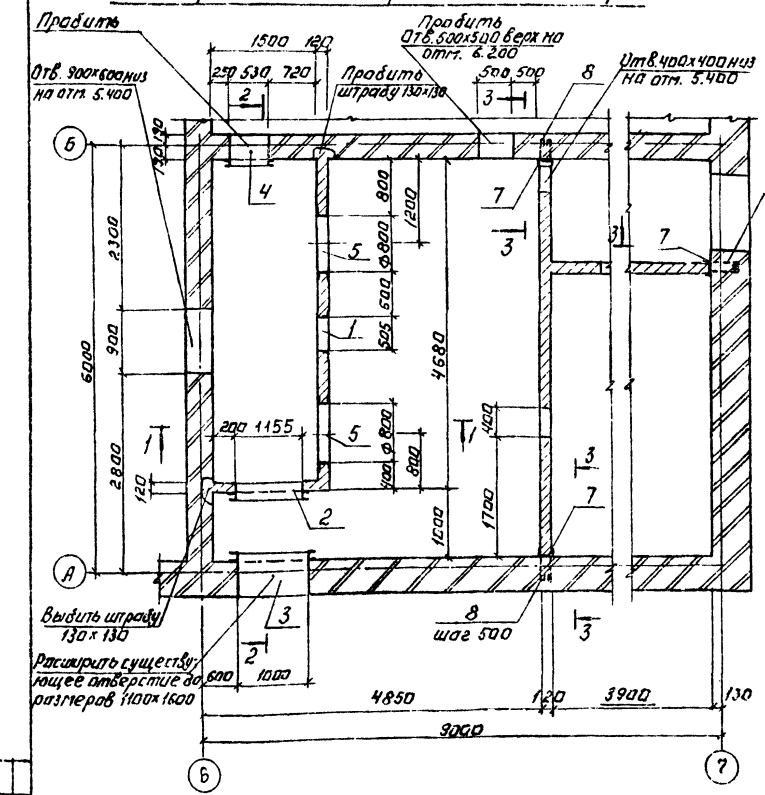

1-1

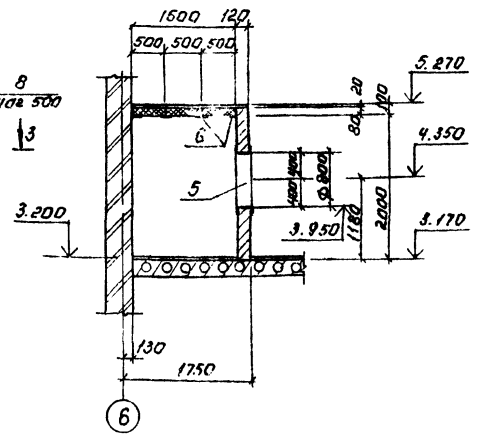

3-3

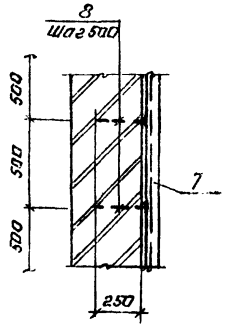

2-2

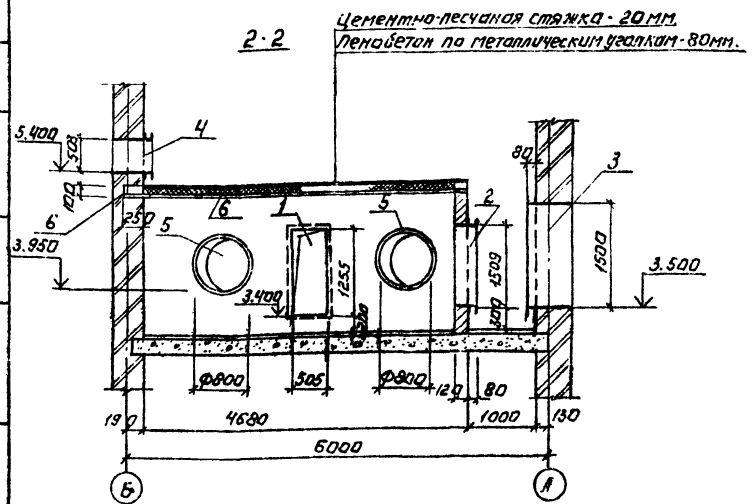

Спецификация к схеме расположения приточной Венткамеры.

Марка, поз.	Обозначение	Наименование	Кол.	Масса ед. кг	Примечание
		Изделия закладные			
1	ТП -КЖИ.МН1	МН1	1	28.9	
2	-01	МН2	1	53,9	
3	-КЖИ.МН3	МН3	1	111.0	
4	-01	МН4	1	47.5	
5	-02	МН5	2	30.9	
6	ГОСТ 8509-72	L 100×7 ℓ=5050	6	54.54	
7	ГОСТ 8240-72	[.14 ℓ=10500 мм		12.3	
8		ф6АI ГОСТ 5781-82 ℓ=680	24	0.15	
		Пенобетон	0,6		м³

1. Металлоконструкции окрасить масляной краской (ГОСТ 695-77) за 2 раза.
2. Перегородки армировать через 6 рядов кладки арматурной сеткой ф 5 ВI шаг 300 мм. Расход арматурной стали - 160 кг

ПРОВЕР.	АНТОНОВА		
СТ.ТЕХН.	ПЕВЧЕВА		
РУК.ГРУП	АНТОНОВА		
ГИП	КУЗНЕЦОВ		
ГЛ.КОНСТ.	ШАПИРО		
Н.КОНТР.	КУЗНЕЦОВ		
НАЧ.ОТД.	КРАСАВИН		

ТПР 901-07-12.84 -КЖ

ИНТЕНСИФИКАЦИЯ РАБОТЫ ХЛОРАТОРНОЙ ДЛЯ ОБЕЗЗАРАЖИВАНИЯ ПИТЬЕВЫХ И СТОЧНЫХ ВОД ПОСТРОЕННОЙ ПО ТИПОВОМУ ПРОЕКТУ 901-3-10170

ВЕНТКАМЕРА НА ОТМ. 3.200.

СТАДИЯ	ЛИСТ	ЛИСТОВ
Р	9	

ЦНИИЭП Инженерного оборудования г. Москва

ПРИВЯЗАН:

ИНВ. №

КОПИРОВАЛ: ЛОГИНОВА

20097-05

ФОРМАТ: А2

Рис.1

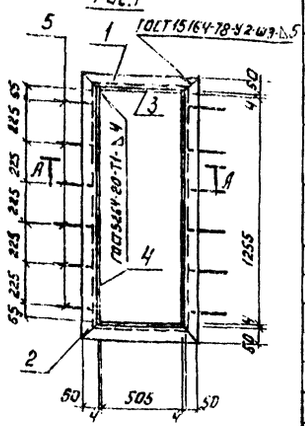

А-А

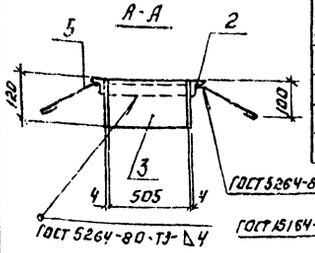

Поз. 5
М1:10

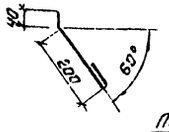

Поз. 5
М1:5

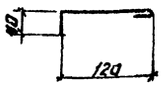

Рис. 2

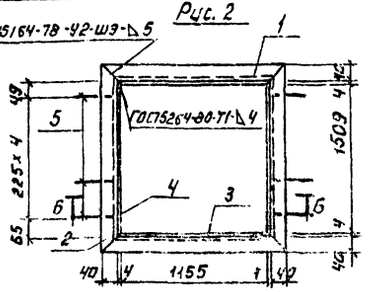

Б-Б

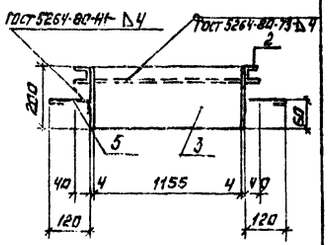

Формат	Зона	Поз.	Обозначение	Наименование	Кол.	Примечание
			Переменные данные для исполнений.			
				ТП -КЖИ.МН1		
				Детали.		
Б4		1	ТП -КЖИ.МН1.1	Уголок Б-50х50х5 ГОСТ 8509-72 / В СТ3КП2-I ГОСТ 535-79 ℓ=613	2	2,31 кг
Б4		2	2	Уголок Б-50х50х5 ГОСТ 8509-72 / В СТ3КП2-I ГОСТ 535-79 ℓ=1363	2	5,14 кг
Б4		3	3	Полоса Б2 4х120 ГОСТ 103-76 / В СТ3КП2-I ГОСТ 535-79 ℓ=505	2	1,90 кг
Б4		4	4	Полоса Б2 4х120 ГОСТ 103-76 / В СТ3КП2-I ГОСТ 535-79 ℓ=1263	2	4,76 кг
Б4		5	5	ф 6 Л I ГОСТ 5781-82 ℓ=280	12	0,06 кг
				ТП -КЖИ.МН1-01		
				Детали.		
Б4		1	ТП -КЖИ.МН1.1	Швеллер 8 ГОСТ 8240-72 / В СТ3КП2-I ГОСТ 535-79 ℓ=1243	2	7,0 кг
Б4		2	2	Швеллер 8 ГОСТ 8240-72 / В СТ3КП2-I ГОСТ 535-79 ℓ=1597	2	7,71 кг
Б4		3	3	Полоса Б2 4х200 ГОСТ 103-76 / В СТ3КП2-I ГОСТ 535-79 ℓ=1155	2	5,68 кг
Б4		4	4	Полоса Б2 4х200 ГОСТ 103-76 / В СТ3КП2-I ГОСТ 535-79 ℓ=1517	2	6,37 кг
Б4		5	5	ф 6 Л I ГОСТ 5781-82 ℓ=200	10	0,04 кг

Обозначение	Марка	Рис.	Масса кг
ТП -КЖИ.МН1	МН1	1	28,94
-01	МН2	2	53,92

Покрытие поверхностей - масляная краска за 2 раза (ГОСТ 695-77).

Рис.1

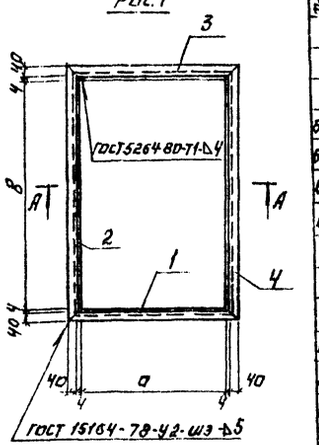

А-А

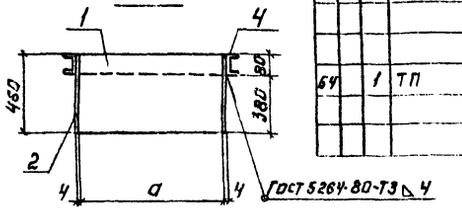

Рис. 2

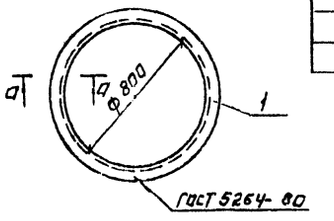

а-а



Формат	Зона	Поз.	Обозначение	Наименование	Кол.	Примечание
			Переменные данные для исполнений.			
				ТП. -КЖИ.МН3		
				Детали.		
Б4		1	ТП -КЖИ.МН3.1	Полоса Б2 4х460 ГОСТ 82-70 / В СТ3КП2-I ГОСТ 14637-79 ℓ=1000	2	14,5 кг
Б4		2	2	Полоса Б2 4х460 ГОСТ 82-70 / В СТ3КП2-I ГОСТ 14637-79 ℓ=1508	2	22,02 кг
Б4		3	3	Швеллер 8 ГОСТ 8240-72 / В СТ3КП2-I ГОСТ 535-79 ℓ=1088	2	7,67 кг
Б4		4	4	Швеллер 8 ГОСТ 8240-72 / В СТ3КП2-I ГОСТ 535-79 ℓ=1588	2	11,20 кг
				ТП -КЖИ.МН3-01		
				Детали.		
Б4		1	ТП -КЖИ.МН3.1	Полоса Б2 4х460 ГОСТ 82-70 / В СТ3КП2-I ГОСТ 14637-79 ℓ=530	2	7,74 кг
Б4		2	2	Полоса Б2 4х460 ГОСТ 82-70 / В СТ3КП2-I ГОСТ 14637-79 ℓ=611	2	7,46 кг
Б4		3	3	Швеллер 8 ГОСТ 8240-72 / В СТ3КП2-I ГОСТ 535-79 ℓ=618	2	4,36 кг
Б4		4	4	Швеллер 8 ГОСТ 8240-72 / В СТ3КП2-I ГОСТ 535-79 ℓ=591	2	4,17 кг
				ТП. -КЖИ.МН3-02		
				Детали		
Б4		1	ТП -КЖИ.МН3.1	Швеллер 10 ГОСТ 8240-72 / В СТ3КП2-I ГОСТ 535-79 ℓ=512	1	30,9 кг

Обозначение	Марка	Рис.	Размеры, мм а	Размеры, мм в		Масса, кг
ТП -КЖИ.МН3	МН3	1	1000	1500		110,98
-01	МН4	1	530	503		47,46
-02	МН5	2	—	—		30,9

Покрытие поверхностей - масляная краска за 2 раза (ГОСТ 695-77).

Альбом V — Типовое проектное решение — 901-07-12.84

Альбом V — Типовой проект

Согласовано: Отд. ст. Нарциссова; Инв. № подл. | Подпись и дата | Взам. инв. №

Привязан: Инв. №

Провер.	Антонова	
Ст. техн.	Певчева	
Рук. гр.	Антонова	
ГИП	Кузнецов	
Гл. констр.	Шапиро	
Н. контр.	Кузнецов	
Нач. отд.	Красавин	

ТП -КЖИ.МН1

Рама металлическая (МН1; МН2)

Стадия	Масса	Масштаб
Р	см. табл.	—

Лист: Листов: 1

ЦНИИЭП инженерного оборудования г. Москва

Формат: А3.

Согласовано: Отд. ст. Нарциссова; Инв. № подл. | Подпись и дата | Взам. инв. №

Привязан: Инв. №

Провер.	Антонова	
Ст. техн.	Певчева	
Рук. гр.	Антонова	
ГИП	Кузнецов	
Гл. констр.	Шапиро	
Н. контр.	Кузнецов	
Нач. отд.	Красавин	

ТПР 901-07-12.84 -КЖИ.МН3

Рама металлическая (МН3...МН6)

Стадия	Масса	Масштаб
Р	см. табл.	—

Лист: Листов: 1

ЦНИИЭП инженерного оборудования г. Москва

Копировал: Логинова 20097-05 Формат: А3

Ведомость рабочих чертежей основного комплекта

Лист	Наименование	Примечание
1	Общие данные. Техническая спецификация металла (начало)	
2	Общие данные. Техническая спецификация металла (окончание)	
3	Общие данные. Техническая спецификация металла на типовые конструкции.	
4	Общие данные. Ведомость металлоконструкций по видам профилей.	
5	Схема расположения балок металлических площадок и лестниц, разрезы 1-1 ÷ 22, узел I. Спецификация	
6	Схема расположения подвесных путей. Узлы I÷III	
7	Труба вытяжная.	

Ведомость ссылочных и прилагаемых документов.

Обозначение	Наименование	Примечание
1.426-1. Вып. 3	Стальные подкрановые балки путей подвесного транспорта пролетом 6м. чертежи КМ	
1.459-2 Вып. 1и2	Стальные лестницы, переходные площадки и ограждения.	

Техническая спецификация металла (начало)

Вид профиля и ГОСТ, ТУ	Марка металла и ГОСТ	Обозначение и размер профиля, мм	№ п.п.	Код: Марка металла	Код: Вид профиля	Код: Размер профиля	Количество, шт.	Длина, мм	Масса металла по элементам конструкций: Балки рабочих площадок	Монорельсы	Труба вытяжная	Общая масса, т	Масса потребности в металле по кварталам (заполняется изготовителем), т: I	II	III	IV	Заполняется ВЦ
				Код элемента конструкций					526391	526235	526353						
1	2	3	4	5	6	7	8	9									
Балки двутавровые ГОСТ 8239-72	Вст3пс6 ТУ14-1-3023-80	I 20	1			24171				0.31		0.31					
		I 24	2			24228				0.78		0.78					
	Итого		3	12300						1.09		1.09					
Всего профиля			4							1.09		1.09					
Швеллеры ГОСТ 8240-72	Вст3кп2 ТУ14-1-3023-80	[16	5			26182			0.40 / 0.05			0.40 / 0.05					
		[24	6			26			0.30			0.30					
		[30	7			26310			0.40 / —			0.40 / —					
	Итого		8	11240					1.10 / 0.35			1.10 / 0.35					
Всего профиля			9						1.10 / 0.35			1.10 / 0.35					
Сталь угловая равнополочная ГОСТ 8509-72	Вст3пс6 ТУ14-1-3023-80	L 100х7	10						0.005	0.025		0.03					
	Итого		11	12300					0.005	0.025		0.03					
	Вст3кп2 ТУ14-1-3023-80	L 68х6	12						0.01 / 0.005			0.01 / 0.005					
	Итого		13	11240					0.01 / 0.005			0.01 / 0.005					
Всего профиля			14		21113				0.015 / 0.01	0.025		0.04 / 0.035					
Сталь угловая неравнополочная ГОСТ 8510-72	Вст3кп2 ГУ14-1-3023-80	L 160х100х10	15			22260			0.055 / 0.025	0.045		0.10 / 0.07					
	Итого		16	11240					0.055 / 0.025	0.045		0.10 / 0.07					
Всего профиля			17						0.055 / 0.025	0.045		0.10 / 0.07					

Общие указания:

1. Работы по изготовлению и монтажу стальных конструкций выполнять в соответствии с требованиями СНиП III-18-75.
2. Сварку производить электродами Э42 (ГОСТ 9467-75). Катет шва - 6 мм.
3. В спецификации в графе „Масса" указано: в числителе — для варианта питьевых вод, в знаменателе — для варианта сточных вод.

Типовой проект разработан в соответствии с действующими нормами и правилами и предусматривает в части металлических конструкций мероприятия, обеспечивающие взрывную, взрывопожарную и пожарную безопасность при эксплуатации здания.

Главный инженер проекта /Кузнецов/

Альбом VI

301-07-12.84

Типовое проектное решение

Инв. № подл. | Подпись и дата | Взам. инв. №

Привязан

Инв. №

ТПР 901-07-12.84 КМ

Проверил	Антонова	
Ст. техн.	Пенчева	
Рук. груп.	Антонова	
ГИП	Кузнецов	
Гл. конструктор	Шапиро	
Н. контр.	Кузнецов	
Нач. отд.	Красавин	

Интенсификация работы хлораторной для обеззараживания питьевых и сточных вод, построенной по типовому проекту 901-3-м) то

Общие данные. Техническая спецификация металла (начало)

Стадия	Лист	Листов
Р	1	7

ЦНИИЭП инженерного оборудования г. Москва

20097-05

Копировал Антипова

Формат А2

Вид профиля и ГОСТ, ТУ	Марка металла и ГОСТ	Обозначение или размер профиля, мм	№ п.п	Код: Марка металла	Код: Вид профиля	Код: Размер профиля	Количество, шт.	Длина, мм	Масса металла по элементам конструкций: Балки рабочих площадок	Монорельса	Труба вытяжной	Общая масса, т	Масса потребности в металле по кварталам (заполняется изготовителем), т: I	II	III	IV
									Код элемента конструкций: 526391	526233	526353					
1	2	3	4	5	6	7	8	9								
Сталь арматурная ГОСТ 5781-82	Вст3кп2 ТУ 14-1-3023-80	Ф 22 AI	17								0,13	0,13				
		Итого	18	11240							0,13	0,13				
Всего профиля			19		093200						0,13	0,13				
Сталь полосовая ГОСТ 103-76	Вст3кп2 ТУ 14-1-3023-80	δ 6	20							0,005		0,005				
		δ 8	21						0,02			0,02				
		δ 10	22							0,065		0,065				
		Итого	23	11240					0,02	0,07		0,09				
Всего профиля			24		13110				0,02	0,07		0,09				
Сталь широкополосная ГОСТ 82-70	Вст3кп2 ТУ 14-1-3023-80	δ 10	25							0,12		0,12				
		Итого	26	11240						0,12		0,12				
Всего профиля			27		11200					0,12		0,12				
Сталь листовая горячекатанная ГОСТ 19903-74	Вст3кп2 ТУ 14-1-3023-80	δ 8	28								4,10	4,10				
		δ 10	29								0,20	0,20				
		δ 20	30								0,63	0,63				
		Итого	31	11240							4,93	4,93				
Всего профиля			32		11110						4,93	4,93				
Сталь листовая рифленая ГОСТ 8568-77	Вст3кп2 ТУ 14-1-3023-80	δ 4	33						0,002 / 0,001			0,002 / 0,001				
		Итого	34	11240					0,002 / 0,001			0,002 / 0,001				
Всего профиля			35		11331				0,002 / 0,001			0,002 / 0,001				
Итого масса металла			36						1,192 / 0,406	1,35	5,06	7,602 / 6,816				
Лестницы ограждения площадки	лист 3		37									0,935 / 0,40				
Всего масса металла			38									8,537 / 7,215				
В том числе по маркам	Вст3кп2		39	11240					1,192 / 0,406	0,14	6,06	7,327 / 6,006				
	Вст3пс6		40	12300						1,21		1,21				
Масса поставки элементов по кварталам (заполняется заказчиком)		I														
		II														
		III														
		IV														

Альбом V

Типовое проектное решение 901-07-12.84

Инв. № подл. | Подпись и дата | Взам. инв. №

Привязан

Инв. №

Провер.	Антонова	
Ст. техн.	Певчева	
Рук. гр.	Антонова	
ГИП	Кузнецов	
Гл. конст.	Шапиро	
Н. контр.	Кузнецов	
Нач. отд.	Красавин	

ТПР 901-07-12.84 КМ

Интенсификация работы хлораторной для обеззараживания питьевых и сточных вод, построенной по типовому проекту 901-3-10170

Общие данные. Техническая спецификация металла. (окончание)

Стадия	Лист	Листов
Р	2	

ЦНИИЭП инженерного оборудования г. Москва

20097-05

Копировал Антипова

Формат А2

Альбом V

Типовое проектное решение 901-07-12.84

Вид профиля и ГОСТ, ТУ	Марка металла и ГОСТ или ТУ	Обозначение и размер профиля мм	N п.п	Код: Марка металла	Код: Вид профиля	Код: Размер профиля	Количество, шт	Длина, мм	Масса металла по элементам конструкций, т: Лестницы (Код элемента конструкций)	Площадки	Ограждения	Общая масса, т	Масса потребности в металле по кварталам (заполняется изготовителем), т: I	II	III	IV	Заполняется ВЦ
1	2	3	4	5	6	7	8	9	526241		526244						
Сталь холоднагнутая ГОСТ 8278-83	Вст3кп2 ТУ 14-1-3023-80	С180×50×4	1						0.26 / 0.10			0.26 / 0.10					
		С160×50×4	2							0.05 / 0.03		0.05 / 0.03					
	Итого		3	11240					0.26 / 0.10	0.05 / 0.03		0.31 / 0.13					
Всего профиля			4		73007				0.26 / 0.10	0.05 / 0.03		0.31 / 0.13					
Сталь холоднагнутая ГОСТ 8281-80	Вст3кп2 ТУ 14-1-3023-80	150×40×12×2.5	5								0.19 / 0.08	0.19 / 0.08					
	Итого		6	11240							0.19 / 0.08	0.19 / 0.08					
Всего профиля			7								0.19 / 0.08	0.19 / 0.08					
Сталь холоднагнутая ЧМТУ 2-130-70	Вст3кп2 ТУ 14-1-3023-80	90×30×25×3	8								0.06 / 0.03	0.06 / 0.03					
	Итого		9	11240							0.06 / 0.03	0.06 / 0.03					
Всего профиля			10								0.06 / 0.03	0.06 / 0.03					
Сталь уголковая равнополочная ГОСТ 8509-72*	Вст3кп2 ТУ 14-1-3023-80	L25×3	11								0.05 / 0.02	0.05 / 0.02					
		L75×6	12						0.024 / 0.012	0.02 / 0.012		0.044 / 0.024					
	Итого		13	11240					0.024 / 0.012	0.02 / 0.012	0.05 / 0.02	0.094 / 0.044					
Всего профиля			14		21113				0.024 / 0.012	0.02 / 0.012	0.05 / 0.02	0.094 / 0.044					
Сталь полосовая ГОСТ 103-76	Вст3кп2 ТУ 14-1-3023-80	δ4	15						0.017 / 0.01	0.01 / 0.003		0.027 / 0.013					
		δ6	16						0.004 / 0.002			0.004 / 0.002					
	Итого		17	11240					0.021 / 0.012	0.01 / 0.003		0.031 / 0.015					
Всего профиля			18		13110				0.021 / 0.012	0.01 / 0.003		0.031 / 0.015					
Сталь листовая ГОСТ 16523-70*	Вст3кп2 ТУ 14-1-3023-80	δ2	19						0.18 / 0.07	0.07 / 0.03		0.25 / 0.10					
	Итого		20	11240					0.18 / 0.07	0.07 / 0.03		0.25 / 0.10					
Всего профиля			21						0.18 / 0.07	0.07 / 0.03		0.25 / 0.10					
Итого масса металла	Вст3кп2		22	11240					0.485 / 0.194	0.15 / 0.075	0.3 / 0.13	0.935 / 0.399					
Масса поставки элементов по кварталам (заполняется заказчиком)	I																
	II																
	III																
	IV																

Взам. инв. №

Подп. и дата

Инв. № подл.

Привязан

Инв. №

Провер.	Антонова	
Ст.техн.	Певчева	
Рук.груп	Антонова	
ГИП	Кузнецов	
Гл.конст	Шапиро	
Н.контр.	Кузнецов	
Нач.отд	Красавин	

ТП КМ

Интенсификация работы хлораторной обеззараживания питьевых и сточных вод, построенной по типовому проекту 901-3-10/70

Общие данные. Техническая спецификация металла на типовые конструкции.

Стадия	Лист	Листов
Р	3	

ЦНИИЭП инженерного оборудования г. Москва.

Альбом V

Типовой проект

Наименование конструкций по номенклатуре прейскуранта N 01-09	Позиции по прейскуранту N 01-09	N п.п	Код конструкций	Масса конструкций, т: Всего стали повышенной и высокой прочности	По видам профилей стали: Балки и швеллеры	Крупносортная сталь	Среднесортная сталь	Мелкосортная сталь	Толстолистовая сталь	Универсальная сталь	Тонколистовая сталь	Гнутые и гнутосварные	Трубы	Прочие	Всего	Количество, шт	Серия типовых конструкций
1	2	3	4	5	6	7	8	9	10	11	12	13	14	15	16	17	18
Балки рабочих площадок	135	1	526391		1.135 / 0.36	0.87 / 0.035			0.025						1.24 / 0.42		
Монорельсы прямые звенья	18	2	526235		0.20	0.025			0.055						0.285		
Монорельсы криволинейные звенья	19	3	526235		0.120				0.13						0.255		
Балки для поддержания монорельсов	24	4	526235		0.80	0.055									0.86		
Труба вытяжная	629	5	526353				0.135		5.08						5.26		
Лестницы, площадки, ограждения	697	6	566441			0.077 / 0.04		0.052 / 0.021			0.252 / 0.103	0.577 / 0.247			0.974 / 0.415		1.459-2
Итого					2.235 / 1.48	0.227 / 0.155	0.135	0.052 / 0.021	5.29		0.258 / 0.103	0.577 / 0.247			8.98 / 7.50		

Взам. инв. №

Подп. и дата

Инв. № подл.

Привязан

Инв. №

Провер.	Антонова	
Ст.техн.	Певчева	
Рук.груп	Антонова	
ГИП	Кузнецов	
Гл.конст	Шапиро	
Н.конт.	Кузнецов	
Нач.отд	Красавин	

ТПР 901-07-12.84 -КМ

Интенсификация работы хлораторной для обеззараживания питьевых и сточных вод, построенной по типовому проекту 901-3-10/70.

Общие данные. Ведомость металлоконструкций по видам профилей.

Стадия	Лист	Листов
Р	4	

ЦНИИЭП инженерного оборудования г. Москва.

20097-05

Типовое проектное решение 901-07-12.84 Альбом V

Схема расположения балок, металлических площадок и лестниц

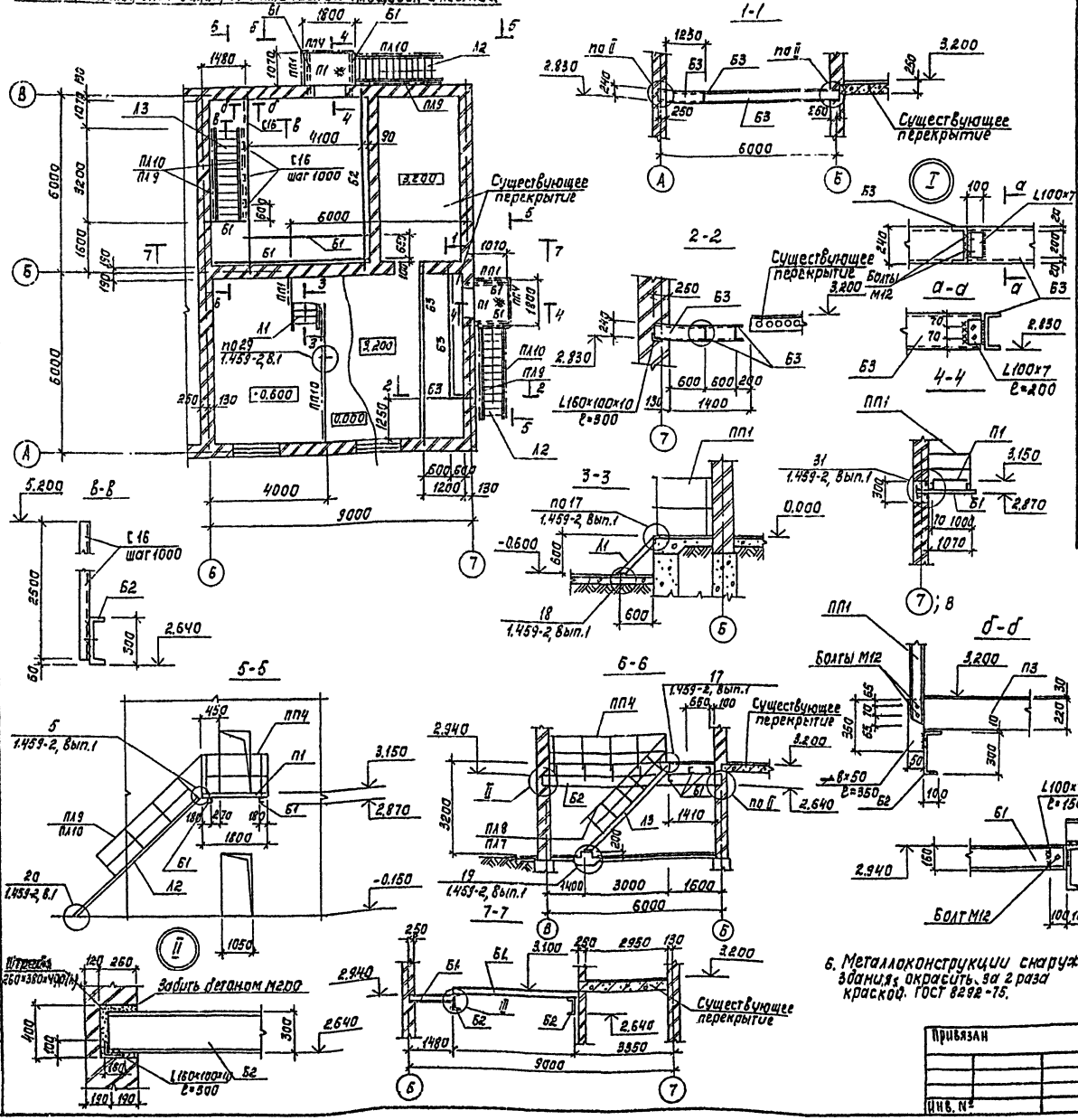

Спецификация к схеме расположения металлических площадок и лестниц

Марка поз.	Обозначение	Наименование	Кол. шт. I	Кол. шт. II	Масса, кг	Примеч.
		Переходные площадки				
П1	1.459-2, Вып.1	ПШ12	2	1	76	
		Лестничные марши				
Л1	1.459-2, Вып.1	ЛШ2 ЛШ2	1	1	29	
Л2	1.459-2, Вып.1	ЛШ17 ЛШ17	2	1	161	
Л3		ЛШ14	1	–	134	
		Ограждения площадок				
ПП1	1.459-2, Вып.2	ТП1	8	2	12	
ПП4	1.459-2, Вып.2	ТП4	2	1	19	
ПП10	1.459-2, Вып.2	ТП10	1	1	46	
		Ограждения лестниц				
ПЛ7	1.459-2, Вып.2	ПЛ7	1		21	
ПЛ8	1.459-2, Вып.2	ПЛ8	1		21	
ПЛ9		ПЛ9	2	1	25	
ПЛ10		ПЛ10	2	1	25	

Таблица сечений

Марка	Сечение: Эскиз	Поз.	Состав	Опорные усилия: M кН·м	Q кН	N кН	Марка металла	Примеч.
Б1	⊏		⊏ 16	1,5	5		Вст3кп2 ТУ14-1-3023-80	из условия гибкости
Б2	⊏		⊏ 30	76,2				
Б3	⊏		⊏ 24	24,2				

1. В спецификации в графе "Количество" дано: I вариант – для питьевых вод, II вариант – для сточных вод.
2. Схема расположения балок, площадок и лестниц в осях "Б-В" – только для варианта I (для питьевых вод).
3. Сварку производить электродами Э42, ГОСТ 9467-75. Катет шва – 6 мм.
4. Металлоконструкции в осях "А-Б" окрасить масляной краской ГОСТ 695-77 за 2 раза, по огрунтовке.
5. Антикоррозионную защиту металлоконструкций в осях Б-В" см. лист АО-1.
6. Металлоконструкции снаружи здания окрасить за 2 раза краской ГОСТ 8292-75.

Привязан

Инв. №

Согласовано: Инв. № подл. | Подпись и дата | Взам. инв. №

Гип	Кузнецов		
Гл. констр.	Шапиро		
Н. контр.	Кузнецов		
Нач. отд.	Красавин		

ТПР 901-07-12.84 КМ

Интенсификация работы хлораторной для обеззараживания питьевых и сточных вод, построенной по типовому проекту 901-3-101.78

Схема расположения балок, металлических площадок и лестниц. Разрезы 1-1÷7-7. Узел I. Спецификация.

Стадия	Лист	Листов
Р	5	

ЦНИИЭП инженерного оборудования г. Москва

Копировал: Коредкая

20097-05

Формат А2

Типовое проектное решение 901-07-12.84 Альбом V

Таблица сечений

Марка	Сечение			Опорные усилия			Марка металла	Примечание
	Эскиз	Поз.	Состав	M кН·м	Q кН	N кН		
а	I		I 20				ВСт3кп2 ТУ14-1-3023-80	
б	I		I 24					

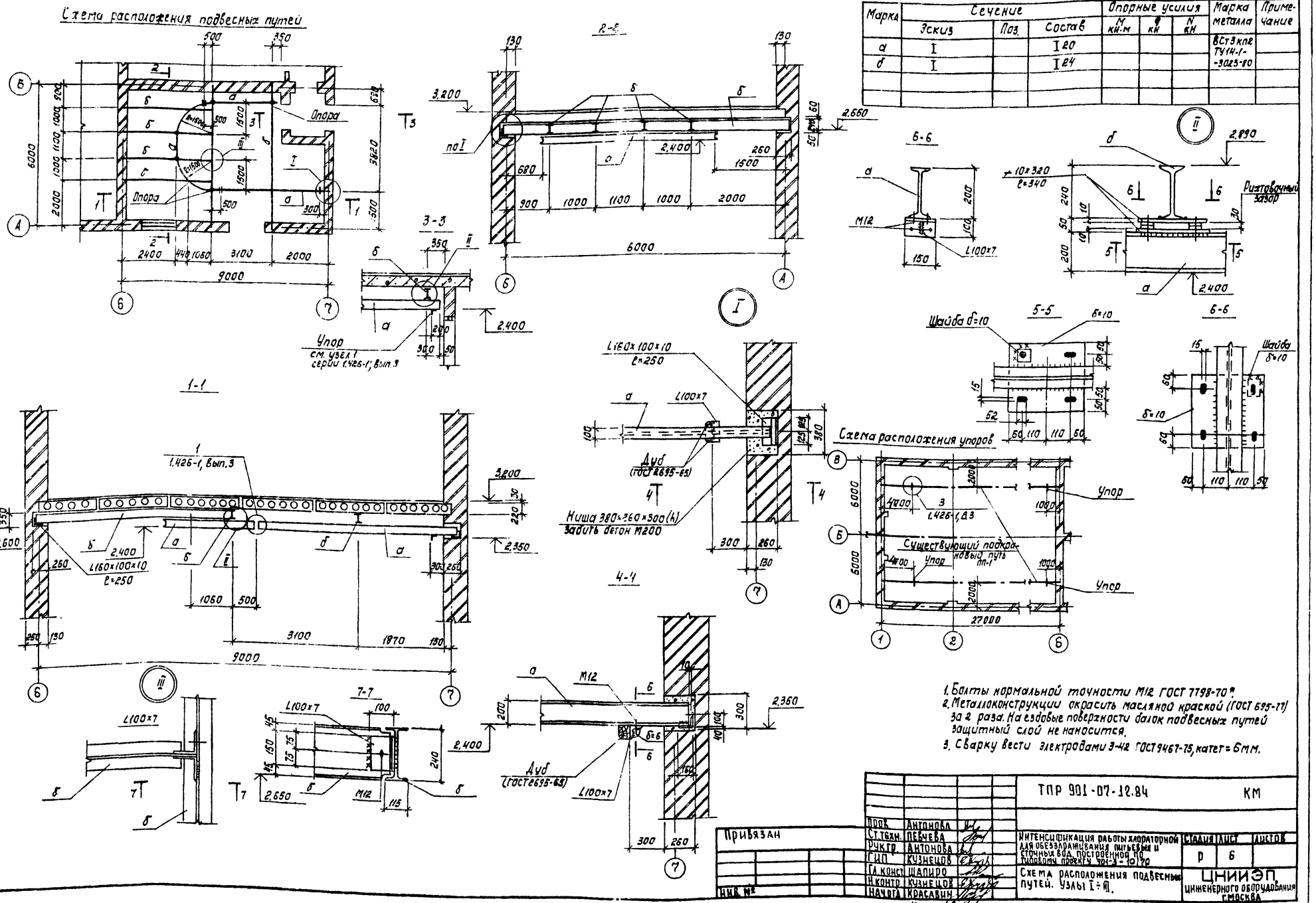

1. Болты нормальной точности М12 ГОСТ 7798-70*.
2. Металлоконструкции окрасить масляной краской (ГОСТ 695-77) за 2 раза. На ездовые поверхности балок подвесных путей защитный слой не наносится.
3. Сварку вести электродами Э-42 ГОСТ 9467-75, катет = 6 мм.

Пров.	Антонова		ТПР 901-07-12.84	КМ
Ст.техн.	Певчева			
Рук.гр.	Антонова		Интенсификация работы хлораторной для обеззараживания питьевых и сточных вод. Построенной по типовому проекту 901-3-10/70	Стадия: Р; Лист: 6; Листов:
Гип	Кузнецов			
Гл.конст.	Шапиро		Схема расположения подвесных путей. Узлы I÷III.	ЦНИИЭП инженерного оборудования г.Москва
Н.контр.	Кузнецов			
Нач.отд.	Красавин			

Привязан

Инв. №

Копировал: Корецкая

Формат А2

20097-05

Согласовано: Отд. КГ, Левина, 1/12

Инв. № подл. | Подпись и дата | Взам. инв. №

Типовое проектное решение 901-07-12.84 Альбом V

Схема расположения новой трубы

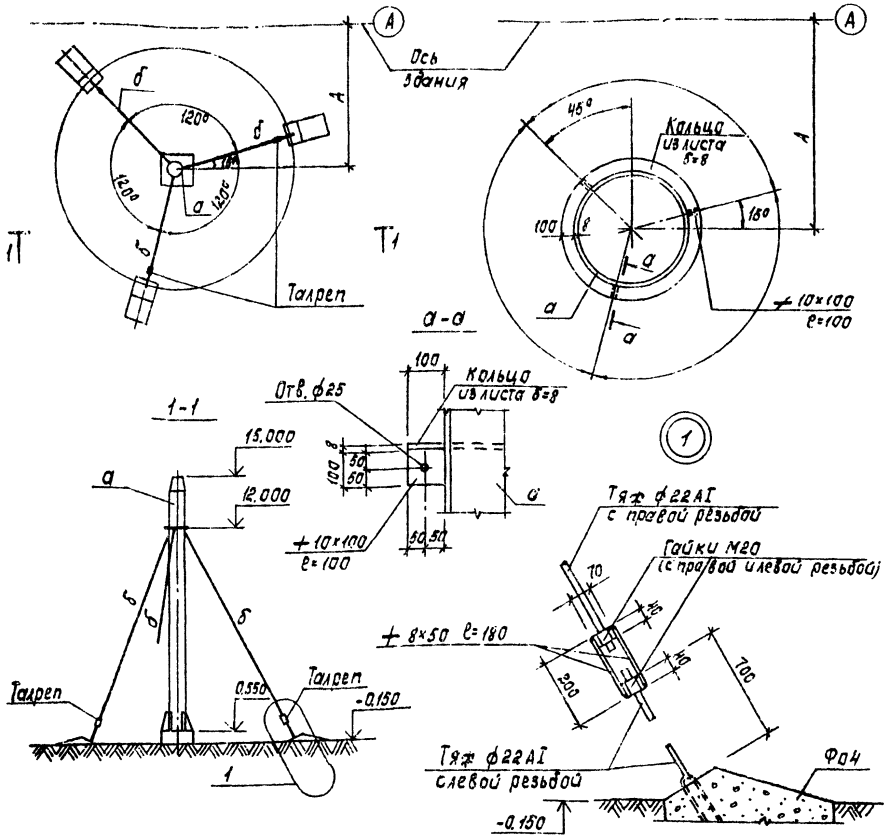

Новая труба

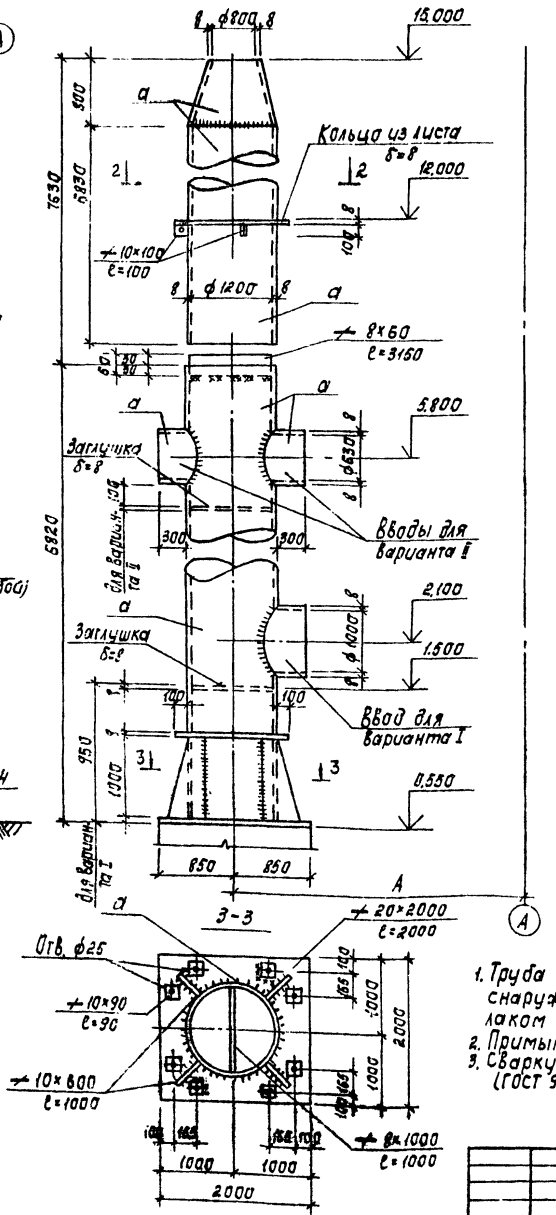

Существующая труба

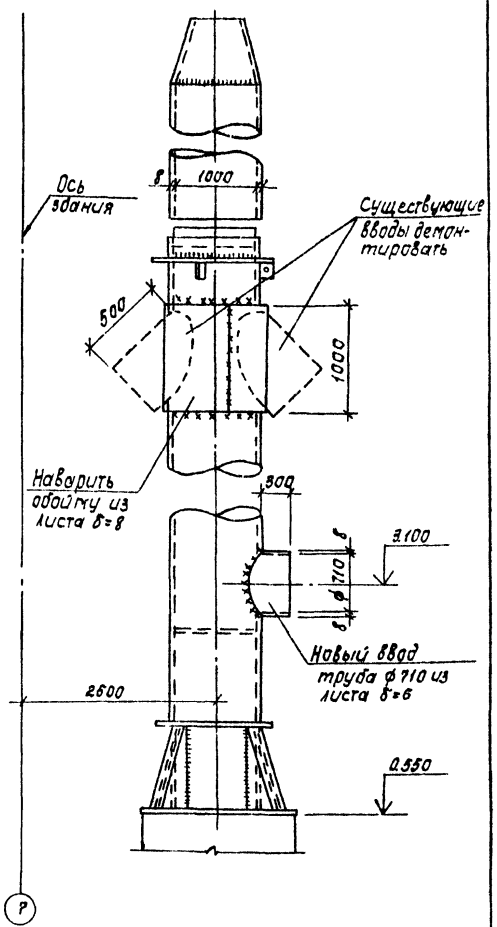

1. Труба покрывается до сварки изнутри и после сварки снаружи перхлорвиниловым лаком в 3 слоя по грунтовке лаком N138 в 2 слоя.
2. Примыкание подводящих труб см. чертежи марки ОВ.
3. Сварку производить электродами типа Э42 (ГОСТ 9467-75). Катет шва – 6 мм.

Ведомость элементов

Марка	Сечение: Эскиз	Поз.	Состав	Опорные усилия: M кН·м	N кН	Q кН	Группа конструк.	Марка металла	Примеч.
а	○	1	лист δ=8				3	ВСт3кп2	ТУ14-1-3023-80
б	•	2	ф22АI		15		4	ВСт3кп2	

Вариант	Схемы расположения скрубберов	Привязка трубы к оси здания А, мм	Вводы: ф, мм	Кол-во	Отметка оси	Примеч.
I	внутри здания	7000	1000	1	2100	
II	снаружи здания	8350	630	2	5.800	

Привязан

Инв. №

Пров.	Антонова	
Ст. техн.	Певчева	
Рук. гр.	Антонова	
Гип	Кузнецов	
Гл. конст.	Шапиро	
Н. контр.	Кузнецов	
Нач. отд.	Красавин	

ТПР. 901-07-12.84 КМ

Интенсификация работы хлораторной для обеззараживания питьевых и сточных вод построенной по типовому проекту 901-3-10/70

Трубы вытяжные

Стадия	Лист	Листов
Р	7	

ЦНИИЭП инженерного оборудования г. Москва

Копировал: Корецкая

Формат А2

20097-05

Согласовано
Отд. СТ. Марциссова

Госстрой СССР
ЦЕНТРАЛЬНЫЙ ИНСТИТУТ ТИПОВОГО ПРОЕКТИРОВАНИЯ
Свердловский филиал
620062, г.Свердловск-62, ул.Чебышева,4
Заказ №3819 Инв.№20097-05 тираж 100
Сдано в печать 2/XII 1985г цена 1-98

gost.e-ecolog.ru