ТИПОВОЙ ПРОЕКТ

903-1-27689

КОТЕЛЬНАЯ С 6 КОТЛОАГРЕГАТАМИ „БРАТСК - М" ДЛЯ СЕЛЬСКОХОЗЯЙСТВЕННОГО СТРОИТЕЛЬСТВА. ТОПЛИВОПОДАЧА С ПРИМЕНЕНИЕМ СКРЕБКОВОГО ТРАНСПОРТЕРА. ТОПЛИВО - КАМЕННЫЙ И БУРЫЙ УГЛИ. СИСТЕМА ТЕПЛОСНАБЖЕНИЯ - ЗАКРЫТАЯ.

Альбом 10

ЗАДАНИЕ ЗАВОДУ - ИЗГОТОВИТЕЛЮ НКУ

23948-08
ЦЕНА 3-95

gost.e-ecolog.ru

ЦЕНТРАЛЬНЫЙ ИНСТИТУТ ТИПОВОГО ПРОЕКТИРОВАНИЯ
ГОССТРОЯ СССР

Москва. А-445. Смольная ул., 22

Сдано в печать IV 1990 года

Заказ № 4598 Тираж 450 экз

ТИПОВОЙ ПРОЕКТ
903-1-27Б.89

КОТЕЛЬНАЯ С 6 КОТЛОАГРЕГАТАМИ „БРАТСК - М"

ДЛЯ СЕЛЬСКОХОЗЯЙСТВЕННОГО СТРОИТЕЛЬСТВА

ТОПЛИВОПОДАЧА С ПРИМЕНЕНИЕМ СКРЕБКОВОГО ТРАНСПОРТЕРА.
ТОПЛИВО-КАМЕННЫЙ И БУРЫЙ УГЛИ. СИСТЕМА ТЕПЛОСНАБЖЕНИЯ - ЗАКРЫТАЯ.

АЛЬБОМ 10

ЗАДАНИЕ ЗАВОДУ - ИЗГОТОВИТЕЛЮ НКУ

РАЗРАБОТАН:
ГПИ „Горьковский Сантехпроект"

УТВЕРЖДЕН
и введен в действие ГПКНИИ САНТЕХПРОЕКТ, протокол №4 от 27.09.89г.

Главный инженер института Ю.П. Фалалеев
Главный инженер проекта Т. Г. Гусева

© ЦИТП Госстроя СССР, 1989

Содержание альбома

Лист	Наименование	Примечание (стр.)
	Содержание альбома	2
ЭМ.Н-1	НКУ. Задание заводу-изготовителю. Опись чертежей.	3
ЭМ.Н-2	Перечень комплектных устройств.	4
ЭМ.Н-3	Щит открытый 1Щ. Общий вид.	4
ЭМ.Н-4	Щит открытый 1Щ, Панель 1. Общий вид.	5
ЭМ.Н-5	Топливо-каменный уголь. Щит открытый 1Щ, Панель 2. Общий вид.	5
ЭМ.Н-6	Топливо-бурый уголь. Щит открытый 1Щ. Панель 2. Общий вид.	6
ЭМ.Н-7	Щит открытый 1Щ, Панель 3. Общий вид.	6
ЭМ.Н-8	Щит открытый 1Щ, Технические данные аппаратов.	7
ЭМ.Н-9	Щит открытый 1Щ. Перечень надписей.	8
ЭМ.Н-10	Щит открытый 1Щ, Панель 1. Схема электрическая соединений	9
ЭМ.Н-11	Топливо-каменный уголь. Щит открытый 1Щ. Панель 2. Схема электрическая соединений.	10
ЭМ.Н-12	Топливо-бурый уголь. Щит открытый 1Щ. Панель 2. Схема электрическая соединений.	11
ЭМ.Н-13	Щит открытый 1Щ. Панель 3. Схема электрическая соединений.	12
ЭМ.Н-14	Топливо-каменный уголь. Ящик S1. Общий вид.	13
ЭМ.Н-15	Топливо-бурый уголь. Ящик S1. Общий вид.	13
ЭМ.Н-16	Ящик S1. Технические данные аппаратов.	14
ЭМ.Н-17	Ящик S1. Перечень надписей.	14
ЭМ.Н-18	Топливо-каменный уголь. Ящик S1. Схема электрическая соединений	14
ЭМ.Н-19	Топливо-бурый уголь. Ящик S1. Схема электрическая соединений	15
ЭМ.Н-20	Ящик S2. Общий вид.	15
ЭМ.Н-21	Ящик S2. Технические данные аппаратов.	15
ЭМ.Н-22	Ящик S2. Перечень надписей.	16
ЭМ.Н-23	Ящик S2. Схема электрическая соединений.	16
ЭМ.Н-24	Ящик S3. Общий вид.	16
ЭМ.Н-25	Ящик S3. Технические данные аппаратов.	16
ЭМ.Н-26	Ящик S3. Перечень надписей.	17
ЭМ.Н-27	Ящик S3. Схема электрическая соединений.	17
ЭМ.Н-28	Ящик S4. Общий вид.	17
ЭМ.Н-29	Ящик S4. Технические данные аппаратов.	18
ЭМ.Н-30	Ящик S4. Перечень надписей.	18
ЭМ.Н-31	Ящик S4. Схема электрическая соединений.	18
ЭМ.Н-32	Ящик 26S. Общий вид.	19
ЭМ.Н-33	Ящик 26S. Технические данные аппаратов.	19
ЭМ.Н-34	Ящик 26S. Перечень надписей	19
ЭМ.Н-35	Ящик 26S. Схема электрическая соединений.	19
ЭМ.Н-36	Ящик 41S. Общий вид.	20
ЭМ.Н-37	Ящик 41S. Технические данные аппаратов.	21
ЭМ.Н-38	Ящик 41S. Перечень надписей.	21
ЭМ.Н-39	Ящик 41S. Схема электрическая соединений.	22
ЭО.Н-1	Ящик 1S. Общий вид	23
ЭО.Н-2	Ящик 1S. Технические данные аппаратов.	23
ЭО.Н-3	Ящик 1S. Перечень надписей.	24
ЭО.Н-4	Ящик 1S. Схема электрическая соединений и подключений.	24

Лист	Наименование	Примечание (стр.)
ЭМ.Н-1	НКУ. Задание заводу-изготовителю. Опись чертежей.	3
ЭМ.Н-2	Перечень комплектных устройств.	4
ЭМ.Н-3	Щит открытый 1Щ. Общий вид.	4
ЭМ.Н-4	Щит открытый 1Щ. Панель 1. Общий вид	5
ЭМ.Н-5	Топливо-каменный уголь. Щит открытый 1Щ. Панель 2 Общий вид.	5
ЭМ.Н-6	Топливо-бурый уголь. Щит открытый 1Щ. Панель 2. Общий вид.	6
ЭМ.Н-7	Щит открытый 1Щ. Панель 3. Общий вид	6
ЭМ.Н-8	Щит открытый 1Щ. Технические данные аппаратов.	7
ЭМ.Н-9	Щит открытый 1Щ. Перечень надписей.	8
ЭМ.Н-10	Щит открытый 1Щ. Панель 1. Схема электрическая соединений.	9
ЭМ.Н-11	Топливо-каменный уголь. Щит открытый 1Щ. Панель 2. Схема электрическая соединений.	10
ЭМ.Н-12	Топливо-бурый уголь. Щит открытый 1Щ. Панель 2. Схема электрическая соединений.	11
ЭМ.Н-13	Щит открытый 1Щ. Панель 3. Схема электрическая соединений.	12
ЭМ.Н-14	Топливо-каменный уголь. Ящик S1. Общий вид.	13
ЭМ.Н-15	Топливо-бурый уголь. Ящик S1. Общий вид.	13
ЭМ.Н-16	Ящик S1. Технические данные аппаратов.	14
ЭМ.Н-17	Ящик S1. Перечень надписей.	14
ЭМ.Н-18	Топливо-каменный уголь Ящик S1. Схема электрическая соединений	14
ЭМ.Н-19	Топливо-бурый уголь. Ящик S1. Схема электрическая соединений	15
ЭМ.Н-20	Ящик S2. Общий вид.	15
ЭМ.Н-21	Ящик S2. Технические данные аппаратов.	15
ЭМ.Н-22	Ящик S2. Перечень надписей.	16

Лист	Наименование	Примечание (стр.)
ЭМ.Н-23	Ящик S2. Схема электрическая соединений.	16
ЭМ.Н-24	Ящик S3. Общий вид.	16
ЭМ.Н-25	Ящик S3. Технические данные аппаратов.	16
ЭМ.Н-26	Ящик S3. Перечень надписей	17
ЭМ.Н-27	Ящик S3. Схема электрическая соединений.	17
ЭМ.Н-28	Ящик S4. Общий вид	17
ЭМ.Н-29	Ящик S4. Технические данные аппаратов.	18
ЭМ.Н-30	Ящик S4. Перечень надписей.	18
ЭМ.Н-31	Ящик S4. Схема электрическая соединений.	18
ЭМ.Н-32	Ящик 26S. Общий вид.	19
ЭМ.Н-33	Ящик 26S. Технические данные аппаратов.	19
ЭМ.Н-34	Ящик 26S. Перечень надписей.	19
ЭМ.Н-35	Ящик 26S. Схема электрическая соединений.	19
ЭМ.Н-36	Ящик 41S. Общий вид.	20
ЭМ.Н-37	Ящик 41S. Технические данные аппаратов.	21
ЭМ.Н-38	Ящик 41S. Перечень надписей	21
ЭМ.Н-39	Ящик 41S. Схема электрическая соединений.	22
ЭО.Н-1	Ящик 1S. Общий вид.	23
ЭО.Н-2	Ящик 1S. Технические данные аппаратов	23
ЭО.Н-3	Ящик 1S. Перечень надписей.	24
ЭО.Н-4	Ящик 1S. Схема электрическая соединений и подключений	24

Указания по привязке проекта.

1. Для варианта топливо-каменный уголь на листах 2, 3, 8, 9 вычеркнуть данные в знаменателе.
2. Для варианта-топливо-бурый уголь на листах 2,3,8,9 вычеркнуть данные в числителе.

ГИП	Гусева		ТП 903-1-276.89	ЭМ.Н-1	
Нач. отд.	Коновалов		Котельная с 6 котлоагрегатами „Братск М" для сельскохозяйственного строительства. НКУ. Задание заводу-изготовителю. Опись чертежей	Литер	Лист	Листов 1
Н. контр.	Карякина			ГПИ Горьковский САНТЕХПРОЕКТ	
Гл. спец.	Креймер				
Нач. гр.	Попкова				

копир: Храм

23948-08 4 Формат А2

Наименование	Кол. НКУ	Кол. приведенных панелей	Обозначение чертежа общего вида	Примечание
Щит открытый 1Щ	1	6	ТП 903-1-276.89 ЭМ.Н-3	
Ящик S1	1	1	ТП 903-1-276.89 ЭМ.Н-14 / ТП 903-1-ЭМ.Н-15	
Ящик S2	1	1	ТП 903-1-276.89 ЭМ.Н-20	
Ящик S3	1	1	ТП 903-1-276.89 ЭМ.Н-24	
Ящик S4	1	1	ТП 903-1-276.89 ЭМ.Н-28	
Ящик 26S	1	1	ТП 903-1-276.89 ЭМ.Н-32	
Ящик 41S	1	1	ТП 903-1-276.89 ЭМ.Н-36	
Ящик 1S	1	1	ТП 903-1-276.89 ЭО.Н-1	

Альбом 10

Инв. № подл.	Подп. и дата	Взам. инв. №	Инв. № дубл.	Подп. дата

ГИП	Гусева	
Нач. отд.	Коновалов	
Н. контр.	Карякина	
Гл. спец.	Креймер	
Нач. гр.	Попкова	

ТП 903-1-276.89 ЭМ.Н-2

Котельная с 6 котлоагрегатами „Братск М" для сельскохозяйственного строительства. Перечень комплектных устройств.

Литер	Лист	Листов
		1

ГПИ Горьковский САНТЕХПРОЕКТ

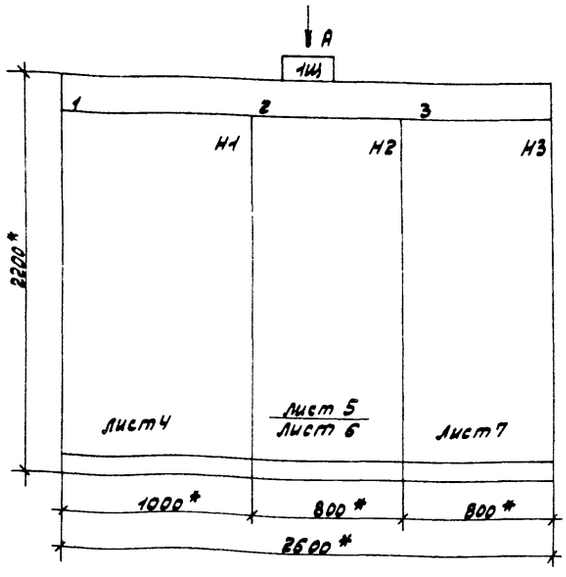

1.* Размеры для справок.
2. Неуказанные предельные отклонения размеров по.....

Строка	1	Ввод №1	Ввод №2	Ввод №3
	2	1-Дымосос	секционный рубильник	3-Дымосос
	3	4,5,8,10,11,13-Насосы	2-Дымосос	38,39-Дробилки
	4	26-Вентилятор П1 27-Эл. нагреватель П1	6,7,9,12,14,15,19-Насосы 8,9,12,14,15,19-Насосы	40-Конвейер
Панель				
Строка	1			
	2			
	3			
	4			
Панель				

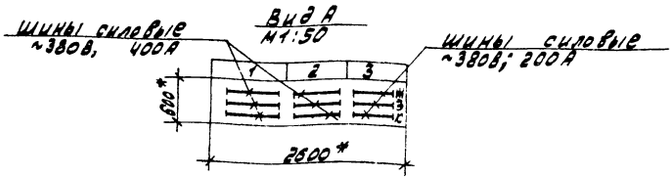

ГИП	Гусева	
Нач. отд.	Коновалов	
Н. контр.	Карякина	
Гл. спец.	Креймер	
Нач. гр.	Попкова	

ТП 903-1-276.89 ЭМ.Н-3

Котельная с 6 котлоагрегатами „Братск М" для сельскохозяйственного строительства

Литер	Масса	Масштаб

Лист | Листов 1

Щит открытый 1Щ Общий вид

ГПИ Горьковский САНТЕХПРОЕКТ

Копир: Храсг

23948-08 5

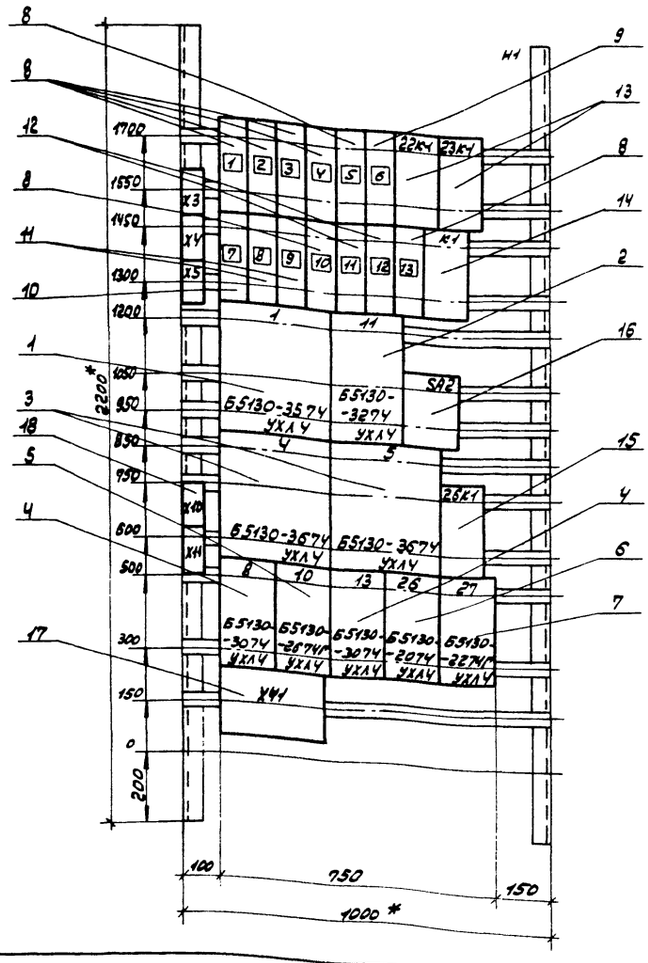

			ТП 903-1-276.89 ЭМ.Н-4		
			Котельная с 6 котлоагрегатами „Братск М" для сельскохозяйственного строительства	Литер	Масса / Масштаб
				Лист	Листов 1
ГИП	Гусева		Щит открытый 1Щ. панель 1 Общий вид	ГПИ Горьковский САНТЕХПРОЕКТ	
Нач.отд	Коновалов				
Н.контр	Каракина				
Гл.спец.	Крейцер				
Нач.пр.	Полкова				

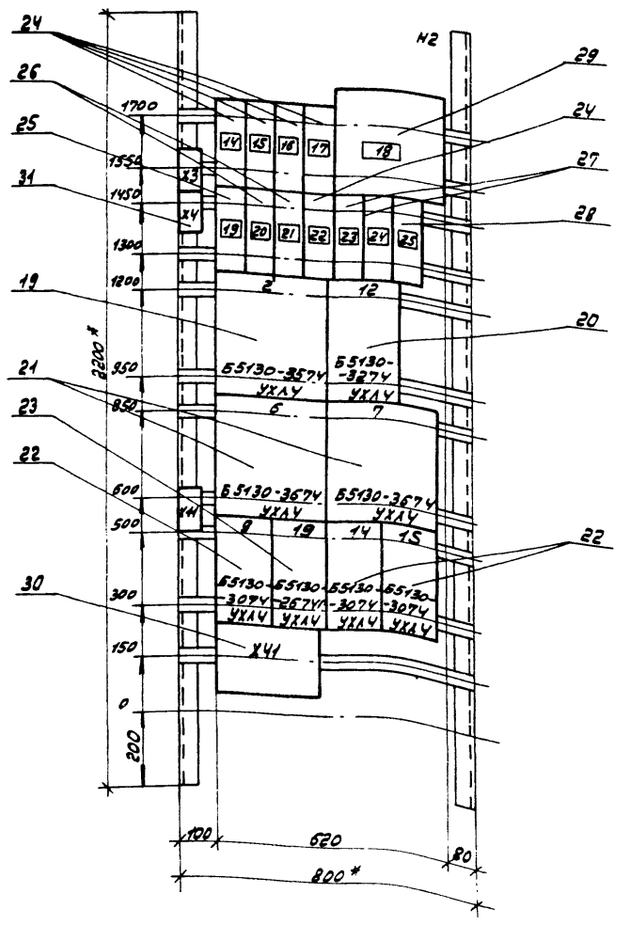

			ТП 903-1-276.89 ЭМ.Н-5		
			Котельная с 6 котлоагрегатами „Братск М" для сельскохозяйственного строительства	Литер	Масса / Масштаб
				Лист	Листов 1
ГИП	Гусева		Топливо-каменный уголь Щит открытый 1Щ. Панель 2 Общий вид.	ГПИ Горьковский САНТЕХПРОЕКТ	
Начотд	Коновалов				
Н.контр	Каракина				
Гл.спец	Крейцер				
Нач.пр.	Полкова				

Копир: Краол

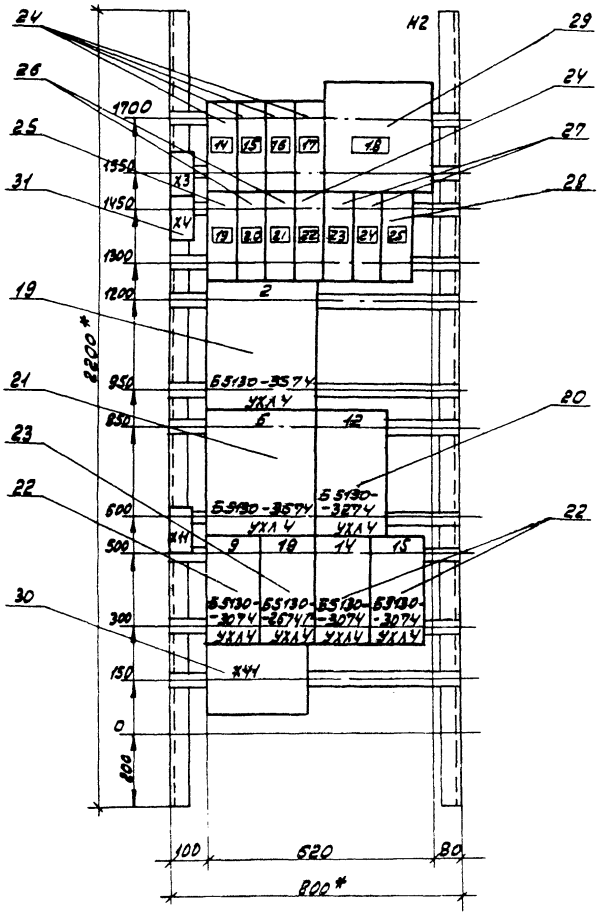

				ТП 903-1-276.89	ЭМ.Н-6	
				Котельная с 6 котлоагрегатами „Братск М" для сельскохозяйственного строительства.	Литер	Масса	Масштаб
ГИП	Гусева						
Нач. отд.	Коновалов				Лист	Листов 1
Н. контр.	Карякина			Топливо-бурый уголь. Щит открытый 1Щ. Панель 2. Общий вид.	ПЛН Горьковский САНТЕХПРОЕКТ	
Гл. спец.	Креймер					
Нач. гр.	Полкова					

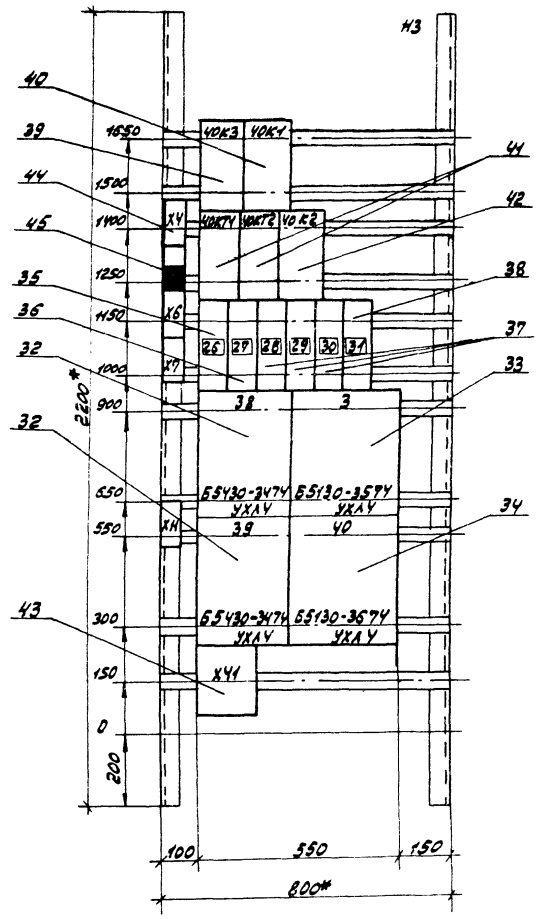

				ТП 903-1-276.89	ЭМ.Н-7	
				Котельная с 6 котлоагрегатами „Братск М" для сельскохозяйственного строительства.	Литер	Масса	Масштаб
ГИП	Гусева						
Нач. отд.	Коновалов				Лист	Листов 1
Н. контр.	Карякина			Щит открытый 1Щ. Панель 3. Общий вид.	ПЛН Горьковский САНТЕХПРОЕКТ	
Гл. спец.	Креймер					
Нач. гр.	Полкова					

Копир:

Формат	Зона	Поз.	Обозначение	Наименование	Кол.	Примечание
				Документация		
А3			ТП 903-1-276.89 -ЭМ.Н-3	Общий вид	1	
А3			ТП 903-1-276.89 -ЭМН-4	Панель 1. Общий вид	1	
А3			ТП 903-1-276.89 -ЭМ.Н-5 / ТП 903-1-276.89 -ЭМ.Н-6	Панель 2. Общий вид	1	
А3			ТП 903-1-276.89 -ЭМ.Н-7	Панель 3. Общий вид	1	
А1			ТП 903-1-276.89 -ЭМ.Н-10	Панель 1. Схема электрическая соединений	1	
А1			ТП 903-1-276.89 -ЭМ.Н-11 / ТП 903-1-276.89 -ЭМ.Н-12	Панель 2. Схема электрическая соединений	1	
А1			ТП 903-1-276.89 -ЭМ.Н-13	Панель 3. Схема электрическая соединений	1	
А4			ТП 903-1-276.89 - ЭМ.Н-9 л 1÷4	Перечень надписей	4	
				Сборочные единицы		
	1			Панель 1		
				Блоки:		
		1		Б5130-3574УХЛ4	1	
		2		Б5130-3274УХЛ4	1	
		3		Б5130-3674УХЛ4	2	
		4		Б5130-3074УХЛ4	2	
		5		Б5130-2674ГУХЛ4	1	
		6		Б5130-2074УХЛ4	1	
		7		Б5130-2274ГУХЛ4	1	
				Н1		
				Выключатели:		
		8		АЕ2046М-10РУ3-Б		QF1÷QF5
				Iр-0.6А Iотс. 12Iн	7	QF9, QF12

ГИП	Гусева	
Нач.отд.	Коновалов	
Н.контр.	Карякина	
Гл.спец.	Креймер	
Нач.гр.	Попкова	

ТП 903-1-276.89 ЭМ.Н-8

Котельная с 6 котлоагрегатами „Братск М" для сельскохозяйственного строительства. Щит открытый 1ш. Технические данные аппаратов.

Литер	Лист	Листов
	1	4

ГПИ Горьковский САНТЕХПРОЕКТ

Альбом 10

Формат	Зона	Поз.	Обозначение	Наименование	Кол.	Примечание
		9		АЕ2046М-10РУ3-Б		
				Iр-1.6А Iотс. 12Iн	1	22SF3
		10		АЕ2046М-10РУ3-Б		
				Iр-31.5А Iотс. 12Iн	1	QF6
		11		АЕ2046М-10РУ3-Б		
				Iр-8А Iотс 12Iн	2	QF7, QF8
		12		АЕ2046М-10РУ3-Б		
				Iр-6.3А Iотс. 12Iн	2	QF10, QF11
				Реле:		
		13		РПУ2-М96200У3А		
				U~220В К2З	2	22К1, 23К1
		14		РПУ2-М91020У3А		
				U=24В К2Р	1	К1
		15		РПУ2-М96220У3А		
				U~220В К2З, 2Р	1	26К1
		16		Переключатель		
				ПКУ3-16200 1СУ3 РУК.ФЛ	1	SA2
		17		Зажим наборный		
				на ток 160А		
				ЗН24-95П160-В/ВТ3	6	
		18		Блок зажимов		
				на ток 25А		
				Б324-4П25-В/ВУ3-10	5	
	2			Панель 2		
				Блоки:		
		19		Б5130-3574УХЛ4	1	
		20		Б5130-3274УХЛ4	1	
		21		Б5130-3674УХЛ4	2/1	
		22		Б5130-3074УХЛ4	3	
		23		Б5130-2674ГУХЛ4	1	

Инв.№ подл. | Подп. и дата | Взам.инв.№ | Инв.№ дубл. | Подп. и дата

ТП 903-1-276.89 ЭМ.Н-8 Лист 2

Формат	Зона	Поз.	Обозначение	Наименование	Кол.	Примечание
				Н2		
				Выключатели:		
		24		АЕ2046М-10РУ3-Б		QF13÷QF16
				Iр-0.6А Iотс. 12Iн	5	QF20
		25		АЕ2046М-10РУ3-Б		
				Iр-10А Iотс. 12Iн	1	QF17
		26		АЕ2046М-10РУ3-Б		QF18
				Iр-8А Iотс. 12Iн	2	QF19
		27		АЕ2046М-10РУ3-Б		QF21
				Iр-6.3А Iотс. 12Iн	2	QF22
		28		АЕ2046М-10РУ3-Б		
				Iр-50А Iотс. 12Iн	1	QF23
		29		Рубильник		
				Р16-35320У3	1	QS1
		30		Зажим наборный		
				на ток 160А		
				ЗН24-95П160-В/ВТ3	6	
		31		Блок зажимов		
				на ток 25А		
				Б324-4П25-В/ВУ3-10	3	
	3			Панель 3		
				Блоки:		
		32		Б5430-3474УХЛ4	2	
		33		Б5130-3574УХЛ4	1	
		34		Б5130-3674УХЛ4	1	
				Н3		
				Выключатели:		
		35		АЕ2046М-10РУ3-Б		
				Iр-8А Iотс. 12Iн	1	QF24

ТП 903-1-276.89 ЭМ.Н-8 Лист 3

Альбом 10

Формат	Зона	Поз.	Обозначение	Наименование	Кол.	Примечание
		36		АЕ2046М-10РУ3-Б		
				Iр-40А Iотс. 12Iн	1	QF25
		37		АЕ2046М-10РУ3-Б		
				Iр-0.6А Iотс. 12Iн	3	QF26÷QF28
		38		АЕ2046М-10РУ3-Б		
				Iр-50А Iотс. 12Iн	1	QF29
				Реле		
		39		РПУ2-М96220У3А		
				U~220В К2З, 2Р	1	40К3
		40		РПУ2-М96200У3А		
				U~220В К2З	1	40К1
		41		РКВ11-33-122УХЛ4		40КТ1,
				U~220В в.в. 33сек.	2	40КТ2
		42		РПУ2-М96400У3А		
				U~220В К4З	1	40К2
		43		Зажим наборный		
				на ток 160А		
				ЗН24-95П160-В/ВТ3	3	
		44		Блок зажимов		
				на ток 25А		
				Б324-4П25-В/ВУ3-10	4	
		45		Блок зажимов		
				на ток 25А		
				Б324-4П25-В/ВУ3-5	1	

Инв.№ подл. | Подп. и дата | Взам.инв.№ | Инв.№ дубл. | Подп. и дата

ТП 903-1-276.89 ЭМ.Н-8 Лист 4

Копир: Красов

Панель	Надпись	Поз. обозначение	Место надписи	Текст	Кол.	Вид шрифта	Заготовка
1			Табличка	Ввод №1	1		
			Табличка	1-Дымосос	1		
			Табличка	4,5,8,10,11,13-Насосы	1		
			Табличка	26-Вентилятор П1, 27-Эл. нагреватель П1	1		
2			Табличка	Ввод №2	1		
			Табличка	Секционный рубильник	1		
			Табличка	2-Дымосос	1		
			Табличка	6,7,9,12,14,15,19-насосы / 6,9,12,14,15,19-насосы	1 / 1		
3			Табличка	Ввод №3	1		
			Табличка	3-Дымосос	1		
			Табличка	38,39-Дробилки	1		
			Табличка	40-Конвейер	1		
1	1	QF1	Табличка	В6-Прибор температуры	1		
	2	QF2	Табличка	В8-Прибор температуры	1		
	3	QF3	Табличка	В13-Прибор давления	1		
	4	QF4	Табличка	В21б-Прибор расхода	1		
	5	QF5	Табличка	4Т-2б, 5Т-2б, 6Т-2б-Прибор уровня	1		
	6	22SF3	Табличка	Общие цепи насосов 22, 23	1		
			Табличка	22К1	1		
			Табличка	23К1	1		

ТП 903-1-276.89 ЭМ.Н-9

Гип	Гусева	
Нач. отд.	Коновалов	
Н.контр.	Каркина	
Гл.спец.	Креймер	
Нач.пр.	Попкова	

Котельная с 6 котлоагрегатами „Братск М" для сельскохозяйственного строительства. Шит открытый 1ш. Перечень надписей.

Литер	Лист	Листов
	1	4

ГПИ Горьковский САНТЕХПРОЕКТ

Альбом 10

Панель	Надпись	Поз. обозначение	Место надписи	Текст	Кол.	Вид шрифта	Заготовка
1	7	QF6	Табличка	16S	1		
	8	QF7	Табличка	21-Насос	1		
	9	QF8	Табличка	22-Насос подачи воды	1		
	10	QF9	Табличка	28-Вентилятор В1	1		
	11	QF10	Табличка	34-Эл. сушитель	1		
	12	QF11	Табличка	35-Эл. сушитель	1		
	13	QF12	Табличка	Прибор пожар. сигн. Ввод №1	1		
			Табличка	К1	1		
			Табличка	1	1		
			Табличка	11	1		
			Табличка	SF2	1		
			Табличка	4	1		
			Табличка	5	1		
			Табличка	26К1	1		
			Табличка	8	1		
			Табличка	10	1		
			Табличка	13	1		
			Табличка	26	1		
			Табличка	27	1		
2	14	QF13	Табличка	В5-Прибор температуры	1		
	15	QF14	Табличка	В7-Прибор температуры	1		
	16	QF15	Табличка	В20б-Прибор расхода	1		

Подп. и дата | Инв. № дубл. | Взам. инв. № | Подп. и дата | Инв. № подл.

ТП 903-1-276.89 ЭМ.Н-9 Лист 2

Панель	Надпись	Поз. обозначение	Место надписи	Текст	Кол.	Вид шрифта	Заготовка
2	17	QF16	Табличка	В23б-Прибор уровня	1		
	18	QS1	Табличка	Секционный рубильник	1		
	19	QF17	Табличка	20-Компрессор	1		
	20	QF18	Табличка	23-Насос	1		
	21	QF19	Табличка	24-Насос	1		
	22	QF20	Табличка	29-УА-Аппарат эл. магнит.	1		
	23	QF21	Табличка	36-Эл. сушитель	1		
	24	QF22	Табличка	37-Эл. сушитель	1		
	25	QF23	Табличка	2ПР	1		
			Табличка	2	1		
			Табличка	12/6	1		
			Табличка	6/12	1		
			Табличка	7/–	1		
			Табличка	9	1		
			Табличка	19	1		
			Табличка	14	1		
			Табличка	15	1		
3			Табличка	40К3	1		
			Табличка	40К1	1		
			Табличка	40КТ1	1		
			Табличка	40КТ2	1		

ТП 903-1-276.89 ЭМ.Н-9 Лист 3

Альбом 10

Панель	Надпись	Поз. обозначение	Место надписи	Текст	Кол.	Вид шрифта	Заготовка
3			Табличка	40К2	1		
	26	QF24	Табличка	25-Насос дренажный	1		
	27	QF25	Табличка	41-Подъёмник	1		
	28	QF26	Табличка	1Т-2б, 2Т-2б, 3Т-2б-Прибор уровня	1		
	29	QF27	Табличка	7Т-2б-Прибор уровня	1		
	30	QF28	Табличка	Прибор пожар. сигн. Ввод №2.	1		
	31	QF29	Табличка	1ПР	1		
			Табличка	38	1		
			Табличка	3	1		
			Табличка	39	1		
			Табличка	40	1		

Подп. и дата | Инв. № дубл. | Взам. инв. № | Подп. и дата | Инв. № подл.

ТП903-1-276.89 ЭМ.Н-9 Лист 4

копир: Крас 23948-08 9

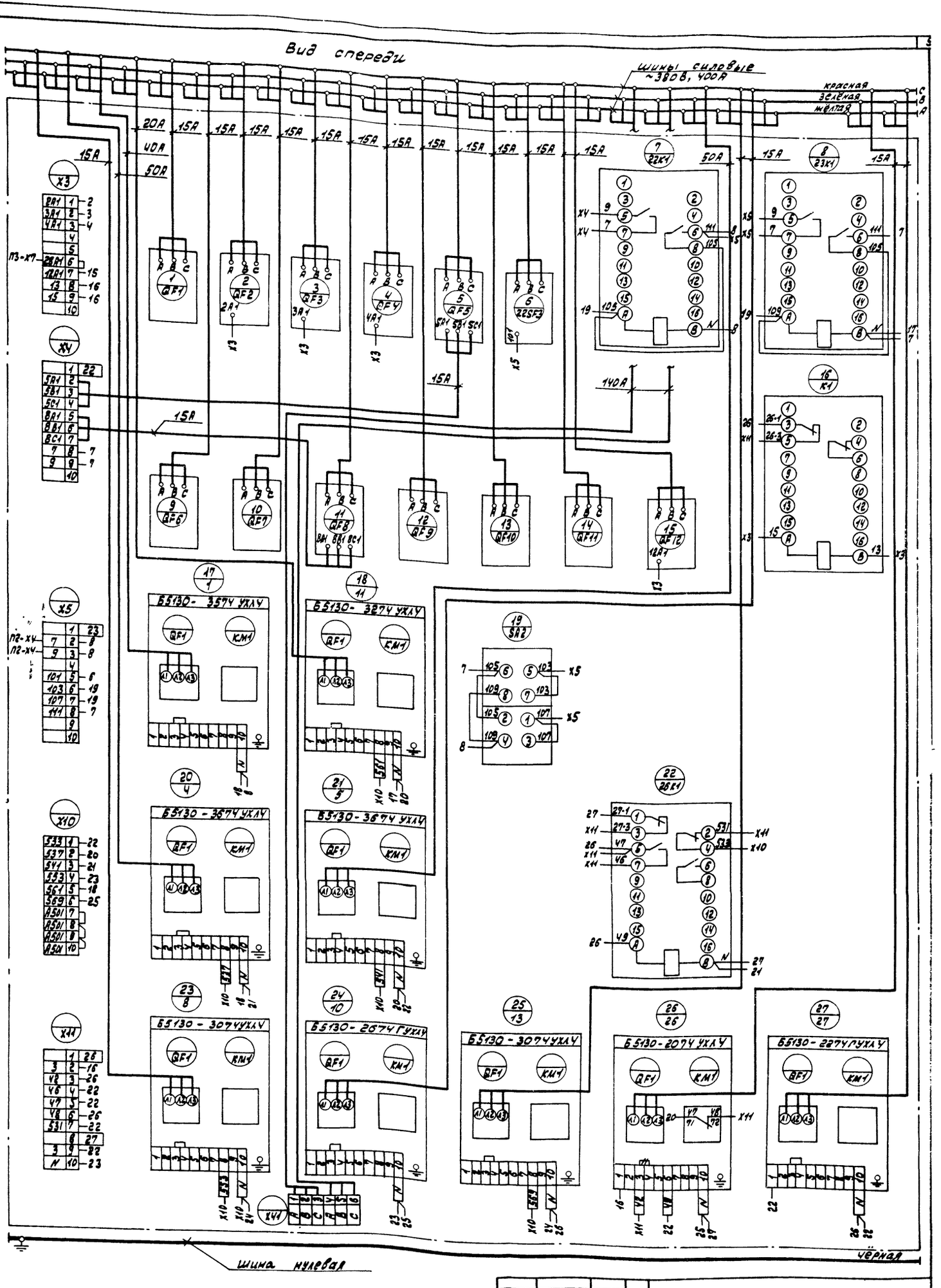

Демонтировать

ГИП	Гусева		
Нач.отд.	Коновалов		
Н.контр.	Карякина		
Гл.спец.	Креймер		
Нач.гр.	Попкова		

копир. Красин

ТП 903-1-276.89 ЭМ.Н-10

Котельная с 6 котлоагрегатами „Братск М", для сельскохозяйственного строительства.

Щит открытый 1 щ. панель 1. схема электрическая соединений.

Литер	Масса	Масштаб

Лист | Листов 1

ГПИ Горьковский САНТЕХПРОЕКТ

23948-08 10

Формат А2

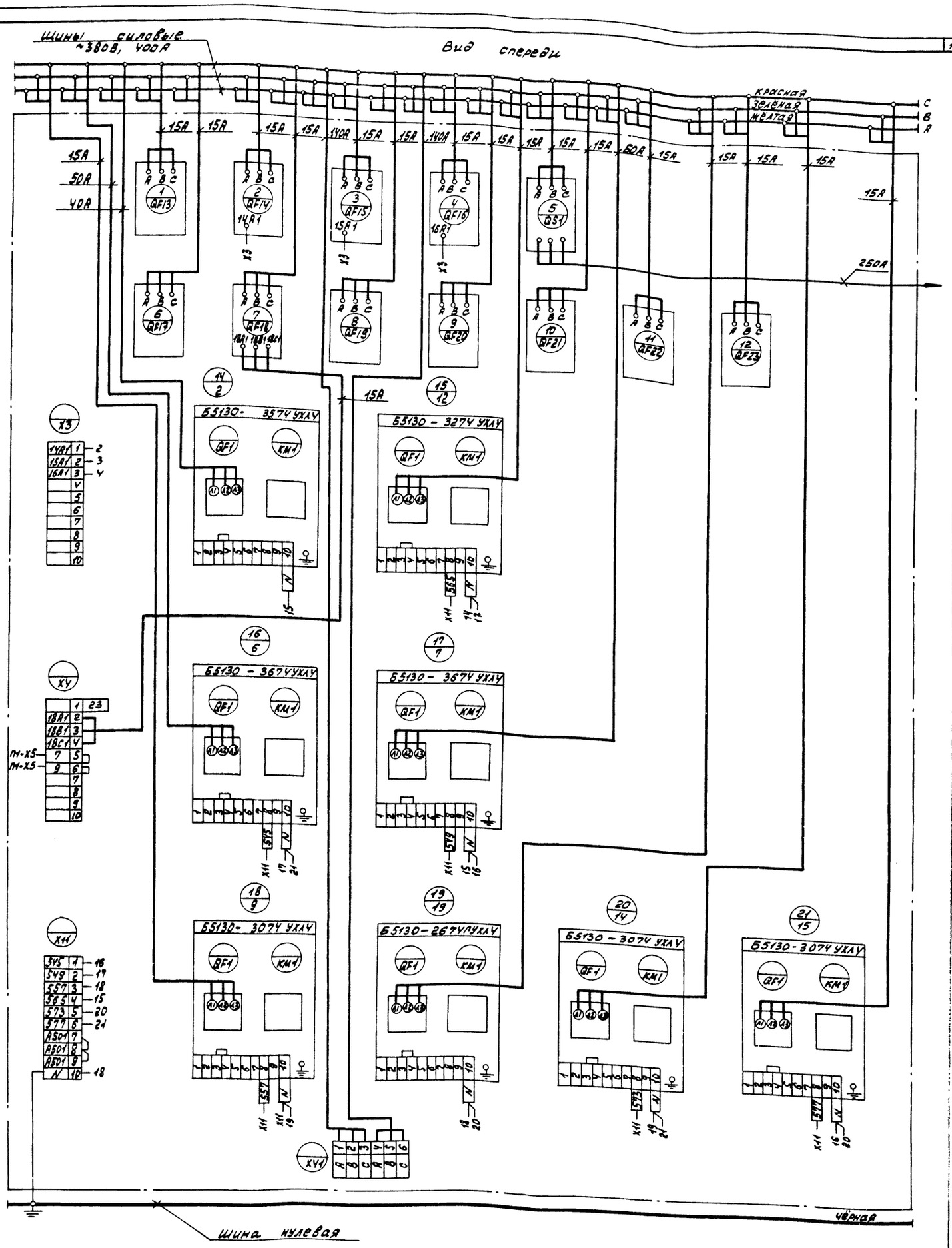

ГИП	Гусева		
Нач.отд.	Коновалов		
Н.контр.	Карякина		
Гл.спец.	Креймер		
Нач.гр.	Попкова		

Копир: Красов

ТП 903-1-276.89 ЭМ. Н-11

Котельная с 6 котлоагрегатами „Братск М" для сельскохозяйственного строительства.

Топливо-каменный уголь. Щит открытый 1 ш. Панель г. схема электрическая соединений

Литер	Масса	Масштаб

Лист | Листов 1

ГПИ Горьковский САНТЕХПРОЕКТ

23948-08 11

Формат А2

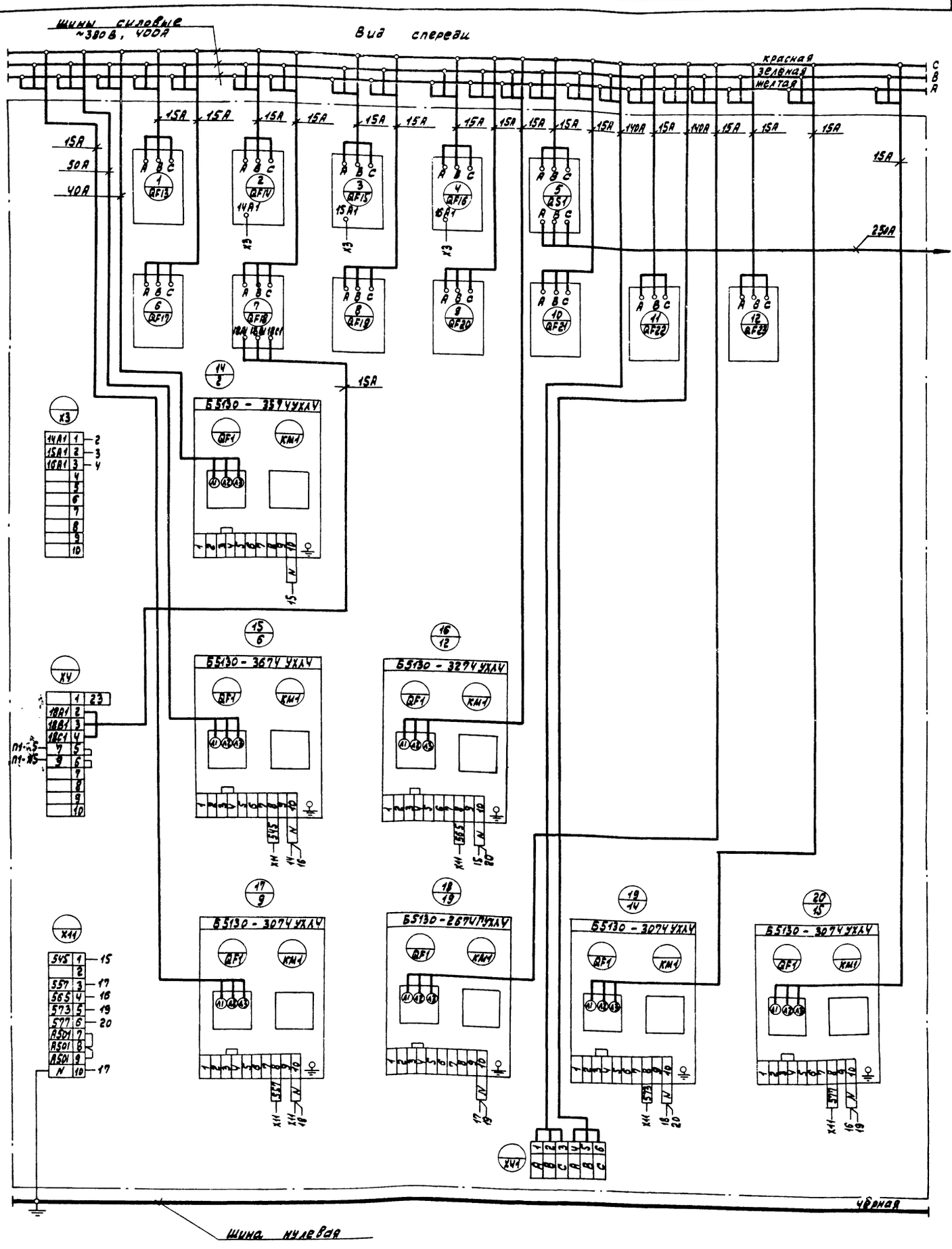

ГИП	Гусева		ТП 903-1-276.89	ЭМ. Н-12
Нач.отд.	Коновалов		Котельная с 6 котлоагрегатами „Братск М" для сельскохозяйственного строительства.	Литер / Масса / Масштаб
Н.контр.	Карякина			Лист / Листов 1
Гл.спец.	Креймер		Топливо-бурый уголь. Щит открытый 1ш. Панель 2. Схема электрическая соединений.	ГПИ Горьковский САНТЕХПРОЕКТ
Нач.пр.	Полкова			

Копир: Красов

23948-08 12

Формат А2

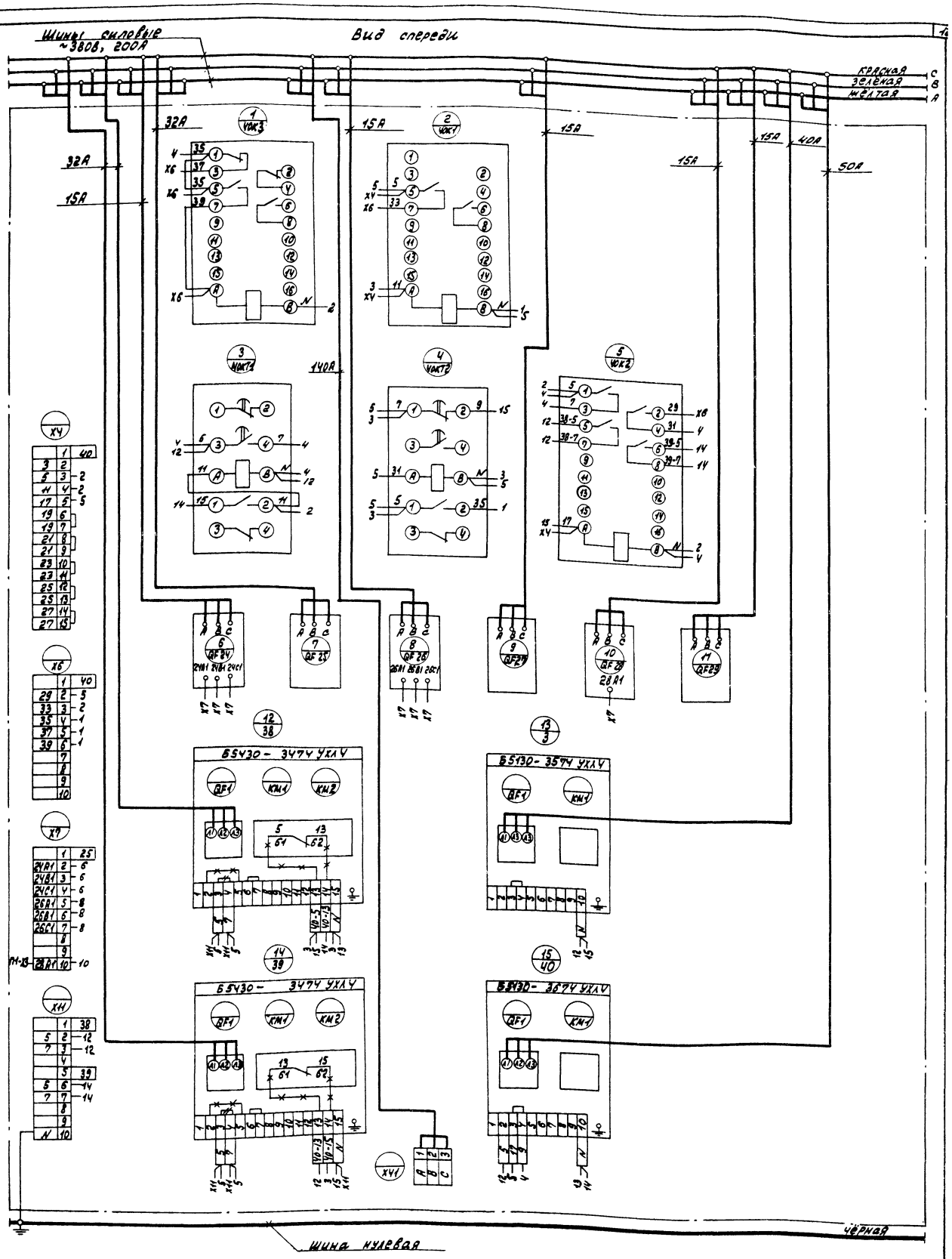

Демонтировать

Дополнить

ГИП	Гусева		
Нач.отд.	Коновалов		
Н.контр.	Карякина		
Гл.спец.	Креймер		
Нач.гр.	Попкова		

Копир: Красов

ТП 903-1-276.89 ЭМ.Н-13

Котельная с 6 котлоагрегатами „Братск М" для сельскохозяйственного строительства.

Щит открытый 1ш. Панель 3 Схема электрическая соединений.

Литер.	Масса	Масштаб

Лист | Листов 1

ГПИ Горьковский САНТЕХПРОЕКТ

23948-08 13

Формат А2

Вид спереди
Дверь не показана

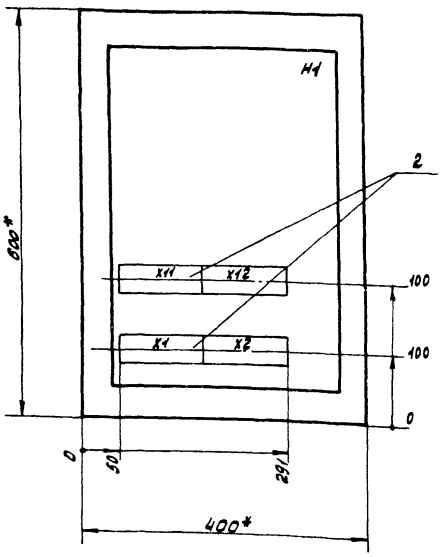

Дверь ящика
Вид спереди

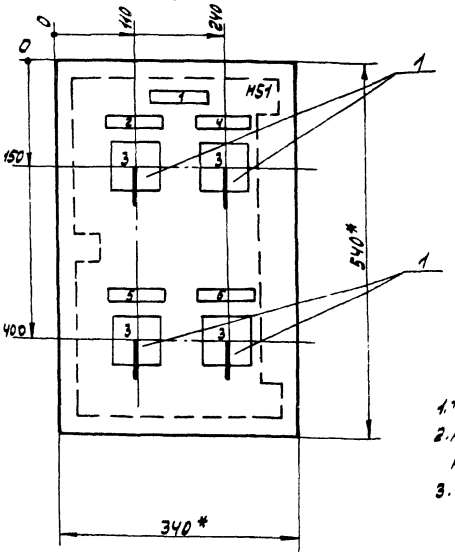

1.* Размеры для справок.
2. Неуказанные предельные отклонения размеров по.....
3. В контуре табличек и аппаратов указаны номера надписей по перечню надписей.
4. Глубина ящика 350мм.

				ТП903-1-276.89		ЭМ.Н-14	
				Котельная с 6 котлоагрегатами „Братск М" для сельскохозяйственного строительства	Литер	Масса	Масштаб
Гип	Гусева				Лист	Листов 1	
Нач.отд.	Коновалов			Топливо-каменный уголь Ящик S1. Общий вид.	ГПИ Горьковский САНТЕХПРОЕКТ		
Н.контр.	Карякина						
Гл.спец.	Креймер						
Нач.гр.	Попкова						

Вид спереди
Дверь не показана

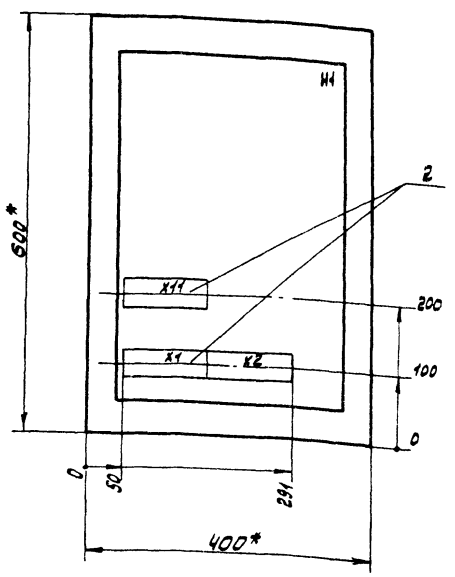

Дверь ящика
Вид спереди

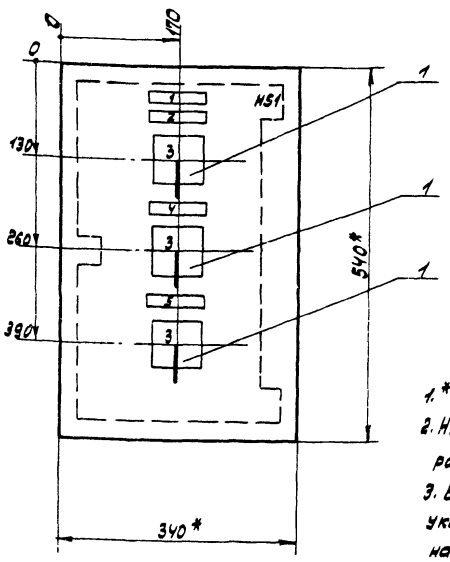

1.* Размеры для справок.
2. Неуказанные предельные отклонения размеров по.....
3. В контуре табличек и аппаратов указаны номера надписей по перечню надписей.
4. Глубина ящика 360мм.

				ТП903-1-276.89		ЭМ.Н-15	
				Котельная с 6 котлоагрегатами „Братск М" для сельскохозяйственного строительства	Литер	Масса	Масштаб
Гип	Гусева				Лист	Листов 1	
Нач.отд.	Коновалов			Топливо-бурый уголь. Ящик S1. Общий вид.	ГПИ Горьковский САНТЕХПРОЕКТ		
Н.контр.	Карякина						
Гл.спец.	Креймер						
Нач.гр.	Попкова						

Копир: Крас

23948-08 14

Формат А2

Формат	Зона	Поз.	Обозначение	Наименование	Кол.	Примечание
				Документация		
А3			ТП 903-1-276.89 ЭМ.Н-15	Общий вид	1	
А3			ТП 903-1-276.89 ЭМ.Н-16	Схема электрическая соединений	1	
А4			ТП 903-1-276.89 ЭМ.Н-17	Перечень надписей	1	
				Сборочные единицы		
				Н1		
		1		Блок зажимов		
				БЗ24-УП2.5-8/8У3-10	4/3	
				Н51		
		2		Переключатель		4SA1, 5SA1 6SA1, 7SA1
				УП5312-А545У3		4SA1, 5SA1, 6SA1
				Плита 5 мм		
				рук. рев.	4/3	

Гип	Гусева		ТП 903-1-276.89 ЭМ.Н-16
Нач.отд.	Коновалов		Котельная с 6 котлоагрегатами „Братск М" для сельскохозяйственного строительства. Ящик S1. Технические данные аппаратов
Н.контр.	Карякина		Литер: — Лист: — Листов: 1
Гл.спец.	Крейнер		ГПИ Горьковский САНТЕХПРОЕКТ
Нач.гр.	Полкова		

Панель	Надпись	Поз. обозначение	Место нанесения	Текст	Кол.	Вид маркировки	Заготовка
	1		Табличка	Ящик S1	1		
	2		Табличка	Ч-Насос сетевой воды	1		
	3	4SA1, 5SA1, 6SA1, 7SA1 4SA1, 5SA1, 6SA1	На ключе	Отк-Ть-Отк-но-Вкл-но-Вкл-Ть	4/3		
	4		Табличка	5-Насос сетевой воды	1		
	5		Табличка	6-Насос сетевой воды	1		
	6		Табличка	7-Насос сетевой воды	1		

Инв.№ подл. | Подп. и дата | Взам. инв.№ | Инв.№ дубл. | Подп. и дата

Гип	Гусева		ТП 903-1-276.89 ЭМ.Н-17
Нач.отд.	Коновалов		Котельная с 6 котлоагрегатами „Братск М" для сельскохозяйственного строительства Ящик S1. Перечень надписей
Н.контр.	Карякина		Литер: — Лист: — Листов: 1
Гл.спец.	Крейнер		ГПИ Горьковский САНТЕХПРОЕКТ
Нач.гр.	Полкова		

Вид спереди

Дверь ящика
Вид со стороны монтажа

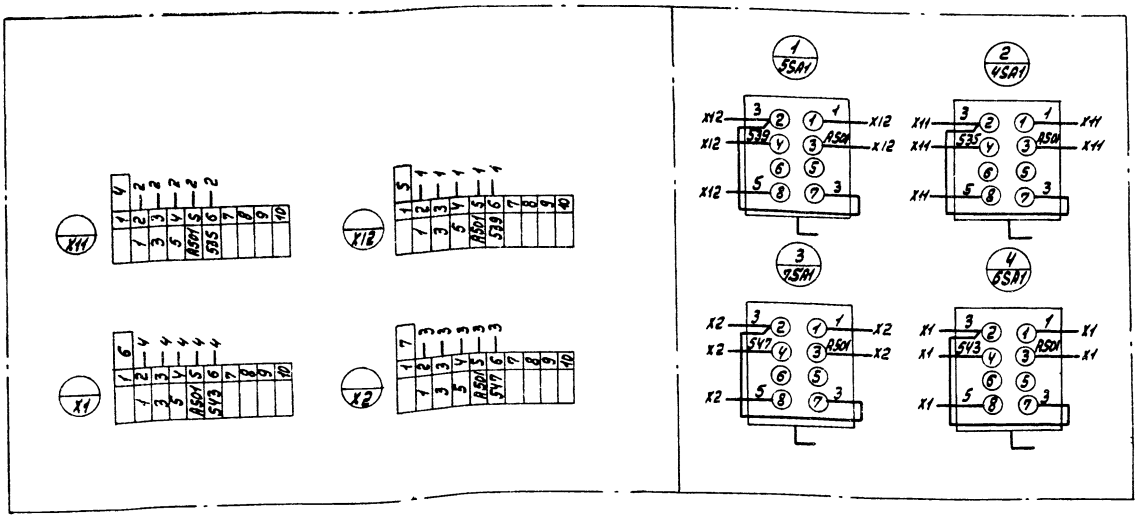

Гип	Гусева		ТП 903-1-276.89 ЭМ.Н-18
Нач.отд.	Коновалов		Котельная с 6 котлоагрегатами „Братск М" для сельскохозяйственного строительства
Н.контр.	Карякина		Литер: — Масса: — Масштаб: —
Гл.спец.	Крейнер		Лист: — Листов: 1
Нач.гр.	Полкова		Траншея-каменный уголь Ящик S1. Схема электрическая соединений.
			ГПИ Горьковский САНТЕХПРОЕКТ

Колир. Краска

Вид спереди

Дверь ящика
Вид со стороны монтажа

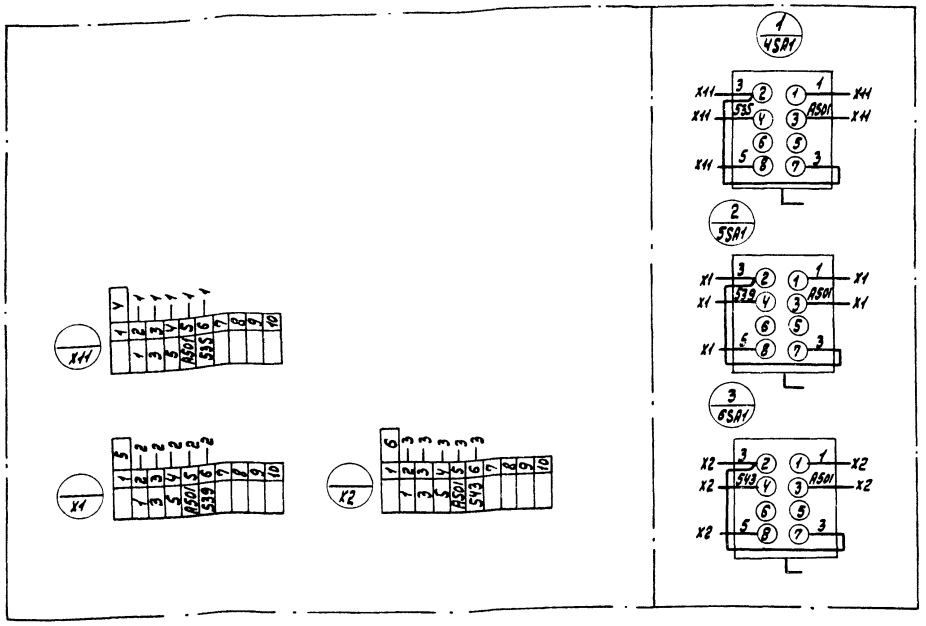

				ТП903-1-276.89	ЭМ.Н-19
				Котельная с 6 котлоагрегатами „Братск М" для сельскохозяйственного строительства	Литер / Масса / Масштаб
Гип	Гусева				Лист / Листов 1
Нач.отд.	Коновалов			Топливо-бурый уголь. Ящик S1. Схема электрическая соединений	ГПИ Горьковский САНТЕХПРОЕКТ
Н.контр.	Карякина				
Гл.спец.	Креймер				
Нач.гр.	Попкова				

Вид спереди
Дверь не показана

Дверь ящика
Вид спереди

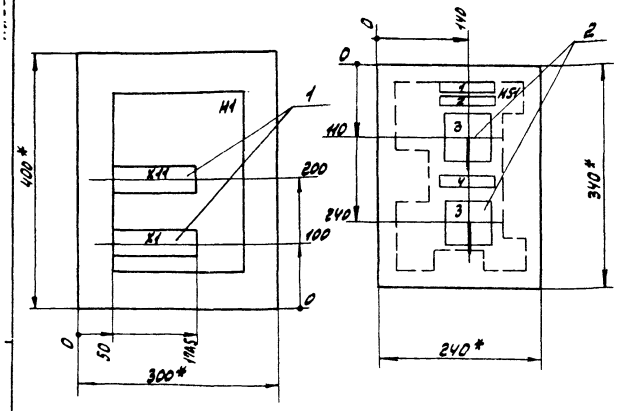

1.* Размеры для справок.
2. Неуказанные предельные отклонения размеров по.....
3. В контуре табличек и аппаратов указаны номера надписей по перечню надписей.
4. Глубина ящика 250 мм.

				ТП903-1-276.89	ЭМ.Н-20
				Котельная с 6 котлоагрегатами „Братск М" для сельскохозяйственного строительства	Литер / Масса / Масштаб
Гип	Гусева				Лист / Листов 1
Нач.отд.	Коновалов			Ящик S2. Общий вид.	ГПИ Горьковский САНТЕХПРОЕКТ
Н.контр.	Карякина				
Гл.спец.	Креймер				
Нач.гр.	Попкова				

Альбом 10

Формат	Зона	Поз	Обозначение	Наименование	Кол.	Примечание
				Документация		
А4			ТП903-1-276.89 ЭМ.Н-20	Общий вид.	1	
А3			ТП903-1-276.89 ЭМ.Н-23	Схема электрическая соединений	1	
А4			ТП903-1-276.89 ЭМ.Н-22	Перечень надписей.	1	
				Сборочные единицы		
				H1		
		1		Блок зажимов Б324-4П25-8/ВУЗ-10	2	
				HS1		
		2		Переключатель УП5312-А545У3		8SA1
				плита 5мм		9SA1
				Рук. рев.	2	

Инв. № подл. | Подп. и дата | Взам. инв. № | Инв. № дубл. | Подп. и дата

				ТП903-1-276.89	ЭМ.Н-21
				Котельная с 6 котлоагрегатами „Братск М" для сельскохозяйственного строительства	Литер / Лист / Листов 1
Гип	Гусева			Ящик S2. Технические данные аппаратов.	ГПИ Горьковский САНТЕХПРОЕКТ
Нач.отд.	Коновалов				
Н.контр.	Карякина				
Гл.спец.	Креймер				
Нач.гр.	Попкова				

копир: Краг

Панель	Позиция	Поз. обозначение	Место надписи	Текст	Кол.	Вид монтажа	Заготовка
	1		Табличка	Ящик S2	1		
	2		Табличка	8- Насос исходной воды	1		
	3	9SA1, 9SA1	На ключе	Отк-ть-Отк-но.-Вкл-но.-Вкл-ть	2		
	4		Табличка	9- Насос исходной воды	1		

ТП 903-1-276.89		ЭМ.Н-22	
Котельная с 6 котлоагрегатами „Братск М" для сельскохозяйственного строительства. Ящик S2. Перечень надписей.	Литер	Лист	Листов 1
ГПИ Горьковский САНТЕХПРОЕКТ			

ГИП Гусева
Нач. отд. Коновалов
Н. контр. Карякина
Гл. спец. Крейнер
Нач. гр. Попкова

Альбом 10

Вид спереди

Дверь ящика
Вид со стороны монтажа

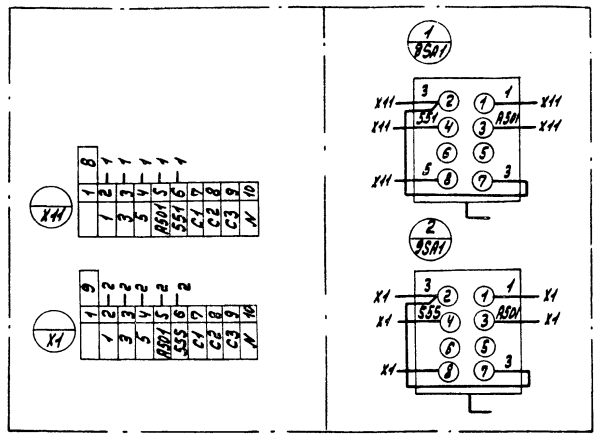

ТП 903-1-276.89		ЭМ.Н-23	
Котельная с 6 котлоагрегатами „Братск М" для сельскохозяйственного строительства. Ящик S2. Схема электрическая соединений.	Литер	Масса	Масштаб
	Лист	Листов 1	
ГПИ Горьковский САНТЕХПРОЕКТ			

ГИП Гусева
Нач. отд. Коновалов
Н. контр. Карякина
Гл. спец. Крейнер
Нач. гр. Попкова

Инв. № подл. | Подп. и дата | Взам. инв. № | Инв. № дубл. | Подп. и дата

Вид спереди
Дверь не показана

Дверь ящика
Вид спереди

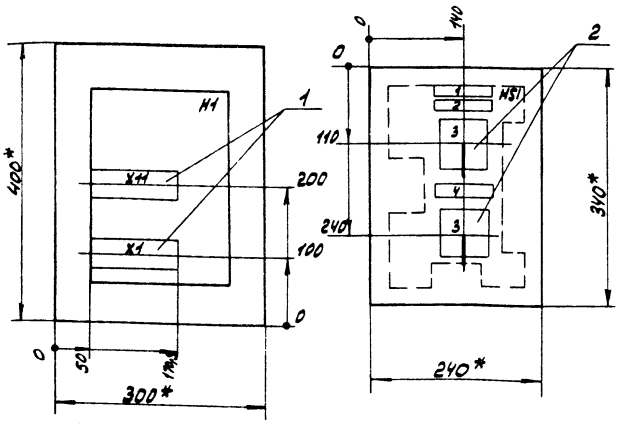

1.* Размеры для справок.
2 Неуказанные предельные отклонения размеров по.....
3. В контуре табличек и аппаратов указаны номера надписей по перечню надписей.
4. Глубина ящика 250 мм.

ТП 903-1-276.89		ЭМ.Н-24	
Котельная с 6 котлоагрегатами „Братск М" для сельскохозяйственного строительства. Ящик S3. Общий вид.	Литер	Масса	Масштаб
	Лист	Листов 1	
ГПИ Горьковский САНТЕХПРОЕКТ			

ГИП Гусева
Нач. отд. Коновалов
Н. контр. Карякина
Гл. спец. Крейнер
Нач. гр. Попкова

Альбом 10

Формат	Зона	Поз.	Обозначение	Наименование	Кол.	Примечание
				Документация		
А4			ТП 903-1- ЭМ.Н-24	Общий вид	1	
А3			ТП 903-1- ЭМ.Н-27	Схема электрическая соединений.	1	
А4			ТП 903-1- ЭМ.Н-26	Перечень надписей	1	
				Сборочные единицы		
				H1		
		1		Блок зажимов		
				6324- УП25-8/8У3-10	2	
				H51		
		2		Переключатель		
				УП5312-А54543		11SA1
				плита 5мм		12SA1
				рук. рев.	2	

ТП 903-1-276.89		ЭМ.Н-25	
Котельная с 6 котлоагрегатами „Братск М" для сельскохозяйственного строительства. Ящик S3. Технические данные аппаратов.	Литер	Лист	Листов 1
ГПИ Горьковский САНТЕХПРОЕКТ			

ГИП Гусева
Нач. отд. Коновалов
Н. контр. Карякина
Гл. спец. Крейнер
Нач. гр. Попкова

Инв. № подл. | Подп. и дата | Взам. инв. № | Инв. № дубл. | Подп. и дата

Копир: Ярсл

Панель	Надпись	Поз. обозначение	Место надписи	Текст	Кол.	Вид шрифта	Заготовка
	1		Табличка	Ящик S3	1		
	2		Табличка	11-Сетевой насос контура котла Г.В.	1		
	3	11SA1, 12SA1	На ключе	Отк-ть.-Отк-но.-Вкл-но.-Вкл-ть	2		
	4		Табличка	12-Сетевой насос контура котла Г.В.	1		

Гип	Гусева		
Нач. отд.	Коновалов		
Н. контр.	Карякина		
Гл. спец.	Креймер		
Нач. гр.	Попкова		

ТП 903-1-276.89 ЭМ.Н-26

Котельная с 6 котлоагрегатами „Братск М" для сельскохозяйственного строительства
Ящик S3.
Перечень надписей.

Литер	Лист	Листов
		1

ГПИ Горьковский САНТЕХПРОЕКТ

Альбом 10

Вид спереди

Дверь ящика
Вид со стороны монтажа

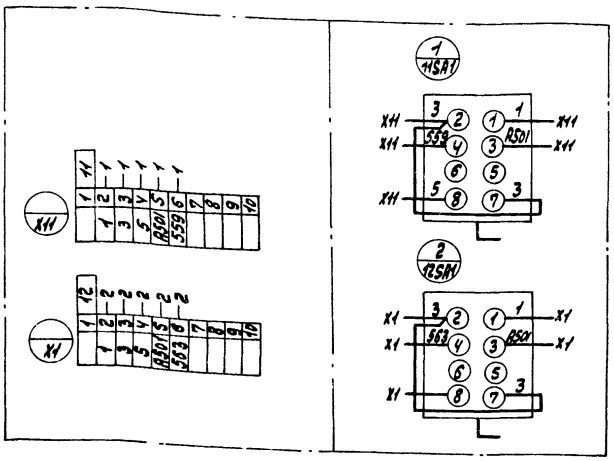

Гип	Гусева		
Нач. отд.	Коновалов		
Н. контр.	Карякина		
Гл. спец.	Креймер		
Нач. гр.	Попкова		

ТП 903-1-276.89 ЭМ.Н-27

Котельная с 6 котлоагрегатами „Братск М" для сельскохозяйственного строительства.

Ящик S3. Схема электрическая соединений

Литер	Масса	Масштаб

Лист	Листов 1

ГПИ Горьковский САНТЕХПРОЕКТ

Вид спереди
Дверь не показана

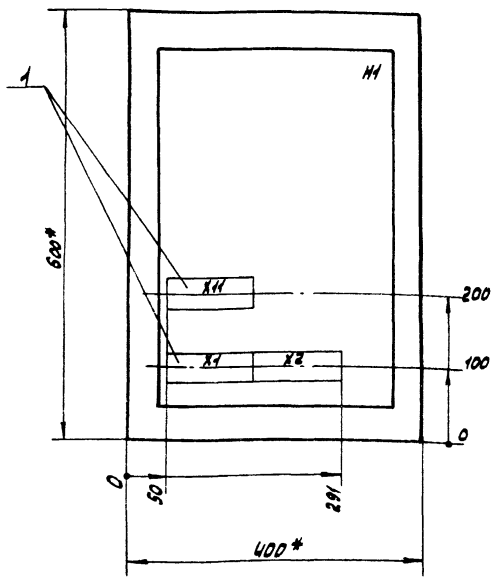

Дверь ящика
Вид спереди

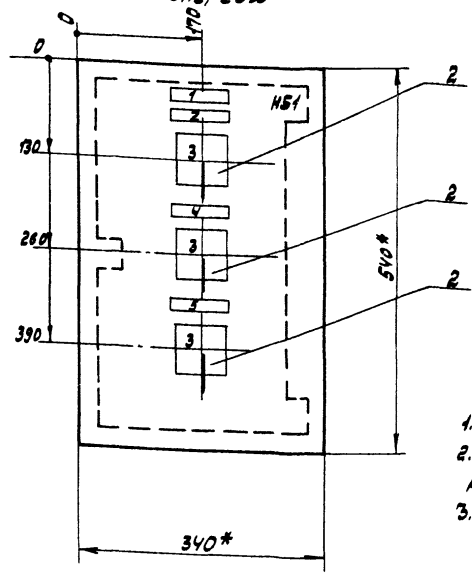

1. * Размеры для справок.
2. Неуказанные предельные отклонения размеров по.....
3. В контуре табличек и аппаратов указаны номера надписей по перечню надписей.
4. Глубина ящика 360мм.

Гип	Гусева		
Нач. отд.	Коновалов		
Н. контр.	Карякина		
Гл. спец.	Креймер		
Нач. гр.	Попкова		

ТП 903-1-276.89 ЭМ.Н-28

Котельная с 6 котлоагрегатами „Братск М" для сельскохозяйственного строительства

Ящик S4
Общий вид

Литер	Масса	Масштаб

Лист	Листов 1

ГПИ Горьковский САНТЕХПРОЕКТ

копир: Красоч

23948-08 18

Формат	Зона	Поз.	Обозначение	Наименование	Кол.	Примечание
				Документация.		
А3			ТП 903-1-276.89 ЭМ.Н-28	Общий вид	1	
А3			ТП 903-1-276.89 ЭМ.Н-31	Схема электрическая		
				соединений	1	
А4			ТП 903-1-276.89 ЭМ.Н-30	Перечень надписей	1	
				Сборочные единицы		
				Н1		
		1		Блок зажимов		
				БЗ24-УП25-8/8У3-10	3	
				Н51		
		2		Переключатель		
				УП5312-А54У3		13SA1,
				Плита 5 мм		14SA1,
				рук. рев.	3	15SA1

ГИП	Гусева		ТП 903-1-276.89 ЭМ.Н-29
Нач. отд.	Коновалов		Котельная с 6 котлоагрегатами „Братск М" для сельскохозяйственного строительства. Ящик 54. Технические данные аппаратов.
Н. контр.	Карякина		Литер: — Лист: — Листов: 1
Гл. спец.	Крейдмер		ГПИ Горьковский САНТЕХПРОЕКТ
Нач. гр.	Полкова		

Альбом 10

Панель	Надпись	Поз. обозначение	Место надписи	Текст	Кол.	Вид шрифта	Заготовка
	1		Табличка	Ящик 54.	1		
	2		Табличка	13-Насос горяч. водоснабж.	1		
	3	13SA1, 14SA1, 15SA1	На ключе	Отк-тъ - Отк-но. - Вкл-но. - Вкл-тъ.	3		
	4		Табличка	14-Насос горяч. водоснабж.	1		
	5		Табличка	15-Насос горяч. водоснабж.	1		

Подп. и дата | Взам. инв. № | Инв. № подл. | Подп. и дата

ГИП	Гусева		ТП 903-1-276.89 ЭМ.Н-30
Нач. отд.	Коновалов		Котельная с 6 котлоагрегатами „Братск М" для сельскохозяйственного строительства. Ящик 54. Перечень надписей.
Н. контр.	Карякина		Литер: — Лист: — Листов: 1
Гл. спец.	Крейдмер		ГПИ Горьковский САНТЕХПРОЕКТ
Нач. гр.	Полкова		

Вид спереди

Дверь ящика
Вид со стороны монтажа

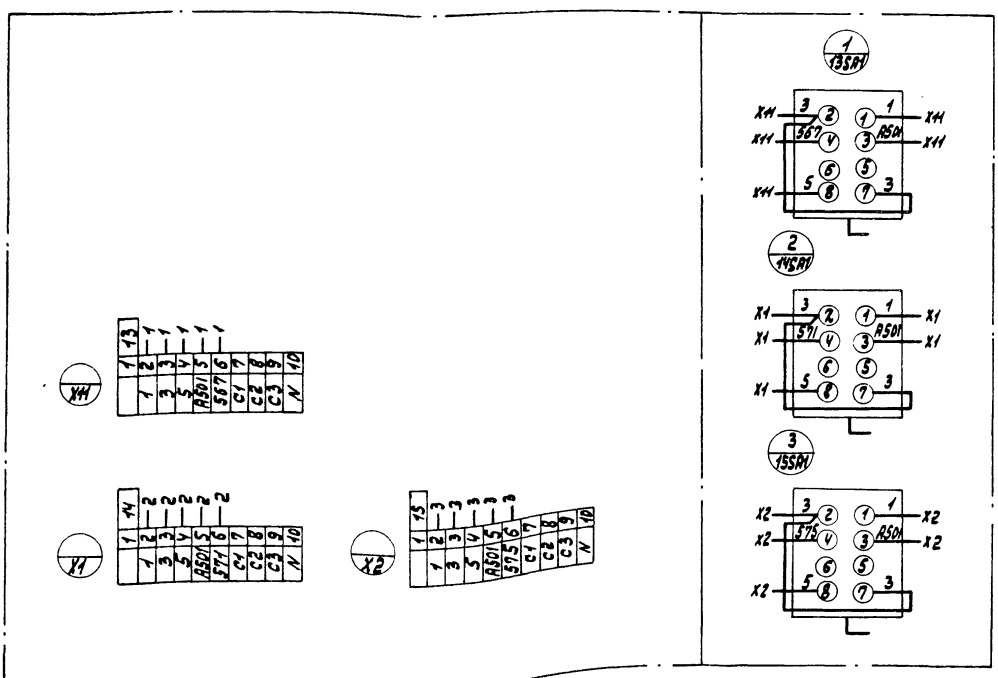

ГИП	Гусева		ТП 903-1-276.89 ЭМ.Н-31
Нач. отд.	Коновалов		Котельная с 6 котлоагрегатами „Братск М" для сельскохозяйственного строительства. Ящик 54. Схема электрическая соединений.
Н. контр.	Карякина		Литер: — Масса: — Масштаб: — Лист: — Листов: 1
Гл. спец.	Крейдмер		ГПИ Горьковский САНТЕХПРОЕКТ
Нач. гр.	Полкова		

Копир: Крассг

Вид спереди
Дверь не показана

Дверь ящика
Вид спереди

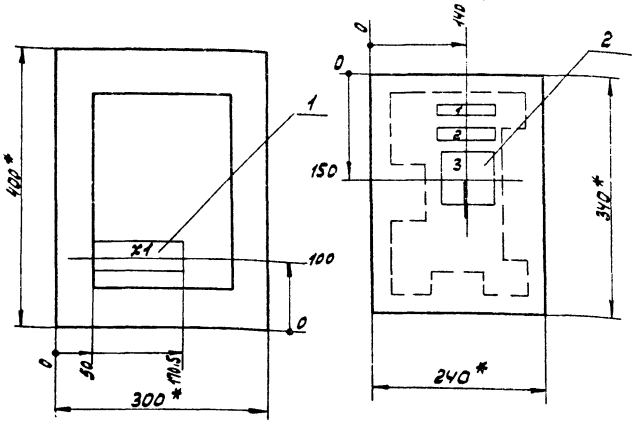

1.* Размеры для справок.
2. Неуказанные предельные отклонения размеров по.....
3. В контуре табличек и аппаратов указаны номера надписей по перечню надписей.
4. Глубина ящика. 250 мм.

ГИП	Гусева		
Нач.отд.	Коновалов		
Н.контр.	Карякина		
Гл.спец.	Крейнер		
Нач.гр.	Попкова		

ТП 903-1-276.89 ЭМ.Н-32

Котельная с 6 котлоагрегатами „Братск М" для сельскохозяйственного строительства.

Ящик 26S.
Общий вид

Литер	Масса	Масштаб

Лист | Листов 1

ГПИ Горьковский САНТЕХПРОЕКТ

Альбом 10

Формат	Зона	Поз.	Обозначение	Наименование	Кол.	Примечание
				Документация		
А3			ТП 903-1-276.89 ЭМ.Н-32	Общий вид	1	
А3			ТП 903-1-276.89 ЭМ.Н-35	Схема электрическая соединений.	1	
А4			ТП 903-1-276.89 ЭМ.Н-34	Перечень надписей	1	
				Сборочные единицы		
				Н1		
		1		Блок зажимов Б324-4П25-В/ВУЗ-10	1	
				Н51		
		2		Переключатель УП5312-А54У3		
				плита 5мм		
				Рук. рев.	1	26SA1

Подп. и дата | Инв. № дубл. | Взам. инв. № | Подп. и дата | Инв. № подл.

ГИП	Гусева		
Нач.отд.	Коновалов		
Н.контр.	Карякина		
Гл.спец.	Крейнер		
Нач.гр.	Попкова		

ТП 903-1-276.89 ЭМ.Н-33

Котельная с 6 котлоагрегатами „Братск М" для сельскохозяйственного строительства.
Ящик 26S. Технические данные аппаратов

Литер	Лист	Листов
		1

ГПИ Горьковский САНТЕХПРОЕКТ

Панель	Надпись	Поз. обозначение	Место надписи	Текст	Кол.	Вид шрифта	Заготовка
	1		Табличка	Ящик 26S.	1		
	2		Табличка	26-Вентилятор П1.	1		
	3	26SA1	на ключе	Отк-ть.-Отк-но.-Вкл-но.-Вкл-ть.	1		

ГИП	Гусева		
Нач.отд.	Коновалов		
Н.контр.	Карякина		
Гл.спец.	Крейнер		
Нач.гр.	Попкова		

ТП 903-1-276.89 ЭМ.Н-34

Котельная с 6 котлоагрегатами „Братск М" для сельскохозяйственного строительства.
Ящик 26S.
Перечень надписей

Литер	Лист	Листов
		1

ГПИ Горьковский САНТЕХПРОЕКТ

Альбом 10

Вид спереди

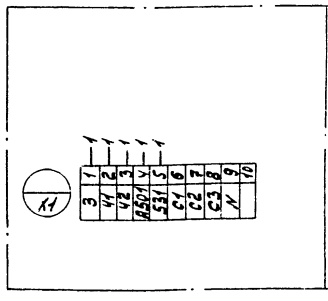

Дверь ящика

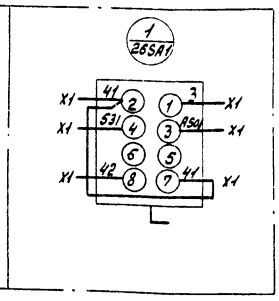

Подп. и дата | Инв. № дубл. | Взам. инв. № | Подп. и дата | Инв. № подл.

ГИП	Гусева		
Нач.отд.	Коновалов		
Н.контр.	Карякина		
Гл.спец.	Крейнер		
Нач.гр.	Попкова		

ТП 903-1-276.89 ЭМ.Н-35

Котельная с 6 котлоагрегатами „Братск М" для сельскохозяйственного строительства

Ящик 26S. Схема электрическая соединений

Литер	Масса	Масштаб

Лист | Листов 1

ГПИ Горьковский САНТЕХПРОЕКТ

Копир: Красев

23948-03 20

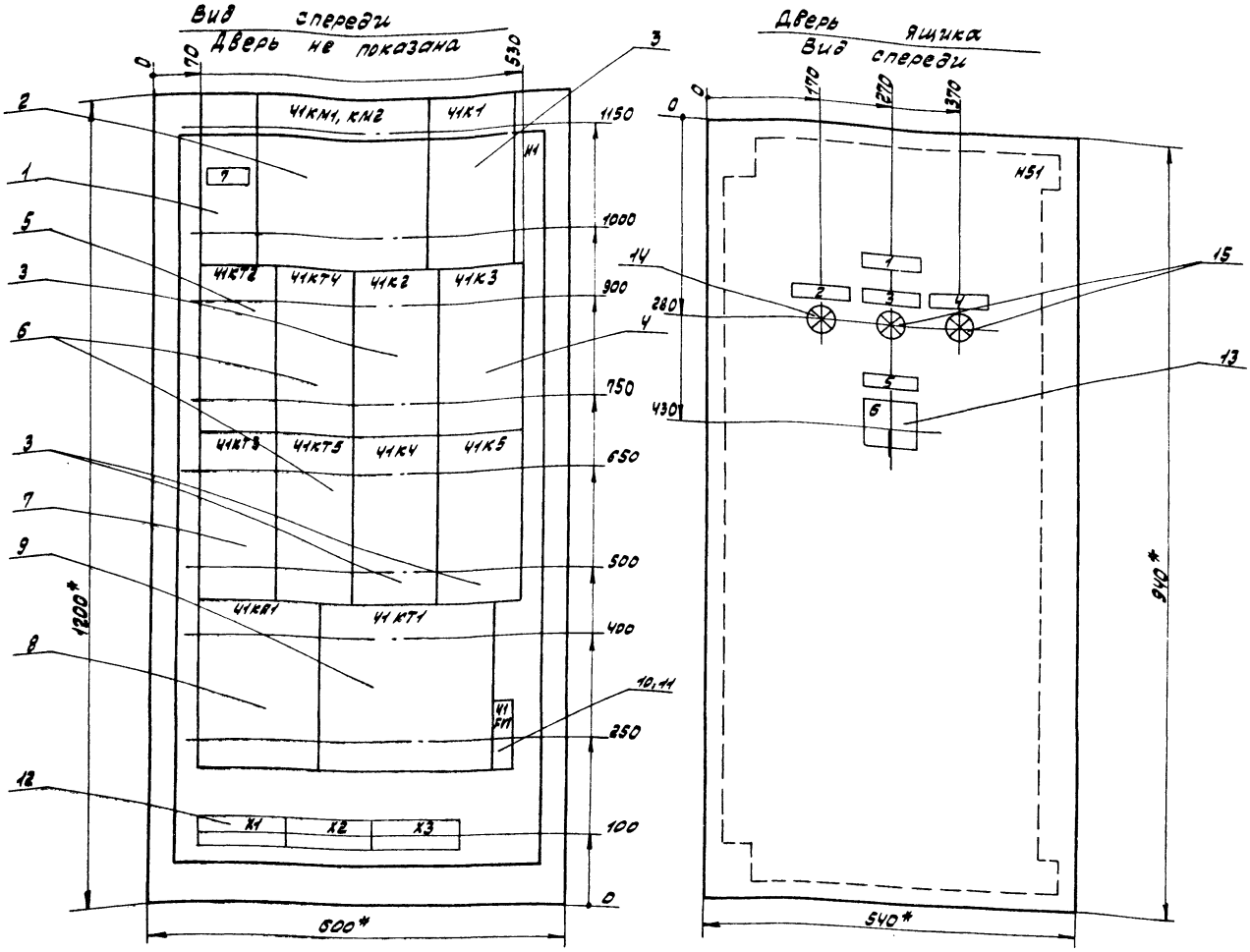

1.* Размеры для справок.

2. Неуказанные предельные отклонения размеров в по.....

3. В контуре табличек и аппаратов указаны номера надписей по перечню надписей.

4. Глубина ящика 500 мм.

			ТП 903-1-276.89		-ЭМ.Н-36
			Котельная с 6 котлоагрегатами, "Братск" для сельскохозяйственного строительства.	Литер.	Масса	Масштаб
ГИП	Гусева					
Нач. отд	Коновалов			Лист	Листов 1
Н. контр.	Карякина		Ящик Ч1 S. Общий вид.		
Гл. спец.	Крейдер			РПИ Горьковский САНТЕХПРОЕКТ	
Нач. пр.	Полкова				
Копир.	Краса				

Формат А2

Формат	Зона	Поз.	Обозначение	Наименование	Кол.	Примечание
				Документация.		
А3			ТП903-1-276.89 ЭМ.Н-36	Общий вид.	1	
А2			ТП903-1-276.89 ЭМ.Н-39	Схема электрическая		
				соединений.	1	
А4			ТП903-1-276.89 ЭМ.Н-38	Перечень надписей	1	
				Сборочные единицы		
				Н1		
		1		Выключатель		
				АЕ2046М-10РУЗ-Б		
				Iр=40А отс. 12Iр	1	41QF1
		2		Пускатель		
				ПМА-3602УХЛ4Б		
				U~220В Iн.э-32А		
				б/к 2з, 2р	1	41 КМ1, КМ2
				Реле		
		3		РПУ2-М96220У3А U~220В	4	41К1, 41К2 41К4, 41К5
		4		РПУ2-М96420У3А U~220В	1	41 К3
		5		РКВ11-43-122УХЛ4		
				в.в. 45 сек. U~220В	1	41 КТ2
		6		РКВ11-33-122УХЛ4		
				в.в. 10сек. U~220В	2	41 КТ4 41 КТ5

ТП 903-1-276.89 ЭМ.Н-37

Гип	Гусева	
Нач. отд.	Коновалов	
Н.контр.	Карякина	
Гл.спец.	Креймер	
Нач.гр.	Попкова	

Котельная с 6 котлоагрегатами „Братск М" для сельскохозяйственного строительства. Ящик 41S. Технические данные аппаратов

Литер	Лист	Листов
	1	2

ГПИ Горьковский САНТЕХПРОЕКТ

Альбом 10

Формат	Зона	Поз.	Обозначение	Наименование	Кол.	Примечание
		7		РКВ11-43-122УХЛ4		
				в.в. 105 сек. U~220В	1	41 КТ3
		8		РЭВ-202У3 I-32А		
				Iвт. 1.1÷3.5 Iн к1з, 1р	1	41 КА1
		9		ВС-43-32УХЛ4 U~220В		
				в.в 3-15 мин.	1	41 К1
		10		Предохранитель		
				ППТ-10У3	1	41FV1
		11		Плавкая вставка		
				ВТФ-6	1	41 FV1
		12		Блок зажимов		
				на ток 25А		
				БЗ24-4П25-8/8У3-10	3	
				Н51		
		13		Переключатель		
				УП5313-С322У3		
				рук.рев. плита 5мм	1	41 SA1
				Арматура сигнальная		
		14		АС120-11У2 U~220В		
				Светофильтр красный	1	41 НЛ3
		15		АС120-13У2		
				Светофильтр зелёный	2	41 НЛ1 41 НЛ2

Подп. и дата | Инв. № дубл. | Взам. инв. № | Подп. и дата | Инв. № подл.

ТП 903-1-276.89 ЭМ.Н-37 Лист 2

Панель	Надпись	Поз. обозначение	Место надписи	Текст	Кол.	Вид шрифта	Заготовка
	1		Табличка	Ящик 41S	1		
	2	41 НЛ1	Табличка	Вперёд	1		
	3	41 НЛ2	Табличка	Назад	1		
	4	41 НЛ3	Табличка	Авария	1		
	5	41 SA1	Табличка	41- Подъёмник	1		
	6		на ключе	Мест.-О-Авт.	1		
	7	41 QF1	Табличка	Ввод	1		

ТП 903-1-276.89 ЭМ.Н-38

Гип	Гусева	
Нач. отд.	Коновалов	
Н.контр.	Карякина	
Гл.спец.	Креймер	
Нач.гр.	Попкова	

Котельная с 6 котлоагрегатами „Братск М" для сельскохозяйственного строительства. Ящик 41S. Перечень надписей

Литер	Лист	Листов
		1

ГПИ Горьковский САНТЕХПРОЕКТ

Альбом 10

Подп. и дата | Инв. № дубл. | Взам. инв. № | Подп. и дата | Инв. № подл.

Вид спереди

Дверь ящика
Вид со стороны монтажа

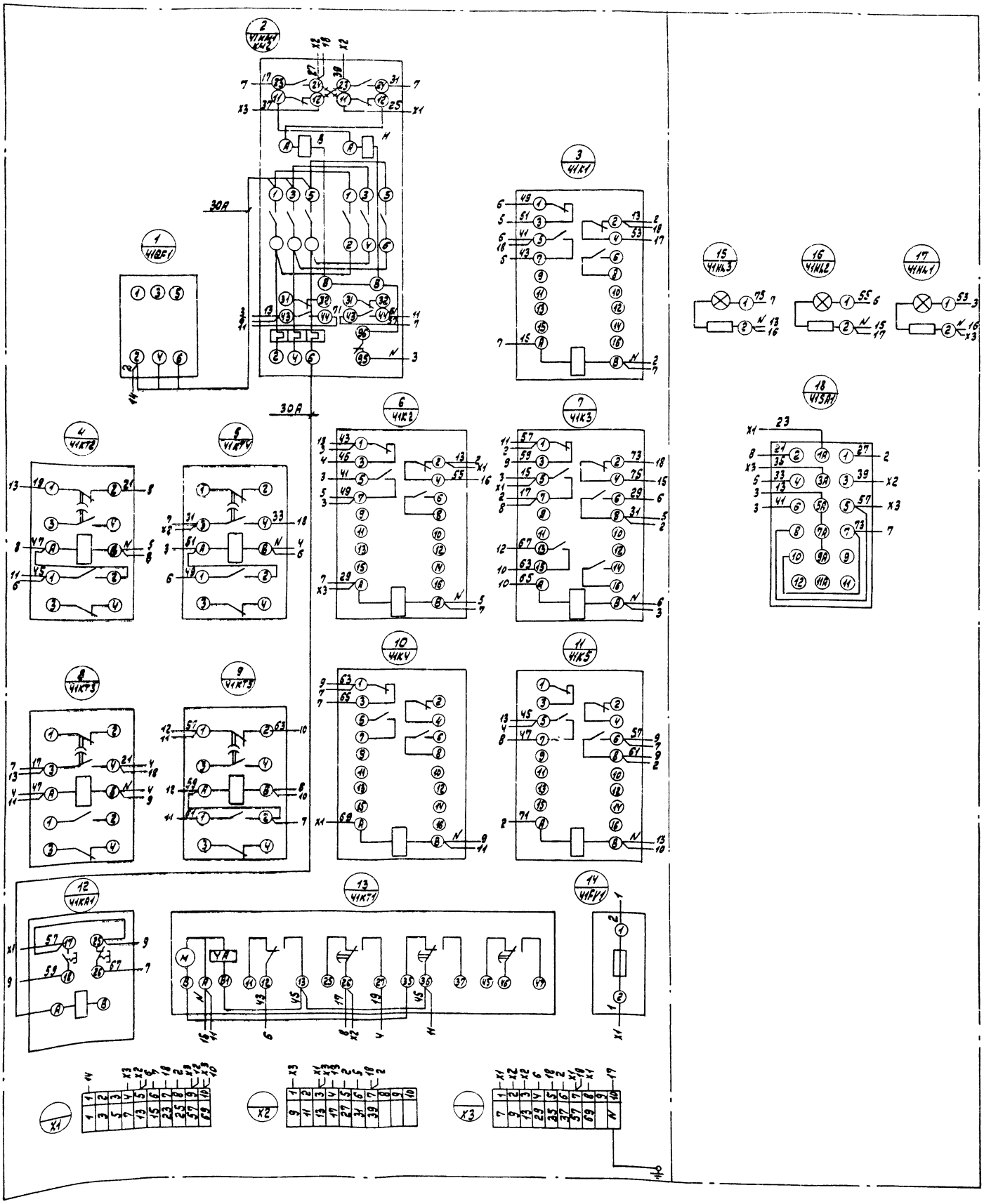

Демонтировать

			ТП 903-1-276.89		ЭМ.Н-39
ГИП	Гусева		Котельная с 6 котлоагрегатами „Братск М" для сельскохозяйственного строительства.	Литер	Масса	Масштаб
Нач.отд.	Коновалов					
Н.контр.	Каракина			Лист	Листов 81
Гл.спец.	Крейчер		Ящик Ч1 S. Схема электрическая соединений	ГПИ Горьковский САНТЕХПРОЕКТ	
Нач.гр.	Полкова				

Копир: Красн.

Вид спереди
Дверь не показана

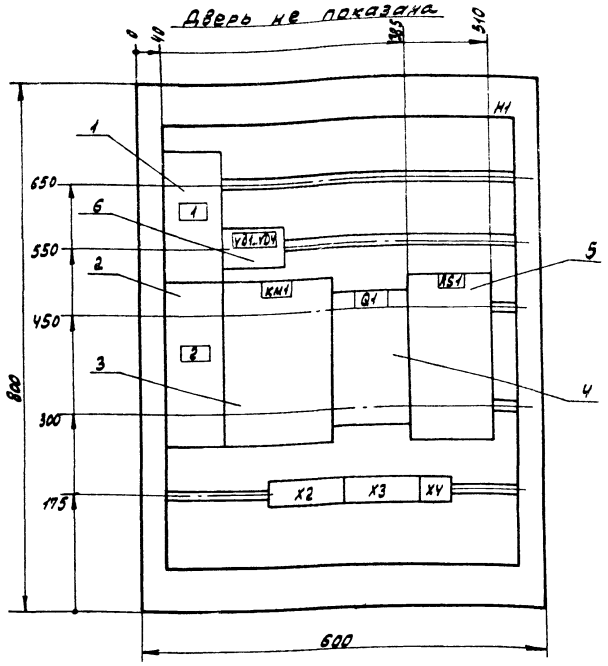

Дверь ящика
Вид спереди

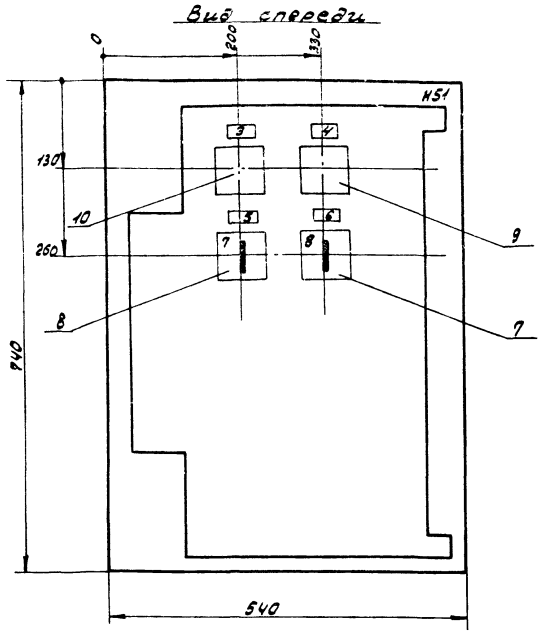

ГИП	Гусева		
Нач.отд.	Коновалов		
Н.контр.	Карякина		
Гл.спец.	Креймер		
Нач.гр.	Карякина		

ТП 903-1-276.89 ЭО. Н-1

Котельная с 6 котлоагрегатами „Братскм" для сельскохозяйственного строительства

Литер | Масса | Масштаб

Лист | Листов 1

Ящик 1S
Общий вид

ГПИ Горьковский САНТЕХПРОЕКТ

Формат	Зона	Поз.	Обозначение	Наименование	Кол.	Примечание
				Документация		
А3			ТП 903-1-276.86 ЭО.Н-1	Общий вид	1	
А3			ТП 903-1-276.86 ЭО.Н-4	Схема электрическая соединений и подключений	1	
А4			ТП 903-1-276.86 ЭО.Н-3	Перечень надписей	1	
				Сборочные единицы		
				H1 1		
		1		Выключатель		
				АП50Б-2МТУ3		
				Iр6,3А отс. 10	1	QF2
		2		Выключатель		
				АП50Б-2МТУ3		
				U-220В Iр40А отс. 10		
				П.П	1	QF3
		3		Контактор МК1-02У3		
				U-220В Iр40А	1	KM1
		4		Выключатель ПВ1-10Б		
				исполн. 3	1	Q1
		5		Щунт 75 шст 2I 50А	1	RS1

ГИП	Гусева		
Нач.отд.	Коновалов		
Н.контр.	Карякина		
Гл.спец.	Креймер		
Нач.гр.	Карякина		

ТП 903-1-276.89 ЭО. Н-2

Котельная с 6 котлоагрегатами „Братскм" для сельскохозяйственного строительства.
Ящик 1S
Технические данные аппаратов

Литер | Лист 1 | Листов 2

ГПИ Горьковский САНТЕХПРОЕКТ

Альбом 10

Формат	Зона	Поз.	Обозначение	Наименование	Кол.	Примечание
				Диод кремниевый		
		6		А226Б 0.3А 400В	4	VD1-VD4
				H51 01		
		7		Переключатель		
				УП5312-С29У3	1	SAC1
		8		Переключатель		
				УП5312-АБ4У3	1	SN1
		9		Амперметр М 42100 кл.1.5		
				предел измер. 0-50А 75 тв.	1	PA1
		10		Вольтметр М 42100		
				кл.1.5 предел измер. 0-75 В	1	PV1
				Блок зажимов серии		
				Б324-4П25-Б/БУ3-5	1	X4
				Группа из 2х зажимов		
				серии ЗН24-16П63-В/ВУ3	1	X2
				Группа из 3х зажимов		
				серии ЗН24-16П63-В/ВУ3	1	X3

Инв. № подл. | Подп. и дата | Взам. инв. | Инв. № дубл. | Подп. и дата

ТП 903-1-276.89 ЭО.Н-2

Лист 2

копир: [signature]

23948-08 24

Панель	Надпись	Позицион. обозначение	Место надписи	Текст	Кол.	Вид шрифта	Заготовка
				Ящик			
	1	QF2	Табличка	АПС-25В	1		
			—"—	VD1.... VD4	1		
	2	QF3	Табличка	Авар. эвакуац. освещ. -40В	1		
			—"—	КМ1	1		
			—"—	Q1	1		
			—"—	RS1	1		
				Дверь			
	3	PV1	Табличка	Контроль изоляции	1		
	4	PR1	—"—	Нагрузка аккум. батареи	1		
	5	SN1	—"—	Контроль изоляции	1		
	6	SAC1	—"—	Выбор режима зарядки	1		
	7	SN1	На ключе	1 2 3			
				3 - Ш - 3	1		
	8	SAC1	На ключе	1 2 6.3			
				40В откл. 25В	1		

Альбом 10

Инв. № подл. | Подп. и дата | Взам. инв. № | Инв. № дубл. | Подп. и дата

ГИП	Гусева		ТП 903-1-276.89 ЭО.Н-3
Нач. отд.	Коновалов		Котельная с 6 котлоагрегатами „Братск М" для сельскохозяйственного строительства. Ящик 1S. Перечень надписей.
Н. контр.	Карякина		Литер: — Лист: — Листов: 1
Гл. спец.	Креймер		ГПИ Горьковский САНТЕХПРОЕКТ
Нач. гр.	Карякина		

Вид спереди

Дверь ящика
(Вид со стороны монтажа)

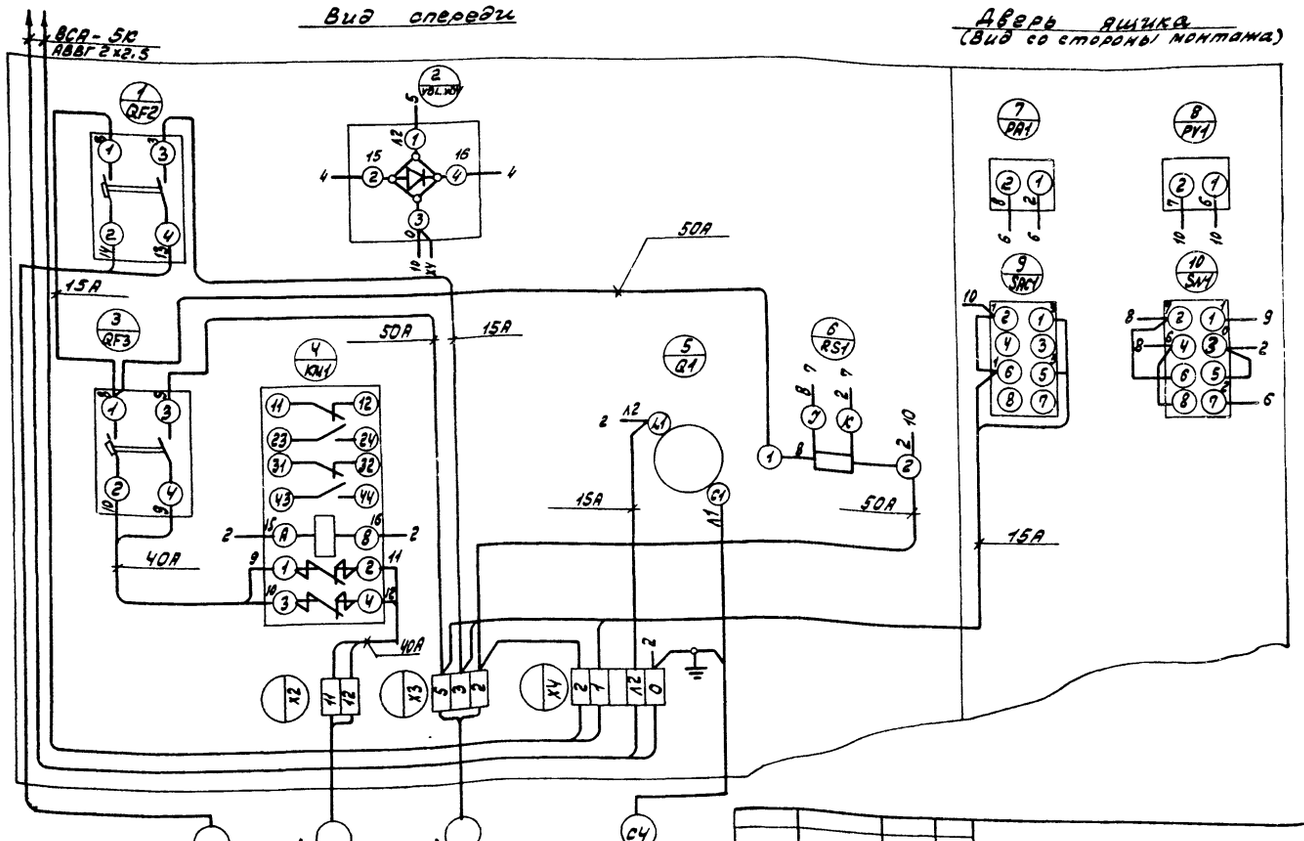

ГИП	Гусева	
Нач. отд.	Коновалов	
Н. контр.	Карякина	
Гл. спец.	Креймер	
Нач. гр.	Карякина	

Копир: Краса

ТП 903-1-276.89 ЭО.Н-4

Котельная с 6 котлоагрегатами „Братск М" для сельскохозяйственного строительства.

Ящик 1S. Схема электрическая соединений и подключений

Литер	Масса	Масштаб
Лист	Листов 1	

ГПИ Горьковский САНТЕХПРОЕКТ

23948-08 25

Формат

gost.e-ecolog.ru