ТИПОВОЙ ПРОЕКТ

903-1-276.89

КОТЕЛЬНАЯ С 6 КОТЛОАГРЕГАТАМИ „БРАТСК - М". ДЛЯ СЕЛЬСКОХОЗЯЙСТВЕННОГО СТРОИТЕЛЬСТВА. ТОПЛИВОПОДАЧА С ПРИМЕНЕНИЕМ СКРЕБКОВОГО ТРАНСПОРТЕРА. ТОПЛИВО-КАМЕННЫЙ И БУРЫЙ УГЛИ. СИСТЕМА ТЕПЛОСНАБЖЕНИЯ - ЗАКРЫТАЯ.

АЛЬБОМ 8

Строительные изделия.

23948-06
ЦЕНА 4-21

gost.e-ecolog.ru

Привязан:

Инв. №

ЦЕНТРАЛЬНЫЙ ИНСТИТУТ ТИПОВОГО ПРОЕКТИРОВАНИЯ
ГОССТРОЯ СССР

Москва. А-445. Смольная ул.. 22

Сдано в печать IV 1990 года

Заказ № 4590 Тираж 450 экз

ТИПОВОЙ ПРОЕКТ

903-1-276.89

КОТЕЛЬНАЯ С 6 КОТЛОАГРЕГАТАМИ „БРАТСК - М" ДЛЯ СЕЛЬСКОХОЗЯЙСТВЕННОГО СТРОИТЕЛЬСТВА. ТОПЛИВОПОДАЧА С ПРИМЕНЕНИЕМ СКРЕБКОВОГО ТРАНСПОРТЕРА. ТОПЛИВО-КАМЕННЫЙ И БУРЫЙ УГЛИ. СИСТЕМА ТЕПЛОСНАБЖЕНИЯ - ЗАКРЫТАЯ.

АЛЬБОМ 8

СТРОИТЕЛЬНЫЕ ИЗДЕЛИЯ

РАЗРАБОТАН
ГПИ „Горьковский Сантехпроект"

УТВЕРЖДЕН
и введен в действие ГПКНИИ СантехНИИпроект
протокол №11 от 27.09.89г.

Главный инженер института Ю.П.Фалалеев
Главный инженер проекта Т.Г.Гусева

© ЦИТП Госстроя СССР, 1989

Привязан:

Инв. №

Содержание альбома

Обозначение	Наименование	Стр.
	Содержание альбома	2
ТП 903-1-276.89-КЖИ ТУ	Технические условия.	3
001	Балка фундаментная 3БФ6-18АIIIВ-1	4
002	Колонна (1К69.4-3-1. 1К69.4-3-2)	5
003	Колонна (см. таблицу исполнений)	6÷12
004	Колонна (1К81.4-2.1)	13
005	Колонна (1К39.3-2-1)	14
006	Балка (3БС012-4АрII-в; 3БС012-5АрII-в)	15
007	Плита покрытия (см. таблицу исполнений)	16,17
008	Плита покрытия (1ПВ4-3АIIIТ-5-8028-2.400м 1ПВ4-4АIIIТ-5-8028-2-400м; 1ПВ4-5АIIIТ-5-8028-2-400м)	18, 19
009	Плита перекрытия (см. таблицу исполнений)	20
010	Стеновая панель (см. таблицу исполнений)	21÷24
011	Стеновая панель простеночная длиной 1.2м	25
012	Стеновая панель простеночная длиной 0.6м	26
013	Стеновая панель высотой 3.0м	27
014	Стеновая панель угловая длиной 1,5м	28
015	Стеновая панель (ПСД60.12.20-п-у-2)	29
016	Стеновая панель (ПСД60.9.20-п-1)	30
017	Стеновая панель (см. таблицу исполнений)	31÷33
018	Панель перегородки (ПГ60.30-1-Т-А1-1)	33
019	Опорные подушки (ОПм1; ОПм2)	34
020	Каркас пространственный (КП1, КП2)	35
021	Каркас пространственный (КП3)	36
022	Каркас плоский (КР12)	36
023	Каркас плоский (КР1; КР2)	37
024	Каркас плоский (КР3; КР4)	38
025	Каркас плоский (КР5; КР6; КР7)	39
026	Каркас плоский (КР8÷КР11)	40

Обозначение	Наименование	Стр.
027	Сетка арматурная (С1)	41
028	Изделие закладное (МН1, МН2)	42
029	Изделие закладное (МН3, МН4)	43
030	Изделие закладное (МН5÷МН7; МН16)	44
031	Изделие закладное (МН8, МН9)	45
032	Изделие закладное (МН10; МН11; МН12)	45
033	Изделие закладное (МН13; МН14; МН15)	46
034	Изделие соединительное (МС1)	47
035	Изделие соединительное (МС2÷МС7)	48
036	Изделие соединительное (МС8÷МС10)	49
037	Изделие соединительное (МС11)	50
038	Изделие соединительное (МС12)	50
039	Изделие соединительное (ТС-1÷ТС5)	51
040	Изделие соединительное (Т1; Т2)	52
041	Шайба	52
042	Изделие соединительное (МС13)	53
043	Изделие соединительное (МС14)	53
044	Изделие соединительное (МС15)	54
045	Изделие соединительное (МС16, МС16а)	54
046	Изделие соединительное (МС17)	55
047	Изделие соединительное (МС18)	55
048	Изделие соединительное (МС19)	56
049	Консоль опорная (РК4-1)	56
050	Опорный столик (СМ1)	57
051	Насадка (НМ1; НМ2)	57
052	Насадка (НМ3)	58
053	Решетка для вытяжных шах (МР)	58
054	Решетка (Р1÷Р3)	59
055	Рама металлическая (РМ1, РМ2)	60

1. Все сборные железобетонные *изделия* изготовлять по указаниям соответствующих серий с установкой дополнительных арматурных и закладных элементов по данному альбому.
2. Стеновые панели ПСД 60.12.20-п-у-2 и ПСД 60.9.20-п-1 выполнять в опалубке панелей ПСД 60.12.20-п-у и ПСД 60.9.20-п серии 1.832.1-9 соответственно с армированием по данному альбому.
3. В панелях стен с отверстиями арматуру сеток вырезать по месту и приварить к обрамлению отверстий.
4. В стеновых панелях принять:
   а) Наружный фактурный слой из цементно-песчаного раствора М100; γ= 1800 кг/м³ F50 толщиной 20мм
   б) Конструкционно-теплоизолирующий слой из керамзитобетона В5; F35; Д=900 кг/м³
   в) Внутренний изолирующий слой из керамзитобетона В15; F50; Д=1800 кг/м³ толщиной 50мм.
5. В плитах покрытия принять:
   утеплитель из керамзитобетона γ= 400 кг/м³.
6. Прокат закладных изделий в железобетонных и бетонных конструкций для расчетной зимней температуры от -31°С до -40°С принять из стали Вст3пс6 ГОСТ 380-71*.
7. Все закладные и соединительные изделия окрасить 2 слоями эмали ПФ 115 ГОСТ 18374-79* по грунтовке ГФ-021 в соответствии со СНиП 2.03.11-85 „Защита строительных конструкций от коррозии". Закладные изделия стеновых панелей защитить методом горячего цинкования. Толщина цинкового покрытия 60мкм.
8. Указания по складированию конструкций смотри в соответствующих сериях и главах СНиП.
9. Плоские арматурные изделия изготовлять при помощи контактной точечной электросварки по ГОСТ 14098-85. Сварку каркасов и сеток производить во всех точках пересечения стержней.
10. Соединение плоских каркасов в пространственные выполнять с помощью дуговой сварки.
11. Сварку закладных и соединительных изделий производить согласно ГОСТ 14098-85 „Соединения сварные арматуры и закладных изделий железобетонных конструкций", ГОСТ 5264-80 „Швы сварных соединений, ручная дуговая сварка" и СНиП 3.03.01-87 (раздел 8) „Несущие и ограждающие конструкции."
12. Арматурные и закладные изделия должны отвечать требованиям ГОСТ 10922-75 „Арматурные изделия и закладные детали сварные для железобетонных конструкций. Технические требования и методы испытаний".
13. Анкеры закладных изделий приварить к пластинам и прокату втавр дуговой ручной сваркой под слоем флюса с малой механизацией. Отогнутые анкеры приварить дуговой ручной сваркой. Сварку пластин и проката между собой выполнять дуговой ручной электросваркой электродами типа Э42 по ГОСТ 9467-75, $h_ш$ = 4мм кроме оговоренных.
14. Знак ориентации нанести несмываемой краской.

			ТП903-1-276.89 -КЖ.И.ТУ		
Нач.отд	Ехилевский		Технические условия	Стадия	Лист	Листов
Н.контр.	Марунов			Р		1
Гл.спец.	Марков			ГПИ Горьковский САНТЕХПРОЕКТ	
Нач.гр.	Катаева				
Инж.1к	Семягина				

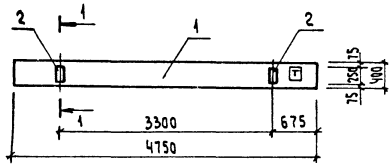

1 — 1 повернуто
м 1:10

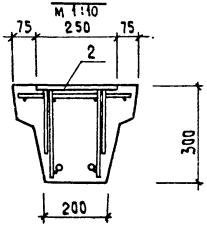

Формат	Зона	Поз.	Обозначение	Наименование	Кол.	Примечание
				Документация		
А3			тп903-1-276.89 -КЖ.И.ТУ	Технические условия		
				Сборочные единицы		
				Балка фундаментная		
		1	1.415.1-2.1-3-17	3БФ6-18АIIIВ	1	
				Изделия закладные		
		2	1.400-15 В.1 120-26	МН 109-3	2	

Ведомость расхода стали на дополнительные закладные изделия на элемент, кг

Марка элемента	Изделия закладные						Общий расход
	Арматура класса AIII			Прокат марки ВСт3кп2(пс6)			
	ГОСТ 5781-82*			ГОСТ 19903-74*			
	Ф8			Б:6			
3БФ6-18АIIIВ-1	0,6			2,4			3,0

Нач.отд	Ехилевский		
Н.контр.	Марунов		
Гл.спец.	Марков		
Нач.гр	Катаева		
Инж.-к	Сенягина		
Техн.-к	Гаврилова		

ТП903-1-276.89 -КЖ.И.001

Балка фундаментная (3БФ6-18АIIIВ-1)

Стадия	Масса	Масштаб
Р	1000	1:50
Лист	Листов: 1	

ГПИ Горьковский САНТЕХПРОЕКТ

Рис.1

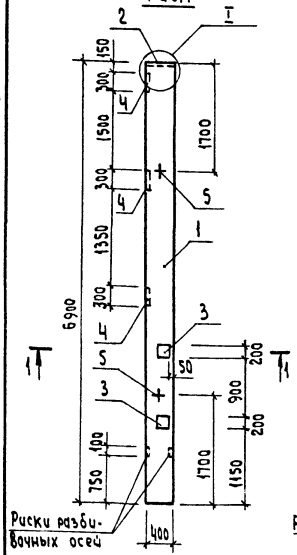

Рис.2

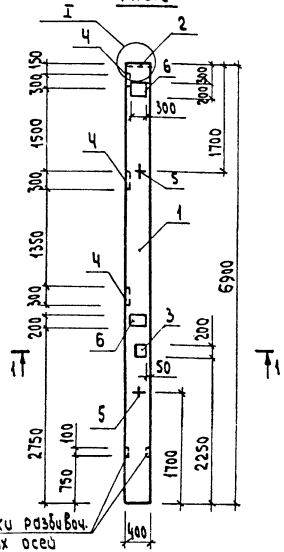

Формат	Зона	Поз.	Обозначение	Наименование	Кол. на изд. КЖ.И ООР —	Кол. на изд. КЖ.И ООР 01	Примечание
				Документация			
А3			тп903-1-276.89 -КЖ.И.ТУ	Технические условия			
А3			тп903-1-276.89 -КЖ.И.004	Узел I			
				Сборочные единицы			
		1	1.823.1-2.1 100-40	Колонна 1К69.4-3	1	1	
				Изделие закладное			
		2	1.400-15 В.1 150-66	МН 144-1	1	1	
		3	1.400-15 В.1 210-18	МН 204-4	2	1	
		4	1.823.1-2.2	М10	4	4	
		5	1.823.1-2.2	М14-150	2	2	
		6	1.400-15 В.1 210-28	МН 206-4		2	
				Детали			
Б4		7	тп903-1-276.89-КЖИ.002-001	А-I-6 ГОСТ5781-82* l=380	8	12	0.08 кг

1-1
М1:10

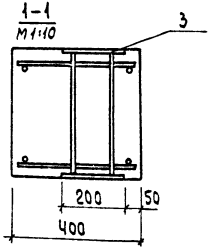

Обозначение	Марка	Рис.
тп 903-1-276.89-КЖ.И.002	1К69.4-3-1	1
-01	1К69.4-3-2	2

Ведомость расхода стали на дополнительные закладные изделия на элемент, кг

Марка элемента	Изделия закладные												Общий расход
	Арматура класса							Прокат марки					
	А-I			А-III				Вст3 кп2(пс6)					
	ГОСТ 5781-82*			ГОСТ 5781-82*				ГОСТ 19903-74*					
	ф6	ф12	Итого	ф10	ф12	ф18	Итого	-5:8	-5:10	-5:14	Итого		
1К69.4-3.1	0.6	1.8	2.4		4.1	2.2	6.3	7.5	12.4	39.3	51.7		60.4
1К69.4-3.2	1.0	1.8	2.8	1.4	3.3	2.2	6.9	22.1	6.2	39.3	68.2		77.9

Нач.отд	Якиловский		
Н.контр.	Марчнов		
Гл.спец	Марков		
Нач.гр	Котаева		
Техн.II к	Гаврилова		

ТП903-1-276.89 - КЖ.И.002

Колонна (1К69.4-3-1, 1К69.4-3-2)

Стадия	Масса	Масштаб
Р	2750	1:50
Лист	Листов: 1	

ГПИ Горьковский САНТЕХПРОЕКТ

Формат	Зона	Поз.	Обозначение	Наименование	Кол. на исполн. тп903-1-276.89 -КЖ.И.003 –	01	02	03	04	05	06	07	08	09	10	11	12	13	14	15	16	17	18	19	Примечание
				Документация																					
А3			тп903-1-276.89-КЖ.И.ТУ	Технические условия																					
			1.823.1-2.1 010	Узел I			╳	╳							╳	╳	╳	╳	╳	╳					
			030	Узел III	╳	╳			╳	╳	╳	╳	╳	╳							╳	╳	╳	╳	
			040	Узел IV	╳	╳	╳	╳							╳	╳	╳	╳	╳	╳					
			тп903-1-276.89-КЖ.И.003 л.7	Узлы А, Б, В							╳	╳			╳	╳				╳					
				Сборочные единицы																					
		1	1.823.1-2.1 100-39	1К69.4-2	1		1		1		1		1		1		1		1		1		1		
			-40	1К69.4-3		1		1		1		1		1		1		1		1		1		1	
				Изделия закладные																					
		2	1.400-6/76	М1-14	4	4	4	4	5	5	4	4	4	4	4	4	1	1			4	4	6	6	
		3	1.823.1-2.2 070-05	М6	1	1			1	1	1	1	1	1							1	1	1	1	
		4	1.400-6/76	М1-12	2	2	2	2					2	2	2	2									
		5	1.823.1-2.2 090-02	М14-150	2	2	2	2	2	2	2	2	2	2	2	2	2	2	2	2	2	2	2	2	
		6	1.400-15.6.1 130-25	МН 121-2	1	1	1	1	1	1	1	1	1	1	1	1	2	2	1	1	2	2			
		7	170-23	МН 155-6			1	1	2	2	1	1	1	1	1	1	3	3	1	1					
		8	210-42	МН 209-5											1	1									
		9	130-08	МН 118-3	1	1																			
		10	220-27	МН 215-5					2	2	2	2					2	2	2	2					
		11	160-26	МН 150-3							2	2	1	1			1	1	2	2			4	4	
		12	240-07	МН 224-5																	1	1			
		13	530-08	МН 531											4	4									
				Детали																					
		14	тп903-1-276.89-КЖ.И.003-001	8-А-III ГОСТ 5781-82* Р-370											6	6									

Нач. отд.	Екилевский	
Н. контр.	Марунов	
Гл. спец.	Марков	
Нач. гр	Катаева	
Инж. I к	Сенягина	
Инж. IIк	Моренова	

ТП903-1-276.89 -КЖ.И.003

Колонна (см. таблицу исполнений).

Стадия	Масса	Масштаб
Р	2750	1:50
Лист 1	Листов 7	

ГПИ Горьковский САНТЕХПРОЕКТ

Ведомость расхода стали на элемент, кг

Марка элемента	Изделия закладные																				Общий расход
	Арматура класса										Прокат марки										
	AI				AIII						Вст3кп2 (пс6)										
	ГОСТ 5781-85										ГОСТ 19903-74*							ГОСТ 8509-86			
	ф14			Итого	ф8	ф10	ф12	ф16			Итого	-6-8	-6-10	-6-12	-6-14			Итого	L63×5	L75×6			Итого	
1К69.Ч-2-1 1К69.Ч-3-1	1.8			1.8		0.7	6.9				7.6	6.3	9.2		16.7			32.2	6.0				6.0	47.6
1К69.Ч-2-2 1К69.Ч-3-2	1.8			1.8		0.7	4.0	3.0			7.7	3.8	9.2	17.2				30.2	6.0				6.0	45.7
1К69.Ч-2-3 1К69.Ч-3-3	1.8			1.8		0.7	3.4	13.4			17.5	3.8		84.6	16.7			102.1	7.5				7.5	128.9
1К69.Ч-2-4 1К69.Ч-3-4	1.8			1.8		0.7	6.9	10.4			18.0	15.2		64.4	16.7			96.3	6.0				6.0	122.1
1К69.Ч-2-5 1К69.Ч-3-5	1.8			1.8		0.7	7.8	3.0			11.5	9.5	9.2	17.2	16.7			52.6	6.0				6.0	71.9
1К69.Ч-2-6 1К69.Ч-3-6	1.8			1.8	4.1	0.7	5.4	3.0			13.2	3.8	23.4	17.2				44.4	6.0	11.2			17.2	76.6
1К69.Ч-2-7 1К69.Ч-3-7	1.8			1.8		1.4	2.2	16.4			20.0	13.3		98.8				112.1	1.5				1.5	135.4
1К69.Ч-2-8 1К69.Ч-3-8	1.8			1.8		0.7	3.8	10.4			14.9	15.2		64.4				79.6						96.3
1К69.Ч-2-9 1К69.Ч-3-9	1.8			1.8		1.4	3.4	5.6			10.4	7.6		28.2	16.7			52.5	6.0				6.0	70.4
1К69.Ч-2-10 1К69.Ч-3-10	1.8			1.8			11.3				11.3	22.8			16.7			39.5	9.0				9.0	61.6

Обозначение	Марка	Рис.	
Тп903-1-276.89-КЖ.И.003	1К69.Ч-2-1	1	
-01	1К69.Ч-3-1	1	
-02	1К69.Ч-2-2	2	
-03	1К69.Ч-3-2	2	
-04	1К69.Ч-2-3	3	
-05	1К69.Ч-3-3	3	
-06	1К69.Ч-2-4	4	
-07	1К69.Ч-3-4	4	
-08	1К69.Ч-2-5	5	
-09	1К69.Ч-3-5	5	

Обозначение	Марка	Рис	
Тп903-1-276.89-КЖ.И.003-10	1К69.Ч-2-6	6	
-11	1К69.Ч-3-6	6	
-12	1К69.Ч-2-7	8	
-13	1К69.Ч-3-7	8	
-14	1К69.Ч-2-8	9	
-15	1К69.Ч-3-8	9	
-16	1К69.Ч-2-9	7	
-17	1К69.Ч-3-9	7	
-18	1К69.Ч-2-10	10	
-19	1К69.Ч-3-10	10	

Рис.1

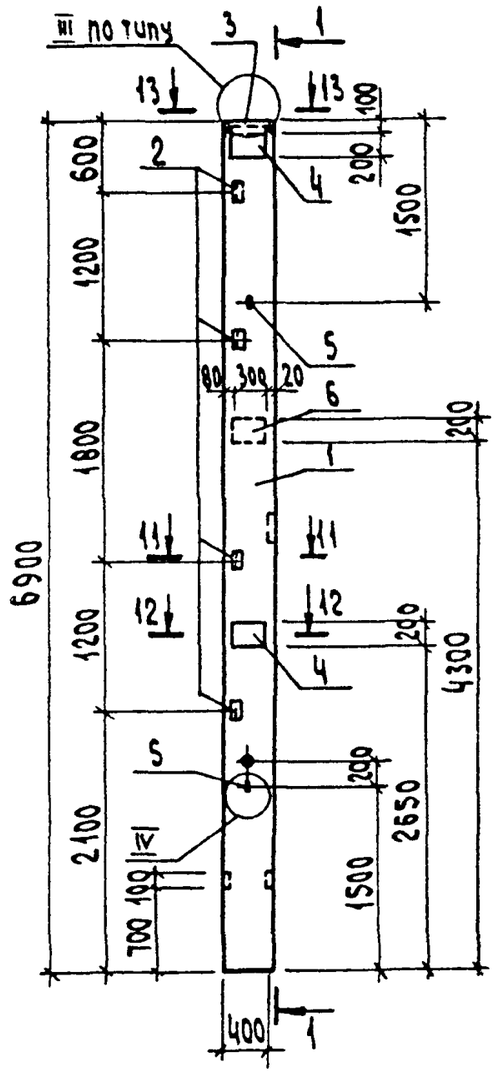

1-1

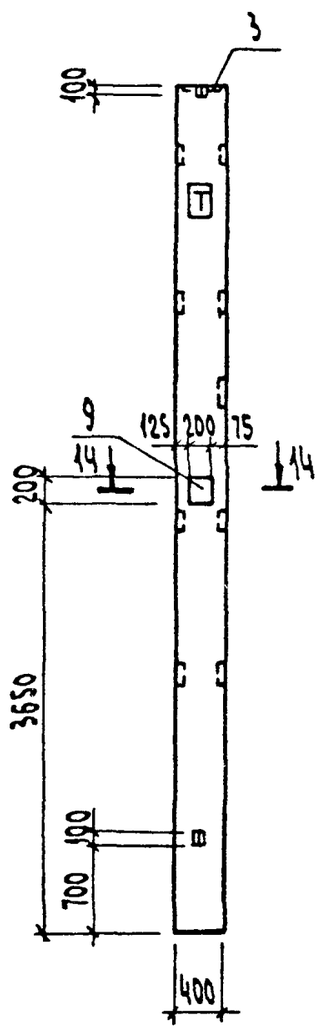

Рис.2

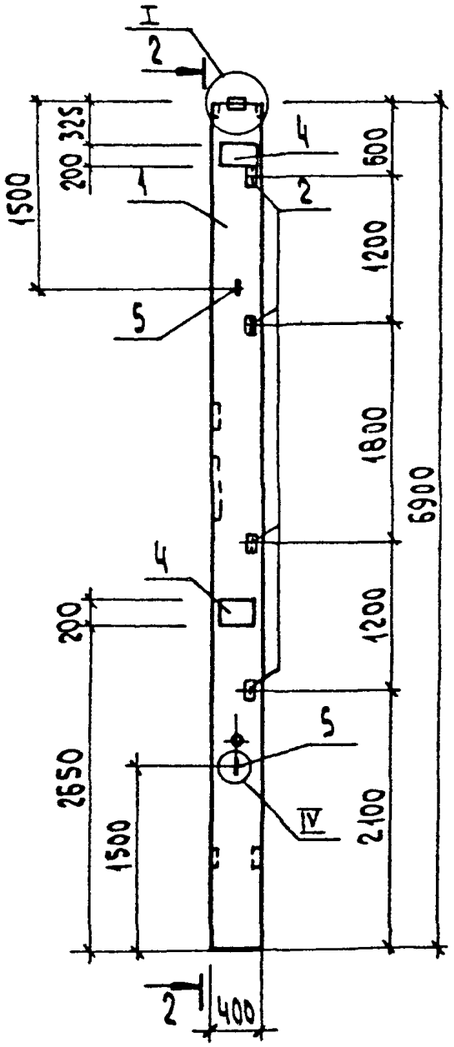

2-2

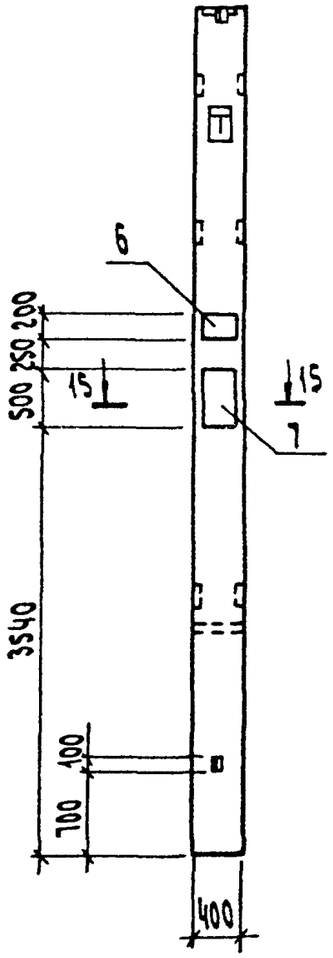

15-15
М 1:20

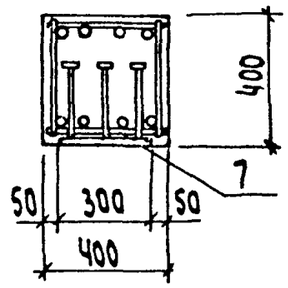

11-11
М 1:20

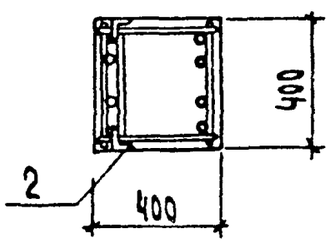

12-12
М 1:20

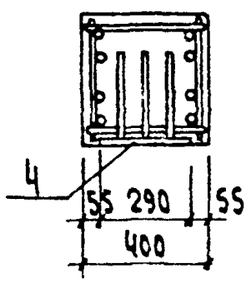

13-13
М 1:20

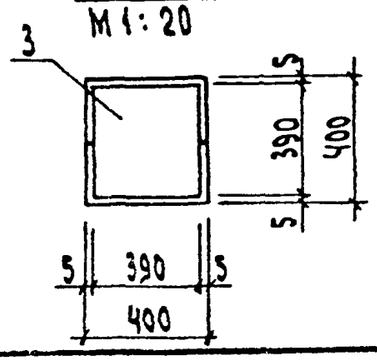

14-14
М 1:20

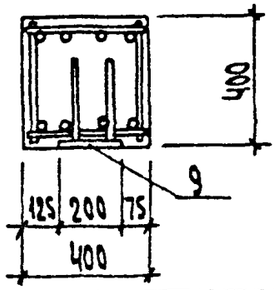

ТП 903-1-276.89 -КЖ.И.003

Лист 3

Рис. 3

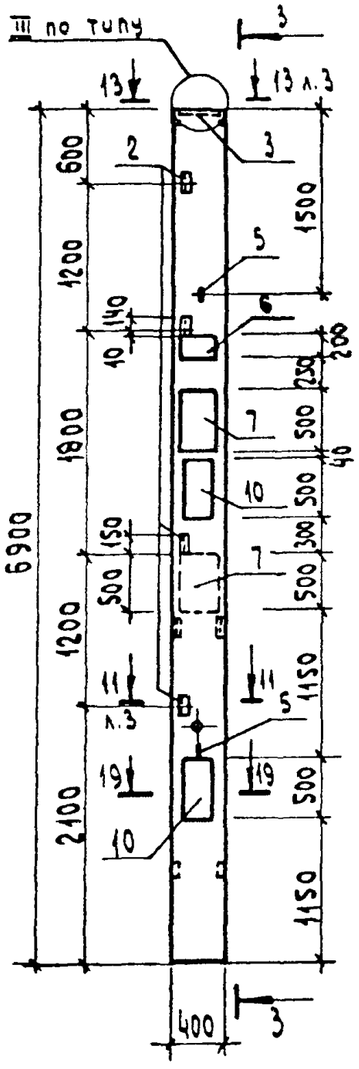

3 - 3

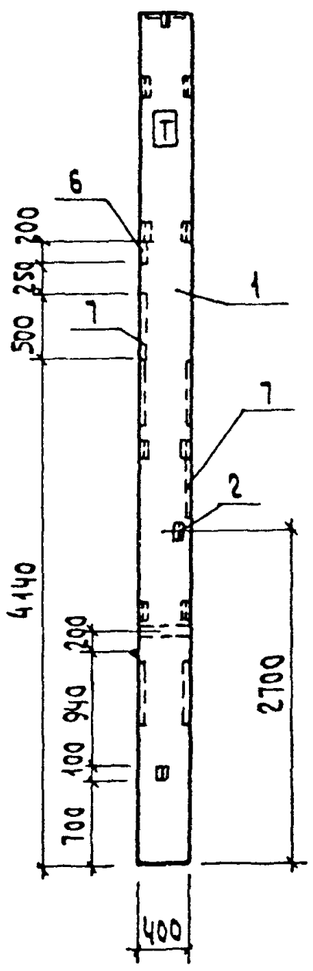

Рис. 4

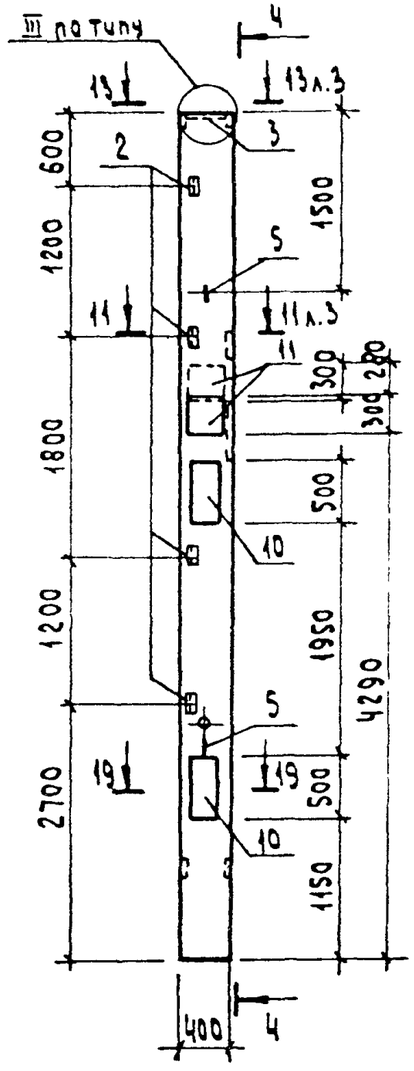

4 - 4

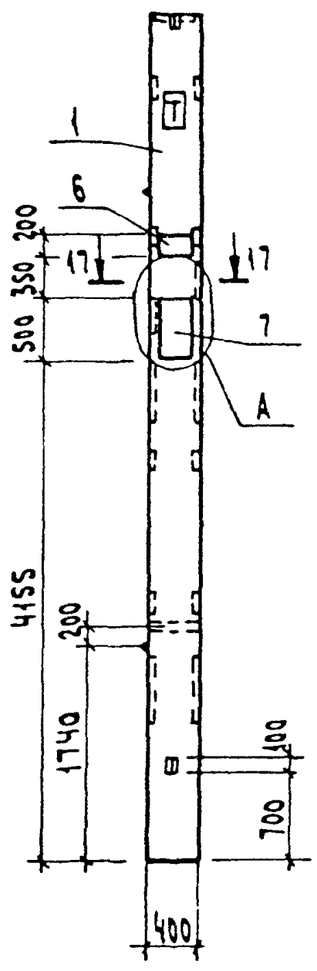

Рис. 5

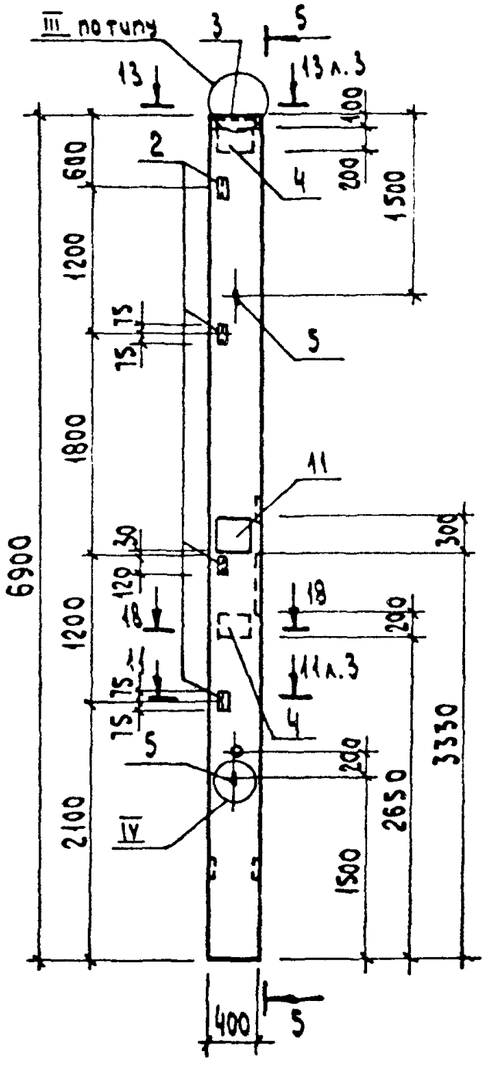

5 - 5

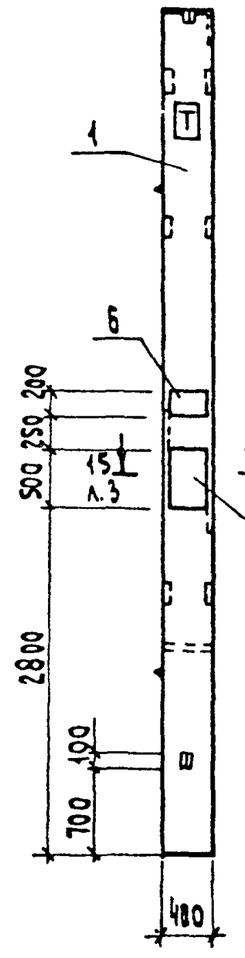

17 - 17

M 1:20

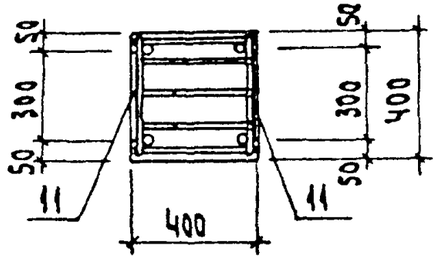

18 - 18

M 1:20

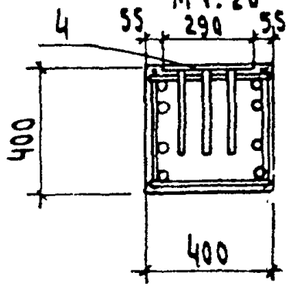

19 - 19

M 1:20

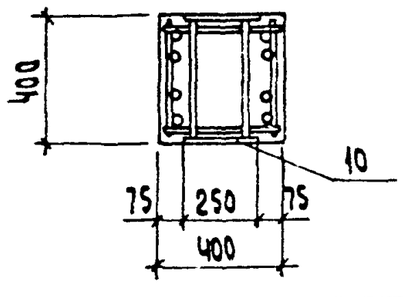

ТП 903-1-276.89 -КЖ.И.003

Лист 4

23948-06 10

Рис. 6

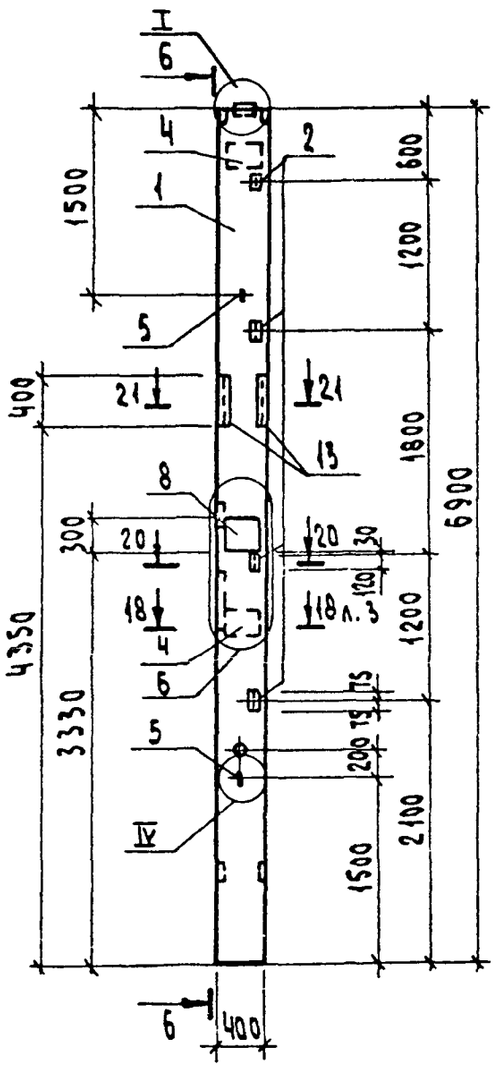

6 - 6

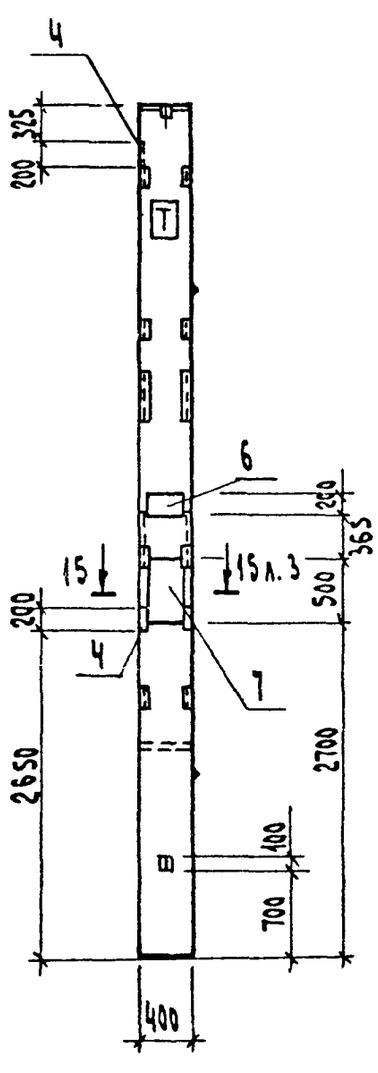

Рис. 7

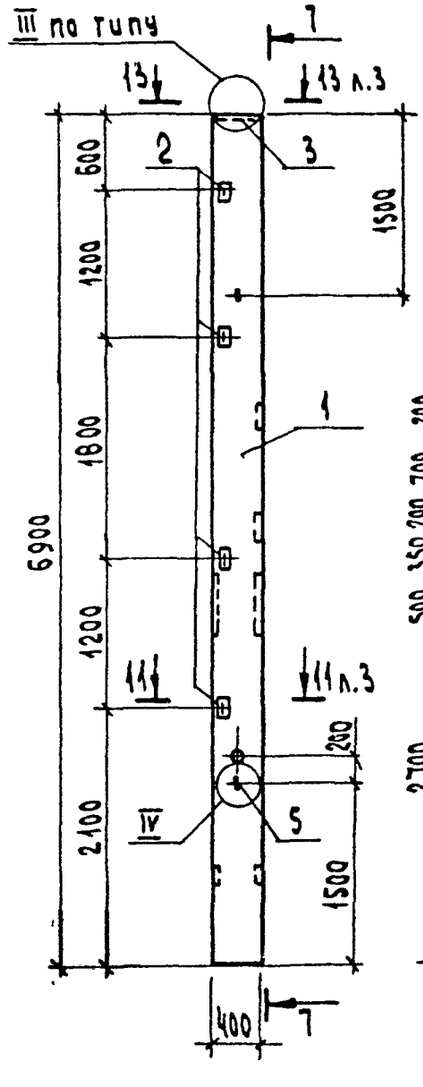

7 - 7

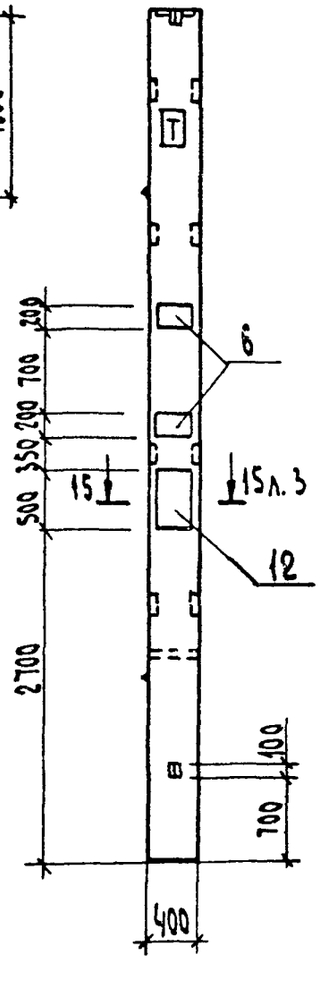

Рис. 8

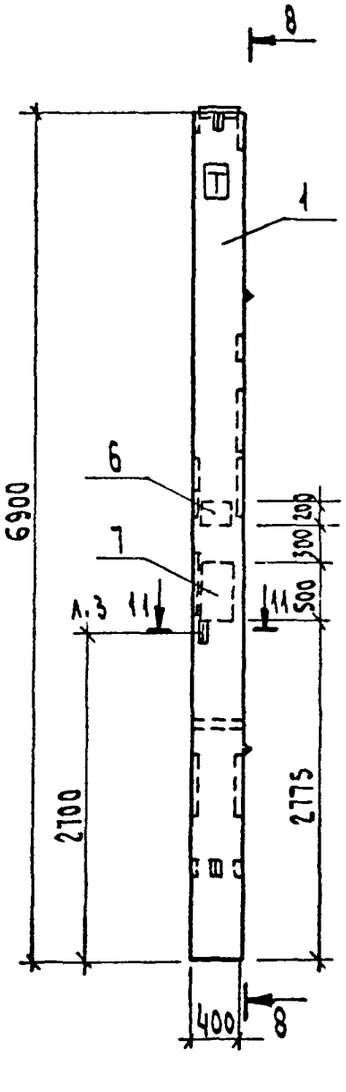

8 - 8

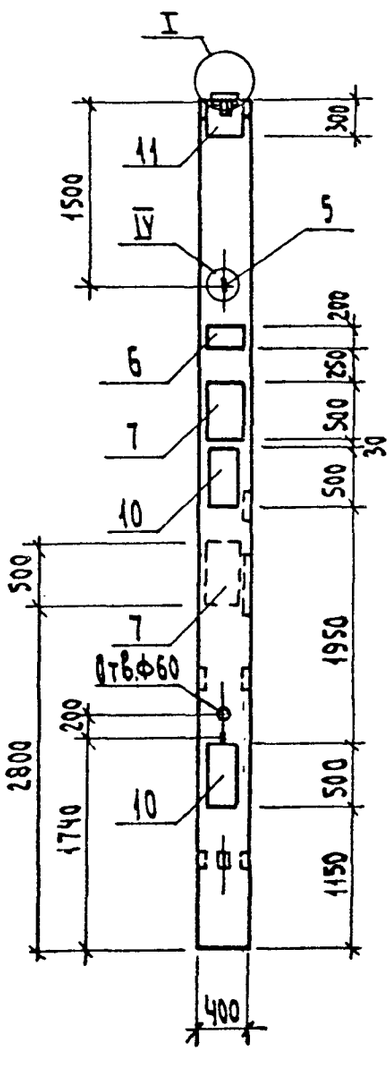

20 - 20
М 1:20

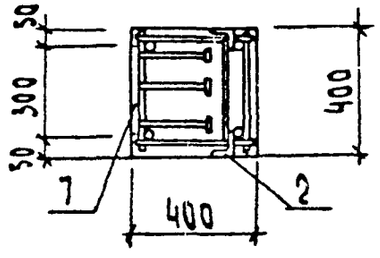

21 - 21
М 1:20

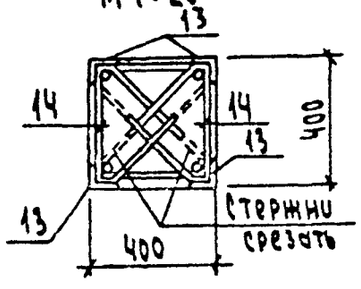

ТП 903-1-276.89 - КЖИ.003

Лист 5

23948-06 11

Рис. 9

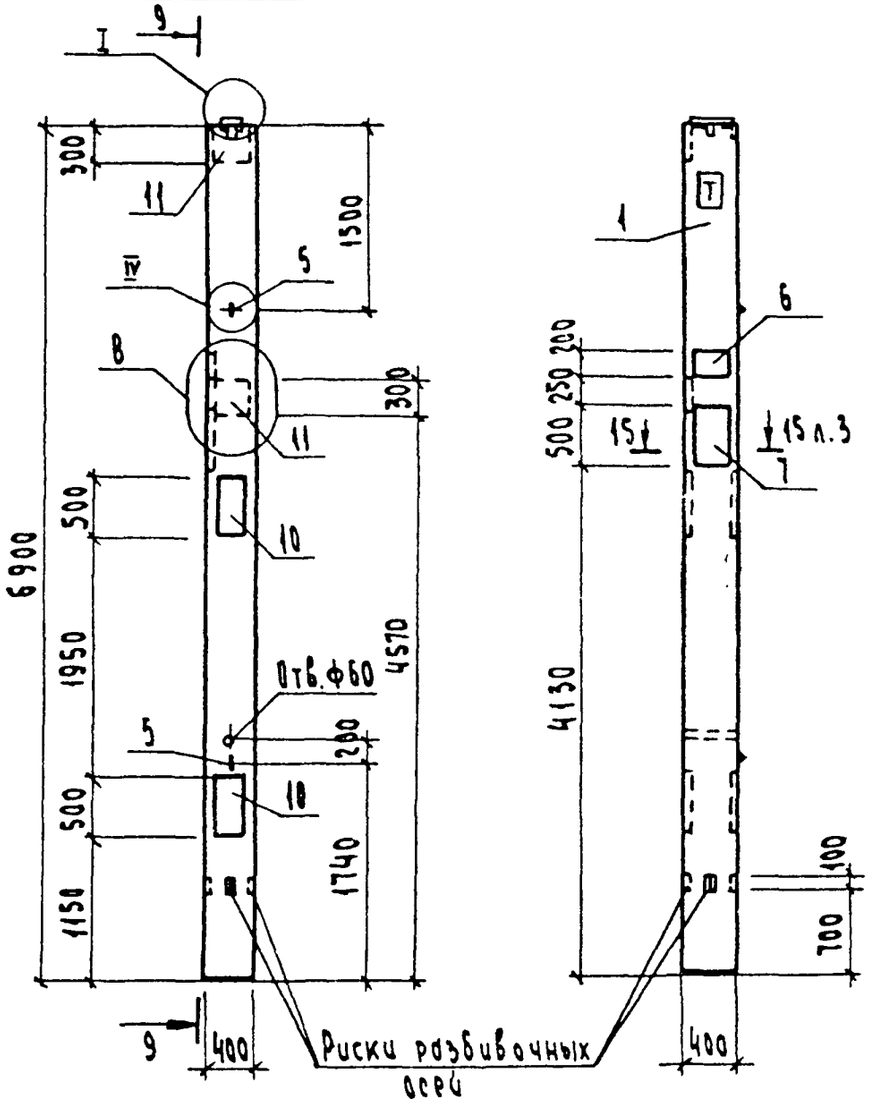

9 - 9

Рис. 10

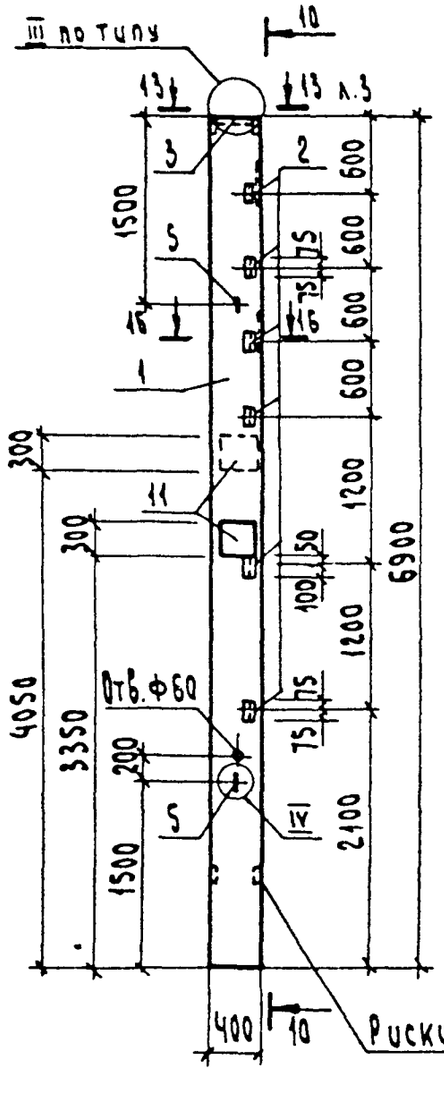

10 - 10

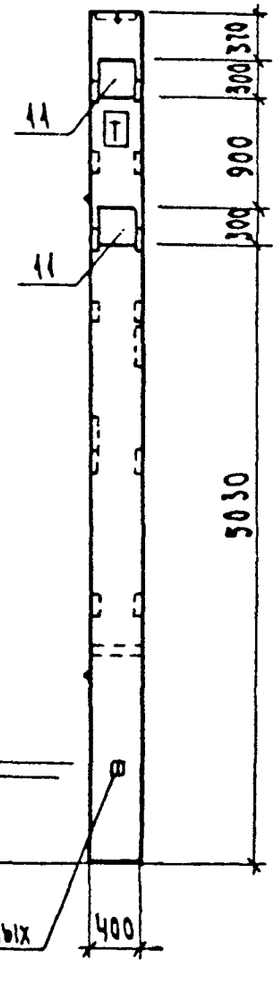

16 - 16

М 1:20

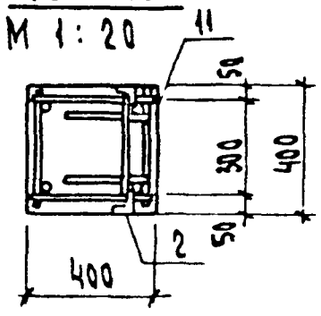

А

М 1:10

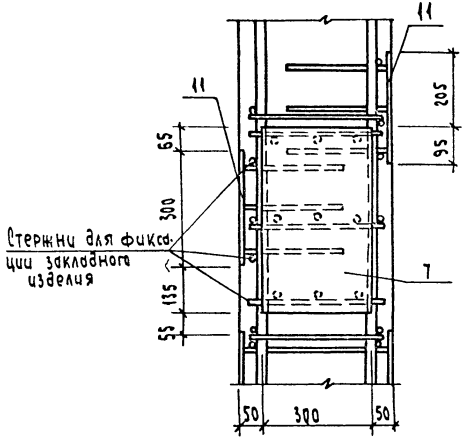

1 – 1

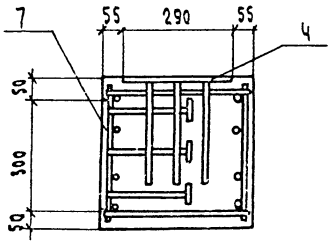

Б

М 1:10

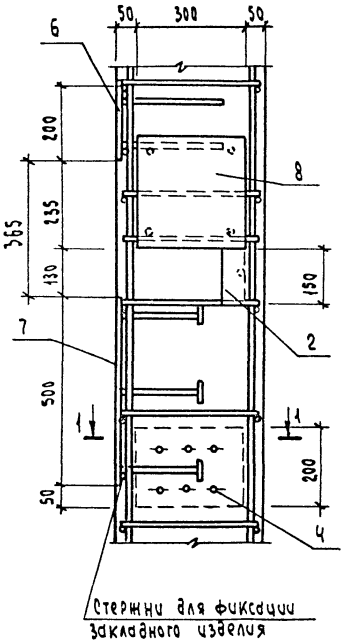

В

М 1:10

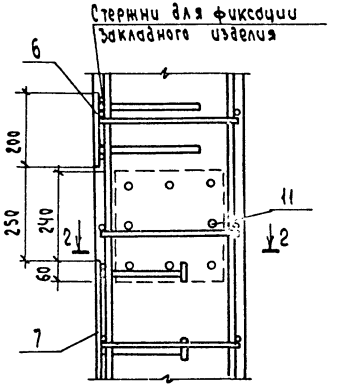

2 – 2

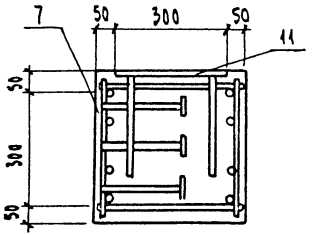

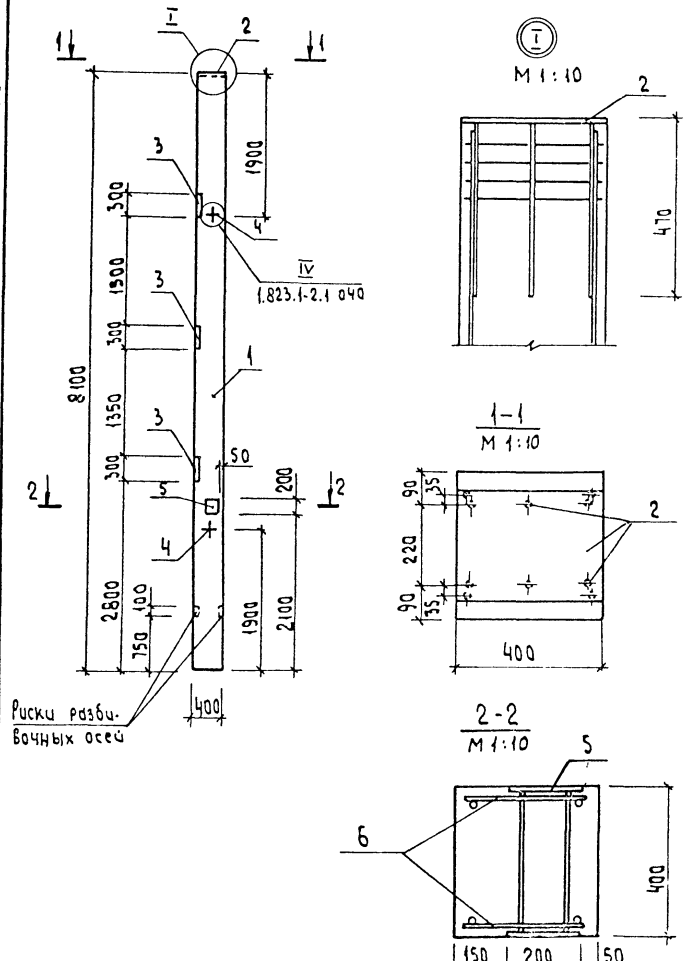

Формат	Зона	Поз.	Обозначение	Наименование	Кол.	Примечание
				Документация		
А5			тп 903-1-276.89 -КЖ.И ТУ	Технические условия		
				Сборочные единицы		
		1	1.823.1-2.1-100-44	Колонна 1К81.4-2	1	
				Изделие закладное		
		2	1.400-15 В.1 150-66	МН144-1	1	
		3	1.823.1-2.2	М10	3	
		4	1.823.1-2.2	М20-250	2	
		5	1.400-15 В.1 210-18	МН204-4	1	
				Детали		
Б4		6	тп 903-1-276.89-КЖ.И.004-001	А-I-б ГОСТ 5781-82* в=320	4	0.08 кг

Ведомость расхода стали
на дополнительные закладные изделия, кг

Марка элемента	Изделия закладные												Общий расход
	Арматура класса							Прокат марки					
	I			III				Вст3кп2 (пс6)					
	ГОСТ 5781-82*			ГОСТ 5781-82*				ГОСТ 19903-74					
	Ф6	Ф12		Ф12	Ф18		Итого	-6:10	-6:14	-6:8	Итого		
1К81.4-2	0.3	1.8		3.3	1.6		7.0	6.2	29.5	7.5	43.2		50.2

Нач.отд.	Ехилевский		
Н.контр.	Мосунов		
Гл.спец.	Марков		
Нач.гр	Катаева		
Техник	Гладилина		

ТП903-1-276.89 -КЖ.И.004

Колонна (1К81-4-2.1)

Стадия	Масса	Масштаб
Р	3250	1:50
Лист	Листов: 1	

ГПИ Горьковский САНТЕХПРОЕКТ

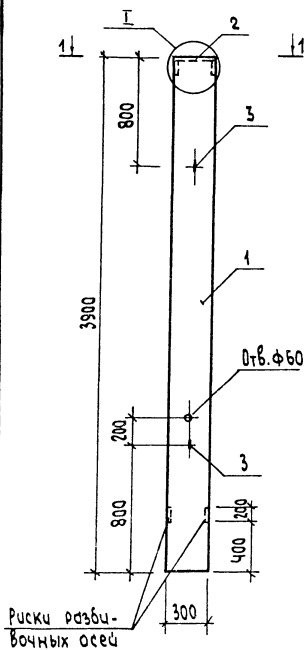

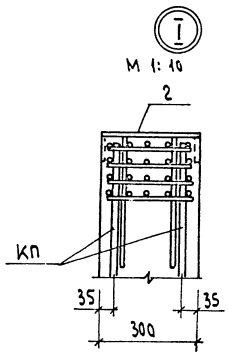

1 – 1
М 1:10

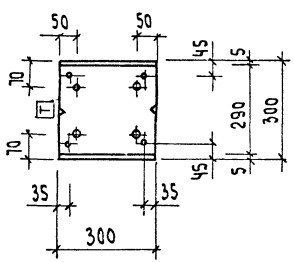

Формат	Зона	Поз.	Обозначение	Наименование	Кол.	Примечание
				Документация		
А3			ТП903-1-276.89 -КЖ.И.ТУ	Технические условия		
				Сборочные единицы		
		1	1.823.1-2.1 100-10	Колонна 1К39.3-2	1	
				Изделия закладные		
		2	1.400-6/76	М10-2-5	1	
		3	1.823.1-2.2 090	М10-150	2	

Ведомость расхода стали на закладные изделия, кг

Марка элемента	Изделия закладные									Общий расход
	Арматура класса						Всего	Прокат марки		
	А-I			А-III				Вст3кп2(пс6)		
	ГОСТ 5781-82*							ГОСТ19903-74*		
	Ф10			Ф6				-6-10		
1К39.3-2-1	0.9			1.5			2.4	6.8		9.2

Нач.отд	Ехилевский		
Н.контр	Морунов		
Гл.спец	Маркав		
Нач.гр	Катаева		
Инж.Ік	Сенягина		

ТП903-1-276.89 -КЖ.И.005

Колонна (1К39.3-2-1)

Стадия	Масса	Масштаб
Р	880	1:25
Лист	Листов: 1	

ГПИ Горьковский САНТЕХПРОЕКТ

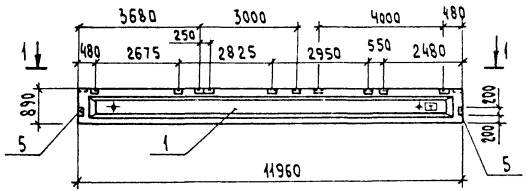

1 — 1

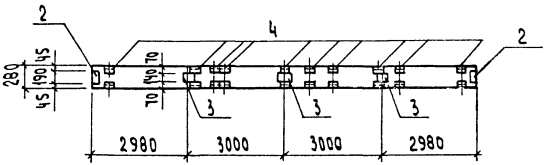

Формат	Зона	Поз.	Обозначение	Наименование	Кол. на испол. КЖ.И-006 —	01	Примечание
				Документация			
А3			ТП903-1-276.89 -КЖ.И.ТУ	Технические условия	X	X	
				Сборочные единицы			
				Балка			
		1	1.462.1-1/84.01 -33	3БС012-4Вр II	1		
			-44	3БС012-5Вр II		1	
				Изделия закладные			
		2	1.400-6/76	МЧ-1	2	2	
		3	1.400-6/76	МЧ-5	3	3	
		4	1.400-6/76	МЧ-22-2	10	10	
		5	1.400-6/76	МЧ-10-3	2	2	

Ведомость расхода стали на элемент, кг

Марка элемента	Изделия закладные										Всего	Общий расход
	Арматура класса А-III ГОСТ 5781-82*				Прокат марки Вст3кп2 (пс6) ГОСТ 8510-72*			ГОСТ 8509-72*		ГОСТ 19425-74*		
	ф8	ф10		Итого	110×7×8			L80×7		-6×6		
3БС012-4Вр II-d	5.3	3.6		8.9	52.0			6.8		8.0		66.8	75.7
3БС012-5Вр II-d	5.3	3.6		8.9	52.0			6.8		8.0		66.8	75.7

Обозначение	Марка	
ТП903-1-276.89-КЖ.И.006	3БС012-4Вр II	
-01	3БС012-5Вр II	

Нач.отд	Ехилевский	
Н.контр	Марунов	
Гл.спец	Марков	
Нач.гр.	Катаева	
Инж.ТК	Сенягина	

ТП903-1-276.89 -КЖ.И.006

Балка (3БС012-4Вр II-d; 3БС012-5Вр II-d)

Стадия	Масса	Масштаб
Р	4500	1:100
Лист	Листов: 1	

ГПИ Горьковский САНТЕХПРОЕКТ

Формат	Зона	Поз.	Обозначение	Наименование	Кол. на исполн. тп 903-1-276.89-Кж.И.007									Примечание
					–	01	02	03	04	05				
				Документация										
А3			тп 903-1-276.89 -Кж.И.ТУ	Технические условия	X	X	X	X	X	X				
				Сборочные единицы										
				Плита										
		1	1.865.1-4/84.1-1 - 01 1.865.1-11.1-1	1ПГ-2А IV т-80Л 28-2-400м	1									
			1.865.1-4/84.1-1 - 02 1.865.1-11.1-1	1ПГ-3А IV т-80Л 28-2-400м		1								
			1.865.1-4/84.1-1 - 03 1.865.1-11.1-1	1ПГ-4А IV т-80Л 28-2-400м			1							
			1.865.1-4/84.1-2 - 02 1.865.1-11.1-7	1ПВ4-3А IV т-80Л 28-2-400м				1						
			1.865.1-4/84.1-2 - 03 1.865.1-11.1-7	1ПВ4-4А IV т-80Л 28-2-400м					1					
			1.865.1-4/84.1-2 - 04 1.865.1-11.1-7	1ПВ4-5А IV т-80Л 28-2-400м						1				
				Изделия закладные										
		2	1.865.1-4/84.2-180	М10	4	4	4							
		3	1.865.1-4/84.2-190	М11	2	2	2	2	2	2				

Ведомость расхода стали на дополнительные закладные изделия на элемент, кг

Марка элемента	Изделия закладные											Общий расход
	Арматура класса А III ГОСТ 5781-82*			Всего	Прокат марки Вст3 кп2 (пс6) ГОСТ 8509-86			Вст3 кп2 (пс6) ГОСТ 103-76*			Всего	
	Ф10				L70×5			б=8				
1ПГ-2А IV т-а-80Л-28-2-400м	2.0			2.0	1.2			3.8			5.0	7.0
1ПГ-3А IV т-а-80Л28-2-400м	2.0			2.0	1.2			3.8			5.0	7.0
1ПГ-4А IV т-а-80Л28-2-400м	2.0			2.0	1.2			3.8			5.0	7.0
1ПВ4-3А IV т-а-80Л28-2-400м	0.6			0.6	1.2						1.2	1.8
1ПВ4-4А IV т-а-80Л28-2-400м	0.6			0.6	1.2						1.2	1.8
1ПВ4-5А IV т-а-80Л28-2-400м	0.6			0.6	1.2						1.2	1.8

Нач. отд.	Ехилевский	[signature]
Н. контр.	Морунов	[signature]
Гл. спец.	Марков	[signature]
Нач. гр	Катаева	[signature]
Инж. I к	Сенягина	[signature]
Инж. III к	Ведехина	[signature]

ТП 903-1-276.89 -КЖ.И.007

Плита покрытия (см. таблицу исполнений)

Стадия	Масса	Масштаб
Р	см. табл исполн.	1:50

Лист 1 | Листов: 2

ГПИ Горьковский САНТЕХПРОЕКТ

23948-06 17

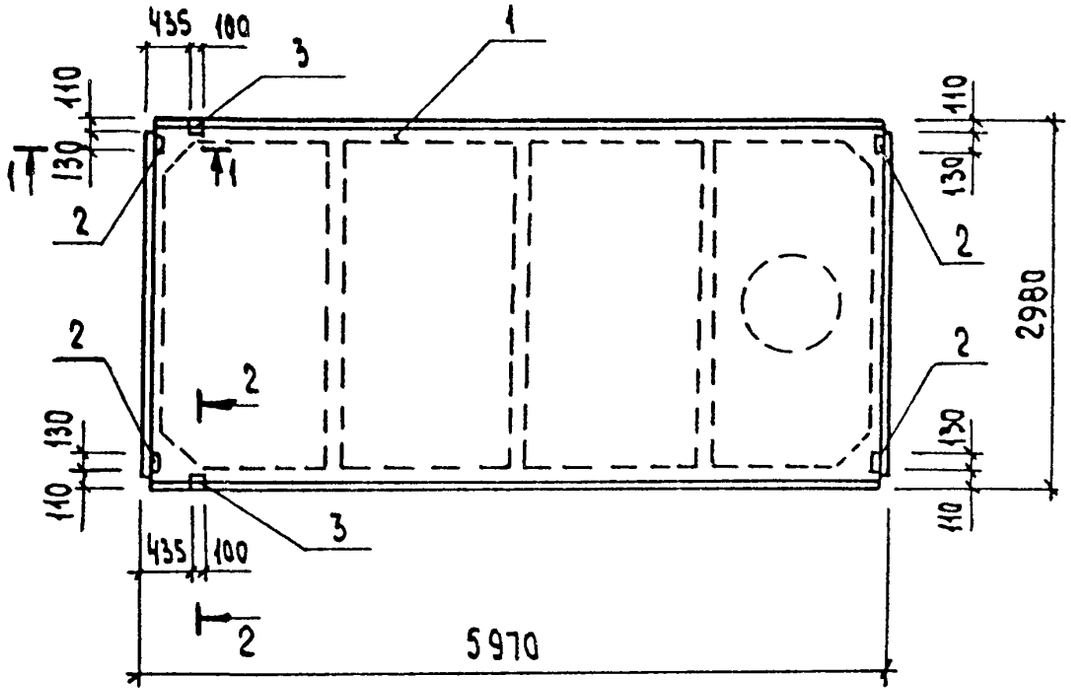

Обозначение	Марка		Масса кг
тп903-1-276.89 -КЖ.И.007	1ПГ-2АIVТа-8ОЛ2В-2-400м		3270
-01	1ПГ-3АIVТа-8ОЛ2В-2-400м		3270
-02	1ПГ-4АIVТа-8ОЛ2В-2-400м		3270
-03	1ПВ4-3АIVТа-8ОЛ2В-2-400м		3700
-04	1ПВ4-4АIVТа-8ОЛ2В-2-400м		3700
-05	1ПВ4-5АIVТа-8ОЛ2В-2-400м		3700

1–1
М1:10

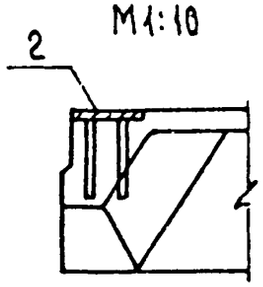

2–2 повернуто
М1:10

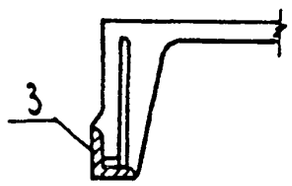

Формат	Зона	Поз.	Обозначение	Наименование	Кол. на исполн. тп 903-1-	-КЖ.И.008				Примечание
						01	02			
				Документация						
А3			тп.903-1-276.89 -КЖ.И.ТУ	Технические условия	X	X	X			
				Сборочные единицы						
				Плита						
		1	1.865.1-4/84.1-2-02 1.865.1-11.1-7	1ПВ4-3АIVТ- 8ОЛ2В-2-400м	1					
			1.865.1-4/84.1-2-03 1.865.1-11.1-7	1ПВ4-4АIVТ- 8ОЛ2В-2-400м		1				
			1.865.1-4/84.1-2-04 1.865.1-11.1-7	1ПВ4-5АIVТ- 8ОЛ2В-2-400м			1			
				Каркас пространственный						
		2	1.865.1-4/84.2-070	КП1	1	1	1			
		3	1.865.1-4/84.2-040-01	Каркас плоский КР10	2	2	2			
		4	1.865.1-4/84.2-080-03	Сетка арматурная С4	1	1	1			
				Изделие закладное						
		5	1.865.1-4/84.2-150	М5	4	4	4			
		6	1.865.1-4/84.2-190	М11	2	2	2			
				Материал						
		7		Бетон класса В22.5	0.97	0.97	0.97			$м^3$

Обозначение	Марка
тп 903-1-276.89-КЖ.И.008	1ПВ4-3АIVТ-Б-8ОЛ2В-2-400м
-01	1ПВ4-4АIVТ-Б-8ОЛ2В-2-400м
-02	1ПВ4-5АIVТ-Б-8ОЛ2В-2-400м

Нач.отд.	Ехилевский	
Н.контр.	Морунов	
Гл.спец.	Марков	
Нач.гр.	Катаева	
Инж.I к	Бекягина	
Инж.III к	Бедехина	

ТП903-1-276.89 -КЖ.И.008

Плита покрытия
1ПВ4-3АIVТ-Б-8ОЛ2В-2-400м
1ПВ4-4АIVТ-Б-8ОЛ2В-2-400м
1ПВ4-5АIVТ-Б-8ОЛ2В-2-400м

Стадия	Масса	Масштаб
Р	3700 кг	1:50

Лист 1 | Листов 2

ГПИ Горьковский
САНТЕХПРОЕКТ

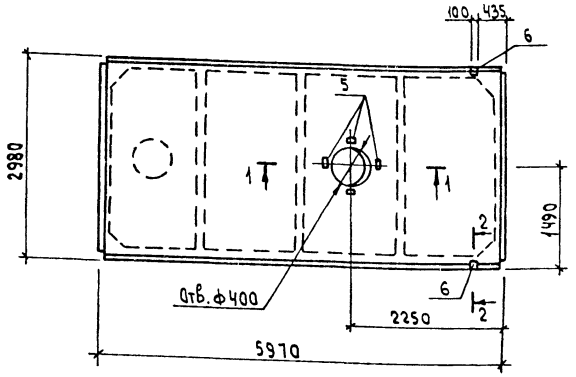

1 — 1

М1: 20

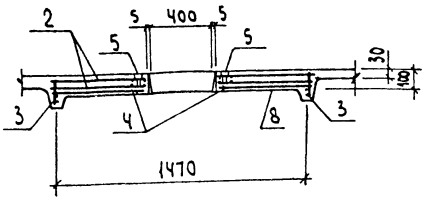

2 — 2, повернуто

М1: 10

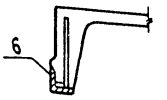

Ведомость расхода стали на дополнительные арматурные и закладные изделия на один элемент, кг

Марка элемента	Изделия арматурные								Изделия закладные										Общий расход
	Арматура класса							Всего	Арматура класса			Прокат марки						Всего	
	Вр1			А III					А III			Вст3 кп2 (пс6)							
	ГОСТ 6727-80			ГОСТ 5781-82*					ГОСТ 5781-82*			ГОСТ 8509-86			ГОСТ 19903-74*				
	ф4		Итого	ф12	ф16		Итого		ф10		Итого	L70×6		Итого	-6×8		Итого		
1ПВ4-3АIVт-6-80Л2В-2-400м	4,9		4,9	19.0	18,0		37.0	41.9	1.0		1.0	1,2		1,2	5.4		5.4	7,6	49.5
1ПВ4-4АIVт-6-80Л2В-2-400м	4,9		4,9	19.0	18,0		37.0	41.9	1.0		1.0	1,2		1,2	5.4		5,4	7,6	49.5
1ПВ4-5АIVт-6-80Л2В-2-400м	4,9		4,9	19.0	18,0		37.0	41.9	1.0		1.0	1,2		1,2	5,4		5,4	7,6	49,5

ТП903-1-276.89 -КЖ.И.008

Лист 2

23948-06 20

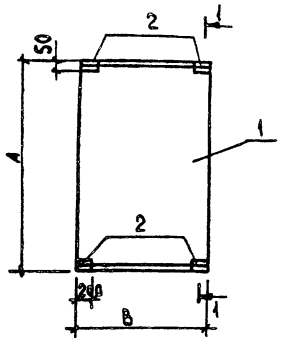

1 — 1, повернуто

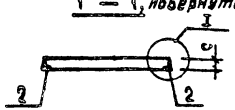

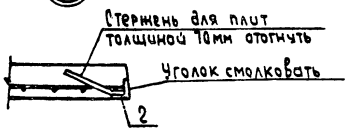

Формат	Зона	Поз.	Обозначение	Наименование	Кол. на исполн. тп903-1-276.89 -КЖ.И.009						Примечание
					-	01	02	03			
				Документация							
А3			тп903-1-276.89 -КЖ.И.ТУ	Технические условия	X	X	X	X			
				Сборочные единицы							
				Плиты							
		1	3.006.1-2.87.2-1	П1-5	1						
			-3	П3-5		1					
			-5	П5д-5			1				
			-6	П7д-3				1			
				Изделие закладное							
		2	1.400-15.81.540-04	МН543	4	4	4	4			

Обозначение	Марка	А мм	В мм	С мм	Масса т
тп903-1-276.89-КЖ.И.009	П1-5-1	740	420	50	0.04
-01	П3-5-1	740	570	50	0.05
-02	П5д-5-1	740	780	70	0.1
-03	П7д-3-1	740	1160	70	0.15

Ведомость расхода стали на закладные изделия на один элемент, кг

Марка элемента	Изделия закладные						Общий расход
	Арматура класса А III ГОСТ5781-82*			Прокат марки Вст3 кп2 (пс6) ГОСТ8509-86			
	Ф8		Итого	L50×5		Итого	
П1-5-1	0,8		0,8	3,2		3,2	4.0
П3-5-1	0,8		0,8	3,2		3,2	4.0
П5д-5-1	0,8		0,8	3,2		3,2	4.0
П7д-3-1	0,8		0,8	3,2		3,2	4.0

Нач.отд.	Ехилевский	
Н.контр.	Морунов	
Гл.спец.	Марков	
Нач.гр.	Катаева	
Инж.I к	Сенягина	
Инж.III к	Кедехина	

ТП903-1-276.89 -КЖ.И.009

Плита перекрытия (см. таблицу исполнений)

Стадия	Масса	Масштаб
Р	см. табл. исполн.	—
Лист	Листов 1	

ГПИ Горьковский САНТЕХПРОЕКТ

23948-06 21

Формат	Зона	Поз.	Обозначение	Наименование	Кол. на испол. тп 903-1-276.89 - КЖ.И.010 —	01	02	03	04	05	06	07	08	09	10	11	12	13	14	15	16	Примечание
				Документация																		
А3			тп903-1-276.89-КЖ.И.ТЧ	Технические условия																		
			1.832.1-9.1.001 0000 СБ лист 2	Узел II																		
А3			тп 903-1-276.89-КЖ.И.010 л.3	Узел 1																		
				Сборочные единицы																		
				Стеновая панель																		
		1	1.832.1-9.1.001 0000	ПСД60.6.20-п																1		
			-02	ПСД60.12.20-п		1	1	1								1		1	1			
			-03	ПСД60.18.20-п	1							1					1					
			-06	ПСД60.12.25-п									1									
			-07	ПСД60.18.25-п					1												1	
			-10	ПСД60.12.30-п										1								
			-11	ПСД60.18.30-п						1												
			-14	ПСД60.12.40-п											1							
			-15	ПСД60.18.40-п							1											
				Изделия закладные																		
		2	1.832.1-9.2.001.2000	М1			4	4	8	8	8	8	4	4	4	4	8	4	4	4		
		3	1.030.1-1.1-3.34-01	М14	2																	
		4	33-02	М15																		
		5	тп 903-1-276.89-КЖ.И.030	МН5													1					
			-01	МН6														1				
			-02	МН7															1			

Нач.отд.	Ехилевский	
Н.контр	Марчнов	
Гл.спец.	Марков	
Рук.гр	Катаева	
Инж.1к	Сенягина	
Инж.2к	Моренова	

ТП903-1-276.89 - КЖ.И. 010

Стеновая панель (см. таблицу исполнений)

Стадия	Масса	Масштаб
Р	см. табл. испол.	—
Лист 1	Листов 4	

ГПИ Горьковский САНТЕХПРОЕКТ

Рис. 1

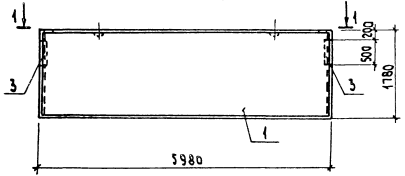

1 – 1

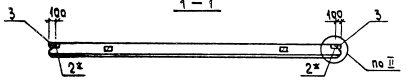

Рис. 2

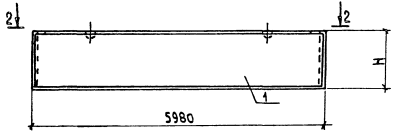

2 – 2

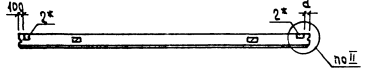

Рис. 3

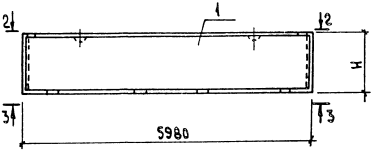

3 – 3

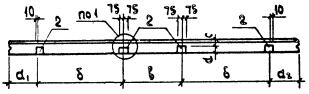

* В стеновых панелях изменена привязка закладного изделия М1.

Рис. 6

остальное - см. рис. 4

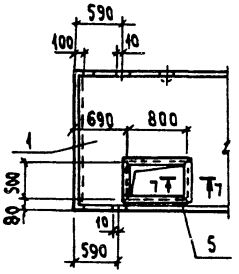

Рис. 7

остальное - см. рис. 5

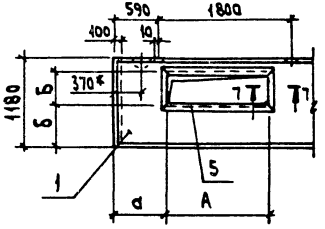

7 – 7

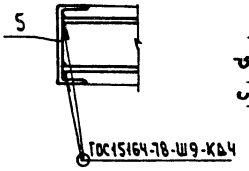

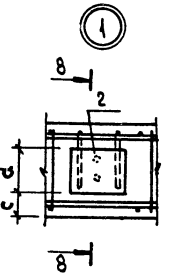

8 – 8 (повернуто)

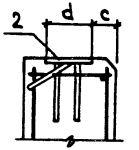

Обозначение	Марка	Рис.	H мм	A мм	Б мм	a мм	d_1 мм	d_2 мм	δ мм	в мм	c мм	d мм		Масса кг
ТП 903-1-276.89-КЖ.И.010	ПСД60.18.20-п-1	1	—	—	—	—	—	—	—	—	—	—		3100
-01	ПСД60.12.20-п-1	2	1180	—	—	100	—	—	—	—	—	—		2000
-02	ПСД60.12.20-п-2	3	1180	—	—	100	890	2090	1000	1000	80	120		2000
-03	ПСД60.12.20-п-3	3	1180	—	—	100	590	590	1800	1200	80	120		2000
-04	ПСД60.18.25-п-1	4	—	—	—	—	—	—	—	—	120	120		3600
-05	ПСД60.18.30-п-1	4	—	—	—	—	—	—	—	—	120	150		4500
-06	ПСД60.18.40-п-1	4	—	—	—	—	—	—	—	—	120	150		5700
-07	ПСД60.18.20-п-2	4	—	—	—	—	—	—	—	—	80	120		3100
-08	ПСД60.12.25-п-1	5	—	—	—	—	—	—	—	—	120	120		2400
-09	ПСД60.12.30-п-1	5	—	—	—	—	—	—	—	—	120	150		3000
-10	ПСД60.12.40-п-1	5	—	—	—	—	—	—	—	—	120	150		3800
-11	ПСД60.12.20-п-4	5	—	—	—	—	—	—	—	—	80	120		2000
-12	ПСД60.18.20-п-3	6	—	—	—	—	—	—	—	—	80	120		3100
-13	ПСД60.12.20-п-5	7	—	1400	400	740	—	—	590	—	80	120		2000
-14	ПСД60.12.20-п-6	7	—	500	500	2395	—	—	290	—	80	120		2000
-15	ПСД60.6.20-п-1	3	580			100	590	590	1800	1200	80	120		1000
-16	ПСД60.18.25-п-2	2	1780	—	—	300	—	—	—	—	—	—		3600

* Петлю перенести только для исполнения 13

Рис. 4

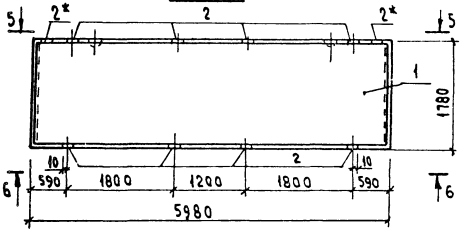

5 – 5

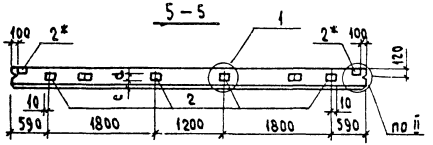

6 – 6

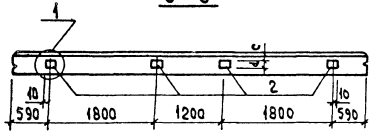

Рис. 5

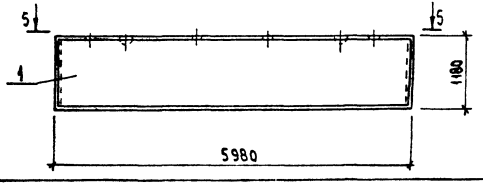

Ведомость расхода стали на закладные изделия, кг

Марка элемента	Изделия закладные										Всего	Общий расход
	Арматура класса AIII ГОСТ 5781-82*				Прокат марки Вст3кп2 (пс6) ГОСТ 19903-74*			ГОСТ 8278-83				
	Ф8	Ф10		Итого	-5-6	-5-8	Итого			Итого		
ПСД60.18.20-п-1	0,7			0,7	1,4	6,3	7,7				8,4	8,4
ПСД60.12.20-п-2		2,3		2,3		7,8	7,8				10,1	10,1
ПСД60.12.20-п-3		2,3		2,3		7,8	7,8				10,1	10,1
ПСД60.18.25-п-1		4,6		4,6		15,6	15,6				20,2	20,2
ПСД60.18.30-п-1		4,6		4,6		15,6	15,6				20,2	20,2
ПСД60.18.40-п-1		4,6		4,6		15,6	15,6				20,2	20,2
ПСД60.18.20-п-2		4,6		4,6		15,6	15,6				20,2	20,2
ПСД60.12.25-п-1		2,3		2,3		7,8	7,8				10,1	10,1
ПСД60.12.30-п-1		2,3		2,3		7,8	7,8				10,1	10,1
ПСД60.12.40-п-1		2,3		2,3		7,8	7,8				10,1	10,1
ПСД60.12.20-п-4		2,3		2,3		7,8	7,8				10,1	10,1
ПСД60.18.20-п-3		4,6		4,6		15,6	15,6	35,0		35,0	55,2	55,2
ПСД60.12.20-п-5		2,3		2,3		7,8	7,8	45,6		45,6	55,7	55,7
ПСД60.12.20-п-6		2,3		2,3		7,8	7,8	28,4		28,4	38,5	38,5
ПСД60.6.20-п-1		2,3		2,3		7,8	7,8				10,1	10,1

* В стеновых панелях изменена привязка закладного изделия М1

23948-06 25

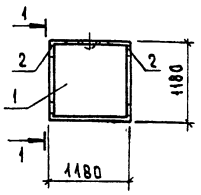

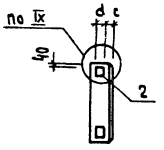

Формат	Зона	Поз.	Обозначение	Наименование	Кол. на элемент тп 903-1-276.89 -КЖ.И.011 –	01	02	03			Примечание
				Документация							
А3			тп903-1-276.89 -КЖ.И.ТЧ	Технические условия							
			1.832.1-9.1.0140000	Узел IX							
				Сборочные единицы							
				Стеновая панель							
		1	1.832.1-9.1.0140000 -01	ПСД 12.12.20-п	1						
			-03	ПСД 12.12.25-п		1					
			-05	ПСД 12.12.30-п			1				
			1.832.1-9.1.015.0000 -01	ПСД 12.12.40-п				1			
				Изделия закладные							
		2	1.832.1-9.2.0012000	М1	2	2	2	2			

Ведамость расхода стали на дополнительные закладные изделия на элемент, кг

Марка элемента	Изделия закладные						Общий расход
	Арматура класса A-III			Прокат марки Вст3кп2(пс6)			
	ГОСТ 5781-82*			ГОСТ 19903-74*			
	Ф10		Итого	-6:8		Итого	
ПСД12.12.20-п-1	0.8		0.8	2.6		2.6	3.4
ПСД12.12.25-п-1	0.8		0.8	2.6		2.6	3.4
ПСД12.12.30-п-1	0.8		0.8	2.6		2.6	3.4
ПСД12.12.40-п-1	0.8		0.8	2.6		2.6	3.4

Обозначение	Марка	c мм	d мм		Масса кг
тп903-1-276.89 -КЖ.И.011	ПСД12.12.20-п-1	80	120		400
-01	ПСД12.12.25-п-1	120	120		480
-02	ПСД12.12.30-п-1	120	150		580
-03	ПСД12.12.40-п-1	120	150		740

Нач.отд.	Елизевский	
Н.контр.	Марчнов	
Гл.спец.	Марков	
Нач.гр	Катаева	
Инж.1к	Сенягина	
Инж.1к	Морринова	

тп 903-1-276.89 -КЖ.И.011

Стеновая панель простеночная длиной 1.2м

Стадия	Масса	Масштаб
Р	см. табл. испол.	1:50
Лист	Листов: 1	

ГПИ Горьковский САНТЕХПРОЕКТ

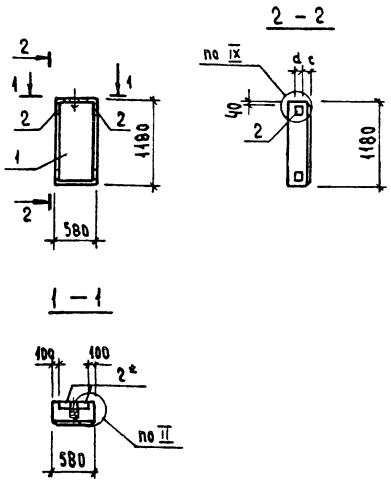

Формат	Зона	Поз.	Обозначение	Наименование	Кол. на испол. ТП 903-1-276.89-КЖ.И.012 –	01	02	03			Примечание
				Документация							
А3			ТП 903-1-276.89-КЖ.И.ТЧ	Технические условия							
			1.832.1-9.1.0010000 СБ лист 2	Узел II							
			1.832.1-9.1.0140000	Узел IX							
				Сборочные единицы							
				Стеновая панель							
		1	1.832.1-9.1.0140000	ПСД6.12.20-п	1						
			-02	ПСД6.12.25-п		1					
			-04	ПСД6.12.30-п			1				
			1.832.1-9.1.015000	ПСД6.12.40-п				1			
				Изделия закладные							
		2	1.832.1-9.2.012000	М1	2	2	2	2			

* В стеновых панелях изменена привязка закладного изделия М1

Ведомость расхода стали на дополнительные закладные изделия на элемент, кг

Марка элемента	Изделия закладные: Арматура класса А-III ГОСТ 5781-82* ф10		Итого	Прокат марки Вст3кп2(пс6) ГОСТ 19903-74* -6:8		Итого	Общий расход
ПСД6.12.20-п-1	0.8		0.8	2.6		2.6	3.4
ПСД6.12.25-п-1	0.8		0.8	2.6		2.6	3.4
ПСД6.12.30-п-1	0.8		0.8	2.6		2.6	3.4
ПСД6.12.40-п-1	0.8		0.8	2.6		2.6	3.4

Обозначение	Марка	c мм	d мм		Масса кг
ТП 903-1-276.89-КЖ.И.012	ПСД6.12.20-п-1	80	120		200
-01	ПСД6.12.25-п-1	120	120		230
-02	ПСД6.12.30-п-1	120	150		290
-03	ПСД6.12.40-п-1	120	150		370

Нач.отд.	Екилевский	
Н.контр.	Марчнов	
Гл.спец.	Марков	
Нач.гр.	Катаева	
Инж.Тк	Сенягина	
Инж.ПЗ	Морнова	

ТП 903-1-276.89-КЖ.И.012

Стеновая панель простеночная длиной 0.6 м

Стадия	Масса	Масштаб
Р	см. табл. испол.	1:50
Лист	Листов 1	

ГПИ Горьковский САНТЕХПРОЕКТ

Рис.1

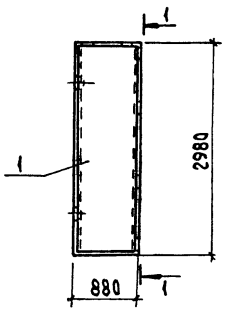

1 – 1

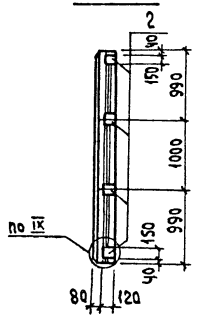

Рис.2

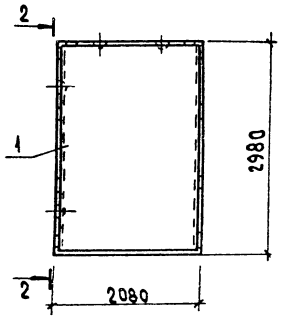

2 – 2

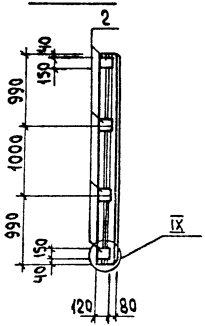

Формат	Зона	Поз.	Обозначение	Наименование	Кол.на исп. КЖ.И.013 –	01	Примечание
				Документация			
А3			тп903-1-276.89 -КЖ.И.ТУ	Технические условия			
			1.832.1-9.1.014 0000	Узел IX			
				Сборочные единицы			
				Стеновая панель			
		1	1.832.1-9.1.012 0000 -01	ПСД 9.30.20-п	1		
			-05	ПСД 21.30.20-п		1	
				Изделия закладные			
		2	1.832.1-9.2.012000	М1	4	4	

Ведомость расхода стали на дополнительные закладные изделия на элемент, кг

Марка элемента	Изделия закладные							Общий расход
	Арматура класса А-III			Прокат марки Вст3 кп2 (пс6)				
	ГОСТ 5781-82*			ГОСТ 19903-74*				
	Ф10		Итого	б=8			Итого	
ПСД 9.30.20-п-1	1.6		1.6	5.2			5.2	6.8
ПСД21.30.20-п-1	1.6		1.6	5.2			5.2	6.8

Обозначение	Марка	Рис.		Масса кг
тп903-1-276.89-КЖ.И.013	ПСД9.30.20-п-1	1		500
-01	ПСД21.30.20-п-1	2		1800

Нач.отд.	Ехилевский	
Н.контр.	Морунов	
Гл.спец.	Марков	
Нач.гр.	Катаева	
Инж.I к	Сенягина	
Инж.III к	Моренова	

ТП903-1-276.89 – КЖ.И.013

Стеновая панель высотой 3.0м

Стадия	Масса	Масштаб
Р	см. табл. исполн	1:50
Лист	Листов: 1	

ГПИ Горьковский САНТЕХПРОЕКТ

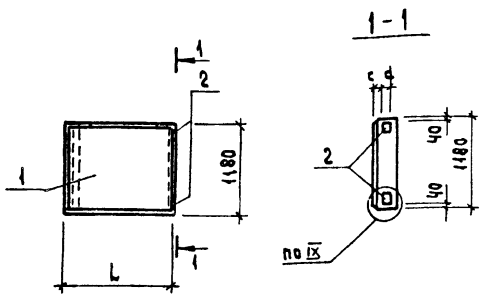

Формат	Зона	Поз.	Обозначение	Наименование	Кол. на испол. тп903-1-276.89-КЖ.И.014 —	01	02	03		Примечание
				Документация						
А3			тп903-1-276.89 -КЖ.И.ТУ	Технические условия						
			1.832.1-9.1.014 0000	Узел IX						
				Сборочные единицы						
				Стеновая панель						
		1	1.832.1-9.1.009 0000-02	ПСД 15.12.25-П-У	1					
			-04	ПСД 15.12.30-П-У		1				
			1.832.1-9.1.011 0000	ПСД 15.12.40-П-У			1			
			1.832.1-9.1.009 0000-01	ПСД 15.12.20-П-УП				1		
				Изделия закладные						
		2	1.832.1-9.2.001 2000	М1	2	2	2	2		

Обозначение	Марка	l мм	c мм	d мм		Масса кг
тп 903-1-276.89-КЖ.И.014	ПСД 15.12.25-П-У-1	1740	120	120		700
-01	ПСД 15.12.30-П-У-1	1790	120	150		890
-02	ПСД 15.12.40-П-У-1	1890	120	150		1200
-03	ПСД 15.12.20-П-УП-1	1690	80	120		580

Ведомость расхода стали на дополнительные закладные изделия на элемент, кг

Марка элемента	Изделия закладные: Арматура класса A III ГОСТ 5781-82* Ф10			Итого	Прокат марки Вст3кп2 (пс6) ГОСТ 19903-74* 6:8			Итого	Общий расход
ПСД 15.12.25-П-У-1	0.8			0.8	2.6			2.6	3.4
ПСД 15.12.30-П-У-1	0.8			0.8	2.6			2.6	3.4
ПСД 15.12.40-П-У-1	0.8			0.8	2.6			2.6	3.4
ПСД 15.12.20-П-УП-1	0.8			0.8	2.6			2.6	3.4

Нач.отд	Екилевский	
Н.контр.	Марчиов	
Гл.спец.	Маркав	
Нач.гр.	Катаева	
Инж.ТК	Сенягина	
Инж.ТК	Моренова	

ТП903-1-276.89 -КЖ.И.014

Стеновая панель угловая длиной 1.5 м

Стадия	Масса	Масштаб
Р	см. табл. испол.	—
Лист:	Листов: 1	

ГПИ Горькавский САНТЕХПРОЕКТ

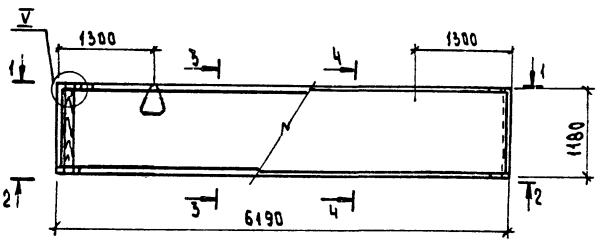

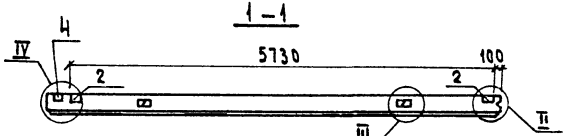

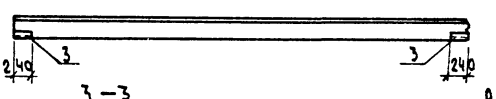

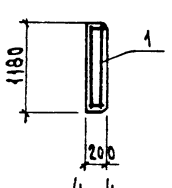

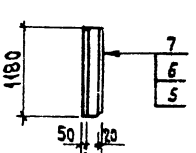

Конструкция	Зона	Поз.	Обозначение	Наименование	Кол	Примечание
				Документация		
			1.832.1-9.1.0000000 ПЗ	Пояснительная записка		
В			ТП 903-1-276.89 -КЖ.И.ТУ	Технические условия		
			1.832.1-9.1.0010000 СБ лист 2	Узлы II ; III		
			1.832.1-9.1.0020000 СБ лист 1	Узлы IV ; V		
				Сборочные единицы		
				Каркас пространственный		
А		1	ТП 903-1-276.89 - КЖ.И.020	КП1	1	
				Изделие закладное		
		2	1.832.1-9.2.0012000	М1	2	
		3	1.030.1-1. 1-3 30-01	М2	2	
				Детали		
		4	ГОСТ 24454-80 Е	Брус 100×60 ℓ = 1180	1	0.007 м³
				Материалы		
		5		Изолирующий слой - керамзитобетон В15 F50 Д = 1800 кг/м³	0.36	м³
		6		Теплоизоляционный слой - керамзитобетон В5 F35 Д = 900 кг/м³	0.95	м³
		7		Цементно-песчаный раствор М100 γ = 1800 кг/м³	0.15	м³

Ведомость расхода стали на элемент, кг

Марка элемента	Изделия арматурные									Изделия закладные								Общий расход
	Арматура класса								Всего	Арматура класса			Прокат марки				Всего	
	Вр1				А-I			А-III		А-III			Вст3кп2 (пс6)					
	ГОСТ 6727-80				ГОСТ 5781-82*			ГОСТ 5781-82*		ГОСТ 5781-82*			ГОСТ 19903-74*			ГОСТ		
	Ф4	Ф5		Итого	Ф16		Итого	Ф10	Итого	Ф10		Итого	-δ=6	-δ=8	Итого	L63×6	Итого		
ПСД60.12.20-п-у-2	3.4	1.4		4.8	4.2		4.2	38.5	38.5	47.5	1.6		1.6	1.2	2.6	3.8	2.8	2.8	8.2	55.7

Нач.отд	Ехилевский	
Н.контр	Марчунов	
Гл.спец.	Марков	
Нач.гр.	Катарва	
Инж.Ік	Сенягина	
Инж.Пк	Моренова	

ТП903-1-276.89 -КЖ.И. 015

Стеновая панель (ПСД60.12.20-п-у-2)

Стадия	Масса	Масштаб
Р	2100	1:50
Лист:	Листов: 1	

ГПИ Горьковский САНТЕХПРОЕКТ

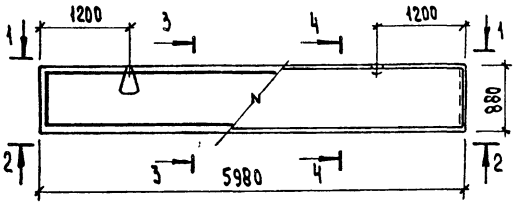

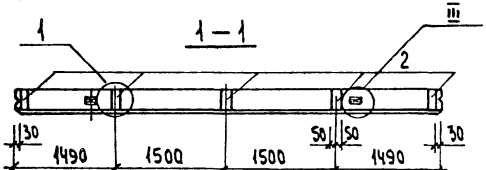

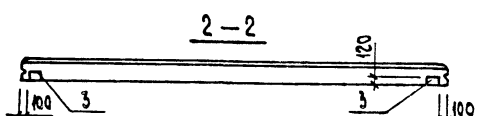

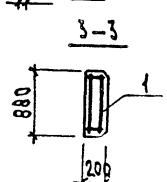

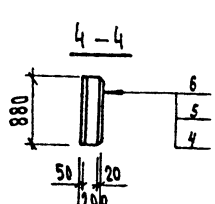

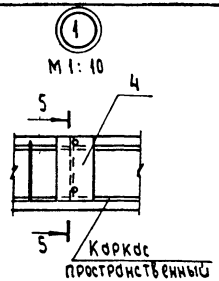

Формат	Зона	Поз.	Обозначение	Наименование	Кол.	Примечание
				Документация		
			1.832.1-9.10000000 ПЗ	Пояснительная записка		
А3			тп903-1-276.89 -КЖ.И.ТУ	Технические условия		
			1.832.1-9.1.00100005Б л.1	Узел III		
				Сборочные единицы		
				Каркас пространственный		
А3		1	тп903-1-276.89 -КЖ.И.020-01	КП2	1	
				Изделие закладное		
		2	1.030.1-1.1-3-33-02	М15	5	
		3	1.832.1-9.2.001 2000	М1	2	
				Материалы		
		4	Изолирующий слой - керамзитобетон В15. F50 Д=1800 кг/м3		0,26	м3
		5	Теплоизоляционный слой-керамзитобетон В5. F35 Д=900 кг/м3		0.68	м3
		6	Цементно-песчаный раствор М100 Д=1800 кг/м3		0.11	м3

Ведомость расхода на элемент, кг

Марка элемента	Изделия арматурные									Изделия закладные						Общий расход
	Арматура класса									Арматура класса			Прокат марки			
	Вр-1			A-I			A-III			A-III			Вст3кп2 (пс6)			
	ГОСТ 6727-80			ГОСТ 5781-82*						ГОСТ 5781-82*			ГОСТ 19903-74*			
	Ф4	Ф5	Итого	Ф12		Итого	Ф12		Итого	Ф10		Итого	-6:8		Итого	
ПСД 60.9.20-п-1	2.4	1.7	4.1	2.4		2.4	42.4		42.4	6.3		6.3	8.1		8.1	14.4	63.3

Всего 48.9

Нач.отд	Ехилевский	
Н.контр	Марчуков	
Гл.спец.	Марков	
Нач.гр	Катаева	
Инж.1к	Сенягина	

ТП903-1-276.89 -КЖ.И.016

Стеновая панель (ПСД 60.9.20-п-1)

Стадия	Масса	Масштаб
Р	1500	1:50
Лист	Листов: 1	

ГПИ Горьковский САНТЕХПРОЕКТ

Формат	Зона	Поз.	Обозначение	Наименование	Кол. на исполн. тп 903-1-276.89-КЖ.И.017 –	01	02	03	04	05	06	07	08	09	10	11	12	Примечание
				Документация														
А3			тп.903-1-276.89-КЖ.И.ТЧ	Технические условия														
			1.832.1-9.1.001000СБ лист 2	Узел II														
				Сборочные единицы														
				Стеновая панель														
		1	1.832.1-9.1 002.0000 -04	ПСД60.12.20-п-у	1													
			002.0000 -05	ПСД60.12.20-п-уп		1											1	
			002.0000 -13	ПСД60.12.25-п-уп			1											
			002.0000 -21	ПСД60.12.30-п-уп				1										
			002.0000 -29	ПСД60.12.40-п-уп					1									
			002.0000 -14	ПСД60.18.25-п-у						1								
			002.0000 -22	ПСД60.18.30-п-у							1							
			002.0000 -30	ПСД60.18.40-п-у								1						
			002.0000 -15	ПСД60.18.25-п-уп									1					
			002.0000 -23	ПСД60.18.30-п-уп										1				
			0020000 -31	ПСД60.18.40-п-уп											1			
			002.0000	ПСД60.6.20-п-уп												1		
				Изделия закладные														
		2	1.832.1-9.2.001(2000	М1						2	2	2				4	4	

Нач.отд	Ехилевский		
Н.контр.	Мокунов		
Гл.спец	Марков		
Нач.гр.	Катаева		
Инж.1к	Сенягина		
Инж.Ук	Морзнова		

ТП903-1-276.89 -КЖ.И.017

Стеновая панель (см. таблицу исполнений)

Стадия	Масса	Масштаб
Р	см. табл. исполн.	—
Лист 1	Листов 3	

ГПИ Горьковский САНТЕХПРОЕКТ

Рис. 1

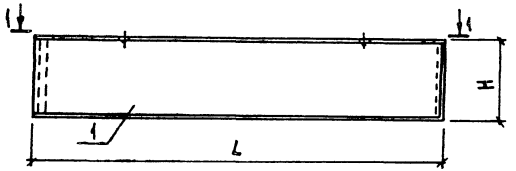

1 — 1

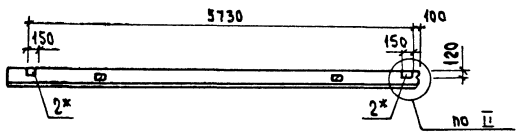

Рис. 2

остальное - см. Рис. 1

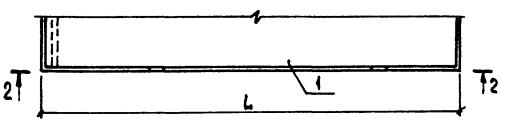

2 — 2

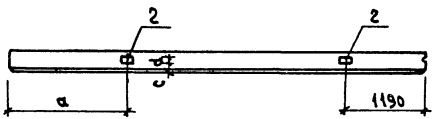

* В стеновых панелях изменена привязка закладного изделия М1.

Обозначение	Марка	Рис.	H мм	L мм	a мм	c мм	d мм		Масса кг
тп903-1-276.89 -КЖ.И.017	ПСД60.12.20-п-у-1	1	1180	6190	—	—	—		2100
-01	ПСД60.12.20-п-уп-1	1	1180	6190	—	—	—		2100
-02	ПСД60.12.25-п-уп-1	1	1180	6240	—	—	—		2500
-03	ПСД60.12.30-п-уп-1	1	1180	6290	—	—	—		3100
-04	ПСД60.12.40-п-уп-1	1	1180	6390	—	—	—		4000
-05	ПСД60.18.25-п-у-1	2	1780	6240	1750	120	120		3800
-06	ПСД60.18.30-п-у-1	2	1780	6290	1800	120	150		4700
-07	ПСД60.18.30-п-у-1	2	1780	6390	1900	120	150		6100
-08	ПСД60.18.25-п-уп-1	1	1780	6240	—	—	—		3800
-09	ПСД60.18.30-п-уп-1	1	1780	6290	—	—	—		4700
-10	ПСД60.18.40-п-уп-1	1	1780	6390	—	—	—		6100
-11	ПСД60.26-20-п-уп-1	3	—	—	—	80	120		1000
-12	ПСД60.12.20-п-уп-2	4	—	—	—	80	120		2100

Ведомость расхода стали на дополнительные закладные изделия на элемент, кг

Марка элемента	Изделия закладные						Общий расход
	Арматура класса A-III			Прокат марки Вст3кп2 (пс6)			
	ГОСТ 5781-82*			ГОСТ 19903-74*			
	Ф10		Итого	-6-8		Итого	
ПСД60.18.25-п-у-1	0.8		0.8	2,6		2,6	3.4
ПСД60.18.30-п-у-1	0.8		0.8	2,6		2,6	3.4
ПСД60.18.40-п-у-1	0.8		0.8	2.6		2,6	3.4
ПСД60.6.20-п-уп-1	1.6		1.6	5,2		5,2	6.8
ПСД60.12.20-п-уп-2	1.6		1,6	5,2		5,2	6.8

23948-06 33

Рис. 3

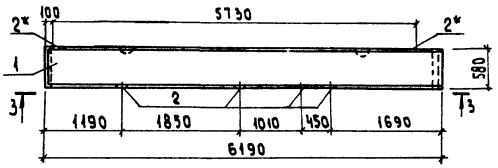

3 - 3

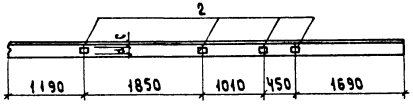

Рис. 4

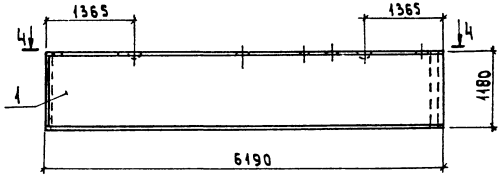

4 - 4

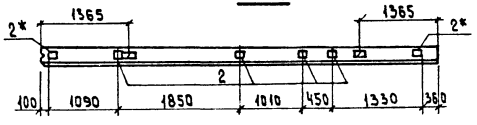

В стеновых панелях изменена привязка закладного изделия М1

ТП 903-1-276.89 -КЖ.И. 017 | Лист 3

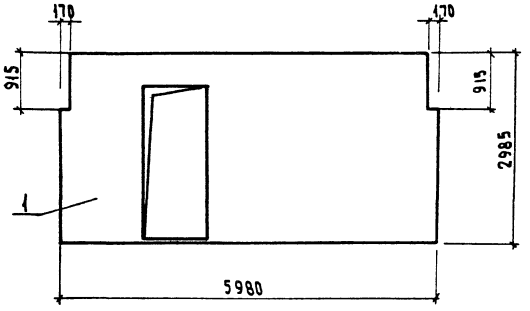

Формат	Зона	Поз.	Обозначение	Наименование	Кол.	Примечание
				Сборочные единицы		
		1	1.030.9-2.1-03.0-28	ПГ60.30-1-Т-Д1	1	

Арматурные сетки в панели вырезать по месту.

Нач. отд.	Ехилевский		
Н. контр.	Марунов		
Гл. спец.	Марков		
Нач. гр.	Катаева		
Инж. Тк	Сенягина		
Инж. Пк	Моренова		

Взам. инв. №

Подпись и дата

Инв. № подл.

ТП903-1-276.89 -КЖ.И. 018

Панель перегородки (ПГ60.30-1-Т-Д1-1)

Стадия	Масса	Масштаб
Р	2960	1:50

Лист: | Листов: 1

ГПИ Горьковский САНТЕХПРОЕКТ

23948-06 34

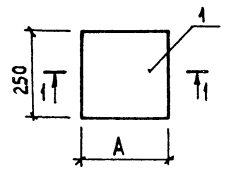

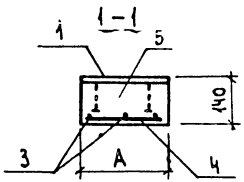

Формат	Зона	Поз.	Обозначение	Наименование	Кол. на испол. тп 903-1-276-КЖ.И.019 –	01		Примечание
				Документация				
А3			тп 903-1-276.89 -КЖ.И.ТУ	Технические условия				
				Сборочные единицы				
				Изделие закладное				
А4		1	1.400-15 в.1 130-35	МН 122-6	1			
А4		2	120-35	МН 110-6		1		
				Детали				
			тп 903-1-276.89 -КЖ.И.019	А-I-6 ГОСТ 5781-82*				
Б4		3	-001	ℓ=220	3	2		0.05 кг
Б4		4	-002	ℓ=110		3		0.024 кг
			-001	ℓ=220	3			0.05 кг
				Материал				
		5		Бетон класса В15	0.01	0.001		м³

Обозначение	Марка	А		Масса кг
тп 903-1-276.89 -КЖ.И.019	ОПм1	250		25.0
-01	ОПм2	130		12.5

Ведомость расхода стали на элемент, кг

Марка элемента	Изделия арматурные				Изделия закладные						Общий расход
	Арматура класса			Всего	Арматура класса			Прокат марки			
	A-I				A-III			Вст3кп2			
	ГОСТ 5781-82*				ГОСТ 5781-82*			ГОСТ 19904-74*			
	Ф6		Итого		Ф10	Ф12	Итого	-8÷8	-8÷10	Итого	
ОПм1	0.3		0.3	0.3	0.3		0.3	4.3		4.3	4.9
ОПм2	0.17		0.17	0.17		0.6	0.6	0.6	0.8	2.4	3.17

Нач. отд	Ехилевский	
Н. контр.	Марунов	
Гл. спец.	Марков	
Нач. гр.	Катаева	
Инж. I к.	Огаркова	
Техн. II к.	Гаврилова	

ТП 903-1-276.89 -КЖ.И.019

Опорные подушки (ОПм1; ОПм2)

Стадия	Масса	Масштаб
Р	см. табл. испол.	1:10
Лист	Листов 1	

ГПИ Горьковский САНТЕХПРОЕКТ

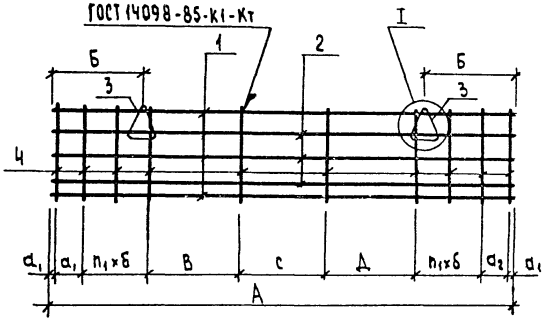

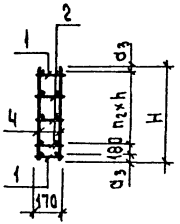

Формат	Зона	Поз.	Обозначение	Наименование	Кол. на испол. КЖ.И.020 —	01		Примечание
				Документация				
А3			тп 903-1-276.89 -КЖ.И.ТУ	Технические условия				
			1.832.1-9.2.0011000 СБ лист 2	Узел I				
				Сборочные единицы				
				Каркас плоский				
А3		1	тп 903-1-276.89-КЖ.И.023	КР1	2			
А3			-КЖ.И.024	КР3		2		
А3		2	-КЖ.И.023-01	КР2	3			
А3			-КЖ.И.024-01	КР4		2		
				Детали				
				Петля для подъёма				
		3	1.832.1-9.2.0011001-08	ПМ 16-2	2			
			-04	ПМ 12-3		2		
				Детали				
Б4		4	тп 903-1-276.89-КЖ.И.020-001	5Вр-1 ГОСТ 6727-80; ℓ=1160	20			0.07 кг
Б4			-002	5Вр-1 ГОСТ 6727-80; ℓ=860		28		0.06 кг

Обозначение	Марка	А мм	Н мм	a_1 мм	a_2 мм	a_3 мм	б мм	В мм	С мм	Д мм	h мм	n_1 мм	n_2 мм	Б мм		Масса кг
тп 903-1-276.89 -КЖ.И.020	КП1	6150	1160	25	370	40	450	1200	1160	1200	300	2	3	1280		43.6
-01	КП2	5950	860	25	250	40	300	3000	0	0	300	4	2	1180		48.9

Нач.отд	Ехилевский	
Н.контр	Марунов	
Гл.спец.	Марков	
Нач.гр	Катаева	
Инж I к	Сенягина	
Инж III к	Моренова	

ТП903-1-276.89 -КЖ.И.020

Каркас пространственный (КП1; КП2)

Стадия	Масса	Масштаб
Р	см. табл. исполн.	—
Лист	Листов: 1	

ГПИ Горьковский САНТЕХПРОЕКТ

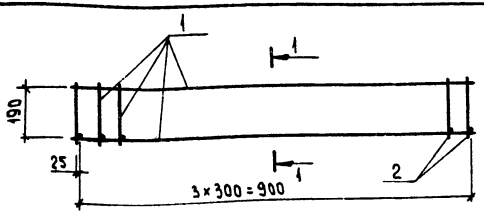

1 — 1

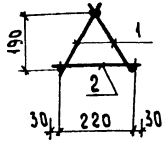

Формат	Зона	Поз.	Обозначение	Наименование	Кол.	Примечание
				Документация		
А3			ТП903-1-276.89-КЖ.И.ТУ	Технические условия		
				Сборочные единицы		
А3		1	ТП903-1-276.89-КЖ.И.021-03	Каркас плоский КР5	2	1.9 кг
				Детали		
				10-А-I ГОСТ 5781-82*		
БЧ		2	ТП903-1-276.89-КЖ.И.021-001	ℓ=280	4	0.17 кг

		ТП 903-1-276.89-КЖ.И 021	
		Каркас пространственный (КП3)	Стадия: Р; Масса: 4.48 кг; Масштаб: —
			Лист; Листов: 1
Нач.отд	Ехилевский	ГПИ Горьковский САНТЕХПРОЕКТ	
Н.контр.	Морунов		
Гл.спец.	Марков		
Нач.гр.	Катаева		
Инж.1к	Огаркова		

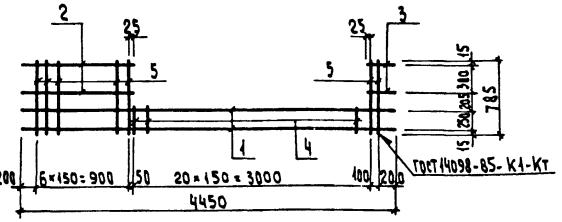

Формат	Зона	Поз.	Обозначение	Наименование	Кол.	Примечание
				Документация		
А3			ТП903-1-276.89-КЖ.И.ТУ	Технические условия		
				Детали		
БЧ		1	ТП903-1-276.89-КЖ.И.022-001	16-А-III ГОСТ 5781-82* ℓ=4450	2	7.03 кг
				10-А-III ГОСТ 5781-82*		
БЧ		2	-002	ℓ=1175	2	1.86 кг
БЧ		3	-003	ℓ=325	2	0.51 кг
				8-А-I ГОСТ 5781-82*		
БЧ		4	-004	ℓ=280	21	0.1 кг
БЧ		5	-005	ℓ=785	9	0.31 кг

Инв.№ подл. | Подпись и дата | Взам.инв.№

		ТП903-1-276.89-КЖ.И.022	
		Каркас плоский (КР12)	Стадия: Р; Масса: 23,7; Масштаб: 1:25
			Лист; Листов: 1
Нач.отд	Ехилевский	ГПИ Горьковский САНТЕХПРОЕКТ	
Н.контр.	Морунов		
Гл.спец.	Марков		
Нач.гр.	Катаева		
Инж.1к	Огаркова		
Инж.1к	Моренова		

Рис. 1

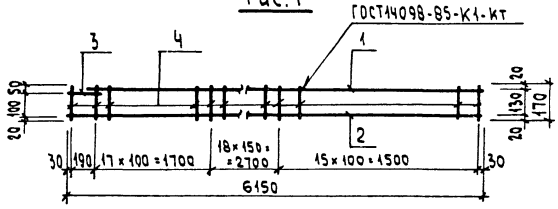

Рис. 2

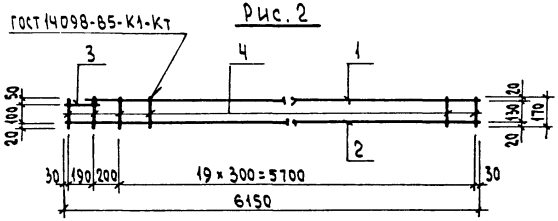

Формат	Зона	Поз.	Обозначение	Наименование	Кол. на целом ТП903-1-276.89-КЖ.И.023				Примечание
					–	01			
				Документация					
А3			ТП903-1-276.89 -КЖ.И.ТУ	Технические условия	X	X			
				Детали					
				10-А-III ГОСТ 5781-82*					
Бч		1	ТП903-1-276.89-КЖ.И.023-001	Р=6000	1	1			3.7 кг
Бч		2	-002	Р=6150	1	1			3.8 кг
Бч		3	-003	Р=250	1	1			0,2 кг
				Проволока 4Вр-1 ГОСТ 6727-80					
Бч		4	-004	Р=170	52	22			0.02 кг

Обозначение	Марка	Рис.		Масса кг
ТП 903-1-276.89-КЖ.И.023	КР1	1		8.8
-01	КР2	2		8.2

Нач. отд.	Ехилевский		
Н. контр.	Марчунов		
Гл. спец.	Маркова		
Нач. гр.	Катаева		
Инж. Iк	Сенягина		
Инж. IIк	Моренова		

ТП903-1-276.89 -КЖ.И.023

Каркас плоский (КР1, КР2)

Стадия	Масса	Масштаб
Р	см. табл. испол.	1:50
Лист	Листов: 1	

ГПИ Горьковский САНТЕХПРОЕКТ

Рис. 1

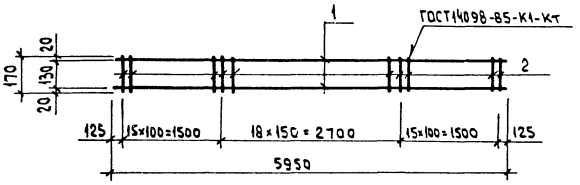

Рис. 2

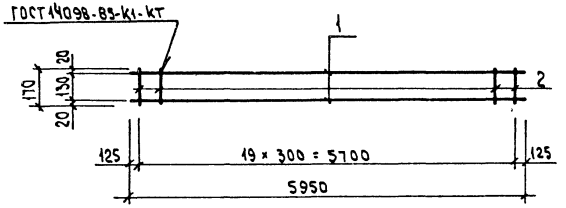

Формат	Зона	Поз.	Обозначение	Наименование	Кол. Изгот. КЖ.И.024 —	Кол. Изгот. КЖ.И.024 01	Примечание
				Документация			
А3			ТП 903-1-276.89-КЖ.И.ТЧ	Технические условия	X	X	
				Детали			
				12-А-III ГОСТ 5781-82*			
Бч		1	ТП 903-1-276.89-КЖ.И.024-001	ℓ=5950	2	2	5,3 кг
				Проволока 4Вр-I ГОСТ 6727-80			
Бч		2	-002	ℓ=170	49	20	0,017 кг

Обозначение	Марка	Рис.		Масса кг
ТП 903-1-276.89-КЖ.И.024	КР3	1		11,4
-01	КР4	2		10,9

Нач. отд	Ехилевский	
Н. контр.	Марунов	
Гл. спец.	Марков	
Инж. гр	Катаева	
Инж. Ік	Семягина	
Инж. Тк	Бедехина	

ТП 903-1-276.89 -КЖ.И.024

Каркас плоский (КР3, КР4)

Стадия	Масса	Масштаб
Р	см. табл. испол.	1:50
Лист	Листов: 1	

ГПИ Горьковский САНТЕХПРОЕКТ

Рис.1

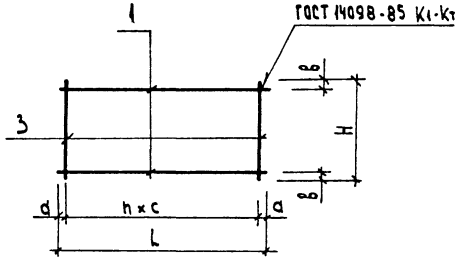

Рис.2

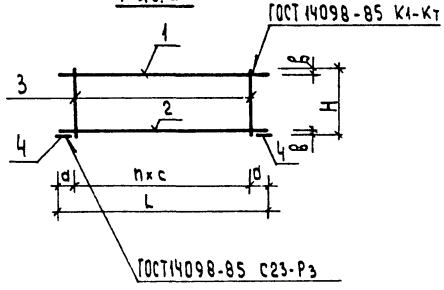

Рис.3

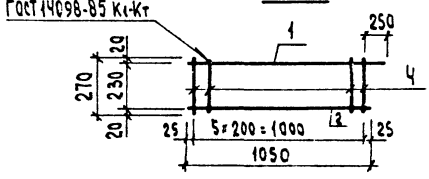

Формат	Зона	Поз.	Обозначение	Наименование	Кол. на испол. ТП 903-1-276.89 КЖ.И.025 —	01	02	03		Примечание
				Документация						
А3			ТП 903-1-276.89-КЖ.И.ТУ	Технические условия						
				Детали						
Бч		1	ТП 903-1-276.89-КЖ.И.025-001	8-А-III ГОСТ 5781-82* ℓ=1140		2				0.45 кг
Бч			-002	10-А-I ГОСТ 5781-82* ℓ=1000			2			0.6 кг
				10-А-III ГОСТ 5781-82*						
Бч			-003	ℓ=5500	1					3.4 кг
Бч			-004	ℓ=1275				1		0.76 кг
Бч		2	-005	ℓ=1050				1		0.65 кг
Бч			-006	16-А-III ГОСТ 5781-82* ℓ=5430	1					8.6 кг
		3		8-А-I ГОСТ 5781-82*						
Бч			-007	ℓ=190	26					0.07 кг
Бч			-008	ℓ=90		6				0.04 кг
Бч			-009	ℓ=270				6		0.1 кг
Бч			-011	10-А-I ГОСТ 5781-82* ℓ=280			4			0.17
Бч		4	-012	16-А-III ГОСТ 5781-82* ℓ=95	2					0.15 кг

Обозначение	Марка	Рис.	L мм	H мм	a мм	в мм	c мм	h шт		Масса кг
ТП 903-1-276.89-КЖ.И.025	КР6	2	5430	190	115	10	200	26		14.1
-01	КР7	1	1140	80	70	10	200	5		1.1
-02	КР5	1	1000	280	50	30	300	3		1.9
-03	КР11	3								2.01

Нач.отд.	Ехилевский	
Н.контр.	Морунов	
Гл.спец.	Маркав	
Нач.гр	Катаева	
Инж.1к	Огаркова	
Инж.1к	Моремова	

ТП 903-1-276.89 -КЖ.И.025

Каркас плоский (КР5; КР6; КР7; КР11)

Стадия	Масса	Масштаб
Р	см. табл. испол.	—
Лист	Листов 1	

ГПИ Горьковский САНТЕХПРОЕКТ

Рис. 1

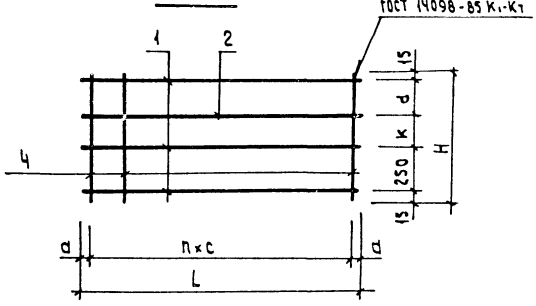

Рис. 2

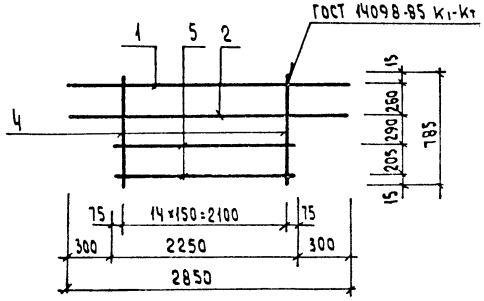

Формат	Зона	Поз.	Обозначение	Наименование	Кол. на цепление ТП903-1-276.89-КЖ.И.026 –	01	02		Примечание
				Документация					
А3			ТП903-1-276.89-КЖ.И.ТУ	Технические условия	X	X	X		
				Детали					
				16-А-III ГОСТ 5781-82*					
БЧ		1	ТП903-1-276.89-КЖ.И.026-001	ℓ=4450	3	2			7,1 кг
БЧ			-002	ℓ=2850			1		4,5кг
				10-А-III ГОСТ 5781-82*					
БЧ		2	-003	ℓ=4450	1	1			2,8кг
БЧ			-004	ℓ=2850			1		1,8 кг
				8-А-I ГОСТ 5781-82*					
БЧ		4	-007	ℓ=785	28		15		0,3кг
БЧ			-008	ℓ=485		28			0,19кг
				16-А-III ГОСТ 5781-82*					
БЧ		5	-010	ℓ=2250			2		3,6 кг

Обозначение	Марка	L	H	n	c	d	k	a		Рис.	Масса кг
ТП903-1-276.89-КЖ.И.026	КР8	4450	785	27	150	300	205	200		1	32,5
-01	КР9	4450	485	27	150	205	0	200		1	22,4
-02	КР10									2	18,0

Нач.отд	Ентлевский	
Н.контр	Морунов	
Гл.спец	Марков	
Нач.гр	Катаева	
Инж.1к	Огаркова	
Инж.1к	Гаврилова	

ТП903-1-276.89 - КЖ.И.026

Каркас плоский (КР8 ÷ КР10)

Стадия	Масса	Масштаб
Р	см табл. исполн	—
Лист:	Листов: 1	

ГПИ Горьковский САНТЕХПРОЕКТ

Развертка

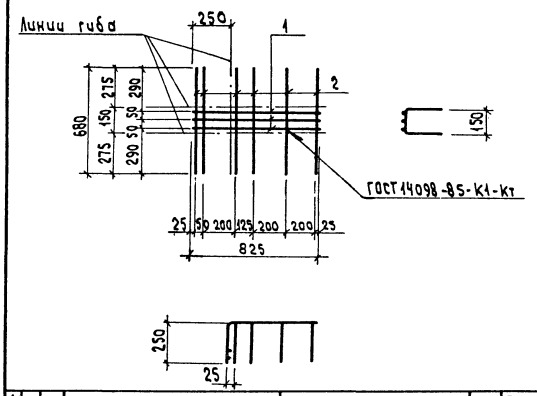

Формат	Зона	Поз.	Обозначение	Наименование	Кол.	Примечание
				Документация		
А3			тп 903-1-276.89 -КЖ.И.ТУ	Технические условия		
				Детали		
				10-А-III ГОСТ 5781-82*		
Ст4		1	тп 903-1-276.89-КЖ.И.027-001	ℓ=825	3	0.5кг
Ст3		2	-002	ℓ=680	6	0.42кг

Нач.отд.	Ехилевский	
Н.контр.	Марунов	
Гл.спец.	Марков	
Нач.гр.	Катаева	
Инж.1к	Огаркова	
Инж.1к	Маренова	

ТП 903-1-276.89 -КЖ.И.027

Сетка арматурная (С1)

Стадия	Масса	Масштаб
Р	4.1	1:20
Лист	Листов: 1	

ГПИ Горьковский САНТЕХПРОЕКТ

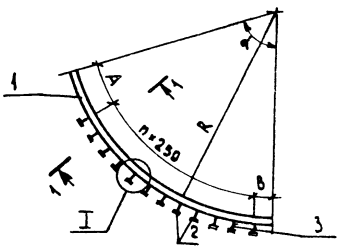

Формат	Зона	Поз.	Обозначение	Наименование	Кол. на испол. тп903-1-276.89-КЖ.И.028 —	01			Примечание
				Документация					
А3			тп903-1-276.89 -КЖ.И.ТЧ	Технические условия	X	X			
				Детали					
БЧ		1	тп903-1-276.89 -КЖ.И.028-001	Лист 6-ПН-0-10×1500×5600 ГОСТ19903-74* Ст3пс6-1 ГОСТ 14637-79	1				367.4кг
БЧ			-002	Лист 6-ПН-0-10×1500×5320 ГОСТ19903-74* Ст3пс6-1 ГОСТ 14637-79		1			338.8кг
БЧ		2	-003	Лист 6-ПН-0-10×50×50 ГОСТ19903-74* Ст3пс6-1 ГОСТ 14637-79	60	65			0.2кг
БЧ		3	-004	А-Ш-12 ГОСТ5781-82* ℓ=120	60	65			0.11

1—1
м 1:50

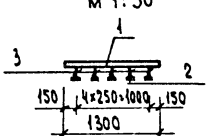

Обозначение	Марка	R мм	d°	A мм	B мм	n кол			Масса кг
тп903-1-276.89-КЖ.И.028	МН1	2815	74°	650	200	11			386.0
-01	МН2	2115	90°	160	160	12			358.5



М1:10

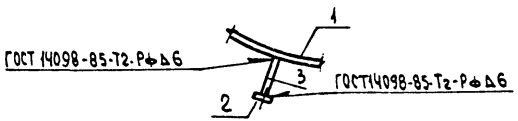

Нач.отд.	Ехилевский	
Н.контр.	Марунов	
Гл.спец.	Марков	
Нач.гр	Катаева	
Инж.1к	Семягина	
Инж.1к	Ведехина	

ТП 903-1-276.89 -КЖ.И. 028

Изделие закладное (МН1, МН2)

Стадия	Масса	Масштаб
Р	см. табл. испол.	—
Лист:	Листов: 1	

ГПИ Горьковский САНТЕХПРОЕКТ

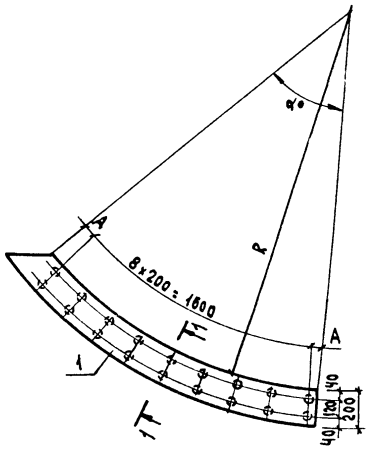

1-1 повернуто

М 1:10

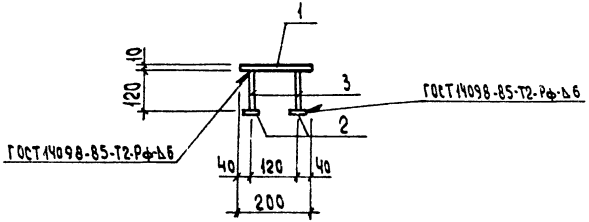

Формат	Зона	Поз.	Обозначение	Наименование	Кол. на чертеж ТП 903-1-276.89 КЖИ.029			Примечание
					—	01		
				Документация				
А3			Т.п.903-1-276.89 -КЖ.И. ТУ	Технические условия				
				Детали				
Б4		1	Тп903-1-276.89 -КЖ.И.029-001	Лист 5-ПН-0-10×200×1900 ГОСТ 19903-74* Ст3пс6-1 ГОСТ 14637-79*	1			29.8 кг
Б4			-002	Лист 5-ПН-0-10×200×2038 ГОСТ 19903-74* Ст3пс6-1 ГОСТ 14637-79		1		31.9 кг
Б4		2	-003	Лист 5-ПН-0-10×50×50 ГОСТ 19903-74* Ст3пс6-1 ГОСТ 14637-79	18	18		0,2 кг
Б4		3	-004	А-III-12-ГОСТ 5781-82* ℓ=120	18	18		0.05

Обозначение	Марка	R мм	α°	A			Масса кг
Тп903-1-276.89 -КЖ.И.029	МН3	2165	46	70			34.3
-01	МН4	1465	70	95			36.4

Нач.отд.	Ехидевский	
Н.контр.	Морчунов	
Гл.спец.	Марков	
Нач.гр.	Катаева	
Инж.Тк	Денягина	
Инж.Гвк	Ведехина	

ТП 903-1-276.89 -КЖ.И.029

Изделие закладное (МН3, МН4)

Стадия	Масса	Масштаб
Р	см. табл. исполн.	—
Лист	Листов: 1	

ГПИ Горьковский САНТЕХПРОЕКТ

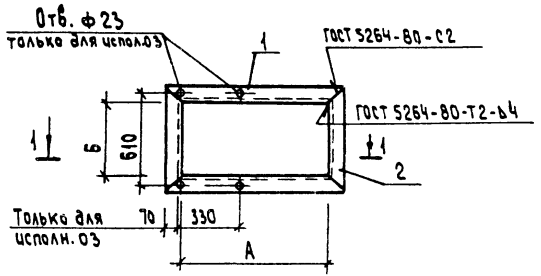

1 — 1

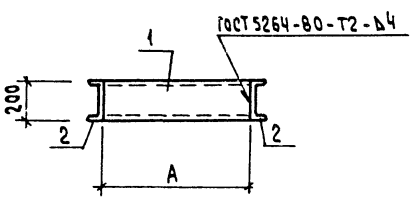

Формат	Зона	Поз.	Обозначение	Наименование	Кол. на испол. ТП 903-1-276.89-КЖ.И.030 —	01	02	03		Примечание
				Документация						
А3			ТП 903-1-276.89-КЖ.И.ТУ	Технические условия						
				Детали						
				Швеллер 200×80×4 ГОСТ 8278-83 / Ст3кп2(пс6) ГОСТ 14174-86						
БЧ		1	ТП903-1-276.89-КЖ.И.030 -001	Р=960	2					10.4 кг
БЧ			-002	Р=1560		2				16.8 кг
БЧ			-003	Р=660			2			7.1 кг
БЧ			-004	Швеллер 20 ГОСТ 8240-72* / Ст3кп2 ГОСТ 535-79* Р=320				2		17.0 кг
				Швеллер 200×80×4 ГОСТ 8278-83 / Ст3кп2(пс6) ГОСТ 14174-86						
БЧ		2	-003	Р=660	2		2			7.1 кг
БЧ			-005	Р=560		2				6.0кг
БЧ			-006	Швеллер 20 ГОСТ 8240-72* / Ст3кп2 ГОСТ 535-79* Р=520				2		9.6 кг

Обозначение	Марка	А мм	Б мм		Масса кг
ТП 903-1-276.89 -КЖ.И.030	МН5	800	500		35.0
-01	МН6	1400	400		45.6
-02	МН7	500	500		28.4
-03	МН16	768	520		53.2

Нач. отд.	Ехилевский	
Н. контр.	Марунов	
Гл. спец.	Марков	
Нач. гр	Катаева	
Инж. Т.к	Сенягина	
Инж. Пк	Моренова	

ТП 903-1-276.89 -КЖ.И. 030

Изделие закладное (МН5 ÷ МН7, МН16)

Стадия	Масса	Масштаб
Р	см. табл. испол.	—
Лист	Листов 1	

ГПИ Горьковский Сантехпроект

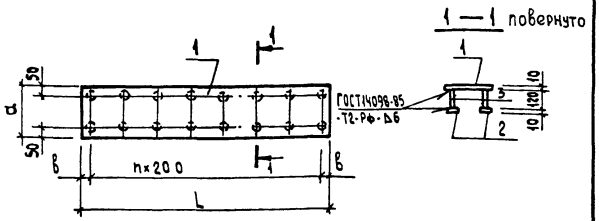

Обозначение	Марка	L	a	в	n	Масса кг
тп 903-1-276.89 -КЖ.И.032	МН8	1500	300	50	7	39.3
-01	МН9	1200	200	100	5	21.8

Формат	Зона	Поз.	Обозначение	Наименование	Кол. на испол. КЖ.И.031	01	Прим.
				Документация			
А3			тп903-1-276.89-КЖ.И.ТУ	Технические условия			
				Детали			
Б4		1	тп903-1-276.89-КЖ.И.031-001	Лист Б-ПН-0-10×500×1500 ГОСТ 19903-74* Вст3пс6-1 ГОСТ 14637-79*	1		35,3кг
Б4			-002	Лист Б-ПН-0-10×200×1200 ГОСТ 19903-74* Вст3пс6-1 ГОСТ 14637-79*		1	18,8кг
Б4		2	-003	Лист Б-ПН-0-10×50×50 ГОСТ 19903-74* Вст. пс6-1 ГОСТ 14637-79*	16	12	0.2кг
Б4		3	-004	А-III-8 ГОСТ 5781-82* ℓ=120	16	12	0.05кг

Нач. отд.	Ехилевский	
Н. контр.	Морунов	
Гл. спец.	Марков	
Нач. гр.	Котаева	
Инж. I к	Сенягина	
Инж. II к	Бебехина	

ТП903-1-276.89 -КЖ.И.031

Изделие закладное (МН8, МН9)

Стадия	Масса	Масштаб
Р	см. табл. исполн.	—
Лист	Листов 1	

ГПИ Горьковский САНТЕХПРОЕКТ

Рис 1

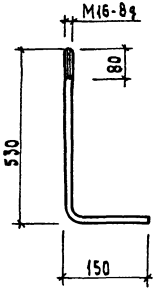

Рис. 2

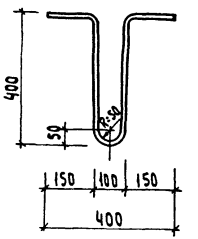

Рис 3

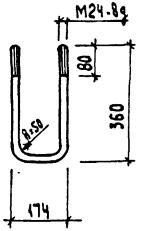

Таблица исполнений

Обозначение	Марка	Рис	Диаметр стержней мм		Масса кг
тп 903-1-276.89 -КЖ.И.032	МН10	1	16		1,23
-01	МН11	2	16		1.9
-02	МН12	3	25		3.4

Нач. отд.	Ехилевский	
Н. контр.	Морунов	
Гл. спец.	Марков	
Нач. гр.	Котаева	
Инж. I к	Огаркова	
Техн. II к	Гаврилова	

Инв. № подл. | Подпись и дата | Взам. инв. №

ТП 903-1-276.89 -КЖ.И. 032

Изделие закладное (МН10; МН11, МН12)

Стадия	Масса	Масштаб
Р	см. табл. испол.	1:10
Лист	Листов: 1	

Арматура класса А1 ГОСТ 5781-82*

ГПИ Горьковский САНТЕХПРОЕКТ

Рис. 1

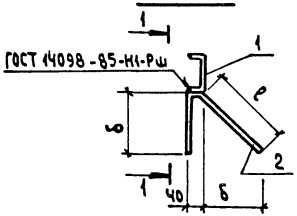

Рис. 2

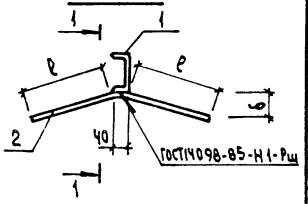

Формат	Зона	Поз.	Обозначение	Наименование	Кол. на испол. ТП 903-1-276.89 -КЖ.И.033 —	01	02	Примечание
				Документация				
А4			ТП903-1-276.89 -КЖ.И.ТУ	Технические условия	X	X	X	
				Детали				
Б4		1	ТП 903-1-276.89 -КЖ.И.033-001	Швеллер 30 ГОСТ 5240-72* / Ст3пс6 ГОСТ 535-79* ℓ=1000	1			31.8 кг
				Швеллер 16 ГОСТ 5240-72* / Ст3кп2 ГОСТ 535-79*				
			-002	ℓ=1040		1		8.9 кг
			-003	ℓ=1000			1	8.6 кг
		2	ТП903-1-276.89 -КЖ.И.033	А-III-8 ГОСТ 5781-82*				
Б4			-003	ℓ=340	5			0.14 кг
Б4			-004	ℓ=450		6		0.18 кг
			-005	ℓ=540			5	0.22 кг
Б4		3	-006	Полоса 5-2 В-46 ГОСТ 103-76 / Ст3кп2 ГОСТ 535-79* ℓ=84		1		0.21 кг

1 — 1

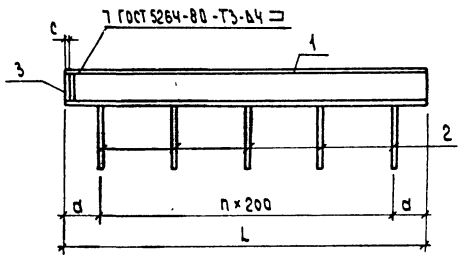

Обозначение	Марка	Рис.	L мм	ℓ мм	а мм	б мм	n мм	с мм		Масса кг
ТП903-1-276.89 -КЖ.И.033	МН 13	1	1000	200	100	100	4	0		32.5
-01	МН 14	1	1040	240	20	170	5	10		10.2
-02	МН 15	2	1000	250	100	40	4	0		9.7

Нач. отд.	Ехидевский	
Н. контр.	Марунов	
Гл. спец.	Марков	
Нач. гр.	Катаева	
Инж. ПК	Огаркова	
Инж. ПК	Маренкова	

ТП903-1-276.89 -КЖ.И.033

Изделие закладное (МН13; 14; 15)

Стадия	Масса	Масштаб
Р	см. таблиц. испол.	—
Лист	Листов: 1	

ГПИ Горьковский САНТЕХПРОЕКТ

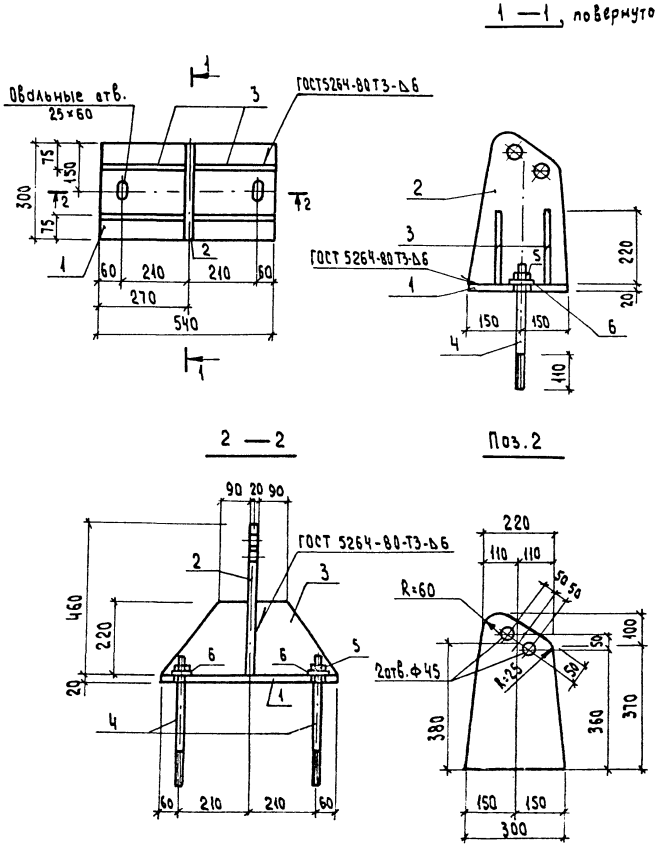

Формат	Зона	Поз.	Обозначение	Наименование	Кол.	Примечание
				Документация		
А3			ТП 903-1-276.89 -КЖ.И.ТУ	Технические условия		
				Детали		
Б4		1	ТП 903-1-276.89-КЖ.И.034-001	Лист 6-ПН-0-20×300×540 ГОСТ 19903-74* / 8Ст3пс6-I ГОСТ 14637-79	1	25,5 кг
Б4		2	-002	Лист 6-ПН-0-20×300×470 ГОСТ 19903-74 / 8Ст3пс6-I ГОСТ 14637-79	1	21,7 кг
Б4		3	-003	Лист 6-ПН-0-10×220×260 ГОСТ 19903-74* / 8Ст3пс6-I ГОСТ 14637-79	4	4,7 кг
				Стандартные изделия		
		4	-004	Шпилька 3.М22×500 8ст3пс2 ГОСТ 24379.1-80	2	
		5	-005	Гайка М22 ГОСТ 5915-70*	2	
		6	-006	Шайба М22 ГОСТ 24379.1-80	2	

Нач. отд.	Ехилевский		
Н. контр.	Морунов		
Гл. спец.	Марков		
Нач. гр	Катаева		
Инж. I к	Сенягина		
Инж. III к	Ведехина		

ТП 903-1-276.89 -КЖ.И. 034

Изделие соединительное (МС 1)

Стадия	Масса	Масштаб
Р	69.7 кг	1:10

Лист | Листов 1

ГПИ Горьковский САНТЕХПРОЕКТ

23948-06 48

Рис. 1
М 1:5

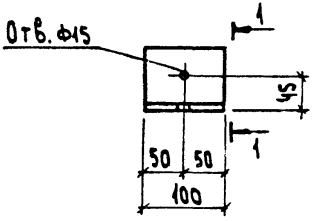

1 – 1

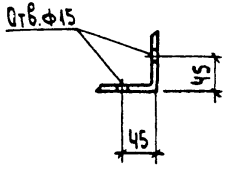

Рис. 2
М 1:5

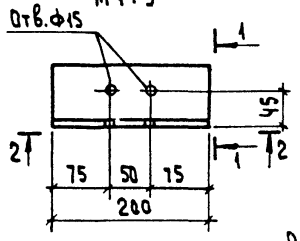

2 – 2

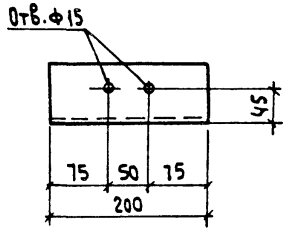

Рис. 5
М 1:10

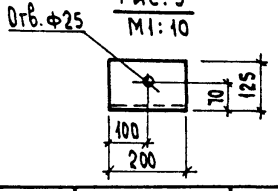

Рис. 3
М 1:10

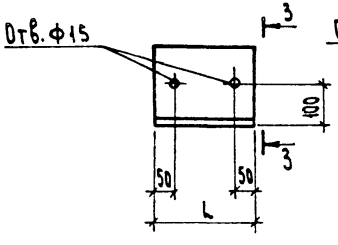

Рис. 4
М 1:5

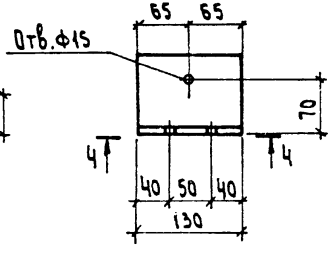

3 – 3

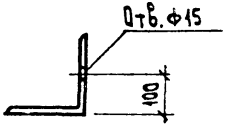

4 – 4

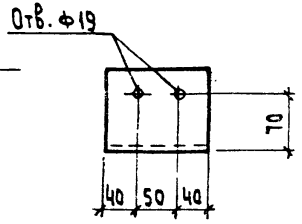

Обозначение	Марка	Рис.	L мм	Профиль	Масса кг
тп903-1-276.89-КЖ.И.035	МС6	1	—	Уголок $\frac{75\times75\times6\text{-Б ГОСТ8509-86}}{\text{Вст3пс6-I ГОСТ535-79*}}$ l=100	0,7
-01	МС5	2	—	Уголок $\frac{75\times75\times6\text{-Б ГОСТ8509-86}}{\text{Вст3пс6-I ГОСТ535-79*}}$ l=200	1,4
-02	МС2	3	250	Уголок $\frac{200\times200\times12\text{-Б ГОСТ8503-86}}{\text{09Г2С-12-I ГОСТ535-79*}}$ l=250	9,3
-03	МС3	3	200	Уголок $\frac{200\times200\times12\text{-Б ГОСТ8503-86}}{\text{09Г2С-12-I ГОСТ535-79*}}$ l=200	7,4
-04	МС4	4	—	Уголок $\frac{100\times100\times10\text{-Б ГОСТ8509-86}}{\text{Вст3пс6-I ГОСТ535-79*}}$ l=130	2,0
-05	МС7	5	—	Уголок $\frac{125\times80\times8\text{-Б ГОСТ8510-86}}{\text{Вст3пс6 ГОСТ535-79*}}$ l=200	2,5

Нач.отд.	Ехилевский	
Н.контр.	Морунов	
Гл.спец.	Марков	
Нач.гр	Катаева	
Инж.ш.к	Моренова	

ТП903-1-276.89 -КЖ.И. 035

Изделие соединительное (МС2 ÷ МС7)

Стадия	Масса	Масштаб
Р	см. табл. исполн.	—

Лист | Листов: 1

ГПИ Горьковский САНТЕХПРОЕКТ

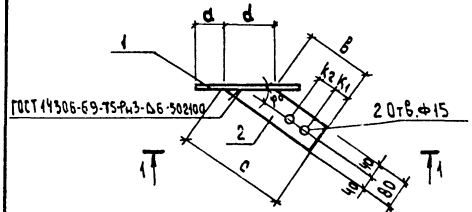

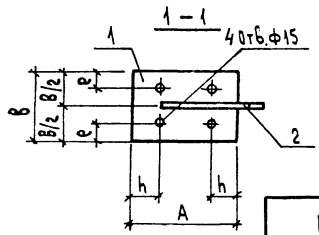

Формат	Зона	Поз.	Обозначение	Наименование	Кол. на испол. ТП903-1-276.89-КЖИ.ОЗ6						Примечание
					–	01	02				
				Документация							
А3			ТП903-1-276.89-КЖИ. ТУ	Технические условия	X	X	X				
				Детали							
				Полоса $\frac{5-2\ 6\times200\ ГОСТ\ 103-76^{*}}{Ст3кп2\ ГОСТ\ 535-79^{*}}$							
БЧ		1	ТП903-1-276.89-КЖИ.ОЗ6-001	Р=300	1	1					2,83 кг
				Полоса $\frac{5-2\ 6\times100\ ГОСТ\ 103-76^{*}}{Ст3кп2\ ГОСТ\ 535-79^{*}}$							
БЧ			-002	Р=400			1				1,90 кг
				Полоса $\frac{5-2\ 6\times80\ ГОСТ\ 103-76^{*}}{Ст3кп2\ ГОСТ\ 535-79^{*}}$							
БЧ		2	-003	Р=308	1						1,18 кг
БЧ			-004	Р=294		1					1,13 кг
БЧ			-005	Р=388			1				1,46 кг

Обозначение	Марка	A мм	B мм	d мм	в мм	c мм	d мм	e мм	h мм	K1 мм	K2 мм	φ°		Масса кг
ТП903-1-276.89-КЖИ.ОЗ6	МС9	300	200	88	140	308	143	50	75	50	0	34°		4,01
-01	МС8	300	200	74	137	294	176	50	75	50	0	21°		3,96
-02	МС10	400	100	80	250	388	160	25	50	50	50	30°		3,36

Нач.отд.	Ехилевский	
Н.контр.	Марунов	
Гл.спец.	Маркова	
Нач.гр	Катаева	
Инж.пр.К	Моренова	

ТП903-1-276.89 -КЖИ. ОЗ6

Изделие соединительное (МС8 ÷ МС10)

Стадия	Масса	Масштаб
Р	см. табл. испол.	—
Лист	Листов 1	

ГПИ Горьковский САНТЕХПРОЕКТ

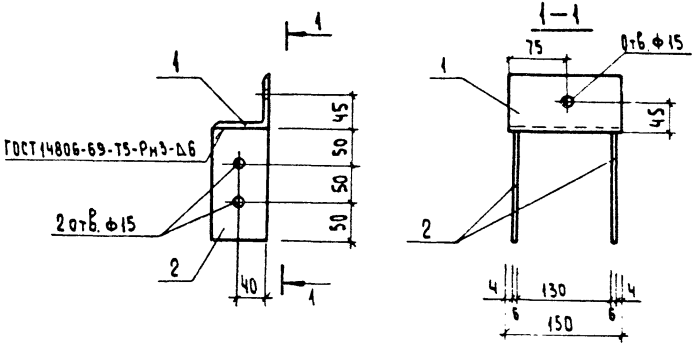

Формат	Зона	Поз.	Обозначение	Наименование	Кол.	Примечание
				Документация		
А3			тп903-1-276.89 -КЖ.И.ТУ	Технические условия		
				Детали		
				Уголок 75×75×6-Б ГОСТ 8509-86 / Ст3сп5-1 ГОСТ 535-79*		
БЧ		1	тп903-1-276.89 -КЖ.И.037-001	ℓ=150	1	0,87 кг
				Полоса Б-2 б×75 ГОСТ 103-76* / Ст3кп2 ГОСТ 535-79*		
БЧ		2	-002	ℓ=150	2	0,53кг

Нач.отд.	Ехилевский	
Н.контр.	Морунов	
Гл.спец.	Марков	
Нач.гр.	Катаева	
Инж.1к.	Морякова	
Техн.1к.	Гаврилова	

ТП 903-1-276.89 -КЖ.И. 037

Изделие соединительное (МС11)

Стадия	Масса	Масштаб
Р	1.93	1:50
Лист	Листов: 1	

ГПИ Горьковский САНТЕХПРОЕКТ

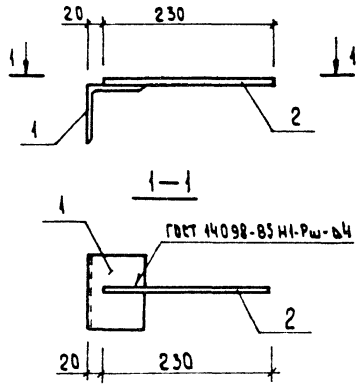

Формат	Зона	Поз.	Обозначение	Наименование	Кол.	Примечание
				Документация		
А3			тп903-1-276.89 -КЖ.И.ТУ	Технические условия		
				Детали		
БЧ		1	тп903-1-276.89 -КЖ.И.038-001	Уголок 80×80×6-Б ГОСТ 8509-86 / Ст3кп2 ГОСТ 535-79* ℓ=100	1	0.74
БЧ		2	-002	10-А-I ГОСТ 5781-82* ℓ=230	1	0.14

Нач.отд.	Ехилевский	
Н.контр.	Морунов	
Гл.спец.	Марков	
Нач.гр.	Катаева	
Инж.1к.	Сенягина	
Техн.1к.	Гаврилова	

ТП903-1-276.89 -КЖ.И. 038

Изделие соединительное (МС12)

Стадия	Масса	Масштаб
Р	0,88	1:5
Лист	Листов: 1	

ГПИ Горьковский САНТЕХПРОЕКТ

Инв.№подл. | Подпись и дата | Взам.инв.№

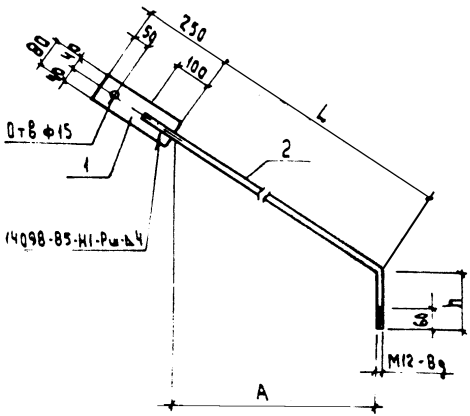

Формат	Зона	Поз	Обозначение	Наименование	Кол на исполн т.п 903-1-276.89 К-Ж.И.039 —	01	02	03	04			Примечание
				Документация								
А3			тп 903-1-276.89 -КЖ.И.ТУ	Технические условия								
				Детали								
				Полоса $\frac{Б\ 2\ Б\times 80\ ГОСТ\ 103-76^*}{Ст\ 3\ кп\ 2\ ГОСТ\ 535-79^*}$								
Б4		1	тп 903-1-276.89-КЖ.И.039-001	ℓ=250	1	1	1	1	1			0,94 кг
				12-А-I ГОСТ 5781-82*								
Б4		2	-002	ℓ=2977	1							2,68 кг
Б4			-003	ℓ=2765		1						2,49 кг
Б4			-004	ℓ=2866			1					2,58 кг
Б4			-005	ℓ=2909				1				2,62 кг
Б4			-006	ℓ=2715					1			2,45 кг

Обозначение	Марка	L мм	h мм	A мм		Масса кг
тп 903-1-276.89 -КЖ.И.039	ТС-1	2617	260	2332		3,62
-01	ТС-2	2405	260	2103		3,33
-02	ТС-3	2606	160	2135		3,52
-03	ТС-4	2649	160	2196		3,56
-04	ТС-5	2455	160	1970		3,39

Нач.отд	Ехилевский	
Н.контр.	Морунов	
Гл.спец	Марков	
Нач.гр	Катаева	
Инж.ПК	Моренова	

ТП 903-1-276.89 -КЖ.И. 039

Изделие соединительное (ТС-1 ÷ ТС 5)

Стадия	Масса	Масштаб
Р	см. табл. исполн	—

Лист | Листов 1

ГПИ Горьковский САНТЕХПРОЕКТ

23948 - 06 52

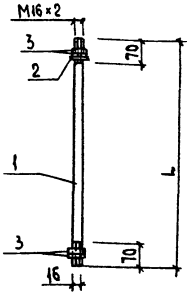

Обозначение	Марка	L мм		Масса кг
тп 903-1-276.89 -КЖ.И.040	Т1	1700		3.6
-01	Т2	1850		3.8

Формат	Зона	Поз.	Обозначение	Наименование	Кол. для изд. КЖ.И.040 –	01	Прим.
				Документация			
А3			тп 903-1-276.89 -КЖ.И.ТЧ	Технические условия			
				Детали			
Б4		1	тп 903-1-276.89 -КЖ.И.040-001	16-А-I ГОСТ 5781-82* ℓ=1700	1		2.7кг
			-002	ℓ=1850		1	2.9кг
		2	тп 903-1-276.89 -КЖ.И.041	Шайба	1	1	
				Стандартные изделия			
		3	тп 903-1-276.89 -КЖ.И.040-003	Гайка М16 ГОСТ 5915-70*	4	4	

Нач.отд.	Ехилевский	
Н.контр.	Марунов	
Гл.спец.	Марков	
Нач.гр.	Катаева	
Инж.ПК	Федехина	

ТП 903-1-276.89 -КЖ.И.040

Изделие соединительное (Т1; Т2)

Стадия	Масса	Масштаб
Р	см. табл. исполн.	—
Лист:	Листов 1	

ГПИ Горьковский САНТЕХПРОЕКТ

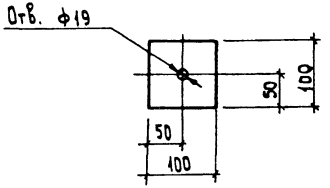

Нач.отд.	Ехилевский	
Н.контр.	Марунов	
Гл.спец.	Марков	
Нач.гр.	Катаева	
Инж.ПК	Федехина	

ТП 903-1-276.89 -КЖ.И.041

Шайба

Стадия	Масса	Масштаб
Р	0.78кг	1:5
Лист:	Листов: 1	

Полоса Б-2 10×100 ГОСТ 103-76
Вст3пс6-1 ГОСТ 535-79*

ГПИ Горьковский САНТЕХПРОЕКТ

Инв. № подл. | Подпись и дата | Взам. инв. №

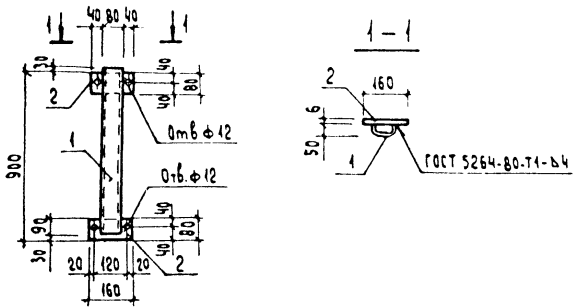

Формат	Зона	Поз.	Обозначение	Наименование	Кол	Примечание
				Документация		
А3			ТП 903-1-276.89 -КЖ.И.ТУ	Технические условия		
				Детали		
Б4		1	ТП 903-1-276.89 -КЖ.И.042.001	Швеллер 80×50×4,5 ГОСТ 8278-83 / Ст3кп2 ГОСТ 1474-76 ℓ:900	1	4,7 кг
Б4		2	-002	Полоса 5-2,6×80 ГОСТ 103-76 / Ст3кп2 ГОСТ 535-79 ℓ:160	2	0,6 кг

Нач отд.	Ехилевский		
Н контр.	Марунов		
Гл спец.	Марков		
Нач гр	Катаева		
Инж ТК	Сенягина		
Техник	Гаврилова		

ТП 903-1-276.89 -КЖ.И.042

Изделие соединительное (МС 13)

Стадия	Масса	Масштаб
Р	5.9	1:20
Лист	Листов 1	

ГПИ Горьковский САНТЕХПРОЕКТ

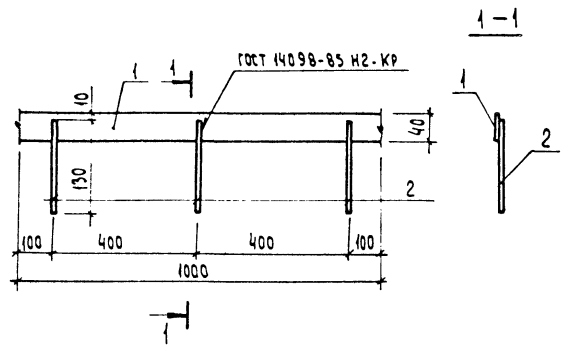

Формат	Зона	Поз	Обозначение	Наименование	Кол.	Примечание
				Документация		
А3			ТП 903-1-276.89 -КЖ.И.ТУ	Технические условия		
				Детали		
Б4		1	ТП 903-1-276.89 -КЖ.И.043-001	Полоса 6-2 ч-ча ГОСТ 103-76* / Ст 3 кп 2 ГОСТ 535-79* ℓ:1000	1	1.3 кг
Б4		2	-002	Проволока 4 Вр-1 ГОСТ 6727-80 ℓ:130	3	0.013 кг

Нач отд.	Ехилевский		
Н контр.	Марунов		
Гл спец.	Марков		
Нач гр	Катаева		
Инж ТК	Огаркова		
Техник	Гаврилова		

ТП 903-1-276.89 -КЖ.И.043

Изделие соединительное МС 14

Стадия	Масса	Масштаб
Р	1,34	—
Лист	Листов: 1	

ГПИ Горьковский САНТЕХПРОЕКТ

Инв.№подл. | Подпись и дата | Взам.инв.№

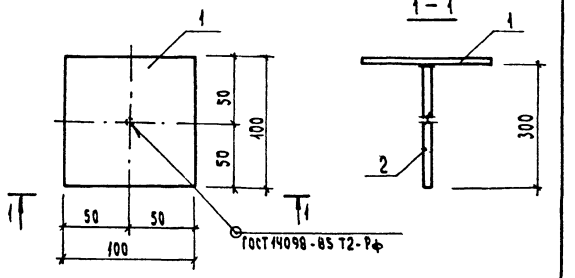

Формат	Зона	Поз.	Обозначение	Наименование	Кол.	Примечание
				Документация		
А4			ТП 903-1-276.89 -КЖ.И.ТУ	Технические условия		
				Детали		
Б4		1	ТП 903-1-276.89- КЖ.И.044-001	Лист $\frac{6\text{-ПН-0-Б}\times100\times100\ \text{ГОСТ 19903-74}^{*}}{\text{Вст3кп2}\quad\text{ГОСТ 14637-79}}$	1	0,5 кг
Б4		2	-002	Ю-А-I ГОСТ 5781-82* ℓ=300	1	0,2 кг

Нач.отд.	Ехилевский		
Н.контр.	Марунов		
Гл.спец.	Маркова		
Нач.гр.	Катаева		
Инж.ТК	Отрекова		
Техн.ТК	Гаврилова		

ТП 903-1-276.89 -КЖ.И.044

Изделие соединительное (МС 15)

Стадия	Масса	Масштаб
Р	0,7	—
Лист	Листов: 1	

ГПИ Горьковский САНТЕХПРОЕКТ

Рис. 1

Рис. 2- зеркальное отражение остальное - см. рис. 1

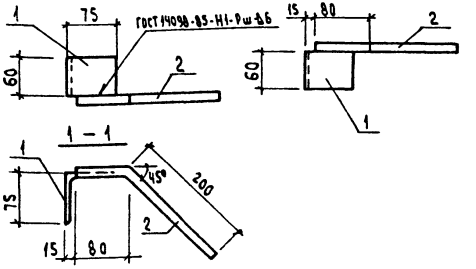

Формат	Зона	Поз.	Обозначение	Наименование	Кол. на чертеже КЖ.И.045		Примечание
					—	01	
				Документация			
А3			ТП 903-1-276.89-КЖ.И.ТУ	Технические условия	X	X	
				Детали			
Б4		1	ТП 903-1-276.89-КЖ.И.045-001	Уголок $\frac{75\times75\times6\text{-Б ГОСТ 19903-86}}{\text{Вст3пс6-1 ГОСТ 535-79}^{*}}$ ℓ=60	1	1	0,4 кг
Б4		2	-002	12-А-I ГОСТ 5781-82* ℓ=280	1	1	0,3 кг

Обозначение	Марка	Рис.	
ТП 903-1-276.89 - КЖ.И.045	МС 16	1	
-01	МС 16а	2	

Нач.отд.	Ехилевский		
Н.контр.	Марунов		
Гл.спец.	Маркова		
Нач.гр.	Катаева		
Инж.ТК	Сенягина		
Инж.ТК	Морозова		

ТП 903-1-276.89 -КЖ.И.045

Изделие соединительное (МС 16, МС 16а)

Стадия	Масса	Масштаб
Р	0,7	1:5
Лист:	Листов: 1	

ГПИ Горьковский САНТЕХПРОЕКТ

Инв.№подл. | Подпись и дата | Взам.инв.№

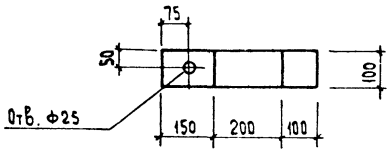

Длина развертки 475 мм

Нач. отд	Ехилевский		
Н. контр	Морунов		
Гл. спец.	Марков		
Нач. гр.	Катарва		
Техник	Гаврилова		

ТП903-1-276.89 -КЖ.И.046

Изделие соединительное (МС17)

Стадия	Масса	Масштаб
Р	4,5	1:10
Лист	Листов: 1	

Лист Б-ПН-О-8×100×475 ГОСТ 19903-74* Вст3кп2 ГОСТ 14637-79

ГПИ Горьковский САНТЕХПРОЕКТ

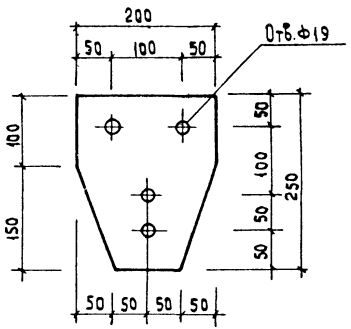

Нач. отд	Ехилевский		
Н. контр.	Морунов		
Гл. спец.	Марков		
Нач. гр.	Катарва		
Техн. ПК	Гаврилова		

ТП903-1-276.89 -КЖ.И.047

Изделие соединительное (МС 18)

Стадия	Масса	Масштаб
Р	3,93	1:5
Лист	Листов: 1	

Лист Б-10×200 ГОСТ 19903-74* Вст3кп2 ГОСТ 14637-79

ГПИ Горьковский САНТЕХПРОЕКТ

Инв. № подл. | Подпись и дата | Взам. инв. №

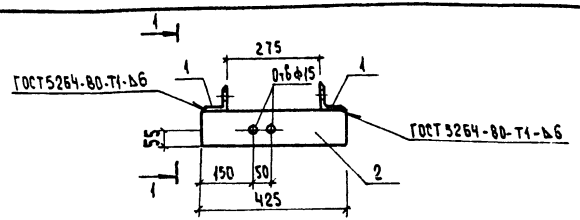

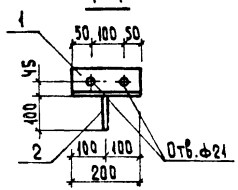

Формат	Зона	Поз.	Обозначение	Наименование	Кол.	Примечание
				Документация		
А3			тп903-1-276.89 -КЖ.И.ТУ	Технические условия		
				Детали		
Б4		1	тп903-1-276.89-КЖ.И.048-001	Уголок 75×75-6-Б-ГОСТ8509-86 / Ст3сп3-1 ГОСТ 535-79*	2	1,38кг
Б4		2	-002	Полоса 6-210×198 ГОСТ 103-76* / Ст3кп2 ГОСТ 535-79*	1	3,34кг

Нач.отд.	Ехилевский		
Н.контр.	Марунов		
Гл.спец.	Марков		
Нач.гр.	Катаева		
Техн.ПК	Гаврилова		

ТП903-1-276.89-КЖ.И.048

Изделие соединительное (МС19)

Стадия	Масса	Масштаб
Р	6,1	1:10
Лист:	Листов: 1	

ГПИ Горьковский САНТЕХПРОЕКТ

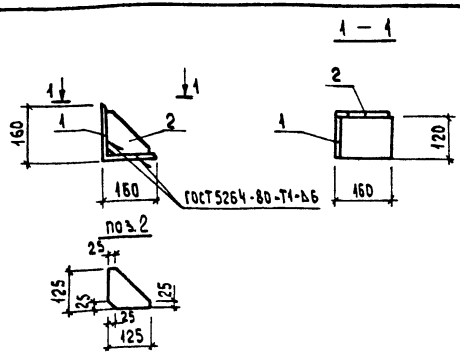

Формат	Зона	Поз.	Обозначение	Наименование	Кол.	Примечание
				Документация		
А3			тп903-1-276.89 -КЖ.И.ТУ	Технические условия		
				Детали		
Б4		1	тп903-1-276.89 КЖ.И.049 -001	Уголок 160×160×16-Б-ГОСТ8509-86 / Ст3пс6-1 ГОСТ 535-79*	1	4,6 кг
Б4		2	-002	Лист 6-140×18 ГОСТ19903-74* / Ст3пс6-1 ГОСТ14637-79*	1	1,6 кг

Инв.№подл. | Подпись и дата | Взам.инв.№

Нач.отд.	Ехилевский		
Н.контр.	Марунов		
Гл.спец.	Марков		
Нач.гр	Катаева		
Инж.ТК	Крнягина		
Инж.ПК	Маренова		

ТП903-1-276.89 -КЖ.И.049

Консоль опорная (РК4-1)

Стадия	Масса	Масштаб
Р	6,2	1:10
Лист	Листов: 1	

ГПИ Горьковский САНТЕХПРОЕКТ

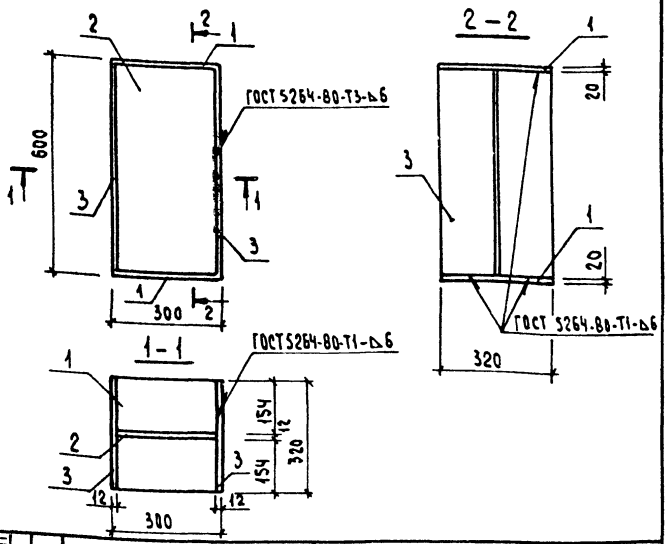

Формат	Зона	Поз.	Обозначение	Наименование	Кол.	Примечание
				Документация		
А3			тп 903-1-276.89-КЖ.И.ТЧ	Технические условия		
				Детали		
БЧ		1	тп 903-1-276.89-КЖ.И.050-001	Лист 6-ПН-0-20×300×320 ГОСТ 19903-74* Ст3кп2 ГОСТ 14637-79*	2	15.1 кг
БЧ		2	-002	Лист 6-ПН-0-12×320×600 ГОСТ 19903-74* Ст3кп2 ГОСТ 14637-79*	1	17.0 кг
БЧ		3	-003	Лист 6-ПН-0-12×320×600 ГОСТ 19903-74* Ст3кп2 ГОСТ 14637-79*	2	18.1 кг

Нач.отд	Ехилевский		
Н.контр.	Марчунов		
Гл.спец.	Марков		
Нач.гр.	Катаева		
Инж.1к	Сенягина		
Техн II к.	Гаврилова		

ТП 903-1-276.89-КЖ.И.050

Опорный столик (СМ1)

Стадия	Масса	Масштаб
Р	50.2	1:10
Лист	Листов: 1	

ГПИ Горьковский САНТЕХПРОЕКТ

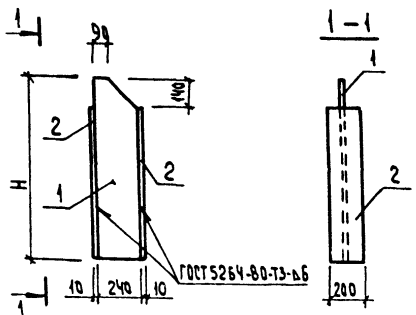

Формат	Зона	Поз.	Обозначение	Наименование	Кол.	Примеч.
				Документация		
А3			тп 903-1-276.89-КЖ.И.ТЧ	Технические условия		
				Детали		
БЧ		1	тп 903-1-276.89-КЖ.И.051-001	Лист 6-ПН-0-6×240×1000 ГОСТ 19903-74* Ст3кп2 ГОСТ 14637-79*	1	11.3кг
БЧ			-002	Лист 6-ПН-0-6×240×1200 ГОСТ 19903-74* Ст3кп2 ГОСТ 14637-79*	1	13.56кг
БЧ		2	тп 903-1-276.89-КЖ.И.051-003	Лист 6-ПН-0-10×200×860 ГОСТ 19903-74* Ст3кп2 ГОСТ 14637-79*	2	13.5кг
БЧ			-004	Лист 6-ПН-0-10×200×1060 ГОСТ 19903-74* Ст3кп2 ГОСТ 14637-79*	2	16.64кг

Обозначение	Марка	H	Масса
тп 903-1-276.89-КЖ.И.051	НМ1	1000	38.3
01	НМ2	1200	46.8

Нач.отд	Ехилевский		
Н.контр.	Марчунов		
Гл.спец.	Марков		
Нач.гр	Катаева		
Инж 1 к	Сенягина		
Техн II к	Гаврилова		

ТП 903-1-276.89-КЖ.И.051

Насадка (НМ1; НМ2)

Стадия	Масса	Масштаб
Р	см. табл. исп.	—
Лист:	Листов: 1	

ГПИ Горьковский САНТЕХПРОЕКТ

Инв.№подл. | Подпись и дата | Взам.инв.№

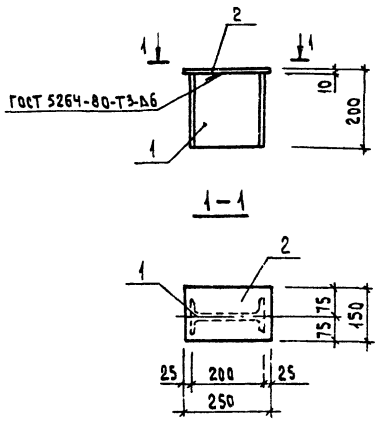

Формат	Зона	Поз.	Обозначение	Наименование	Кол.	Примечание
				Документация		
А3			ТП 903-1-276.89 -КЖ.И.ТУ	Технические условия		
				Детали		
Бч		1	ТП 903-1-276.89-КЖ.И.052-001	Швеллер 20 ГОСТ 8240-72* Ст3кп2 ГОСТ 535-79* ℓ=190	1	4.0 кг
Бч		2	-002	Полоса 6-2-Ж×150 ГОСТ 103-76* Ст3кп2 ГОСТ 535-79* ℓ=250	1	3.0 кг

Нач. отд.	Ехилевский		
Н.контр.	Марунов		
Гл.спец.	Марков		
Нач.гр	Котлева		
Техн.	Гаврилова		

ТП 903-1-276.89 -КЖ.И. 052

Насадка (НМ 3)

Стадия	Масса	Масштаб
Р	7.0	1:10
Лист:	Листов: 1	

ГПИ Горьковский САНТЕХПРОЕКТ

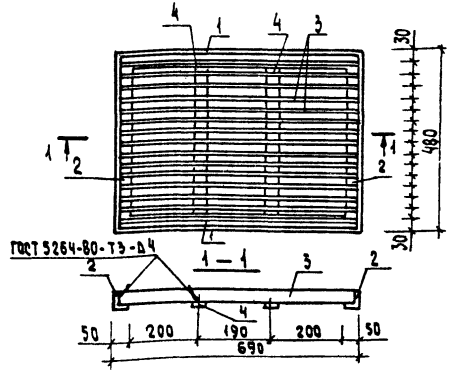

Формат	Зона	Поз.	Обозначение	Наименование	Кол.	Примечание
				Документация		
А3			ТП 903-1-276.89 -КЖ.И.ТУ	Технические условия		
				Детали		
				Уголок Б-50×50×5 ГОСТ 8509-86 Ст3кп2 ГОСТ 535-79*		
Бч		1	ТП 903-1-276.89-КЖ.И.053-001	ℓ = 690	2	2,6
Бч		2	-002	ℓ = 480	2	1,8
Бч		3	-003	Полоса Б-2 4×40 ГОСТ 103-76* Ст 3 ГОСТ 535-79* ℓ=670	15	0,87 кг
Бч		4	-004	Полоса Б-2 4×40 ГОСТ 103-76* Ст 3кп2 ГОСТ 535-79* ℓ=420	2	0,54кг

Инв.№ подл. | Подп. и дата | Взам.инв.№

Нач.отд	Ехилевский		
Н.контр	Марунов		
Гл.спец	Погорельский		
Нач.гр.	Сакулинская		
Арх.	Белкина		

ТП 903-1-276.89-КЖ.И.053

Решетка для вытирания ног (МР)

Стадия	Масса	Масштаб
Р	22.9	1:10
Лист	Листов: 1	

ГПИ Горьковский САНТЕХПРОЕКТ

Рис. 1

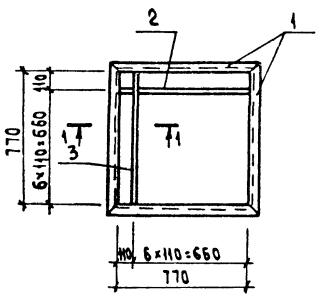

1 — 1
М 1:5

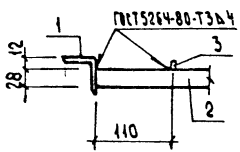

Рис. 2

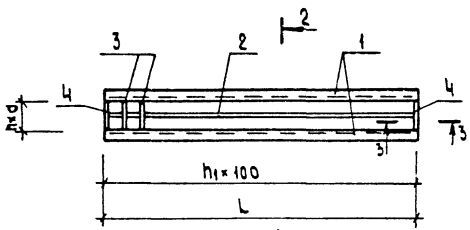

2-2 повернуто
М1:10

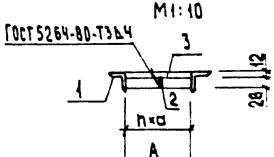

3 — 3
М1:10

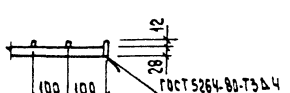

Формат	Зона	Поз.	Обозначение	Наименование	Кол. на исполн. тп903-1-276.89 КЖ.И.054	01	02	Примечание
				Документация				
А3			тп903-1-276.89 -КЖ.И.ТУ	Технические условия				
				Детали				
		1	тп903-1-276.89 -КЖ.И.054	Уголок $\frac{Б-50\times50\times5\ ГОСТ\ 509-86}{Вст3кп2\ ГОСТ\ 535-79^*}$				
Б4			-001	ℓ=870	4			3,3 кг
Б4			-002	ℓ=1900		2		7,2 кг
Б4			-003	ℓ=2250			2	8,5 кг
		2		Полоса $\frac{Б-2\ 4\times28\ ГОСТ\ 113-76^*}{Вст3кп2\ ГОСТ\ 535-79^*}$				
Б4			-004	ℓ=770	6			0,68 кг
Б4			-005	ℓ=1892		1		1,66 кг
Б4			-007	ℓ=2242			2	2,13 кг
		3		Полоса $\frac{Б-2\ 4\times12\ ГОСТ\ 103-76^*}{Вст3кп2\ ГОСТ\ 535-79^*}$				
Б4			-005	ℓ=770	6			0,29 кг
Б4			-006	ℓ=190		18		0,07 кг
Б4			-007	ℓ=390			21	0,15 кг
Б4		4		Полоса $\frac{Б-2\ 4\times40\ ГОСТ\ 103-76^*}{Вст3кп2\ ГОСТ\ 535-79^*}$ ℓ=190		2		0,24 кг
Б4				ℓ=390			2	0,5 кг

Обозначение	Марка	Рис.	L мм	A мм	a мм	h шт	h_1 шт	Масса кг
тп903-1-276.89-КЖ.И.054	Р1	1						19.0
-01	Р2	2	1900	190	95	2	19	17.8
-02	Р3	2	2250	390	130	3	22	24.4

Нач.отд.	Ехилевский	
Н. контр.	Морунов	
Гл.спец.	Марков	
Нач.гр	Катаева	
Инж.Iк	Сенягина	
Инж.IIIк	Ведехина	

ТП903-1-276.89 -КЖ.И.054

Решетка (Р1 ÷ Р3)

Стадия	Масса	Масштаб
Р	см. табл. исполн.	1:20

Лист | Листов: 1

ГПИ Горьковский САНТЕХПРОЕКТ

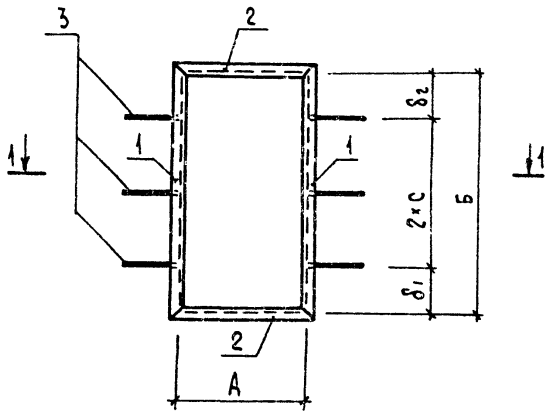

1—1

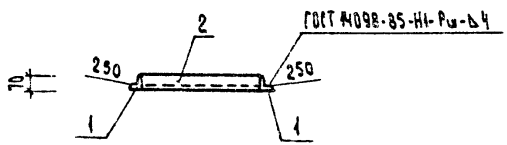

Формат	Зона	Поз.	Обозначение	Наименование	Кол. на испол. ТП903-1-276.89-КЖ.И.055		Примечание
						01	
				Документация			
А3			ТП 903-1-276.89 -КЖ.И.ТУ	Технические условия			
				Детали			
				Уголок 5-50×50×5 ГОСТ 8509-86 Ст3кп2 ГОСТ 535-79*			
Б4			ТП 903-1-276.89-КЖ.И.055-001	ℓ = 750	2		2,83 кг
Б4			-002	ℓ = 595		2	2,24 кг
Б4			-003	ℓ = 1140	2		4,30 кг
Б4			-004	ℓ = 1295		2	4,88 кг
Б4			-005	8-А-III ГОСТ 5781-82* ℓ = 290	6	6	0,13 кг

Обозначение	Марка	А мм	Б мм	δ_1 мм	δ_2 мм	с мм	n шт	Масса кг
ТП 903-1-276.89-КЖ.И.055	РМ 1	660	1050	220	230	300		15,04
-01	РМ 2	505	1205	205	200	400		15,02

Нач. отд.	Ехилевский	
Н. контр.	Марунов	
Гл. спец.	Погорельский	
Нач. гр.	Сокулинской	
Инж. 1к	Черепнова	
Техн. 1к	Габрилова	

ТП 903-1-276.89 -КЖ.И. 055

Рама металлическая (РМ1; РМ2)

Стадия	Масса	Масштаб
Р	см. табл. исполн.	
Лист	Листов: 1	

ГПИ Горьковский САНТЕХПРОЕКТ

gost.e-ecolog.ru