Типовой проект
903-1-276.89.

Котельная
с 6 котлоагрегатами „Братск – М"
для сельскохозяйственного строительства.
Топливоподача с применением скребкового транспортера.
Топливо – каменный и бурый угли.
Система теплоснабжения – закрытая

Альбом 7 ч.1

стр. 1-45

23948-04
цена 7-14

gost.e-ecolog.ru

ЦЕНТРАЛЬНЫЙ ИНСТИТУТ ТИПОВОГО ПРОЕКТИРОВАНИЯ
ГОССТРОЯ СССР

Москва. А-445. Сокольная ул.. 22

Сдано в печать IV 1990 года

Заказ № 4588 Тираж 450 экз

ТИПОВОЙ ПРОЕКТ
903-1-276.89

КОТЕЛЬНАЯ С 6 КОТЛОАГРЕГАТАМИ „БРАТСК-М" ДЛЯ СЕЛЬСКОХОЗЯЙСТВЕННОГО СТРОИТЕЛЬСТВА.

ТОПЛИВОПОДАЧА С ПРИМЕНЕНИЕМ СКРЕБКОВОГО ТРАНСПОРТЕРА. ТОПЛИВО-КАМЕННЫЙ И БУРЫЙ УГЛИ. СИСТЕМА ТЕПЛОСНАБЖЕНИЯ-ЗАКРЫТАЯ.

АЛЬБОМ 7

ПЕРЕЧЕНЬ АЛЬБОМОВ:

Альбом 1		Пояснительная записка.
Альбом 2	ТМ	Тепломеханические решения. Вариант топлива - Каменный уголь (из т.п. 903-1-275.89)
Альбом 3	ТМ	Тепломеханические решения Вариант топлива - бурый уголь. (из т.п 903-1-275.89)
Альбом 4	ТП	Топливоподача и
	ШЗ	Шлакозолоудаление.
Альбом 5 ч.1,2		Металлоконструкции технологические. Рабочие чертежи. (из т.п 903-1-275.89)
Альбом 6		Оборудование технологическое. Рабочие чертежи.
Альбом 7 ч.1,2	ГТ	Генеральный план.
	АР	Архитектурные решения.
	КЖ	Конструкции железобетонные.
	КМ	Конструкции металлические.
	КД	Конструкции деревянные.
Альбом 8		Строительные изделия.
Альбом 9	ЭМ	Силовое электрооборудование.
	ЭО	Электрическое освещение.
	СС	Связь и сигнализация.
	АПС	Пожарная сигнализация.
Альбом 10		Задание заводу-изготовителю НКУ.
Альбом 11	АТМ	Автоматизация.
Альбом 12	ОВ	Отопление и вентиляция.
	ВК	Внутренний водопровод и канализация.
Альбом 13 ч.1,2		Спецификации оборудования.
Альбом 14		Ведомости потребности в материалах.
Альбом 15		Щиты автоматизации.
Альбом 16		Сметы. Сводки затрат. Объектные сметы.
Альбом 17		Сметы локальные. Архитектурно-строительная часть.
Альбом 18		Сметы локальные. Тепломеханические решения (из т.п. 903-1-275.89)
Альбом 19 ч.1,2,3		Сметы локальные. Топливоподача. Шлакозолоудаление. Внутренний водопровод и канализация. Электротехническая часть. Отопление и вентиляция.
Альбом 20		Сметы локальные. Автоматизация. (из т.п. 903-1-275.89)

ПРИМЕНЁННЫЕ МАТЕРИАЛЫ:

Типовой проект 907-2-263.86	Металлические трубы для отвода дымовых газов с температурой до +350°С. Трубы Н = 31.8 15м. Поставщик: ЦИТП г. Москва.
Типовой проект 704-1-162.83 ал. I, IV, VI, VII, VIII	Резервуар стальной горизонтальный цилиндрический для хранения нефтепродуктов емкостью 50м³. Поставщик: Казахский филиал ЦИТП г. Алма-Ата.
Типовой проект 901-4-58.83	Резервуары для воды прямоугольные железобетонные сборные емкостью от 100 до 250 м³ (с применением изделий промзданий) Поставщик: Тбилисский филиал ЦИТП.

РАЗРАБОТАН:
ГПИ „Горьковский Сантехпроект"

УТВЕРЖДЕН и введён
в действие ГПК НИИ Сантехпроект,
протокол N 11 от 27.09.89г.

Главный инженер института Ю.П. Фалалеев
Главный инженер проекта Т.Г. Гусева

					Привязан:
Инв.№					

23948-04 2

СОДЕРЖАНИЕ АЛЬБОМА (НАЧАЛО)

Лист	Наименование	Примечание стр.
	Содержание альбома (начало)	2
	Содержание альбома (окончание)	3
	Чертежи марки ГП	
1	Схема генплана. Топливо-каменный уголь. М 1:500	4
2	Схема генплана. Топливо-бурый уголь М 1:500	5
	Чертежи марки АР	
1	Общие данные (начало).	6
2	Общие данные (окончание).	7
3	План на отм. 0.000. Фрагмент 1.	8
4	План на отм 3.000; 3.600; 4.800.	9
5	Разрезы. Фрагмент 2.	10
6	Фасады.	11
7	Планы расположения отверстий в стенах и перегородках.	12
8	Планы кровли и полов.	13
9	Узлы I - VIII.	14
10	Топливоподача. Планы эстакады и крытого склада. Разрезы.	15
11	Топливоподача. Фасады.	16
12	Дверь индивидуальная ДИ 1.	17
13	Шкаф ПК1.	18
	Чертежи марки КМ	
1	Общие данные (начало).	19
2	Общие данные (окончание). Ведомость металлоконструкций по видам профилей.	20
3	Техническая спецификация металла (начало).	21
4	Техническая спецификация металла (окончание).	22
5	Схемы расположения балок перекрытия на отм. 3.000; 4.200; 4.800. Разрезы 1-1 ÷ 4-4.	23
6	Разрезы 5-5 ÷ 13-13.	24
7	Схема расположения балок перекрытия на отм 3.900; площадок на отм. 3.000; 3.900; 4.200.	25
8	Схема расположения монорельса и балок площадок на отм. 3.000.	26

Лист	Наименование	Примечание стр.
9	Схемы расположения подвесных путей, балок площадки на отм. 3.600, опоры на отм. 3.900.	27
10	Схемы расположения связей, подвесок и балок для крепления трубопроводов.	28
11	Схема расположения опор на отм. 0.000.	29
12	Схема расположения опор наружного хозяйства.	30
13	Схема расположения перекрытия канала.	31
14	Узлы 1 ÷ 3.	32
15	Узлы 4 ÷ 7.	33
16	Узлы 8 ÷ 14.	34
17	Узлы 15 ÷ 23.	35
18	Узлы 24 ÷ 34.	36
	Чертежи марки КМ1	
1	Топливоподача. Общие данные (начало).	37
2	Топливоподача. Общие данные (окончание). Ведомость металлоконструкций по видам профилей.	38
3	Топливоподача. Техническая спецификация металла (начало).	39
4	Топливоподача. Техническая спецификация металла (окончание).	40
5	Топливоподача. Схема расположения балок эстакады. Схемы опор К1; К2.	41
6	Топливоподача. Схемы расположения бункера, решетки бункера, площадки на отм. 4.200; ригелей. Схема Р1.	42
7	Топливоподача. Узлы 1 ÷ 5.	43
8	Топливоподача. Узлы 6 ÷ 9.	44
9	Топливоподача. Узлы 10 ÷ 14.	45

Лист	Наименование	Примечание стр.
	Чертежи марки КМ	
1	Общие данные (начало)	46
2	Общие данные (окончание)	47
3	Фундаменты здания. Схема расположения фундаментов и фундаментных балок.	48
4	Фундаменты здания. Таблица расчетных нагрузок.	49
5	Фундаменты здания. Узлы I ÷ III.	50
6	Фундаменты здания. Узлы IV ÷ VI.	51
7	Фундаменты здания. Узлы VII ÷ IX.	52
8	Фундаменты здания Фм1 ÷ Фм5; Фм3-1; Фм5-1.	53
9	Схемы расположения колонн и балок покрытия.	54
10	Узлы I ÷ III.	55
11	Схема расположения плит покрытия.	56
12	Схемы расположения плит перекрытия и закладных изделий на отм. 3.000; 4.200.	57
13	Канал в помещении ПСУ. Узлы I; II.	58
14	Канал в помещении ПСУ. Сечения 1-1 ÷ 5-5, Ум4.	59
15	Канал в помещении ПСУ. Монолитные участки Ум1 ÷ Ум3.	60
16	Плита Пм1 перекрытия на отм. 4.200.	61
17	Плита Пм1 перекрытия на отм. 4.200. Армирование.	62
18	Схемы расположения стеновых панелей.	63
19	Схемы расположения стеновых панелей. Фрагмент 13	64
20	Спецификация к схеме расположения стеновых панелей.	65
21	Схема расположения панелей перегородок.	66
22	Схема расположения панелей перегородок. Узлы I; II.	67
23	Схема расположения фундаментов под оборудование, каналов, приямков и закладных изделий.	68
24	Подземное хозяйство котельной. Сечения 1-1 ÷ 11-11.	69
25	Подземное хозяйство котельной. Фундамент ФОм1. Приямок ПРм1. Опорные подушки ОПм1 ÷ ОПм8.	70
26	Канал шлакозолоудаления ЛТм1. План. Сечения 1-1 ÷ 6-6.	71
27	Канал шлакозолоудаления ЛТм1. Узлы I ÷ V.	72
28	Канал шлакозолоудаления ЛТм1. Схема армирования.	73
29	Подземное хозяйство (наружное). Схема расположения каналов и фундаментов под оборудование для топлива - каменные угли.	74
30	Подземное хозяйство (наружное). Схема расположения каналов и фундаментов под оборудование для топлива - бурые угли.	75
31	Подземное хозяйство (наружное). Фундаменты ФО1; ФО2; ФОм2; ФОм2а; ФОм3; ФОм4.	76

Инв. № подл. | Подпись и дата | Взам. инв. №

СОДЕРЖАНИЕ АЛЬБОМА (ОКОНЧАНИЕ)

Лист	Наименование	Примечание стр.
	Чертежи марки КЖ	
32	Подземное хозяйство (наружное). Фундаменты ФО3 ÷ ФО10	77
33	Продувочный колодец.	78
34	Схема расположения элементов фундаментов эстакады	79
35	Схема расположения плит покрытия тамбура приемно-дробильного устройства.	80
36	Приемно-дробильное устройства. Планы. Сечение 1-1 ÷ 3-3	81
37	Приемно-дробильное устройство. Узлы I ÷ IV. Схемы расчетных нагрузок.	82
38	Приемно-дробильное устройства. РЕМ1. Схема армирования.	83
39	Приемно-дробильное устройство РЕм1. Схема расположения выпусков из стен.	84
40	Приемно-дробильное устройства. РКм1 перекрытия на отм. 1.500.	85
41	Фундаменты склада угля. Схема расположения фундаментов и фундаментных балок.	86
42	Фундаменты склада угля. Узлы I ÷ III.	87
43	Фундаменты склада угля и эстакады Фм6 ÷ фм10	88
44	Склад угля. Схемы расположения колонн.	89
45	Склад угля. Схемы расположения плит ограждения	90
46	Склад угля. Схемы расположения асбестоцементных листов покрытия и рабочих ходов	91
47	Склад угля. Схемы расположения асбестоцементных листов стен	92
48	Схема молниезащиты.	93

Лист	Наименование	Примечание стр.
	Чертежи марки КД	
1	Общие данные.	94
2	Схемы расположения ферм и связей.	95
3	Схемы расположения прогонов кровли.	96
4	Схемы расположения прогонов стен.	97
5	Узлы I ÷ V.	98
6	Узлы VI ; VII.	99
7	Узлы VIII ÷ X.	100
8	Прогоны кровли. Марки МПК-1-1 ÷ МПК-1-3	101
9	Прогоны кровли. Марки МПК-2-1 ÷ МПК-2-3	102
10	Прогоны ПС1 ÷ ПС12; ПКЧ; ПКS. Связь СВ1.	103
11	Ларь деревянный ЛД.	104

Инв. № подл. | Подпись и дата | Взам. инв. №

Альбом 7 ч.1

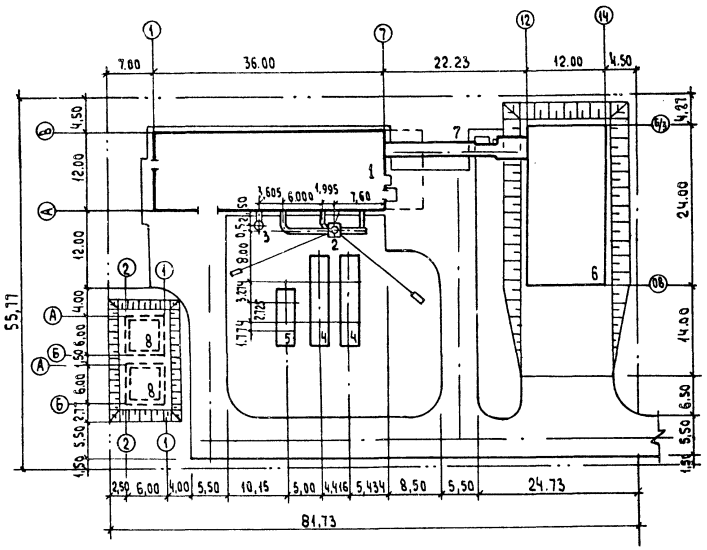

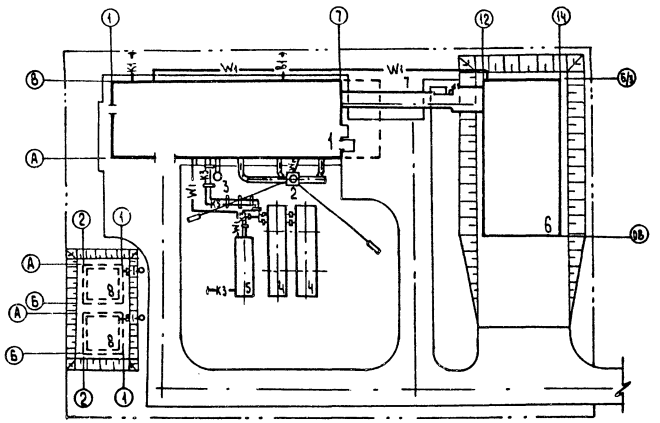

Экспликация зданий и сооружений

№ по ген-плану	Наименование здания (сооружения)	Примечания
1	Котельная	т.п.903-1-276.89
2	Дымовая труба Д=0.8м Н=31.815м	т.п 901-2-263.86
3	Продувочный колодец	т.п 903-1-276.89
4	Бак-аккумулятор	ОСТ 34-42-561.82
5	Приемный резервуар производственных сточных вод V=50 м³	т.п. 704-1-162.83
6	Склад угля на 7 суток	т.п. 903-1-276.89
7	Эстакада	т.п 903-1-276.89
8	Резервуар противопожарного запаса воды	т.п 901-4-58.83

Условные обозначения

Условные обозначения	Наименование
—В1—	Хозяйственно-питьевой противопожарный водопровод
—К1—	Бытовая канализация
—К3—	Производственная канализация
—o—o—	Эстакада
—W1—	Электрокабель

Технико-экономические показатели

1. Площадь территории — 4558 м²
2. Площадь застройки — 1586 м²
3. Коэффициент застройки — 34,80%

ГИП	Гусева			ТП 903-1-276.89-ГТ		
Нач.отд.	Ехилевский			Котельная с 6 котлоагрегатами „Братск М" для сельскохозяйственного строительства	Стадия	Лист	Листов
Н.Контр.	Краснолобова				РП	1	1
Гл.спец.	Краснолобова			Схема генплана Вариант топлива-каменные угли М1:500	ГПИ Горьковский САНТЕХПРОЕКТ	
Ст.техн.	Дмитриева					

Согласовано:

Нач. отд. КУ-1	Лепендин	Нач. отд. АС	Марков
Нач. отд. ВК-1	Акчурин	Вед. инж. ТО	Смирнова
Нач. отд. ЭТ	Коновалов		

Инв. № подл. | Подпись и дата | Взам. инв. №

23948-04

Альбом 7 ч.1

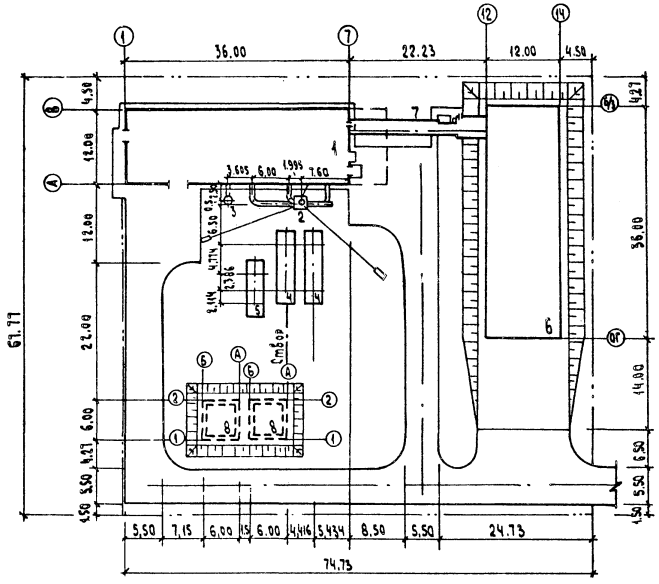

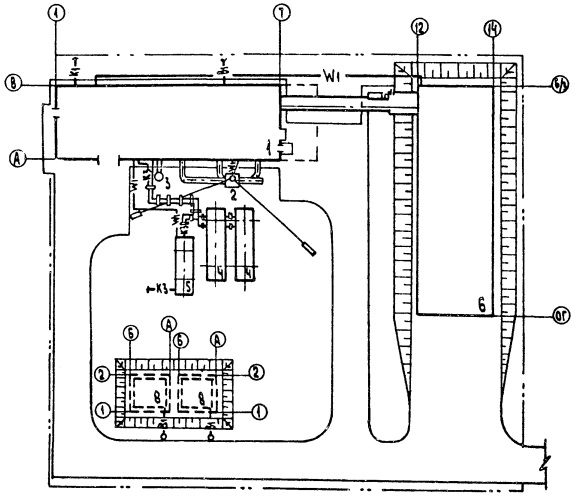

Экспликация зданий и сооружений

№ по ген. плану	Наименование здания (сооружения)	Примечание
1	Котельная	т.п. 903-1-276.89
2	Дымовая труба Д=0.8м Н=31.815м	т.п 907-2-263.86
3	Продувочный колодец	т.п 903-1-276.89
4	Бак - аккумулятор	ост 34-42-561.82
5	Приемный резервуар производственных	
	сточных вод V=50м³	т.п 704-1-162.83
6	Склад угля на 7 суток	т.п. 903-1-276.89
7	Эстакада	т.п. 903-1-276.89
8	Резервуар противопожарного запаса воды	т.п 901-4-58.83

Условные обозначения

Условные обозначения	Наименование
—В1—	Хозяйственно-питьевой противопожарный водопровод
—К1—	Бытовая канализация
—К3—	Производственная канализация
—8—8—	Эстакада
—W1—	Электрокабель

Технико-экономические показатели

1. Площадь территории — 5100 м²
2. Площадь застройки — 1798 м²
3. Коэффициент застройки — 35,25%

				ТП 903-1-276.89-ГТ		
ГИП	Гусева			Котельная с 6 котлоагрегатами „Братск М" для сельскохозяйственного строительства	Стадия	Лист	Листов
Нач.отд	Ехилевский				РП	1	1
Н.контр.	Краснолобова			Схема генплана вариант топлива - бурые угли М1:500	ГПИ Горьковский САНТЕХПРОЕКТ		
Гл.спец.	Краснолобова						
Ст.техн.	Дмитриева						

23948-04 Б

Согласовано:

Нач.отд.КУ-1	Лепандин		Нач.отд.АС	Марков	
Нач.отд ВК-1	Акчурин		Вед.инж.ТО	Смирнова	
Нач.отд ЭТ	Коновалов				

Инв.№ подл. | Подпись и дата | Взам.инв.№

Альбом 7, часть 1

Ведомость рабочих чертежей основного комплекта ТП 903-1-276.89-АР

Лист	Наименование	Примечание
1	Общие данные (начало)	
2	Общие данные (окончание)	
3	План на отм. 0.000. Фрагмент 1.	
4	План на отм. 3.000; 3.600; 4.800.	
5	Разрезы. Фрагмент 2.	
6	Фасады.	
7	Планы расположения отверстий в стенах и перегородках	
8	Планы кровли и полов.	
9	Узлы I – VIII.	
10	Топливоподача. Планы эстакады и крытого склада Разрезы.	
11	Топливоподача. Фасады.	
12	Дверь индивидуальная ДИ1.	
13	Шкаф ПК1.	

Ведомость спецификаций

Лист	Наименование	Примечание
4	Спецификация элементов заполнения дверных проемов	
4	Спецификация перемычек	
6	Спецификация элементов заполнения оконных проемов	
5	Спецификация элементов, замаркированных в узлах на листе	
9	Спецификация элементов, замаркированных в узлах.	
13	Спецификация материалов на шкаф ПК-1	
2	Спецификация на шкафы ПК 1.	
12	Спецификация материалов на дверь индивидуальную ДИ1	

Ведомость ссылочных и прилагаемых документов

Обозначение	Наименование	Примечание
	Ссылочные документы	
ГОСТ 14624-84	Двери деревянные для производственных зданий.	
ГОСТ 6629-88	Двери деревянные внутренние для жилых и общественных зданий.	
ГОСТ 12506-81	Окна деревянные для производственных зданий.	
ГОСТ 16289-86	Окна и балконные двери деревянные с тройным остеклением для жилых и общественных зданий.	
2.435-6, вып.5	Противопожарные двери и ворота промышленных зданий.	
1.038.1-1, вып.1	Перемычки железобетонные для зданий с кирпичными стенами.	
1.431.6-28, вып.0; 1; 2	Кирпичные перегородки для одноэтажных и многоэтажных производственных зданий.	
2.430-20, вып.3; 4; 1	Узлы стен из кирпича одноэтажных зданий промышленных предприятий.	
1.435.9-17, вып.0; 3	Ворота распашные	
2.436-17, вып.1	Узлы окон с деревянными переплетами по ГОСТ 12506-81	
ГОСТ 26919-86	Плиты подоконные железобетонные для жилых, общественных и вспомогательных зданий:	
1.865.1-11, вып.1	Плиты комплексные железобетонные для покрытий сельскохозяйственных зданий с рулонной кровлей	
2.460-14, вып.0, 1	Типовые узлы покрытий промышленных зданий в местах пропуска вентиляционных шахт.	
2.460-18, вып.1; 3	Узлы покрытий одноэтажных производственных зданий с рулонными кровлями и железобетонными плитами.	
ГОСТ 8242-88	Детали деревянные фрезерованные для строительства	
ГОСТ 8478-81	Сетки сварные для железобетонных конструкций.	
	Прилагаемые документы	
903-1-276.89-АР.СО	Спецификация оборудования	Альбом 13
903-1-276.89-АР.ВМ	Ведомость потребности в материалах	Альбом 14

1. За относительную отметку 0.000 принят уровень чистого пола первого этажа, соответствующий абсолютной отметке.
2. Вокруг здания выполнить асфальтовую отмостку шириной 1000 мм, толщиной 30 мм на уплотненном щебеночном основании. Планировочная отметка уровня земли за пределами отмостки – 0.150.
3. Материал стен и перегородок:
   а) для наружных стен котельной приняты стеновые панели по серии 1.030.1-1 керамзитобетонные, $\rho = 900$ кг/м³;
   б) кирпичные участки стен выполнить из керамического эффективного кирпича М75 (ГОСТ 530-80) на растворе М25, $\rho = 1400$ кг/м³;
   в) перегородки:
   – сборные железобетонные по серии 1.030.9-2;
   – кирпичные: из силикатного кирпича М75 (ГОСТ 379-79) на растворе М50 в сухих помещениях, из керамического кирпича М100 (ГОСТ 530-80) на растворе М50 в душевых и уборных.
4. Кирпичные перегородки толщиной 120 мм армировать по всей длине 2ф 4 мм через 5 рядов кладки по высоте.
5. Гидроизоляция стен на отм. -0.030 из цементно-песчаного раствора состава 1:2 толщиной 30 мм.
6. При кладке стен и перегородок в откосах оконных и дверных проемов для крепления коробок заложить деревянные антисептированные пробки не менее 2-х с каждой стороны.
7. Над технологическими отверстиями шириной 600 мм и менее в кирпичных стенах и перегородках положить сварные сетки из арматуры 4В1 (ГОСТ 6727-80*) с ячейками 50×50 и опиранием на кладку не менее 250 мм.
8. Деревянные изделия окрасить по огрунтованной поверхности масляной краской за 2 раза.
9. Окраску металлических изделий и конструкций см. листы КМ.
10. Швы между панелями с наружной стороны тщательно расшить цементным раствором со строгим соблюдением горизонтальных и вертикальных линий, заполнить гидроизолирующей мастикой, с внутренней стороны швы затереть.
11. Наружную отделку см. лист 6.

Типовой проект разработан в соответствии с действующими нормами и правилами и предусматривает мероприятия, обеспечивающие взрывную, взрывопожарную и пожарную безопасность при эксплуатации здания (сооружения).

Главный инженер проекта /Гусева Т.Г./

Согласовано: СТП г. Москва, Ройзман

Согласовано: Нач отд ЭТ, Коновалов, Смирнова, Вед. инж по П.Б.

Согласовано: Нач отд КУ-1, Лепендин, Нач отд ОВ-2, Ионкин, Нач отд ВК-1, Акчурин

Взам инв №

Подп и дата

Инв № подл.

Инв. №			
Гип	Гусева		
Нач. отд	Ехилевский		
Н. контр.	Морунов		
Гл. спец.	Погорельский		
Нач. ер.	Сакулинская		
Арх. I к.	Черепнова		

ПРИВЯЗАН:

ТП 903-1-276.89-АР

Котельная с 6 котлоагрегатами „Братск М" для сельскохозяйственного строительства

Стадия	Лист	Листов
РП	1	13

Общие данные (начало)

ГПИ ГОРЬКОВСКИЙ САНТЕХПРОЕКТ

Копир Ганкова

23948-04 7

Альбом 7, часть 1

Ведомость отделки помещений

Площадь м²

Наименование или номер помещения	Потолок		Стены или перегородки		Низ стен или перегородок (панель)			Примечание
	Площадь	Вид отделки	Площадь	Вид отделки	Площадь	Вид отделки	Высота, мм	
Котельный зал, тамбур шлакозолоудаления, помещение шлакозолоудаления, венткамера, приемно-дробильное устройство	565.0	Затирка швов Известковая побелка	1010.3	Расшивка швов панельных стен Кладка кирпичных участков с подрезкой швов. Известковая окраска		—	—	
ПСУ	27.0	Затирка швов, Клеевая побелка	61.0	Расшивка швов панельных стен Штукатурка кирпичных перегородок Клеевая окраска		—	—	
Лаборатория ВП, кладовая уборочного инвентаря, коридоры, комната отдыха, входной тамбур	40 8	Затирка швов Клеевая побелка	156.9	Расшивка швов панельных стен и сборных перегородок. Штукатурка кирпичных перегородок	74.0	Масляная окраска	1500	
			82.9	Клеевая окраска				
Гардероб	20.2	Затирка швов. Водно-дисперсионная окраска	46.8	Расшивка швов панельных стен и перегородок сборных. Штукатурка кирпичных стен и кирпичных перегородок	32.9	Масляная окраска	2000	
			13.9	Водно-дисперсионная окраска ВД-ВА-27А				
Уборная	3.0	Затирка швов Водно-дисперсионная окраска	25.5	Расшивка швов панельных перегородок. Штукатурка кирпичных стен и перегородок	15.8	Глазурованная плитка	2000	
			9.7	Водно-дисперсионная окраска ВД-ВА-27А				
Душевая	1.8	Затирка швов. Масляная окраска	15.9	Штукатурка кирпичных стен.	10.2	Глазурованная плитка	2000	
			5.7	Масляная окраска				

Ведомость толщина стен и утеплителя

Расчетная наружная температура	Стены, мм				Утеплитель кровли, мм керамзитобетон $\rho = 400$ кг/м³
	Производственных помещений		Административно-бытовых помещений		
	панельные а	кирпичные б	панельные в	кирпичные г	
до -20°С	200	250	250	250	60
от -21°С до -30°С	200	250	300	380	80
от -31°С до -40°С	200	250	400	510	110

Марки мастик для кровли

Районы строительства	Марки мастик, ГОСТ 2889-80	
	Устройство кровли	Устройство мест примыкания
Севернее географической широты 50° для Европейской части и 53° для Азиатской части СССР	МБК-Г-55 МБК-Х-65	МБК-Г-85
Южнее указанных выше районов	МБК-Г-65 МБК-Х-75	МБК-Г-100

Спецификация на шкафы ПК1

Марка, поз.	Обозначение	Наименование	Кол.	Масса ед., кг.	Примечание
—	тп903-1-276.89-АР, лист 13	Шкаф ПК1	2 шт	—	

Условные обозначения

п.а. — по аналогии

Инв. № подл. | Подп. и дата | Взам. инв. №

Привязан:

Инв. №

ГИП	Гусева	
Нач.отд.	Ехилевский	
Н.контр.	Морунов	
Гл.спец.	Погорельский	
Нач.гр.	Сакулинская	
Арх.I к	Черепнова	

ТП 903-1-276.89-АР

Котельная с 6 котлоагрегатами. „Братск М" для сельскохозяйственного строительства

Стадия	Лист	Листов
РП	2	

Общие данные. (окончание).

ГПИ ГОРЬКОВСКИЙ САНТЕХПРОЕКТ

Копио Банкова.

23948-04 8

Альбом 7, часть 1

План на отм 0.000

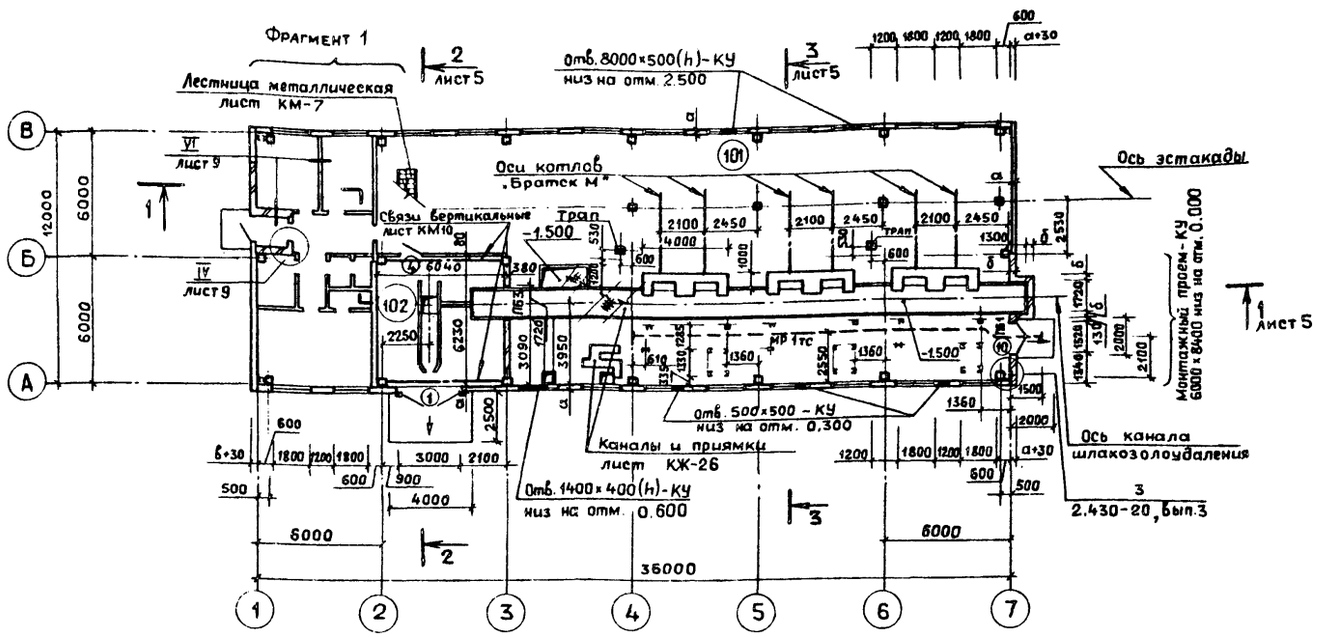

Фрагмент 1

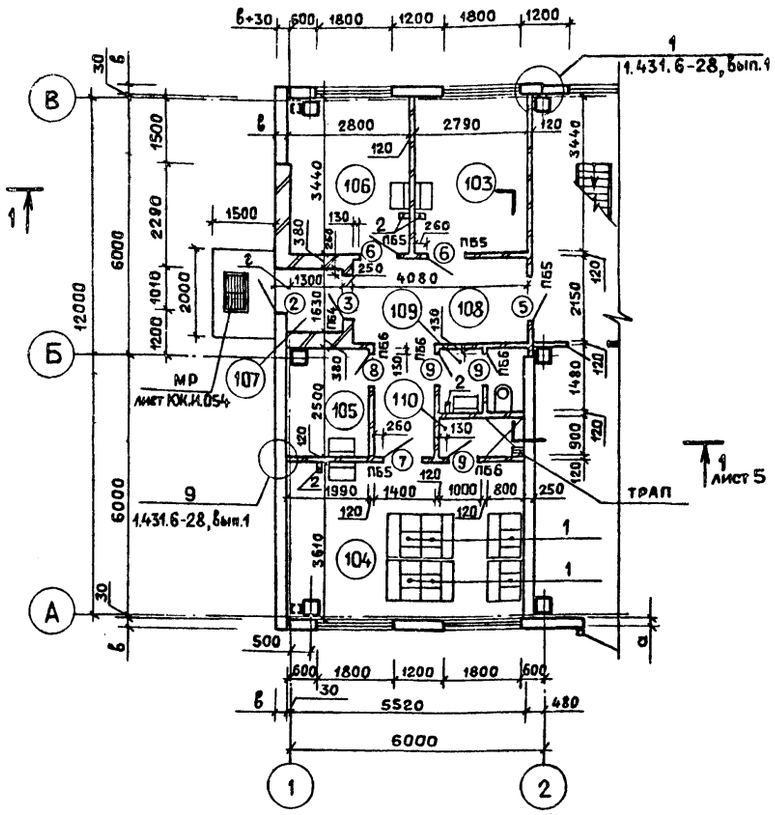

Экспликация помещений

Номер по плану	Наименование	Площадь, м²	Категория производства по взрывной, взрыво-пожарной и пожарной опасности
101	Котельный зал.	504.1	Г
102	Тамбур шлакозолоудаления	37.6	Д
103	Лаборатория ВП.	9.6	Д
104	Гардероб на 18 шк., кат. I^б; II^б; II^г	20.0	—
105	Кладовая уборочного инвентаря	5.0	—
106	Комната отдыха (предназначена для обогревания или охлаждения рабочих).	9.5	—
107	Входной тамбур	2.0	—
108	Коридор.	12.8	—
109	Уборная.	2.7	—
110	Душевая	1.7	—

Ведомость проемов ворот и дверей

Марка, поз.	Размер проема в кладке, мм
1	3000×3000
2; 3; 4	1010×2370
5	1020×2070
6; 7	910×2070
8; 9	710×2070
10	1520×2700

Ведомость перемычек

Марка, поз.	Схема сечения
для t°=-40°C	
ПБ2	1
для t°=-20°C; -30°C; -40°C	
ПБ3	2, 3
ПБ1 ПБ4	4 ПБ1, 1 ПБ4
ПБ5 ПБ6	1 ПБ5, 5 ПБ6

Вариант решения входа в здание котельной для t=-40°C

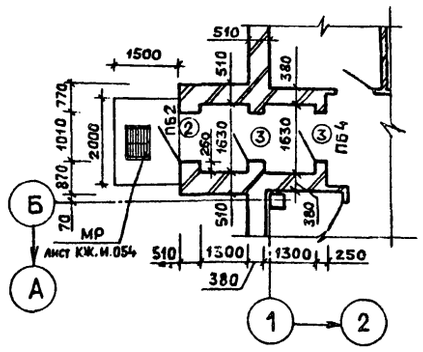

1. Спецификацию оборудования бытовых помещений см. т.п. 903-1-276.89 -АР.СО.
2. Спецификации элементов заполнения дверных проемов и перемычек см. на листе 4.

ПРИВЯЗАН:	ГИП	Гусева	
	Нач.отд.	Ехилевский	
	Н.контр.	Морунов	
	Гл.спец.	Погорельский	
	Нач.гр.	Сакулинская	
Инв. №	Арх.I к.	Черепнова	

ТП 903-1-276.89-АР

Котельная с 6 котлоагрегатами „Братск М" для сельскохозяйственного строительства

Стадия	Лист	Листов
РП	3	

План на отм. 0.000. Фрагмент 1

ГПИ ГОРЬКОВСКИЙ САНТЕХПРОЕКТ

Инв. № подл. | Подп. и дата | Взам. инв. №

Копир Ганкова

23942-24-9

Альбом 7, часть 1

План на отм. 3.000; 3.600; 4.200

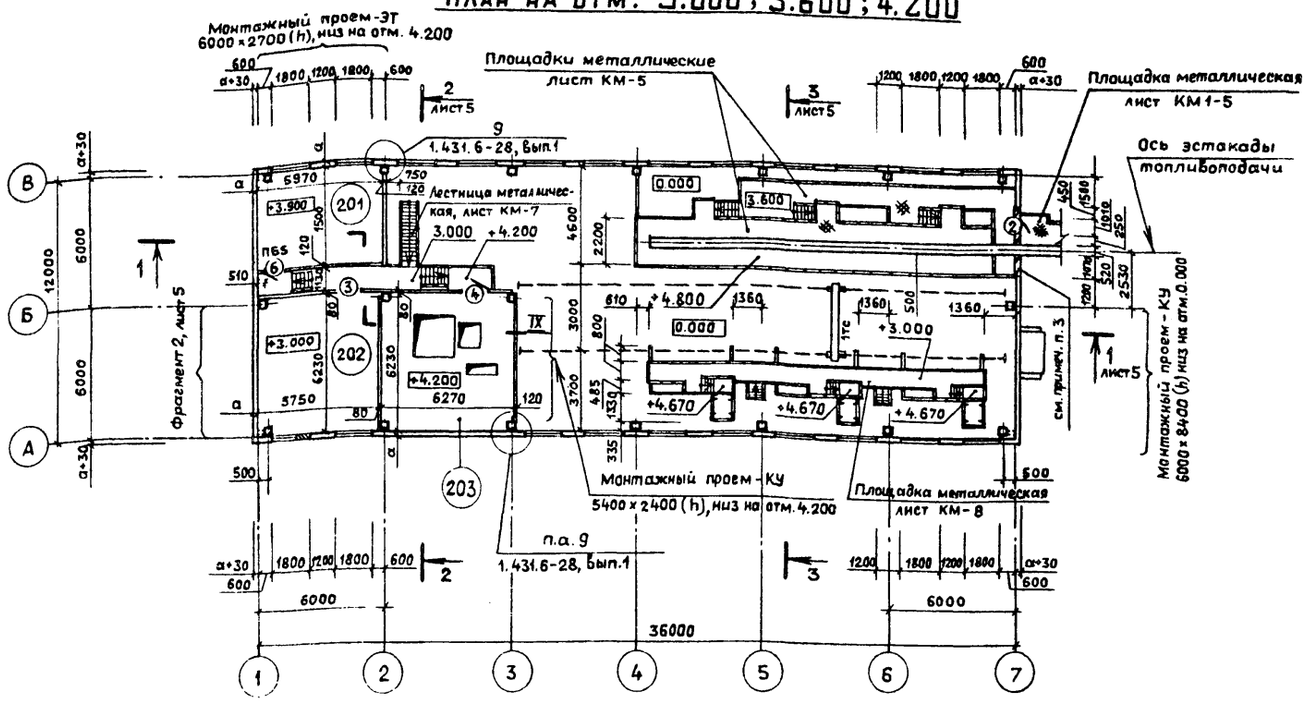

Спецификация элементов заполнения дверных проемов

Марка, поз.	Обозначение	Наименование	Кол. шт	Масса ед., кг	Примечание
1	1.435.9-17.3-4000-01	ВР 30×30-К	1	—	см. примеч. п.1
2	ГОСТ 14624-84	Дверной блок ДНГ24-10П	2	—	
3	ГОСТ 6629-88	Дверной блок ДГ24-10	2/3	—	см. примеч. п.2
4	ГОСТ 6629-88	Дверной блок ДГ24-10Л	2	—	
5	2.435-6, вып.5	Дверной блок ПД-5	1	—	
6	ГОСТ 6629-88	Дверной блок ДГ21-9Л	3	—	
7	ГОСТ 6629-88	Дверной блок ДГ21-9	1	—	
8	ГОСТ 6629-88	Дверной блок ДГ21-7Л	1	—	
9	ГОСТ 6629-88	Дверной блок ДГ21-7	3	—	
10	ТП 903-1-276.89-АР, лист 13	Дверной блок ДИ 1	1	—	
11	ГОСТ 14624-84	Дверной блок ДНГ21-9П	1	—	

Спецификация перемычек

Марка, поз.	Обозначение	Наименование	Кол. шт.	Масса ед., кг	Примечание
1	1.038.1-1, вып.1	2ПБ13-1	7	54	для t°=-20°С -30°С -40°С
2	1.038.1-1, вып.1	5ПБ21-27	1	285	
3	1.038.1-1, вып.1	2ПБ19-3	2	81	
4	1.038.1-1, вып.1	3ПБ18-8	2	119	
5	1.038.1-1, вып.1	1ПБ10-1	5	20	
6	1.038.1-1, вып.1	3ПБ13-37	3	85	
1	1.038.1-1, вып.1	2ПБ13-1	4	54	для t°=-40°С (усилить)

Экспликация помещений

Номер по плану	Наименование	Площадь м²	Категория производства по взрывной, взрыво-пожарной и пожарной опасности
201	ПСУ	25.7	Г
202	Венткамера	35.8	Д
203	Помещение шлакозолоудаления	39.1	Д

Ведомость проемов ворот и дверей

Марка, поз.	Размер проема в кладке, мм
2; 3; 4	1010 × 2370
6	910 × 2070

Ведомость перемычек

Марка, поз.	Схема сечения
для t°=-20°С; -30°С; -40°С	
ПБ5	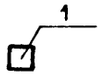

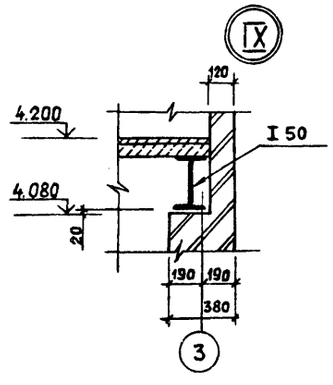

1. При монтаже ворот поз.1 руководствоваться указаниями серии 1.435.9-17, вып.0.
2. В знаменателе учтено количество дверных блоков для t°=-40°С.
3. Кирпичный участок выпалнить из эффективного кирпича (ГОСТ 530-80) ρ=1400 кг/м³ δ=250мм на растворе М25, закрепив кладку анкерами, приваренными к закладным деталям в панелях.
4. Значения толщин стен см. в ведомости на листе 2.

				ТП 903-1-276.89-АР	
ПРИВЯЗАН:	ГИП	Гусева		Котельная с 6 котлоагрегатами «Братск М» для сельскохозяйственного строительства	Стадия: РП; Лист: 4; Листов:
	Нач.отд	Ехилевский			
	Н.контр	Марунов			
	Гл.спец	Погорельский		План на отм. 3.000; 3.600; 4.800	ГПИ Горьковский САНТЕХПРОЕКТ
ИНВ. №	Нач.гр.	Сакулинская			
	Арх.I к.	Чередниба			

Инв. № подл. | Подп. и дата | Взам. инв. №

23948-04 10

Разрез 1-1

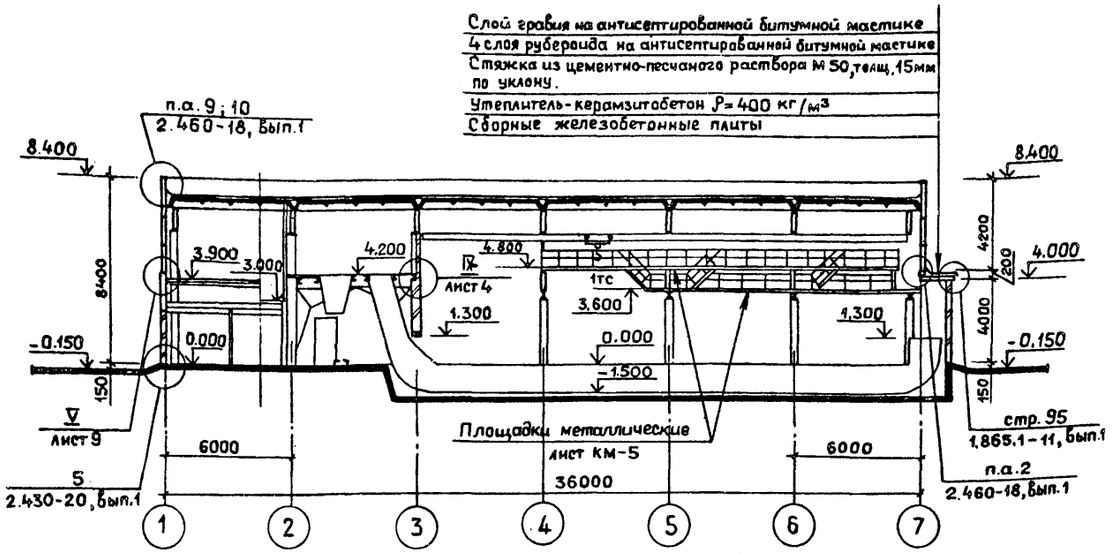

Разрез 2-2

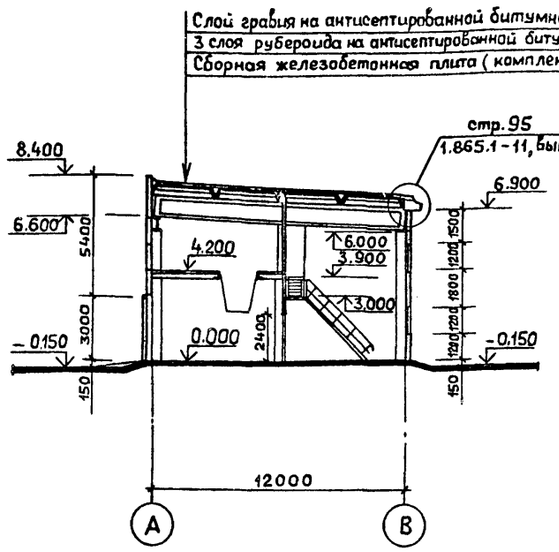

Разрез 3-3

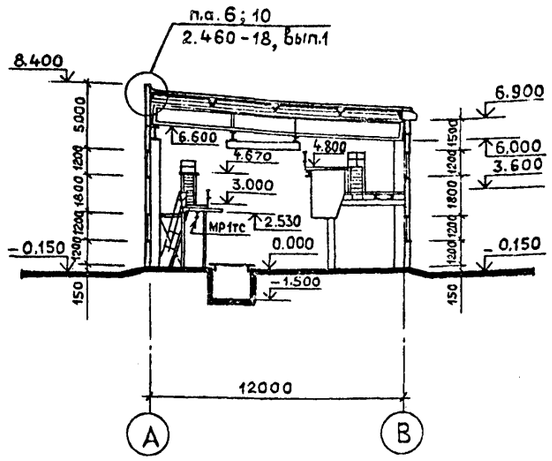

Фрагмент 2

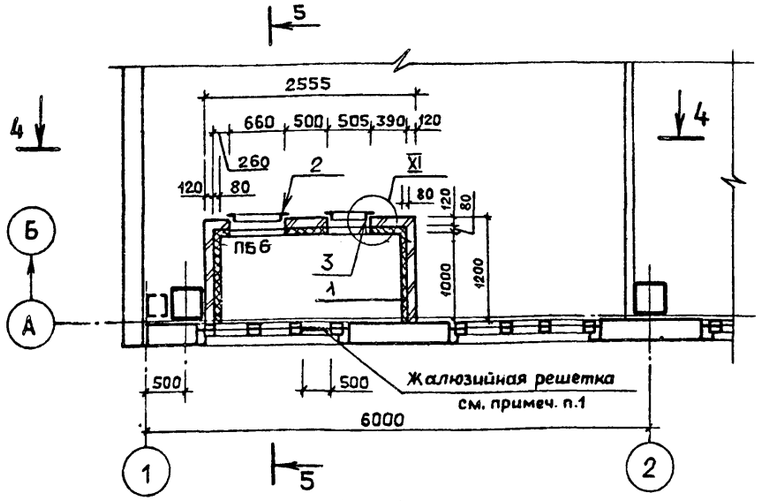

4-4

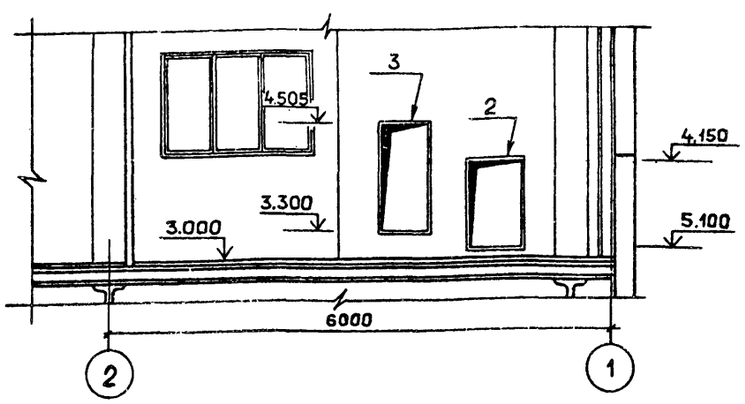

5-5

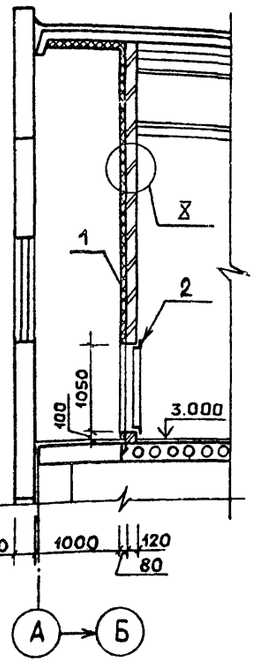

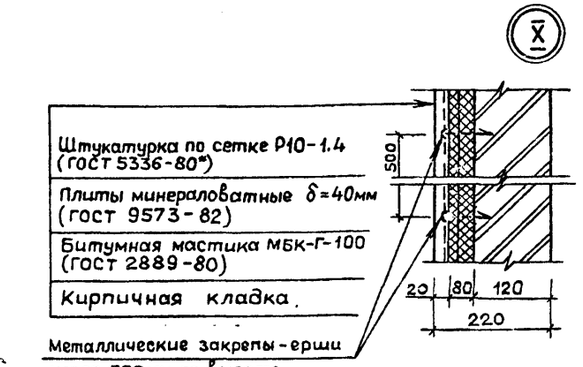

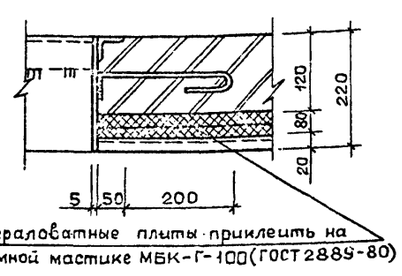

Спецификация элементов, замаркированных в узлах на листе

Марка, поз.	Обозначение	Наименование	Кол.	Масса ед., кг	Примечание
1	ГОСТ 9573-82	Минераловатные плиты П200-1000.1000.40	98 шт.	—	
2	тп903-1-276.89-КЖ.И.055	Металлическая рамка РМ1	1 шт.	15.04	
3	-01	Металлическая рамка РМ2	1 шт.	15.02	

1. Жалюзийная решетка замаркирована и учтена в чертежах марки 08.
2. Спецификацию перемычек см. на листе 4.

Ведомость перемычек

Марка, поз.	Схема сечения
для t=-20°С; -30°С; -40°С	
ПБ 6	5 / 1

ГИП	Гусева		ТП 903-1-276.89-АР
Нач.отд.	Ехилевский		
Н.контр.	Марунов		
Гл.спец.	Погорельский		
Нач.гр.	Сакулинская		Котельная с 6 котлоагрегатами „Братск М" для сельскохозяйственного строительства
Арх.I к.	Черепнова		Стадия: РП; Лист: 5; Листов:
			Разрезы. Фрагмент 2.
			ГПИ Горьковский САНТЕХПРОЕКТ

Привязан:

Инв. №

Копир. Ганкова

23948-04 11

Взам. инв. №

Подп. и дата

Инв. № подл.

ФАСАД 1–7

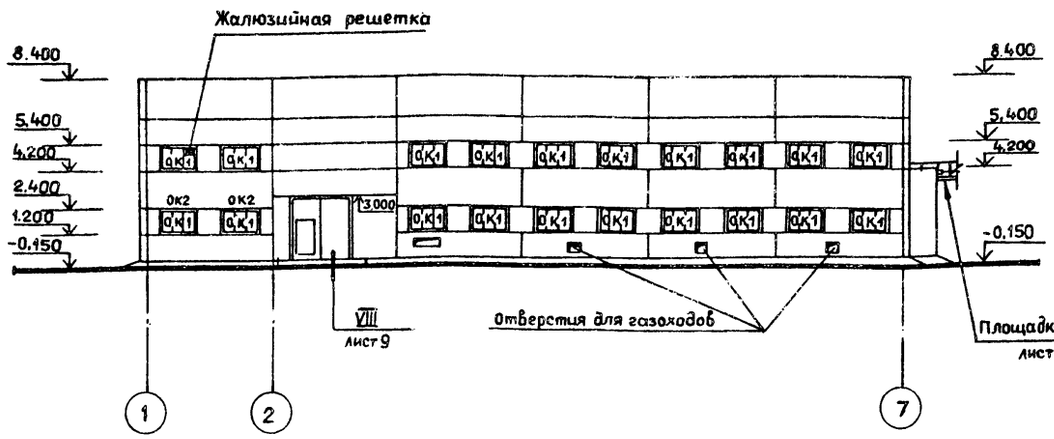

ФАСАД А–В

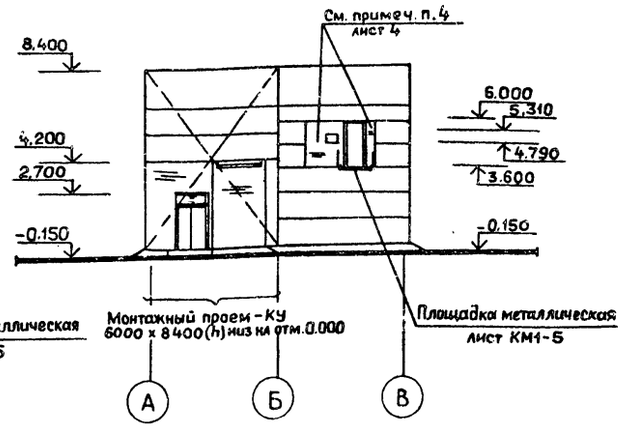

Схемы заполнения оконных проемов

ОК 1

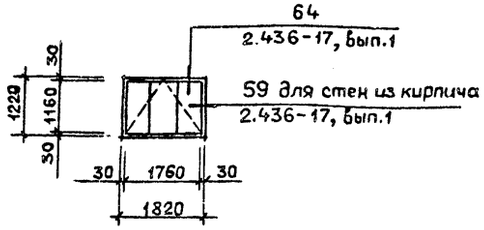

ОК2

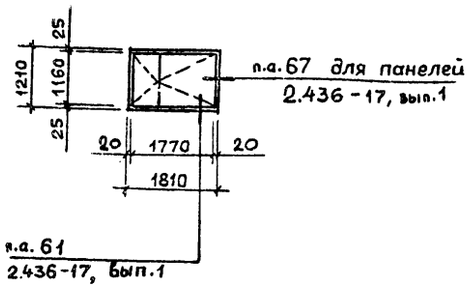

ФАСАД 7–1

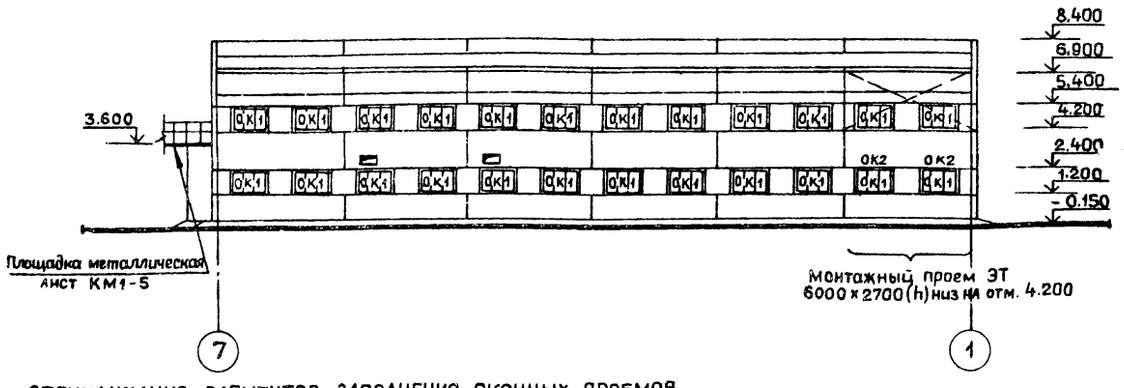

ФАСАД В–А

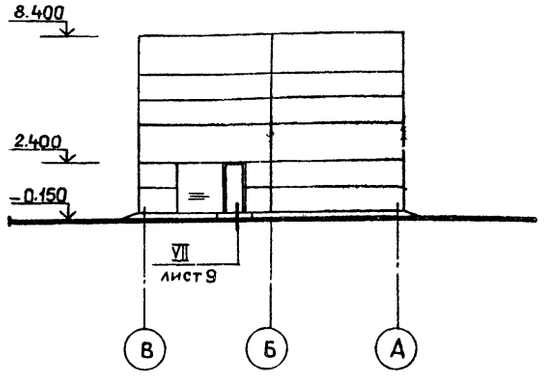

Спецификация элементов заполнения оконных проемов

Марка, поз.	Обозначение	Наименование	Кол.	Масса ед., кг	Примечание
для t°=-20°С; t°=-30°С					
ОК 1	ГОСТ 12506-81	Окно СВД 12-18	44шт	—	—
	ГОСТ 26919-86	Подоконная плита ПО019.35-С-1	4шт	56 кг	см. примеч. п.1
для t°=-40°С					
ОК 1	ГОСТ12506-81	Окно СВД 12-18	40шт	—	—
ОК 2	ГОСТ16289-86	Окно ОРС 12-18	4шт	—	—
	ГОСТ 26919-86	Подоконная плита ПО019.45-С-1	4шт	73кг	см. примеч. п.1

Наружная отделка

Наружные стеновые панели окрасить перхлорвиниловыми, цементно-перхлорвиниловыми красочными составами. Для северных районов применить краски теплых тонов, для южных районов – холодных тонов.

Кирпичные участки наружных стен – оштукатурить

Откосы оконных и дверных проемов оштукатурить и окрасить цементными красками в белый цвет.

Деревянные полотна ворот, входных дверей и оконные переплеты окрасить масляной краской за 2 раза по огрунтованной поверхности.

Указания по окраске наружных металлических лестниц см. на листах КМ.

1 Подоконные железобетонные плиты предусмотрены только для окон в бытовых помещениях, помещении щитов управления и лаборатории, для окон в производственной части котельной выполнить откосы из цементно-песчаного раствора М150 с последующим железнением поверхности.

Взам. инв. №

Подп. и дата

Инв. № подл.

Привязан:

Инв. №

ГИП	Гусева		
Нач. отд	Ехилевский		
Н. контр.	Морунов		
Гл. спец.	Погорельский		
Нач. гр.	Сакулинская		
Арх. Гк.	Черепнова		

ТП 903-1-276.89-АР

Котельная с 6 котлоагрегатами «Братск М» для сельскохозяйственного строительства

Стадия	Лист	Листов
РП	6	

Фасады.

ГПИ Горьковский САНТЕХПРОЕКТ

23910 04

План расположения отверстий в стенах и перегородках на отм. 3.000 ; 3.600 ; 4.200

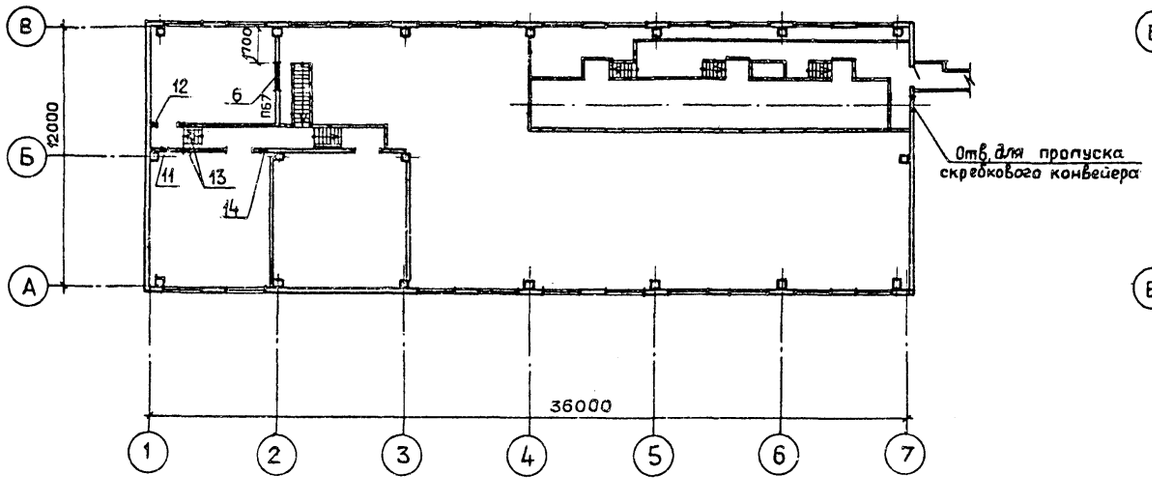

План расположения отверстий в стенах и перегородках на отм. 0.000

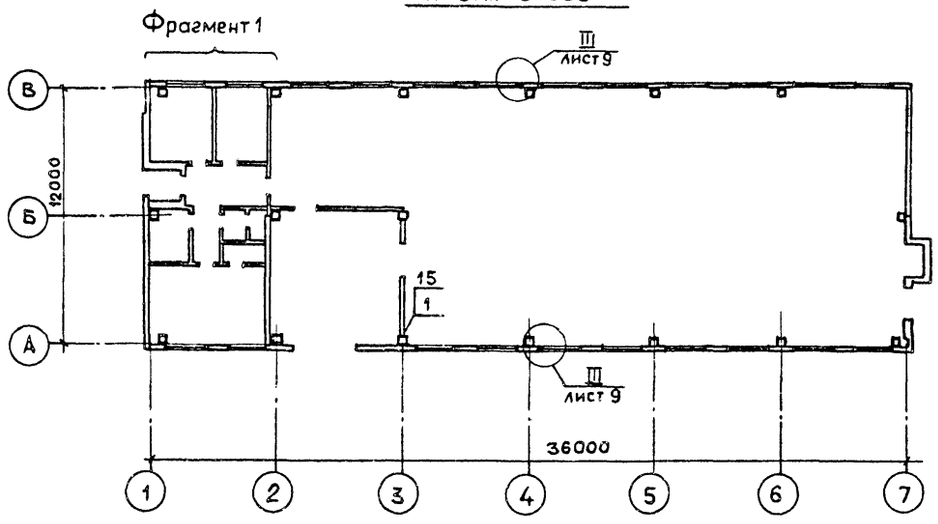

Фрагмент 1

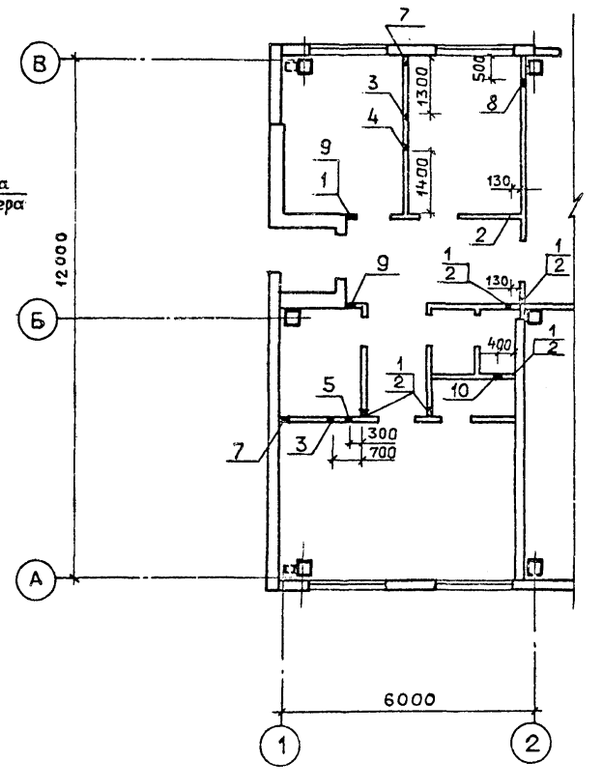

Таблица размеров и отметок отверстий

NN п/п	Сечение отверстия в×h, мм	Отм. низа отв.	Назначение отверстия
1	80 × 80	2.460	ВК
2	80 × 80	2.660	То же
3	100×100	0.050	— " —
4	80 × 80	0.360	— " —
5	80 × 200	0.250	— " —
6	1200×900	3.000	ЭТ
7	150 × 150	0.100	ОВ
8	150 × 150	0.500	То же
9	150 × 150	2.600	— " —
10	300×250	2.800	— " —
11	150 × 150	3.100	— " —
12	150 ×150	4.000	— " —
13	300 × 300	5.200	— " —
14	150 × 100	3.100	— " —
15	100×100	2.100	ЭТ

Ведомость перемычек

Марка, поз.	Схема сечения
ПБ 7	3 / 1

Спецификацию перемычек см. на листе 4.

Инв. № подл. | Подп. и дата | Взам. инв. №

				ТП 903 -1- 276.89- АР	
Привязан :	ГИП	Гусева		Котельная с 6 котлоагрегатами „Братск М" для сельскохозяйственного строительства	Стадия: РП; Лист: 7; Листов:
	Нач.отд	Ехилевский			
	Н.контр	Морунов			
	Гл.спец	Погорельский		Планы расположения отверстий в стенах и перегородках.	ГПИ ГОРЬКОВСКИЙ САНТЕХПРОЕКТ
Инв. №	Нач.гр	Сакулинская			
	Арх.тк	Черепнова			

Копир. Ганкова

23948 - 04 13

Альбом 7, часть 1

План кровли

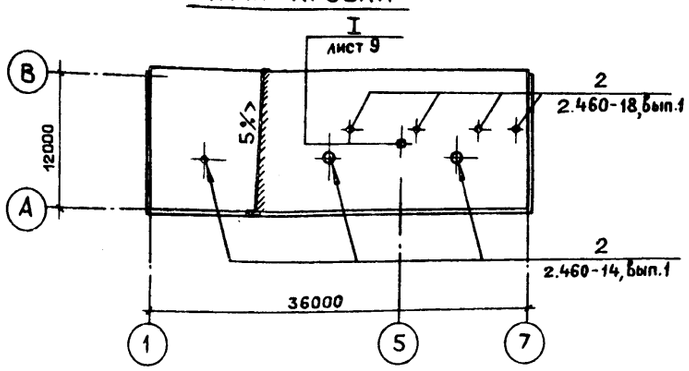

План полов на отм. 3.000; 3.900; 4.200

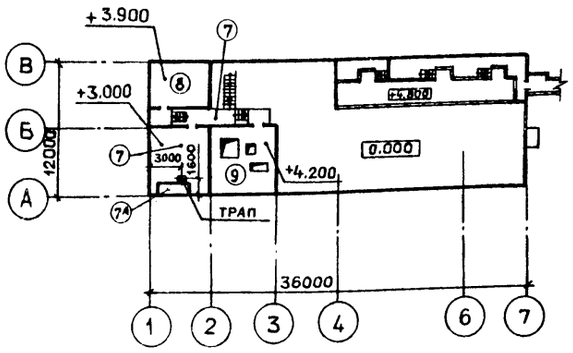

План полов на отм. 0.000

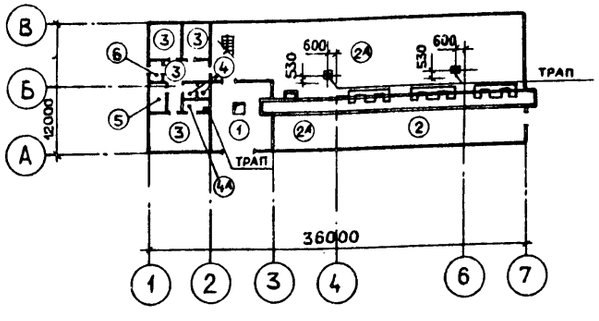

Экспликация полов

Наименование или номер помещения	Тип пола	Схема пола или номер узла по серии	Элементы пола и их толщина	Площадь пола, м²
102	1		Покрытие-бетон В22,5 с шлифованием поверхности — 25 мм Подстилающий слой-бетон В7,5-275мм Основание-уплотненный грунт с плотностью скелета до 1.6 т/м³ с втрамбованным в него слоем щебня — 100 мм	32,0
101	2		Покрытие - бетон В15 — 25 мм Подстилающий слой - бетон В7,5 для пола типа (2) — 125 мм для пола типа (2А) — 275 мм Основание — см. тип пола (1)	55,8
101	2А			276,6
103; 104; 106; 108	3		Покрытие — линолеум на теплозвукоизолирующей основе ГОСТ 18108 — 80 - 4 мм Прослойка — холодная мастика на водостойких вяжущих - 1 мм Стяжка — цементно - песчаный раствор М150 — 20 мм Подстилающий слой - бетон В7,5 — 125 мм Основание — см. тип пола (1)	51,6
109	4		Покрытие — керамическая плитка ГОСТ 6787-80 с красителем — 13 мм Заполнение швов-битумная мастика Прослойка - битумная мастика-2мм Гидроизоляция-гидроизол на битумной мастике — 2 слоя - для пола типа (4) 4 слоя - для пола типа (4А) Подстилающий слой - бетон В7,5 - 135мм Основание — см. тип пола (1)	3,0
110	4А			1,8
105	5		Покрытие — керамическая плитка ГОСТ 6787 - 80 — 10 мм Заполнение швов - цементно - песчаный раствор М150 Прослойка - цементно-песчаный раствор М150 — 10 мм Подстилающий слой — бетон В7,5 — 130 мм Основание — см. тип пола (1)	5,0
107	6		Покрытие - цементно - песчаный раствор М200 с железнением — 20 мм Подстилающий слой - бетон В7,5 - 130 мм Основание — см. тип пола (1)	2,1
202	7		Покрытие — цементно - песчаный раствор М200 с железнением — 30 мм Стяжка - легкий бетон ρ = 1100 кг/м³ В3,5 — 50 мм - для пола типа (7) — 70 мм - для пола типа (7А) Плита перекрытия	33,5
202	7А			6,0
201	8		Покрытие - линолеум резиновый многослойный - релин типа А (ГОСТ 16914-71) — 3 мм Прослойка - холодная мастика на водостойких вяжущих - 1 мм Стяжка - цементно-песчаный раствор М150 — 20 мм Плита перекрытия	19,5

Экспликация полов

Наименование или номер помещения	Тип пола	Схема пола или номер узла по серии	Элементы пола и их толщина	Площадь пола, м²
203	9		Покрытие - бетон В15 — 20 мм Стяжка — легкий бетон ρ = 1100 кг/м³ В3,5 — 40 мм Плита перекрытия	39,6

1. Устройство кровли и полов выполнить в соответствии со СНиП 3.04.01-87 „Изоляционные и отделочные покрытия"
2. Конструкции полов разработаны на основании СНиП 2.03.13-88 „Полы".
3. Полы выполнить после прокладки труб и других подпольных коммуникаций.
4. Полы в помещениях 101; 110; 202 выполнить с уклоном 1% к трапам (трапы установить по ГОСТ 1811-81*).
5. Уровень пола в душевой и уборной выполнить ниже на 20 мм уровня чистого пола смежных помещений.
6. До устройства полов на отм. 0.000 выполнить лотки, каналы и приямки по листам КЖ.

ПРИВЯЗАН:	ГИП	Гусева	ТП 903-1-276.89-АР	
	Нач. отд.	Ехилевский	Котельная с 6 котлоагрегатами „Братск М" для сельскохозяйственного строительства	Стадия: РП; Лист: 8; Листов:
	Н. контр.	Морунов		
	Гл. спец.	Погорельский	Планы кровли и полов.	ГПИ ГОРЬКОВСКИЙ САНТЕХПРОЕКТ
Инв. №	Нач. гр.	Сакулинская		
	Арх. I к.	Черепнова		

Инв. № подл. | Подп. и дата | Взам. инв. №

23948-01-14

Альбом 7, часть 1

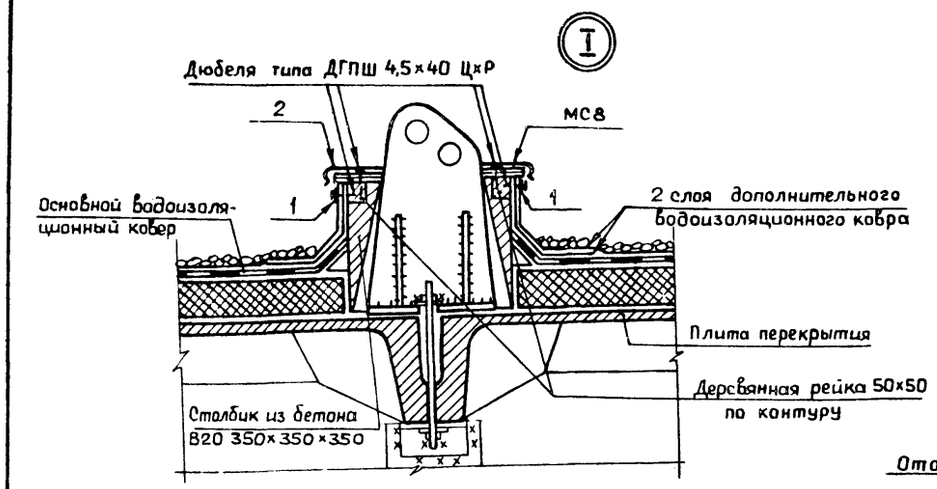

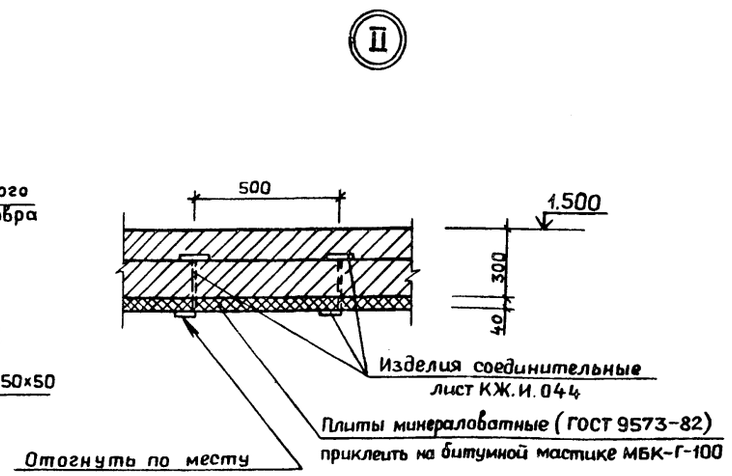

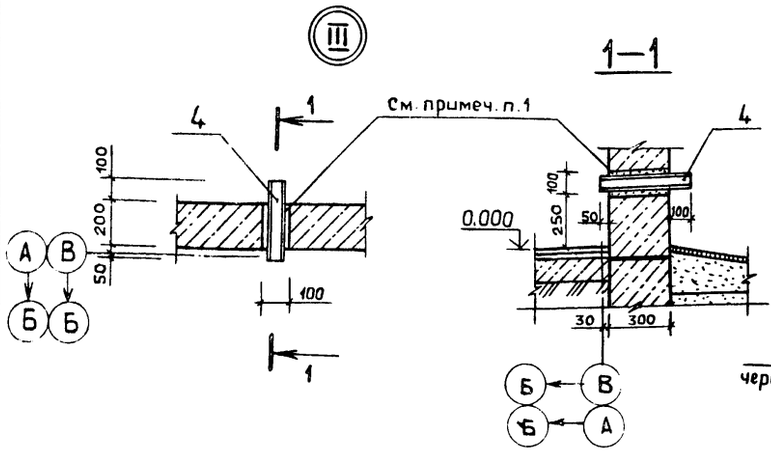

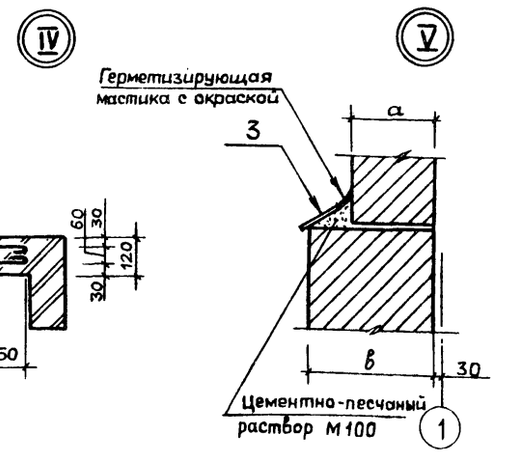

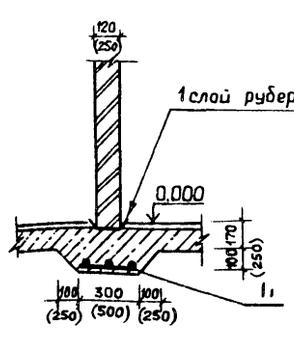

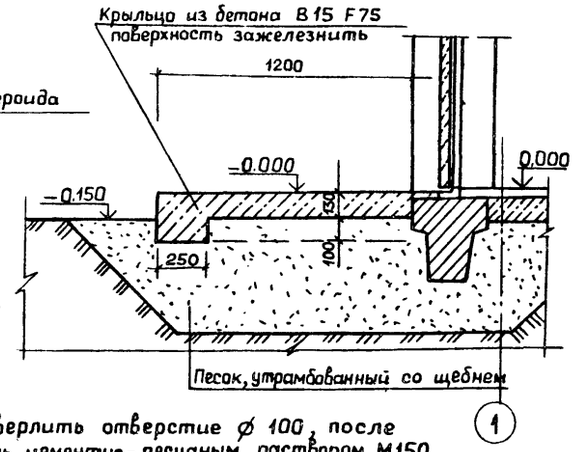

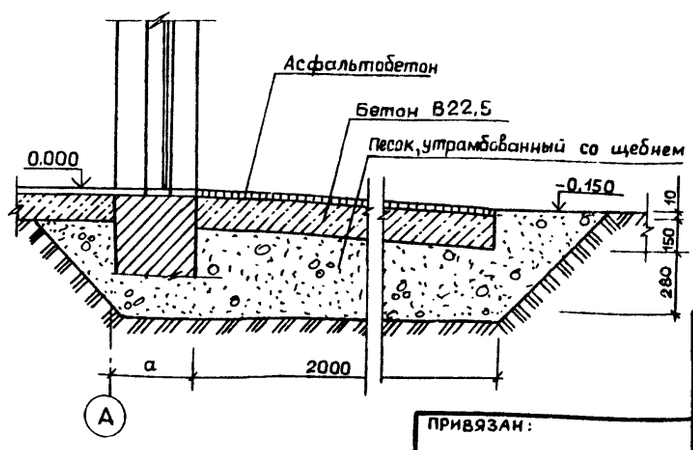

1. В стеновой панели высверлить отверстие ⌀ 100, после установки трубы зачеканить цементно-песчаным раствором М150.
2. Сетку разрезать по ширине на 3 части для перегородки 120мм, на 2 части для перегородки 250мм.

Спецификация элементов, замаркированных в узлах

Марка, поз.	Обозначение	Наименование	Кол.	Масса ед., кг.	Примечание
Элементы, замаркированные в узлах на листе					
1	ГОСТ 103-76*	Полоса $\frac{5-4\times40}{Ст3кптуи4-1-3023}$	1.5 м.пог.	1.26	
2	ГОСТ 14918-80*	Стальной лист 0,8×750	1 м.пог.	4.8	Согнуть по месту
3	ГОСТ 6787-80*	Плитка керамическая	180 шт.	—	
4	ГОСТ 8732-78*	Труба $\frac{50\times2.5\ \ell=350мм}{Д\ ГОСТ\ 8734-74}$	2 шт.	1.1	
5	ГОСТ 5781-82*	6А-I, ℓ=1350 мм	25 шт.	1.26	
6	ГОСТ 8478-81	Сетка $\frac{5Вр1-100}{5Вр1-100}$ 1040	12 м.пог.	—	см. примеч. п.2
МС8	2.460-18, вып.3	Костыль	2 шт.	0.45	
Элементы, замаркированные в типовых узлах					
МС2	2.460-18, вып.3	Фартук	43 шт.	3.7	
МС6	2.460-18, вып.3	Костыль	100 шт.	0.52	
МС33	2.460-18, вып.3	Фартук	45 шт.	2.8	
—	ГОСТ 103-76*	Полоса $\frac{5-4\times40}{Ст3кптуи4-1-3023}$	62 м.пог.	1.26	
МС1	2.430-20, вып.4	Изделие соединительное	4 шт.	0.52	
МС2	2.430-20, вып.4	Изделие соединительное	8 шт.	0.52	
МС10	2.436-17, вып.1	Изделие крепежное	264 шт.	0.54	
МС1	2.436-17, вып.1	Костыль	528 шт.	0.13	
МС3	2.436-17, вып.1	Костыль	528 шт.	0.23	
ФС 1.48	2.436-17, вып.1	Фасонное изделие	44 шт.	5.18	
ФС3.48	2.436-17, вып.1	Фасонное изделие	44 шт.	3.22	
МС9	2.436-17, вып.1	Изделие крепежное	88 шт.	0.17	
—	ГОСТ 8242-88	Наличник тип1, сеч. 44×13	265 шт.	—	
—	ГОСТ 8242-88	Наличник тип1, сеч. 54×13	53 шт.	—	
—	ГОСТ 8242-88	Наличник тип1, сеч. 74×13	212 шт.	—	
МС54-1	1.431.6-28, вып.2	Изделие соединительное	4 шт	0.34	
МС64-1	1.431.6-28, вып.2	Изделие соединительное	4 шт.	0.25	
МС74-1	1.431.6-28, вып.2	Изделие соединительное	30 шт	0.07	
МС65-1	1.431.6-28, вып.2	Изделие соединительное	30 шт.	0.22	

Инв. № подл. | Подп. и дата | Взам. инв. №

ТП 903-1-276.89-АР

ГИП	Гусева		
Нач. отд	Ехилевский		
Н. контр.	Марунов		
Гл. спец.	Погорельский		
Нач. гр.	Сакулинская		
Арх. Ік.	Черепнова		

Привязан:

Инв. №

Котельная с 6 котлоагрегатами «Братск М» для сельскохозяйственного строительства

Стадия	Лист	Листов
РП	9	

Узлы I÷VIII

ГПИ Горьковский САНТЕХПРОЕКТ

Копир. Гаврилова

23948-04 15

Альбом 7, часть 1

План крытого склада

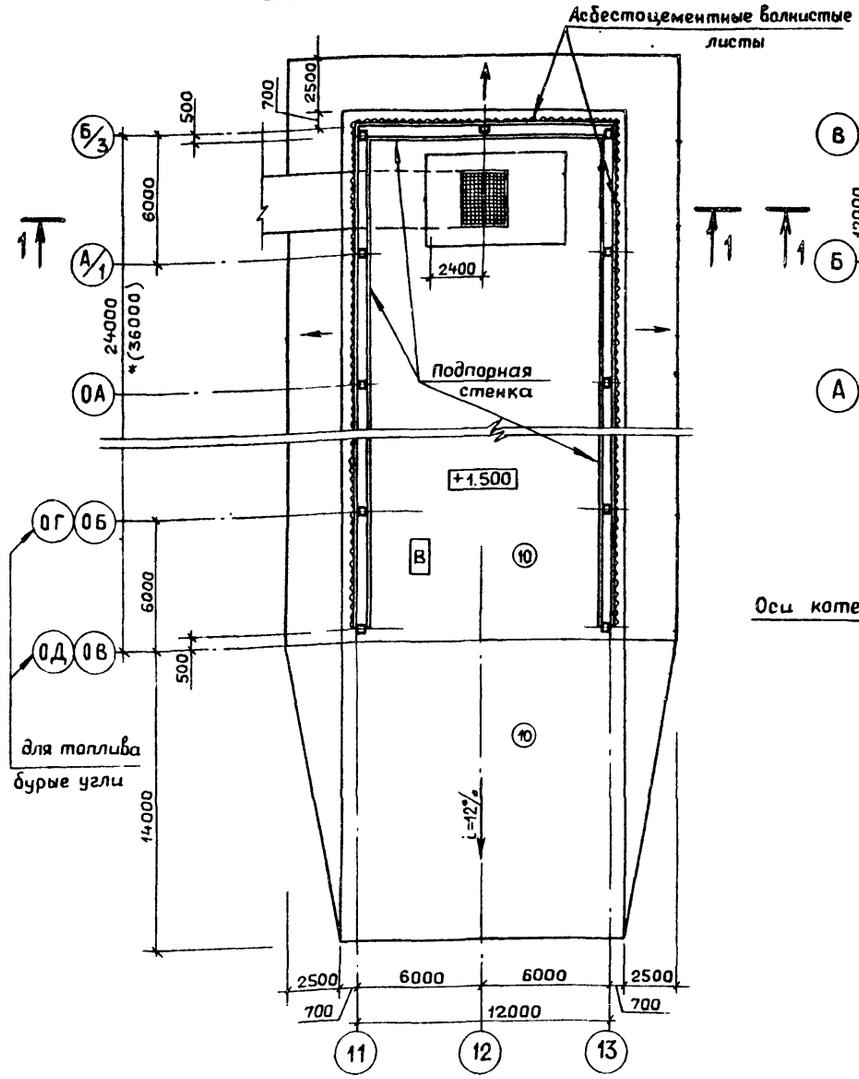

План эстакады

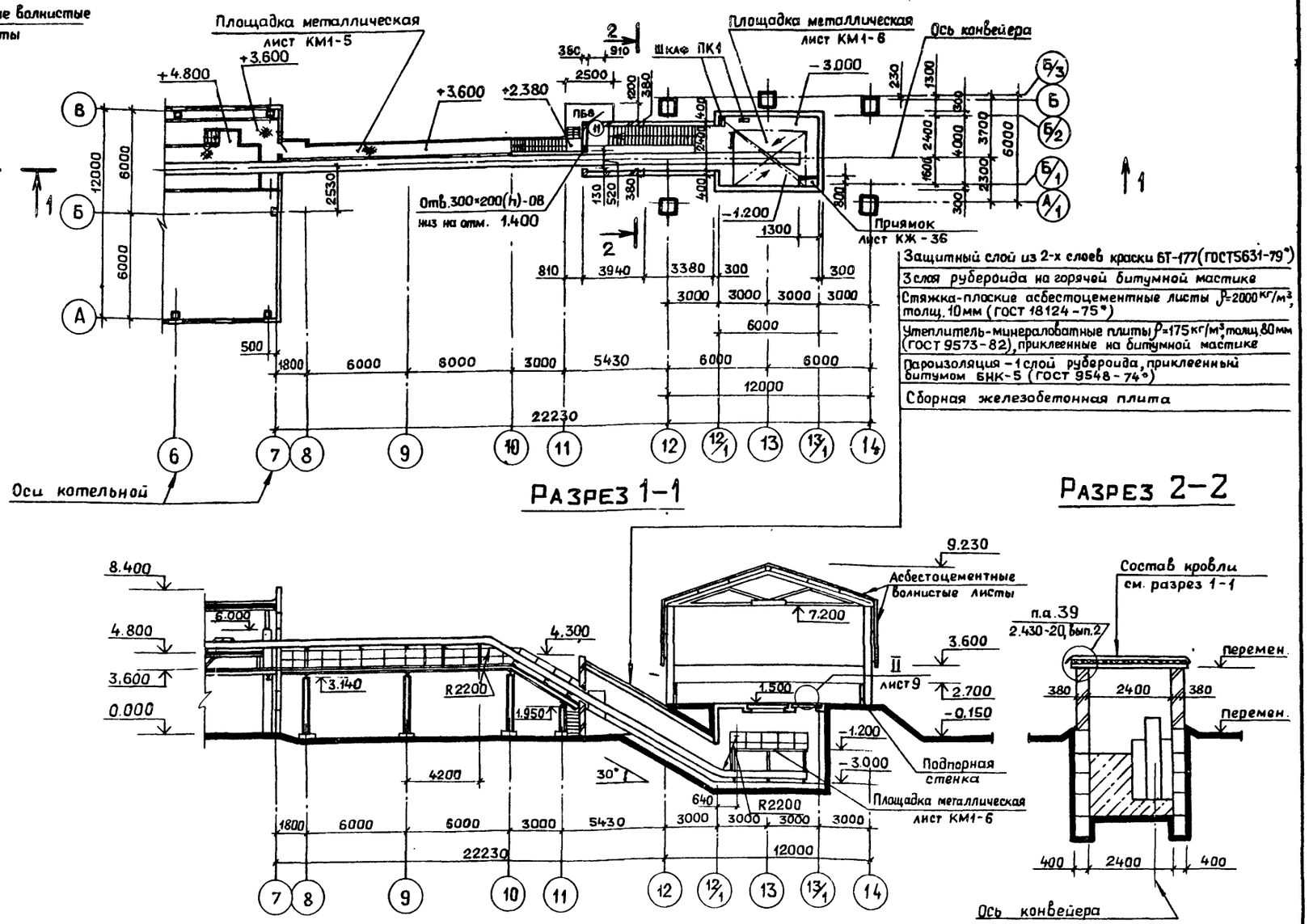

Защитный слой из 2-х слоев краски БТ-177 (ГОСТ 5631-79*)
3 слоя рубероида на горячей битумной мастике
Стяжка-плоские асбестоцементные листы ρ=2000 кг/м³, толщ. 10 мм (ГОСТ 18124-75*)
Утеплитель-минераловатные плиты ρ=175 кг/м³, толщ. 80 мм (ГОСТ 9573-82), приклеенные на битумной мастике
Пароизоляция – 1 слой рубероида, приклеенный битумом БНК-5 (ГОСТ 9548-74*)
Сборная железобетонная плита

Разрез 1-1

Разрез 2-2

Экспликация полов

Наименование или номер помещения	Тип пола	Схема пола или номер узла по серии	Элементы пола и их толщина	Площадь пола, м²
Пандус, крытый склад	10		Покрытие – мелкозернистый асфальтобетон – 50 мм Прослойка – щебень, пропитанный битумом – 60 мм Подстилающий слой – уплотненный щебень – 140 мм Основание – засыпка песчаным грунтом уплотненный грунт.	509.2 *670.0
Приемно-дробильное устройство на отм. -3.000	11		Покрытие – бетон класса В15 по уклону – 0÷50 мм Основание – монолитный железобетон	23.0

Ведомость перемычек

Марка поз.	Схема сечения
ПБ8	6

Ведомость проемов ворот и дверей

Марка, поз.	Размер проема в кладке, мм
11	910 × 2070

* Размер в скобках для топлива бурые угли.

Спецификации элементов заполнения дверных проемов и перемычек см. на листе 4, шкафов ПК1 – на л. 2.

Инв. № подл. | Подп. и дата | Взам. инв. №

ПРИВЯЗАН:

Инв. №

ГИП	Гусева	
Нач. отд.	Ехилевский	
Н. контр.	Морунов	
Гл. спе.	Погорельский	
Нач. г.	Сакулинская	
Арх. Т. к.	Черепнова	

ТП 903-1-276.89-АР

Котельная с 6 котлоагрегатами „Братск М" для сельскохозяйственного строительства

Стадия	Лист	Листов
РП	10	

Топливоподача. Планы эстакады и крытого склада. Разрезы

ГПИ Горьковский САНТЕХПРОЕКТ

239-УР-04

Фасад эстакады и крытого склада в осях 7—14

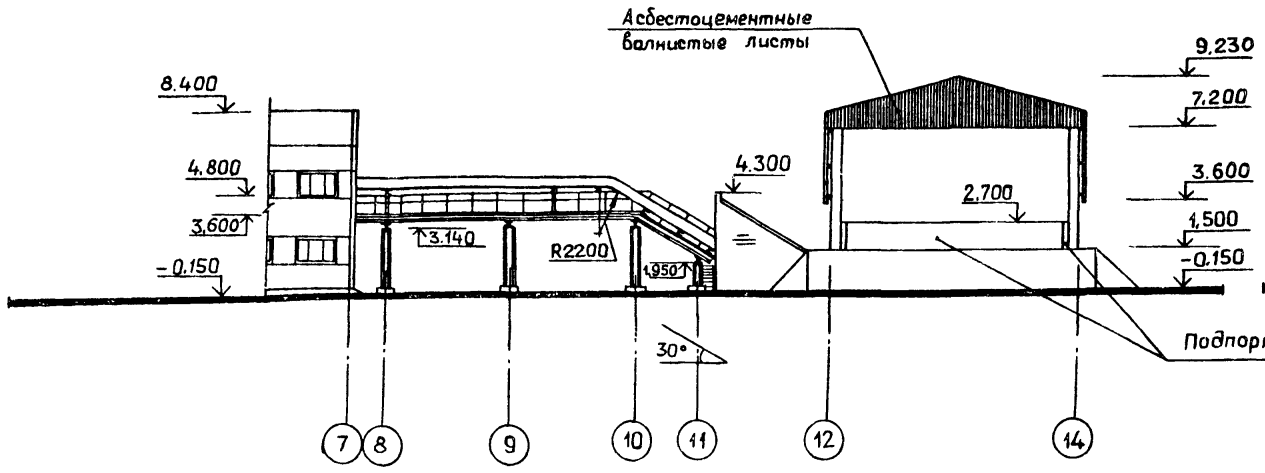

Фасад крытого склада в осях ОВ(ОГ)—Б/3

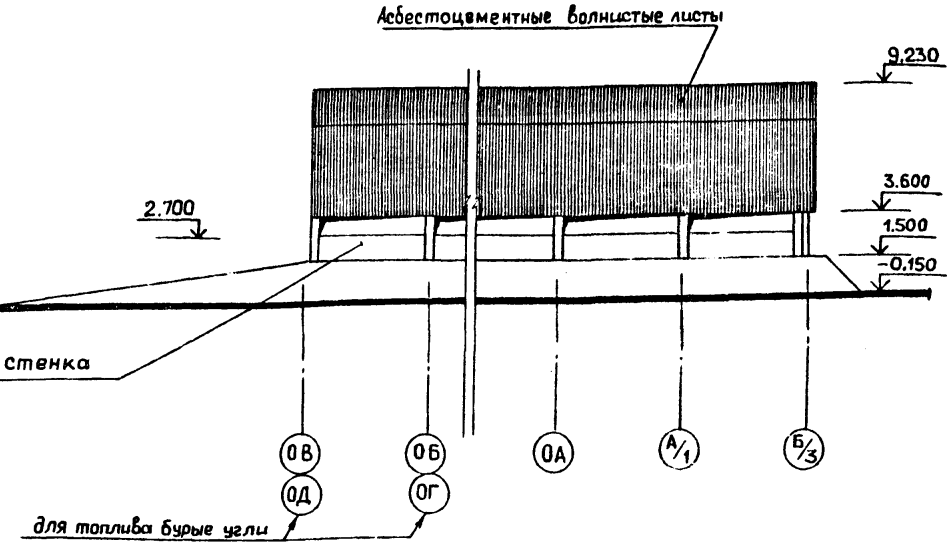

Фасад эстакады и крытого склада в осях 14—7

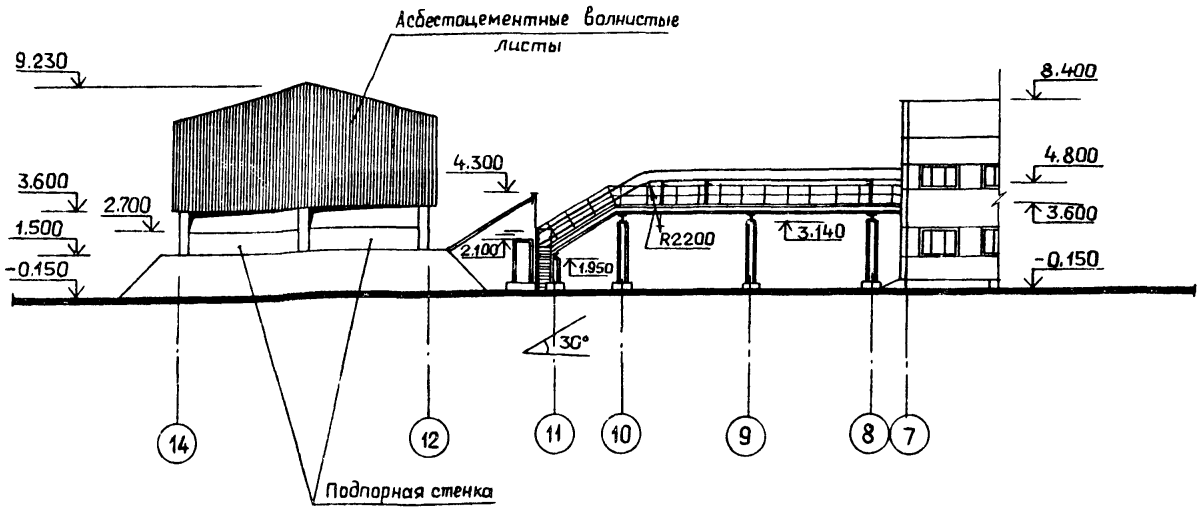

Фасад крытого склада в осях Б/3—ОВ(ОГ)

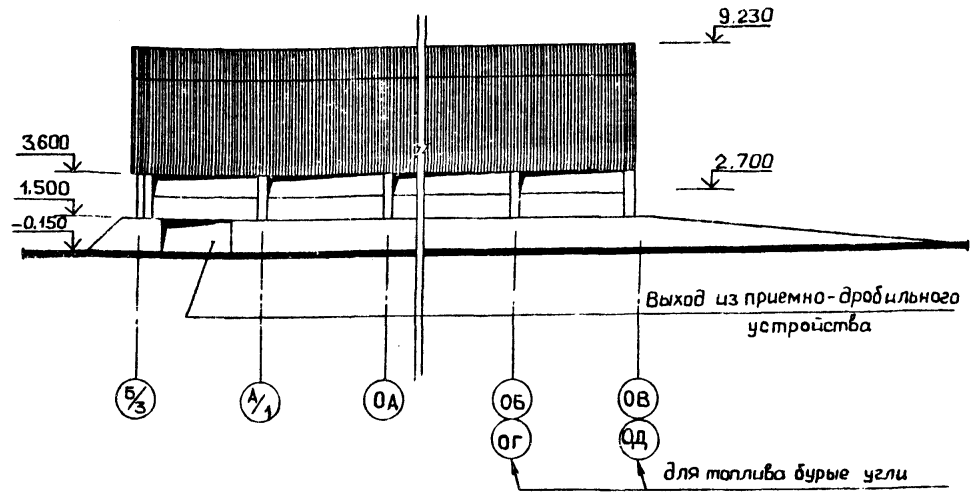

Инв. № подл. | Подп. и дата | Взам. инв. №

ГИП	Гусева		ТП 903-1-276.89-АР
Нач. отд.	Ехилевский		
Н. контр.	Морунов		
Гл. спец.	Погарельский		
Нач. гр.	Сакулинский		
Архит.	Черепнова		

ПРИВЯЗАН:

Инв. №

Котельная с 6 котлоагрегатами „Братск М" для сельскохозяйственного строительства

Стадия	Лист	Листов
РП	11	

Топливоподача
Фасады

ГПИ горьковский САНТЕХПРОЕКТ

23948 04 17

Альбом 7, часть 1

ДВЕРЬ ИНДИВИДУАЛЬНАЯ ДИ1

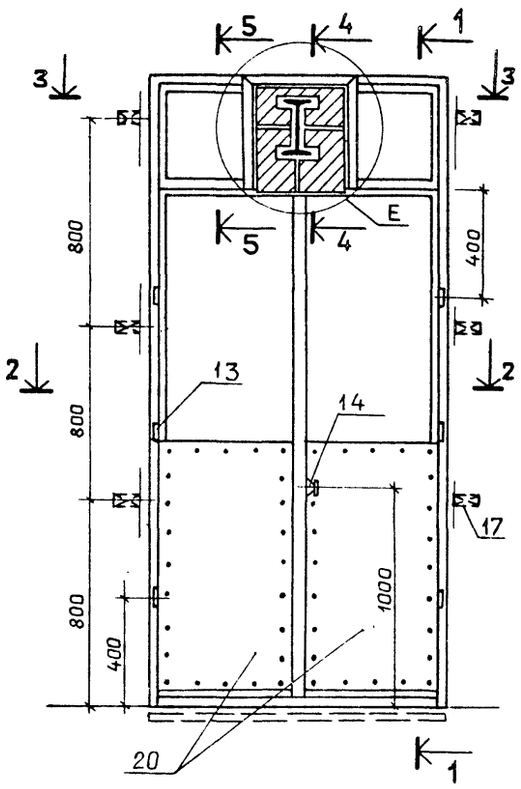

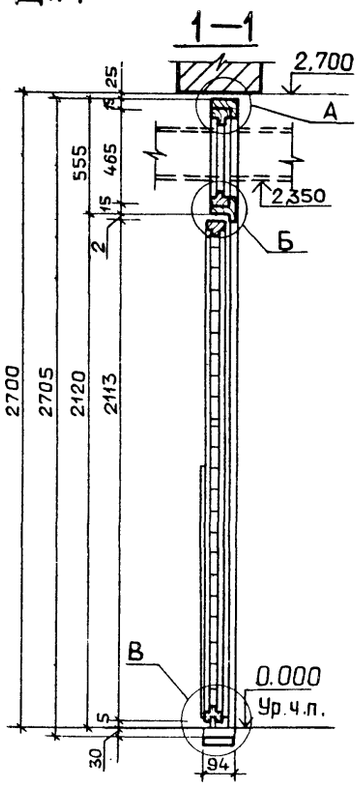

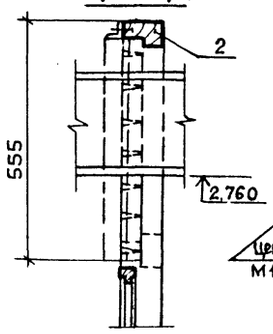

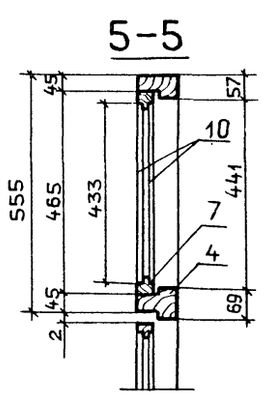

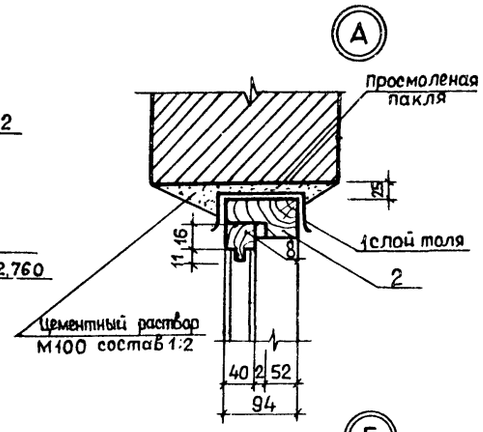

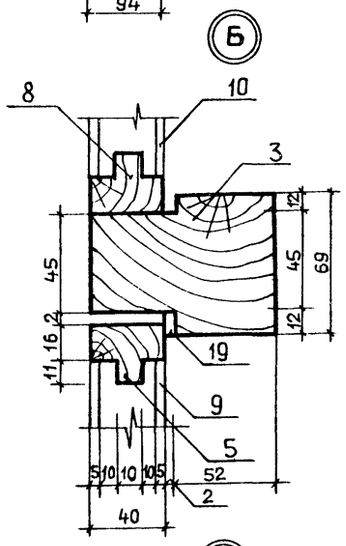

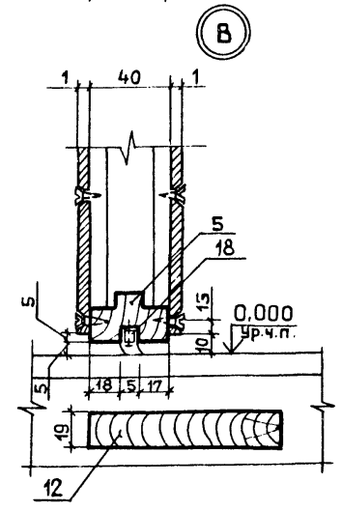

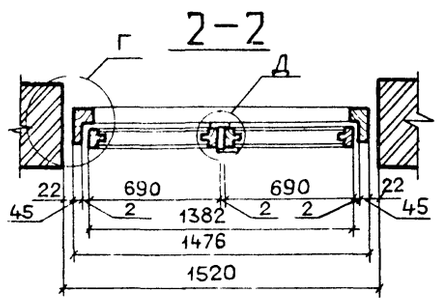

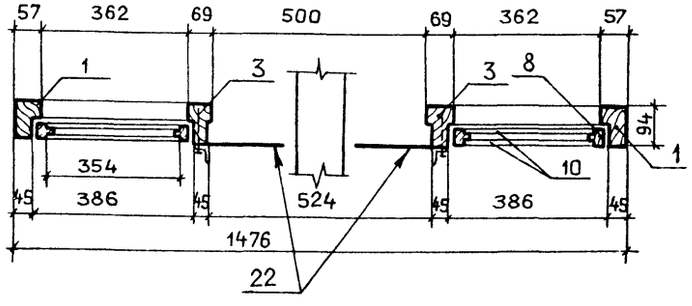

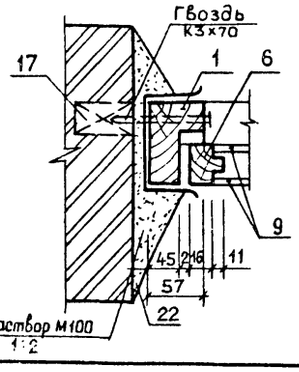

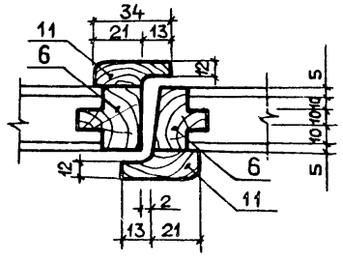

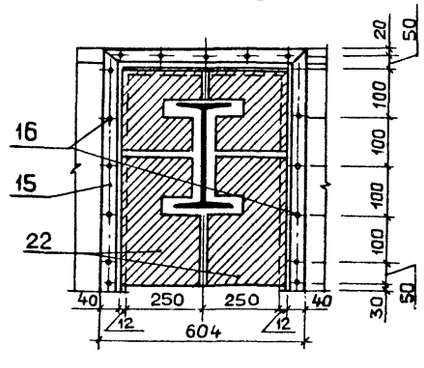

Спецификация материалов на дверь индивидуальную ДИ1

Марка, поз.	Обозначение	Наименование	Кол.	Масса ед., кг.	Примечание
1	ГОСТ 24454-80*Е	Коробка ℓ=2705 мм	2шт.	—	
2	ГОСТ 24454-80*Е	Коробка ℓ=1476 мм	1шт.	—	
3	ГОСТ 24454-80*Е	Импост ℓ=465 мм	2шт.	—	
4	ГОСТ 24454-80*Е	Импост ℓ=386 мм	2шт.	—	
5	ГОСТ 24454-80*Е	Обкладка дверей ℓ=690мм	4шт.	—	
6	ГОСТ 24454-80*Е	Обкладка дверей ℓ=2113мм	4шт.	—	
7	ГОСТ 24454-80*Е	Обкладка фрамуги ℓ=354мм	4шт.	—	
8	ГОСТ 24454-80*Е	Обкладка фрамуги ℓ=465мм	4шт.	—	
9	ГОСТ 3916-69*	Фанера ФСФ 2081х658(h)	2шт.	—	
10	ГОСТ 3916-69*	Фанера ФСФ 354х433(h)	2шт.	—	
11	ГОСТ 24454-80*Е	Нащельник 34х13(h); ℓ=2113мм	2шт.	—	
12	ГОСТ 24454-80*Е	Монтажная доска 1476х94-19	1шт.	—	
13	ГОСТ 5088-78*	Петли дверные полушарнирные	6шт.	—	
14	ГОСТ 5088-78*	Ручки фалевые, Г-образные	2шт.	—	
15	ГОСТ 8509-72*	L 40х40х3	1.80 м.пог.	1.85	
16	ГОСТ 1145-80*	Шурупы ϕ 5х60	17шт.	—	
17	ГОСТ 24454-80*Е	Антисептированные деревянные пробки	6шт.	—	
18	ГОСТ 6051-76*	Уплотняющая прокладка резиновая δ=5мм	1.7 м.пог.	—	
19	ГОСТ 6051-76*	Уплотняющая прокладка резиновая δ=2мм	1.2 м.пог.	—	
20	ГОСТ 14918-80*	Сталь тонколистовая кровельная 1200х670х1.1	4шт.	—	
21	ГОСТ 1145-80*	Шурупы 1-3х16	96 шт.	—	
22	—	Пористая резина 300х510	2шт.	—	Разрезать на 2 части
—	ГОСТ 5089-80*	Замок фалевый цилиндровый 45мм	1шт.	—	
—	ГОСТ 5090-86	Шпингалет врезной	1шт.	—	

1. Дверные блоки изготовить из древесины хвойных пород. Полотна изготовить из щитов со сплошным заполнением деревянными рейками, облицованными фанерой марки ФСФ δ=5мм (ГОСТ 3916-69*) на клее повышенной влагостойкости.
2. На строительную площадку двери поставить собранными в комплекты блоков огрунтованными и окрашенными за один раз, с навеской полотен и установкой всех приборов, кроме ручек.
3. Коробки в стенах крепить металлическими штырями или шурупами к деревянным антисептированным пробкам, заложенным при кладке стен. Зазоры между кирпичной кладкой и коробкой законопатить просмоленной паклей. Коробку внизу расшить монтажной доской, прибив ее гвоздями к торцам коробки.
4. После монтажа, монорельса, фрамуги жестко закрепить по месту уголками L 40х3. Металлические детали и шурупы покрыть антикоррозионным лаком.
5. Куски пористой резины δ=15мм разрезать на 2 части, крепить к дверной коробке уголками на шурупах. По контуру монорельса выполнить фигурный разрез.

Взам. инв. №

Подп. и дата

Инв. № подл.

ТП 903-1-276.89-АР

ГИП	Гусева		
Нач. отд	Ехилевский		
Н. контр	Морунов		
Гл. спец	Погорельский		
Нач. гр.	Сакулинская		
Арх. Тк.	Черепнова		

ПРИВЯЗАН:

Инв. №

Котельная с 6 котлоагрегатами „Братск М" для сельскохозяйственного строительства

Стадия	Лист	Листов
РП	12	

Дверь индивидуальная ДИ1

ГПИ ГОРЬКОВСКИЙ САНТЕХПРОЕКТ

Альбом 7, часть 1

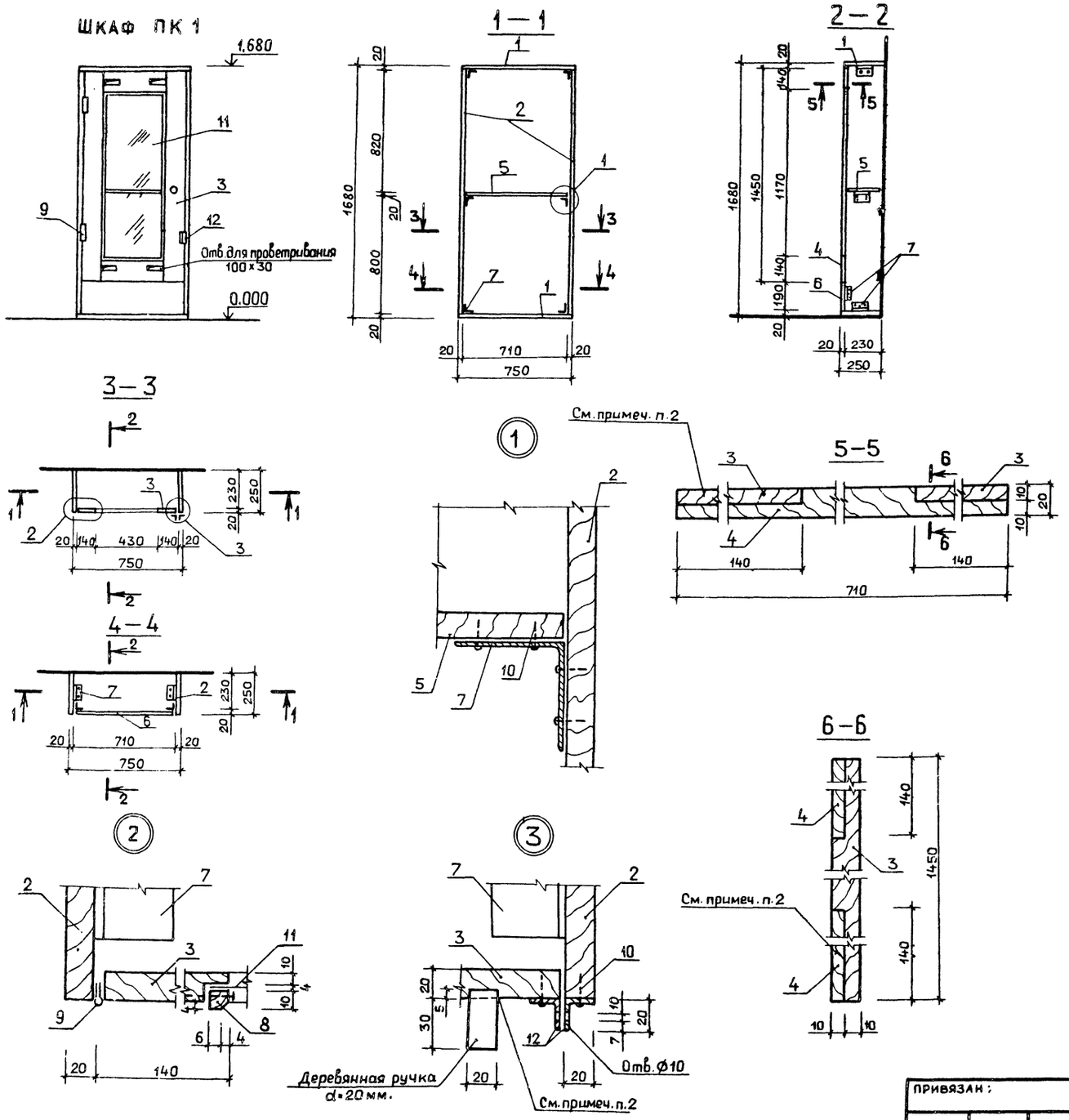

Спецификация материалов на шкаф ПК1

Марка, поз.	Обозначение	Наименование	Кол.	Масса ед., кг.	Примечание.
1	ГОСТ 10632-77*	Древесностружечная плита П-3Т 750×250×20	2 шт.	—	
2	ГОСТ 10632-77*	Древесностружечная плита П-3Т 1640×250×20	2 шт.	—	
3	ГОСТ 10632-77*	Древесностружечная плита П-3Т 1450×140×20	2 шт	—	
4	ГОСТ 10632-77*	Древесностружечная плита П-3Т 750×140×20	2 шт.	—	
5	ГОСТ 10632-77*	Древесностружечная плита П-3Т 710×230×20	1 шт.	—	
6	ГОСТ 10632-77*	Древесностружечная плита П-3Т 710×190×20	1 шт.	—	
7	ГОСТ 8509-86	L50×5 / ВСт3 кп2 ГОСТ 380-71 ℓ=100	8 шт.	—	
8	—	Штапик 10×10	3,2 м.пог.	—	
9	ГОСТ 5088-78	Дверная петля ПН1-70	2 шт.	—	
10	ГОСТ 11473-75*	Шуруп 6×20	40 шт	—	
11	ГОСТ 111-78*	Оконное стекло 1170×430 δ=4 мм	1 шт.	—	
12	ГОСТ 19903-74*	−40×20×3 / ВСт3 кп2 ГОСТ 380-71	2 шт.	—	

1. Шкафы окрасить масляной краской за 2 раза красного цвета.
2. Соединения выполнить на столярном клее.
3. Отверстие для трубы Ø60мм в крышке шкафа высверлить по месту.

ПРИВЯЗАН:	ГИП	Гусева	ТП 903-1-276.89-АР	
	Нач.отд.	Ехилевский	Котельная с 6 котлоагрегатами „Братск М" для сельскохозяйственного строительства	Стадия: РП; Лист: 13; Листов:
	Н.контр.	Морунов		
	Гл.спец.	Погорельский		
	Нач.гр.	Сакулинская	ШКАФ ПК1	ГПИ ГОРЬКОВСКИЙ САНТЕХПРОЕКТ
Инв. №	Арх.I к.	Черепнова		

Копир. Ганкова

23948-04 19

Инв. № подл. | Подп. и дата | Взам. инв. №

Альбом 7 ч.1

Ведомость рабочих чертежей основного комплекта марки КМ

Лист	Наименование	Примечание
1	Общие данные (начало)	
2	Общие данные (окончание). Ведомость металлоконструкций по видам профилей.	
3	Техническая спецификация металла (начало)	
4	Техническая спецификация металла (окончание)	
5	Схемы расположения балок перекрытия на отм. 3.000; 4.200; 4.800. Разрезы 1-1÷4-4.	
6	Разрезы 5-5÷13-13.	
7	Схема расположения балок перекрытия на отм. 3.900, площадок на отм. 3.000; 3.900; 4.200.	
8	Схема расположения монорельса и балок площадок на отм. 3.000.	
9	Схемы расположения подвесных путей, балок площадки на отм. 3.600, опоры на отм. 3.900.	
10	Схемы расположения связей, подвесок и балок для крепления трубопроводов	
11	Схема расположения опор на отм. 0.00	
12	Схема расположения опор наружного хозяйства	
13	Схема расположения перекрытия канала	
14	Узлы 1÷3	
15	Узлы 4÷7	
16	Узлы 8÷14	
17	Узлы 15÷23	
18	Узлы 24÷34	

Ведомость ссылочных и прилагаемых документов

Обозначение	Наименование	Примечание
	Ссылочные документы	
1.426.2-3 выпуск 2	Стальные подкрановые балки. Пути подвесного транспорта пролётом 3; 4 и 6 м Чертежи КМ.	
1.450.3-3 выпуск 0 выпуск 1 часть 1 часть 2	Стальные лестницы, площадки, стремянки и ограждения. Материалы для проектирования. Конструкции из холодногнутых профилей. Чертежи КМД.	
1.030.9-2 вып. 6	Перегородки панельных зданий промышленных и сельскохозяйственных предприятий. Узлы. Рабочие чертежи.	

Общие указания

1. Стальные конструкции разработаны на стадии КМ в соответствии с главами СНиП II-23-81* СНиП 2.01.07-85 и являются исходным материалом для разработки рабочих чертежей на стадии КМД.
2. За относительную отметку 0.000 принят уровень чистого пола котельной соответствующий абсолютной отметке ▭
3. Изготовление и монтаж конструкций производить в соответствии с главой СНиП 3.03.01-87; СНиП III-18-75
4. Заводские соединения приняты сварными.
5. Монтажные соединения приняты на болтах нормальной точности класса прочности 5,8 по ГОСТ 7798-70* и монтажной электросварке согласно ГОСТ 5264-80.
6. Монтажные работы должны производиться по заранее разработанному и утверждённому проекту производства работ выполненному в соответствии с требованиями СНиП 3.01.01-85 и СНиП III-4-80.
7. Сварку производить электродами типа Э42 ГОСТ 9467-75.
8. Все металлоконструкции окрасить двумя слоями эмали ПФ-115 по одному слою грунта ГФ-021 в соответствии с главой СНиП 3.04.03-85, кроме конструкций оговоренных на листе 5.
9. Крепление элементов производить по расчётным усилиям указанным в ведомостях элементов. Минимальное усилие для крепления 5т.
10. Металлопрокат, примененный в проекте соответствует „Сокращенному сортаменту металлопроката для применения в строительных стальных конструкциях", утвержденному постановлением Госстроя СССР от 21.11.86 г №28.

Согласовано:
Нач.отд. ВК-1 Акчурин
Нач.отд. ОВ-2 Ионкин
Нач.отд. ЭТ Коновалов
Нач.отд. КУ-1 Лепендин

Инв. № подл. | Подпись и дата | Взам. инв. №

Типовой проект разработан в соответствии с действующими нормами и правилами и предусматривает в части металлических конструкций мероприятия, обеспечивающие взрывную, взрывопожарную и пожарную безопасность при эксплуатации здания.
Главный инженер проекта /Гусева/.

Привязан:

Инв. №

ТП903-1-276.89 -КМ

ГИП	Гусева	
Нач.отд.	Ехилевский	
Н.контр.	Марков	
Гл.спец.	Марков	
Вед.инж.	Киреева	

Котельная с 6 котлоагрегатами „Братск М" для сельскохозяйственного строительства

Стадия	Лист	Листов
РП	1	18

Общие данные (начало)

ГПИ Горьковский САНТЕХПРОЕКТ

23948 04 20

Альбом 7 ч.1

Наименование конструкций по номенклатуре Прейскуранта №01-22	Позиция по прейскуранту №01-22	№ п.п	Код конструкций	Масса конструкций, т											Количество, шт	Серия типовых конструкций
				Всего стали повышенной и высокой прочности	по видам профилей стали									Всего		
					Балки и швеллеры	Крупносортная сталь	Среднесортная сталь	Мелкосортная сталь	Толстолистовая сталь	Универсальная сталь	Тонколистовая сталь	Гнутые и гнутосварные	Трубы	Прочие		
1	2	3	4	5	6	7	8	9	10	11	12	13	14	15	16	17	18
Нетиповые конструкции каркаса здания																	
Балки перекрытий	309-24		526182		3.72	0.32			0.62						4.66		
	309-28		526182		5.52				1.99						7.52		
Связи колонн	307-3		526161			0.67			0.13						0.81		
Ограждающие и встраиваемые конструкции зданий																	
Балки подвесных путей	303-29		526235		2.51	0.10			0.36						3.00		
Поддерживающие балки	303-33		526235		0.85				0.14						0.99		
Площадки	310-3		526233		3.41	1.52			3.89			0.10		0.08	9.09		
Бункера	313-6		526394		0.30	1.73			8.16			0.22			10.51		
Короб золошлакоудаления	313-5		526393			0.54			1.49						2.05		
Балки для крепления трубопроводов	308-1		526171		1.62	0.02			0.13					0.05	1.84		
Опоры для крепления трубопроводов			526395		0.29	0.11			0.47			0.66			1.55		
Лестницы	312-1		526242			0.04			0.03		0.18	0.29			0.55		1.450.3-3 В 0;1
Ограждения	312-7		526244					0.17				1.37			1.56		1.450.3-3 В 0;1
Итого					18.22	5.05		0.17	17.41		0.18	2.64		0.13	44.13		
Контрольная сумма																	

Инв.№ подл. | Подпись и дата | Взам.инв.№

ТП903-1-276.89 -КМ

Привязан:	ГИП	Гусева	
	Нач.отд.	Ехилевский	
	Н.контр	Марков	
	Гл.спец	Марков	
	Вед.инж	Кирреева	
	Инж	Камашина	
Инв.№			

Котельная с 6-котлоагрегатами „братск М" для сельскохозяйственного строительства

Стадия: РП | Лист: 2 | Листов:

Общие данные (окончание) Ведомость металлоконструкций - по видам профилей

ГПИ Горьковский САНТЕХПРОЕКТ

3942-04 21

Альбом 7 ч.1

Вид профиля и ГОСТ, ТУ	Марка металла и ГОСТ	Обозначение и размер профиля мм	№ пп	Код: марки металла	Код: вида профиля	Код: размера профиля	Количество, шт	Длина, мм	Масса металла по элементам конструкций, т: Балки перекрытия	Связи колонн	Балки подвесных путей	Площадки	Бункера	Короб шлакозолоудаления	Балки для крепления трубопроводов	Опоры для крепления трубопроводов				Общая масса, т	Развернутая площадь поверхности, м²	Масса потребности в металле по квартдам (заполняется изготовителем) I	II	III	IV	Заполняется ВЦ
									Код элементов конструкций: 526182	526161	526235	526233	526394	526393	526171	526395										
1	2	3	4	5	6	7	8	9																		
Двутавры с параллельными гранями полок ГОСТ 26020-83	Вст3 сп5-1 ТУ14-1-3023-80	I 40Б1			2828				2.36										2.36	72.38					
		I 50Б1			2832				1.25										1.25	31.00					
		Итого		1446					3.61										3.61						
Балки двутавровые для подвесных путей ГОСТ 19425-74*	Вст3 Гпс5 ГОСТ 380-71*	I 24м		1236	3912						1.90								1.90	45.60					
Балки двутавровые ГОСТ 8239-72*	Вст3 сп5-1 ТУ14-1-3023-80	I 20		1446	2407						1.16								1.16	44.2					
Швеллеры ГОСТ 8240-72*	Вст3 кп2 ГОСТ 380-74*	[10		1124	2614				0.18			1.84			0.22	0.20			2.44	109.07					
	Вст3пс6-1 ТУ14-1-3023-80	[10			2614				0.65		0.21								0.86	38.44					
		[16			2618							0.61			0.80	0.08			1.49	60.35					
		[18			2621				0.82			0.20			0.40				1.42	55.81					
		[20			2623				0.10			0.64	0.29						1.03	39.24					
		Итого		1230					1.57		0.21	1.45	0.29		1.20	0.08			4.80						
	Вст3пс6 ГОСТ 380-71*	[24			2627				1.30			0.02			0.15				1.47	16.17					
		[40			2634				2.30										2.30	60.07					
		Итого		1230					3.60			0.02			0.15				3.77						
Всего профиля									5.35		0.21	3.31	0.29		1.57	0.28			11.01						
Сталь угловая равнополочная ГОСТ 8509-86	Вст3 кп2 ГОСТ 380-71*	L 50×5							0.20		0.03	0.44		0.12					0.79	41.08					
		L 63×5									0.06	1.04			0.02	0.04			1.16	60.84					
		Итого		1124					0.20		0.09	1.48		0.12	0.02	0.04			1.95						
	Вст3пс6 ГОСТ 380-71*	L 80×6		1230										0.40					0.40	17.60					
	Вст3пс6-1 ТУ14-1-3023-80	L 90×7								0.65			1.56			0.07			2.28	84.36					
		L 100×7							0.10		0.01		0.12						0.23	8.51					
		Итого		1230					0.10	0.65	0.01		1.68			0.07			2.51						
Всего профиля					2120				0.30	0.65	0.10	1.48	1.68	0.52	0.02	0.11			4.86						
Профили гнутые замкнутые квадратные ТУ36-2287-80	Вст3 сп2 ГОСТ 380-71*	гн □ 100×4										0.10				0.46			0.56	22.04					
		гн □ 160×4											0.21			0.18			0.39	12.83					
		Итого		1443								0.10	0.21			0.64			0.95						

Инв. № подл. | Подпись и дата | Взам. инв. №

Привязан:

Инв. №

ГИП	Гусева	
Нач. отд.	Ехилевский	
Н. контр.	Марков	
Гл. спец.	Марков	
Вед. инж.	Киреева	
Инж.	Камашина	

ТП903-1-276.89 -КМ

Котельная с 6 котлоагрегатами. „Братск М" для сельскохозяйственного строительства

Стадия: РП | Лист: 3 | Листов:

Техническая спецификация металла (начало)

ГПИ Горьковский САНТ ХПРОЕКТ

Альбом 7. ч. 1

Вид профиля и ГОСТ, ТУ	Марка металла и ГОСТ	Обозначение и размер профиля мм	№ пп	Код: Марки металла	Код: Вида профиля	Код: Размера профиля	Количество, шт	Длина, мм	Масса металла по элементам конструкций, т: Балки перекрытия (526182)	Связи колонн (526161)	Балки подвесных путей (526235)	Площадки (526233)	Бункера (526394)	Короб шлакозолоудаления (526393)	Балки для крепления трубопроводов (526171)	Опора для крепления трубопроводов (526395)	Общая масса, т	Развёрнутая площадь поверхности, м²	Масса потребности в металле по кварталам (заполняется изготовителем): I	II	III	IV	Заполняется ВЦ
1	2	3	4	5	6	7	8	9	526182	526161	526235	526233	526394	526393	526171	526395							
Сталь листовая ГОСТ 19903-74*	Вст3 кп2 ГОСТ 380-71*	-δ=6		1124							0.02	0.40	0.10	1.45		0.10	2.07	81.56					
		-δ=4														0.13	0.13	8.31					
		Итого									0.02	0.40	0.10	1.45		0.23	2.20						
	Вст3пс6-1 ТУ 14-1-3023-80	-δ=8							0.40		0.12	0.04	7.77		0.10		8.43	270.92					
		-δ=10							0.17	0.13	0.35	0.09	0.05		0.03	0.20	1.02	26.72					
		-δ=16							0.12								0.12	1.94					
		-δ=20										0.01				0.03	0.04	0.78					
	Итого			1230					0.69	0.13	0.47	0.14	7.82		0.13	0.23	9.61						
Всего профиля					7411				0.69	0.13	0.49	0.54	7.92	1.45	0.13	0.46	11.81						
Сталь круглая ГОСТ 2590-71*	Вст3 кп2 ГОСТ 380-71*	•Ф18		1124	1111										0.05		0.05						
Сталь листовая просечно-вытяжная ГОСТ 8706-78*	Вст3 кп2 ГОСТ 380-71*	ПВ-506		1124	7456							0.08					0.08						
Сталь листовая рифленая ГОСТ 8568-77*	Вст3 кп2 ГОСТ 380-71*	риф.δ=5		1124	7452				1.70			3.24					4.94						
Итого масса металла									11.65	0.78	3.86	8.75	10.10	1.97	1.77	1.49	40.37						
Лестницы и ограждения																	2.09						
Всего масса металла																	42.46						
В том числе по маркам	Вст3спS-1 ТУ14-1-3023-80			1446					3.61		1.16						4.77						
	Вст3пс6-1 ТУ14-1-3023-80			1230					2.36	0.78	0.69	1.59	9.79		1.33	0.38	16.92						
	Вст3ГпсS ГОСТ 380-71*			1236							1.90						1.90						
	Вст3пс6 ГОСТ 380-71*			1230					3.60			0.02		0.40	0.15		4.17						
	Вст3сп2 ГОСТ 380-71*			1443								0.10	0.21			0.64	0.95						
	Вст3кп2 ГОСТ 380-71*			1124					2.08		0.11	7.04	0.10	1.57	0.29	0.47	11.66						
Масса поставки элементов по кварталам (заполняется заказчиком)																							

Инв. № подл. | Подпись и дата | Взам. инв. №

Привязан:	ГИП	Гусева	
	Нач. отд.	Ехилевский	
	Н. контр.	Марков	
	Гл. спец.	Марков	
	Вед. инж.	Киреева	
Инв. №	Инж.	Хомишина	

ТП 903-1-276.89 -КМ

Котельная с 6 котлоагрегатами „Братск М" для сельскохозяйственного строительства	Стадия	Лист	Листов
	РП	4	
Техническая спецификация металла (окончание)	ГПИ Горьковский САНТЕХПРОЕКТ		

948-01 23

Альбом 7 ч.1

Схема расположения балок перекрытия на отм. 3,000; 4,200; 4,800.

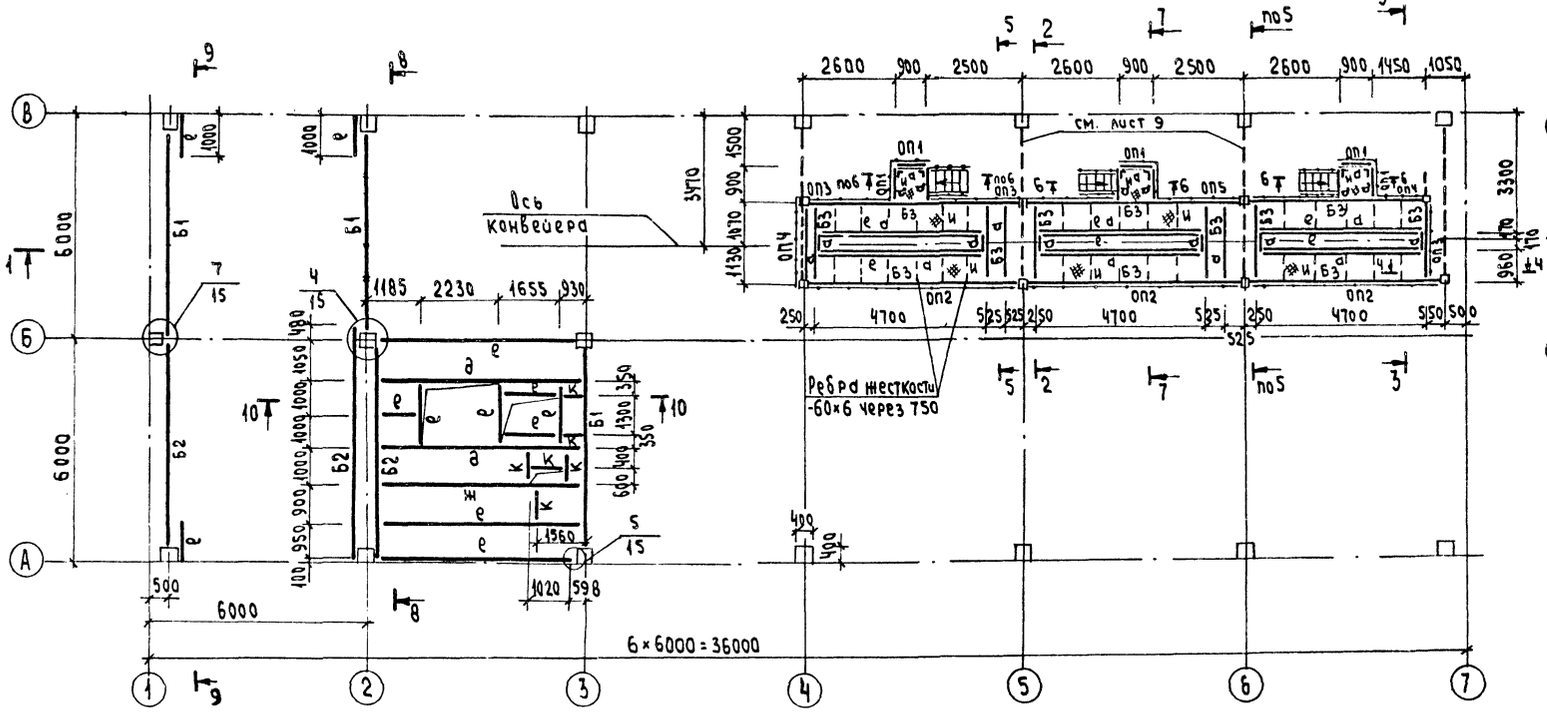

Схема расположения бункера на отм. 4,500.

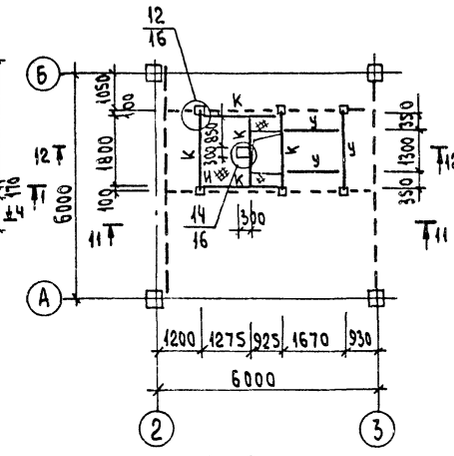

2-2

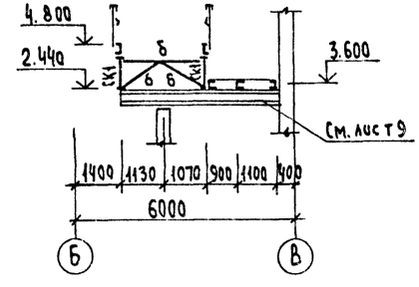

1-1

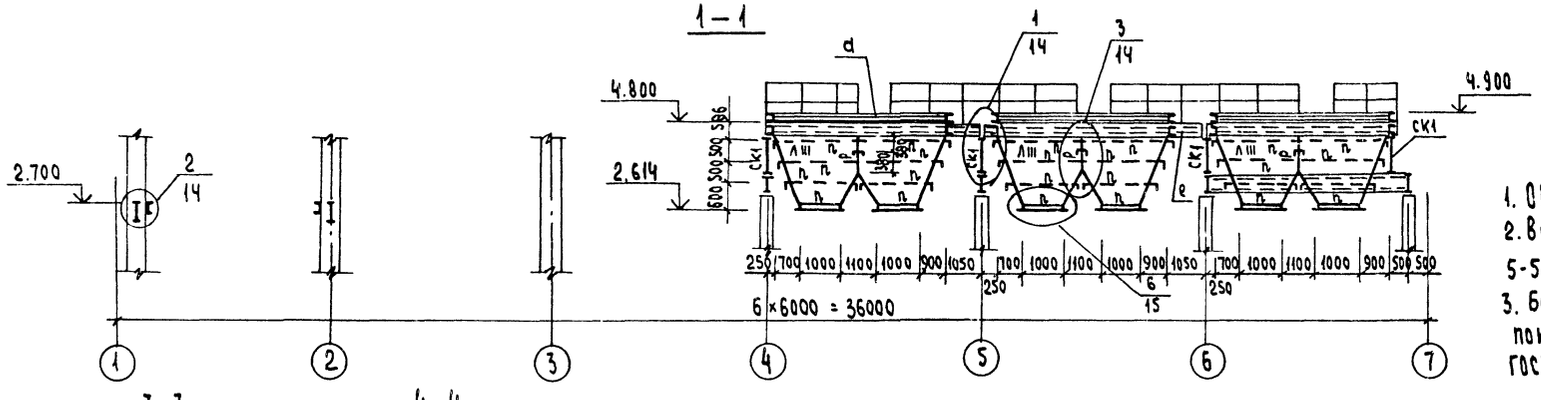

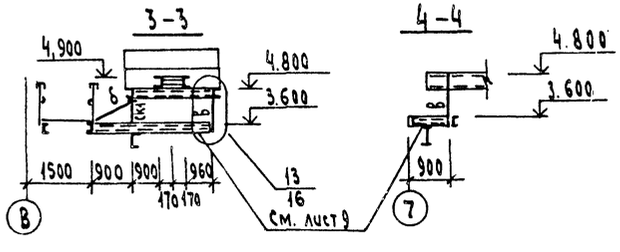

1. Общие указания см. лист 1.
2. Ведомость элементов и разрезы 5-5 ÷ 13-13 см. на листе 6.
3. Балки перекрытий Б1; Б2; е в осях А-В/1-2 покрыть огнезащитным покрытием по ГОСТ 25665-83 толщиной 10 мм.

				ТП903-1-276.89		-КМ
Привязан:	ГИП	Гусева	Котельная с 6 котлоагрегатами „Братск М" для сельскохозяйственного строительства	Стадия	Лист	Листов
	Нач.отд	Ехилевский		РП	5	
	Н.контр	Марков				
	Гл.спец.	Марков	Схема расположения балок перекрытия на отм. 3.000; 4.200; 4.800. Разрезы 1-1 ÷ 4-4	ГПИ Горьковский САНТЕХПРОЕКТ		
	Вед.инж.	Киреева				
Инв.№	Инж.	Хамашина				

Согласовано
СТП г. Москва Ройзман
Взам.инв.№
Подпись и дата
Инв.№ подл.

23948 04 24

Альбом 7 ч.1

5 – 5

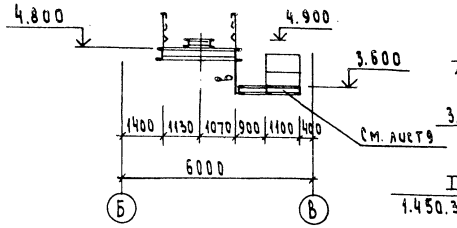

6 – 6

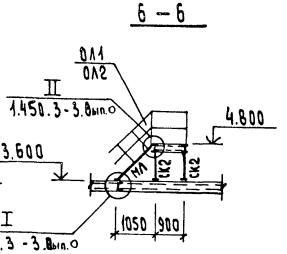

7 – 7

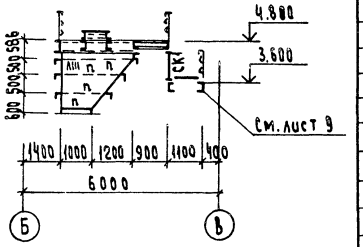

8 – 8

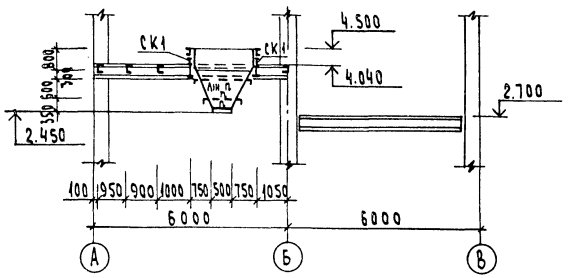

9 – 9

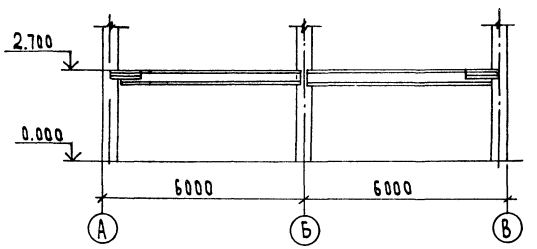

10 – 10

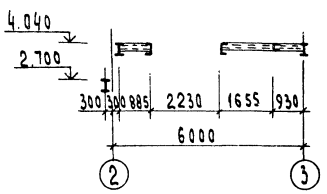

11 – 11

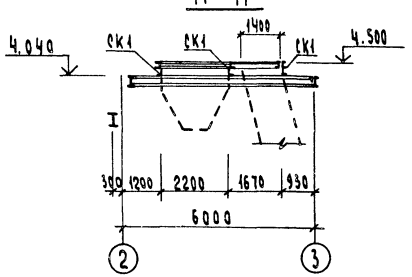

12 – 12

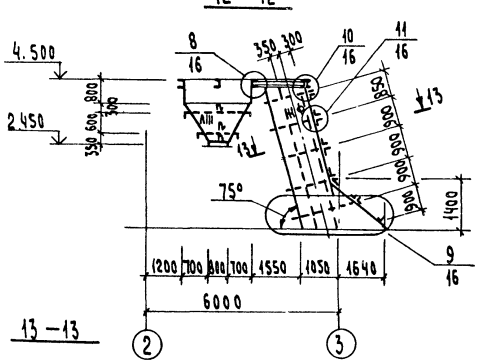

13 – 13

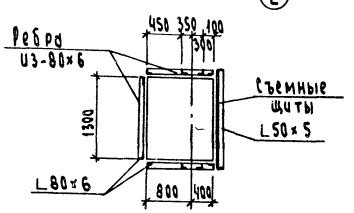

Ведомость элементов

Марка	Сечение: Эскиз	Поз.	Сечение: Состав	Опорные усилия: M, кН·м	N, кН	Q, кН	Группа констр.	Марка металла	Примечание
Б1	I		I 50Б1			127.0	1	Вст3сп5-1	
Б2	I		I 40Б1			80.0	1	Вст3сп5-1	
Б3	C		C 40			45.0	1	Вст3пс6	
д	C		C 10			2.5	1	Вст3кп2	
б	∟		∟50×5				3	Вст3кп2	
в	∟		∟100×7				3	Вст3пс6-1	
д	I		I 40Б1			105.0	2	Вст3сп5-1	
е	C		C 24			25.5	2	Вст3пс6	
ж	]C		2C 24			51.5	2	Вст3пс6	
к	C		C 20			27.3	1	Вст3пс6-1	
л	—		-δ=8				3	Вст.пс6-1	
п	∟		∟90×7				3	Вст3пс6-1	
и	—		сталь рифл. -δ=5				3	Вст3кп2	
ф	—		-δ=6				3	Вст3кп2	
СК1	□		ГНО160×4		60.0		2	Вст3сп2	
СК2	∟		∟63×5				4	Вст3кп2	по гибкости
у	]C		C 20				1	Вст3пс6-1	констр.
			∟90×7				1	Вст3пс6-1	
р		1	-900×8					Вст3пс6-1	констр.
		2	-150×8					Вст3пс6-1	
		3	∟90×7					Вст3пс6-1	
ОЛ1	Серия 1.450.3-3 Вып.0		ОГлМ4Х 45-10.12				4	Вст3кп2	
ОЛ2	— " —		ОГпМХ 45-10.12				4	Вст3кп2	
ОП1	— " —		ОГпМХэ6-10.9				4	Вст3кп2	
ОП2	— " —		ОГпМХэ6-10.60				4	Вст3кп2	
ОП3	— " —		ОГпМХэ6-10.22				4	Вст3кп2	
ОП4	— " —		ОГпМХэ6-10.15				4	Вст3кп2	
ОП5	— " —		ОГпМХэ6-10.48				4	Вст3кп2	
МЛ	— " —		МЛХШ 45-12.8				4	Вст3кп2	

1. Общие указания см. лист 1.
2. Смотреть совместно с листом 5.

Привязан:

Инв.№

ГИП	Гусева	
Нач.отд.	Ехилевский	
Н.контр.	Марков	
Гл.спец.	Марков	
Вед.инж.	Киреева	
Инж.	Хамдушина	

ТП903-1-276.89 -КМ

Котельная с 6 котлоагрегатами „Братск М" для сельскохозяйственного строительства

Стадия: РП | Лист: 6 | Листов:

Разрез 5-5÷13-13

ГПИ Горьковский САНТЕХПРОЕКТ

Инв.№ подл. | Подпись и дата | Взам.инв.№

23948-04 25

Альбом 7 ч.1

Схема расположения балок перекрытия на отм. 3.900; площадок на отм. 3.000; 3.900; 4.200

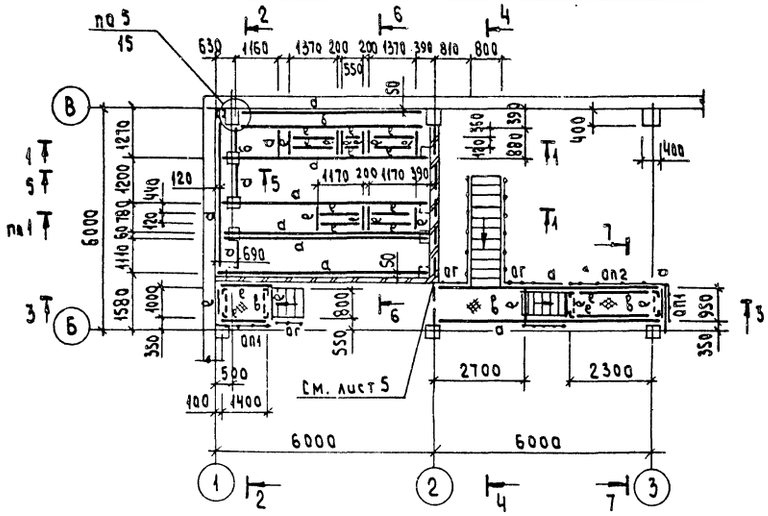

1 – 1

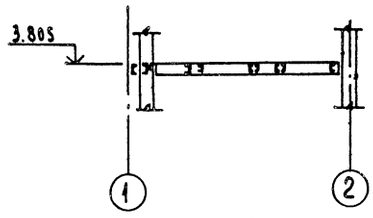

2 – 2

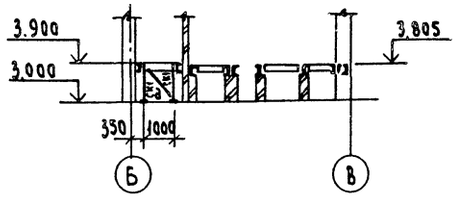

3 – 3

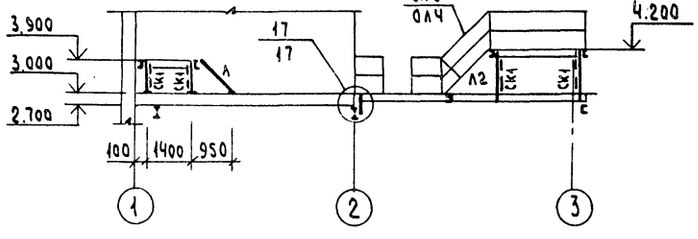

4 – 4

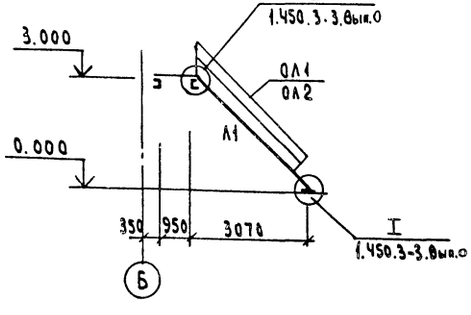

5 – 5

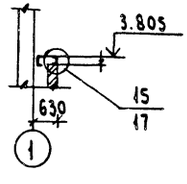

6 – 6

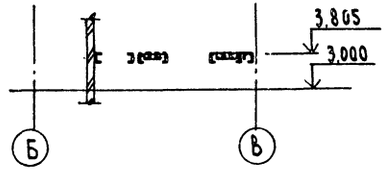

7 – 7

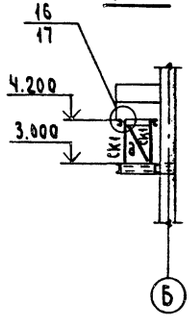

Ведомость элементов

Марка	Сечение: Эскиз	Поз	Состав	Опорные усилия: M, кн.м	N, кн	Q, кн	Группа капитр.	Марка металла	Примечание
д	[		[18			13.4	2	Вст3пс6-1	
б	2 [1	1	[18			14.0	2	Вст3пс6-1	
		2	∟ 63×5				2	Вст3кп2	
в	—		рифлб-5				4	Вст3кп2	
а	∟		∟ 63×5				4	Вст3кп2	по гибкости
е	[		[10			2.5	3	Вст3кп2	
СК1	∟		∟ 63×5				4	Вст3кп2	по гибкости
Л1	1.450.3-3 Вып. 0 МЛХш 45-30.8						4	Вст3кп2	
Л2	1.450.3-3 Вып. 0 МЛХш 45-12.8						4	Вст3кп2	
ОЛ1	1.450.3-3 Вып. 0 ОГлМЛХ 45-10.30						4	Вст3кп2	
ОЛ2	1.450.3-3 Вып. 0 ОГлМЛХ 45-10.30						4	Вст3кп2	
ОЛ3	1.450.3-3 Вып. 0 ОГлМЛХ 45-10.12						4	Вст3кп2	
ОЛ4	1.450.3-3 Вып. 0 ОГлМЛХ 45-10.12						4	Вст3кп2	
ОП1	1.450.3-3 Вып. 0 ОГлМХэб-10.9						4	Вст3кп2	
ОП2	1.450.3-3 Вып. 0 ОГлМХэб-10.24						4	Вст3кп2	
Л	Лестница						4	Вст3кп2	Выполнить по серии 1.450.3-3 в.0
ог	Ограждение						4	Вст3кп2	

1. Общие указания см. лист 1.
2. Рифленый настил приварить к металлическим балкам площадок прерывистым швом Ч-150 с шагом 150.

Инв.№ подл. | Подпись и дата | Взам.инв.№

Привязан:

Инв.№

ГИП	Гусева	
Нач.отд	Ехилевский	
Н.контр.	Марков	
Гл.спец.	Марков	
Вед.инж.	Киреева	

ТП903-1-276.89 -КМ

Котельная с 6 котлоагрегатами „Братск М" для сельскохозяйственного строительства

Стадия	Лист	Листов
РП	7	

Схема расположения балок перекрытия на отм. 3.900; площадок на отм. 3.000, 3.900, 4.200

ГПИ Горьковский САНТЕХПРОЕКТ

23948-04 25

Альбом 7 ч.1

Схема расположения монорельса и балок площадок

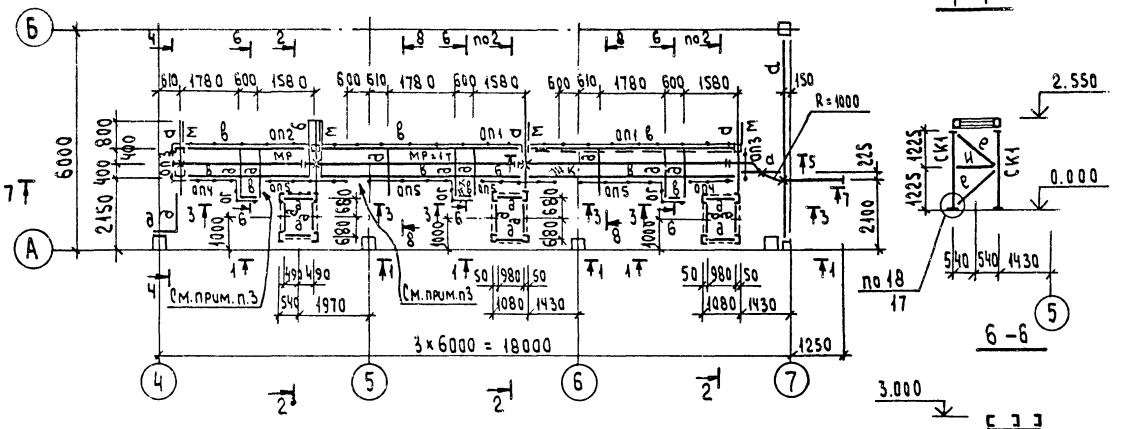

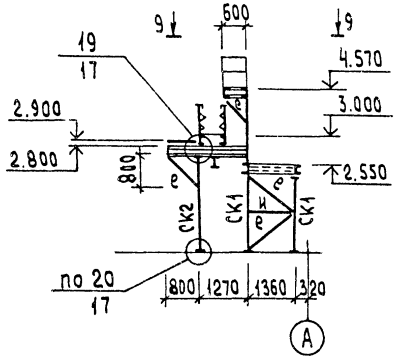

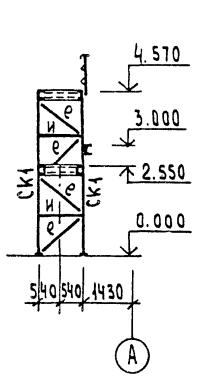

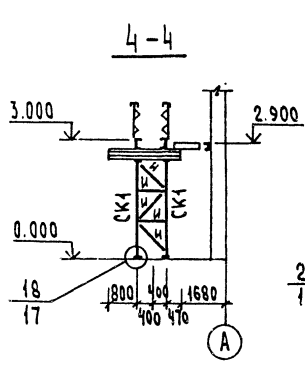

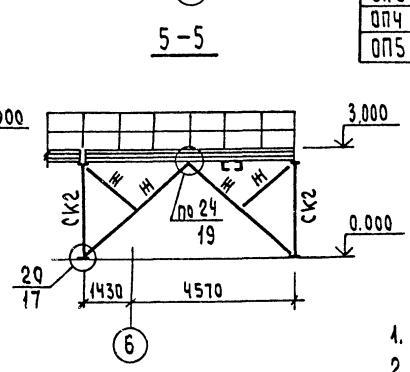

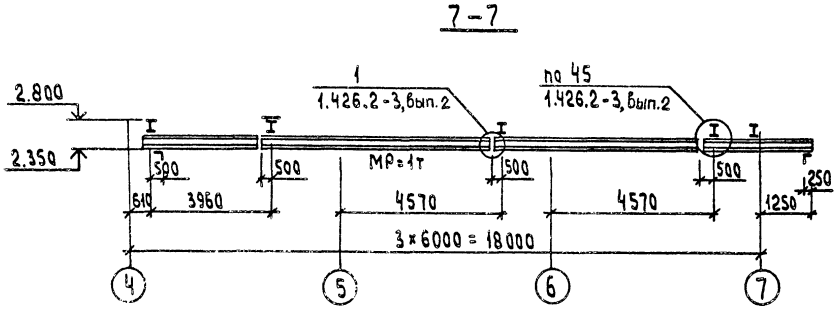

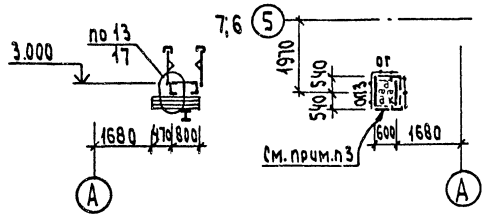

Ведомость элементов

Марка	Сечение: Эскиз	Поз.	Сечение: Состав	Опорные усилия: M, кН·м	Опорные усилия: N, кН	Опорные усилия: Q, кН	Группа констр.	Марка металла	Примечание
МР	I		I 20			18	2	Вст3сп5-1	
д	I		I 20			30.8	3	Вст3сп5-1	
б	2 I 1	1	I 20			30.8	3	Вст3сп5-1	
		2	-300×10				3	Вст3пс6-1	
в	⊏		⊏20			18.7	3	Вст3пс6-1	
д	⊏		⊏10			2.5	3	Вст3кп2	
е	⊤⊏		2 ∟63×5				3	Вст3кп2	по гибкости
ж	⊤⊏		2 ∟90×7				3	Вст3пс6-1	по гибкости
и	∟		∟63×5				3	Вст3кп2	по гибкости
к	—		риф δ=5				4	Вст3кп2	
м	60 I т		из I20				3	Вст3сп5-1	конструк.
н	⊓		⊏24				3	Вст3пс6	конструк.
СК1	⊏		⊏10		5.0		3	Вст3кп2	по гибкости
СК2	□		гн □100×4		40.0		3	Вст3сп2	по гибкости
ОГ	Ограждение						4	Вст3кп2	Выполнить по 1.450.3-3.90.1
ОП1	1.450.3-3 Вып.0;1; ОГПМхэб-10.60						4	Вст3кп2	
ОП2	1.450.3-3 Вып.0;1 ОГПМхэб-10.48						4	Вст3кп2	
ОП3	1.450.3-3 Вып. 0;1 ОГПМхэб - 10.9						4	Вст3кп2	
ОП4	1.450.3-3 Вып. 0;1 ОГПМхэб - 10.18						4	Вст3кп2	
ОП5	1.450.3-3 Вып. 0;1 ОГПМхэб - 10.24						4	Вст3кп2	

1. Общие указания см. лист 1
2. Рифлёный настил приварить к металлическим балкам площадок прерывистым швом 4-150 с шагом 150.
3. На данных участках ограждения не устанавливаются.

Привязан:

ГИП	Гусева		
Нач.отд	Ехилевский		
Н.контр.	Марков		
Гл.спец	Марков		
Вед.инж.	Киреева		
Инж.пр.	Хамешина		

ТП903-1-276.89 -КМ

Котельная с 6 котлоагрегатами „Братск М" для сельскохозяйственного строительства

Стадия	Лист	Листов
РП	8	

Схема расположения монорельса и балок площадок на отм. 3.000

ГПИ Горьковск: САНТЕХПРОЕ

Инв.№ подл. | Подпись и дата | Взам.инв.№

Альбом 7 ч.1

Схема расположения подвесных путей

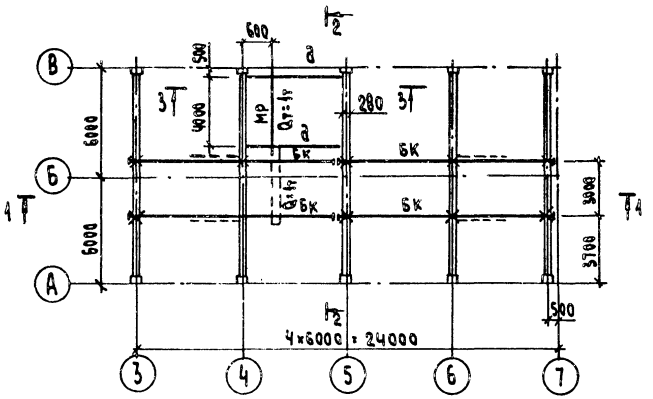

Схема расположения опоры на отм. 3.900

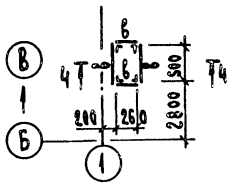

4-4

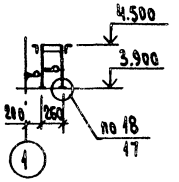

2-2

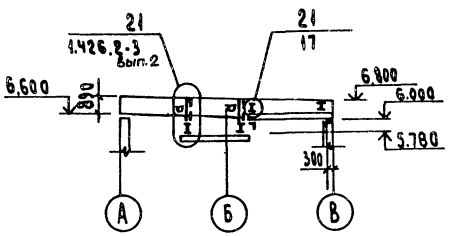

1-1

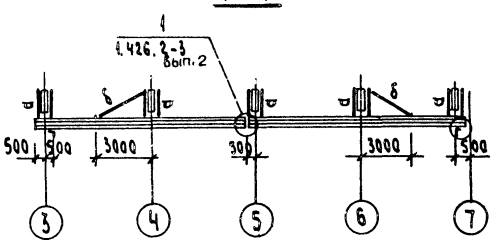

3-3

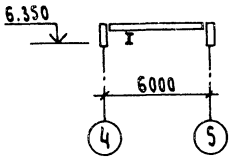

6-6

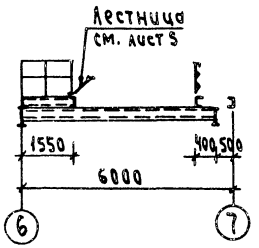

Схема расположения балок площадки на отм. 3.600

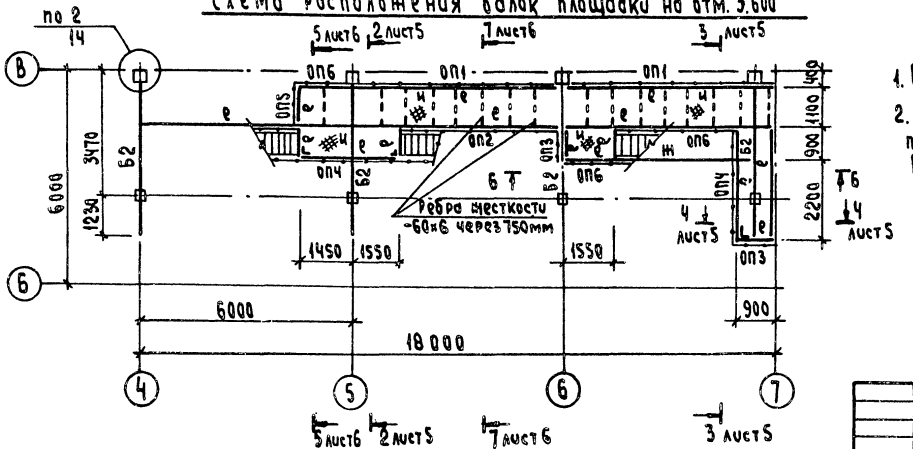

1. Общие указания см. лист 1.
2. Изготовление и монтаж балок подвесных путей производить в соответствии с серией 1.426.2-3 вып. 2.

Ведомость элементов

Марка	Сечение: Эскиз	Поз.	Состав	Опорные усилия: M, кнм	N, кн	Q, кн	Группа констр.	Марка металла	Примечание
БК	I		I 24м			25	2	Вст3Гпс5	
а	ЗС 296		2 С 10		25		3	Вст3пс6-1	
б	L		L 63×5				4	Вст3кп2	по гибкости
в	L		L 63×5				3	Вст3кп2	
МР	I		I 20			18	2	Вст3сп5-1	
д	I		I 20			13.5	3	Вст3сп5-1	
Б2	I		I 40			80.0	1	Вст3сп5-1	
е	С		С 16			3.6	3	Вст3пс6-1	
ж	С		С 24				3	Вст3пс6	
Оп1	Серия 1.450.3-3. вып.0 ОГПМХэб - 10.60						4	Вст3кп2	
Оп2	——— " ——— ОГПМХэб - 10.42						4	Вст3кп2	
Оп3	——— " ——— ОГПМХэб - 10.9						4	Вст3кп2	
Оп4	——— " ——— ОГПМХэб - 10.30						4	Вст3кп2	
Оп5	——— " ——— ОГПМХэб - 10.12						4	Вст3кп2	
Оп6	——— " ——— ОГПМХэб - 10.15						4	Вст3кп2	
и	——		Рифл.хт.-6=5				4	Вст3кп2	

Привязан:	ГИП	Гусева		ТП903-1-276.89 -КМ			
	Нач.отд.	Ехилевский		Котельная с 6 котлоагрегатами „Братск М" для сельскохозяйственного строительства	Стадия	Лист	Листов
	Н.контр.	Марков			РП	9	
	Гл.спец.	Марков		Схемы расположения подвесных путей. Балок площадки на отм. 3.600 [illegible] на отм. 3.900	ГПИ Горьковский САНТЕХПРОЕКТ		
Инв. №	Вед.инж.	Киреева					
	Инж.	Хамашина					

23940-04 [illegible]

Инв. № подл. | Подпись и дата | Взам. инв. №

Альбом 7 ч.1

Схема расположения связей

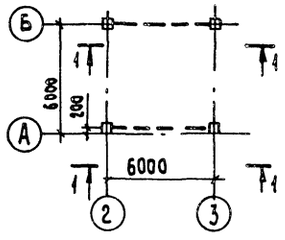

1–1

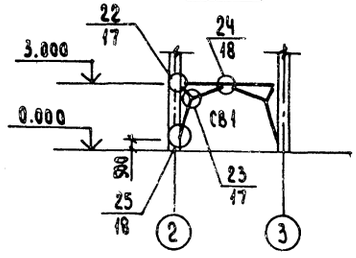

Схема СВ1 (усилия в кн)

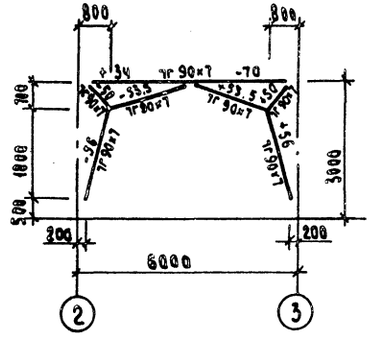

Ведомость элементов

Марка	Сечение: Эскиз	Поз.	Состав	Опорные усилия: M, кнм	N, кн	Q, кн	Группа констр.	Марка металла	Примечание
а	⊏		⊏ 18			8.5	3	Вст3пс6-1	
б	⊏		⊏ 16			7.0	3	Вст3пс6-1	
в	⊏		⊏ 24			15	3	Вст3пс6	
д	⊏		⊏ 10			1.0	3	Вст3кп2	
е	∘		• ф 18				3	Вст3кп2	
СВ1	см. схему						4	Вст3пс6-1	

Схема расположения подвесок и балок для крепления трубопроводов

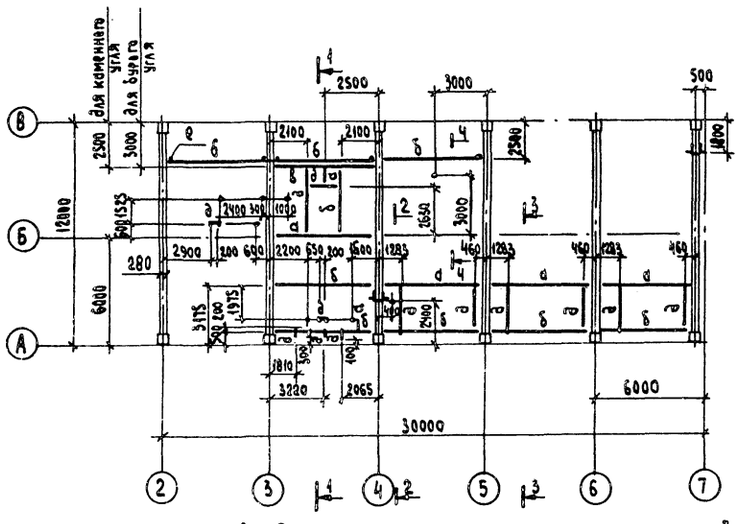

1–1

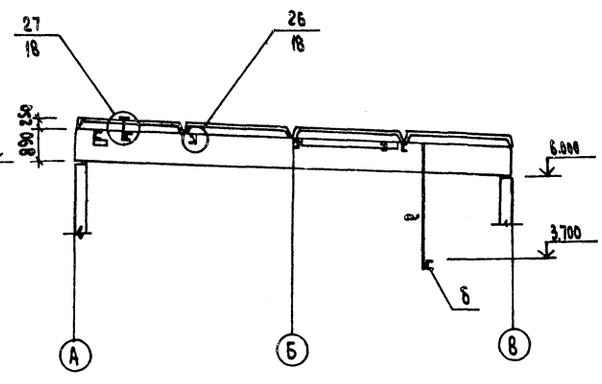

1. Общие указания см. лист 1.

2–2

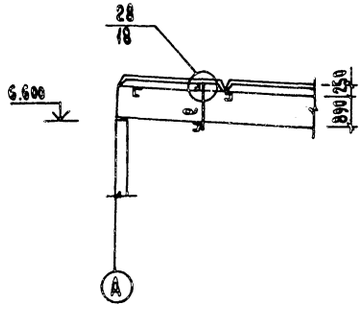

3–3

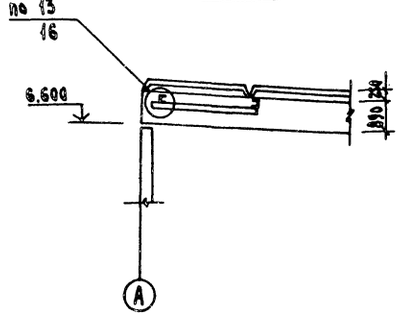

4–4

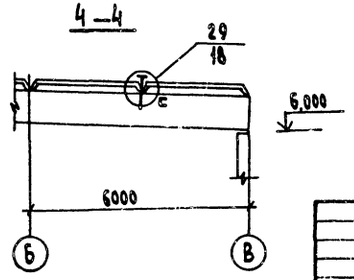

Привязан:	ГИП	Гусева		ТП903-1-276.89 -КМ			
	Нач.отд.	Ехилевский		Котельная с 6 котлоагрегатами „Братск М" для сельскохозяйственного строительства	Стадия	Лист	Листов
	Н.контр.	Марков			РП	10	
	Гл.спец.	Марков		Схемы расположения связей подвесок и балок для крепления трубопроводов	ГПИ Горьковский САНТЕХПРОЕКТ		
Инв.№	Вед.инж.	Киреева					
	Инж.	Бударгина					

Инв.№ подл. | Подпись и дата | Взам.инв.№

23948 ч 29

Альбом 7ч.1

Схема расположения опор на отм. 0.000

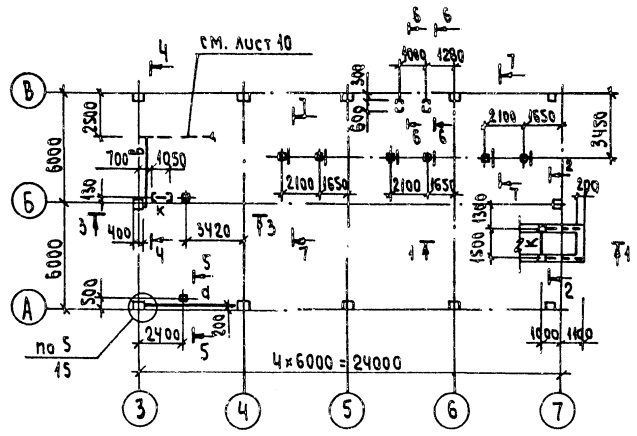

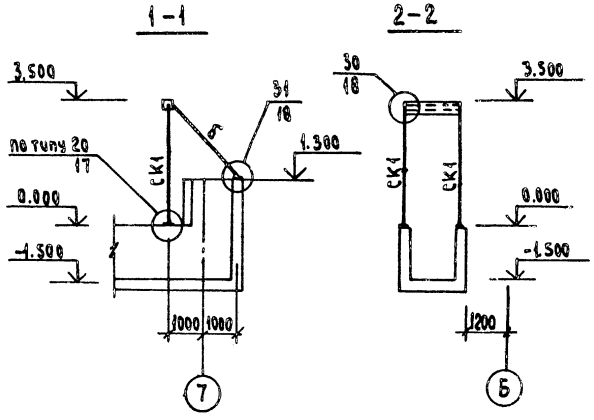

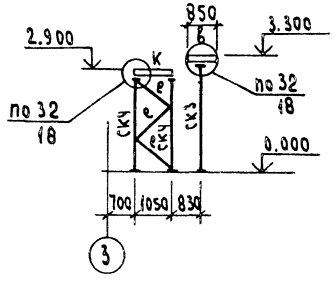

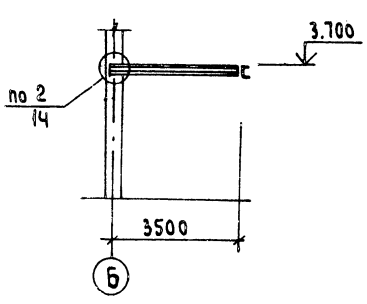

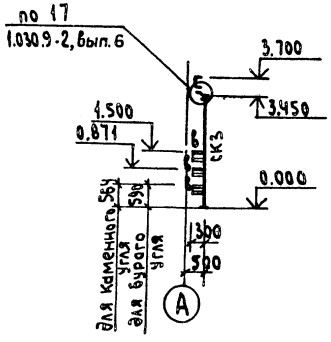

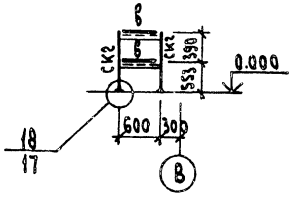

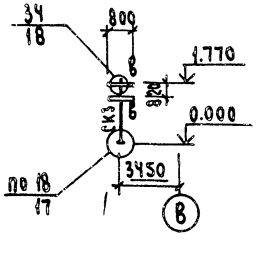

1. Общие указания см. лист 1.

Ведомость элементов

Марка	Сечение: Эскиз	Поз.	Состав	Опорные усилия: M, кН·м	N, кН	Q, кН	Группа констр.	Марка металла	Примечание
ℓК1	□		гн□160×4		55		3	Вст3сп2	
ℓК2	⊏		⊏ 10		3,0		3	Вст3кп2	
ℓК3	□		гн□100×4		6,0		3	Вст3сп2	
СК4	⊏		⊏ 16		18,0		3	Вст3пс6-1	
а	⊏		⊏ 16			5,0	3	Вст3пс6-1	
б	∟		∟ 90×7		30,5		3	Вст3пс6-1	по гибкост
в	⊏		⊏ 10				3	Вст3кп2	констр.
г	∟		∟ 63×5				3	Вст3кп2	по гибкост
К	□		гн□160×4			55	3	Вст3сп2	

Инв. № подл. | Подпись и дата | Взам. инв. №

Привязан.

Инв. №

ТП903-1-276.89 - КМ		
Котельная с 6 котлоагрегатами „Братск М" для сельскохозяйственного строительства	Стадия: РП	Лист: 11
Схема расположения опор на отм. 0.000	ГПИ Горьковский САНТЕХПРОЕКТ	

ГИП	Гусева	
Нач.отд	Сухаевский	
Н.контр.	Марков	
Гл.спец.	Марков	
Вед.инж.	Киреева	

23948 34 30

Альбом 7 ч.1

Схема расположения опор для крепления трубопроводов для топлива каменные угли

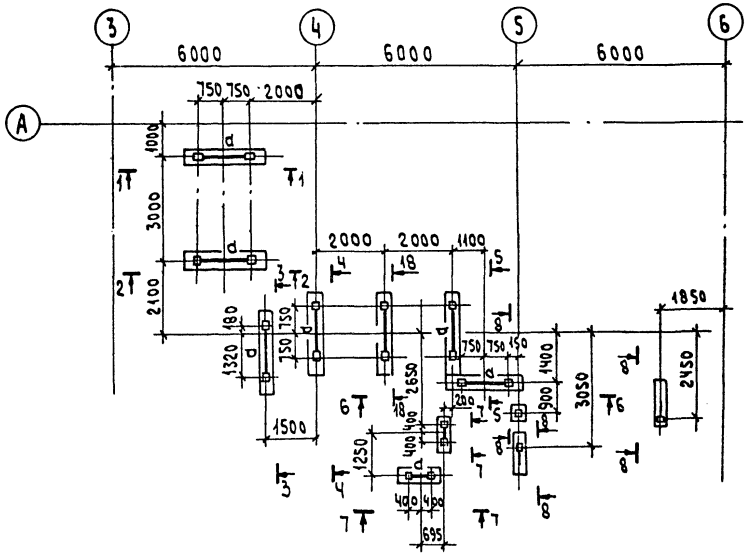

Схема расположения опор для крепления трубопроводов для топлива бурые угли

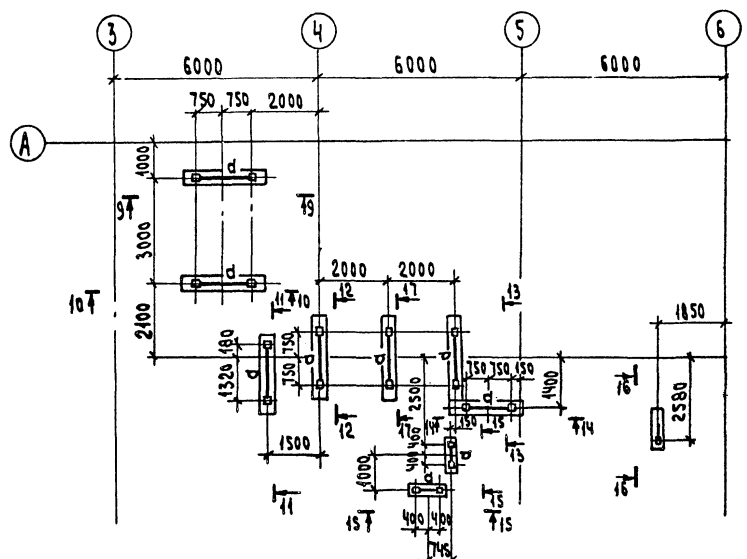

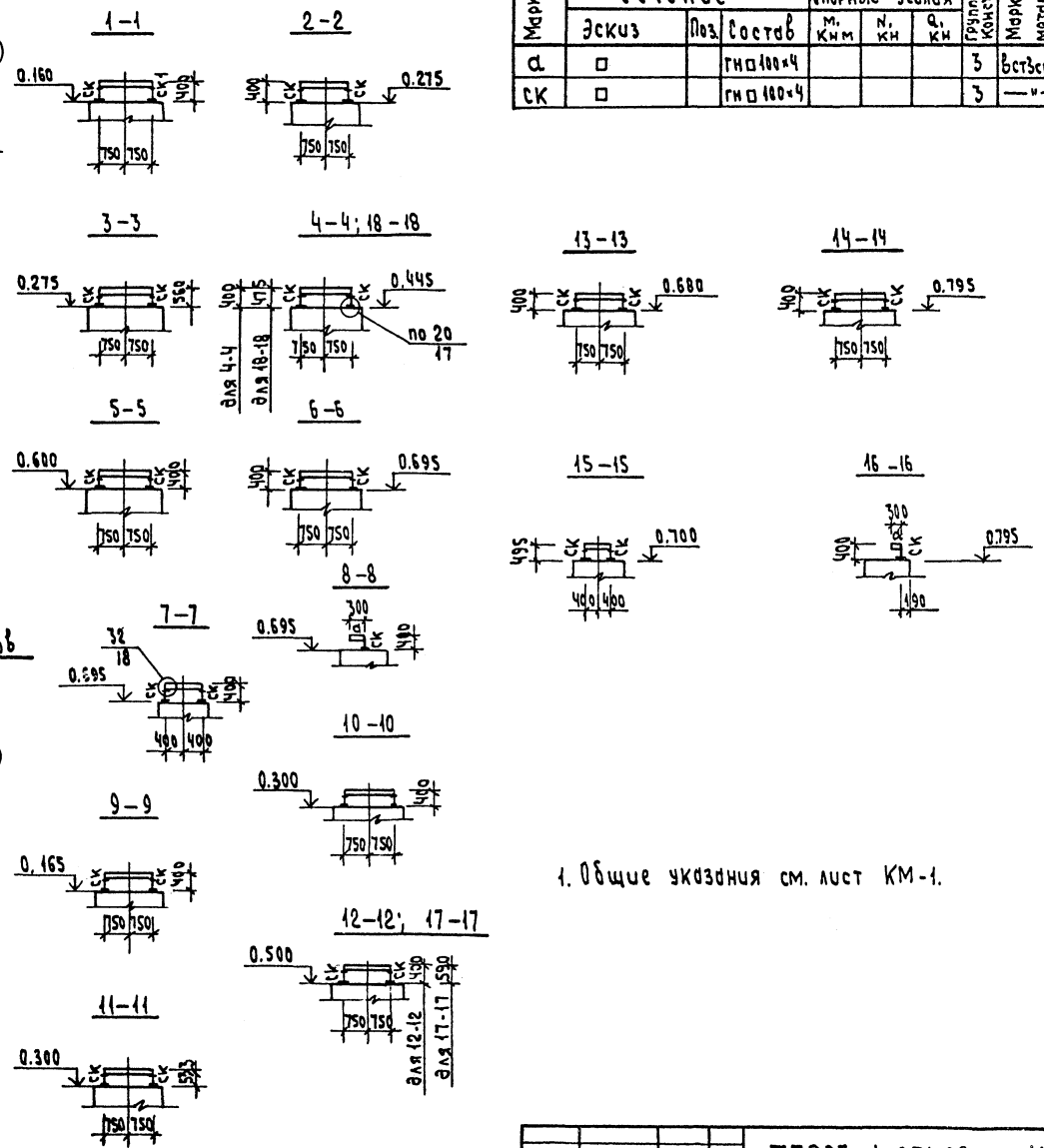

Ведомость элементов

Марка	Сечение			Опорные усилия			Группа констр.	Марка металла	Примечание
	Эскиз	Поз.	Состав	M, кнм	N, кн	Q, кн			
a	□		гн□100×4				3	Вст3сп2	конструк..
СК	□		гн□100×4				3	—"—	конструк.

1. Общие указания см. лист КМ-1.

ТП903-1-276.89 -КМ				
Привязан:	ГИП	Гусева	Котельная с 6 котлоагрегатами „Братск М" для сельскохозяйственного строительства	Стадия: РП; Лист: 12; Листов:
	Нач. отд.	Ехилевский		
	Н.контр.	Марков		
	Гл.спец.	Марков	Схемы расположения опор наружного хозяйства	ГПИ Горьковский САНТЕХПРОЕКТ
Инв.№	Вед.инж.	Киреева		
	Инж.II к.	Хамашина		

23948-04 31

Инв.№ подл. | Подпись и дата | Взам. инв.№

Альбом 7 ч.1

Схема расположения перекрытия канала

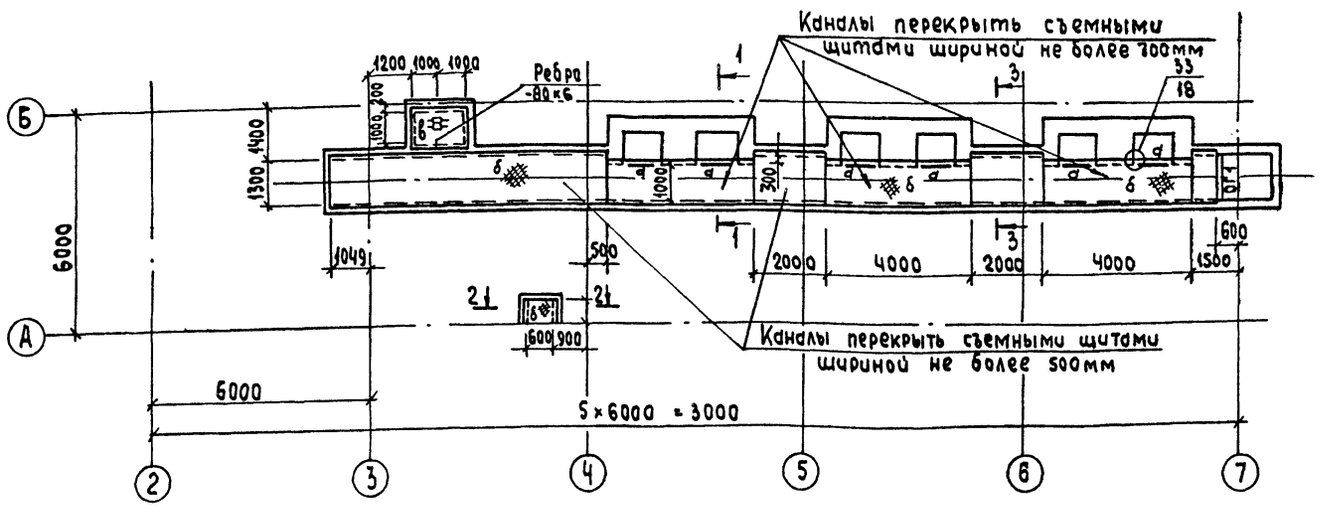

Ведомость элементов									
Марка	Сечение			Опорные усилия			Группа констр.	Марка металла	Примечание
	Эскиз	Поз.	Состав	M, Кнм	N, Кн	Q, Кн			
а	[		[10				4	Вст3кп2	Констр.
б	——		сталь риф. δ=5				4	—"—	
в	——		ПВ 506				4	—"—	
ОГ1	Серия 1.450.3-3; Вып.0.1, ОГПМХЭБ-12.12						4	—"—	

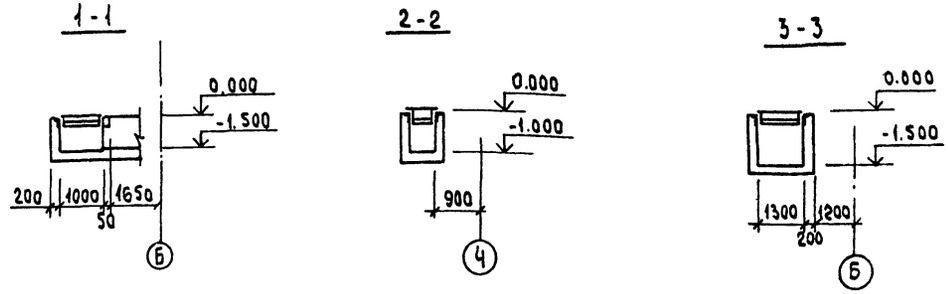

1. Общие указания см. лист 1.

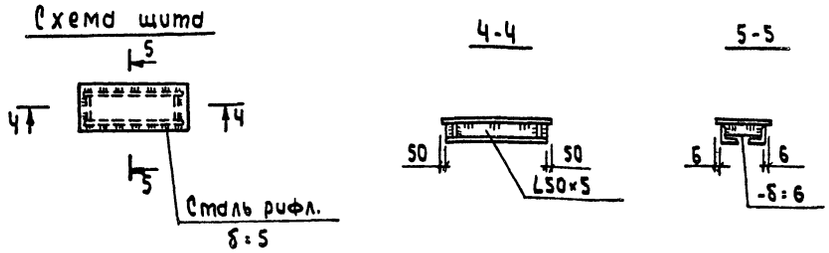

Привязан	ГИП	Гусева		ТП903-1-276.89 -КМ		
	Нач.отд.	Ехилевский				
	Н.контр.	Марков		Котельная с 6 котлоагрегатами „Братск М" для сельскохозяйственного строительства	Стадия	Лист	Листов
	Гл.спец.	Марков			РП	13	
	Вед.инж.	Киреева		Схема расположения перекрытия канала	ГПИ Горьковский САНТЕХПРОЕКТ		
Инв. №	Инж.ш.к.	Бударагина					

Инв.№ подл. | Подпись и дата | Взам.инв.№

23948-04 32

Альбом 7 ч.1

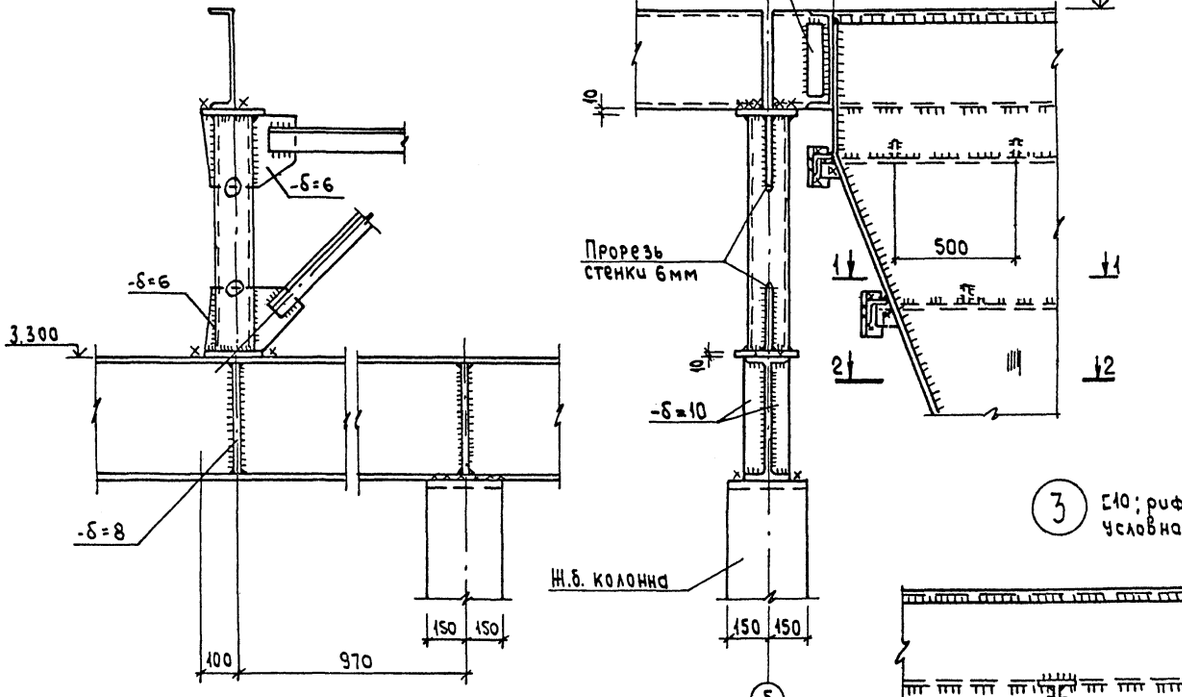

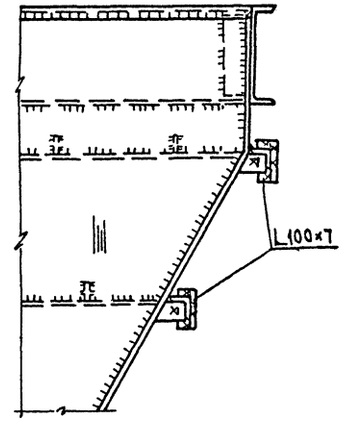

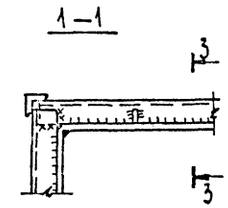

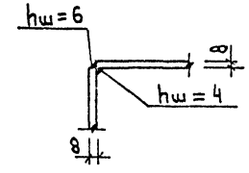

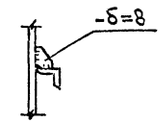

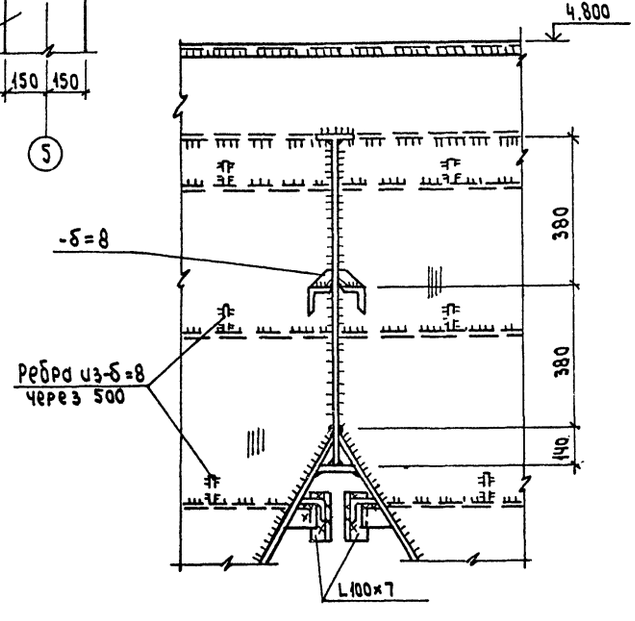

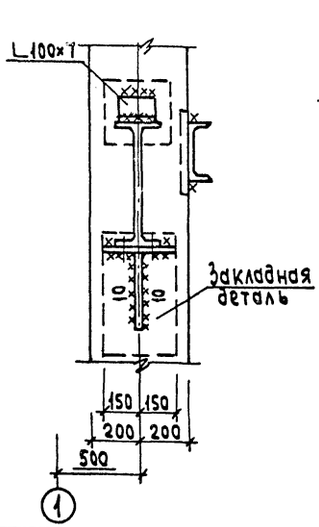

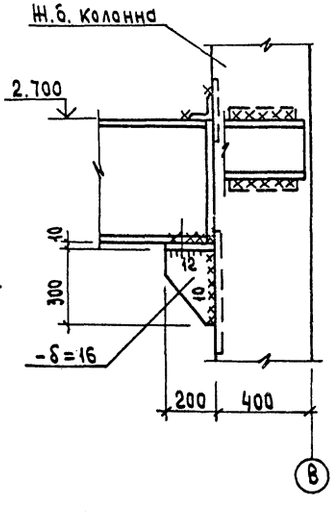

1. Сварку производить электродами типа Э42.
2. Все конструктивные сварные швы принимать по наименьшей толщине свариваемых элементов, но не более hш=6мм, кроме оговоренных.

Инв.№ подл. | Подпись и дата | Взам.инв.№

				ТП903-1-276.89 -КМ		
Привязан:	ГИП.	Гусева		Котельная с 6 котлоагрегатами „Братск М" для сельскохозяйственного строительства	Стадия	Лист	Листов
	Нач.отд	Ехилевский			РП	14	
	Н.контр.	Марков					
	Гл.спец.	Марков		Узлы 1÷3	ГПИ „Горьковский" САНТЕХПРОЕКТ		
Инв.№	Вед.инж.	Киреева					
	Инж.	Хамошина					

Альбом 7 ч.1

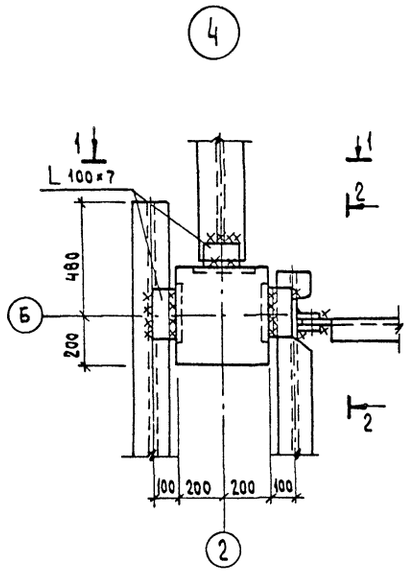

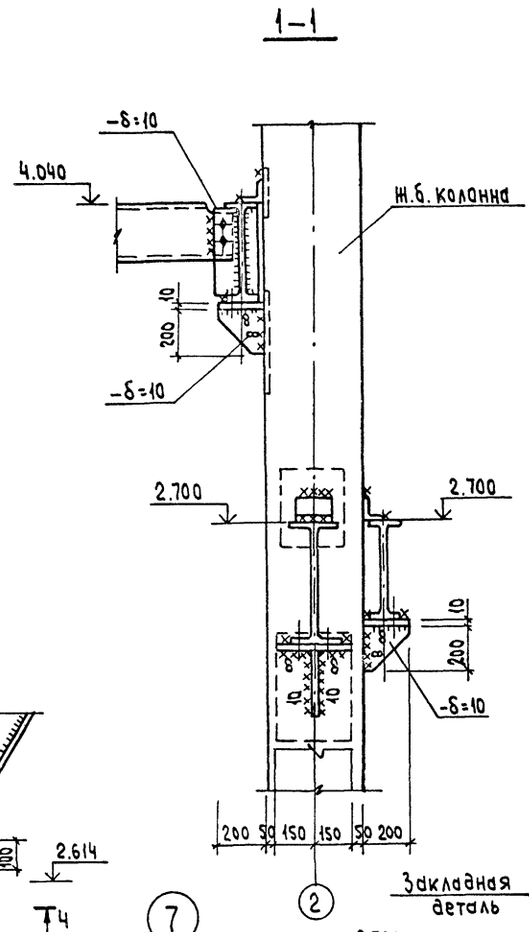

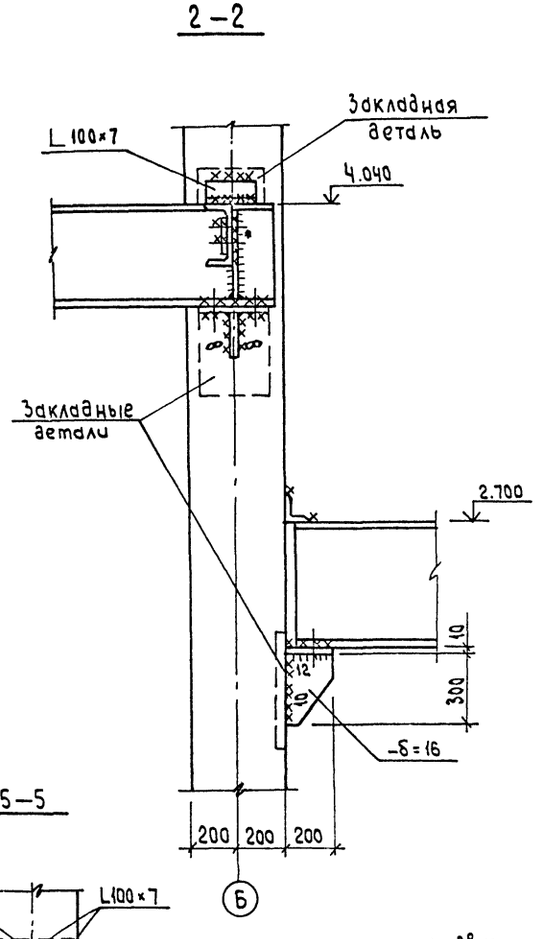

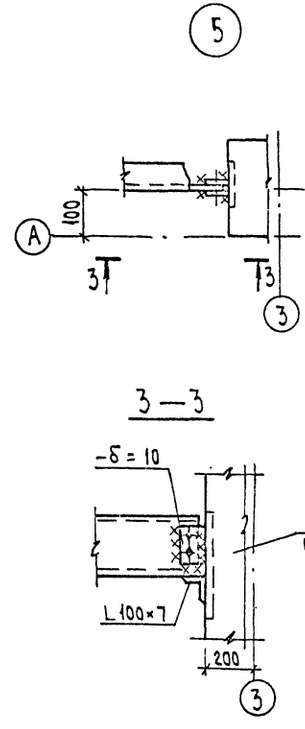

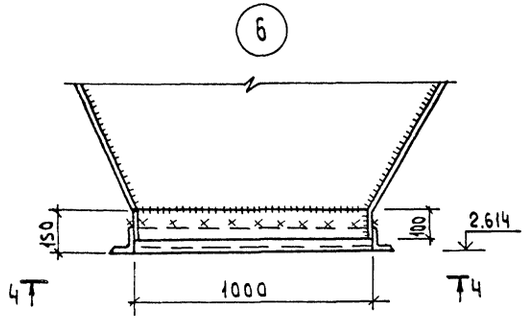

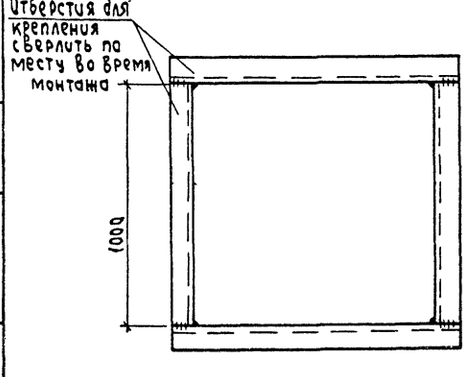

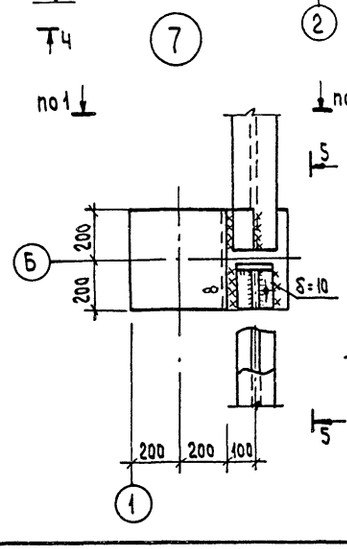

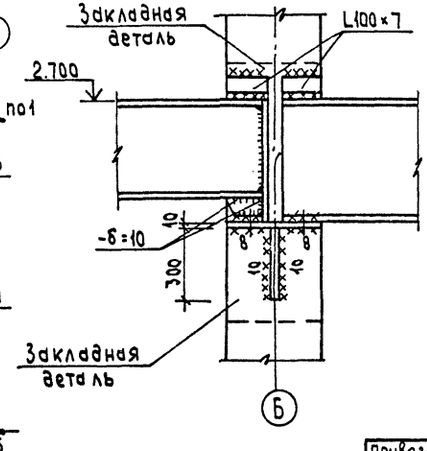

1. Сварку производить электродами типа Э42.
2. Все конструктивные сварные швы принимать по наименьшей толщине свариваемых элементов, на не более $h_ш$=6мм, кроме оговоренных.

Инв.№ подл. | Подпись и дата | Взам.инв.№

Привязан:

Инв.№

ГИП	Гусева	
Нач.отд	Ехилевский	
Н.контр.	Марков	
Гл.спец.	Марков	
Рук.инж.	Киреева	
Инж.	Хамушина	

ТП903-1-276.89 -КМ

Котельная с 6 котлоагрегатами „Братск М" для сельскохозяйственного строительства

Стадия	Лист	Листов
РП	15	

Узлы 4-7

ГПИ Горьковский САНТЕХПРОЕКТ

23948-04 34

Альбом 7 ч.1

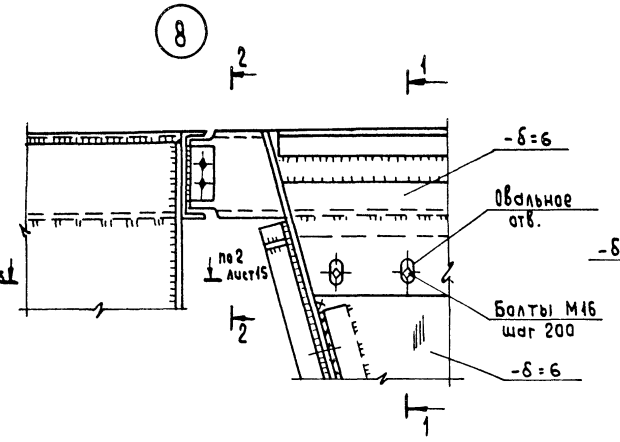

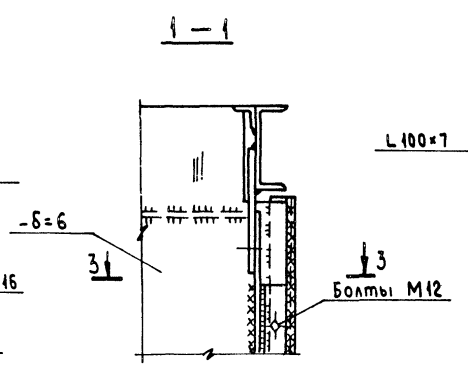

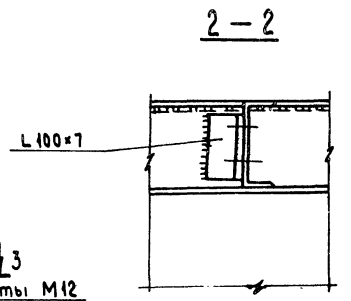

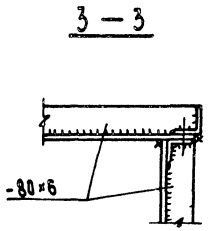

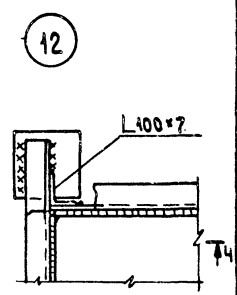

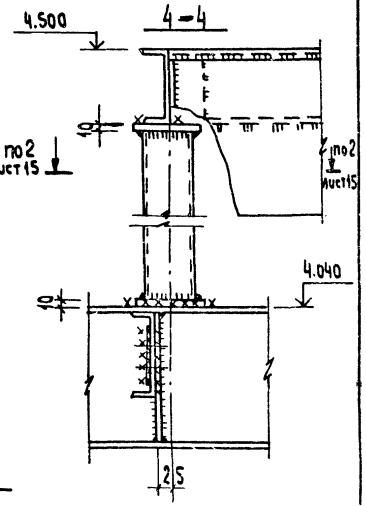

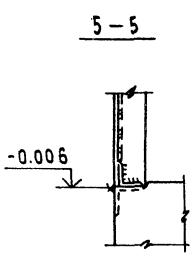

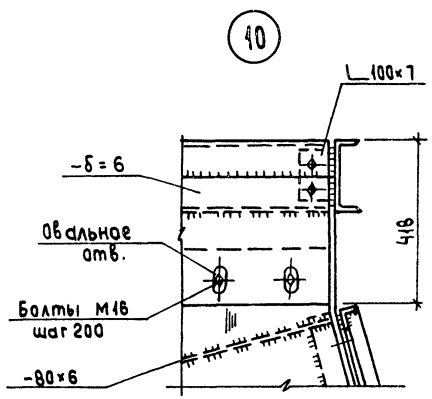

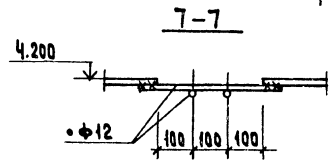

1. Сварку производить электродами типа Э42.
2. Все конструктивные сварные швы принимать по наименьшей толщине свариваемых элементов, но не более $h_ш = 6$ мм.

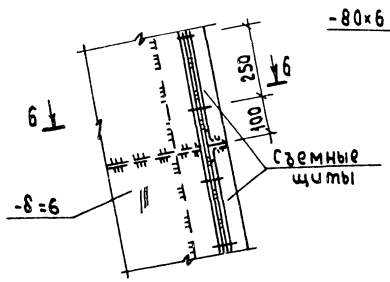

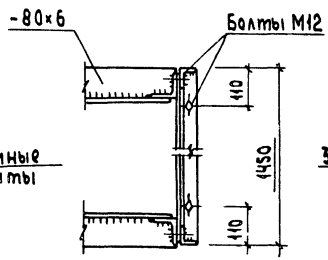

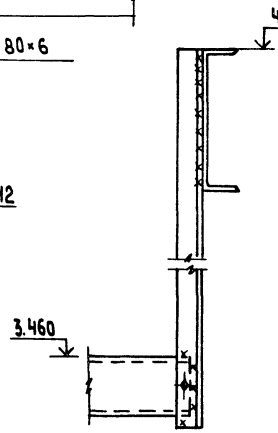

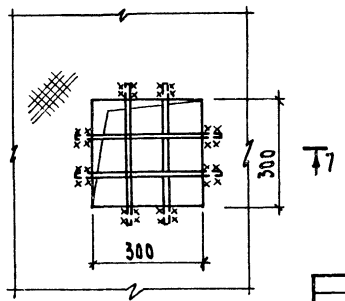

Привязан:	ГИП	Гусева	
	Нач.отд.	Ехлаковский	
	Н.контр.	Марков	
	Гл.спец.	Марков	
	Вед.инж.	Киреева	
Инв.№	Инж.пр.	Хамашина	

ТП903-1-276.89 -КМ

Котельная с 6 котлоагрегатами „Братск М" для сельскохозяйственного строительства

Узлы 8-14

Стадия	Лист	Листов
РП	16	

ГПИ Горьковский САНТЕХПРОЕКТ

Инв.№ подл. | Подпись и дата | Взам.инв.№

23948-04 35

Альбом 7 ч 1

15

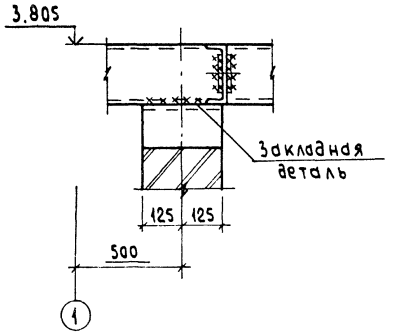

16 (Ограждение и рифленый настил условно не показаны)

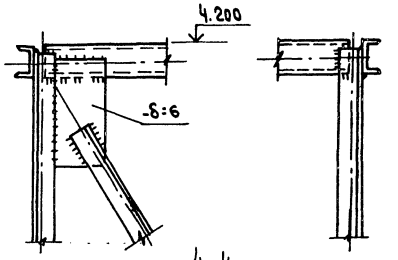

17

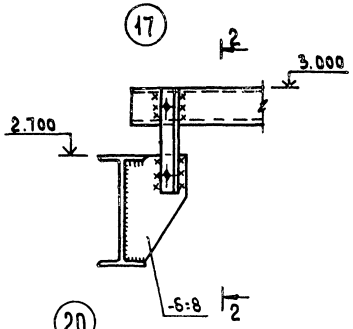

2-2

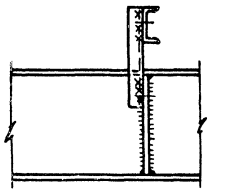

18

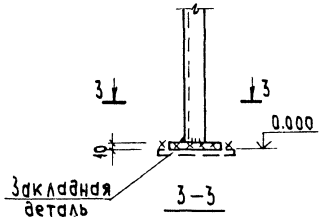

3-3

19

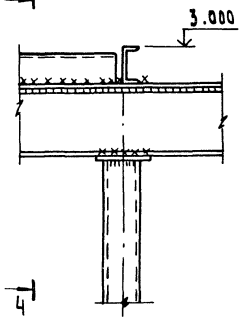

4-4

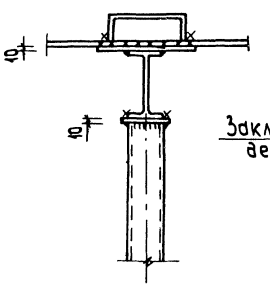

20

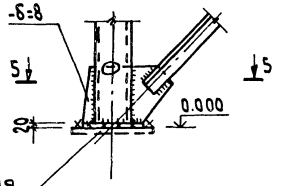

5-5

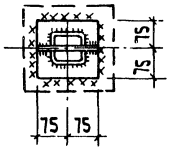

21

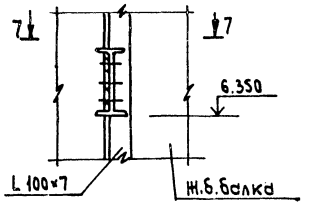

7-7

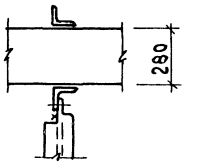

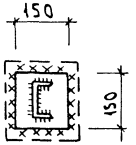

22

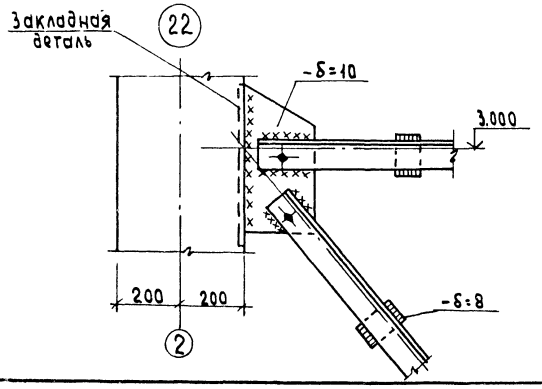

23

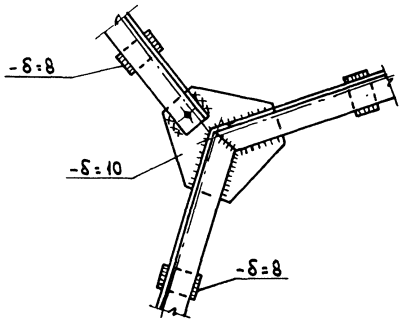

1. Сварку производить электродами типа Э42.
2. Все конструктивные сварные швы принимать по наименьшей толщине свариваемых элементов, но не более $h_ш = 6$ мм.

					ТП 903-1-276.89 -КМ		
Привязан:		ГИП	Гусева		Котельная с 6 котлоагрегатами "Братск М" для сельскохозяйственного строительства	Стадия	Лист	Листов
		Нач. отд	Ехилевский			РП	17	
		Н.контр.	Марков					
		Гл.спец.	Марков		Узлы 15÷23	ГПИ Горьковский САНТЕХПРОЕКТ		
		Вед.инж.	Куреева					
Инв.№		Инж.	Хомячина					

Инв.№ подл. | Подпись и дата | Взам.инв.№

23948-04 36

Альбом 7 ч 1

24

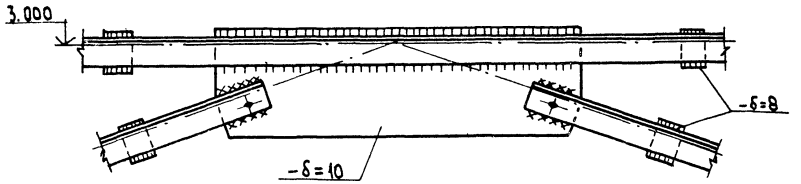

26

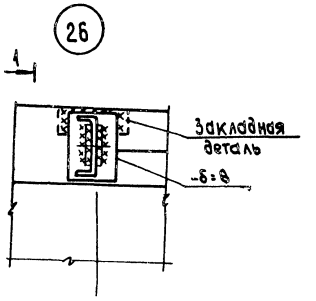

1-1

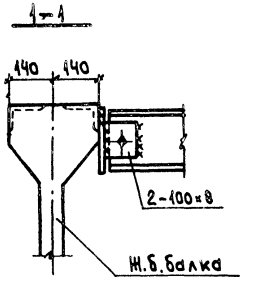

27

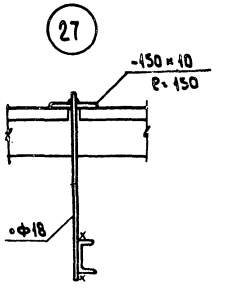

25

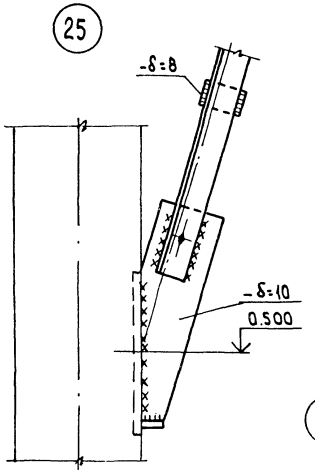

28

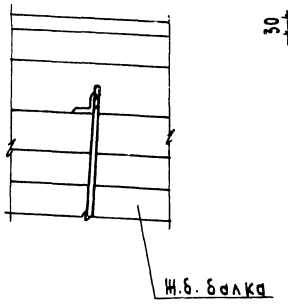

29

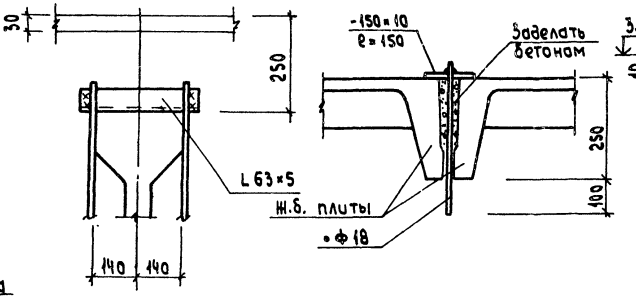

30

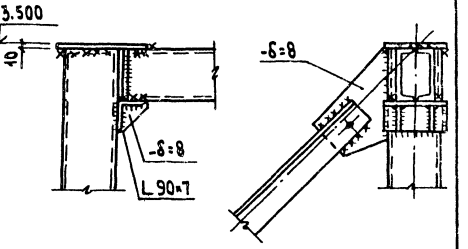

31

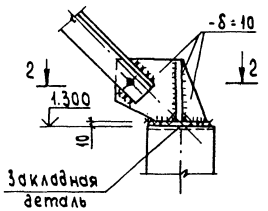

32

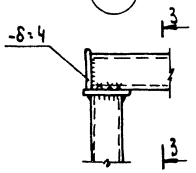

3-3

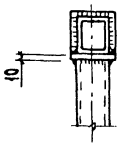

2-2

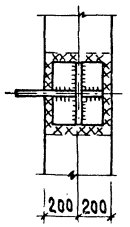

33

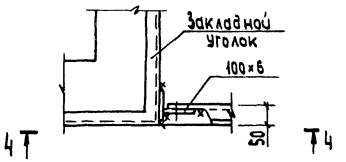

4-4

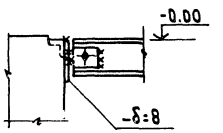

34

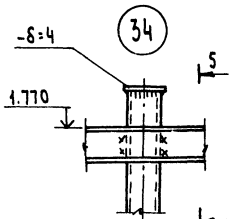

5-5

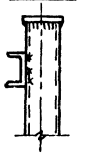

1. Сварку производить электродами типа Э42.
2. Все конструктивные сварные швы принимать по наименьшей толщине свариваемых элементов, но не более $h_ш$=6мм.

Привязан:		ТП903-1-276.89 -КМ			
	ГИП Гусева	Котельная с 6 котлоагрегатами „Братск М" для сельскохозяйственного строительства	Стадия	Лист	Листов
	Нач.отд. Елиневский		РП	18	
	Н.контр. Маркова	Узлы 24÷34	ГПИ Горьковский САНТЕХПРОЕКТ		
	Гл.спец. Маркова				
	Вед.инж. Киреева				
Инв.№	Инж. Хамдшина				

Инв.№ подл. | Подпись и дата | Взам.инв.№

23948-4 37

Альбом 7 ч.1

Ведомость рабочих чертежей основного комплекта марки КМ1

Лист	Наименование	Примечание
1	Топливоподача. Общие данные (начало)	
2	Топливоподача. Общие данные (окончание). Ведомость металлоконструкций по видам профилей.	
3	Топливоподача. Техническая спецификация металла (начало).	
4	Топливоподача. Техническая спецификация металла (окончание).	
5	Топливоподача. Схема расположения балок эстакады. Схемы опор К1; К2.	
6	Топливоподача. Схемы расположения бункера, решетки бункера, площадки на отм. 1.200; ригелей. Схема Р1.	
7	Топливоподача. Узлы 1÷5	
8	Топливоподача. Узлы 6÷9	
9	Топливоподача. Узлы 10÷14	

Ведомость ссылочных и прилагаемых документов

Обозначение	Наименование	Примечание
	Ссылочные документы	
1.450.3-3 выпуск 0	Стальные лестницы, площадки, стремянки и ограждения. Материалы для проектирования.	
выпуск 1 часть 1	Конструкции из холодногнутых профилей.	
часть 2	Чертежи КМД.	

Общие указания

1. Стальные конструкции разработаны на стадии КМ в соответствии с главами СНиП II-23-81* СНиП 2.01.07-85 и являются исходным материалом для разработки рабочих чертежей на стадии КМД.
2. За относительную отметку 0.000 принят уровень чистого пола котельной соответствующий абсолютной отметке ☐
3. Изготовление и монтаж конструкций производить в соответствии с главой СНиП 3.03.01-87; СНиП III-18-75
4. Заводские соединения приняты сварными.
5. Монтажные соединения приняты на болтах нормальной точности класса прочности 5.8 по ГОСТ 7798-70* и монтажной электросварке согласно ГОСТ 5264-80.
6. Монтажные работы должны производиться по заранее разработанному и утверждённому проекту производства работ выполненному в соответствии с требованиями СНиП 3.01.01-85 и СНиП III-4-80.
7. Сварку производить электродами типа Э42 ГОСТ 9467-75.
8. Все металлоконструкции окрасить двумя слоями эмали ПФ-115 по одному слою грунта ГФ-021 в соответствии с главой СНиП 3.04.03-85.
9. Крепление элементов производить по расчётным усилиям указанным в ведомостях элементов. Минимальное усилие для крепления 5т.
10. Металлопрокат, примененный в проекте, соответствует „Сокращенному сортаменту металлопроката для применения в строительных стальных конструкциях", утвержденному постановлением Госстроя СССР от 21.11.86г. № 28

Типовой проект разработан в соответствии с действующими нормами и правилами и предусматривает в части металлических конструкций мероприятия, обеспечивающие взрывную, взрывопожарную и пожарную безопасность при эксплуатации здания.

Главный инженер проекта /Гусева/

Инв.№ подл. | Подпись и дата | Взам.инв.№

Инв.№

Привязан:

ТП903-1-276.89 -КМ1

ГИП	Гусева		
Нач.отд	Ехилевский		
Н.контр.	Марков		
Гл.спец.	Марков		
Вед.инж.	Киреева		

Котельная с 6 котлоагрегатами „Братск М" для сельскохозяйственного строительства

Топливоподача Общие данные (начало)

Стадия	Лист	Листов
РП	1	9

ГПИ Горьковский САНТЕХПРОЕКТ

Альбом 7 ч.1

Наименование конструкций по номенклатуре Прейскуранта № 01-22	Позиция по прейскуранту № 01-22	№ п.п.	Код конструкций	Масса конструкций, т: Всего стали повышенной и высокой прочности	по видам профилей стали: Балки и швеллеры	Крупносортная сталь	Среднесортная сталь	Мелкосортная сталь	Толстолистовая сталь	Универсальная сталь	Тонколистовая сталь	Гнутые и гнутосварные	Трубы	Прочие	Всего	Количество, шт	Серия типовых конструкций
1	2	3	4	5	6	7	8	9	10	11	12	13	14	15	16	17	18
Эстакада: Балки	314-1		526326		1,55	0,13			0,07					0,26	2.02		
Эстакада: Опоры	314-8		526326		0,74	0,64			0,54						1,94		
Бункер	313-6		526394			0,33			1,28						1.63		
Решетка бункера						0,11	0,31		2,85						3,30		
Площадка	310-1		526233		0,74	0,03			0.17					0,22	1,17		
Ригели	302-9		526112		2,08/1.48	0.09/0,06									2,19/1.56		
Лестницы	312-1		526242			0,01			0,01		0.03	0,08			0.13		
Ограждения	312-7		526243			0,05		0.01				0,42			0.48		
Итого:					5,11/4.51	1,39/1.36	0,31	0,01	4,92		0.03	0,50		0.48	12,86/12.23		
Контрольная сумма																	

Масса конструкций в числителе для варианта - топливо бурые угли, в знаменателе - топливо каменные угли.

Привязан:	ГИП	Гусева		ТП903-1-276.89	-КМ1
	Нач.отд	Ехилевский		Котельная с 6 котлоагрегатами „Братск М" для сельскохозяйственного строительства	Стадия: РП; Лист: 2; Листов:
	Н.контр.	Марков			
	Гл.спец.	Марков		Топливоподача. Общие данные (окончание). Ведомость металлоконструкций по видам профилей	ГПИ Горьковский САНТЕХПРОЕКТ
	Вед.инж	Киреева			
Инв. №	Инж. II к	Хамашина			

Инв. № подл. | Подпись и дата | Взам. инв. №

23948 04 39

Альбом 7 ч. 1

Вид профиля и ГОСТ, ТУ	Марка металла и ГОСТ	Обозначение и размер профиля мм	№ пп	Код: Марки металла	Код: Вида профиля	Код: Размера профиля	Количество, шт	Длина, мм	Масса металла по элементам конструкций, т: эстакада: Балки эстакады	эстакада: Опоры	Бункер	Решетка бункера	Площадка	Ригели			Общая масса, т	Развернутая площадь поверхности, м²	Масса потребности в металле по кварталам (заполняется изготавителем) I	II	III	IV	Заполняется ВЦ
									Код элементов конструкций: 526326	526326	526394		526233	526112									
1	2	3	4	5	6	7	8	9															
Двутавры с параллельными гранями полок ГОСТ 26020-83	Вст3сп5-1 ТУ14-1-3023-80	I 23Б1		1446	2821				1.50	0.56							2.06	78,28					
Швеллеры ГОСТ 8240-72*	Вст3пс6-1 ТУ14-1-3023-80	[10		1124	2614					0,16			0.06				0.22	9,83					
		[20		1230	2623								0.66				0.66	25,27					
		Итого								0,16			0.72				0.72						
	Вст3пс6 ГОСТ 380-71*	[24		1230	2627									2.02 / 1.44			2.02 / 1.44	10.7 / 50.4					
Всего профиля										0,16			0.72	2.02 / 1.44			2.90 / 2.32						
Сталь угловая равнополочная ГОСТ 8509-86	Вст3пс6 ГОСТ 380-71*	L 75×6		1230						0.52			0.03	0.03 / 0.02			0.58 / 0.57	25.52 / 25.08					
	Вст3пс6-1 ТУ14-1-3023-80	L 50×5								0,10							0.10	5,2					
		L 90×7		1230					0,01		0,16	0.11		0.06 / 0,04			0.34 / 0.32	12.58 / 11.84					
		L 140×9							0.11		0.16						0,27						
	Итого			1230					0.12	0,10	0.32	0.11		0.06 / 0,04			0.71 / 0.69						
Всего профиля					2120				0.12	0,62	0.32	0.11	0.03	0.09 / 0,06			1.29 / 1.26						
Сталь листовая ГОСТ 19903-74*	Вст3кп2 ГОСТ 380-71*	— δ=6		1124						0.07							0.07	3.00					
	Вст3 пс 6-1 ТУ 14-1-3023-80	— δ=8							0,03	0,10	0.77	0.23	0.10				1.23	39.48					
		— δ=10							0,04	0.10		2.54					2.68	58.88					
		— δ=12									0.47						0.47	10.11					
		— δ=20								0.07			0.06				0.13	1.69					
	Итого			1230					0.07	0,27	1.24	2.77	0.16				4,51						
	09Г2С-12 ГОСТ 19282-73	— δ=32		2314						0.18							0,18	1,48					
Всего профиля					7110				0.07	0,52	1.24	2,77	0.16				4,76						

Масса конструкций в числителе для варианта - топлива бурые угли, в знаменателе - топливо каменные угли.

Инв. № подл. | Подпись и дата | Взам. инв. №

Привязан:		ТП903-1-276.89	-КМ1
	ГИП	Гусева	
	Нач.отд.	Ехилевский	Котельная с 6 котлоагрегатами "Братск М" для сельскохозяйственного строительства. Топливоподача. Техническая спецификация металла (начало)
	Н.контр.	Марков	Стадия: РП; Лист: 3; Листов:
	Гл.спец.	Марков	
	Вед.инж.	Киреева	ГПИ. Горьковский САНТЕХПРОЕКТ
Инв. №	Инж. II к.	Хамашина	

Альбом 7 ч.1

Вид профиля и ГОСТ, ТУ	Марка металла и ГОСТ	Обозначение и размер профиля мм	№ п.п	Код: Марки металла	Код: Вида профиля	Код: Размера профиля	Количество, шт	Длина, мм	Масса металла по элементам конструкций, т: Эстакада: Балки эстакады	Эстакада: Опоры	Бункер	Решетка бункера	Площадка	Ригели			Общая масса, т	Развёрнутая площадь поверхности, м²	Масса потребности в металле по кварталам (заполняется изготовителем): I	II	III	IV	Заполняется ВЦ
									Код элементов конструкций: 526326	526326	526394		526233	526212									
1	2	3	4	5	6	7	8	9				0.30					0.30						
Сталь круглая ГОСТ 2590-71*	Вст3кп2 ГОСТ 380-71*	ф30		1124	1111																		
Сталь листовая просечно-вытяжная ГОСТ 8706-78*	Вст3кп2 ГОСТ 380-71*	ПВ 506		1124	7156				0.25				0.21				0.46						
									1.94	1.86	1.56	3.18	1.12	2.11 / 1.50			11.37 / 11.16						
Итого масса металла																							
																	0.60						
Лестницы и ограждения																							
																	12.37 / 11.76						
Всего масса металла									0.25	0.07		0.30	0.21				0.83						
	Вст3кп2			1124						0.52			0.03	2.05 / 1.46			2.60 / 2.01						
	Вст3пс6			1230					0.19	0.53	1.56	2.88	0.88	0.06 / 0.04			6.10 / 6.08						
В том числе по маркам	Вст3пс6-1			1230					1.50	0.56							2.06						
	Вст3сп5-1			1446						0.18							0.18						
	09Г2С-12			2314																			
Масса поставки элементов по кварталам (заполняется заказчиком)		I																					
		II																					
		III																					
		IV																					

Масса конструкций в числителе для варианта - топливо бурые угли, в знаменателе - топливо каменные угли.

Инв. № подл. | Подпись и дата | Взам. инв. №

Привязан:

Инв. №

ГИП	Гусева	
Нач. отд.	Ехилевский	
Н. контр.	Марков	
Гл. спец.	Марков	
Вед. инж.	Киреева	
Инж. II к.	Хамашина	

ТП903-1-276.89 -КМ1

Котельная с 6 котлоагрегатами „Братск М" для сельскохозяйственного строительства

Стадия	Лист	Листов:
РП	4	

Топливоподача
Техническая спецификация металла (окончание)

ГПИ Горьковский САНТЕХПРОЕКТ

Альбом 7 ч.1

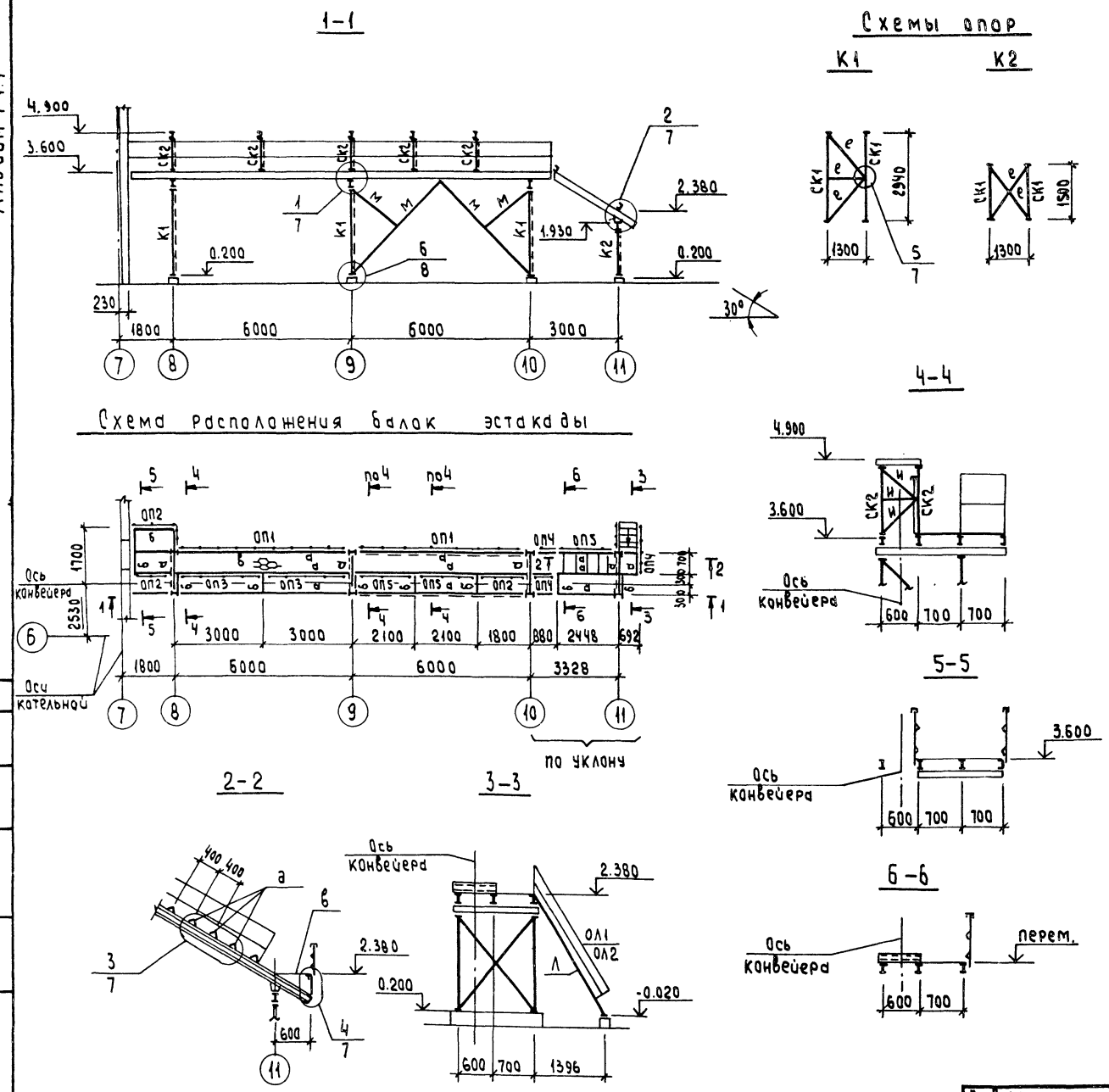

Ведомость элементов

Марка	Сечение: Эскиз	Поз.	Состав	Опорные усилия: М, кн.м	Н, кн	Q, кн	Группа констр.	Марка металла	Примечание
а	I		I 23Б1			6.0	1	Вст3сп5-1	
б	C		C 10				3	Вст3пс6-1	Констр.
в	—		ПВ-506				4	Вст3кп2	
д	L		L 140×9				4	Вст3пс6-1	Констр.
е	L		L 75×6				1	Вст3пс6	по гибк.
и	L		L 50×5				1	Вст3пс6-1	по гибк.
м	⊤		2 L 75×6				1	Вст3пс6	по гибк.
СК1	I		I 23Б1		10.0		1	Вст3сп5-1	по гибк.
СК2	C		C 10				3	Вст3пс6-1	по гибк.
ОП1	1.450.3-3 вып.0;1 ОГПМХэб-10.60						4	Вст3 кп2	
ОП2	1.450.3-3 вып.0;1 ОГПМХэб-10.15								
ОП3	1.450.3-3 вып.0;1 ОГПМХэб-10.30								
ОП4	1.450.3-3 вып.0;1 ОГПМХэб-10.9								
ОП5	1.450.3-3 вып.0;1 ОГПМХэб-10.21								
Л	1.450.3-3 вып.0;1 МЛХШ 60-24.6								
ОЛ1	1.450.3-3 вып.0;1 ОГл МЛХ 60-10.24								
ОЛ2	1.450.3-3 вып.0;1 ОГп МЛХ 60-10.24								

1. Общие указания см. лист 1.
2. Просечно-вытяжной настил приварить к металлическим балкам площадок швом h=4мм.

Согласовано: СТПг. Москва Ронзман

Инв.№ подл. | Подпись и дата | Взам.инв.№

ГИП	Гусева		
Нач.отд.	Ехилевский		
Н.контр.	Марков		
Гл.спец.	Марков		
Вед.инж.	Киреева		

Привязан:

Инв.№

ТП903-1-276.89 -КМ1

Котельная с 6 котлоагрегатами „Братск М" для сельскохозяйственного строительства

Топливоподача
Схема расположения балок эстакады. Схемы опор К1; К2

Стадия	Лист	Листов
РП	5	

ГПИ Горьковский САНТЕХПРОЕКТ

23948-04 ИЗ

Альбом 7 ч.1

Схема расположения бункера

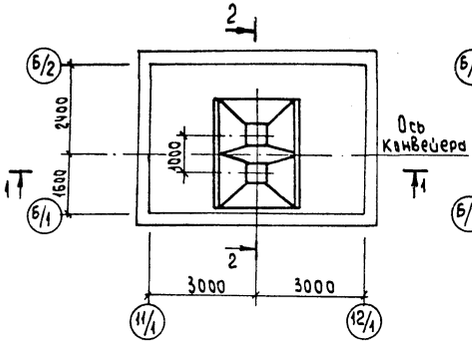

Схема расположения решётки бункера

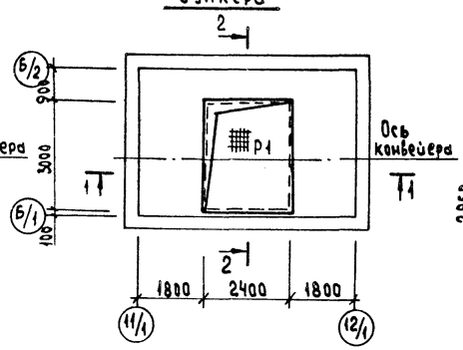

Схема Р1

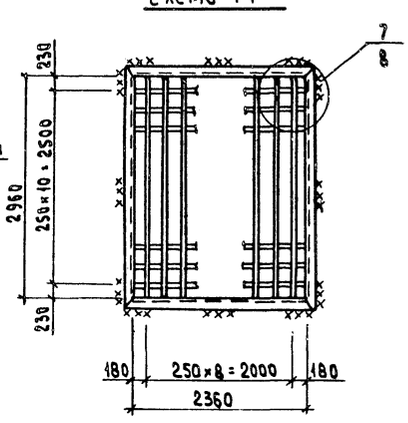

1–1

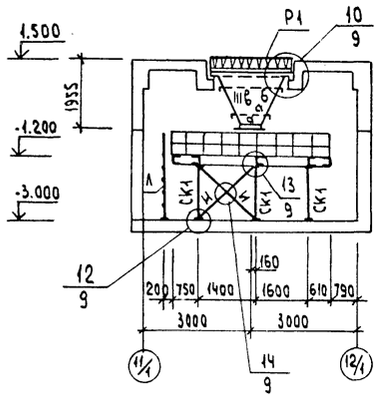

2–2

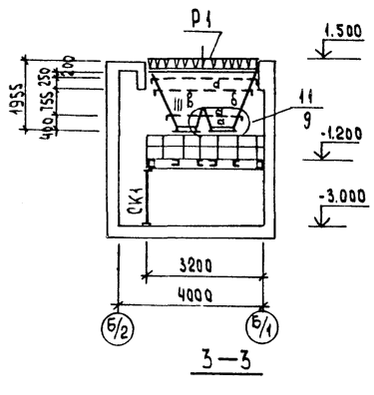

3–3

Схема расположения ригелей

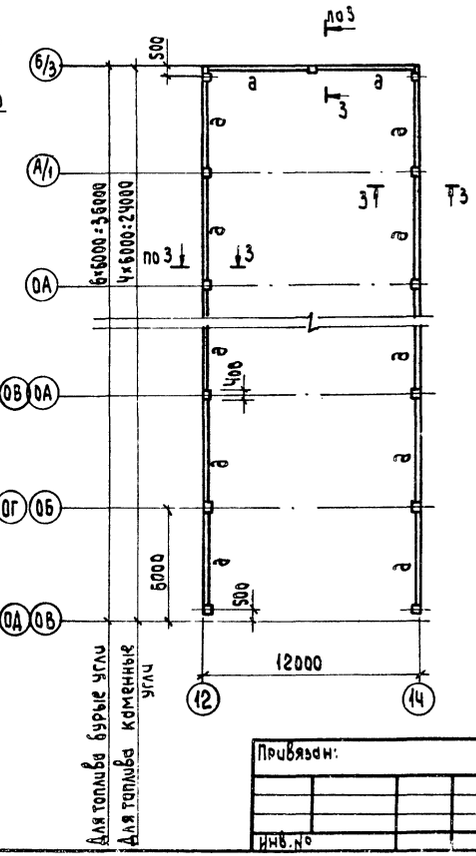

Схема расположения площадки на отм. -1.200

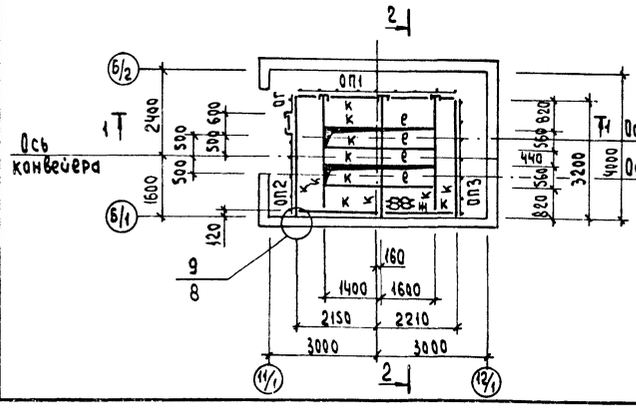

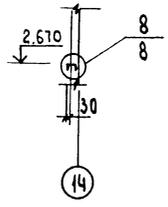

Ведомость элементов

Марка	Сечение: Эскиз	Поз.	Состав	Опорные усилия: M, кн.м	N, кн	Q, кн	Группа констр.	Марка металла	Примечание
а	⌐		∟90×7				1	Вст3пс6-1	
б	⌐		∟140×9				1	Вст3пс6-1	
в	—		-δ=8				1	Вст3пс6-1	
д	⊐		[24			22.0	4	Вст3пс6	
е	⊏		[10				3	Вст3кп2	Конструкт
ж	—		-ПВ506				4	Вст3кп2	
СК1	⊏		[20		28.0		3	Вст3пс6-1	по гибкости
и	⌐		∟75×6				4	Вст3пс6	по гибкости
к	⊏		[20			25.2	3	Вст3пс6-1	
Р1	См. схему						1	Вст3пс6-1	
ОГ	Ограждение						4	Вст3кп2	1.450.3-3 Вып. 9-1
ОП1	Серия 1.450.3-3 Вып.0.1		ОГПМХэб-10.42				4	Вст3кп2	
ОП2	——— " ———		ОГПМХэб-10.21				4	Вст3кп2	
ОП3	——— " ———		ОГПМХэб-10.30				4	Вст3кп2	
Л	——— " ———		СХ-28				4	Вст3кп2	

1. Общие указания см. лист КМ1-1.
2. Просечно-вытяжной настил приварить к металлическим балкам площадок швом h=4мм.

ГИП	Гусева		
Нач. отд	Екилевский		
Н. контр.	Марков		
Гл. спец.	Марков		
Вед. инж.	Куреева		
Инж.	Бубарегина		

Привязан:

Инв. №

Инв. № подл. | Подпись и дата | Взам. инв. №

ТП903-1-276.89 - КМ1

Котельная с 6 котлоагрегатами „Братск М" для сельскохозяйственного строительства

Стадия: РП | Лист: 6 | Листов:

Топливоподача
Схема расположения бункера, решетки бункера, площадки на отм. -1.200 ригелей. Схема Р1.

ГПИ Горьковский САНТЕХПРОЕКТ

Альбом 7 ч.1

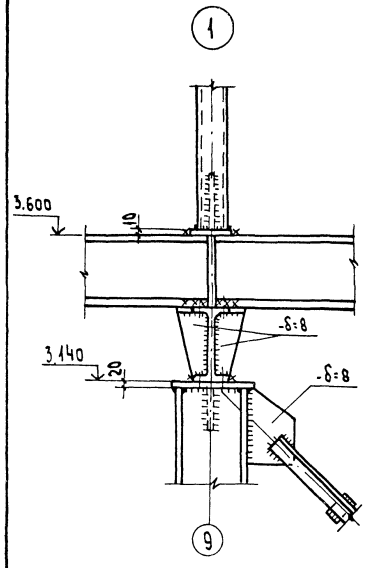

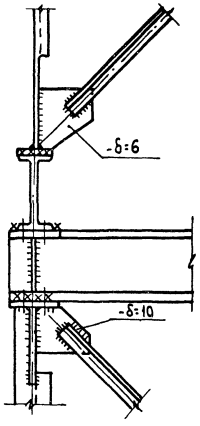

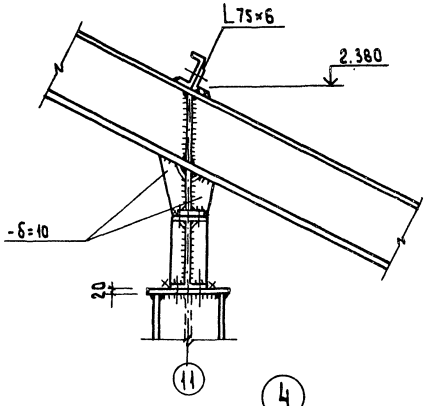

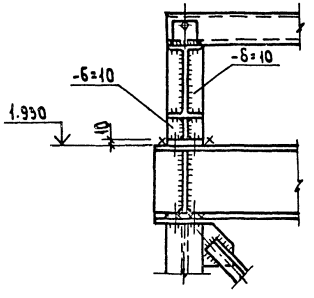

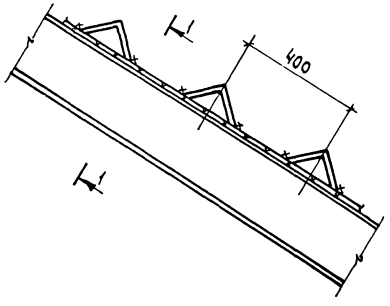

1—1

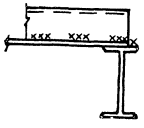

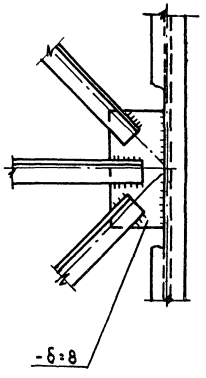

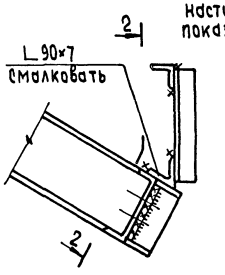

(просечно-вытяжной настил условно не показан)

2—2

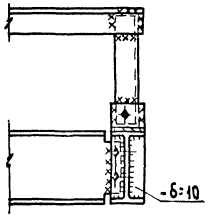

1. Сварку производить электродами типа Э42.
2. Все конструктивные сварные швы принимать по наименьшей толщине свариваемых элементов, но не более $h_ш$=6мм.

Привязан:	ГИП	Гусева		ТП 903-1-276.89 -КМ1		
	Нач.отд	Ехилевский		Котельная с 6 котлоагрегатами „Братск М" для сельскохозяйственного строительства	Стадия: РП	Лист: 7	Листов:
	Н.контр.	Марков					
	Гл.спец.	Марков		Топливоподача Узлы 1÷5	ГПИ Горьковский САНТЕХПРОЕКТ		
	Вед.инж.	Куреева					
Инв.№	Инж.	Буварегина					

Инв.№ подл. | Подпись и дата | Взам. инв.№

23948-04 44

Альбом 7 ч.1

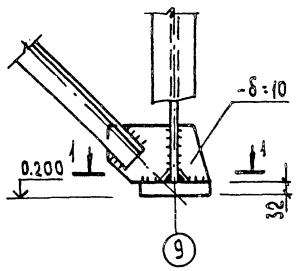

6

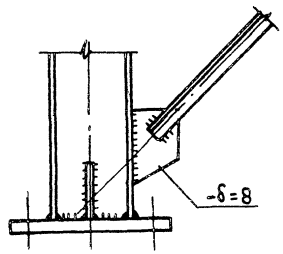

7

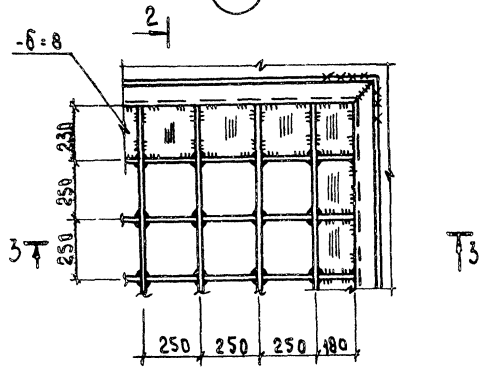

8

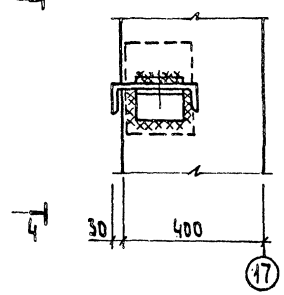

1—1

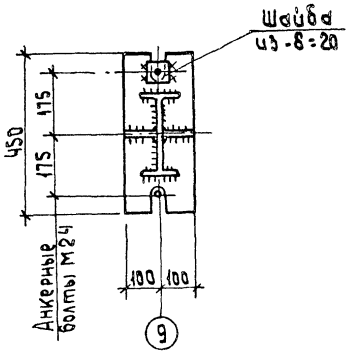

2—2

3—3

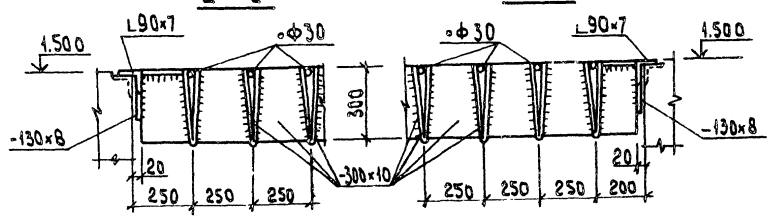

4—4

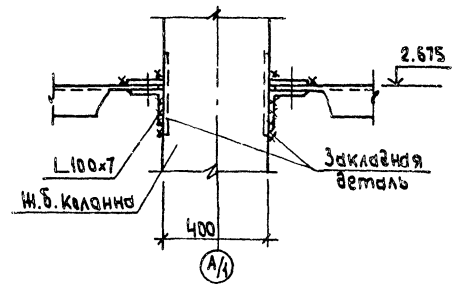

9 (Просечно-вытяжной настил условно не показан)

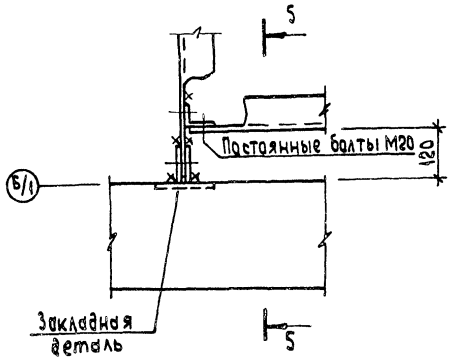

5—5

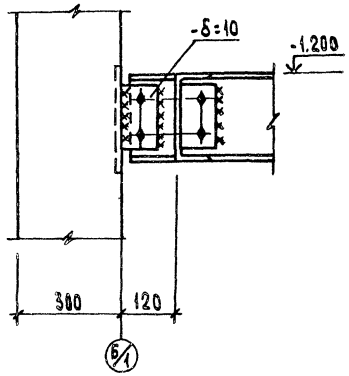

1. Сварку производить электродами типа Э42.
2. Все конструктивные сварные швы принимать по наименьшей толщине свариваемых элементов, но не более $h_ш$=6мм

				ТП903-1-276.89 -КМ1			
Привязан:	ГИП	Гусева		Котельная с 6 котлоагрегатами „Братск М" для сельскохозяйственного строительства	Стадия	Лист	Листов
	Нач.отд	Ехилевский			РП	8	
	Н.контр	Марков					
	Гл.спец	Марков		Топливоподача Узлы 6÷9	ГПИ Тарькавский САНТЕХПРОЕКТ		
Инв.№ подл. | Подпись и дата | Взам.инв.№	Вед.инж	Кореева					
	Инж.	Бударагина					

Альбом 7 ч.1

(10) (Решетка бункера условно не показана)

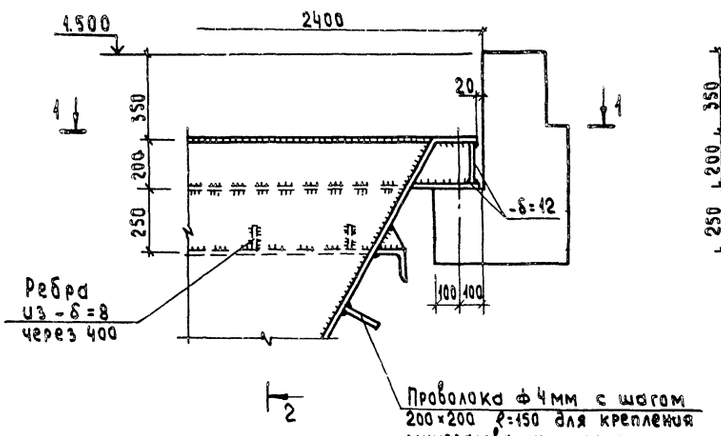

2 — 2

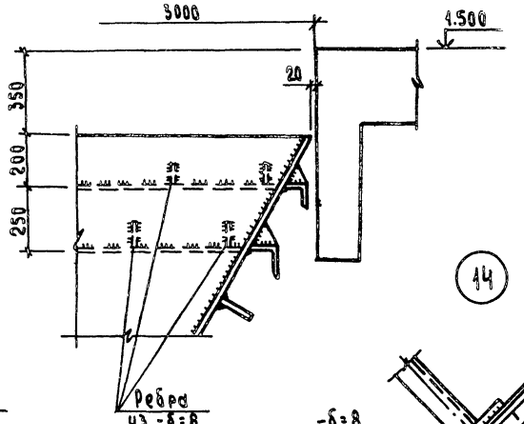

(14)

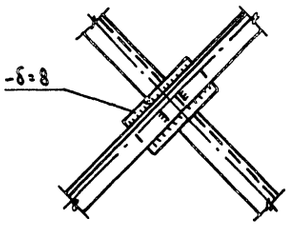

(11)

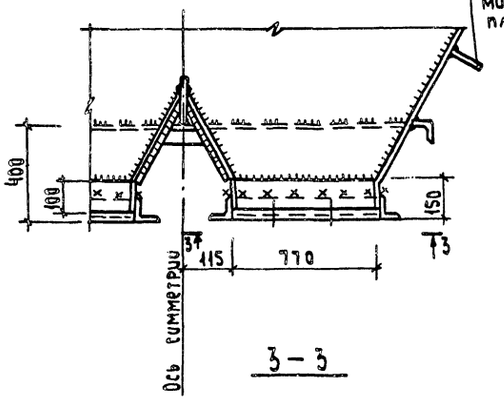

3 — 3

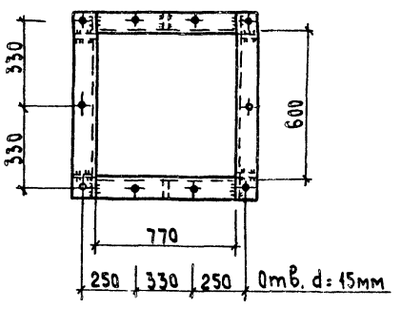

1 — 1

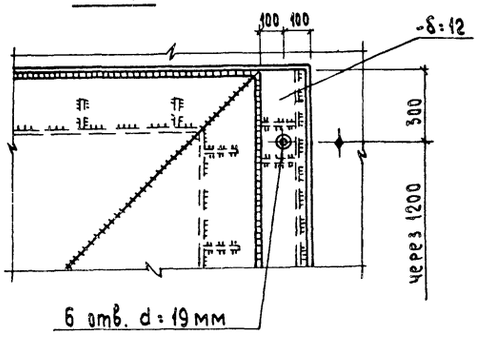

(12)

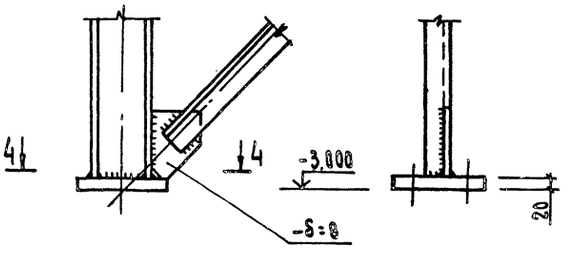

(13) (Просечно-вытяжной настил условно не показан)

5 — 5

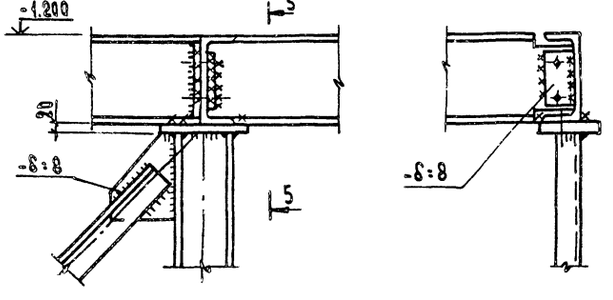

4 — 4

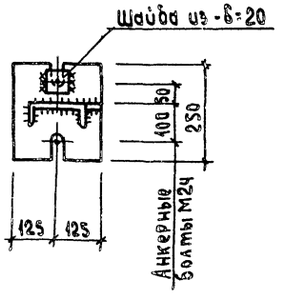

4. Сварку производить электродами типа Э42
2. Все конструктивные сварные швы принимать по наименьшей толщине свариваемых элементов, но не более hш=6мм.

Привязан:			ТП903-1-276.89 -КМ1			
	ГИП	Гусева	Котельная с 6 котлоагрегатами „Братск М" для сельскохозяйственного строительства	Стадия	Лист	Листов
	Нач.отд	Ехилевский		Р П	9	
	Н.контр	Марков	Топливоподача Узлы 10÷14	ГПИ Гарьковский САНТЕХПРОЕКТ		
	Гл.спец.	Марков				
Инв.№	Без инж.	Киреева				

Инв.№ подл. | Подпись и дата | Взам. инв.№

gost.e-ecolog.ru