ТИПОВОЙ ПРОЕКТ

903-1-276.89

КОТЕЛЬНАЯ С 6 КОТЛОАГРЕГАТАМИ „БРАТСК – М" ДЛЯ СЕЛЬСКОХОЗЯЙСТВЕННОГО СТРОИТЕЛЬСТВА. ТОПЛИВОПОДАЧА С ПРИМЕНЕНИЕМ СКРЕБКОВОГО ТРАНСПОРТЕРА. ТОПЛИВО – КАМЕННЫЙ И БУРЫЙ УГЛИ. СИСТЕМА ТЕПЛОСНАБЖЕНИЯ – ЗАКРЫТАЯ

Альбом 6

23948-03
ЦЕНА 1-52

gost.e-ecolog.ru

ЦЕНТРАЛЬНЫЙ ИНСТИТУТ ТИПОВОГО ПРОЕКТИРОВАНИЯ
ГОССТРОЯ СССР

Москва. А-445. Смольная ул.. 22

Сдано в печать 14 1990 года

Заказ № 4596 Тираж 450 экз.

ТИПОВОЙ ПРОЕКТ

903-1-276.89

КОТЕЛЬНАЯ С 6 КОТЛОАГРЕГАТАМИ „БРАТСК М"

ДЛЯ СЕЛЬСКОХОЗЯЙСТВЕННОГО СТРОИТЕЛЬСТВА

ТОПЛИВОПОДАЧА С ПРИМЕНЕНИЕМ СКРЕБКОВОГО ТРАНСПОРТЕРА

ТОПЛИВО-КАМЕННЫЙ И БУРЫЙ УГОЛЬ. СИСТЕМА ТЕПЛОСНАБЖЕНИЯ ЗАКРЫТАЯ

АЛЬБОМ 6

Оборудование технологическое
Рабочие чертежи

РАЗРАБОТАН:
„Сантехниипроект" г. Москва

УТВЕРЖДЕН
И ВВЕДЕН В ДЕЙСТВИЕ
ГПКНИИ САНТЕХНИИПРОЕКТ
ПРОТОКОЛ № 4 ОТ 27.09.89г.

Главный инженер института А.Я.Шарипов
Главный инженер проекта Б.М. Ройзман

© ЦИТП Госстроя СССР, 1989

Обозначение	Наименование	Стр.
5Т4. 00. 00. 000СБ	Воронка типа II	3
5Т4. 00. 00. 000	Воронка типа II	4
5Т5. 00. 00. 000 5Т6. 00. 00. 000 5Т5. 00. 00. 000СБ	Стойка Стойка Стойка	5
5Т6. 00. 00. 000 СБ 5Т9. 00. 00. 000	Стойка Заслонка	6
5Т8. 00. 00. 000 СБ 5Т8. 00. 00. 000 5Т7. 00. 00. 000	Рама типа I Рама типа I Рама опорная	7
5Т7. 00. 00. 000СБ	Рама опорная	8

5Т4.00.000СБ

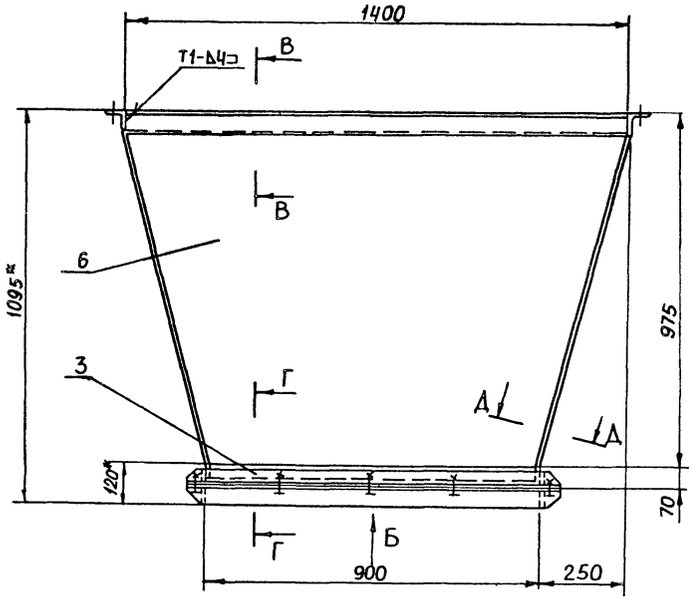

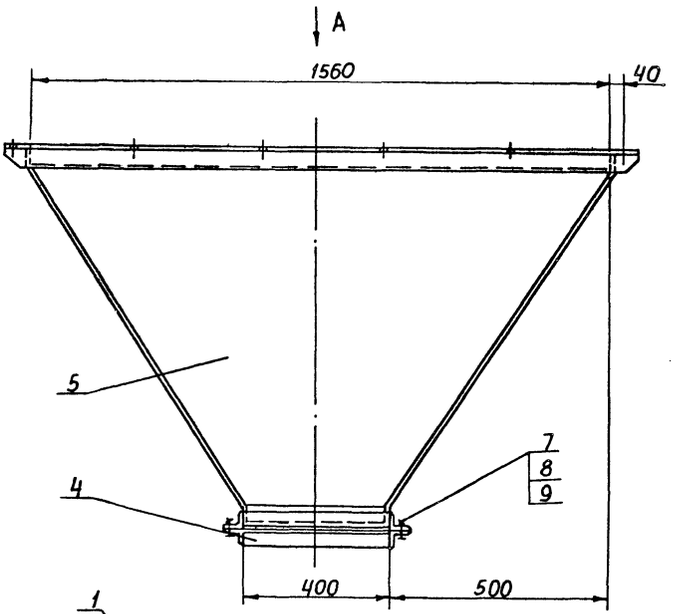

Вид А

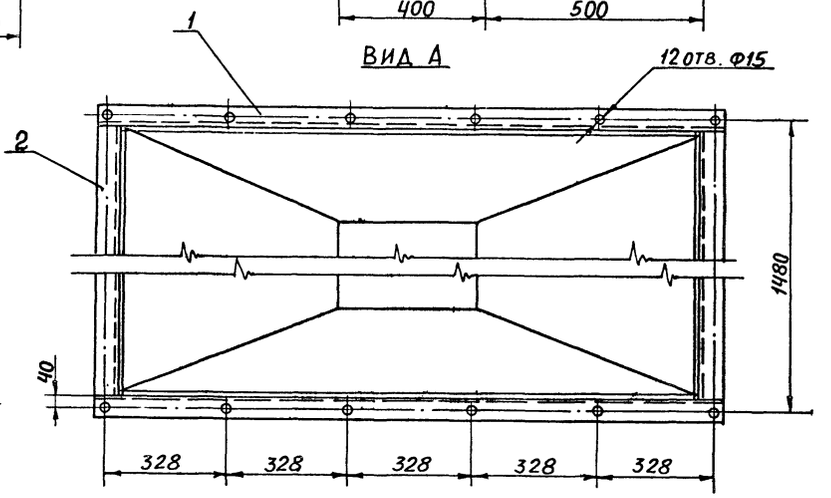

Вид Б (фланец)

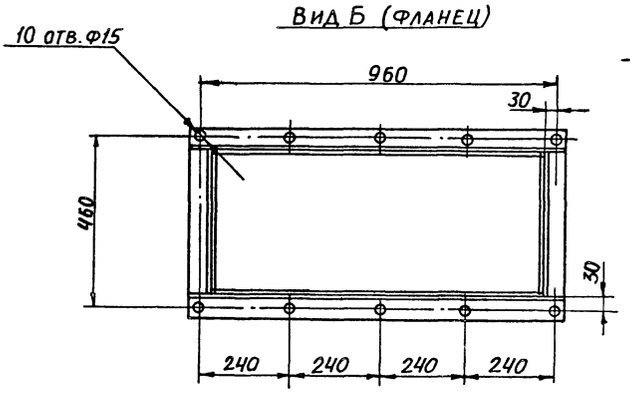

Поз. 6. Боковина
М1:20

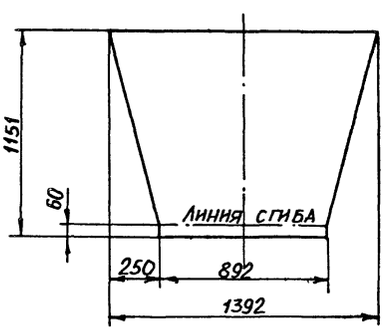

Поз. 1. Фланец
М1:5

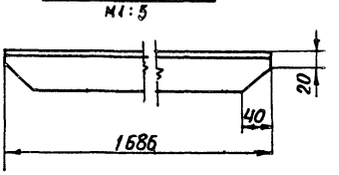

Поз. 3. Фланец
М1:5

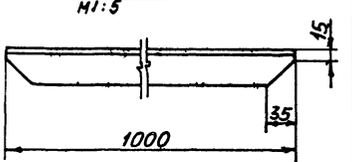

В-В
М1:5

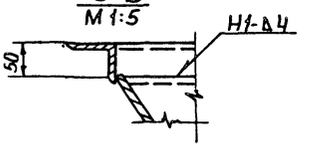

Г-Г
М1:5

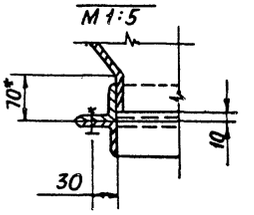

Поз. 5. Стенка
М1:20

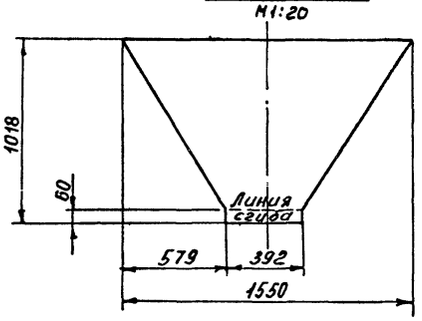

Д-Д

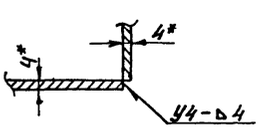

1. * Размеры для справок
2. Предельные отклонения размеров $\pm \frac{t_2}{2}$
3. Кромки реза - Rz 160, отверстия - Rz 80, остальное - ✓
4. Сварные швы по ГОСТ 5264-80.
5. Электроды типа Э42, ГОСТ 9467-75
6. Нижний фланец воронки приваривать при установке.
7. Детали поз. 5 и 6 допускается изготавливать без гнутья, из отдельных листов с последующей сваркой по указанным линиям сгиба

Изм.	Лист	№ докум.	Подп.	Дата	5Т4.00.00.000СБ		
Разраб.		Клюкин		11-89	ВОРОНКА ТИПА II СБОРОЧНЫЙ ЧЕРТЕЖ	Лит.	Масса	Масштаб
Пров.		Строганов		11-89		И	202	1:10
Т.контр.		Ройзман		11-89		Лист	Листов 1	
Рчк. гр.		Зайцева		11-89		САНТЕХНИИПРОЕКТ		
Н.контр.		Гордеева		11-89				
Утв.		Ройзман		11-89				

Формат	Зона	Поз.	Обозначение	Наименование	Кол.	Примеч
				Документация		
А2			5Т4.00.00.000СБ	Сборочный чертеж		
				Детали		
Б4		1	5Т4.00.00.001	Фланец		
				Уголок Б-63х63х6 ГОСТ 8509-86		
				ВСт3-1 ГОСТ 535-79	2	6,4кг
Б4		2	5Т4.00.00.002	Фланец ℓ=1400 h14		
				Уголок Б-63х63х6 ГОСТ 8509-86		
				ВСт3-1 ГОСТ 535-79	2	5,3кг
Б4		3	5Т4.00.00.003	Фланец		
				Уголок Б-50х50х5 ГОСТ 8509-86		
				ВСт3-1 ГОСТ 535-79	4	3,8кг
Б4		4	5Т4.00.00.004	Фланец ℓ=400 h14		
				Уголок Б-50х50х5 ГОСТ 8509-86		
				ВСт3-1 ГОСТ 535-79	4	5,3кг
Б4		5	5Т4.00.00.005	Стенка		
				Лист Б-ПН-4 ГОСТ 19903-74		
				ВСт3-1 ГОСТ 14637-79	2	30,5кг
Б4		6	5Т4.00.00.006	Боковина		
				Лист Б-ЛН-4 ГОСТ 19903-74		
				ВСт3-1 ГОСТ 14637-79	2	40,8кг

Изм.	Лист	№ докум.	Подп.	Дата
Разраб.		Клюкин		11-89
Пров.		Строганов		11-89
Рук. гр.		Зайцева		11-89
Н. контр.		Гордеева		11-89
Утв.		Ройзман		11-89

5Т4.00.00.000

Воронка типа II

Литера	Лист	Листов
И	1	2

САНТЕХНИИПРОЕКТ

Формат А4

Формат	Зона	Поз.	Обозначение	Наименование	Кол.	Примеч
				Стандартные изделия		
		7		Болт М12х40.46		
				ГОСТ 7798-70	10	
		8		Гайка М 12.5		
				ГОСТ 5915-70	10	
		9		Шайба 12.65г		
				ГОСТ 6402-70	10	

Подп. и дата | Инв. № дубл. | Взам. инв. № | Подп. и дата | Инв. № подл.

Изм	Лист	№ докум.	Подп.	Дата

5Т4.00.00.000

Лист 2

Формат А4

Формат	Зона	Поз.	Обозначение	Наименование	Кол.	Примечание
				Документация		
А3			5Т5.00.00.000 СБ	Сборочный чертеж		
				Детали		
Б4		1	5Т5.00.00.001	Стойка		
				Уголок Б-50х50х5 ГОСТ 8509-86 Вст3-I ГОСТ 535-79	1	5,6 кг
Б4		2	5Т5.00.00.002	Стойка		
				Уголок Б-50х50х5 ГОСТ 8509-86 Вст3-I ГОСТ 535-79	1	5,6 кг
Б4		3	5Т5.00.00.003	Связь ℓ = 490 h14		
				Уголок Б-50х50х5 ГОСТ 8509-86 Вст3-I ГОСТ 535-79	2	1,8 кг

Изм.	Лист	№ докум.	Подп.	Дата
Разраб.		Клюкин		VI-89
Пров.		Строганов		VI-89
Рук.гр.		Зайцева		VI-89
Н. контр.		Гордеева		VI-89
Утв.		Ройзман		VI-89

5Т5.00.00.000

СТОЙКА

Лит.	Лист	Листов
И		1

САНТЕХНИИПРОЕКТ

Формат А4

Формат	Зона	Поз.	Обозначение	Наименование	Кол.	Примечание
				Документация		
А3			5Т6.00.00.000СБ	Сборочный чертеж		
				Детали		
Б4		1	5Т6.00.00.001	Стойка		
				Уголок Б-50х50х5 ГОСТ 8509-86 Вст3-I ГОСТ 535-79	1	3,7 кг
Б4		2	5Т6.00.00.002	Стойка		
				Уголок Б-50х50х5 ГОСТ 8509-86 Вст3-I ГОСТ 535-79	1	3,7 кг.
Б4		3	5Т6.00.00.003	Связь ℓ = 490 h14		
				Уголок Б-50х50х5 ГОСТ 8509-86 В Ст3-I ГОСТ 535-79	1	1,8 кг.

Инв. № подл. | Подп. и дата | Взам. инв. № | Инв. № дубл. | Подп. и дата

Изм.	Лист	№ докум.	Подп.	Дата
Разраб.		Клюкин		VI-89
Пров.		Строганов		VI-89
Рук. гр.		Зайцева		VI-89
Н. контр.		Гордеева		VI-89
Утв.		Ройзман		VI-89

5Т6.00.00.000

СТОЙКА

Лит.	Лист	Листов
И		1

САНТЕХНИИПРОЕКТ

Формат А4

5Т5.00.00.000 СБ

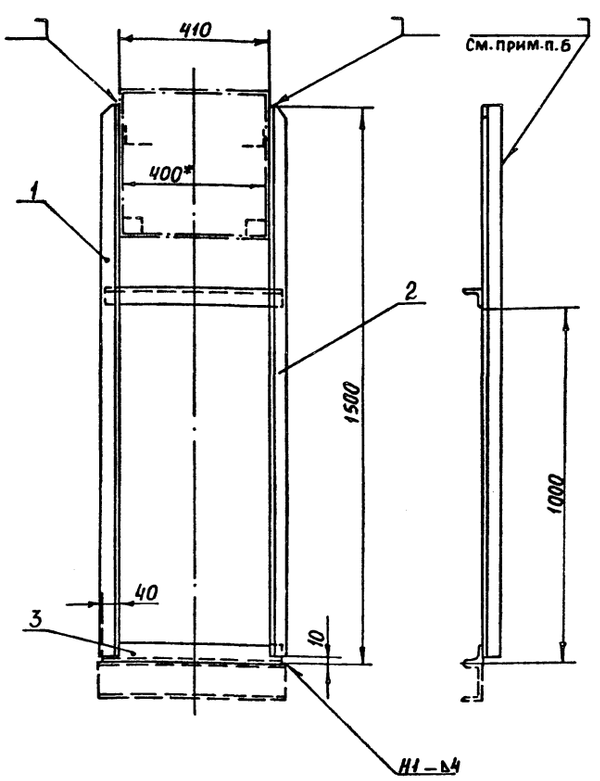

Поз. 1. Стойка
М 1:5

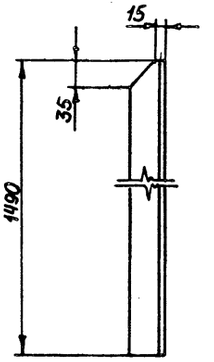

Поз. 2 Стойка
М 1:5

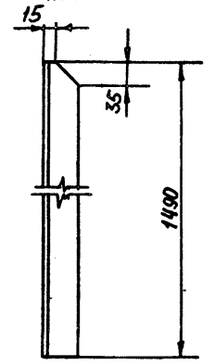

1. * Размер для справок
2. Предельные отклонения размеров $\pm \frac{t_2}{2}$
3. Кромки реза – Rz 160, остальное – ∨
4. Сварные швы по ГОСТ 5264-80
5. Электроды типа Э42 ГОСТ 9467-75
6. Поз. 1 и 2 приваривать при монтаже к коробу установки скребковой углеподачи прерывистым швом 50/50

Изм.	Лист	№ докум.	Подп.	Дата
Разраб.		Клюкин		VI-89
Пров.		Строганов		VI-89
Т. контр.		Ройзман		VI-89
Рук.гр.		Зайцева		VI-89
Н. контр.		Гордеева		VI-89
Утв.		Ройзман		VI-89

5Т5.00.00.000 СБ

СТОЙКА
Сборочный чертеж

Лит.	Масса	Масштаб
И	14,8	1:10

Лист	Листов 1

САНТЕХНИИПРОЕКТ

Формат А3

5Т6.00.00.000 СБ

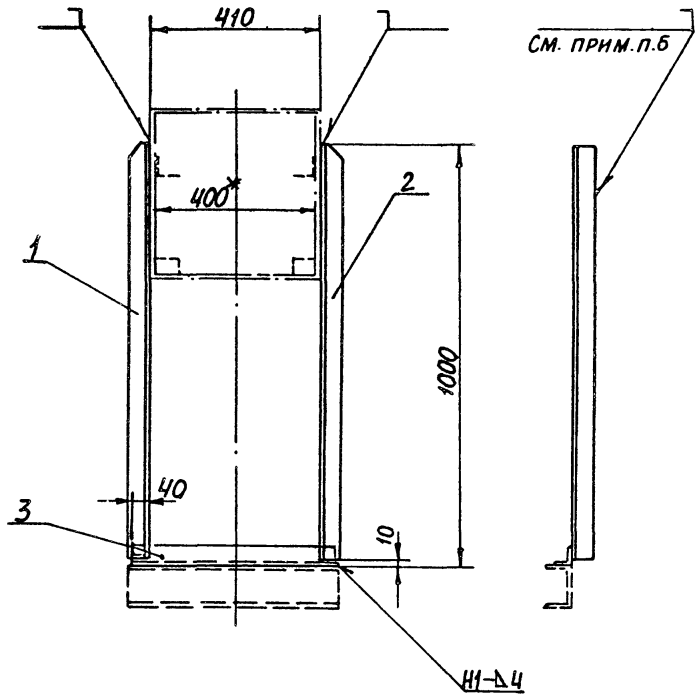

Поз. 1 Стойка
М 1:5

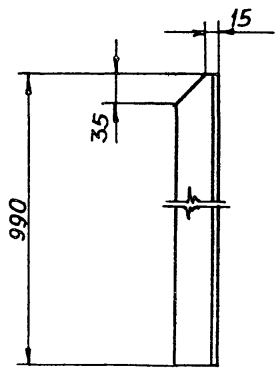

Поз. 2 Стойка
М 1:5

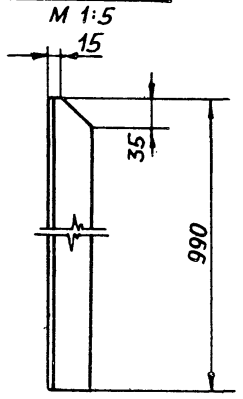

1. * Размер для справок
2. Предельные отклонения размеров $\pm \frac{t_2}{2}$.
3. Кромки реза - $Rz160$, остальное - $\sqrt{}$
4. Сварные швы по ГОСТ 5264-80
5. Электроды типа Э42 ГОСТ 9467-75
6. Поз. 1 и 2 приваривать при монтаже к коробу установки скребковой углеподачи прерывистым швом 50/50.

Изм	Лист	№ докум.	Подп.	Дата
Разраб.		Клюкин		11-89
Пров.		Строганов		11-89
Т. контр.		Ройзман		11-89
Рук. гр.		Зайцева		11-89
Н. контр.		Гордеева		11-89
Утв.		Ройзман		11-89

5Т6.00.00.000 СБ

СТОЙКА
Сборочный чертеж

Лит.	Масса	Масштаб
И	9,2	1:10
Лист	Листов 1	

САНТЕХНИИПРОЕКТ

Формат А3

5Т9.00.00.000

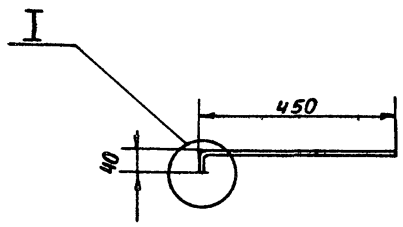

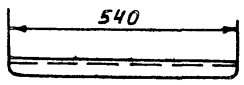

I
М 1:5

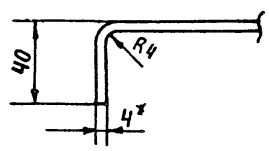

А-А
М 1:1

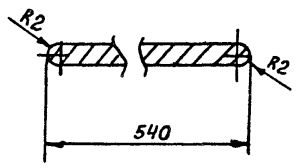

РАЗВЕРТКА ДЕТАЛИ

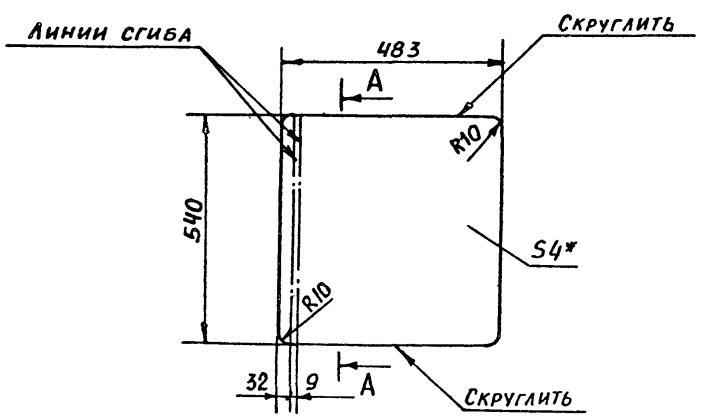

1. * Размеры для справок
2. Предельные отклонения размеров $\pm \frac{t_2}{2}$
3. Кромки реза - $Rz160$, остальное - $\sqrt{}$

Изм	Лист	№ докум.	Подп.	Дата
Разраб.		Клюкин		11-89
Пров.		Строганов		11-89
Т. контр.		Ройзман		11-89
Рук. гр.		Зайцева		11-89
Н. контр.		Гордеева		11-89
Утв.		Ройзман		11-89

5Т9.00.00.000

ЗАСЛОНКА

Лит.	Масса	Масштаб
И	8,5	1:10
Лист	Листов 1	

Лист БПН-4 ГОСТ 19903-74
ВСт3-1 ГОСТ 14637-79

САНТЕХНИИПРОЕКТ

5Т8.00.00.000.СБ

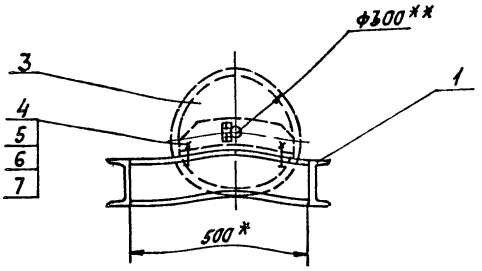

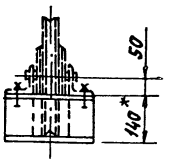

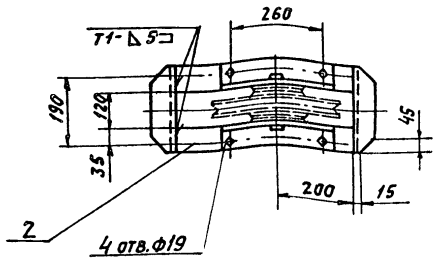

Поз. 1. Связь

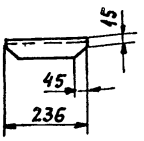

1. Предельные отклонения размеров $\pm \frac{t_2}{2}$.
2. Кромки реза $\frac{R_z160}{\nabla}$, отверстия $\frac{R_z80}{\nabla}$, остальное ∇.
3. Сварные швы по ГОСТ 5264-80.
4. Электроды типа Э42 ГОСТ 9467-75.
5. ** Блоки ф300 – входят в комплект скреперно-ковшового подъемника.
6. * Размеры для справок.

Изм.	Лист	№ докум.	Подп.	Дата
Разраб.		Редкоречев		VI-89
Пров.		Зайцева		VI-89
Т. контр.		Ройзман		VI-89
Рук. гр.		Зайцева		VI-89
Н. контр.		Гордеева		VI-89
Утв.		Ройзман		VI-89

5Т8.00.00.000 СБ

Рама типа I. Сборочный чертеж

Литера	Масса	Масштаб
И	18,1	1:10
Лист	Листов 1	

САНТЕХНИИПРОЕКТ

Формат А3

Формат	Зона	Поз.	Обозначение	Наименование	Кол.	Примечание
				Документация		
А3			5Т8.00.00.000 СБ	Сборочный чертеж		
				Детали		
Б4		1	5Т8.00.00.001	Связь		
				Швеллер 14 ГОСТ 8240-72 Вст3-1 ГОСТ 535-79	2	2,9 кг
Б4		2	5Т8.00.00.002	Прогон ℓ=500 h14		
				Швеллер 14 ГОСТ 8240-72 Вст3-1 ГОСТ 535-79	2	6,15 кг
Б4		3		Блок ф300	1	*
				Стандартные изделия		
		4		Болт М16х45.46		
				ГОСТ 7798-70	4	
		5		Гайка М16.5		
				ГОСТ 5915-70	4	
		6		Шайба 16.01		
				ГОСТ 10906-78	4	
		7		Шайба 16.65Г		
				ГОСТ 6402-70	4	
			** Блок ф300 входит	в комплект		
			скреперно-ковшового	подъемника		

Изм.	Лист	№ докум.	Подп.	Дата
Разраб.		Редкоречев		VI-89
Пров.		Зайцева		VI-89
Рук. гр.		Зайцева		VI-89
Н. контр.		Гордеева		VI-89
Утв.		Ройзман		VI-89

5Т8.00.00.000

Рама типа I.

Литера	Лист	Листов
И		1

САНТЕХНИИПРОЕКТ

Формат А4

Формат	Зона	Поз.	Обозначение	Наименование	Кол.	Примечание
				Документация		
А2			5Т7.00.00.000 СБ	Сборочный чертеж		
				Стандартные изделия		
		1		Болт М16х50.46		
				ГОСТ 7798-70	8	
		2		Гайка М16.5 ГОСТ 5915-70	8	
		3		Шайба 16.01 ГОСТ 10906-78	8	
		4		Шайба 16.65Г ГОСТ 6402-70	8	
				Материалы		
		5		Швеллер 14 ГОСТ 8240-70 Вст3-1 ГОСТ 535-79	40м	492 кг
		6		Уголок Б-50х50х5 ГОСТ 8509-72 Вст3-1 ГОСТ 535-79	30м	11,3 кг
		7		Лист ромб ОЛН-4 Б-Ст3 ГОСТ 8568-77	34 м²	117 кг
		8		Лист Б-ПН-4 ГОСТ 19903-74 Вст3-1 ГОСТ 14637-79	13 м²	408 кг

Инв. № подл. | Подпись и дата | Взам. инв. № | Инв. № дубл. | Подпись и дата

Изм.	Лист	№ докум.	Подп.	Дата
Разраб.		Редкоречев		VI-89
Пров.		Строганов		VI-89
Рук. гр.		Зайцева		VI-89
Н. контр.		Гордеева		VI-89
Утв.		Ройзман		VI-89

5Т7.00.00.000

Рама опорная

Литера	Лист	Листов
И		1

САНТЕХНИИПРОЕКТ

Формат А4

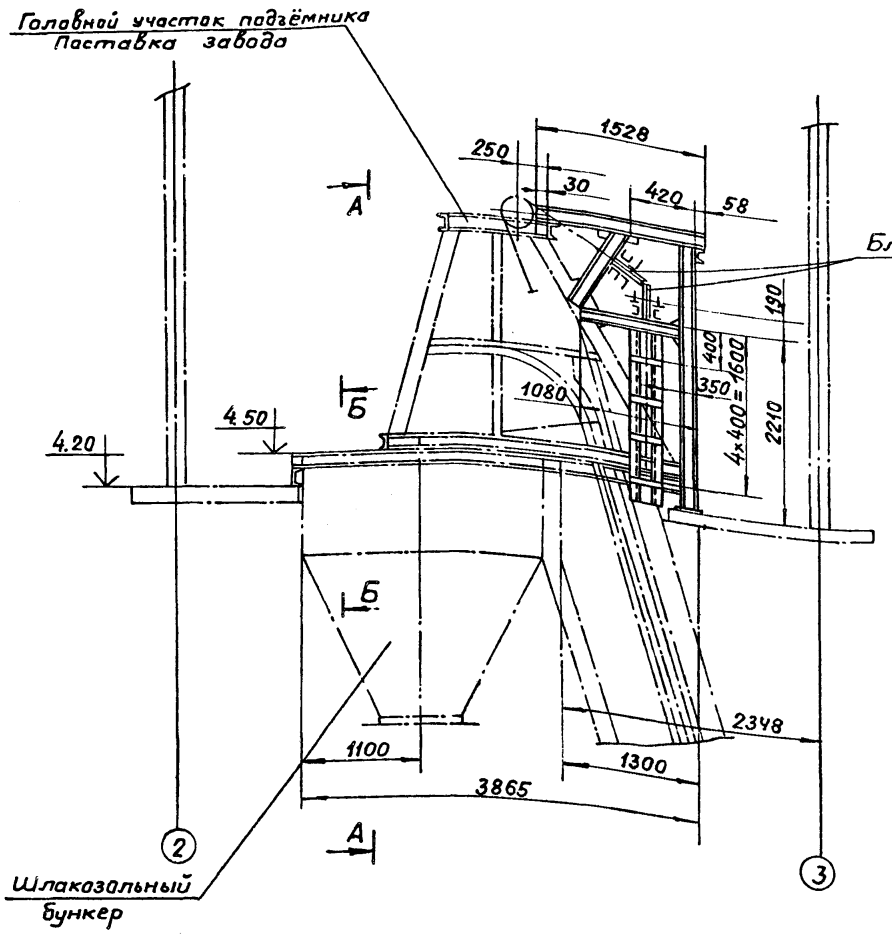

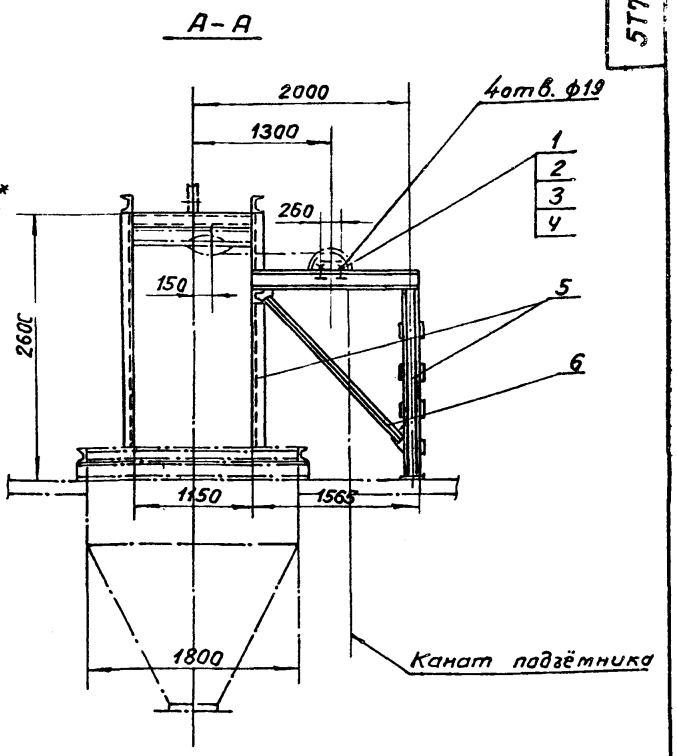

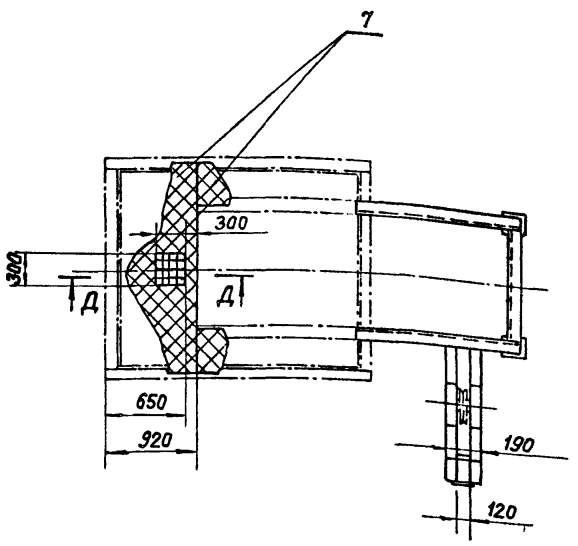

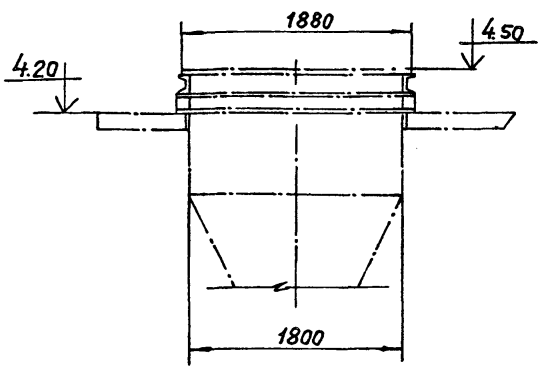

Д-Д
М1:20

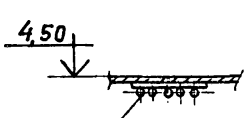

Проём 300х300 для шуровки шлака перекрыть решеткай сячейкой 100х100 из круга ф12.

1. Предельные отклонения размеров $\pm \frac{t_2}{2}$
2. Кромки реза $R_z 160$, отверстия $R_z 80$, остальное - ∀
3. Элементы рамы варить по контуру прилегания, по наименьшей толщине свариваемых деталей.
4. Сварные швы по ГОСТ 5264-80.
5. Электроды типа Э42 ГОСТ 9467-75.
6. *Блоки ф 300 входят в комплект скреперно-ковшевого подъёмника.

Изм.	Лист	№ докум.	Подп.	Дата
Разраб.	Редкоречев			11-89
Пров.	Зайцева			11-89
Т.контр.	Ройзман			11-89
Рук.гр.	Зайцева			11-89
Н.контр.	Вишневский			11-89
Утв.	Ройзман			11-89

5Т7.00.00.000 СБ

Рама опорная. Сборочный чертеж

Литера	Масса	Масштаб
И	1082	1:40

Лист | Листов 1

САНТЕХНИИПРОЕКТ

gost.e-ecolog.ru