типовой проект

903-1-275.89

Котельная

с 6 котлоагрегатами „Братск - М"

для сельскохозяйственного строительства.

Топливоподача с применением

ленточного конвейера.

Топливо - каменный и бурый угли.

Система теплоснабжения - закрытая.

Альбом 2

gost.e-ecolog.ru

ЦЕНТРАЛЬНЫЙ ИНСТИТУТ ТИПОВОГО ПРОЕКТИРОВАНИЯ
ГОССТРОЯ СССР

Москва. А-445. Смольная ул.. 22

Сдано в печать IV 1990 года

Заказ № 4549 Тираж 1050 экз.

ТИПОВОЙ ПРОЕКТ
903-1-275.89

КОТЕЛЬНАЯ С 6 КОТЛОАГРЕГАТАМИ „БРАТСК-М"
ДЛЯ СЕЛЬСКОХОЗЯЙСТВЕННОГО СТРОИТЕЛЬСТВА.
ТОПЛИВОПОДАЧА С ПРИМЕНЕНИЕМ ЛЕНТОЧНОГО КОНВЕЙЕРА.
ТОПЛИВО-КАМЕННЫЙ И БУРЫЙ УГЛИ. СИСТЕМА ТЕПЛОСНАБЖЕНИЯ-ЗАКРЫТАЯ.
АЛЬБОМ 2

ПЕРЕЧЕНЬ АЛЬБОМОВ:

Альбом 1		Пояснительная записка.
Альбом 2	ТМ	Тепломеханические решения. Вариант топливо - каменный уголь.
Альбом 3	ТМ	Тепломеханические решения. Вариант топлива - бурый уголь.
Альбом 4	ТП	Топливоподача и
	ШЗ	Шлакозолоудаление.
Альбом 5 ч.1,2		Металлоконструкции технологические. Рабочие чертежи.
Альбом 6		Оборудование технологическое. Рабочие чертежи.
Альбом 7 ч.1,2	ГТ	Генеральный план.
	АР	Архитектурные решения.
	КЖ	Конструкции железобетонные.
	КМ	Конструкции металлические.
	КД	Конструкции деревянные.
Альбом 8		Строительные изделия.
Альбом 9	ЭМ	Силовое электрооборудование.
	ЭО	Электрическое освещение.
	СС	Связь и сигнализация.
	АПС	Пожарная сигнализация.
Альбом 10		Задание заводу-изготовителю НКУ.
Альбом 11	АТМ	Автоматизация.
Альбом 12	ОВ	Отопление и вентиляция.
	ВК	Внутренний водопровод и канализация.
Альбом 13 ч.1,2		Спецификации оборудования.
Альбом 14		Ведомости потребности в материалах.
Альбом 15		Щиты автоматизации.
Альбом 16		Сметы. Сводки затрат. Объектные сметы.
Альбом 17		Сметы локальные. Архитектурно-строительная часть.
Альбом 18		Сметы локальные. Тепломеханические решения.
Альбом 19 ч.1,2,3		Сметы локальные. Топливоподача. Шлакозолоудаление. Внутренний водопровод и канализация. Электротехническая часть. Отопление и вентиляция.
Альбом 20		Сметы локальные. Автоматизация.

ПРИМЕНЁННЫЕ МАТЕРИАЛЫ:

Типовой проект 907-2-263.86	Металлические трубы для отвода дымовых газов с температурой до +350°С. Трубы Н=31,845м. Поставщик: ЦИТП г. Москва.
Типовой проект 704-1-162.83 ал. I, II, III, IV, V, VI, VII, VIII	Резервуар стальной горизонтальный цилиндрический для хранения нефтепродуктов емкостью 50м³. Поставщик: Казахский филиал ЦИТП г. Алма-Ата.
Типовой проект 901-4-58.83	Резервуары для воды прямоугольные железобетонные сборные емкостью от 100 до 250 м³ (с применением изделий промзданий) Поставщик: Тбилисский филиал ЦИТП.

РАЗРАБОТАН:
ГПИ „Горьковский Сантехпроект"

УТВЕРЖДЕН и введён
в действие ГПК НИИ Сантехпроект,
протокол N 11 от 21.09.89г.

© ЦИТП Госстроя СССР, 1989

Главный инженер института Ю.П. Фалалеев
Главный инженер проекта Т.Г. Гусева

Привязан:

Инв.№

Альбом 2

Содержание альбома

Лист	Наименование	Примечание
	Содержание альбома	стр. 2
	Чертежи марки ТМ	
1	Общие данные (начало)	стр. 3
2	Общие данные (продолжение)	стр. 4
3	Общие данные (продолжение)	стр. 5
4	Общие данные (продолжение)	стр. 6
5	Общие данные (продолжение)	стр. 7
6	Общие данные (продолжение)	стр. 8
7	Общие данные (продолжение)	стр. 9
8	Общие данные (продолжение)	стр. 10
9	Общие данные (окончание)	стр. 11
10	Компановка оборудования. План на отм. 0.000. План - вид сверху. Экспликация помещений	стр. 12
11	Компановка оборудования. Разрезы 1-1; 2-2.	стр. 13
12	Блок котлоагрегатов „Братск - М" План по 2-2. Разрезы 1-1; 3-3. Спецификация.	стр. 14
13	Газоходы блока котлоагрегатов План. Разрез 1-1. Спецификация.	стр. 15
14	Газоходы блока котлоагрегатов Разрезы 2-2; 3-3.	стр. 16
15	Газоходы (наружные). План. Разрезы 1-1; 2-2; 3-3. Спецификация.	стр. 17
16	Воздуховоды. План. Разрезы 1-1; 2-2 Спецификация.	стр. 18
17	Монтажная схема трубопроводов	стр. 19
18	Трубопроводы сетевой воды. План на отм. 0.000. Разрез 1-1; а-а. Узел I.	стр. 20
19	Трубопроводы сетевой воды. Разрезы 2-2; 3-3; 4-4; 5-5. Узел II Спецификация (начало)	стр. 21
20	Трубопроводы сетевой воды. Спецификация (продолжение)	стр. 22
21	Трубопроводы сетевой воды Спецификация (окончание)	стр. 23
22	Трубопроводы горячего водоснабжения План. Разрезы 1-1; 2-2; 3-3; 4-4.	стр. 24
23	Трубопроводы горячего водоснабжения. Спецификация.	стр. 25
24	Трубопроводы горячего водоснабжения вне здания котельной. План. Разрезы 1-1; 2-2; 3-3; 4-4; 5-5. Спецификация.	стр. 26
25	Бак-аккумулятор V=100 м³. План Разрезы 1-1; 2-2. Спецификация.	стр. 27
26	Трубопроводы исходной воды. План. Разрезы 1-1; 2-2; 3-3; 4-4.	стр. 28
27	Трубопроводы исходной воды. Узлы I; II; III; IV. Спецификация.	стр. 29
28	Блок насосов сетевой воды К9.	стр. 30
29	Блок приготовления исходной воды К10.	стр. 31
30	Блок насосов сетевой воды контура котла горячего водоснабжения К16.	стр. 32
31	Блок насосов горячего водоснабжения К18.	стр. 33
32	Блок фильтров обезжелезивания К11 План. Схема. Разрезы 1-1; 5-5.	стр. 34
33	Блок фильтров обезжелезивания К11 Разрезы 2-2; 3-3; 4-4.	стр. 35
34	Блок фильтров обезжелезивания К11 Опорная конструкция. Спецификация	стр. 36
35	Блок взрыхляющей промывки фильтров обезжелезивания К12	стр. 37
	Чертежи марки ТМН	
1	Содержание.	стр. 38
2	Теплоизоляция бака - аккумулятора V=100 м³.	стр. 38
3	Теплоизоляция дымососа ДН-9У	стр. 39

Инв. № подл. | Подпись и дата | Взам. инв. №

Альбом 2

Ведомость рабочих чертежей основного комплекта т.п.903-1-

Лист	Наименование	Примечание
1	Общие данные (начало)	
2	Общие данные (продолжение)	
3	Общие данные (продолжение)	
4	Общие данные (продолжение)	
5	Общие данные (продолжение)	
6	Общие данные (продолжение)	
7	Общие данные (продолжение)	
8	Общие данные (продолжение)	
9	Общие данные (продолжение)	
10	Компановка оборудования. План на отм. 0.000 План. Вид сверху. Экспликация помещений.	
11	Компановка оборудования. Разрезы 1-1, 2-2.	
12	Блок котлоагрегатов „Братск-М". План по 2-2. Разрезы 1-1; 3-3. Спецификация.	
13	Газоходы блока котлоагрегата. План. Разрез 1-1. Спецификация.	
14	Газоходы блока котлоагрегата. Разрезы 2-2; 3-3	
15	Газоходы (наружные). План. Разрезы 1-1; 2-2; 3-3. Спецификация.	
16	Воздуховоды. План. Разрезы 1-1; 2-2. Спецификация.	
17	Монтажная схема трубопроводов.	
18	Трубопроводы сетевой воды. План на отм. 0,000. Разрез 1-1; а-а. Узел I.	
19	Трубопроводы сетевой воды. Разрезы 2-2 3-3; 4-4; 5-5. Узел II. Спецификация (начало)	
20	Трубопроводы сетевой воды. Спецификация (продолжение)	
21	Трубопроводы сетевой воды. Спецификация (окончание)	
22	Трубопроводы горячего водоснабжения. План. Разрезы 1-1; 2-2; 3-3; 4-4.	
23	Трубопроводы горячего водоснабжения. Спецификация.	
24	Трубопроводы горячего водоснабжения вне здания котельной. План. Разрезы 1-1; 2-2; 3-3; 4-4; 5-5. Спецификация.	
25	Бак-аккумулятор V=100 м³. План. Разрезы 1-1; 2-2; Спецификация.	
26	Трубопроводы исходной воды. План. Разрезы 1-1; 2-2; 3-3; 4-4.	
27	Трубопровод исходной воды. Узлы I, II, III, IV. Спецификация.	
28	Блок насосов сетевой воды К9.	
29	Блок приготовления исходной воды К10.	
30	Блок насосов сетевой воды контура котла горячего водоснабжения К16	
31	Блок насосов горячего водоснабжения К18.	
32	Блок фильтров обезжелезивания К11 План. Схема. Разрезы 1-1; 5-5.	
33	Блок фильтров обезжелезивания К11 Разрезы 2-2; 3-3; 4-4.	
34	Блок фильтров обезжелезивания К11 Опорная конструкция. Спецификация.	
35	Блок взрыхляющей промывки фильтров обезжелезивания К12.	

Ведомость ссылочных и прилагаемых документов (начало)

Обозначение	Наименование	Примечание
	Ссылочные документы	
ОСТ34-42-756-85	Соединения фланцевые для камерных измерительных диафрагм трубопроводов Ру≤25 Мпа (25 кгс/см²)	
ГОСТ 14911-82	Детали стальных трубопроводов. Опоры подвижные. Типы и основные размеры	
ГОСТ 16127-78	Детали стальных трубопроводов. Подвески. Типы и основные размеры.	
ОСТ34.42.724-85	Блок подвески приварной для горизонтальных трубопроводов.	
ОСТ108.838.16-82	Аппараты золосмывные	
ГОСТ 12815-80 ÷ ГОСТ 12822-80	Фланцы арматуры, соединительных частей и трубопроводов	
ВП 863.00.00.00.00 Распространяет научно-исследовательский институт санитарной техники и оборудования зданий и сооружений (252110 Киев. ул Механизаторов 9)	Установка автоматизированная вакуумная деаэрационно-подпиточная ВДПУ-3	
ПГВУ 242-76 Распространяет Тбилисский филиал ЦИТП (380053, Тбилиси-53, Авчальское шоссе 86а)	Компенсатор круглый однолинзовый	
серия 7.903.9-2	Тепловая изоляция трубопроводов с положительными температурами.	
- Вып. 1	Тепловая изоляция трубопроводов. Рабочие чертежи.	
- Вып. 2 Распространяет Тбилисский филиал ЦИТП (380053. Тбилиси. Авчальское шоссе, 86а)	Тепловая изоляция арматуры и фланцевых соединений. Рабочие чертежи.	
Серия 5.903-10	Блоки вспомогательного оборудования станции водоподготовки.	
- Вып. 5.1 Распространяет Тбилисский филиал ЦИТП (380053, Тбилиси, 53, Авчальское шоссе 86а)	Блок магнитных аппаратов.	

Типовой проект разработан в соответствии с действующими нормами и правилами и предусматривает мероприятия, обеспечивающие взрывную, взрывопожарную и пожарную безопасность при эксплуатации зданий.

Главный инженер проекта /Гусева/

Инв. № подл. | Подпись и дата | Взам. инв. №

Нач. отд. эт | Коновалов | Гл. спец. то | Дзеин
Нач. отд. кип | Борисов | Вед. инж. то | Смирнова

Инв. №			
ГИП	Гусева		
Нач. отд.	Лепендин		08.89
Н. контр.	Гладикова		
Гл. спец.	Волкова		
Нач. гр.	Гладикова		
Инж I к	Поздеева		
Инж III к	Зайцева		

Привязан:

ТП903-1- 275.89 -ТМ

Котельная с 6 котлоагрегатами „Братск-М" для сельскохозяйственного строительства

Стадия	Лист	Листов
РП	1	35

Общие данные (начало)

ГПИ Горьковский САНТЕХПРОЕКТ

23947-02 4

Формат А2

Альбом 2

Ведомость теплоизоляционных конструкций (начало)

Наименование элемента, диаметр или размеры, мм	Кол.	Температура теплоносителя, °С: Макс.	Средняя годовая	Изоляционные конструкции: Основной теплоизоляционный слой: Материал	Толщ. мм	Общ. объем м³	Покровный слой: Материал	Толщ. мм	Общ. поверхность м²	Обозначение применяемых чертежей	Примечания
Трубопроводы внутри помещения											
Т11 (горизонт) ф273×6	40	95	95	Плиты тепло-	50	2,04	Алюминиевый	0.3	52.24	7.903.9-2.1 стр. 49; 106	
Т21; Т22.1 (горизонт) ф273×6	38	70	70	изоляционные из	50	1.99	лист АД1.Н-0.3	0.3	50.93	7.903.9-2.1 стр 58; 110	
Т21; Т22.1 (вертик.) ф273×6	5	70	70	минеральной ваты	50	0,255	ГОСТ 21631-76*	0.3	6,53	7.903.9-2.1 стр 58; 110	
				на синтетическом							
				связующем ГОСТ 9573-82							
Т31 (горизонт) ф159×4.5	7	55	55	Полуцилиндры	40	0.175	Алюминиевый	0.3	5.75	7.903.9-2.1 стр. 44; 102	
Т31 (вертик) ф159×4.5	6	55	55	теплоизоляцион-	40	0.15	лист АД1.Н-0.3	0.3	4.93	7.903.9-2.1 стр. 46; 104	
				ные из минераль-			ГОСТ 21631-76*				
				ной ваты на син-							
				тетическом связую-							
				щем ГОСТ 23208-83							
Т12 (горизонт) ф114×4	5,0	95	95	— " —	40	0.095	— " —	0.3	3,28	7.903.9-2.1 стр. 44; 102	
Т22.2 (горизонт.) ф114×4	7,0	70	70	— " —	40	0.133	— " —	0.3	4.52	— " —	
Т32 (горизонт.) ф114×4	12	55	55	— " —	40	0.228	— " —	0.3	7,87	— " —	
Т32 (вертик) ф114×4	3	55	55	— " —	40	0.057	— " —	0.3	1.97	7.903.9-2.1 стр 46; 104	
Т11; Т12 (горизонт) ф89×3	24.5	95	95	— " —	40	0.39	— " —	0.3	14.55	7.903.9-2.1 стр. 44; 102	
Т12 (вертик) ф89×3	2	95	95	— " —	40	0.032	— " —	0.3	1.18	7.903.9-2.1 стр 46; 104	
Т23 (горизонт) ф89×3	23	75	75	— " —	40	0.37	— " —	0.3	13.66	7.903.9-2.1 стр. 44; 102	
Т22.1; Т22.2; Т95 (горизонт) ф89×3	40,5	70	70	— " —	40	0.648	— " —	0.3	2,390	— " —	
Т22.1 (вертик.) ф89×3	7	70	70	— " —	40	0.112	— " —	0.3	4.16	7.903.9-2.1 стр. 46; 104	
В26.3 (горизонт) ф89×3	4	55	55	— " —	40	0.064	— " —	0.3	2.38	7.903.9-2.1 стр. 44; 102	
В26.3 (вертик.) ф89×3	6	55	55	— " —	40	0.096	— " —	0.3	3.56	7.903.9-2.1 стр 46; 104	
Т13; Т24 (горизонт) ф89×3	29	55	55	— " —	40	0.46	— " —	0.3	17,23	7.903.9-2.1 стр. 44; 102	
Т13; Т24 (вертик.) ф89×3	4	55	55	— " —	40	0.06	— " —	0.3	2,38	7.903.9-2.1 стр 46; 104	
Т23 (горизонт) ф57×3	1	75	75	— " —	40	0.012	— " —	0.3	0.49	7.903.9-2.1 стр 44; 102	
Т23 (вертик) ф57×3	2	75	75	— " —	40	0.024	— " —	0.3	0.978	7.903.9-2.1 стр 46; 104	
Т13 (горизонт) ф57×3	2	55	55	— " —	40	0.024	— " —	0.3	0.978	7.903.9-2.1 стр. 44; 102	
Т94 (горизонт) ф57×3	6,5	70	70	— " —	40	0.079	— " —	0.3	3.19	— " —	
Т94 (вертик) ф57×3	2,5	70	70	— " —	40	0.03	— " —	0.3	1,23	7.903.9-2.1 стр. 46; 104	
Т4 (горизонт) ф57×3	17	40	40	— " —	40	0,204	— " —	0.3	8.16	7.903.9-2.1 стр 44; 102	
Т4 (вертик) ф57×3	15	40	40	— " —	40	0.18	— " —	0.3	7,34	7.903.9-2.1 стр 46; 104	
Т12.1 (горизонт) ф38×2	14	95	95	— " —	40	0.14	— " —	0.3	0,42	7.903.9-2.1 стр. 44; 102	
Т12.1 (вертик) ф38×2	2	95	95	— " —	40	0.16	— " —	0.3	8.34	7.903.9-2.1 стр. 46; 104	
Т94.1 (горизонт) ф38×2	8,0	70	70	— " —	40	0,64	— " —	0.3	33,36	7.903.9-2.1 стр. 44; 102	
В26.5; Т96.1 (горизонт) ф38×2	76	55	55	— " —	40	6.08	— " —	0.3	376.9	— " —	
Т11.1 (горизонт) ф32×2	8	95	95	— " —	40	0.64	— " —	0.3	33.36	— " —	
Т11.1 (вертик) ф32×2	4	95	95	— " —	40	0.04	— " —	0.3	1.67	7.903-9-2.1 стр 46; 104	
Т22.3 (горизонт) ф32×2	7	70	70	— " —	40	0.07	— " —	0.3	3.0	7.903.9-2.1 стр 44; 102	
Т22.3 (вертик) ф32×2	3	70	70	— " —	40	0.03	— " —	0.3	1,25	7.903-9-2.1 стр 46; 104	
В26.6 (горизонт) ф25×2	5	55	55	— " —	40	0.04	— " —	0.3	1,87	7.903.9-2.1 стр 44; 102	
Т11; Т12 (горизонт) ф21.3×2.8	0.4	95	95	— " —	40	0.028	— " —	0.3	1.46	— " —	
Т22.1; Т22.2 (горизонт) ф21.3×2,8	0.4	70	70	— " —	40	0.028	— " —	0.3	1.46	— " —	

Ведомость ссылочных и прилагаемых документов (продолжение)

Обозначение	Наименование	Примечание
серия 5.903-11	Блоки тепломеханического оборудования паровых котельных	
— выпуск 4-6	Блок холодильника	
Распространяет	отбора проб	
ЦИТП (125878; ГСП		
Москва А-445 ул.		
Смольная 22)		
Закладные	Установка закладных	
конструкции	конструкций на техно-	
Распространяет Глав-	логическом оборудова-	
монтажавтома-	нии и трубопроводах,	
тика (103379, Москва	Узлы и детали;	
379. Б. Садовая 8а)	Группа I. Сборник 50.	
	Приборы для измерения	
	и регулирования	
	температуры	
	Группа I Сборник 25. При-	
	боры для измерения	
	и регулирования	
	давления, разрежения,	
	расхода	
	Группа I. Сборник 74	
	Приборы для измере-	
	ния и регулирования	
	уровня.	
ОСТ 34.42-56-82	Бак деаэраторный	
Т169.01.00.000	V=100 м3	
Распространяет		
НПО ЦКТИ		
им. Ползунова		
(194021 Ленинград,		
ул. Политехни-		
ческая, 22)		

Привязан:

Инв. №

ГИП	Гусева		
Нач. отд	Лепендин		
Н. контр.	Гладикова		
Гл. спец.	Волкова		
Нач. гр	Гладикова		
Инж. I к	Поздеева		
Инж. III к	Зайцева		

ТП903-1-275.89 -ТМ

Котельная с 6 котлоагрегатами „Братск М" для сельскохозяйственного строительства

Стадия	Лист	Листов
РП	2	

Общие данные (продолжение)

ГПИ Горьковский САНТЕХПРОЕКТ

Инв. № подл. | Подпись и дата | Взам. инв. №

23947-02 5 формат А2

Альбом 6

Ведомость теплоизоляционных конструкций (продолжение)

Наименование элемента, диаметр или размеры, мм		Кол	Температура теплоносителя, °С: макс	Температура теплоносителя, °С: средняя годовая	Изоляционные конструкции: Основной теплоизоляционный слой: Материал	Толщ. мм	Общ. объем м3	Покровный слой: Материал	Толщ. мм	Общ. поверхность м2	Обозначение применяемых чертежей	Примечания
Арматура:												
	ф 250	3			Полуфутляры	40	0.135	Входит в конст-	0.8	4.8	т.903.9-2.2 стр. 32	
	ф 150	2			из листов алюми-	40	0.066	рукцию полу-	0.8	2,32	т.903.9-2.2 стр.16	
	ф 100	1			ния, заполнен-	40	0.024	футляра	0.8	0.84	— " —	
	ф 80	24			ные матами	40	0.38	— " —	0.8	14.10	— " —	
	ф 50	25			минераловат-	40	0.30	— " —	0.8	10.25	— " —	
					ными прошив-							
					ными 2М-100с							
					обкладками							
					ГОСТ 21880-86							
	ф 50	6			Шнур теплоизо-	40	0.014	Алюминиевый	0.8	0.53	т.903.9-2.2 стр.16	
	ф 32	9			ляционный из	40	0.012	лист АД1Н-08	0.8	0.55	— " —	
	ф 25	2			минеральной	40	0.001	ГОСТ 21631-76*	0.8	0.13	— " —	
	ф 20	1			ваты в оплетке	40	0.07	— " —	0.8	0.035	— " —	
	ф 15	14			из ровинга ШТН-МВ-200	40	0.084	— " —	0.8	0.34	— " —	
					ТУ 36-1695-79							
Фланцевое соединение:					Полуфутляры из							
	ф 250	1			листов алюминия,	40	0.034	Входит в	1.0	1,23	т.903.9-2.2 стр 46	
	ф 100	1			заполненные матами	40	0.014	конструкцию	1,0	0.6	т.903.9-2.2 стр. 42	
					минераловатными			полуфутляра				
					прошивными							
					2М-100 с обкладками							
					ГОСТ 21880-86							
Трубопроводы наружные:												
Т31	ф 159×4,5	45	55	55	Полуцилиндры	60	1.85	Входит в конст-	0,8	42.85	т.903.9-2.1 стр 17; 33	
Т96.6	ф 114×4	25	55	55	теплоизоляцион-	40	0.48	рукцию полу-	0.8	16.40	— " —	
В26.3	ф 89×3	50	55	55	ные из мине-	50	1.1	футляра	0.8	32.95	— " —	
Т96.6	ф 57×3	10	55	55	ральной ваты	40	0.12	— " —	0.8	4.9	— " —	
Т4	ф 57×3	43	40	40	на синтетичес-	50	0.73	— " —	0.8	23.87	— " —	
Т11.1	ф 32×2	25	95	95	ком связующем	60	0.43	— " —	0.8	13.45	— " —	
Т22.3	ф 32×2	25	70	70	ГОСТ 23208-83	40	0.23	— " —	0.8	10	— " —	
П12.1	ф 32×2	25			— " —	40	0.23	— " —	0.8	10	— " —	
Арматура	ф 50	2			Полуфутляры из	40	0.034	Входит в кон-	0.8	1.28	т.903.9-2.2 стр.16	
					листов алюминия,			струкцию полу-				
					заполненные			футляра				
					матами минера-							
					ловатными							
					прошивными							
					2М-100 с обклад-							
					ками ГОСТ 21880-86							

Объемы теплоизоляционных материалов приведены без учета коэффициента монтажного уплотнения.

Ведомость ссылочных и прилагаемых документов (окончание)

Обозначение	Наименование	Примечание
	Прилагаемые документы	
т.п 903-1-275.89 - ТМН	Чертежи общих видов теп-	
	ловой изоляции	ал. 2
т.п 903-1-275.89 - ТМ.С01	Спецификация оборудования	ал. 13
т.п. 903-1-275.89-ТМ.С02	Спецификация оборудования	
	установки автоматизирован-	
	ной вакуумной деэрационно-	
	подпиточной ВДПУ-3	ал. 13
т.п. 903-1-275.89 - ТМ.С03	Спецификация оборудования	
	лаборатории водоподготовки	ал. 13
т.п. 903-1-275.89-ТМВМ	Ведомости потребности	
	в материалах	ал. 14

Ведомость основных комплектов рабочих чертежей

Обозначение	Наименование	Примечание
т.п. 903-1-275.89 - ТМ	Тепломеханические решения	
	Вариант топлива - камен-	
	ный уголь	
т.п. 903-1-275.89 - ТП	Топливоподача	
т.п. 903-1-275.89 - ГТ	Генеральный план	
т.п. 903-1-275.89 - АР	Архитектурные решения	
т.п. 903-1-275.89 - КЖ	Конструкции железобетонные	
т.п. 903-1-275.89 - КМ	Конструкции металлические	
т.п. 903-1-275.89 - ЭМ	Силовое электрооборудование	
т.п. 903-1-275.89 - ЭО	Электрическое освещение	
т.п. 903-1-275.89 - СС	Связь и сигнализация	
т.п. 903-1-275.89 - АПС	Пожарная сигнализация	
т.п. 903-1-275.89 - АТМ	Автоматизация	
т.п. 903-1-275.89 - ОВ	Отопление и вентиляция	
т.п. 903-1-275.89 - ВК	Внутренний водопровод	
	и канализация	

Привязан:

Инв. №

			ТП903-1-275.89 ТМ		
ГИП	Гусева				
Нач.отд.	Лепендин		Котельная с 6 котлоагрегатами „Братск-М" для сельскохозяйственного строительства	Стадия: Р.П	Лист: 3	Листов:
Н.контр.	Гладикова				
Гл.спец.	Волкова				
Нач.гр.	Гладикова		Общие данные (продолжение)	ГПИ Горьковский САНТЕХПРОЕКТ	
Инж.1к	Позеева				
Инж.1к	Зайчева				

Ведомость теплоизоляционных конструкций (продолжение)

Наименование элемента, диаметр или размеры, мм		Кол.	Температура теплоносителя, °С: Макс.	Средняя годовая	Изоляционные конструкции: Основной теплоизоляционный слой: Материал	Толщ. мм	Общ. объем м³	Покровный слой: Материал	Толщ. мм	Общ. поверхность м²	Обозначение применяемых чертежей	Примечания
Блок насосов сетевой воды												
Грязевик Т34-09 ф530		1	70	70	Плиты теплоизоляционные из минеральной ваты на синтетическом связующем ГОСТ 9573-82	40	0.082	Алюминиевый лист АД1.Н-0.5 ГОСТ 21631-76	0,5	1,97	7.903.9-2.1 стр. 49; 106	
Т21; Т21.1	ф273×6	4,5	70	70	Плиты теплоизоляционные из минеральной ваты на синтетическом связующем ГОСТ 9573-82	50	0.35	Алюминиевый лист АД1.Н-0,5 ГОСТ 21631-76	0,5	5,56	7.903.9-2.1 стр. 49; 106	
	ф159×4,5	10	70	70	Полуцилиндры	40	0.25	Алюминиевый	0.3	8,22	7.903.9-2.1	
	ф114×4	0.8	70	70	теплоизоляционные	40	0.015	лист АД1.Н-0.3	0.3	0,52	стр. 44; 102	
Т94	ф57×3	3.0	70	70	из минеральной ваты на синтетическом связующем ГОСТ 23208-83	40	0.036	ГОСТ 21631-76	0.3	1.47	— " —	
Арматура	ф250	1	70	70	Полуфутляры из листов алюминия заполненные матами минераловатными прошивными 2М-100 с обкладками ГОСТ 21880-86	40	0.045	Входит в конструкцию полуфутляра	1.0	1.6	7.903.9-2.2 стр. 22; 16	
	ф150	12	70	70		40	0.336		0.8	13.92		
	ф57	3	70	70		40	0.042		0.8	1.92		
Блок сетевых насосов контура котла горячего водоснабжения												
Подогреватель водоводяной G=80÷240 т/ч	ф478	1	70	70	Плиты теплоизоляционные из минеральной ваты на синтетическом связующем ГОСТ 9573-82	40	0,201	Алюминиевый лист АД1Н-0.5 ГОСТ 21631-76	0.5	6,501	7.903.9-2.1 стр 49; 106	
Т22.1; Т22.2	ф114×4	4,8	70	70	Полуцилиндры теплоизоляционные из минеральной ваты на синтетическом связующем ГОСТ 23208-83	40	0.091	Алюминиевый лист АД1.Н-0,3 ГОСТ 21631-76	0.3	3.54	7.903.9-2.1 стр 44; 102	
Т12	ф89×3	0,3	95	95		40	0.005		0.3	0.176		
Т26.3	ф29×3	0,3	55	55		40	0.005		0.3	0.176		
Т94.1	ф38×2	1	70	70		40	0.010		0.3	0,417		

Условные обозначения трубопроводов (начало)

Обозначение	Наименование
В9	Трубопровод исходной воды от водопровода: t = 10°С
В9.1	Трубопровод исходной воды от блока приготовления исходной воды к блоку фильтров обезжелезивания t=16°С.
В9.2	Трубопровод исходной воды от блока фильтров обезжелезивания к блоку малитных аппаратов, t=16°С
В16.1	Трубопровод промывочной воды фильтров обезжелезивания, t=16°С
В16.2	Трубопровод промывочной воды Na-катионитных фильтров, t=16°С.
В26.1	Трубопровод омагниченной воды к блоку водоподготовительной установки.
В26.2	Трубопровод омагниченной воды к блоку сетевых насосов контура котла горячего водоснабжения, t=16°С.
В26.3	Трубопровод омагниченной воды от блока сетевых насосов контура котла горячего водоснабжения в баки-аккумуляторы, t=55°С.
В26.4	Трубопровод омагниченной воды от блока водоподготовительной установки к блоку ВДПУ-3, t=16°С
В26.5	Трубопровод омагниченной воды на первичное заполнение котлов, t=55°С
В26.6	Трубопровод подпитки контура конвекторов, t=55°С.
Т4	Трубопровод циркуляционного горячего водоснабжения из сети к бакам-аккумуляторам, t=40°С.
Т11	Трубопровод прямой сетевой воды от котлов в сеть, t=95°С.
Т11.1	Трубопровод прямой сетевой воды к резервуару производственных сточных вод, t=95°С

Привязан:

Инв. №

Инв. № подл. | Подпись и дата | Взам. инв. №

ГИП	Гусева		ТП 903-1-275.89 -ТМ
Нач. отд.	Лепендин		
Н. контр.	Гладикова		Котельная с 6 котлоагрегатами Брянск-М для сельскохозяйственного строительства
Гл. спец.	Волкова		Стадия: Р П; Лист: 4; Листов:
Нач. гр.	Гладикова		Общие данные (продолжение)
Инж. I к.	Позднеева		ГПИ Горьковский САНТЕХПРОЕКТ
Инж. II к.	Кострегина		

Формат А2

Ведомость теплоизоляционных конструкций (продолжение)

Наименование элемента, диаметр или размеры, мм	Кол.	Температура теплоносителя, °С		Изоляционные конструкции						Обозначение применяемых чертежей	Примечания
				Основной теплоизоляционный слой			Покровный слой				
		Макс.	Средняя годовая	Материал	Толщ. мм	Общ. объем м³	Материал	Толщ. мм	Общ. поверхность м²		
Арматура ф 100	6	70	70	Полуфутляры из	40	0.144	Входит в конст-	0.8	5.04	7.903.9-2.2	
ф 80	3	70	70	листов алюминия	40	0.063	рукцию полу-	0.8	2.18	стр 16	
				заполненные, ма-			футляра				
				тами минерало-							
				ватными прошив-							
				ными 2М-100 с обк-							
				ладками ГОСТ 21880-86							
Блок приготовления исходной воды											
Теплообменник водоводяной ф 273	1			Плиты теплоизо-	50	0.135	Алюминиевый	0.5	2.732	7.903.9-2.1	
				ляционные из ми-			лист АД1Н-0.5			стр 49, 106	
				неральной ваты на			ГОСТ 21631-76*				
				синтетическом свя-							
				зующем ГОСТ 9573-82							
Т 23, Т 24 ф 89×3	2	79;55	79;55	Полуцилиндры	40	0.032	Алюминиевый	0.3	1.188	7.903.9-2.1	
				теплоизоляционные			лист АД1Н-0.3			стр 44, 102	
				из минеральной			ГОСТ 21631-76*				
				ваты на синте-							
				тическом связую-							
				щем ГОСТ 23208-83							
Арматура ф80	2	79;55	79;55	Полуфутляры из	40	0.042	Входит в	0.8	1.52	7.903.9-2.2	
				листов алюминия,			конструкцию			стр. 16	
				заполненные ма-			полуфутляра				
				тами минерало ватны-							
				ми прошивными							
				2М-100 с обкладками							
				ГОСТ 21880-86							
Блок насосов горячего водоснабжения											
Т 31 ф 159×4,5	3.0	55	55	Полуцилиндры теплоизо-	40	0.075	Алюминиевый	0.3	2.466	7.903.9-2.1	
Т 32 ф 114×4	1.3	55	55	ляционные из минерало-	40	0.025	лист АД1Н-0.3	0.3	0.937	стр 44, 102	
Т 32 ф 89×3	8.0	55	55	ной ваты на синтетичес-	40	0.128	ГОСТ 21631-76*	0.3	4.752		
				ком связующем ГОСТ 23208-83							
Арматура ф 150	3	55	55	Полуфутляры из лис-	40	0.099	Входит в	0.8	3.48	7.903.9-2.2	
ф 80	6	55	55	тов алюминия, запол-	40	0.126	конструкцию	0.8	4.56	стр 16	
				ненные матами мине-			полуфутляра				
				раловатными прошив-							
				ными 2М-100 с обклад-							
				ками ГОСТ 21880-86							

Условные обозначения трубопроводов (продолжение)

Обозначение	Наименование
Т12	Трубопровод прямой сетевой воды контура
	котла горячего водоснабжения от котла
	к блоку сетевых насосов контура котла
	горячего водоснабжения t = 95°С
Т12.1	Трубопровод прямой сетевой воды
	контура котла горячего водоснабжения
	от котла к ВДПУ-3, t = 95°С
Т13	Трубопровод циркуляционной воды от
	циркуляционного насоса контура конвекто-
	ра к конвектору, t = 55°С
Т21	Трубопровод обратной сетевой воды
	из сети к блоку насосов сетевой воды,
	t = 70°С
Т21.1	Трубопровод обратной сетевой воды
	от блока насосов к котлам
	t = 70°С
Т22.1	Трубопровод сетевой воды контура
	котла горячего водоснабжения от
	подогревателя к насосам (в блоке)
	t = 70°С
Т22.2	Трубопровод сетевой воды контура
	котла горячего водоснабжения от
	блока сетевых насосов контура
	котла горячего водоснабжения, t = 70°С
Т22.3	Трубопровод обратной сетевой воды
	от резервуара производственных
	сточных вод, t = 70°С
Т23	Трубопровод циркуляционной воды от
	конвектора к блоку приготовления
	исходной воды, t = 65°С
Т24	Трубопровод циркуляционной воды от
	блока приготовления исходной воды
	к циркуляционному насосу контура
	конвектора, t = 55°С
Т31	Трубопровод горячего водоснабжения от
	баков-аккумуляторов к блоку насосов
	горячего водоснабжения, t = 55°С

Привязан:

Инв. №

Гип	Гусева		
Нач.отд	Лепендин		
Н.контр	Гладикова		
Гл.спец	Волкова		
Нач.гр.	Гладикова		
Инж.ТК	Позднева		
Инж.ш	Кострыгина		

ТП 903-1-275.89 -ТМ

Котельная с 6 котлоагрегатами „Братск М" для сельскохозяйственного строительства

Общие данные (продолжение)

Стадия	Лист	Листов
РП	5	

ГПИ Горьковский САНТЕХПРОЕКТ

Инв. № подл. | Подпись и дата | Взам. инв. №

Ведомость теплоизоляционных конструкций (окончание)

Наименование элемента диаметр или размеры, мм	Кол.	Температура теплоносителя, °С Макс.	Температура теплоносителя, °С Средняя годовая	Изоляционные конструкции: Основной теплоизоляционный слой: Материал	Толщ. мм	Общий объём м³	Покровный слой: Материал	Толщ. мм	Общая поверхность, м²	Обозначение применяемых чертежей	Примечание
Оборудование											
Бак - аккумулятор V=100м³ ф3200	2			Маты минерало-ватные прошивные в обкладках из металлической сетки № 20-05 ГОСТ 21880-76	100	30	Алюминиевый лист АД1.Н-0,8 ГОСТ 21631-76*	0,8	311	л. ТМН-1	
Металлические газоходы внутри котельной	3			Плиты теплоизоляционные из минеральной ваты на синтетическом связующем ГОСТ 9573-82	80	18	Алюминиевый лист АД1.Н-0,8 ГОСТ 21631-76*	0,8	150	т.903.9-2.1 стр. 49-57	
Газоходы наружные	1			Плиты теплоизоляционные из минеральной ваты на синтетическом связующем ГОСТ 9573-82	100	3,3	Алюминиевый лист АД1.Н-0,8 ГОСТ 21631-76*	0,8	26		
Циклон ЦН-15 ф500	3			Полуцилиндры теплоизоляционные из минеральной ваты на синтетическом связующем ГОСТ 23208-83	80	3,1	Алюминиевый лист АД1.Н-0,5 ГОСТ 21631-76*	0,5	420	т.903.9-2.1 стр. 58-65	
Дымосос ДН-9У	3			Совелитовая мастика	80	3,3	Асбестоцементная штукатурка	22	30,3	л.ТМН-2	

Для нанесения цветных колец согласно п.6-1-1 „Правил устройства и эксплуатации трубопроводов пара и горячей воды" (утвержденного 10 марта 1970 года) дополнительно учесть окрашиваемую поверхность - 21,0 м² (3% от общей изолированной поверхности трубопроводов.)

Условные обозначения трубопроводов (окончание)

Обозначение	Наименование
Т32	Трубопровод горячего водоснабжения от блока насосов горячего водоснабжения в сеть, t = 55° С
Т95	Трубопровод сливной от предохранительных клапанов в охлаждающий колодец, t=70° С
Т96.1	Трубопровод сливной от котлов в канал шлакозолоудаления, t = 50° С
Т96.2	Трубопровод сливной от Na-катионитных фильтров в канал шлакозолоудаления, t = 16° С
Т96.3	Трубопровод сливной от Na-катионитных фильтров в канал шлакозолоудаления, t = 16° С.
Т96.4	Трубопровод сливной от блока фильтров обезжелезивания в канал шлакозолоудаления t = 16° С
Т96.5	Трубопровод сливной от блока взрыхляющий промывки фильтров обезжелезивания в канал шлакозолоудаления t = 16°
Т96.6	Трубопровод сливной от бака-аккумулятора в охлаждающий колодец t = 55° С
Т96.7	Трубопровод сливной от ВДПУ-3, t = 70° С
П12	Трубопровод сжатого воздуха на обдувку конвекторов и котлов
П12.1	Трубопровод сжатого воздуха к резервуару производственных сточных вод

Привязан:

Инв.№

ГИП	Гусева		
Нач.отд	Лепендин		
Н.контр.	Гладикова		
Гл.спец.	Волкова		
Нач.гр.	Гладикова		
Инж.1к	Поздеева		
Инж.1к	Зайчева		

ТП 903-1-275.89 - ТМ

Котельная с 6 котлоагрегатами „Братск М" для сельскохозяйственного строительства

Общие данные (продолжение)

Стадия	Лист	Листов
РП	6	

ГПИ Горьковский САНТЕХПРОЕКТ

Альбом 2

Расчетная тепловая схема

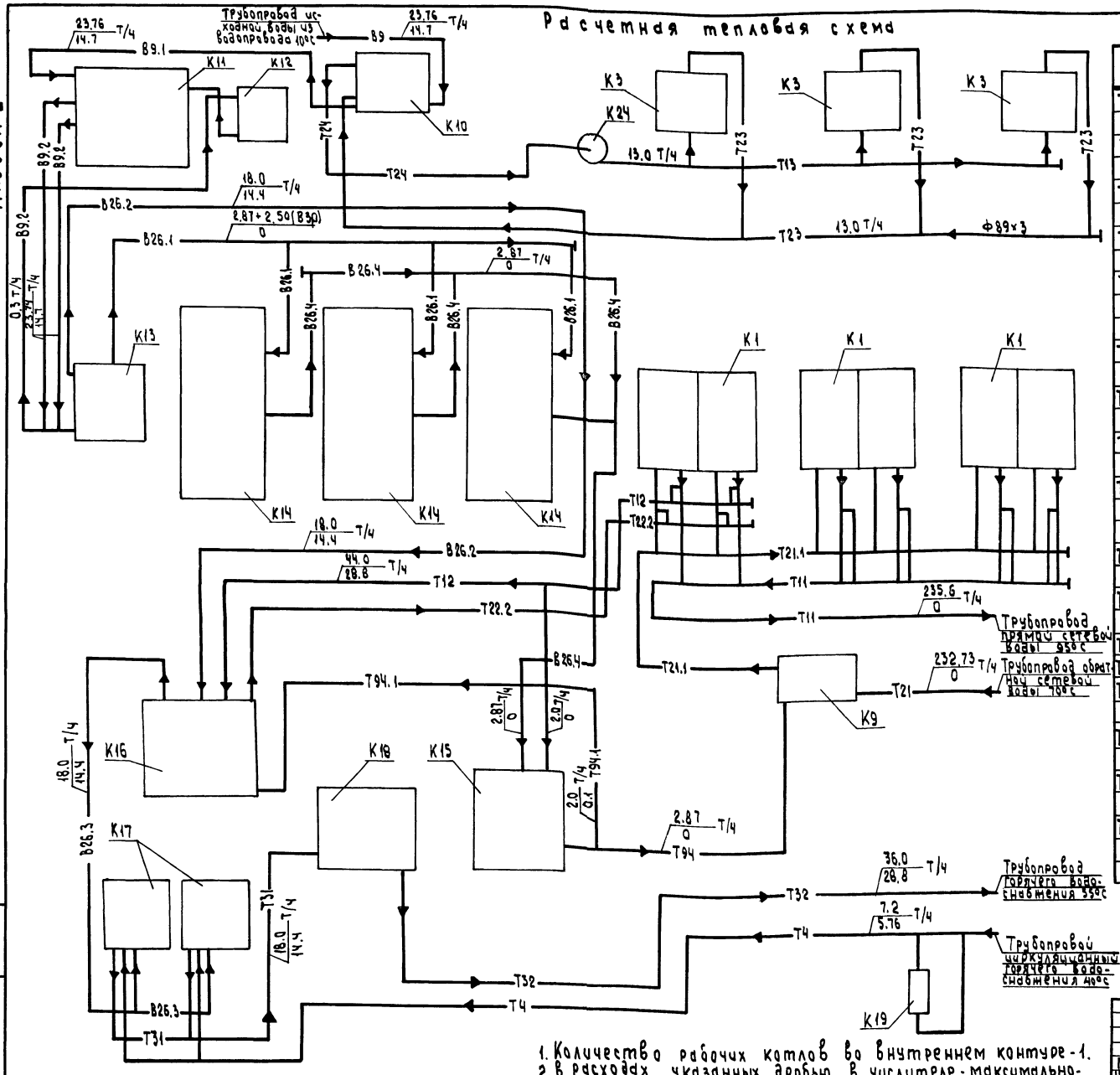

1. Количество рабочих котлов во внутреннем контуре-1.
2. В расходах, указанных дробью, в числителе-максимально-зимний режим, в знаменателе-летний режим.
3. Параметры максимально-зимнего режима приведены для расчетной отопительной температуры минус 30°С.

Ведомость спецификаций

Лист	Наименование	Примечание
ТМ-12	Блок котлоагрегатов „Братск-М". План по 2-2. Разрезы 1-1; 3-3. Спецификация.	
ТМ-13	Газоходы блока котлоагрегатов. План. Разрез 1-1. Спецификация.	
ТМ-15	Газоходы (наружные). План. Разрезы. 1-1; 2-2; 3-3. Спецификация.	
ТМ-16	Воздуховоды. План. Разрезы 1-1; 2-2. Спецификация.	
ТМ-19	Трубопроводы сетевой воды. Разрезы 2-2; 3-3; 4-4; 5-5. Спецификация (начало)	
ТМ-20	Трубопроводы сетевой воды. Спецификация (продолжение).	
ТМ-21	Трубопроводы сетевой воды. Спецификация (окончание)	
ТМ-23	Трубопроводы горячего водоснабжения. Спецификация.	
ТМ-24	Трубопроводы горячего водоснабжения вне здания котельной. План. Разрезы 1-1; 2-2; 3-3; 4-4; 5-5. Спецификация.	
ТМ-25	Бак-аккумулятор V=100 м³. План. Разрезы 1-1; 2-2. Спецификация.	
ТМ-27	Трубопровод исходной воды Узлы I; II; III; IV. Спецификация.	
ТМ-28	Блок насосов сетевой воды К9	
ТМ-29	Блок приготовления исходной воды К-10.	
ТМ-30	Блок насосов сетевой воды контура котла горячего водоснабжения К16.	
ТМ-31	Блок насосов горячего водоснабжения К18	
ТМ-34	Блок фильтров обезжелезивания К11 Опорная конструкция. Спецификация.	
ТМ-35	Блок взрыхляющей промывки фильтров обезжелезивания К12.	

Привязан:

Инв. №

ТП903-1-275.89 -ТМ

ГИП	Гусева		
Нач.отд	Лепендин		08.89
Н.контр.	Гладикова		
Гл.спец.	Волкова		
Нач.гр	Гладикова		
Инж. I к	Поздеева		
Инж. III к	Киселева		

Котельная с 6 котлоагрегатами „Братск-М" для сельскохозяйственного строительства

Стадия	Лист	Листов
РП	7	

Общие данные (продолжение)

ГПИ Горьковский САНТЕХПРОЕКТ

23947-02 10 формат А2

Указания по антикоррозионной защите

Наименование технологического аппарата, газохода, трубопровода, габаритные размеры мм; Номер позиции, номер чертежа заказчика или тип. проекта	Условия эксплуатации (состав среды, температура °С; давление МПа; коэффициент заполнения; место установки и др.	Конструкция антикоррозионного покрытия	Технические требования по производству работ.
1	2	3	4
Фильтр Na - катионитный ф1000, ФИПа II-1.0-0.6 Na (обезжелезивания) поз. К11 т.п. 903-1-275.89 л.ТМ-33	Исходная вода с содержанием железа 5÷0.3 мг/л, кислорода 6 мг/л; температура 16°С. Установлены в здании.	Эпоксидное; шпатлевка ЭП-0010 -6 слоев (внутренняя поверхность) Грунт ГФ-021 (ГОСТ 25129-82) 1слой; краска БТ-177 (ГОСТ 5631-79) -2 слоя (наружная поверхность)	Согласно требованиям техники безопасности.
Бак взрыхляющей промывки фильтров ф1300, Н 3000 сер. 4.903-13 В.0, 1-2 А23В039.000; поз. К12.1 т.п.903-1-275.89 лТМ35	Вода с содержанием железа до 0.3 мг/л, кислорода 6 мг/л температура 16°С Установлен в здании	Эпоксидное: шпатлевка ЭП-0010 -6 слоев (внутренняя поверхность) Грунт ГФ-021 (ГОСТ 25129-82) 1слой; краска БТ-177 (ГОСТ 5631-79) -2 слоя (наружная поверхность)	
Эжектор водоструйный сер. 4.903-13 В 0, 1-4 А23А 026.000, поз К10.3 т.п. 903-1-275,89 лТМ-29	Водовоздушная смесь, температура 10°С Установлен в здании	Эпоксидная смола ЭД-20 (ГОСТ 10587-84) с добавкой 25% графита -2 слоя (внутренняя поверхность) Грунт ГФ-021- 1слой краска БТ-177-2 слоя (Наружная поверхность)	
Подогреватель БиКЗ G=20-40 т/л, F=5м² поз. К10.1 т.п.903-1-275.89 лТМ-29	Исходная вода с содержанием железа 5мг/л, Кислорода -6 мг/л; температура 10÷16°С Установлен в здании	Грунт ГФ021- 1слой краска БТ-177-2 слоя (Наружная поверхность)	
Водочмягчительная установка ВПУ-1.0, поз. К14	Вода в процессе натрий-катионирования; раствор натрий-хлорида концентрацией 7-26% Установлена в здании	Эпоксидное: шпатлевка ЭП-0010 -6 слоев (Фильтр- внутренняя поверхность) Эпоксидное: шпатлевка ЭП-0010-2слоя, стеклоткань -1слой, шпатлевка ЭП-0010-2слоя (солерастворитель- внутренняя поверхность) Грунт ГФ-021-1слой Краска БТ-177-2слоя (Наружные поверхности)	
Вакуумная деэрационно-подпиточная установка ВДПУ-3 поз. К15	Вода с содержанием железа до 0.3 мг/л кислорода 6-0.05мг/л, Общая жесткость 0,1 ммоль/л, температура 16-70°С Установлена в здании	Краска В-ЧС-41, (ТУ 6-10-1481-78) (деэрационная колонка- внутренняя поверхность Эпоксидное: шпатлевка ЭП-0010-6 слоев	

1	2	3	4
		(бак - внутренняя поверхность) Эпоксидная смола ЭД-20 (ГОСТ 10587-84) с добавкой 25% графита-2слоя (Элеватор - внутренняя поверхность) Грунт ГФ-021-1 слой (ГОСТ 25129-82) Краска БТ-177 (ГОСТ 5631-79) - 2 слоя (Деэрационная колонка, бак, элеватор, подогреватель - наружные поверхности)	
Бак-аккумулятор ф3200, L 12800 ОСТ34-42-56-82 Т169.01.00.000СБ; поз К17 т.п. 903-1-275.89 лТМ-25	Вода с содержанием железа до 0.3мг/л кислорода 6 мг/л температура 55°С Установлены на улице	Герметик АГ-4 (ТУ 26-02-592-83) (внутренняя поверхность) Грунт ГФ-021-1слой краска БТ-177-2слоя (Наружная поверхность)	
Подогреватель ТКЗ G=80-240Т/ч, F=21м², поз. К16.2 тп 903-1-275.89 лТМ-30	Вода с содержанием железа до 0,3мг/л, кислорода 6 мг/л, температура 16-55°С Установлен в здании	Грунт ГФ-021- 1слой краска БТ-177- 2 слоя (Наружная поверхность)	
Днища водоподготовительных фильтров	Вода pH: 1-14 раствор натрий-хлорида концентрацией 7%	Мастика „Битумиоль" на основе битума БН 90/10 с наполнителями (ГОСТ 6617-76)	
Газоходы, F=270 м² тп 903-1-275.89	Дымовые газы температура 180°-90°С	Эмаль ПФ-837-2слоя (внутренняя поверхность) Грунт 138А -1слой краска БТ-177-2слоя (наружная поверхность)	
Воздуховоды F=62 м²	Воздух	Грунт 138А -1слой краска БТ-177-2слоя (наружная поверхность)	
Трубопроводы	Вода	Грунт ГФ-021-1слой Краска БТ-177-2слоя (наружная поверхность)	

Инв.№ подл. | Подпись и дата | Взам.инв.№

Инв.№

Привязан:

ГИП	Гусева	
Нач.отд.	Лепендин	
Н.контр.	Гладикова	
Гл.спец.	Волкова	
Нач.гр.	Гладикова	
Инж.эк.	Поздеева	
Инж.ВК	Киселева	

ТП 903-1-275.89 -ТМ

Котельная с 6 котлоагрегатами „Братск М" для сельскохозяйственного строительства

Стадия	Лист	Листов
РП	8	

Общие данные (продолжение)

ГПИ Горьковский САНТЕХПРОЕКТ

Альбом 2

Ведомость объемов антикоррозионных работ по объектам защиты

Наименование	Объем работ, м²																				Итого
	Фильтр №6 катионитн. ф1000, 2шт поз. К11		Бак ф1300, Н 3000 1шт поз. К12.1		Эжектор водосоляной 1шт поз. К10.3		Подогреватель бак3, F=5м² 1шт поз. К10.1		Вадоумягчительная установка ВПУ-1.0 3шт поз. К14		Вакуумная деаэрационно подпиточная установка ВДПУ-2 1шт поз. К13		Бак-аккумулятор ф3200 Н12800 2шт поз. К17		Подогреватель ТКЗ F=21м² 1шт поз. К16		Днища водоподготовительных фильтров		Газоходы		Воздуховоды		Трубопроводы		
	ед.	Всего	ед.	Всего	ед.	Всего	ед.	Всего	ед.	Всего	ед.	Всего	ед.	Всего	ед.	Всего	ед.	Всего	ед.	Всего					
Обработка поверхностей металлическими щетками	10,69	21,38	17,6	17,6	0,065	0,065	0,9	0,9	5,74	17,22	11,59	11,59	171,02	342,04	1,91	1,91			484	484	62	62	137	137	1095,71
Обезжиривание поверхности	10,69	21,38	17,6	17,6	0,065	0,065	0,9	0,9	5,74	17,22	11,59	11,59	171,02	342,04	1,91	1,91			484	484	62	62	137	137	1095,71
Покрытие шпатлевкой ЭП-0010 в 2 слоя									1,22	3,66															3,66
Стеклоткань - 1 слой									1,22	3,66															3,66
Покрытие шпатлевкой ЭП-0010 в 6 слоев	5,31	10,62	8,8	8,8					1,65	4,95	2,0	2,0													26,37
Окраска внутренней поверхности краской В-ЖС-41 - в 3 слоя											2,17	2,17													2,17
Окраска внутренней поверхности эмалью ПФ-837 в 2 слоя																			214	214					214
Огрунтовка наружной поверхности грунтом ГФ-021 в 1 слой	5,38	10,76	8,8	8,8	0,065	0,065	0,9	0,9	2,87	8,61	7,37	7,37	85,51	171,02	1,91	1,91							137	137	346,44
Огрунтовка наружной поверхности грунтом 138 А в 1 слой																			270	270	62	62			332
Окраска наружной поверхности краской БТ-177 в 2 слоя	5,38	10,76	8,8	8,8	0,065	0,065	0,9	0,9	2,87	8,61	7,37	7,37	85,51	171,02	1,91	1,91			270	270	62	62	137	137	678,44
Покрытие эпоксидной смолой ЭД-20 с добавкой 25% графита - в 2 слоя					0,05	0,05					0,05	0,05													0,1
Заливка герметизирующей жидкости АГ-4													1,9	3,8											3,8
Заливка мастикой „битуминоль" на основе битума БН 90/10											0,4	0,4					1,9	3,8							4,2

Инв.№подл. | Подпись и дата | Взам.инв.№

Привязан:

Инв. №

Гл.инж.	Гусева		
Нач.отд	Лепендин		
Н.контр.	Гладикова		
Гл.спец.	Волкова		
Нач.гр.	Гладикова		
Инж.I к.	Позднева		
Инж.II к.	Киселева		

ТП903-1-275.89 -ТМ

Котельная с 6 котлоагрегатами „Братск-М" для сельскохозяйственного строительства

Стадия	Лист	Листов
РП	9	

Общие данные (окончание)

ГПИ Горьковский САНТЕХПРОЕКТ

Альбом 2

План на отм. 0.000

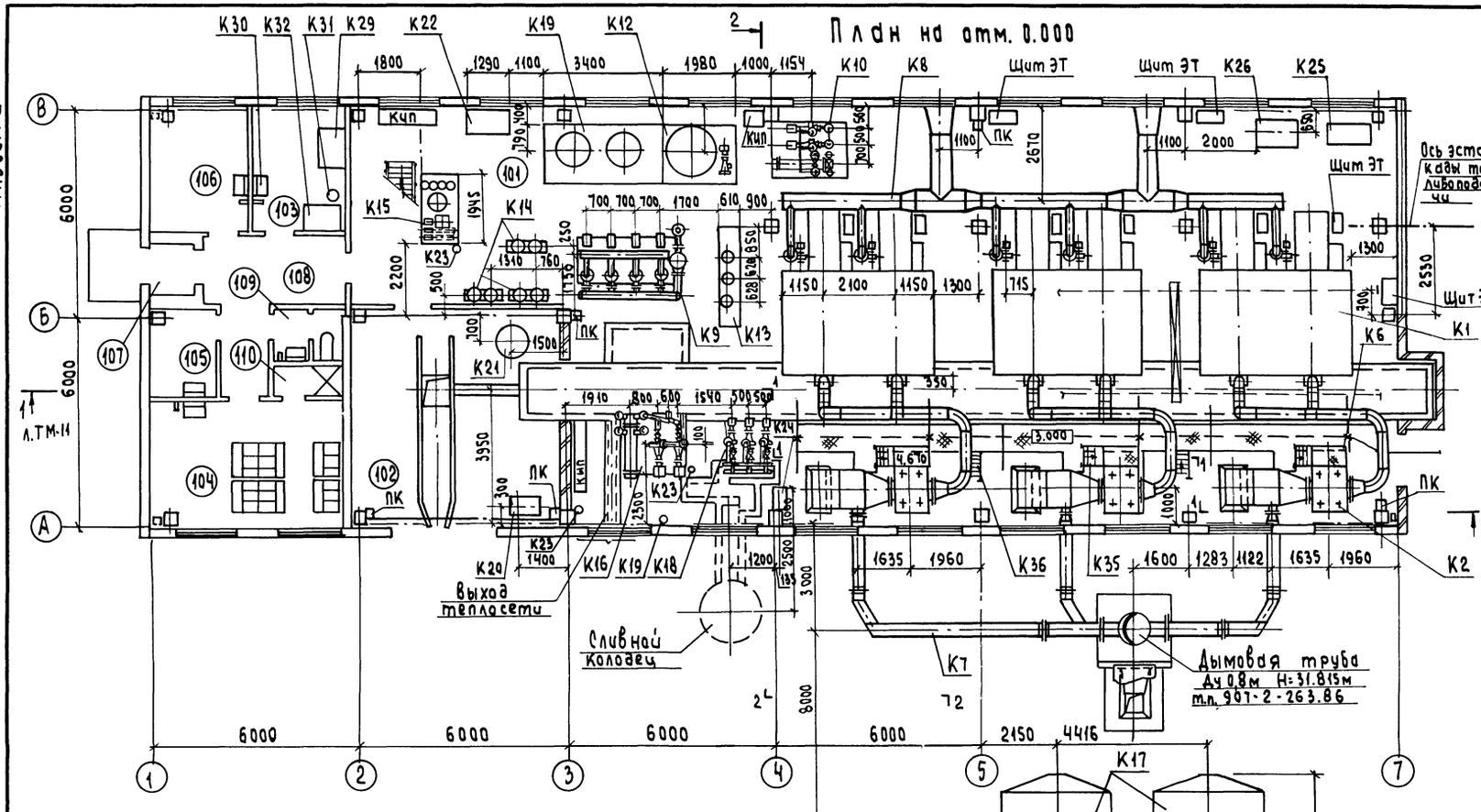

План - вид сверху

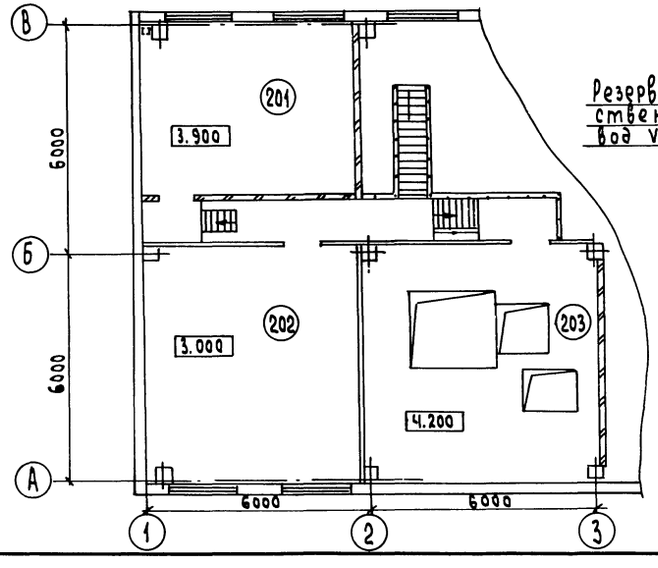

Экспликация помещений

Номер по плану	Наименование	Площадь м²	Категория производства по взрывной, взрыво-пожарной и пожарной опасности
101	Котельный зал	325.4	Г
102	Тамбур шлакозолоудаления	37.6	Д
103	Лаборатория ВП	9.6	Д
104	Гардероб на 18 шк.	20.0	–
105	Кладовая уборочного инвентаря	5.0	–
106	Комната отдыха (предназначена для обогрева или охлаждения рабочих)	9.5	–
107	Входной тамбур	2.0	
108	Коридор	12.8	
109	Уборная	2.7	
110	Душевая	1.7	
201	ПСУ	25.7	Г
202	Венткамера	35.8	Д
203	Помещение шлакозолоудаления	39.1	Д

Компановка оборудования выполнена на листах ТМ-10, ТМ-11.

Спецификацию оборудования см. т.п 903-1-275.89 в альбоме 13, часть 1.

Привязан:	ГИП	Гусева	
	Нач. отд.	Лепендин	
	Н. контр.	Гладикова	
	Гл. спец.	Волкова	
	Нач. гр	Гладикова	
Инв. №	Инж. 1к	Поздеева	

ТП 903-1-275.89 – ТМ

Котельная с 6 котлоагрегатами „Брянск-М" для сельскохозяйственного строительства	Стадия	Лист	Листов
	Рп	10	
Компановка оборудования. План на отм. 0.000. План - вид сверху. Экспликация помещений	ГПИ Горьковский САНТЕХПРОЕКТ		

Инв. № подл. | Подпись и дата | Взам. инв. №

Альбом 2

Разрез 1-1 л. ТМ-10

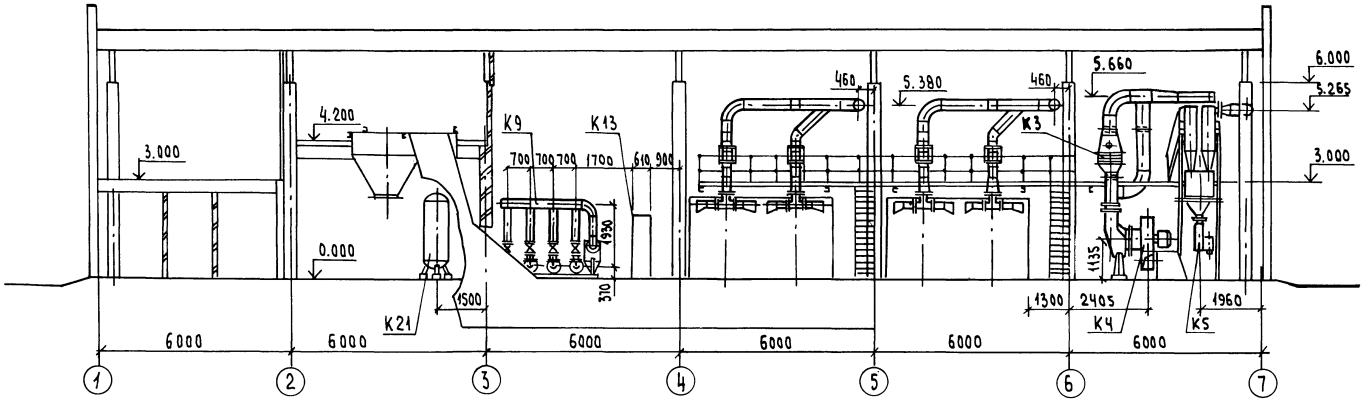

Разрез 2-2 л. ТМ-10

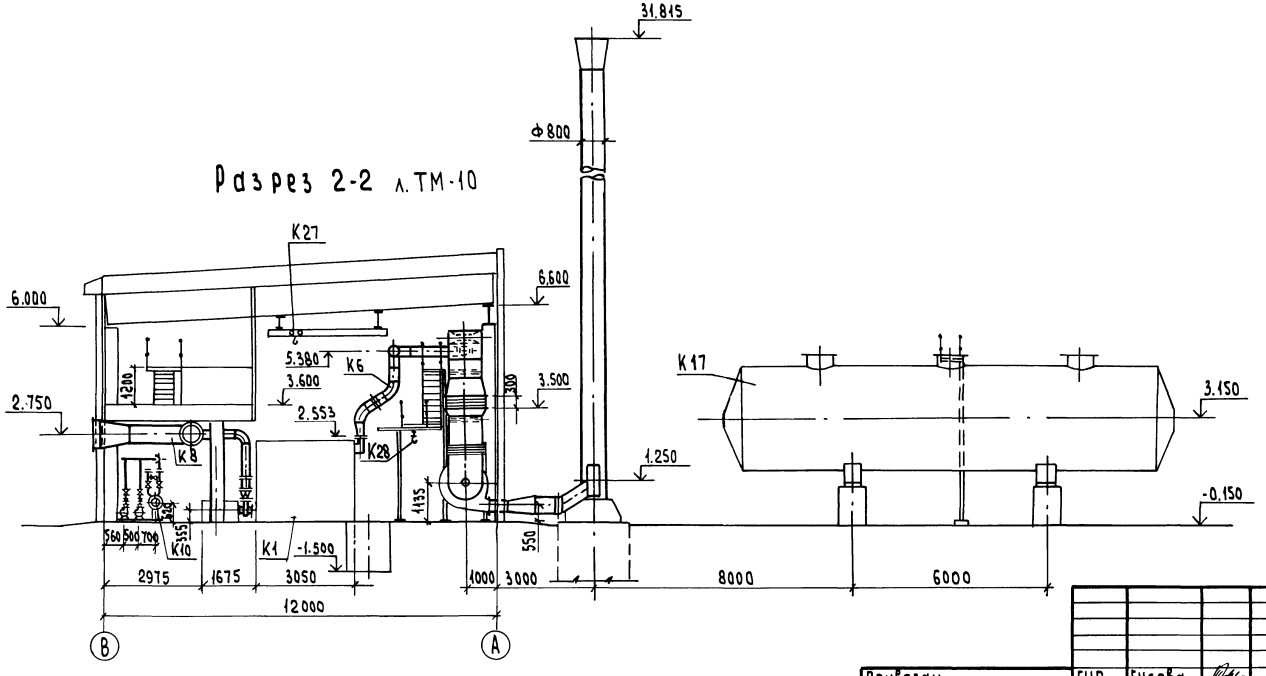

Привязан:	ГИП	Гусева		ТП903-1-275.89 – ТМ	
	Нач. отд	Лепендин			
	Н. Контр.	Гладкова		Котельная с 6 котлоагрегатами «Братск-М» для сельскохозяйственного строительства	Стадия: РП; Лист: 11; Листов:
	Гл. спец	Волкова		Компановка оборудования. Разрезы 1-1; 2-2	ГПИ Горьковский САНТЕХПРОЕКТ
Инв. №	Нач. гр	Гладкова			
	Инж. Тк	Позднеева			

23947-02 14 Формат А2

Альбом 2

Разрез 1-1

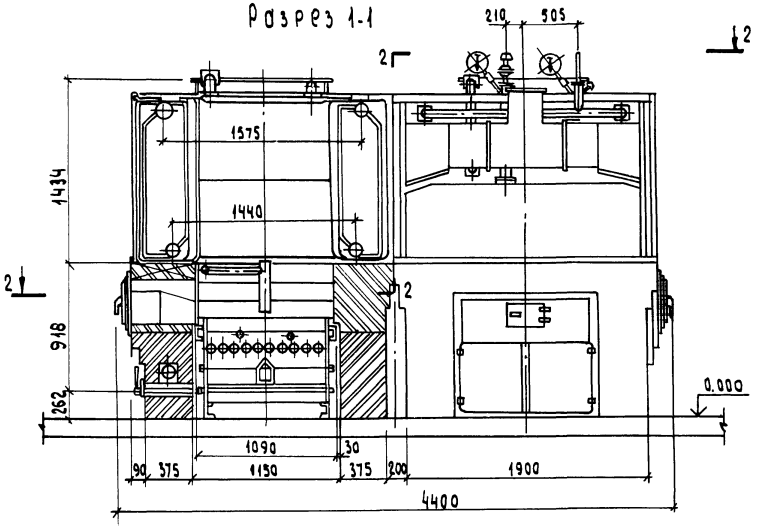

Разрез 3-3

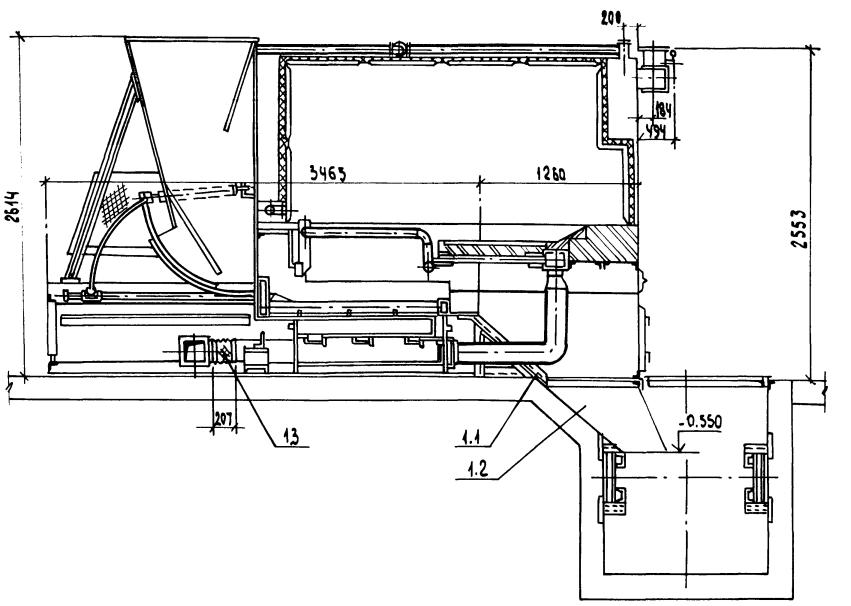

План по 2-2

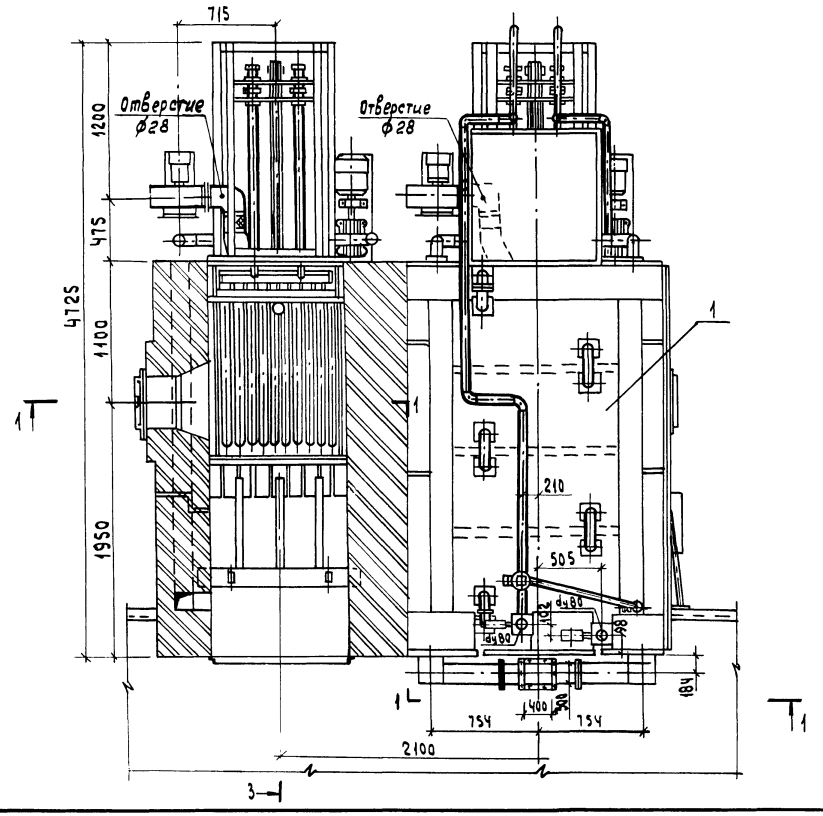

Условные обозначения

- Кирпич обыкновенный
- Кирпич огнеупорный
- Мастика огнеупорная
- Мастика теплоизоляционная

Марка, поз	Обозначение	Наименование	Кол.	Масса ед.,кг	Примечание
1	ТУ21-26-255-88	Котлоагрегат			Q=1.33МВт
		„Братск-М" с механической топкой	2	14600	t=95°C
					P=0.6МПа
1.1	Ал.5 черт. Д258.001.000	Желоб шлакоспускной	2	70	
1.2	Ал.5 черт. Д258.002.000	Короб шлакоспускной	2	51	
1.3	Серия 5.904-5	Вставка гибкая			
		175×175	2	0.9	

ГИП	Гусева		
Нач.отд	Лепендин		
Н.контр	Гладкова		
Гл.спец.	Волкова		
Нач.гр	Гладкова		
Инж.1к	Позднеева		
Инж. 1к	Зайцева		

Привязан:

Инв.№

ТП 903-1-275.89 -ТМ

Котельная с 6 котлоагрегатами „Братск-М" для сельскохозяйственного строительства

Стадия: РП | Лист: 12 | Листов:

Блок котлоагрегатов „Братск-М" План по 2-2. Разрезы 1-1; 3-3. Спецификация

ГПИ Горьковский САНТЕХПРОЕКТ

Инв.№ подл. | Подпись и дата | Взам.инв.№

Альбом 2

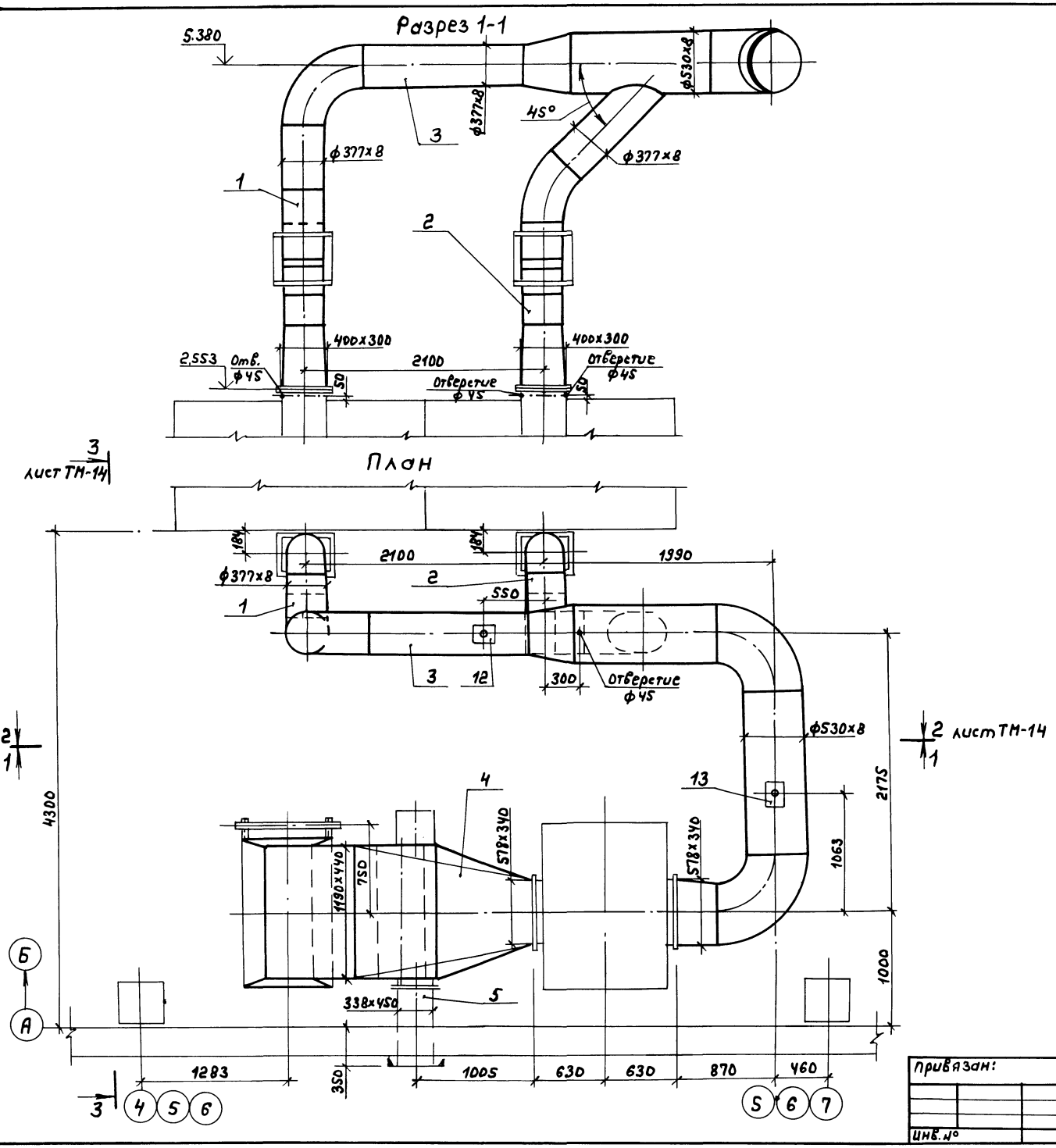

Марка поз.	Обозначение	Наименование	Кол.	Масса ед, кг	Приме-чание
1	Д20А.946.000 ал.5	Газоход	1	173	
2	Д20А.946.000-01ал.5	Газоход	1	176	
3	Д20А.945.000 ал.5	Газоход	1	725	
4	Д20А.944.000 ал.5	Газоход	1	1781	
5	Д20А.947.000 ал.5	Газоход	1	70	
6	Д20А.961.000 ал.5	Патрубок	1	11	
7	04ПГВУ-242-76	Компенсатор			
		ф350	2	10.07	
8	Д20Б.037.000 ал.5	Компенсатор			
		440х1190	1	53	
9	Д20А.944.060 ал.5	Заслонка	3	19	
10	Д22Б.139.000 ал.5	Привод заслонки			
		местный	3	8	
11	Д20А.944.090 ал.5	Обдувочное			
		устройство	1	15	
12	ГОСТ16127-78	Подвеска ПГ-377-3400	1	20.7	
13	ГОСТ16127-78	Подвеска ПГ-530-3400	1	29.8	
14	Д23Д.562.000 ал.5	Подвеска	2	13	
15	Д23Д.561.000 ал.5	Опора под всасы-			
		вающий карман	1	84	
16	ГОСТ2850-80	Картон асбесто-			
		вый КАОН δ=5мм	2		м²
17	ГОСТ 7798-70 ГОСТ 5915-70	Метизы	10		кг
18	73НЧ-1-87	Закладная кон-			
		струкция	3		
19	ГОСТ9467-75	Электроды	48		кг

Спецификация составлена для одного блока котлоагрегатов.
Всего три блока котлоагрегатов.

Привязан:

Инв.№

ГИП	Гусева		
Нач.отд.	Лепендин		09.90
Н.контр.	Гладикова		
Гл.спец.	Волкова		
Нач.гр.	Гладикова		
Инж.-к.	Позднеева		
Инж.-к.	Нарухина		

ТП 903-1-275.89-ТМ

Котельная с 6 котлоагрегатами „Братск-М" для сельскохозяйственного строительства. Стадия Р.П. Лист 13. Листов 6.

Газоходы блока котлоагрегатов. План. Разрез 1-1 Спецификация.

ГПИ Горьковский САНТЕХПРОЕКТ

Копир.

23947-02 16 Формат А2

Инв.№ подл. | Подп. и дата | Взам.инв.№

Альбом 2

Разрез 2-2 лист ТМ-13

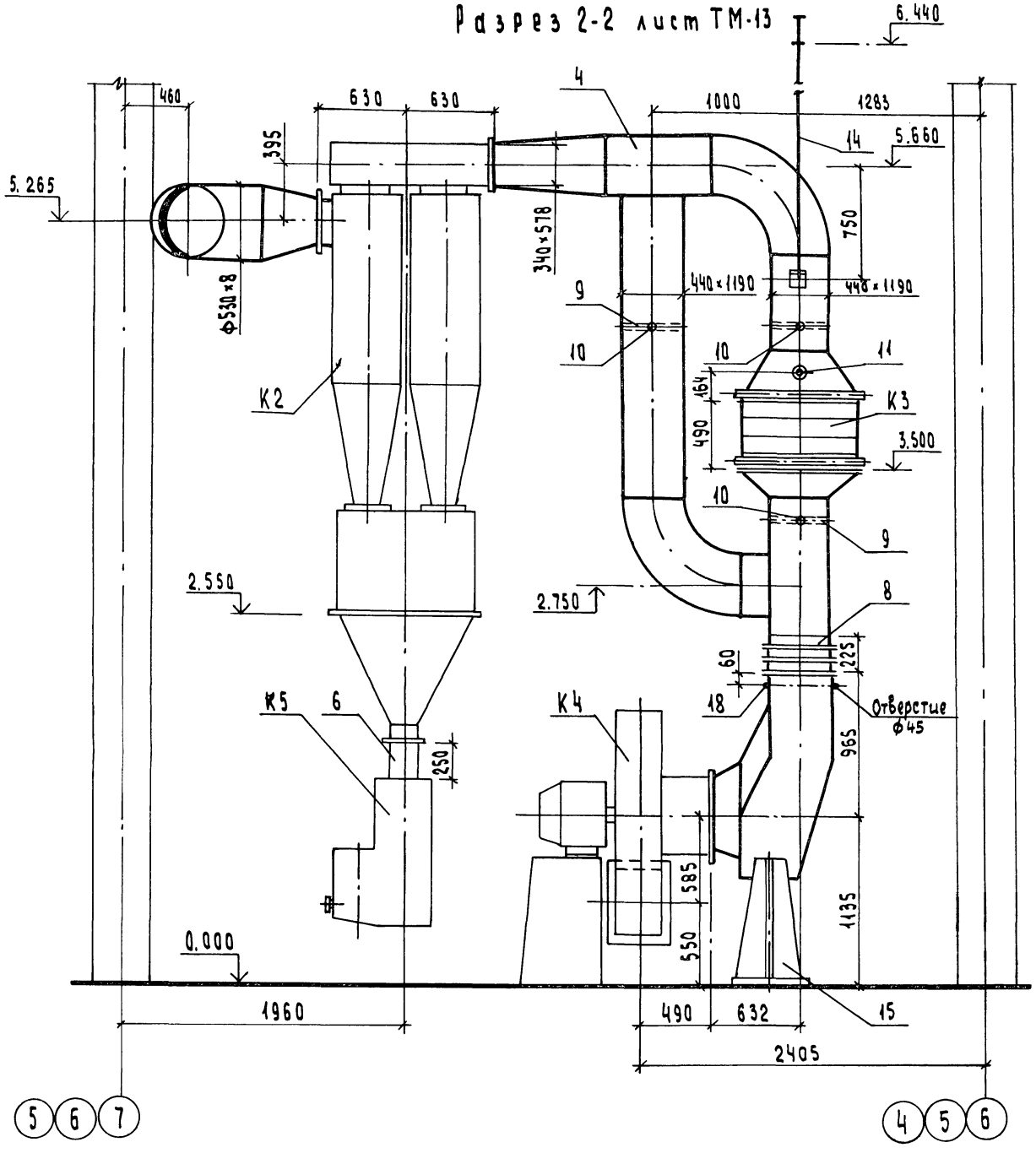

Разрез 3-3 лист ТМ-13

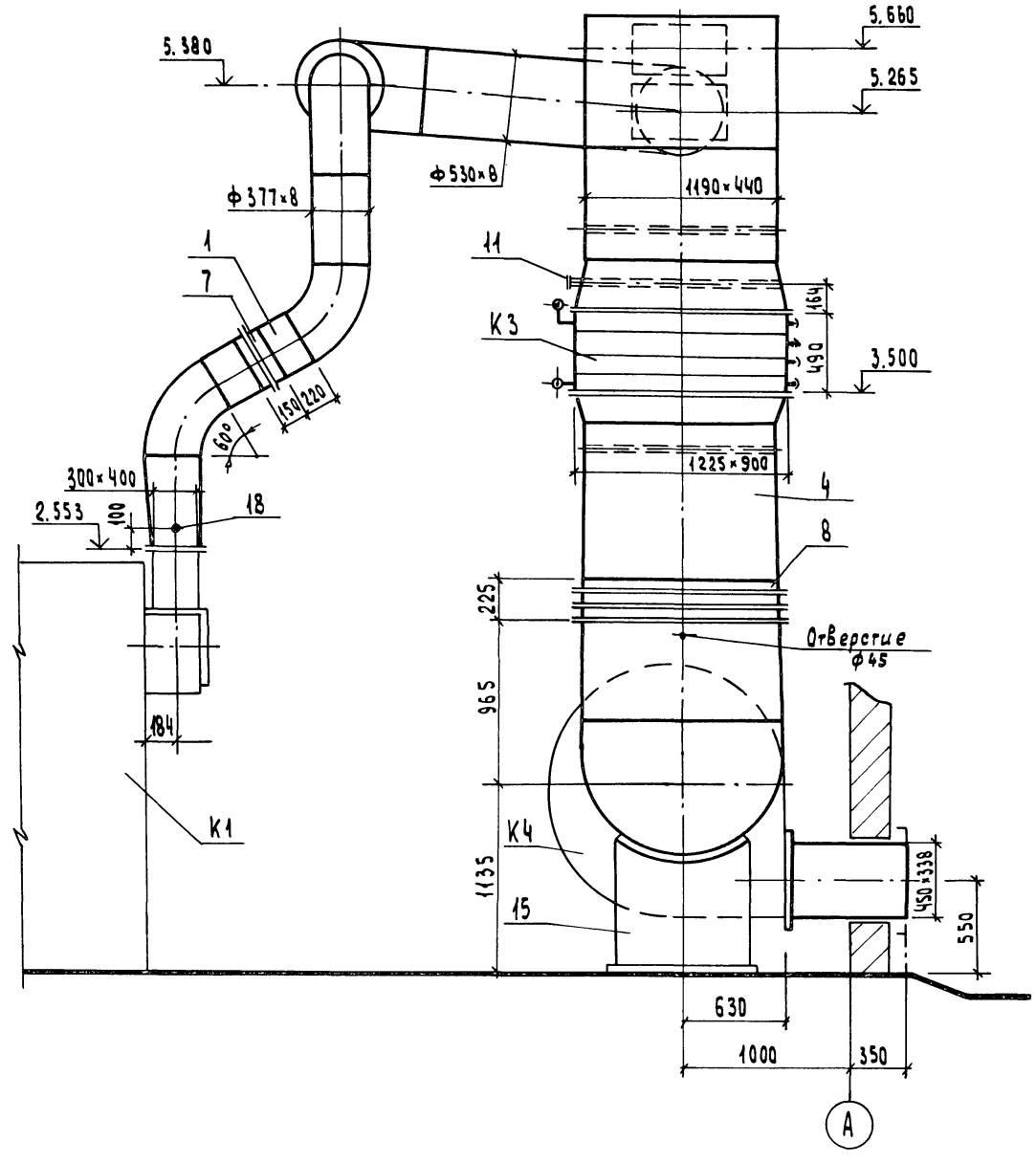

				ТП 903-1- 275.89 -ТМ	
Привязан:	ГИП	Гусева			
	Нач. отд	Лепендин		Котельная с 6 котлоагрегатами „Братск-М" для сельскохозяйственного строительства	Стадия: Р.П; Лист: 14; Листов:
	Н.контр.	Гладикова			
	Гл.спец.	Волкова			
	Нач. гр	Гладикова		Газоходы блока котлоагрегатов. Разрезы 2-2; 3-3	ГПИ Горьковский САНТЕХПРОЕКТ
	Инж. Iк	Поздеева			
Инв. №	Инж. IIк	Марухина			

Инв. № подл. | Подпись и дата | Взам. инв. №

Альбом 2

План

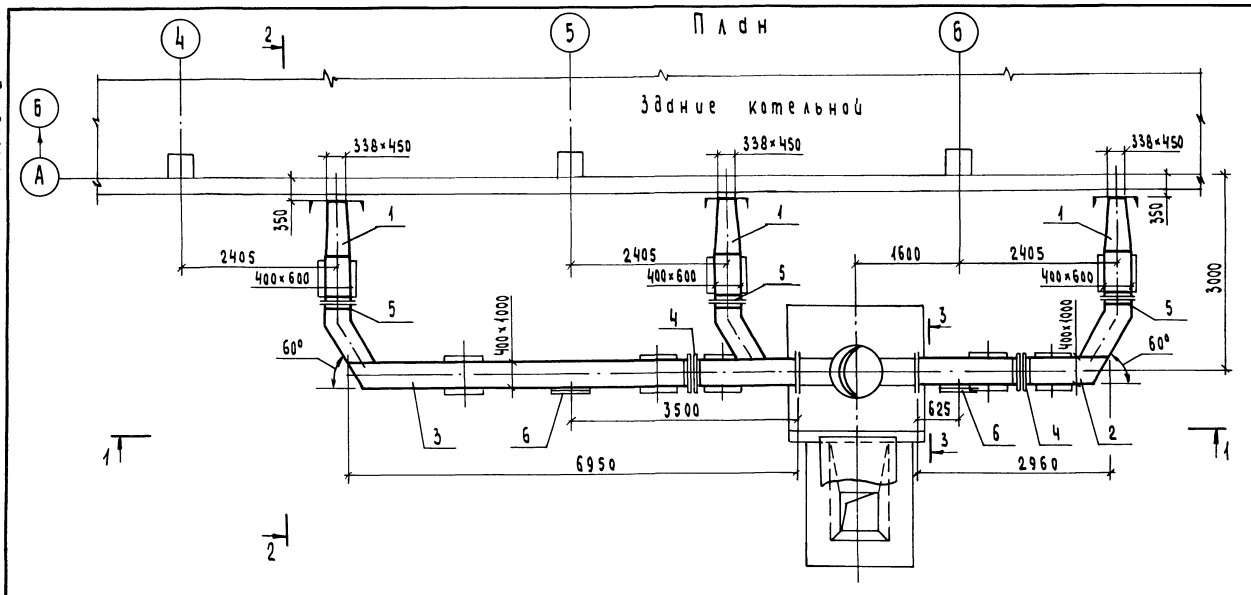

Марка поз	Обозначение	Наименование	Кол.	Масса ед.кг	Примечание
1	Ал.5 черт. Д20А.939.000	Газоход	3	204	
2	Ал.5 черт. Д20А.940.000	Газоход	1	387	
3	Ал.5 черт. Д20А.941.000	Газоход	1	885	
4	Ал.5 черт. Д20Б.037.000	Компенсатор			
		400×1000	2	29	
5	Ал.5 черт. Д20Б.039.080	Компенсатор			
		400×600	3	17	
6	Ал.5 черт. Д22А.043.000	Люк 600×500	2	21	
7	Ал.5 черт. Д23Д.558.000	Опора	8	16	
8	ГОСТ 2850-80	Картон асбесто-			
		вый КАОН δ=5мм	2		м²
9	ГОСТ 5915-70 ГОСТ 7798-70	Метизы	6		кг
10	ГОСТ 9467-75	Электроды	30		кг

Разрез 1-1

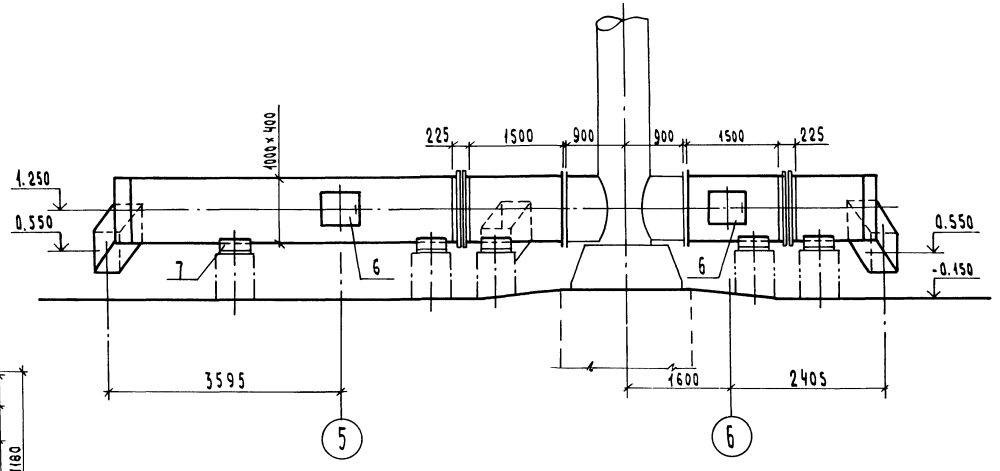

Разрез 2-2

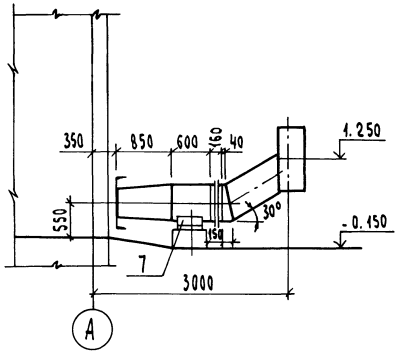

Разрез 3-3
(м 1:20)

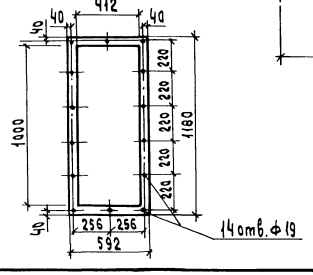

Привязан:

Инв.№

ГИП	Гусева		
Нач.отд.	Леденцин		08.89
Н.контр.	Гладикова		
Гл.спец.	Волкова		
Нач.гр.	Гладикова		
Инж.1к	Поздеева		
Инж.1к	Марчукина		

ТП 903-1- 275.89 -ТМ

Котельная с 6 котлоагрегатами „Братск-М" для сельскохозяйственного строительства

Стадия	Лист	Листов
РП	15	

Газоходы (наружные). План. Разрезы 1-1; 2-2; 3-3. Спецификация.

ГПИ Горьковский САНТЕХПРОЕКТ

Инв.№ подл. | Подпись и дата | Взам.инв.№

Альбом 2

Разрез 1-1

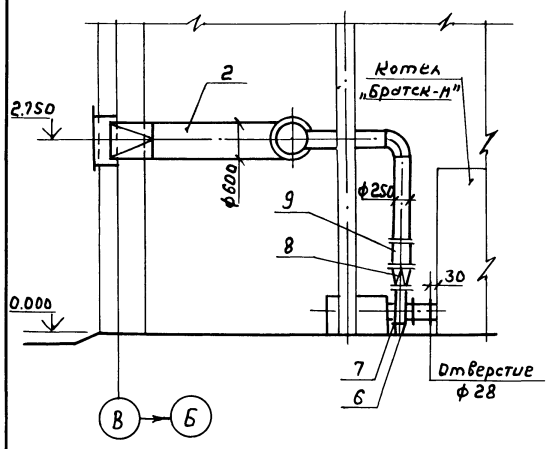

Разрез 2-2

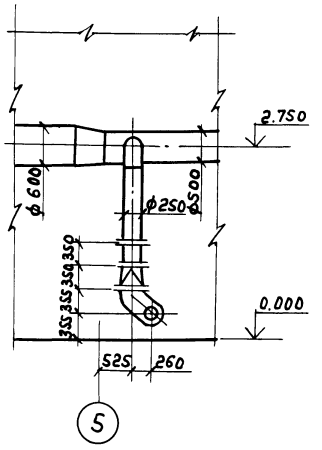

Марка поз.	Обозначение	Наименование	Кол	Масса ед.кг.	Примечание
1	Ал.5 черт. Д22А.028.000	Жалюзийная			
		решетка 800х500h	2	9.2	
2	Ал.5 черт. Д21А.959.000	Воздуховод	2	235	
3	Ал.5 черт. Д21А.980.000-01	Воздуховод	1	231	
4	Ал.5 черт. Д21А.980.000	Воздуховод	1	225	
5	Ал.5 черт. Д21А.980.000-02	Воздуховод	1	197	
6	Ал.5 черт. А23А.388.000	Опора	6	8,7	
7	Ал.5 черт. Д21А.775.000	Всасывающий			
		карман	6	20	
8	Ал.5 черт. Д21А.774.000	Переход	6	12	
9	серия 3.904-18	Заслонка воз-			
	Вып. 2	душная ф250	6	5.1	
10	09ОСТ34-42-724-85	Подвеска	5	6.5	
11	ГОСТ 8850-80	Картон асбесто-			
		вый КАОН δ=5мм.	1		м²
12	ГОСТ5915-70 ГОСТ7798-70	Метизы	0.77		кг
13	ГОСТ9467-75	Электроды	21		кг

План

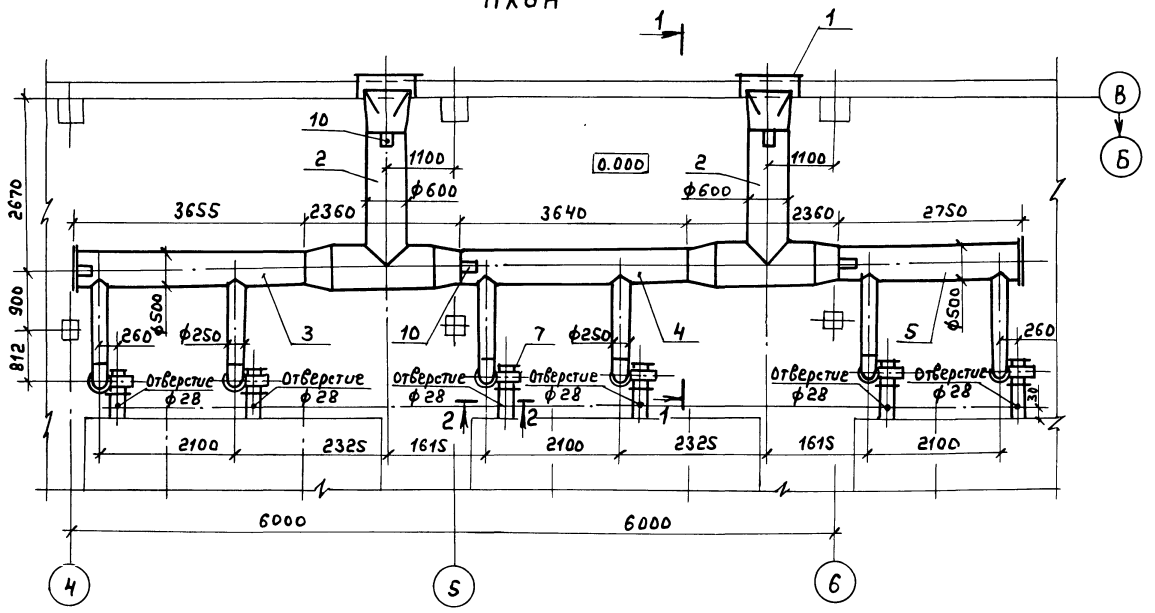

Привязан:

Инв.№ подл. | Подп. и дата | Взам.инв.№

ГИП	Гусева		ТП 903-1-27S.89-ТМ	
Нач.отд.	Лепендин	09.94	Котельная с 6 котлоагрегатами „Братск-М" для сельскохозяйственного строительства	Стадия: Р П; Лист: 16; Листов:
Н.контр.	Гладикова			
Гл.спец.	Волкова			
Нач.гр.	Гладикова		Воздуховоды. План. Разрезы 1-1; 2-2. Спецификация.	ГПИ Горьковский САНТЕХПРОЕКТ
Инж.1к	Поздеева			
Инж.1к	Зайчева			

Инв.№

Копир.

Альбом 2

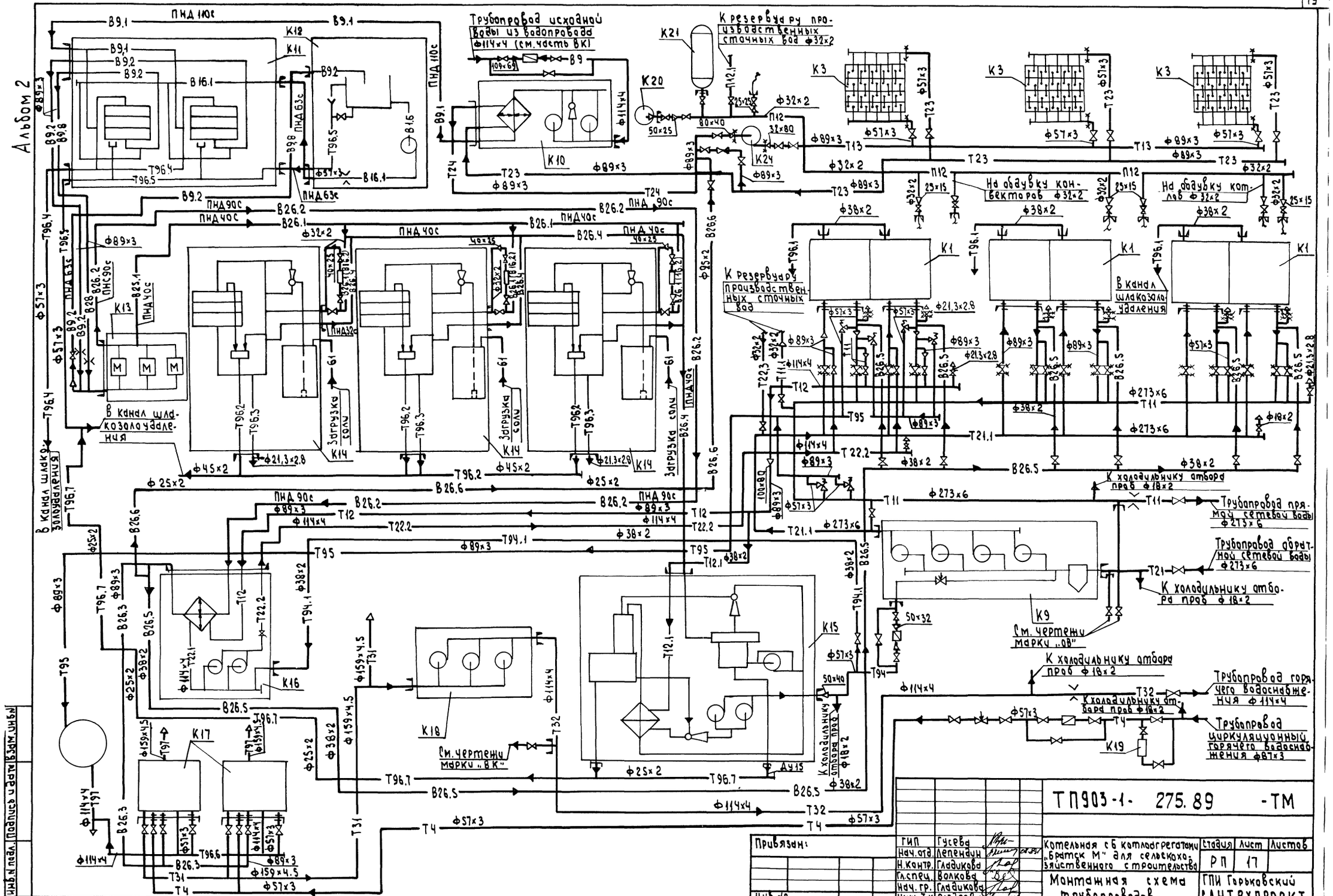

ГИП	Гусева		
Нач. отд.	Лепендин		
Н. контр.	Гладкова		
Гл. спец.	Волкова		
Нач. гр.	Гладкова		
Инж. I к.	Поздеева		

Привязан:

Инв. № подл. | Подпись и дата | Взам. инв. №

ТП 903-1-275.89 -ТМ

Котельная с 6 котлоагрегатами „Братск М" для сельскохозяйственного строительства

Стадия: РП | Лист: 17 | Листов:

Монтажная схема трубопроводов

ГПИ Горьковский САНТЕХПРОЕКТ

Альбом 2

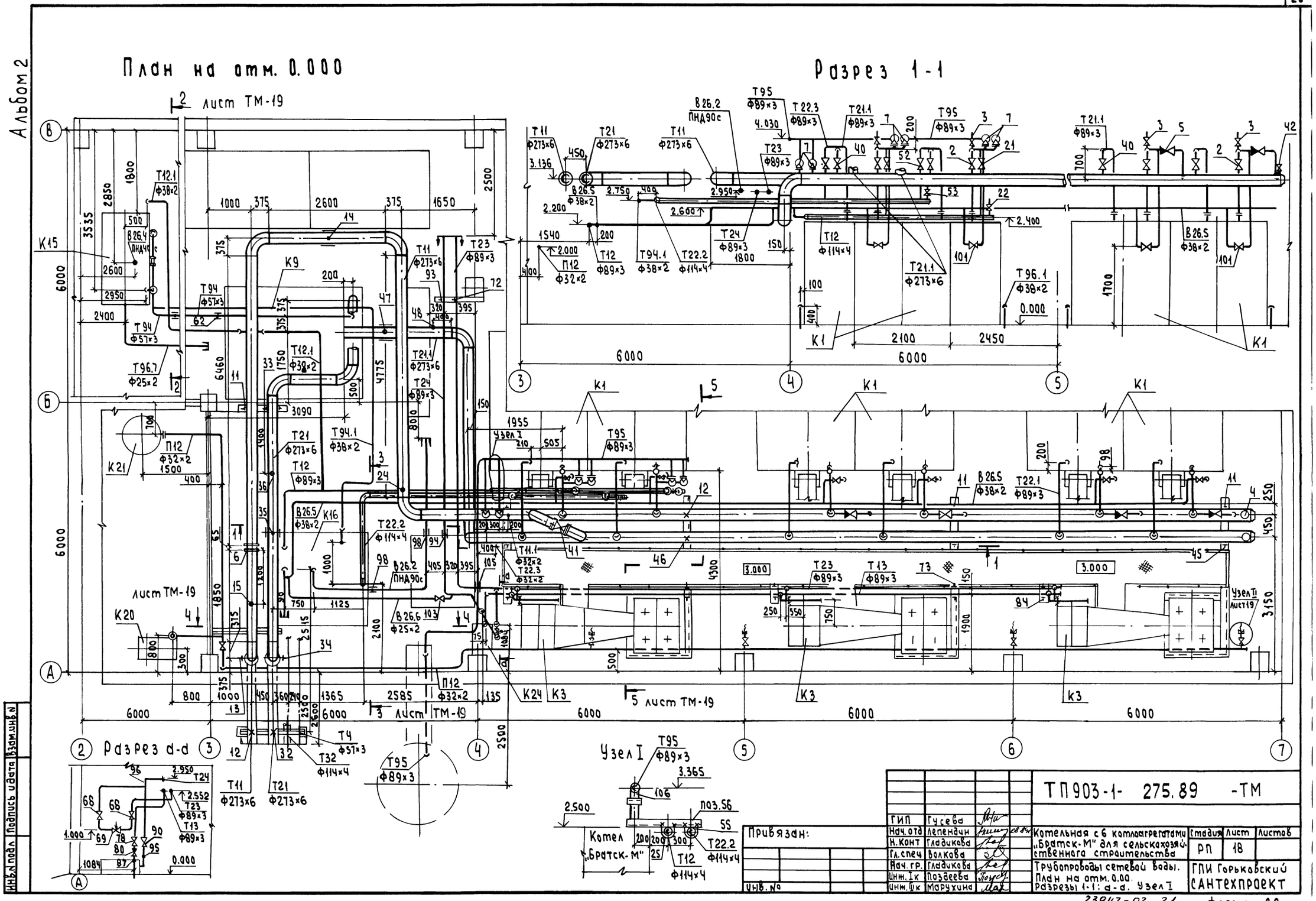
План на отм. 0.000
Разрез 1-1
Разрез а-а
Узел I
Котел „Братск-М"
лист ТМ-19
Привязан:
Инв. №
ТП903-1- 275.89 -ТМ
ГИП Гусева
Нач. отд Лепендин
Н. конт Гладикова
Гл. спец Волкова
Нач. гр. Гладикова
Инж. I к Поздеева
Инж. III к Марухина
Котельная с 6 котлоагрегатами „Братск-М" для сельскохозяйственного строительства
Трубопроводы сетевой воды. План на отм. 0.00. Разрезы 1-1: а-а. Узел I
Стадия РП
Лист 18
Листов
ГПИ Горьковский САНТЕХПРОЕКТ
23947-02 21
Формат А2

Альбом 2

Разрез 2-2 лист ТМ-18

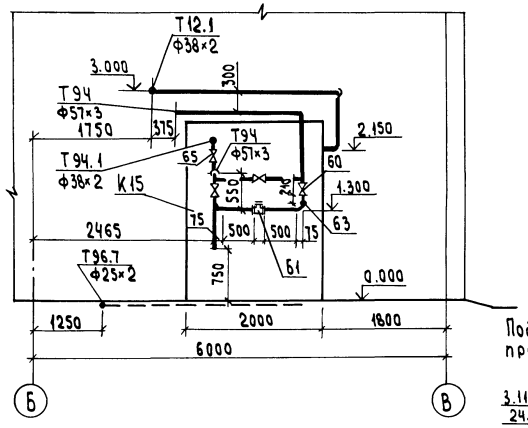

Разрез 3-3 лист ТМ-18

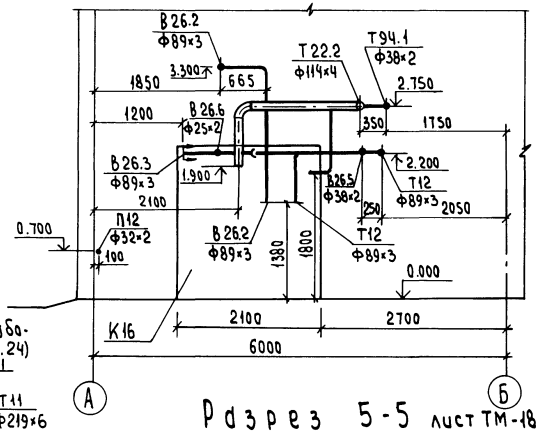

Подвеска трубопроводов (поз. 24)

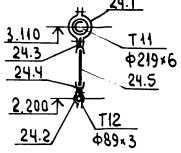

Разрез 4-4 лист ТМ-18

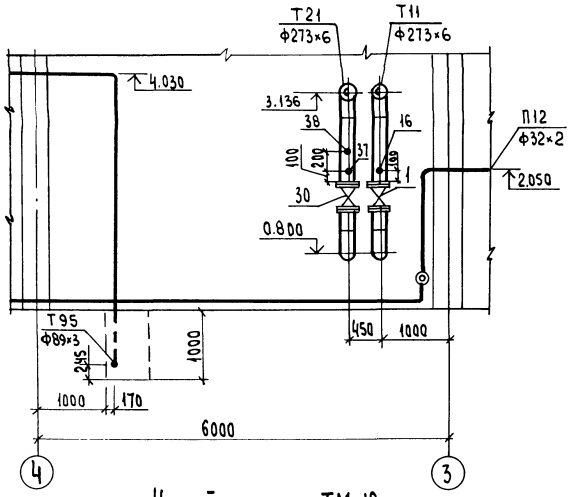

Разрез 5-5 лист ТМ-18

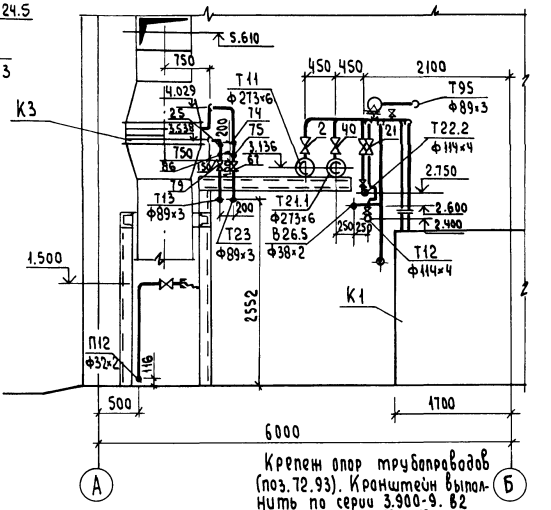

Крепеж опор трубопроводов (поз. 72.93). Кронштейн выполнить по серии 3.900-9. в2

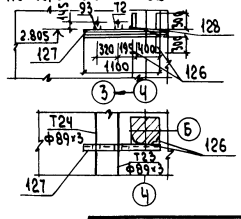

Узел II к листу ТМ-18

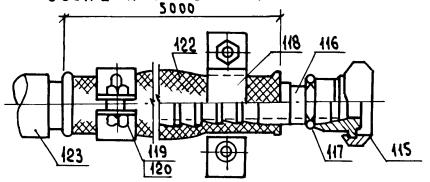

Деталь поз. 116

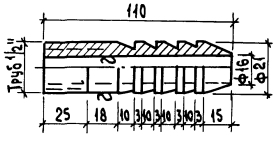

Марка, поз.	Обозначение	Наименование	Кол.	Масса ед. кг	Примечание
Т11	Трубопровод прямой сетевой воды от котлов в сеть t=95°С				
1	Каталог ЦКБА	Задвижка параллельная с выдвижным шпинделем фланцевая 30ч 6бр Ф250	1	167.8	Ру 1.0МПа
2	—"—	Ф80	6		поставка с котлом
3	—"—	Вентиль запорный муфтовый 15кч 18п Ф15	6		Ру 1.6 МПа; поставка с котлом
4	—"—	Ф15	1	0.7	
5	—"—	Клапан обратный подъемный муфтовый 16Б 16к Ф50	4		Ру 1.6МПа; поставка с котлом
6	08 ОСТ 34-42-756-85	Фланцевое соединение 250-0,6	1	70.5	
7	Каталог ЦКБА	Клапан предохранительный малоподъёмный фланцевый 17ч 18бр Ф50	6	14.0	Ру 1.6МПа
8	ГОСТ 12820-80	Фланец 1-250-10 Вст3сп	2	10.65	
9	ГОСТ 12820-80	Фланец 1-80-10 Вст3сп	12	3.19	
10	ГОСТ 12820-80	Фланец 1-50-16 Вст3сп	12	2.58	
11	ГОСТ 14911-82	Опора ОПП2-100.273	4	2.9	
12	39 ОСТ 34-42-616-84	Опора неподвижная Ф273	2	6.1	
13	09 ОСТ 34-42-622-84	Опора отвода Ф273	1	6.2	
14	ГОСТ 16127-78	Подвеска ПТ-273-1500	1	14.5	
15	10 3кч-1-87	Закладная конструкция	1		
16	73кч-1-87	Закладная конструкция	1		
17		Труба Ф89×3 ГОСТ 10704-76 / В10 ГОСТ 10705-80	19.5	6.36	
18		Труба Ф21,3×2,8 ГОСТ 10704-76* / В10 ГОСТ 1050-74*	1.0	1.28	
19		Труба Ф57×3 ГОСТ 10704-76 / В10 ГОСТ 10705-80	17	4.0	
20		Труба Ф273×6 ГОСТ 10704-76 / В10 ГОСТ 10705-80	40	39.51	
Т12	Трубопровод прямой сетевой воды контура котла горячего водоснабжения от котла к блоку сетевых насосов контура котла горячего водоснабжения t=95°С				
21	Каталог ЦКБА	Задвижка параллельная с выдвижным шпинделем фланцевая 30ч 6бр Ф80	2	29	Ру 1МПа

ГИП	Гусева		
Нач. отд	Лепендин		08.89
Н. контр.	Гладикова		
Гл. спец.	Волкова		
Нач. гр.	Гладикова		
Инж. I к	Поздеева		
Инж. III к	Марухина		

Привязан:

Инв. №

ТП903-1- 275.89 -ТМ

Котельная с 6 котлоагрегатами „Братск-М" для сельскохозяйственного строительства

Стадия	Лист	Листов
РП	19	

Трубопроводы сетевой воды. Разрезы 2-2; 3-3; 4-4; 5-5. Узел II. Спецификация (начало)

ГПИ Горьковский САНТЕХПРОЕКТ

Инв. № подл. | Подпись и дата | Взам. инв. №

Альбом 2

Марка поз.	Обозначение	Наименование	Кол.	Масса ед, кг	Примечание
22	Каталог ЦКБА	Вентиль запорный			Ру 1.6МПа
		муфтовый 15кч18п			
		ф15	1	0,7	
23	ГОСТ 12820-80	Фланец 1-80-10 Вст3сп	4	3.19	
24	лист ТМ-19	Подвеска	1	2,7	
24.1	ГОСТ 16127-78	Хомут Г-273-1500	1	1,5	
24.2	——— " ———	Хомут Г-89-400	1	0.5	
24.3	——— " ———	Серьга 14	2	0,15	
24.4	——— " ———	Ушко 10	2	0,07	
24.5		Круг $\frac{В10\ ГОСТ\ 2590-71}{20\ ГОСТ\ 1050-74}$			
		ℓ=425 мм	1	0,26	
25	ГОСТ 24137-80	Хомут 100-Вст3сп4-Ц9хр	2	0.303	
26		Труба $\frac{Ф114\times4\ ГОСТ\ 10704-76}{В10\ ГОСТ\ 10705-80}$	5	10.85	
27		Труба $\frac{Ф89\times3\ ГОСТ\ 10704-76}{В10\ ГОСТ\ 10705-80}$	7	6.36	
28		Труба $\frac{Ф21.3\times2.8\ ГОСТ\ 3262-75}{В10\ ГОСТ\ 1050-74}$	0,2	1.28	
	Т12.1 Трубопровод прямой сетевой воды контура котла горячего водоснабжения от котла к ВДПУ-3 t=95°С				
29		Труба $\frac{Ф38\times2\ ГОСТ\ 10704-76}{В10\ ГОСТ\ 10705-80}$	16	1.78	
	Т21 Трубопровод обратной сетевой воды из сети к блоку насосов сетевой воды t=70°С				
30	Каталог ЦКБА	Задвижка парал-			Ру 1МПа
		лельная с выдвиж-			
		ным шпинделем			
		фланцевая 30ч6бр			
		ф250	1	167.8	
31	ГОСТ 12820-80	Фланец 1-250-10 Вст3сп	2	10.65	
32	39 ОСТ 34-42-616-84	Опора неподвиж-			
		ная ф273	1	6.1	
33	ГОСТ 14911-82	Опора ОПП2-100.273	1	2.9	
34	09 ОСТ 34-42-622-84	Опора отвода ф273	1	6.2	
35	ГОСТ 16127-78	Подвеска ПТ-273-1500	1	14.5	
36	10 3кч-1-87	Закладная конструкция	1		
37	7 3кч-1-87	Закладная конструкция	1		
38	3кч-48-70	Закладная конструкция	1		
39		Труба $\frac{Ф273\times6\ ГОСТ\ 10704-76}{В10\ ГОСТ\ 10705-80}$	12	39,51	
	Т21.1 Трубопровод обратной сетевой воды от блока насосов сетевой воды к котлам t=70°С				
40	Каталог ЦКБА	Задвижка парал-			Ру 1МПа
		лельная с выдвиж-			
		ным шпинделем фланце-			
		вая 30ч6бр ф80	6		поставка с котлом

Марка, поз.	Обозначение	Наименование	Кол.	Масса, ед, кг	Примечание
41		ф250	1	167.8	Ру 1.0МПа
42	Каталог ЦКБА	Вентиль запорный			Ру 1.6МПа
		муфтовый 15кч18п			
		ф15	1	0,7	
43	ГОСТ 12820-80	Фланец 1-250-10 Вст3сп	2	10.65	
44	ГОСТ 12820-80	Фланец 1-80-10 Вст3сп	12	3.19	
45	ГОСТ 14911-82	Опора ОПП2-100.273	3	2.9	
46	39 ОСТ 34-42-616-84	Опора неподвижная			
		ф273	1	6.1	
47	ГОСТ 16127-78	Подвеска ПТ-273-1500	1	15.0	
48	73кч-1-87	Закладная конст-	1		
		рукция			
49		Труба $\frac{Ф273\times6\ ГОСТ\ 10704-76}{В10\ ГОСТ\ 10705-80}$	34	39.51	
50		Труба $\frac{Ф89\times3\ ГОСТ\ 10704-76}{В10\ ГОСТ\ 10705-80}$	25	6.36	
51		Труба $\frac{Ф21.3\times2.8\ ГОСТ\ 3262-75}{В10\ ГОСТ\ 1050-74}$	0.2	1.28	
	Т22.2 Трубопровод сетевой воды контура котла горячего водоснабжения от блока насосов к котлу t=70°С				
52	Каталог ЦКБА	Задвижка парал-			Ру 1МПа
		лельная с выдвижным			
		шпинделем фланцевая			
		30ч6бр ф80	2	29	
53	Каталог ЦКБА	Вентиль запорный			Ру 1.6МПа
		муфтовый 15кч18п			
		ф15	1	0,7	
54	ГОСТ 12820-80	Фланец 1-80-10 Вст3сп	4	3.19	
55	ГОСТ 24137-80	Хомут 100-Вст3сп4-Ц9хр	2	0,303	
56	Д23Д.588	Кронштейн к			Узел I
		котлу	2	8.3	л.ТМ-18
57		Труба $\frac{Ф114\times4\ ГОСТ\ 10704-76}{В10\ ГОСТ\ 10705-80}$	7	10.85	
58		Труба $\frac{Ф89\times3\ ГОСТ\ 10704-76}{В10\ ГОСТ\ 10705-80}$	2.5	6.36	
59		Труба $\frac{Ф21.3\times2.8\ ГОСТ\ 10704-76}{В10\ ГОСТ\ 10705-80}$	0.2	1.28	
	Т94 Трубопровод подпиточной воды от ВДПУ-3 к блоку сетевых насосов t=70°С				
60	Каталог ЦКБА	Вентиль запор-			Ру 1.6МПа
		ный муфтовый			
		15кч18п1			
		ф50	3	5.0	

Марка, поз.	Обозначение	Наименование	Кол.	Масса ед, кг	Примечание
61	Кировский прибо-	Счётчик крыльча-			Ру 1МПа
	ро-строительный	тый горячей воды			
	завод	ВСКМ Г 90-10/32	1	6.0	
		ф32			
62	ГОСТ 16127-78	Подвеска ПТ-57-200	3	3.75	
63	22 3кч-4-87	Закладная конст-	1		
		рукция			
64		Труба $\frac{Ф57\times3\ ГОСТ\ 10704-76}{В10\ ГОСТ\ 10705-80}$	11	4.0	
	Т94.1 Трубопровод подпиточной воды к блоку сетевых насосов контура котла горячего водоснабжения t=70°С				
65	Каталог ЦКБА	Вентиль запорный			Ру 1.6МПа
		муфтовый 15кч18п1			
		ф32	1	2.1	
66		Труба $\frac{Ф38\times2\ ГОСТ\ 10704-76}{В10\ ГОСТ\ 10705-80}$	8	1.78	
	Т23 Трубопровод циркуляционной воды от конвектора к блоку приготовления исходной воды t=65°С				
67	Каталог ЦКБА	Задвижка парал-			Ру 1МПа
		лельная с выдвиж-			
		ным шпинделем			
		фланцевая 30ч6бр			
		ф50	3	17,3	
68		ф80	2	29	
69	Завод „ТеплоКонтроль"	Регулятор темпе-			Ру 1МПа
	г. Сафоново	ратуры прямого			
		действия ф80	1	40	
		РТ-ДО-80(40-80)-2,5			
		Предел настройки 40÷80°С			
		Длина капилляра 2,5м			
70	ГОСТ 12820-80	Фланец 1-80-10 Вст3сп	6	3.19	
71	ГОСТ 12820-80	Фланец 1-50-10 Вст3сп	6	2.06	
72	ГОСТ 14911-82	Опора ОПП2-100.89	1	1.15	
73	ГОСТ 14911-82	Опора ОПБ2-89	5	0.33	
74	6 3кч-3-87	Закладная конструкция	3		
75	3кч-46-70	Закладная конструкция	3		
76		Труба $\frac{Ф89\times3\ ГОСТ\ 10704-76}{В10\ ГОСТ\ 10705-80}$	23	6.36	
77		Труба $\frac{Ф57\times3\ ГОСТ\ 10704-76}{В10\ ГОСТ\ 10705-80}$	12	4.0	

Инв.№ подл. | Подпись и дата | Взам. инв.№

Привязан:

Инв.№

ГИП	Гусева		
Нач. отд.	Лепендин		08.84
Н. контр.	Гладикова		
Гл. спец.	Волкова		
Нач. гр.	Гладикова		
Инж. I к	Поздеева		
Инж. III к	Марухина		

ТП903-1-275.89 -ТМ

Котельная с 6 котлоагрегатами „Братск-М" для сельскохозяйственного строительства

Стадия	Лист	Листов
РП	20	

Трубопроводы сетевой воды
Спецификация (продолжение)

ГПИ Горьковский САНТЕХПРОЕКТ

23947-02 23 Формат А2

Марка поз.	Обозначение	Наименование	Кол	Масса ед,кг	Примечание
		Т13 Трубопровод циркуляционной воды от циркуляционного насоса к конвектору t=55°С			
78	Каталог ЦКБА	Задвижка парал-			Ру1МПа
		лельная с выдвиж-			
		ным шпинделем			
		фланцевая 30ч6бр			
		ф80	1	29	
79	——"——	——"—— ф50	3	17.3	
80	Каталог ЦКБА	Клапан обратный			Ру1,6МПа
		поворотный с отвер-			
		ными фланцами под			
		приварку 19ч21бр			
		ф80	1	15,7	
81	ГОСТ 12820-80	Фланец 1-32-10 Вст3сп	1	1,40	
82	ГОСТ 12820-80	Фланец 1-50-10 Вст3сп	6	2,06	
83	ГОСТ 12820-80	Фланец 1-80-10 Вст3сп	2	3,19	
84	ГОСТ 14911-82	Опора ОПБ2-89	5	0.33	
85	63ч-3-87	Закладная конст-	3		
		рукция			
86	3ч-46-70	Закладная конструкция	3		
87	3ч-45-70	Закладная конструкция	1		
88		Труба Ф89×3 ГОСТ10704-76 / В10 ГОСТ10705-80	16	6,36	
89		Труба Ф57×3 ГОСТ10704-76 / В10 ГОСТ10705-80	2	4.0	
		Т24 Трубопровод циркуляционной воды от блока приготовления исходной воды к циркуляционному насосу контура конвектора t=55°С			
90	Каталог ЦКБА	Задвижка парал-			Ру1МПа
		лельная с выдвиж-			
		ным шпинделем			
		фланцевая 30ч6бр			
		ф80	1	29	
91	ГОСТ 12820-80	Фланец 1-80-10 Вст3сп	2	3,19	
92	ГОСТ 12820-80	Фланец 1-40-10 Вст3сп	1	1.71	
93	ГОСТ 14911-82	Опора ОПП2-100.89	1	1.15	
94	ГОСТ 16127-78	Подвеска ПТ-89-400	1	5.0	
95	3ч-45-70	Закладная конст-	1		
		рукция			
96		Закладная конст-	1		
		рукция ф54			
97		Труба Ф89×3 ГОСТ10704-76 / В10 ГОСТ10705-80	17	6,36	

Марка поз.	Обозначение	Наименование	Кол	Масса ед,кг	Примечание
		В26.2 Трубопровод омагниченной воды к блоку сетевых насосов контура котла горячего водоснабжения t=25°С			
98	ГОСТ 16127-78	Подвеска ПТ-108-400	2	4.7	
99	ГОСТ 18599-83	Труба ПНД90С			
		питьевая	8	1.39	
100		Уголок 75×75×5 ГОСТ8509-72 / Вст3сп3 ГОСТ535-79	8	5.8	
		В26.5 Трубопровод омагниченной воды на первичное заполнение котлов t=55°С			
101	Каталог ЦКБА	Вентиль запорный			Ру1,6МПа
		муфтовый 15кч18п1			
		ф32	6	2.1	
102		Труба Ф38×2 ГОСТ10704-76 / В10 ГОСТ10705-80	46	1.78	
		В26.6 Трубопровод подпиточной воды контура конвекторов t=55°С			
103	Каталог ЦКБА	Вентиль запорный			Ру1,6МПа
		муфтовый 15кч18п1			
		ф20	1	0.9	
104		Труба Ф25×2 ГОСТ10704-76 / В10 ГОСТ10705-80	5	1.13	
		Т95 Трубопровод сливной от предохранительных клапанов в охлаждающий колодец, t=70°С			
105	ГОСТ 16127-78	Подвеска ПТ-57-200	1	2,6	
106	ГОСТ 14911-82	Опора ОПП2-100.89	3	1.15	Узел1 л.ТМ-18
107		Труба Ф89×3 ГОСТ10704-76 / В10 ГОСТ10705-80	20	6.36	
		Т96.1 Трубопровод сливной от котлов в канал шлакозолоудаления t=50°С			
108		Труба Ф38×2 ГОСТ10704-76 / В10 ГОСТ10705-80	50	1.78	
		Т96.7 Трубопровод сливной от ВДПУ-3			
109		Труба Ф25×2 ГОСТ10704-76 / В10 ГОСТ10705-80	6	1.13	

Марка поз.	Обозначение	Наименование	Кол	Масса ед,кг	Примечание
		П12 Трубопровод сжатого воздуха на обдувку котлов и конвекторов			
110	Каталог ЦКБА	Вентиль запорный			Ру1,6МПа
		муфтовый 15ч6р2			
		ф25	2	1.15	
111	Каталог ЦКБА	Клапан обратный			Ру1,6МПа
		поворотный флан-			
		цевый 19ч21бр			
		ф50	1	2.4	
112	Каталог ЦКБА	Кран проходной			Ру1МПа
		муфтовый 11ч6бк			
		ф15	7	0,65	
113	ГОСТ 12821-80	Фланец 1-50-16 Вст3сп	2	2.28	
114	ГОСТ 8959-75	Гайка соедини-			
		тельная 0-15	4	0.075	
115	ГОСТ 8959-75	Гайка соедини-			
		тельная накидная			
		0-15	1	0,144	
116	ГОСТ 8734-75	Ерш ф15	1	0.2	
117	ГОСТ 8961-75	Контргайка	1	0.03	
118	ГОСТ 16127-78	Хомут Г-32-50	1	0.3	
119	ГОСТ 7798-78	Болт М10×35	7	0.12	
120	ГОСТ 5915-70	Гайка М10	7	0.04	
121	ГОСТ 14911-82	Опора ОПП1.100-32	9	0.62	
122	ГОСТ 5398-76	Рукав резинотка-			
		невый Б2р2 ф15	30	0.087	
123	КИ 59Б.00.00.000	Труба обдувочная			поставка с котлом
		ф21.3×2.8 Р=3,97м	1	5.08	
124		Труба Ф32×2 ГОСТ10704-76 / В10 ГОСТ10705-80	30	1.48	
		Т11;Т21;Т94 Трубопроводы к холодильникам отбора проб			
125	ГОСТ 9941-81	Труба из коррозионно-			
		стойкой стали 12×18Н9			
		ф18×2	20	0.79	
	Металл для	крепления трубопроводов			
126		Уголок 75×75×5-Б ГОСТ8509-72 / Вст3 ГОСТ535-79	1	5.8	
127		Швеллер 10 ГОСТ 8240-72 / Вст3 ГОСТ535-79	1.5	8.59	
128		Круг В8 ГОСТ 2590-71 / Вст3 ГОСТ535-79	0.5	0.395	
129	ГОСТ5915-70;ГОСТ7798-70	Метизы	2		кг
130	ГОСТ 481-80	Паронит	9.6		кг
131	ГОСТ 9467-75	Электроды	70		кг

Привязан:

Инв.№

Гип	Гусева		
Нач.отд	Лепёхин		
Н.контр	Гладкова		
Гл.спец	Волкова		
Нач.отд	Гладкова		
Инж.1к	Позднеева		
Инж.1к	Марухина		

ТП903-1-275.89 -ТМ

Котельная с 6 котлоагрегатами „Братск М" для сельскохозяйственного строительства

Стадия	Лист	Листов
РП	21	

Трубопроводы сетевой воды (спецификация (окончание))

ГПИ Горьковский САНТЕХПРОЕКТ

План

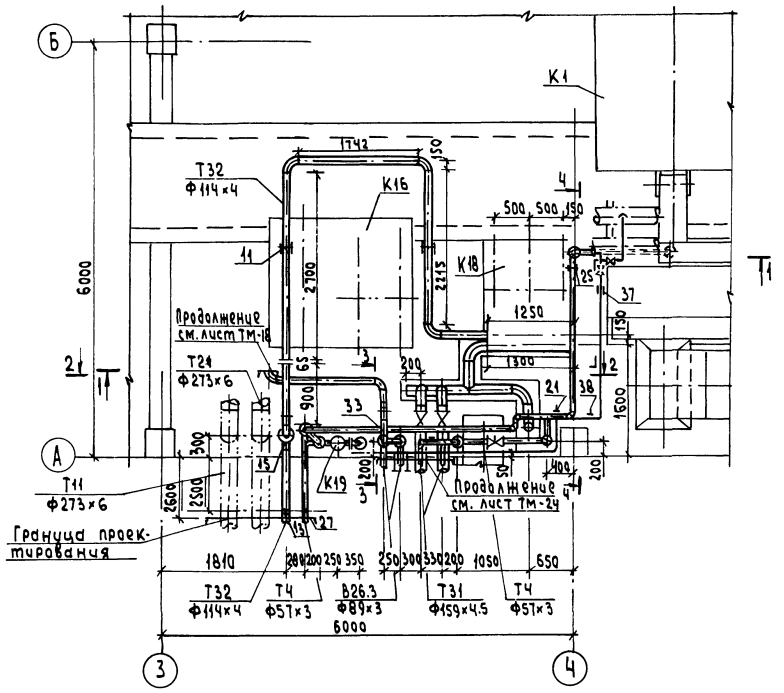

Разрез 2-2

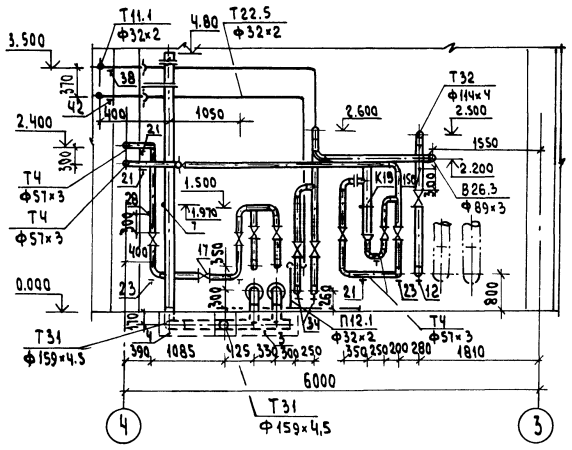

Разрез 3-3

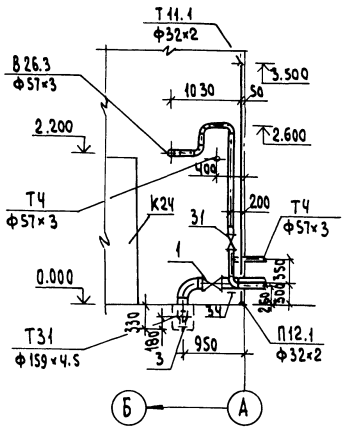

Крепеж опор трубопроводов (поз.38,42). Кронштейн выполнить по сер.3.900-9 в.2

Крепеж опор трубопроводов (поз.21) Кронштейн выполнить по сер. 3.900-9 в.2

Разрез 4-4

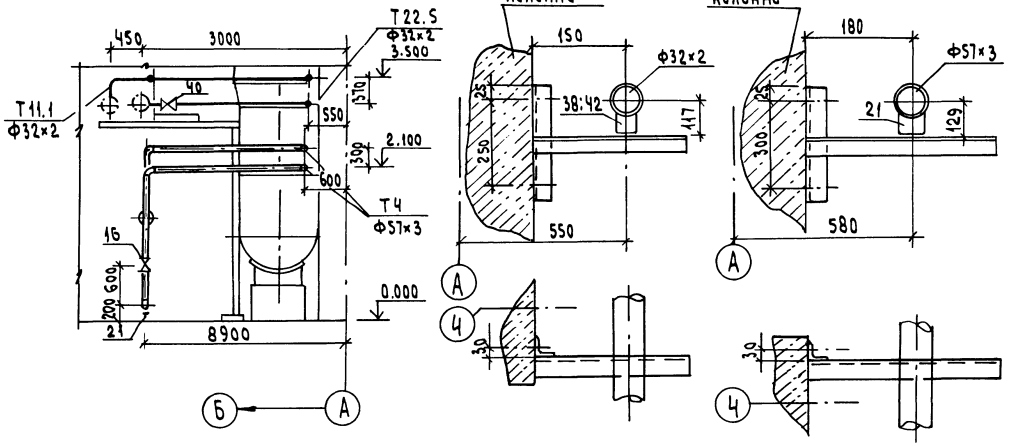

Разрез 1-1

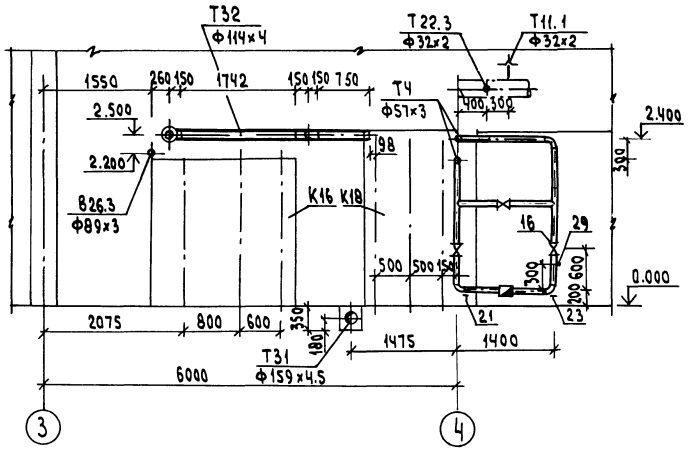

					ТП903-1- 275.89 -ТМ	
Привязан:	ГИП	Гусева				
	Нач.отд	Лепендин			Котельная с 6 Котлоагрегатами „Братск-М" для сельскохозяйственного строительства	Стадия: РП; Лист: 22; Листов:
	Н.Контр.	Гладикова				
	Гл.спец	Волкова				
	Нач.гр.	Гладикова			Трубопроводы горячего водоснабжения. План. Разрезы 1-1; 3-2; 3-3; 4-4.	ГПИ Горьковский САНТЕХПРОЕКТ
Инв.№	Инж.1к	Поздеева				
	Инж.1к	Киселева				

Инв.№ подл. | Подпись и дата | Взам.инв.№

Альбом 2

Марка поз.	Обозначение	Наименование	Кол.	Масса ед., кг	Примечание
	Т31 Трубопровод горячего водоснабжения от баков-аккумуляторов к блоку насосов горячего водоснабжения t=55°С				
1	Каталог ЦКБА	Задвижка параллельная с выдвижным шпинделем фланцевая 30ч6бр ф150	2	73.5	Ру1.0МПа
2	ГОСТ 12820-80	Фланец 1-150-10 Вст3сп	4	6.62	
3	ГОСТ 14911-82	Опора ОПП2-100.159	3	1.97	
4	06 ОСТ 34-42-622-84	Опора 159	1	3.4	
5	ГОСТ 24137-80	Хомут 160 Вст3сп-Ц9хр	1	0.827	
6		Труба 159×4.5 ГОСТ 10704-76 / В10 ГОСТ 10705-80	13	17.15	
7	53кч-53-76	Закладная конструкция	1		
	Т32 Трубопровод горячего водоснабжения от блока насосов горячего водоснабжения в сеть t=55°С				
8	Каталог ЦКБА	Задвижка параллельная с выдвижным шпинделем, фланцевая 30ч6бр ф100	1	39.5	Ру1.0МПа
9	ГОСТ 12820-80	Фланец 1-100-10 Вст3сп	2	3.81	
10	04 ОСТ 34-42-756-85	Фланцевое соединение 100-0.6	1	11.2	
11	ГОСТ 16127-78	Подвеска ПТ-108-400	3	5.15	
12	04 ОСТ 34-42-622-84	Опора 108	1	1.4	
13	07 ОСТ 34-42-616-84	Опора неподвижная 108у	1	1.8	
14		Труба 114×4 ГОСТ 10704-76 / В10 ГОСТ 10705-80	15.0	10.85	
15	43кч-6-87	Закладная конструкция	1		
15а	3кч-48-70	Закладная конструкция	1		
	Т4 Трубопровод циркуляционного горячего водоснабжения из сети к бакам-аккумуляторам t=40°С.				
16	Каталог ЦКБА	Задвижка параллельная с выдвижным шпинделем фланцевая 30ч6бр ф50	10	18.4	Ру1.0МПа
17	г. Улан-Удэ "Теплоприбор"	Клапан регулирующий 3-х "Теплоприбор" УРРД-М предел настр. (0.16-0.6)МПа ф50	1	13.8	Ру1.6МПа
18	Кировобадский прибо-	Счетчик крыльчатый хо-			

Марка поз.	Обозначение	Наименование	Кол.	Масса ед. кг	Примечание
	ростроительный з-д	лодной воды ВСКТ-50 ф50	1	8.6	Ру1.0МПа
19	ГОСТ 12820-80	Фланец 1-50-10 Вст3сп	20	2.06	
20	ГОСТ 12820-80	Фланец 1-50-16 Вст3сп	2	2.58	
21	ГОСТ 14911-82	Опора ОПП2-100.57	5	1.24	
22	ГОСТ 14911-82	Опора ОПБ2-114	1	0.55	
23	01 ОСТ 34-42-622-84	Опора 57	4	0.8	
24	ГОСТ 16127-78	Подвеска ПТ-57-200	1	4.1	
25	ГОСТ 16127-78	Подвеска ПТ-57-200	1	3.51	
26	ГОСТ 16127-78	Хомут Г-57-200	2	0.5	
27	01 ОСТ 34-42-616-84	Опора неподвижная 57ч	1	0.8	
28	3кч-48-70	Закладная конструкция	1	0.14	
29	233кч-4-87	Закладная конструкция	1		
30		Труба 57×3 ГОСТ 10704-76 / В10 ГОСТ 10705-80	32.0	4.0	
	В26.3 Трубопровод омагниченной воды от блока сетевых насосов контура котла горячего водоснабжения в баки-аккумуляторы t=55°С				
31	Каталог ЦКБА	Задвижка параллельная с выдвижным шпинделем, фланцевая 30ч6бр ф80	2	29	Ру1.0МПа
32	ГОСТ 12820-80	Фланец 1-80-10 Вст3сп	4	3.19	
33	ГОСТ 16127-78	Подвеска ПТ-89-400	1	4.96	
34	03 ОСТ 34-42-622-84	Опора 89	2	1.0	
35		Труба 89×3 ГОСТ 10704-76 / В10 ГОСТ 10705-80	10	6.36	
	Т11.1 Трубопровод прямой сетевой воды к резервуару производственных сточных вод.				
36	Каталог ЦКБА	Вентиль запорный муфтовый 15кч18п1 ф25	1	1.4	Ру1.6МПа
37	ГОСТ 16127-78	Подвеска ПТ-32-50	1	2.6	
38	ГОСТ 14911-82	Опора ОПП1-100.32	1	0.62	
39		Труба 32×2 ГОСТ 10704-76 / В10 ГОСТ 10705-80	12.0	1.48	

Марка поз.	Обозначение	Наименование	Кол.	Масса ед. кг	Примечание
	Т22.3 Трубопровод обратной сетевой воды от резервуара производственных сточных вод t=70°С				
40	Каталог ЦКБА	Вентиль запорный муфтовый 15кч18п1 ф25	1	1.4	Ру1.6МПа
41	ГОСТ 16127-78	Хомут Г-32-50	1	0.3	
42	ГОСТ 14911-82	Опора ОПП1-100.32	1	0.62	
43		Труба 32×2 ГОСТ 10704-76 / В10 ГОСТ 10705-80	10.0	1.48	
	П12.1 Трубопровод смятого воздуха в резервуар производственных сточных вод				
44	Каталог ЦКБА	Вентиль запорный муфтовый 15кч18п1 ф25	1	1.4	Ру1.6МПа
45		Труба 32×2 ГОСТ 10704-76 / В10 ГОСТ 10705-80	1.0	1.48	
	Т32.1 Трубопровод горячей воды к холодильнику отбора проб t=55°С				
46	ГОСТ 9941-81	Труба из коррозионностойкой стали 12Х18Н9 ф 18×2	5	0.79	
	Т4.1 Трубопровод циркуляционной воды к холодильнику отбора проб				
47	ГОСТ 9941-81	Труба из коррозионностойкой стали 12Х18Н9 ф 18×2	5	0.79	
	Металл для крепления трубопроводов				
48		Уголок 50×50×5 ГОСТ 8509-72 Вст3кп2 ГОСТ 535-79	2.0	3.77	м
49		Полоса 4×30 ГОСТ 103-76 Вст3сп ГОСТ 535-79	5.5	0.94	м
50		Полоса 5×30 ГОСТ 103-76 Вст3сп ГОСТ 535-79	1.0	1.18	м
51	ГОСТ 7798-70 ГОСТ 5915-70	Метизы	35		кг
52	ГОСТ 481-80	Паронит	1.2		кг
53	ГОСТ 9467-75	Электроды	40.0		кг

Привязан:

Инв.№ подл. | Подпись и дата | Взам.инв.№

ТП903-1-275.89 ТМ

Гип	Гусева		
Нач.отд.	Лепендин		
Н.контр.	Ладикова		
Гл.спец.	Волкова		
Нач.гр.	Гладикова		
Инж.ик	Лазарева		
Инж.ик	Киселева		

Котельная с 6 котлоагрегатами "Братск-М" для сельскохозяйственного строительства

Стадия	Лист	Листов
РП	23	

Трубопроводы горячего водоснабжения. Спецификация.

ГПИ Горьковский САНТЕХПРОЕКТ

Альбом 2

План

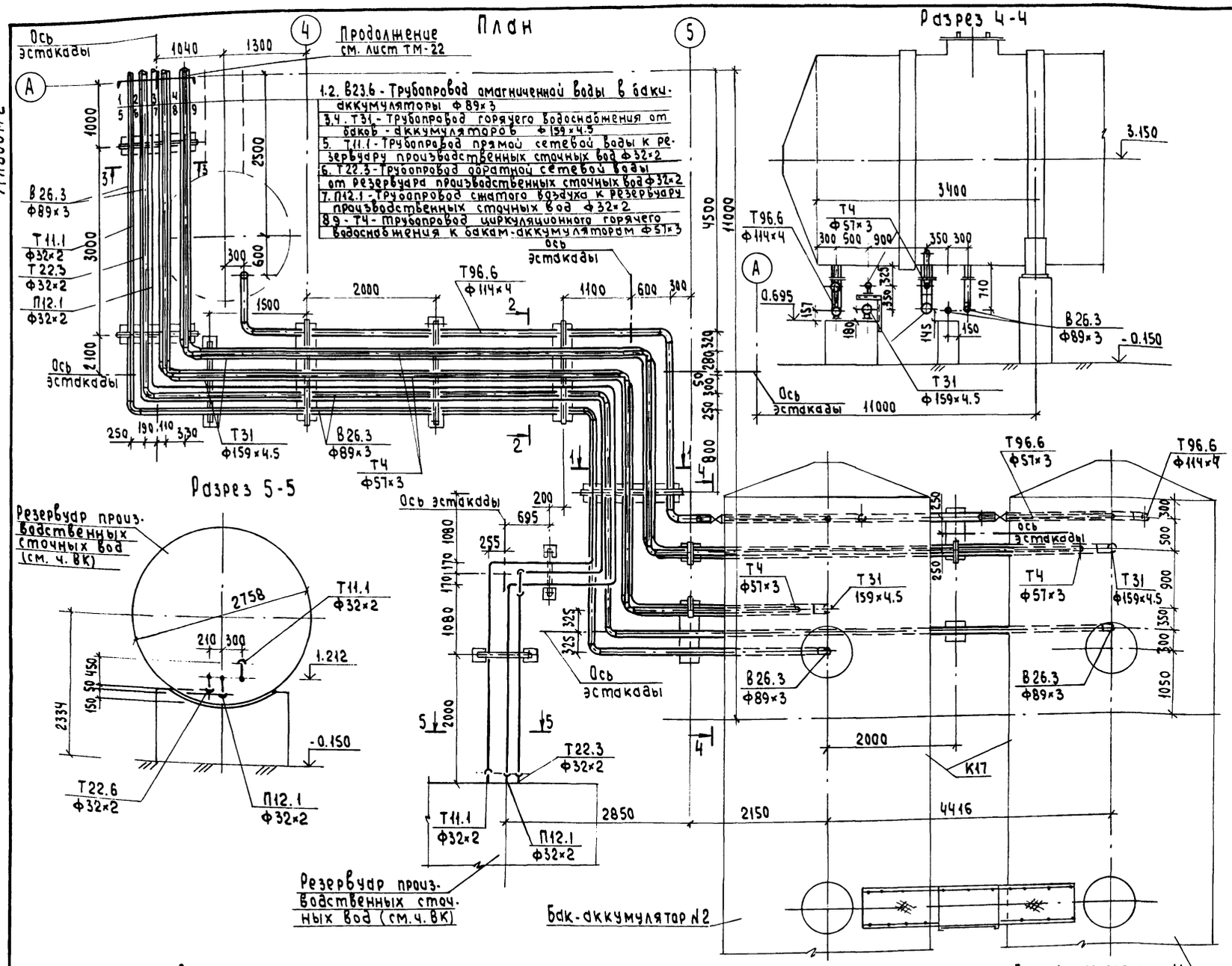

Марка, поз.	Обозначение	Наименование	Кол.	Масса ед. кг	Примечание
Т31 Трубопровод горячего водоснабжения от баков-аккумуляторов к блоку насосов горячего водоснабжения t=55°С					
1	ГОСТ 12820-80	Фланец 1-150-10 Вст3сп	2	6.62	
2	ГОСТ 14911-82	Опора ОПП2-100.159	13	1.97	
3		Труба 159×4.5 ГОСТ 10704-76 / В10 ГОСТ 10705-80	45	17.15	
Т4 Трубопровод циркуляционного горячего водоснабжения из сети к бакам-аккумуляторам t=40°С					
4	ГОСТ 12820-80	Фланец 1-50-10 Вст3сп	2	2.06	
5	ГОСТ 14911-22	Опора ОПП2-100.57	17	1.7	
6		Труба 57×3 ГОСТ 10704-76 / В10 ГОСТ 10705-80	43	4.0	
В26.3 Трубопровод амагниченной воды от блока сетевых насосов контура котла горячего водоснабжения в баки-аккумуляторы t=55°С					
7	ГОСТ 12820-80	Фланец 1-80-10 Вст3сп	2	3.14	
8	ГОСТ 14911-82	Опора ОПП2-100.89	13	1.15	
9		Труба 89×3 ГОСТ 10704-76 / В10 ГОСТ 10705-80	50	6.36	
Т96.6 Трубопровод сливной от баков-аккумуляторов в охлаждающий колодец t=55°С					
10	Каталог ЦКБА	Задвижка клиновая с выд. винтым шпинделем фланцевая 30с41нж1 Ф50	2	25	Ру=1.6МПа
11	ГОСТ 12820-80	Фланец 1-50-16 Вст3сп	4	2.58	
12	ГОСТ 12820-80	Фланец 1-50-10 Вст3сп	2	2.06	
13	ГОСТ 12820-80	Фланец 1-100-10 Вст3сп	2	3.81	
14	ГОСТ 14911-82	Опора ОПП2-100.57	2	1.7	
15	ГОСТ 14911-82	Опора ОПП2-100.114	4	1.63	
16		Труба 57×3 ГОСТ 10704-76 / В10 ГОСТ 10705-80	10	4.0	
17		Труба 114×4 ГОСТ 10704-76 / В10 ГОСТ 10705-80	25	10.85	
Т11.1 Трубопровод прямой сетевой воды к резервуару производственных сточных вод					
18	ГОСТ 14911-82	Опора ОПП1-100.32	9	0.62	
19		Труба 32×2 ГОСТ 10704-76 / В10 ГОСТ 10705-80	25	1.48	
Т22.3 Трубопровод обратной сетевой воды от резервуара производственных сточных вод t=70°С					
20	ГОСТ 14911-82	Опора ОПП1-100.32	9	0.62	
21		Труба 32×2 ГОСТ 10704-76 / В10 ГОСТ 10705-80	25	1.48	
П12.1 Трубопровод смятого воздуха к резервуару производственных сточных вод					
22	ГОСТ 14911-82	Опора ОПП1-100.32	9	0.62	
23		Труба 32×2 ГОСТ 10704-76 / В10 ГОСТ 10705-80	25	1.48	

Привязан:

Инв. № подл. | Подпись и дата | Взам. инв. №

Инв. №

ТП903-1-275.89 -ТМ

Нач. отд	Лепендин		Котельная с 6 котлоагрегатами „Братск-М" для сельскохозяйственного строительства	Стадия	Лист	Листов
Н. контр	Гладикова			РП	24	
Гл. спец.	Волкова					
Нач. гр.	Гладикова		Трубопроводы горячего водоснабжения вне здания котельной. План. Разрезы 1-1; 2-2; 3-3; 4-4; 5-5. Спецификация.	ГПИ Горьковский САНТЕХПРОЕКТ	
Инж. Тк	Поздеева				
Инж. Тк	Киселева				

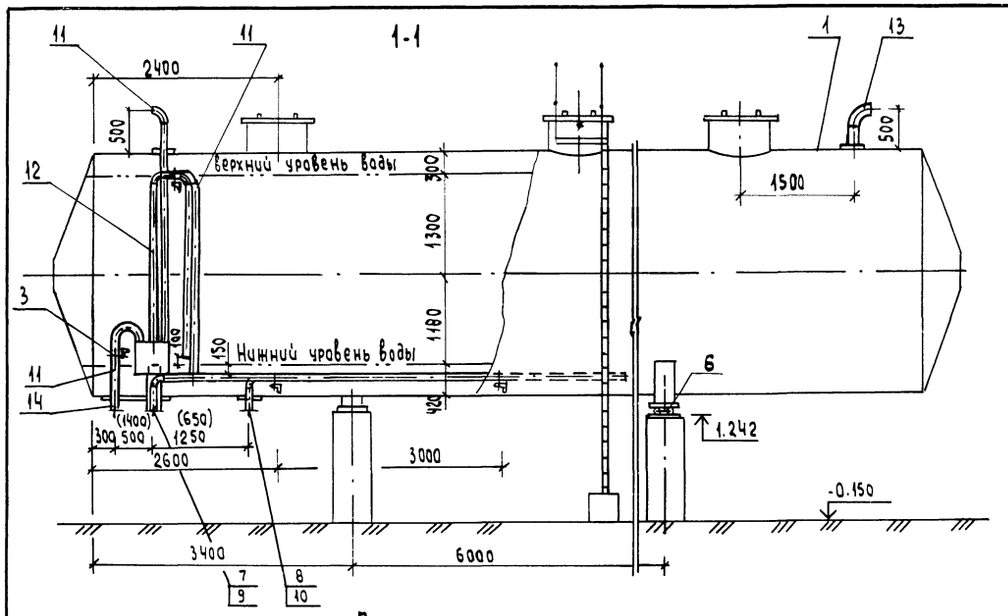

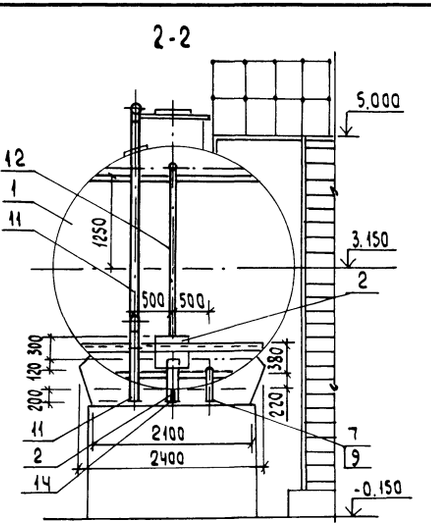

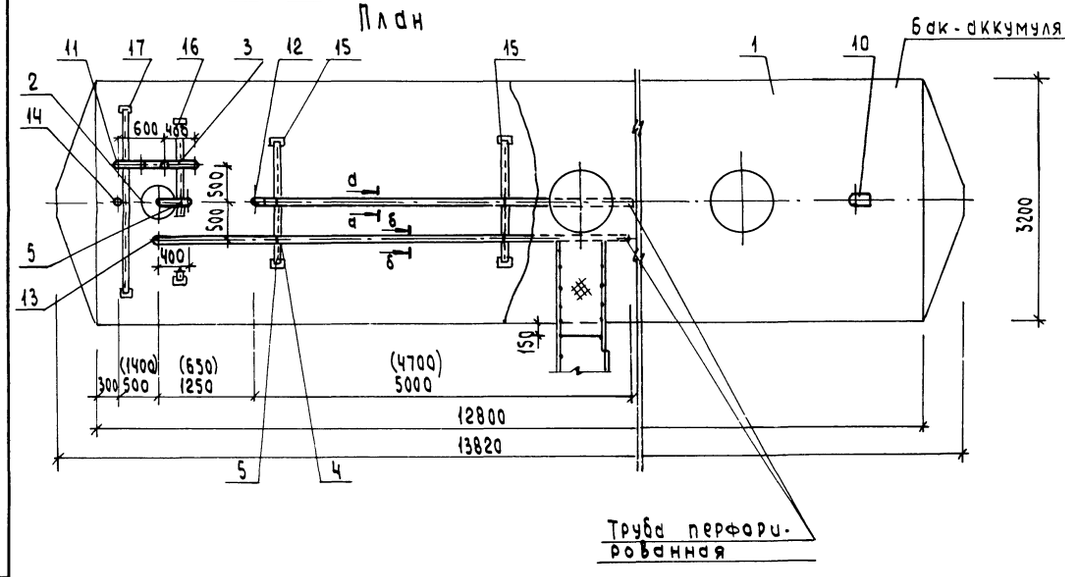

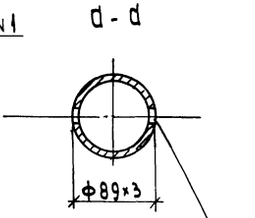

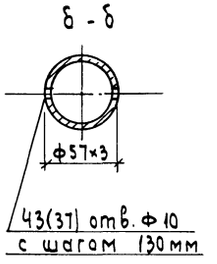

Труба перфорированная

Спецификация дана для одного бака. Всего баков 2 шт.
Размеры в скобках даны для второго бака.

Марка, поз.	Обозначение	Наименование	Кол.	Масса ед.кг	Примечание
1	ОСТ 34-42-561-82	Бак цилиндрический			
	Т 169.01.00.000	горизонтальный с			
		коническим днищем			
		емкостью 100 м³	1	11340	
2	Д22Г.062.000 ал.5	Устройство для			
		задержания герметика	1	46	
3	ГОСТ 14911-82	Опора ОПБ2-114	2	0.55	
4	ГОСТ 14911-82	Опора ОПБ2-89	2	0.52	
5	ГОСТ 14911-82	Опора ОПБ2-57	3	0.33	
6	Серия 4.903-10 вып.5	Опора 2ˣ катковая			
	Т20.00.00.000	1420 Т20.11	2	180.07	
7	Д24А 003.000-02 ал.5	Трубопровод	1	27.7	Бак №1
8	Д24А 004.000-02 ал.5	Трубопровод	1	36	Бак №1
9	Д24А.003.000 ал.5	Трубопровод	1	24.7	Бак №2
10	Д24А.004.000-01 ал.5	Трубопровод	1	38	Бак №2
11	Д24А.002.000 ал.5	Трубопровод	1	15	
12	Д24А.001.000 ал.5	Трубопровод	1	18.6	
13	Д22Е 048.000 ал.5	Трубопровод	1	12.6	
14	Д22Е.051.000 ал.5	Трубопровод	1	1.5	
15	Д23Д 580.000-01 ал.5	Кронштейн	2	6.2	
16	Д23Д 580.000-03 ал.5	Кронштейн	1	7.6	
17	Д23Д 580.000-05 ал.5	Кронштейн	1	9.5	
18	Д23Д 581.000-01 ал.5	Площадки и			
		лестницы кг		198	
19	ГОСТ 9467-75	Электроды кг	30		

ГИП	Гусева		ТП 903-1- 275.89 -ТМ
Нач.отд.	Лепендин		
Н.контр	Гладкова		Котельная с 6 котлоагрегатами „Братск-М" для сельскохозяйственного строительства
Гл.спец.	Волкова		Стадия: РП; Лист: 25; Листов:
Нач.гр	Гладкова		Бак-аккумулятор V=100м³ План. Разрезы 1-1; 2-2 Спецификация
Инж.1к	Позднеева		ГПИ Горьковский САНТЕХПРОЕКТ
Инж.1к	Киселева		

Привязан:

Инв.№

Альбом 2

План

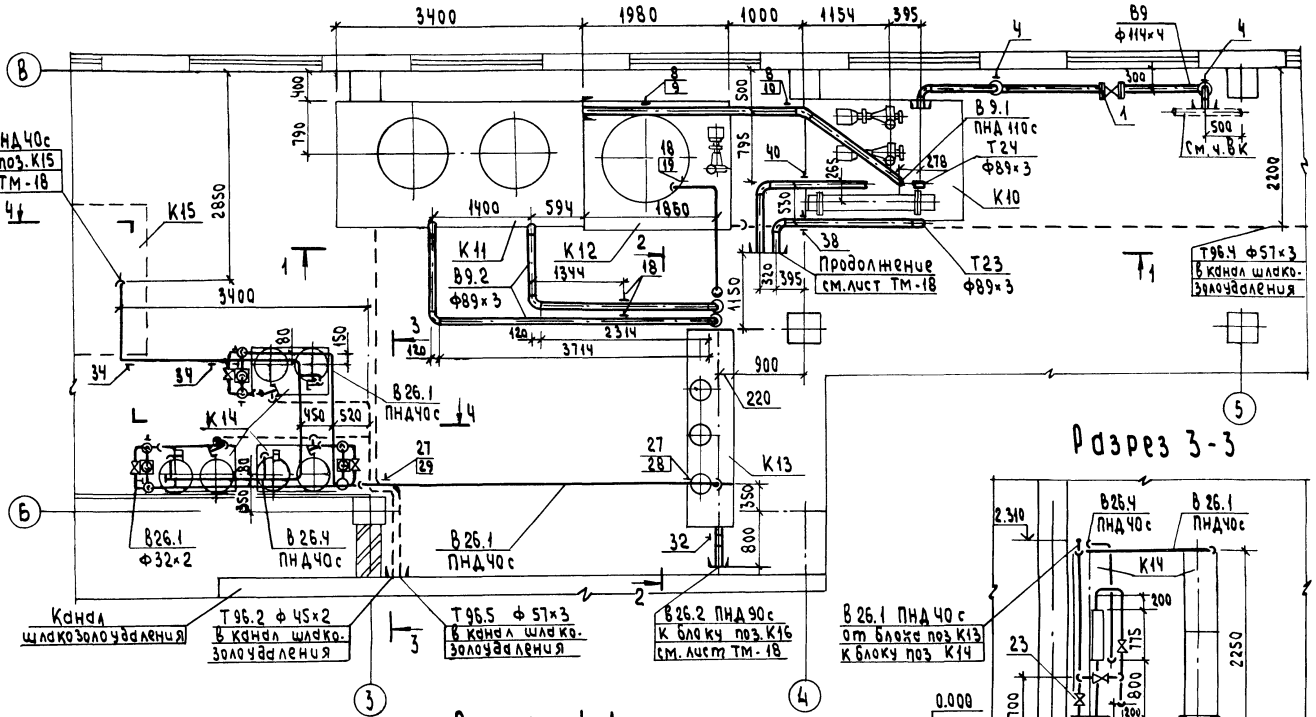

Разрез 1-1

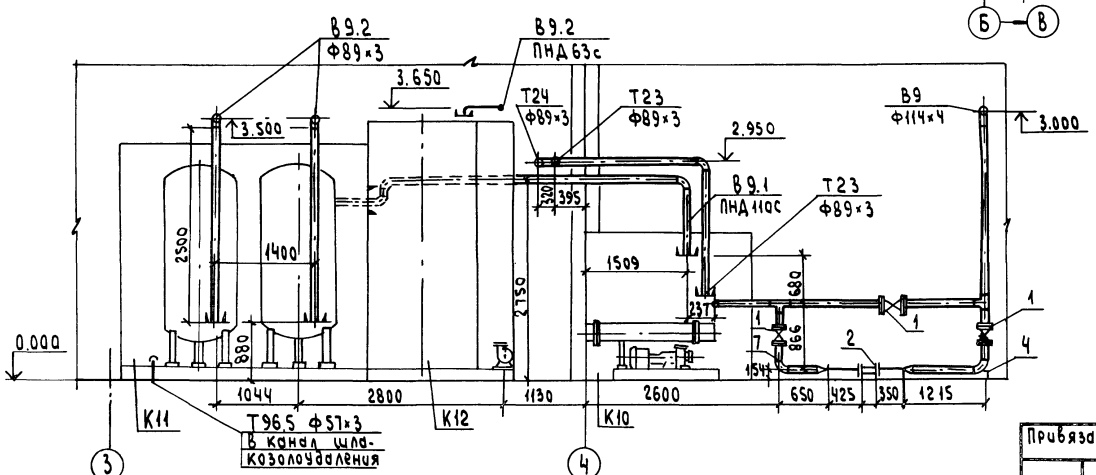

Разрез 2-2

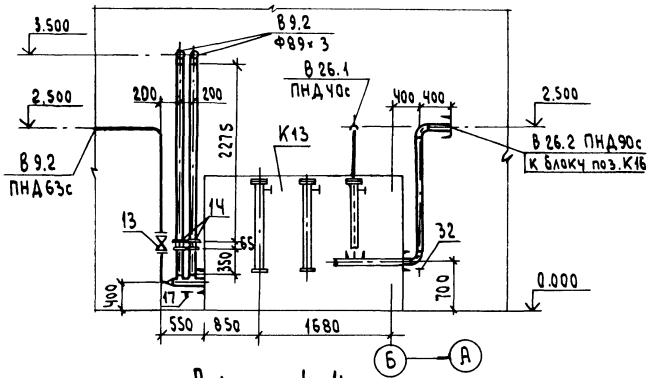

Разрез 3-3

Разрез 4-4

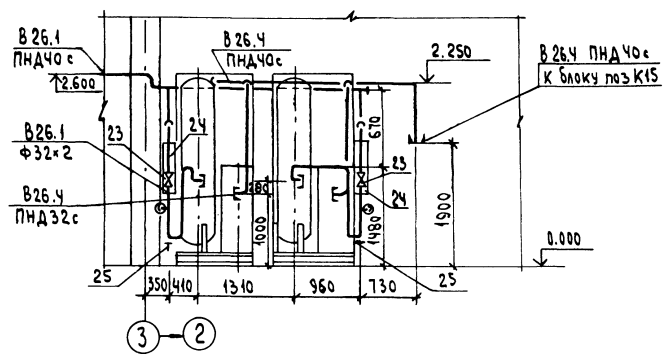

1. Монтажную схему трубопроводов см. лист ТМ-17
2. Полиэтиленовые трубы проложить в уголках крепление уголков - к оборудованию.

				ТП903-1- 275.89 - ТМ			
Гип	Гусева						
Нач.отд.	Лепендин		08.84	Котельная с 6 котлоагрегатами «Братск-М» для сельскохозяйственного строительства	Стадия	Лист	Листов
Н.контр.	Гладикова				Рп	26	
Гл.спец.	Волкова			Трубопроводы исходной воды Планы. Разрезы 1-1; 2-2; 3-3; 4-4	ГПИ Горьковский САНТЕХПРОЕКТ		
Нач.гр.	Гладикова						
Инж. IК	Позднеева						
Инж. Iк	Смирнова						

Привязан:

Инв.№

Инв.№ подл. | Подпись и дата | Взам.инв.№

23947-02 29 Формат А2

Альбом 2

Узел I

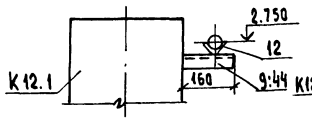

Узел II

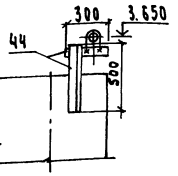

Узел III

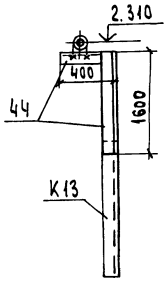

Узел IV (Кронштейн выполнить по серии 3.900-9 в.1 черт А145342.000)

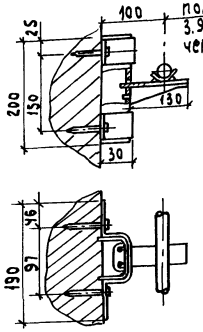

Марка поз.	Обозначение	Наименование	Кол.	Масса ед.кг	Примечание
		В9 Трубопровод исходной воды из водопровода t=10°С			
1	Каталог ЦКБА	Задвижка параллельная с выдвижным шпинделем фланцевая 30ч6бр ф100	3	39.5	Ру1.0МПа
2		Счетчик турбинный холодной воды СТВ-6,5 ф65	1	14.5	
3	ГОСТ 12820-80	Фланец 1-100-10	6	3.81	
4	04 ОСТ 34-42-622-84	Опора 108	2	1.4	
5		Труба 114×4 ГОСТ 10704-76 / В10 ГОСТ 10705-80	18	10.85	
6		Труба 76×3 ГОСТ 10704-76 / В10 ГОСТ 10705-80	1.0	5.40	
7	43кч-6-87	Закладная конструкция	1		

Марка поз.	Обозначение	Наименование	Кол.	Масса ед.кг	Примечание
		В9.1 Трубопровод исходной воды от блока приготовления исходной воды к блоку фильтров обезжелезивания t=16°С			
8	ГОСТ 14911-82	Опора ОПБ2-114	2	0.56	
9	Узел I	Кронштейн к баку	1	0.60	
10	Узел IV	Кронштейн к колонне	1	0.904	
11	ГОСТ 18599-83	Труба ПНД 110с питьевая	8	2.09	
12		Уголок 50×50×5 ГОСТ 8509-72 / Ст3 ГОСТ 535-79	8	3.77	
		В9.2 Трубопровод исходной воды от блока фильтров обезжелезивания к блоку магнитных аппаратов и блоку взрыхления фильтров обезжелезивания			
13	Каталог ЦКБА	Задвижка параллельная с выдвижным шпинделем, фланцевая 30ч6бр ф50	1	18.4	Ру1.0МПа
14	03 ОСТ 34-42-756-85	Фланцевое соединение 80-0.6	2	8.98	
15	ГОСТ 12820-80	Фланец 1-50-10	2	2.06	
16	ГОСТ 16127-78	Подвеска ПТ 89-400	2	2.2	
17	ГОСТ 14911-82	Опора ОПП2-100.114	1	1.63	
18	ГОСТ 14911-82	Опора ОПБ2-57	1	0.33	
19	Узел II	Опорная конструкция	1	3.03	
20		Труба 51×3 ГОСТ 10704-76 / В10 ГОСТ 10705-80	8	4.00	
21		Труба 89×3 ГОСТ 10704-76 / В10 ГОСТ 10705-80	19	6.36	
22		Труба 114×4 ГОСТ 10704-76 / В10 ГОСТ 10705-80	0.5	10.85	
		В26.1 Трубопровод омагниченной воды к блоку водоподготовительной установки			
23	Каталог ЦКБА	Вентиль запорный проходной муфтовый 15ч8р2 ф40	9	5.4	Ру1.6МПа (16кгс/см²)
24		Ротаметр стеклянный РМ-2.5 ЖУЗ ф40	3	6.6	
25	01 ОСТ 34-42-622-84	Опора 57	3	0.8	
26	ГОСТ 16127-78	Подвеска ПТ-57-200	1	1.4	
27	ГОСТ 14911-82	Опора ОПБ2-57	2	0.33	
28	Узел III	Опорная конструкция	1	7.54	
29	Узел IV	Кронштейн к колонне	1	0.904	
30	ГОСТ 18599-83	Труба ПНД 40с питьевая	14	0.286	
30.1		Уголок 50×50×5 ГОСТ 8509-72 / Ст3 ГОСТ 535-79	14	3.77	
31		Труба 32×2 ГОСТ 10704-76 / В10 ГОСТ 10705-80	16	1.48	

Марка поз.	Обозначение	Наименование	Кол	Масса ед.кг	Примечание
		В26.2 Трубопровод омагниченной воды к блоку сетевых насосов контура котла горячего водоснабжения			
32	03 ОСТ 34-42-622-84	Опора В9	1	1.0	
33	ГОСТ 18599-83	Труба ПНД 90с питьевая	4	1.39	
		В26.4 Трубопровод омагниченной воды от блока водоподготовительной установки к блоку ВДПУ-3			
34	ГОСТ 16127-72	Подвеска ПТ 57-200	2	1.4	
35	ГОСТ 18599-83	Труба ПНД 32с питьевая	12	0.197	
36	ГОСТ 18599-83	Труба ПНД 40с питьевая	8	0.286	
37		Уголок 50×50×5 ГОСТ 8509-72 / Ст3 ГОСТ 535-79	8	3.77	
		Т23 Трубопровод циркуляционной воды от конвектора к блоку приготовления исходной воды			
38	ГОСТ 16127-78	Подвеска ПТ 89-400	1	2.2	
39		Труба 89×3 ГОСТ 10704-76 / В10 ГОСТ 10705-80	5	6.36	
		Т24 Трубопровод циркуляционной воды от блока приготовления исходной воды к циркуляционному насосу контура конвектора			
40	ГОСТ 16127-78	Подвеска ПТ 89-400	1	2.2	
41		Труба 89×3 ГОСТ 10704-76 / В10 ГОСТ 10705-80	5	6.36	
		Т96.2; Т96.4; Т96.5 Трубопроводы слива			
42		Труба 45×2 ГОСТ 10704-76 / В10 ГОСТ 10705-80	5	2.12	
43		Труба 51×3 ГОСТ 10704-76 / В10 ГОСТ 10705-80	31	4.0	
		Металл для крепления трубопроводов			
44		Уголок 50×50×5 ГОСТ 8509-72 / Ст3 ГОСТ 535-79	4	3.77	
45	ГОСТ 7798-70 ГОСТ 5915-70	Метизы	20		кг
46	ГОСТ 481-80	Паронит	0.8		кг
47	ГОСТ 9467-75	Электроды	15		кг

Привязан:

Инв.№

ГИП	Гусева		
Нач.отд.	Лепендин		
Н.контр.	Гладкова		
Гл.спец.	Волкова		
Нач.гр	Гладкова		
Инж.ТК	Смирнова		
Инж.ТК	Костригина		

ТП 903-1-275.89 -ТМ

Котельная с 6 котлоагрегатами „Братск-М" для сельскохозяйственного строительства

Стадия: РП | Лист: 27 | Листов:

Трубопроводы исходной воды, узлы I; II; III; IV. Спецификация.

ГПИ Горьковский САНТЕХПРОЕКТ

Инв.№ подл. | Подпись и дата | Взам.инв.№

Альбом 2

Разрез 1-1

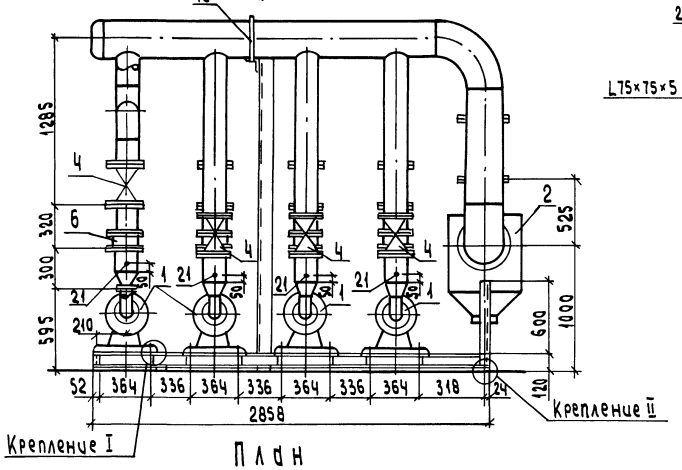

План

Разрез 2-2

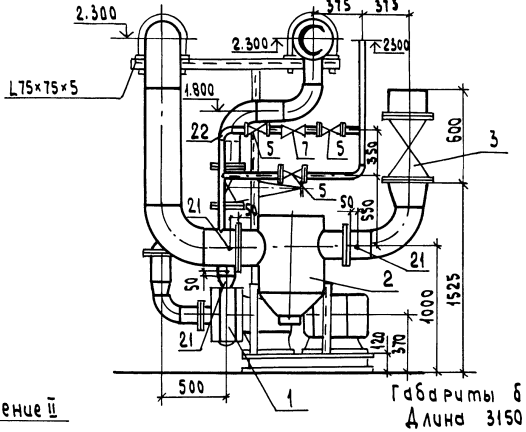

Схема

Габариты блока:
Длина 3150 мм
Ширина 2700 мм
Высота 2450 мм
Масса 3060 кг

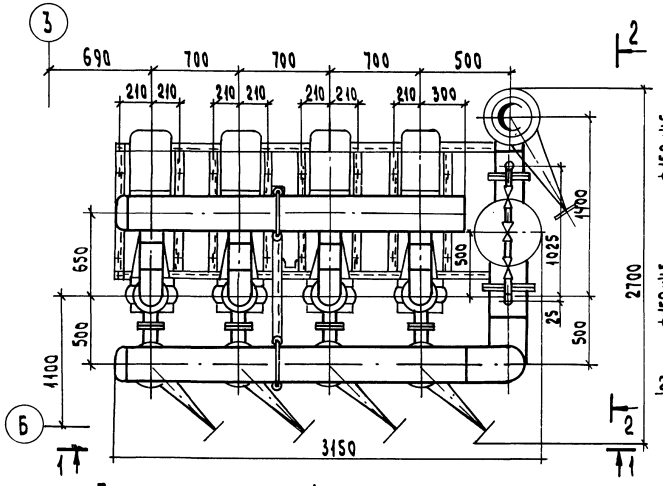

План опорной конструкции

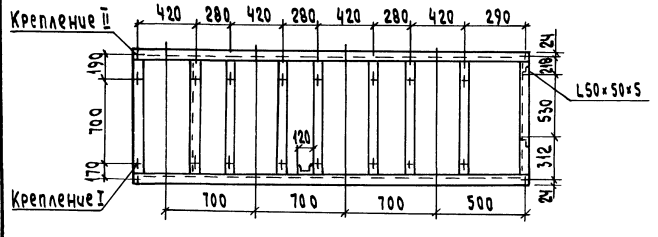

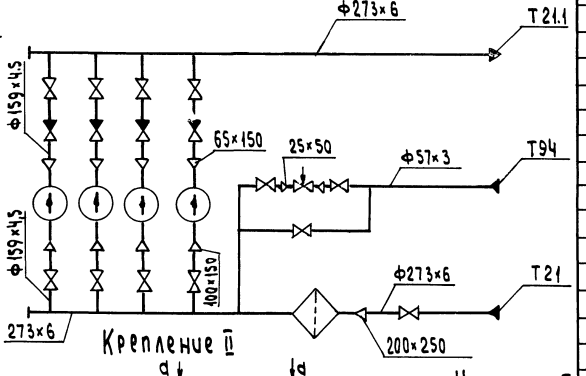

Крепление II

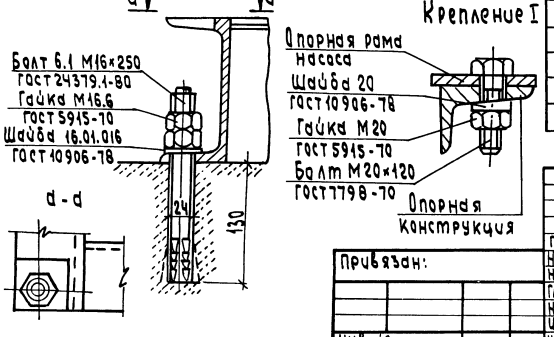

Крепление I

Марка, поз.	Обозначение	Наименование	Кол.	Масса ед. кг	Примечание
1		Насос К 100-65-200а	4	333	Q=0,025 м³/с
		с электродвигателем			(90 м³/ч)
		4АМ160М2; N=18,5кВт			H=40м
		n=2900 об/мин			
2		Грязевик 16-200	1	184.7	
		Т 34.09			
3		Задвижка параллельная с выдвижным			Ру 1.0 Мпа
		шпинделем фланцевая			
		30ч6бр ф250	1	167.8	
4		ф150	8	73.5	
5		ф50	3	17.3	
6		Клапан обратный			Ру 1.6 Мпа
		поворотный фланцевый 19ч21бр ф150	4	11.6	
7	г. Улан-Удэ завод "Теплоприбор"	Регулятор давления прямого действия "после себя" УРРД-М ф25	1	13.3	Ру 1.6 Мпа
		Предел настройки 0.16÷0.6 Мпа			
8	ГОСТ 12820-80	Фланец 1-250-16 Вст3сп	1	14.49	
9	ГОСТ 12820-80	Фланец 1-250-10 Вст3сп	2	10.63	
10	ГОСТ 12820-80	Фланец 1-200-16 Вст3сп	1	10.10	
11	ГОСТ 12820-80	Фланец 1-150-16 Вст3сп	8	7.81	
12	ГОСТ 12820-80	Фланец 1-150-10 Вст3сп	16	6.62	
13	ГОСТ 12820-80	Фланец 1-100-10 Вст3сп	4	3.81	
14	ГОСТ 12820-80	Фланец 1-65-10 Вст3сп	4	2.80	
15	ГОСТ 12820-80	Фланец 1-50-10 Вст3сп	6	2.06	
16	ГОСТ 14911-82	Опора ОПБ2-273	2	3.81	
17		Труба Ф273×6 ГОСТ 10704-76 / Б10 ГОСТ 10705-80	4.5	39.51	
18		Труба Ф159×4,5 ГОСТ 10704-76 / Б10 ГОСТ 10705-80	10.0	17.15	
19		Труба Ф114×4 ГОСТ 10704-76 / Б10 ГОСТ 10705-80	0.8	10.25	
20		Труба Ф57×3 ГОСТ 10704-76 / Б10 ГОСТ 10705-80	3.0	4.0	
21	3КЧ-45-70	Закладная конструкция	10		
22	3КЧ-48-70	Закладная конструкция	1		
23		Опорная конструкция	1	195	
24		Крепление N1	16	0.13	
25		Крепление N2	4	0.93	
26	ГОСТ 9467-75	Электроды	46		кг

Привязан:

Инв. № подл.

Подпись и дата

Взам. инв. №

ГИП	Гусева		
Нач. отд	Лепендин		
Н. контр.	Гладкова		
Гл. спец	Волкова		
Нач. гр.	Гладкова		
Инж. I к.	Позднева		
Инж. II к.	Марчухина		

ТП 903-1-275.89 -ТМ

Котельная с 6 котлоагрегатами "Братск-М" для сельскохозяйственного строительства

Стадия	Лист	Листов
Р.П	28	

Блок насосов сетевой воды К9

ГПИ Горьковский САНТЕХПРОЕКТ

Разрез 1-1

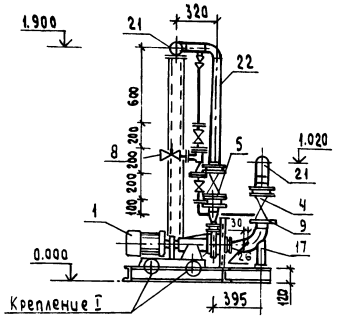

Разрез 2-2

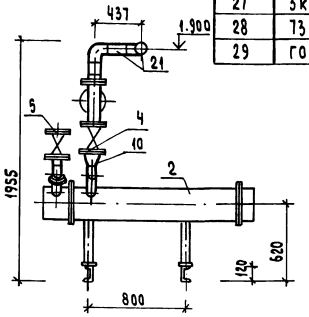

Марка, поз	Обозначение	Наименование	Кол.	Масса ед. кг	Примечание
26	3кч-45-70	Закладная конструкция	8	0,23	
27	3кч-46-70	Закладная конструкция	1	0.33	
28	73кч-1-87	Закладная конструкция	4	0.553	
29	ГОСТ 9467-76	Электроды	кг	16	

Разрез 4-4

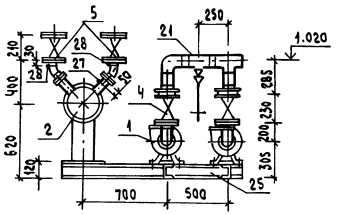

План

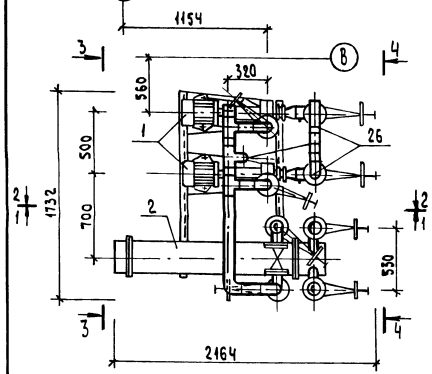

Разрез 3-3

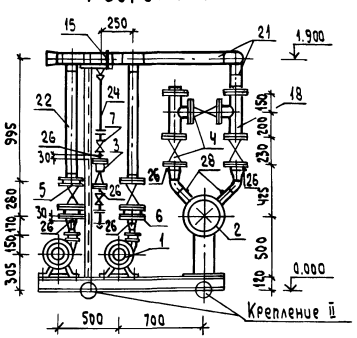

Схема

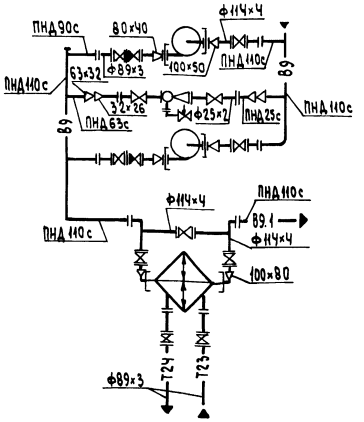

План опорной конструкции

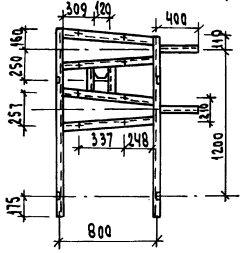

Габариты блока:

длина	2164
ширина	1732
высота	1955
масса блока	1095

Крепление II

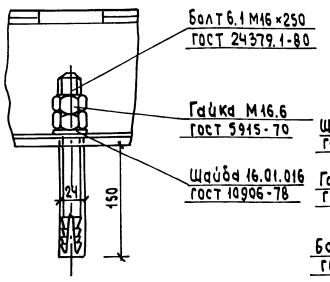

Крепление I



Марка поз.	Обозначение	Наименование	Кол.	Масса ед.кг	Примечание
1		Насос К20/30 с электродвигателем 4А100S2			Q=0,0055 м³/с (20 м³/ч)
		3000 об/мин ; 4,0 кВт	2	92.0	H=30м
2		Теплообменник водо-водяной	1	288	G=20-40 м³/ч F=5м²
3	Серия 4.903-13 В.6;1.4 А23А 026.000	Эжектор водоструйный	1	6.36	
4		Задвижка параллельная с выдвижным шпинделем, фланцевая			
		30ч6бр ф100	5	39.5	Ру1.0МПа
5		ф80	4	29	Ру1.0МПа
6		Клапан обратный поворотный фланцевый			
		19ч21бр (КАЧ4073) ф80	2	4.9	Ру1.6Мпа
7		Вентиль запорный			
		муфтовый 15ч8п2 ф20	2	0.9	Ру1.6Мпа
8		Вентиль игольчатый			
		10с-1 ф15	1	0.99	Ру6.4Мпа
9	ГОСТ 12820-80	Фланец 1-100-10 Вст3сп	14	3.81	
10	ГОСТ 12820-80	Фланец 1-80-10 Вст3сп	8	3.19	
11	ГОСТ 12820-80	Фланец 1-20-6 Вст3сп	4	0.53	
12	ГОСТ 12820-80	Фланец 1-80-6 Вст3сп	2	2.44	
13	ГОСТ 12821-80	Фланец 1-50-6 Вст3сп	2	0.153	
14	ГОСТ 12821-80	Фланец 1-40-6 Вст3сп	2	1,36	
15	ГОСТ 14911-82	Опора ОПБ2-114	1	0.55	
16	ГОСТ 14911-82	Опора ОПБ2-26.8	1	0.13	
17	ОЧ ОСТ 34-42-622-84	Опора 108	2	1.4	
18		Труба 114×4 ГОСТ 10704-76 / В10 ГОСТ 10705-80	3.5	10.85	
19		Труба 89×3 ГОСТ 10704-76 / В10 ГОСТ 10705-80	2.0	6.36	
20		Труба 25×2 ГОСТ 10704-76 / В10 ГОСТ 10705-80	0.6	1.13	
21	ГОСТ 18599-83	Труба ПНД110с питьевая	3.5	2.09	
22	ГОСТ 18599-83	Труба ПНД90с питьевая	3.0	1.39	
23	ГОСТ 18599-83	Труба ПНД63с питьевая	0.6	0.691	
24	ГОСТ 18599-83	Труба ПНД25с питьевая	2,0	0.151	
25		Опорная конструкция	1	110.0	
25.1		Крепление I	8	0.13	
25.2		Крепление II	4	0.93	

ГИП	Гусева		
Нач. отд	Лепендин		
Н. контр	Гладкова		
Гл. спец	Балкова		
Нач. гр	Гладкова		
Инж. I к	Позднева		
Инж. II к	Киселева		

Привязан:

Инв. №

ТП903-1-275.89 -ТМ

Котельная с 6 котлоагрегатами «Братск-М» для сельскохозяйственного строительства

Стадия: РП | Лист: 29 | Листов:

Блок приготовления исходной воды К10

ГПИ Горьковский САНТЕХПРОЕКТ

Альбом 2

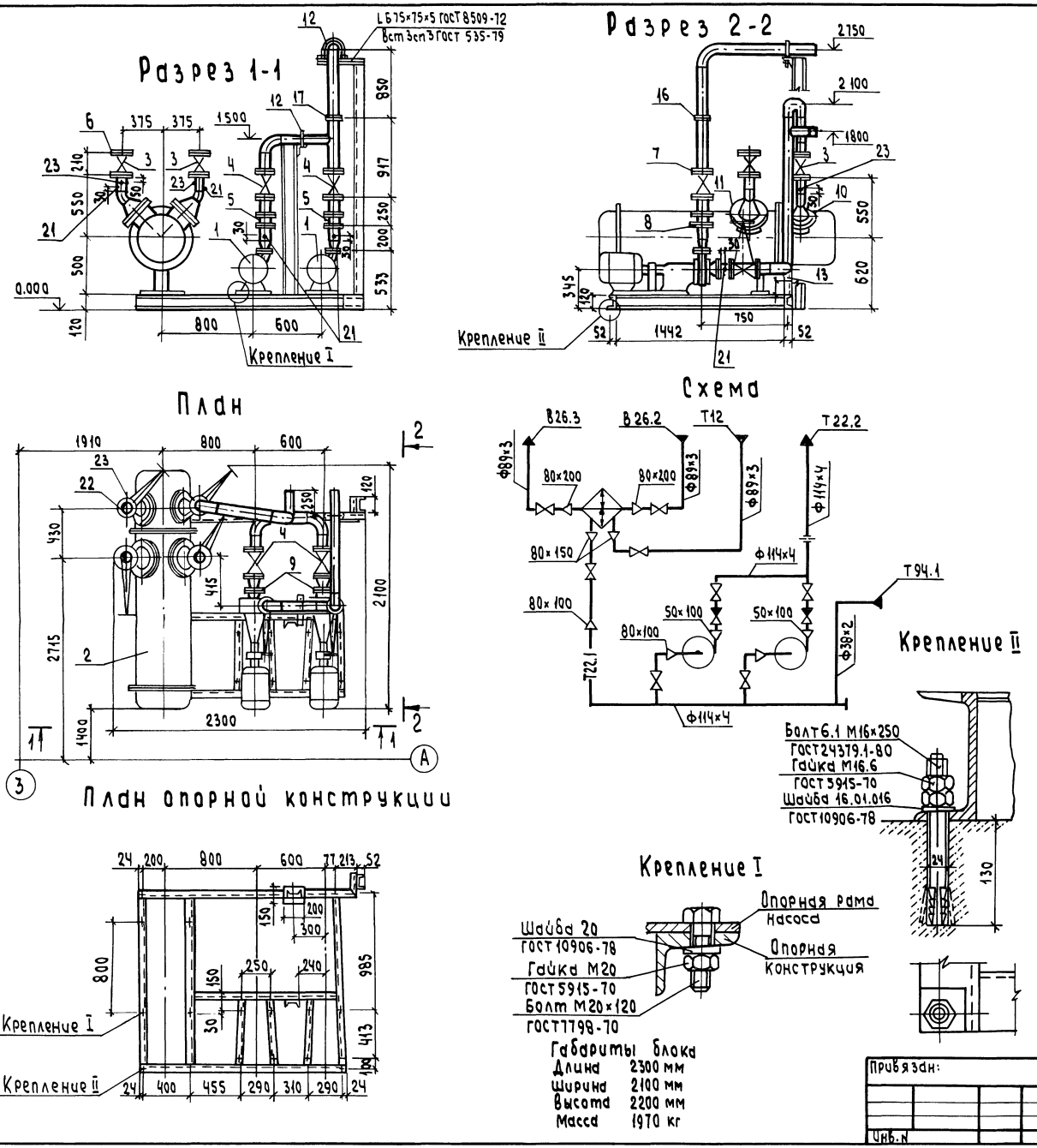

Марка поз.	Обозначение	Наименование	Кол.	Масса ед. кг	Примечание
1		Насос К 45/30 с	2	134	Q=0,0125 м³/с
		электродвигателем			(45 м³/ч)
		4А112М2 N=7.5 квт			H=30 м
		n=2900 об/мин			
2		Подогреватель водо-	1	1100	F=21 м²
		водяной			G=80÷240 т/ч
3		Задвижка параллель-			Ру 1 мпа
		ная с выдвижным			
		шпинделем фланце-			
		вая 30ч6бр ф80	4	29	
4		ф100	4	39,5	
5		Клапан обратный			Ру=1.6 мпа
		поворотный фланце-			
		вый 19ч21бр ф100	2	6.0	
6	ГОСТ 12821-80	Фланец 1-80-10 Вст3сп	10	3,67	
7	ГОСТ 12821-80	Фланец 1-100-10 Вст3сп	10	4.7	
8	ГОСТ 12821-80	Фланец 1-100-16 Вст3сп	4	4.73	
9	ГОСТ 12821-80	Фланец 1-50-10 Вст3сп	2	2,26	
10	ГОСТ 12821-80	Фланец 1-150-10 Вст3сп	2	8.17	
11	ГОСТ 12821-80	Фланец 1-200-10 Вст3сп	2	11,35	
12	ГОСТ 14911-82	Опора ОПБ2-114	2	0.55	
13	ГОСТ 14911-82	Опора ОПБ1-114	1	0,13	
14		Труба Ф114×4 ГОСТ 10704-76 / В10 ГОСТ 10705-80	4.8	10.85	
15		Труба Ф89×3 ГОСТ 10704-76 / В10 ГОСТ 10705-80	0.7	6.36	
16		Труба Ф38×2 ГОСТ 10704-76 / В10 ГОСТ 10705-80	1	1.78	
17	ГОСТ 5232-72	Дросселирующая шай-			
		ба Ду=152мм; Дв=6мм,	1		
		δ=5мм.			
18		Опорная конструк-	1	116.5	
		ция			
19		Крепление N 1	12	0,13	
20		Крепление N 2	4	0,93	
21	3К4-45-70	Закладная конструкция	6		
22	3К4-46-70	Закладная конструкция	1		
23	73К4-1-87	Закладная конструкция	4		
24	ГОСТ 9467-75	Электроды кг	30		

ТП 903-1- 275.89 -ТМ

Гип	Гусева		
Нач.отд.	Лепендин		
Н.контр.	Гладикова		
Гл.спец.	Волкова		
Нач.гр	Гладикова		
Инж.I к	Поздеева		
Инж.II к	Марухина		

Котельная с 6 котлоагрегатами „Братск-М" для сельскохозяйственного строительства

Блок насосов сетевой воды контура котла горячего водоснабжения К16

Стадия	Лист	Листов
РП	30	

ГПИ Горьковский САНТЕХПРОЕКТ

Привязан:

Инв.N подл. | Подпись и дата | Взам. инв.N

23947-02 33 формат А2

Альбом 2

Разрез 1-1

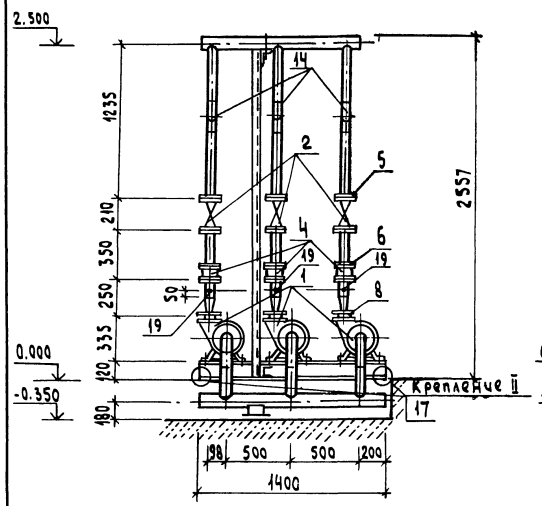

Разрез 2-2

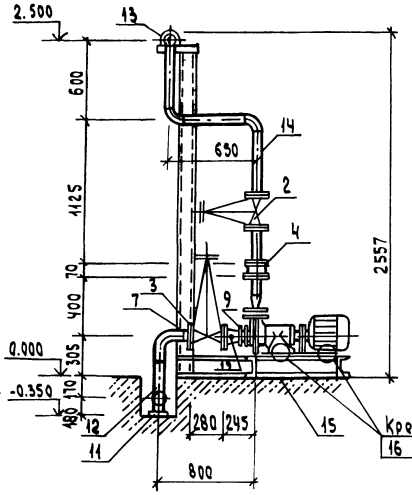

Крепление II

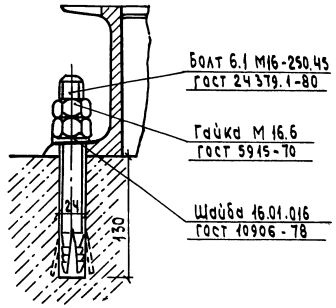

План

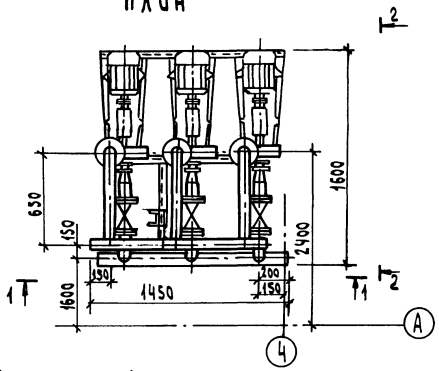

Схема

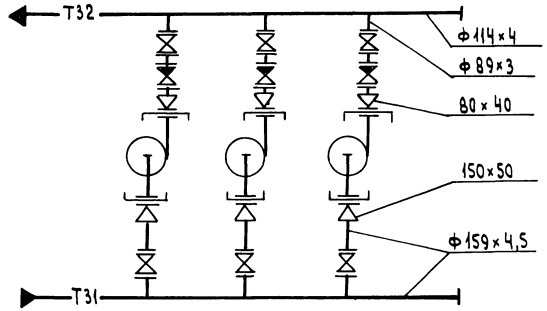

План опорной конструкции

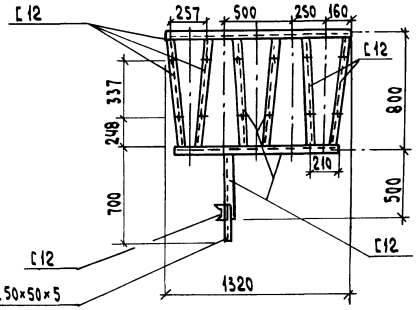

Крепление I

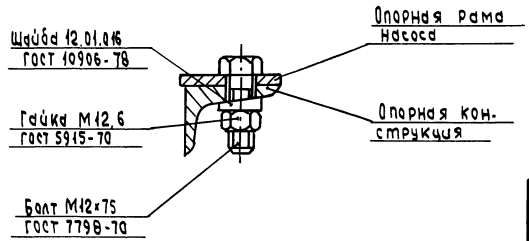

Марка, поз.	Обозначение	Наименование	Кол.	Масса ед. кг	Примечание
1		Насос К20/30 с			
		электродвигателем			Q=0.0055 м³/с
		4А 100S2 N=4 квт			(20 м³/ч)
		n=3000 об/мин	3	92.0	H=30м
2	Каталог ЦКБА	Задвижка парал-			
		лельная с выдвиж-			
		ным шпинделем,			
		фланцевая			
		30ч 6бр Ф80	3	29	Ру=1.0МПа
3		Ф150	3	73.5	Ру=1.0МПа
4	Каталог ЦКБА	Клапан обратный			
		поворотный			
		фланцевый (КА44075)			
		19ч 21бр Ф80	3	4.9	Ру1.6МПа
5	ГОСТ 12820-80	Фланец 1-80-10 Вст3 сп	6	3.19	
6	ГОСТ 12820-80	Фланец 1-80-16 Вст3 сп	6	3.71	
7	ГОСТ 12820-80	Фланец 1-150-10 Вст3 сп	6	6.62	
8	ГОСТ 12820-80	Фланец 1-40-6 Вст3 сп	3	1.36	
9	ГОСТ 12820-80	Фланец 1-50-6 Вст3 сп	3	1.53	
10	ГОСТ 14911-82	Опора ОПБ 2-114	1	0.55	
11	ГОСТ 14911-82	Опора ОПП2-100.159	1	1.97	
12		Труба 159×4.5 ГОСТ 10704-76 / В10 ГОСТ 10705-80	3.0	17.15	
13		Труба 114×4 ГОСТ 10704-76 / В10 ГОСТ 10705-80	1.3	10.85	
14		Труба 89×5 ГОСТ 10704-76 / В10 ГОСТ 10705-80	8.0	6.36	
15		Опорная конструкция	1	115.0	
16		Крепление I	12	0.13	
17		Крепление II	5	0.93	
18	ГОСТ 9467-75	Электроды кг	10		
19	3 кч-45-70	Закладная конструкция	6		

Габариты блока

Длина	1600 мм
Ширина	1450 мм
Высота	2900 мм
Масса блока	930 кг

Инв.№ подл. | Подпись и дата | Взам. инв.№

ГИП	Гусева		
Нач. отд.	Лепешкин		
Н. контр.	Гладикова		
Гл. спец.	Волкова		
Нач. гр.	Гладикова		
Инж. I к.	Позднева		
Инж. III к.	Зайцева		

Привязан:

Инв.№

ТП 903-1-275.89 -ТМ

Котельная с 6 котлоагрегатами «Брянск-М» для сельскохозяйственного строительства

Стадия: РП | Лист: 31 | Листов:

Блок насосов горячего водоснабжения К18

ГПИ Горьковский САНТЕХПРОЕКТ

Альбом 2

Разрез 1-1

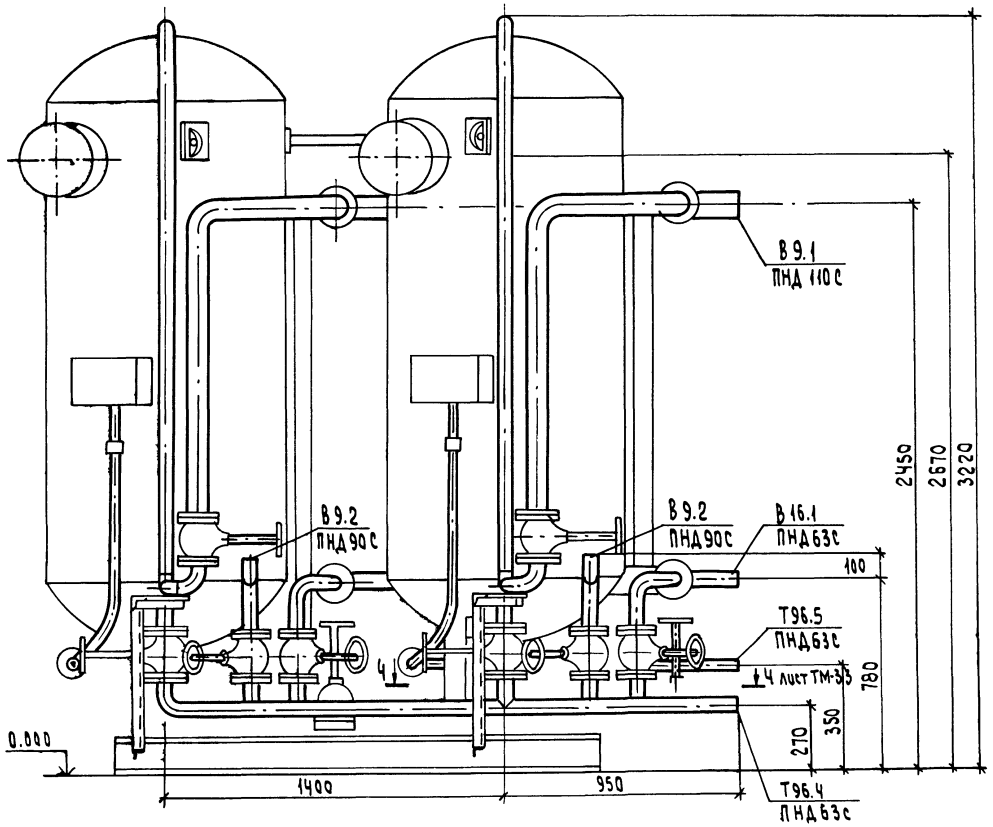

Схема

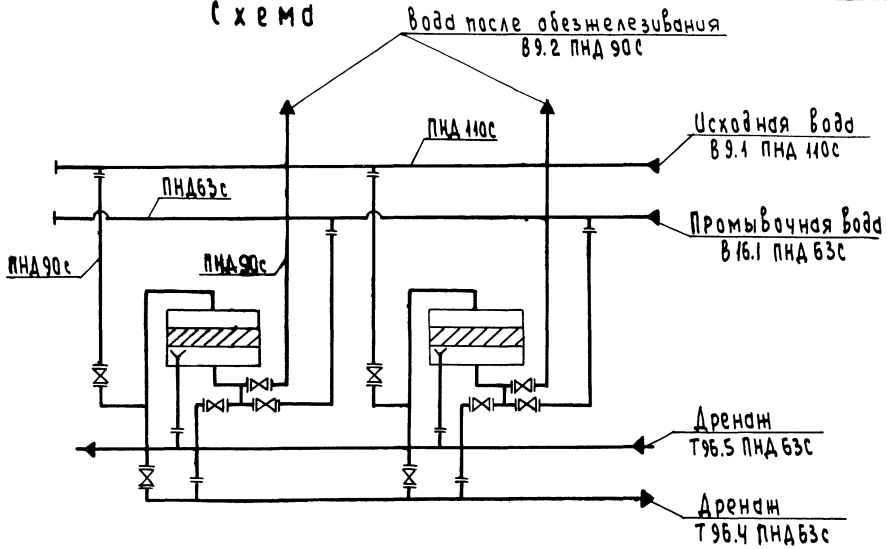

Разрез 5-5 лист ТМ-33

М 1:2

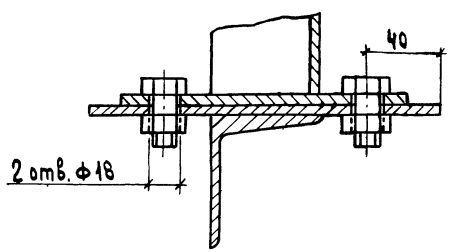

План

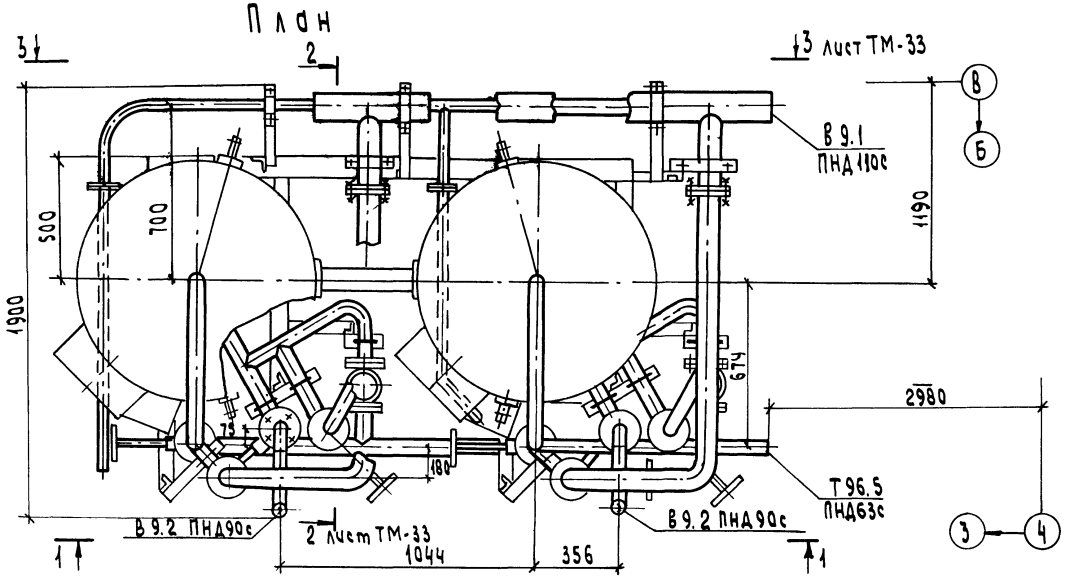

					ТП 903-1- 275.89 ТМ		
Привязан:		ГИП	Гусева				
		Нач. отд	Лепендин		Котельная с 6 котлоагрегатами „Брятск-М" для сельскохозяйственного строительства	Стадия: РП	Лист: 32	Листов:
		Н. контр.	Гладикова					
		Гл. спец.	Волкова					
		Нач. гр	Гладикова		Блок фильтров обезжелезивания К1.1. Схема. План. Разрез 1-1; 5-5	ГПИ Горьковский САНТЕХПРОЕКТ		
Инв. №		Инж. 1к	Позднева					
		Инж. 1к	Смирнова					

Инв. № подл. | Подпись и дата | Взам. инв. №

Разрез 2-2 лист ТМ-32

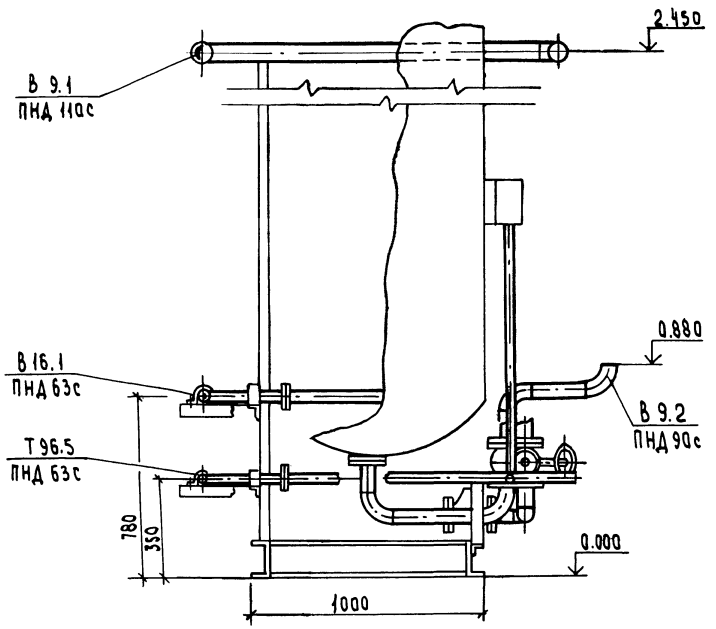

Разрез 3-3 лист ТМ-32

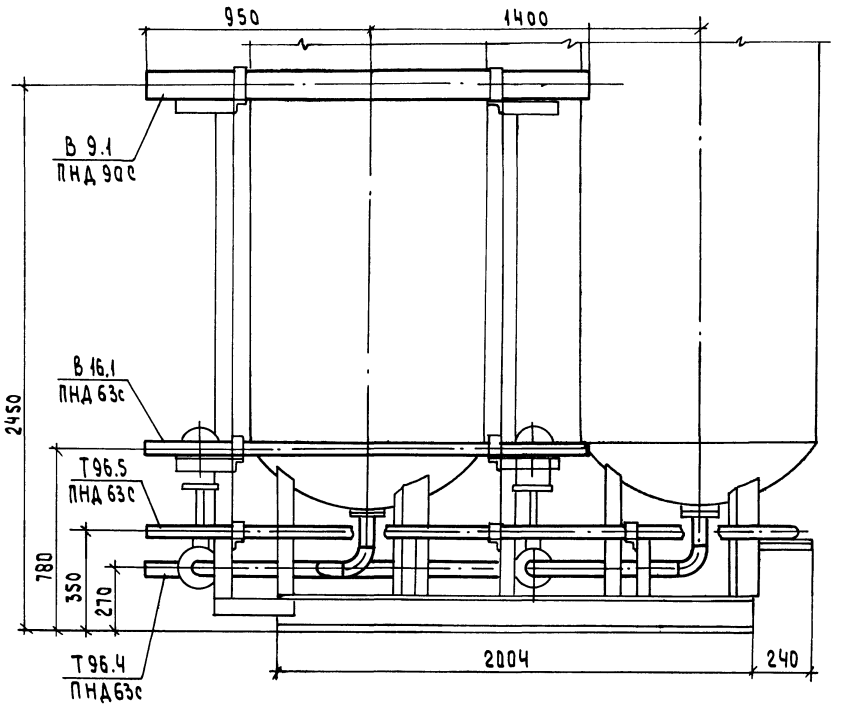

Разрез 4-4 лист ТМ-32

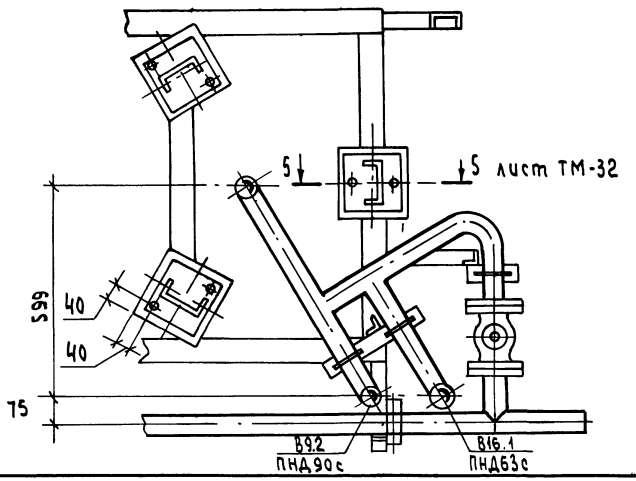

					ТП 903-1- 275.89 -ТМ		
		ГИП	Гусева				
Привязан:		Нач.отд	Лепендин		Котельная с 6 котлоагрегатами „Брятск-М" для сельскохозяйственного строительства	Стадия: Р П	Лист: 33	Листов:
		Н.контр.	Гладикова				
		Гл.спец.	Волкова				
		Нач.гр.	Гладикова		блок фильтров обезжелезивания К11. Разрезы 2-2; 3-3; 4-4.	ГПИ Горьковский САНТЕХПРОЕКТ	
Инв. N		Инж.Iк	Поздеева				
		Инж.Iк	Смирнова				

Альбом 2

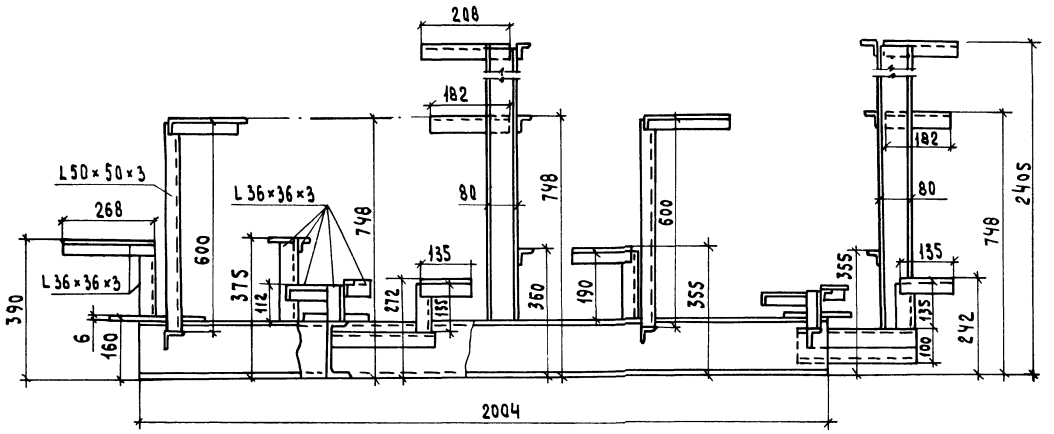

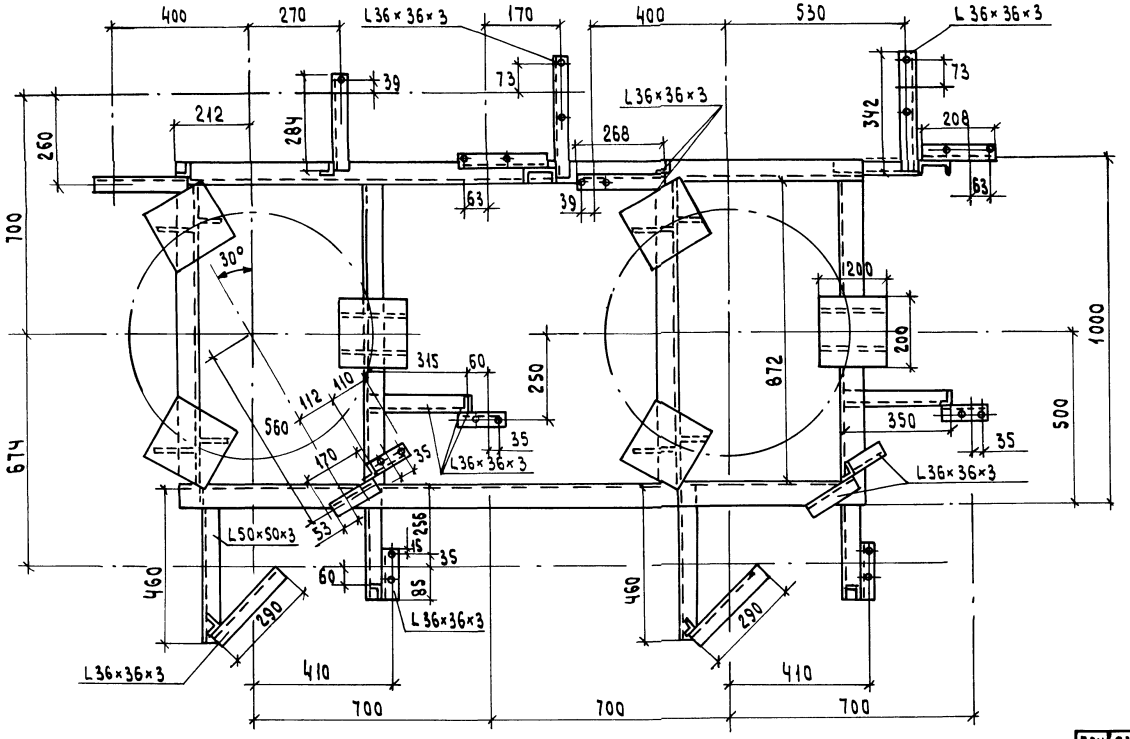

Марка, поз.	Обозначение	Наименование	Кол	Масса ед. кг	Примечание
1		Фильтр ионитный параллельно-точный II ступени Na-катионитный ФИПа II-1.0-0.6-Na	2	910	ф1000мм Нсл1500мм
2	ГОСТ 12820-80	Фланец 1-80-10	4	3.19	
3	ГОСТ 12820-80	Фланец 1-50-10	6	2.06	
4	ГОСТ 12820-80	Фланец 1-80-6	8	2.44	
5	ГОСТ 12820-80	Фланец 1-50-6	12	1.33	
6	ГОСТ 12820-80	Фланец 1-40-6	4	1.21	
7	ГОСТ 14911-82	Опора ОПБ2-89	8	0.52	
8	ГОСТ 14911-82	Опора ОПБ2-60	15	0.33	
9		Труба 89×3 ГОСТ 10704-76 / В10 ГОСТ 10705-80	3.8	6.36	
10		Труба 97×3 ГОСТ 10704-76 / В10 ГОСТ 10705-80	5.2	4.00	
11	ГОСТ 18599-83	Труба ПНД90с питьевая	15.5	1.39	
12	ГОСТ 18599-83	Труба ПНД63с питьевая	16	0.691	
13	ГОСТ 18599-83	Труба ПНД-110с питьевая	2	2.09	
14		Опорная конструкция	1	150	
15	ГОСТ 9467-75	Электроды кг	4.3		

Габариты блока: длина 3400
ширина 1900
высота 3220
масса 2116 кг

ГИП	Гусева			ТП903-1- 275.89 -ТМ
Нач.отд	Лепендин		08.89	Котельная с 6 котлоагрегатами „Братск-М" для сельскохозяйственного строительства
Н.контр	Гладикова			
Гл.спец	Волкова			
Нач.гр.	Гладикова			Блок фильтров обезжелезивания К11. Опорная конструкция. Спецификация.
Инж.I к	Поздеева			
Инж.I к	Смирнова			

Стадия: РП | Лист: 34 | Листов:

ГПИ Горьковский САНТЕХПРОЕКТ

Привязан:

Инв. №

Инв.N подл. | Подпись и дата | Взам.инв.N

23947-02 37 Формат А2

Альбом 2

Разрез 1-1

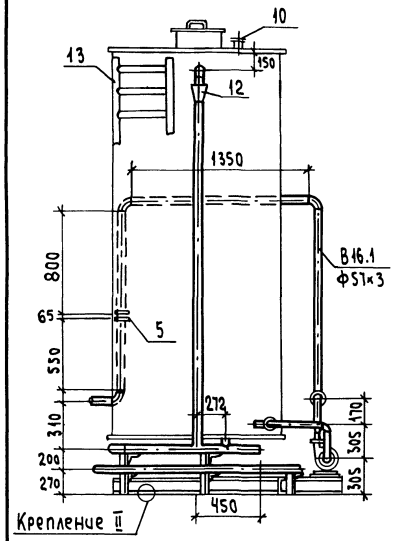

Разрез 2-2

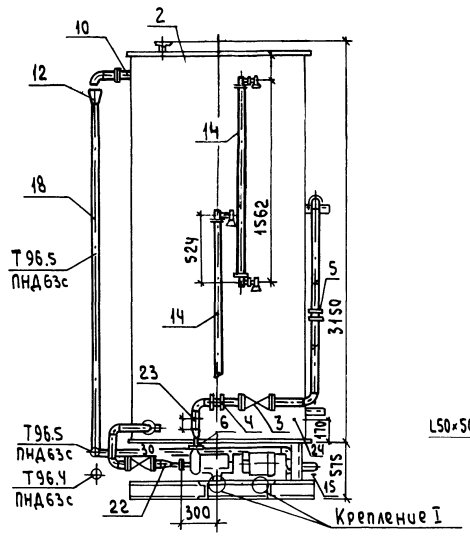

Крепление II

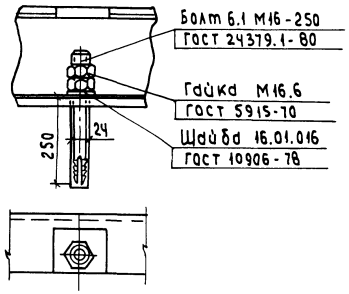

Разрез 3-3

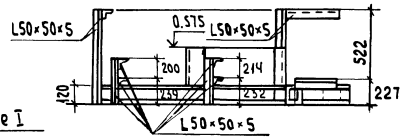

План

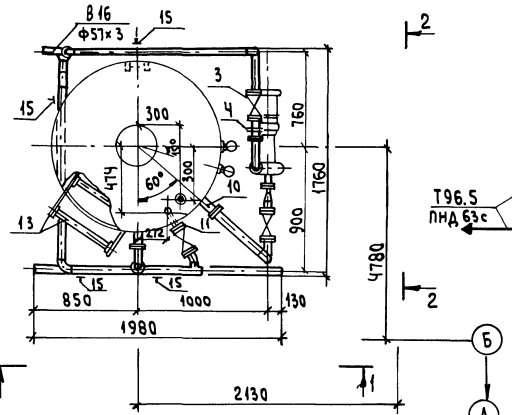

Схема

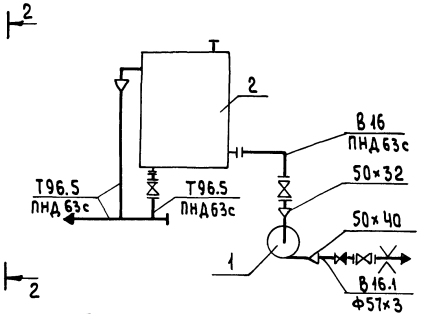

План опорной конструкции

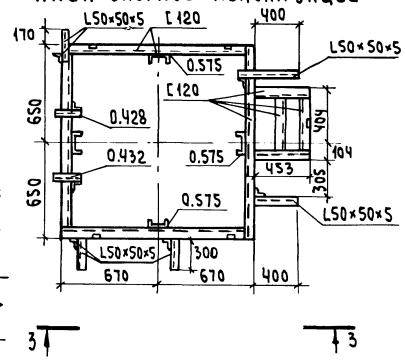

Крепление I

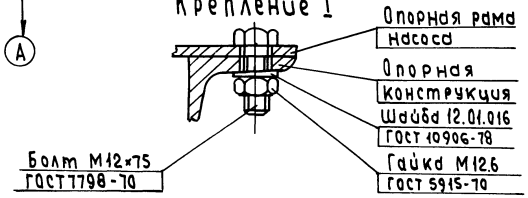

Габариты блока:

длина	1980	
ширина	1760	
высота	3705	
масса блока	795 кг	

Марка, поз.	Обозначение	Наименование	Кол.	Масса ед. кг	Примечание
1		Насос К8/18 с электродвигателем 4А80А2			Q=0.002м³/с (8м³/ч) H=18м
		2900 об/мин 1.5кВт	1	64.0	
2	А23В 039.000 серия 4.903-13 Вып. 0; 1-2	Бак Ф1300 Н=3000	1	470	V=4м³
3	Каталог ЦКБА	Задвижка параллельная с выдвижным шпинделем фланцевая 30ч6бр			
		Ф50	3	18.4	Ру 1.0МПа
4	Каталог ЦКБА	Клапан обратный поворотный 19ч21бр			
		Ф50	1	9.13	Ру 1.6МПа
5	01 ОСТ 34-42-736-85	Фланцевое соединение 50-0.6	1	4.88	
6	ГОСТ 12820-80	Фланец 1-32-6 Вст3сп	1	1.01	
7	ГОСТ 12820-80	Фланец 1-40-6 Вст3сп	1	1.21	
8	ГОСТ 12820-80	Фланец 1-50-10 Вст3сп	8	2.06	
9	ГОСТ 12820-80	Фланец 1-50-16 Вст3сп	1	2.58	
10	А23В 044.000-03 серия 4.903-13 Вып 0; 1-2	Патрубок Ду 50	3	2.684	
11	А23В 045.000-03 серия 4.903-13 Вып.0;1-2	Патрубок Ду 50	1	2.93	
12	А23В.046.000-03 серия 4.903-13 Вып.0;1-2	Воронка Ду 50	1	1.93	
13	А23В.043.000 серия 4.903-13 Вып.0;1-2	Лестница	2	23.0	H=3м
14	А23В.042.000 серия 4.903-13 Вып.0;1-2	Указатель уровня	2	5.4	
15	ГОСТ 14911-82	Опора ОПБ2-57	11	0.57	
16		Труба 57×3 ГОСТ 10704-76 / В10 ГОСТ 10705-80	7.0	4.0	
17		Труба 45×2 ГОСТ 10704-76 / В10 ГОСТ 10705-80	0.2	2.12	
18	ГОСТ 18509-83	Труба ПНД63с питьевая	10.5	0.691	
19		Крепление I	4	0.13	
20		Крепление II	5	0.93	
21		Опорная конструкция	1	118	
22	ГОСТ 9467-75	Электроды кг	12		
23	3кч-45-70	Закладная конструкция	2		
24	23кч-101-74	Закладная конструкция	1		

ГИП	Гусева		ТП 903-1-275.89 - ТМ
Нач. отд.	Лепендин		
Н. Контр.	Гладикова		
Гл. спец.	Волкова		
Нач. гр.	Гладикова		
Инж. 1к.	Поздеева		
Инж. 1к.	Смирнова		

Привязан:

Инв. №

Котельная с 6 котлоагрегатами „Братск-М" для сельскохозяйственного строительства	Стадия	Лист	Листов
	Р П	35	
Блок взрыхляющей промывки фильтров обезжелезивания К12	ГПИ Гарьковский САНТЕХПРОЕКТ		

23947-02 38

Копировал: Исаева

Формат А2

Инв. № подл. | Подпись и дата | Взам. инв. №

ТП 903-1-275.89

Котельная с 6 котлоагрегатами Братск-М для сельскохозяйственного строительства

Альбом 2

Чертежи общих видов теплоизоляции

Содержание

Обозначение	Наименование	Стр
т.п.903-1-275.89-ТМН-1	Теплоизоляция бака-	38
	-аккумулятора V=100м³	
т.п.903-1-275.89-ТМН-2	Теплоизоляция	39
	дымососа ДН-9У	

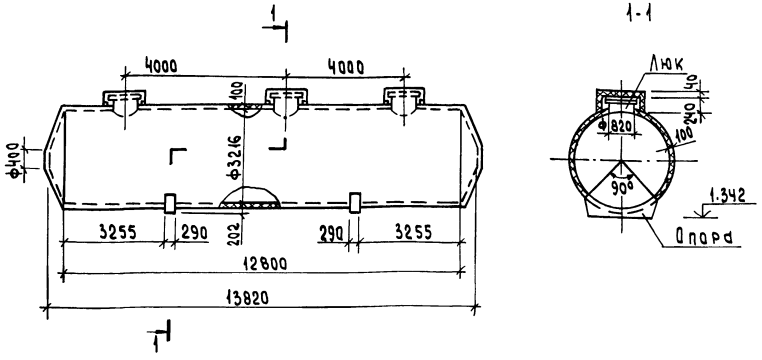

Поз.	Обозначение	Кол.	Дополнительные указания
1	Маты минераловатные прошивные в обкладках	15.0	
	из металлической сетки ГОСТ 21880-86 м³		
2	Алюминиевый лист АД 1.Н-0.8	155.5	
	ГОСТ 21631-76*, м²		

Техническая характеристика

Бак установлен вне здания, расчетная среднегодовая температура окружающего воздуха 3,8°С.
Материал бака Ст.3, допустима приварка штырей.
Бак-аккумулятор горячей воды предназначен для хранения воды с температурой 55°С.
Толщина изоляции указана максимально-допустимая.
Конструкция изоляции люка - полносборная, съемная.
Аналог серия 3.903-11, стр 197; 108; 109.

Инв.№ подл. | Подпись и дата | Взам.инв.№

Привязан:

Инв.№

ГИП	Гусева	
Нач.отд.	Лепендин	
Н.контр.	Гладикова	
Гл.спец.	Болкова	
Нач.гр.	Гладикова	
Инж. I к.	Позднева	
Инж. II к.	Зайчева	

ТП903-1-275.89 -ТМН

Котельная с 6 котлоагрегатами «Братск-М» для сельскохозяйственного строительства

Стадия	Лист	Листов
Р.П	1	

Теплоизоляция бака-аккумулятора V=100м³

ГПИ Гарькавский САНТЕХПРОЕКТ

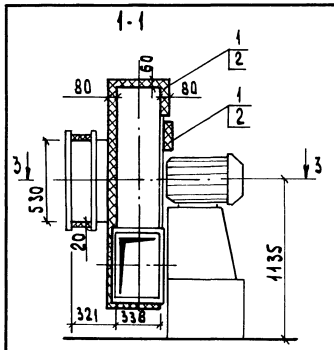

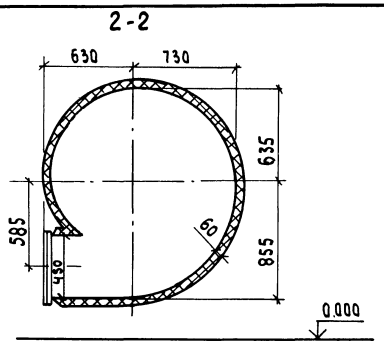

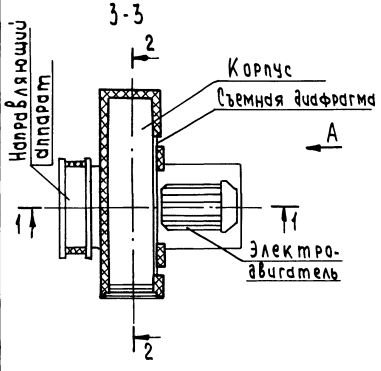

Вид А (Рама и электродвигатель условно не показаны)

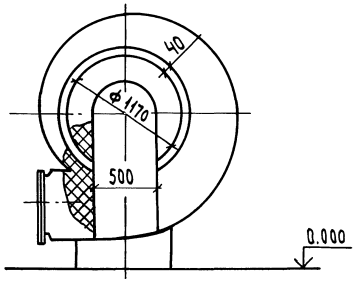

Поз.	Обозначение	Кол.	Дополнительные указания
1	Совелитовая мастика		
	м³	1,1	
2	Асбестоцементная штукатурка,		
	м²	10,1	

Техническая характеристика

Дымосос ДН-9У установлен в помещении, температура окружающего воздуха 16°С.
Материал дымососа Ст3, допустима приварка штырей.
Дымосос перекачивает дымовые газы с температурой 90°С.
Температура на поверхности теплоизоляции не должна превышать 45°С.
Толщина изоляции указана максимально-допустимая.
В зоне фланцевого соединения корпуса и съемной диафрагмы теплоизоляцию не устраивать.

			ТП 903-1-275.89-ТМН
ГИП	Гусева		
Нач. отд.	Лепендин		
Н. Контр.	Гладкова		
Гл. спец.	Волкова		
Нач. гр.	Гладкова		
Инж. Ік	Поздеева		
Инж. ПІк	Зайцева		

Котельная с 6 котлоагрегатами "Братск-М" для сельскохозяйственного строительства

Стадия	Лист	Листов
Р.П	2	

Теплоизоляция дымососа ДН-9У

ГПИ Горьковский САНТЕХПРОЕКТ

Привязан:

Инв. №

Инв. № подл. | Подпись и дата | Взам. инв. №

gost.e-ecolog.ru

Формат А2