ТИПОВОЙ ПРОЕКТ

903-1-275.89

КОТЕЛЬНАЯ
С 6 КОТЛОАГРЕГАТАМИ „БРАТСК–М"
ДЛЯ СЕЛЬСКОХОЗЯЙСТВЕННОГО СТРОИТЕЛЬСТВА.
ТОПЛИВОПОДАЧА С ПРИМЕНЕНИЕМ ЛЕНТОЧНОГО КОНВЕЙЕРА.
ТОПЛИВО-КАМЕННЫЙ И БУРЫЙ УГЛИ.
СИСТЕМА ТЕПЛОСНАБЖЕНИЯ-ЗАКРЫТАЯ.

АЛЬБОМ 10

ЗАДАНИЕ ЗАВОДУ-ИЗГОТОВИТЕЛЮ НКУ

gost.e-ecolog.ru

ЦЕНТРАЛЬНЫЙ ИНСТИТУТ ТИПОВОГО ПРОЕКТИРОВАНИЯ
ГОССТРОЯ СССР

Москва, А-445, Смольная ул., 22

Сдано в печать IV 1990 года

Заказ № 4552 Тираж 600 экз.

ТИПОВОЙ ПРОЕКТ
903-1-27589

КОТЕЛЬНАЯ С 6 КОТЛОАГРЕГАТАМИ „БРАТСК – М"
ДЛЯ СЕЛЬСКОХОЗЯЙСТВЕННОГО СТРОИТЕЛЬСТВА.
ТОПЛИВОПОДАЧА С ПРИМЕНЕНИЕМ ЛЕНТОЧНОГО КОНВЕЙЕРА.
ТОПЛИВО-КАМЕННЫЙ И БУРЫЙ УГЛИ. СИСТЕМА ТЕПЛОСНАБЖЕНИЯ – ЗАКРЫТАЯ.

АЛЬБОМ 10

ЗАДАНИЕ ЗАВОДУ – ИЗГОТОВИТЕЛЮ НКУ.

РАЗРАБОТАН:
ГПИ „Горьковский Сантехпроект"

УТВЕРЖДЕН
и введён в действие ГПКНиИ
САНТЕХПРОЕКТ протокол №4
от 27.09.89г.

Главный инженер института Ю.П. Фалалеев
Главный инженер проекта Т.Г. Гусева

© ЦИТП Госстроя СССР, 1989

Содержание альбома

Лист	Наименование	Примечание (стр.)
	Содержание альбома	2
ЭМ.Н-1	НКУ. Задание заводу-изготовителю. Опись чертежей.	3
ЭМ.Н-2	Перечень комплектных устройств.	4
ЭМ.Н-3	Щит открытый 1Щ. Общий вид.	4
ЭМ.Н-4	Щит открытый 1Щ. Панель 1. Общий вид.	5
ЭМ.Н-5	Топливо-каменный уголь. Щит открытый 1Щ. Панель 2. Общий вид.	5
ЭМ.Н-6	Топливо-бурый уголь. Щит открытый 1Щ. Панель 2. Общий вид.	6
ЭМ.Н-7	Щит открытый 1Щ. Панель 3. Общий вид.	6
ЭМ.Н-8	Щит открытый 1Щ. Технические данные аппаратов.	7
ЭМ.Н-9	Щит открытый 1Щ. Перечень надписей.	8
ЭМ.Н-10	Щит открытый 1Щ. Панель 1. Схема электрическая соединений.	9
ЭМ.Н-11	Топливо-каменный уголь. Щит открытый 1Щ. Панель 2. Схема электрическая соединений	10
ЭМ.Н-12	Топливо-бурый уголь. Щит открытый 1Щ. Панель 2. Схема электрическая соединений.	11
ЭМ.Н-13	Щит открытый 1Щ. Панель 3. Схема электрическая соединений.	12
ЭМ.Н-14	Топливо-каменный уголь. Ящик S1. Общий вид.	13
ЭМ.Н-15	Топливо-бурый уголь Ящик S1. Общий вид.	13
ЭМ.Н-16	Ящик S1. Технические данные аппаратов.	14
ЭМ.Н-17	Ящик S1. Перечень надписей.	14
ЭМ.Н-18	Топливо-каменный уголь. Ящик S1. Схема электрическая соединений.	14
ЭМ.Н-19	Топливо-бурый уголь. Ящик S1. Схема электрическая соединений.	15
ЭМ.Н-20	Ящик S2. Общий вид.	15
ЭМ.Н-21	Ящик S2. Технические данные аппаратов.	15
ЭМ.Н-22	Ящик S2. Перечень надписей.	16
ЭМ.Н-23	Ящик S2. Схема электрическая соединений	16
ЭМ.Н-24	Ящик S3. Общий вид.	16
ЭМ.Н-25	Ящик S3. Технические данные аппаратов.	16
ЭМ.Н-26	Ящик S3. Перечень надписей	17
ЭМ.Н-27	Ящик S3. Схема электрическая соединений.	17
ЭМ.Н-28	Ящик S4. Общий вид.	17
ЭМ.Н-29	Ящик S4. Технические данные аппаратов.	18
ЭМ.Н-30	Ящик S4. Перечень надписей.	18
ЭМ.Н-31	Ящик S4. Схема электрическая соединений.	18
ЭМ.Н-32	Ящик 26S. Общий вид.	19
ЭМ.Н-33	Ящик 26S. Технические данные аппаратов.	19
ЭМ.Н-34	Ящик 26S. Перечень надписей.	19
ЭМ.Н-35	Ящик 26S. Схема электрическая соединений.	19
ЭМ.Н-36	Ящик 41S. Общий вид.	20
ЭМ.Н-37	Ящик 41S. Технические данные аппаратов.	21
ЭМ.Н-38	Ящик 41S. Перечень надписей.	21
ЭМ.Н-39	Ящик 41S. Схема электрическая соединений.	22
ЭО.Н-1	Ящик 1S. Общий вид.	23
ЭО.Н-2	Ящик 1S. Технические данные аппаратов.	23
ЭО.Н-3	Ящик 1S. Перечень надписей.	24
ЭО.Н-4	Ящик 1S. Схема электрическая соединений и подключений.	24

Альбом 10

Лист	Наименование	Примечание (стр.)
ЭМ.Н-1	НКУ. Задание заводу-изготовителю. Опись чертежей.	3
ЭМ.Н-2	Перечень комплектных устройств.	4
ЭМ.Н-3	Щит открытый 1Щ. Общий вид.	4
ЭМ.Н-4	Щит открытый 1Щ. Панель 1. Общий вид	5
ЭМ.Н-5	Топливо-каменный уголь. Щит открытый 1Щ. Панель 2. Общий вид.	5
ЭМ.Н-6	Топливо-бурый уголь. Щит открытый 1Щ. Панель 2. Общий вид.	6
ЭМ.Н-7	Щит открытый 1Щ. Панель 3. Общий вид.	6
ЭМ.Н-8	Щит открытый 1Щ. Технические данные аппаратов.	7
ЭМ.Н-9	Щит открытый 1Щ. Перечень надписей.	8
ЭМ.Н-10	Щит открытый 1Щ. Панель 1. Схема электрическая соединений	9
ЭМ.Н-11	Топливо-каменный уголь Щит открытый 1Щ. Панель 2. Схема электрическая соединений.	10
ЭМ.Н-12	Топливо-бурый уголь. Щит открытый 1Щ. Панель 2. Схема электрическая соединений	11
ЭМ.Н-13	Щит открытый 1Щ. Панель 3. Схема электрическая соединений	12
ЭМ.Н-14	Топливо-каменный уголь Ящик S1. Общий вид.	13
ЭМ.Н-15	Топливо-бурый уголь Ящик S1. Общий вид.	13
ЭМ.Н-16	Ящик S1. Технические данные аппаратов.	14
ЭМ.Н-17	Ящик S1. Перечень надписей	14
ЭМ.Н-18	Топливо-каменный уголь Ящик S1. Схема электрическая соединений	14
ЭМ.Н-19	Топливо-бурый уголь Ящик S1. Схема электрическая соединений	15
ЭМ.Н-20	Ящик S2. Общий вид.	15
ЭМ.Н-21	Ящик S2. Технические данные аппаратов	15
ЭМ.Н-22	Ящик S2. Перечень надписей	16
ЭМ.Н-23	Ящик S2. Схема электрическая соединений.	16
ЭМ.Н-24	Ящик S3. Общий вид.	16
ЭМ.Н-25	Ящик S3. Технические данные аппаратов.	16
ЭМ.Н-26	Ящик S3. Перечень надписей.	17
ЭМ.Н-27	Ящик S3. Схема электрическая соединений.	17
ЭМ.Н-28	Ящик S4. Общий вид.	17
ЭМ.Н-29	Ящик S4. Технические данные аппаратов.	18
ЭМ.Н-30	Ящик S4. Перечень надписей.	18
ЭМ.Н-31	Ящик S4. Схема электрическая соединений.	18
ЭМ.Н-32	Ящик 26S. Общий вид.	19
ЭМ.Н-33	Ящик 26S. Технические данные аппаратов.	19
ЭМ.Н-34	Ящик 26S. Перечень надписей.	19
ЭМ.Н-35	Ящик 26S. Схема электрическая соединений.	19
ЭМ.Н-36	Ящик 41S. Общий вид.	20
ЭМ.Н-37	Ящик 41S. Технические данные аппаратов.	21
ЭМ.Н-38	Ящик 41S. Перечень надписей.	21
ЭМ.Н-39	Ящик 41S. Схема электрическая соединений	22
ЭО.Н-1	Ящик 1S. Общий вид	23
ЭО.Н-2	Ящик 1S. Технические данные аппаратов	23
ЭО.Н-3	Ящик 1S. Перечень надписей.	24
ЭО.Н-4	Ящик 1S. Схема электрическая соединений и подключений	24

Указания по привязке проекта

1. Для варианта топливо-каменный уголь на листах 2,3,8,9 вычеркнуть данные в знаменателе.
2. Для варианта топливо-бурый уголь на листах 2,3,8,9 вычеркнуть данные в числителе.

Инв. № подл. | Подп. и дата | Взам. инв. № | Инв. № дубл. | Подп. и дата

ГИП	Гусева		ТП 903-1-275.89	ЭМ.Н-1	
Нач. отд.	Коновалов		Котельная с 6 котлоагрегатами „Братск-М" для сельскохозяйственного строительства. НКУ. Задание заводу-изготовителю. Опись чертежей	Литер	Лист / Листов 1
Н. контр.	Карякина				
Гл. спец.	Кремер				
Нач. пр.	Попкова			ГПИ Горьковский САНТЕХПРОЕКТ	
Копир	Краса				

Наименование	Кол. шт.	Кол. приборных панелей	Обозначение чертежа общего вида	Примечание
Щит открытый 1Щ	1	6	ТП 903-1-275.89 ЭМ.Н-3	
Ящик S1	1	1	ТП 903-1-275.89 ЭМ.Н-14 ТП 903-1-275.89 ЭМ.Н-15	
Ящик S2	1	1	ТП 903-1-275.89 ЭМ.Н-20	
Ящик S3	1	1	ТП 903-1-275.89 ЭМ.Н-24	
Ящик S4	1	1	ТП 903-1-275.89 ЭМ.Н-28	
Ящик 26S	1	1	ТП 903-1-275.89 ЭМ.Н-32	
Ящик 41S	1	1	ТП 903-1-275.89 ЭМ.Н-36	
Ящик 1S	1	1	ТП 903-1-275.89 ЭО.Н-1	

			ТП 903-1-275.89		ЭМ.Н-2	
ГИП	Гусева		Котельная с 6 котлоагрегатами „Братск М" для сельскохозяйственного строительства. Перечень комплектных устройств.	Литер	Лист	Листов 1
Нач. отд.	Коновалов					
Н.контр.	Карякина			ГПИ Горьковский САНТЕХПРОЕКТ		
Гл. спец.	Крейцер					
Нач. гр.	Пепкова					

Альбом 10

Инв. № подл. | Подп. и дата | Взам. инв. № | Инв. № дубл. | Подп. и дата

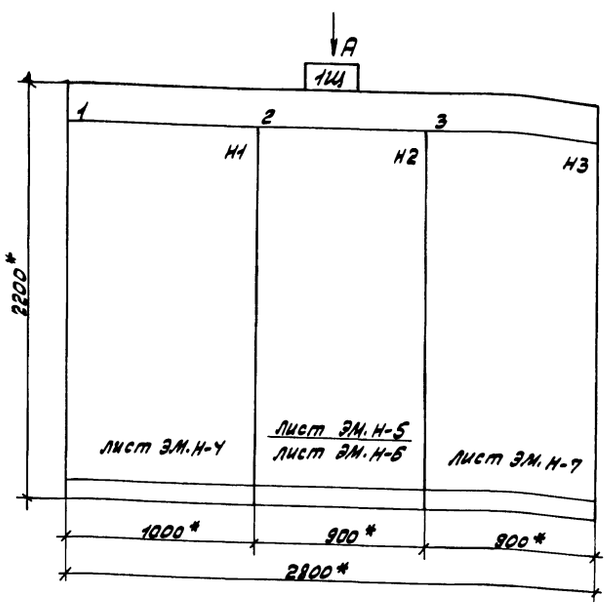

1.* Размеры для справок.
2. Неуказанные предельные отклонения размеров в по....

		Ввод №1	Ввод №2	Ввод №3
Строка	1			
	2	1- Дымосос	секционные рубильники	3- дутьевой
	3	4,5,8,10,11,13- Насосы	2- Дымосос	38,39- сб-ошлаки
	4	6,7- циркуляторы ГВ; 9,12,14,15,16- Эл. нагреватели ПВ	6,7,9,12,14,15,16- насосы	40- конвейер 43,44- Вентиляторы 82,83
Панель				
Строка	1			
	2			
	3			
	4			

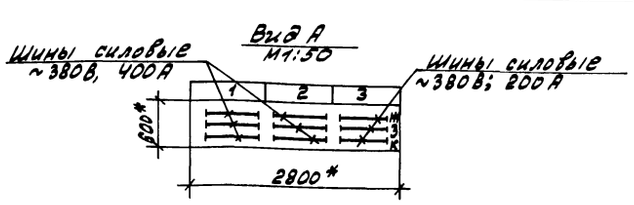

			ТП 903-1-275.89		ЭМ.Н-3	
ГИП	Гусева		Котельная с 6 котлоагрегатами „Братск М" для сельскохозяйственного строительства.	Литер	Масса	Масштаб
Нач. отд.	Коновалов					
Н.контр.	Карякина			Лист	Листов 1	
Гл. спец.	Крейцер		Щит открытый 1Щ Общий вид.	ГПИ Горьковский САНТЕХПРОЕКТ		
Нач. гр.	Пепкова					

Копир. Краснова

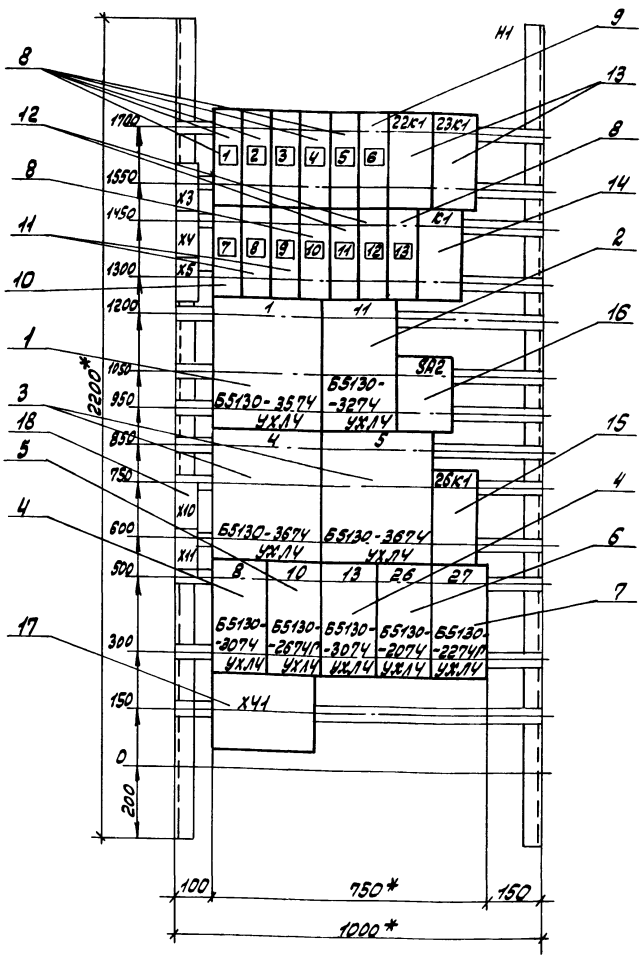

			ТП 903-1-275.89		Эм. Н-4
ГИП	Гусева		Котельная с 6 котлоагрегатами „Братск М" для сельскохозяйственного строительства	Литер	Масса	Масштаб
Нач. отд.	Коноваленов					
Н. контр.	Карякина			Лист	Листов 1
Гл. спец.	Крейнер		Щит открытый 1Щ. Панель 1. Общий вид.	ГПИ Горьковский САНТЕХПРОЕКТ	
Нач. гр.	Полкова				

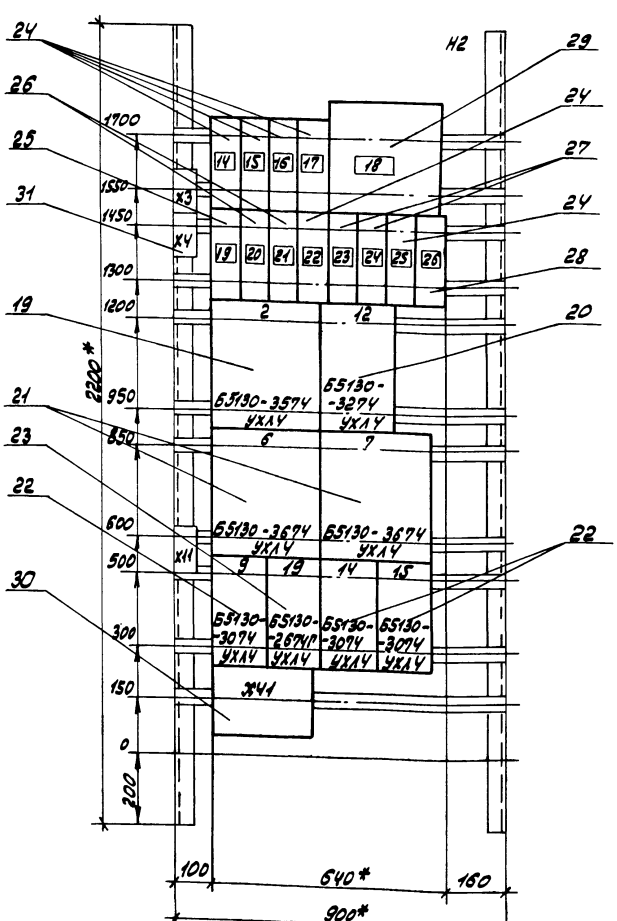

			ТП 903-1-275.89		Эм. Н-5
ГИП	Гусева		Котельная с 6 котлоагрегатами „Братск М" для сельскохозяйственного строительства	Литер	Масса	Масштаб
Нач. отд.	Коноваленов					
Н. контр.	Карякина			Лист	Листов 1
Гл. спец.	Крейнер		Топливо-каменный уголь. Щит открытый 1Щ. Панель 2. Общий вид.	ГПИ Горьковский САНТЕХПРОЕКТ	
Нач. гр.	Полкова				

Копир. Кра

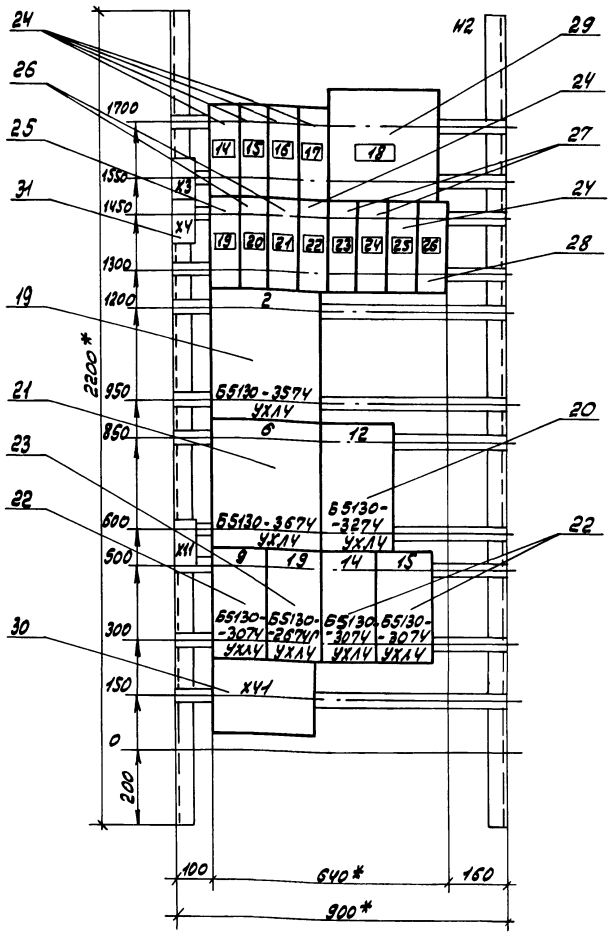

				ТП 903-1-275.89	ЭМ. Н-6
				Котельная с 6 котлоагрегатами „Братск М" для сельскохозяйственного строительства.	Литер / Масса / Масштаб Лист / Листов 1
ГИП	Гусева			Топливо - бурый уголь. Щит открытый 1Щ. Панель 2. Общий вид.	ППИ Горьковский САНТЕХПРОЕКТ
Нач.отд.	Коноплев				
Н.контр.	Карякина				
Гл.спец.	Крейчер				
Нач.гр.	Лопкова				

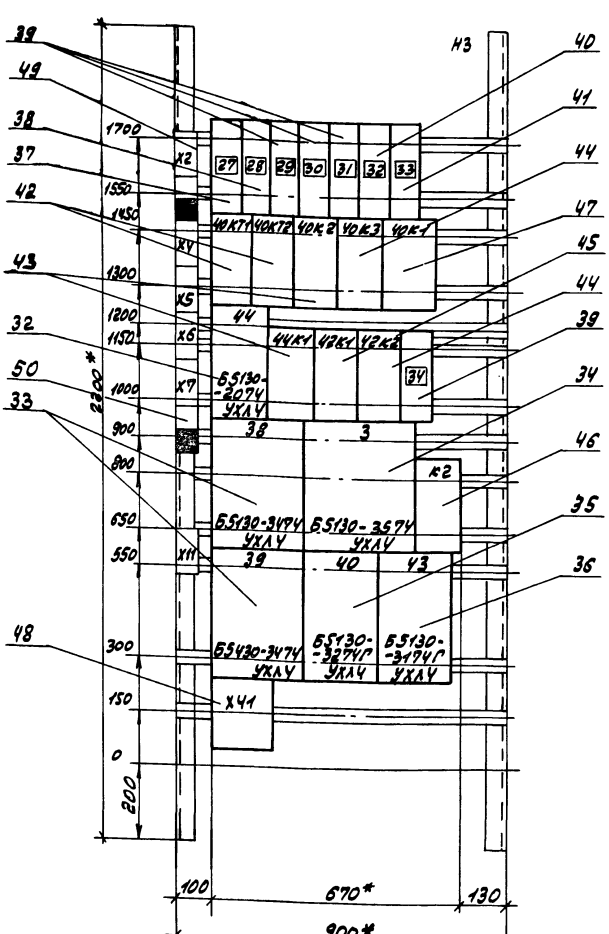

				ТП 903-1-275.89	ЭМ. Н-7
				Котельная с 6 котлоагрегатами „Братск М" для сельскохозяйственного строительства.	Литер / Масса / Масштаб Лист / Листов 1
ГИП	Гусева			Щит открытый 1Щ. Панель 3. Общий вид.	ППИ Горьковский САНТЕХПРОЕКТ
Нач.отд.	Коноплев				
Н.контр.	Карякина				
Гл.спец.	Крейчер				
Нач.гр.	Лопкова				

Копир. Красов

Формат	Зона	Поз.	Обозначение	Наименование	Кол.	Примечание
				Документация		
А3			ТП 903-1-275.89 -ЭМ.Н-3	Общий вид	1	
А3			ТП 903-1-275.89 -ЭМ.Н-4	Панель 1. Общий вид	1	
А3			ТП 903-1-275.89 -ЭМ.Н-5	Панель 2. Общий вид.	1	
А3			ТП 903-1-275.89 -ЭМ.Н-6	Панель 3. Общий вид.	1	
А1			ТП 903-1-275.89 -ЭМ.Н-10	Панель 1. Схема электрическая соединений	1	
А4			ТП 903-1-275.89 -ЭМ.Н-11	Панель 2. Схема электрическая соединений.	1	
А1			ТП 903-1-275.89 -ЭМ.Н-12	Панель 3. Схема электрическая соединений.	1	
А4			ТП 903-1-275.89 -ЭМ.Н-9 Л.1÷4	Перечень надписей.	4	
				Сборочные единицы		
				Панель 1		
				Блоки:		
		1		Б5130-3574УХЛ4	1	
		2		Б5130-3274УХЛ4	1	
		3		Б5130-3674УХЛ4	2	
		4		Б5130-3074УХЛ4	2	
		5		Б5130-2674ПУХЛ4	1	
		6		Б5130-2074УХЛ4	1	
		7		Б5130-2274ПУХЛ4	1	
				Н1		
				Выключатели:		
		8		АЕ2046М-10РУЗ-Б		QF1÷QF5
				Iр-0,6А Iотс.12Iн	7	QF9, QF12

ГИП	Гусева		ТП 903-1-275.89 ЭМ.Н-8
Нач.отд.	Коновалов		Котельная в котлованах для установки № 4 и 5 с надстройкой сблокированного с ней вспомогательного строительства. Цех открытый тип. Технические и вспомогательные аппараты.
Н.контр.	Каракина		Литер: — Лист: 1 Листов: 4
Гл.спец.	Креймер		ГПИ Горьковский САНТЕХПРОЕКТ
Нач.гр.	Полякова		

Инв.№ подл. | Подп. и дата | Взам. инв.№ | Инв.№ дубл. | Подп. и дата

Формат	Зона	Поз.	Обозначение	Наименование	Кол.	Примечание
		9		АЕ2046М-10РУЗ-Б		
				Iр-1,6А Iотс.12Iн	1	22SF3
		10		АЕ2046М-10РУЗ-Б		
				Iр-31,5А Iотс.12Iн	1	QF6
		11		АЕ2046М-10РУЗ-Б		
				Iр-8А Iотс.12Iн	2	QF7, QF8
		12		АЕ2046М-10 РУЗ-Б		
				Iр-6,3А Iотс.12Iн	2	QF10, QF11
				Реле:		
		13		РПУ2-М962004УЗА		
				U~220В К2З	2	28К4, 29К1
		14		РПУ2-М910204УЗА		
				U=24В К2Р	1	К1
		15		РПУ2-М962204УЗА		
				U~220В К2З, 2Р	1	26К1
		16		Переключатель		
				ПКУ3-1620Д 10У3 рук. ф.л.	1	SA2
		17		Зажим наборный		
				на ток 160А		
				ЗН24-95П160-В/В73	6	
		18		Блок зажимов		
				на ток 25А		
				Б324-4П25-В/В4З-10	5	
	2			Панель 2		
				Блоки:		
		19		Б5130-3574УХЛ4	1	
		20		Б5130-3274УХЛ4	1	
		21		Б5130-3674УХЛ4	2/1	
		22		Б5130-3074УХЛ4	3	
		23		Б5130-2674ПУХЛ4	1	

Инв.№ подл. | Подп. и дата | Взам. инв.№ | Инв.№ дубл. | Подп. и дата

Формат	Зона	Поз.	Обозначение	Наименование	Кол.	Примечание
				Н2		
				Выключатели:		
		24		АЕ2046М-10РУЗ-Б		QF13÷QF16
				Iр-0,6А Iотс.12Iн	6	QF20, V25F
		25		АЕ2046М-10РУЗ-Б		
				Iр-10А Iотс.12Iн	1	QF17
		26		АЕ2046М-10РУЗ-Б		QF18,
				Iр-8А Iотс.12Iн	2	QF19
		27		АЕ2046М-10РУЗ-Б		QF21,
				Iр-6,3А Iотс.12Iн	2	QF22
		28		АЕ2046М-10 РУЗ-Б		
				Iр-50А Iотс.12Iн	1	QF23
		29		Рубильник		
				Р16-353 20УЗ	1	QS1
		30		Зажим наборный		
				на ток 160А		
				ЗН24-95П160-В/В73	6	
		31		Блок зажимов		
				на ток 25А		
				Б324-4П25-В/В4З-10	3	
	3			Панель 3		
				Блоки:		
		32		Б5130-2074УХЛ4	1	
		33		Б5430-3474УХЛ4	2	
		34		Б5130-3574УХЛ4	1	
		35		Б5130-3274ПУХЛ4	1	
		36		Б5130-3174ПУХЛ4	1	
				Н3		
				Выключатели:		
		37		АЕ2046М-10РУЗ-Б		
				Iр-8А Iотс.12Iн	1	QF24

Инв.№ подл. | Подп. и дата | Взам. инв.№ | Инв.№ дубл. | Подп. и дата

Формат	Зона	Поз.	Обозначение	Наименование	Кол.	Примечание
		38		АЕ2046М-10РУЗ-Б		
				Iр-40А Iотс.12Iн	1	QF25
		39		АЕ2046М-10РУЗ-Б		QF26÷QF28
				Iр-0,6А Iотс.12Iн	4	42SF1
		40		АЕ2046М-10РУЗ-Б		
				Iр-6,3А Iотс.12Iн	1	QF29
		41		АЕ2046М-10 РУЗ-Б		
				Iр-50А Iотс.12Iн	1	QF30
				Реле		
		42		РКВ11-33-122УХЛ4		40КТ1,
				U~220В 8.в. 33 сек.	2	40КТ2
		43		РПУ2-М964004УЗА		40К2,
				U~220В К4З	2	44К1
		44		РПУ2-М962204УЗА		40К3,
				U~220В К2З, 2Р	2	42К2
		45		РПУ2-М962004УЗА		
				U~220В: К2З	1	42К1
		46		РПУ2-М910204УЗА		
				U=24В К2Р	1	К2
		47		Устройство		
				УКС-1 К2З, 1Р, 1п U~220В		
				Датчик БКВ	1	40К1
		48		Зажим наборный		
				на ток 160А		
				ЗН24-95П160-В/В73	3	
		49		Блок зажимов		
				на ток 25А		
				Б324-4П25-В/В4З-10	6	
		50		Блок зажимов		
				на ток 25А		
				Б324-4П25-В/В4З-5	2	

Инв.№ подл. | Подп. и дата | Взам. инв.№ | Инв.№ дубл. | Подп. и дата

Копир: Иванов

Альбом 10

Панель	Надпись	Поз. обозначение	Место надписи	Текст	Кол.	Вид шрифта	Заготовка
1			Табличка	Ввод N1	1		
			Табличка	1- Дымосос	1		
			Табличка	4,5,8,10,11,13- Насосы	1		
			Табличка	26- Вентилятор П1, 27- Эл. нагреватель П1	1		
2			Табличка	Ввод N2	1		
			Табличка	Секционный рубильник	1		
			Табличка	2- Дымосос	1		
			Табличка	6,7,9,12,14,15,19- Насосы	1		
				6,9,12,14,15,19 - Насосы	1		
3			Табличка	Ввод N3	1		
			Табличка	3- Дымосос. 38,39- Дробилки.	1		
			Табличка	40- Конвейер	1		
			Табличка	43,44- Вентиляторы В2, П2	1		
1	1	QF1	Табличка	В6- Прибор температуры	1		
	2	QF2	Табличка	В8- Прибор температуры	1		
	3	QF3	Табличка	В13- прибор давления	1		
	4	QF4	Табличка	В21б- Прибор расхода	1		
	5	QF5	Табличка	4Т-2б, 5Т-2б, 6Т-2б- Прибор уровня	1		
	6	22SF3	Табличка	Общие цепи насосов 22, 23	1		
			Табличка	22К1	1		
			Табличка	23К1	1		

Подп. и дата | Инв. № дубл. | Взам. инв. № | Подп. и дата | Инв. № подл.

ТП 903-1-275.89 ЭМ. Н-9

ГИП	Гусева	
Нач. отд.	Коновалов	
Н. контр.	Карякина	
Гл. спец.	Креймер	
Нач. гр.	Полкова	

Котельная с 6 котлоагрегатами „Братск М" для сельскохозяйственного строительства. Щит открытый 1щ. Перечень надписей.

Литер	Лист	Листов
	1	4

ГПИ Горьковский САНТЕХПРОЕКТ

Альбом 10

Панель	Надпись	Поз. обозначение	Место надписи	Текст	Кол.	Вид шрифта	Заготовка
1	7	QF6	Табличка	16S	1		
	8	QF7	Табличка	21- Насос	1		
	9	QF8	Табличка	22- Насос подачи воды	1		
	10	QF9	Табличка	28- Вентилятор В1	1		
	11	QF10	Табличка	34- Эл. сушитель	1		
	12	QF11	Табличка	35- Эл. сушитель	1		
	13	QF12	Табличка	Прибор пожар. сигн. Ввод N1.	1		
			Табличка	К1	1		
			Табличка	1	1		
			Табличка	11	1		
			Табличка	SA2	1		
			Табличка	4	1		
			Табличка	5	1		
			Табличка	26К1	1		
			Табличка	8	1		
			Табличка	10	1		
			Табличка	13	1		
			Табличка	26	1		
			Табличка	27	1		
2	14	QF13	Табличка	В5- Прибор температуры	1		
	15	QF14	Табличка	В7- Прибор температуры	1		
	16	QF15	Табличка	В20б- Прибор расхода	1		

Подп. и дата | Инв. № дубл. | Взам. инв. № | Подп. и дата | Инв. № подл.

ТП 903-1-275.89 ЭМ. Н-9 Лист 2

Альбом 10

Панель	Надпись	Поз. обозначение	Место надписи	Текст	Кол.	Вид шрифта	Заготовка
2	17	QF16	Табличка	В23б- Прибор уровня	1		
	18	QS1	Табличка	Секционный рубильник	1		
	19	QF17	Табличка	20- Компрессор	1		
	20	QF18	Табличка	23- Насос	1		
	21	QF19	Табличка	24- насос	1		
	22	QF20	Табличка	29-YA- Аппарат эл. магн.	1		
	23	QF21	Табличка	36- Эл. сушитель	1		
	24	QF22	Табличка	37- Эл. сушитель	1		
	25	42SF2	Табличка	42- Вентиль дренчерных завес	1		
	26	QF23	Табличка	2ПР	1		
			Табличка	2	1		
			Табличка	12/6	1		
			Табличка	6/12	1		
			Табличка	7/–	1		
			Табличка	9	1		
			Табличка	19	1		
			Табличка	14	1		
			Табличка	15	1		
3	27	QF24	Табличка	25- Насос дренажный	1		
	28	QF25	Табличка	41- Подъёмник	1		
	29	QF26	Табличка	1Т-2б, 2Т-2б, 3Т-2б- Прибор уровня	1		
	30	QF27	Табличка	7Т-2б- Прибор уровня	1		

Подп. и дата | Инв. № дубл. | Взам. инв. № | Подп. и дата | Инв. № подл.

ТП 903-1-275.89 ЭМ. Н-9 Лист 3

Альбом 10

Панель	Надпись	Поз. обозначение	Место надписи	Текст	Кол.	Вид шрифта	Заготовка
3	31	QF28	Табличка	Прибор пожар. сигн. Ввод N2	1		
	32	QF29	Табличка	45- Железоотделитель	1		
	33	QF30	Табличка	1ПР	1		
			Табличка	40КТ1	1		
			Табличка	40КТ2	1		
			Табличка	40К2	1		
			Табличка	40К3	1		
			Табличка	40К1	1		
			Табличка	44	1		
			Табличка	44К1	1		
			Табличка	42К1	1		
			Табличка	42К2	1		
	34	42SF1	Табличка	42- Вентиль дренч. завес	1		
			Табличка	38	1		
			Табличка	3	1		
			Табличка	К2	1		
			Табличка	39	1		
			Табличка	40	1		
			Табличка	43	1		

Подп. и дата | Инв. № дубл. | Взам. инв. № | Подп. и дата | Инв. № подл.

ТП 903-1-275.89 ЭМ. Н-9 Лист 4

23947-12 9

Альбом 10

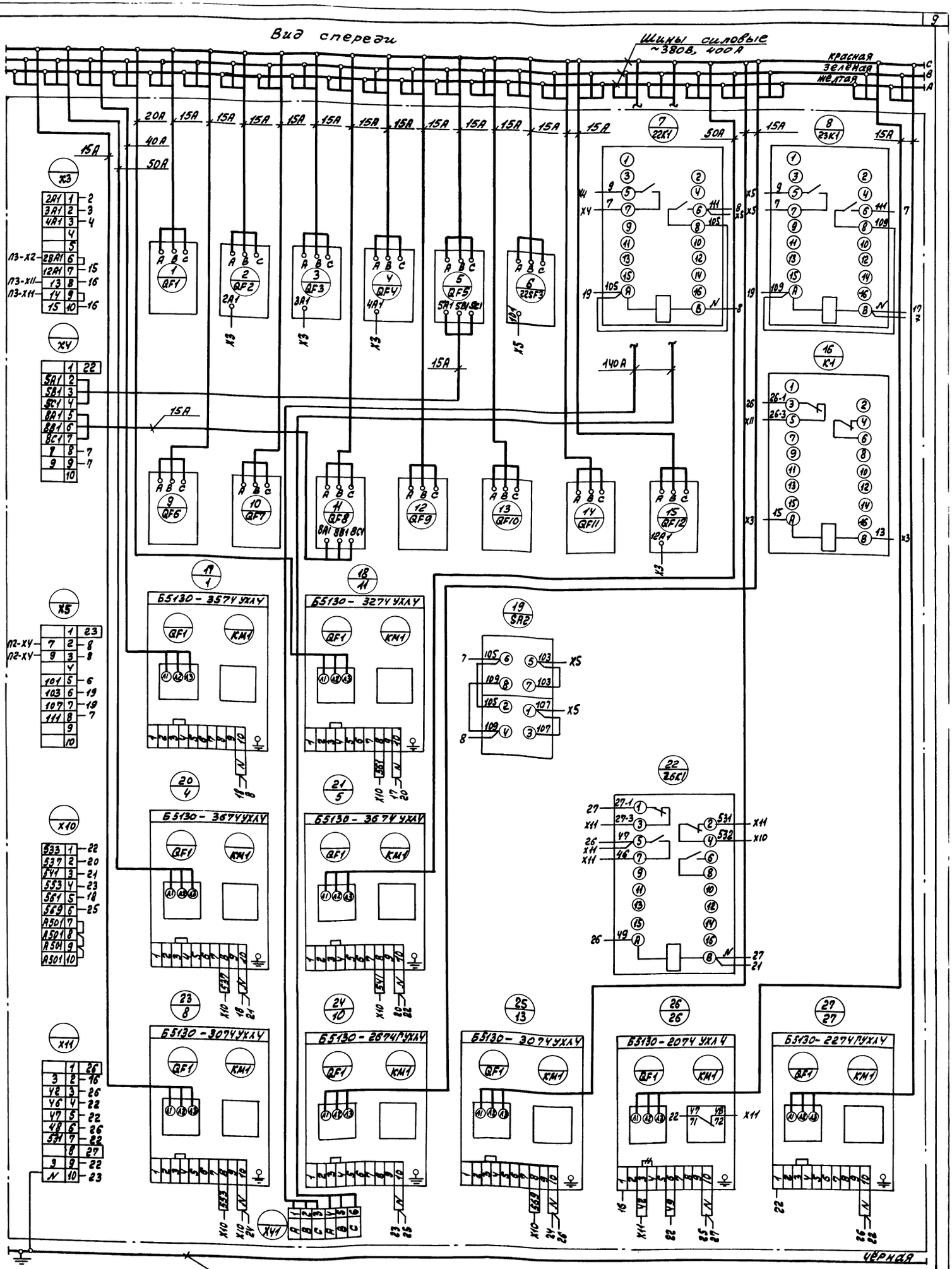

Демонтировать

ТП 903-1-275.89 ЭМ. Н-10			
Котельная с 6 котлоагрегатами „Братск М" для сельскохозяйственного строительства.	Литер	Масса	Масштаб
	Лист	Листов 1	
Щит открытый 1щ. Панель 1. Схема электрическая соединений.	ГПИ Горьковский САНТЕХПРОЕКТ		
Гип Гусева			
Нач. отд. Коновалов			
Н. контр. Карякина			
Гл. спец. Крейнер			
Нач. гр. Полкова			
Копир. Красов			

23947-12 10

Инв. № подл. | Подп. и дата | Взам. инв. № | Инв. № дубл. | Подп. и дата

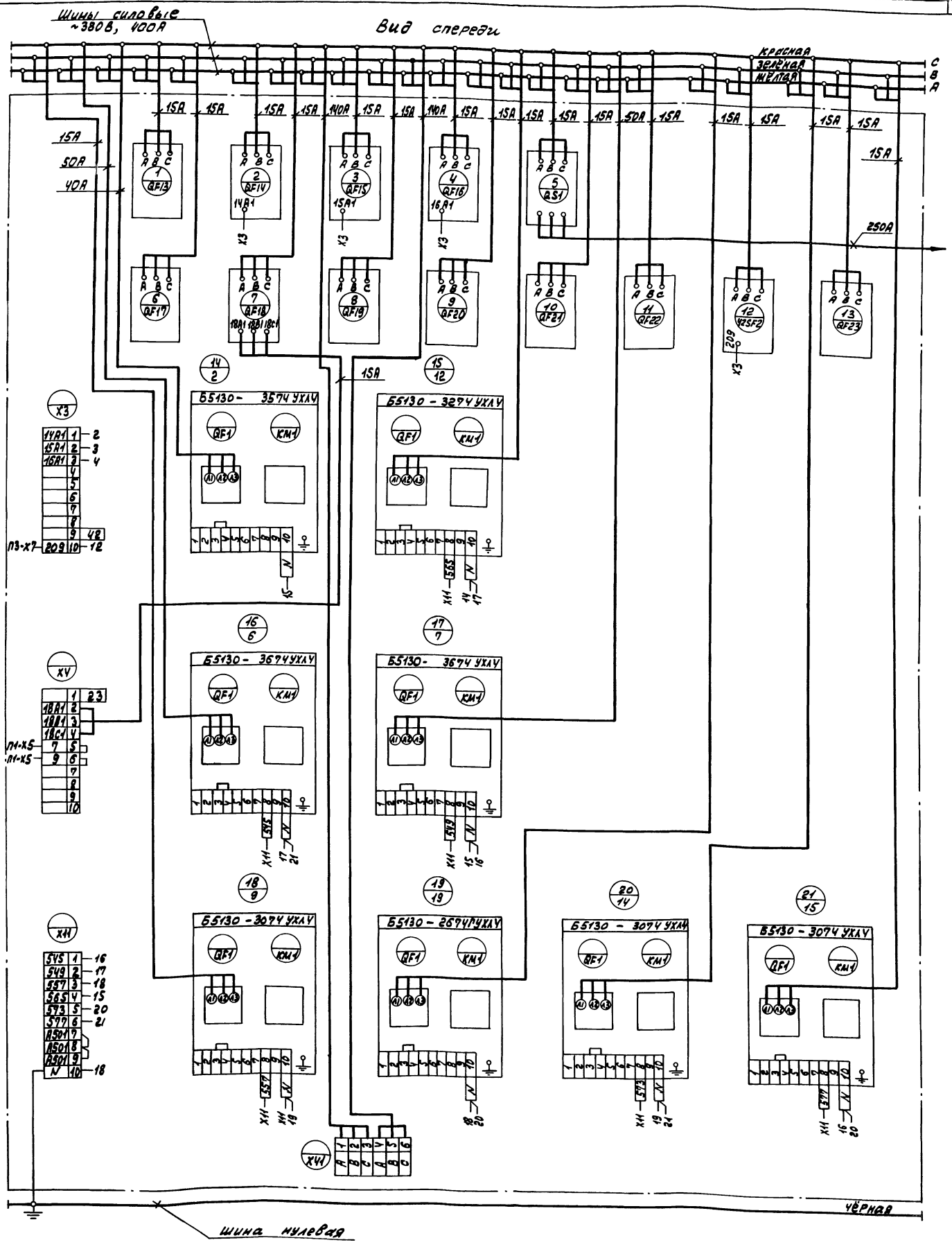

Альбом 10

Гип	Гусева		ТП 903-1-275.89	ЭМ. Н-11	
Нач.отд.	Коновалов		Котельная с 6 котлоагрегатами „Братск М" для сельскохозяйственного строительства.	Литер	Масса / Маштаб
Н.контр.	Карякина			Лист	Листов 1
Гл.спец.	Крейнер		Топливо-каменный уголь. Щит открытый 1ш. Панель 2. Схема электрическая соединений.	ГПИ Горьковский САНТЕХПРОЕКТ	
Нач.гр.	Попкова				

Копир: Красов

23947-12 11

Инв.№ подл. | Подп. и дата | Взам. инв.№ | Инв.№ дубл. | Подп. и дата

Альбом 10

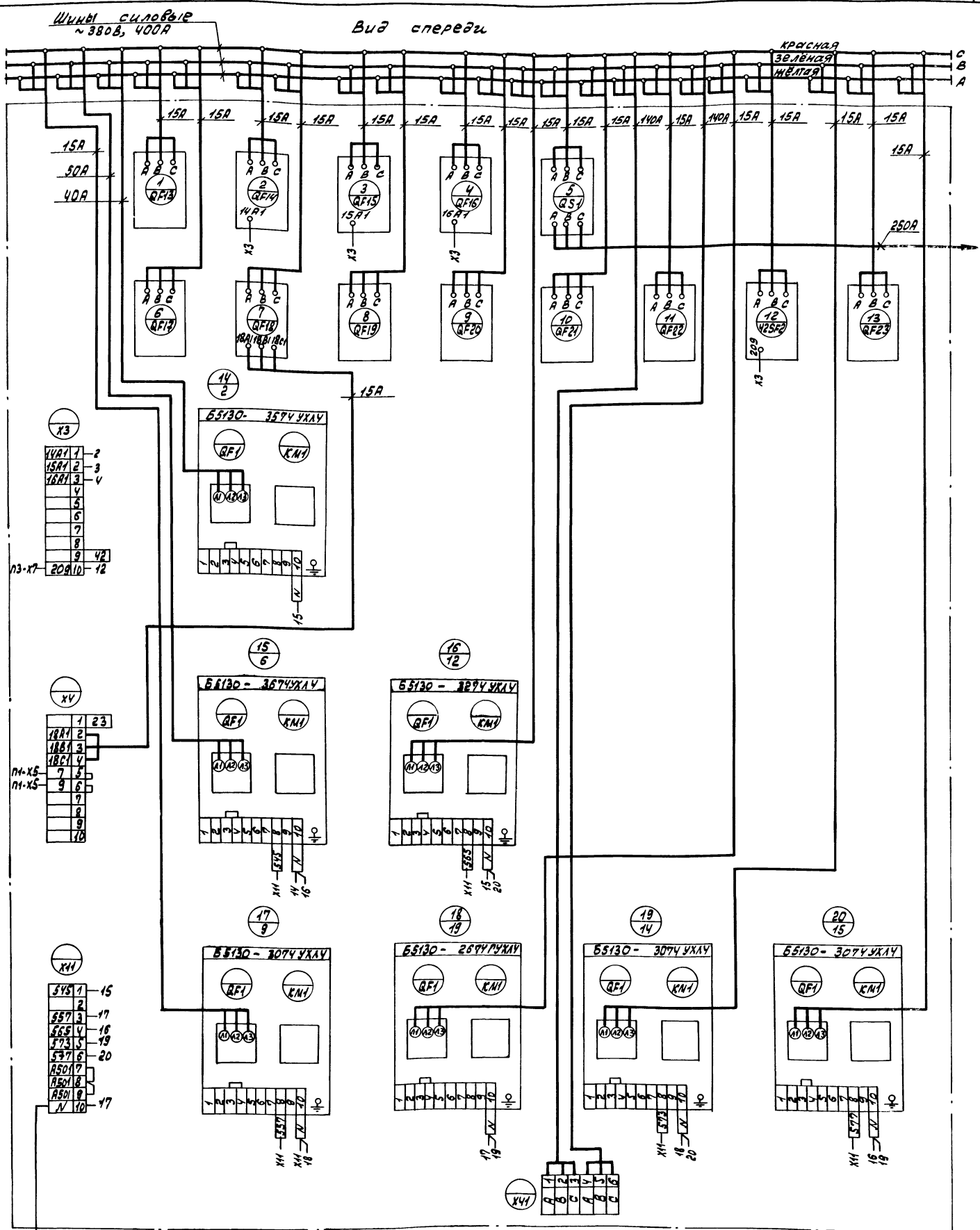

ГИП	Гусева		
Нач.отд.	Коновалов		
Н.контр.	Карякина		
Рук.гр.	Креймер		
Нач.гр.	Полкова		

копир. Краст

ТП 903-1-275.89 ЭМ.Н-12

Котельная с 6 котлоагрегатами „Братск М" для сельскохозяйственного строительства.

Топливо-бурый уголь. Щит открытый. Панель 2. Схема электрическая соединений.

Литер	Масса	Масштаб
Лист	Листов 1	

ППИ Горьковский САНТЕХПРОЕКТ

Инв.№ подл. | Подп. и дата | Взам. инв.№ | Инв.№ дубл. | Подп. и дата

Альбом 10

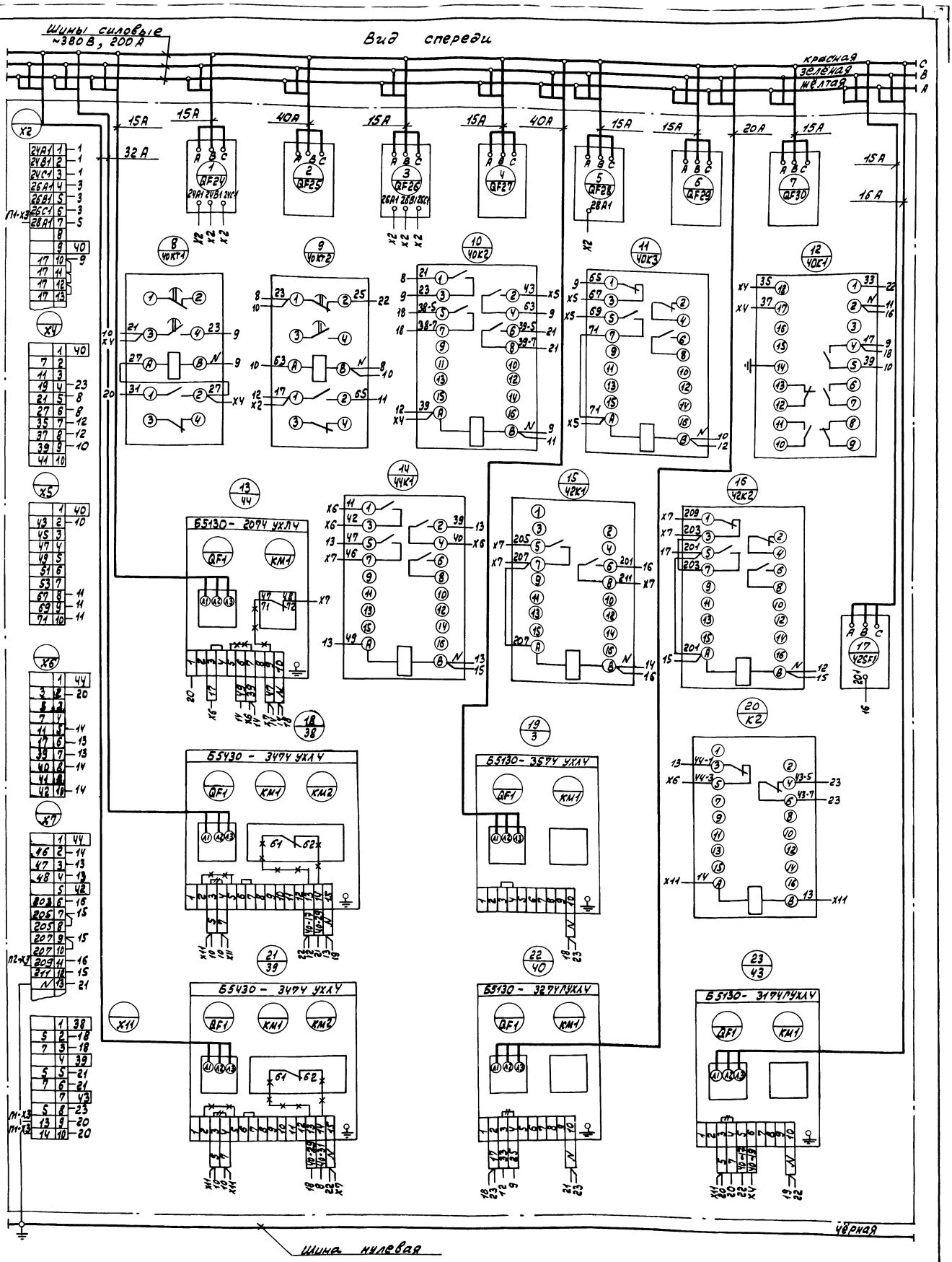

Демонтировать

Дополнить

Гип	Гусева		
Нач.отд	Коновалов		
Н.контр.	Карякина		
Гл.спец	Крейнер		
Нач.гр.	Попкова		

ТП 903-1-275.89 ЭМ. Н-13

Котельная с 6 котлоагрегатами „Братск" для сельскохозяйственного строительства.

Щит открытый 1щ. Панель 3. Схема электрическая соединений.

Литер	Масса	Масштаб

Лист | Листов 1

ГПИ Горьковский САНТЕХПРОЕКТ

Инв.№ подл. | Подп. и дата | Взам.инв.№ | Инв.№ дубл. | Подп. и дата

Копир: Крас

23947-12 13

Альбом 10

Вид спереди
Дверь не показана

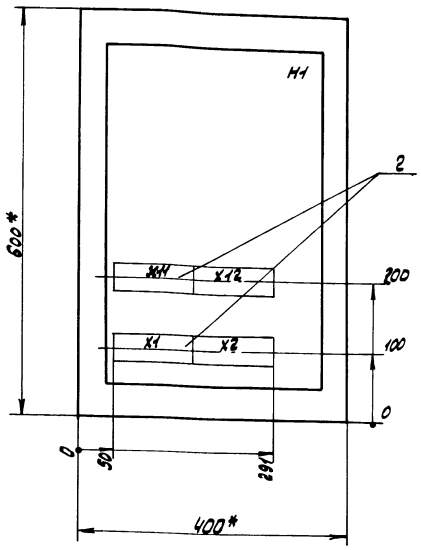

Дверь ящика
Вид спереди

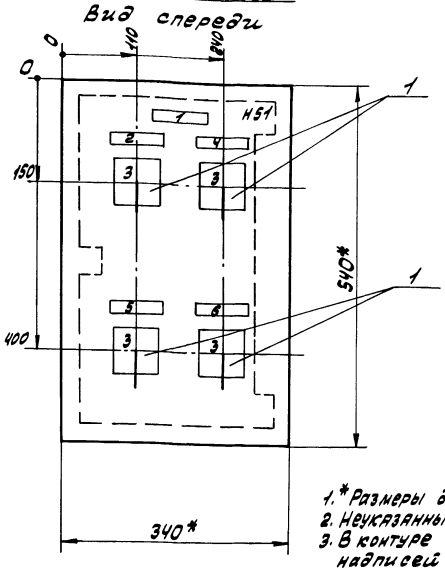

1.* Размеры для справок.
2. Неуказанные предельные отклонения размеров по.....
3. В контуре табличек и аппаратов указаны номера надписей по перечню надписей.
4. Глубина ящика 360мм.

			ТП 903-1-275.89		ЭМ.Н-14
			Котельная с 6 котлоагрегатами „Братск М" для сельскохозяйственного строительства	Литер	Масса	Масштаб
				Лист	Листов 1
Гип	Гусева		Топливо-каменный уголь. Ящик S1. Общий вид.	ГПИ Горьковский САНТЕХПРОЕКТ	
Нач.отд.	Коновалов				
Н.контр.	Карякина				
Гл.спец.	Креймер				
Нач.гр.	Попкова				

Инв.№ подл. | Подп. и дата | Взам.инв.№ | Инв.№ дубл. | Подп. и дата

Альбом 10

Вид спереди
Дверь не показана

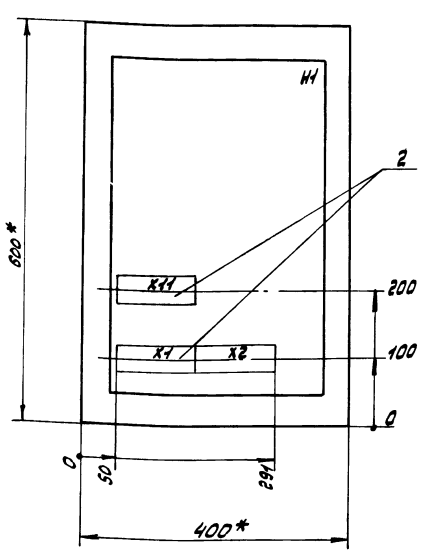

Дверь ящика
Вид спереди

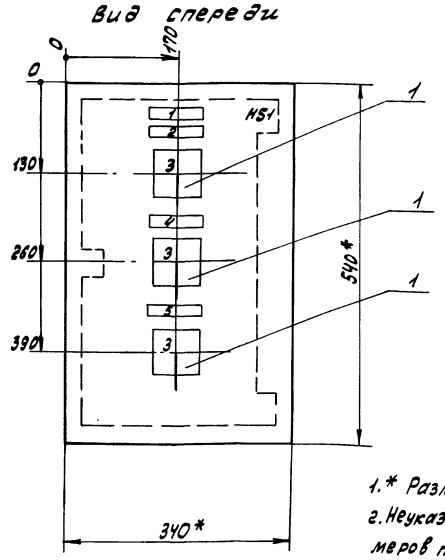

1.* Размеры для справок.
2. Неуказанные предельные отклонения размеров по....
3. В контуре табличек и аппаратов указаны номера надписей по перечню надписей.
4. Глубина ящика 360мм.

			ТП 903-1-275.89		ЭМ.Н-15
			Котельная с 6 котлоагрегатами „Братск М" для сельскохозяйственного строительства	Литер	Масса	Масштаб
				Лист	Листов 1
Гип	Гусева		Топливо-бурый уголь. Ящик S1. Общий вид.	ГПИ Горьковский САНТЕХПРОЕКТ	
Нач.отд.	Коновалов				
Н.контр.	Карякина				
Гл.спец.	Креймер				
Нач.гр.	Попкова				

Инв.№ подл. | Подп. и дата | Взам.инв.№ | Инв.№ дубл. | Подп. и дата

копир: Красов

Альбом 10

Формат	Зона	Поз.	Обозначение	Наименование	Кол.	Примечание
				Документация.		
А3			ТП903-1-275.89 ЭМ.Н-15	Общий вид	1	
А3			ТП 903-1-275.89 ЭМ.Н-18	Схема электрическая соединений	1	
А4			ТП903-1-275.89 ЭМ.Н-17	Перечень надписей	1	
				Сборочные единицы		
				Н1		
		1		Блок зажимов		
				Б324-4П25-В/ВУЗ-10	4/3	
				НS1		
		2		Переключатель		4SA1, 5SA1
				УП5312-А545У3		6SA1, 7SA1
				плита 5мм		4SA1, 5SA1, 6SA1
				рук. рев.	4/3	

ГИП	Гусева		ТП903-1-275.89 ЭМ.Н-16
Нач.отд.	Коновалов		Котельная с 6 котлоагрегатами „Братск М" для сельскохозяйственного строительства. Ящик S1. Технические данные аппаратов.
Н.контр.	Карякина		Литер / Лист / Листов 1
Гл.спец.	Креймер		ГПИ Горьковский САНТЕХПРОЕКТ
Нач.гр.	Попкова		

Инв. № подл. | Подпись и дата | Взам. инв. № | Инв. № дубл. | Подп. и дата

Альбом 10

Панель	Надпись	Поз. обозначение	Место надписи	Текст	Кол.	Вид шрифта	Заготовка
	1		Табличка	Ящик S1	1		
	2		Табличка	4-Насос сетевой воды.	1		
	3	4SA1, 5SA1, 6SA1, 7SA1 4SA1, 5SA1, 6SA1	на ключе	Отк-ть.-Отк-но.-Вкл-но.-Вкл-ть	4/3		
	4		Табличка	5-Насос сетевой воды	1		
	5		Табличка	6-Насос сетевой воды	1		
	6		Табличка	7-Насос сетевой воды	1		

ГИП	Гусева		ТП903-1-275.89 ЭМ.Н-17
Нач.отд.	Коновалов		Котельная с 6 котлоагрегатами „Братск М" для сельскохозяйственного строительства. Ящик S1. Перечень надписей.
Н.контр.	Карякина		Литер / Лист / Листов 1
Гл.спец.	Креймер		ГПИ Горьковский САНТЕХПРОЕКТ
Нач.гр.	Попкова		

Инв. № подл. | Подпись и дата | Взам. инв. № | Инв. № дубл. | Подп. и дата

Альбом 10

Вид спереди

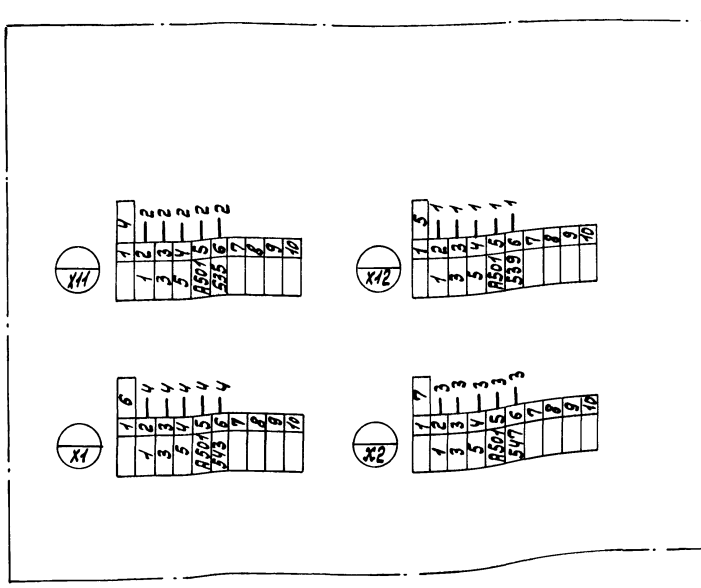

Дверь ящика

Вид со стороны монтажа

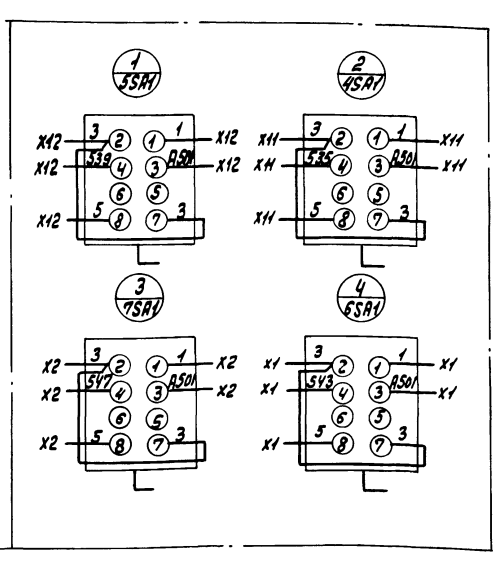

ГИП	Гусева		ТП903-1-275.89 ЭМ.Н-18
Нач.отд.	Коновалов		Котельная с 6 котлоагрегатами „Братск М" для сельскохозяйственного строительства.
Н.контр.	Карякина		Топливо-каменный уголь. Ящик S1. Схема электрическая соединений.
Гл.спец.	Креймер		Литер / Масса / Масштаб
Нач.гр.	Попкова		Лист / Листов 1
			ГПИ Горьковский САНТЕХПРОЕКТ

Инв. № подл. | Подпись и дата | Взам. инв. № | Инв. № дубл. | Подпись и дата

Альбом 10

Вид спереди

Дверь ящика
Вид со стороны монтажа

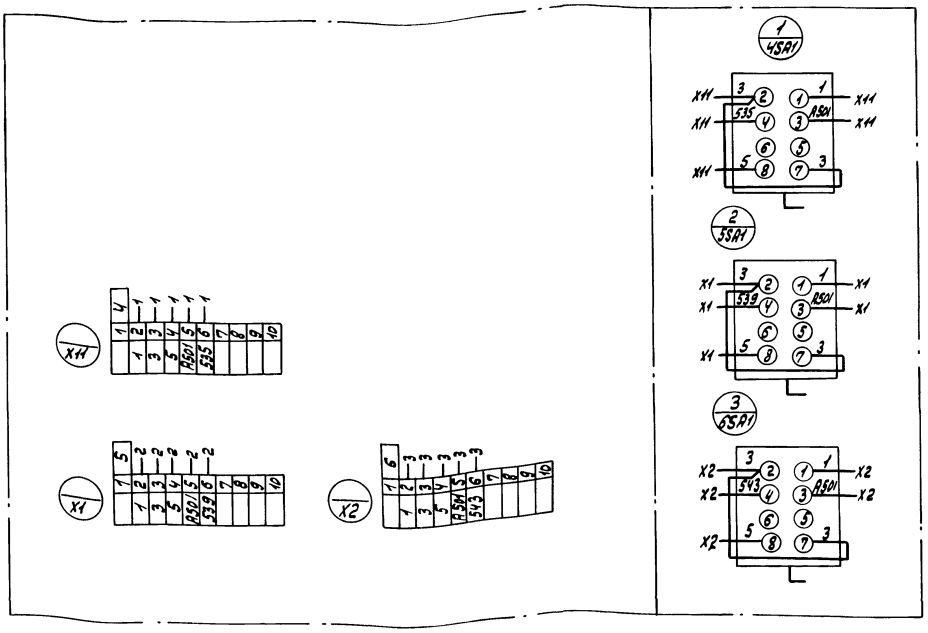

Гип	Гусева		ТП903-1-275.89		ЭМ. Н-19
Нач. отд.	Коновалов		Котельная с 6 котлоагрегатами „Братск М" для сельскохозяйственного строительства.	Литер	Масса	Масштаб
Н. контр.	Карякина			Лист	Листов 1
Гл. спец.	Креймер		Топливо-бурый уголь. Ящик S1. Схема электрическая соединений	ГПИ Горьковский САНТЕХПРОЕКТ	
Нач. гр.	Попкова				

Инв. № подл. | Подп. и дата | Взам. инв. № | Инв. № дубл. | Подп. и дата

Альбом 10

Вид спереди
Дверь не показана

Дверь ящика
Вид спереди

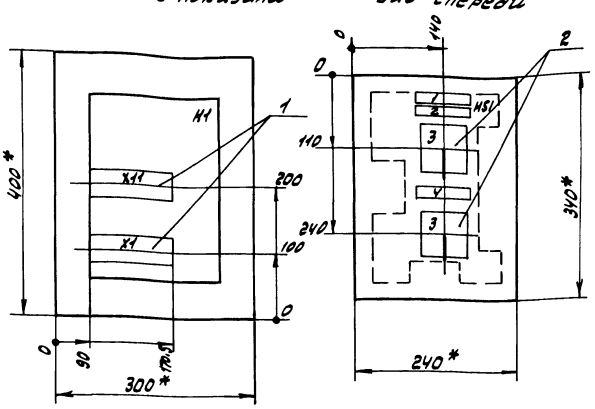

1.* Размеры для справок.
2. Неуказанные предельные отклонения размеров по.....
3. В контуре табличек и аппаратов указаны номера надписей по перечню надписей.
4. Глубина ящика 250 мм.

Гип	Гусева		ТП903-1-275.89		ЭМ. Н-20
Нач. отд.	Коновалов		Котельная с 6 котлоагрегатами „Братск М" для сельскохозяйственного строительства.	Литер	Масса	Масштаб
Н. контр.	Карякина			Лист	Листов 1
Гл. спец.	Креймер		Ящик S2 Общий вид.	ГПИ Горьковский САНТЕХПРОЕКТ	
Нач. гр.	Попкова				

Инв. № подл. | Подп. и дата | Взам. инв. № | Инв. № дубл. | Подп. и дата

Альбом 10

Формат	Зона	Поз.	Обозначение	Наименование	Кол.	Примечание
				Документация.		
А4			ТП903-1-275.89 ЭМ.Н-20	Общий вид.	1	
А3			ТП903-1-275.89 ЭМ.Н-23	Схема электрическая соединений	1	
А4			ТП903-1-275.89 ЭМ.Н-22	Перечень надписей.	1	
				Сборочные единицы		
				H1		
		1		Блок зажимов Б324-4П25-В/ВУ3-10	2	
				H51		
		2		Переключатель УП5312-А54У3		8SA1
				плита 5 мм		9SA1
				рук. рев.	2	

Гип	Гусева		ТП903-1-275.89		ЭМ.Н-21
Нач. отд.	Коновалов		Котельная с 6 котлоагрегатами „Братск М" для сельскохозяйственного строительства.	Литер	Лист	Листов 1
Н. контр.	Карякина		Ящик S2. Технические данные аппаратов.	ГПИ Горьковский САНТЕХПРОЕКТ	
Гл. спец.	Креймер				
Нач. гр.	Попкова				

Инв. № подл. | Подп. и дата | Взам. инв. № | Инв. № дубл. | Подп. и дата

копир: Краг

Альбом 10

Позиция	Кол.	Поз. обозначение	Место надписи	Текст	Кол.	Вид маркировки	Заготовка
	1		Табличка	Ящик S2	1		
	2		Табличка	8-Насос исходной воды	1		
	3	8SA1, 9SA1	На ключе	Отк-ть-Отк-но-Вкл-но-Вкл-ть.	2		
	4		Табличка	9-Насос исходной воды	1		

Инв. № подл. | Подп. и дата | Взам. инв. № | Инв. № дубл. | Подп. и дата

ГИП	Гусева		
Нач. отд.	Коновалов		
Н. контр.	Карякина		
Гл. спец.	Креймер		
Нач. гр.	Полкова		

ТП 903-1-275.89 Эм.Н-22

Котельная с 6 котлоагрегатами „Братск М" для сельскохозяйственного строительства.

Ящик S2. Перечень надписей.

Литер	Лист	Листов 1

ГПИ Горьковский САНТЕХПРОЕКТ

Альбом 10

Вид спереди

Дверь ящика
Вид со стороны монтажа

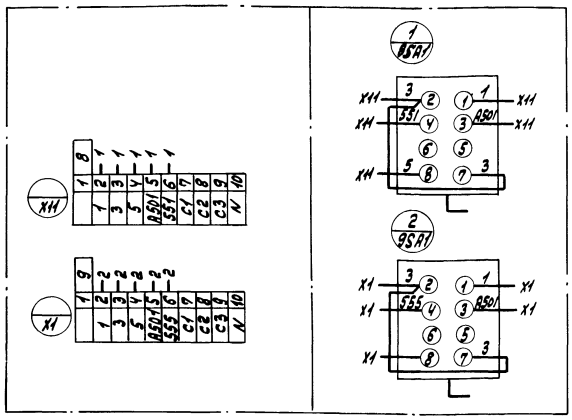

Инв. № подл. | Подп. и дата | Взам. инв. № | Инв. № дубл. | Подп. и дата

ГИП	Гусева		
Нач. отд.	Коновалов		
Н. контр.	Карякина		
Гл. спец.	Креймер		
Нач. гр.	Полкова		

ТП 903-1-275.89 Эм.Н-23

Котельная с 6 котлоагрегатами „Братск М" для сельскохозяйственного строительства

Ящик S2. Схема электрическая соединений.

Литер	Масса	Масштаб
Лист	Листов 1	

ГПИ Горьковский САНТЕХПРОЕКТ

Альбом 10

Вид спереди
Дверь не показана

Дверь ящика
Вид спереди

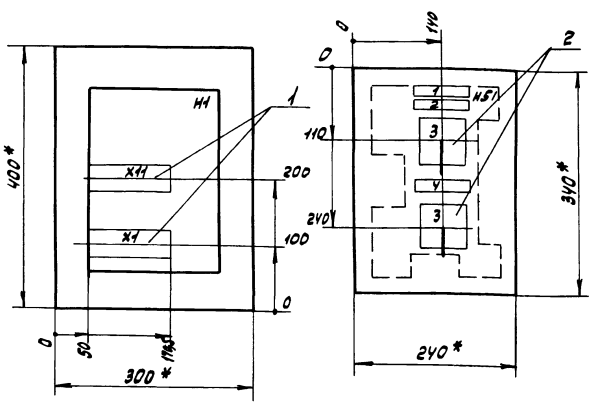

1.* Размеры для справок.
2. Неуказанные предельные отклонения размеров по.....
3. В контуре табличек и аппаратов указаны номера надписей по перечню надписей.
4. Глубина ящика 250 мм

Инв. № подл. | Подп. и дата | Взам. инв. № | Инв. № дубл. | Подп. и дата

ГИП	Гусева		
Нач. отд.	Коновалов		
Н. контр.	Карякина		
Гл. спец.	Креймер		
Нач. гр.	Полкова		

ТП 903-1-275.89 Эм.Н-24

Котельная с 6 котлоагрегатами „Братск М" для сельскохозяйственного строительства

Ящик S3. Общий вид.

Литер	Масса	Масштаб
Лист	Листов 1	

ГПИ Горьковский САНТЕХПРОЕКТ

Альбом 10

Формат	Зона	Поз.	Обозначение	Наименование	Кол.	Примечание
				Документация		
А4			ТП 903-1-275.89 Эм.Н-24	Общий вид	1	
А3			ТП 903-1-275.89 Эм.Н-27	Схема электрическая соединений.	1	
А4			ТП 903-1-275.89 Эм.Н-26	Перечень надписей	1	
				Сборочные единицы		
				H1		
		1		Блок зажимов БЗ24-УП25-В/В43-10	2	
				H51		
		2		Переключатель УП5312-А54543		1HSA1
				плита 5 м.м		12SA1
				рук. рев.	2	

Инв. № подл. | Подп. и дата | Взам. инв. № | Инв. № дубл. | Подп. и дата

ГИП	Гусева		
Нач. отд.	Коновалов		
Н. контр.	Карякина		
Гл. спец.	Креймер		
Нач. гр.	Полкова		

ТП 903-1-275.89 Эм.Н-25

Котельная с 6 котлоагрегатами „Братск М" для сельскохозяйственного строительства. Ящик S3. Технические данные аппаратов.

Литер	Лист	Листов 1

ГПИ Горьковский САНТЕХПРОЕКТ

Копировал Краснова

Панель	Надпись	Поз. обозначение	Место надписи	Текст	Кол.	Вид шрифта	Заготовка
	1		Табличка	Ящик S3	1		
	2		Табличка	Н-Сетевой насос контура котла Г.В	1		
	3	11SA1, 12SA1	На ключе	Отк-ть.-Отк-но.-Вкл-но.-Вкл-ть.	2		
	4		Табличка	12-Сетевой насос контура котла Г.В	1		

ГИП	Гусева		
Нач. отд	Коновалов		
Н. контр.	Каракина		
Гл. спец.	Крейнер		
Нач. гр.	Полкова		

ТП 903-1-275.89 ЭМ. Н-26

Котельная с 6 котлоагрегатами „Братск М" для сельскохозяйственного строительства

Ящик S3. Перечень надписей

Литер	Лист	Листов
		1

ГПИ Горьковский САНТЕХПРОЕКТ

Альбом 10

Вид спереди

Дверь ящика

Вид со стороны монтажа

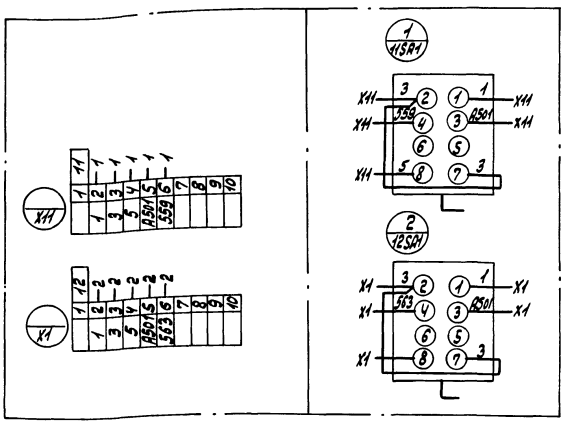

ГИП	Гусева	
Нач. отд	Коновалов	
Н. контр.	Каракина	
Гл. спец.	Крейнер	
Нач. гр.	Полкова	

ТП 903-1-275.89 ЭМ. Н-27

Котельная с 6 котлоагрегатами „Братск М" для сельскохозяйственного строительства

Ящик S3. Схема электрическая соединений.

Литер	Масса	Масштаб
Лист	Листов 1	

ГПИ Горьковский САНТЕХПРОЕКТ

Альбом 10

Вид спереди

Дверь не показана

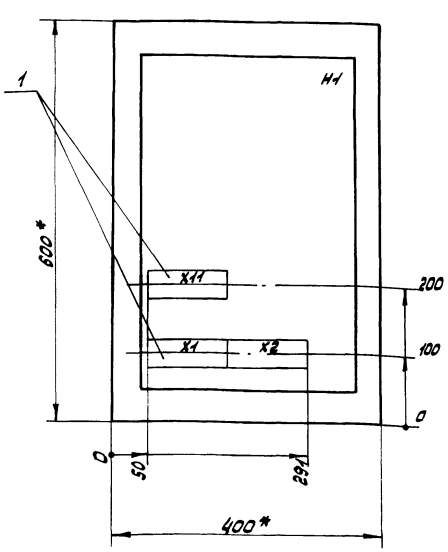

Дверь ящика

Вид спереди

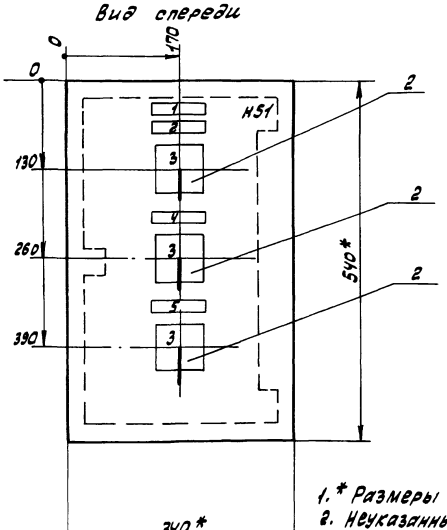

1. * Размеры для справок.
2. Неуказанные предельные отклонения размеров по.....
3. В контуре табличек и аппаратов указаны номера надписей по перечню надписей.
4. Глубина ящика 350мм.

ГИП	Гусева	
Нач. отд	Коновалов	
Н. контр.	Каракина	
Гл. спец.	Крейнер	
Нач. гр.	Полкова	

ТП 903-1-275.89 ЭМ. Н-28

Котельная с 6 котлоагрегатами „Братск М" для сельскохозяйственного строительства.

Ящик S4. Общий вид.

Литер	Масса	Масштаб
Лист	Листов 1	

ГПИ Горьковский САНТЕХПРОЕКТ

Копир. Краснодар

Альбом 10

Формат	Зона	Поз.	Обозначение	Наименование	Кол.	Примечание
				Документация.		
А3			ТП 903-1-275.89 ЭМ.Н-28	Общий вид	1	
А3			ТП 903-1-275.89 ЭМ.Н-31	Схема электрическая соединений	1	
А4			ТП 903-1-275.89 ЭМ.Н-30	Перечень надписей	1	
				Сборочные единицы		
				Н1		
		1		Блок зажимов		
				Б324-4П25-В/ВУЗ-10	3	
				Н51		
		2		Переключатель		
				УП5312-А545У3		13SA1,
				плита 5мм		14SA1,
				рук. рев.	3	15SA1

ГИП	Гусева		
Нач.отд.	Коновалов		
Н.контр.	Каракина		
Гл.спец.	Крейнер		
Нач.гр.	Попкова		

ТП 903-1-275.89 ЭМ.Н-29

Котельная с 6 котлоагрегатами „Братск М" для сельскохозяйственного строительства. Ящик SY. Технические данные аппаратов.

Литер	Лист	Листов
		1

ГПИ Горьковский САНТЕХПРОЕКТ

Инв.№ подл. | Подпись и дата | Взам. инв.№ | Инв.№ дубл. | Подп. и дата

Альбом 10

Панель	Надпись	Поз. обозначение	Место надписи	Текст	Кол.	Вид шрифта	Заготовка
	1		Табличка	Ящик SY.	1		
	2		Табличка	13-Насос горяч. водоснабж.	1		
	3	13SA1, 14SA1, 15SA1	на ключе	Отк-ть.-Отк-но.-Вкл-но.-Вкл-ть	3		
	4		Табличка	14-Насос горяч. водоснабж.	1		
	5		Табличка	15-Насос горяч. водоснабж.	1		

ГИП	Гусева		
Нач.отд.	Коновалов		
Н.контр.	Каракина		
Гл.спец.	Крейнер		
Нач.гр.	Попкова		

ТП 903-1-275.89 ЭМ.Н-30

Котельная с 6 котлоагрегатами „Братск М" для сельскохозяйственного строительства. Ящик SY. Перечень надписей

Литер	Лист	Листов
		1

ГПИ Горьковский САНТЕХПРОЕКТ

Инв.№ подл. | Подпись и дата | Взам. инв.№ | Инв.№ дубл. | Подп. и дата

Альбом 10

Вид спереди

Дверь ящика
Вид со стороны монтажа

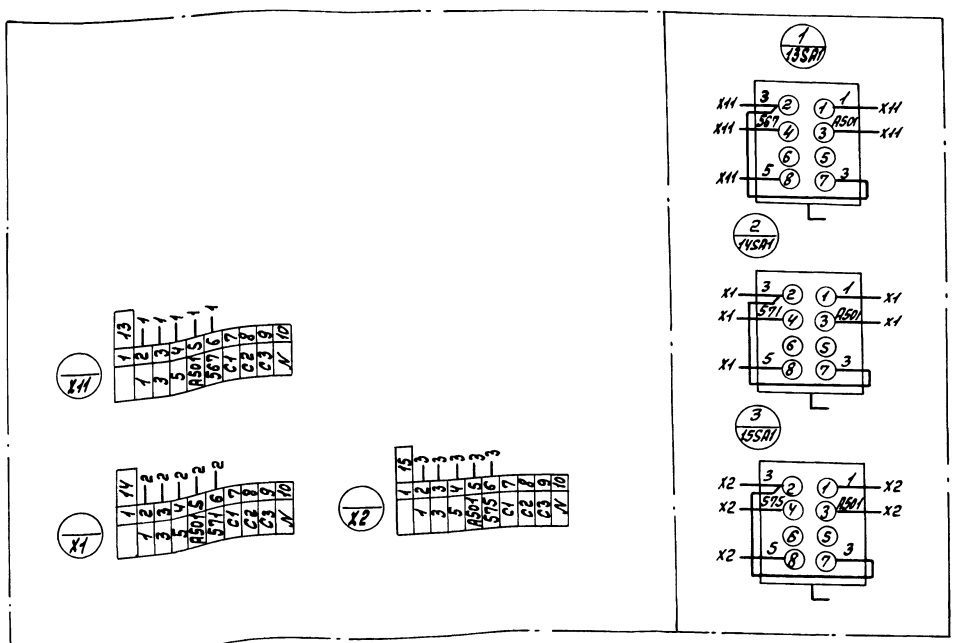

ГИП	Гусева		
Нач.отд.	Коновалов		
Н.контр.	Каракина		
Гл.спец.	Крейнер		
Нач.гр.	Попкова		

ТП903-1-275.89 ЭМ.Н-31

Котельная с 6 котлоагрегатами „Братск М" для сельскохозяйственного строительства.

Ящик SY Схема электрическая соединений

Литер	Масса	Масштаб

Лист | Листов 1

ГПИ Горьковский САНТЕХПРОЕКТ

Инв.№ подл. | Подпись и дата | Взам. инв.№ | Инв.№ дубл. | Подп. и дата

копир. Крат

23947 12 19

Альбом 10

Вид спереди
Дверь не показана

Дверь ящика
Вид спереди

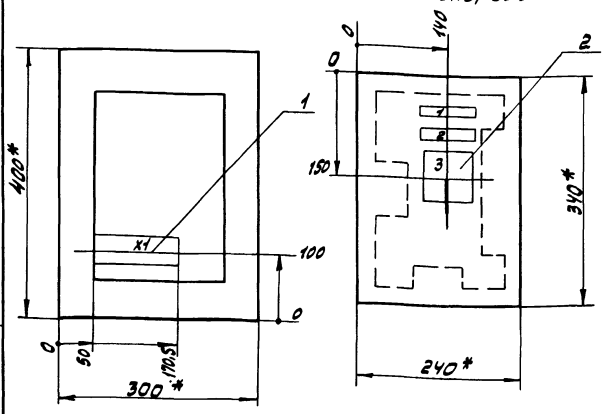

1.* Размеры для справок.
2. Неуказанные предельные отклонения размеров по.....
3. В контуре табличек и аппаратов указаны номера надписей по перечню надписей.
4. Глубина ящика 250 мм.

ГИП	Гусева		
Нач.отд.	Коновалов		
Н.контр.	Карякина		
Гл.спец.	Креймер		
Нач.гр.	Попкова		

ТП 903-1-275.89 ЭМ.Н-32

Котельная с 6 котлоагрегатами „Братск М" для сельскохозяйственного строительства.

Литер | Масса | Масштаб

Лист | Листов 1

Ящик 26S. Общий вид

ГПИ Горьковский САНТЕХПРОЕКТ

Инв.№ подл. | Подп. и дата | Взам. инв.№ | Инв.№ дубл. | Подп. и дата

Альбом 10

Формат	Зона	Поз.	Обозначение	Наименование	Кол.	Примечание
				Документация		
А3			ТП 903-1-275.89 ЭМ.Н-32	Общий вид	1	
А3			ТП 903-1-275.89 ЭМ.Н-35	Схема электрическая соединений	1	
А4			ТП 903-1-275.89 ЭМ.Н-34	Перечень надписей.	1	
				Сборочные единицы.		
				Н1		
		1		Блок зажимов Б 324-4П25-8/8У3-10	1	
				Н51		
		2		Переключатель УП 5312-А 545У3		
				плита 5мм		
				рук. рев.	1	26SA1

ГИП	Гусева		
Нач.отд.	Коновалов		
Н.контр.	Карякина		
Гл.спец.	Креймер		
Нач.гр.	Попкова		

ТП 903-1-275.89 ЭМ.Н-33

Котельная с 6 котлоагрегатами „Братск М" для сельскохозяйственного строительства. Ящик 26S. Технические данные аппаратов.

Литер | Лист | Листов 1

ГПИ Горьковский САНТЕХПРОЕКТ

Инв.№ подл. | Подп. и дата | Взам. инв.№ | Инв.№ дубл. | Подп. и дата

Альбом 10

Панель	Надпись	Поз. обозначение	Место надписи	Текст	Кол.	Вид шрифта	Заготовка
	1		Табличка	Ящик 26S	1		
	2		Табличка	26- Вентилятор П1.	1		
	3	26 SA1	на ключе	Отк-ть.- Отк-но.- Вкл-но.- Вкл-ть.	1		

ГИП	Гусева		
Нач.отд.	Коновалов		
Н.контр.	Карякина		
Гл.спец.	Креймер		
Нач.гр.	Попкова		

ТП 903-1-275.89 ЭМ.Н-34

Котельная с 6 котлоагрегатами „Братск М" для сельскохозяйственного строительства. Ящик 26S. Перечень надписей.

Литер | Лист | Листов 1

ГПИ Горьковский САНТЕХПРОЕКТ

Инв.№ подл. | Подп. и дата | Взам. инв.№ | Инв.№ дубл. | Подп. и дата

Альбом 10

Вид спереди

Дверь ящика

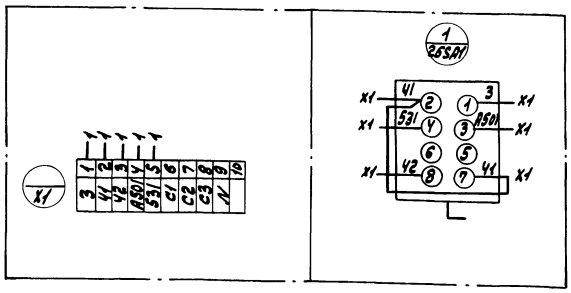

ГИП	Гусева		
Нач.отд.	Коновалов		
Н.контр.	Карякина		
Гл.спец.	Креймер		
Нач.гр.	Попкова		

ТП 903-1-275.89 ЭМ.Н-35

Котельная с 6 котлоагрегатами „Братск М" для сельскохозяйственного строительства

Литер | Масса | Масштаб

Лист | Листов 1

Ящик 26S. Схема электрическая соединений.

ГПИ Горьковский САНТЕХПРОЕКТ

Инв.№ подл. | Подп. и дата | Взам. инв.№ | Инв.№ дубл. | Подп. и дата

23947 12 20 копир: Крал

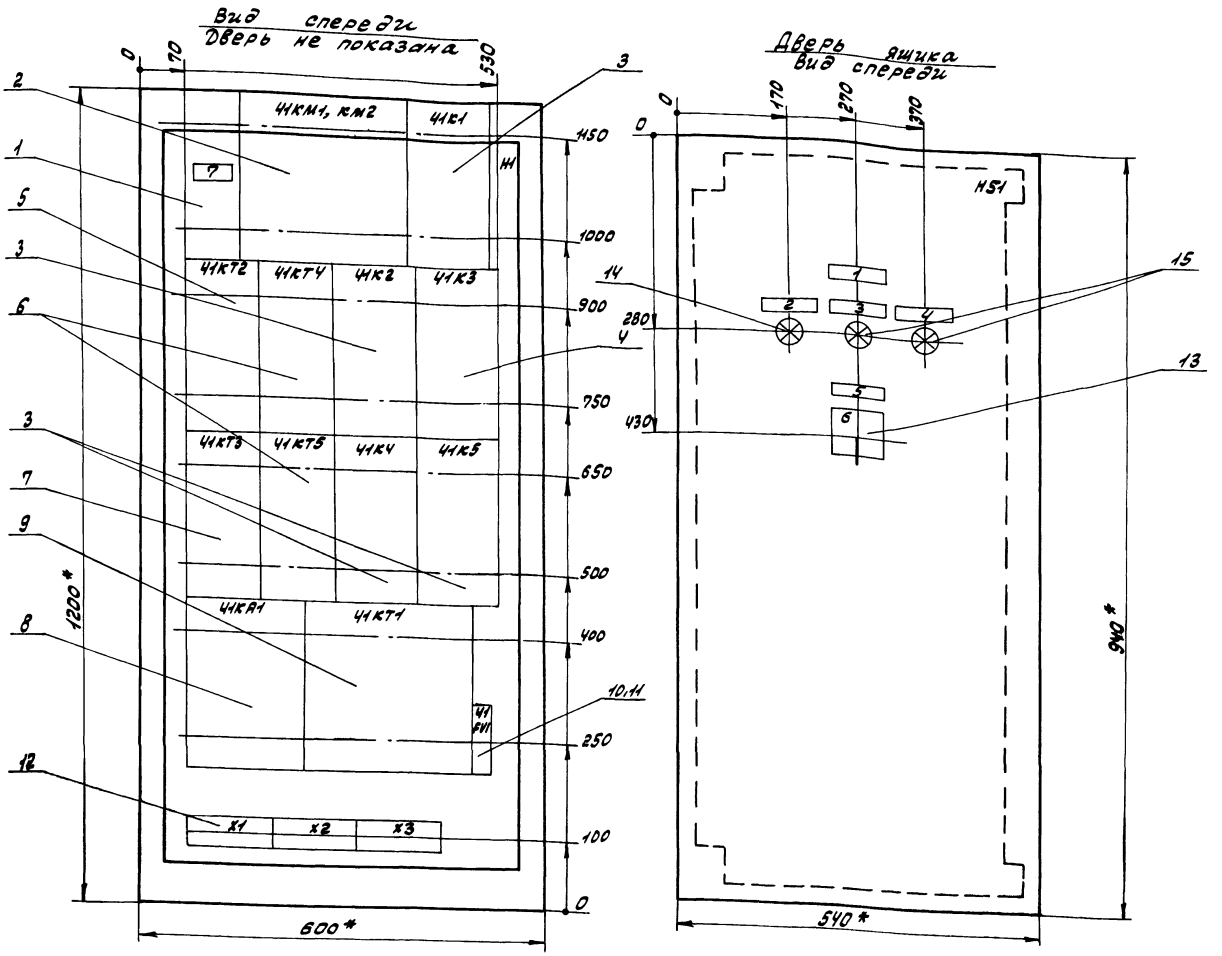

1. * Размеры для справок.
2. Неуказанные предельные отклонения размеров по.....
3. В контуре табличек и аппаратов указаны номера надписей по перечню надписей.
4. Глубина ящика 500мм.

ГИП	Гусева		
Нач. отд.	Коновалов		
Н. контр.	Каркина		
Гл. спец.	Крейчер		
Нач. гр.	Пенкова		
Копир.	Красов		

ТП 903-1-275.89 ЭМ.Н-36

Котельная с 6 котлоагрегатами „Братск М" для сельскохозяйственного строительства

Литер	Масса	Масштаб

Лист | Листов 7

Ящик 41 Б. Общий вид

ГПИ Горьковский САНТЕХПРОЕКТ

23947-12 21

Инв. № подл. | Подп. и дата | Взам. инв. № | Инв. № дубл. | Подп. и дата

Альбом 10

Формат	Зона	Поз.	Обозначение	Наименование	Кол.	Примечание
				Документация		
А3			ТП 903-1-275.89 ЭМ.Н-36	Общий вид	1	
А2			ТП 903-1-275.89 ЭМ.Н-39	Схема электрическая		
				соединений	1	
А4			ТП 903-1-275.89 ЭМ.Н-38	Перечень надписей	1	
				Сборочные единицы		
				Н1		
		1		Выключатель		
				АЕ2046М-10РУЗ-Б		
				Iр=40А отс.12Iр	1	41 QF1
		2		Пускатель		
				ПМА-3602УХЛ4Б		
				U~220В Iнэ-32А		
				б/к 2з, 2р	1	41 КМ1, КМ2
				Реле		
		3		РПУ2-М96220УЗА U~220В	4	41 К1, 41 К2, 41 К4, 41 К5
		4		РПУ2-М96420УЗА U~220В	1	41 К3
		5		РКВ11-43-122УХЛ4		
				в.в. 45 сек. U~220В	1	41 КТ2
		6		РКВ11-33-122УХЛ4		
				в.в. 10 сек. U~220В	2	41 КТ4, 41 КТ5

Подп. и дата | Инв. № дубл. | Взам. инв. № | Подп. и дата | Инв. № подл.

ГИП	Гусева	
Нач. отд.	Коновалов	
Н. контр.	Карякина	
Гл. спец.	Креймер	
Нач. гр.	Попкова	

ТП 903-1-275.89 ЭМ.Н-37

Котельная с 6 котлоагрегатами „Братск М" для сельскохозяйственного строительства. Ящик 41S. Технические данные аппаратов

Литер	Лист	Листов
	1	2

ГПИ Горьковский САНТЕХПРОЕКТ

Альбом 10

Формат	Зона	Поз.	Обозначение	Наименование	Кол.	Примечание
		7		РКВ11-43-122УХЛ4		
				в.в. 105 сек. U~220В	1	41 КТ3
		8		РЭВ-202УЗ I-32А		
				Iвт. 1.1÷3.5 Iн к1з, 1р	1	41 КА1
		9		ВС-43-32УХЛ4 U~220В		
				в.в. 3-15 мин.	1	41 КТ1
		10		Предохранитель		
				ППТ-10УЗ	1	41 FV1
		11		Плавкая вставка		
				ВТФ-6	1	41 FV1
		12		Блок зажимов		
				на ток 25А		
				Б324-4П25-В/ВУЗ-10	3	
				Н51		
		13		Переключатель		
				УП5313-С322УЗ		
				рук. рев. плита 5мм	1	41 SA1
				Арматура сигнальная		
		14		АС120-11У2 U~220В		
				Светофильтр красный	1	41 HL3
		15		АС120-13У2		
				Светофильтр зелёный	2	41 HL1, 41 HL2

Подп. и дата | Инв. № дубл. | Взам. инв. № | Подп. и дата | Инв. № подл.

ТП 903-1-275.89 ЭМ.Н-37 | Лист 2

Альбом 10

Панель	Надпись	Поз. обозначение	Место надписи	Текст	Кол.	Вид шрифта	Заготовка
	1		Табличка	Ящик 41S	1		
	2	41 HL1	Табличка	Вперёд	1		
	3	41 HL2	Табличка	Назад	1		
	4	41 HL3	Табличка	Авария	1		
	5	41 SA1	Табличка	41- Подъёмник	1		
	6		на ключе	Мест.-0-Авт.	1		
	7	41 QF1	Табличка	Ввод	1		

Подп. и дата | Инв. № дубл. | Взам. инв. № | Подп. и дата | Инв. № подл.

ГИП	Гусева	
Нач. отд.	Коновалов	
Н. контр.	Карякина	
Гл. спец.	Креймер	
Нач. гр.	Попкова	

ТП 903-1-275.89 ЭМ.Н-38

Котельная с 6 котлоагрегатами „Братск М" для сельскохозяйственного строительства. Ящик 41S. Перечень надписей.

Литер	Лист	Листов
		1

ГПИ Горьковский САНТЕХПРОЕКТ

Копир. Красн.

Альбом 10

Подп. и дата | Инв. № дубл. | Взам. инв. № | Подп. и дата | Инв. № подл.

Альбом 10

Вид спереди

Дверь ящика
Вид со стороны монтажа

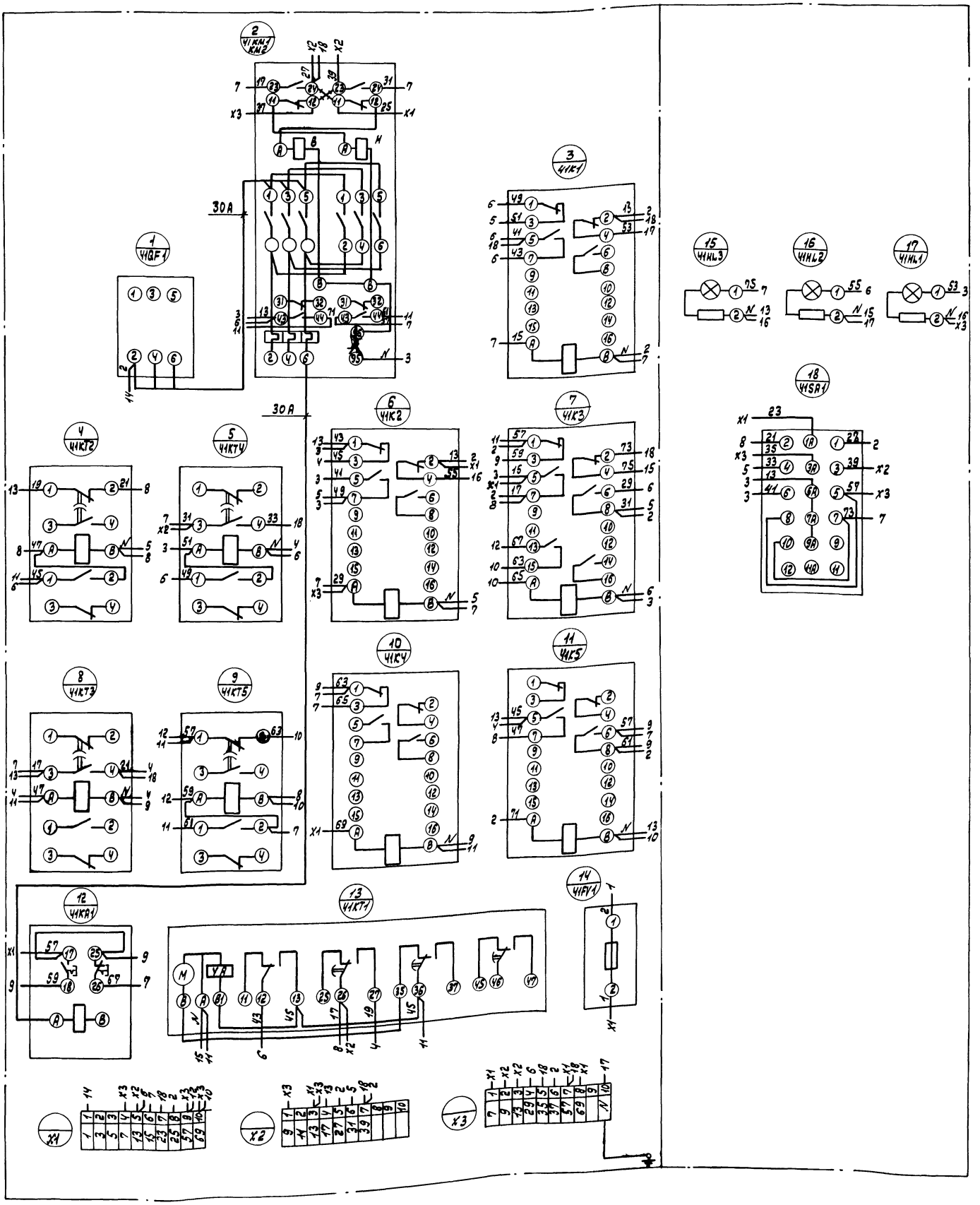

Демонтировать

ГИП	Гусева		
Нач.отд.	Коновалов		
Н.контр.	Карякина		
Гл.спец.	Креймер		
Нач.гр.	Попкова		
Копир:	Красов		

ТП 903-1-275.89 ЭМ.Н-39

Котельная с 6 котлоагрегатами „Братск М" для сельскохозяйственного строительства.

Ящик 41 S. Схема электрическая соединений.

Литер	Масса	Масштаб

Лист | Листов 1

ГПИ Горьковский САНТЕХПРОЕКТ

23947 12 23

Альбом 10

Вид спереди
Дверь не показана

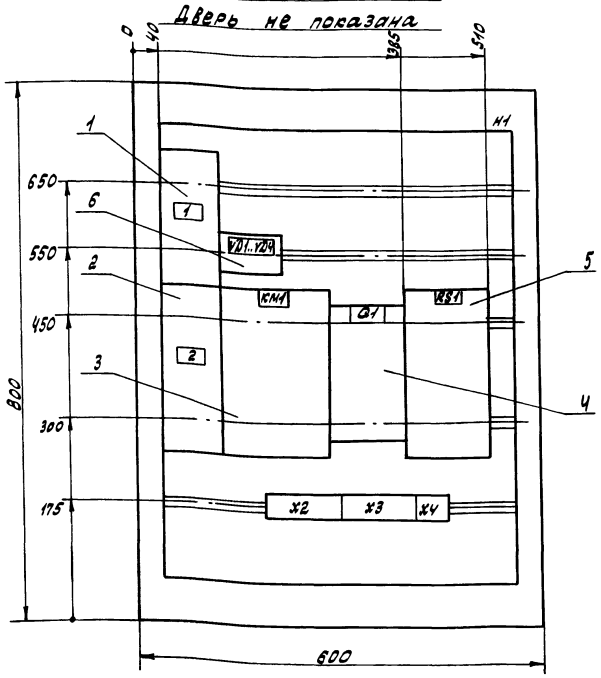

Дверь ящика
Вид спереди

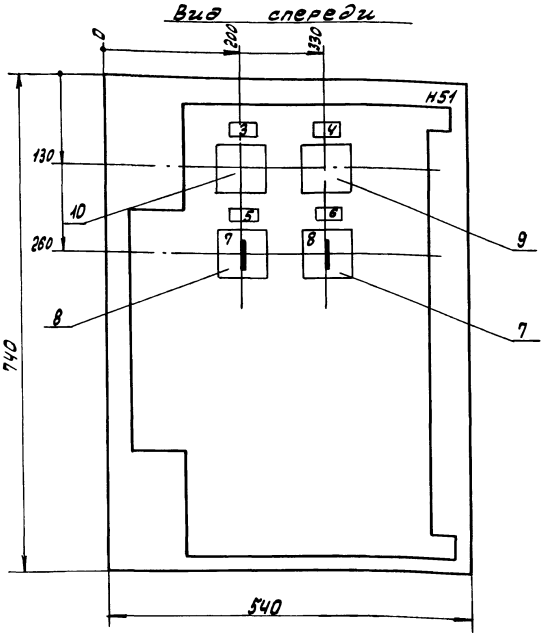

			ТП 903-1-275.89		30.Н-1
			Котельная с 6 котлоагрегатами „Братск М" для сельскохозяйственного строительства	Литера	Масса	Масштаб
ГИП	Гусева					
Нач.отд.	Коновалов			Лист	Листов 1
Н.контр.	Каракина		Ящик 1S. Общий вид	ГПИ Горьковский САНТЕХПРОЕКТ	
Гл.спец.	Креймер				
Нач.гр.	Каракина				

Альбом 10

Формат	Зона	Поз.	Обозначение	Наименование	Кол.	Примечание
				Документация		
А3			ТП 903-1-275.89 30.Н-1	Общий вид	1	
А3			ТП 903-1-275.89 30.Н-4	Схема электрическая соединений и подключений	1	
А4			ТП 903-1-275.89 30.Н-3	Перечень надписей	1	
				Сборочные единицы		
				Н1 1		
		1		Выключатель		
				АП50Б-2МТУЗ		
				Iр 6.3А отс. 10	1	QF2
		2		Выключатель		
				АП50Б-2МТУЗ		
				U-220В Iр 40А отс. 10		
				п.п.	1	QF3
		3		Контактор МК1-02УЗ		
				U-220В Iр 40А	1	KM1
		4		Выключатель ПВ1-10Б		
				исполн.3	1	Q1
		5		Шунт 75шст 2Т 50А	1	RS1

			ТП 903-1-275.89		-30.Н-2
			Котельная с 6 котлоагрегатами „Братск М" для сельскохозяйственного строительства. Ящик 1S. Технические данные аппаратов.	Литера	Лист 1	Листов 2
ГИП	Гусева					
Нач.отд.	Коновалов			ГПИ Горьковский САНТЕХПРОЕКТ	
Н.контр.	Каракина				
Гл.спец.	Креймер				
Нач.гр.	Каракина				

Альбом 10

Формат	Зона	Поз.	Обозначение	Наименование	Кол.	Примечание
				Диод кремниевый		
		6		Д226Б 0.3А 400В	4	VD1-VD4
				H51 Q1		
		7		Переключатель		
				УП5312-С29УЗ	1	SAC1
		8		Переключатель		
				УП5312-Я6С43	1	SN1
		9		Амперметр М42100		
				кл.1.5 предел измер. 0-30А 75мВ	1	PA1
		10		Вольтметр М42100		
				кл.1.5 предел измер. 0-75В	1	PV1
				Блок зажимов серии		
				Б324-4П25-6/6У3-5	1	XY
				Группа из 2х зажимов		
				серии ЗН24-16П63-В/ВУЗ	1	X2
				Группа из 3х зажимов		
				серии ЗН24-16П63-В/ВУЗ	1	X3
				Провод ПВ2 (1х1.5)	30м	

		Т.П. 903-1-275.89	30.Н-2	Лист 2

Инв.№ подл. | Подп. и дата | Взам. инв.№ | Инв.№ дубл. | Подп. и дата

Альбом 10

Панель	Надпись	Позицион. обозначение	Место надписи	Текст	Кол.	Вид шрифта	Заготовка
				Ящик			
	1	QF2	Табличка	АПС-25В	1		
			—"—	VD1... VD4	1		
	2	QF3	Табличка	Авар. эвакуац. освещ. - 40В	1		
			—"—	KM1	1		
			—"—	Q1	1		
			—"—	RS1	1		
				Дверь			
	3	PV1	Табличка	Контроль изоляции	1		
	4	PA1	—"—	Нагрузка аккум. батареи	1		
	5	SN1	—"—	Контроль изоляции	1		
	6	SAC1	—"—	Выбор режима зарядки	1		
	7	SN1	на ключе	1 2 3			
				3 - Ш - 3	1		
	8	SAC1	на ключе	1 2 6.3			
				40В откл. 25В	1		

Инв. № подл. | Подп. и дата | Взам. инв. № | Инв. № дубл. | Подп. и дата

ГИП	Гусева		
Нач. отд.	Коновалов		
Н. контр.	Карякина		
Гл. спец.	Креймер		
Нач. гр.	Карякина		

ТП 903-1-275.89 ЭО.Н-3

Котельная с 6 котлоагрегатами „Братск М" для сельскохозяйственного строительства. Ящик 1S. Перечень надписей.

Литер	Лист	Листов
		1

ГПИ Горьковский САНТЕХПРОЕКТ

Альбом 10

Инв. № подл. | Подп. и дата | Взам. инв. № | Инв. № дубл. | Подп. и дата

Альбом 10

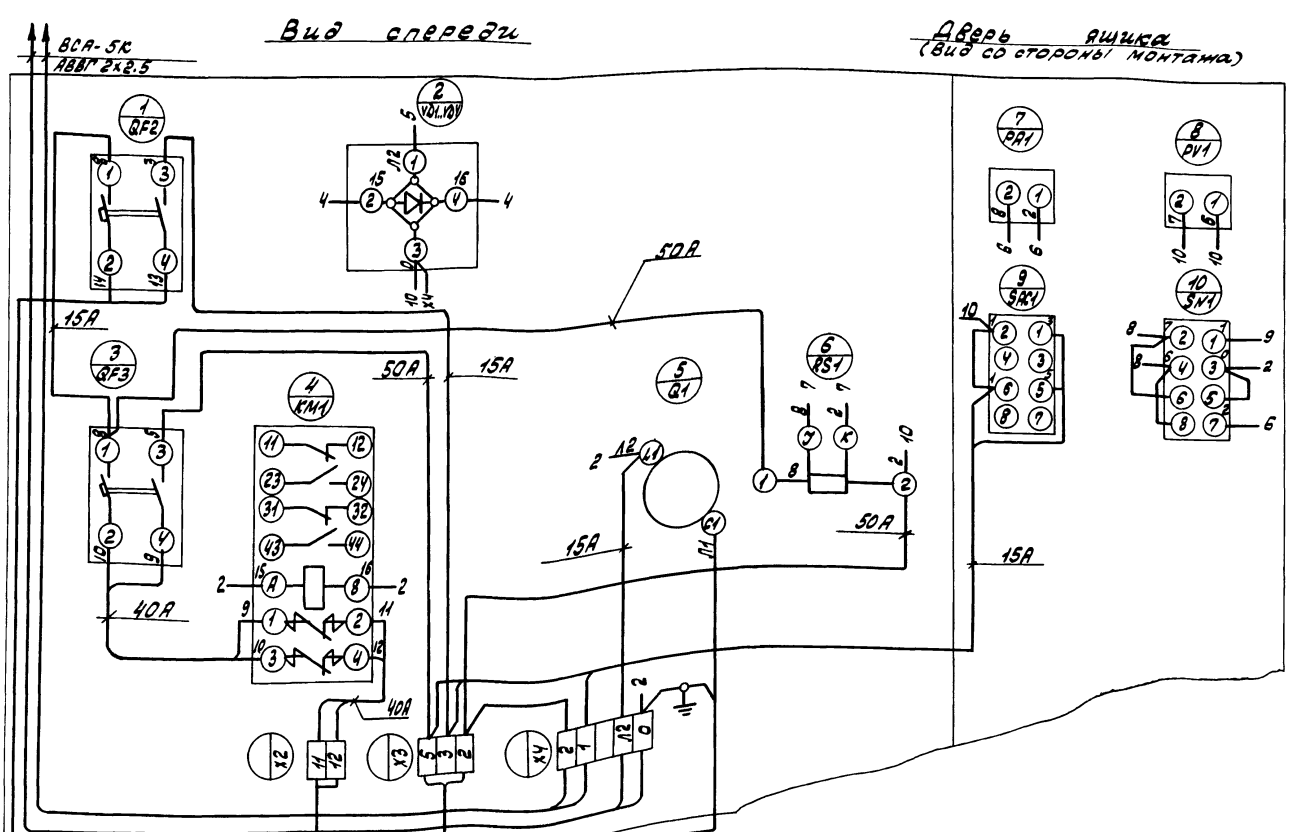

ГИП	Гусева		
Нач. отд.	Коновалов		
Н. контр.	Карякина		
Гл. спец.	Креймер		
Нач. гр.	Карякина		

ТП 903-1-275.89 ЭО.Н-4

Котельная с 6 котлоагрегатами „Братск М" для сельскохозяйственного строительства.

Литер	Масса	Масштаб

Лист | Листов 1

Ящик 1S
Схема электрическая соединений и подключений

ГПИ Горьковский САНТЕХПРОЕКТ

Инв. № подл. | Подп. и дата | Взам. инв. № | Инв. № дубл. | Подп. и дата

gost.e-ecolog.ru

73967-17 25 8.4