ТИПОВОЙ ПРОЕКТ

903-1-275.89

КОТЕЛЬНАЯ С 6 КОТЛОАГРЕГАТАМИ „БРАТСК-М" ДЛЯ СЕЛЬСКОХОЗЯЙСТВЕННОГО СТРОИТЕЛЬСТВА. ТОПЛИВОПОДАЧА С ПРИМЕНЕНИЕМ ЛЕНТОЧНОГО КОНВЕЙЕРА. ТОПЛИВО-КАМЕННЫЙ И БУРЫЙ УГЛИ. СИСТЕМА ТЕПЛОСНАБЖЕНИЯ-ЗАКРЫТАЯ.

Альбом 7

ЧАСТЬ 2 СТР. 50÷122

gost.e-ecolog.ru

ЦЕНТРАЛЬНЫЙ ИНСТИТУТ ТИПОВОГО ПРОЕКТИРОВАНИЯ
ГОССТРОЯ СССР

Москва, А-445, Смольная ул., 22

Сдано в печать IV 1990 года

Заказ № 4562 Тираж 600 экз.

Ведомость рабочих чертежей основного комплекта ТП 903-1-275.89

Лист	Наименование	Примечание
1	Общие данные (начало).	
2	Общие данные (окончание).	
3	Фундаменты здания. Схема расположения фундаментов и фундаментных балок.	
4	Фундаменты здания. Таблица нагрузок.	
5	Фундаменты здания. Узлы I ÷ III.	
6	Фундаменты здания. Узлы IV ÷ VI.	
7	Фундаменты здания. Узлы VII ÷ IX.	
8	Фундаменты здания Фм1 ÷ Фм5; Фм3-1; Фм5-1.	
9	Схемы расположения колонн и балок покрытия.	
10	Узлы I ÷ III.	
11	Схема расположения плит покрытия.	
12	Схемы расположения плит перекрытия и закладных изделий на отм. 3.000; 3.600; 4.200.	
13	Перекрытие на отм 3.000; 3.600; 4.200. Монолитные участки Ум1 ÷ Ум3.	
14	Схемы расположения плит перекрытия и закладных изделий на отм. 4.800.	
15	Перекрытие на отм. 4.800. Сечения 1-1 ÷ 8-8. Ум 1.	
16	Канал в помещении ПСУ. Узлы I; II.	
17	Канал в помещении ПСУ. Сечения 1-1 ÷ 5-5. Ум 4.	
18	Канал в помещении ПСУ. Монолитные участки Ум1 ÷ Ум3.	
19	Плита Пм1 перекрытия на отм. 4.200.	
20	Плита перекрытия Пм1 на отм. 4.200. Армирование.	
21	Схемы расположения стеновых панелей.	
22	Схемы расположения стеновых панелей. Фрагменты 1 ÷ 13.	
23	Спецификация к схемам расположения стеновых панелей.	
24	Схема расположения панелей перегородок.	
25	Схемы расположения панелей перегородок. Сечения 1-1 ÷ 7-7.	
26	Схемы расположения панелей перегородок. Узлы I, II.	
27	Схема расположения фундаментов под оборудование, каналов, приямков и закладных изделий.	
28	Подземное хозяйство котельной. Сечения 1-1 ÷ 11-11.	
29	Подземное хозяйство котельной. Фундамент ФОм1, Приямок ПРм1, Опорные подушки ОПм1 ÷ ОПм8.	
30	Канал шлакозолоудаления ЛТм1. План. Сечения 1-1 ÷ 6-6.	
31	Канал шлакозолоудаления ЛТм1. Схема армирования.	
32	Канал шлакозолоудаления ЛТм1. Узлы I ÷ V.	
33	Подземное хозяйство (наружное). Схема расположения каналов и фундаментов под оборудование для топлива каменные угли.	
34	Подземное хозяйство (наружное). Схема расположения каналов и фундаментов под оборудование для топлива бурые угли.	
35	Подземное хозяйство (наружное). Фундаменты ФО1; ФО2; ФОм2; ФОм2а; ФОм3; ФОм4.	
36	Подземное хозяйство (наружное). Фундаменты ФО3 ÷ ФО10	
37	Продувочный колодец.	
38	Галерея. Подземная часть. Схема расположения элементов фундаментов галереи.	
39	Галерея. Подземная часть. Разрезы 2-2 ÷ 10-10.	
40	Галерея. Подземная часть. Фундаменты Фм10, Фм11.	
41	Галерея. Подземная часть. Схема расположения плит покрытия.	
42	Галерея. Схема расположения плит перекрытия, опорных подушек. и закладных изделий.	
43	Галерея. Схема расположения асбестоцементных панелей.	
44	Приемно-дробильное устройство. Планы. Сечение 1-1.	
45	Приемно-дробильное устройство. Сечения 2-2 ÷ 6-6. Узлы I ÷ IV.	
46	Приемно-дробильное устройство. Схемы расчетных нагрузок.	
47	Приемно-дробильное устройство. РЕм1 Схема армирования.	
48	Приемно-дробильное устройство. РЕм1. Схема расположения выпусков из стен.	
49	Приемно-дробильное устройство. РЕм1. Узлы VII, VIII.	
50	Приемно-дробильное устройство. РКм1 перекрытия на отм. -1.250. Схема армирования плиты Пм1.	
51	Приемно-дробильное устройство. РКм1 перекрытия на отм. -1.250. Балки Бм1 ÷ Бм3.	
52	Приемно-дробильное устройство. РКм1 перекрытия на отм. -1.250. Балки Бм4 ÷ Бм8.	
53	Приемно-дробильное устройство. РКм2 перекрытия на отм. 1.500. Плита Пм2. Балка Бм12.	
54	Приемно-дробильное устройство. РКм2 перекрытия на отм. 1.500. Балки Бм9 ÷ Бм11.	
55	Фундаменты склада угля. Схема расположения фундаментов и фундаментных балок	
56	Фундаменты склада угля. Узлы I ÷ III.	
57	Фундаменты склада угля Фм6 ÷ Фм9	
58	Склад угля. Схемы расположения колонн.	
59	Склад угля. Схемы расположения плит ограждения	
60	Склад угля. Схемы расположения асбестоцементных листов покрытия и рабочих ходов.	
61	Склад угля. Схемы расположения асбестоцементных листов стен	
62	Схема молниезащиты.	

Типовой проект разработан в соответствии с действующими нормами и правилами и предусматривает мероприятия, обеспечивающие взрывную, взрывопожарную и пожарную безопасность при эксплуатации здания.
Главный инженер проекта [подпись] /Гусева/.

Общие указания.

1. За относительную отметку 0.000 принята отметка чистого пола котельной, что соответствует абсолютной отметке на местности
2. Исходные данные для проектирования и указания по применению проекта приведены в пояснительной записке.
3. Монолитные бетонные и железобетонные конструкции выполнять в соответствии с указаниями СНиП 3.03.01-87 (раздел 2)
4. Монтаж сборного железобетона выполнять согласно СНиП III-16-80 и в соответствии с указаниями примененных серий, рабочих чертежей проекта.
5. Изготовление и установку закладных изделий производить в соответствии с указаниями СНиП 3.03.01-87 (раздел 3) и ГОСТ 14098-85,
6. Все открытые поверхности стальных закладных и соединительных изделий в железобетонных и бетонных элементах после их монтажа окрасить двумя слоями эмали ПФ-115 по одному слою грунта ГФ-021 в соответствии с указаниями СНиП 3.03.01-87 (раздел 8)
7. Боковые поверхности фундаментов, каналов и приямков, соприкасающиеся с грунтом, обмазать за 2 раза горячей битумной мастикой по холодной битумной огрунтовке.
8. Монолитные бетонные и железобетонные конструкции приняты из тяжелых бетонов указанных на листах классов по прочности на сжатие и марок по морозостойкости и водонепроницаемости СНиП 2.03.01-84.

				Привязан:
Инв. №				
				ТП 903-1-275.89 -КЖ
ГИП	Гусева	[подпись]		
Нач. отд.	Ехилевский	[подпись]		Котельная с 6 котлоагрегатами „Братск М" для сельскохозяйственного строительства.
Н. контр.	Морунов	[подпись]		
Гл. спец.	Марков	[подпись]		
Нач. гр.	Катаева	[подпись]		Общие данные (начало).
Инж. I к.	Семягина	[подпись]		
Инж. III к.	Ведехина	[подпись]		

Стадия	Лист	Листов
РП	1	62

ГПИ Горьковский САНТЕХПРОЕКТ

Копир. [подпись]

23947-09 2

Ведомость ссылочных и прилагаемых документов

Обозначение	Наименование	Примечание
	Ссылочные документы	
ГОСТ 24379.1-80	Болты фундаментные	
ГОСТ 8478-81	Сетки сварные для железобетонных конструкций	
ГОСТ 23279-85	Сетки сварные из стержневой арматуры диаметром до 40 мм	
ГОСТ 3634-79	Люки чугунные для колодцев Технические условия	
ГОСТ 24022-80	Фундаменты железобетонные сборные под колонны сельскохозяйственных зданий	
ГОСТ 16233-77	Листы асбестоцементные волнистые унифицированного профиля 54/300 детали к ним	
ГОСТ 13579-78	Блоки бетонные для стен подвала	
5.900-2	Сальники набивные Ду=50...400 для пропуска труб через стены	
3.900-3 Вып.7-1/1-2	Сборные железобетонные конструкции емкостных сооружений для водоснабжения и канализации	
2.430-2 Вып.1	Типовые архитектурно-строительные детали одноэтажных промышленных зданий с наружными стенами из асбестоцементных волокнистых листов	
1.030.1-1 Вып.03-1-2 Вып. 2-1; 3-3; 4-1; 4-2	Стены из однослойных панелей для каркасных общественных зданий, производственных зданий промышленных предприятий.	
1.030.9-2 Вып.01.1.6; 7.1, 4.2	Перегородки панельных зданий промышленных и сельскохозяйственных предприятий	
1.412-1/77 Вып. 3	Монолитные железобетонные фундаменты под типовые колонны прямоугольного сечения одноэтажных промышленных зданий	
1.400-15 Вып. 1	Унифицированные закладные изделия железобетонных конструкций для крепления технологических коммуникаций и устройств.	
1.494-24 Вып. 1	Стаканы для крепления крышных вентиляторов, дефлекторов и зонтов	
1.038.1-1 Вып. 1	Перемычки железобетонные для зданий с кирпичными стенами.	
1.400-6/76 Вып. 1	Унифицированные закладные детали сборных железобетонных конструкций зданий промышленных предприятий	
1.410-3, Вып. 1	Сетки сварные арматурные для армирования железобетонных конструкций	
1.823.1-2 Вып.01; 1-2	Колонны железобетонные для сельскохозяйственных производственных зданий.	
1.415.1-2 Вып. 1; 3; 4	Балки фундаментные железобетонные для наружных и внутренних стен производственных зданий промышленных предприятий.	
1.063.9-2	Фермы металлодеревянные треугольные пролетом 9 и 12 м для покрытий одноэтажных зданий межвидового назначения	
3.016-3 Вып.0; 2; 4	Отапливаемые транспортерные галереи пролетами 18, 30 и 30 м с облегченными ограждающими конструкциями.	
1.832.1-9 Вып.0; 1; 2	Стеновые двухслойные панели из легких бетонов для сельскохозяйственных зданий.	
1.141-1 Вып. 63	Панели перекрытия железобетонные многопустотные.	
3.006.1-2. 87 Вып.2	Сборные железобетонные каналы и тоннели из легковых элементов	
2.460-1 Вып. 1	Типовые архитектурно-строительные детали одноэтажных промышленных неотапливаемых зданий с покрытиями из асбестоцементных волнистых листов.	
1.865.1-11.1 Вып 1	Плиты комплексные железобетонные для покрытия сельскохозяйственных зданий с рулонной кровлей	

Ведомость ссылочных и прилагаемых документов

Обозначение	Наименование	Примечание
1.462.1-1/81 Вып.1-2	Железобетонные предварительно напряженные балки пролетом 12м для покрытий зданий с плоской и скатной кровлей	
1.865.1-4/84 Вып.1; 2	Железобетонные плиты покрытий сельскохозяйственных производственных зданий	
2.420-1 Вып.1	Монтажные детали сборных железобетонных колонн подкрановых балок одноэтажных промышленных зданий.	
2.430-20 Вып.4	Узлы стен из кирпича одноэтажных зданий промышленных предприятий	
2.860-6 Вып.1	Узлы утепленных покрытий с железобетонными плитами и асбестоцементной кровлей для сельскохозяйственных производственных зданий.	
	Прилагаемые документы	
ТП 903-1-273.89-КЖ.Н. альбом 8	Строительные изделия	
ТП 903-1-273.89-КЖ ВМ1 -КЖ ВМ2 альбом 14	Ведомость потребности в материалах	

Ведомость спецификаций

Лист	Наименование	Примечание
3	Спецификация к схеме расположения фундаментов и фундаментных балок	
9	Спецификация к схемам расположения колонн и балок покрытия	
11	Спецификация к схеме расположения плит покрытия	
12	Спецификация к схемам расположения плит перекрытия и закладных изделий на отм. 3.000; 3.600; 4.200	
15	Спецификация к схемам расположения плит перекрытия и закладных изделий на отм. 4.800.	
17	Спецификация к схемам расположения плит перекрытия опорных подушек и закладных изделий	
23	Спецификация к схемам расположения стеновых панелей	
24	Спецификация к схеме расположения панелей перегородок	
28	Спецификация к схеме расположения фундаментов под оборудование, каналов, приямков и закладных изделий	
33	Спецификация к схеме расположения каналов и фундаментов под оборудование	
34	Спецификация к схеме расположения каналов и фундаментов под оборудование	
37	Спецификация на продувочный колодец	
38	Спецификация к схеме расположения элементов фундаментов галереи	
41	Спецификация к схеме расположения плит покрытия	
42	Спецификация к схеме расположения плит и опорных подушек	
43	Спецификация к схеме расположения асбестоцементных панелей	
50	Спецификация элементов Рзм 1	

Ведомость спецификаций

Лист	Наименование	Примечание
53	Спецификация элементов Рзм 2	
55	Спецификация к схемам расположения фундаментов и фундаментных балок	
58	Спецификация к схеме расположения колонн	
59	Спецификация к схемам расположения плит ограждения	
61	Спецификация к схемам расположения асбестоцементных листов покрытия стен и рабочих ходов по покрытию	
62	Спецификация элементов на молниезащиту	

Ведомость объемов сборных бетонных и железобетонных конструкций по рабочим чертежам основного комплекта марки

	Наименование группы элементов конструкции	Код	Кол. м³ на схему 1	Кол. м³ на схему 2	Примечание
1	Балки фундаментные	5812421	7.09	8.29	
2	Колонны	5821121	36.45	40.85	
3	Балки покрытия	5822111	12.6	12.6	
4	Плиты покрытия	5841111	26.9	26.9	
5	Плиты перекрытия	5842111	15.13	15.13	
6	Перемычки	5828821	1,15	1,15	
7	Перегородки	5833321	11.04	11.04	
8	Детали смотровых колодцев	5855521	2,16	2,16	
9	Фундаменты стаканного типа	5812100	5,36	5,36	
10	Блоки стеновые	5833521	60,1	60,9	
11	Конструкции и детали каналов	5858821	21,76	23,64	
12	Стеновые панели	5831121	4,5	4,5	
13*	Стеновые панели	5831122	117,57 / 1,207	117,57 / 1,207	
	Всего бетона и железобетона		327,27	328,79	

Материалы на изготовление сборных бетонных и железобетонных конструкций учтены в ведомости потребности в материалах и отдельно не учитываются.

* В стеновых панелях в графе кол. м³ в числителе дан объем легкого бетона, в знаменателе объем цементного раствора фактурных слоев.

Схема 1 разработана для топлива каменные угли.
Схема 2 – для топлива бурые угли.

Привязан:

Инв. №

ГИП	Гусева		ТП 903-1-275.89 -КЖ	
Нач. отд.	Ежелевский			
Н. контр.	Морунов		Котельная с 6 котлоагрегатами „Братск-М" для сельскохозяйственного строительства	Стадия: Р.П. / Лист: 2 / Листов:
Гл. спец.	Маркова			
Нач. гр.	Котарева		Общие данные (окончание)	ГПИ Горьковский Сантехпроект
Инж. Ка.	Сергина			
Техн. Пр.	Боброва			

Копир. Ал. Шевч.

23947-09 3

Инв. № подл. | Подп. и дата | Взам. инв. №

Схема расположения фундаментов и фундаментных балок

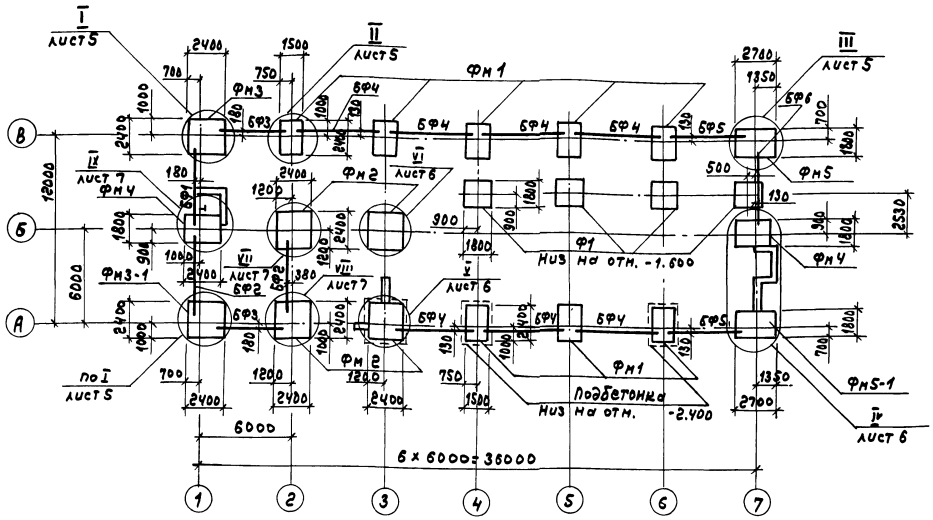

Спецификация к схеме расположения фундаментов и фундаментных балок

Марка, поз.	Обозначение	Наименование	Кол.	Масса ед, кг	Примечание
		Фундаменты сборные			
Ф1	ГОСТ 24022-80-1000-06	3Ф18.18-2	4	3400	
		Балки фундаментные			
БФ1	ТП 903-1-275.89 -КЖ.И.001	3БФ6-18А III В-1	1	1000	
БФ2	1.415.1-2.1-2-14	2БФ6-15А III В	2	800	
БФ3	-20	2БФ6-21А III В	2	750	
БФ4	-1-04	1БФ6-5	7	680	
БФ5	-08	1БФ6-9	2	600	
БФ6	-06	1БФ6-7	1	630	
		Блоки стен подвалов			
ФБС1	ГОСТ 13579-78	ФБС 9.4.6-Т	11	470	
ФБС2	ГОСТ 13579-78	ФБС 12.4.6-Т	9	640	
ФБС3	ГОСТ 13579-78	ФБС 12.4.3-Т	10	310	
		Фундаменты монолитные			
Фм1	ТП 903-1-275.89 -КЖ-8	Фм1	8		
Фм2	КЖ-8	Фм2	4		
Фм3	КЖ-8	Фм3	1		
Фм3-1	КЖ-8	Фм3-1	1		
Фм4	КЖ-8	Фм4	2		
Фм5	КЖ-8	Фм5	1		
Фм5-1	КЖ-8	Фм5-1	1		

1. Общие указания см. лист 1.
2. Основанием фундаментов приняты сухие, непучинистые, непросадочные грунты со следующими нормативными характеристиками: $\varphi^{н} = 28°$; $c^{н} = 0.002$ МПа; $E = 15$ МПа; $\gamma = 18.0$ кН/м³
3. Грунтовые воды отсутствуют.
4. Набетонки и зазоры между торцами фундаментных балок и фундаментами выполнять из бетона класса В15
5. Местные заделки выполнять из бетона класса В10.
6. Боковые поверхности фундаментов, соприкасающиеся с грунтом, обмазать за 2 раза горячей битумной мастикой по холодной битумной огрунтовке.
7. Под монолитные фундаменты выполнить бетонную подготовку толщиной 100 мм. из бетона класса В5, кроме оговоренных, под ленточные и сборные фундаменты выполнить песчаную подготовку толщиной 100 мм.
8. Обратную засыпку производить грунтом без включения строительного мусора и растительного грунта согласно СН 536-81.
9. Горизонтальную гидроизоляцию на отм. -0.030 выполнять из цементно-песчаного раствора состава 1:2
10. Блоки стен подвалов укладывать на цементном растворе М50 с перевязкой швов.
11. Таблицу нагрузок на фундаменты см. лист 4.
12. При монтаже фундаментной балки БФ1 обратить внимание на знак ориентации [Т]

				ТП 903-1-275.89 -КЖ			
Привязан:	ГИП	Гусева		Котельная с 6 котлоагрегатами „Братск М" для сельскохозяйственного строительства.	стадия	лист	листов
	Нач. отд.	Ехилевский			РП	3	
	М. контр.	Морунов					
	Гл. спец.	Марков		Фундаменты здания Схема расположения фундаментов и фундаментных балок	ГПИ Горьковский САНТЕХПРОЕКТ		
Инв. №	Нач. гр.	Катаева					
	Инж. I к.	Сенягина					

Копир.

23947-09 4

Альбом 7 часть 2

Таблица расчетных нагрузок на фундаменты.

Марка фундамента		Постоянные нагрузки					Временные нагрузки					Нагрузки от снегового покрова			Ветровые нагрузки				
		N (кН)	My (кН·м)	Qy (кН)	Mx (кН·м)	Qx (кН)	N (кН)	My (кН·м)	Qy (кН)	Mx (кН·м)	Qx (кН)	N (кН)	My (кН·м)	Qy (кН)	N (кН)	My (кН·м)	Qy (кН)	Mx (кН·м)	Qx (кН)
Фм2	Ось 2/А	419.0	-43.9	-1.6	-13.5		237.0	-14.8	-2.4	47.0	±5.0	50.4				28.9 / -28.3	9.9 / -9.4		
Фм2	Ось 3/А	366.0	-23.2	1.9	9.2		244.0	23.8	7.6		±5.0	54.2				22.8 / -20.8	5.5 / -3.9		
Фм1	Ось 2/В	373.0	26.1	-2.7			49.0	-6.9	-1.3			50.4				24.6 / -24.3	4.2 / -4.4		
Фм1	Ось 4÷6/А	291.0	-60.5	-2.1			8.4					50.4				35.2 / -32.7	10.5 / -8.8		
Фм1	Ось 4÷6/В	298.0	37.0	-0.9			50.6	-4.8	-1.2			50.4				32.9 / -34.4	7.1 / -8.5		
Фм1	Ось 3/В	268.0	52.4	1.9			7.9	46.9	7.6			54.2				32.5 / -34.4	8.9 / -10.4		
Фм2	Ось 2/Б	311.0	10.8		-9.6		233.0	13.2		30.5	±5.0					27.7 / -27.4	7.3 / -7.4		
Фм2	Ось 3/Б	113.6	-32.4				182.4	-54.7			±5.0					26.5 / -25.7	7.1 / -6.9		
Фм3-1		324.8	-16.2	-2.7	-50.8		55.0	-2.4	-2.8			27.6				14.2 / -14.0	3.5 / -3.3		
Фм4	Ось 1/Б	392.5	11.0		12.9		80.0			24.0						17.4 / -17.2	6.8 / -6.7	11.0 / -11.0	7.4 / -7.4
Фм5-1		279.0	-9.9		-91.0		7.3					27.6				19.3 / -17.9	5.7 / -4.8		
Ф1	Ось 4÷6/Б÷В	135.9					208.4									12.4 / -12.6	3.8 / -3.9		
Ф1	Ось 7/Б÷В	67.8					104.5									6.79 / -6.86	2.09 / -2.1		

1. Постоянные нагрузки приведены для веса конструкций при расчетной температуре наружного воздуха $t_н = -30°C$.
2. Нагрузки от веса снегового покрова приведены для III района. Для I района их следует уменьшить в 2 раза, для II - в 1,4 раза, для IV - увеличить в 1,5 раза.
3. Нагрузки от ветра приведены для I района местности типа „А", для II района их следует увеличить в 1,3 раза; для III района - в 1,65 раза; для IV района - в 2,1 раза.
4. Нагрузки от ветра, указанные дробью, приняты: в числителе - для ветра слева направо; в знаменателе - для ветра справа налево.
5. Фундаменты Фм4 расчитаны на действие ветра вдоль или поперек здания.

Схема нагрузок на фундаменты

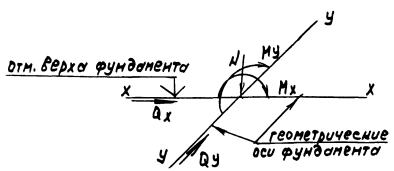

Направление У-У соответствует цифровым осям

Привязан:	ГИП	Гусева		ТП 903-1-275.89 - КЖ		
	Нач.отд.	Ехилевский		Котельная с 6 котлоагрегатами „Братск М" для сельскохозяйственного строительства.	Стадия	Лист	Листов
	Н.контр.	Морунов			РП	4	
	Гл.спец.	Марков		Фундаменты здания. Таблица расчетных нагрузок	ГПИ Горьковский САНТЕХПРОЕКТ		
Инв. №	Рук.гр.	Катаева					
	Ст.инж.	Семягина					

Инв. № подл. | Подп. и дата | Взам. инв. №

Копир.

23947-09 5

Альбом 1 часть

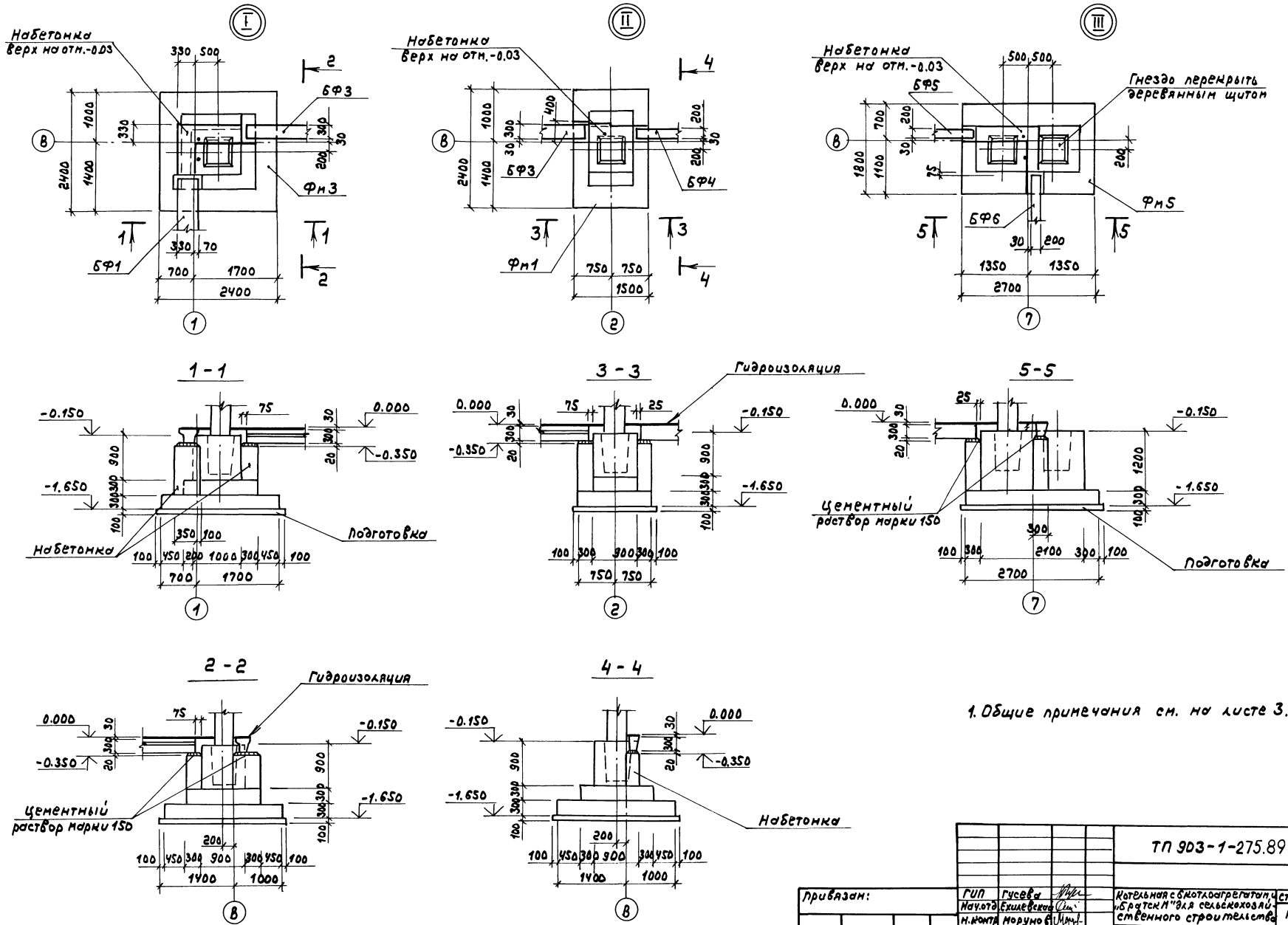

1. Общие примечания см. на листе 3.

Привязан:	ГИП	Гусева	ТП 903-1-275.89 - КЖ		
	Нач.отд.	Ехилевская	Котельная с 6 котлоагрегатами „Братск М" для сельскохозяйственного строительства	Стадия	Лист	Листов
	Н.контр.	Морунов		РП	5	
	Гл.спец.	Марков	Фундаменты здания. Узлы I ÷ III.	ГПИ Горьковский САНТЕХПРОЕКТ		
Инв. №	Нач.гр.	Катаева				
	Инж.Ix.	Сенягина				

Копир.

23947-09 6

Альбом 7 часть 2

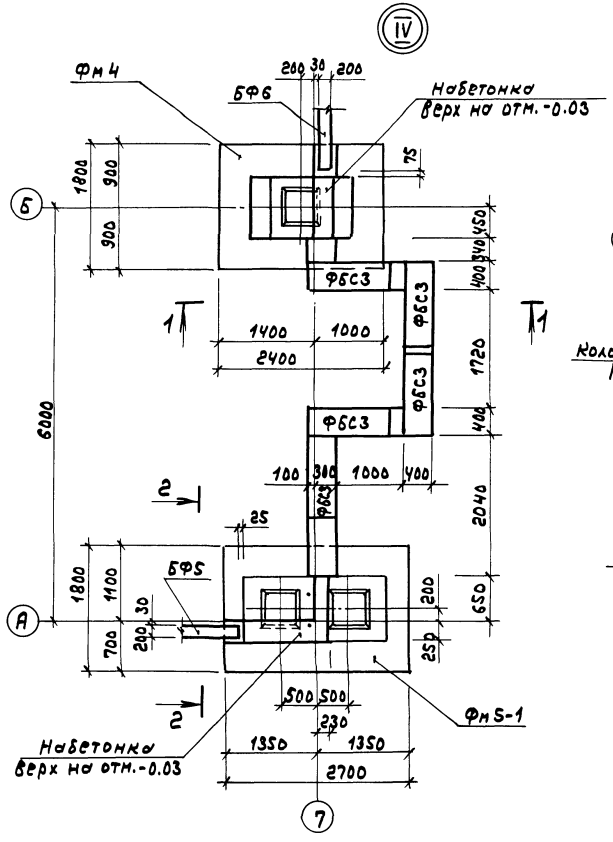

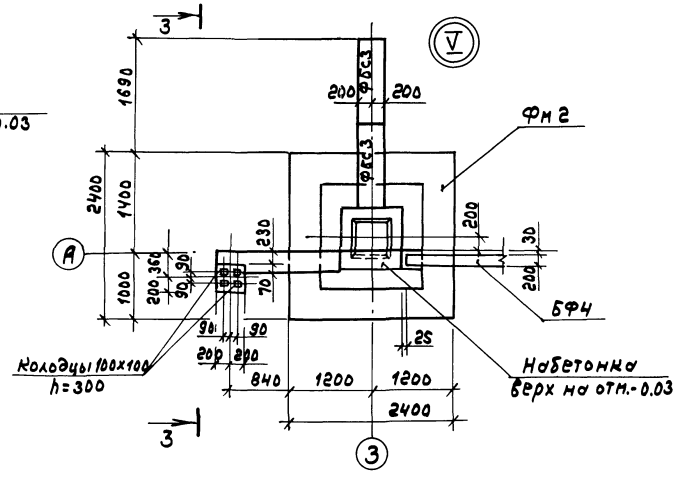

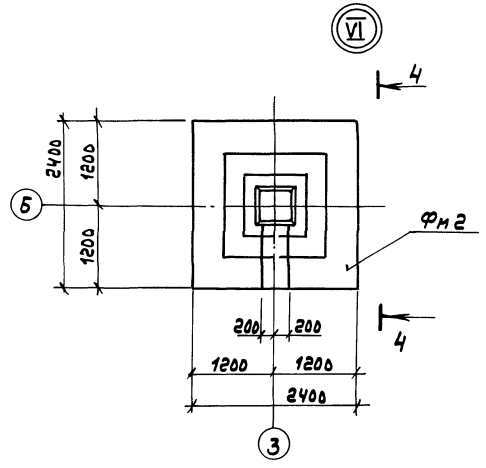

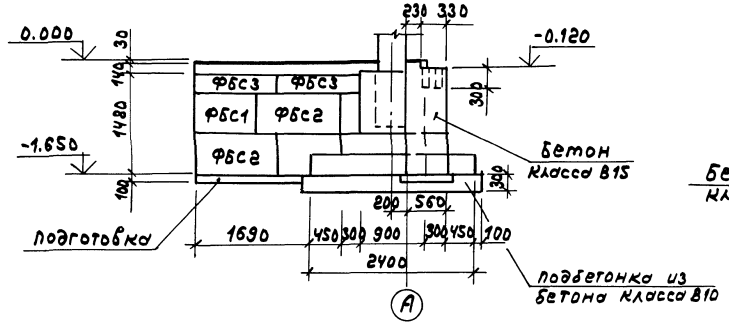

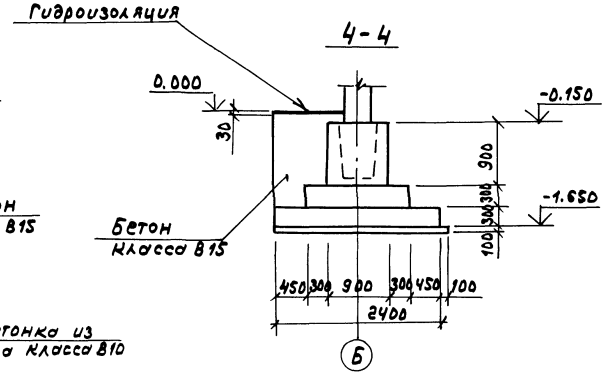

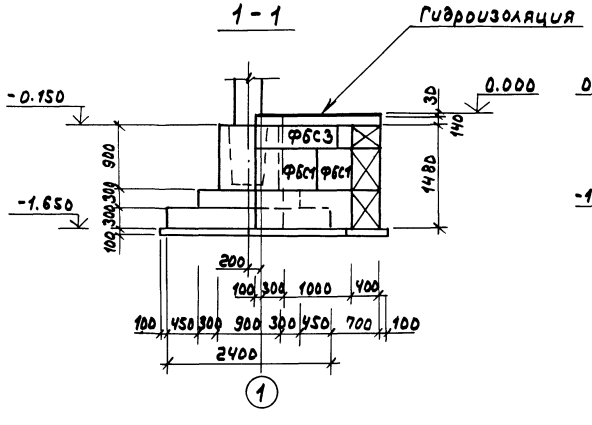

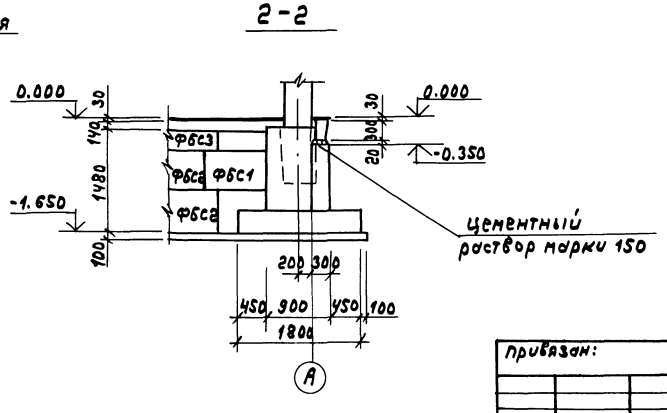

1. Общие примечания см. на листе 3.

Привязан:				ТП 903-1-275.89 -КЖ			
				Гип	Гусева	Котельная с 6 котлоагрегатами „Братск М" для сельскохозяйственного строительства	Стадия: РП; Лист: 6; Листов:
				Нач.отд.	Ехилевский		
				Н.контр.	Морунов		
				Гл.спец.	Марков	Фундаменты здания Узлы IV ÷ VI.	ГПИ Горьковский САНТЕХПРОЕКТ
				Нач.гр.	Катаева		
Инв.№				Инж.Хк.	Сенягина		

Инв.№ подл. | Подп. и дата | Взам.инв.№

Копир.

23947-09 7

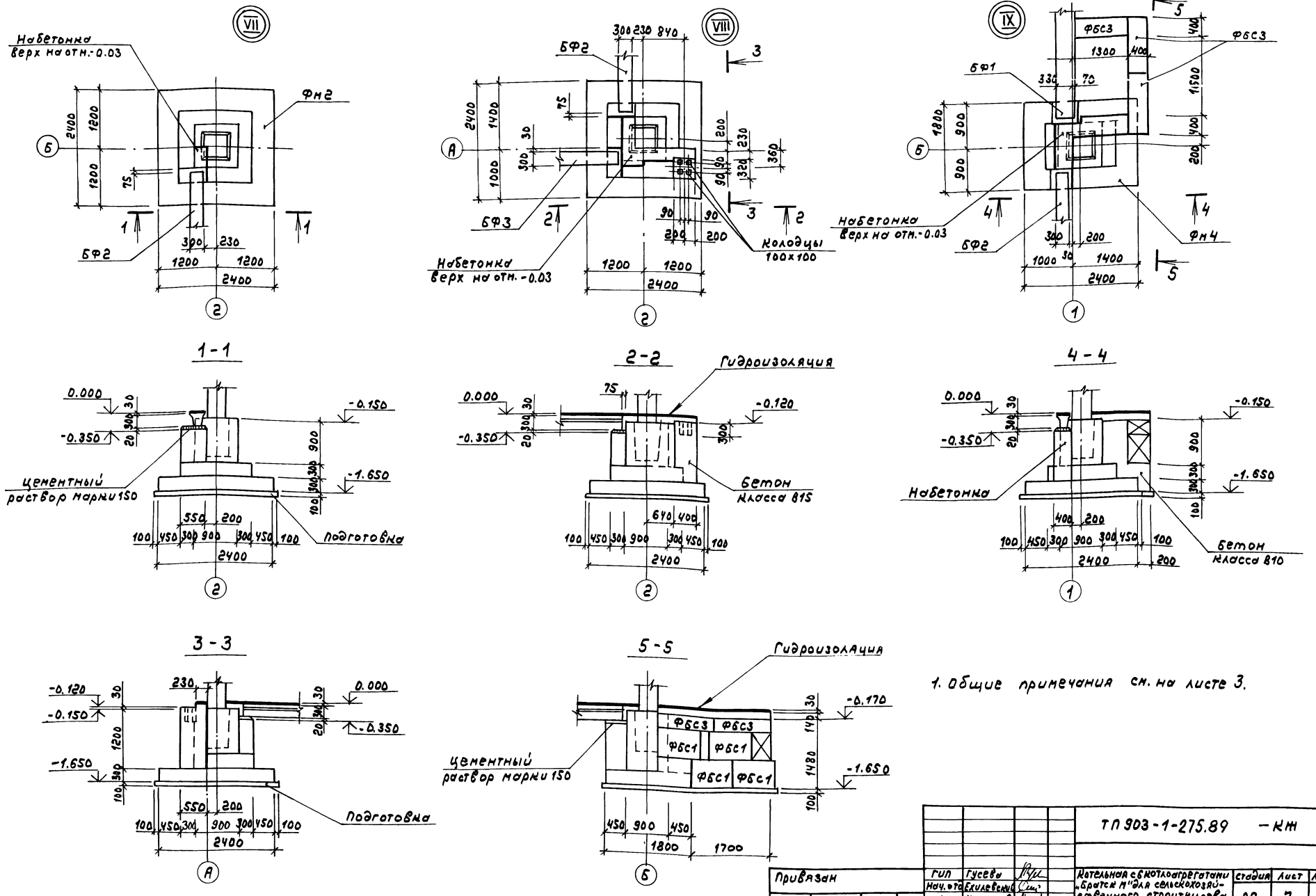

1. Общие примечания см. на листе 3.

Привязан	ГИП	Гусева		ТП 903-1-275.89 — КЖ	
	Нач. отд.	Ехилевский		Котельная с 6 котлоагрегатами „Братск М" для сельскохозяйственного строительства.	Стадия: РП; Лист: 7; Листов:
	Н. контр.	Морунов			
	Гл. спец.	Марков		Фундаменты здания Узлы VII ÷ IX.	ГПИ Горьковский САНТЕХПРОЕКТ
	Рук. гр.	Катаева			
Инв. №	Инж. I к.	Сенягина			

Копир.

23947-09 8

Альбом 7 часть 2

Фм 1; Фм 4

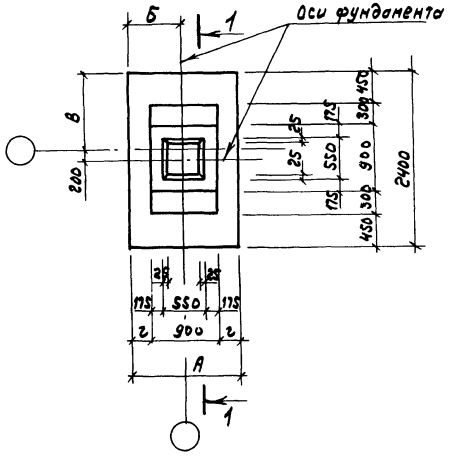

Фм 2; Фм 3; Фм 3-1 (зеркально)

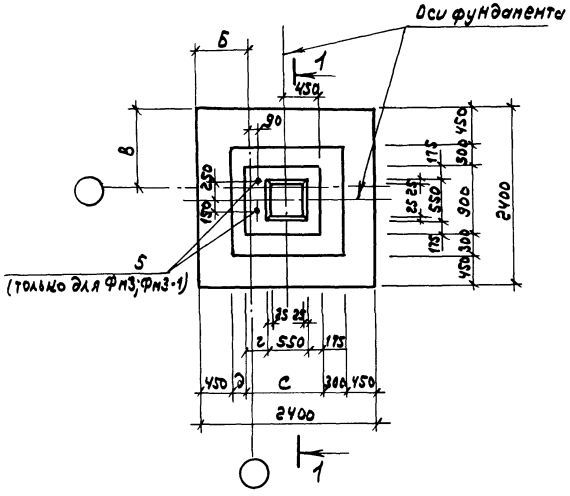

1-1

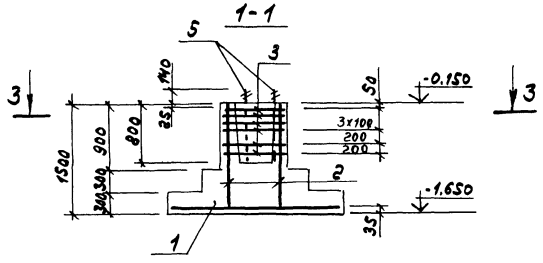

3-3

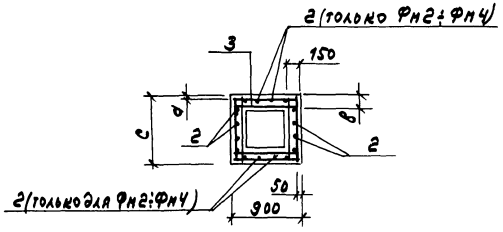

4-4

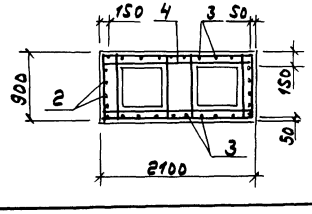

Фм 5; Фм 5-1 (зеркально)

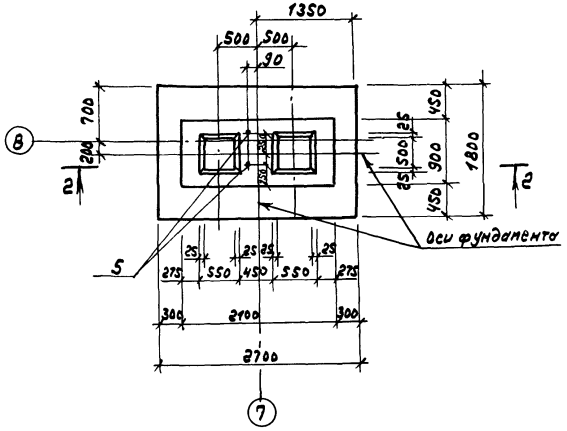

2-2

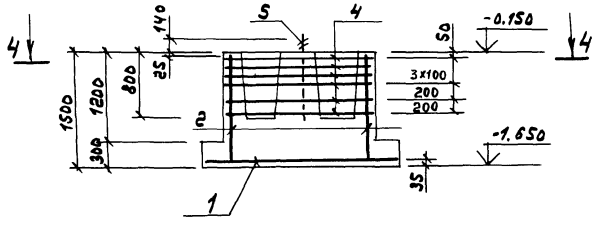

Формат	Зона	Поз.	Обозначение	Наименование	Кол. на исполн. Фм1	Фм2	Фм3 Фм3-1	Фм4	Фм5 Фм5-1		Примечание
				Сборочные единицы							
				сетки арматурные							
		1	ГОСТ23279-85	4С $\frac{10АIII-200}{10АIII-200}$ 145x235 $\frac{25}{75}$	1						22,74кг
			ГОСТ23279-85	4С $\frac{10АIII-200}{10АIII-200}$ 235x235 $\frac{75}{75}$		1	1				34,8кг
			ГОСТ23279-85	4С $\frac{10АIII-200}{10АIII-200}$ 175x235 $\frac{75}{75}$				1			26,01кг
			ГОСТ23279-85	4С $\frac{10АIII-200}{10АIII-20}$ 175x265 $\frac{25}{75}$					1		30,0кг
		2	1.412-1/77-8.3-100	СН12АII-6x15	2	4	4	4			
			-100-02	СН16АIII-6x15					2		
		3	-120	СН12АII-18x15					2		
			1.412-1/77-8.3-020	СА-8АI	6	6	6	6			
		4	-070	САТ-8АI					6		
		5		Болт 1.1М24х1000 Вст3кп2 ГОСТ24379.1-80			2		2		4,13кг
				Материал							
				Бетон класса В15, F50	1.98	2.67	2,75	2.2	3,25		м³

Ведомость расхода стали на элемент, кг

Марка элемента	Изделия арматурные											Изделия закладные				Общий расход
	Арматура класса										Всего	Прокат марки			Всего	
	А-I			А-II			А-III					Вст3кп2				
	ГОСТ5781-82*			ГОСТ5781-82*			ГОСТ5781-82*					ГОСТ24379.1-80				
	Ф8	Ф10	Итого	Ф12		Итого	Ф10	Ф12	Ф16	Итого		Болт М24		Итого		
Фм1	17,8		17,8	10,4		10,4	22,74			22,74	50,94					50,94
Фм2	19,4		19,4	20,8		20,8	34,8			34,8	75,0					75,0
Фм3; Фм3-1	19,4		19,4	20,8		20,8	34,8			34,8	75,0	8,26		8,26	8,26	83,26
Фм4	19,4		19,4	20,8		20,8	26,01			26,01	66,21					66,21
Фм5; Фм5-1	35,6	2,4	38,0	25,8		25,8	30,0		18,4	48,4	112,2	8,26		8,26	8,26	120,46

Таблица обозначений

Марка фундамента	А	Б	В	С	а	в	г	д	Примечание
Фм1	1500	750	1000	900	50	150	300	—	
Фм2 по оси „А"	—	1200	1000	900	50	150	175	300	
Фм2 по оси „Б"	—	1200	1200	900	50	150	175	300	
Фм3; Фм3-1	—	700	1000	1000	150	250	275	200	
Фм4	1800	900	1000	900	50	150	450	—	

ГИП	Гусева		
Нач.отд.	Ехилевский		
Н.контр.	Морунов		
Гл.спец.	Марков		
Нач.гр.	Катаева		
Инж.I к.	Сенягина		
Техн.II к.	Гаврилова		

ТП 903-1-275.89 -КЖ

Котельная с 6 котлоагрегатами „Братск М" для сельскохозяйственного строительства

Стадия	Лист	Листов
РП	8	

Фундаменты здания Фм1÷Фм5; Фм3-1; Фм5-1

ГПИ Горьковский САНТЕХПРОЕКТ

Копир.

23947-09 9

Инв.№ подл. | Подп. и дата | Взам.инв.№

Схема расположения колонн

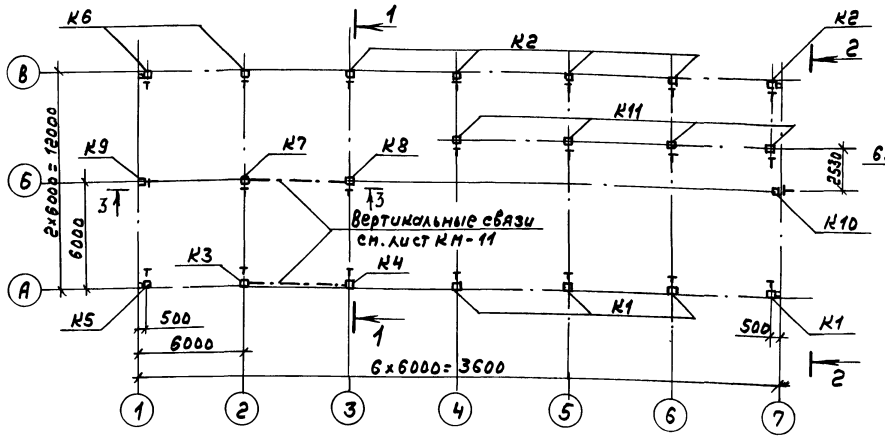

1-1

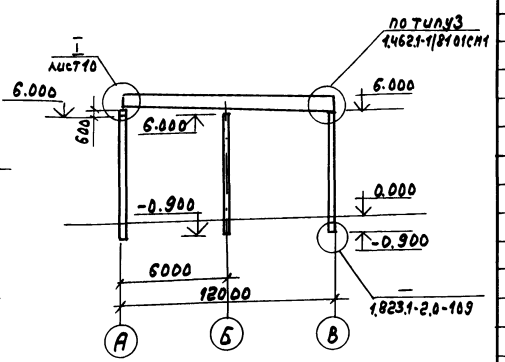

Схема расположения балок покрытия

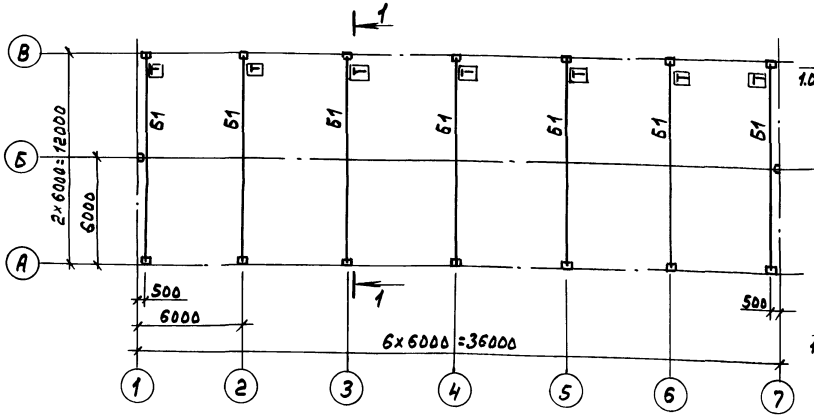

2-2

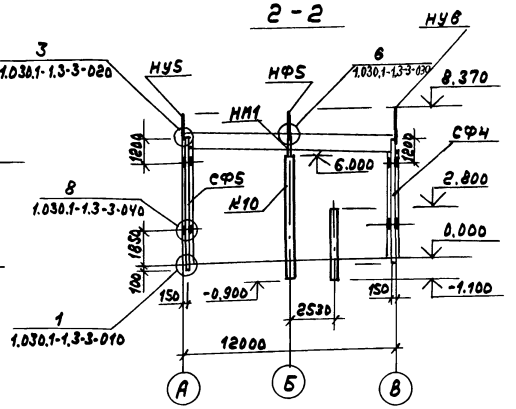

3-3

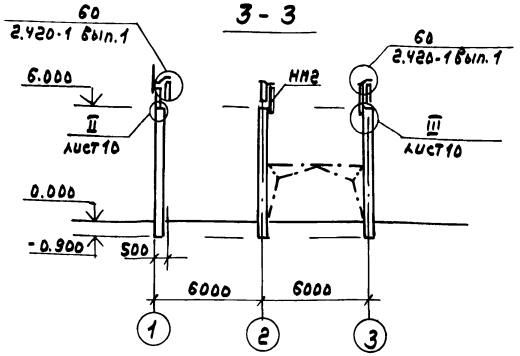

1. Общие указания см. лист 1.
2. При монтаже колонн и балок обратить внимание на знак ориентации Т

Спецификация к схемам расположения колонн и балок покрытия

Марка, поз.	Обозначение	Наименование		Кол.	Масса ед., кг.	Примечание
		Ветровые районы I II	III IV			
		Колонны				
К1	ТП 903-1-275.89 - КЖ.И.003	1К69.4-2-1		4	2750	
	-01		1К69.4-3-1			
К2	-02	1К69.4-2-2		5	2750	
	-03		1К69.4-3-2			
К3	-04	1К69.4-2-3		1	2750	
	-05		1К69.4-3-3			
К4	-06	1К69.4-2-4		1	2750	
	-07		1К69.4-3-4			
К5	-08	1К69.4-2-5		1	2750	
	-09		1К69.4-3-5			
К6	-10	1К69.4-2-6		2	2750	
	-11		1К69.4-3-6			
К7	-12	1К69.4-2-7		1	2750	
	-13		1К69.4-3-7			
К8	-14	1К69.4-2-8		1	2750	
	-15		1К69.4-3-8			
К9	-16	1К69.4-2-9		1	2750	
	-17		1К69.4-3-9			
К10	-18	1К69.4-2-10		1	2750	
	-19		1К69.4-3-10			
К11	-КЖ.И.005	1К39.3-2-1		4	880	
		Снеговые районы I II	III IV			
		Балки покрытия				
Б1	ТП 903-1-275.89 КЖ.И.006	3БС012-4Вр II-а		7	4500	
	-01		3БС012-5Вр II-а			
		Стойки фахверка				
СФ4	1.030.1-1.4-2-10-03	СФ4		2	359.1	
СФ5	-04	СФ5		2	373.8	
		Насадки				
НУ5	1.030.1-1.4-2-020-04	НУ5		2	37.2	
НУ6	-05	НУ6		2	37.2	
НФ5	010-04	НФ5		2	46.3	
НМ1	ТП 903-1-275.89 - КЖ.И.054	НМ1		2	38.3	
НМ2	-01	НМ2		2	46.8	
СМ1	КЖ.И.053	Опорный столик СМ1		7	50.2	
		Изделия соединительные				
ММ-7	1.400-7	ММ-7		4	1.9	
ММ-20	1.400-7	ММ-20		4	6.3	
Т24	1.030.1-1.4-1-240	Т24		16	1.1	
		Болт М12-8g×40.58 ГОСТ 7798-70*		8		
		Гайка М12-7Н.5 ГОСТ 5915-70*		8		
		Шайба 12.01.019 ГОСТ 11371-78		8		

ГИП	Гусева	
Нач.отд.	Ехилевский	
М.контр.	Морунов	
Гл.спец.	Марков	
Нач.гр.	Катаева	
Инж.I к.	Семягина	
Техник II к.	Гаврилова	

ТП 903-1-275.89 — КЖ

Котельная с 6 котлоагрегатами „Братск М" для сельскохозяйственного строительства

Стадия	Лист	Листов
РП	9	

Схемы расположения колонн и балок покрытия

ГПИ Горьковский САНТЕХПРОЕКТ

Копир.

23947-09 10

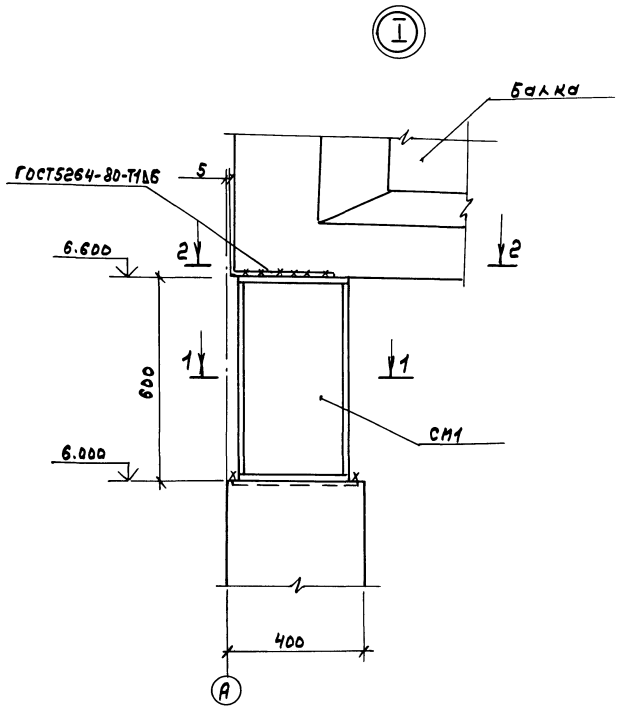

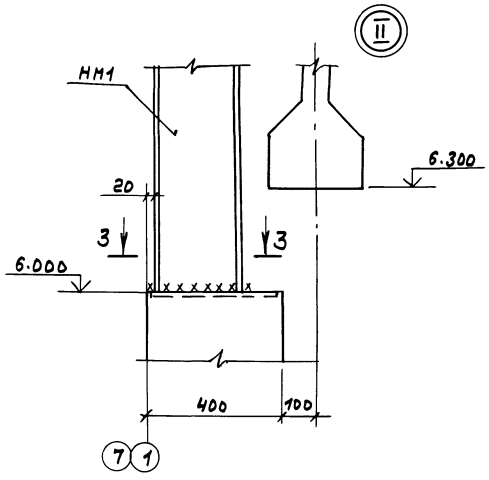

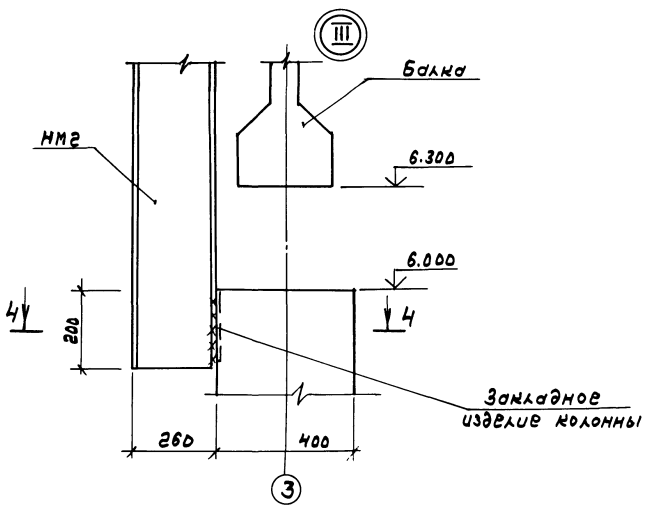

3 - 3

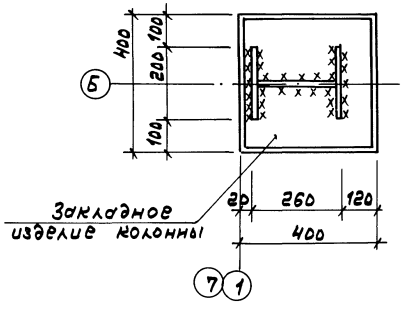

4 - 4

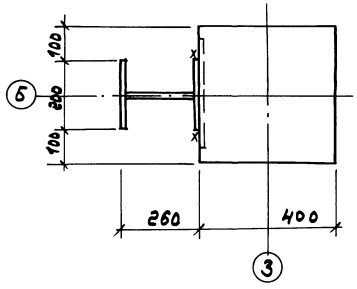

1 - 1

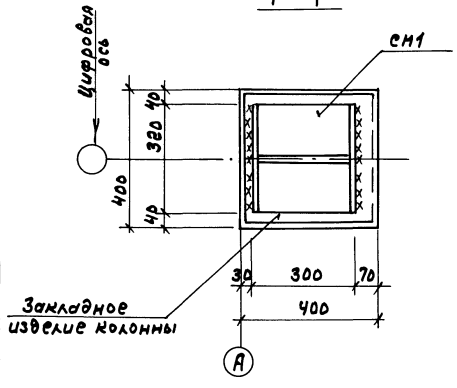

2 - 2

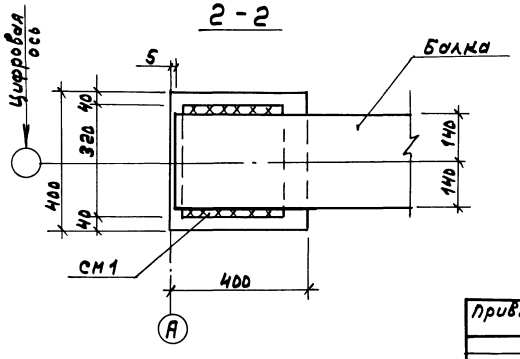

1. Общие указания см. лист 1.
2. Сварку производить электродами типа Э42 по ГОСТ 9467-75.

Привязан:			ТП 903-1-275.89 -КЖ			
	ГИП	Гусева	Котельная с блочно-агрегатами „Братск М" для сельскохозяйственного строительства	Стадия	Лист	Листов
	Нач.отд.	Ежшевский		РП	10	
	Н.контр.	Моруно в	Узлы I ÷ III.	ГПИ Горьковский САНТЕХПРОЕКТ		
	Гл.спец.	Марнов				
	Нач.гр.	Катаева				
Инв.№	Инж.Ie	Семягина				

Копир.

23947-09 11

Инв.№подл. | Подп. и дата | Взам.инв.№

Схема расположения плит покрытия

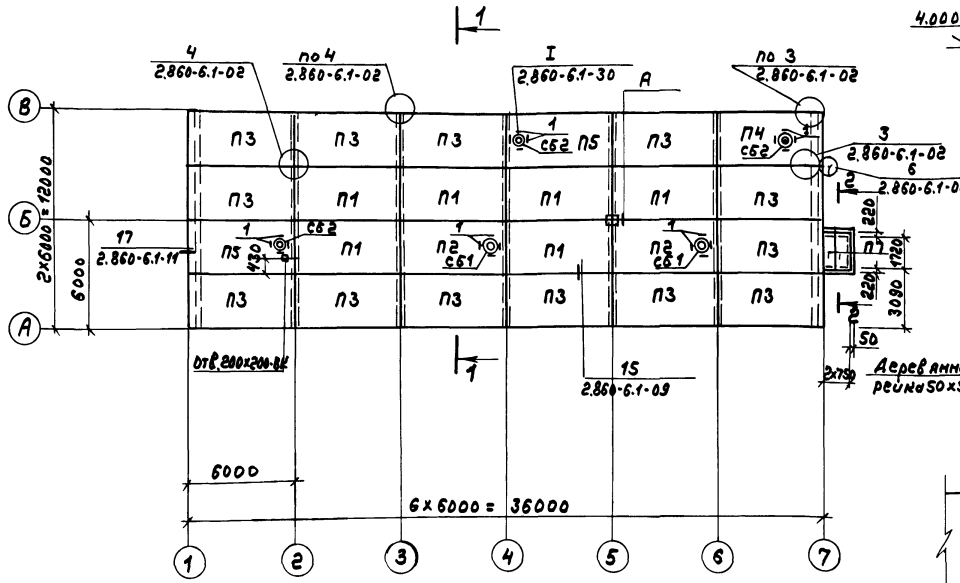

2 – 2

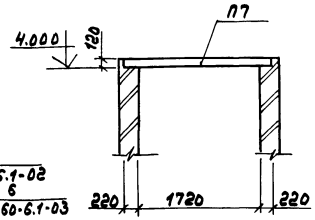

3 – 3

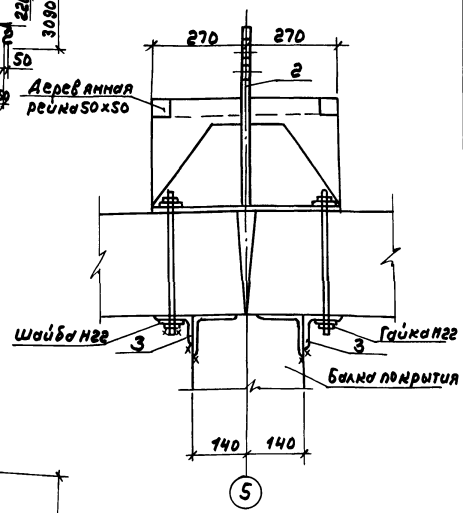

1 – 1

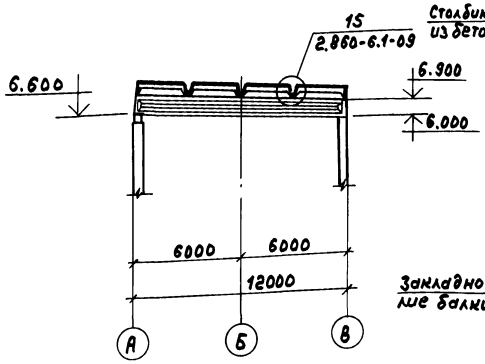

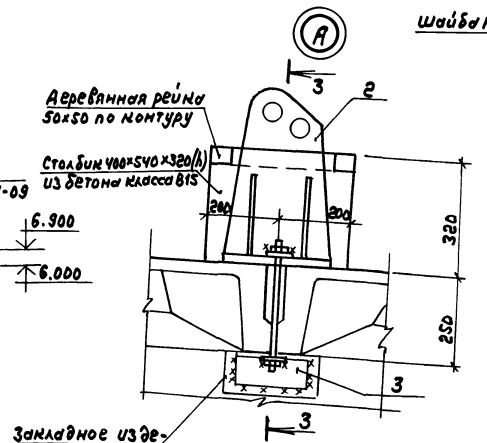

1. Общие указания см. л.1.
2. Швы между железобетонными плитами заделать бетоном класса В-15 с последующей укладкой теплоизоляции по стыкам.
3. Отверстия в плитах по месту сверлить с особой осторожностью, строго придерживаясь указанных размеров.
4. Сварку выполнять электродами типа Э42 ГОСТ 9467-75.
5. При монтаже плит заложить элементы подвесок по чертежу КМ11.
6. Утеплитель в плитах покрытия принят для $t_н = -30°C$ $t_в = 12°C$; $\varphi = 60\%$; $\Delta t_н = 7°$

Спецификация к схеме расположения плит перекрытия

Марка поз.	Обозначение	Наименование	Кол.	Масса ед., кг	Примечание
		Снеговые районы I и II			
		Плиты покрытия			
П1	1.865.1-11.1-1	1ПГ-2АIVТ-80Л28-2-400м	6	3270	
П2	1.865.1-11.1-7	1ПВ7-3АIVТ-80Л28-2-400м	2	3800	
П3	т.п.903-1-275.89-КЖ.И.007	1ПГ-2АIVТ-а-80Л28-2-400м	13	3270	
П4	-КЖ.И.008	1ПГ-3АIVТ-б-80Л28-2-400м	1	3700	
П5	-КЖ.И.007-05	1ПВ4-3АIVТ-а-80Л28-2-400м	2	3700	
		Снеговой район III			
		Плиты покрытия			
П1	1.865.1-11.1-1	1ПГ-3АIVТ-80Л28-2-400м	6	3270	
П2	1.865.1-11.1-7	1ПВ7-4АIVТ-80Л28-2-400м	2	3800	
П3	ТП.903-1-275.89-КЖ.И.007-01	1ПГ-3АIVТ-а-80Л28-2-400м	13	3270	
П4	-КЖ.И.008-01	1ПГ-4АIVТ-б-80Л28-2-400м	1	3700	
П5	-КЖ.И.007-04	1ПВ4-4АIVТ-а-80Л28-2-400м	2	3700	
		Снеговой район IV			
		Плиты покрытия			
П1	1.865.1-11.1-1	1ПГ-4АIVТ-80Л28-2-400м	6	3270	
П2	1.865.1-11.1-7	1ПВ7-5АIVТ-80Л28-2-400м	2	3800	
П3	ТП903-1-275.89-КЖ.И.007-02	1ПГ-4АIVТ-а-80Л28-2-400м	13	3270	
П4	-КЖИ.008-02	1ПГ-5АIVТ-б-80Л28-2-400м	1	3700	
П5	-КЖ.И.007-05	1ПВ4-5АIVТ-а-80Л28-2-400м	2	3700	
		Снеговые районы I÷IV			
П7	3.006.1-2.87.2-17	Плита П17д-3	2	480	
		Стаканы			
СБ1	1.494-24 вып.1	СБ7Б-1	2	320	
СБ2		СБ4Б-1	3	160	
		Изделия соединительные			
1		Полоса $\frac{Б-60\times6\ ГОСТ\ 103-76^*}{ВСТ3\ кп2\ ГОСТ\ 536-79^*}$ $\ell=80$	20	0.23	
2	т.п.903-1-275.89-КЖ.И.037	МС1	1		
3	КЖ.И.038-05	МС7	2		

ГИП	Гусева		
Нач.отд.	Ехилевский		
Н.контр.	Морунов		
Гл.спец.	Марков		
Нач.гр.	Катаева		
Инж.I к.	Семягина		
Инж.III к.	Ведехина		

Привязан:

Инв.№

ТП 903-1-275.89 -КЖ

Котельная с 6 котлоагрегатами „Братск М" для сельскохозяйственного строительства

Стадия	Лист	Листов
РП	11	

Схема расположения плит покрытия

ГПИ Горьковский САНТЕХПРОЕКТ

копир.

23947-09 12

Альбом 7 часть 2

Схема расположения плит перекрытия на отм. 3.000; 3.600; 4.200

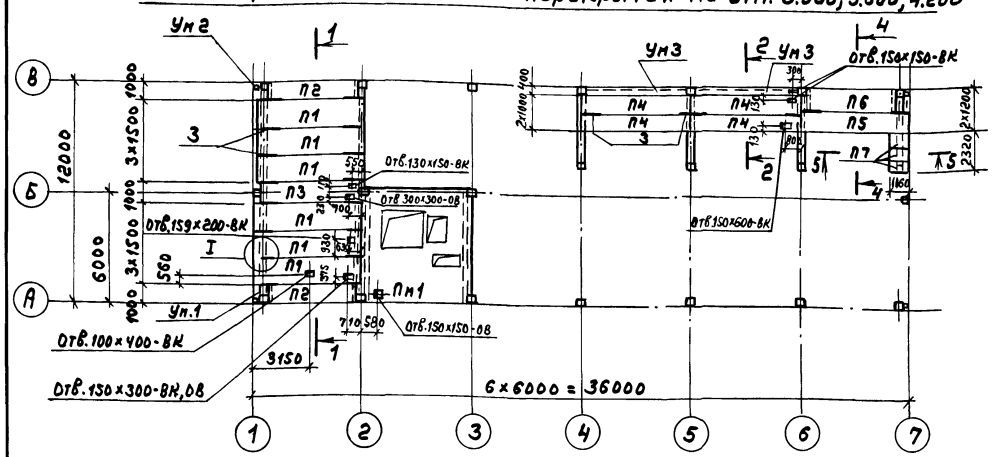

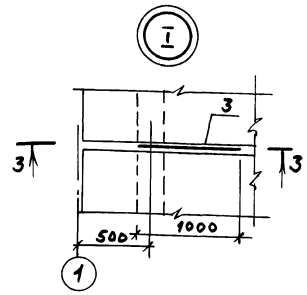

3 – 3

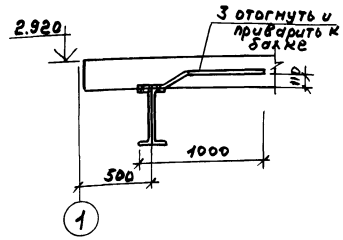

6 – 6

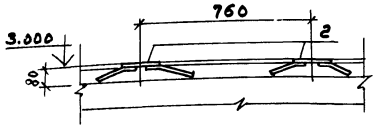

Схема расположения закладных изделий на отм. 3.000; 3.600

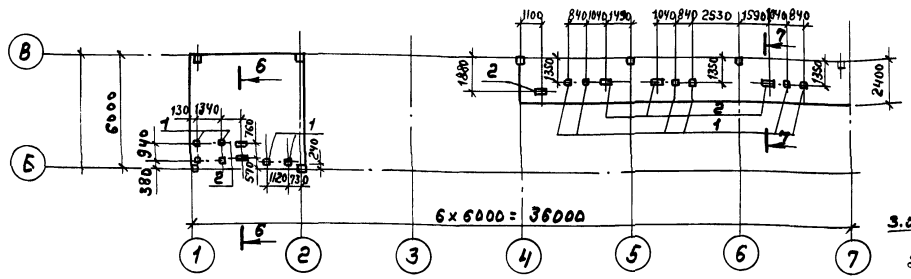

1 – 1

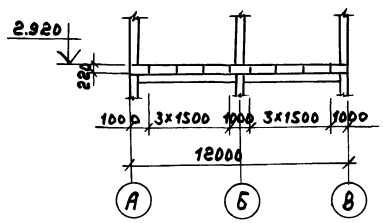

2 – 2

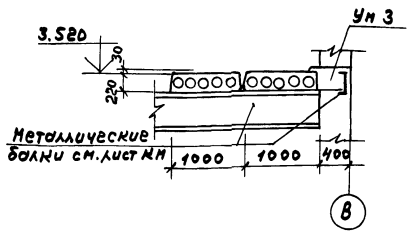

7 – 7

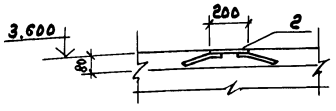

4 – 4

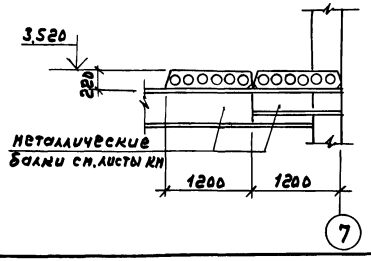

5 – 5

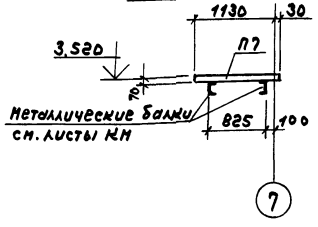

Спецификация к схемам расположения плит перекрытия и закладных изделий на отм. 3.000; 3.600; 4.200.

Марка, поз.	Обозначение	Наименование	Кол.	Масса, ед., кг.	Примечание
		Панели перекрытий			
П1	1.141-1.63 200-01	ПК 60.15-8АТ V̄Т	6	2800	
П2	1.141-1.63 400-04	ПК51.10-8АТ V̄Т	2	1475	
П3	1.141-1.63 400-03	ПК54.10-8АТ V̄Т	1	1575	
П4	1.141-1.63 400-01	ПК60.10-8АТ V̄Т	4	1725	
П5	1.141-1.63 300-01	ПК 60.12-8АТ V̄Т	1	2100	
П6	1.141-1.63 300-04	ПК51.12-8АТ V̄Т	1	1800	
П7	ТП 903-1- КЖ.И.009-03	П7q-3-1	3	150	
Пм1	ТП 903-1-275.89-КЖ-14; 15	Плита монолитная Пм1	1		
		Участки монолитные			
Ум 1	ТП 903-1-275.89-КЖ-13	Ум 1	1		
Ум 2	КЖ-13	Ум 2	1		
Ум 3	КЖ-13	Ум 3	2		
		Изделия закладные			
1	1.400-15.81.420 -03	МН 406-2	12	2.4	
2	-13	МН 411-2	6	3.5	
		Изделия соединительные			
3		А-I-10 ГОСТ 5781-82* ℓ=1150	22	0.7	

1. Общие указания см. лист 1.
2. Швы между плитами заполнить бетоном класса В15 на мелком заполнителе.
3. Отверстия в плитах по месту высверлить с особой осторожностью, строго придерживаясь указанных размеров.
4. Плиты перекрытия П7 приварить к металлическим балкам не менее чем в 2 точках.

Согласовано:
Нач. отд. ВК-1 Акчурин
Нач. отд. ОВ-2 Цонкин
СТП г. Москва Ройзман

Инв. № подл. | Подп. и дата | Взам. инв. №

Привязан:

Инв. №

ГИП	Гусева	
Нач. отд.	Ехилевский	
Н. контр.	Морунов	
Гл. спец.	Марков	
Нач. гр.	Катаева	
Инж. I к	Сенягина	
Инж.	Ведехина	

Копир.

ТП 903-1-275.89 – КЖ

Котельная с 6 котлоагрегатами „Братск М" для сельскохозяйственного строительства

Стадия	Лист	Листов
РП	12	

Схемы расположения плит перекрытия и закладных изделий на отм. 3.000; 3.600; 4.200

ГПИ Горьковский САНТЕХПРОЕКТ

23947-09 13

Альбом 1 часть 2

Спецификация монолитных участков Ум1, Ум2, Ум3

	Обозначение	Наименование	Кол. на элемент Ум1	Ум2	Ум3			Примечание
		Сборочные единицы						
1	ТП 903-1-275.89-КЖ.И.025-07	Каркас КР 6		1				
		Сетки сварные ГОСТ 8478-81*						
2		С $\frac{5Вр1-100}{5Вр1-100}$ 1040×730 $\frac{15}{15}$	1	1				гнуть и резать по месту
3		С $\frac{5Вр1-100}{5Вр1-100}$ 1050×5550 $\frac{25}{25}$			1			гнуть по месту
4		Уголок $\frac{100×100×7-6-ГОСТ 8509-86}{Вст3пс6-1 ГОСТ 535-79*}$ ℓ=100	1	2				
5		Уголок $\frac{100×100×7-6-ГОСТ 8509-86}{Вст3пс6-1 ГОСТ 535-79*}$ ℓ=500	1	1				
		Материал:						
		Бетон класса В15	0.11	0.18	0.45			м³

Ведомость расхода стали на элемент, кг

Марка элемента	Изделия арматурные. Арматура класса А III ГОСТ 5781-82* ф10	ф16		А I ГОСТ 5781-82* ф6		Sвр1 ГОСТ 6727-80 ф5			Общий расход
Ум1						2,5			2,5
Ум2	3,4	8,9		1,2		2,5			16,0
Ум3						18,5			18,5

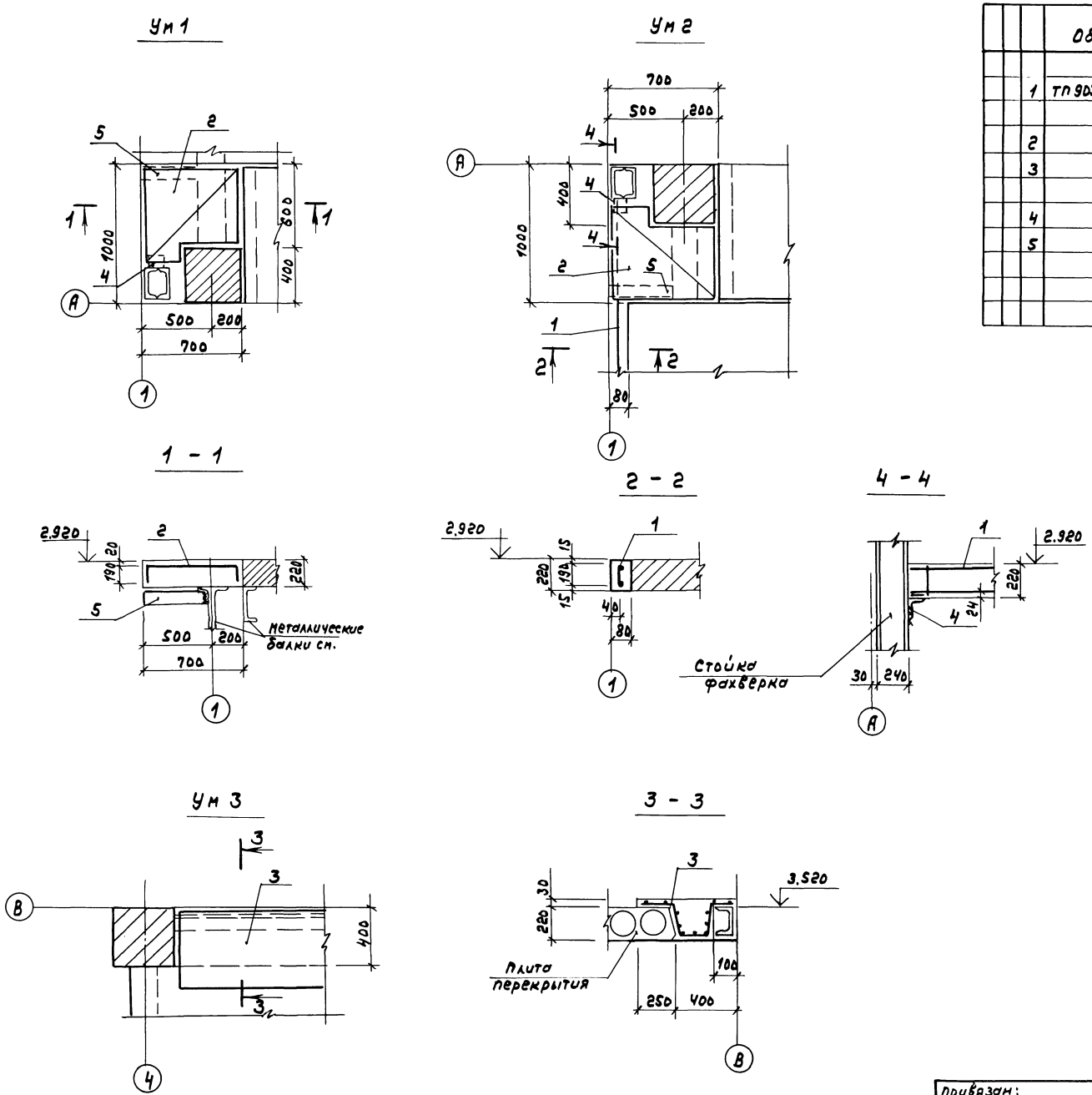

1. Общие указания см. л. 1.
2. Монолитные участки замаркированы на листе 12.
3. Каркас КР 6 приварить к поз. 4 швом 6-80.

ТП 903-1-275.89 -КЖ					
ГИП	Гусева				
Нач.отд.	Елилевский				
Н.контр.	Морунов				
Гл.спец.	Марков				
Нач.гр.	Катаева				
Инж.I к.	Семягина				
Инж.III к.	Ведехина				
Привязан:					
Инв. №					

Котельная с 6 кртлоагрегатами „Братск М" для сельскохозяйственного строительства.

Перекрытие на отм. 3,000; 3,600; 4,200. Монолитные участки Ум1 ÷ Ум3.

Стадия	Лист	Листов
РП	13	

ГПИ Горьковский САНТЕХПРОЕКТ

Копир.

23947-09 14

Альбом 7 часть 2

Схема расположения плит перекрытия на отм. 4.800

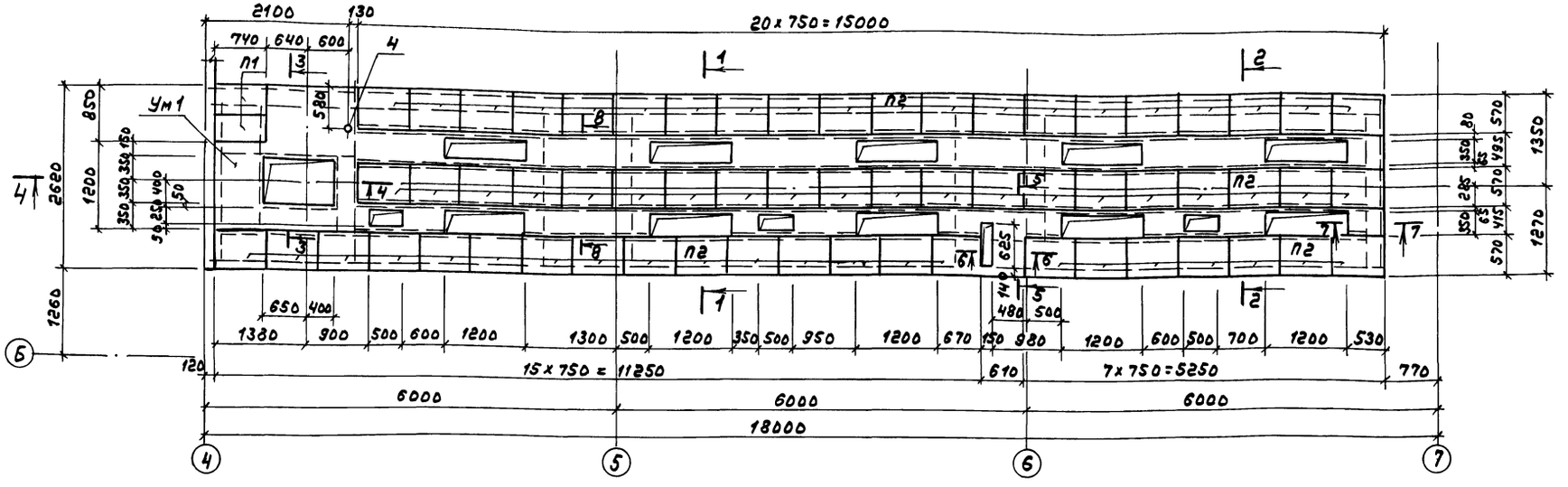

Схема расположения закладных изделий на отм. 4.800

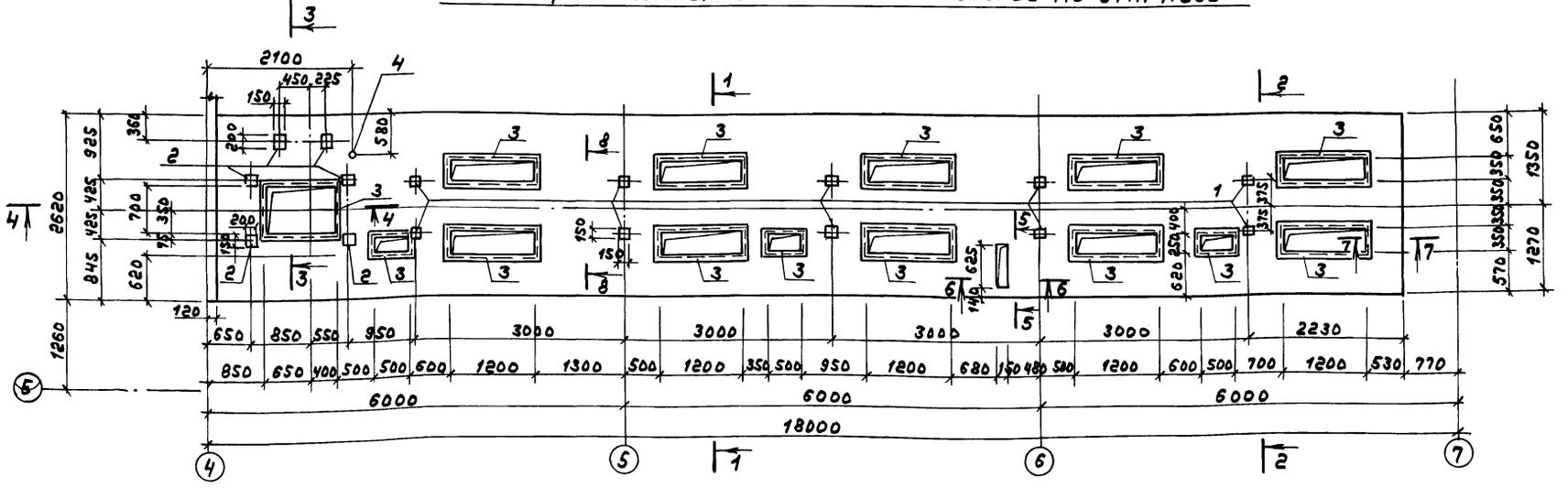

1. Плиты перекрытия приварить к металлическим балкам не менее чем в 3 местах.
2. Спецификацию элементов см. лист 15.
3. Сечения 1-1 ÷ 8-8 см. лист 15.
4. При монтаже плиты перекрытия укладывать знаком ориентации вверх.

Согласовано:

Нач. отд. ВК 1	Акчурин	
Нач. отд. ОВ-2	Ионкин	
СТП г. Москва	Ройзман	

Взам. инв. №

Подп. и дата

Инв. № подл.

ГИП	Гусева	
Нач. отд.	Ехилевский	
Н. контр.	Морунов	
Гл. спец.	Марков	
Нач. гр.	Катаева	
Инж. I к.	Огаркова	

Привязан

Инв. №

Копир.

ТП 903-1-275.89 -КЖ

Котельная с 6 котлоагрегатами „Братск М" для сельскохозяйственного строительства

Схемы расположения плит перекрытия и закладных изделий на отм. 4.800.

Стадия	Лист	Листов
РП	14	

ГПИ Горьковский САНТЕХПРОЕКТ

23947-09 15

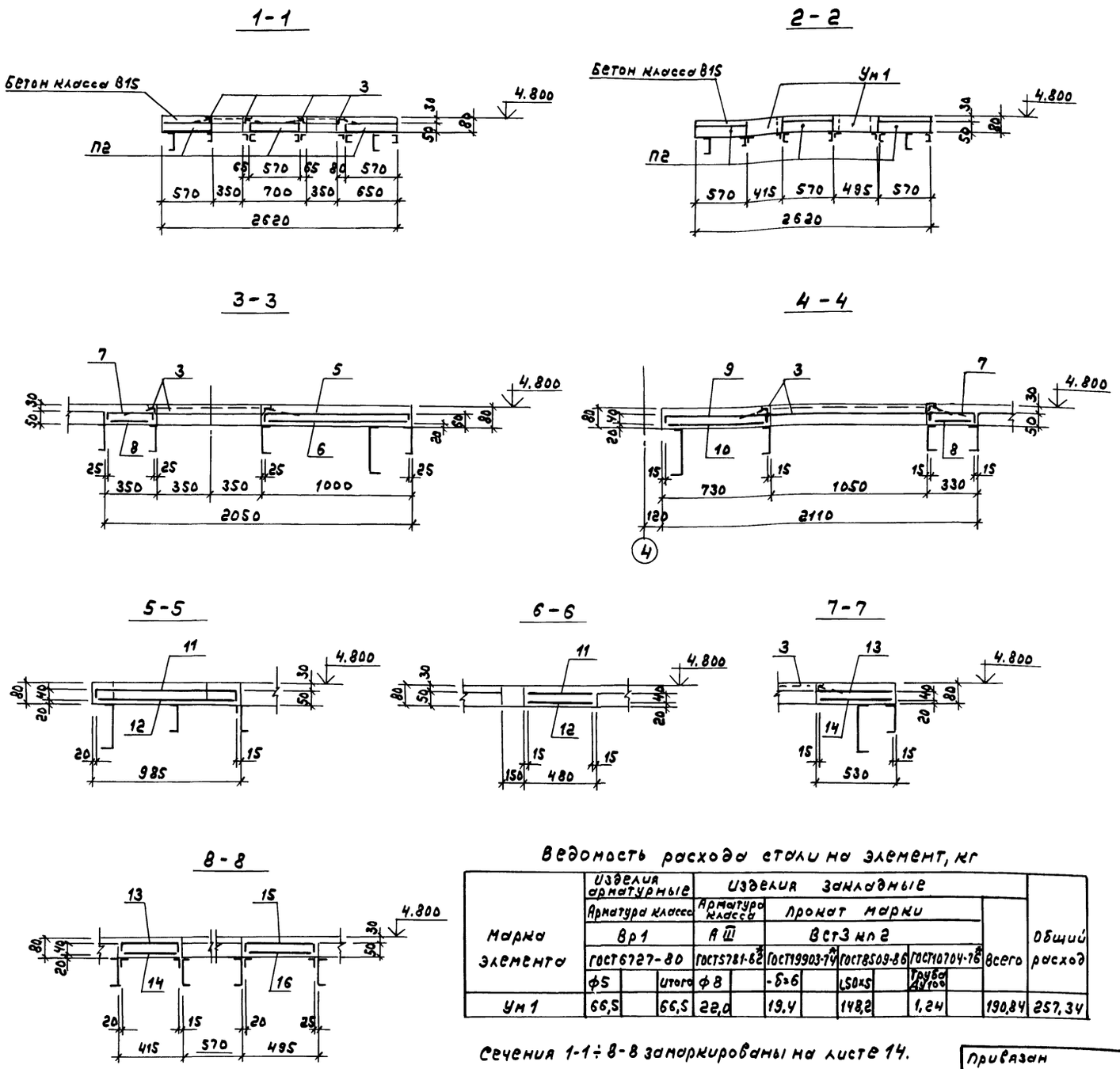

Спецификация к схемам расположения плит перекрытия и закладных изделий на отм. 4.800.

Марка, поз.	Обозначение	Наименование	Кол.	Масса ед., кг	Примечание
		Плиты перекрытия			
П1	ТП 903-1-275.89-КЖ.И.009	П1-5-1	2	40.0	
П2	-01	П3-5-1	62	50.0	
		Участок монолитный			
Ум1	ТП 903-1-275.89 -КЖ15	Ум1	1		
		Изделия закладные			
1	1.400-15.81.410-03	МН 402-2	10	1,5	
2	-05	МН 403-2	6	1,8	
3	540-09	МН 548	39,0	4,2	пм
4	810-10	МН 811	1	1,24	

Спецификация Ум1

Формат	Зона	Поз.	Обозначение	Наименование	Кол.	Примечание
				Сборочные единицы		
				Сетки арматурные		
				ГОСТ 23279-85		
		5		4С $\frac{5Вр1-100}{5Вр1-100}$ 100×135 $\frac{25}{50}$	1	Гнуть по месту
		6		4С $\frac{5Вр1-100}{5Вр1-100}$ 95×135	1	
		7		4С $\frac{5Вр1-100}{5Вр1-100}$ 35×110 $\frac{50}{25}$	2	Гнуть по месту
		8		4С $\frac{5Вр1-100}{5Вр1-100}$ 30×110 $\frac{50}{50}$	2	
		9		4С $\frac{5Вр1-100}{5Вр1-100}$ 75×115	1	Гнуть по месту
		10		4С $\frac{5Вр1-100}{5Вр1-100}$ 70×115 $\frac{25}{50}$	1	
		11		4С $\frac{5Вр1-100}{5Вр1-100}$ 45×100 $\frac{50}{25}$	1	Гнуть по месту
		12		4С $\frac{5Вр1-100}{5Вр1-100}$ 45×95	1	
		13		4С $\frac{5Вр1-100}{5Вр1-100}$ 43×735 $\frac{25}{65}$	1	Гнуть по месту
		14		4С $\frac{5Вр1-100}{5Вр1-100}$ 38×735 $\frac{25}{40}$	1	
		15		4С $\frac{5Вр1-100}{5Вр1-100}$ 50×900 $\frac{50}{50}$	1	Гнуть по месту
		16		4С $\frac{5Вр1-100}{5Вр1-100}$ 45×900 $\frac{50}{25}$	1	
				Материал		
				Бетон класса В15 на	2,00	м3
				мелком заполнителе		

Ведомость расхода стали на элемент, кг

Марка элемента	Изделия арматурные			Изделия закладные								Общий расход
	Арматура класса			Арматура класса		Прокат марки					Всего	
	Вр1			А III		Вст3 кп2						
	ГОСТ 6727-80			ГОСТ 5781-82*		ГОСТ 19903-74*		ГОСТ 8509-86		ГОСТ 10704-76*		
	ф5		итого	ф8		-δ=6		∠50×5		Труба ДУ100		
Ум1	66,5		66,5	22,0		19,4		148,2		1,24	190,84	257,34

Сечения 1-1 ÷ 8-8 замаркированы на листе 14.

ТП 903-1-275.89 -КЖ

Привязан	ГИП	Гусева	
	Нач.отд	Ехилевский	
	Н.контр	Морунов	
	Гл.спец	Марков	
Инв. №	Нач.гр.	Катаева	
	Инж.I к.	Огаркова	

Котельная с 6 котлоагрегатами „Братск М" для сельскохозяйственного строительства

Стадия	Лист	Листов
РП	15	

Перекрытие на отм. 4.800 сечения 1-1 ÷ 8-8. Ум.1

ГПИ Горьковский САНТЕХПРОЕКТ

Копир.

23947-09 16

Альбом 7 часть 2

Схема расположения плит перекрытия на отм. 3.900

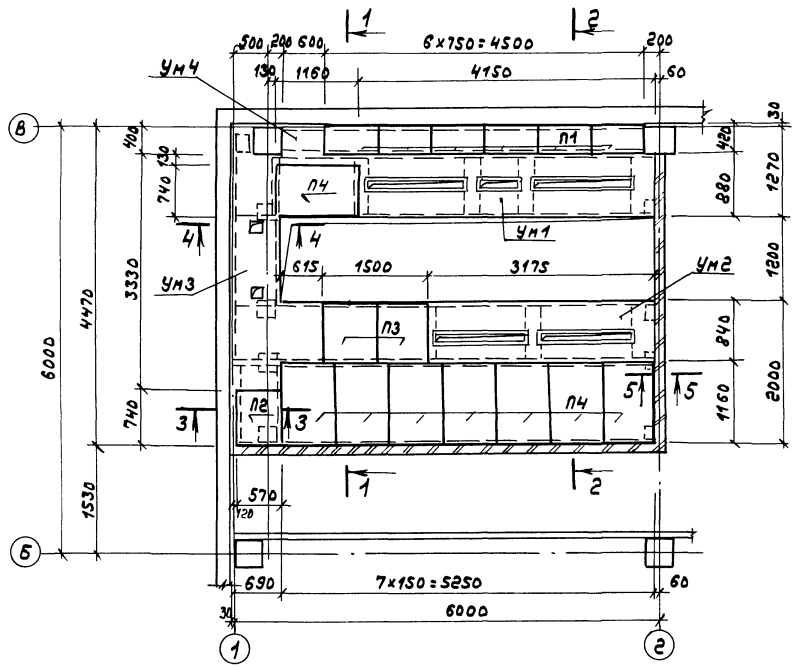

Схема расположения закладных изделий на отм. 3.900

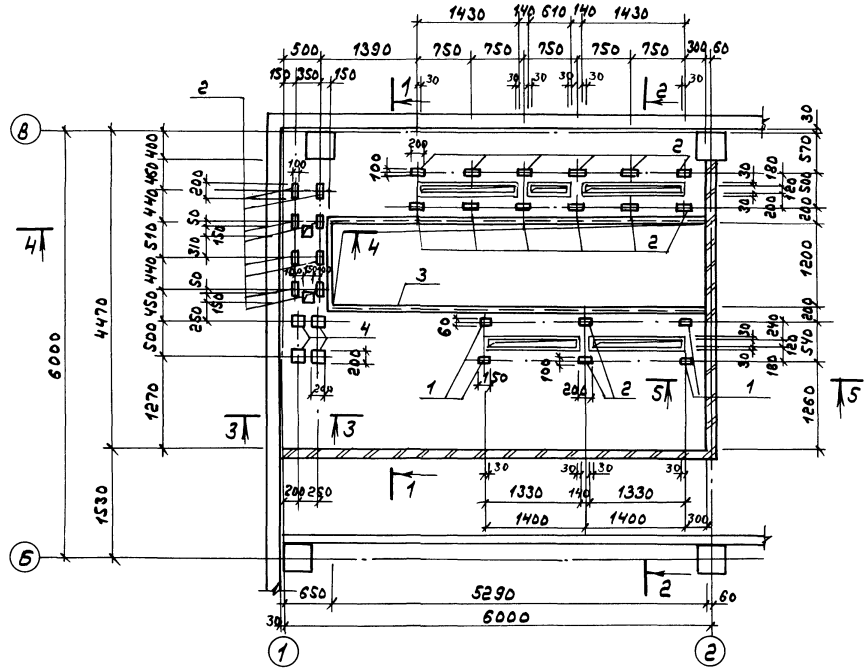

Схема расположения опорных подушек на отм. 3.900

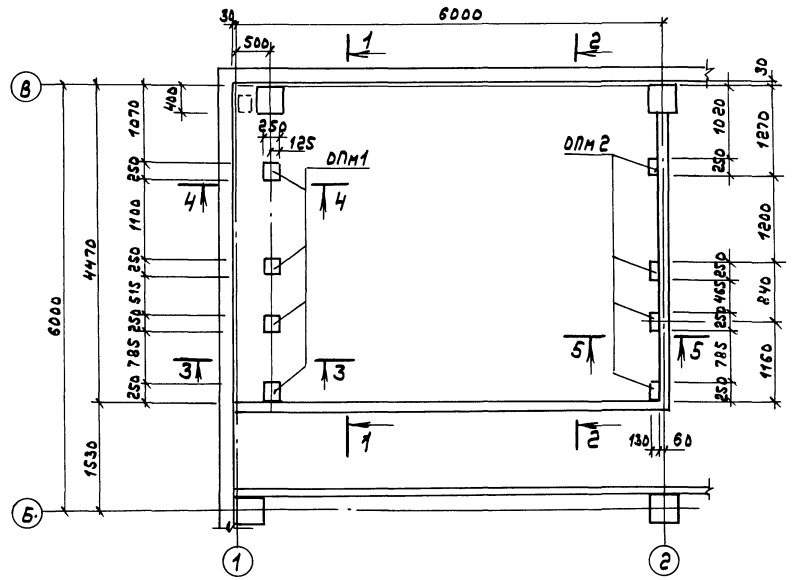

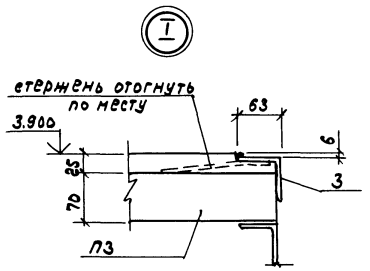

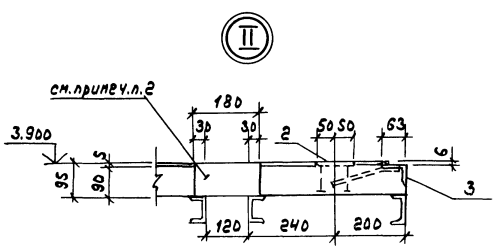

1. Общие указания см. лист 1.
2. После установки электромонтажниками блоков из патрубков строительная организация заполняет верхнюю часть проема монолитным бетоном. Поверхность должна быть выполнена заподлицо с чистым полом.
3. Кирпичные столбики выполнить из керамического кирпича КР 25/1650/15 ГОСТ 530-80 на цементном растворе марки 25.
4. Плиты перекрытия приварить к металлическим балкам не менее чем в 3 местах.
5. Покрытие поверхностей закладных изделий - лак БТ-577, черный ГОСТ 5631-70.
6. Сечения 1-1 ÷ 5-5 см. на листе 17.
7. Узлы I; II замаркированы на листе 17.

Привязан:	ГИП	Гусева	ТП 903-1-275.89	-КЖ
	Нач.отд.	Ехилевский		
	Н.контр.	Морунов	Котельная с 6 котлоагрегатами „Братск М" для сельскохозяйственного строительства.	Стадия: РП; Лист: 16; Листов:
	Гл.спец.	Марков		
	Нач.гр.	Катаева	Канал в помещении ПСУ. Узлы I, II.	ГПИ Горьковский САНТЕХПРОЕКТ
Инв.№	Инж.I к.	Огаркова		

Согласовано: Нач.отд. ЭТ Коньковский

Инв.№ подл. | Подп. и дата | Взам.инв.№

Копир.

23947-09 17

1 - 1

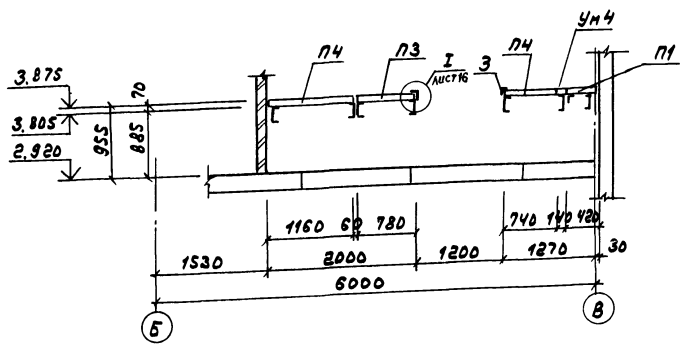

4 - 4

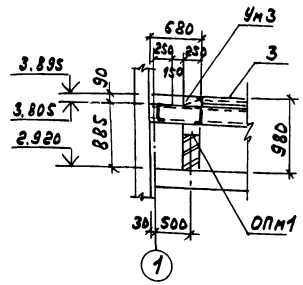

5 - 5

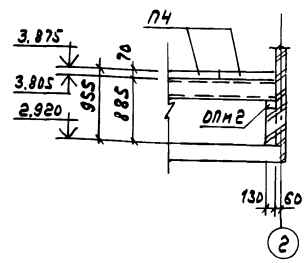

2 - 2

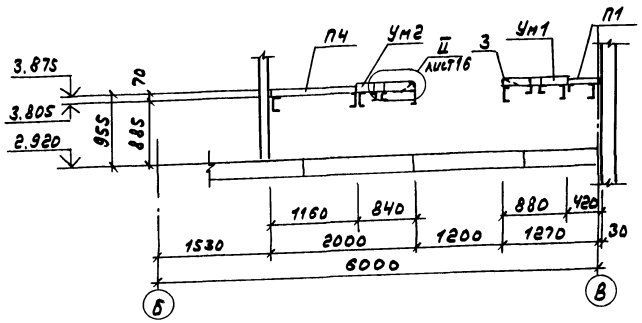

Ум 4

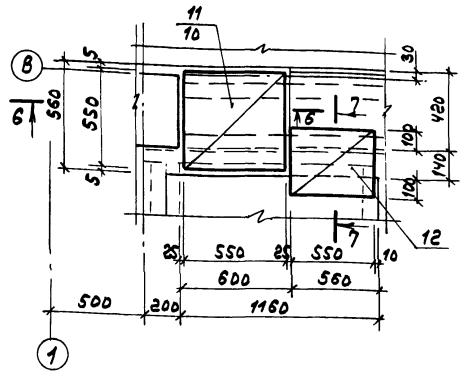

3 - 3

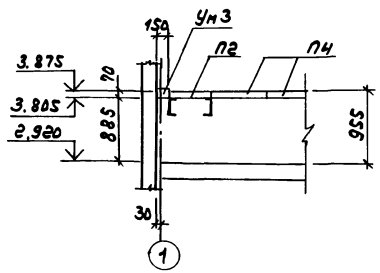

6 - 6

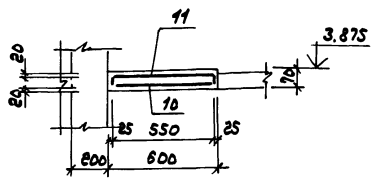

7 - 7

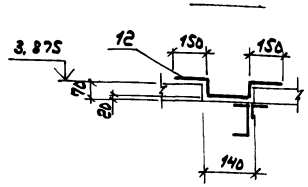

Спецификация к схемам расположения плит перекрытия, опорных подушек и закладных изделий.

Марка, поз.	Обозначение	Наименование	Кол.	Масса ед, кг	Примечание
		Плиты перекрытия			
П1	ТП 903-1-275.89 -КЖ.И.009	П1-5-1	6	40	
П2	-01	П3-5-1	1	50	
П3	-02	П5а-5-1	2	100	
П4	-03	П7а-3-1	8	150	
		Опорные подушки			
ОПм1	ТП 903-1-275.89-КЖ.И.019	ОПм1	4		
ОПм2	-01	ОПм2	4		
		Участки монолитные			
Ум1	ТП 903-1-275.89 -КЖ-18	Ум1	1		
Ум2	-КЖ-18	Ум2	1		
Ум3	-КЖ-18	Ум3	1		
Ум4	-КЖ-17	Ум4	1		
		Изделия закладные			
1	1.400-15.81.110-05	МН102-6	4	4,7	
2	120-17	МН107-6	22	1,4	
3	550-07	МН556	11,8	5,4	л.м.
4	130-05	МН117-6	4	2,4	

1. Общие указания см. лист 1.
2. Сечения 1-1÷5-5 замаркированы на листе 16.
3. При монтаже плит перекрытия укладывать их знаком ориентации вверх.
4. Спецификацию металла на Ум4 см. лист 18.

Ведомость расхода стали на элемент, кг

Марка элемента	Изделия арматурные						Изделия закладные								Всего	Общий расход
	Арматура класса						Арматура класса			Прокат марки						
	Вр1		AI		AIII		AI	AIII		Вст3пп2				ГОСТ 8509-86		
	ГОСТ 6727-80		ГОСТ 5781-82*			Всего	ГОСТ 5781-82*			ГОСТ 19903-74*			Итого			
	Ф5		Ф8		Ф8		Ф6	Ф8		-5÷6	-5÷8			L63x5		
Ум1	23,3					23,3	1,1	3,3		10,8	4,8		15,6	29,5	45,5	68,8
Ум2	16,6					16,6	1,1	2,7		3,4	1,6		5,0	29,3	34,3	50,9
Ум3	18,5		0,7		1,8	21,0	0,3	1,7		14,8	4,8		19,6	8,8	27,4	48,4
Ум4	3,1					3,1										3,1

Привязан

Инв.№

ТП 903-1-275.89 -КЖ

ГИП	Гусева		Котельная с водогрейными агрегатами «Братск М» для сельскохозяйственного строительства	Стадия	Лист	Листов
Нач.отд	Ехилевский			РП	17	
Н.контр.	Марков					
Гл.спец.	Марков					
Рук.гр	Котаева		Канал в помещении ПСУ Сечения 1-1÷5-5. Ум4.	ГПИ Горьковский САНТЕХПРОЕКТ		
Инж.Ст.	Огаркова					

Копир.

Альбом 7 часть 2

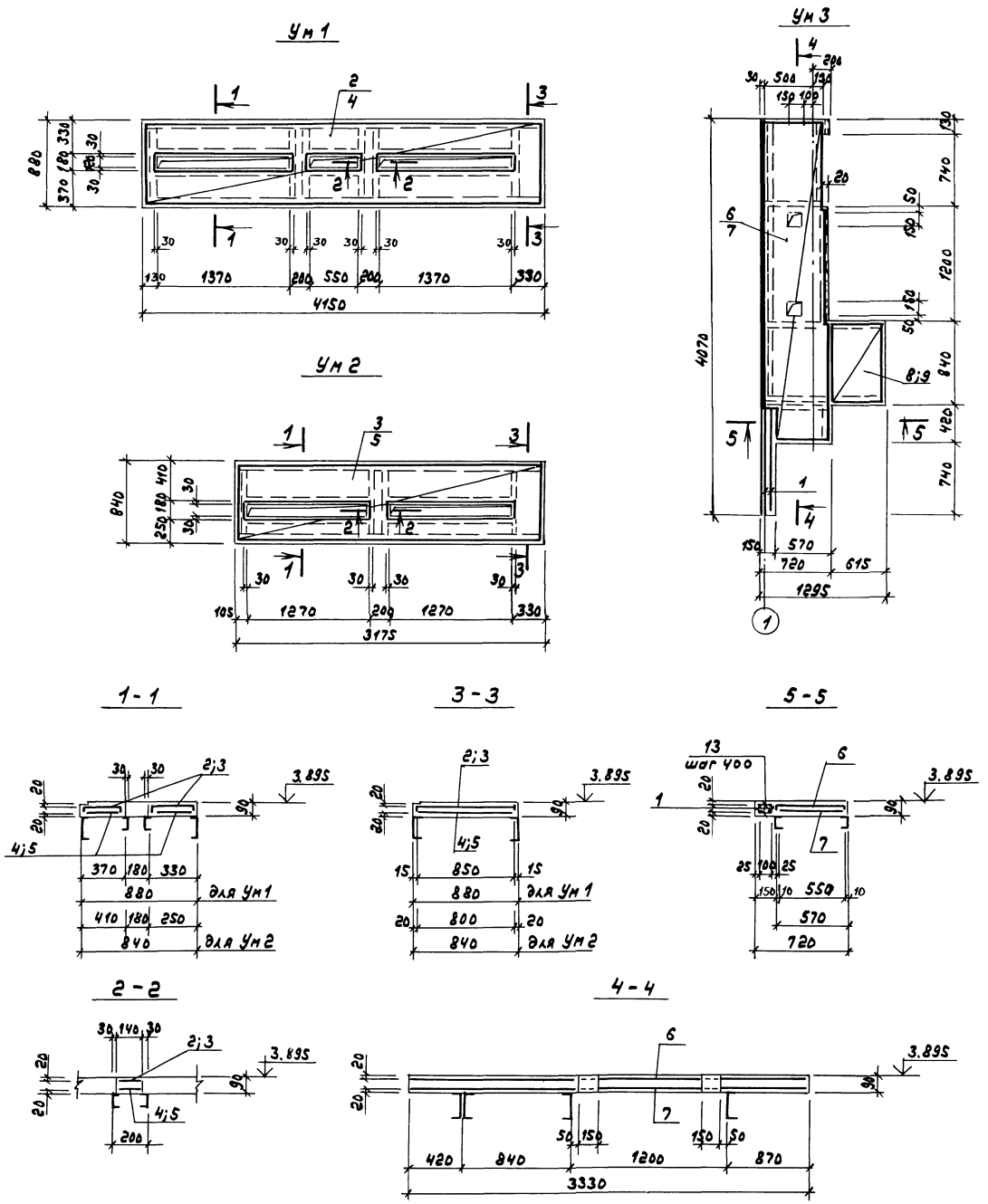

Спецификация Ум 1 ÷ Ум 4

	Обозначение	Наименование	Кол. на эл-т Ум1	Ум2	Ум3	Ум4	Примечание
		Сборочные единицы					
1	ТП 903-1-275.89 -КЖ.И.025-06	Каркас плоский КР 21			2		
		Сетки арматурные					
		ГОСТ 23279-85*					
2		4С $\frac{5Вр1-100}{5Вр1-100}$ 95×410 $\frac{50}{25}$	1				гнуть по месту
3		4С $\frac{5Вр1-100}{5Вр1-100}$ 90×315 $\frac{25}{50}$		1			гнуть по месту
4		4С $\frac{5Вр1-100}{5Вр1-100}$ 85×410 $\frac{50}{25}$	1				
5		4С $\frac{5Вр1-100}{5Вр1-100}$ 80×315 $\frac{25}{50}$		1			
6		4С $\frac{5Вр1-100}{5Вр1-100}$ 80×330 $\frac{50}{50}$			1		гнуть по месту
7		4С $\frac{5Вр1-100}{5Вр1-100}$ 70×330 $\frac{50}{50}$			1		
8		4С $\frac{5Вр1-100}{5Вр1-100}$ 70×80 $\frac{50}{50}$			1		гнуть по месту
9		4С $\frac{5Вр1-100}{5Вр1-100}$ 60×80			1		
10		4С $\frac{5Вр1-100}{5Вр1-100}$ 55×55				1	
11		4С $\frac{5Вр1-100}{5Вр1-100}$ 55×65				1	гнуть по месту
12		4С $\frac{5Вр1-100}{5Вр1-100}$ 50×55 $\frac{25}{50}$				1	гнуть по месту
		Детали					
13		8-А-I ГОСТ 5781-82* ℓ=130			6		0,05 кг
		Материал					
		Бетон класса В15	0,31	0,22	0,35	0,03	м³

1. Общие указания см. лист 1.
2. Монолитные участки замаркированы на листе 16.
3. Закладные изделия в монолитных участках условно не показаны.
4. Ведомость расхода стали на элемент см. лист 17.
5. Все сетки в местах отверстий разрезать и отогнуть по месту.

Привязан:	ГИП	Гусева		ТП 903-1-275.89 - КЖ			
	Нач. отд.	Ехилевский		Котельная с 6 котлоагрегатами „Братск М" для сельскохозяйственного строительства	Стадия	Лист	Листов
	Н. контр.	Морунов			РП	18	
	Гл. спец.	Марков		Канал в помещении ПСУ Монолитные участки Ум1÷Ум3	ГПИ Горьковский САНТЕХПРОЕКТ		
Инв. №	Рук. гр.	Натаева					
	Инж. I к.	Огаркова					
		Копир.					

Инв. № подл. | Подп. и дата | Взам. инв. №

23947-09 19

Плита перекрытия Пм1 на отм. 4.200

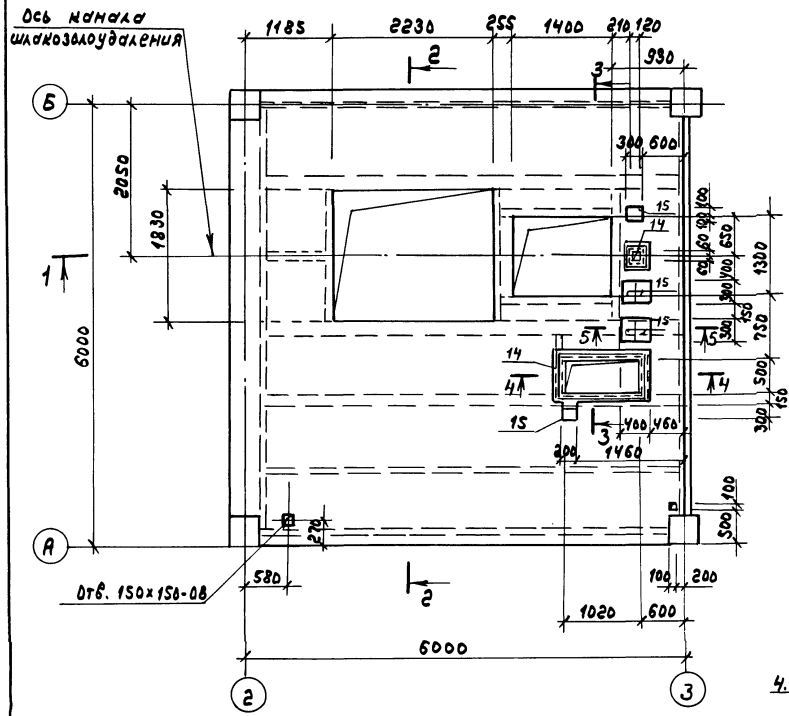

2 - 2

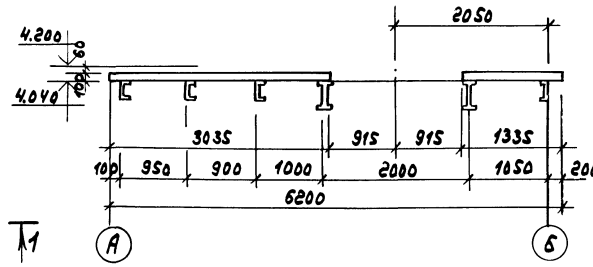

3 - 3

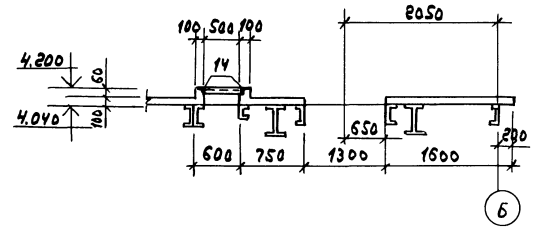

5 - 5

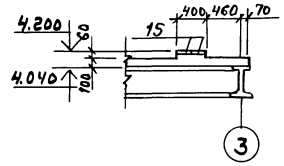

4 - 4

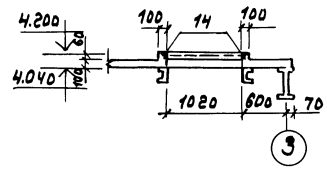

1 - 1

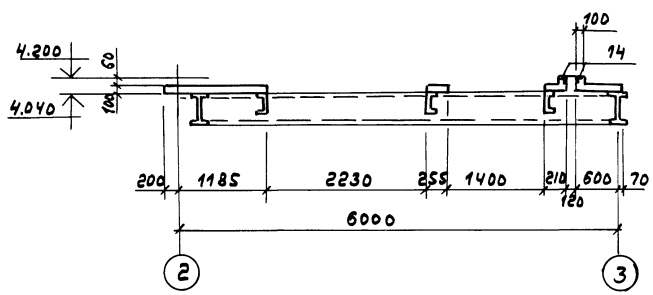

Расчетная схема Пм1

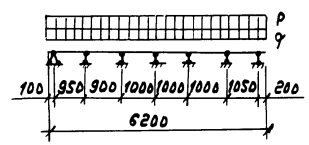

Расчетные нагрузки

$q = 0.0042$ МПа; $P = 0.006$ МПа

Формат	Зона	Поз.	Обозначение	Наименование	Кол.	Приме-чание
				Сборочные единицы		
				Сетки сварные ГОСТ 23279-85		
		1		$\frac{5Вр1-100}{5Вр1-100}$ 145×614 $\frac{20}{25}$	1	Смотреть по месту
		2		$\frac{5Вр1-100}{5Вр1-100}$ 142×495 $\frac{25}{10}$	1	То же
		3		$\frac{5Вр1-100}{5Вр1-100}$ 174×312 $\frac{10}{20}$	2	То же
		4		$\frac{5Вр1-100}{5Вр1-100}$ 174×215 $\frac{25}{20}$	1	То же
		5		$\frac{5Вр1-100}{5Вр1-100}$ 105×264 $\frac{20}{25}$	1	То же
		6		$\frac{5Вр1-100}{5Вр1-100}$ 75×175 $\frac{25}{25}$	1	То же
		7		$\frac{5Вр1-100}{5Вр1-100}$ 85×175 $\frac{25}{25}$	1	
		8		$\frac{5Вр1-100}{5Вр1-100}$ 118×615 $\frac{25}{40}$	1	
		9		$\frac{5Вр1-100}{5Вр1-100}$ 92×455 $\frac{25}{10}$	1	
		10		$\frac{5Вр1-100}{5Вр1-100}$ 195×615 $\frac{25}{25}$	1	
		11		$\frac{5Вр1-100}{5Вр1-100}$ 128×195 $\frac{25}{40}$	1	
		12		$\frac{5Вр1-100}{5Вр1-100}$ 88×195 $\frac{25}{40}$	1	
		13		$\frac{5Вр1-100}{5Вр1-100}$ 55×92 $\frac{10}{25}$	1	
		14		$\frac{5Вр1-100}{5Вр1-100}$ 70×205 $\frac{25}{50}$	2	
				Изделия закладные		
		14	1.400-15.81.520-07	МН536	4,2	п.м.
		15	1.400-15.81.130-29	МН121-6	6	
				Детали:		
		16		А-III-8 ГОСТ 5781-82* ℓ=2210	2	0,9 кг
		17*		А-III-8 ГОСТ 5781-82* ℓ=370	13	0,14 кг
		18*		А-I-6 ГОСТ 5781-82* ℓ=600	82	0,13 кг
				Материалы:		
				Бетон класса В15	3,8	м³

* Поз. 17; 18 см. ведомость деталей на листе 20

1. Общие указания см. лист 1.
2. Армирование плиты и ведомость расхода стали см. лист 20.

				ТП 903-1-275.89 - КМ			
			ГИП	Гусева			
Привязан:			Нач.отд.	Екимевский	Котельная с 6 котлоагрегатами "Братск М" для сельскохозяйственного строительства	стадия	лист	листов
			Н.контр.	Морунов		РП	19	
			Гл.спец.	Марнов				
			Нач.гр.	Катаева	Плита Пм1 перекрытия на отм. 4.200.	ГПИ Горьковский САНТЕХПРОЕКТ		
Инв.№			Инж.-к.	Семагина				
			Инж.-к.	Ведехина				

Копир.

Альбом 7 часть 2

Плита ПМ1

Схема расположения нижних сеток

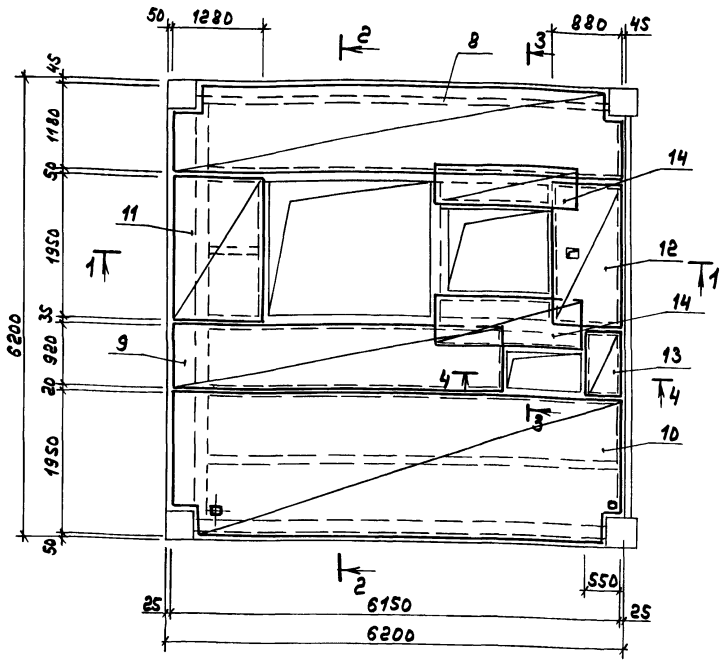

Схема расположения верхних сеток

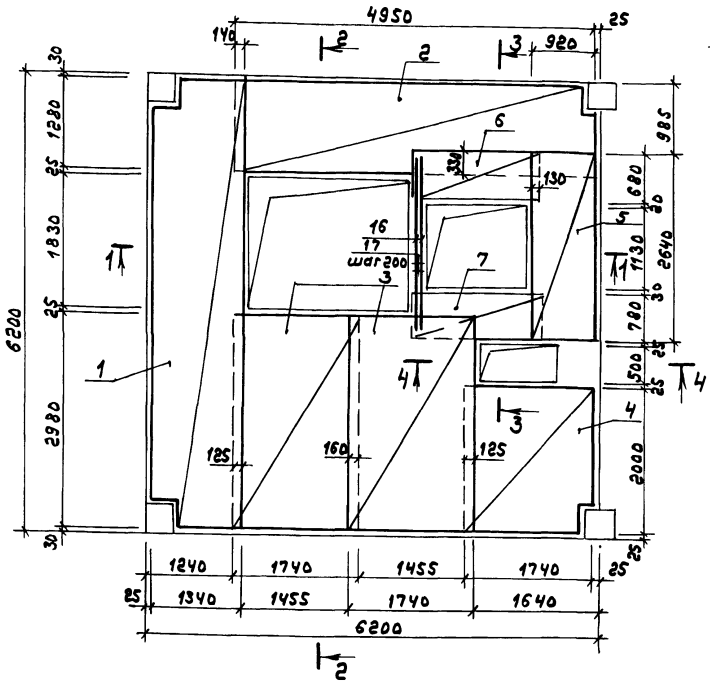

3 – 3

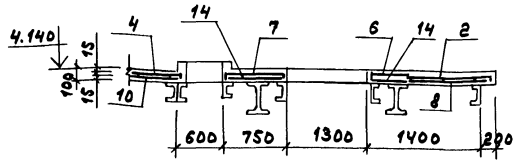

4 – 4

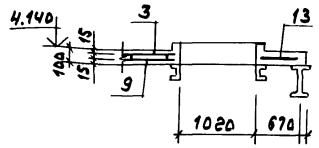

Ведомость деталей

Поз.	Эскиз
18	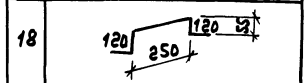
17	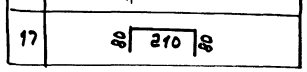

1 – 1

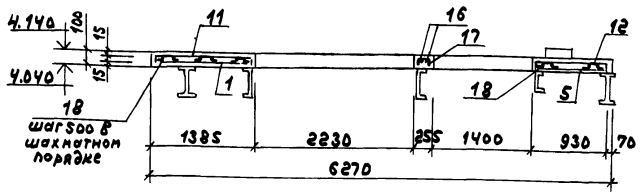

2 – 2

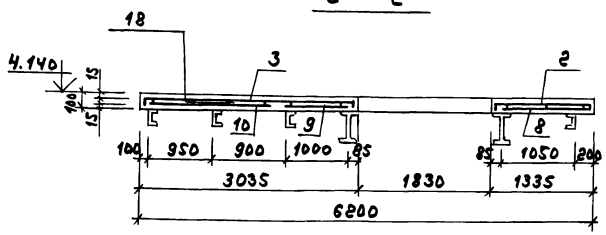

1. Данный лист читать совместно с листом 19.

Ведомость расхода стали на элемент, кг

Марка элемента	Изделия арматурные								Изделия закладные								Общий расход
	Арматура класса						Всего		Арматура класса		Прокат марки				Всего		
	AIII		AI		Вр1				AIII		Вст3кп2		Вст3кп2				
	ГОСТ 6727-80				ГОСТ 5781-82				ГОСТ 5781-82*		ГОСТ 19903-74*		ГОСТ 8509-86				
	ф8		ф6		ф5				ф8	ф10		δ=8				L75х6				
ПМ1	3,7		10,7		192,0		204,4		5,9	1,8		25,2			28,9		61,8	266,2

ГИП	Гусева		
Нач.отд	Ехилевский		
Н.контр.	Морунов		
Гл.спец.	Марков		
Нач.гр.	Натаева		
Инж.тех.	Семягина		
Инж.ш	Ведехина		

Привязан:

Инв.№

Копир

ТП 903-1-275.89 -НН

Котельная с 6 котлоагрегатами «Братск Н» для сельскохозяйственного строительства.

Стадия: РП | Лист: 20 | Листов:

Плита перекрытия ПМ1 на отм. Н.200. Армирование.

ГПИ Горьковский САНТЕХПРОЕКТ

23947-09 21

Инв.№подл. | Подп. и дата | Взам.инв.№

Схемы расположения стеновых панелей

по оси А

Фрагменты: 1 2 2 зерк. 3 3 3 13 4

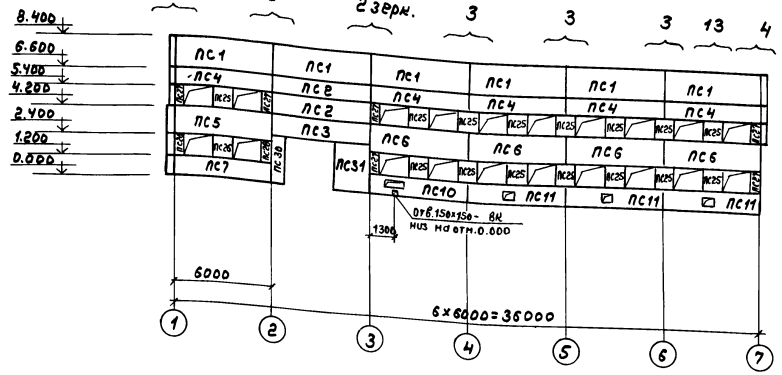

по оси 7

Фрагменты: 8 9 10

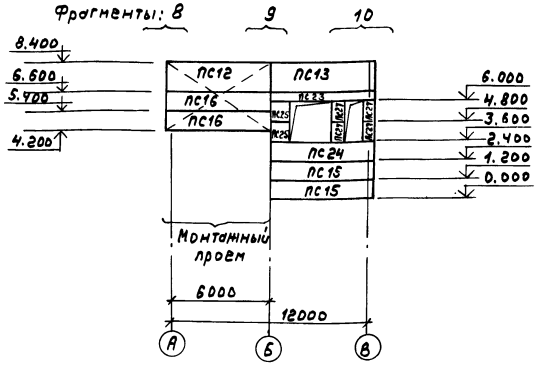

по оси В

Фрагменты: 5 6 6 6 6 по 6 7

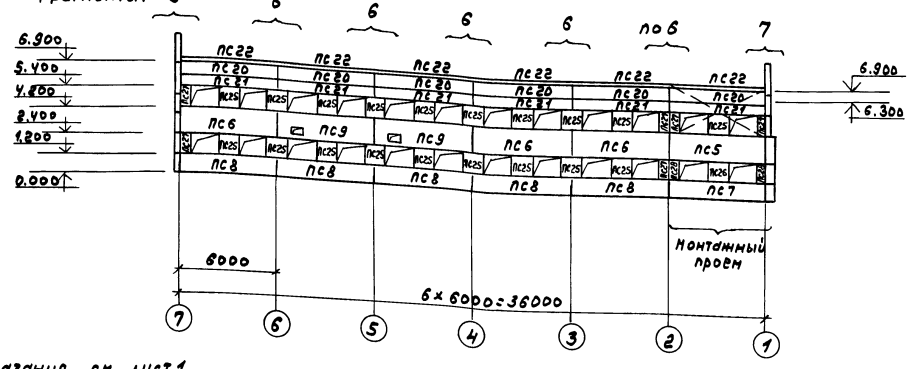

по оси 1

Фрагменты: 11 12 11 зерк.

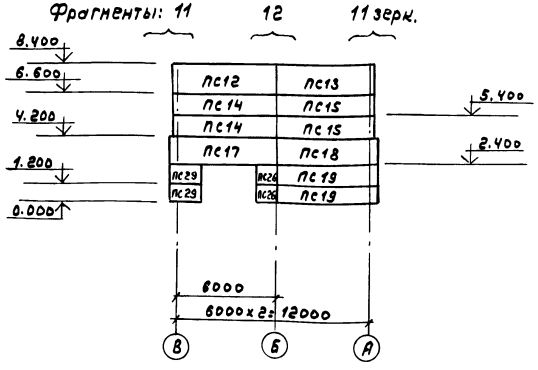

1. Общие указания см. лист 1.
2. Фрагменты см. лист 22.
3. Спецификацию см. лист 23.
4. Элементы крепления стеновых панелей и опорные консоли защитить методом горячего цинкования. Толщина цинкового покрытия 60 мкм.
5. Металлические покрытия, поврежденные при сварке в процессе монтажа конструкций, должны восстанавливаться методом металлизации.
6. После монтажа газоходов пространство между металлической частью газохода и стеновой панелью заделать теплоизоляцией, предусмотренной в чертежах марки ТМ.
7. Сварку выполнять электродами типа Э42 по ГОСТ 9467-75.
8. Отверстие размером 150х150 высверлить в панели по месту.
9. Стойки фахверка оштукатурить по сетке Р10-1,2 ГОСТ 5336-80 (толщина штукатурки 30мм) с внутренней стороны помещения; соединительные изделия и опорные консоли покрыть фосфатным огнезащитным покрытием толщиной 10мм по ГОСТ 25665-83.

Привязан:

Инв.№

ТП 903-1-275.89 -КМ

ГИП	Гусева		Котельная с 6 котлоагрегатами «Братск М» для сельскохозяйственного строительства	Стадия	Лист	Листов
Нач.отд.	Ехилевский			РП	21	
Н.контр.	Моргунов					
Гл.спец.	Марков					
Нач.гр.						
Инж.1 к.	Семягина		Схемы расположения стеновых панелей.	ГПИ Горьковский САНТЕХПРОЕКТ		
Инж.1 к.	Нормова					

Копир.

23947-09 22

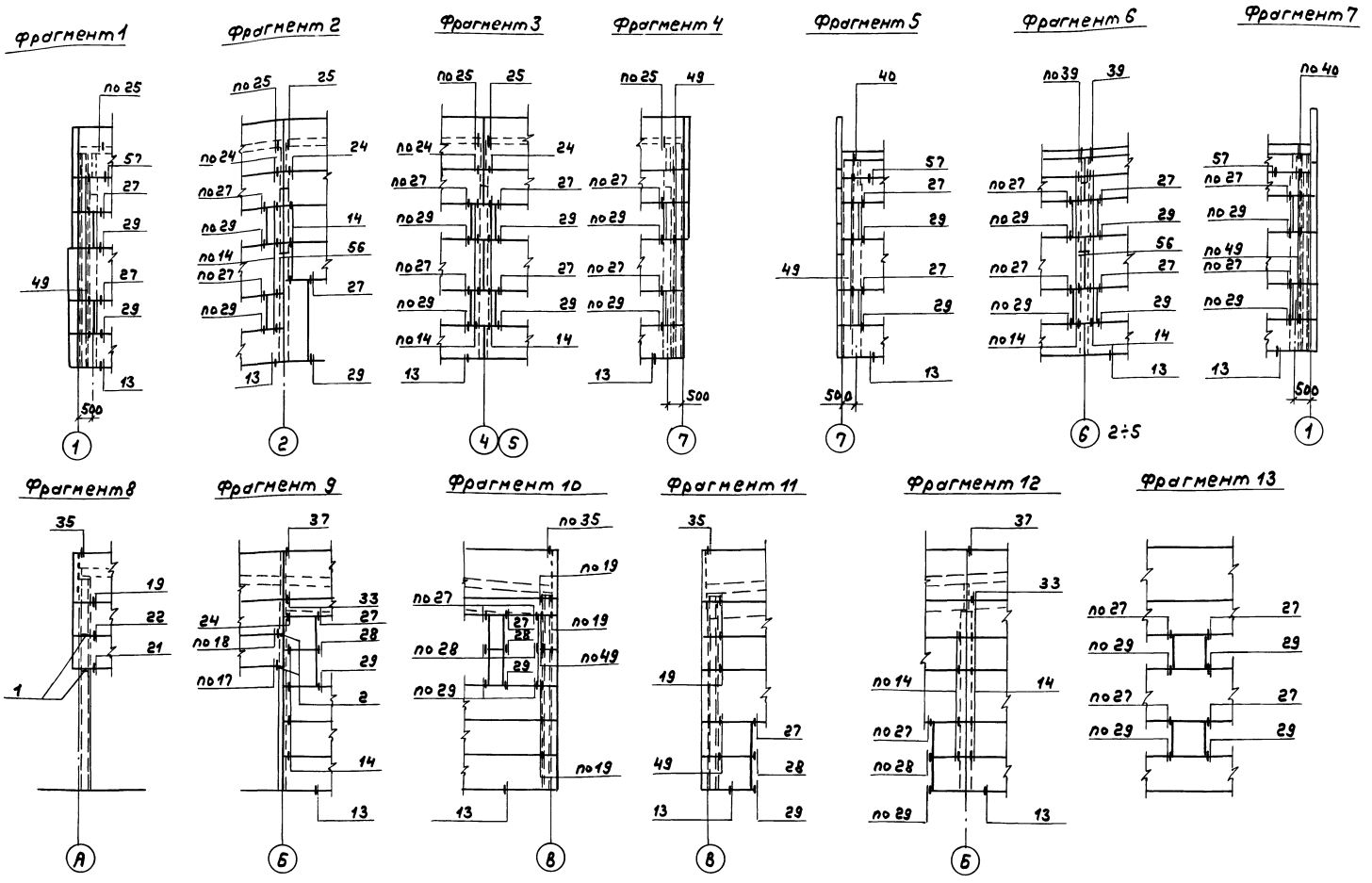

1. Монтажные узлы панельных стен приведены в серии 1.030.1-1 вып. 3-3.
2. Спецификацию см. лист 24.
3. Крепление опорных консолей выполнять по узлам 9,10 серии 1.030.1-1 вып. 3-3.

ГИП	Гусева		ТП 903-1-275.89 - КЖ	
Нач.отд.	Ехилевский			
Н.контр.	Морунов		Котельная с 6 котлоагрегатами „Братск М" для сельскохозяйственного строительства	Стадия: РП; Лист: 22; Листов:
Гл.спец.	Марков			
Нач.гр.	Катаева		Схемы расположения стеновых панелей. Фрагменты 1÷13.	ГПИ Горьковский САНТЕХПРОЕКТ
Инж.I к.	Семягина			
Инж.III к.	Моренова			

Привязан:

Инв. №

Копир.

23947-09 23

Инв. № подл. | Подп. и дата | Взам. инв. №

Марка, поз.	Обозначение	Наименование	Кол.	Масса ед, кг	Примечание
		для $t_{н.в.}$ = -20°			
		Стеновые панели			
ПС1	ТП 903-1-275.89-КЖ.У.010	ПСД 60.18.20-П-1	6	3100	
ПС2	-01	ПСД 60.12.20-П-1	2	2000	
ПС3	-02	ПСД 60.12.20-П-2	1	2000	
ПС4	-03	ПСД 60.12.20-П-3	5	2000	
ПС5	-04	ПСД 60.18.25-П-1	2	3600	
ПС6	-07	ПСД 60.18.20-П-2	7	3100	
ПС7	-08	ПСД 60.12.25-П-1	2	2400	
ПС8	-11	ПСД 60.12.20-П-4	5	2000	
ПС9	-12	ПСД 60.18.20-П-3	2	3100	
ПС10	-13	ПСД 60.12.20-П-5	1	2000	
ПС11	-14	ПСД 60.12.20-П-6	3	2000	
ПС-12	1.832.1-3.1.0020000-06	ПСД 60.18.20-П-У	2	3200	
ПС13	-07	ПСД 60.18.20-П-УП	2	3200	
ПС14	ТП 903-1-275.89 - КЖ.У.017	ПСД 60.12.20-П-У-1	2	2100	
ПС15	ТП 903-1-275.89-КЖ.У.017 -01	ПСД 60.12.20-П-УП-1	4	2100	
ПС16	КЖ.У.015	ПСД 60.12.20-П-У-2	2	2100	
ПС17	КЖ.У.017-05	ПСД 60.18.25-П-У-1	1	3800	
ПС18	-08	ПСД 60.18.25-П-УП-1	1	3800	
ПС19	-02	ПСД 60.12.25-П-УП-1	2	2500	
ПС20	КЖ.У.016	ПСД 60.9.20-П-1	6	1500	
ПС21	КЖ.У.010-15	ПСД 60.6.20-П-1	6	1000	
ПС22	1.030.1-1.2-1 6.00.0	ПК 60.6.5-А	6	1200	
ПС23	ТП 903-1-275.89-КЖ.У.017-11	ПСД 60.6.20-П-УП-1	1	1000	
ПС24	-12	ПСД 60.12.20-П-УП-2	1	2100	
ПС25	КЖ.У.011	ПСД 12.12.20-П-1	36	400	
ПС26	-01	ПСД 12.12.25-П-1	4	480	
ПС27	КЖ.У.012	ПСД 6.12.20-П-1	16	200	
ПС28	-01	ПСД 6.12.25-П-1	4	230	
ПС29	КЖ.У.014	ПСД 15.12.25-П-У-1	2	700	
ПС30	КЖ.У.013	ПСД 9.30.20-П-1	1	500	
ПС31	-01	ПСД 21.30.20-П-1	1	1800	
		для $t_{н.в.}$ = -30°			
		Стеновые панели			
ПС1	ТП 903-1-275.89-КЖ.У.010	ПСД 60.18.20-П-1	6	3100	
ПС2	-01	ПСД 60.12.20-П-1	2	2000	
ПС3	-02	ПСД 60.12.20-П-2	1	2000	
ПС4	-03	ПСД 60.12.20-П-3	5	2000	
ПС5	-05	ПСД 60.18.30-П-1	2	4500	
ПС6	-07	ПСД 60.18.20-П-2	7	3100	
ПС7	-09	ПСД 60.12.30-П-1	2	3000	
ПС8	-11	ПСД 60.12.20-П-4	5	2000	
ПС9	-12	ПСД 60.18.20-П-3	2	3100	
ПС10	КЖ.У.010-13	ПСД 60.12.20-П-5	1	2000	
ПС11	-14	ПСД 60.12.20-П-6	3	2000	
ПС12	1.832.1-3.1.0020000-06	ПСД 60.18.20-П-У	2	3200	
ПС13	-07	ПСД 60.18.20-П-УП	2	3200	
ПС14	ТП 903-1-275.89 - КЖ.У.017	ПСД 60.12.20-П-У-1	2	2100	
ПС15	-01	ПСД 60.12.20-П-УП-1	4	2100	
ПС16	КЖ.У.015	ПСД 60.12.20-П-У-2	2	2100	
ПС17	КЖ.У.017-06	ПСД 60.18.30-П-У-1	1	4700	
ПС18	-09	ПСД 60.18.30-П-УП-1	1	4700	
ПС19	-03	ПСД 60.12.30-П-УП-1	2	3100	
ПС20	КЖ.У.016	ПСД 60.9.20-П-1	6	1500	
ПС21	КЖ.У.010-15	ПСД 60.6.20-П-1	6	1000	
ПС22	1.030.1-1,2-1 6.00.0	ПК 60.6.5-А	6	1200	
ПС23	ТП 903-1-275.89-КЖ.У.017-11	ПСД 60.6.20-П-УП-1	1	1000	
ПС24	-12	ПСД 60.12.20-П-УП-2	1	2100	
ПС25	КЖ.У.011	ПСД 12.12.20-П-1	36	400	
ПС26	-02	ПСД 12.12.30-П-1	4	580	
ПС27	КЖ.У.012	ПСД 6.12.20-П-1	16	200	
ПС28	-02	ПСД 6.12.30-П-1	4	290	
ПС29	КЖ.У.014-01	ПСД 15.12.30-П-У-1	2	890	
ПС30	КЖ.У.013	ПСД 9.30.20-П-1	1	500	
ПС31	-01	ПСД 21.30.20-П-1	1	1800	
		для $t_{н.в.}$ = -40°			
		Стеновые панели			
ПС1	ТП 903-1-275.89-КЖ.У.010	ПСД 60.18.20-П-1	6	3100	
ПС2	-01	ПСД 60.12.20-П-1	2	2000	
ПС3	-02	ПСД 60.12.20-П-2	1	2000	
ПС4	-03	ПСД 60.12.20-П-3	5	2000	
ПС5	-06	ПСД 60.18.40-П-1	2	5700	
ПС6	-07	ПСД 60.18.20-П-2	7	3100	
ПС7	-10	ПСД 60.12.40-П-1	2	3800	
ПС8	-11	ПСД 60.12.20-П-4	5	2000	
ПС9	-12	ПСД 60.18.20-П-3	2	3100	
ПС10	-13	ПСД 60.12.20-П-5	1	2000	
ПС11	-14	ПСД 60.12.20-П-6	3	2000	
ПС12	1.832.1-3.1.0020000-06	ПСД 60.18.20-П-У	2	3200	
ПС13	-07	ПСД 60.18.20-П-УП	2	3200	
ПС14	ТП 903-1-275.89-КЖ.У.017	ПСД 60.12.20-П-У-1	2	2100	
ПС15	-01	ПСД 60.12.20-П-УП-1	4	2100	
ПС16	КЖ.У.015	ПСД 60.12.20-П-У-2	2	2100	
ПС17	КЖ.У.017-07	ПСД 60.18.40-П-У-1	1	6100	
ПС18	ТП 903-1-275.89 - КЖ.У.017-10	ПСД 60.18.40-П-УП-1	1	6100	
ПС19	-04	ПСД 60.12.40-П-УП-1	2	4000	
ПС20	КЖ.У.016	ПСД 60.9.20-П-1	6	1500	
ПС21	КЖ.У.010-15	ПСД 60.6.20-П-1	6	1000	
ПС22	1.030.1-1.2-1 6.00.0	ПК 60.6.5-А	6	1200	
ПС23	ТП 903-1-275.89 - КЖ.У.017-11	ПСД 60.6.20-П-УП-1	1	1000	
ПС24	-12	ПСД 60.12.20-П-УП-2	1	2100	
ПС25	КЖ.У.011	ПСД 12.12.20-П-1	36	400	
ПС26	-03	ПСД 12.12.40-П-1	4	740	
ПС27	КЖ.У.12	ПСД 6.12.20-П-1	16	200	
ПС28	-03	ПСД 6.12.40-П-1	4	370	
ПС29	КЖ.У.14-02	ПСД 15.12.40-П-У-1	2	1200	
ПС30	КЖ.У.013	ПСД 9.30.20-П-1	1	500	
ПС31	-01	ПСД 21.30.20-П-1	1	1800	
		Для любой $t_{н.в}$			
		Изделия соединительные			
	1.030.1-1.4-1- 120	Т3	87	0,4	
	130	Т5	24	0,5	
	140	Т8	22	0,5	
	150	Т9	2	0,4	
	150-01	Т10	11	1,3	
	220	Т17	4	0,3	
	220-02	Т19	12	0,5	
		Детали			
		Уголок 160×100×10-Б ГОСТ 85672 Ст3кп2 ГОСТ 535-79* С-200	11	4.0	
		Полоса Б-2 8×130 ГОСТ 103-76* Ст3кп2 ГОСТ 535-79* С-140	192	0.7	
		Полоса Б-2 8×110 ГОСТ 103-76* Ст3кп2 ГОСТ 535-79* С-140	6	1.2	
		Полоса Б-2 6×60 ГОСТ 103-76* Ст3кп2 ГОСТ 535-79 С-250	2	0.7	
		Полоса Б-2 10×20 ГОСТ 103-76* Ст3кп2 ГОСТ 535-79 С-60	2	0.1	
	1.030.1-1.0-3-2401	А-1	12	0.7	
	-2402	А-2	12	1.2	
	-2403	А-3	18	0.4	
		Опорные консоли			
1	1.030.1-1.4-1-110-01	ТК4	2	12.2	
2	Т.П 903-1-275.89-КЖ.У.052	РК4-1	2		
		Сетка Р10-1.2 ГОСТ 5336-80	9.0	2.2	м²

Привязан:

Инв. №

ГИП	Гусева	
Нач.отд	Ехилевский	
Н.контр	Морунов	
Гл.спец	Марков	
Нач.гр.	Матвеева	
Инж.-к	Семягина	
Инж.-к	Коренова	

Копир.

ТП 903-1-275.89 -КЖ

Котельная с 6 котлоагрегатами „Братск М" для сельскохозяйственного строительства

Спецификация к схемам расположения стеновых панелей.

Стадия	Лист	Листов
РП	23	

ГПИ Горьковский САНТЕХПРОЕКТ

Альбом 7 часть 2

Схема расположения панелей перегородок

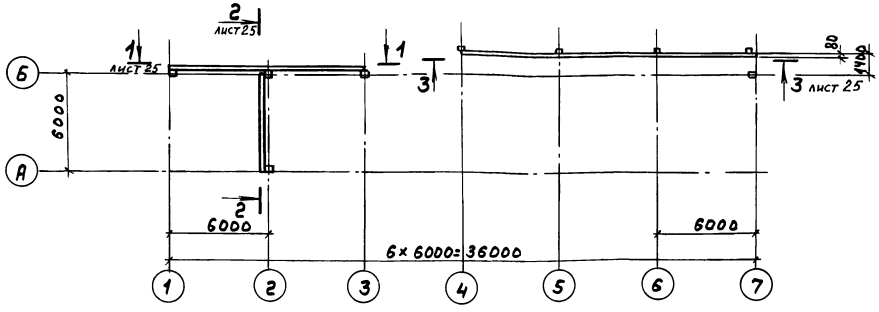

1. Общие указания см. лист 1.
2. Монтаж панелей перегородок вести в соответствии с указаниями серии 1.030.9-2 вып.0.
3. Заполнение швов между панелями перегородок осуществлять цементным раствором и гернитом или пароизолом в соответствии с серией 1.030.9-2 вып. 6 лист 10.
4. Зазоры между панелями перегородок и плитами перекрытия и покрытия проконопатить просмоленным шнуром и промазать герметизирующей мастикой с двух сторон.
5. В продольных перегородках участки примыкания к стропильным конструкциям выполнить из керамического эффективного кирпича М75 (ГОСТ530-80) „на ребро" с применением свежеприготовленного раствора М75 с осадкой конуса 8-10 см.
   Поверхность торца нижележащей панели перед кладкой очистить и смочить.
6. Закладные и соединительные изделия панелей перегородок покрыть фосфатным огнезащитным покрытием толщиной 10 мм по ГОСТ25665-83.
7. Отверстия, указанные на чертеже, вырезать в панелях по месту.
8. После прокладки труб отверстия заделать бетоном класса В15.

Продолжение

Марка, поз.	Обозначение	Наименование	Кол.	Масса ед, кг.	Примечание
1	ТП903-1-275.89-КЖ.И.046	МС18	2	0,7	
2	КЖ.И.046-01	МС18а	2	0,7	
3	КЖ.И.042	МС13	4	4,7	
4	КЖ.И.043	МС14	2	6,5	
		Уголок $\frac{100\times100\times8\text{-}Б\text{-}ГОСТ8509\text{-}86}{Вст3пс6\text{-}1\text{-}I\text{-}ГОСТ535\text{-}79^*}$			
5		$l=100$	3	1.2	
6		$l=320$	1	3.9	
7		Двутавр $\frac{10\ ГОСТ8239\text{-}72^*}{Вст3пс6\text{-}1ГОСТ535\text{-}79^*}$ $l=60$	2	0,6	
	ГОСТ 27320-87	Дюбель АВ-М10	96	0,03	
		Болт М10×30.58 ГОСТ7798-70* с шайбой 10.01 ГОСТ 11371-78	96	0,03	

Спецификация к схеме расположения панелей перегородок

Марка, поз.	Обозначение	Наименование	Кол.	Масса ед, кг	Примечание
		Панель стеновая			
ПС1	ТП903-1-275.89-КЖ.И.010-16	ПСД 60.18.25-П-2	1	3600	
		Панели перегородок			
ПГ1	ТП903-1-275.89-КЖ.И018	ПГ60.30-1-Т-Д1-1	1	2960	
ПГ2	1.030.9-2.1-03.0-28	ПГ60.30.-1-Т-Д1	2	2960	
ПГ3	01.0-28	ПГ60.30-1-Т	1	3430	
ПГ4	05.0-108	ПГ60.12-1-Т	2	1370	
ПГ5	05.0-112	ПГ50.12-1-Т	1	1150	
ПГ6	05.0-131	ПГ60.15-1-Т-В14	2	1630	
ПГ7	05.0-132	ПГ60.15-1-Т-В14Т	1	1540	
ПГ8	06.0-22	ПГ60.9-1-Т	3	1010	
ОП2	1.030.9-2.1-11.0-01	Опорная подушка ОП2	3	27	
Т3	1.030.1-1.4-1-120	Элемент крепления Т3	2	0.4	
		Изделия соединительные			
МС2	1.030.9-2.7-2-016.0-01	МС2	24	0.7	
МС3	017.0	МС3	4	1.7	
МС5	016.0-02	МС5	3	0.3	
МС6	0.16.0-03	МС6	14	0.2	
МС9	0.19.0	МС9	3	0.5	
МС9а	0.19.0-01	МС9а	3	0.5	
МС14	0.16.0-07	МС14	14	0.2	
МС15	0.19.0-02	МС15	3	0.5	
МС15а	0.19.0-03	МС15а	3	0.5	
МС53	0.22.0-07	МС53	12	0.6	
МС68	0.22.0-08	МС68	8	0.5	

Привязан:

Инв. №

ГИП	Гусева	
Нач.отд.	Ехилевский	
Н.контр.	Морунов	
Гл.спец.	Марков	
Нач.гр.	Катаева	
Инж.I к.	Сенягина	
Инж.II к.	Моренова	

Копир.

ТП903-1-275.89 -КЖ

Котельная с 6 котлоагрегатами „Братск М" для сельскохозяйственного строительства

Стадия	Лист	Листов
РП	24	

Схема расположения панелей перегородок.

ГПИ Горьковский САНТЕХПРОЕКТ

23947-09 25

Инв. № подл. | Подп. и дата | Взам. инв. №

1 - 1

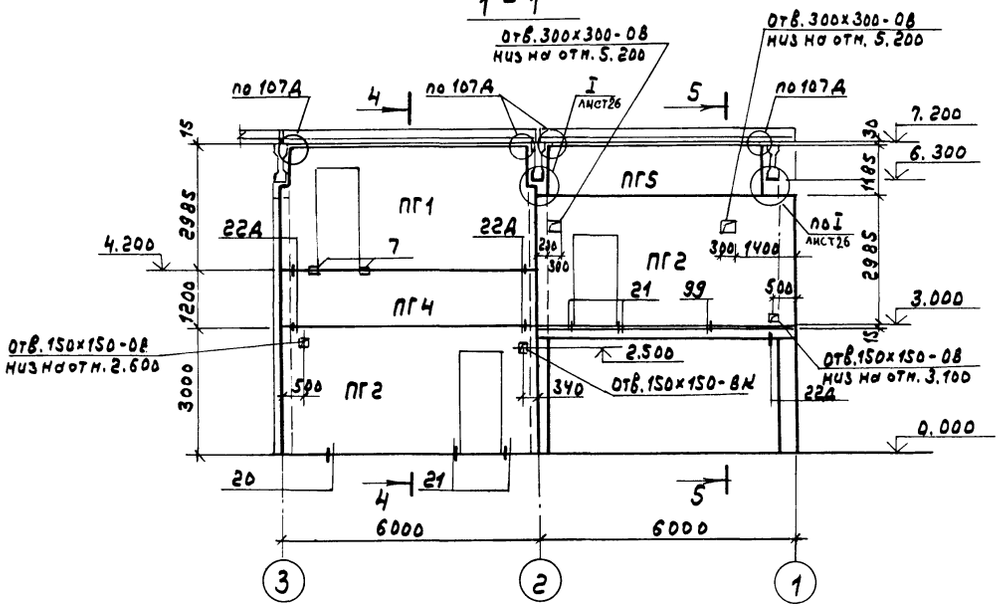

4 - 4

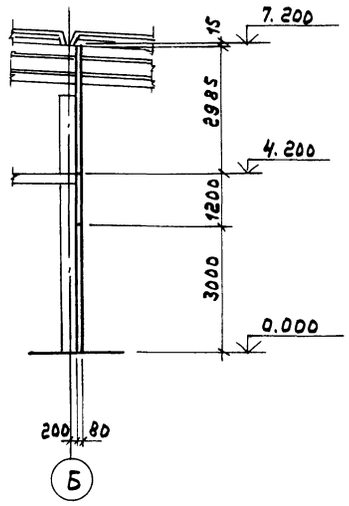

5 - 5

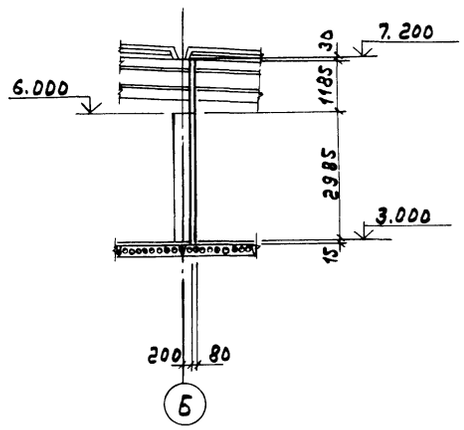

7 - 7

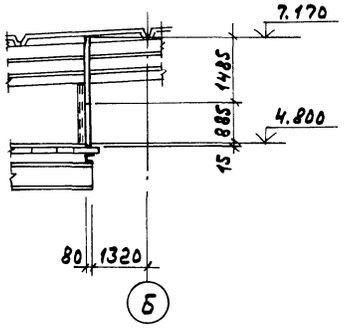

2 - 2

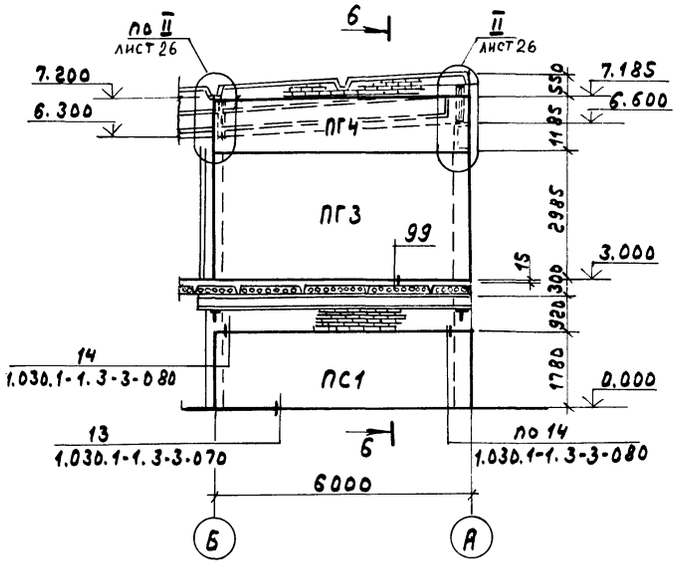

6 - 6

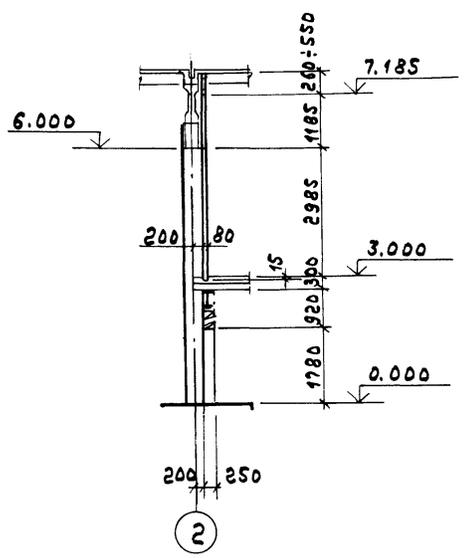

3 - 3

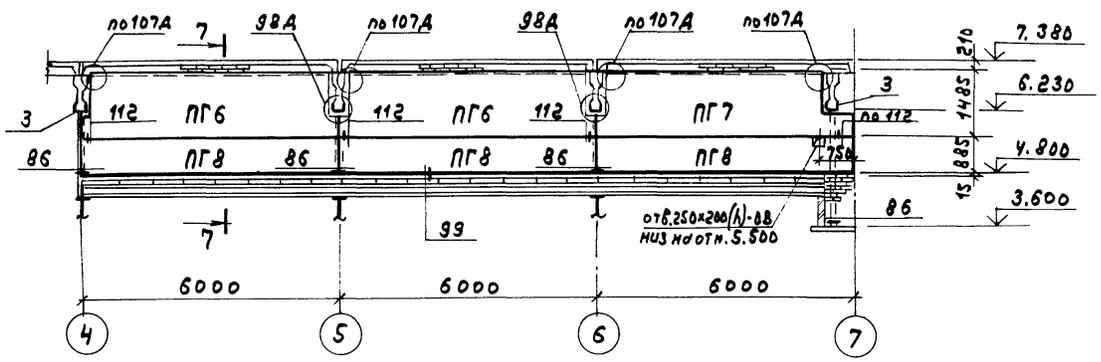

1. Общие указания см. лист 1.
2. Основные примечания и спецификацию см. лист 24.
3. Неоговоренные монтажные узлы приняты по серии 1.030.9-2 Вып. 6.

					ТП 903-1-275.89 -КЖ		
Привязан:		ГИП	Гусева				
		Нач.отд.	Ехилевский		Котельная с 6 котлоагрегатами, "Братск М" ЭДА сельскохозяйственного строительства.	Стадия	Лист	Листов
		Н. контр.	Морунов			РП	25	
		Гл.спец.	Марков					
		Нач. гр.	Катаева		Схема расположения панелей перегородок, сечения 1-1÷7-7.	ГПИ Горьковский САНТЕХПРОЕКТ		
		Инж. ТК	Семагина					
Инв. №		Инж. ТК	Моренова					

Копир.

23947-09 26

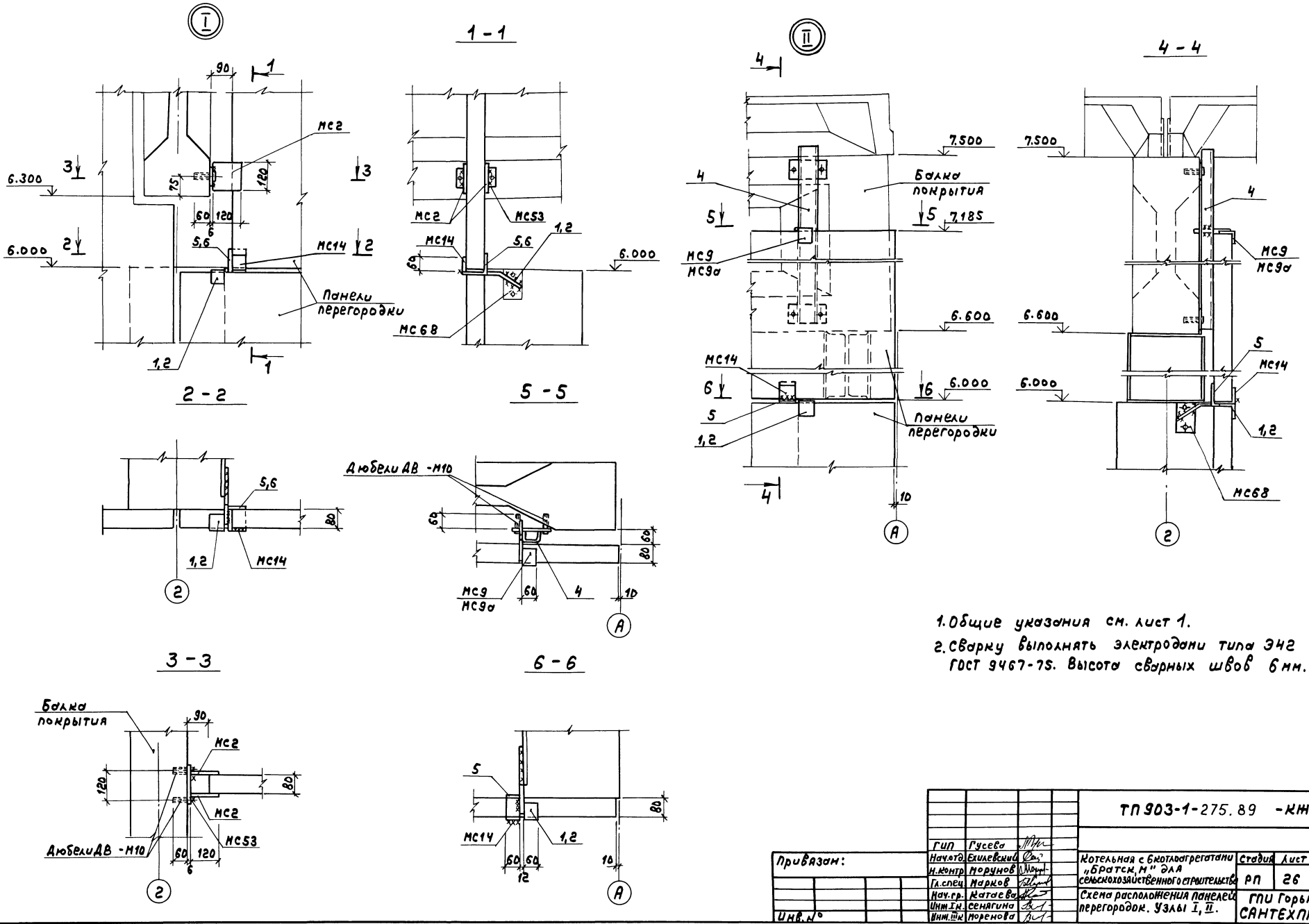

1. Общие указания см. лист 1.
2. Сварку выполнять электродами типа Э42 ГОСТ 9467-75. Высота сварных швов 6 мм.

Альбом 7 часть 2

				ТП 903-1-275.89 -КЖ			
			ГИП	Гусева			
Привязан:			Нач.отд.	Ехилевский	Котельная с 6 котлоагрегатами „Братск, М" для сельскохозяйственного строительства	Стадия	Лист	Листов
			Н.контр.	Морунов		РП	26	
			Гл.спец.	Марков				
			Нач.гр.	Катаева	Схема расположения панелей перегородок. Узлы I, II.	ГПИ Горьковский САНТЕХПРОЕКТ		
			Инж.I к.	Сенягина				
Инв.№			Инж.III к.	Моренова				

Копир.

23947-09 27

Инв.№ подл. | Подп. и дата | Взам.инв.№

Альбом 7 часть 2

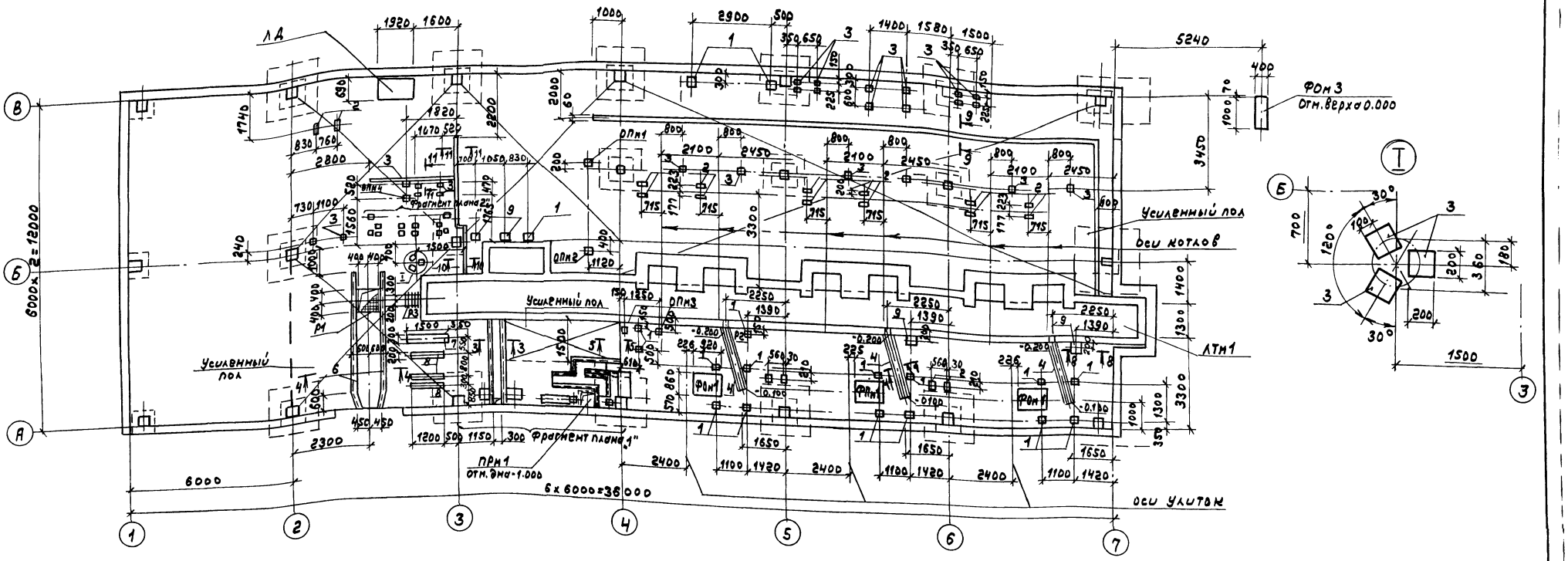

Фрагмент плана „1"

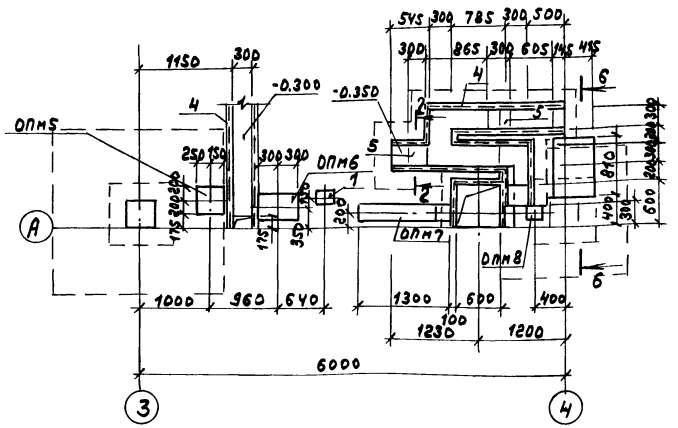

Фрагмент плана „2"

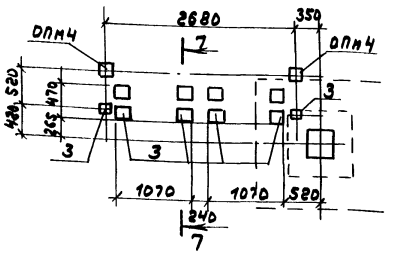

1. Общие указания см. лист 1.
2. Сечения 1-1 ÷ 11-11 и спецификация см. лист 28.
3. Обратную засыпку производить грунтом без включения строительного мусора и растительного грунта согласно СН 536-81.

Привязан:	ГИП	Гусева		ТП 903-1-275.89 -КЖ
	Нач.отд.	Ехилевский		
	Н.контр.	Морунов		Котельная с 6 котлоагрегатами „братск М" для сельскохозяйственного строительства.
	Гл.спец.	Марков		Стадия: РП; Лист: 27; Листов:
	Нач.гр.	Катаева		Схема расположения фундаментов под оборудование каналов, приямков закладных изделий.
Инв. №	Инж. I к.	Сенягина		ГПИ Горьковский САНТЕХПРОЕКТ
	Инж. III к.	Ведехина		
	Копир.			

23947-09 28

Альбом 7 часть 2

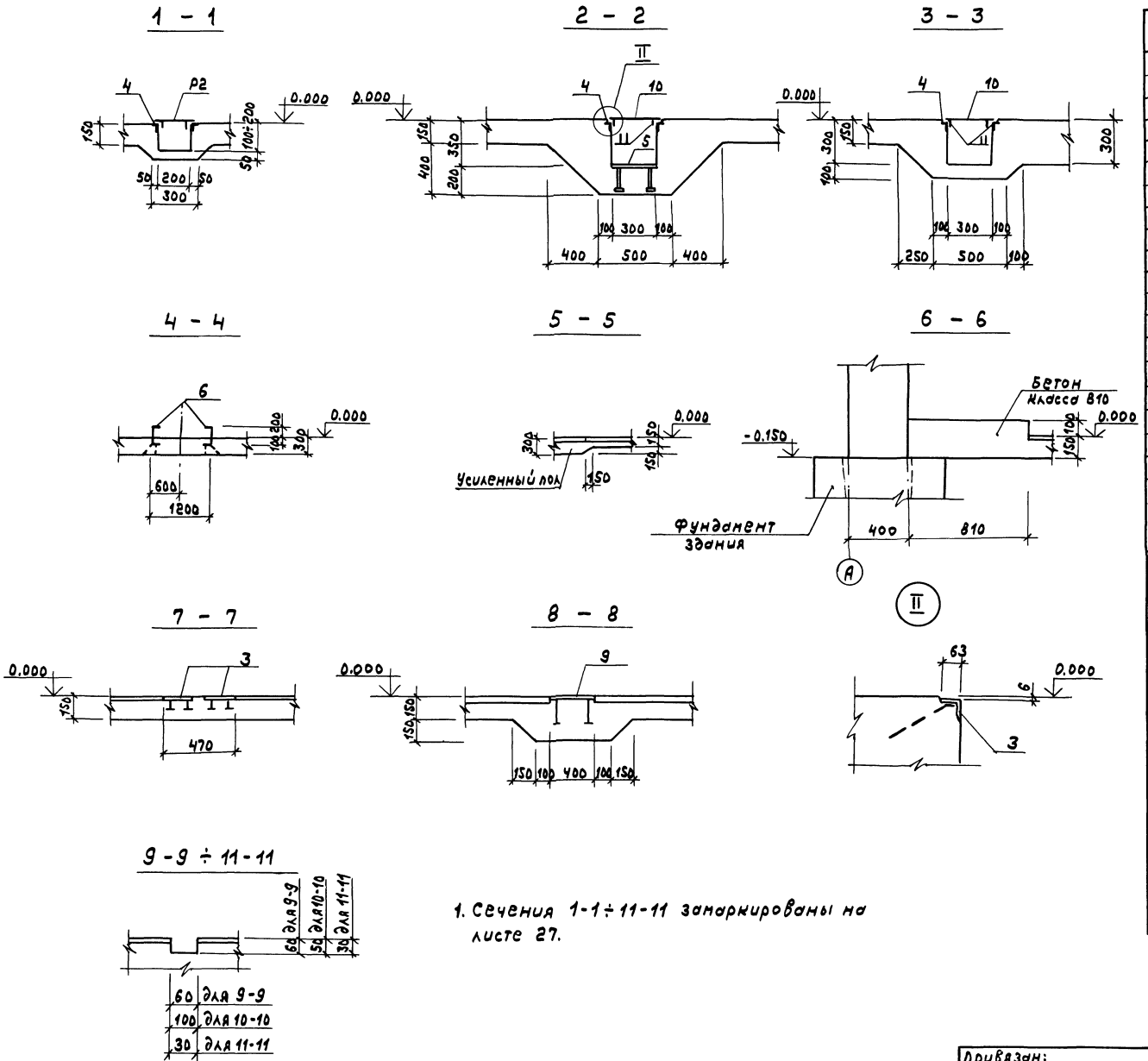

1. Сечения 1-1÷11-11 замаркированы на листе 27.

Спецификация к схеме расположения фундаментов под оборудование, каналов, приямков и закладных изделий.

Марка, поз.	Обозначение	Наименование	Кол.	Масса ед, кг.	Примечание
		Фундамент под оборудование			
ФОм 1	ТП 903-1-275.89 -КЖ-29	ФОм 1	3		
ФОм	-КЖ-35	ФОм	1		
		Приямки			
ПРм 1	ТП 903-1-275.89 -КЖ-29	ПРм 1	1		
		Опорные подушки			
ОПм 1	ТП 903-1-275.89-КЖ-29	ОПм 1	1		
ОПм 2	-КЖ-29	ОПм 2	1		
ОПм 3	-КЖ-29	ОПм 3	3		
ОПм 4	-КЖ-29	ОПм 4	3		
ОПм 5	-КЖ-29	ОПм 5	1		
ОПм 6	-КЖ-29	ОПм 6	1		
ОПм 7	-КЖ-29	ОПм 7	1		
ОПм 8	-КЖ-29	ОПм 8	1		
		Канал шлакозолоудаления			
ЛТм 1	-КЖ-30-32	ЛТм 1	1		
ЛД	ТП 903-1-275.89 -КД-11	Ларь деревянный ЛД	1		
		Изделия закладные			
1	1.400-15.81.130 -35	МН 122-6	19	4.6	
2	1.400-15.81.130-29	МН 121-6	16	4.5	
3	1.400-15.81.130-05	МН 117-6	38	2.4	
4	1.400-15.81.550-07	МН 556	16.6	5.4	п.м
5	1.400-15.81.130-59	МН 126-6	3	7,1	
6	ТП 903-1-275.89-КЖ.И.034	МН 11	8.8	32.5	п.м.
7	032	МН 8	1	39.3	
8	-01	МН 9	3	21.8	
9	1.400-15.81.170-41	МН 158-6	4	21.2	
		Съемные решетки			
Р1	ТП 903-1-275.89-КЖ.И.057	Р1	1	19.0	
Р2	-01	Р2	3	17,8	
Р3	-02	Р3	1	24.4	
10		Лист ромб К-ПУ-6×400×7100 Вст3сп ГОСТ 8568-77*	3.1	142.3	м²
11		Полоса 6-2-6×40 ГОСТ 103-76 / Вст3 кп 2 ГОСТ 535-79 Е-14800	1	25.9	

ГИП	Гусева		
Нач.отд.	Ехилевский		
Н.контр	Морунов		
Гл.спец.	Марков		
Нач.гр.	Катаева		
Инж. I к	Сенягина		
Инж. II к	Ведехина		

Привязан:

Инв. №

ТП 903-1-275.89 -КЖ

Котельная с 6 котлоагрегатами „Братск М" для сельскохозяйственного строительства

Подземное хозяйство котельной. Сечения 1-1 ÷ 11-11.

Стадия	Лист	Листов
РП	28	

ГПИ Горьковский САНТЕХПРОЕКТ

Инв. № подл. | Подп. и дата | Взам. инв. №

Копир.

23947-09 29

Фом1

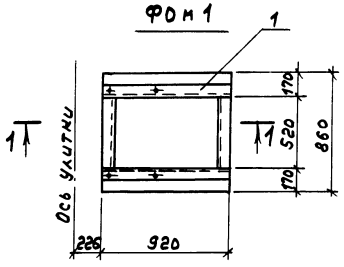

ПРм1

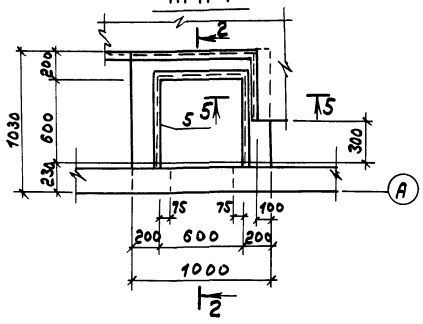

Спецификация Фом1; ОПм1÷ОПм8, ПРм1

Формат	Зона	Поз.	Обозначение	Наименование	Кол. на элемент: Фом1	ОПм1	ОПм2	ОПм3	ОПм4	ОПм5	ОПм6	ОПм7	ОПм8	ПРм1	Примечание
				Сборочные единицы											
				Изделия закладные											
		1	ТП 903-1-275.89-КЖ.И.031-03	МН16	1										
		2	1.400-15.81.130-11	МН118-6		1	1	1	1			1	1		
		3	1.400-15.81.130-44	МН124-3						1	2				
		4	1.400-15.81.140-14	МН129-3								1.1			п.м
		5	1.400-15.81.550-07	МН556										3,5	п.м
				Материал:											
				Бетон класса В12.5											
				Топливо - Бурые угли	1.1	0.015	0.027	0.003	0.01	0.09	0.14	0.06	0.02	0.87	м³
				Топливо - каменные угли	1.1	0.015	0.027	0.003	0.01	0.09	0.13	0.06	0.02	0.87	м³

1 - 1

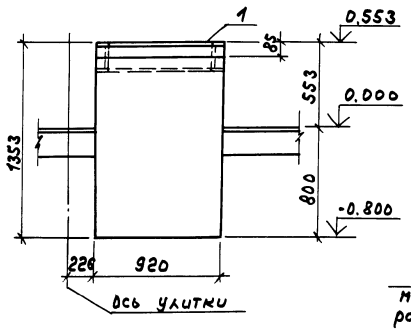

2 - 2

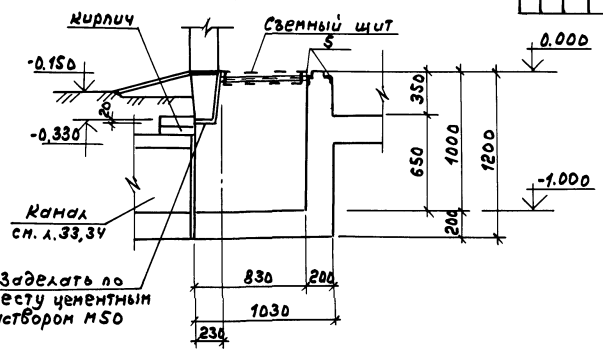

Ведомость расхода стали на элемент, кг.

Марка элемента	Изделия закладные: Арматура класса AI ГОСТ 5781-82* ф6	AIII ГОСТ 5781-82* ф8	ф10	ф12	Прокат марки Вст3кп2 ГОСТ 103-76* δ=6	δ=8	δ=10	Вст3кп2 ГОСТ 8509-86 L63×5	Вст3пс6-1 ГОСТ 8240-72* С20	Всего	Общий расход
Фом1									53,2	53,2	53,2
ОПм1÷ОПм4, ОПм8				0,6		2,5	0,8			3,9	3,9
ОПм5			0,6			4,7					5,3
ОПм6			1,2			9,4					10,6
ОПм7		0,9		0,6	10,3	2,5	0,8				15,1
ПРм1	0,7	1,4						16,8			18,9

ОПм1 ÷ ОПм5, ОПм8

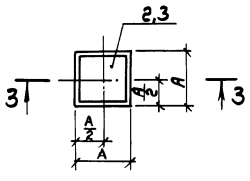

ОПм6

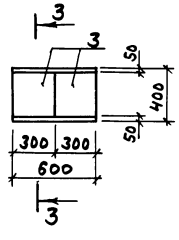

ОПм7

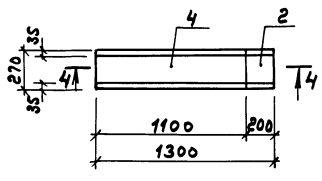

Таблица обозначений опор

Обозначение	Топливо: Бурые угли — Опорные подушки ОПм1	ОПм2	ОПм3	ОПм4	ОПм5	ОПм8	Каменные угли — ОПм6	ОПм1	ОПм2	ОПм3	ОПм4	ОПм5	ОПм8	ОПм6
Отм. верха опор	0,250	0,456	0,072	0,240	0,590	0,372	0,590	0.250	0,456	0.072	0.240	0,700	0.372	0,564
А	250	250	200	200	400	200	—	250	250	200	200	400	200	—
Н	250	456	72	240	590	372	590	250	456	72	240	564	372	564

3 - 3

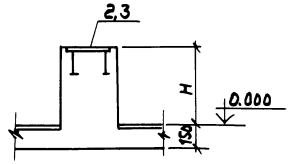

4 - 4

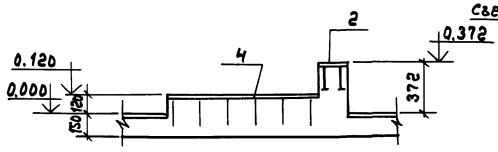

5 - 5

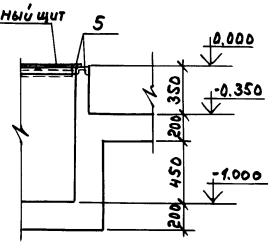

1. Фундамент Фом1, приямок ПРм1, опорные подушки ОПм1÷ОПм8 замаркированы на листе 27.

ГИП	Гусева		ТП 903-1-275.89 -КЖ		
Нач.отд.	Ехилевский				
Н.контр.	Морунов		Котельная с 6 котлоагрегатами «Братск Н» для сельскохозяйственного строительства	Стадия: РП	Лист: 29	Листов:
Гл.спец.	Марков		Подземное хозяйство котельной. Фундамент Фом1, приямок ПРм1. Опорные подушки ОПм1÷ОПм8.	ГПИ Горьковский САНТЕХПРОЕКТ	
Нач.гр.	Катаева				
Инж.Эн.	Семагина				
Инж.Кн.	Ведехина				

Привязан:

Инв.№

Копир.

23947-09 30

Альбом 7 часть 2

ЛТм 1. План

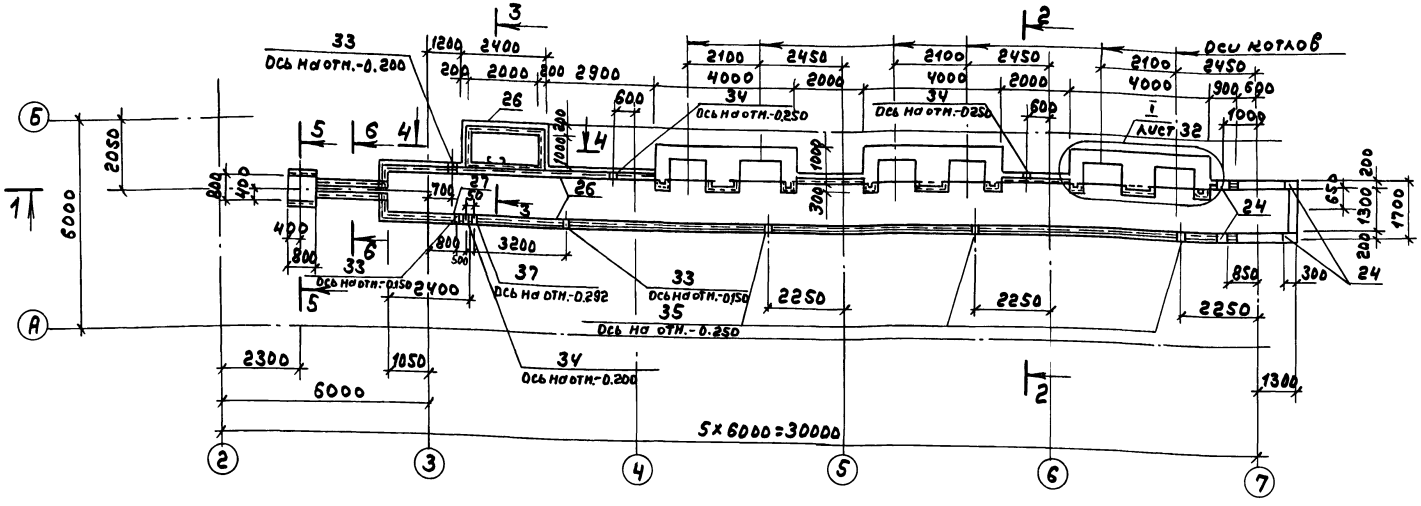

1 - 1

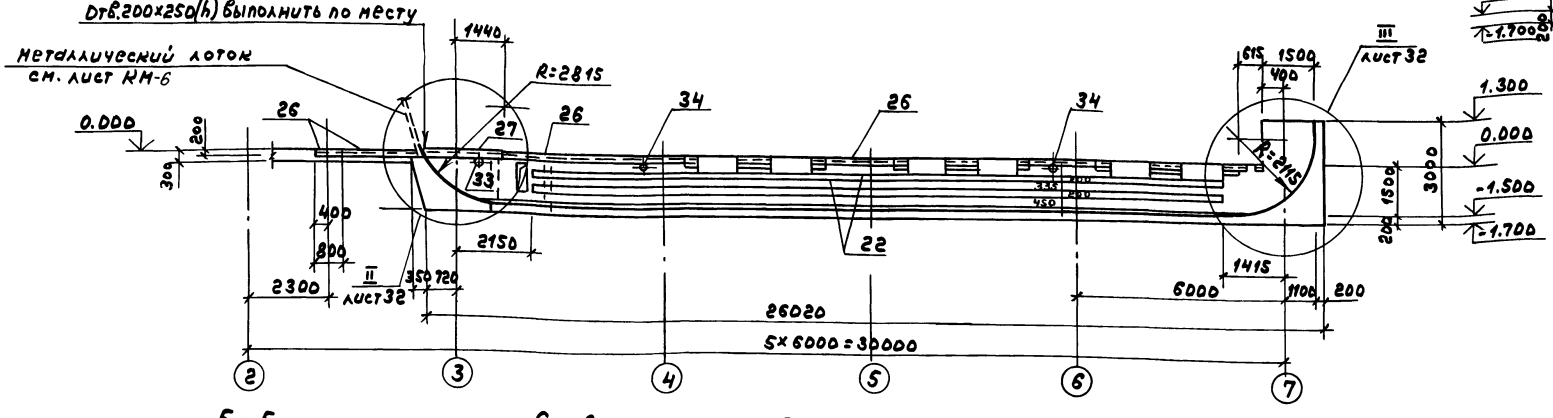

2 - 2

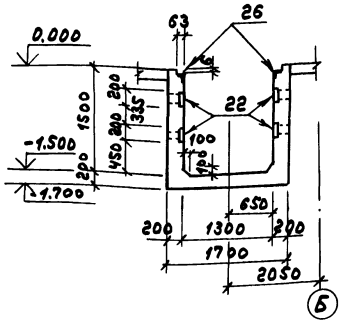

3 - 3

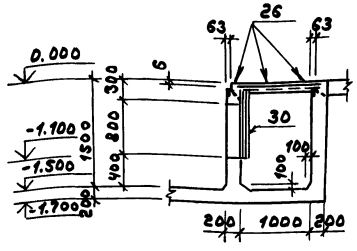

4 - 4

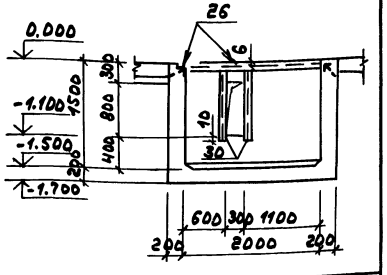

5 - 5

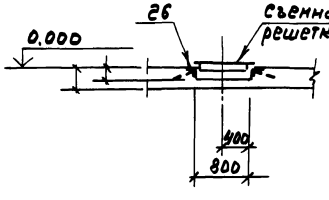

6 - 6

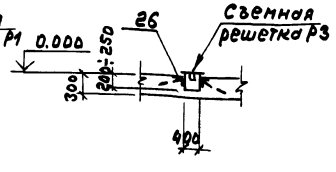

1. Общие указания см. лист 1.
2. Спецификацию см. лист 32.
3. Внутренние поверхности канала зажелезнить цементным раствором состава 1:2.
4. Армирование канала см. лист 31.
5. Съемные решетки Р1, Р2 включены в спецификацию на листе 28.

Согласовано:

Нач.отд.КУ-1	Лепендин	
Нач.отд.ВК-1	Якчурин	
СТП Г.Москва	Розман	

Инв.№ подл. | Подп. и дата | Взам.инв.№

Привязан:

Инв.№

ГИП	Гусева		ТП 903-1-275.89 -КЖ	
Нач.отд	Ехилевский		Котельная с 6 котлоагрегатами „Братск М" для сельскохозяйственного строительства	Стадия: РП; Лист: 30; Листов:
Н.контр	Морунов			
Гл.спец	Марков			
Нач.гр	Катаева		Канал шлакозолоудаления ЛТм1. План. Сечения 1-1 ÷ 6-6.	ГПИ Горьковский САНТЕХПРОЕКТ
Инж.I к	Сенягина			
Инж.III к	Ведехина			

Копир.

23947-09 31

ЛТМ1. Схема армирования

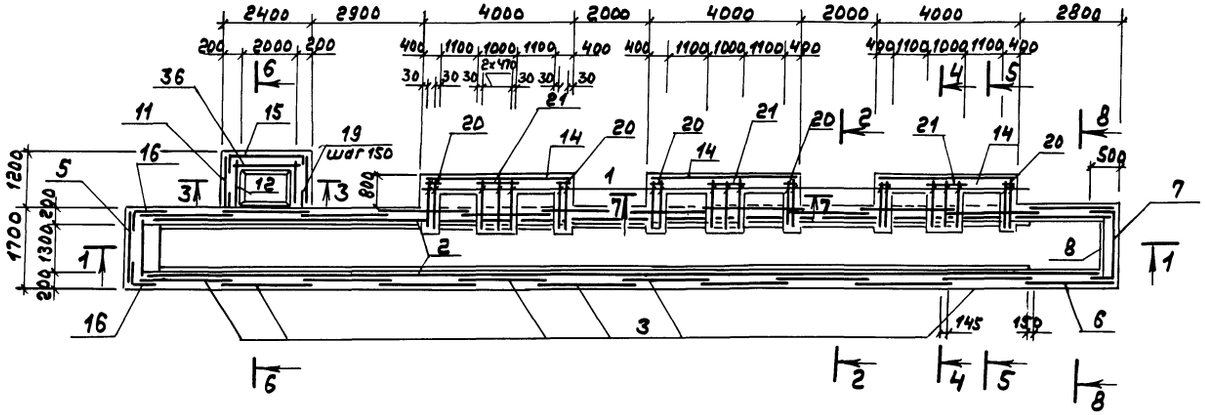

6 - 6

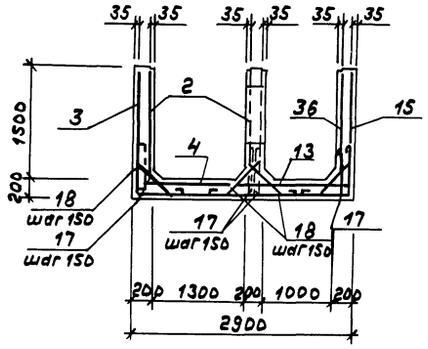

Ведомость деталей

поз.	эскиз
17	500 / 100
18	90 40 510 40 90 430
19	400 / 400

7 - 7

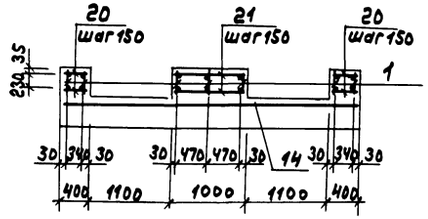

1 - 1

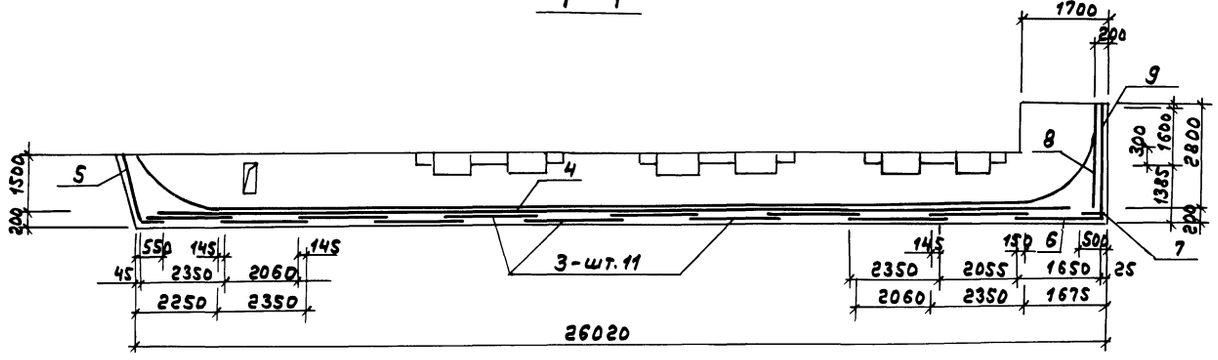

8 - 8

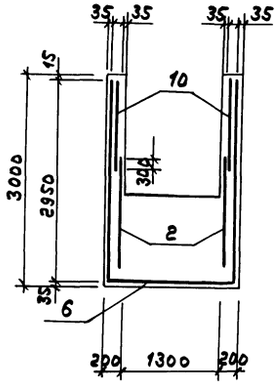

1. Опалубочный чертеж см. лист 30
2. Спецификацию см. лист 32.
3. В местах устройства отверстий сетки вырезать по месту.

2 - 2; 3 - 3

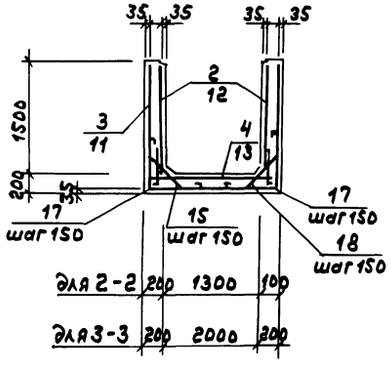

4 - 4

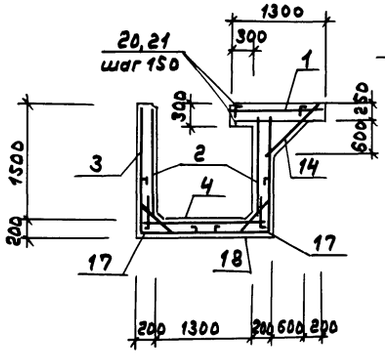

5 - 5

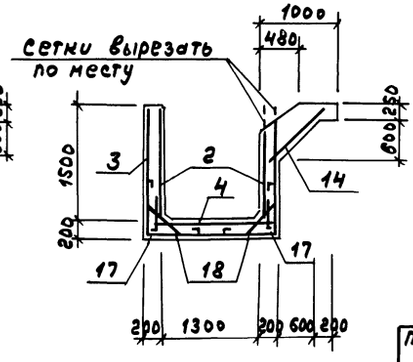

ГИП	Гусева		ТП 903-1-275.89 -КЖ	
Нач.отд.	Ехилевский			
Н.контр.	Морунов		Котельная с 6 котлоагрегатами „Братск М" для сельскохозяйственного строительства	Стадия: РП; Лист: 31; Листов:
Гл.спец.	Марков			
Нач.гр.	Катаева		Канал шлакозолоудаления ЛТМ1	ГПИ Горьковский САНТЕХПРОЕКТ
Инж.I к.	Сенягина		Схема армирования.	
Инж.III к.	Ведехина			

Привязан:

Инв. №

Копир.

23947-09 32

Альбом 7 часть 2

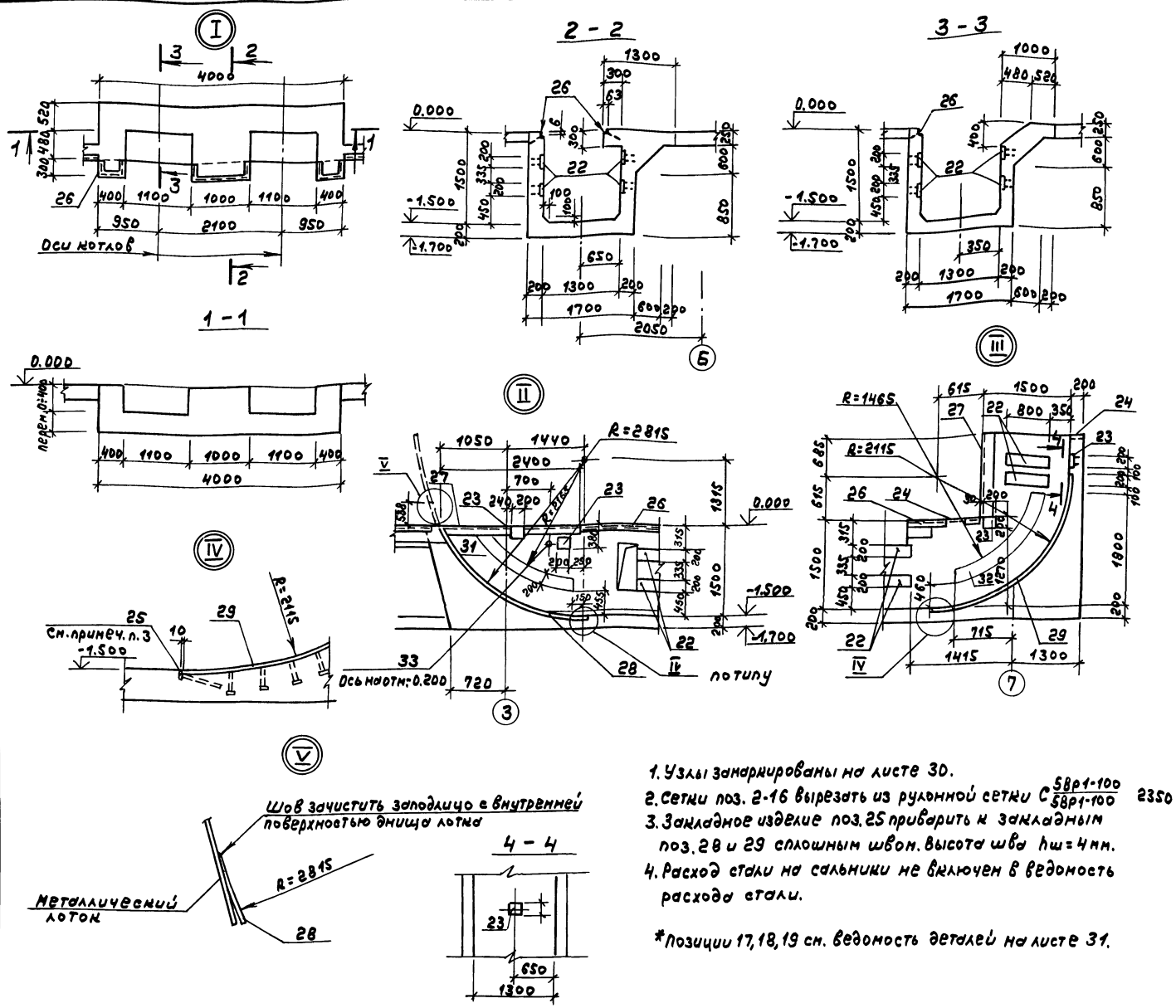

1. Узлы замаркированы на листе 30.
2. Сетки поз. 2-16 вырезать из рулонной сетки $C\frac{5Вр1-100}{5Вр1-100}$ 2350
3. Закладное изделие поз. 25 приварить к закладным поз. 28 и 29 сплошным швом. Высота шва $h_ш = 4$ мм.
4. Расход стали на сальники не включен в ведомость расхода стали.

*Позиции 17, 18, 19 см. ведомость деталей на листе 31.

Формат	Зона	поз.	Обозначение	Наименование	Кол.	Примечание
				Сборочные единицы		
		1	ТП 903-1-275.89-КЖ.И.025-08	Каркас плоский КР22	21	
				Сетки сварные ГОСТ8478-81		
		2		$C\frac{5Вр1-100}{5Вр1-100}$ 1460×25970 $\frac{35}{30}$	2	
		3		$C\frac{5Вр1-100}{5Вр1-100}$ 2350×4930 $\frac{15}{25}$	11	гнуть по месту
		4		$C\frac{5Вр1-100}{5Вр1-100}$ 1540×25970 $\frac{35}{20}$	1	
		5		$C\frac{5Вр1-100}{5Вр1-100}$ 1630×2400 $\frac{50}{15}$	1	то же
		6		$C\frac{5Вр1-100}{5Вр1-100}$ 1650×7530 $\frac{15}{25}$	1	—"—
		7		$C\frac{5Вр1-100}{5Вр1-100}$ 2110×2600 $\frac{50}{55}$	1	
		8		$C\frac{5Вр1-100}{5Вр1-100}$ 1650×2950 $\frac{25}{25}$	1	
		9		$C\frac{5Вр1-100}{5Вр1-100}$ 1600×2600 $\frac{50}{50}$	1	гнуть по месту
		10		$C\frac{5Вр1-100}{5Вр1-100}$ 1600×1650 $\frac{25}{50}$	2	
		11		$C\frac{5Вр1-100}{5Вр1-100}$ 1250×5650 $\frac{25}{25}$	1	то же
		12		$C\frac{5Вр1-100}{5Вр1-100}$ 1050×1460 $\frac{30}{25}$	2	
		13		$C\frac{5Вр1-100}{5Вр1-100}$ 1360×2360 $\frac{30}{30}$	1	
		14		$C\frac{5Вр1-100}{5Вр1-100}$ 1150×3950 $\frac{25}{25}$	3	
		15		$C\frac{5Вр1-100}{5Вр1-100}$ 2750×2250 $\frac{25}{25}$	1	гнуть по месту
		16		$C\frac{5Вр1-100}{5Вр1-100}$ 960×1850 $\frac{25}{30}$	2	
		36		$C\frac{5Вр1-100}{5Вр1-100}$ 1460×2360	1	
				Изделия закладные		
		22	1.400-15.81.140-23	МН130-6	84.9	п.м
		23	1.400-15.81.130-11	МН118-6	7	
		24	1.400-15.81.130-29	МН121-6	4	
		25	1.400-15.81.540-09	МН548	3.9	п.м
		26	1.400-15.81.550-07	МН556	55.4	п.м
		27	1.400-15.81.520-02	МН519	8.7	п.м
		28	ТП903-1-275.89-КЖ.И.029	МН1	1	
		29	-КЖ.И.029-01	МН2	1	
		30	-КЖ.И.034-01	МН12	2	
		31	-КЖ.И.030	МН3	1	
		32	-КЖ.И.030-01	МН4	1	
				Сальники набивные		
		33	5.900-2 ТМ.89.00	Ду50 L=200	3	
		34	-02	Ду100 L=200	3	
		35	-04	Ду150 L=200	3	
		37		Труба 15×2,8 ГОСТ3262-75	1	
		17*		А-III-8 ГОСТ5781-82* ℓ=600	374	0,24кг
		19*		ℓ=800	20	0,32кг
		18*		А-I-6 ГОСТ5781-82* ℓ=770	374	0,17кг
		20		ℓ=370	96	0,08кг
		21		ℓ=970	48	0,22кг
				Материал		
				бетон класса В25 марки W6 на сульфатостойком цементе	28,0	м³

Ведомость расхода стали на элемент, кг

Марка элемента	Изделия арматурные						Изделия закладные														Общий расход
	Арматура класса					Всего	Арматура класса					Итого	Прокат марки							Всего	
	А-I		А-III		Вр-1		А-I	А-III					ВСТ3кп2								
	ГОСТ5781-82*				ГОСТ6727-80		ГОСТ5781-82*						ГОСТ8240-72*		ГОСТ8509-72*			ГОСТ19903-74*			
	ф6		ф8	ф10	ф5		ф6	ф8	ф10	ф12			[10		L50×5	L63×5	L90×7	-δ8	-δ10		
ЛТм1	88,4		94,7	29,6	972,2	1184,9	11.0	30.7	14.0	155.2		210,9	17,9		14,8	265,9	83,6	1172,8	975,5	2530,5	3926,3

Привязан

Инв. №

ГИП	Гусева	
Нач. отд.	Ехилевский	
Н. контр.	Морунов	
Гл. спец.	Марков	
Нач. гр.	Катаева	
Инж. I к.	Семягина	
Инж. III к.	Ведехина	

ТП 903-1-275.89 - КЖ

Котельная с 6 котлоагрегатами „Братск М" для сельскохозяйственного строительства

Стадия	Лист	Листов
РП	32	

Канал шлакозолоудаления ЛТм1; Узлы I÷V.

ГПИ Горьковский САНТЕХПРОЕКТ

Инв. № подл. | Подп. и дата | Взам. инв. №

Копир.

23947-09 33

Схема расположения каналов и фундаментов под оборудование

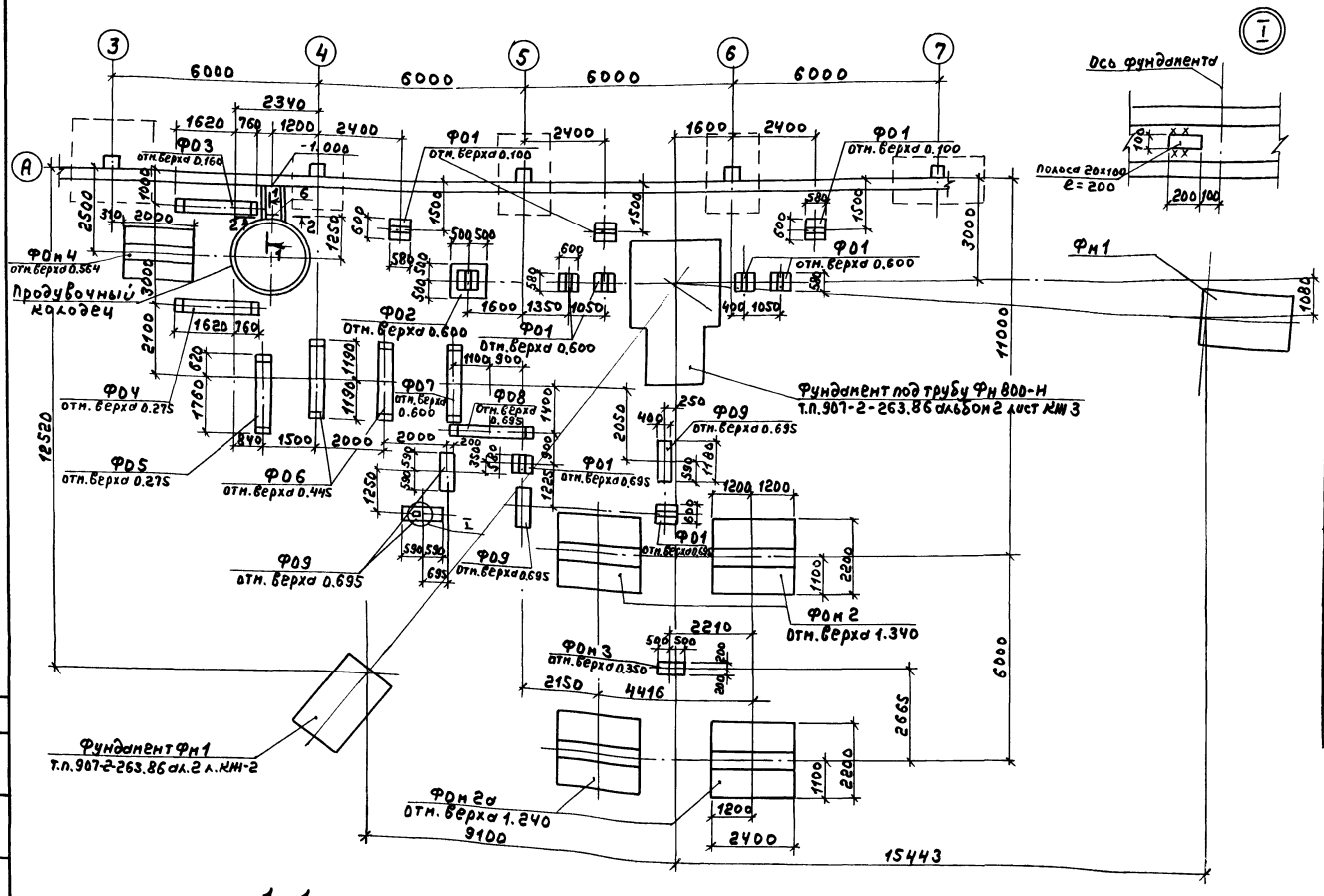

1-1

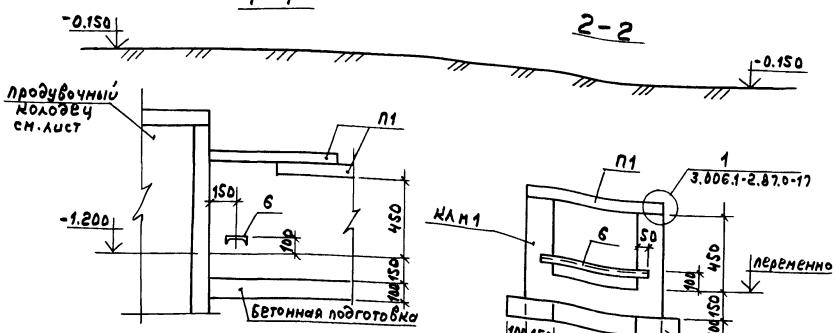

2-2

Спецификация к схеме расположения каналов и фундаментов под оборудование.

Марка, поз.	Обозначение	Наименование	Кол.	Масса ед., кг.	Примечание
		Плиты перекрытия			
П1	3.006.1-2.87.2-5	ПТ8-5	2	100	
		Фундаменты под оборудование			
ФО1	т.п. 903-1-275.89-КЖ-35	ФО1	9		
ФО2	-КЖ-35	ФО2	1		
ФО3	-КЖ-36	ФО3	1		
ФО4	-КЖ-36	ФО4	1		
ФО5	-КЖ-36	ФО5	1		
ФО6	-КЖ-36	ФО6	2		
ФО7	-КЖ-36	ФО7	1		
ФО8	-КЖ-36	ФО8	1		
ФО9	-КЖ-36	ФО9	4		
ФОм2	-КЖ-35	ФОм2	2		
ФОм2а	-КЖ-35	ФОм2а	2		
ФОм3	-КЖ-35	ФОм3	1		
ФОм4	-КЖ-35	ФОм4	1		
		Канал монолитный			
КЛм1	-КЖ-3335	КЛм1	1		
	-КЖ-37	Продувочный колодец	1		
		Полоса $\frac{Б2\ 20\times100\ ГОСТ\ 103-76^{*}}{Ст\ 3сп5\ ГОСТ\ 535-79^{*}}$ ℓ=200	1	3,14	

Таблица нагрузок на фундаменты

Марка фундамента	Схема загружения	Расчетные нагрузки N (кН)	Qx (кН)	Qy (кН)
ФОм2		570	60	—
ФОм2а		570	60	—
ФОм4		29	30	7.0

Направление оси X соответствует цифровым осям.

Привязан

Инв. №

1. Общие указания см. лист 1.
2. Под канал КЛм1 и монолитные фундаменты выполнить бетонную подготовку толщиной 100мм из бетона класса В5, под сборные фундаменты выполнить песчаную подготовку толщиной 100мм.
3. Фундаменты под дымовую трубу и оттяжки учесть при привязке соответствующих типовых проектов.
4. Примыкание канала к продувочному колодцу выполнить по серии 3.006.1-2.87.5-86.
5. Обратную засыпку производить грунтом без включения строительного мусора и растительного грунта согласно СН 536-81.

			ТП 903-1-275.89 -КЖ		
ГИП	Гусева				
Нач.отд.	Ехилевский		Котельная с 6 котлоагрегатами „Братск М" для сельскохозяйственного строительства	Стадия	Лист	Листов
Н.контр.	Морунов			РП	33	
Гл.спец.	Марков					
Нач.гр.	Катаева		Подземное хозяйство (наружное) Схема расположения каналов и фундаментов под оборудование для топлива наименные угли.	ГПИ Горьковский САНТЕХПРОЕКТ		
Инж.Ин	Семагина					
Инж.тех	Ведехина					

Копир.

Альбом 7 часть 2

Схема расположения каналов и фундаментов под оборудование

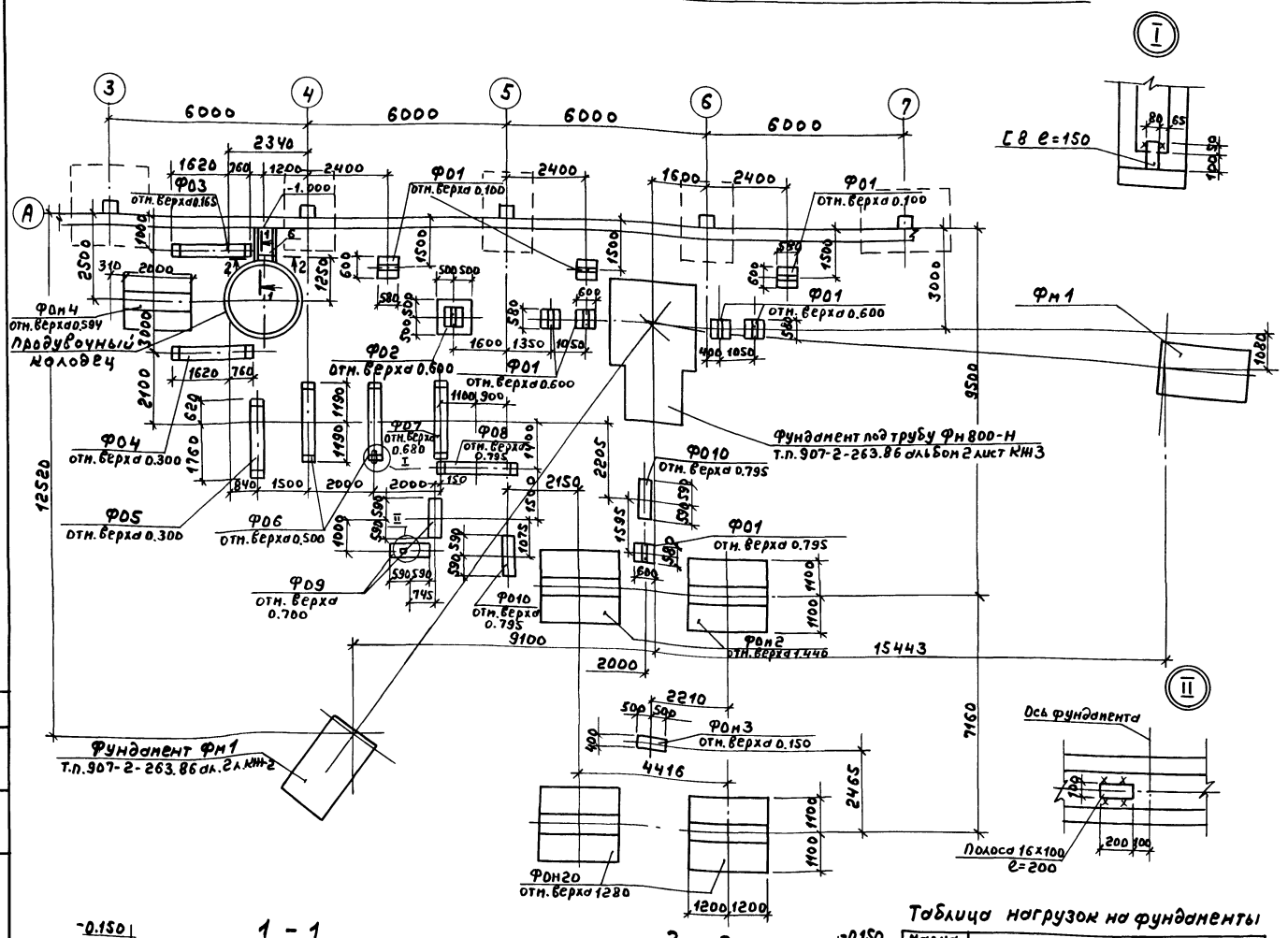

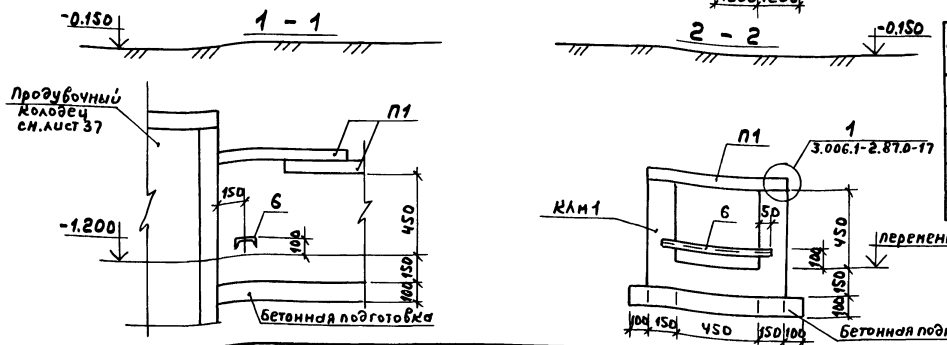

Таблица нагрузок на фундаменты

Марка фундамента	Схема загружения	Расчетные нагрузки N (кН)	Qx (кН)	Qy (кН)
Фом2	отм. верха фундамента	450	45	—
Фом2а		450	45	—
Фом4		29	30	7.0

Направление осих соответствует цифровым осям.

Спецификация к схеме расположения каналов и фундаментов под оборудование.

Марка, поз.	Обозначение	Наименование	Кол.	Масса ед., кг.	Примечание
		Плиты перекрытия			
П1	3.006.1-2.87.2-5	П5д-5	2	100	
		Фундаменты под оборудование			
Ф01	т.п. 903-1-275.89-КЖ-35	Ф01	8		
Ф02	-КЖ-35	Ф02	1		
Ф03	-КЖ-36	Ф03	1		
Ф04	-КЖ-36	Ф04	1		
Ф05	-КЖ-36	Ф05	1		
Ф06	-КЖ-36	Ф06	2		
Ф07	-КЖ-36	Ф07	1		
Ф08	-КЖ-36	Ф08	1		
Ф09	-КЖ-36	Ф09	2		
Ф010	-КЖ-36	Ф010	2		
Фом2	-КЖ-35	Фом2	2		
Фом2а	-КЖ-35	Фом2а	2		
Фом3	-КЖ-35	Фом3	1		
Фом4	-КЖ-35	Фом4	1		
		Канал монолитный			
КЛм1	-КЖ-34,35	КЛМ1	1		
	-КЖ-37	Продувочный колодец	1		
		Швеллер 8 ГОСТ 8240-72* / Вст3 кп 2 ГОСТ 535-79* l=150	1	1,05	
		Полоса 62 16х100 ГОСТ 103-76* / Вст3 пс6-1 ГОСТ 535-79* l=200	1	2,51	

1. Общие указания см. лист 1.
2. Под канал КЛм1 и монолитные фундаменты выполнить бетонную подготовку толщиной 100мм из бетона класса В5, под сборные фундаменты выполнить песчаную подготовку толщиной 100мм.
3. Фундаменты под дымовую трубу и оттяжки учесть при привязке соответствующих типовых проектов.
4. Примыкание канала к продувочному колодцу выполнить по серии 3.006.1-2.87.5-86.
5. Обратную засыпку производить грунтом без включения строительного мусора и растительного грунта согласно СН 536-81.

Согласовано
Нач. отд. КУ-1 Лепендин
Взам. инв. №
Подп. и дата
Инв. № подл.

Гип	Гусева		
Нач. отд.	Ехилевский		
Н. конт.	Морунов		
Гл. спец.	Марков		
Нач. гр.	Катаева		
Инж. I к.	Сенягина		
Инж. III к.	Ведехина		

Привязан

Инв. №

ТП 903-1-275.89 -КЖ

Котельная с 6 котлоагрегатами „Братск М" для сельскохозяйственного строительства

Стадия	Лист	Листов
РП	34	

Подземное хозяйство (наружное) схема расположения каналов и фундаментов под оборудование для топлива бурые угли.

ГПИ Горьковский САНТЕХПРОЕКТ

Копир.

23947-09 35

ФО1

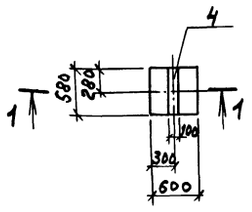

ФО2

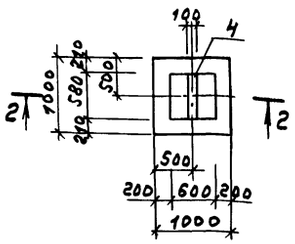

ФОм3

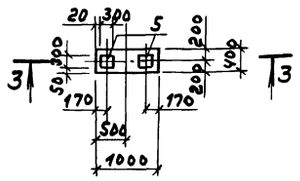

1 – 1

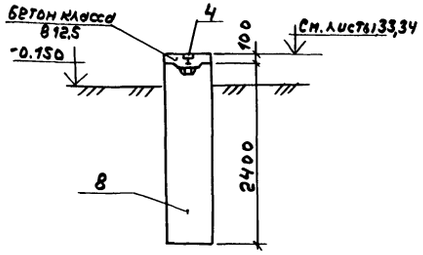

2 – 2

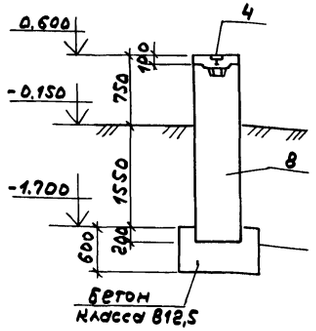

3 – 3

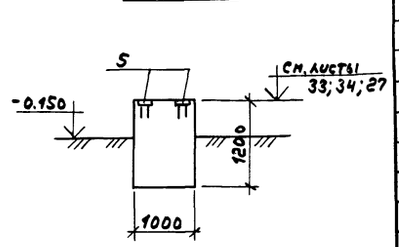

ФОм2, ФОм2а, ФОм4

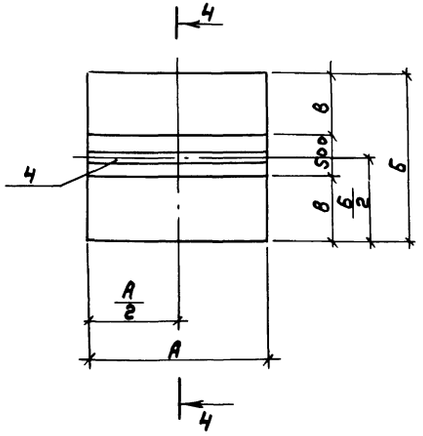

4 – 4

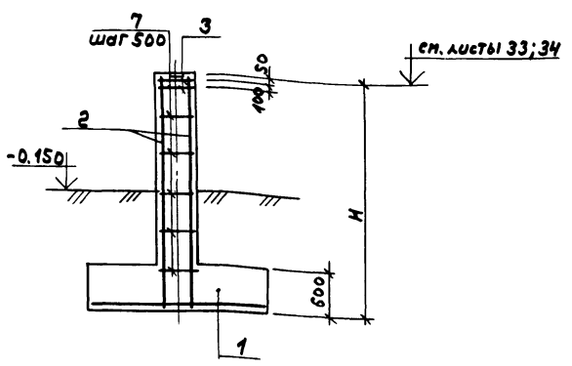

Формат	Зона	Поз.	Обозначение	Наименование	Кол. на элемент ФО1	ФО2	ФОм2	ФОм2а	ФОм3	ФОм4	КЛм1	Примечание
				Сборочные единицы								
				Сетка арматурная по ГОСТ 23279-85								
		1		2С 12АIII-200 / 12АIII-200 205×225			1	1				44.4кг
				2С 12АIII-200 / 12АIII-200 165×185						1		29.8
		2		4С 8АIII-200 / 8АIII-200 225×305			2	2				29.0кг
				4С 8АIII-200 / 8АIII-200 185×285						2		22.5
		3		4С 6АIII-100 / 6АIII-100 45×235			2	2				5,0кг
				4С 6АIII-100 / 6АIII-100 45×195						2		4.1
				Блоки для стен подвалов								
		8		ФБС24.6.6-Т ГОСТ 13579-78	1	1						
				Изделия закладные								
		4	1.400-15.81.140-05	МН127-6	0,58	0,58	2.4			2.0		п.м
		5	1.400-15.81.130-56	МН126-3					2			
				Детали								
		6		Швеллер 12 ГОСТ 8240-72 / Вст3кп2 ГОСТ 535-79* ℓ=550							1	5,7кг
		7		А-I-8-ГОСТ 5781-82* ℓ=460			42	42		35		0,18кг
				Материал:								
				Бетон класса В12,5	0,04	0,62			0,5			м³
				Бетон класса В15			6,2	6,2		4,4	0,3	м³

Ведомость расхода стали на элемент, кг

Марка элемента	Изделия арматурные: Арматура класса AI, ГОСТ 5781-82*, ф8	ф6	ф8	ф12	Всего	Изделия закладные: Арматура класса AIII, ГОСТ 5781-82*, ф8	Прокат марки Вст3кп2, ГОСТ 19903-74, δ=6	δ=8	Всего	Общий расход
ФО1, ФО2						0.17	2,7	0.58	3.46	3.46
ФОм2	7,6	10.0	58.0	44.4	120.0	0.72	11.3	2,4	14.42	134.42
ФОм2а	7,6	10.0	58.0	44.4	120.0					120.0
ФОм3						0.6	3,8		1.22	4.4
ФОм4	6,3	8,2	45,0	29,8	89.3	0.6	9.4	2.0	1.2	90.5

1. Общие примечания см. на листе 1.
2. Фундаменты замаркированы на листе 33,34.

Таблица обозначений

Марка фундамента	Размеры, мм А	Б	В	Н
ФОм2, ФОм2а	2400	2200	850	3100
ФОм4	2000	1700	600	3000

Привязан:

Инв. №

ГИП	Гусева	
Нач. отд.	Екилевский	
Н. контр.	Морунов	
Гл. спец.	Марков	
Нач. гр.	Катаева	
Инж. ТН	Сенягина	
Инж. ОВ	Ведехина	

Копир.

ТП 903-1-275.89 -КМ

Котельная с блочными агрегатами «Братск М» для сельскохозяйственного строительства. Подземное хозяйство (наружное). Фундаменты ФО1; ФО2; ФОм2; ФОм2а; ФОм3; ФОм4.

Стадия	Лист	Листов
РП	35	

ГПИ Горьковский САНТЕХПРОЕКТ

Инв. № подл. | Подпись и дата | Взам. инв. №

Ф03 ÷ Ф08

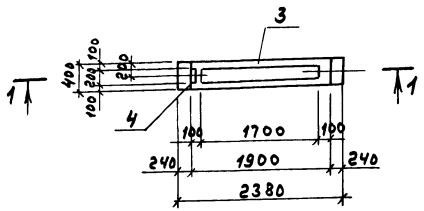

Ф09; Ф010

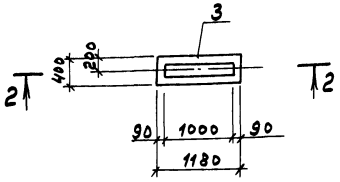

1 - 1

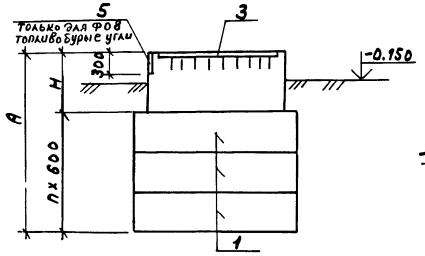

2 - 2

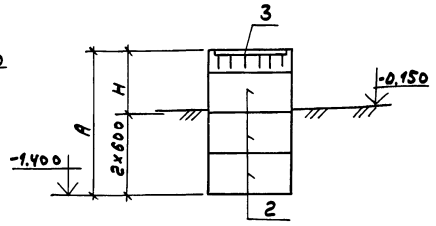

Формат	Зона	Поз.	Обозначение	Наименование	Кол. на элемент Ф03	Ф04	Ф05	Ф06	Ф07	Ф08	Ф09	Ф010			Примечание
				Сборочные единицы											
				Блоки для стен подвалов											
		1		ФБС 24.4.6-Т ГОСТ 13579-78	3	3	2	2	2	2					
		2		ФБС 12.4.6-Т ГОСТ 13579-78							2	3			
				Изделия закладные											
		3	1.400-15.81.140-20	МН 130-3	1.9	1.9	1.9	1.9	1.9	1.9	1.0	1.0			п.м.
		4	1.400-15.81.130-26	МН 121-3						1					п.м.
				Материал:											
				Бетон класса В12.5											
				топливо - бурые угли	0.6	0.7	0.4	0.5	0.7	0.3	0.36	0.18			м3
				топливо - каменные угли	0.6	0.7	0.4	0.5	0.6	0.7	0.36				м3

Таблица обозначений фундаментов

Обозначения	Топливо										Фундаменты									
	Бурые угли										Каменные угли									
	Ф03	Ф04	Ф05	Ф06	Ф07	Ф08	Ф09	Ф010			Ф03	Ф04	Ф05	Ф06	Ф07	Ф08	Ф09			
отм. верха фундамента	0,165	0.300	0.300	0.500	0.680	0.795	0.700	0.795			0.160	0.275	0.275	0.445	0.600	0.695	0.695			
A	2565	2700	1700	1900	2080	2195	2100	2195			2560	2675	1675	1845	2000	2095	2095			
H	765	900	500	700	880	395	900	395			760	875	475	645	800	895	895			
n	3	3	2	2	2	3	2	3			3	3	2	2	2	2	2			

1. Общие примечания см. на листе 1.
2. Блоки стен подвалов укладывать на цементном растворе марки 50.

Инв.№ подл. | Подп. и дата | Взам.инв.№

			ТП 903-1-275.89 -КМ	
ГИП	Гусева			
Нач.отд.	Ехилевский		Котельная с 6 котлоагрегатами "Братск М" для сельскохозяйственного строительства	Стадия: РП; Лист: 36; Листов:
Н.контр.	Норунов			
Гл.спец.	Марков		Подземное хозяйство (наружное) Фундаменты Ф03 ÷ Ф010.	ГПИ Горьковский САНТЕХПРОЕКТ
Нач.гр.	Натаева			
Инж.ск	Сенягина			
Инж.ск	Вдовина			

Привязан:

Инв.№

Копир.

Альбом 1 часть 2

План

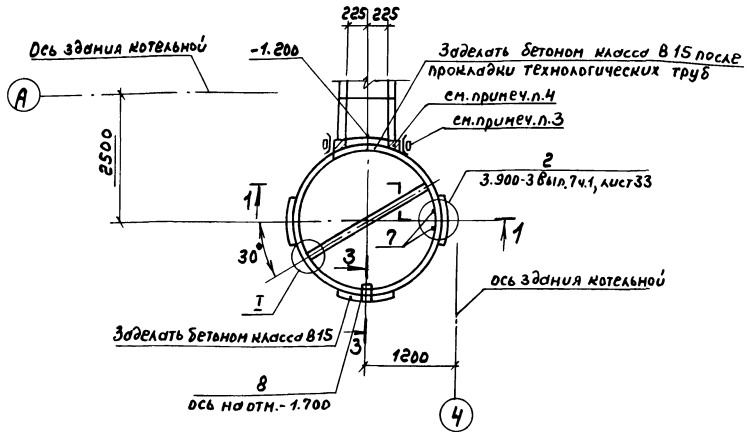

2-2

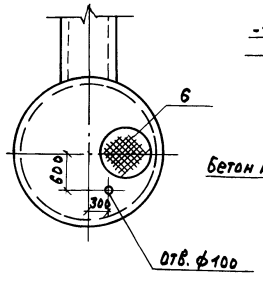

3-3

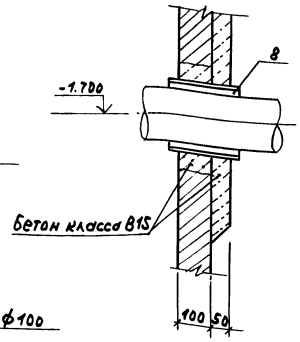

4-4

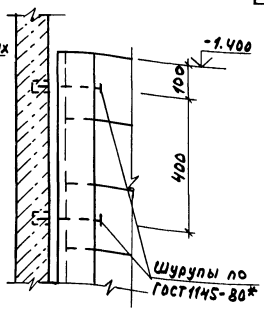

1-1

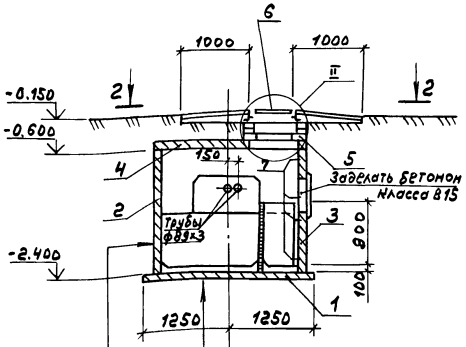

Обмазка горячим битумом за 2 раза по холодной огрунтовке

Железобетонное кольцо с тщательной заделкой швов

Плита днища

Набетонка из бетона класса В10

Цементная стяжка - 20 мм.

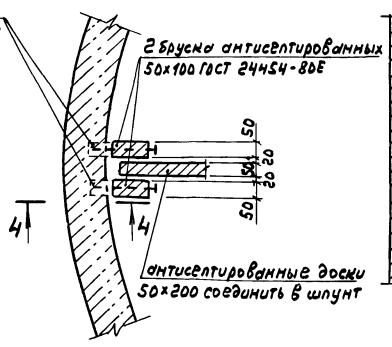

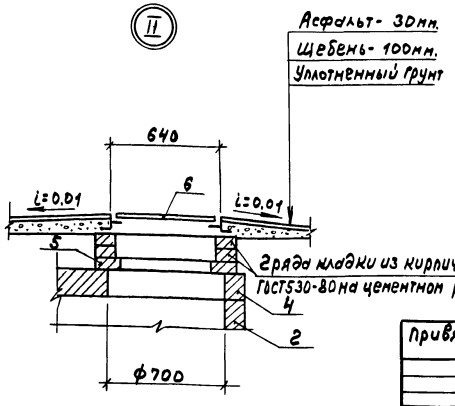

Спецификация на продувочный колодец

Марка, поз.	Обозначение	Наименование	Кол.	Масса ед., кг.	Примечание
1	3.900-3 вып.7 ч.1	Плита днища КИД 20	1	1500	
		Кольцо стеновое			
2	3.900-3 вып.7 ч.1	КЦ-20-9а	1	1120	
3	3.900-3 вып.7 ч.1	КЦ-20-9	1	1470	
4	3.900-3 вып.7 ч.1	Плита перекрытия КЦП1-20-1	1	1300	
5	3.900-3 вып.7 ч.1	Кольцо опорное КЦО-1	1	50	
6	ГОСТ 3634-79	Люк чугунный „Л"	1	65	
7	3.900-3 вып.7 ч.2	Изделие закладное МН1	6	0,8	
8	5.900-2	Сальник dy=150 l=200	1	20,3	
		Материалы			
		Бетон класса В15 марки W6	0,3		м³
		Доска 200×50 ГОСТ 24454-80Е	0,07		м³
		Брус 50×70 ГОСТ 24454-80Е	0,014		м³

1. За относительную отметку 0.000 принята отметка чистого пола котельной.
2. Сборные железобетонные элементы устанавливать на раствор М50.
3. Примыкание канала к продувочному колодцу выполнять по серии 3.006.1-2.87 вып.0.
4. Узлы примыкания выполнить из бетона класса В15 по месту.
5. В месте установки сальника поз.8 просверлить отверстие ф350. Установку сальника выполнять в соответствии с указаниями серии 5.900-2.

Привязан:	ГИП	Гусева		ТП 903-1-275.89 - КЖ
	Нач.отд.	Ехилевский		Котельная с 6 котлоагрегатами „Братск М" для сельскохозяйственного строительства
	Н.контр.	Морунов		Стадия: Р; Лист: 37; Листов:
	Гл.спец.	Марков		Продувочный колодец
	Нач.гр.	Катаева		ГПИ Горьковский САНТЕХПРОЕКТ
	Инж.I к.	Сенягина		
Инв. №	Техн.II к.	Гаврилова		

Копир.

23947-09 38

Альбом 7 часть 2

Схема расположения элементов фундаментов галереи

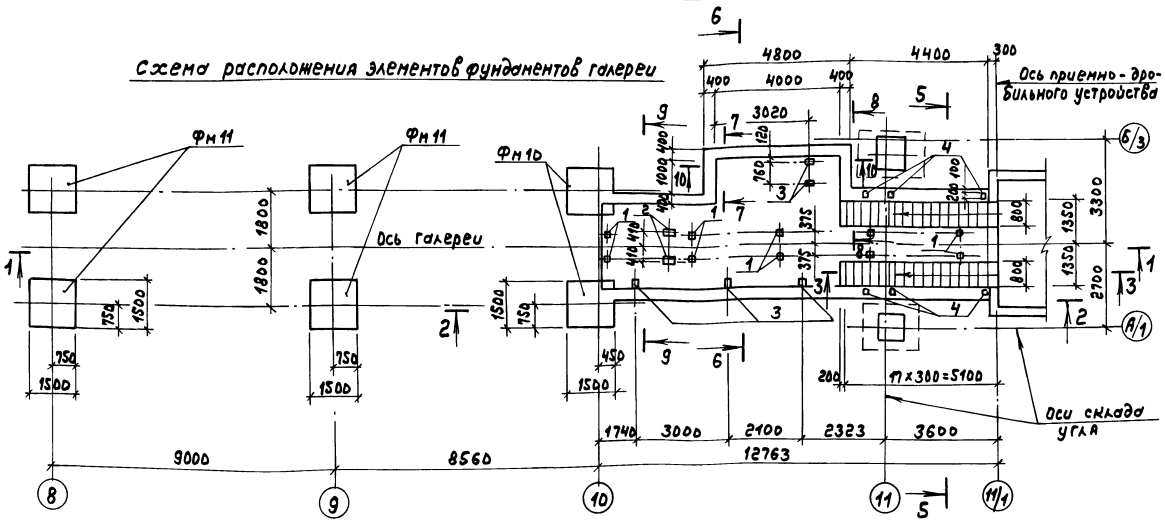
Фм11
Фм11
Фм10
Ось галереи
Ось приемно-дробильного устройства
Оси склада угля
11×300=5100
1740
3000
2100
2323
3600
9000
8560
12763
1800
1800
3300
2700
1350
1350
800
800
1500
750
750
1500
1500
750
750
1500
1500
450
150
150
200
410
410
400
400
400
4800
4000
4400
300
3020
120
375
375
8
8
8

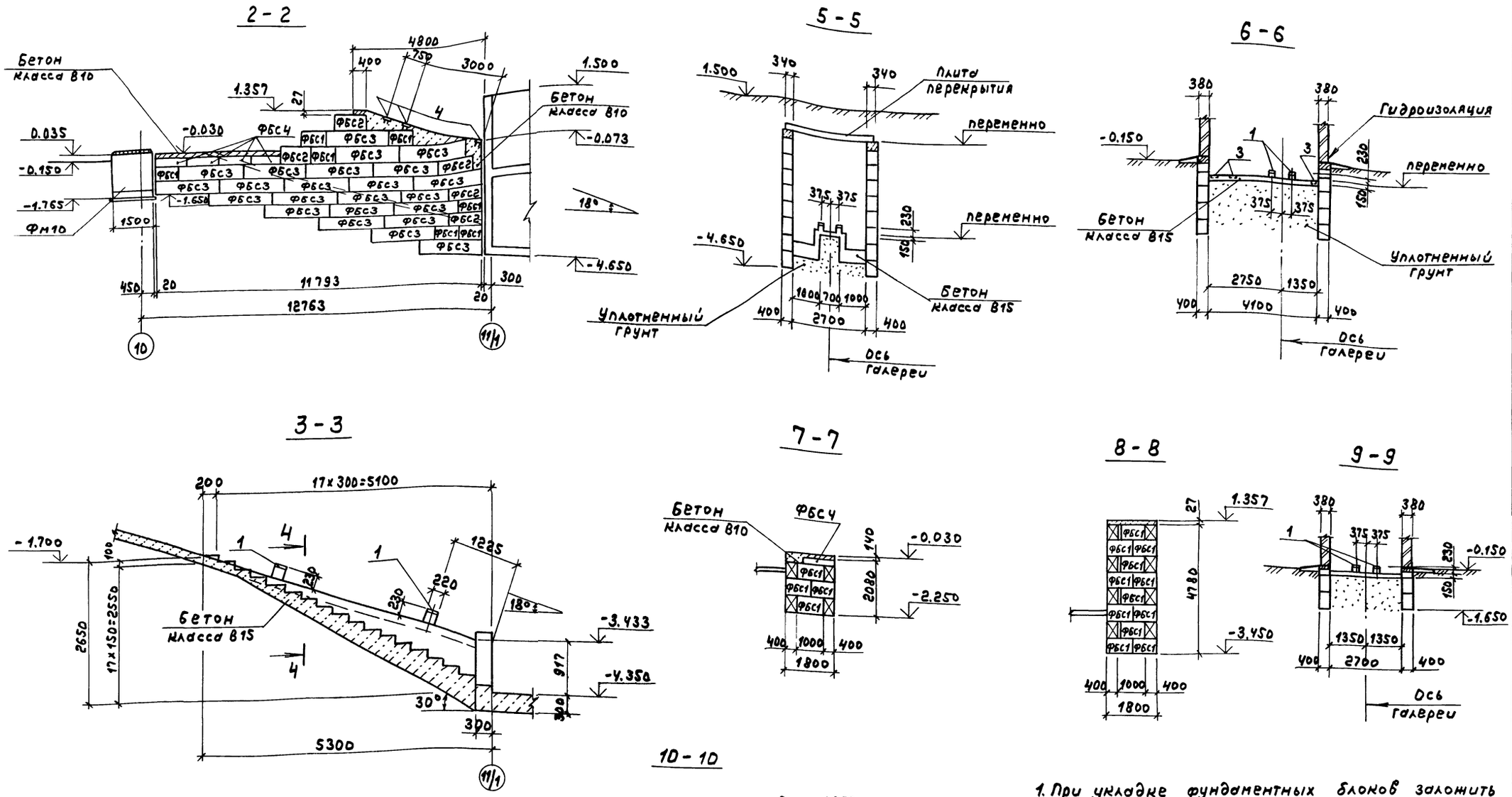

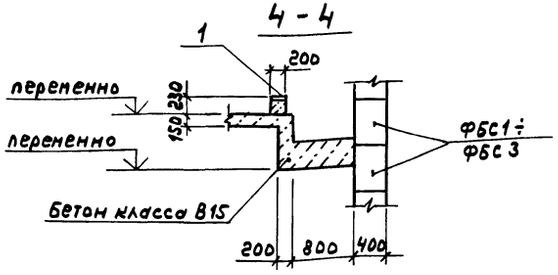

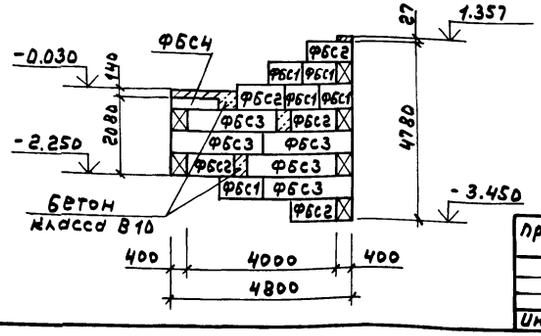

1. При укладке фундаментных блоков заложить консоли под площадку по листу КМ1-6.

				ТП 903-1-275.89 -КЖ			
Привязан:	ГИП	Гусева		Котельная с 6 котлоагрегатами „Братск М" для сельскохозяйственного строительства	Стадия	Лист	Листов
	Нач.отд.	Ехилевский			РП	39	
	Н.контр.	Морунов					
	Гл.спец.	Марков		Галерея. Подземная часть Сечения 2-2 ÷ 10-10.	ГПИ Горьковский САНТЕХПРОЕКТ		
Инв. №	Нач.гр.	Катаева					
	Инж.I к.	Сенягина					

Копир.

23947-09 40

Альбом 7 часть 2

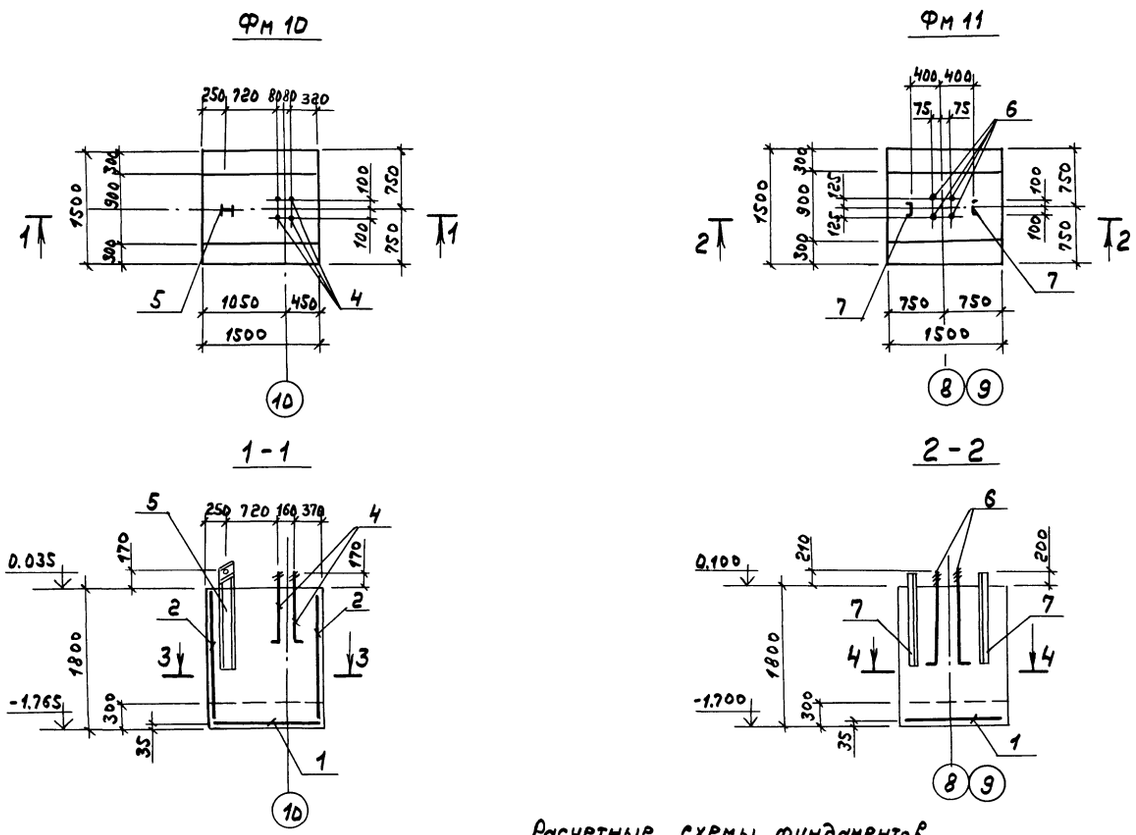

Формат	Зона	Поз.	Обозначение	Наименование	Кол. на эл. Фм10	Кол. на эл. Фм11	Примечание
				Сборочные единицы			
				Сетки арматурные			
		1	ГОСТ 23279-85	4С $\frac{10А\text{III}-200}{10А\text{III}-200}$ 145×145 $\frac{25}{25}$	1	1	14,32кг
		2	1.410-3.1-01	1С $\frac{10А\text{III}}{6А\text{III}}$ 85×175	2		6,0кг
		3	1.410-3.1-04	1С $\frac{10А\text{III}}{6А\text{III}}$ 145×175	2	2	9,6кг
		4		Болт1.1М24×900Вст3пс2ГОСТ24379.1-80	4		3,77кг
		5	ТП903-1-275.89 -кж. и.033	Изделие закладное МН10	1		52,3кг
		6		Болт1.1М36×1250Вст3пс2ГОСТ24379.1-80		4	11,88кг
		7		Уголок $\frac{Б\text{-}100\times100\times10\ ГОСТ8509\text{-}75^*}{Ст3сп\ ГОСТ538\text{-}79^*}$ ℓ=1200		4	18,12кг
				Детали			
		8		6-А-I ГОСТ5781-82* ℓ=620	16		0,14кг
		9		6-А-I ГОСТ5781-82* ℓ=930		12	0,21кг
				Материал			
				Бетон класса В15 марки F75	2,7	2,7	м³

Ведомость расхода стали на элемент, кг

Марка элемента	Изделия арматурные								Изделия закладные							Общий расход
	Арматура класса							Всего	Болты			Прокат марки			Всего	
	А-III				А-I				Вст3пс2			Вст3кп2				
	ГОСТ5781-82*				ГОСТ5781-82*				ГОСТ24379.1-80			ГОСТ 19903-74	ГОСТ 8240-72	ГОСТ 8509-72		
	ф6	ф10		Итого	ф6		Итого		24	36	Итого	-δ=10	С16	L100×10		
Фм 10	3,2	42,32		45,52	2,24		2,24	47,76	75,1		15,1	9,7	42,6		57,7	105,46
Фм 11	2,0	31,52		33,52	2,48		2,48	36,0		47,52	47,52			72,48	120,0	156,0

Расчетные схемы фундаментов

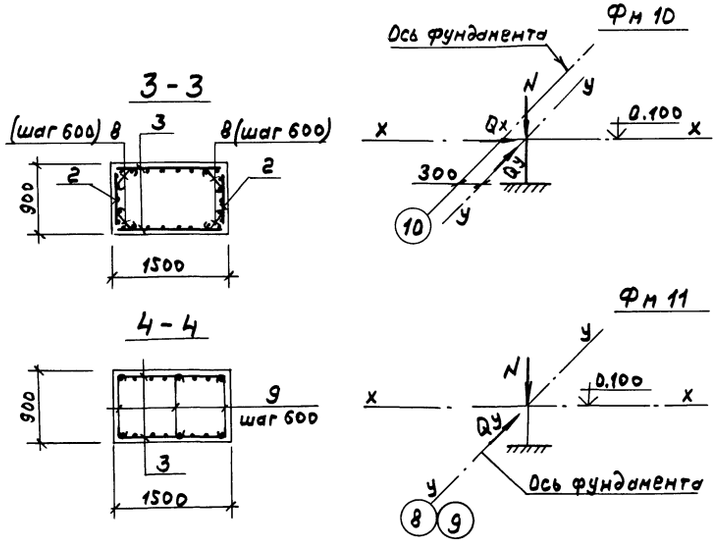

N = 110.2 кН
Qx = 5.3 кН
Qy = 4.72 кН

N = 259.0 кН
Qy = 11.6 кН

1. Поз.7 выполнить из 2 L 100×100×10 на сварке. Сварку выполнять электродами типа Э42 ГОСТ 9467-75 $h_{шв}$ = 8 мм.

ГИП	Гусева		ТП 903-1-275.89 -кж		
Нач.отд.	Ехилевский				
Н.контр.	Морунов		Котельная с 6 котлоагрегатами „Братск М" для сельскохозяйственного строительства	Стадия	Лист	Листов
Гл.спец.	Марков			РП	40	
Нач.гр.	Катаева		Галерея. Подземная часть Фундаменты Фм 10; Фм 11.	ГПИ Горьковский САНТЕХПРОЕКТ		
Инж.I к	Сенягина					
Техн.II к	Гаврилова					

Привязан:

Инв. №

Копир.

23947-09 41

Инв. № подл. | Подп. и дата | Взам. инв. №

Схема расположения плит покрытия

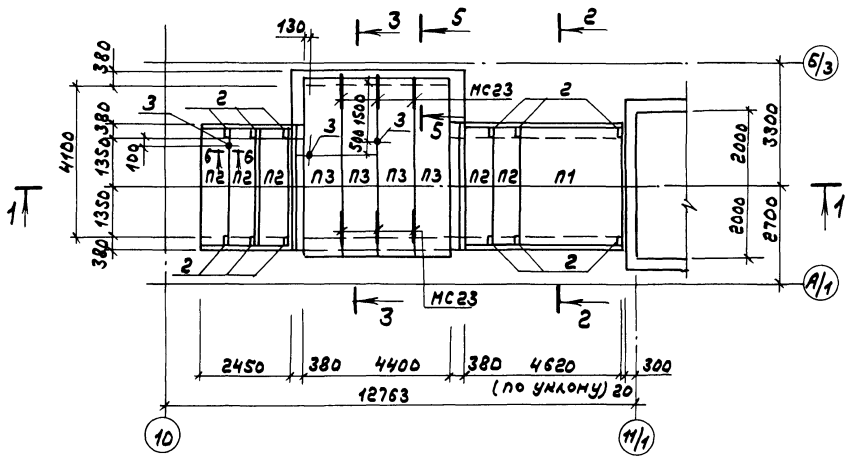

2-2

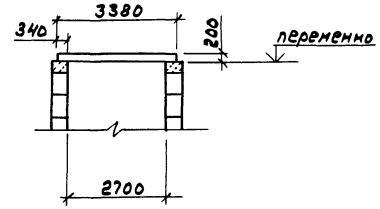

3-3

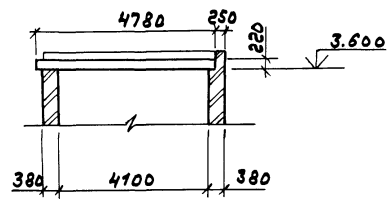

1-1

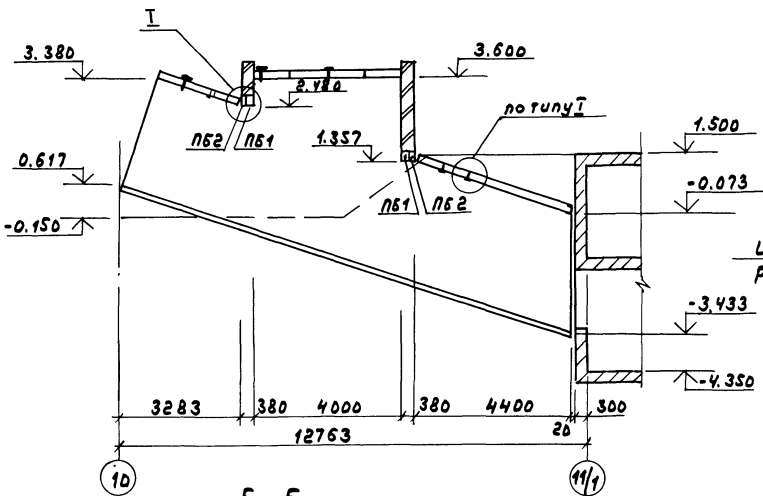

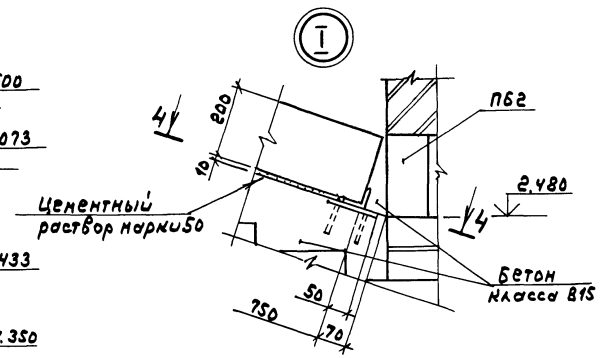

5-5

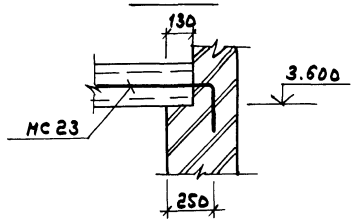

6-6

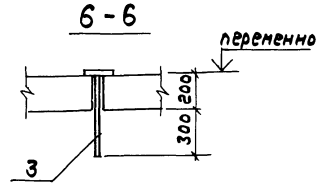

4-4

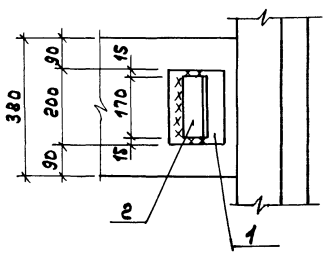

Спецификация к схеме расположения плит покрытия

Марка, поз.	Обозначение	Наименование	Кол.	Масса ед., кг.	Примечание
		Плиты			
П1	3.006.1-2.87.2-51	П27-8	1	5050	
П2	-26	П26в-3	5	1250	
П3	1.141-1.63 400-05	ПК48.10-8АтVТ-а	4	1425	
		Перемычки			
ПБ1	1.038.1-1.1 160000-02	5ПБ34-20	2	463	
ПБ2	1.038.1-1.1 080000	3ПБ34-4	2	222	
		Изделия соединительные			
МС23	2.430-20.4 090	МС23	6		
1	1.400-15.81.120-53	МН113-6	6	1.9	
2		Уголок 6-63х63х5 ГОСТ 8509-72 / Ст3кп2 ГОСТ 380-71* с.170	12	0.9	
3	ТП 903-1-275.89-КЖ.И.095-01	МС17	3	0.8	
		Материалы			
		Бетон класса В15	0,4		м3

1. Общие указания см. лист 1.
2. Швы между плитами заполнить бетоном класса В15 на мелком заполнителе.
3. Плиты покрытия П1; П2 связать между собой за монтажные петли скруткой из арматуры 6-А-I.
4. В плите П3 отверстие d=20мм для подвески (поз. 3) высверлить по месту.

Привязан:

Инв. №

ТП 903-1-275.89 -КЖ

ГИП	Гусева	
Нач.отд.	Ершевский	
Н.контр.	Морунов	
Гл.спец.	Марков	
Нач.гр.	Катаева	
Инж.-эк.	Семагина	

Котельная с 6 котлоагрегатами „Братск М" для сельскохозяйственного строительства

Стадия	Лист	Листов
РП	41	

Галерея. Подземная часть. Схема расположения плит покрытия.

ГПИ Горьковский САНТЕХПРОЕКТ

Копир.

Альбом 7 часть 2

Схема расположения плит перекрытия и опорных подушек

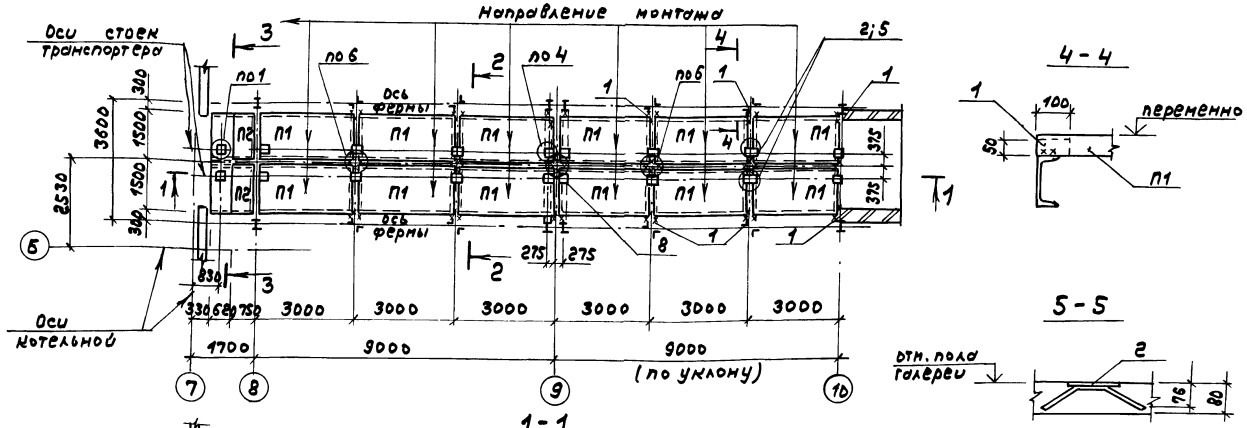

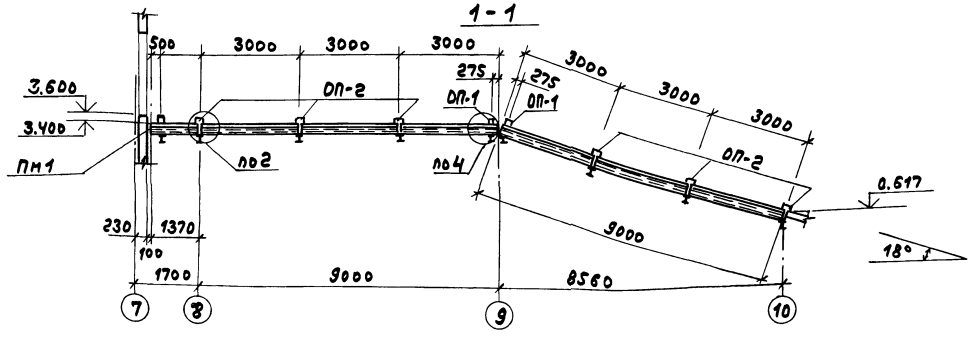

Схема расположения закладных изделий

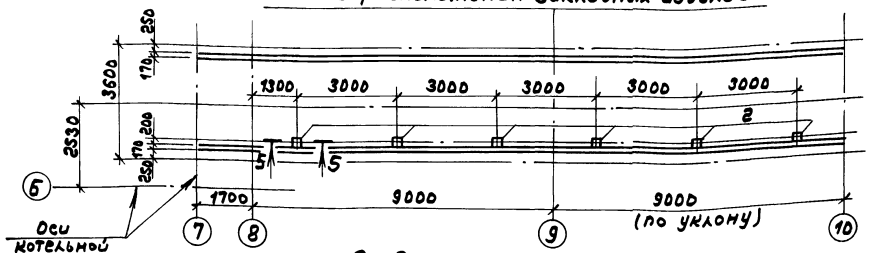

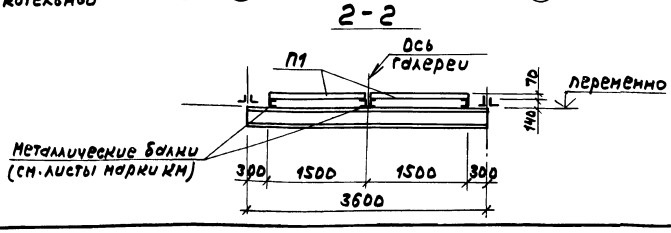

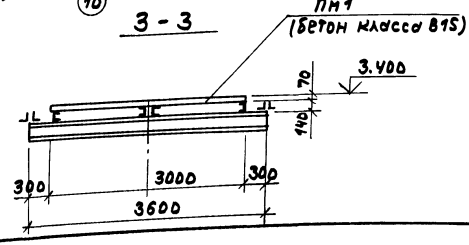

Спецификация к схеме расположения плит и опорных подушек

Марка, поз.	Обозначение	Наименование	Кол.	Масса ед., кг	Примечание
		Плиты			
П1	ТП 903-1-275.89-КЖ.И.009-04	П10-3-1	12	770	
П2	-05	П10д-3-1	2	610	
ПМ1	3.016-3 вып. 0	Монолитный участок ПМ1	0,62		п.м.
		Опоры			
ОП-1	3.016-3 вып. 4	ОП-1	4	8,5	
ОП-2	3.016-3 вып. 4	ОП-2	12	30,8	
		Изделия соединительные			
М-1	3.016-3 вып. 4	М-1	2	4.9	
МС-2	3.016-3 вып. 4	МС-2	8	3.3	
МС-3	3.016-3 вып. 4	МС-3	24	0.6	
МС-5	3.016-3 вып. 4	МС-5	6	4.5	
МБ-2	3.016-3 вып. 4	МБ-2	4	31.8	
1		Полоса $\frac{Б-2\ 8\times100\ ГОСТ\ 103-76^{*}}{В\ Ст3\ кп2\ ГОСТ\ 535-79}$ Е-50	6	0.32	
2	1.400-15.81.410-03	Изделие закладное МН402-2	6	1,5	
		Материалы			
		Бетон класса В15; F75	0,15		м³

1. Общие указания см. лист 1.
2. Монтаж плит вести с одновременной установкой соединительных изделий для крепления опор под стойки ленточного конвейера.
3. Плиты перекрытия приварить к металлическим балкам не менее чем в трех местах.
4. После монтажа плит перекрытия швы заделать бетоном класса В15 на мелком заполнителе.
5. Монтажные узлы приняты по серии 3.016-3 вып. 4.

Привязан:

Инв. №

ТП 903-1-275.89 -КЖ

ГИП	Гусева	Котельная с 6 котлоагрегатами „Братск М" для сельскохозяйственного строительства	Стадия	Лист	Листов
Нач. отд.	Ехилевский		РП	42	
Н. контр.	Морунов				
Гл. спец.	Марков	Галерея. Схема расположения плит перекрытия, опорных подушек и закладных изделий	ГПИ Горьковский САНТЕХПРОЕКТ		
Нач. гр.	Катаева				
Инж. I к.	Семягина				

Копир.

23947-09 43

Инв. № подл. | Подп. и дата | Взам. инв. №

Схема расположения асбестоцементных панелей

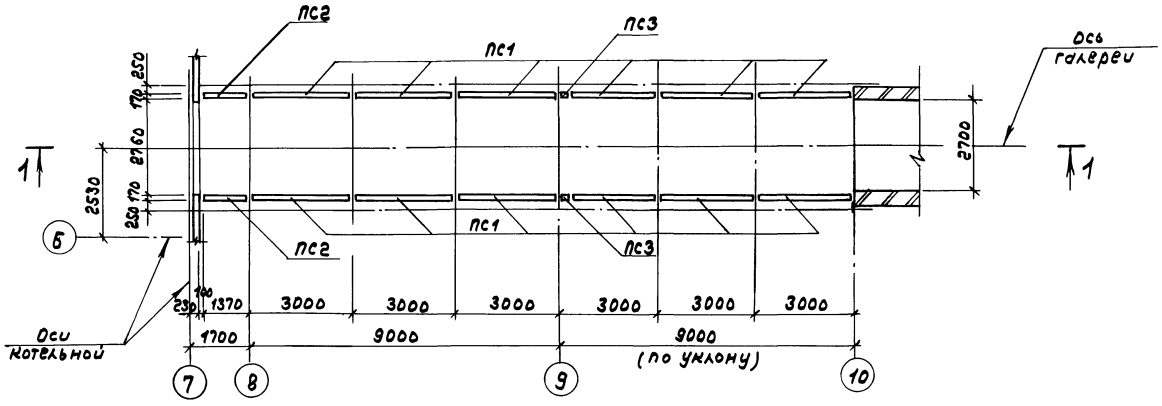

1-1

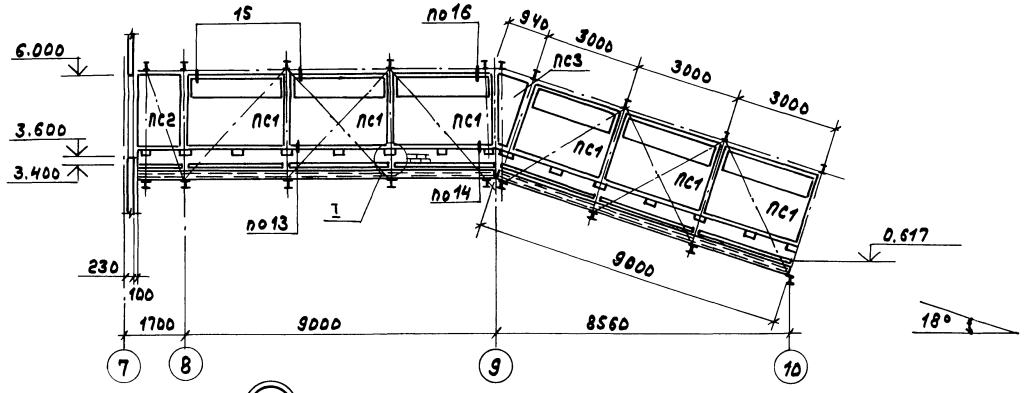

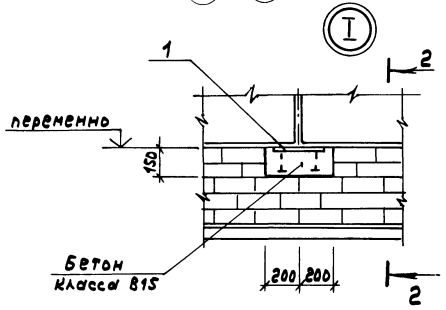

2-2

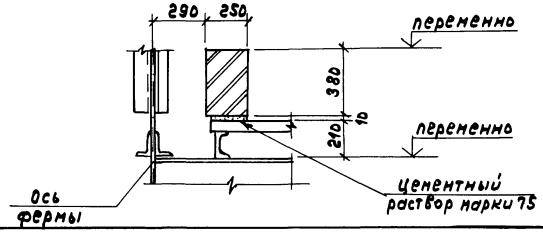

Спецификация к схеме расположения асбестоцементных панелей

Марка поз.	Обозначение	Наименование	Кол.	Масса ед., кг.	Примечание
		Стеновые панели			
ПС1	3.016-3 Вып. 2	АСДб-4 / 3,0 х 2,4	12	348.3	
ПС2	3.016-3 Вып. 2	АСД-4 / 3.0 х 2.4	1	426.2	
ПС3	3.016-3 Вып. 2	АСД-4 / 3.0 х 2.4	1	426.2	
1	1.400-15.81.130-47	Изделие закладное МН124-6	30	5.4	
		Изделия соединительные			
МС12	3.016-3 Вып. 4	МС12	40	0.2	
МС13	3.016-3 Вып. 4	МС13	44	1.1	
МС14	3.016-3 Вып. 4	МС14	4	0.3	
МС15	3.016-3 Вып. 4	МС15	40	0.4	
МС16	3.016-3 Вып. 4	МС16	40	0.5	
МС17т	3.016-3 Вып. 4	МС17т	4	1.4	
МС17н	3.016-3 Вып. 4	МС17н	2	1.4	
МС18	3.016-3 Вып. 4	МС18	2	1.7	
		Материалы			
		Бетон класса В15	0,5		м3

1. Общие указания см. лист 1.
2. Монтажные узлы приняты по серии 3.016-3 Вып.4.
3. Стеновые панели ПС2, ПС3 выполнить по месту из стеновой панели АСД-4 / 3.0 х 2.4 серии 3.016-3 Вып. 2.

Привязан:	ГИП	Гусева		ТП 903-1-275.89 -КМ	
	Нач.отд	Екилевский			
	Н.контр.	Морунов			
	Гл.спец.	Марков			
	Нач.гр.	Катаева			
Инв.№	Инж.тех.	Семагина		Котельная с 6 котлоагрегатами „Братск М" для сельскохозяйственного строительства. Галерея. Схема расположения асбестоцементных панелей.	Стадия: РП; Лист: 43; Листов:
					ГПИ Горьковский САНТЕХПРОЕКТ

Копир.

Альбом 7 часть 2

РКм 1 перекрытия на отм. -1.250

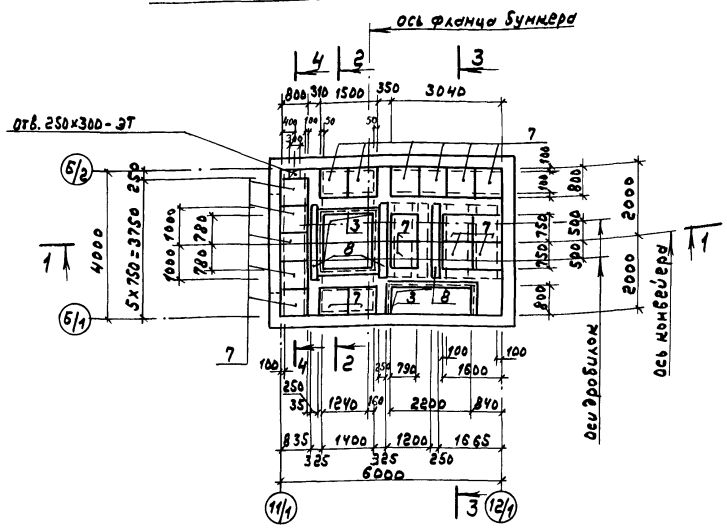

РЕм 1

План на отм. -4.200

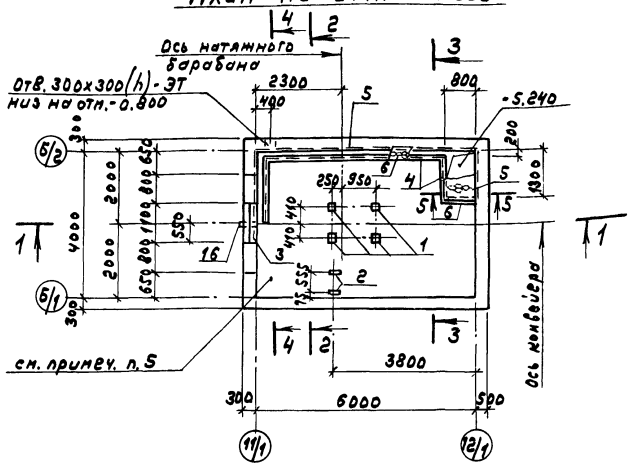

РКм 2 перекрытия на отм. 1.500

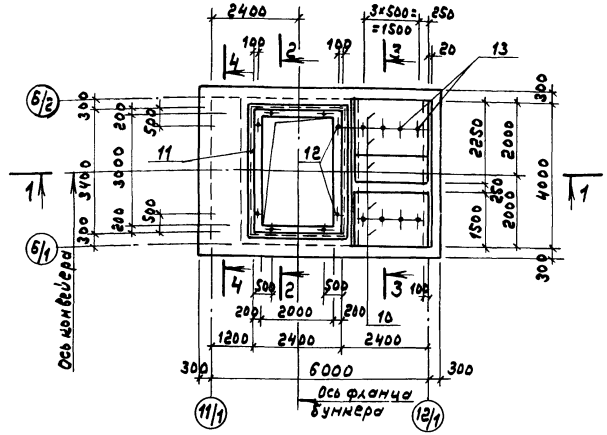

1 - 1

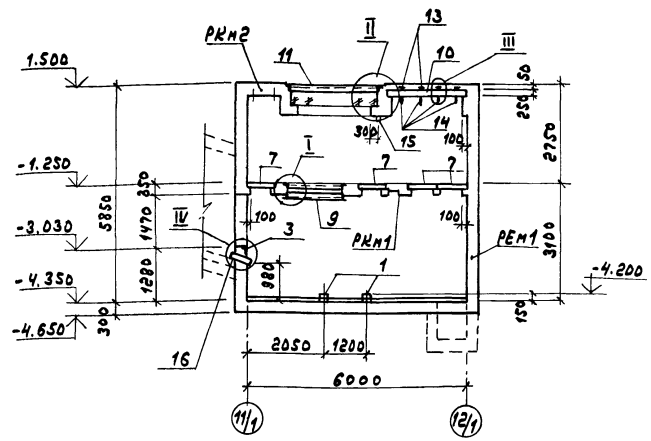

1. Сечения 2-2 ÷ 5-5 и узлы I÷IV см. лист 45,
2. Под днищем выполнить бетонную подготовку толщиной 100мм из бетона класса B5.
3. Наружные поверхности стен подземной части обмазать горячей битумной мастикой за 2 раза по холодной битумной огрунтовке.
4. Внутренние поверхности стен затереть цементным раствором.
5. Конструкцию пола и отметки дна канала см. листы марки АР.

Формат	Зона	Поз.	Обозначение	Наименование	Кол.	Примечание
				РЕм 1		
				Сборочные единицы		
				Изделия закладные		
		1	1.400-15.81.120-44	МН112-3	4	2.4кг
		2	120-26	МН109-3	2	1.5кг
		3	520-07	МН536	1.1	п.м. 8.3кг
		4	550-07	МН556	8.7	п.м. 5.4кг
		5	550-05	МН554	9.3	п.м. 4.2кг
		16	810-13	МН814	1	2.54кг
		6		Лист ПВ508 ГОСТ 8706-78	2.9	м² 20.9кг
				Материал		
				Бетон класса В15 F50	45,2	м³
				РКм 1		
				Сборочные единицы		
		7	3.006.1-2.87.2-5	П59-5	19	100кг
				Изделия закладные		
		3	1.400-15.81.520-07	МН536	9,75	п.м. 8,3кг
		8	140-35	МН132-6	6,0	п.м. 19,2кг
		9	ТП 903-1-275.89-КЖ.И.035	МН13	1	123,3кг
				Материал		
				Бетон класса В15 F50	4.0	м³
				РКм 2		
				Сборочные единицы		
		10	3.006.1-2.87.2-19	П199-11	5	1000кг
				Изделия закладные		
		11	1.400-15.81.550-08	МН557	11,9	пм 8.1кг
		12	ТП 903-1-275.89 КЖ.И.036	МН14	8	1.3кг
		15	-01	МН15	2	1.5кг
				Изделия соединительные		
		13	ТП 903-1-275.89 - КЖ.И.045	МС16	8	0.7кг
		14	044	МС15	4	1.34кг
				Материал		
				Бетон класса В15 F50	5,2	м³

			ТП 903-1-275.89 -КЖ			
ГИП	Гусева		Котельная с 6 котлоагрегатами „Братск-М" для сельскохозяйственного строительства	Стадия	Лист	Листов
Нач.отд.	Ехилевский			РП	44	
Н.контр.	Морунов		Приемно-дробильное устройство. Планы. Сечение 1-1.	ГПИ Горьковский САНТЕХПРОЕКТ		
Гл.спец.	Марков					
Нач.гр.	Катаев					
Инж.	Огарков					

Привязан:

Инв. №

Копир.

23947-09 45

Согласовано: Нач. отд. №1 Кучурин; Нач. отд. 3 Т. Коновалов; ст.п. Москвабудизыскания

Инв. № подл. | Подп. и дата | Взам. инв. №

2-2

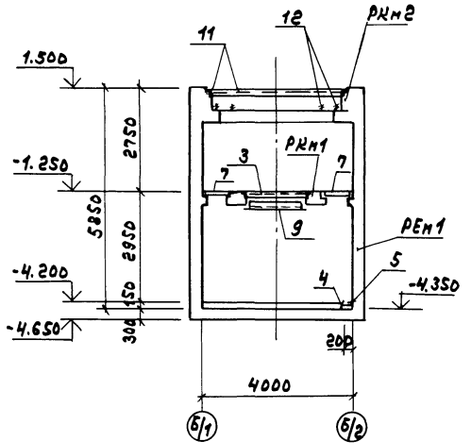

4-4

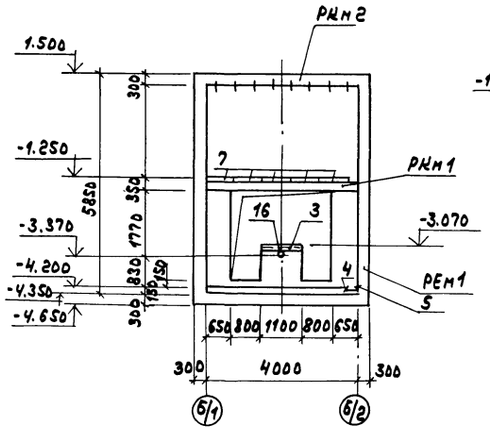

I

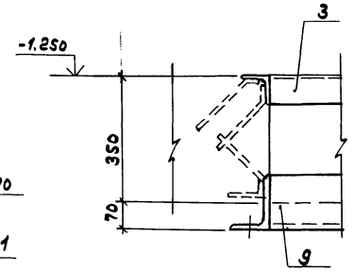

II

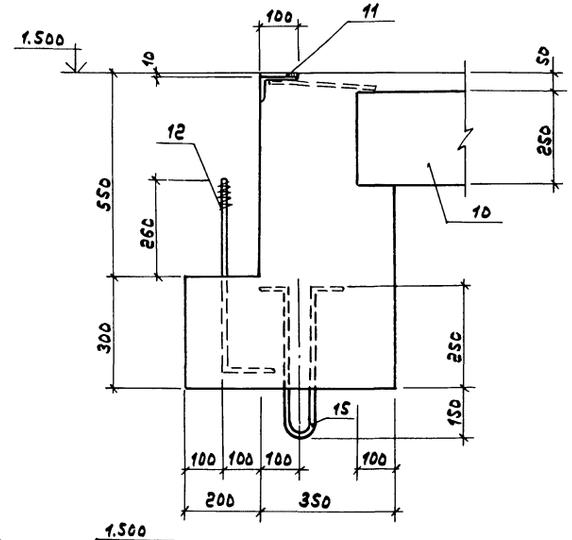

III

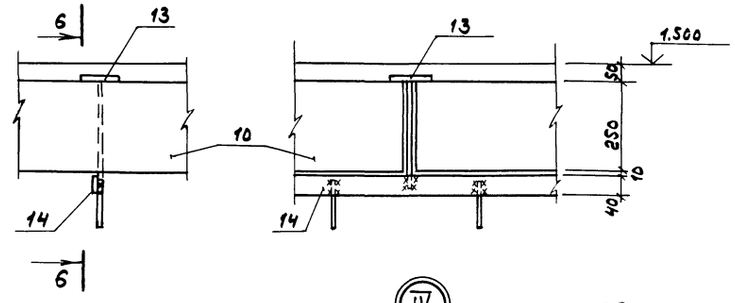

3-3

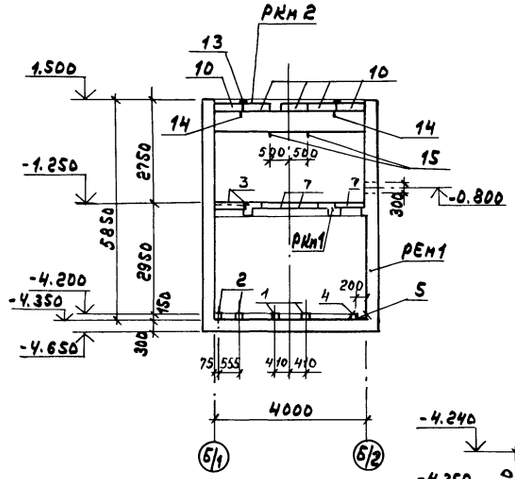

5-5

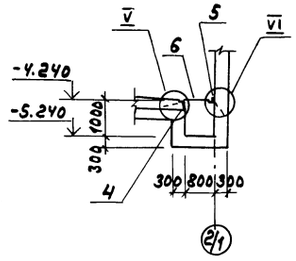

V

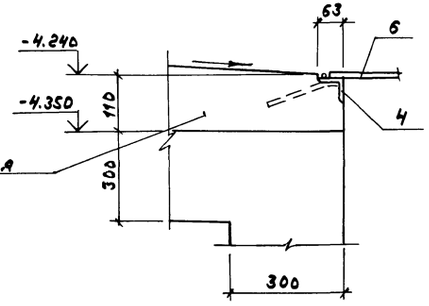

IV

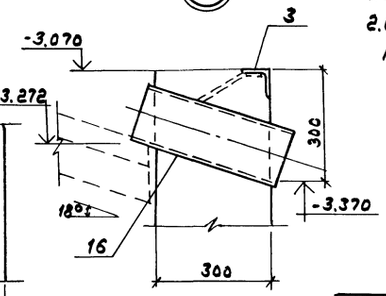

VI

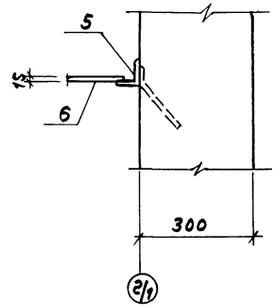

6-6

1. Общие указания см. лист 1.
2. Сечения 2-2 ÷ 5-5 и узлы I ÷ IV заанкированы на листе 44.

				ТП 903-1-275.89 -КМ		
Привязан:	ГИП	Гусева		Котельная с 6 котлоагрегатами „Братск М" для сельскохозяйственного строительства	стадия	лист	листов
	Нач.отд	Ежевский			РП	45	
	Н.контр	Модунов					
	Гл.спец.	Марков		Пневмо-дробильное устройство. Сечения 2-2 ÷ 6-6. Узлы I ÷ IV.	ГПИ Горьковский САНТЕХПРОЕКТ		
Инв. №	Нач.гр.	Катаева					
	Инж.-к.	Огарнова					

Копир.

23947-09 46

Альбом 7 часть 2

РЕм1. Расчетная схема

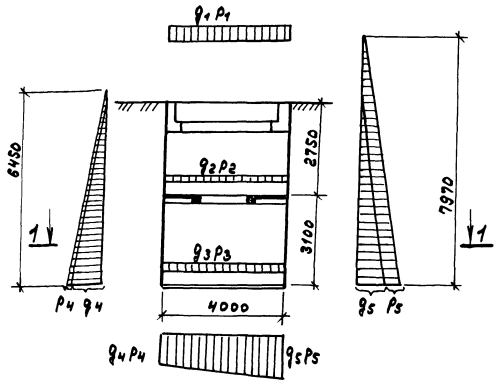

1 - 1

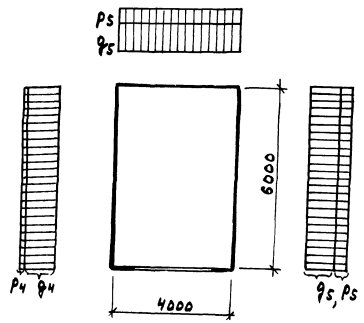

Расчетные нагрузки

Постоянные	Временные
$q_1 = 0.009$ МПа	$P_1 = 0.045$ МПА
$q_2 = 0.004$ МПа	$P_2 = 0.009$ МПА
$q_3 = 0.008$ МПа	$P_3 = 0.009$ МПА
$q_4 = 0.025$ МПа	$P_4 = 0.003$ МПА
$q_5 = 0.025$ МПа	$P_5 = 0.011$ МПА

Бм 1

Расчетная схема

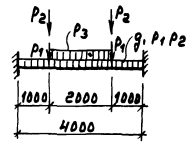

Расчетные нагрузки

Постоянные	Временные
$q_1 = 4.8$ кН/м	$P_1 = 1.2$ кН/м
$P_1 = 3.85$ кН	$P_2 = 2.4$ кН/м
	$P_3 = 6.0$ кН/м
	$P_2 = 2.52$ кН

Бм 2

Расчетная схема

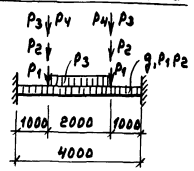

Расчетные нагрузки

Постоянные	Временные
$q_1 = 4.8$ кН/м	$P_1 = 1.2$ кН/м
$P_1 = 3.85$ кН	$P_2 = 2.4$ кН/м
$P_3 = 9.3$ кН	$P_3 = 6.0$ кН/м
	$P_2 = 2.52$ кН
	$P_4 = 19.3$ кН

Бм 3

Расчетная схема



Расчетные нагрузки

Постоянные	Временные
$q_2 = 5.5$ кН/м	$P_1 = 1.2$ кН/м
	$P_2 = 2.4$ кН/м

Бм 4; Бм 5

Расчетная схема

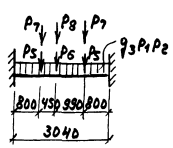

Расчетные нагрузки

Постоянные	Временные
$q_3 = 3.15$ кН/м	$P_1 = 1.2$ кН/м
$P_7 = 1.5$ кН	$P_2 = 2.4$ кН/м
$P_8 = 4.7$ кН	$P_5 = 7.2$ кН
	$P_6 = 10.5$ кН

Бм 6

Расчетная схема

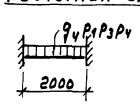

Расчетные нагрузки

Постоянные	Временные
$q_4 = 4.7$ кН/м	$P_1 = 1.2$ кН/м
	$P_3 = 12.0$ кН/м
	$P_4 = 3.3$ кН/м

Бм 7; Бм 8

Расчетная схема

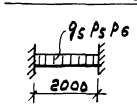

Расчетные нагрузки

Постоянные	Временные
$q_5 = 1.5$ кН/м	$P_5 = 2.4$ кН/м
	$P_6 = 4.8$ кН/м

Бм 9

Расчетная схема

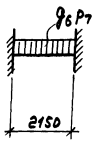

Расчетные нагрузки

Постоянные	Временные
$q_6 = 2.0$ кН/м	$P_7 = 12.6$ кН/м

Бм 10

Расчетная схема

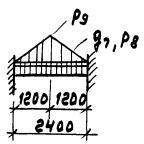

Расчетные нагрузки

Постоянные	Временные
$q_7 = 22,3$ кН/м	$P_8 = 6.0$ кН/м
	$P_9 = 60.5$ кН/м.

Бм 11

Расчетная схема

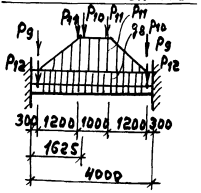

Расчетные нагрузки

Постоянные	Временные
$q_8 = 19,6$ кН/м	$P_{10} = 61,1$ кН/м
$P_{12} = 26,7$ кН	$P_{11} = 60.5$ кН/м
	$P_9 = 43,5$ кН
	$P_{10} = 15,9$ кН
	$P_{11} = 12.0$ кН

Бм 12

Расчетная схема

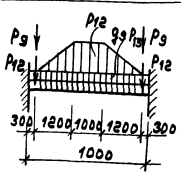

Расчетные нагрузки

Постоянные	Временные
$q_9 = 14.0$ кН/м	$P_{12} = 60,5$ кН/м
$P_{12} = 26.7$ кН	$P_{13} = 27.0$ кН/м
	$P_9 = 43,5$ кН

Привязан:

Инв. №

ГИП	Гусева		
Нач.отд.	Ехилевский		
Н.контр.	Морунов		
Гл.спец.	Марков		
Нач.гр.	Катаева		
Инж.I к.	Отаркова		

Копир.

ТП 903 - 1 - 275.89 - КЖ

Котельная с бкотлоагрегатами „Братск М" для сельскохозяйственного строительства

Приемно-дробильное устройство. Схемы расчетных нагрузок

Стадия	Лист	Листов
РП	46	

ГПИ Горьковский САНТЕХПРОЕКТ

23947-09 47

Инв. № подл. | Подп. и дата | Взам. инв. №

РЕМ 1. Схема армирования

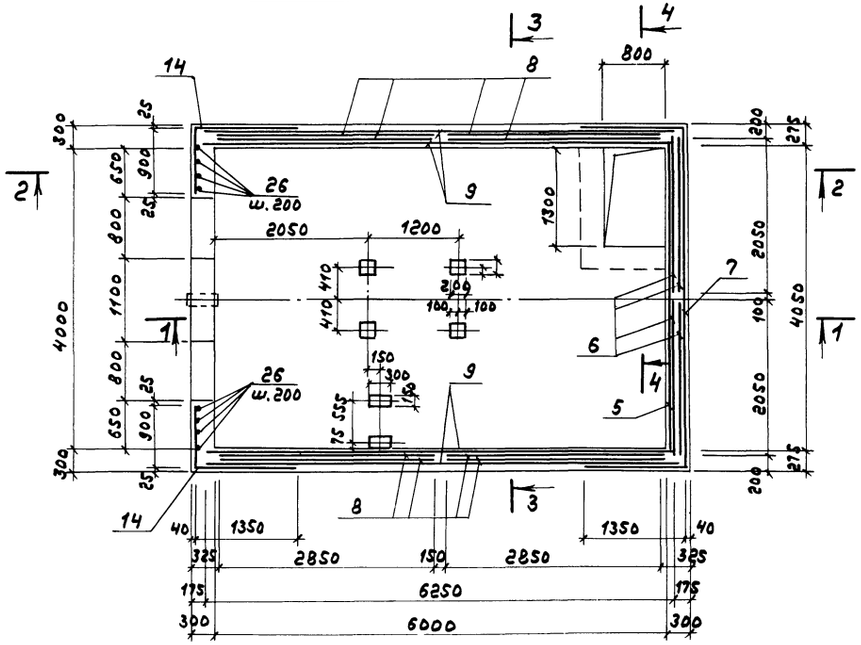

2-2

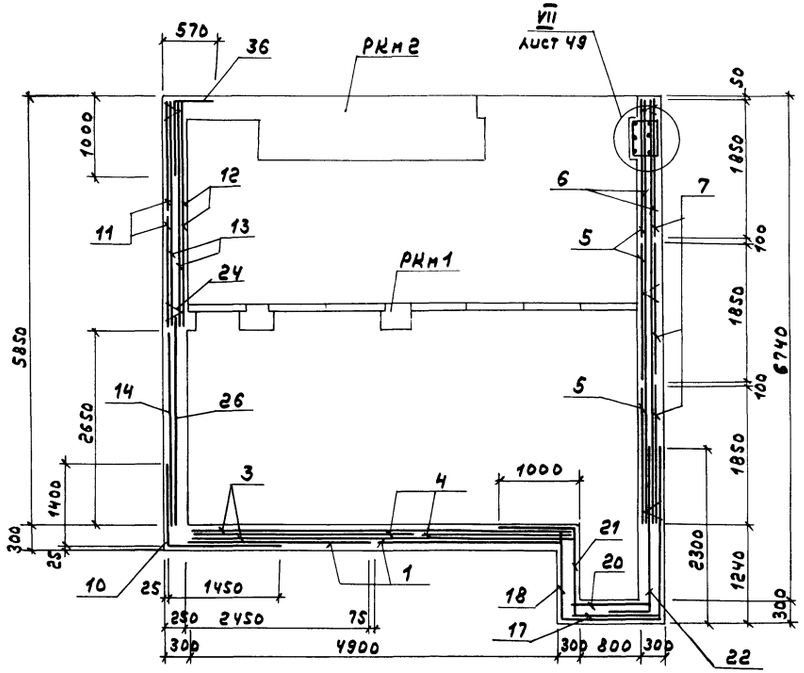

4-4

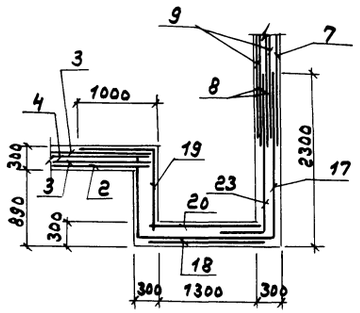

1-1

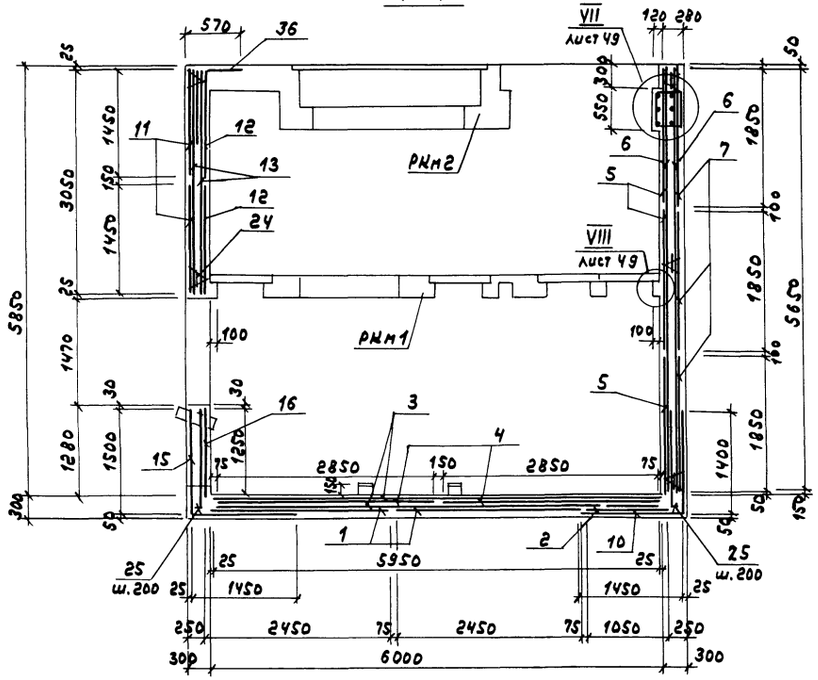

3-3

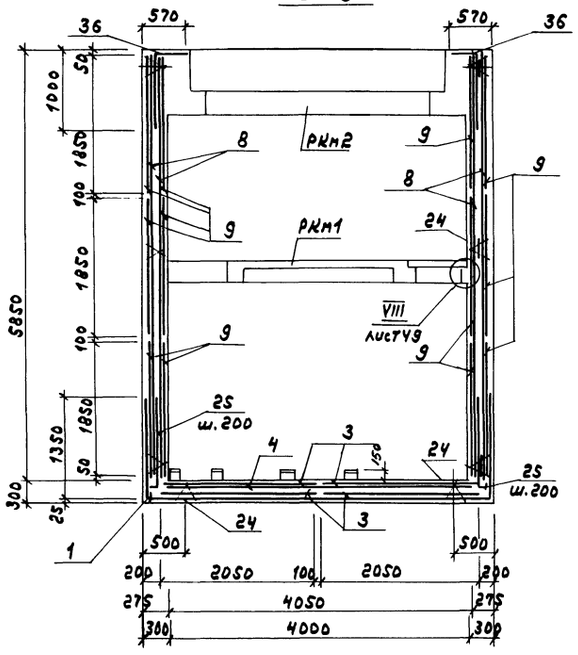

1. Опалубочные чертежи см. листы 44, 45.
2. Спецификацию см. на листе 49.
3. При бетонировании РЕМ 1 заложить выпуски по листу 48.

Привязан:

Инв. №

ТП 903-1-275.89 - КН			
ГИП Гусева	Котельная с 6 котлоагрегатами «Братск М» для сельскохозяйственного строительства.	стадия	лист	листов
Нач.отд Ежелевский		РП	47	
Н.контр Морунов	Приемно-дробильное устройство РЕМ1. Схема армирования.	ГПИ Горьковский САНТЕХПРОЕКТ		
Гл.спец. Марков				
Нач.гр. Катаева				
Инж. Огаркова				

Копир.

23947-09 48

Схема расположения выпусков из стен на отм. 1.500

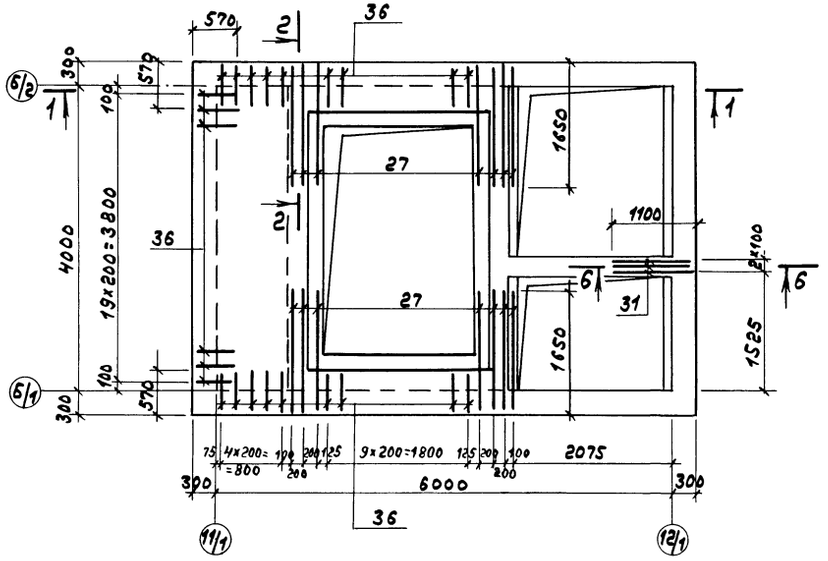

Схема расположения выпусков из стен на отм. -1.250

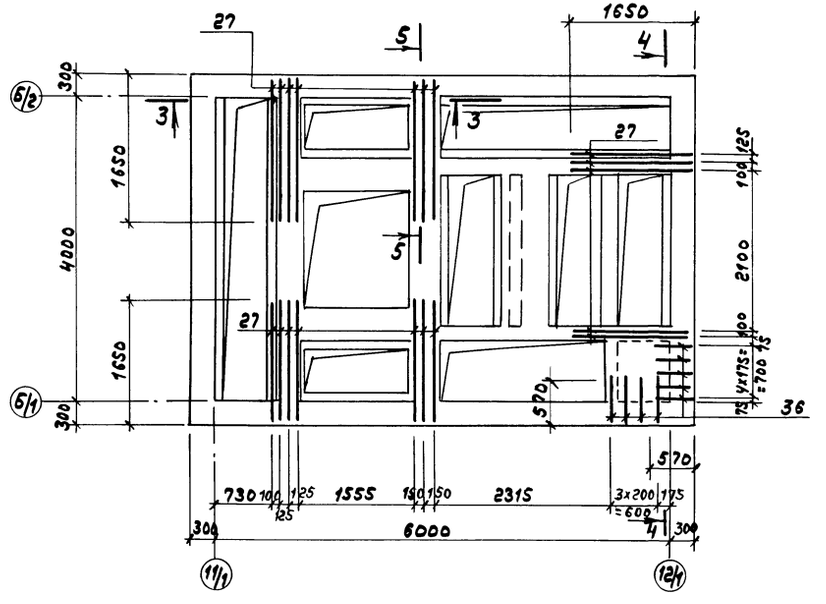

1-1

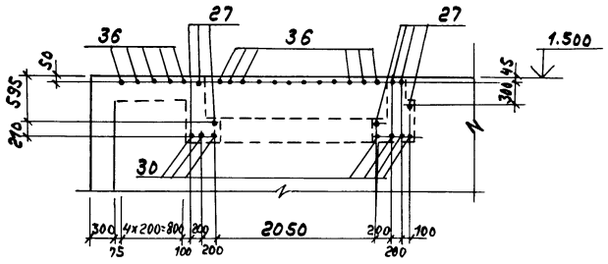

2-2

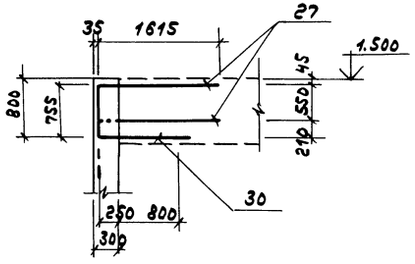

3-3

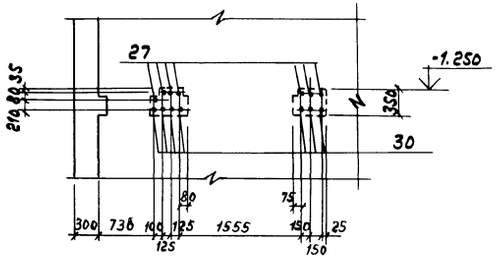

4-4

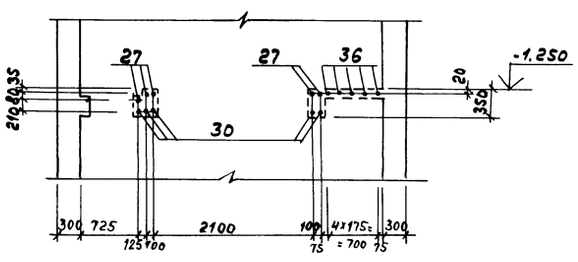

5-5

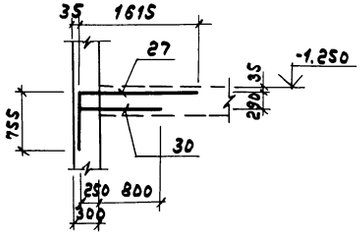

6-6

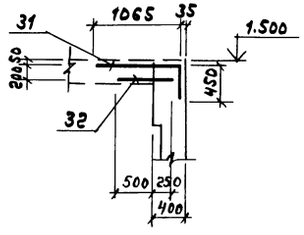

1. Армирование РЕм1 см. лист 47.
2. Спецификацию см. на листе 49.

Привязан:

Инв.№

ТП 903-1-275.89 -КЖ

ГИП	Гусева		
Нач. отд	Ехилевский		
Н. контр	Морунов		
Гл. спец.	Марков		
Нач. гр.	Катаева		
Инж. 1к	Огарнова		

Котельная с 6 котлоагрегатами „Братск М" для сельскохозяйственного строительства

стадия	лист	листов
РП	48	

Приемно-дробильное устройство РЕм1. Схема расположения выпусков из стен.

ГПИ Горьковский САНТЕХПРОЕКТ

Копир.

23947-09 49

Инв.№ подл. | Подп. и дата | Взам. инв.№

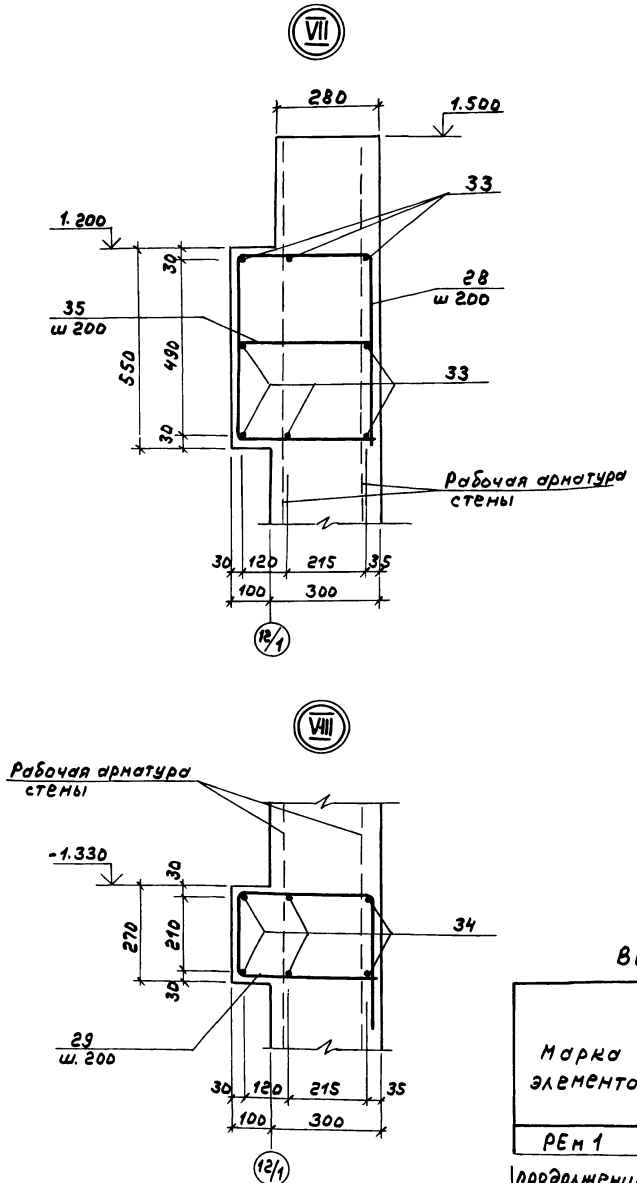

Продолжение спецификации

Формат	Зона	Поз.	Обозначение	Наименование	Кол.	Примечание
				12-А-III ГОСТ 5781-82*		
		30		ℓ=1050	33	0,9 кг
		31*		ℓ=1515	3	1,35 кг
		32		ℓ=750	3	0,67 кг
		33		ℓ=4500	8	4,0 кг
		34			83,4	пм 0,888 кг
		35		ℓ=350	20	0,31 кг
		36*		10-А-III ГОСТ 5781-82* ℓ=1470	59	0,91 кг

*поз. 1; 2; 7; 10; 11; 14; 15; 17÷19; 21÷23; 25; 26-29; 31; 36 - см. ведомость деталей

Ведомость гнутых сеток и деталей

Поз.	Эскиз
1	1350 4550 1350
2	1350 3500
7	1350 1350 4550
10	1450 1400
11	4550 1350 1350
14	900 1350
15	1500 1450
17	1150 1850 2250
18	1150 1350 2250
19	950 1100

Поз.	Эскиз
21	950 1100
22	600 2250
23	600 2250
25	150 1350
27	755 1615
28	505 360 350 520
29	245 360 350 520
31	1065 450
36	520 950

Спецификация РЕм 1

Формат	Зона	Поз.	Обозначение	Наименование	Кол.	Примечание
				Сборочные единицы		
		24	ТП903-1-275.89 -кж.и.021	Каркас пространственный КП3	72.0	пм 4.5 кг
				Сетки арматурные		
				ГОСТ 23279-85		
		1*		1С $\frac{20А III}{10А III}$ 245×725	2	252.5 кг
		2*		1С $\frac{20А III}{10А III}$ 105×485	1	76.4 кг
		3		1С $\frac{20А III}{10А III}$ 205×595 $\frac{275}{25}$	4	174.3 кг
		4		1С $\frac{20А III}{10А III}$ 285×405 $\frac{225}{25}$	2	162.3 кг
		5		1С $\frac{20А III}{10А III}$ 185×405 $\frac{225}{25}$	3	108.0 кг
		6		1С $\frac{20А III}{10А III}$ 205×565 $\frac{125}{25}$	4	166.1 кг
		7*		1С $\frac{20А III}{10А III}$ 185×725	3	193.9 кг
		8		1С $\frac{20А III}{10А III}$ 285×565 $\frac{125}{25}$	8	227.0 кг
		9		1С $\frac{20А III}{10А III}$ 185×625 $\frac{125}{25}$	12	167.0 кг
		10*		1С $\frac{20А III}{10А III}$ 205×285 $\frac{225}{25}$	2	83,7 кг
		11*		1С $\frac{20А III}{10А III}$ 145×725	2	154.9 кг
		12		1С $\frac{20А III}{10А III}$ 145×405 $\frac{225}{25}$	2	86.3 кг
		13		1С $\frac{20А III}{10А III}$ 205×305	4	90,5 кг
		14*		1С $\frac{20А III}{10А III}$ 225×265 $\frac{125}{25}$	2	85,55 кг
		15*		1С $\frac{20А III}{10А III}$ 205×295 $\frac{275}{25}$	2	86,5 кг
		16		2С $\frac{16А III}{16А III}$ 105×125	1	23,5 кг
		17*		2С $\frac{16А III}{16А III}$ 125×525	1	111,4 кг
		18*		2С $\frac{16А III}{16А III}$ 185×475 $\frac{75}{25}$	1	145,2 кг
		19*		2С $\frac{16А III}{16А III}$ 105×205	1	37,7 кг
		20		2С $\frac{16А III}{16А III}$ 105×185 $\frac{125}{125}$	1	34,1 кг
		21*		2С $\frac{16А III}{16А III}$ 145×205	1	51,1 кг
		22*		2С $\frac{20А III}{16А III}$ 185×285	1	114.2 кг
		23*		2С $\frac{20А III}{16А III}$ 125×285	1	78.9 кг
				Детали		
				20-А-III ГОСТ 5781-82*		
		25*		ℓ=1500	71	3,7 кг
		26		ℓ=3050	8	7,53 кг
		27*		ℓ=2370	33	5,85 кг
		28*		ℓ=1735	20	4,29 кг
		29*		ℓ=1475	59	3,64 кг

1. Опалубочные чертежи см. листы 44.
2. Армирование РЕм 1 см. листы 47.

Ведомость расхода стали на один элемент, кг

Марка элемента	Изделия арматурные								Изделия закладные							
	Арматура класса							Всего	Арматура класса				Прокат марки			
	А-I		А-III						А-I	А-III		Всего	Вст 3 кп 2			
	ГОСТ 5781-82*								ГОСТ 5781-82*				ГОСТ 103-76*			
	ф10	Итого	ф10	ф12	ф16	ф20		Итого	ф6	ф8	ф12		-δ=6	-δ=8	Итого	
РЕм 1	324,0	324,0	688,8	148,0	476,4	8650,4		9963,6	10287,6	1,7	9,3	4,0	15,0	2,4	5,6	8,0

Продолжение ведомости

Изделия закладные							Общий расход
Прокат марки							
Вст 3 кп 2				Вст 3 кп 2		Всего	
ГОСТ 8509-86				ГОСТ 10704-76*			
∟50×5	∟63×5	∟75×6	Итого	Труба Ду 100			
35,3	41,8	7,6	84,7	2,54		110,24	10397,84

Привязан:	ГИП	Гусева		ТП 903-1-275.89 -кж		
	Нач.отд.	Ехилевский		Котельная с 6 котлоагрегатами „Братск М" для сельскохозяйственного строительства	Стадия	Лист	Листов
	Н.контр.	Морунов			РП	49	
	Гл.спец.	Марков		Приемно-дробильное устройство. РЕм1. Узлы VII; VIII.	ГПИ Горьковский САНТЕХПРОЕКТ		
Инв. №	Нач.гр.	Катаева					
	Инж.I к.	Огарнова					

Копир.

23947-09 50

РКм1

Схема расположения верхних сеток Пм1

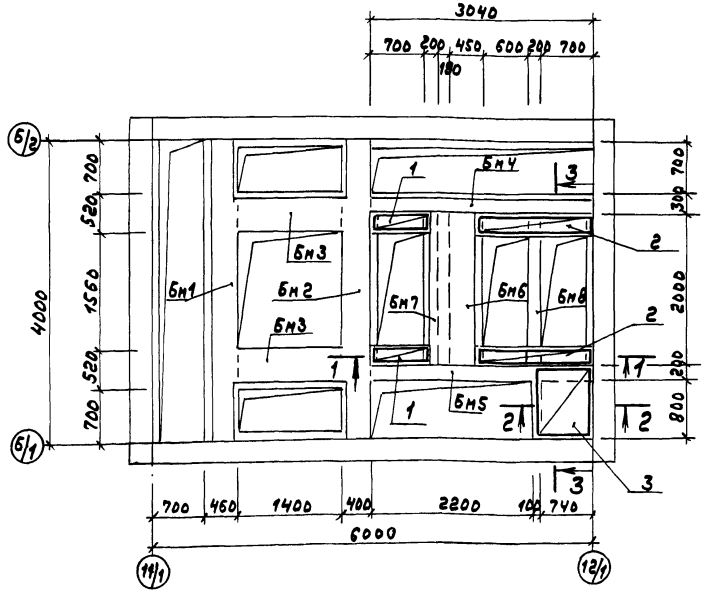

Схема расположения нижних сеток Пм1

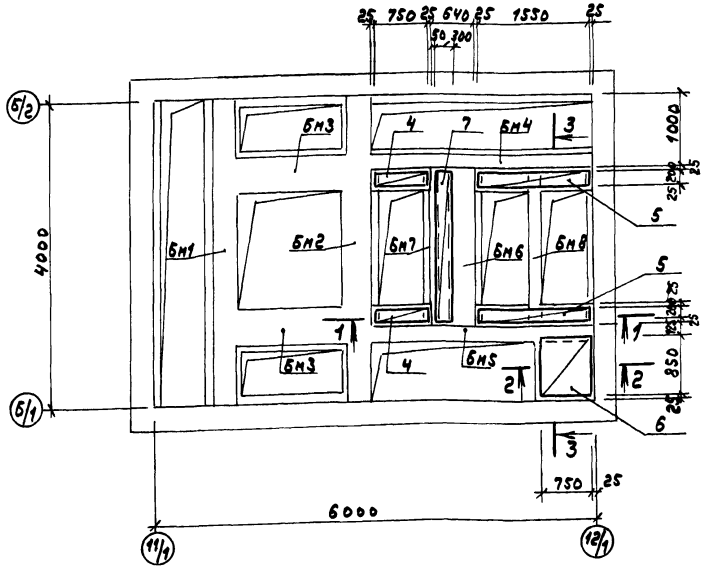

1-1

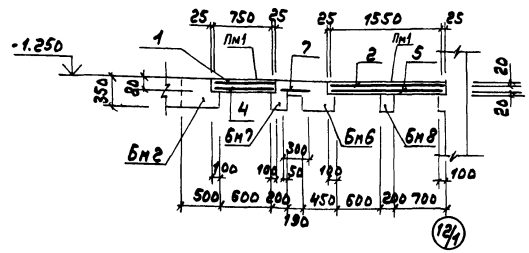

2-2

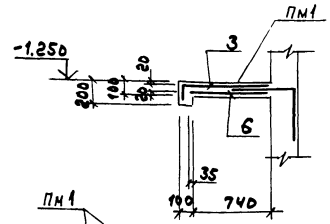

3-3

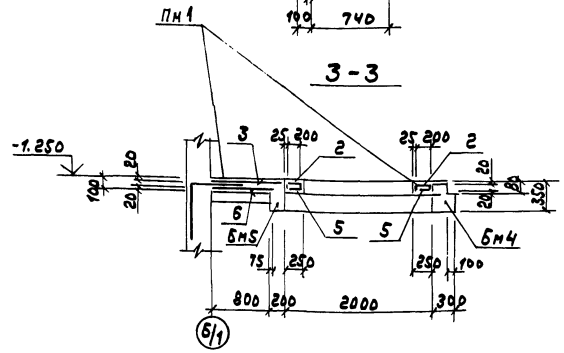

Спецификация элементов РКм1

Марка поз.	Обозначение	Наименование	Кол.	Масса ед., кг	Примечание
		Балки монолитные			
Бм1	ТП 903-1-275.89 -КЖ-51	Бм1	1		
Бм2	-КЖ-51	Бм2	1		
Бм3	-КЖ-51	Бм3	2		
Бм4	-КЖ-52	Бм4	1		
Бм5	-КЖ-52	Бм5	1		
Бм6	-КЖ-52	Бм6	1		
Бм7	-КЖ-52	Бм7	1		
Бм8	-КЖ-52	Бм8	1		
Пм1	ТП 903-1-275.89 -КЖ-50	Плита Пм1	1		

Спецификация плиты Пм1

Формат	Зона	Поз.	Обозначение	Наименование	Кол.	Примечание
				Сборочные единицы		
				Сетки арматурные		
				ГОСТ 23279-85		
		1		4С $\frac{5Вр1-100}{5Вр1-100}$ 320×750 $\frac{25}{60}$	2	гнуть по месту
		2		4С $\frac{5Вр1-100}{5Вр1-100}$ 320×1550 $\frac{25}{60}$	2	гнуть по месту
		3		4С $\frac{5Вр1-100}{5Вр1-100}$ 950×850	1	гнуть по месту
		4		4С $\frac{5Вр1-100}{5Вр1-100}$ 200×750 $\frac{25}{50}$	2	
		5		4С $\frac{5Вр1-100}{5Вр1-100}$ 200×1550 $\frac{25}{50}$	2	
		6		4С $\frac{5Вр1-100}{5Вр1-100}$ 750×850	1	
		7		4С $\frac{5Вр1-100}{5Вр1-100}$ 300×1950 $\frac{25}{50}$	1	

Сетки вырезать из сетки 4С $\frac{5Вр1-100}{5Вр1-100}$ 285×195 ГОСТ 23279-85

Ведомость расхода стали на один элемент, кг.

Марка элемента	Изделия арматурные										Изделия закладные												Общий расход
	Арматура класса									Всего	Арматура класса				Прокат марки							Всего	
	Вр1			АI			АIII				АIII				В ст3 кп2								
	ГОСТ 6727-80			ГОСТ 5781-82*							ГОСТ 5781-82*				ГОСТ 8509-80		ГОСТ 8510-72		ГОСТ 103-76; ГОСТ 82-70*				
	Ф5		Итого	Ф8		Итого	Ф10	Ф16	Итого		Ф8	Ф12		Итого	L 75×6		L 160×100×10		δ=8	δ=10		Итого		
РКм1	14.0		14.0	111.7		111.7	92.5	185.2	277.7	403.4	18.1	9.0		27.1	67.3		118.8		94.2	12.0		106.2	319.4	722.8

Опалубочный чертеж см. лист 44.

Привязан	ГИП	Гусева		ТП 903-1-275.89 -КЖ	
	Нач.отд.	Ехилевский		Котельная с 6 котлоагрегатами „Братск М" для сельскохозяйственного строительства.	Стадия: РП; Лист: 50; Листов:
	Н.контр.	Морунов			
	Гл.спец.	Марков		Приемно-дробильное устройство РКм1 перекрытия на отм.-1.250 Схема армирования плиты Пм1.	ГПИ Горьковский САНТЕХПРОЕКТ
Инв.№	Рук.гр.	Катаева			
	Инж.I к.	Огаркова			

Копир.

23947-09 51

Инв.№ подл. | Подп. и дата | Взам.инв.№

Бм1; Бм2

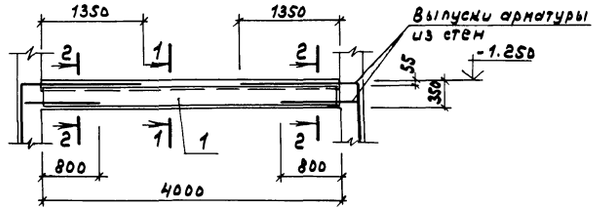

Бм3

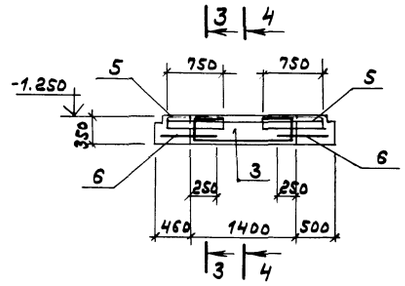

1-1 для Бм1

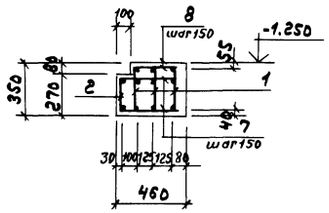

1-1 для Бм2

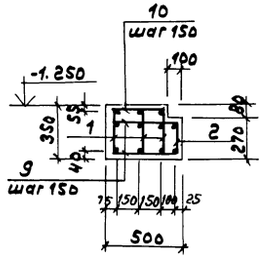

3-3

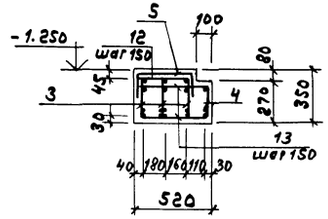

2-2 для Бм1

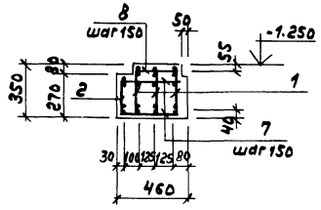

2-2 для Бм2

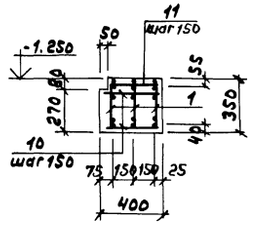

4-4

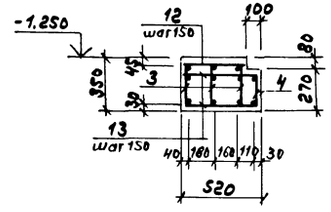

Спецификация Бм1÷Бм3

Формат	Зона	Поз.	Обозначение	Наименование	Кол. на эл-т Бм1	Бм2	Бм3		Примечание
				Сборочные единицы					
				Каркасы плоские					
		1	ТП 903-1-275.89 КЖ.И.0.24	КР 7	3	3			18.1кг
		2	025	КР 8	1	1			7.4кг
		3	024-01	КР 9			3		6,1кг
		4	025-01	КР 10			1		2.4кг
				Сетка арматурная					
		5	ТП 903-1-275.89-КЖ.И 028	С1			2		5.3кг
				Детали					
		6		10-А-III ГОСТ 5781-82* ℓ=650			8		0,4кг
				8-А-I ГОСТ 5781-82*					
		7		ℓ=440	54				0,174кг
		8		ℓ=340	27				0,134кг
		9		ℓ=480		28			0,19кг
		10		ℓ=380		40			0,15кг
		11		ℓ=330		13			0,13кг
		12		ℓ=400			10		0,16кг
		13		ℓ=500			20		0,2кг

1. Балки Бм1÷Бм3 замаркированы на листе 50.
2. Объем бетона на балки учтен в РКМ1. на листе 44, ведомость расхода стали- на листе 50.

			ТП 903-1-275.89 -КЖ			
Привязан:	ГИП	Гусева	Котельная с блоком-агрегатами "Братск м" для сельскохозяйственного строительства	Стадия	Лист	Листов
	Нач. отд.	Ехилевский		РП	51	
	Н. контр.	Марунов				
	Гл. спец.	Марков	Приемно-дробильное устройство. РКМ1 перекрытия на отм.-1.250. Балки Бм1÷Бм3.	ГПИ Горьковский САНТЕХПРОЕКТ		
Инв. №	Нач. гр.	Катаева				
	Инж. Эк.	Огарков				

Копир.

Бм 4 ; Бм 5

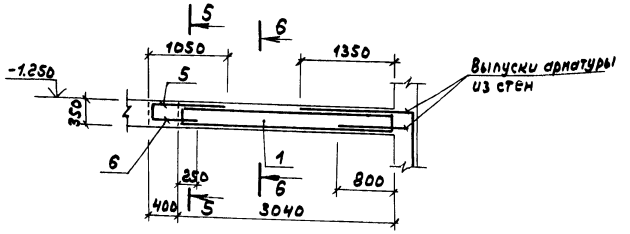

Бм 6 ; Бм 7

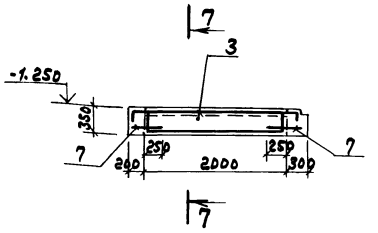

Бм 8

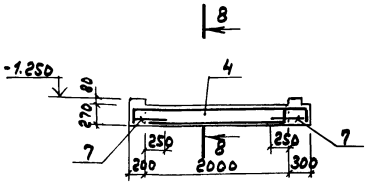

8-8

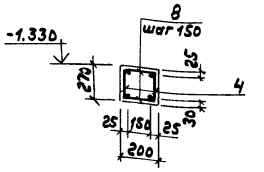

5-5 для Бм 4

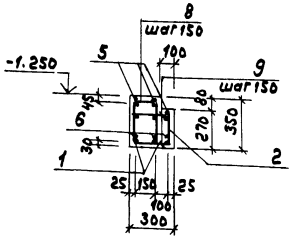

5-5 для Бм 5

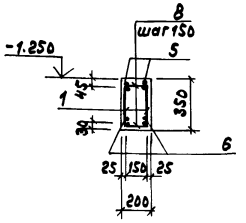

7-7 для Бм 6

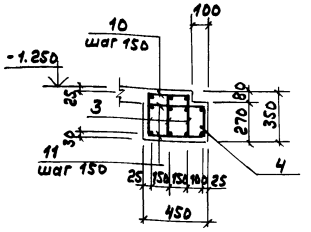

6-6 для Бм 4

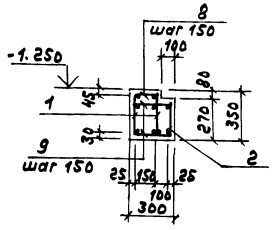

6-6 для Бм 5

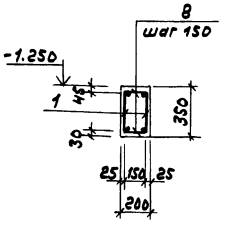

7-7 для Бм 7

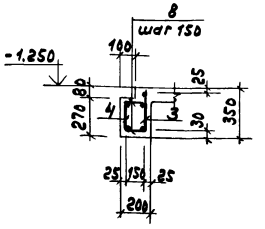

Спецификация Бм 4÷Бм 8

Формат	Зона	Поз.	Обозначение	Наименование	Кол. на элемент Бм4	Бм5	Бм6	Бм7	Бм8			Примечание
				Сборочные единицы								
				Каркасы плоские								
		1	ТП 903-1-275.89 -КЖ.И.024	КР 11	2	2						13,75кг
		2	025-02	КР 12	1							5,5кг
		3	026	КР 13			3	1				10,9кг
		4	026-01	КР 14			1	1	2			4,4кг
				Детали								
		5*		16-А-III ГОСТ 5781-82* ℓ=1300	3	2						2,0кг
		6		ℓ=600	3	2						0,95кг
		7		10-А-III ГОСТ 5781-82* ℓ=400			8	4	4			0,25кг
				8-А-I ГОСТ 5781-82*								
		8		ℓ=180	21	42		28	28			0,07кг
		9		ℓ=280	42							0,11кг
		10		ℓ=330			14					0,13кг
		11		ℓ=430			28					0,17кг

*поз. 5 - см. ведомость деталей

Ведомость деталей

Поз.	Эскиз
5	300 1000

1. Балки Бм4÷Бм8 замаркированы на листе 50.
2. Объем бетона на балки учтен в РКМ 1 на листе 44, Ведомость расхода стали – на листе 50.

Привязан

Инв. №

ГИП	Гусева	
Нач.отд.	Ехилевский	
Н.контр.	Мордунов	
Гл.спец.	Марков	
Нач.гр.	Матаева	
Инж.-к.	Огаркова	
Копир.		

ТП 903-1-275.89 -КЖ

Котельная с блок-агрегатами "Братск М" для сельскохозяйственного строительства. Приемно-дробильное устройство. РКМ 1 перекрытия на отм. -1.250. Балки Бм4÷Бм8.

Стадия	Лист	Листов
РП	52	

ГПИ Горьковский САНТЕХПРОЕКТ

23947-09 53

Инв.№ подл. | Подп. и дата | Взам. инв.№

Альбом 7 часть 2

РКм 2

Схема расположения верхних сеток Пм2 и сеток армированной набетонки

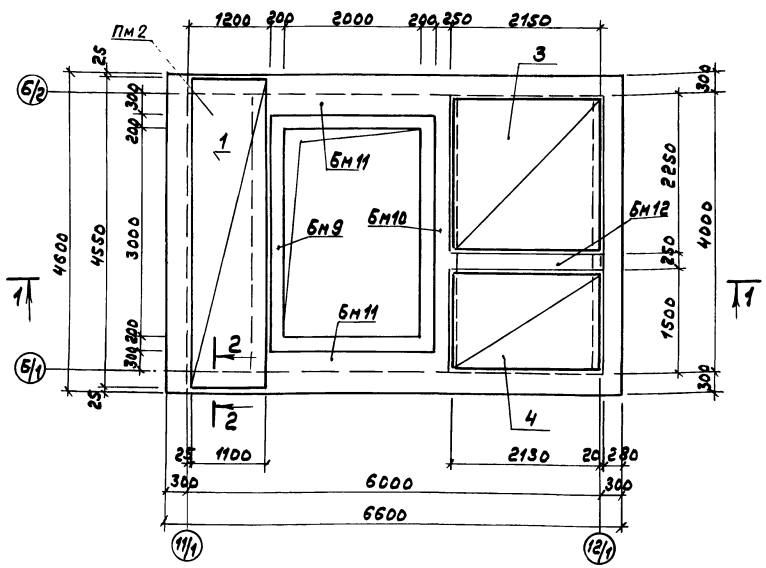

Схема расположения нижней сетки Пм2

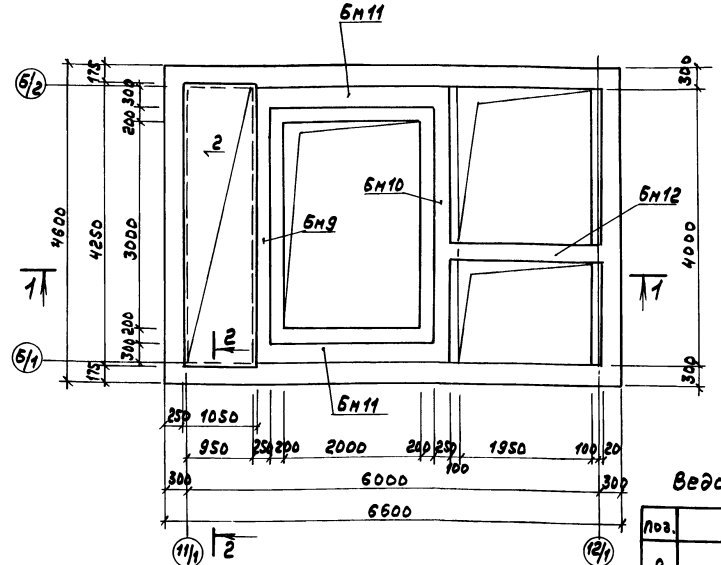

1-1

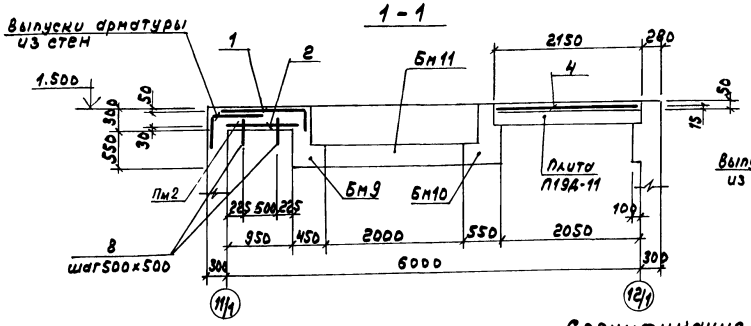

2-2

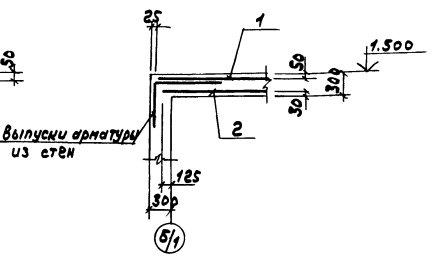

Бм 12

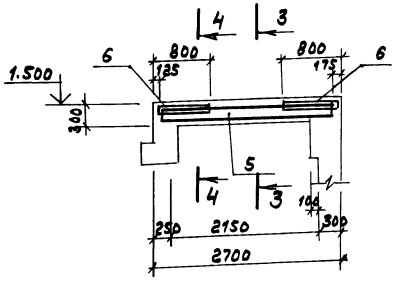

3-3

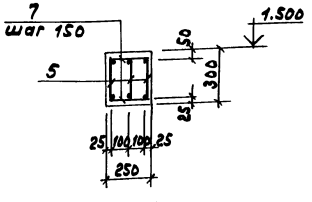

4-4

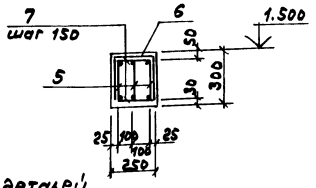

Спецификация элементов РКм2

Марка, поз.	Обозначение	Наименование	Кол.	Масса ед., кг	Примечание
		Балки монолитные			
Бм 9	ТП 903-1-275.89 -КЖ-54	Бм 9	1		
Бм 10	-КЖ-54	Бм 10	1		
Бм 11	-КЖ-54	Бм 11	2		
Бм 12	-КЖ-53	Бм 12	1		
Пм 2	-КЖ-53	Плита Пм 2	1		

Спецификация Пм 2; Бм 12

Формат	Зона	Поз.	Обозначение	Наименование	Кол. на эл-т Пм2	Кол. на эл-т Бм12	Примечание
				Сборочные единицы			
		5	ТП 903-1-275.89 -КЖ.И.025-03	Каркас плоский КР15		3	9,1 кг.
				Сетки арматурные ГОСТ 23279-85			
		1		3С $\frac{10АIII-200}{18АIII-200}$ 125×455 $\frac{175}{25}$	1		74,7 кг.
		2		3С $\frac{10АIII-100}{18АIII-200}$ 105×425 $\frac{125}{25}$	1		59,8 кг.
		3		4С $\frac{5Вр1-100}{5Вр1-100}$ 213×220 $\frac{50}{15}$	1		14,7 кг.
		4		4С $\frac{5Вр1-100}{5Вр1-100}$ 213×145 $\frac{25}{15}$	1		9,8 кг.
		6	ТП 903-1-275.89 -КЖ.И.028-01	С2		2	12,8 кг.
				Детали			
		7		8-А-I ГОСТ 5781-82* ℓ=230		30	0,09 кг.
		8*		5Вр1 ГОСТ 6727-80 ℓ=400		16	0,06 кг.

* Поз. 8 см. ведомость деталей

Ведомость расхода стали на элемент см. на листе 54

Ведомость деталей

Поз.	Эскиз
8	50/350

ТП 903-1-275.89 -КЖ

Привязан:	ГИП	Гусева	
	Нач.отд.	Ехилевский	
	Н.контр.	Морунов	
	Гл.спец.	Марков	
	Нач.гр.	Катаева	
Инв. №	Инж.I к.	Огаркова	

Котельная с 6 котлоагрегатами „Братск М" для сельскохозяйственного строительства

Приемно-дробильное устройство. РКм2 перекрытия на отм. 1.500. Плита Пм2. Балка Бм 12.

Стадия	Лист	Листов
РП	53	

ГПИ Горьковский САНТЕХПРОЕКТ

Копир.

23947-09 54

Альбом 7 часть 2

Бм 9; Бм 10

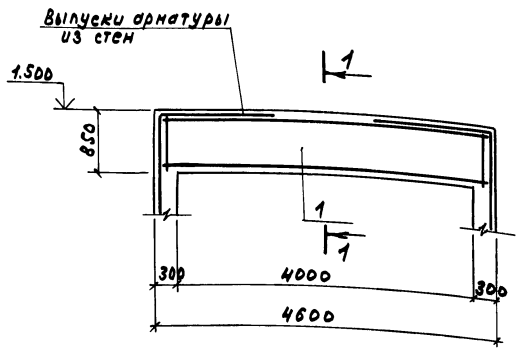

Бм 11

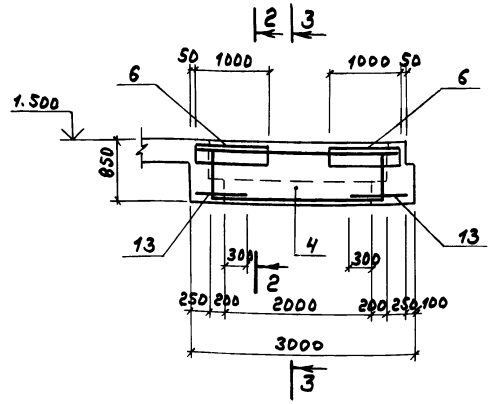

1-1 для Бм 9

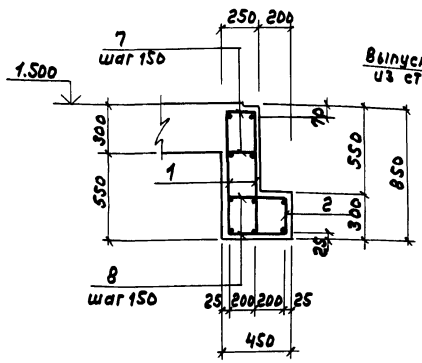

2-2

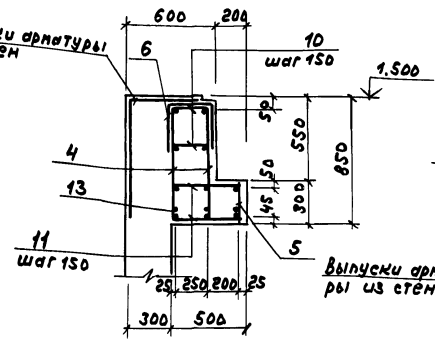

3-3

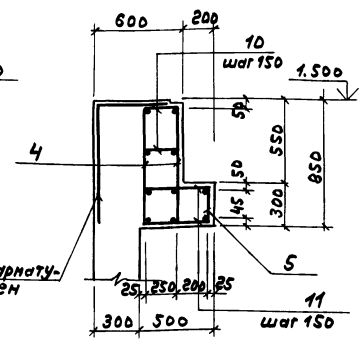

1-1 для Бм 10

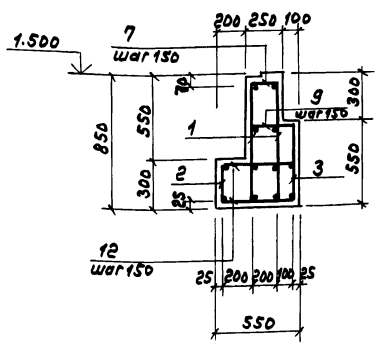

Формат	Зона	Поз.	Обозначение	Наименование	Кол. на эл-т Бм 9	Бм 10	Бм 11	Примечание
				Сборочные единицы				
				Каркасы плоские				
		1	ТП 903-1-275.89 - КЖ.У.027	КР 16	2	2		32,5кг
		2	025-04	КР 17	1	1		12,9кг
		3	027-01	КР 18		1		22,4кг
		4	027-02	КР 19			2	18,0кг
		5	025-05	КР 20			1	7,4кг
		6	ТП 903-1-275.89 - КЖ.У.028-02	Сетка арматурная С3			2	13,5кг
				Детали				
				В-А-I ГОСТ 5781-82*				
		7		ℓ=230	54	28		0,09кг
		8		ℓ=430	54			0,17кг
		9		ℓ=330		28		0,13кг
		10		ℓ=280			28	0,11кг
		11		ℓ=480			28	0,19кг
		12		ℓ=530		54		0,21кг
		13		Ш-А-III ГОСТ 5781-82* ℓ=700			6	0,43кг

Ведомость расхода стали на один элемент, кг

Марка элемента	Изделия арматурные											Всего
	Арматура класса											
	Вр1 ГОСТ 6727-80			AI ГОСТ 5781-82*			AIII					
	ф5		Итого	ф8		Итого	ф10	ф16	ф18		Итого	
РКм 2	25,5		25,5	119,4		119,4	61,8	282,6	99,1		443,5	588,4

Продолжение ведомости

Изделия закладные										Общий расход
Арматура класса							Прокат марки		Всего	
AI			AIII				Вст3кп2			
ГОСТ 5781-82*							ГОСТ 8510-72*			
ф6	ф14	ф16	Итого	ф8		Итого	L (мм×63×6)	Итого		
2,4	3,0	10,4	15,8	4,8		4,8	89,3	89,3	109,9	698,3

1. Балки Бм 9 ÷ Бм 11 замаркированы на листе 53
2. Объем бетона на балки учтен в РКм 2 на листе 44.

Привязан

Инв. №

Инв. № подл. | Подп. и дата | Взам. инв. №

ГИП	Гусева		
Нач. отд.	Ехилевский		
Н. контр.	Корунов		
Гл. спец.	Марков		
Нач. гр.	Натаева		
Инж. Ік	Огаркова		

ТП 903-1-275.89 -КЖ

Котельная с блоткотлоагрегатами „Братск М" для сельскохозяйственного строительства. Приемно-эрлифтное устройство. РКм 2 перекрытия на отм. 1.500 Балки Бм 9 ÷ Бм 11.

Стадия	Лист	Листов
РП	54	

ГПИ Горьковский САНТЕХПРОЕКТ

Копир.

Схемы расположения фундаментов и фундаментных балок

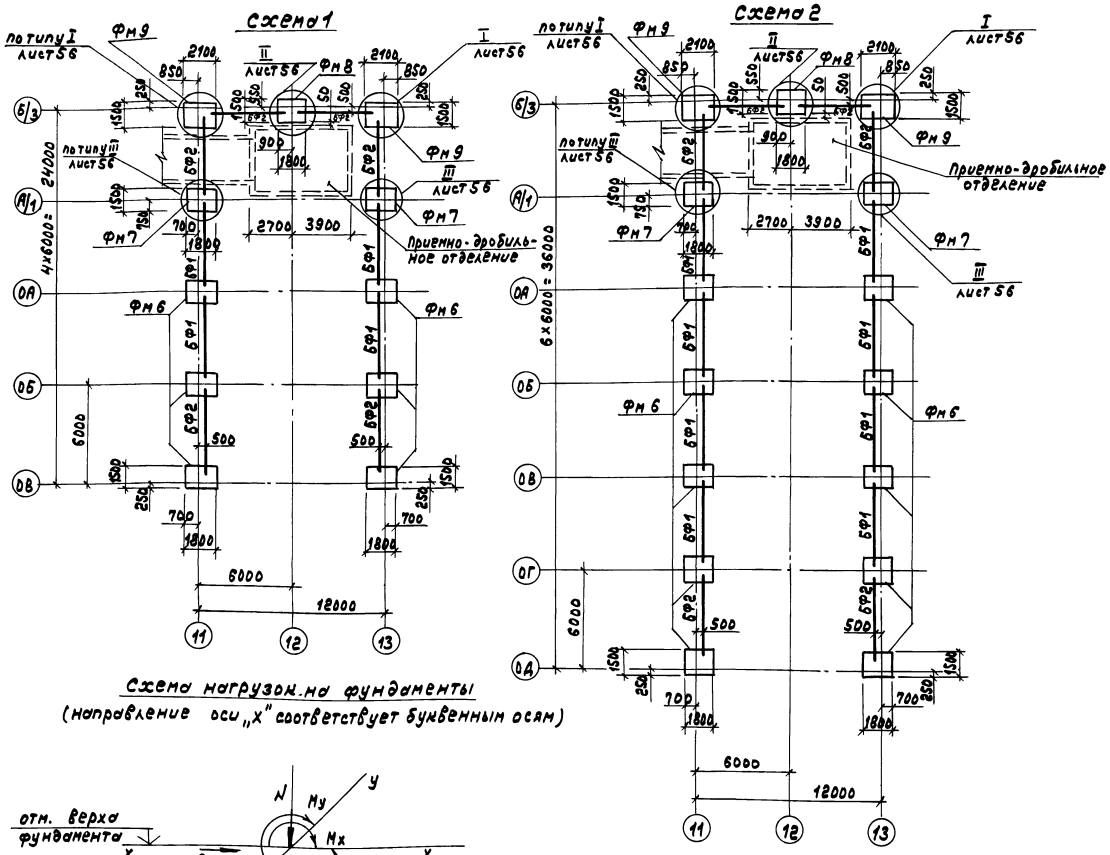

Схема нагрузок на фундаменты

(направление оси „Х" соответствует буквенным осям)

Спецификация к схемам расположения фундаментов и фундаментных балок

Марка поз.	Обозначение	Наименование	Кол. на схему 1	Кол. на схему 2	Масса ед., кг.	Примечание
		Балки фундаментные				
БФ1	1.415.1-2.1-1-03	1БФ6-4	4	8	750	
БФ2	-05	1БФ6-6	6	6	680	
		Фундаменты				
Фм 6	ТП 903-1-275.89-КЖ-57	Фм 6	6	10		
Фм 7	КЖ-57	Фм 7	2	2		
Фм 8	КЖ-57	Фм 8	1	1		
Фм 9	КЖ-57	Фм 9	2	2		

1. Общие указания см. лист 1.
2. Грунтовые условия и основные примечания см. лист 3.
3. Нагрузки от веса снегового покрова приведены для III района, для I района их следует уменьшить в 2 раза, для II района - 1,4 раза, для IV района - увеличить в 1,5 раза.
4. Нагрузки от ветра приведены для I района местности типа „А," для II района их следует увеличить в 1,3 раза, для III района - в 1,65 раза, для IV района - в 2,1 раза.
5. Нагрузки от ветра, указанные дробью, приняты: в числителе - для ветра слева направо, в знаменателе - для ветра справа налево.
6. Фундаменты Фм 9 рассчитаны на действие ветра вдоль или поперек здания.
7. Схема 1 разработана для топлива каменные угли, схема 2 - для топлива бурые угли.

Таблица расчетных нагрузок на фундаметы

Марка фундамента	Постоянные нагрузки					Временные нагрузки					Нагрузки от снегового покрова	Ветровые нагрузки			
	N (кн)	Mx (кнм)	Qx (кн)	My (кнм)	Qy (кн)	N (кн)	Mx (кнм)	Qx (кн)	My (кнм)	Qy (кн)	N (кн)	Mx (кнм)	Qx (кн)	My (кнм)	Qy (кн)
Фм 6	63.00	5.3					-14.6	-0.6			55.0	40.5 / -29.8	4.5 / -2.1		
Фм 7	63.00	5.3					-14.6	-0.6			55.0	40.5 / -29.8	4.5 / -2.1		
Фм 8	52.5			-5.3					9.9	17.3				16.1 / -16.1	6.0 / -6.0
Фм 9	53.0	2.7		-2.7			-7.5	-3.3	5.0	20.3	30.3	28.3 / -16.4	2.5 / -1.2	9.7 / -9.7	3.6 / -3.6

Привязан:

Инв. №

ТП 903-1-275.89 -КЖ			
ГИП Гусева	Котельная с 6 котлоагрегатами „Братск М" для сельскохозяйственного строительства.	стадия	лист	листов
Нач. отд. Ехилевский		РП	55	
Н. контр. Марунов				
Гл. спец. Марков	Фундаменты сильно угл. Схемы расположения фундаментов и фундаментных балок.	ГПИ Горьковский САНТЕХПРОЕКТ		
Нач. гр. Матвеева				
Инж. тех. Семагина				

Копир.

Альбом 7 часть 2

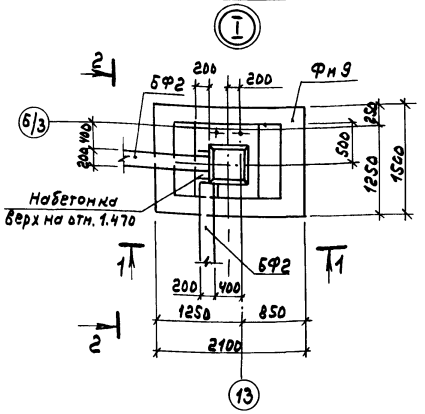

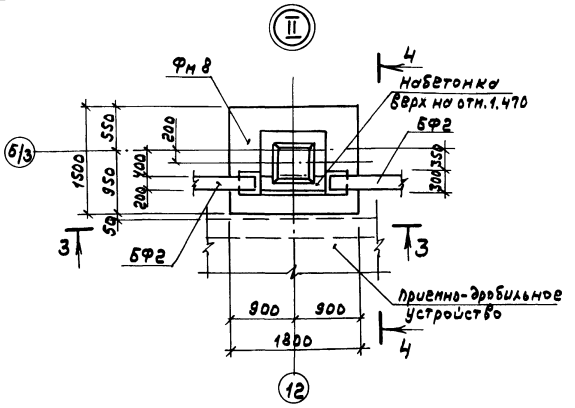

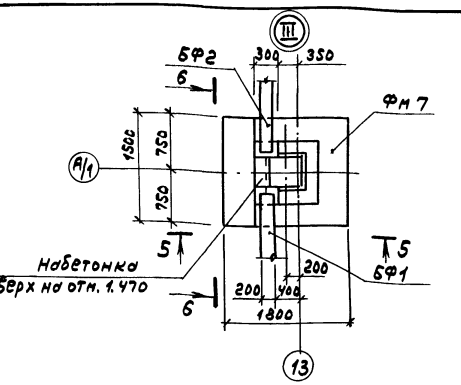

1 - 1

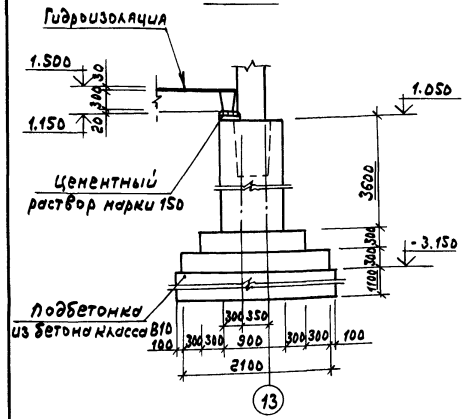

3 - 3

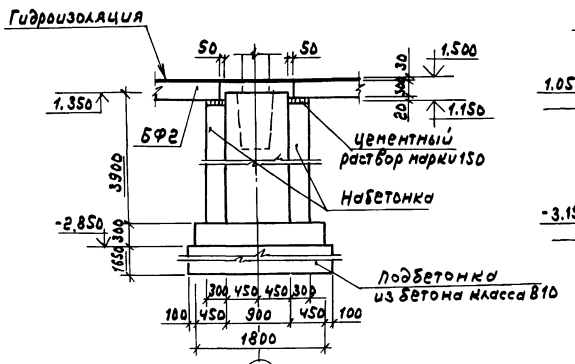

6 - 6

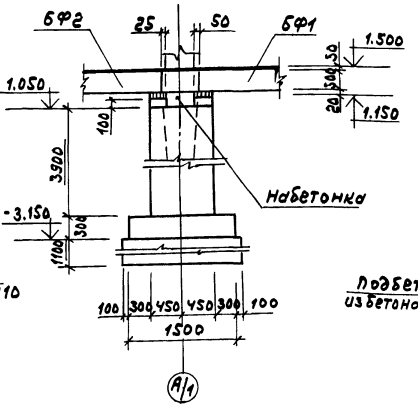

5 - 5

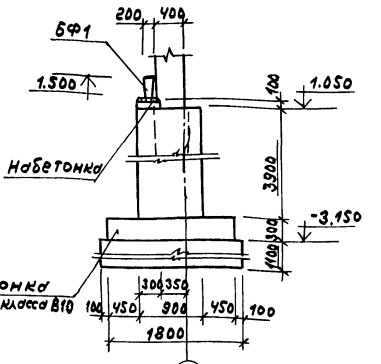

2 - 2

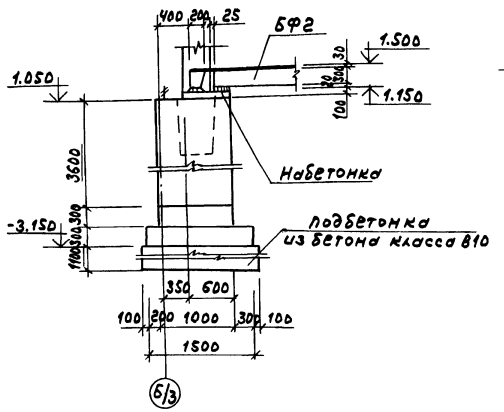

4 - 4

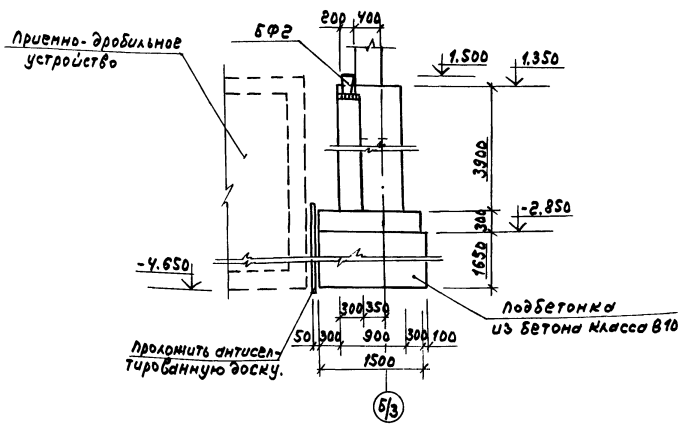

Привязан:

Инв. №

ТП 903-1-275.89 -КН			
ГИП	Гусева		
Нач.отд	Ехилевский		
Н.контр	Норунов		
Гл.спец.	Марков		
Нач. гр.	Катаева		
Инж. I к.	Семагина		
Техн. II к.	Гаврилова		
Котельная с 6 котлоагрегатами „Братск-М" для сельскохозяйственного строительства	Стадия: РП	Лист: 56	Листов:
Фундаменты склада угля Узлы I ÷ III.	ГПИ Горьковский САНТЕХПРОЕКТ		

Копир.

23947-09 57

Инв.№подл. | Подп. и дата | Взам.инв.№

Фм 6; Фм 7; Фм 8

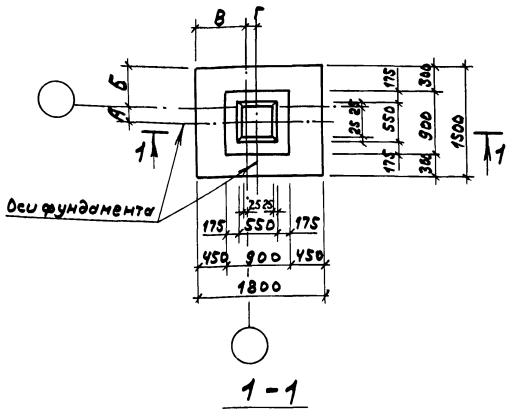

Фм 9

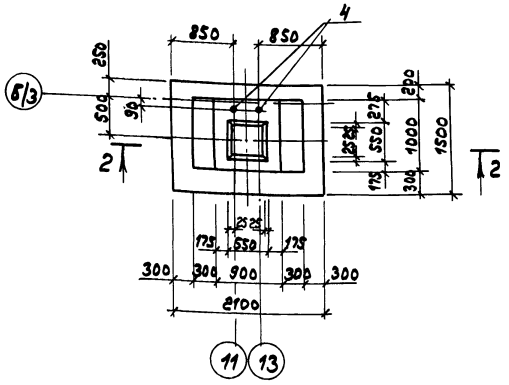

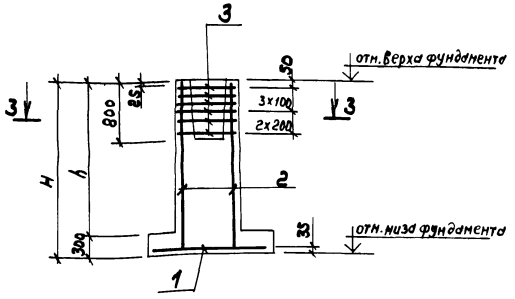

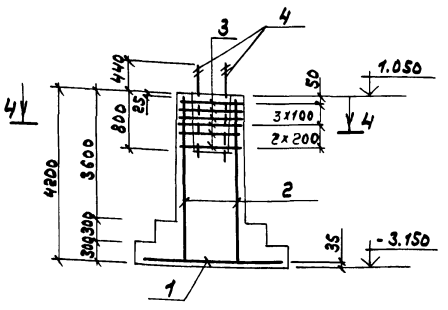

Формат	Зона	Поз.	Обозначение	Наименование	Кол. на исполн. Фм 6	Фм 7	Фм 8	Фм 9		Примечание
				Сборочные единицы						
				Сетки арматурные						
		1	ГОСТ 23279-85	Вр-II-200 / Вр-II-200 1785х1145	1	1	1			16,7 кг.
			ГОСТ 23279-85	Вр-II-200 / Вр-II-200 2085х1145				1		20,0 кг.
		2	1.410-3.1-01	1С 8А-III / 8А-III 85х235	2					
			-01	1С 8А-III / 8А-III 85х415		2	2	4		
		3	1.412-1/77-8.3-020	СА-8АI	6	6	6	6		
		4		Болт 1.1.1.24х125.06 ст.3 кп 2 ГОСТ 24379.1-80				2		5,03 кг
				Материал						
				Бетон класса В15; F50	2,27	3,73	3,73	4,54		м³

Ведомость расхода стали на элемент, кг.

Марка элемента	Изделия арматурные: Арматура класса A-I ГОСТ 5781-87* ф8	Итого	A-III ГОСТ 5781-82* ф6	ф10	ф12	ф18	Итого	Всего	Изделия закладные: Прокат марки Вст3 кп 2 ГОСТ 24379.1-80 Болт М24	Итого	Всего	Общий расход
Фм 6	16,2	16,2	1,6	16,7	20,8		39,1	55,3				55,3
Фм 7; Фм 8	16,2	16,2	2,6	16,7		83,0	102,3	118,5				118,5
Фм 9	16,2	16,2	5,2	20,0		166,0	191,2	207,4	10,06	10,06	10,06	217,46

3-3 (для Фм 6; Фм 7)

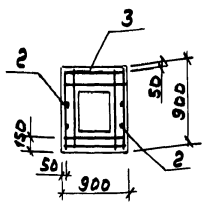

3-3 (для Фм 8)

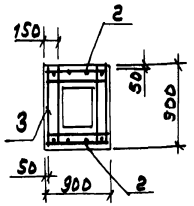

4-4

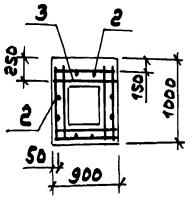

Таблица обозначений

Марка элемента	А	Б	В	Г	Н	h	Отметка верха фундам.	Отметка низа фундам.	Примечание
Фм 6 (по средней оси)	0	750	700	200	2400	2100	1.050	-1.350	
Фм 6 (по крайним осям)	500	250	700	200	2400	2100	1.050	-1.350	
Фм 7	0	750	700	200	4200	3900	1.050	-3.150	
Фм 8	200	550	900	0	4200	3900	1.350	-2.850	

			ТП 903-1-275.89 - КЖ
ГИП	Гусева		
Нач.отд.	Елилеевский		Котельная с 6 котлоагрегатами «Братск М» для сельскохозяйственного строительства. Стадия: РП; Лист: 57; Листов:
Н.контр.	Морунов		
Гл.спец.	Марков		
Нач.гр.	Матвеева		Фундаменты склада угля Фм 6 ÷ Фм 9
Инж.Iк	Семагина		ГПИ Горьковский САНТЕХПРОЕКТ
Техн.IIк	Гаврилова		
Копир.			

Схемы расположения колонн

Схема 1

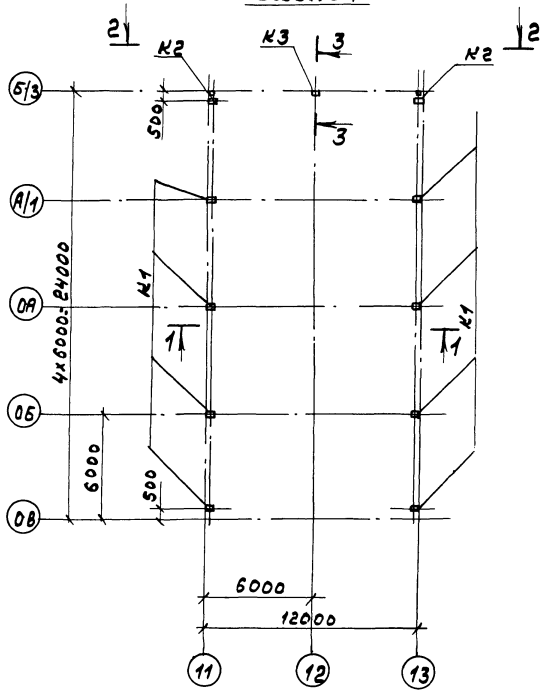

Схема 2

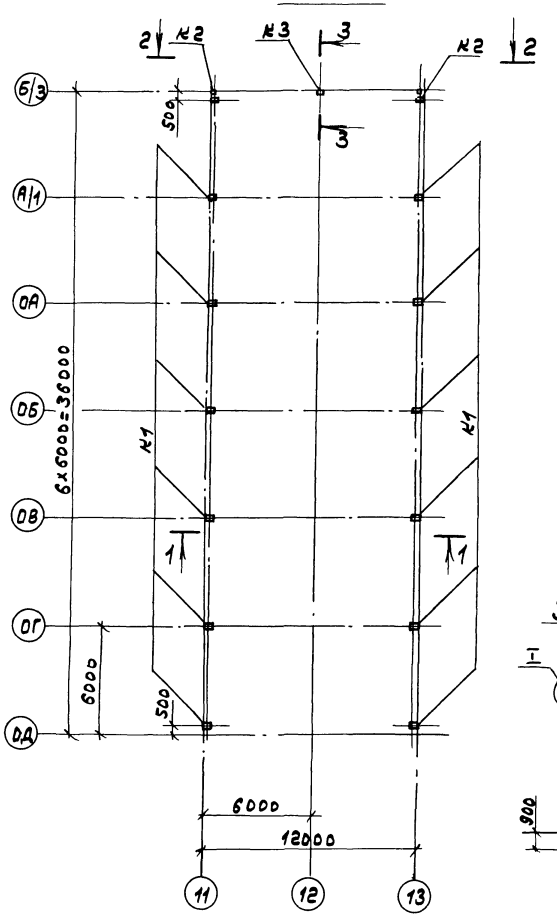

3-3

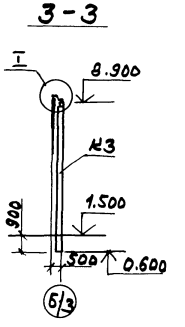

Спецификация к схеме расположения колонн

Марка, поз.	Обозначение	Наименование	Кол. на схему 1	Кол. на схему 2	Кол. на схему всего	Масса ед., кг.	Примечание
		Колонны					
К1	Т.п. 903-1-275.89-КЖ.И.002	1К 63.4-3-1	8	12			
К2	-01	1К 63.4-3-2	2	2			
К3	-КЖ.И.004	1К 81.4-2.1	1	1			
		Стойки фахверка					
СФ21*	1.030.1-1.4-2-03	СФ21	2	2		325,5	е=5800
		Изделия соединительные					
1	ТП 903-1-275.89-КЖ.И.047	МС19	1	1			4,5 кг
2	КЖ.И.055	НМ3	1	1			7,0 кг
3	1.030.1-1 4-1-240	Элемент крепления Т24	8	8			

* стойку СФ21 укоротить по месту.

1-1

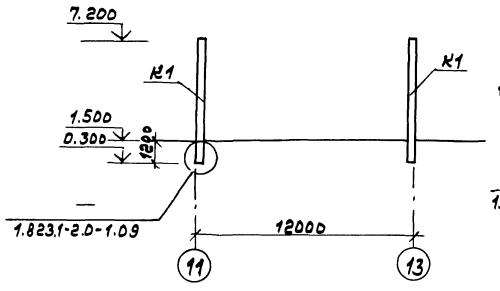

2-2

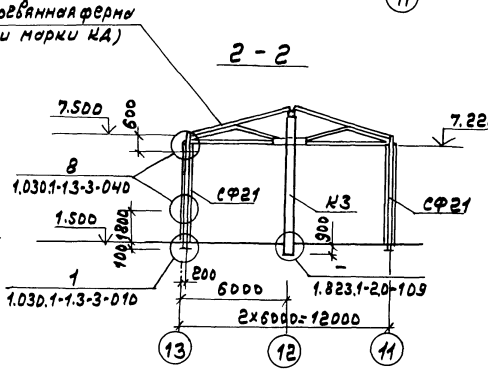

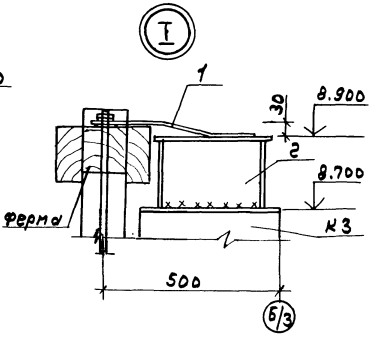

1. Общие указания см. лист 1.
2. Сварку выполнять электродами типа Э42 ГОСТ 9467-75.
3. Швы между плитами заполнить цементным раствором марки 100.
4. Схема 1 разработана для топлива каменные угли. Схема 2 – для топлива бурые угли.

Привязан:

Инв.№

ГИП	Гусева		
Нач.отд	Елизеевский		
Н.контр	Морунов		
Гл.спец	Марков		
Нач.гр.	Котоева		
Инж.Ик	Семягина		
Техн.Ик	Гаврилова		

ТП 903-1-275.89 КЖ

Котельная с 6 котлоагрегатами «Братск М» для сельскохозяйственного строительства

Стадия	Лист	Листов
РП	58	

Склад угля А. Схема расположения колонн.

ГПИ Горьковский САНТЕХПРОЕКТ

Копир.

Инв.№подл. | Подп. и дата | Взам.инв.№

Схемы расположения плит ограждения

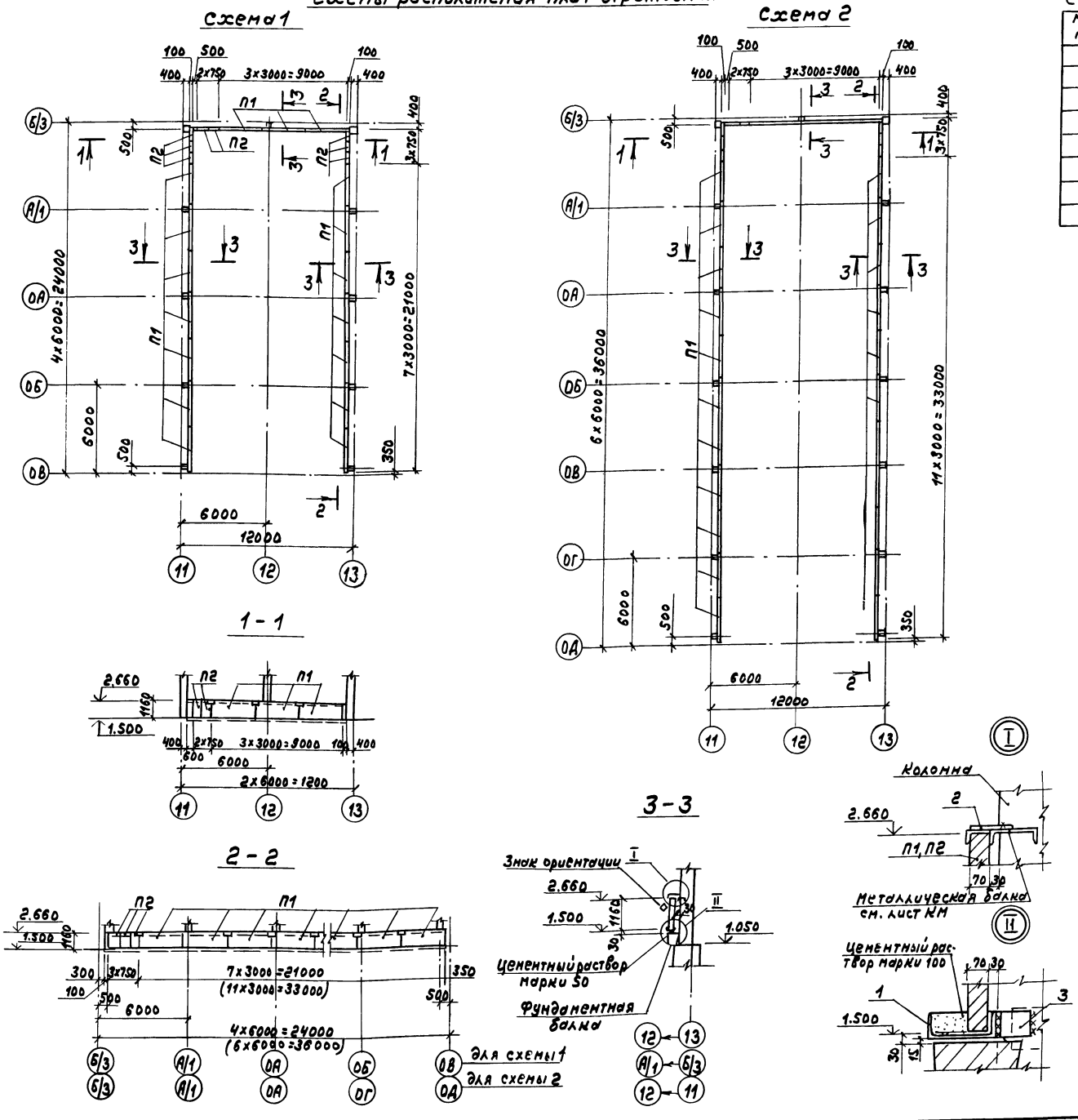

Спецификация к схемам расположения плит ограждения

Марка, поз.	Обозначение	Наименование	Кол. на схему 1	Кол. на схему 2	Масса ед., кг	Примечание
		Плиты канальные				
П1	3.006.1-2.87.2-31	П7-3а	17	25	610	
П2	3.006.1-2.87.2-7	П7А-3а	8	8	150	
1		Швеллер 24 ГОСТ 8240-72* / Вст3пс6 ГОСТ 535-79	57.2	81.2	24.0	п.м.
2	ТП 903-1-275.89-КЖ.И.041	МС12	50	66	0.88	
3		Уголок 140x140x9-6-ГОСТ 8509-72* / Вст3пс6 ГОСТ 535-79* ℓ=90	20	28	1.9	

1. Общие указания см. лист 1.
2. Сварку выполнять электродами типа Э42 ГОСТ 9467-75.
3. Швы между плитами заполнить цементным раствором марки 100.
4. Схема 1 разработана для топлива каменные угли, схема 2 – для топлива бурые угли.

Привязан:

Инв. №

ГИП	Гусева	
Нач.отд.	Ехилевский	
Н.контр.	Морунов	
Гл.спец.	Марков	
Нач.гр.	Катаева	
Инж.I к	Семягина	
Техн.II к	Гаврилова	

ТП 903-1-275.89 -КЖ

Котельная с 6 котлоагрегатами „Братск М" для сельскохозяйственного строительства

Склад угля. Схемы расположения плит ограждения.

Стадия	Лист	Листов
РП	59	

ГПИ Горьковский САНТЕХПРОЕКТ

Копир.

23947-09 60

Альбом 7 часть 2

Схемы расположения асбестоцементных листов покрытия

Схема 1

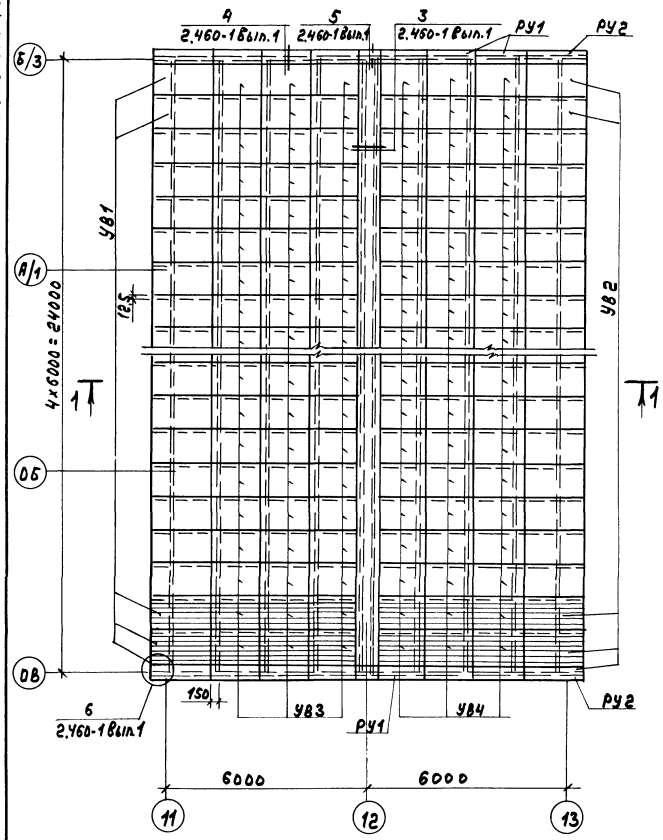

Схема 2

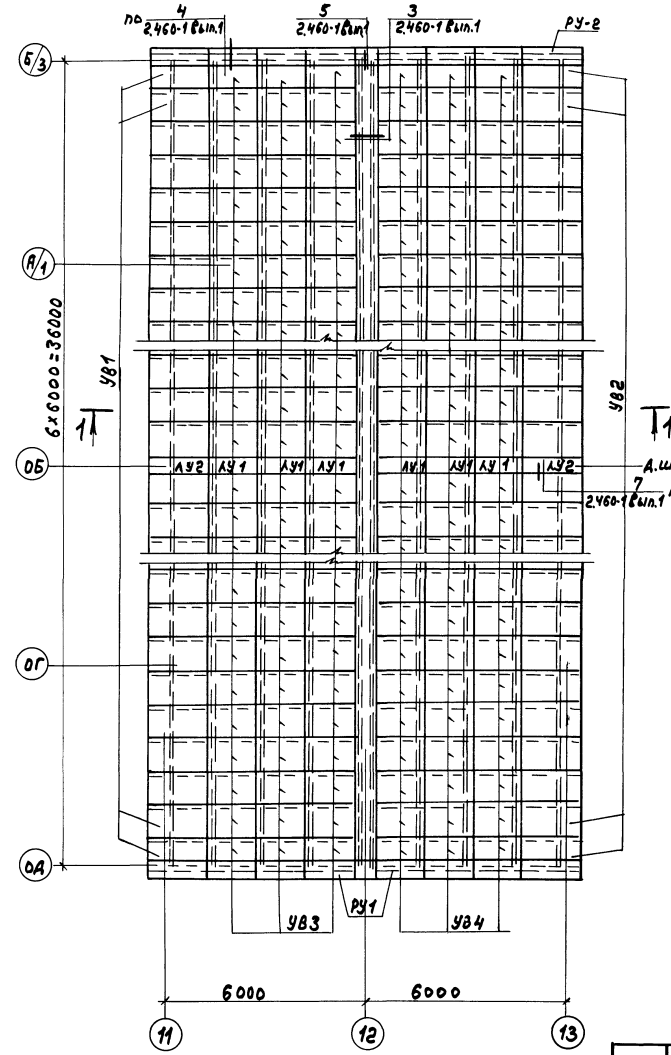

1-1

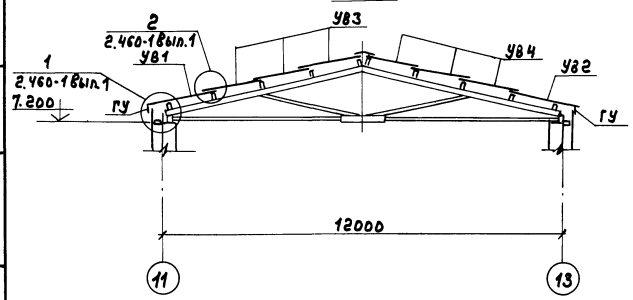

Схема расположения рабочих ходов по покрытию (схема 1, 2)

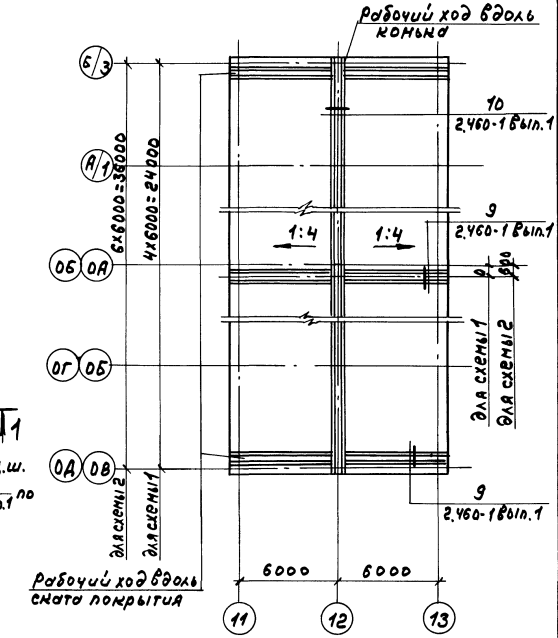

1. Общие указания см. лист 1.
2. Спецификацию см. лист 61.
3. Все крепежные элементы покрыть двумя слоями эмали ПФ-115 по грунтовке ГФ-021.
4. Деревянные элементы подвергнуть глубокой пропитке антисептиками.
5. Отверстия в асбестоцементных листах для постановки креплений просверлить. Диаметр отверстий должен быть на 2мм больше диаметра проходящего через них стержня крепежного прибора.
6. Схемы 1 разработаны для топлива каменный уголь, схемы 2 - для топлива бурый уголь.
7. Все узлы на схемах указаны для покрытия и стен по деревянным прогонам.

				ТП 903-1-275.89 -КЖ	
	ГИП	Гусева			
Привязан:	Нач.отд.	Ехилевский		Котельная с 6 котлоагрегатами „Братск М" для сельскохозяйственного строительства	Стадия: РП; Лист: 60; Листов:
	Н.контр.	Морунов			
	Гл.спец.	Марков			
	Нач.гр.	Катаева		Склад угля. Схемы расположения асбестоцементных листов покрытия и рабочих ходов.	ГПИ Горьковский САНТЕХПРОЕКТ
	Инж.I к.	Сенягина			
Инв. №	Инж.III к.	Ведехина			

Инв. № подл. | Подп. и дата | Взам. инв. №

Копир.

23947-09 61

Схемы расположения асбестоцементных листов стен по оси 13 (по оси 11 зеркально).

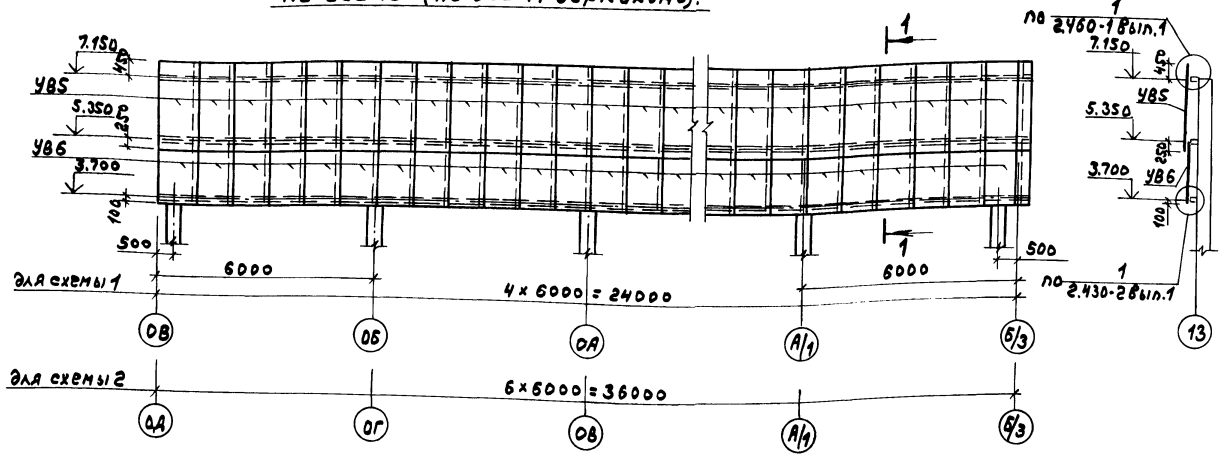

по оси ОВ (ОД)

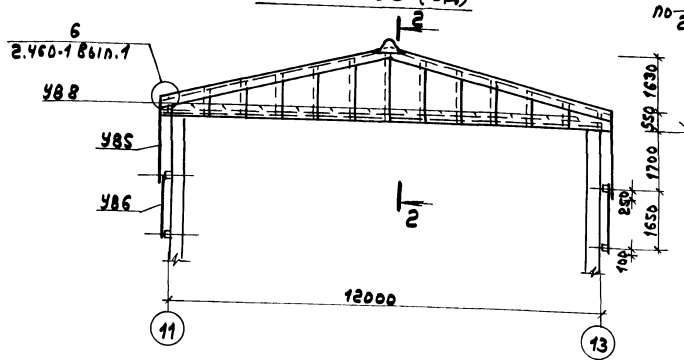

2-2

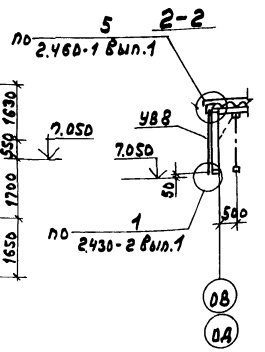

по оси Б/3

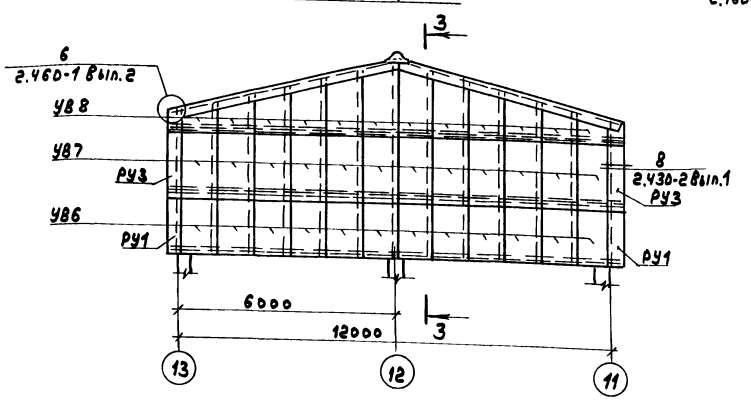

3-3

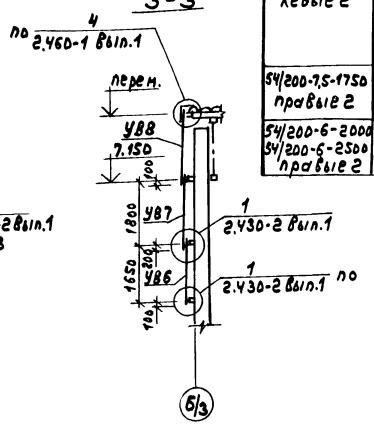

Таблица марок листов

Марка	Эскиз	m мм	n мм
54/200-7,5-2000 левые 1	перекрываемая кромка	125	210
54/200-7,5-2000 правые 1	перекрываемая кромка	125	210
54/200-6-1750 54/200-6-2000 54/200-6-2500 правые-1			105
54/200-7,5-1750 левые 2	перекрываемая кромка	125	210
54/200-7,5-1750 правые 2	перекрываемая кромка	125	210
54/200-6-2000 54/200-6-2500 правые 2			105

Спецификация к схемам расположения асбестоцементных листов покрытия, стен и рабочих ходов по покрытию.

Марка, поз.	Обозначение	Наименование	Кол. на схему 1	2		Масса ед., кг	примечание
		Листы асбестоцементные					
		ГОСТ 16233-77					
УВ1		54/200-7,5-2000 левые 1	24	36		40	
УВ2		54/200-7,5-2000 правые 1	24	36		40	
УВ3		54/200-7,5-1750 левые 2	72	108		35	
УВ4		54/200-7,5-1750 правые 2	72	108		35	
УВ5		54/200-6-2500 правые 1	48	72		39	
УВ6		54/200-6-1750 правые 1	60	84		26	
УВ7		54/200-6-2000 правые 2	12	12		32	
УВ8		54/200-6-2500 правые 1	24	24		39	резать по месту
		Коньковые детали					
КУ-1	ГОСТ 16233-77	КУ-1	24	36		8.0	
КУ-2	ГОСТ 16233-77	КУ-2	24	36		8.0	
		Угловые детали					
РУ-1	ГОСТ 16233-77	РУ-1	12	12		16,8	
РУ-2	ГОСТ 16233-77	РУ-2	6	6		14,7	
РУ-3	ГОСТ 16233-77	РУ-3	2	2		21,2	
ГУ	ГОСТ 16233-77	Гребенка ГУ	48	72		3,1	
ЛУ1	2.460-1 вып.1 л.40	Лотковая деталь ЛУ-1 а	—	6		15,2	
ЛУ2	2.460-1 вып.1 л.40	ЛУ-2 а	—	2		17,5	
		Лист Б 0.7×510×700 ГОСТ 19903-74* СТК-1 ОСТ 14-19-196-87	2	2		2.0	
		Крепления					
МШ1	2.460-1 в.1 л.48	МШ1	4.82	720		52.5	
МШ2	2.460-1 в.1 л.48	МШ2	20	20		43.7	
МШ3	2.460-1 в.1 л.48	МШ3	10	10		41.7	
МШ4	2.430-2 в.1 л.30	МШ4	288	384		52.5	
МВ1	2.460-1 в.1 л.48	МВ1	104	152		34.5	
МВ2	2.460-1 в.1 л.48	МВ2	6	6		27.2	
М8	2.460-1 в.1 л.48	М8	100	148		57.4	
М9	2.460-1 в.1 л.48	М9	48	48		87.2	
		Пиломатериалы ГОСТ 24454-80Е	1.57	2.02			м³

1. Общие указания см. лист 1.
2. Основные примечания см. на листе 60.

ТП 903-1-275.89 -КЖ

Привязан:

Инв. №

ГИП	Гусева	
Нач.отд.	Ехилевский	
Н.контр.	Морунов	
Гл.спец.	Марков	
Нач.гр.	Катаева	

Котельная с 6 котлоагрегатами „Братск М" для сельскохозяйственного строительства.

Склад угля. Схемы расположения асбестоцементных листов стен.

Стадия	Лист	Листов
РП	61	

ГПИ Горьковский САНТЕХПРОЕКТ

Копир.

23947-09 62

Схема молниезащиты (схемы 1; 2)

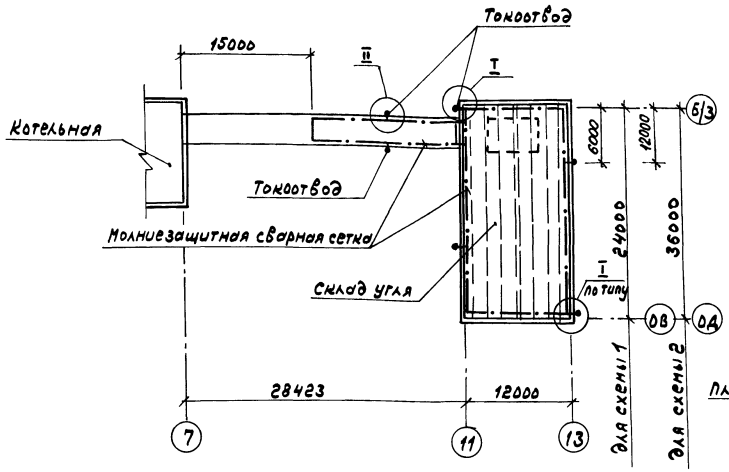

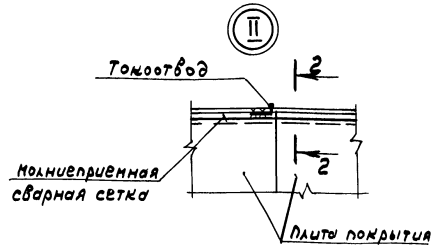

2 - 2

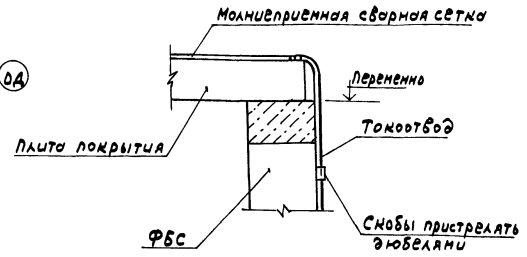

1 - 1

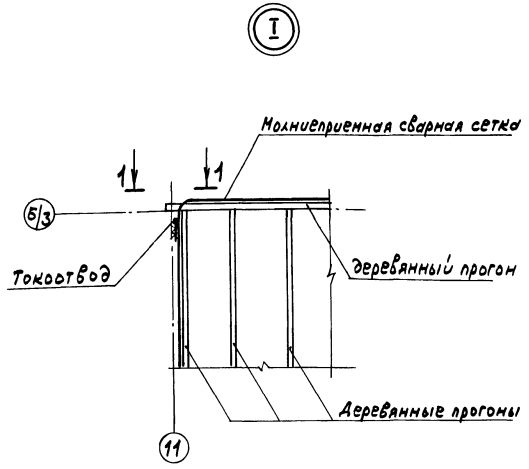

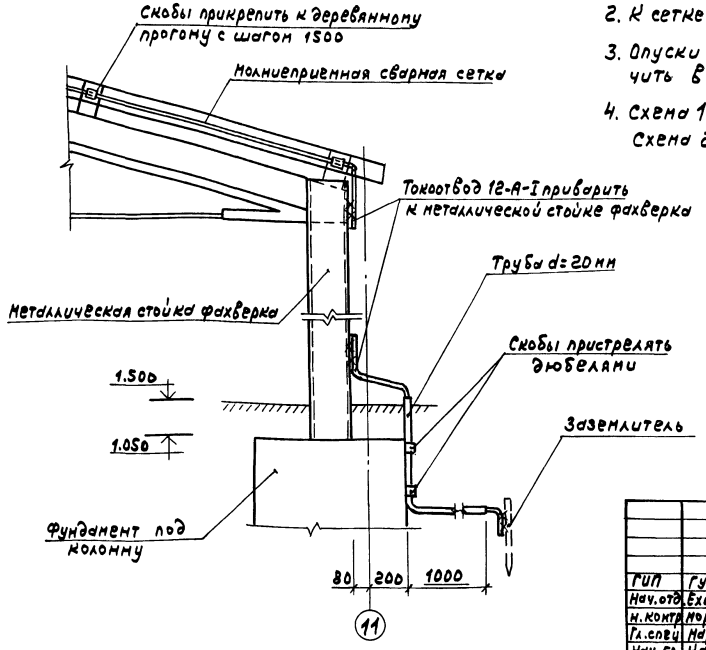

Спецификация элементов на молниезащиту

Марка, поз.	Обозначение	Наименование	Кол. на схему 1	Кол. на схему 2	Масса ед, кг.	Примечание
		Молниеприемная				
		Сварная сетка				
		6-А-I ГОСТ5781-82*	102,5	126,5	0.222	пм
		Токоотвод				
		12-А-I ГОСТ5781-82*	30,5	30,5	0,888	п.м.
		Труба 20×2,8 ГОСТ3262-75*	21.0	21.0	1.66	п.м.

1. Перед укладкой гидроизоляционного ковра по стяжке в кровле галереи проложить молниеприемную сварную сетку из горячекатанной стали 6-А-I с размерами по чертежу.
2. К сетке приварить токоотводы из арматуры 12-А-I.
3. Опуски токоотводов на 2м выше уровня земли заключить в газопроводную трубу d=20мм ГОСТ 3262-75*.
4. Схема 1 разработана для топлива каменные угли. Схема 2 для топлива бурые угли.

Согласовано: Нач.отд. ЭТ Коновалов

Инв.№ подл. | подп. и дата | Взам.инв.№

Привязан

Инв.№

ГИП	Гусева		
Нач.отд.	Ехилевский		
Н.контр.	Морунов		
Гл.спец.	Марков		
Нач.гр.	Катаева		
Инж.I к	Сенягина		
Техн.II к	Гаврилова		

ТП 903-1-275.89 -КЖ

Котельная с 6 котлоагрегатами „Братск М" для сельскохозяйственного строительства.

Стадия	Лист	Листов
РП	62	

Схема молниезащиты

ГПИ Горьковский САНТЕХПРОЕКТ

Копир.

23947-09 63

альбом 1 чистых

Ведомость рабочих чертежей основного комплекта т.п. 903-1-275.89КД

Лист	Наименование	Примечание
1	Общие данные	
2	Схемы расположения ферм и связей	
3	Схемы расположения прогонов кровли	
4	Схемы расположения прогонов в стен	
5	Узлы I-V	
6	Узлы VI-VII	
7	Узлы VIII-X	
8	Прогоны кровли. Марки МПК-1-1÷МПК-1-3	
9	Прогоны кровли. Марки МПК-2-1÷МПК-2-3	
10	Прогоны ПС1÷ПС12; ПК4; ПК5 связь СВ1.	
11	Ларь деревянный ЛД	

Ведомость спецификаций

Лист	Наименование	Примечание
2	Спецификация к схемам расположения ферм и связей.	
3	Спецификация к схемам расположения прогонов кровли.	
4	Спецификация к схемам расположения прогонов стен.	

Рабочие чертежи марки КД выполнены в соответствии с действующими строительными нормами и правилами проектирования, которые предусматривают мероприятия в строительной части, обеспечивающие взрывную, взрывопожарную и пожарную безопасность при соблюдении установленных правил безопасности при эксплуатации здания.

Главный инженер проекта Гусева

Ведомость ссылочных и прилагаемых документов

Обозначение	Наименование	Примечание
	Ссылочные документы	
1.063.9-2	Фермы металлодеревянные треугольные пролетом 9 и 12м для покрытий одноэтажных зданий неагрессивного назначения	
ГОСТ 7798-70*	Болты с шестигранной головкой	
ГОСТ 5915-70*	Гайки шестигранные	
ГОСТ 11371-78*	Шайбы	
	Прилагаемые документы	
тп 903-1-275.89-КЖ.И. Альбом 8	строительные изделия	
тп 903-1-275.89-АР ВМ Альбом 14	Ведомости потребности в материалах	

Общие указания

1. За отм. 0.000 принята отметка чистого пола котельной, соответствующая абсолютной отметке
2. Строительно-монтажные работы выполнять с соблюдением требований СНиП III-4-80 "Техника безопасности в строительстве".
3. Сверление отверстий под болты в деревянных элементах ферм и установка крепежных элементов связей и прогонов должны выполняться до монтажа ферм.
4. Монтаж конструкций выполнять согласно СНиП 3.03.01-87 глава 5 "Несущие и ограждающие конструкции"
5. Требования к исходным материалам ферм и связей приведены в документе 1.063.9-2-000ТУ листы 2,3.
   Для изготовления деревянных элементов прогонов кровли и стен применяются пиломатериалы 2 сорта из сосны или ели по ГОСТ 8486-66 с размерами по ГОСТ 24454-80Е.
   Влажность древесных пиломатериалов не должна превышать 20%.
6. Болты, гайки, шайбы и гвозди для соединения прогонов с фермами, колоннами и связями должны отвечать требованиям соответствующих ГОСТ. Класс прочности болтов должен быть не ниже 5.6, гаек - 5 по ГОСТ 1759.4-87.
7. Все деревянные элементы защищаются от биоразрушения путем пропитки водным раствором антисептического препарата ХМФ (ГОСТ 23787.3-84) 5-8% концентрации.
8. Для защиты деревянных элементов ферм, связей и прогонов от агрессии применять пентафталевые эмали ПФ-115 ГОСТ 6465-76 слоем толщиной 90-120 мкм.
   Защиту металлических элементов связей, соединительных элементов выполнять эмалями ПФ-115 ГОСТ 6465-76 по грунтовке ГФ-021 ГОСТ 25129-82 общей толщиной 60 мкм.
9. Прогоны стен подвергнуть глубокой пропитке антипиренами.

Привязан

Инв. №

ТП 903-1-275.89-КД

ГИП	Гусева		Котельная с 6 котлоагрегатами. "Братск М" для сельскохозяйственного строительства	Стадия	Лист	Листов
Нач.отд.	Ехилевский			РП	1	11
Н.контр.	Норунов					
Гл.спец.	Марков		Общие данные.	ГПИ Горьковский САНТЕХПРОЕКТ		
Нач.гр.	Катаева					

Копир.

Схемы расположения ферм и связей

Схема 1

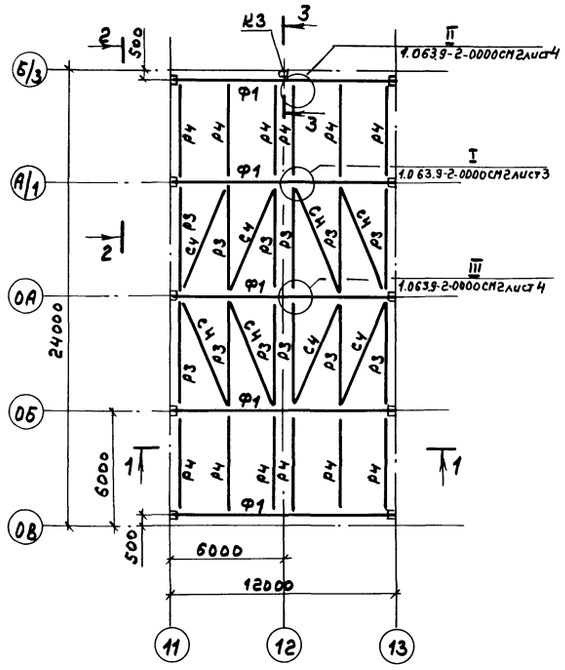

Схема 2

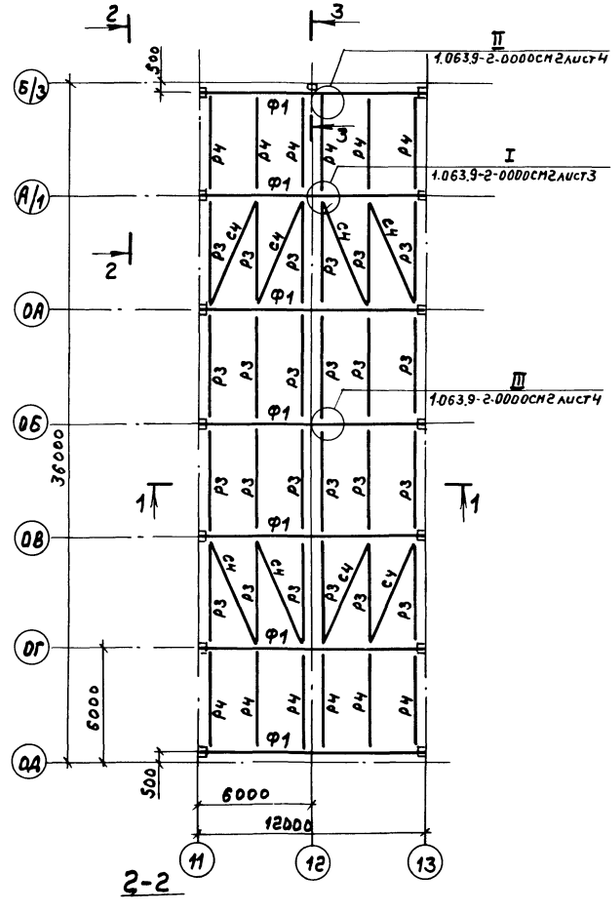

1 - 1

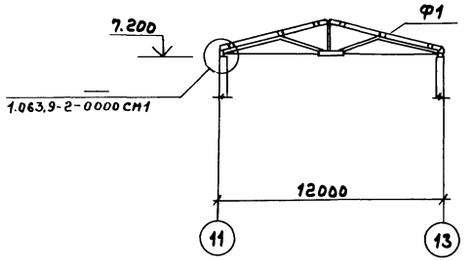

2-2

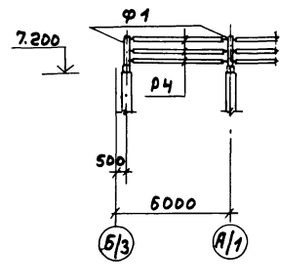

Спецификация к схемам расположения ферм и связей

Марка, поз.	Обозначение	Наименование	Кол. на схему 1	2	Всего	Масса ед., кг.	Примечание
Ф1	1.063.9-2-2000	Фермы ФМД12-600	5	7		308	
Р3	1.063.9-2-3000-06	Распорки Р3-1	12	24		48.8	
Р4	-09	Р4-2	12	12		44.8	
С4	-21	Связи С4-1	8	8		52.3	
		Детали*					
		Изделие соединительное					
МС1	1.063.9-2-4000	МС1	56	72		0.87	
МС2-4	-04	МС2-4	16	16		0.87	
МС3	-05	МС3	12	12		0.10	
		Стандартные изделия*					
		Болт М12×40 ГОСТ7798-70*	72	88		52.87	кг/1000шт
		Болт М16×180 ГОСТ7798-70*	34	42		0.32	кг
		Гайка М12 ГОСТ5915-70*	72	88		15.4	кг/1000шт
		Гайка М16 ГОСТ5915-70*	34	42		33.17	кг/1000шт
		Шайба 12 ГОСТ11371-78*	144	176		6.27	кг/1000шт
		Шайба 16 ГОСТ11371-78*	22	30		11.3	кг/1000шт

*Детали и стандартные изделия выбраны по узлам I÷III (см. 1.063.9-2-0000СМ2 лист 3).

1. Схема 1 разработана для топлива каменные угли, схема 2 - для топлива бурые угли.
2. Защиту металлических и деревянных элементов ферм и связей см. на листе 1.

Привязан	ГИП	Гусева	ТП 903-1-275.89 - КД	
	Нач.отд.	Ехилевский	Котельная с 6 котлоагрегатами „Братск М" для сельскохозяйственного строительства	Стадия: РП; Лист: 2; Листов:
	Н.контр.	Морунов		
	Гл.спец.	Марков	Схемы расположения ферм и связей	ГПИ Горьковский САНТЕХПРОЕКТ
Инв. №	Нач.гр.	Катаева		

Копир.

23947-09 65

Схема 1

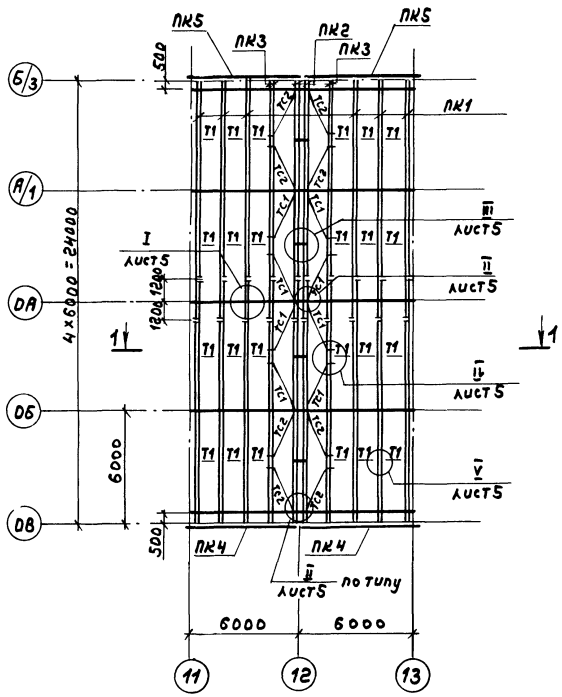

Схема 2

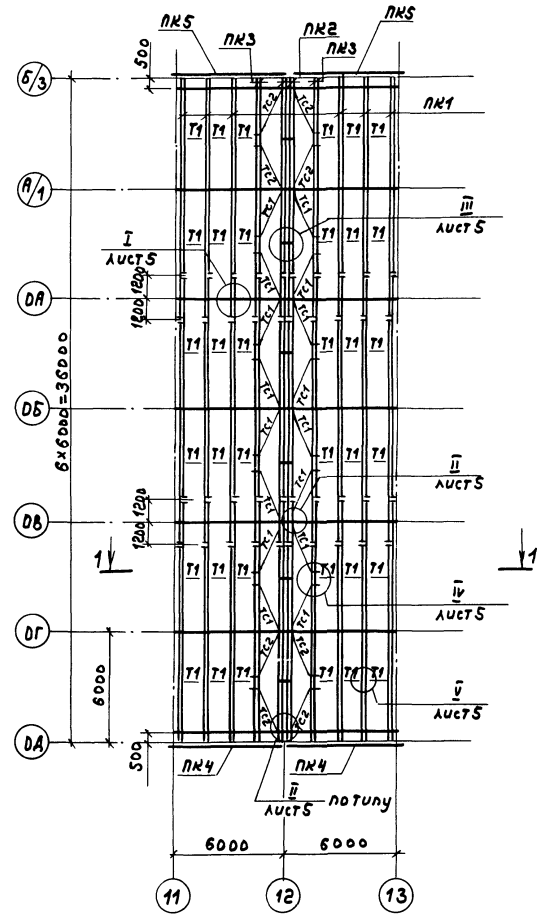

1-1

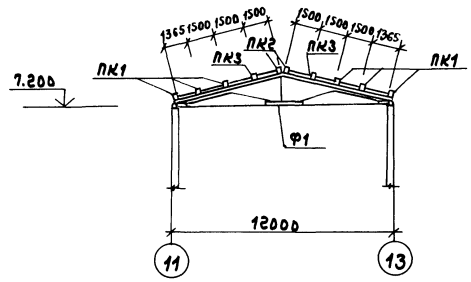

Спецификация к схемам расположения прогонов кровли

Марка поз.	Обозначение	Наименование	Кол. на схему 1	Кол. на схему 2		Масса ед., кг.	Примечание
		Прогоны кровли					
ПК1	ТП 903-1-275.89 -КД-8	ПК-1	6	6			
ПК2	-КД-8	ПК-2	2	2			
ПК3	-КД-8	ПК-3	2	2			
ПК4	-КД-10	ПК-4	2	2			
ПК5	-КД-10	ПК-5	2	2			
ТС1	ТП 903-1-275.89-КМ.И.048	Связи ТС1	8	16			
ТС2	-01	ТС2	8	8			
Т1	КМ.И.049	Т1	24	36			
		Детали					
		Изделия соединительные					
3	ТП 903-1-275.89-КМ.И 040	МС11	40	56			
4	КМ.И 038-04	МС4	10	14			
5	КМ.И 039-01	МС8	16	24			
6		Полоса $\frac{б\text{-}2\ б\times100\ ГОСТ\ 103\text{-}76^*}{Вст3кп2\ ГОСТ\ 535\text{-}79^*\ С\text{-}550}$	4	6			
10	КМ.И 038	МС6	36	36			
		Стандартные изделия					
13		Болт М12×180 ГОСТ 7798-70*	214	298		177,3	кг/1000шт
14		Болт М16×240 ГОСТ 7798-70*	20	28		413,8	кг/1000шт.
18		Болт М12×40 ГОСТ 7798-70*	16	24		52,87	кг/1000шт.
19		Гайка М12 ГОСТ 5915-70*	294	418		15,4	кг/1000шт
20		Шайба 12 ГОСТ 11371-78*	294	418		6,27	кг/1000шт.
21		Гайка М16 ГОСТ 5915-70*	20	28		33,17	кг/1000шт
22		Шайба 16 ГОСТ 11371-78*	20	28		11,3	кг/1000шт
23		Гвозди П4×100 ГОСТ 4028-63	32	48		9,8	кг/1000шт.
15		Болт М16×260 ГОСТ 7798-70*	36	36		445,4	кг/1000шт.

1. Схема 1 разработана для топлива каменный уголь, схема 2 - для топлива бурый уголь.
2. Защиту деревянных и металлических элементов кровли см. на листе 1.
3. Отверстия в фермах для крепления прогонов сверлить по месту по узлам I, II, III.

Инв. № подл. | Подп. и дата | Взам. инв. №

Привязан

Инв. №

ГИП	Гуреева		
Нач.от	Ехилевский		
Н.контр	Морунов		
Гл.спец	Мармов		
Нач.гр	Матвеева		

Копир.

ТП 903-1-275.89 - КД

Котельная с 6 котлоагрегатами „Братск М" для сельскохозяйственного строительства

Стадия	Лист	Листов
РП	3	

Схемы расположения прогонов кровли

ГПИ Горьковский САНТЕХПРОЕКТ

Схемы расположения прогонов стен

Схема 1

по осям 13;11 (зеркально)

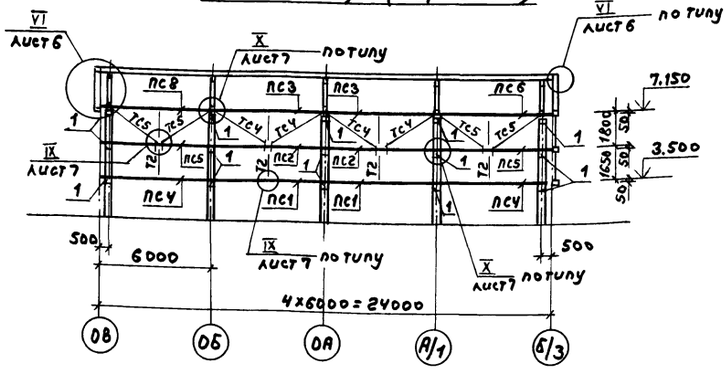

Схема 1; 2

по осям 0В (0А)

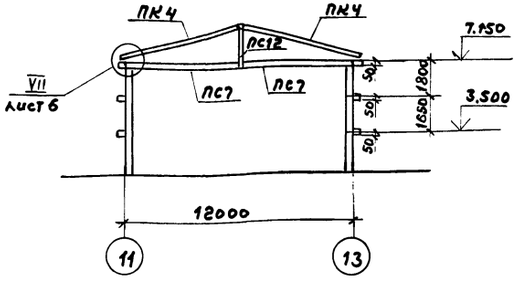

Схема 2

по осям 13; 11 (зеркально)

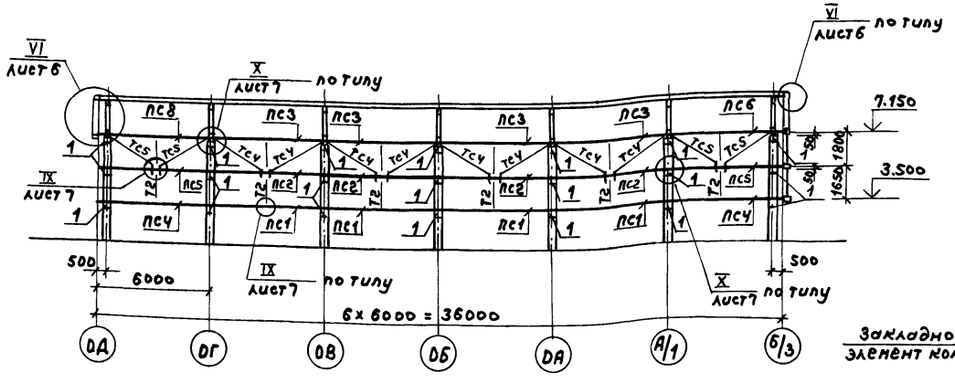

Узел установки опорного столика (поз.1)

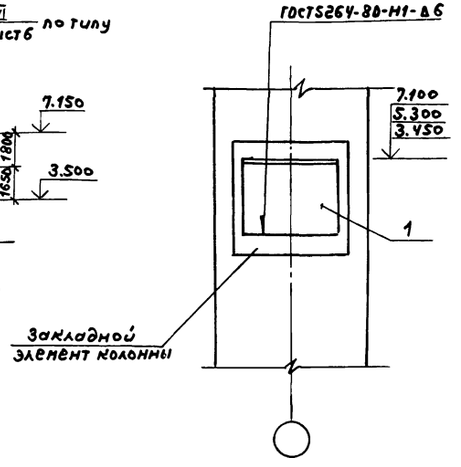

Схема 1; 2

по оси Б/3

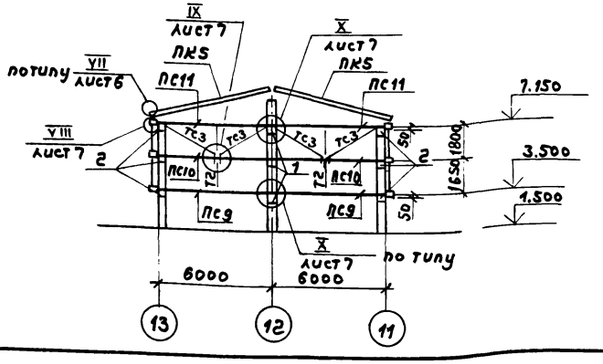

1. Схема 1 разработана для топлива каменный уголь, схема 2 - для топлива бурый уголь.
2. Защиту деревянных и металлических элементов стен см. на л. 1.

Спецификация к схемам расположения прогонов стен

Марка поз.	Обозначение	Наименование	Кол. на схему 1	Кол. на схему 2		Масса ед., кг.	Примечание
		прогоны стен					
ПС1	ТП 903-1-275.89 -КД-10	ПС1	4	8			
ПС2	-КД-10	ПС2	4	8			
ПС3	-КД-10	ПС3	4	8			
ПС4	-КД-10	ПС4	4	4			
ПС5	-КД-10	ПС5	4	4			
ПС6	-КД-10	ПС6	2	2			
ПС7	-КД-10	ПС7	2	2			
ПС8	-КД-10	ПС8	2	2			
ПС9	-КД-10	ПС9	2	2			
ПС10	-КД-10	ПС10	2	2			
ПС11	-КД-10	ПС11	2	2			
ПС12	-КД-10	ПС12	1	1			
		связи					
ТС3	ТП 903-1-275.89 -КЖИ.И.048-02	ТС3	4	4			
ТС4	-03	ТС4	8	16			
ТС5	-04	ТС5	8	8			
Т2	-КЖИ.И.049-01	Т2	20	28			
СВ1	ТП 903-1-275.89 -КД-10	СВ1	1	1			
		детали					
		изделия соединительные					
1	ТП 903-1-275.89 -КЖИ.И.038-02	МС2	33	45			
2	-03	МС3	6	6			
7	-КЖИ.И.058	МС20	2	2			
8	-КЖИ.И.051	МС21	1	1			
9	-КЖИ.И.038-01	МС5	2	2			
11	-КЖИ.И.039	МС9	20	28			
12	-02	МС10	1	1			
		стандартные изделия					
15		Болт М16х260 ГОСТ 7798-70*	8	8		177.3	кг/1000шт
16	1.063.9-2-0400-01	Болт станной	2	2		0.59	
17		Болт М12х140 ГОСТ 7798-70*	154	200		141.7	кг/1000шт
18		Болт М12х40 ГОСТ 7798-70*	20	28		52.87	кг/1000шт
19		Гайка М12 ГОСТ 5915-70*	234	284		15.4	кг/1000шт
20		Шайба 12 ГОСТ 11371-78*	234	284		6.27	кг/1000шт
21		Гайка М16 ГОСТ 5915-70*	8	8		33.17	кг/1000шт
22		Шайба 16 ГОСТ 11371-78*	8	8		11.3	кг/1000шт

Привязан:

Инв. №

Копир.

ГИП	Гусева	
Нач.отд	Ехилевский	
Н.контр	Морунов	
Гл.спец.	Марнов	
Нач.гр.	Матаева	

ТП 903-1-275.89 - КД

Котельная с 6 котлоагрегатами „Братск М" для сельскохозяйственного строительства

Стадия	Лист	Листов
РП	4	

Схемы расположения прогонов стен.

ГПИ Горьковский САНТЕХПРОЕКТ

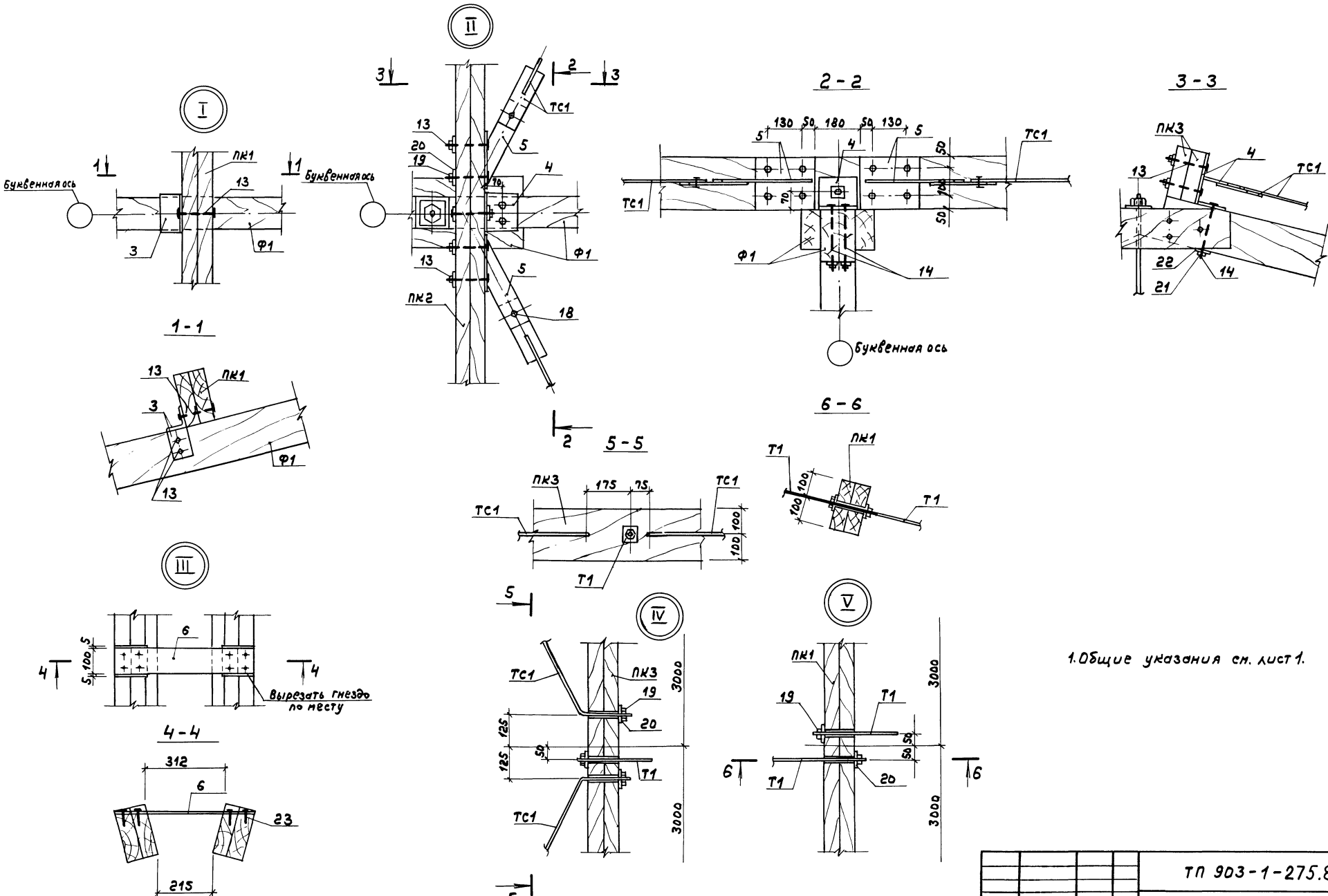

1. Общие указания см. лист 1.

Привязан			ТП 903-1-275.89 -КД
Инв. №			
ГИП	Гусева		Котельная с 6 котлоагрегатами «Братск М» для сельскохозяйственного строительства
Нач. отд.	Ежилевский		Стадия: РП; Лист: 5; Листов:
Н. контр.	Моруков		Узлы I - V.
Гл. спец.	Марков		ГПИ Горьковский САНТЕХПРОЕКТ
Нач. гр.	Котаева		
Копир.			23947-09 68

Инв. № подл. | Подп. и дата | Взам. инв. №

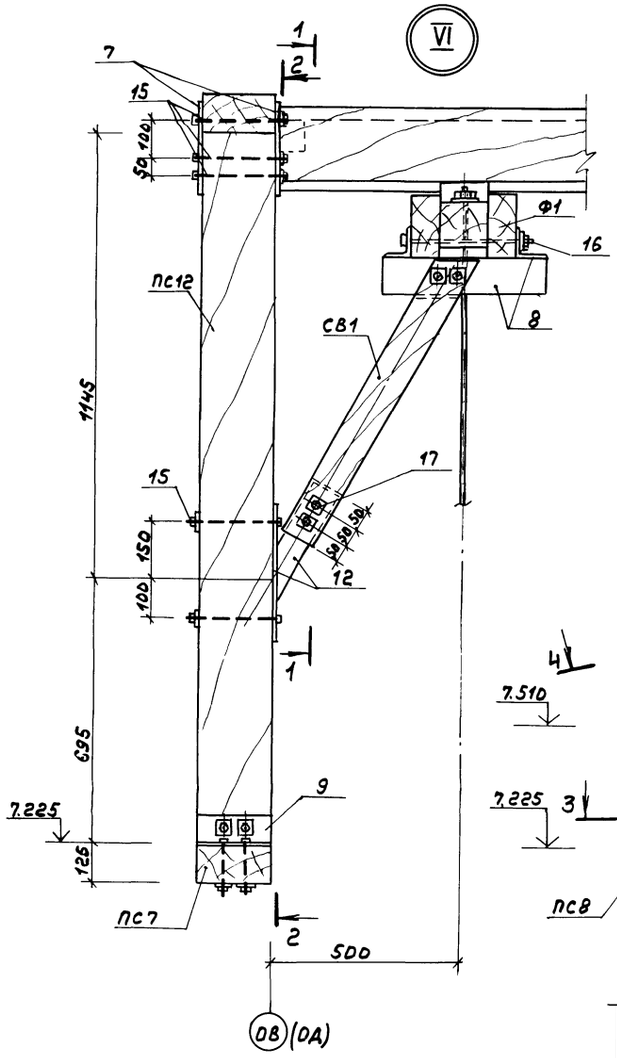

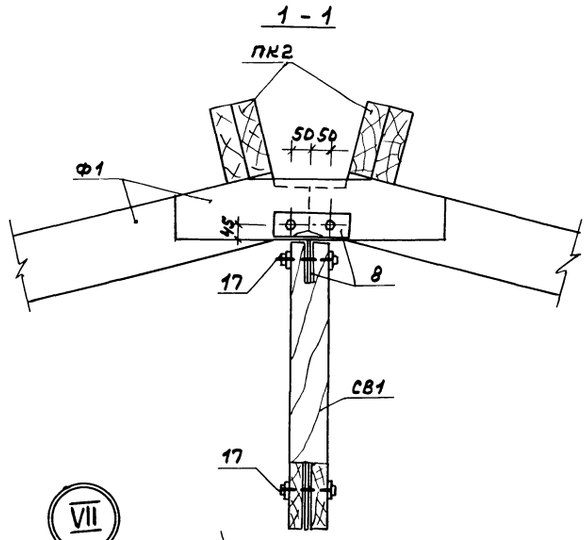

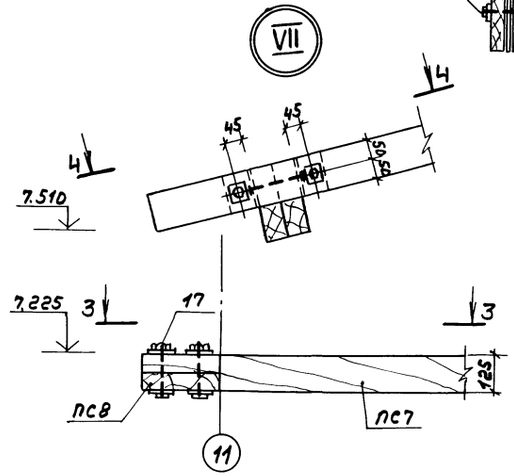

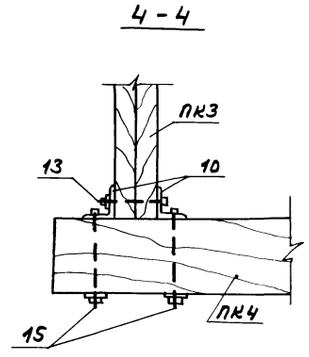

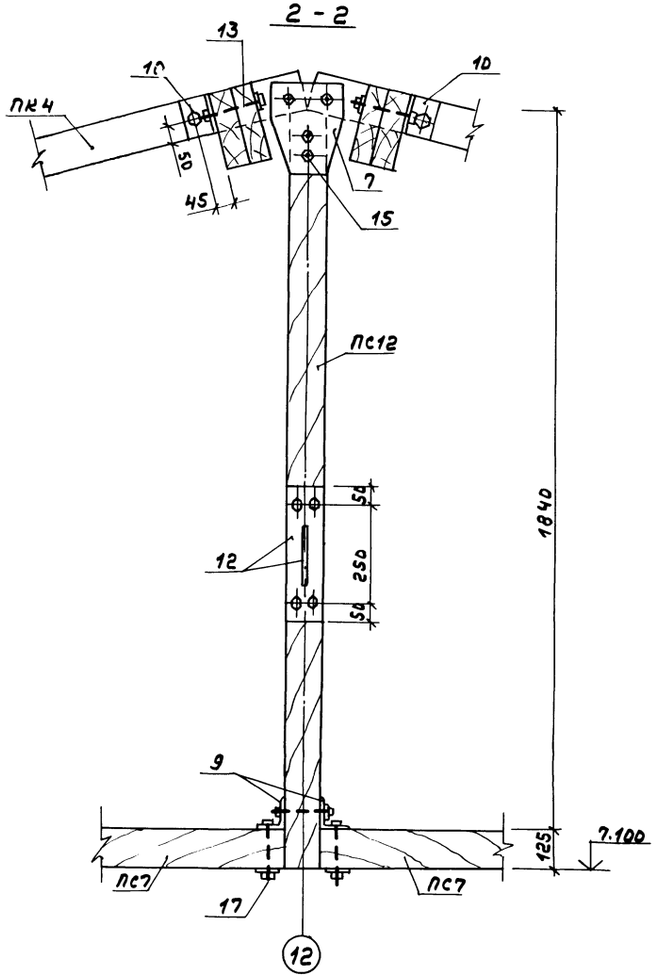

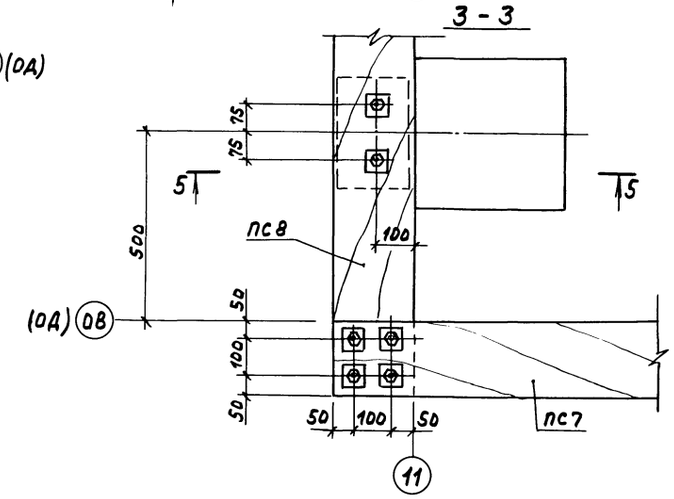

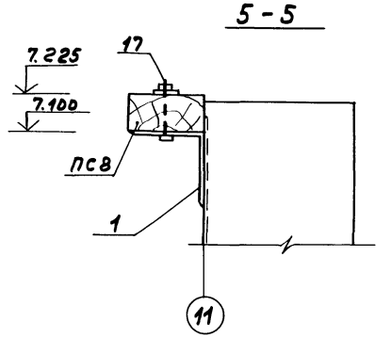

1. Общие указания см. лист 1.

Привязан			ТП 903-1-275.89 -КД		
	ГИП	Гусева	Котельная с 6 котлоагрегатами "Братск М" для сельскохозяйственного строительства	стадия	лист	листов
	Нач.отд	Ехилевский		РП	6	
	Н.контр	Морунов	Узлы VI - VII	ГПИ Горьковский САНТЕХПРОЕКТ		
	Гл.спец	Марков				
Инв. №	Нач.гр	Катаева				

Копир.

23947-09 69

Альбом 7 часть 2

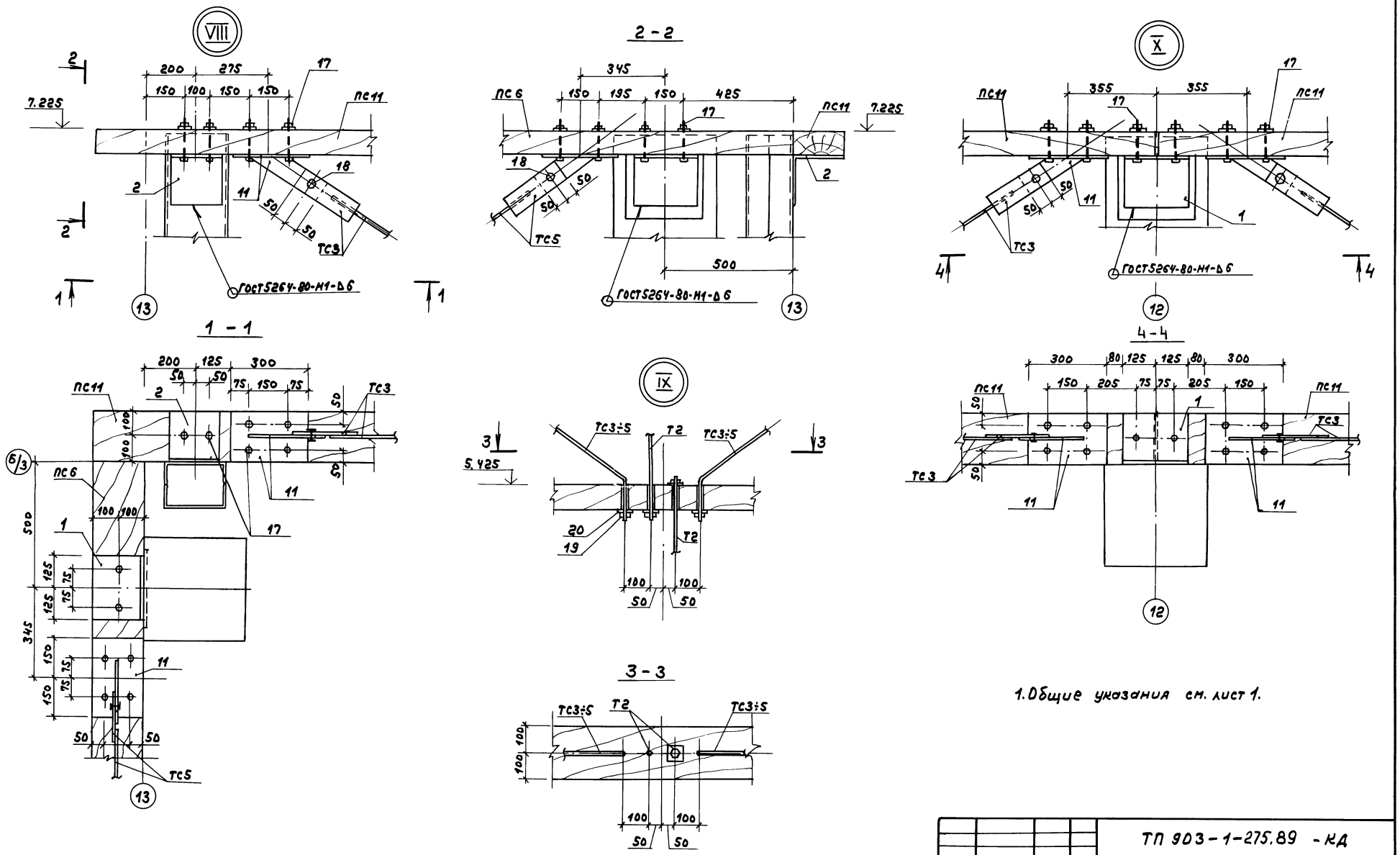

1. Общие указания см. лист 1.

Привязан	ГИП	Гусева		ТП 903-1-275.89 -КД		
	Нач. отд.	Ехилевский		Котельная с 6 котлоагрегатами „Братск М" для сельскохозяйственного строительства	Стадия	Лист	Листов
	Н. контр.	Морунов			РП	7	
	Гл. спец.	Марков		Узлы VIII - X.	ГПИ Горьковский САНТЕХПРОЕКТ	
Инв. №	Нач. гр.	Катаева				

Копир.

23947-09 70

Инв. № подл. | Подп. и дата | Взам. инв. №

Схема прогонов ПК1÷ПК3 (для топлива каменный уголь)

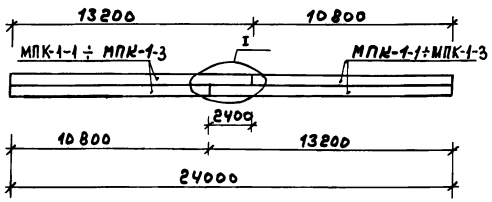

Схема прогонов ПК3 (для топлива бурый уголь)

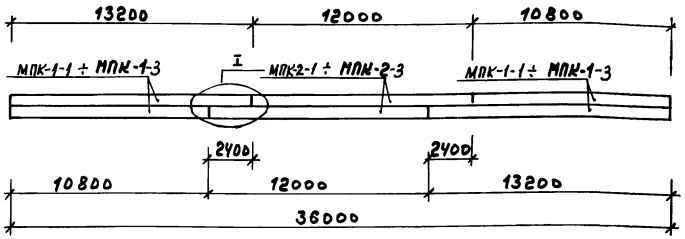

1 - 1

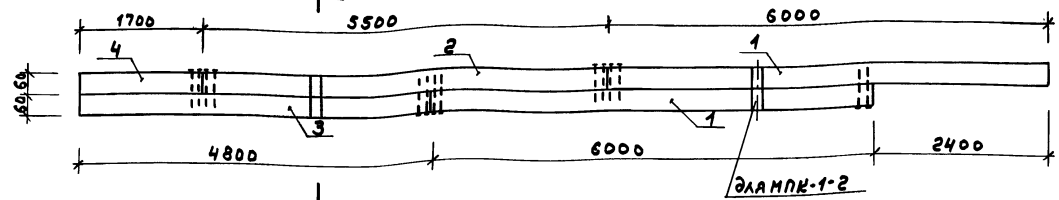

МПК-1-1

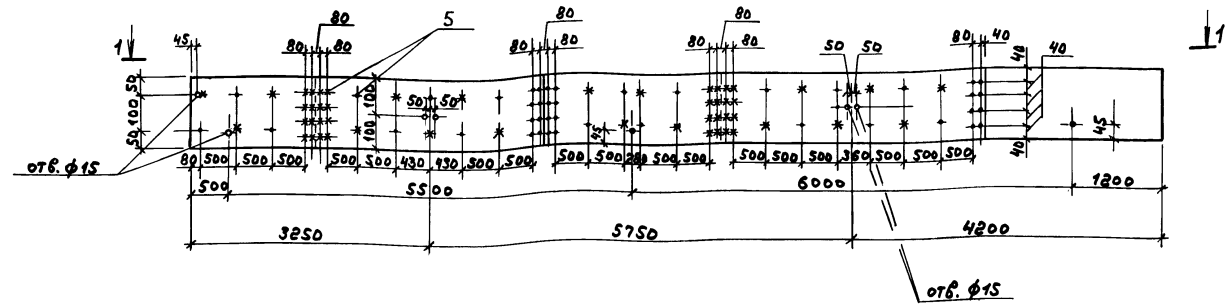

МПК-1-2

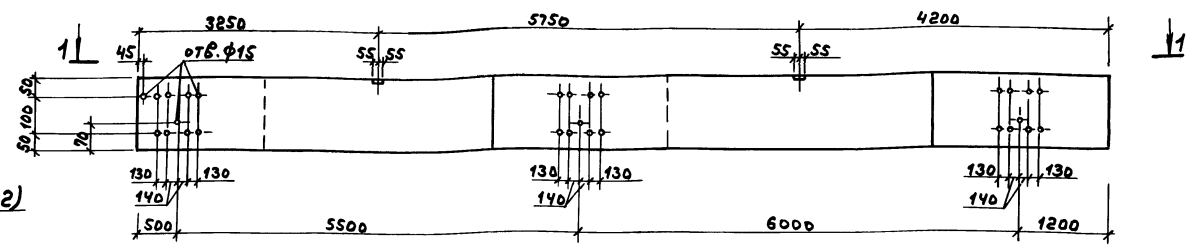

МПК-1-3

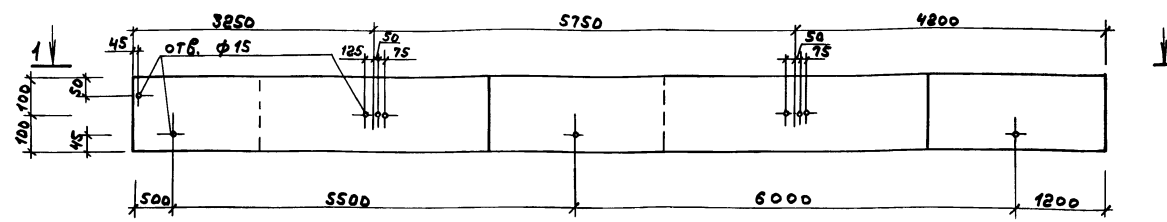

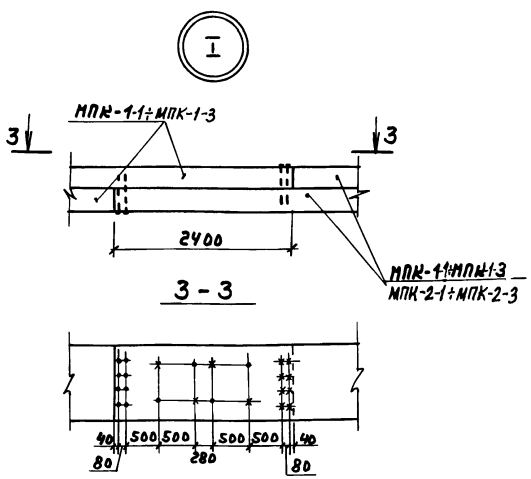

2 - 2

(для МПК-1-2; МПК-2-2)

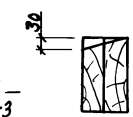

Таблица сборки прогонов

Марка прогона	топливо каменный уголь			топливо бурый уголь						Примечание
	количество марок									
	МПК-1-1	МПК-1-2	МПК-1-3	МПК-1-1	МПК-1-2	МПК-1-3	МПК-2-1	МПК-2-2	МПК-2-3	
ПК1	2			2			1			
ПК2		2			2			1		
ПК3			2			2			1	

1. Марки МПК-2 разработаны на л. 9.
2. Разбивку гвоздей в МПК-1-2; МПК-1-3 см. по марке МПК-1-1.
3. Спецификацию см. лист 9.

Привязан

Инв. №

ГИП	Гусева	
Нач. отд.	Ехилевский	
Н. контр.	Морунов	
Гл. спец.	Марков	
Нач. гр.	Котлова	

Копир.

ТП 903-1-275.89 -КД

Котельная с 6 котлоагрегатами "Братск М" для сельскохозяйственного строительства

Стадия	Лист	Листов
РП	8	

Прогоны кровли ПК1÷ПК3 Марки МПК-1-1÷МПК-1-3

ГПИ Горьковский САНТЕХПРОЕКТ

23947-09 71

1 - 1

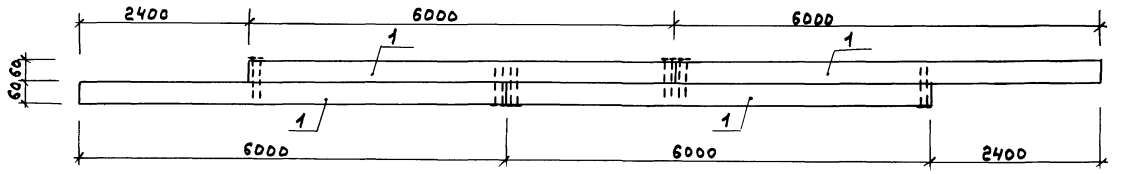

МПК-2-1

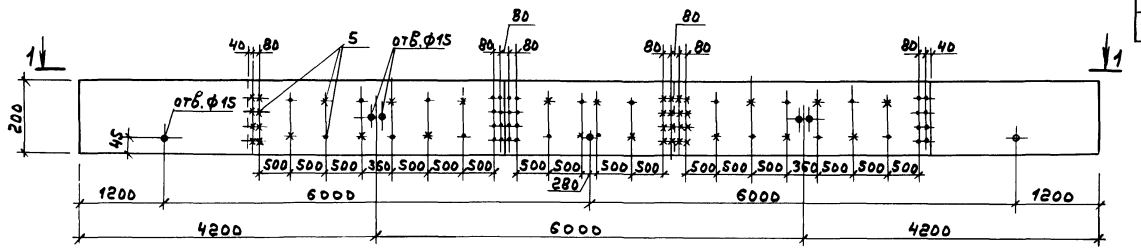

МПК-2-2

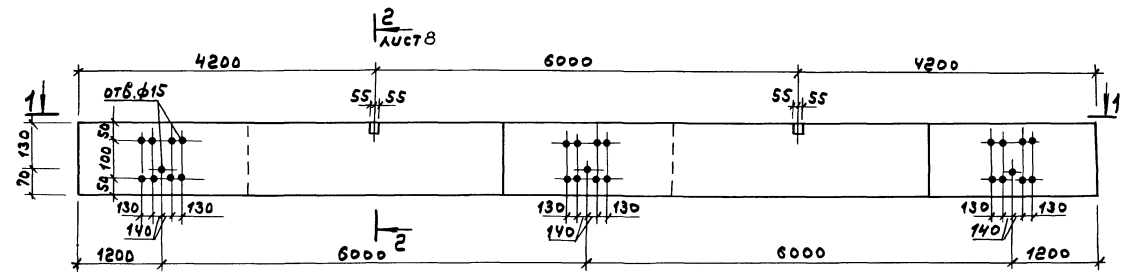

МПК-2-3

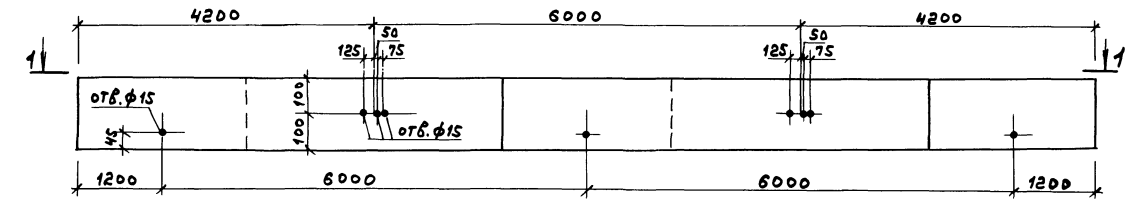

Спецификация прогонов кровли

Формат	Зона	Поз.	Обозначение	Наименование	Кол. на марку МПК-1-1	МПК-1-2	МПК-1-3	МПК-2-1	МПК-2-2	МПК-2-3	Примечание
				Детали							
		1	ГОСТ 24454-80Е	Брус 60×200 ℓ=6000	2	2	2	4	4	4	0,072м³
		2		ℓ=5500	1	1	1				0,066м³
		3		ℓ=4800	1	1	1				0,058м³
		4		ℓ=1700	1	1	1				0,021м³
				Стандартные изделия							
		5		Гвозди К4×120 ГОСТ4028-63	88	88	88	80	80	80	

1. Схему сборки прогонов см. на л. 8.
2. Разбивку гвоздей в МПК-2-2; МПК-2-3 см. по марке МПК-2-1.

Привязан

Инв.№

ГИП	Гусева	
Нач.отд	Ехилевский	
Н.контр.	Порунов	
Гл.спец.	Марнов	
Нач.гр.	Катаева	

ТП 903-1-275.89 -КД

Котельная с 6 котлоагрегатами „Братск М" для сельскохозяйственного строительства

Стадия	Лист	Листов
РП	9	

Прогоны кровли ПК1÷ПК3 Марки МПК-2-1÷МПК-2-3.

ГПИ Горьковский САНТЕХПРОЕКТ

Копир.

Инв.№подл. | Подп. и дата | Взам.инв.№

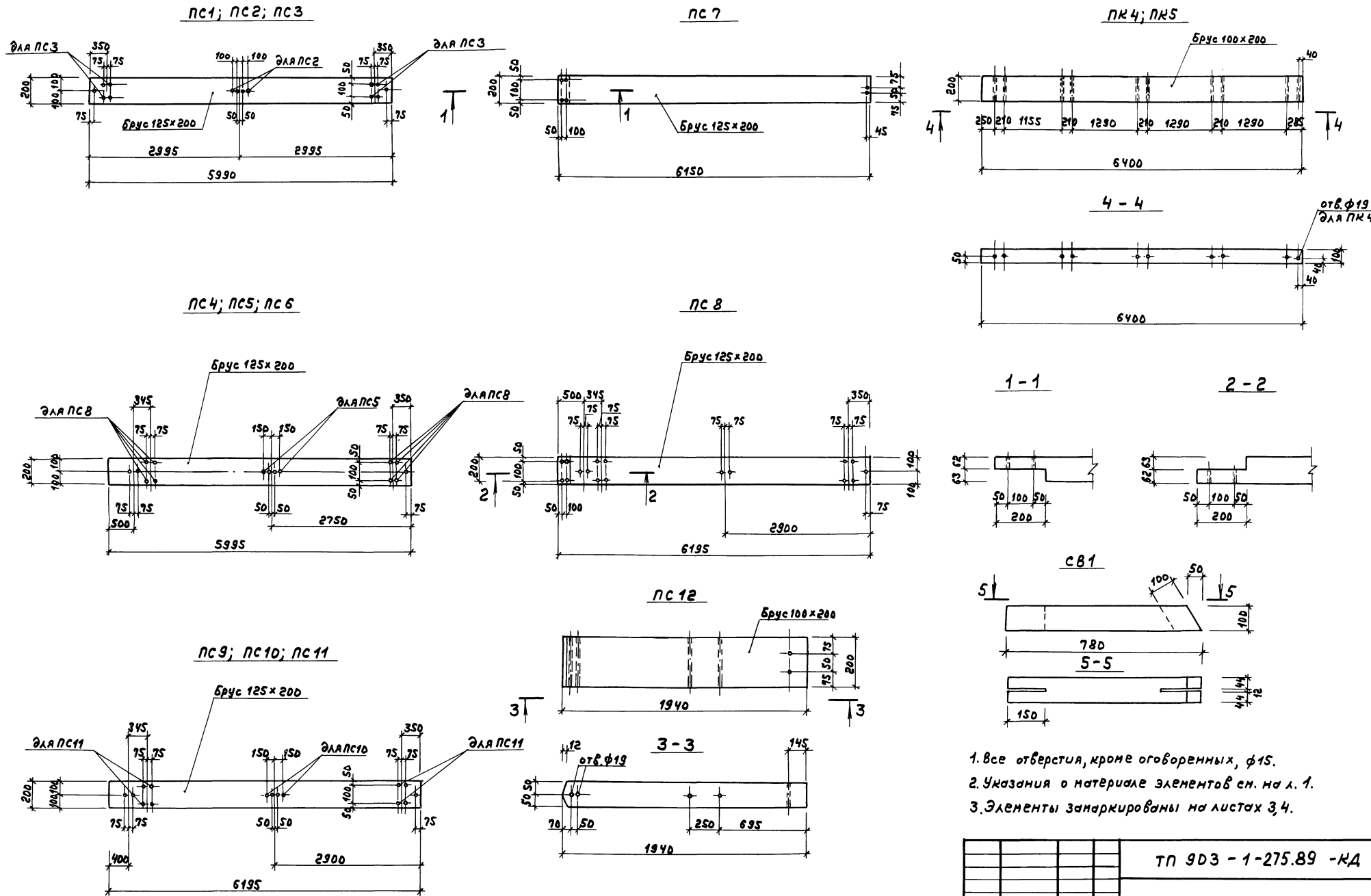

1. Все отверстия, кроме оговоренных, ф15.
2. Указания о материале элементов см. на л. 1.
3. Элементы замаркированы на листах 3,4.

ТП 903 - 1-275.89 -КД					
Привязан	ГИП	Гусева	Котельная с 6 котлоагрегатами „Братск М" для сельскохозяйственного строительства	Стадия	Лист	Листов
	Нач. отд.	Ехилевский		РП	10	
	Н. контр.	Морунов	Прогоны ПС1÷ПС12; ПК4; ПК5 Связь СВ1.	ГПИ Горьковский САНТЕХПРОЕКТ		
	Гл. спец.	Марков				
Инв. №	Нач. гр.	Катаева				

Копир.

23947-09 73

Альбом 7 часть 2

1-1

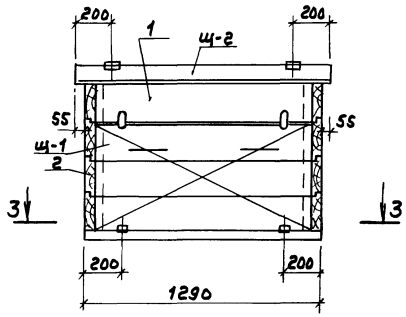

2-2

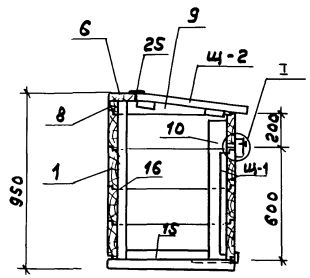

I

6-6

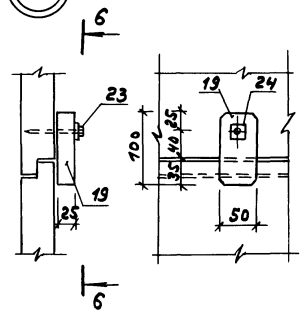

II

7

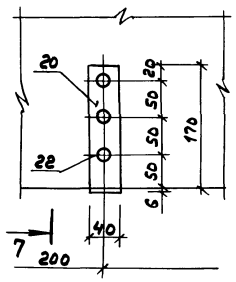

План

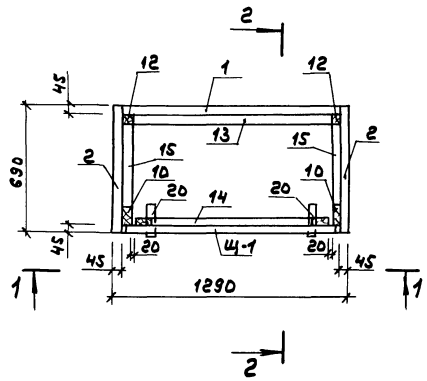

3-3

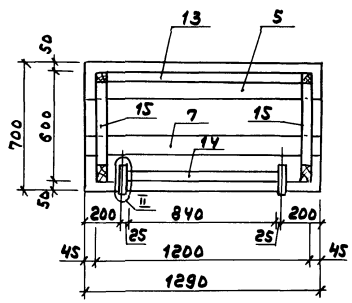

7-7

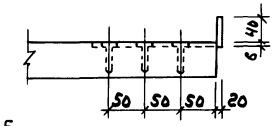

Щ-1

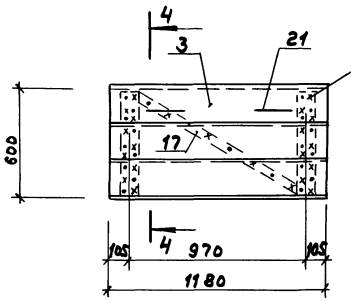

4-4

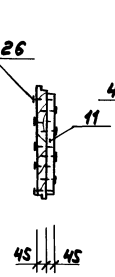

Щ-2

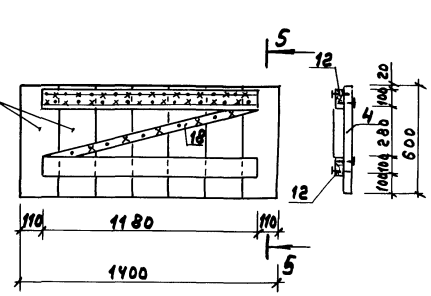

5-5

Формат	Зона	Поз.	Обозначение	Наименование	Кол.	Примечание
				Сборочные единицы		
			ГОСТ 24454-80Е	Доска 45×200		
		1		ℓ=1200	5	
		2		ℓ=690	4	
		3		ℓ=1180	3	
		4		ℓ=600	7	
		5		ℓ=1290	3	
		6	ГОСТ 24454-80Е	Доска 45×150 ℓ=1400	1	
		7	ГОСТ 24454-80Е	Доска 45×100 ℓ=1290	1	
		8		ℓ=1200	1	
		9		ℓ=690	2	обрезать по месту
		10		ℓ=750	2	
		11		ℓ=550	2	
		12		ℓ=1180	2	
		13	ГОСТ 24454-80Е	Брус 50×50 ℓ=1100	1	
		14		ℓ=840	1	
		15		ℓ=450	2	
		16		ℓ=900	1	
		17		ℓ=1000	1	
		18		ℓ=1200	1	
		19	ГОСТ 24454-80Е	Брус 25×50 ℓ=100	2	
		20		Полоса $\frac{Б\text{-}2\ 6\times40\ ГОСТ\ 103\text{-}76^*}{Ст3пп2\ ГОСТ\ 535\text{-}79^*}$	2	
				Стандартные изделия		
		21		РС 80-1 ГОСТ 5087-80	2	
		22		Шуруп 1-4×40 ГОСТ 1145-80	6	
		23		Шуруп 1-2,5×80 ГОСТ 1145-80	2	
		24		Шайба 2,5 ГОСТ 11371-80	2	
		25		ПН1-110П ГОСТ 5088-78*	2	
		26		Гвозди К3×80 ГОСТ 4028-63*	300	

Привязан

Инв. №

ГИП	Гусева		
Нач.отд	Ехилевский		
Н.контр	Морунов		
Гл.спец.	Марнов		
Нач.гр.	Катаева		

Копир.

ТП 903-1-275.89-КД

Котельная с 6 котлоагрегатами «Братск М» для сельскохозяйственного строительства

Стадия	Лист	Листов
РП	11	

Ларь деревянный ЛД

ГПИ Горьковский САНТЕХПРОЕКТ

23947-09 (74)

Инв. № подл. | Подп. и дата | Взам. инв. №

gost.e-ecolog.ru