ТИПОВОЙ ПРОЕКТ

903-1-275.89

КОТЕЛЬНАЯ

С 6 КОТЛОАГРЕГАТАМИ „БРАТСК - М"

ДЛЯ СЕЛЬСКОХОЗЯЙСТВЕННОГО СТРОИТЕЛЬСТВА.

ТОПЛИВОПОДАЧА С ПРИМЕНЕНИЕМ

ЛЕНТОЧНОГО КОНВЕЙЕРА.

ТОПЛИВО - КАМЕННЫЙ И БУРЫЙ УГЛИ.

СИСТЕМА ТЕПЛОСНАБЖЕНИЯ - ЗАКРЫТАЯ

Альбом 6

gost.e-ecolog.ru

ЦЕНТРАЛЬНЫЙ ИНСТИТУТ ТИПОВОГО ПРОЕКТИРОВАНИЯ
ГОССТРОЯ СССР

Москва, А-445, Смольная ул., 22

Сдано в печать IV 1990 года

Заказ № 4563 Тираж 600 экз.

ТИПОВОЙ ПРОЕКТ
903-1-275.89

КОТЕЛЬНАЯ С 6 КОТЛОАГРЕГАТАМИ „БРАТСК - М"
ДЛЯ СЕЛЬСКОХОЗЯЙСТВЕННОГО СТРОИТЕЛЬСТВА.
ТОПЛИВОПОДАЧА С ПРИМЕНЕНИЕМ ЛЕНТОЧНОГО КОНВЕЙЕРА.
ТОПЛИВО-КАМЕННЫЙ И БУРЫЙ УГОЛЬ. СИСТЕМА ТЕПЛОСНАБЖЕНИЯ ЗАКРЫТАЯ.

АЛЬБОМ 6

Оборудование технологическое.
Рабочие чертежи.

РАЗРАБОТАН:
Сантехниипроект" г. Москва

УТВЕРЖДЕН
И ВВЕДЕН В ДЕЙСТВИЕ
ГПКНИИ САНТЕХНИИПРОЕКТ
ПРОТОКОЛ № 11 ОТ 27.09.89г.

Главный инженер института А. Я. Шарипов
Главный инженер проекта Б. М. Ройзман

© ЦИТП Госстроя СССР, 1989

Обозначение	Наименование	Стр.
5Т1.00.00.000 5Т1.01.00.000	Конвейер ленточный Установка роликоопор	3
5Т1.00.00.000СБ	Конвейер ленточный	4;5
5Т1.01.00.000СБ	Установка роликоопор	6
5Т1.02.00.000 5Т1.02.01.000 5Т1.02.02.000	Металлоконструкция средней части конвейера. Секция загрузочная ℓ=6000 Секция средней части ℓ=6000	7
5Т1.02.00.000СБ	Металлоконструкция средней части конвейера.	8;9
5Т1.02.01.000СБ	Секция загрузочная ℓ=6000	10
5Т1.02.02.000СБ	Секция средней части ℓ=6000	11
5Т1.02.04.000 5Т1.02.05.000 5Т1.02.06.000	Секция разгрузочная ℓ=6000 Секция разгрузочная ℓ=2750 Секция гнутая α=18°	12
5Т1.02.04.000СБ	Секция разгрузочная ℓ=6000	13
5Т1.02.05.000СБ	Секция разгрузочная ℓ=2750	14
5Т1.02.06.000СБ	Секция гнутая α=18°	15
5Т1.02.10.000 5Т1.02.09.000 5Т1.02.11.000	Стойка Н=395 Стойка Н=545 Стойка специальная	16
5Т1.02.09.000СБ 5Т1.02.10.000СБ	Стойка Н=545 Стойка Н=395	17
5Т1.02.11.000СБ 5Т1.02.12.000СБ	Стойка специальная Стойка Н=1745	18
5Т1.02.12.000 5Т1.02.13.000 5Т1.03.00.000	Стойка Н=1745 Секция укороченная Устройство приводное	19
5Т1.02.13.000СБ	Секция укороченная	20
5Т1.03.00.000СБ	Устройство приводное	21;22
5Т1.03.01.000 5Т1.03.01.100	Привод Рама привода	23
5Т1.03.01.000СБ	Привод	24
5Т1.03.01.100СБ	Рама привода	25
5Т1.03.01.200 5Т1.03.01.300	Ограждение муфты КДН Ограждение муфты МУВП	26
5Т1.03.01.300СБ 5Т1.03.01200СБ	Ограждение муфты МУВП Ограждение муфты КДН	27
5Т1.03.03.000 5Т1.03.02.000 5Т1.03.03.020	Воронка головная Опора приводного барабана Дверца	28
5Т1.03.02.000СБ	Опора приводного барабана	29
5Т1.03.03.000СБ	Воронка головная	30
5Т1.03.03.020СБ 5Т1.03.03.021 5Т1.03.03.022	Дверца Крышка Петля	31
5Т1.03.03.023 5Т1.03.03.024 5Т1.03.03.025 5Т1.03.03.026	Петля Задвижка Скоба Ручка	32
5Т1.03.03.001 5Т1.03.03.002 5Т1.03.03.003 5Т1.03.03.004	Скоба правая Лапка Подвеска Прижим	33
5Т1.03.03.005 5Т1.03.03.006 5Т1.03.03.007	Боковина Крышка Щиток	34
5Т1.03.03.008 5Т1.03.03.009 5Т1.03.05.000	Связь Завеса Ограничитель хода скребка	35
5Т1.03.05.000СБ	Ограничитель хода скребка	36
5Т1.04.00.000 5Т1.04.01.000 5Т1.04.03.000	Устройство натяжное винтовое Опора натяжки Ограждение натяжки	37
5Т1.04.00.000СБ	Устройство натяжное винтовое	38
5Т1.04.01.000СБ	Опора натяжки	39
5Т1.04.03.000СБ 5Т1.04.03.001 5Т1.04.03.002	Ограждение натяжки Крышка Стенка	40
5Т1.04.03.003 5Т1.04.03.004	Кронштейн Кронштейн	41
5Т1.05.00.000 5Т1.05.01.000	Установка ограждений и аварийных выключателей Панель ограждения ℓ=3000	42
5Т1.05.00.000СБ	Установка ограждений и аварийных выключателей	43;44
5Т1.05.01.000СБ	Панель ограждения ℓ=3000	45
5Т1.08.00.000	Лоток направляющий	46
5Т1.08.00.000СБ	Лоток направляющий	47;48
5Т3.00.00.000	Воронка типа I	49
5Т3.00.00.000СБ	Воронка типа I	50
5Т8.00.00.000СБ 5Т8.00.00.000 5Т7.00.00.000	Рама типа I Рама типа I Рама опорная	51
5Т7.00.00.000СБ	Рама опорная	52

Типовой проект 903-1-275.89 Альбом 6

Формат	Зона	Поз.	Обозначение	Наименование	Кол.	Примеч.
				Документация		
А2			5Т1.00.00.000 СБ	Сборочный чертеж		
				Сборочные единицы		
А4		1	5Т1.01.00.000	Установка роликоопор	1	
А4		2	5Т1.02.00.000	Металлоконструкция средней части.	1	
А4		3	5Т1.03.00.000	Устройство приводное	1	
А4		4	5Т1.04.00.000	Устройство натяжное винтовое.	1	
А4		5	5Т1.05.00.000	Установка ограждений и аварийных выключателей	1	
				Стандартные изделия		
		9		Болт М12х30.46 ГОСТ 7798-70	4	
		10		Гайка М12.5 ГОСТ 5915-70	4	
		11		Шайба 12.65Г ГОСТ 6402-70	4	

Инв. № подл. | Подп. и дата | Взам. инв. № | Инв. № дубл. | Подп. и дата

Изм.	Лист	№ докум.	Подп.	Дата
Разраб.		Редкоречев		И-89
Прав.		Зайцева		И-89
Рук. гр.		Зайцева		И-89
Н. контр.		Гордеева		И-89
Утв.		Ройзман		И-89

5Т1.00.00.000

Конвейер ленточный

Лит.	Лист	Листов
И	1	2

САНТЕХНИИПРОЕКТ

Формат А4

Формат	Зона	Поз.	Обозначение	Наименование	Кол.	Примеч.
				Прочие изделия		
		12		Устройство очистное плужковое	1	
		13		Лента транспортерная 2-500-3-БКНЛ-100-3-15	п.м.	105
		14		Сбрасыватель двойной двусторонний В = 500	5	

Инв. № подл. | Подп. и дата | Взам. инв. № | Инв. № дубл. | Подп. и дата

Изм.	Лист	№ докум.	Подп.	Дата

5Т1.00.00.000

Лист 2

Формат А4

Формат	Зона	Поз.	Обозначение	Наименование	Кол.	Примечание
				Документация		
А2			5Т1.01.00.000 СБ	Сборочный чертеж		
				Стандартные изделия		
		1		Болт М12х30.46 ГОСТ 7798-70	330	
		2		Гайка М12.5 ГОСТ 5915-70	330	
		3		Шайба 12.65Г ГОСТ 6402-70	330	
		4		Шайба 12.01 ГОСТ 11371-78	330	
				Прочие изделия		
		9		Роликоопора ЖГ50-102-30	40	
		10		Роликоопора НГ50-102	21	
		11		Роликоопора ПГ50-102	10	

Инв. № подл. | Подп. и дата | Взам. инв. № | Инв. № дубл. | Подп. и дата

Изм.	Лист	№ докум.	Подп.	Дата
Разраб.		Редкоречев		И-89
Прав.		Зайцева		И-89
Рук. гр.		Зайцева		И-89
Н. контр.		Гордеева		И-89
Утв.		Ройзман		И-89

5Т1.01.00.000

Установка роликоопор

Лит.	Лист	Листов
И	1	2

САНТЕХНИИПРОЕКТ

Формат А4

Формат	Зона	Поз.	Обозначение	Наименование	Кол.	Примечание
		12		Роликоопора ДЖ-50-102-30	6	
		13		Ролик дефлекторный ДП-102	4	
		14		Ролик дефлекторный ДН-102	10	

Инв. № подл. | Подп. и дата | Взам. инв. № | Инв. № дубл. | Подп. и дата

Изм.	Лист	№ докум.	Подп.	Дата

5Т1.01.00.000

Лист 2

Формат А4

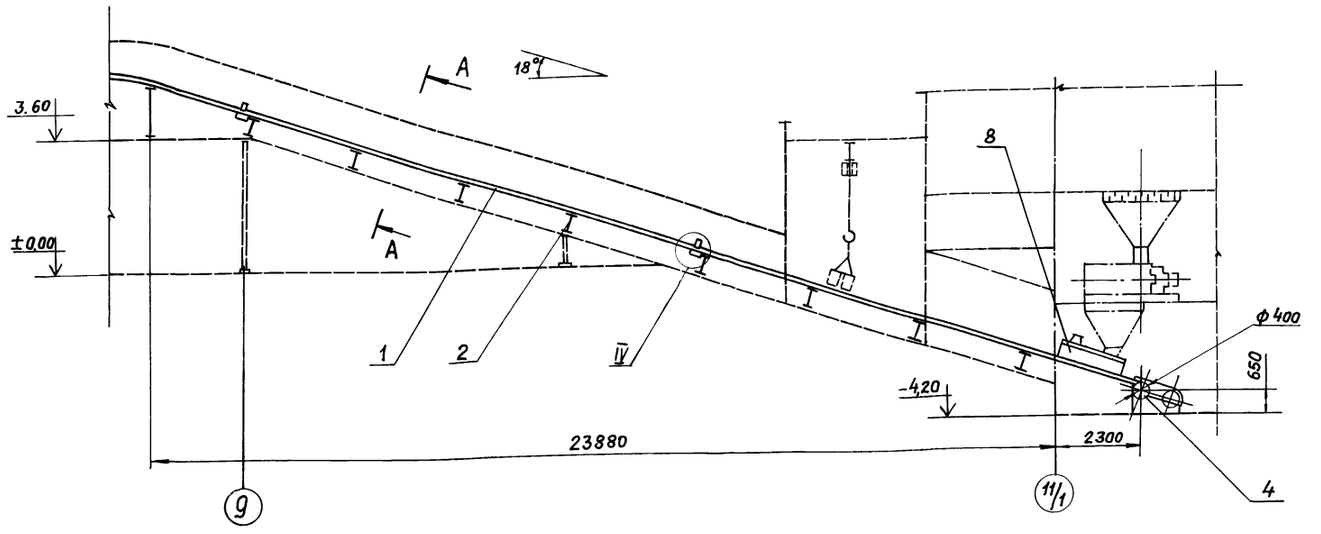

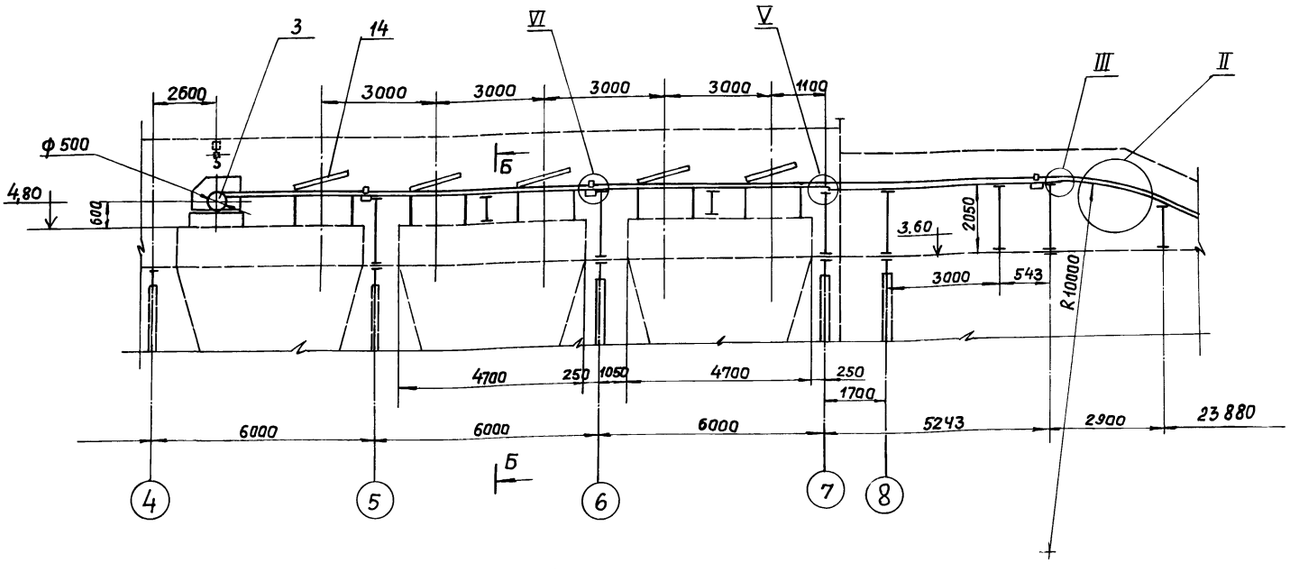

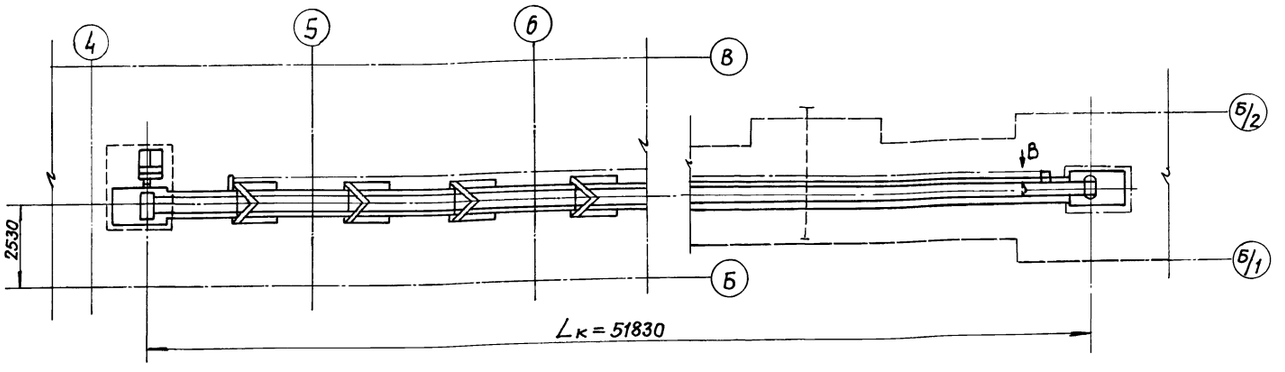

Техническая характеристика.		
1	Ширина ленты	B=500, мм
2	Длина конвейера(по горизонтали)	Lк=51830мм
3	Высота подъема	H=9,5м
4	Скорость движения ленты	V=1 м/с
5	Транспортируемый материал	Уголь δ=0,85 т/м³
6	Производительность	Q=30т/ч
7	Мощность электродвигателя	N=7,5 кВт.

1. Щиты сетчатые для ограждения устройств приводного и натяжного выполнить по месту из проволочной сетки с ячейкой 20х20 и уголка 32х32х3.
2. Стыковку ленты производить методом вулканизации.
3. Против оси плужка устройства очистного (поз. 12) установить упары по месту.
4. Опорные элементы металлоконструкции приварить к закладным деталям строительной части.

					5Т1.00.00.000. СБ		
Изм.	Лист	№ докум.	Подп.	Дата	Конвейер ленточный	Лит.	Масса / Масштаб
Разраб.		Редкорычев		11-89		И	6000 / 1:100
Пров.		Зайцева		11-89	Сборочный чертеж		
Т.контр.		Райзман		11-89		Лист 1	Листов 2
Рук.гр.		Зайцева		11-89		САНТЕХНИИПРОЕКТ	
Н.контр.		Гордеева		11-89			
Утв.		Райзман		11-89			

Типовой проект 903-1-275.89 Альбом 6

II
М1:20

Ограждение конвейера и канат аварийного отключения условно не показаны

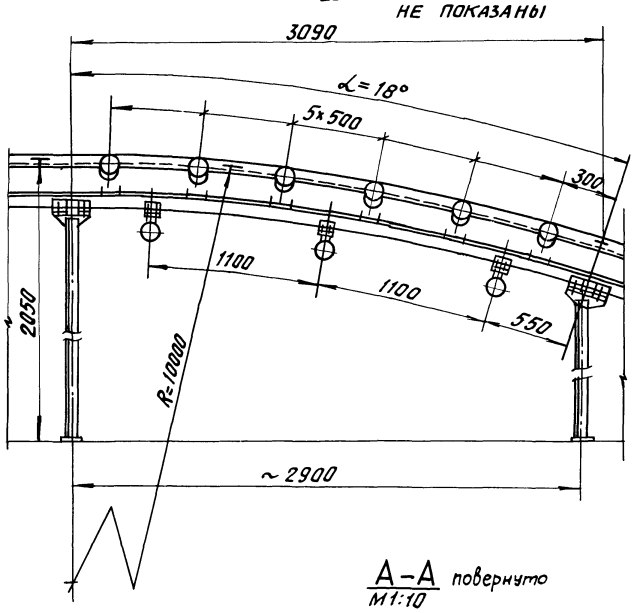

Вид В
М1:20

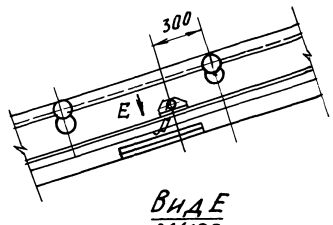

Вид Е
М1:20

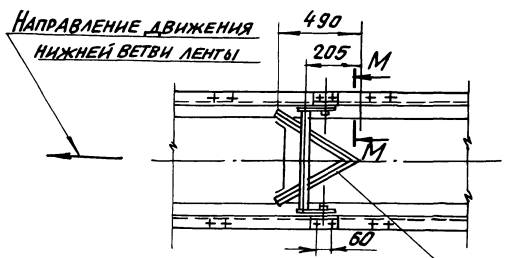

А–А повернуто
М1:10

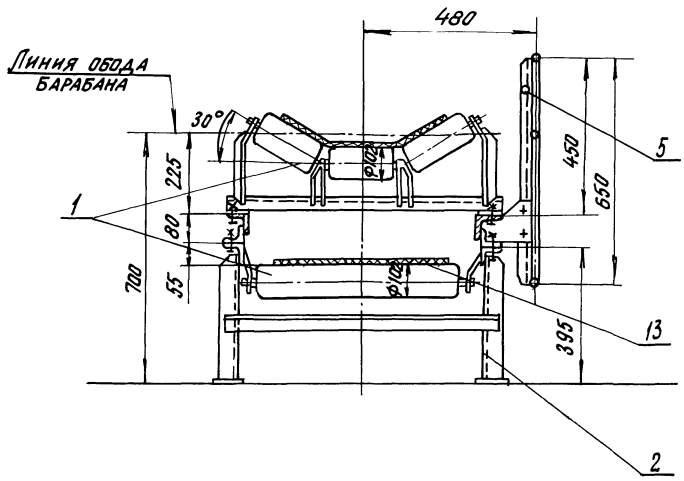

М-М повернуто
М1:5

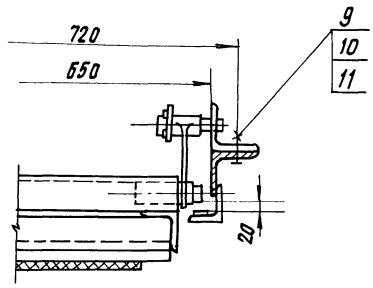

III
М1:10

V
М1:10

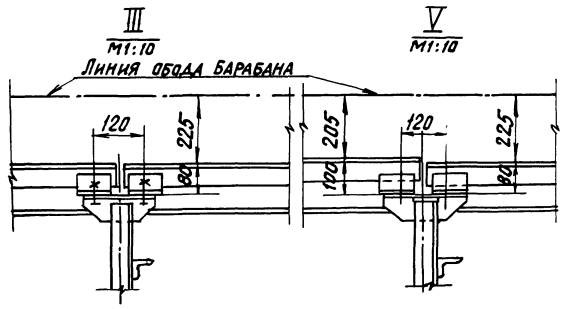

IV повернуто
М1:10

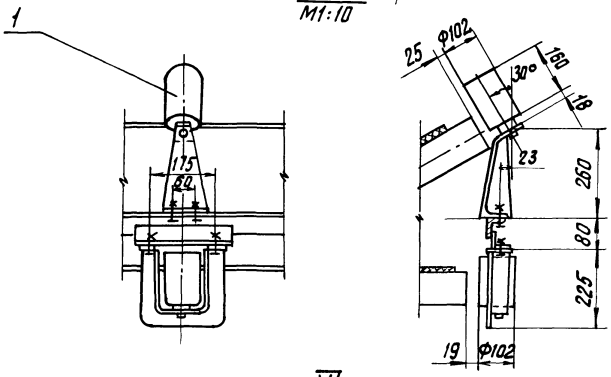

Б-Б
М1:10

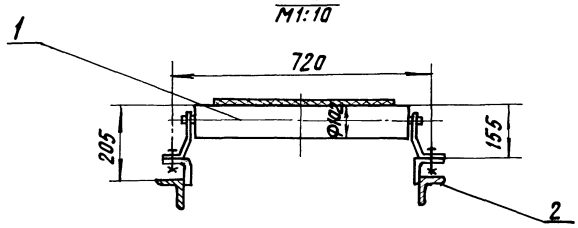

VI
М1:10

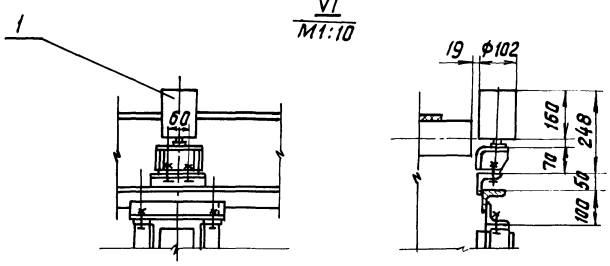

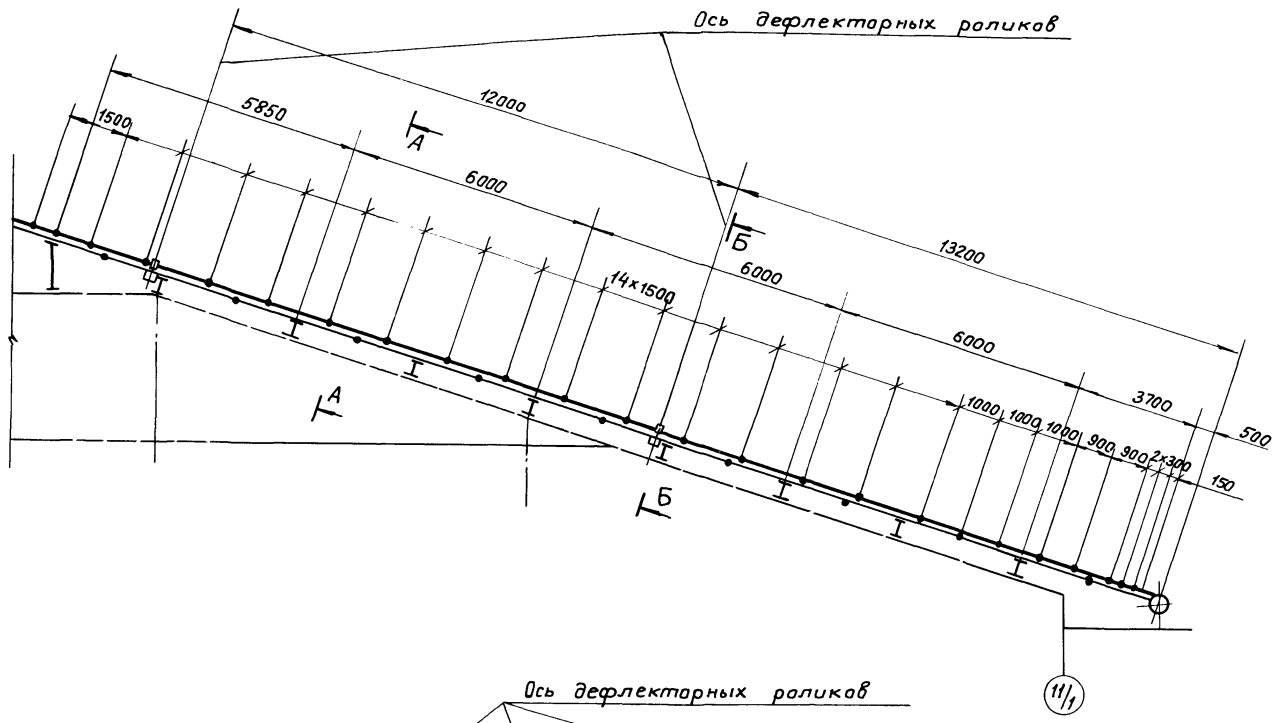

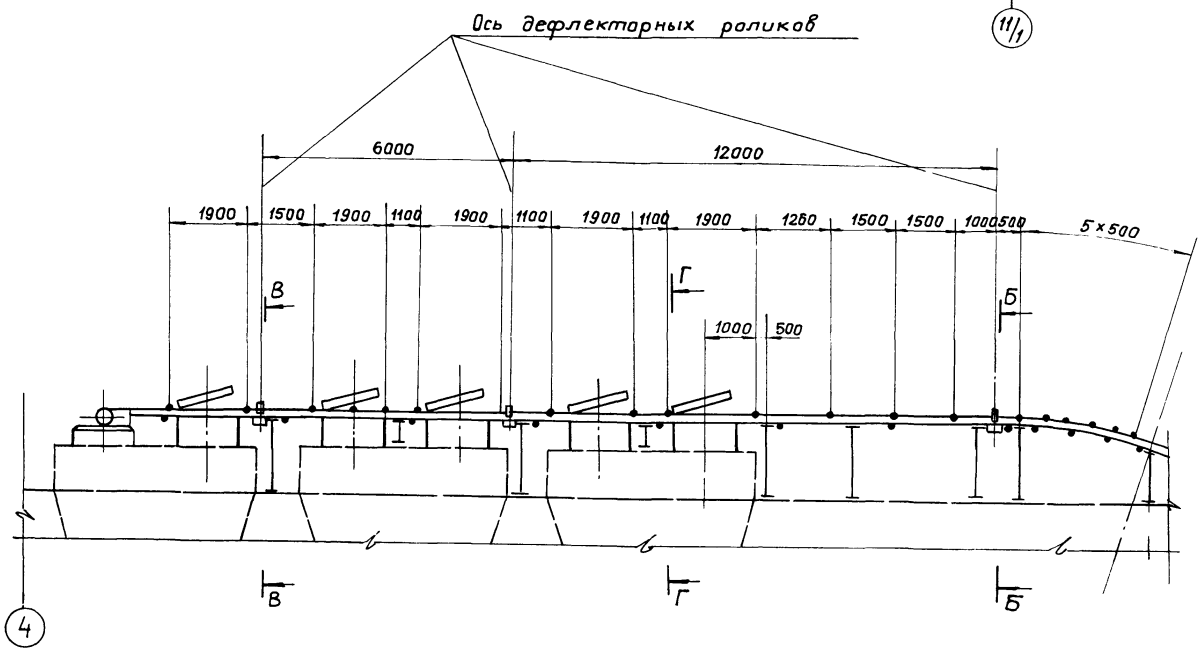

Б – Б повернуто
М1:10

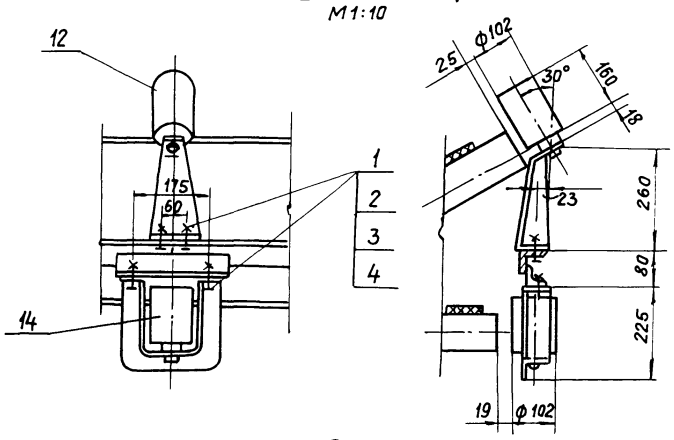

А – А повернуто
М1:10

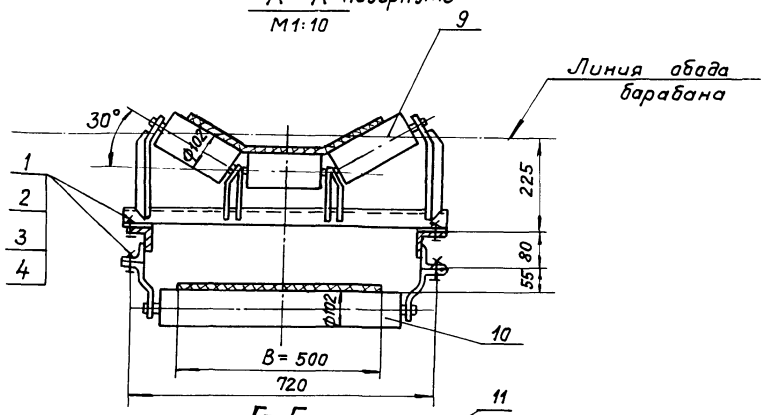

В – В
М1:10

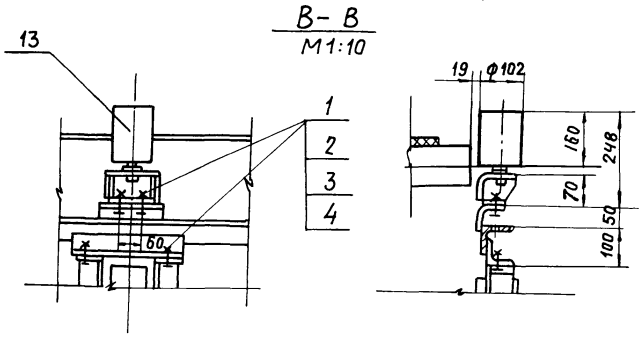

Г – Г
М1:10

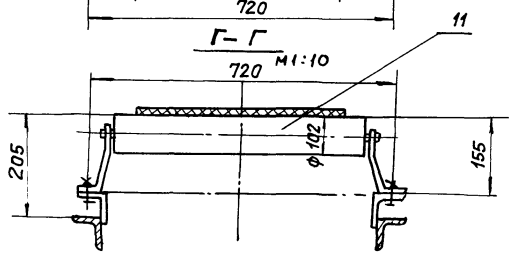

					5Т1.01.00.000 СБ			
Изм.	Лист	№ докум.	Подп.	Дата	Установка роликоопор. Сборочный чертеж.	Лит.	Масса	Масштаб
Разраб.		Редкоречев		11-89		И	1350	1:100
Пров.		Зайцева		11-89		Лист	Листов 1	
Т.контр.		Ройзман		11-89		САНТЕХНИИПРОЕКТ		
Рук.гр.		Зайцева		11-89				
Н.контр.		Гордеева		11-89				
Утв.		Ройзман		11-89				

Типовой проект 903-1-275.89 Альбом 6

Формат	Зона	Поз.	Обозначение	Наименование	Кол.	Примечание
				Документация		
А2			5Т1.02.00.000. СБ	Сборочный чертеж		
				Сборочные единицы		
А4		1	5Т1.02.01.000	Секция загрузочная ℓ = 6000	1	
А4		2	5Т1.02.02.000	Секция средней части ℓ = 6000	4	
А4		4	5Т1.02.04.000	Секция разгрузочная ℓ = 6000	2	
А4		5	5Т1.02.05.000	Секция разгрузочная ℓ = 2750	1	
А4		6	5Т1.02.06.000	Секция гнутая α = 18°	1	
А4		9	5Т1.02.09.000	Стойка H = 545	2	
А4		10	5Т1.02.10.000	Стойка H = 395	8	
А4		11	5Т1.02.11.000	Стойка специальная	1	

Изм.	Лист	№ докум.	Подп.	Дата	5Т1.02.00.000.			
Разраб.		Редкоречев		11-89	Металлоконструкция средней части конвейера.	Лит.	Лист	Листов
Пров.		Зайцева		11-89		И	1	2
Рук.гр.		Зайцева		11-89		САНТЕХНИИПРОЕКТ		
Н.контр.		Гордеева		11-89				
Утв.		Райзман		11-89				

Инв.№ подл. | Подп. и дата | Взам.инв.№ | Инв.№ дубл. | Подп. и дата

Формат А4

Формат	Зона	Поз.	Обозначение	Наименование	Кол.	Примечание
А4		12	5Т1.02.12.000	Стойка H = 1745	4	
А2		13	5Т1.02.13.000	Секция укороченная	1	
				Стандартные изделия		
		14		Болт М12×30.46 ГОСТ 7798-70	110	
		15		Гайка М12.5 ГОСТ 5915-70	110	
		16		Шайба 12 65Г ГОСТ 6402-70	110	
		17		Шайба 12.36 ГОСТ 11371-18	110	

Инв.№ подл. | Подп. и дата | Взам.инв.№ | Инв.№ дубл. | Подп. и дата

Изм.	Лист	№ докум.	Подп.	Дата	5Т1.02.00.000	Лист 2

Формат А4

Формат	Зона	Поз.	Обозначение	Наименование	Кол.	Примечание
				Документация		
А2			5Т1.02.01.000. СБ	Сборочный чертеж		
				Детали.		
Б4		1	5Т1.02.01.001	Прогон ℓ = 5995 h14		
				Уголок ~~Б-63×63×6 ГОСТ 8509-86~~ ВСт3-I ГОСТ 535-79	2	34,4 кг
Б4		2	5Т1.02.01.002	Кронштейн ℓ = 180 h14		
				Уголок ~~Б-63×63×6 ГОСТ 8509-86~~ ВСт3-I ГОСТ 535-79	2	1,0 кг
Б4		3	5Т1.02.01.003.	Кронштейн ℓ = 120 h14		
				Уголок ~~Б-63×63×6 ГОСТ 8509-86~~ ВСт3-I ГОСТ 535-79	6	0,7 кг
Б4		4	5Т1.02.01.004	Кронштейн ℓ = 100 h14		
				Уголок ~~Б-63×63×6 ГОСТ 8509-86~~ ВСт3-I ГОСТ 535-79	2	0,6 кг
Б4		5	5Т1.02.01.005	Связь ℓ = 650 h14		
				Уголок ~~Б-63×63×6 ГОСТ 8509-86~~ ВСт3-I ГОСТ 535-79	3	3,7 кг

Инв.№ подл. | Подп. и дата | Взам.инв.№ | Инв.№ дубл. | Подп. и дата

Изм.	Лист	№ докум.	Подп.	Дата	5Т1.02.01.000			
Разраб.		Вишневский		11-89	Секция загрузочная ℓ = 6000	Лит.	Лист	Листов
Пров.		Страганов		11-89		Ц		1
Рук.гр.		Зайцева		11-89		САНТЕХНИИПРОЕКТ		
Н.контр.		Гордеева		11-89				
Утв.		Райзман		11-89				

Формат А4

Формат	Зона	Поз.	Обозначение	Наименование	Кол.	Примечание
				Документация		
А2			5Т1.02.02.000. СБ	Сборочный чертеж		
				Детали		
Б4		1	5Т1.02.02.001	Прогон ℓ = 5990 h=14		
				Уголок ~~Б-63×63×6 ГОСТ 8509-86~~ ВСт3-I ГОСТ 535-79	2	34,2 кг
Б4		2	5Т1.02.02.002	Кронштейн ℓ = 460 h14		
				Уголок ~~Б-63×63×6 ГОСТ 8509-86~~ ВСт3-I ГОСТ 535-79	1	2,5 кг
Б4		3	5Т1.02.02.002 —01	Кронштейн ℓ = 460 h14		
				Уголок ~~Б-63×63×6 ГОСТ 8509-86~~ ВСт3-I ГОСТ 535-79	1	2,5 кг
Б4		4	5Т1.02.02.003	Кронштейн ℓ = 100 h14		
				Уголок ~~Б-63×63×6 ГОСТ 8509-86~~ ВСт3-I ГОСТ 535-79	4	0,6 кг
Б4		5	5Т1.02.02.004	Кронштейн ℓ = 120 h14		
				Уголок ~~Б-63×63×6 ГОСТ 8509-86~~ ВСт3-I ГОСТ 535-79	4	0,5 кг
Б4		6	5Т1.02.02.005	Связь		
				Уголок ~~Б-50×50×3 ГОСТ 8509-86~~ ВСт3-I ГОСТ 535-79	3	2,5 кг

Инв.№ подл. | Подп. и дата | Взам.инв.№ | Инв.№ дубл. | Подп. и дата

Изм.	Лист	№ докум.	Подп.	Дата	5Т1.02.02.000.			
Разраб.		Вишневский		11-89	Секция средней части ℓ = 6000.	Лит.	Лист	Листов
Пров.		Страганов		11-89		И		1
Рук.гр.		Зайцева		11-89		САНТЕХНИИПРОЕКТ		
Н.контр.		Гордеева		11-89				
Утв.		Райзман		11-89				

Формат А4

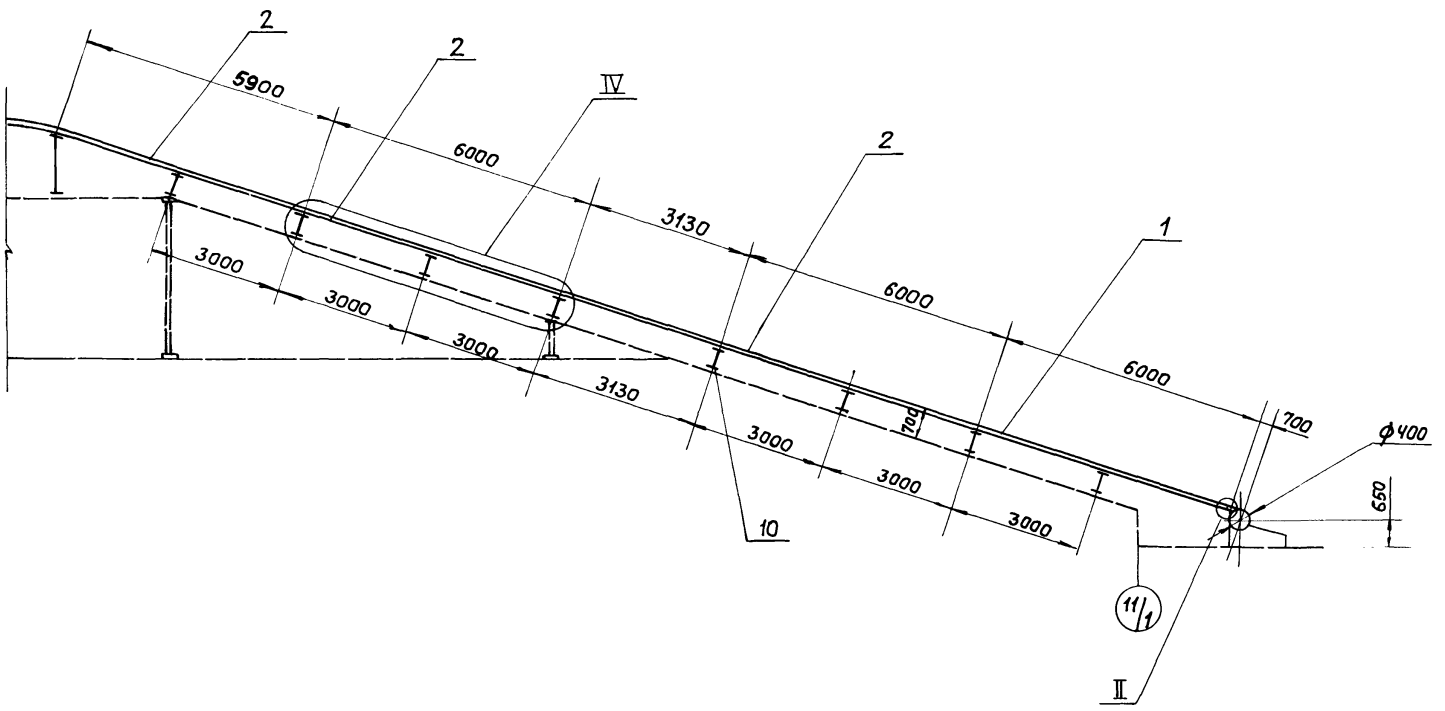

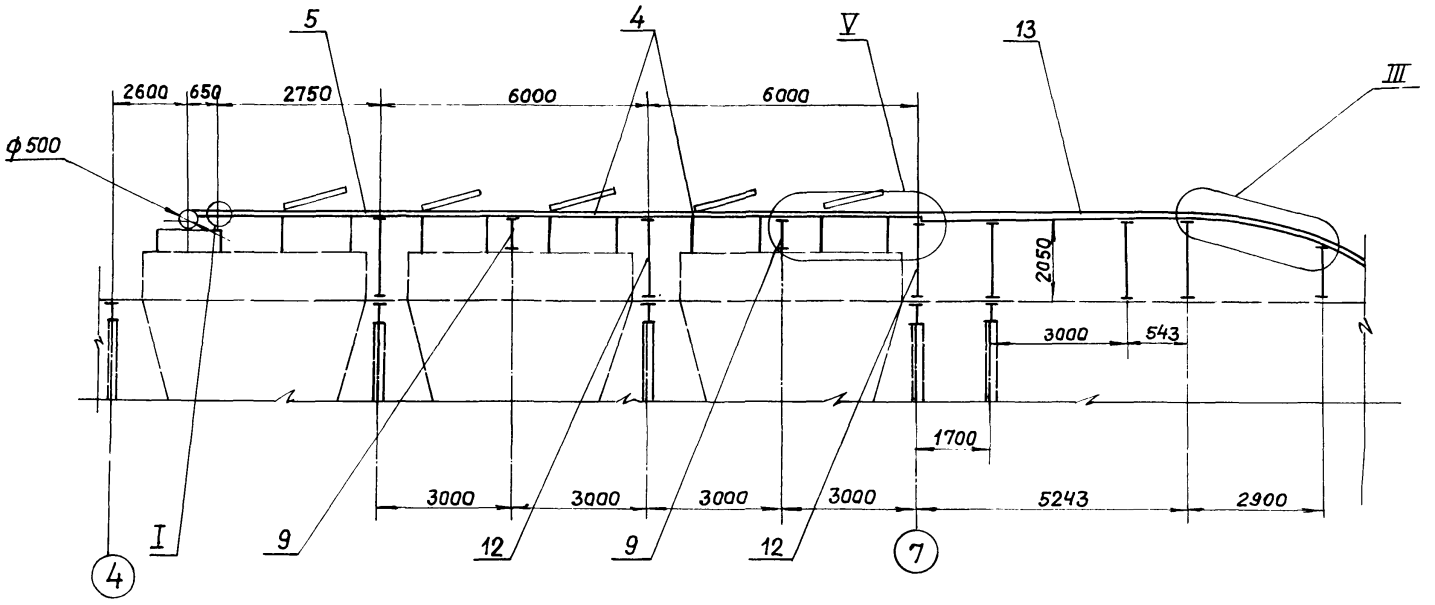

III
М1:20

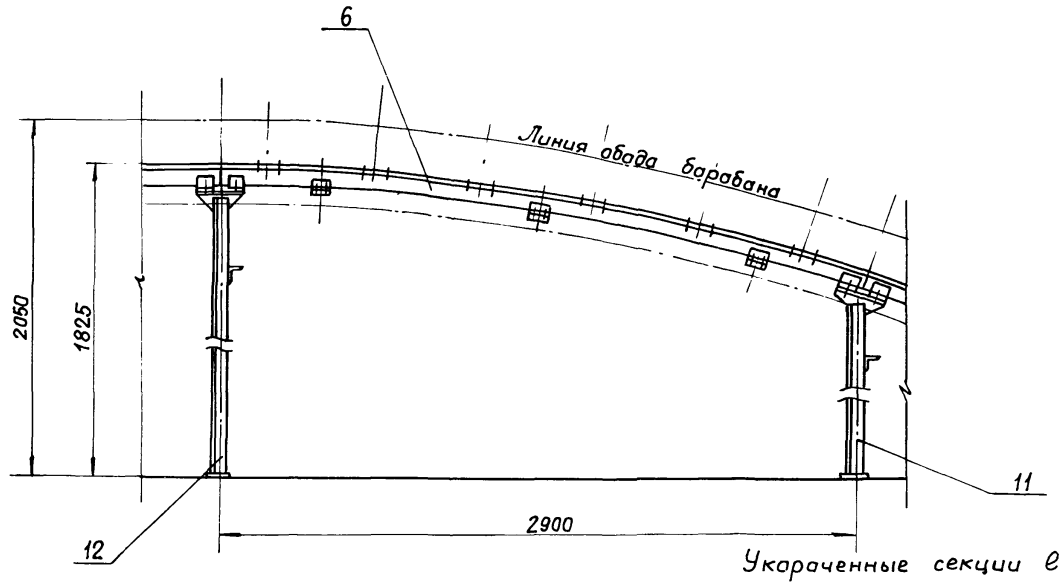

Укороченные секции $\ell = 5900$ и $\ell = 3130$ изготовить из секции средней части.

					5Т1.02.00.000.СБ.			
Изм.	Лист	№ докум.	Подп.	Дата	Металлоконструкция средней части канвейера. Сборочный чертеж.	Лит.	Масса	Масшт.
Разраб.		Редкоречев				У	1250	1:100
Пров.		Зайцева				Лист 1	Листов 2	
Т.контр.		Ройзман				САНТЕХНИИПРОЕКТ		
Рук.гр.		Зайцева						
Н.контр.		Гордеева						
Утв.		Ройзман						

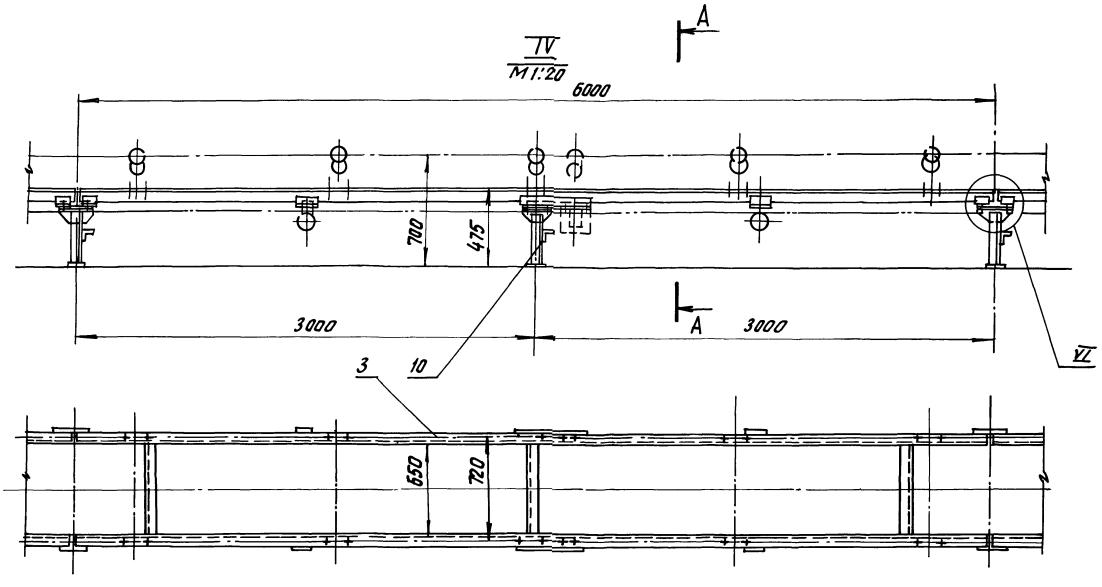

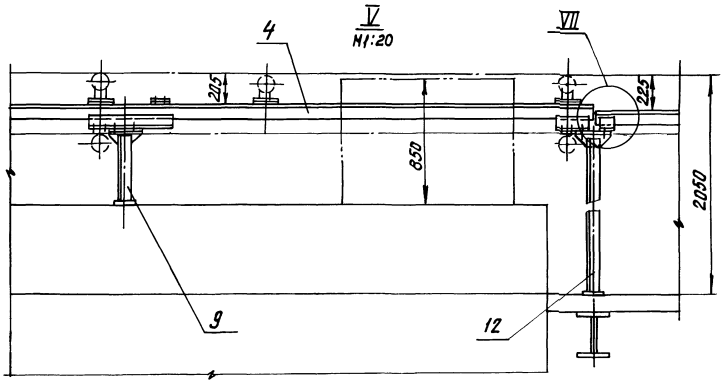

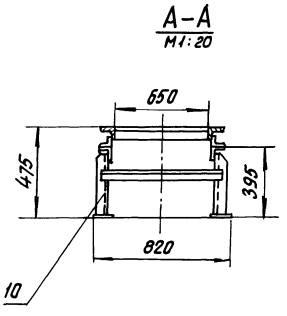

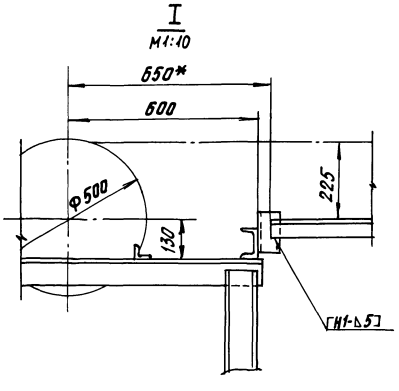

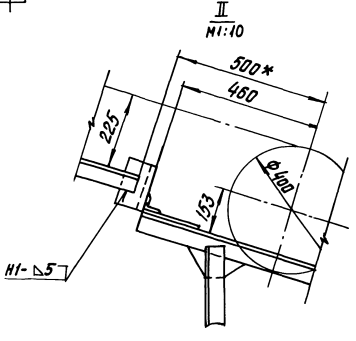

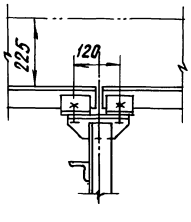

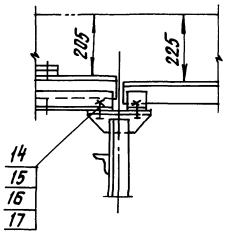

1. * Размеры исполнительные, остальные для справок.
2. Предельные отклонения размеров $\pm \frac{t_2}{2}$.
3. Сварные швы по ГОСТ 5264-80.
4. Электроды типа Э42 ГОСТ 9467-75.
5. Основания опор приваривать к соответствующим закладным элементам строительной части.

Инв. № подл. | Подпись и дата | Взам. инв. № | Инв. № дубл. | Подпись и дата

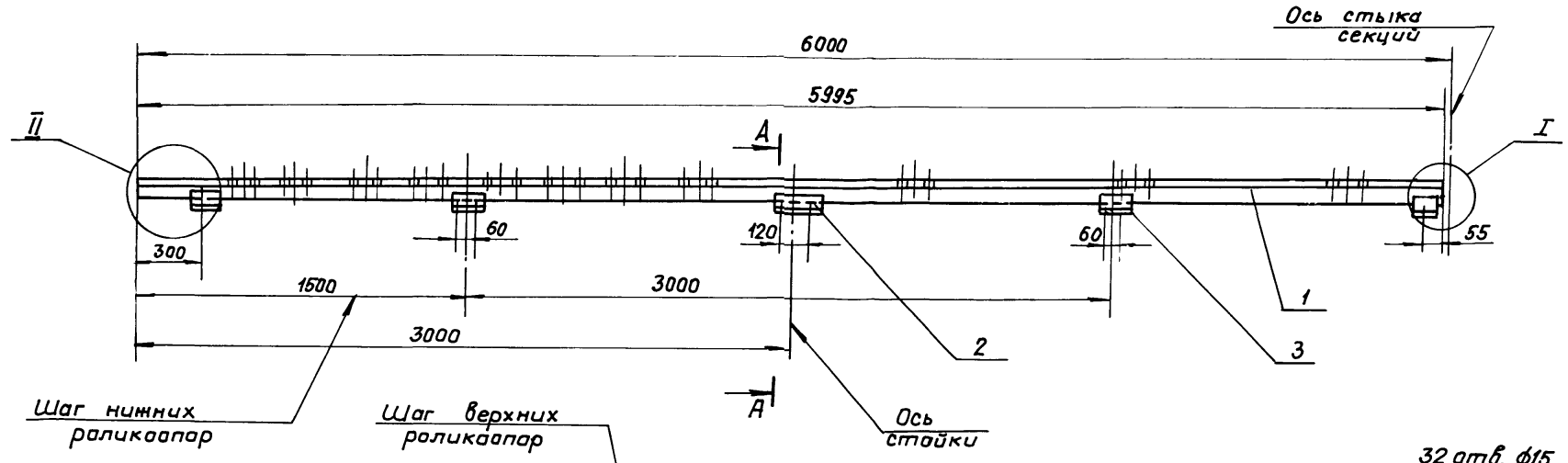

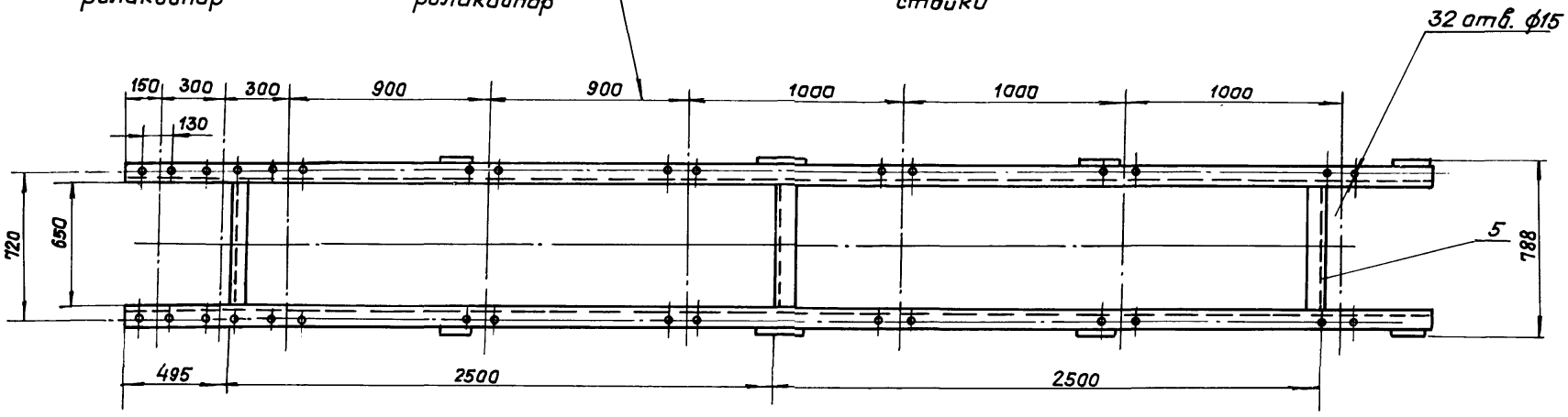

II
М1:5

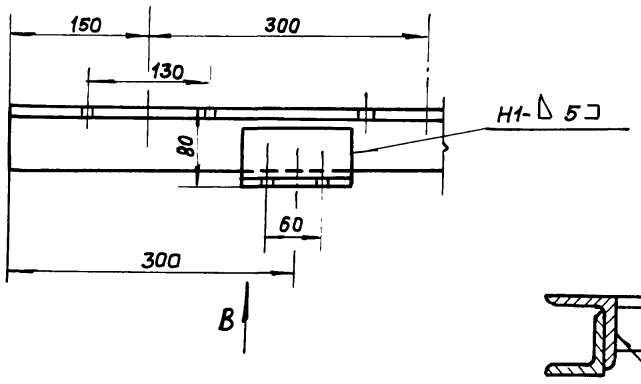

I
М1:5

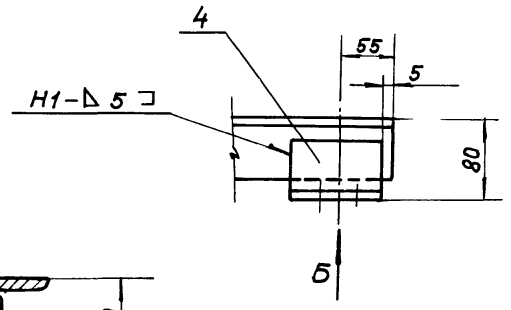

А-А
М1:5

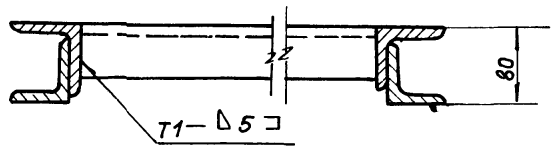

Вид В
М1:5

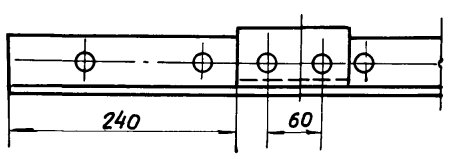

Вид Б
М1:5

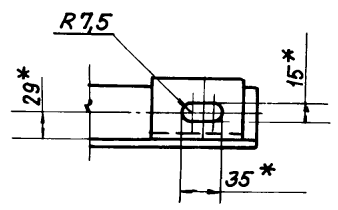

Поз. 3. Кронштейн
М1:5

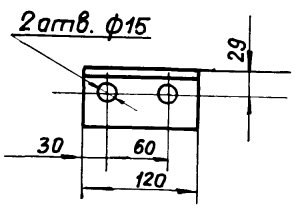

Поз. 2. Кронштейн
М1:5

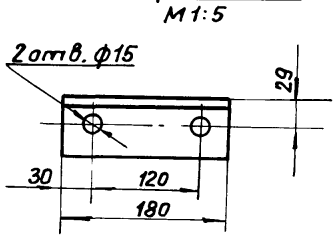

1.* Размеры для справок.

2. Предельные отклонения размеров $\pm \frac{t_2}{2}$

3. Кромки реза - $R_z 160$, отверстия - $R_z 80$, остальное - ▽.

4. Электроды типа Э42 ГОСТ 9467-75.

5. Сварные швы по ГОСТ 5264-80.

Поз. 4
М1:5

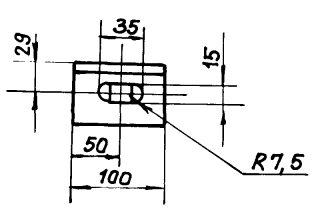

					5Т1.02.01.000СБ	
Изм.	Лист	№ докум.	Подп.	Дата		
Разраб.		Вишневский		VI-89	Секция загрузочная ℓ=6000. Сборочный чертеж.	Литер: и; Масса: 88; Масштаб: 1:20
Пров.		Строганов		VI-89		
Т.контр.		Райзман		VI-89		Лист; Листов 1
Рук.гр.		Зайцева		VI-89		САНТЕХНИИПРОЕКТ
Н.контр.		Гордеева		VI-89		
Утв.		Райзман		VI-89		

Типовой проект 903-1-275.89 Альбом 6

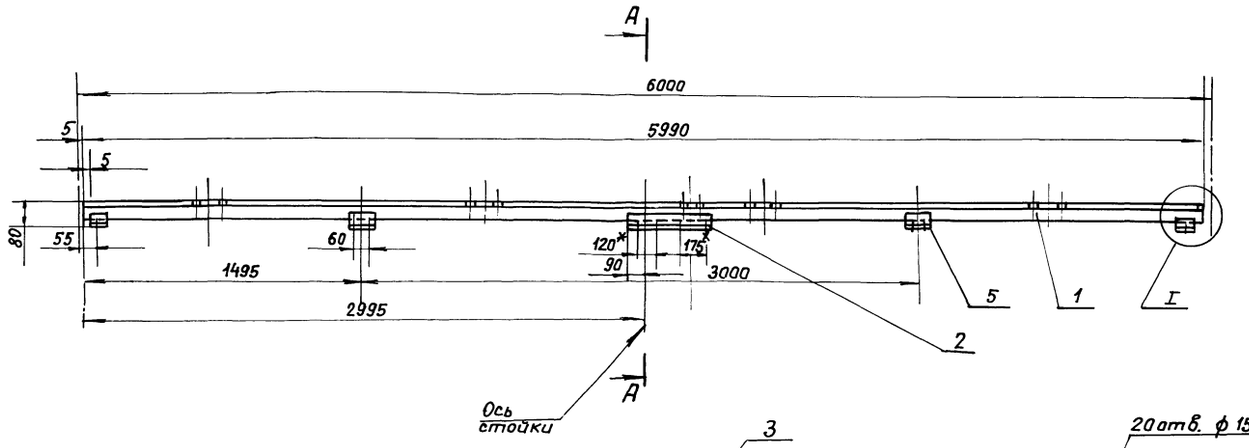

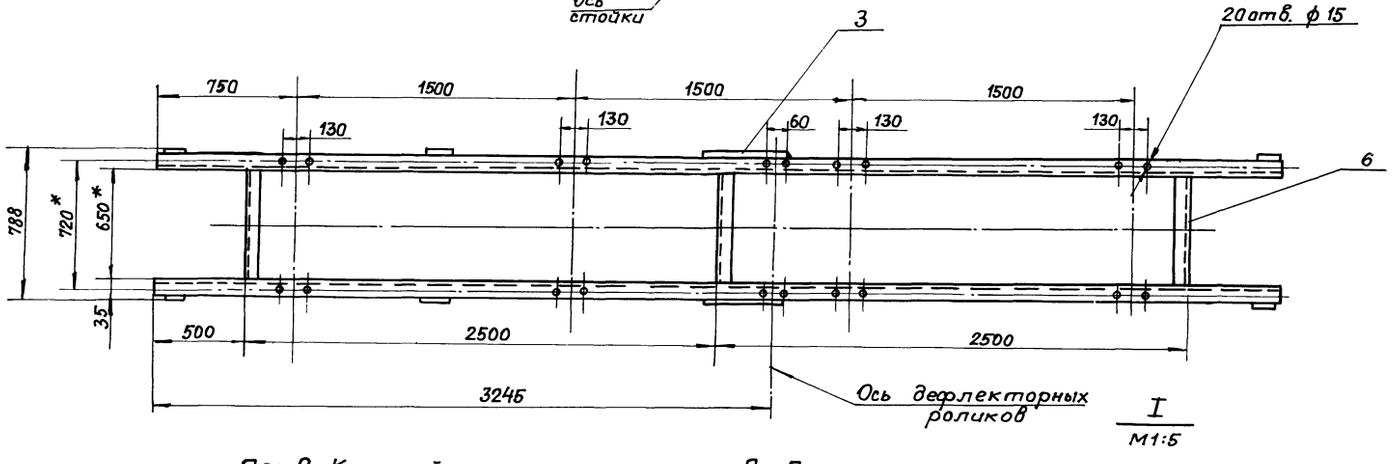

I
М1:5

Поз. 2. Кронштейн
М1:5

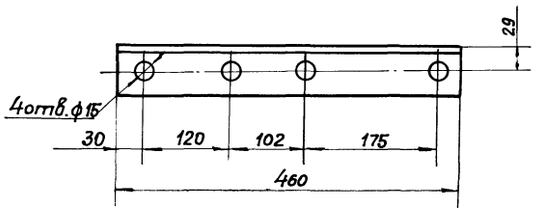

Поз. 3. Кронштейн
М1:10
(остальное см. поз. 2)

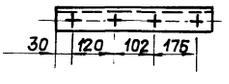

А-А
М1:5

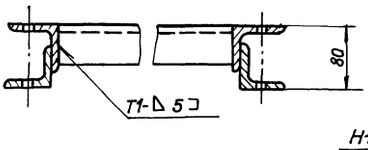

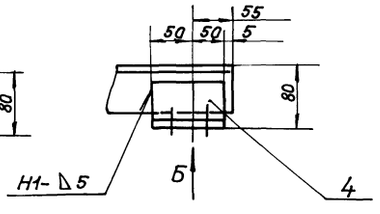

Поз. 5. Кронштейн
М1:5

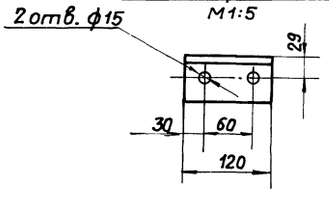

Вид Б
М1:5

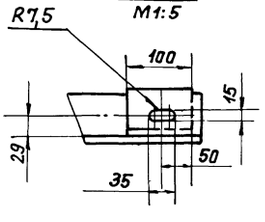

1. * Размеры для справок.
2. Предельные отклонения размеров $\pm \frac{t_2}{2}$
3. Кромки реза – $R_z 160$, отверстия – $R_z 80$, остальное – ▽
4. Электроды типа Э42 ГОСТ 9467-75.
5. Сварные швы по ГОСТ 5264-80.

Изм.	Лист	№ докум.	Подп.	Дата
Разраб.		Вишневский		VI-89
Пров.		Строганов		VI-89
Т.контр.		Ройзман		VI-89
Рук.гр.		Зайцева		VI-89
Н.контр.		Гордеева		VI-89
Утв.		Ройзман		VI-89

5Т1.02.02.000СБ

Секция средней части ℓ=6000. Сборочный чертеж.

Лит.	Масса	Масштаб
И	85	1:20
Лист	Листов 1	

САНТЕХНИИПРОЕКТ

Инв. № подл. | Подп. и дата | Взам. инв. № | Инв. № дубл. | Подп. и дата

Типовой проект 903-1-275.89 Альбом 6

Формат	Зона	Поз.	Обозначение	Наименование	Кол.	Примечание
				Документация		
А2			5Т1.02.04.000 СБ	Сборочный чертеж		
				Детали		
Б4		1	5Т1.02.04.001	Прогон ℓ = 5990 h14		
				Уголок $\frac{Б\text{-}63\times63\times6\ ГОСТ\ 8509\text{-}86}{ВСт3\text{-}I\ ГОСТ\ 535\text{-}79}$	2	34,2 кг
Б4		2	5Т1.02.04.002	Кронштейн правый		
				Уголок $\frac{Б\text{-}63\times63\times6\ ГОСТ\ 8509\text{-}86}{ВСт3\text{-}I\ ГОСТ\ 535\text{-}79}$	1	3,2 кг
Б4		3	5Т1.02.04.003	Кронштейн левый		
				Уголок $\frac{Б\text{-}63\times63\times6\ ГОСТ\ 8509\text{-}86}{ВСт3\text{-}I\ ГОСТ\ 535\text{-}79}$	1	3,2 кг
Б4		4	5Т1.02.04.004	Кронштейн правый		
				Уголок $\frac{Б\text{-}63\times63\times6\ ГОСТ\ 8509\text{-}86}{ВСт3\text{-}I\ ГОСТ\ 535\text{-}79}$	1	1,1 кг
Б4		5	5Т1.02.04.005	Кронштейн левый		
				Уголок $\frac{Б\text{-}63\times63\times6\ ГОСТ\ 8509\text{-}86}{ВСт3\text{-}I\ ГОСТ\ 535\text{-}79}$	1	1,1 кг
Б4		6	5Т1.02.04.006	Связь ℓ = 650 h14		
				Уголок $\frac{Б\text{-}50\times50\times5\ ГОСТ\ 8509\text{-}86}{ВСт3\text{-}I\ ГОСТ\ 535\text{-}79}$	3	2,5 кг

Инв.№ подл. | Подп. и дата | Взам. инв.№ | Инв.№ дубл. | Подп. и дата

Изм.	Лист	№ докум.	Подп.	Дата	5Т1.02.04.000			
Разраб.	Вишневский			VI-89г.	Секция разгрузочная L = 6000.	Лит.	Лист	Листов
Прав.	Строганов			VI-89		И	1	2
Рук. гр.	Зайцева			VI-89		САНТЕХНИИПРОЕКТ		
Н. контр.	Гордеева			VI-89				
Утв.	Райзман			VI-89				

Формат А4

Формат	Зона	Поз.	Обозначение	Наименование	Кол.	Примечание
Б4		7	5Т1.02.04.007	Кронштейн		
				Уголок $\frac{Б\text{-}63\times63\times6\ ГОСТ\ 8509\text{-}86}{ВСт3\text{-}I\ ГОСТ\ 535\text{-}79}$	10	0,7 кг
Б4		8	5Т1.02.04.008	Кронштейн		
				Уголок $\frac{Б\text{-}63\times63\times6\ ГОСТ\ 8509\text{-}86}{ВСт3\text{-}I\ ГОСТ\ 535\text{-}79}$	2	0,6 кг

Инв.№ подл. | Подп. и дата | Взам. инв.№ | Инв.№ дубл. | Подп. и дата

Изм.	Лист	№ докум.	Подп.	Дата	5Т1.02.04.000	Лист 2

Формат А4

Формат	Зона	Поз.	Обозначение	Наименование	Кол.	Примечание
				Документация		
А2			5Т1.02.05.000 СБ	Сборочный чертеж		
				Детали		
Б4		1	5Т1.02.05.001	Праган ℓ = 2745 h14		
				Уголок $\frac{Б\text{-}63\times63\times6\ ГОСТ\ 8509\text{-}86}{ВСт3\text{-}I\ ГОСТ\ 535\text{-}79}$	2	15,6 кг
Б4		2	5Т1.02.05.002	Кронштейн		
				Уголок $\frac{Б\text{-}63\times63\times6\ ГОСТ\ 8509\text{-}86}{ВСт3\text{-}I\ ГОСТ\ 535\text{-}79}$	2	0,7 кг
Б4		3	5Т1.02.05.003	Кронштейн		
				Уголок $\frac{Б\text{-}63\times63\times6\ ГОСТ\ 8509\text{-}86}{ВСт3\text{-}I\ ГОСТ\ 535\text{-}79}$	4	0,7 кг
Б4		4	5Т1.02.05.004	Кронштейн правый		
				Уголок $\frac{Б\text{-}63\times63\times6\ ГОСТ\ 8509\text{-}86}{ВСт3\text{-}I\ ГОСТ\ 535\text{-}79}$	2	1,2 кг
Б4		5	5Т1.02.05.005	Кронштейн левый		
				Уголок $\frac{Б\text{-}63\times63\times6\ ГОСТ\ 8509\text{-}86}{ВСт3\text{-}I\ ГОСТ\ 535\text{-}79}$	2	1,2 кг
Б4		6	5Т1.02.05.006	Связь ℓ = 650 h14		
				Уголок $\frac{Б\text{-}63\times63\times6\ ГОСТ\ 8509\text{-}86}{ВСт3\text{-}I\ ГОСТ\ 535\text{-}79}$	2	2,5 кг

Инв.№ подл. | Подп. и дата | Взам. инв.№ | Инв.№ дубл. | Подп. и дата

Изм.	Лист	№ докум.	Подп.	Дата	5Т1.02.05.000			
Разраб.	Редкоречев			VI-89	Секция разгрузочная ℓ = 2750.	Лит.	Лист	Листов
Прав.	Зайцева			VI-89		И		1
Рук. гр.	Зайцева			VI-89		САНТЕХНИИПРОЕКТ		
Н. контр.	Гордеева			VI-89				
Утв.	Райзман			VI-89				

Формат А4

Формат	Зона	Поз.	Обозначение	Наименование	Кол.	Примечание
				Документация		
А2			5Т1.02.06.000 СБ	Сборочный чертеж		
				Детали		
Б4		1	5Т1.02.06.001	Праган ℓ = 3060 h14		
				Уголок $\frac{Б\text{-}63\times63\times6\ ГОСТ\ 8509\text{-}86}{ВСт3\text{-}I\ ГОСТ\ 535\text{-}79}$	2	17,5 кг
Б4		2	5Т1.02.06.002	Кронштейн		
				Уголок $\frac{Б\text{-}63\times63\times6\ ГОСТ\ 8509\text{-}86}{ВСт3\text{-}I\ ГОСТ\ 535\text{-}79}$	6	0,7 кг
Б4		3	5Т1.02.06.003	Кронштейн ℓ = 100 h14		
				Уголок $\frac{Б\text{-}63\times63\times6\ ГОСТ\ 8509\text{-}86}{ВСт3\text{-}I\ ГОСТ\ 535\text{-}79}$	4	0,4 кг
Б4		4	5Т1.02.06.004	Связь ℓ = 650 h14		
				Уголок $\frac{Б\text{-}63\times63\times6\ ГОСТ\ 8509\text{-}86}{ВСт3\text{-}I\ ГОСТ\ 535\text{-}79}$	2	2,5 кг

Инв.№ подл. | Подп. и дата | Взам. инв.№ | Инв.№ дубл. | Подп. и дата

Изм.	Лист	№ докум.	Подп.	Дата	5Т1.02.06.000			
Разраб.	Редкоречев			VI-89	Секция гнутая α = 18°	Лит.	Лист	Листов
Прав.	Зайцева			VI-89		И		1
Рук. гр.	Зайцева			VI-89		САНТЕХНИИПРОЕКТ		
Н. контр.	Гордеева			VI-89				
Утв.	Райзман			VI-89				

Типовой проект 903-1-275.89 Альбом 6

5Т1.02.04.000.СБ

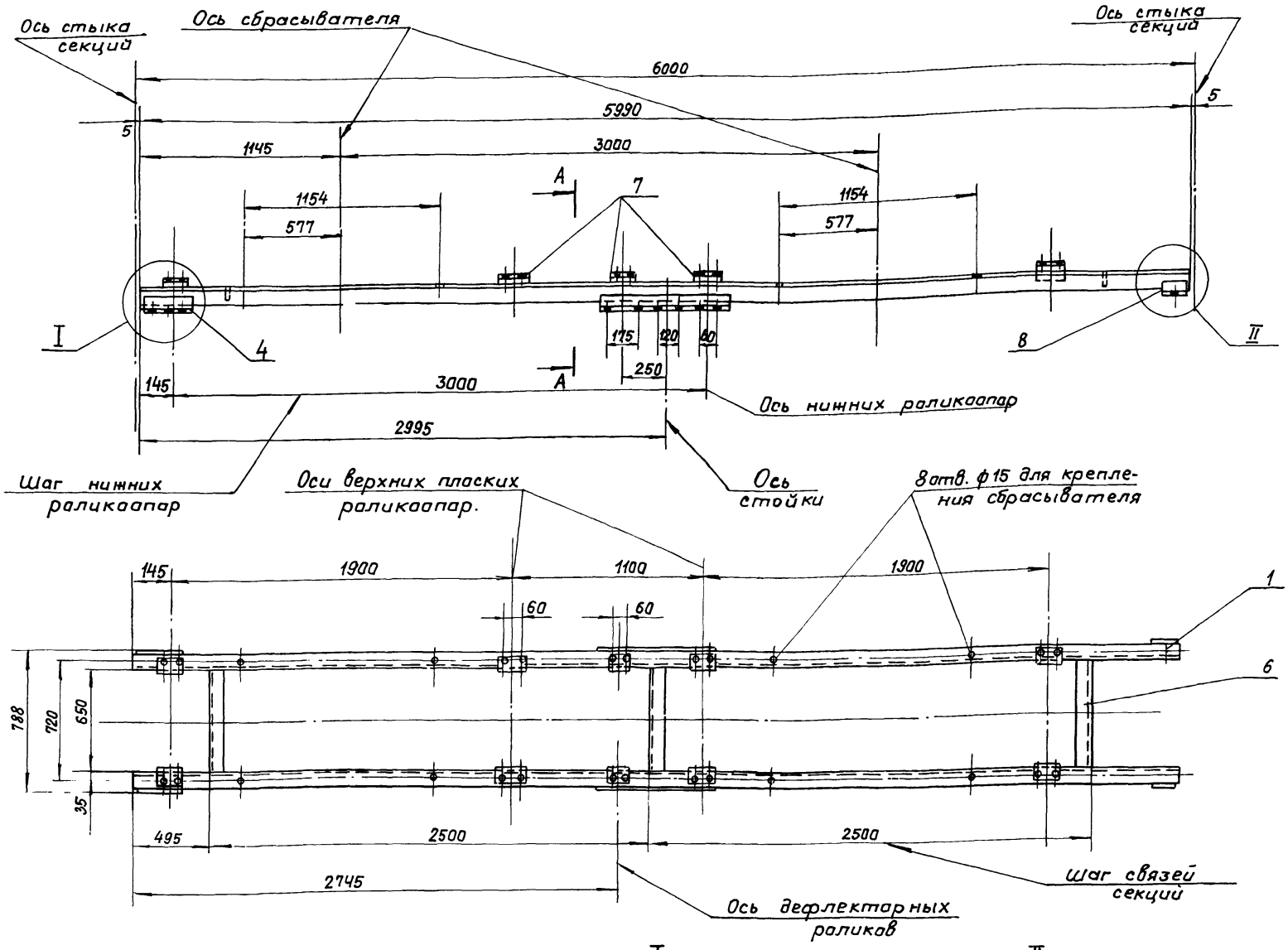

Поз.7. Кронштейн
М1:5

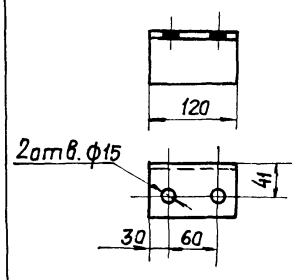

Поз.8. Кронштейн
М1:5

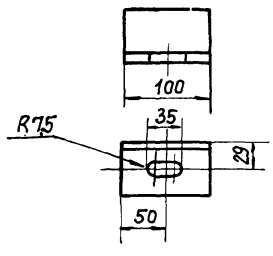

I
М1:5

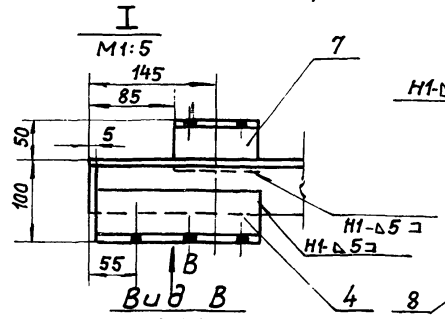

Вид В
М1:5

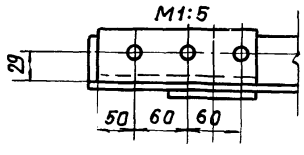

II
М1:5

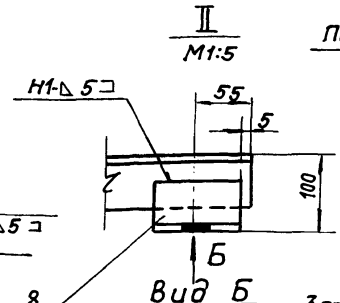

Вид Б
М1:5

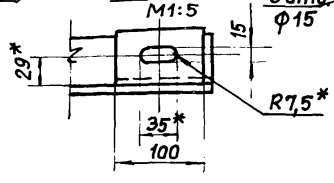

Поз.4. Кронштейн правый
М1:5

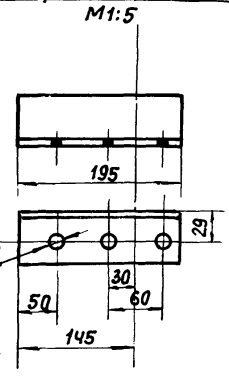

Поз.2. Кронштейн правый
М1:5

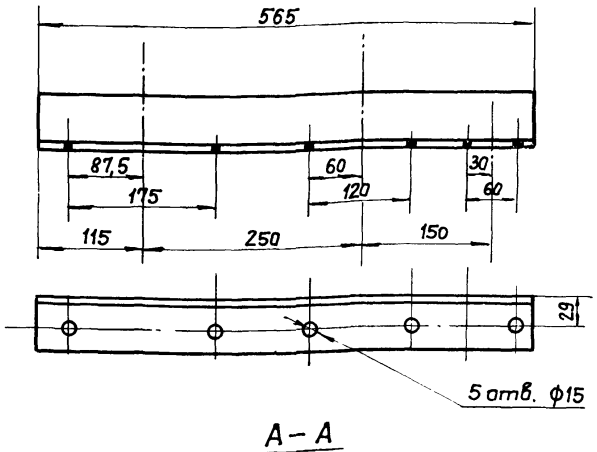

Поз.3. Кронштейн левый
М1:10

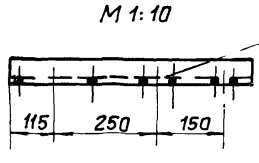

Поз.5. Кронштейн левый
М1:10

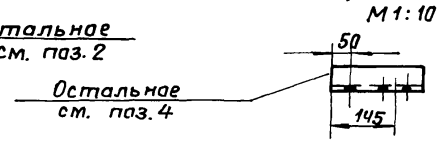

А–А
М1:5

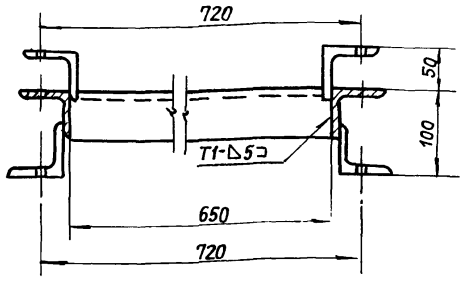

1. * Размеры для справок.
2. Предельные отклонения размеров $\pm \frac{t_2}{2}$.
3. Кромки реза – $R_z 160$, отверстий – $R_z 80$, остальное – ∀.
4. Сварные швы по ГОСТ 5264-80.
5. Электроды типа Э42 ГОСТ 9467-75.

Изм.	Лист	№ докум.	Подп.	Дата
Разраб.		Вишневский		VI.89
Пров.		Страганов		VI.89
Т.контр		Райзман		VI.89
Рук. гр.		Зайцева		VI.89
Н.контр		Гордеева		VI.89
Утв.		Райзман		VI.89

5Т1.02.04.000.СБ

Секция разгрузочная
ℓ = 6000
Сборочный чертеж.

Литера	Масса	Масштаб
И	93	1:20
Лист	Листов 1	

САНТЕХНИИПРОЕКТ

Инв. № подл. | Подпись и дата | Взам. инв. № | Инв. № дубл. | Подпись и дата

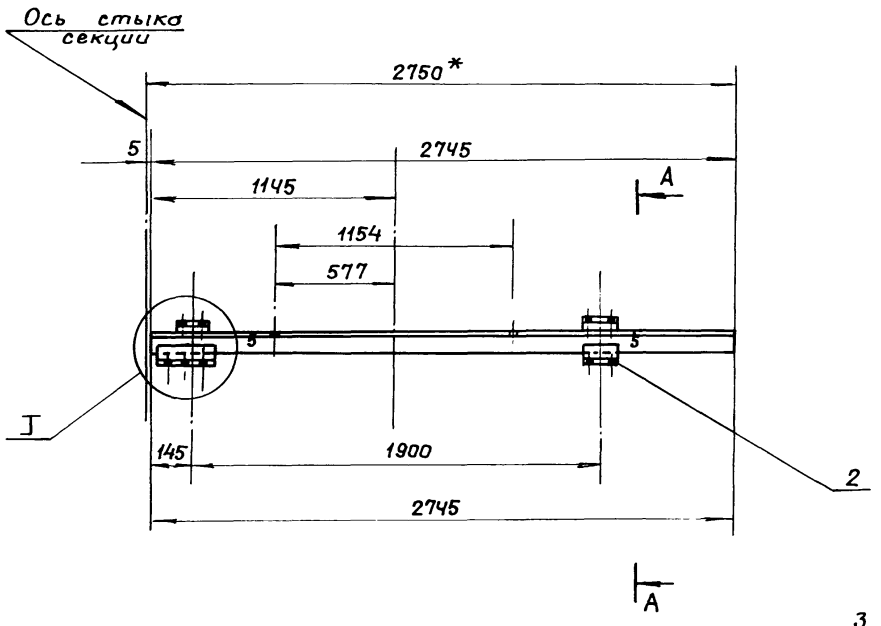

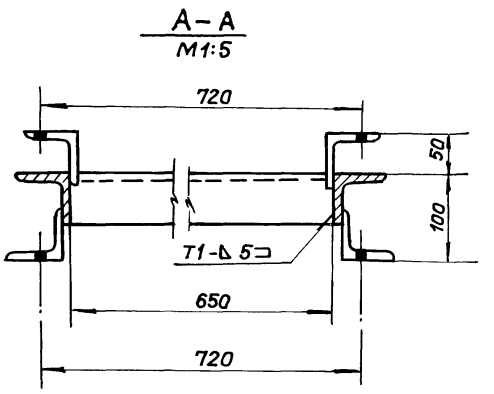

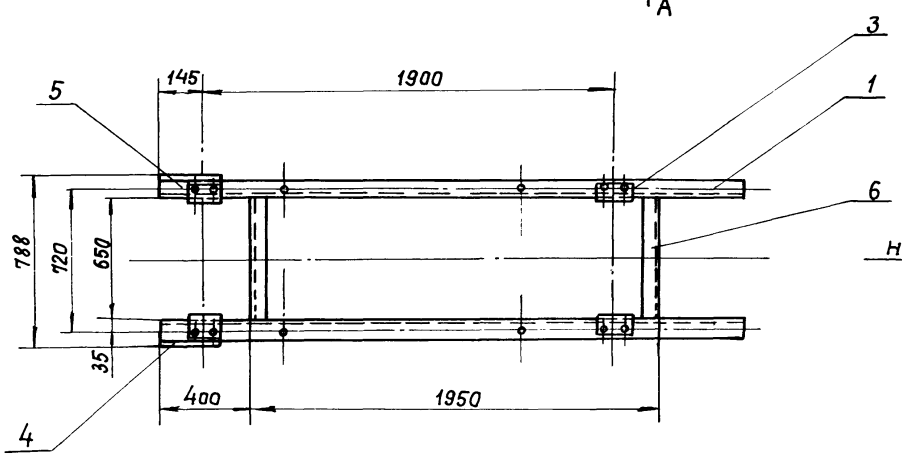

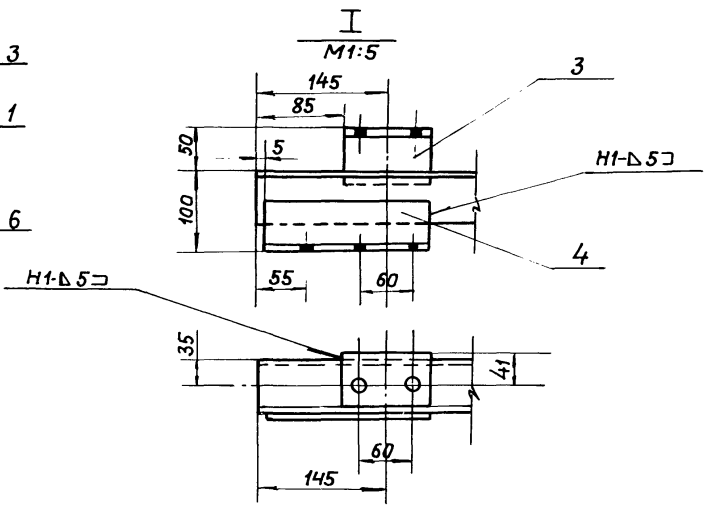

Поз. 3. Кронштейн
М1:5

Поз.4. Кронштейн правый
М1:5

Поз. 5. Кронштейн левый
М1:10

/остальное см. поз.4/.

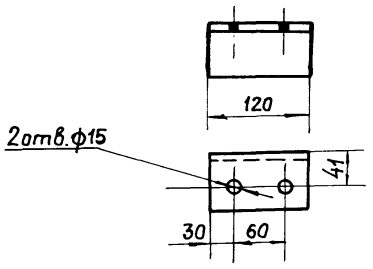

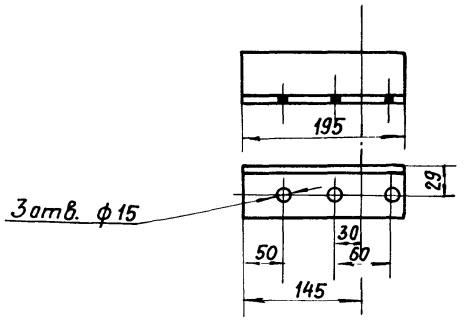

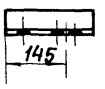

Поз. 2. Кронштейн
М1:5

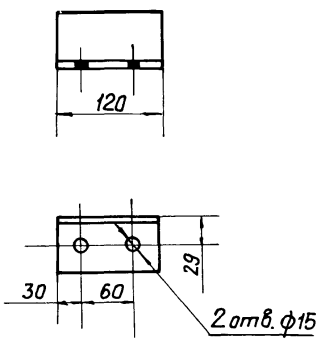

1. * Размер для справок
2. Предельные отклонения размеров – $\pm\frac{t_2}{2}$
3. Кромки реза – $\sqrt{Rz\,160}$, отверстий – $\sqrt{Rz\,80}$, остальное – ∇
4. Сварные швы по ГОСТ 5264-80
5. Электроды типа Э42 ГОСТ 9467-75.

Изм.	Лист	№ докум.	Подп.	Дата
Разраб.		Редкоречев		11-89
Пров.		Зайцева		11-89
Т. контр.		Ройзман		11-89
Рук. гр.		Зайцева		11-89
Н. контр.		Гордеева		11-89
Утв.		Ройзман		11-89

5Т1.02.05.000.СБ

Секция разгрузочная ℓ=2750. Сборочный чертеж.

Литер	Масса	Масшт.
И	46	1:20
Лист	Листов 1	

САНТЕХНИИПРОЕКТ

Типовой проект 903-1-275.89 Альбом 6

5Т1.02.06.000СБ

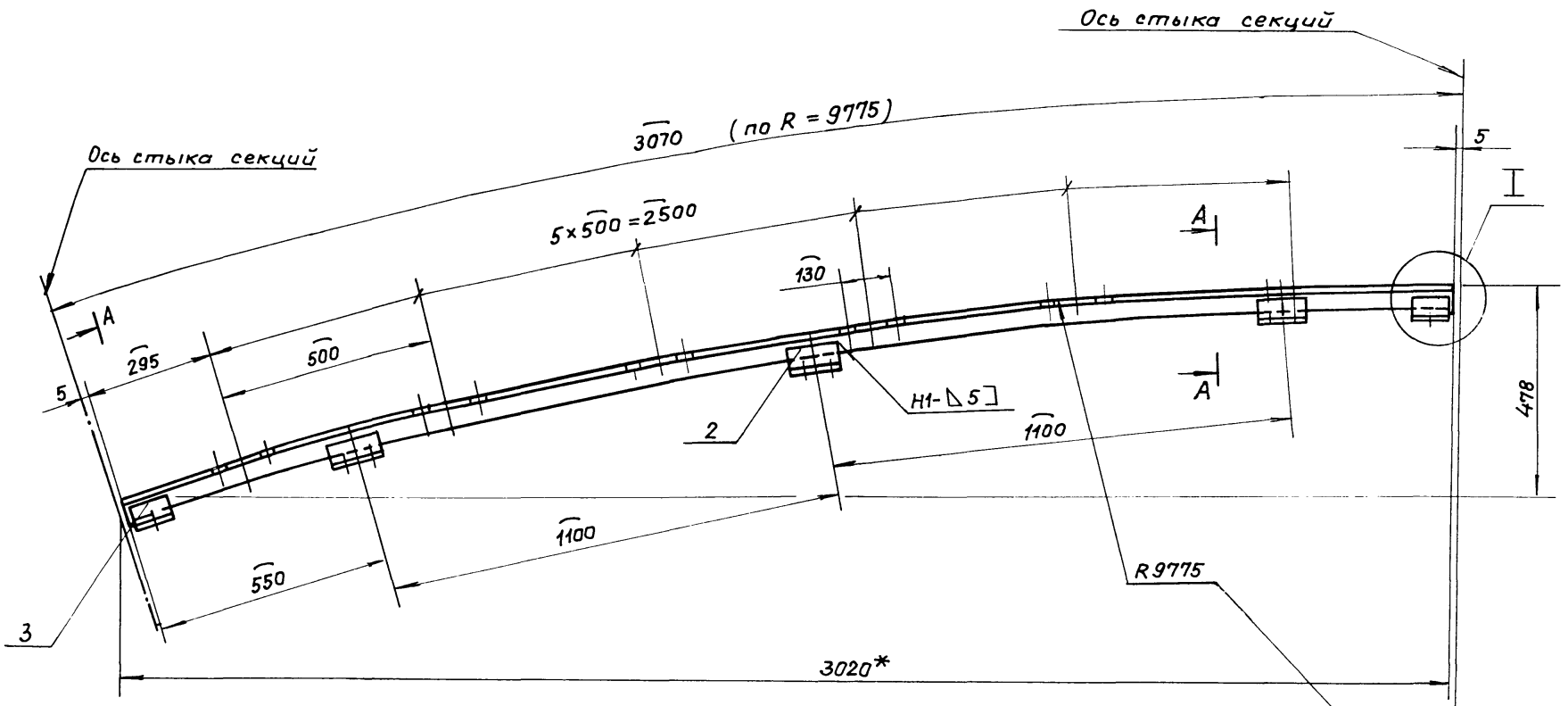

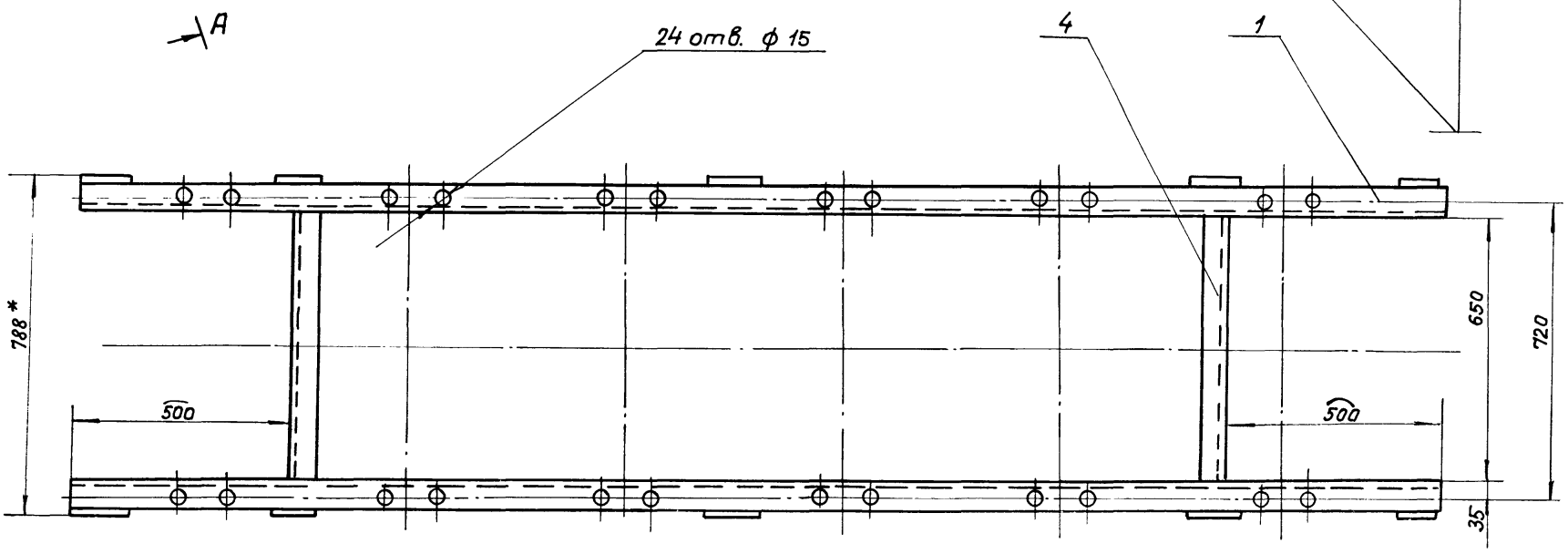

A–A повернуто
М1:5

Поз. 2. Кронштейн
М1:5

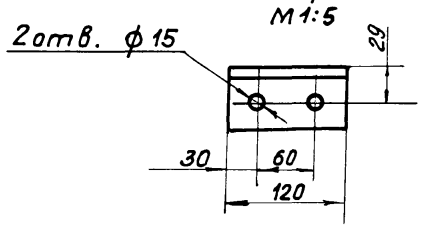

I
М1:5

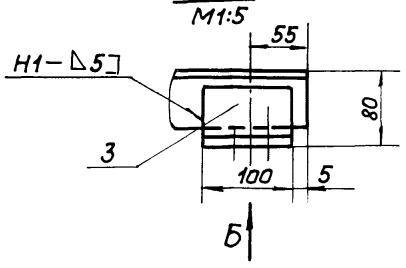

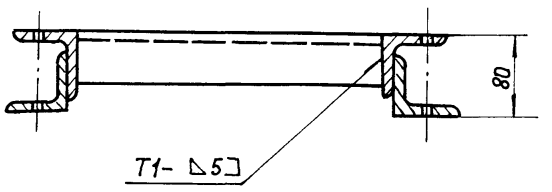

Вид Б
М1:5

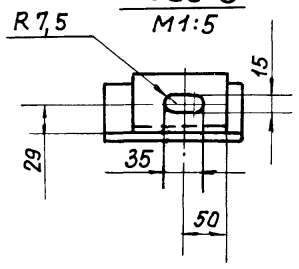

1. *Размеры для справок.
2. Предельные отклонения размеров $\pm \frac{t_2}{2}$
3. Кромки реза – $R_z 160$, отверстия – $R_z 80$, остальное – ∅.
4. Сварные швы по ГОСТ 5264–80.
5. Электроды типа Э42 ГОСТ 9467-75.

Изм.	Лист	№ докум.	Подпись	Дата
Разраб.		Редкоречев		VI-89
Пров.		Зайцева		VI-89
Т. контр		Ройзман		VI-89
Рук. гр.		Зайцева		VI-89
Н. контр		Гордеева		VI-89
Утв.		Ройзман		VI-89

5Т1.02.06.000.СБ

Секция гнутая
$\alpha = 18°$
Сборочный чертеж

Литера	Масса	Масштаб
И	46	1:10
Лист	Листов 1	

САНТЕХНИИПРОЕКТ

Инв. № подл. | Подп. и дата | Взам. инв. № | Инв. № дубл. | Подп. и дата

Типовой проект 903-1-275.89 Альбом 6

Формат	Зона	Поз.	Обозначение	Наименование	Кол.	Примечание
				Документация		
А3			5Т1.02.10.000 СБ	Сборочный чертеж		
				Детали		
Б4		1	5Т1.02.10.001	Опора		
				Уголок Б-75×50×6 ГОСТ 8510-86 / ВСт3-I ГОСТ 535-79	2	1,0 кг
Б4		2	5Т1.02.10.002	Связь ℓ=752 h14		
				Уголок Б-63×63×6 ГОСТ 8509-86 / ВСт3-I ГОСТ 535-79	1	4,3 кг
Б4		3	5Т1.02.10.003	Стойка		
				Уголок Б-63×63×6 ГОСТ 8509-72 / ВСт3-I ГОСТ 535-79	1	2,2 кг
		4	5Т1.02.10.003 -01	Стойка		
				Уголок Б-63×63×6 ГОСТ 8509-86 / ВСт3-I ГОСТ 535-79	1	2,2 кг
Б4		5	5Т1.02.10.004	Платик		
				Лист Б-ПН-8 ГОСТ 19903-74 / ВСт3-I ГОСТ 14637-79	2	0,5 кг

Изм.	Лист	№ докум.	Подп.	Дата
Разраб.		Вишневский		11-89
Пров.		Строганов		11-89
Рук.гр.		Зайцева		11-89
Н.контр.		Гордеева		11-89
Утв.		Ройзман		11-89

5Т1.02.10.000

Стойка Н=395

Лит.	Лист	Листов
И		1

САНТЕХНИИПРОЕКТ

Формат А4

Формат	Зона	Поз.	Обозначение	Наименование	Кол.	Примечание
				Документация		
А3			5Т1.02.09.000 СБ	Сборочный чертеж		
				Детали		
Б4		1	5Т1.02.09.001	Опора		
				Уголок Б-75×50×6 ГОСТ 8510-86 / ВСт3-I ГОСТ 535-79	2	1,0 кг
Б4		2	5Т1.02.09.002	Связь ℓ=752 h14		
				Уголок Б-63×63×6 ГОСТ 8509-86 / ВСт3-I ГОСТ 535-79	1	4,3 кг
Б4		3	5Т1.02.09.003	Стойка		
				Уголок Б-63×63×6 ГОСТ 8509-86 / ВСт3-I ГОСТ 535-79	1	3,0 кг
Б4		4	5Т1.02.09.004	Стойка		
				Уголок Б-63×63×6 ГОСТ 8509-86 / ВСт3-I ГОСТ 535-79	1	3,0 кг
Б4		5	5Т1.02.09.005	Платик		
				Лист Б-ПН-8 ГОСТ 19903-74 / ВСт3-I ГОСТ 14637-79	2	0,5 кг

Изм.	Лист	№ докум.	Подп.	Дата
Разраб.		Вишневский		11-89
Пров.		Строганов		11-89
Рук.гр.		Зайцева		11-89
Н.контр.		Гордеева		11-89
Утв.		Ройзман		11-89

5Т1.02.09.000

Стойка Н=545

Лит.	Лист	Листов
И		1

САНТЕХНИИПРОЕКТ

Формат А4

Инв.№ подл. | Подп. и дата | Взам.инв.№ | Инв.№ дубл. | Подп. и дата

Формат	Зона	Поз.	Обозначение	Наименование	Кол.	Примечание
				Документация		
А3			5Т1.02.11.000 СБ	Сборочный чертеж		
				Детали		
Б4		1	5Т1.02.11.001	Опора		
				Уголок Б-63×63×6 ГОСТ 8509-86 / ВСт3-I ГОСТ 535-79	2	1,0 кг
Б4		2	5Т1.02.11.002	Связь ℓ=752 h14		
				Уголок Б-63×63×6 ГОСТ 8509-86 / ВСт3I ГОСТ 535-79	1	4,3 кг
Б4		3	5Т1.02.11.003	Стойка		
				Уголок Б-63×63×6 ГОСТ 8509-86 / ВСт3-I ГОСТ 535-79	1	8,6 кг
		4	5Т1.02.11.003 -01	Стойка		
				Уголок Б-63×63×6 ГОСТ 6509-86 / ВСт3-I ГОСТ 535-79	1	8,6 кг
Б4		5	5Т1.02.11.004	Платик		
				Лист Б-ПН-8 ГОСТ 19903-74 / ВСт3-I ГОСТ 14637-79	2	0,5 кг
				Стандартные изделия		
		6	Болт М12×36.46 ГОСТ 7798-70		2	

Изм.	Лист	№ докум.	Подп.	Дата
Разраб.		Вишневский		11-89
Пров.		Строганов		11-89
Рук.гр.		Зайцева		11-89
Н.контр.		Гордеева		11-89
Утв.		Ройзман		11-89

5Т1.02.11.000

Стойка специальная.

Лит.	Лист	Листов
И	1	2

САНТЕХНИИПРОЕКТ

Формат А4

Инв.№ подл. | Подп. и дата | Взам.инв.№ | Инв.№ дубл. | Подп. и дата

Формат	Зона	Поз.	Обозначение	Наименование	Кол.	Примечание
		7		Гайка М12S ГОСТ 7798-70	2	
		8		Шайба 12.65Г ГОСТ 6402-70	2	
		9		Шайба 12.01 ГОСТ 11371-78	2	

Изм.	Лист	№ докум.	Подп.	Дата

5Т1.02.11.000

Лист 2

23947-07 17 Формат А4

5Т1.02.09.000СБ

Типовой проект 903-1-275.89 Альбом 6

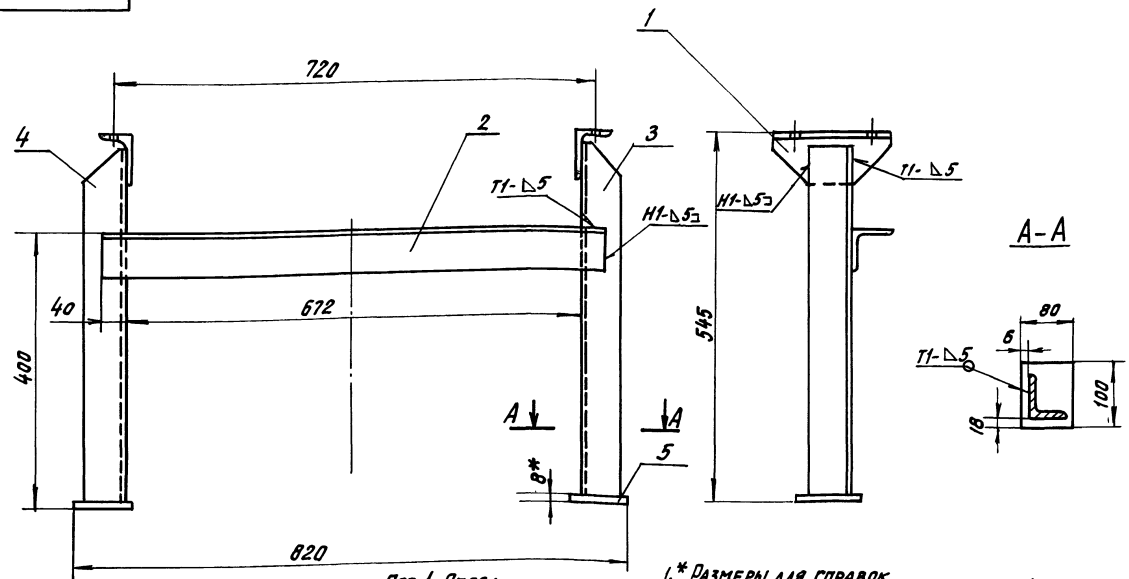

Поз. 3. Стойка

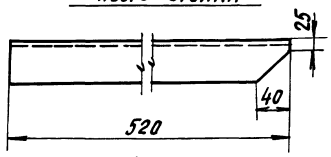

Поз. 1. Опора

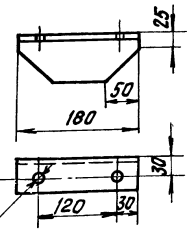

Поз. 4. Стойка
(зеркальное отражение поз. 3)

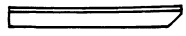

1.* Размеры для справок.
2. Предельные отклонения размеров $\pm \frac{t_2}{2}$.
3. Кромки реза - $R_z 160$, отверстия - $R_z 80$, остальное - ▽.
4. Сварные швы по ГОСТ 5264-80.
5. Электроды типа Э42 ГОСТ 9467-75.

Изм.	Лист	№ докум.	Подп.	Дата
Разраб.		Вишневский		VI.89
Пров.		Строганов		VI.89
Т.контр.		Ройзман		VI.89
Рук.гр.		Зайцева		VI.89
Н.контр.		Гордеева		VI.89
Утв.		Ройзман		VI.89

5Т1.02.09.000.СБ

Стойка Н=545. Сборочный чертеж.

Лит.	Масса	Масшт.
И	12.0	1:5
Лист	Листов 1	

САНТЕХНИИПРОЕКТ

Формат А3

Инв. № подл. | Подпись и дата | Взам. инв. № | Инв. № дубл. | Подпись и дата

5Т1.02.10.000СБ

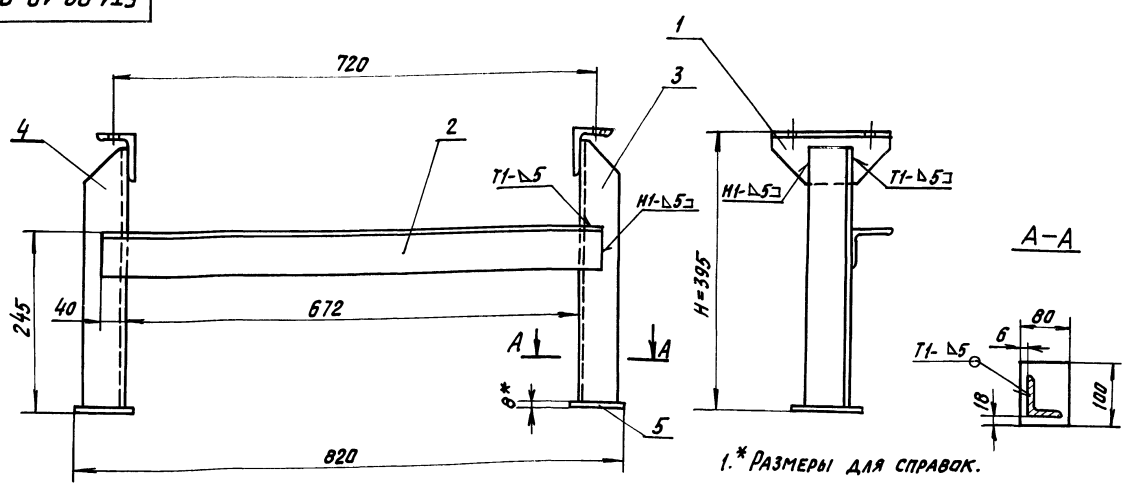

Поз. 3. Стойка

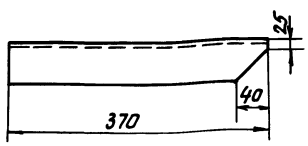

Поз. 1. Опора

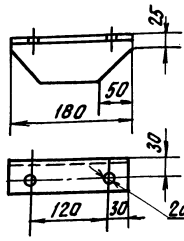

Поз. 4. Стойка
(остальное см. поз. 3) М1:10

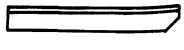

1.* Размеры для справок.
2. Предельные отклонения размеров $\pm \frac{t_2}{2}$.
3. Кромки реза - $R_z 160$, отверстия - $R_z 80$, остальное - ▽.
4. Сварные швы по ГОСТ 5264-80.
5. Электроды типа Э42 ГОСТ 9467-75.

Изм.	Лист	№ докум.	Подп.	Дата
Разраб.		Вишневский		VI.89
Пров.		Строганов		VI.89
Т.контр.		Ройзман		VI.89
Рук.гр.		Зайцева		VI.89
Н.контр.		Гордеева		VI.89
Утв.		Ройзман		VI.89

5Т1.02.10.000 СБ

Стойка Н=395 Сборочный чертеж.

Лит.	Масса	Масшт.
И	20,0	1:5
Лист	Листов 1	

САНТЕХНИИПРОЕКТ

23947-07 18 Формат А3

Инв. № подл. | Подпись и дата | Взам. инв. № | Инв. № дубл. | Подпись и дата

5Т1.02.11.000СБ

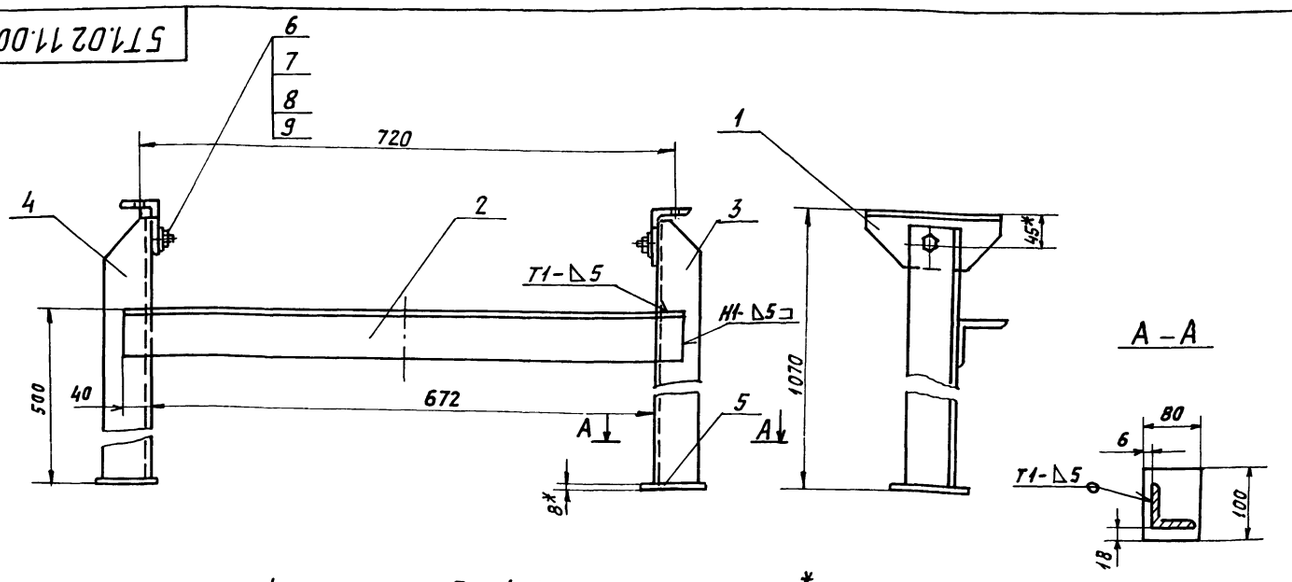

Поз. 3. Стойка

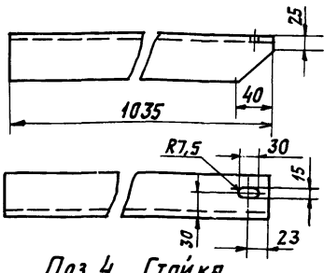

Поз. 1. Опора

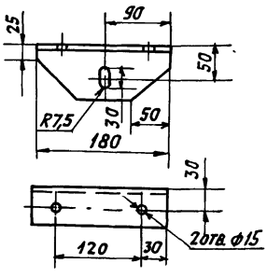

Поз. 4. Стойка
(остальное см. поз. 3) М1:10



1. * Размеры для справок.
2. Предельные отклонения размеров $\pm \frac{t2}{2}$.
3. Кромки реза – $\overset{Rz160}{\sqrt{}}$, отверстия – $\overset{Rz80}{\sqrt{}}$.
4. Сварные швы по ГОСТ 5264-80.
5. Электроды типа Э42 ГОСТ 9467-75.

				5Т1.02.11.000СБ			
Изм.	Лист	№ докум.	Подп.	Дата	Стойка специальная. Сборочный чертеж.	Литера	Масса	Масштаб
Разраб.		Вишневский		VI-89		И	23,2	1:5
Пров.		Строганов		VI-89		Лист	Листов 1	
Т.контр.		Ройзман		VI-89				
Рук. гр.		Зайцева		VI-89				
Н.контр.		Гордеева		VI-89				
Утв.		Ройзман		VI-89				

САНТЕХНИИПРОЕКТ

ФОРМАТ А3

5Т102 12.000СБ

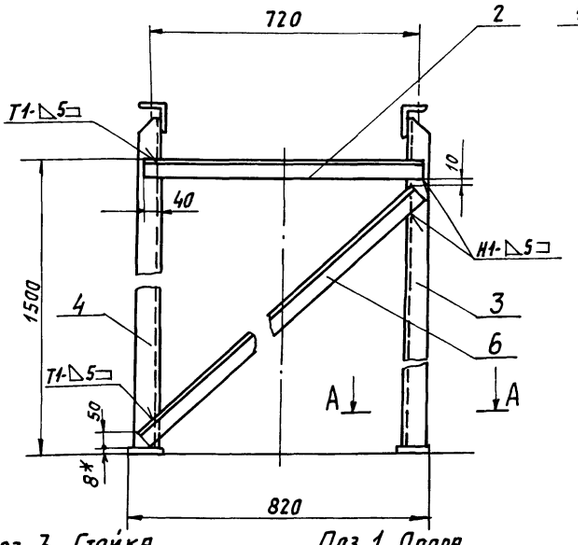

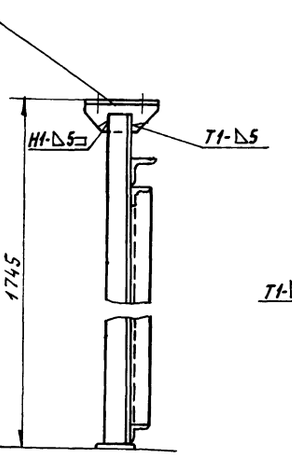

А – А
М1:5

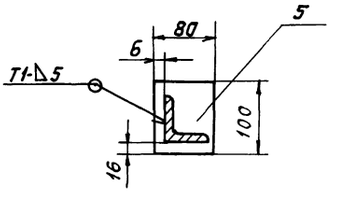

Поз. 3. Стойка
М 1:5

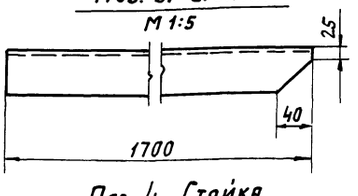

Поз. 1. Опора
М 1:5

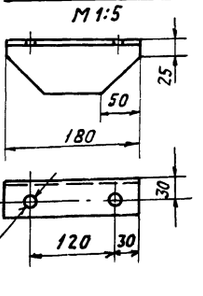

Поз. 4. Стойка
(зеркальное отражение поз. 3)

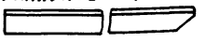

1. * Размер для справок.
2. Предельные отклонения размеров $\pm \frac{t2}{2}$.
3. Кромки реза – $\overset{Rz160}{\sqrt{}}$, отверстия – $\overset{Rz80}{\sqrt{}}$, остальное – $\sqrt{}$.
4. Сварные швы по ГОСТ 5264-80.
5. Электроды типа Э42 ГОСТ 9467-75.

				5Т1.02.12.000СБ			
Изм.	Лист	№ докум.	Подп.	Дата	Стойка Н=1745. Сборочный чертеж.	Литера	Масса	Масштаб
Разраб.		Вишневский		VI-89		И	43,1	1:10
Пров.		Строганов		VI-89		Лист	Листов 1	
Т.контр.		Ройзман		VI-89				
Рук. гр.		Зайцева		VI-89				
Н.контр.		Гордеева		VI-89				
Утв.		Ройзман		VI-89				

САНТЕХНИИПРОЕКТ

Типовой проект 903-1-275.89 Альбом 6

Формат	Зона	Поз.	Обозначение	Наименование	Кол.	Примечание
				Документация		
А3			5Т1.02.13.000СБ	Сборочный чертеж		
				Детали		
Б4		1	5Т1.02.13.001	Опора		
				Уголок Б-75×50×6 ГОСТ 8510-86 / ВСт3-I ГОСТ 535-79	2	1,0 кг
Б4		2	5Т1.02.13.002	Связь ℓ=752 h14		
				Уголок Б-63×63×6 ГОСТ 8509-86 / ВСт3-I ГОСТ 535-79	1	4,3 кг
Б4		3	5Т1.02.13.003	Стойка		
				Уголок Б-63×63×6 ГОСТ 8509-86 / ВСт3-I ГОСТ 535-79	1	12,0 кг
Б4		4	5Т1.02.13.004	Стойка		
				Уголок Б-63×63×6 ГОСТ 8509-86 / ВСт3-I; ГОСТ 535-79	1	12,0 кг
Б4		5	5Т1.02.13.005	Платик		
				Лист Б-ПН-8 ГОСТ 19903-74 / ВСт3-I ГОСТ 14637-79	2	0,5 кг
Б4		6	5Т1.02.13.006	Пабкас ℓ=1612 h14		
				Уголок Б-50×50×5 ГОСТ 8509-86 / ВСт3-I ГОСТ 535-79	1	7,8 кг

Подп. и дата | Инв.№ подл. | Взам. инв.№ | Инв.№ дубл. | Подп. и дата

Изм.	Лист	№ докум.	Подп.	Дата
Разраб.		Вишневский		11-89
Пров.		Строганов		11-89
Рук.гр.		Зайцева		11-89
Н.контр.		Гордеева		11-89
Утв.		Райзман		11-89

5Т1.02.12.000

Стойка Н=1745

Лит.	Лист	Листов
И		1

САНТЕХНИИПРОЕКТ

Формат А4

Формат	Зона	Поз.	Обозначение	Наименование	Кол.	Примечание
				Документация		
А2			5Т1.02.13.000.СБ	Сборочный чертеж		
				Детали		
Б4		1	5Т1.02.13.001	Прогон ℓ=5233 h14		
				Уголок Б-63×63×6 ГОСТ 8509-86 / ВСт3-I ГОСТ 535-79	2	30 кг
Б4		2	5Т1.02.13.002	Кранштейн ℓ=235 h14		
				Уголок Б-63×63×6 ГОСТ 8509-86 / ВСт3-I ГОСТ 535-79	2	1,3 кг
Б4		3	5Т1.02.13.003	Кранштейн ℓ=180 h14		
				Уголок Б-63×63×6 ГОСТ 8509-86 / ВСт3-I ГОСТ 535-79	2	1кг
Б4		4	5Т1.02.13.004	Кранштейн ℓ=100 h14		
				Уголок Б-63×63×6 ГОСТ 8509-86 / ВСт3-I ГОСТ 535-79	4	0,6 кг
Б4		5	5Т1.02.13.005	Кранштейн ℓ=120 h14		
				Уголок Б-63×63×6 ГОСТ 8509-86 / ВСт3-I ГОСТ 535-79	4	0,7 кг
Б4		6	5Т1.02.13.006	Связь ℓ=650 h14		
				Уголок Б-50×50×5 ГОСТ 8509-86 / ВСт3-I ГОСТ 535-79	3	2,5 кг

Подп. и дата | Инв.№ подл. | Взам. инв.№ | Инв.№ дубл. | Подп. и дата

Изм.	Лист	№ докум.	Подп.	Дата
Разраб.		Редкорече		11-89
Пров.		Зайцева		11-89
Рук.гр.		Зайцева		11-89
Н.контр.		Гордеева		11-89
Утв.		Райзман		11-89

5Т1.02.13.000.

Секция укороченная.

Лит.	Лист	Листов
И		1

САНТЕХНИИПРОЕКТ

Формат А4

Формат	Зона	Поз.	Обозначение	Наименование	Кол.	Примечание
				Документация		
А2			5Т1.03.00.000СБ	Сборочный чертеж		
				Сборочные единицы		
А4		1	5Т1.03.01.000	Привод	1	
А4		2	5Т1.03.02.000	Опора привадного барабана	1	
А4		3	5Т1.03.03.000	Воронка головная	1	
А4		5	5Т1.03.05.000	Ограничитель хода скребка	1	
				Стандартные изделия		
		7		Болт М24×90.46 ГОСТ 7798-70	4	
		8		Болт М12×35.46 ГОСТ 7798-70	6	
		9		Гайка М24.5 ГОСТ 5915-70	4	
		10		Гайка М12.5 ГОСТ 5915-70	6	
		11		Шайба 24.01 ГОСТ 11371-68	4	
		12		Шайба 24.65Г ГОСТ 6402-70	4	
		13		Шайба 12.65Г ГОСТ 6402-70	6	

Подп. и дата | Инв.№ подл. | Взам. инв.№ | Инв.№ дубл. | Подп. и дата

Изм.	Лист	№ докум.	Подп.	Дата
Разраб.		Вишневский		11-89
Пров.		Строганов		11-89
Рук.гр.		Зайцева		11-89
Н.контр.		Гордеева		11-89
Утв.		Райзман		11-89

5Т1.03.00.000

Устройства привадные.

Лит.	Лист	Листов
И	1	2

САНТЕХНИИПРОЕКТ

Формат А4

Формат	Зона	Поз.	Обозначение	Наименование	Кол.	Примечание
				Прочие изделия		
		15		Барабан 5050-80	1	
		16		Скребок-500	1	
		17		Очиститель приводного барабана 05050-80.	1	

Подп. и дата | Инв.№ подл. | Взам. инв.№ | Инв.№ дубл. | Подп. и дата

Изм.	Лист	№ докум.	Подп.	Дата

5Т1.03.00.000.

Лист 2

23947-07 20 Формат А4

5Т1.02.13.000СБ

Типовой проект 903-1-275.89 Альбом 6

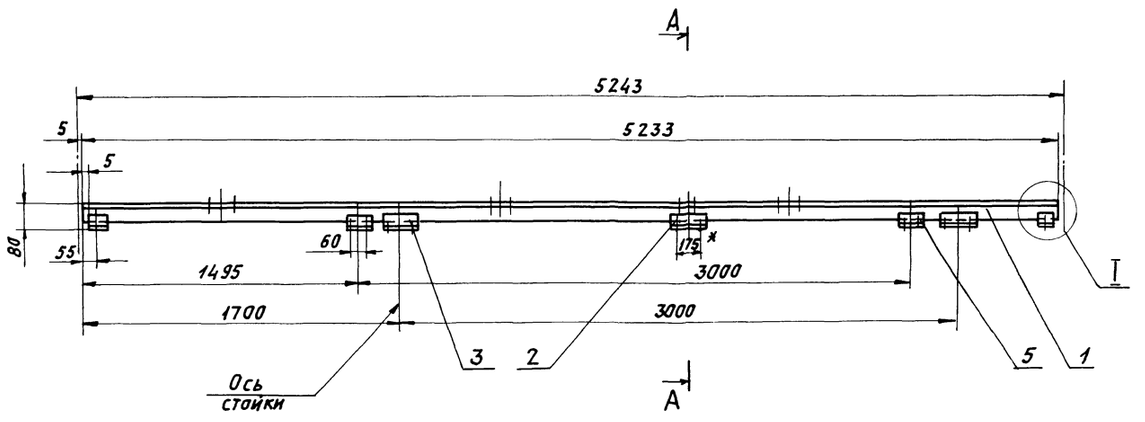

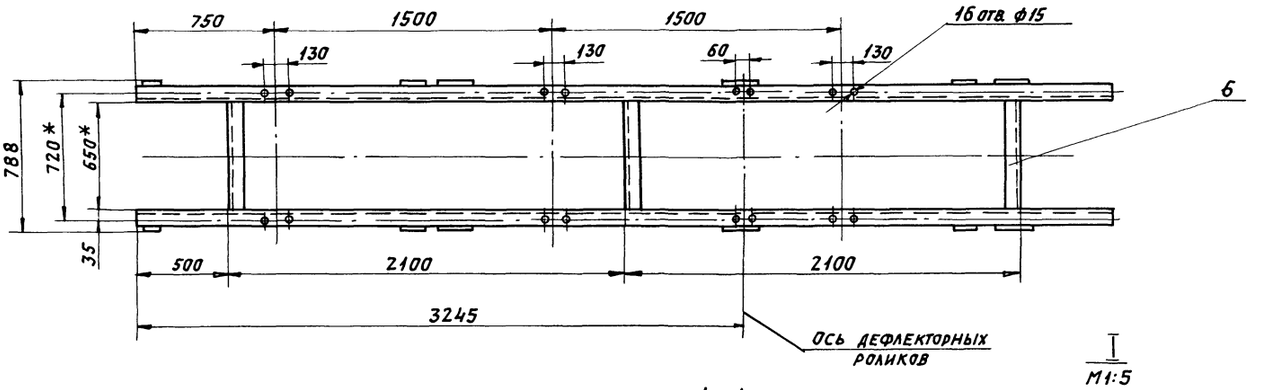

I
М1:5

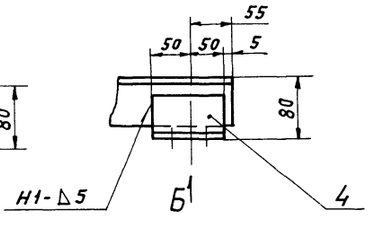

Поз. 2. Кронштейн
М1:5

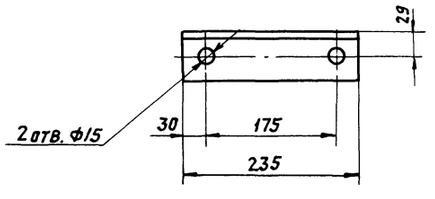

А-А
М1:5

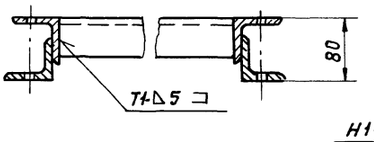

Поз. 5. Кронштейн
М1:5

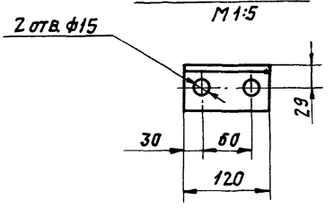

Поз. 3. Кронштейн
М1:5

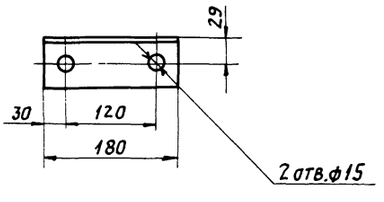

Вид Б
М1:5

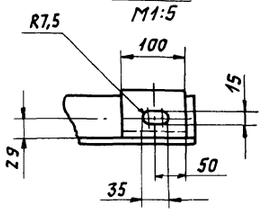

1. * Размеры для справок.
2. Предельные отклонения размеров $\pm \frac{t_2}{2}$.
3. Кромки реза $\overset{Rz\,160}{\nabla}$, отверстия $\overset{Rz\,80}{\nabla}$, остальное ∇.
4. Электроды типа Э42 ГОСТ 9467-75.
5. Сварные швы по ГОСТ 5264-80.

Изм.	Лист	№ докум.	Подп.	Дата
Разраб.		Редкоречев		VI-89
Пров.		Зайцева		VI-89
Т.контр.		Ройзман		VI-89
Рук. гр.		Зайцева		VI-89
Н.контр.		Гордеева		VI-89
Утв.		Ройзман		VI-89

5Т1.02.13.000 СБ

Секция укороченная. Сборочный чертеж.

Лит.	Масса	Масштаб
И	80	1:20
Лист	Листов 1	

САНТЕХНИИПРОЕКТ

Копировал: Кабанов 23947-07 21 формат А2

5Т1.03.00.000СБ

Типовой проект 903-1-275.89 Альбом 6

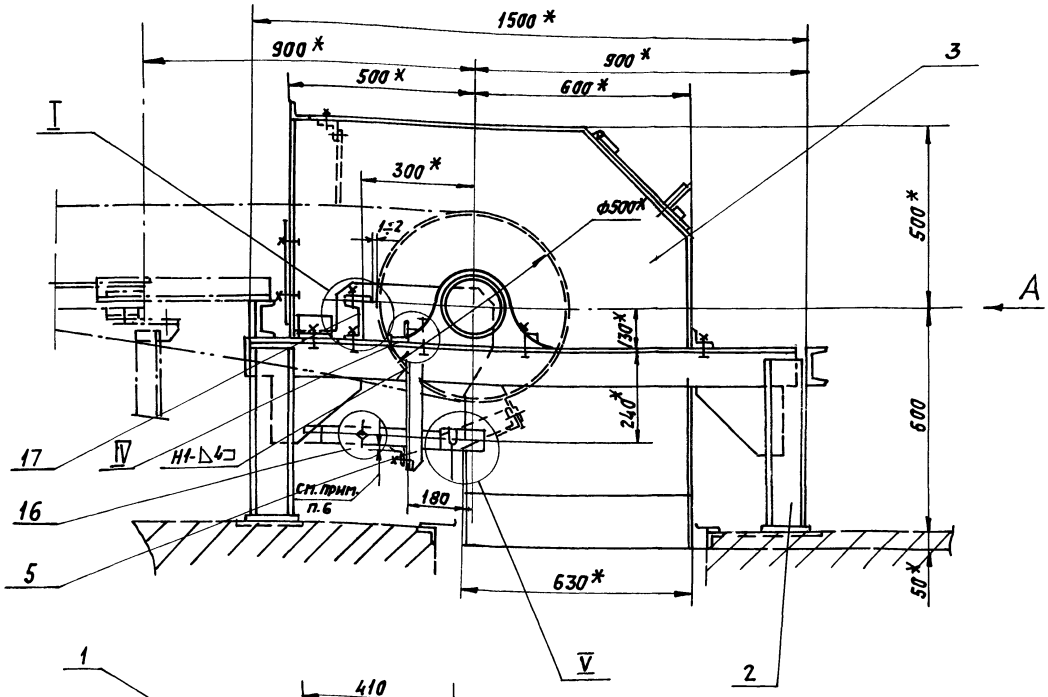

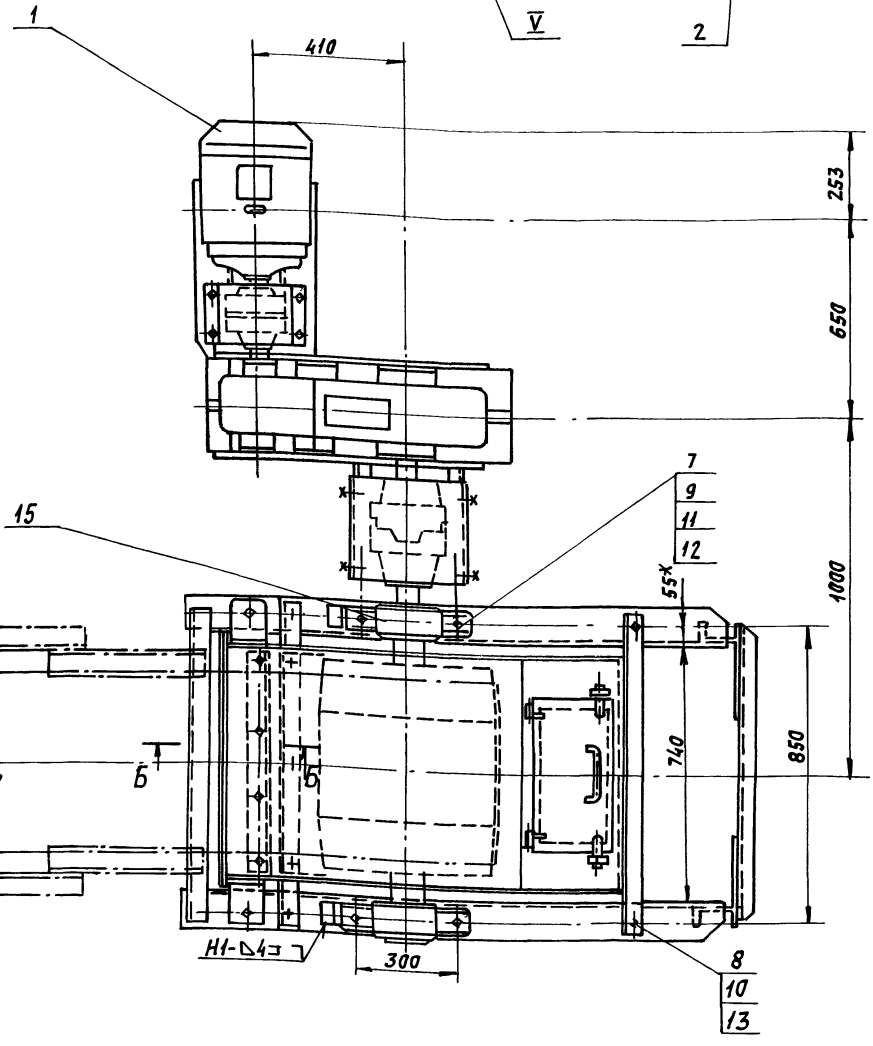

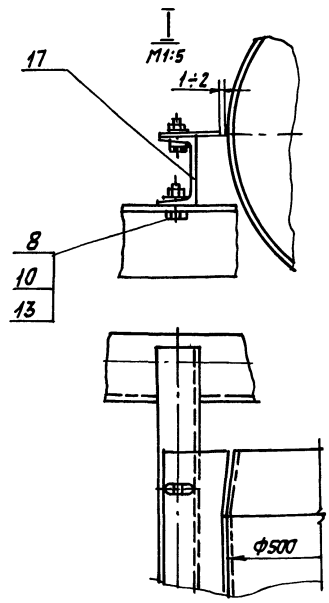

1. * Размеры для справок.
2. Предельные отклонения размеров $\pm \frac{t_2}{2}$.
3. Кромки реза — Rz 160, отверстия — Rz 80.
4. Сварные швы по ГОСТ 5264-80.
5. Электроды типа Э42 ГОСТ 9467-75.
6. Размер хода скребка установить опытным путем. Между лентой конвейера и металлическими частями скребка при истирании резины должен сохраниться зазор 2÷4 мм.
7. Упоры подшипников приварить после завершения пуско-наладочных работ.

Изм.	Лист	N докум.	Подп.	Дата
Разраб.		Вишневский		VI-89
Пров.		Строганов		VI-89
Т. контр.		Ройзман		VI-89
Рук. гр.		Зайцева		VI-89
Н. контр.		Гордеева		VI-89
Утв.		Ройзман		VI-89

5Т1. 03. 00. 000 СБ

Устройство приводное. Сборочный чертеж.

Литера	Масса	Масштаб
И	960	1:10

Лист 1 Листов 2

САНТЕХНИИПРОЕКТ

Инв. N подл. | Подпись и дата | Взам. инв. N | Инв. N дубл. | Подпись и дата

Копировал: Лев... 23947-07 22 формат А2

5Т1.03.00.000СБ

Типовой проект 903-1-275.89 Альбом 6

Вид А

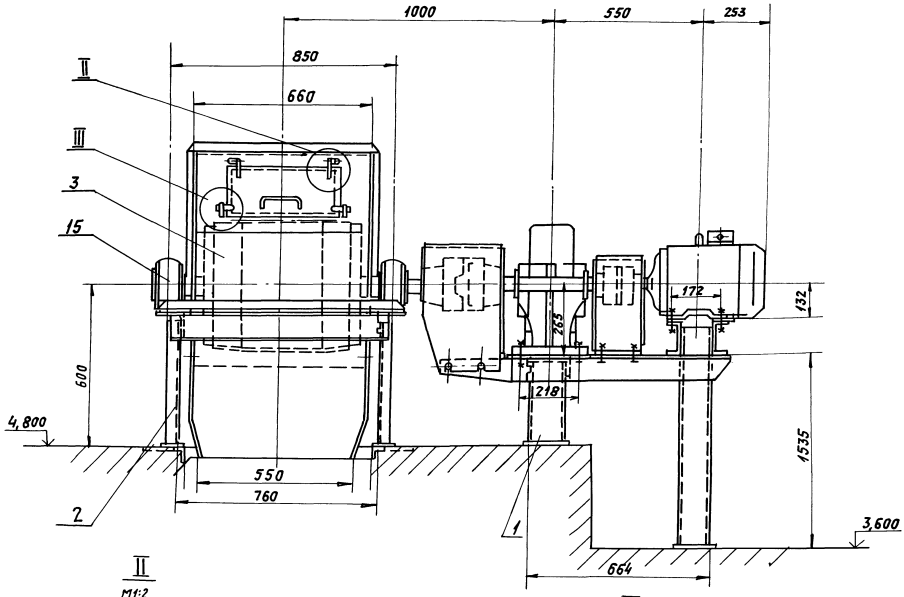

II
М1:2

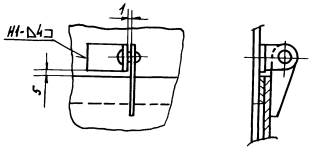

IV
М1:5

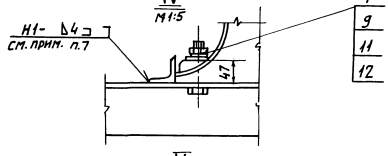

III
М1:2

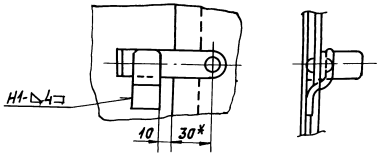

V
М1:2

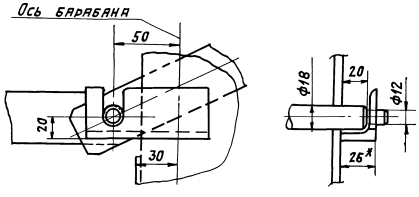

Б—Б
М1:2

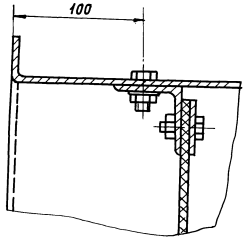

Изм	Лист	№ докум.	Подп.	Дата	5Т1.03.00.000 СБ	Лист 2

Копировал: Павел 23947-07 23 формат А2

Типовой проект 903-1-275.89 Альбом 6

Формат	Зона	Поз.	Обозначение	Наименование	Кол.	Примеч.
				Дакументация		
А2			5Т1.03.01.000СБ	Сборочный чертеж		
				Сборочные единицы		
А4		1	5Т1.03.01.100	Рама привода	1	
А4		2	5Т1.03.01.200	Ограждение муфты КДН	1	
А4		3	5Т1.03.01.300	Ограждение муфты МУВП	1	
				Детали		
Б4		4	5Т1.03.01.001	Прокладка		
				Полоса 4×30 ГОСТ 103-76 / ВСт3-I ГОСТ 535-79	6	0,2 кг
Б4		5	5Т1.03.01.002	Прокладка		
				Лента 1×30 ГОСТ 3009-74 / ВСт3-I ГОСТ 535-79	4	0,05 кг
				Стандартные изделия		
		7		Болт М10×50.46		
				ГОСТ 7798-70	4	
		8		Болт М24×90.46 ГОСТ 7798-70	6	
		9		Болт М10×25.46		
				ГОСТ 7798-70	8	

5Т1.03.01.000

Изм.	Лист	№ докум.	Подп.	Дата
Разраб.	Вишневский			VI-89
Прав.	Строганов			VI-89
Рук. гр.	Зайцева			VI-89
Н. контр.	Гордеева			VI-89
Утв.	Ройзман			VI-89

Привод

Лит.	Лист	Листов
И	1	2

САНТЕХНИИПРОЕКТ

Формат А4

Инв. № подл. | Подп. и дата | Взам. инв. № | Инв. № дубл. | Подп. и дата

Формат	Зона	Поз.	Обозначение	Наименование	Кол.	Примеч.
		10		Гайка М10.5		
				ГОСТ 5915-70	12	
		11		Гайка М24.5		
				ГОСТ 5915-70	6	
		12		Шайба 10.01 ГОСТ 11371-78	4	
		13		Шайба 10.65 ГОСТ 6402-70	12	
		14		Шайба 10.36 ГОСТ 10906-78	4	
		15		Шайба 24.01 ГОСТ 11371-78	6	
		16		Шайба 24.65 ГОСТ 6402-70	6	
				Прочие изделия		
		18		Редуктор 1Ц2У-250-40-21У2	1	
		19		Электродвигатель 4А 132 М6У3 №7,5 кВт; n=370 об/мин	1	
		20		Муфта уравнительная КДН	1	
		21		Муфта упругая МУВП	1	

Инв. № подл. | Подп. и дата | Взам. инв. № | Инв. № дубл. | Подп. и дата

5Т1.03.01.000

Изм. Лист № докум. Подп. Дата

Лист 2

Формат А4

Формат	Зона	Поз.	Обозначение	Наименование	Кол.	Примеч.
				Дакументация		
А2			5Т1.03.01.100СБ	Сборочный чертеж		
				Детали		
Б4		1	5Т1.03.01.101	Стойка ℓ=1635 h14		
				Швеллер 12 ГОСТ 8240-72 / ВСт3-I ГОСТ 535-79	2	17 кг
Б4		2	5Т1.03.01.102	Стойка ℓ=315 h14		
				Швеллер 12 ГОСТ 8240-72 / ВСт3-I ГОСТ 535-79	2	6,3 кг
Б4		3	5Т1.03.01.103	Прогон ℓ=730 h14		
				Уголок Б-100×100×10 ГОСТ 8509-72 / ВСт3-I ГОСТ 535-79	2	11,0 кг
Б4		4	5Т1.03.01.104	Прогон		
				Уголок Б-75×75×8 ГОСТ 8509-86 / ВСт3-I ГОСТ 535-79	1	7,5 кг
Б4		5	5Т1.03.01.105	Прогон		
				Уголок Б-75×75×8; ГОСТ 8509-86 / ВСт3-I; ГОСТ 535-79	1	5,4 кг
Б4		6	5Т1.03.01.106	Связь		
				Уголок Б-75×75×2; ГОСТ 8509-86 / ВСт3-I; ГОСТ 535-79	1	2,9 кг
Б4		7	5Т1.03.01.107	Опора ℓ=330 h14		
				Швеллер 12 ГОСТ 8240-72 / ВСт3-I; ГОСТ 535-79	2	5,0 кг

Инв. № подл. | Подп. и дата | Взам. инв. № | Инв. № дубл. | Подп. и дата

5Т1.03.01.100

Изм.	Лист	№ докум.	Подп.	Дата
Разраб.	Вишневский			VI-89
Прав.	Строганов			VI-89
Рук. гр.	Зайцева			VI-89
Н. контр.	Гордеева			VI-89
Утв.	Ройзман			VI-89

Рама привода

Лит.	Лист	Листов
И	1	2

САНТЕХНИИПРОЕКТ

Формат А4

Формат	Зона	Поз.	Обозначение	Наименование	Кол.	Примеч.
Б4		8	5Т1.03.01.108	Кронштейн		
				Лист Б-ПН6 ГОСТ 19903-74 / ВСт3-I; ГОСТ 14637-79	2	1,6 кг
Б4		9	5Т1.03.01.109	Плита		
				Лист Б-ПН-6; ГОСТ 19903-74 / ВСт3-I; ГОСТ 14637-79		
				220 h14×140 h14	1	1,5 кг
Б4		10	5Т1.03.01.110	Плита		
				Лист Б-ПН-6; ГОСТ 19903-74 / ВСт3-I; ГОСТ 14637-79		
				70 h14×140 h14	2	0,5 кг

Инв. № подл. | Подп. и дата | Взам. инв. № | Инв. № дубл. | Подп. и дата

5Т1.03.01.100

Изм. Лист № докум. Подп. Дата

Лист 2

5Т1.03.01.000СБ

Типовой проект 903-1-275.89 Альбом 6

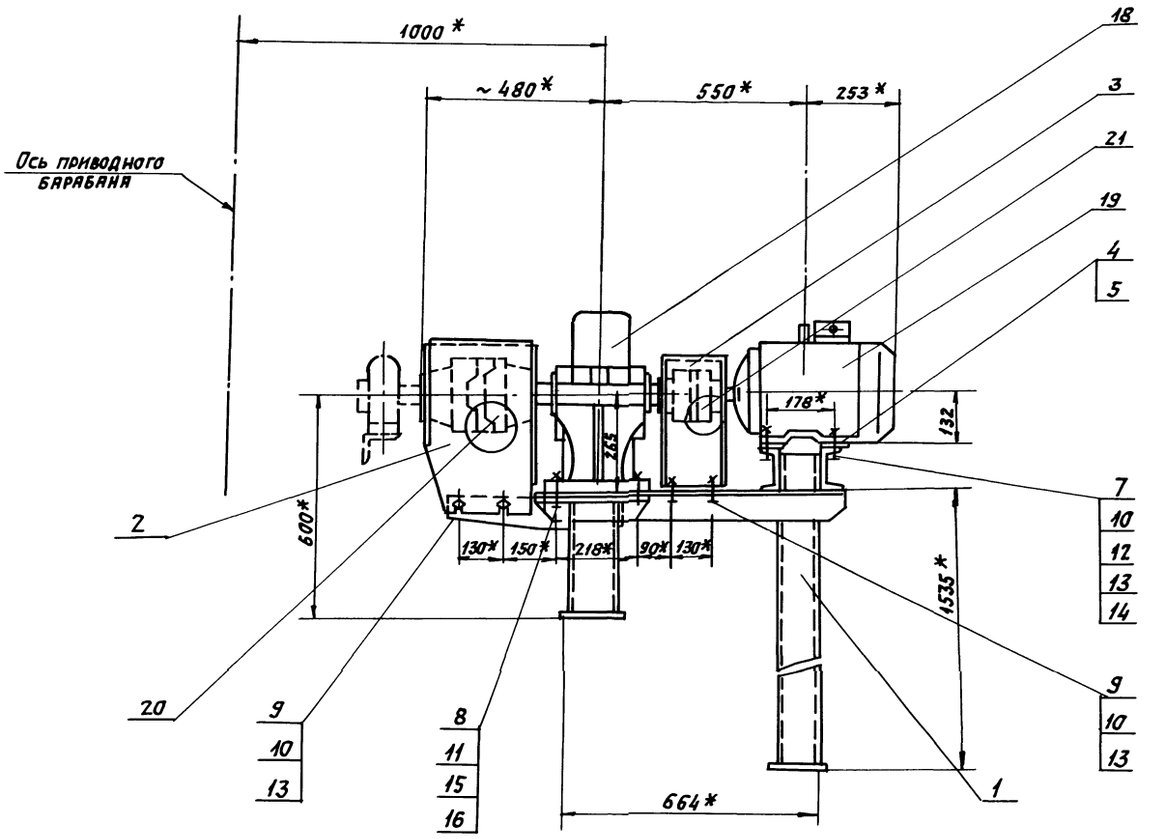

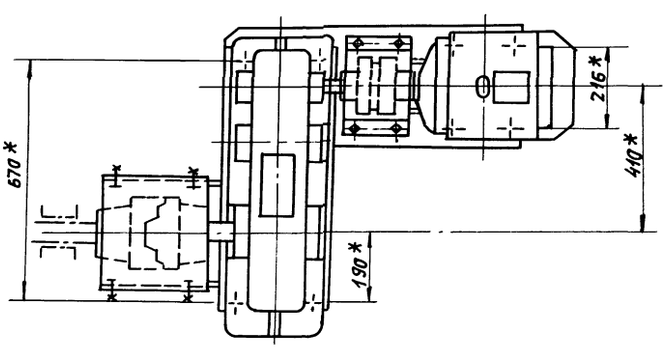

1. * Размеры для справок.

2. Предельные отклонения размеров $\pm \frac{t_2}{2}$.

Поз. 4 и 5. Прокладка

М 1:2

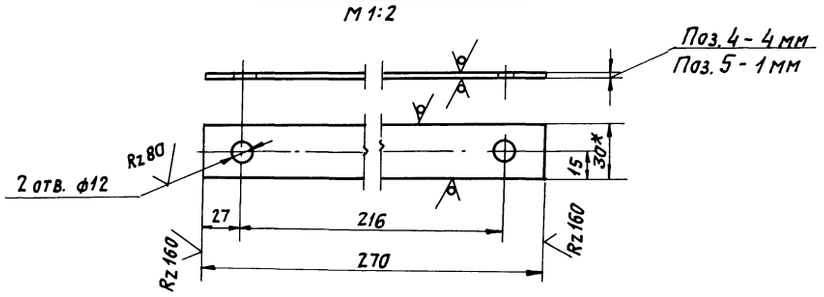

					5Т1. 03. 01. 000 СБ			
Изм	Лист	№ докум.	Подп.	Дата	Привод. Сборочный чертеж.	Литера	Масса	Масштаб
Разраб.		Вишневский		VI-89		И	573	1:10
Пров.		Строганов		VI-89		Лист	Листов 1	
Т. контр.		Ройзман		VI-89				
Рук. гр.		Зайцева		VI-89		САНТЕХНИИПРОЕКТ		
Н. контр.		Гордеева		VI-89				
Утв.		Ройзман		VI-89				

Копировал: Павлов 23947-07 25 формат А2

5Т1.03.01.100 СБ

Типовой проект 903-1-275.89 Альбом 6.

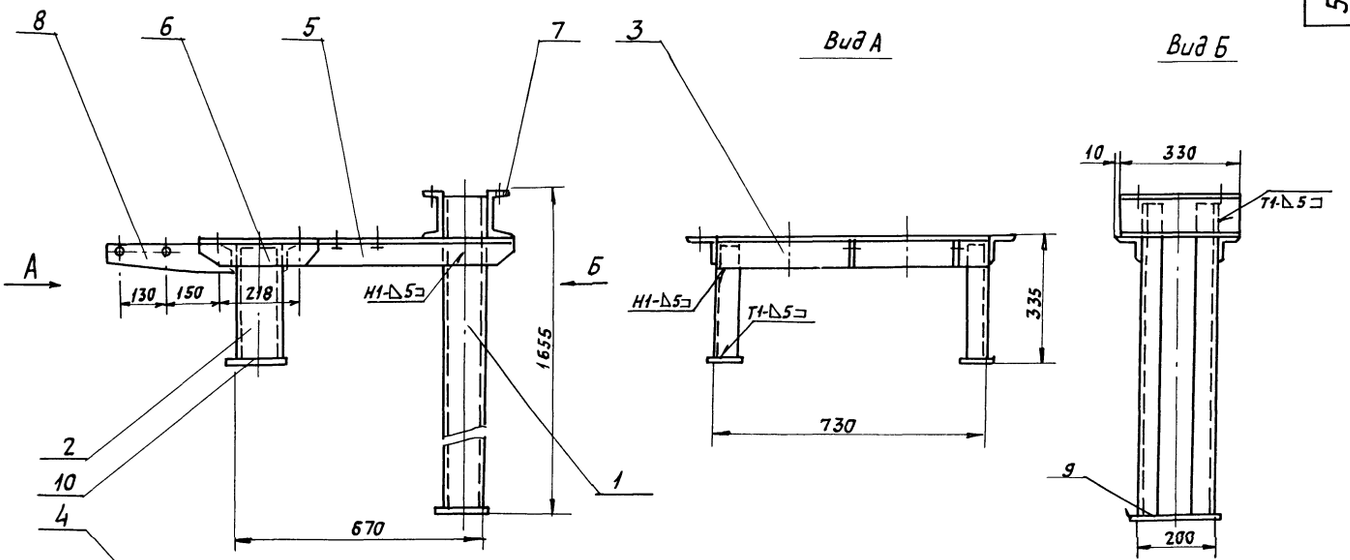

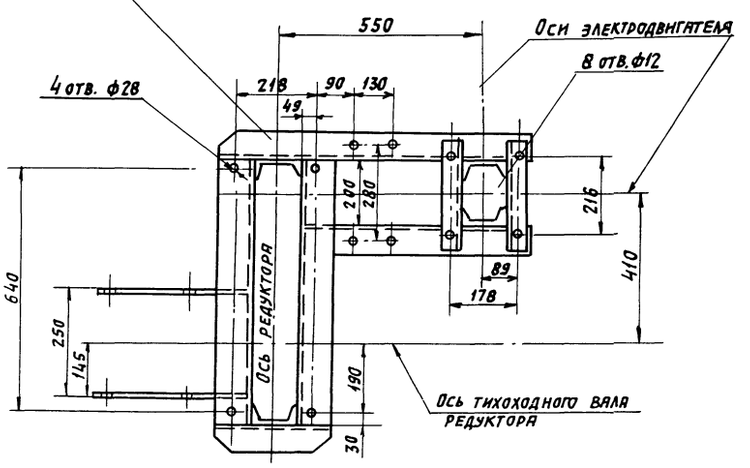

Поз. 8. Кронштейн

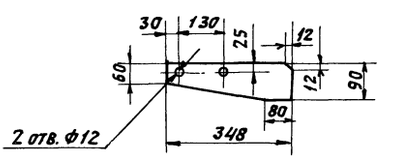

Поз. 4. Прогон

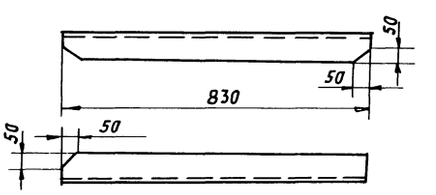

Поз. 5. Прогон.

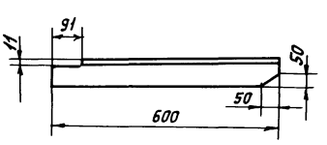

Поз. 6. Связь.

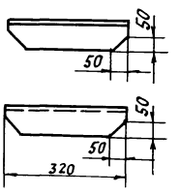

1. Предельные отклонения размеров $\pm \frac{t_2}{2}$.
2. Кромки реза – $\overset{Rz\,160}{\vee}$, отверстия – $\overset{Rz\,80}{\vee}$, остальное – $\vee$.
3. Сварные швы по ГОСТ 5264-80.
4. Электроды типа Э42 ГОСТ 9467-75.

					5Т1.03.01.100.СБ		
Изм.	Лист	№докум.	Подп.	Дата		Литера	Масса	Масштаб
Разраб.		Вишневский		VI-89	Рама привода. Сборочный чертеж.	Н	101	1:10
Пров.		Строганов		VI-89				
Т. контр.		Ронзман		VI-89		Лист	Листов 1	
Рук. гр.		Зайцева		VI-89				
Н. контр.		Гордеева		VI-89		САНТЕХНИИПРОЕКТ		
Утв.		Ронзман		VI-89				

Копировал: Ставич 23947-07 26 Формат А2

Инв. № подл. | Подпись и дата | Взам. инв. № | Инв. № дубл. | Подпись и дата

Типовой проект 903-1-275.89 Альбом 6

Инв.№ подл. | Подп. и дата | Взам.инв.№ | Инв.№ дубл. | Подп. и дата

Формат	Зона	Поз.	Обозначение	Наименование	Кол.	Примечание
				Документация		
А3			5Т1.03.01.200.СБ	Сборочный чертеж		
				Детали		
Б4		1	5Т1.03.01.201	Стенка		
				Лист Б-ПН-2; ГОСТ 19903-74 / ВСт3-I; ГОСТ 16523-70	1	3,5 кг
Б4		2	5Т1.03.01.202	Ребро		
				Лист Б-ПН-2; ГОСТ 19903-74 / ВСт3-I; ГОСТ 16523-70	1	0,6 кг
Б4		3	5Т1.03.01.203	Ребро		
				Лист Б-ПН-2; ГОСТ 19903-74 / ВСт3-I; ГОСТ 16523-70	1	0,4 кг

Изм.	Лист	№ докум.	Подп.	Дата
Разраб.		Вишневский		VI-89
Пров.		Строганов		VI-89
Рук. гр.		Зайцева		VI-89
Н. контр.		Гордеева		VI-89
Утв.		Ройзман		VI-89

5Т1.03.01.200

Ограждение муфты К.Д.Н.

Лит.	Лист	Листов
И		1

САНТЕХНИИПРОЕКТ

Формат А4

Инв.№ подл. | Подп. и дата | Взам.инв.№ | Инв.№ дубл. | Подп. и дата

Формат	Зона	Поз.	Обозначение	Наименование	Кол.	Примечание
				Документация		
А3			5Т1.03.01.300.СБ	Сборочный чертеж		
				Детали		
Б4		1	5Т1.03.01.301	Стенка		
				Лист Б-ПН-2; ГОСТ 19903-74 / ВСт3-I; ГОСТ 16523-70	1	2,5 кг
Б4		2	5Т1.03.01.302	Ребро		
				Лист Б-ПН-2; ГОСТ 19903-74 / ВСт3-I; ГОСТ 16523-70	2	0,5 кг

Изм.	Лист	№ докум.	Подп.	Дата
Разраб.		Вишневский		VI-89
Провер.		Строганов		VI-89
Рук. гр.		Зайцева		VI-89
Н. контр.		Гордеева		VI-89
Утв.		Ройзман		VI-89

5Т1.03.01.300.

Ограждение муфты МУВП

Лит.	Лист	Листов
И		1

САНТЕХНИИПРОЕКТ

Формат А4

Инв.№ подл. | Подп. и дата | Взам.инв.№ | Инв.№ дубл. | Подп. и дата

Изм.	Лист	№ докум.	Подп.	Дата
Разраб.		Вишневский		
Пров.		Строганов		
Т.контр.		Ройзман		
Рук. гр.		Зайцева		
Н. контр.		Гордеева		
Утв.		Ройзман		

Лит.	Лист	Листов
Лист	Листов	

САНТЕХНИИПРОЕКТ

5Т1.03.01.300СБ

Типовой проект 903-1-275.89 Альбом 6

Поз. 2 Ребро

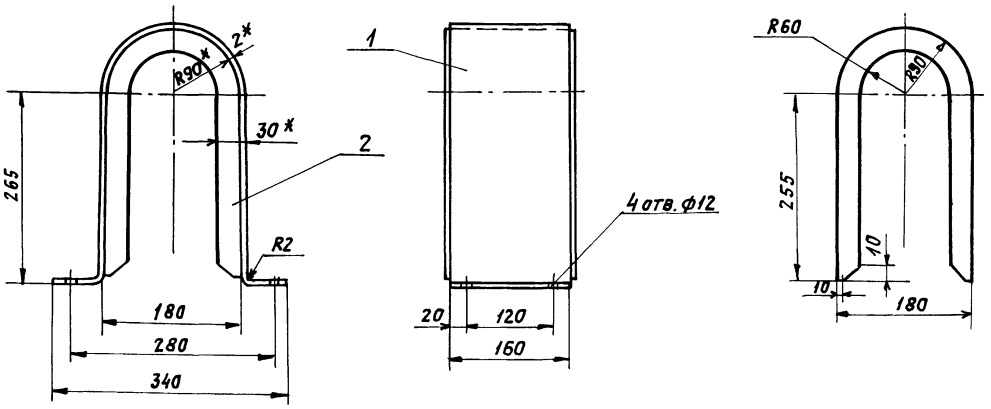

Поз. 1. Стенка
Развертка

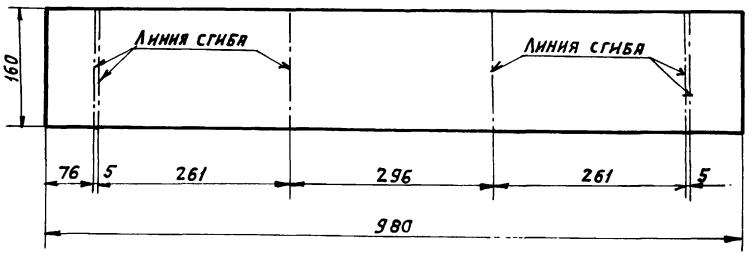

1. * Размеры для справок.
2. Предельные отклонения размеров $\pm \frac{t_2}{2}$.
3. Кромки реза — Rz 160, отверстия — Rz 80, остальное — ⌀.
4. Сварные швы по ГОСТ 5264-80.
5. Сварка газовая, шов-прерывистый 50/100, варить по контурам прилегания деталей.

Изм	Лист	№ докум.	Подп.	Дата	5Т1.03.01.300СБ	Литера	Масса	Масштаб
Разраб.		Вишневский		VI-89	Ограждение муфты МУВП. Сборочный чертеж.	И	3,5	1:5
Пров.		Строганов		VI-89		Лист	Листов 1	
Т.контр.		Ройзман		VI-89		САНТЕХНИИПРОЕКТ		
Рук. гр.		Зайцева		VI-89				
Н.контр.		Гордеева		VI-89				
Утв.		Ройзман		VI-89				

Формат А3

Инв. № подл. | Подпись и дата | Взам. инв. № | Инв. № дубл. | Подпись и дата

5Т1.03.01.200СБ

Поз. 2. Ребро

Поз. 3. Ребро

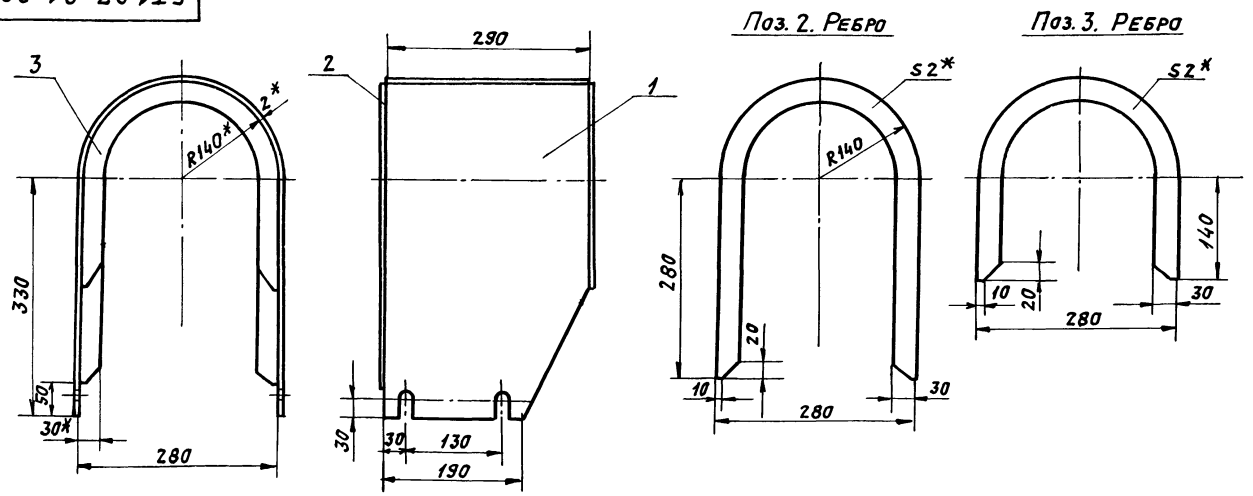

Поз. 1. Стенка.
Развертка

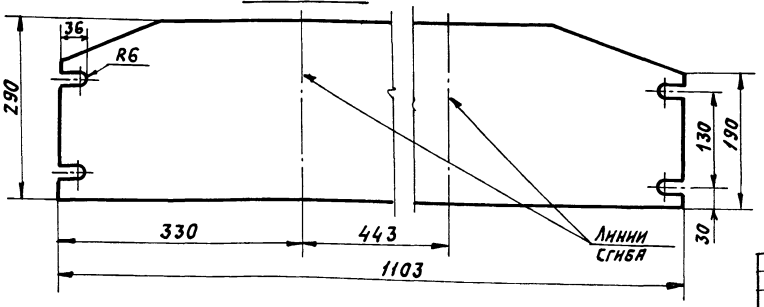

1. * Размеры для справок.
2. Предельные отклонения размеров $\pm \frac{t_2}{2}$.
3. Кромки реза — Rz 160, отверстия — Rz 80, остальное — ⌀.
4. Сварные швы по ГОСТ 5264-80.
5. Сварка газовая, шов прерывистый 50/100, варить по контурам прилегания деталей.

Изм	Лист	№ докум.	Подп.	Дата	5Т1.03.01.200СБ	Литера	Масса	Масштаб
Разраб.		Вишневский		VI-89	Ограждение муфты КДН. Сборочный чертеж.	И	4,5	1:5
Пров.		Строганов		VI-89		Лист	Листов 1	
Т.контр.		Ройзман		VI-89		САНТЕХНИИПРОЕКТ		
Рук. гр.		Зайцева		VI-89				
Н.контр.		Гордеева		VI-89				
Утв.		Ройзман		VI-89				

Инв. № подл. | Подпись и дата | Взам. инв. № | Инв. № дубл. | Подпись и дата

Типовой проект 903-1-275.89 Альбом 6

Формат	Зона	Поз.	Обозначение	Наименование	Кол.	Примечание
				Документация		
А2			5Т1.03.03.000 СБ	Сборочный чертеж		
				Сборочные единицы		
А4		1	5Т1.03.03.020	Дверца	1	
				Детали		
А4		2	5Т1.03.03.001	Скоба правая	1	
А4		3	5Т1.03.03.001 -01	Скоба левая	1	
А4		4	5Т1.03.03.002	Лапка	2	
А4		5	5Т1.03.03.003	Подвеска	1	
А4		6	5Т1.03.03.004	Прижим	1	
А4		7	5Т1.03.03.005	Бакавина	1	
А4		8	5Т1.03.03.005 -01	Бакавина	1	
А4		9	5Т1.03.03.006	Крышка	1	
А4		10	5Т1.03.03.007	Щиток	1	
А4		11	5Т1.03.03.008	Связь	1	
А4		12	5Т1.03.03.009	Завеса	1	
Б4		13	5Т1.03.03.010	Опора		
				Уголок $\frac{\text{Б-50х50х5 ГОСТ 8509-86}}{\text{ВСт3-I ГОСТ 535-79}}$	1	3,5 кг

Изм.	Лист	№ докум.	Подп.	Дата
Разраб.	Вишневский			11-89
Пров.	Строганов			11.89
Рук. гр.	Зайцева			11.89
Н.контр.	Гордеева			11-89
Утв.	Ройзман			11.89

5Т1.03.03.000

Воронка головная

Лит.	Лист	Листов
И	1	2

САНТЕХНИИПРОЕКТ

Формат А4

Инв.№ подл. | Подп. и дата | Взам. инв.№ | Инв.№ дубл. | Подп. и дата

Формат	Зона	Поз.	Обозначение	Наименование	Кол.	Примечание
				Стандартные изделия		
		14		Болт М10х30.46		
				ГОСТ 7798-70	12	
		15		Гайка М10.5		
				ГОСТ 5915-70	12	
		16		Шайба 10.65Г		
				ГОСТ 6402-70	4	

Изм.	Лист	№ докум.	Подп.	Дата

5Т1.03.03.000

Лист 2

Формат А4

Формат	Зона	Поз.	Обозначение	Наименование	Кол.	Примечание
				Документация		
А2			5Т1.03.02.000 СБ	Сборочный чертеж		
				Детали		
Б4		1	5Т1.03.02.001	Связь ℓ=940 h14		
				Швеллер $\frac{\text{10 ГОСТ 8240-72}}{\text{ВСт3-I ГОСТ 535-79}}$	2	8,1 кг
Б4		2	5Т1.03.02.002	Стойка ℓ=440 h14		
				Швеллер $\frac{\text{10 ГОСТ 8240-72}}{\text{ВСт3-I ГОСТ 7535-79}}$	4	4,0 кг
Б4		3	5Т1.03.02.003	Прогон ℓ=1600 h14		
				Уголок $\frac{\text{Б-100х100х10 ГОСТ 8509-86}}{\text{ВСт3-I ГОСТ 535-79}}$	2	22,6 кг
Б4		4	5Т1.03.02.004	Косынка		
				Лист $\frac{\text{Б-ПН-6 ГОСТ 19903-74}}{\text{ВСт3-I ГОСТ 14637-79}}$	6	0,9 кг
Б4		5	5Т1.03.02.005	Плита		
				Лист $\frac{\text{Б-ПН-6 ГОСТ 19903-74}}{\text{ВСт3-I ГОСТ 14637-79}}$		
				60h14х120h14	4	0,34 кг

Изм.	Лист	№ докум.	Подп.	Дата
Разраб.	Вишневский			11-89
Пров.	Строганов			11.89
Рук. гр.	Зайцева			11.89
Н.контр.	Гордеева			11-89
Утв.	Ройзман			11.89

5Т1.03.02.000

Опора привадного барабана

Лит.	Лист	Листов
И		1

САНТЕХНИИПРОЕКТ

Формат А4

Инв.№ подл. | Подп. и дата | Взам. инв.№ | Инв.№ дубл. | Подп. и дата

Формат	Зона	Поз.	Обозначение	Наименование	Кол.	Примечание
				Документация		
А2			5Т1.03.03.020 СБ	Сборочный чертеж		
				Детали		
А4		1	5Т1.03.03.021	Крышка	1	
А4		2	5Т1.03.03.022	Петля	2	
А4		3	5Т1.03.03.023	Петля	2	
А4		4	5Т1.03.03.024	Задвижка	2	
А4		5	5Т1.03.03.025	Скоба	2	
А4		6	5Т1.03.03.026	Ручка	1	
Б4		7	5Т1.03.03.027	Прокладка		
				Пластина I, лист ОМБ-С		
				-5х20х1400-5,8; ГОСТ 7338-77	1	0,14 кг
				Стандартные изделия		
		8		Заклепка 8х20		
				ГОСТ 10300-80	4	

Изм.	Лист	№ докум.	Подп.	Дата
Разраб.	Вишневский			11-89
Пров.	Строганов			11.89
Рук. гр.	Зайцева			11.89
Н.контр.	Гордеева			11-89
Утв.	Ройзман			11.89

5Т1.03.03.020

Дверца

Лит.	Лист	Листов
И		1

САНТЕХНИИПРОЕКТ

5Т1.03.02.000СБ

Типовой проект 903-1-275.89 Альбом 6

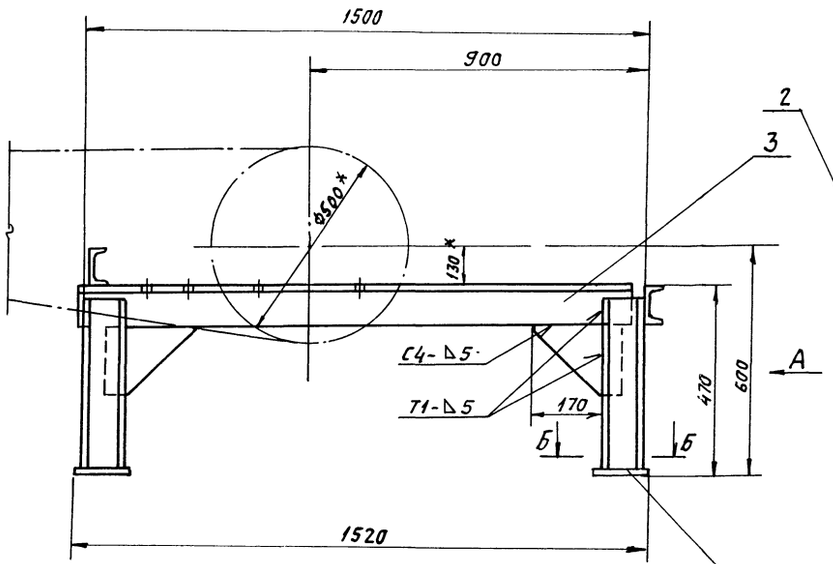

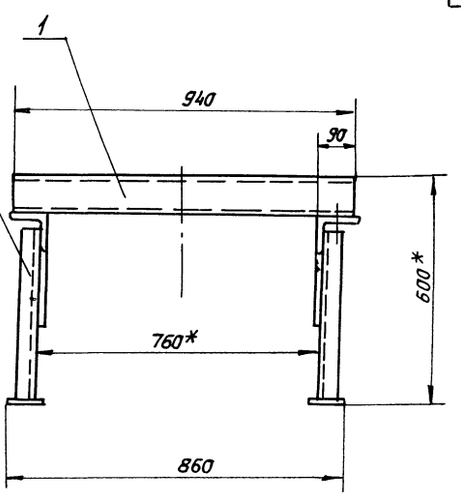

Вид А

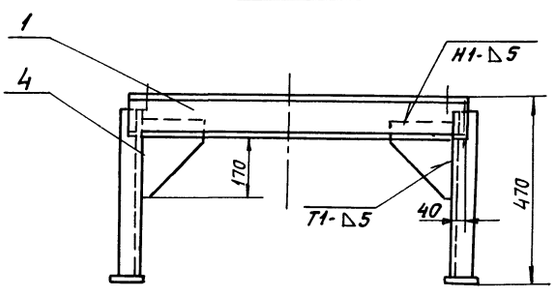

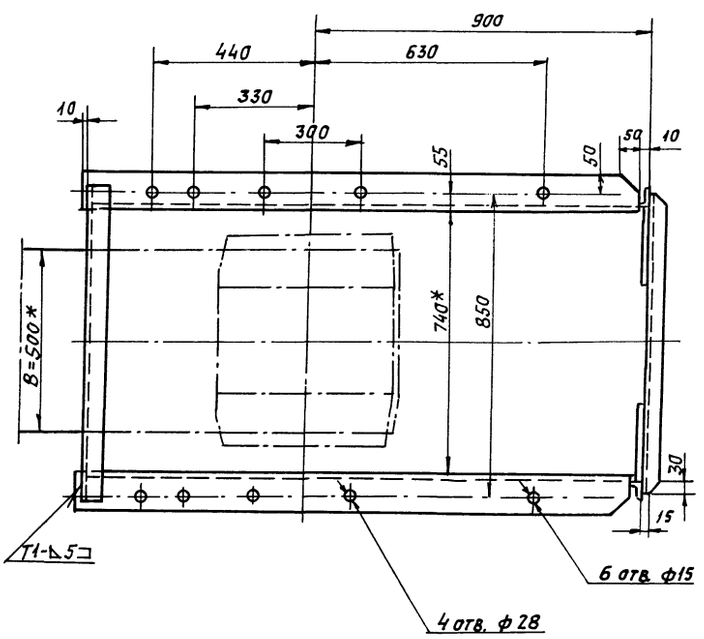

Поз. 4. Косынка

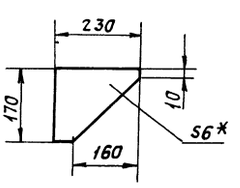

Б-Б
М1:5

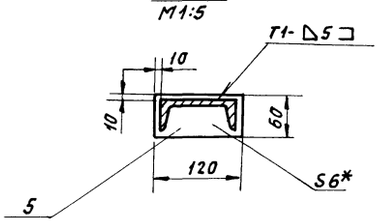

1. * Размеры для справок.
2. Предельные отклонения размеров $\pm \frac{t_2}{2}$.
3. Кромки реза — $\overset{Rz\,160}{\nabla}$, отверстия — $\overset{Rz\,80}{\nabla}$, остальное — ∇.
4. Сварные швы по ГОСТ 5264-80.
5. Электроды типа Э42 ГОСТ 9467-75.

					5Т1.03.02.000СБ		
Изм.	Лист	№ докум.	Подп.	Дата	Опора приводного барабана. Сборочный чертеж.	Литера	Масса / Масштаб
Разраб.		Вишневский		VI-89		И	85 / 1:10
Пров.		Строганов		VI-89		Лист	Листов 1
Т.контр.		Ройзман		VI-89			
Рук. гр.		Зайцева		VI-89		САНТЕХНИИПРОЕКТ	
Н.контр.		Гордеева		VI-89			
Утв.		Ройзман		VI-89			

Инв. № подл. | Подпись и дата | Взам. инв. № | Инв. № дубл. | Подпись и дата

Копировал: Яевлев

Формат А2

Типовой проект 903-1-275.89 Альбом 6

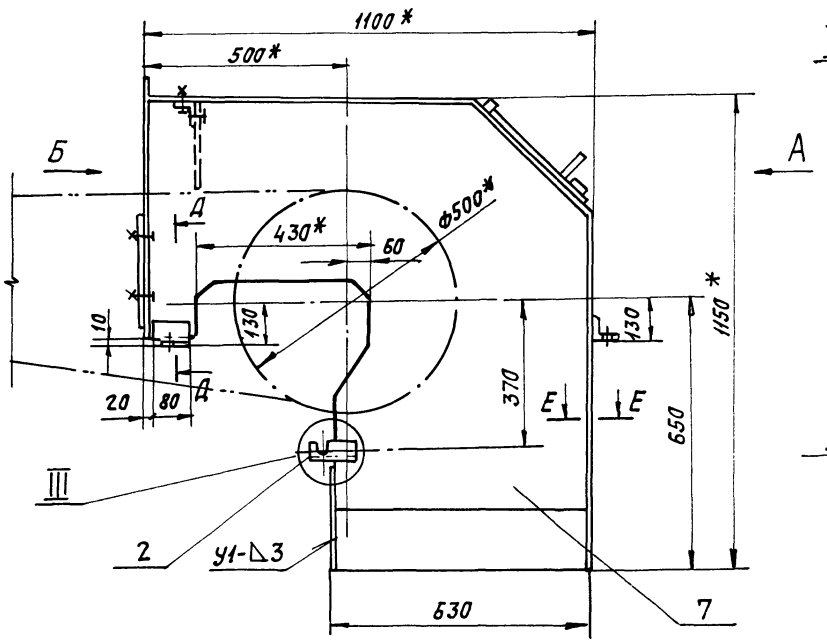

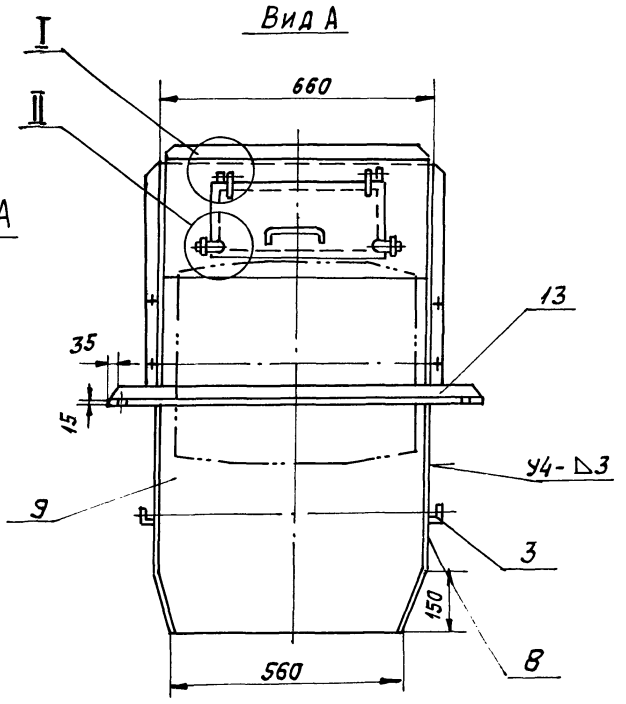

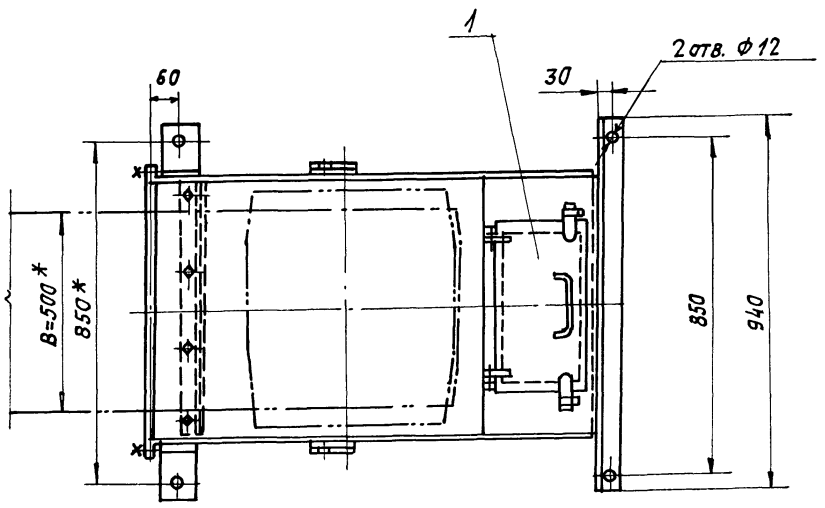

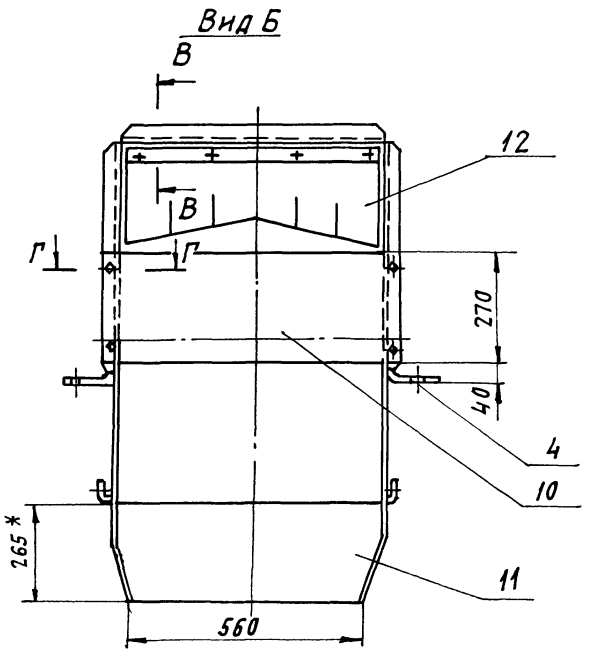

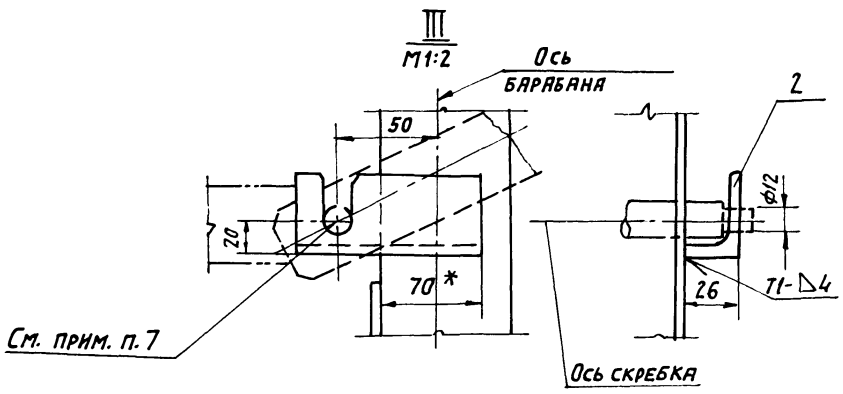

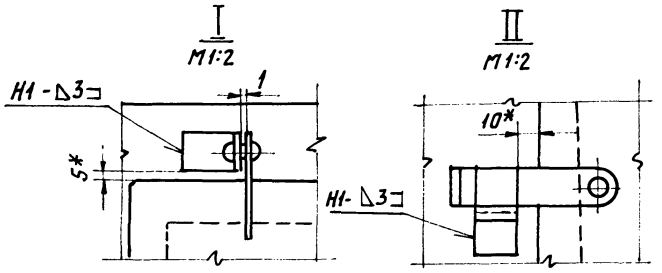

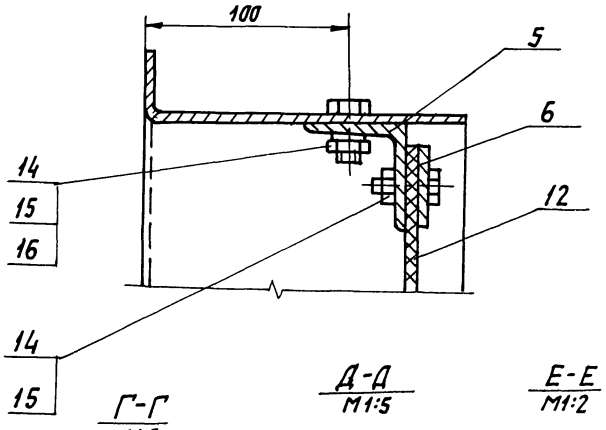

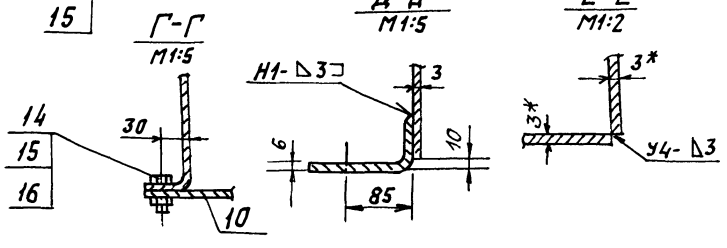

1. * Размеры для справок.
2. Предельные отклонения размеров $\pm \frac{tz}{2}$.
3. Кромки реза — Rz 160, отверстия — Rz 80, остальное — ▽.
4. Сварные швы по ГОСТ 5264-80.
5. Электроды типа Э42 ГОСТ 9467-75.
6. Выдержать соосность пазов для скребка в деталях поз. 3 и 4.

Изм.	Лист	№ докум.	Подп.	Дата	5Т1.03.03.000 СБ			
Разраб.		Вишневский		10-89	Воронка головная. Сборочный чертеж.	Литера	Масса	Масштаб
Пров.		Строганов		11-89		И	80	1:10
Т. контр.		Раизман		11-89		Лист	Листов 1	
Рук. гр.		Зайцева		11-89		САНТЕХНИИПРОЕКТ		
Н. контр.		Гордеева		11-89				
Утв.		Раизман		11-89				

Копировал Яцина 23947-07 31 Формат А2

Инв.№ подл. | Подпись и дата | Взам. инв.№ | Инв.№ дубл. | Подпись и дата

5Т1.03.03.020.С6

Типовой проект 903-1-275.89 Альбом 6

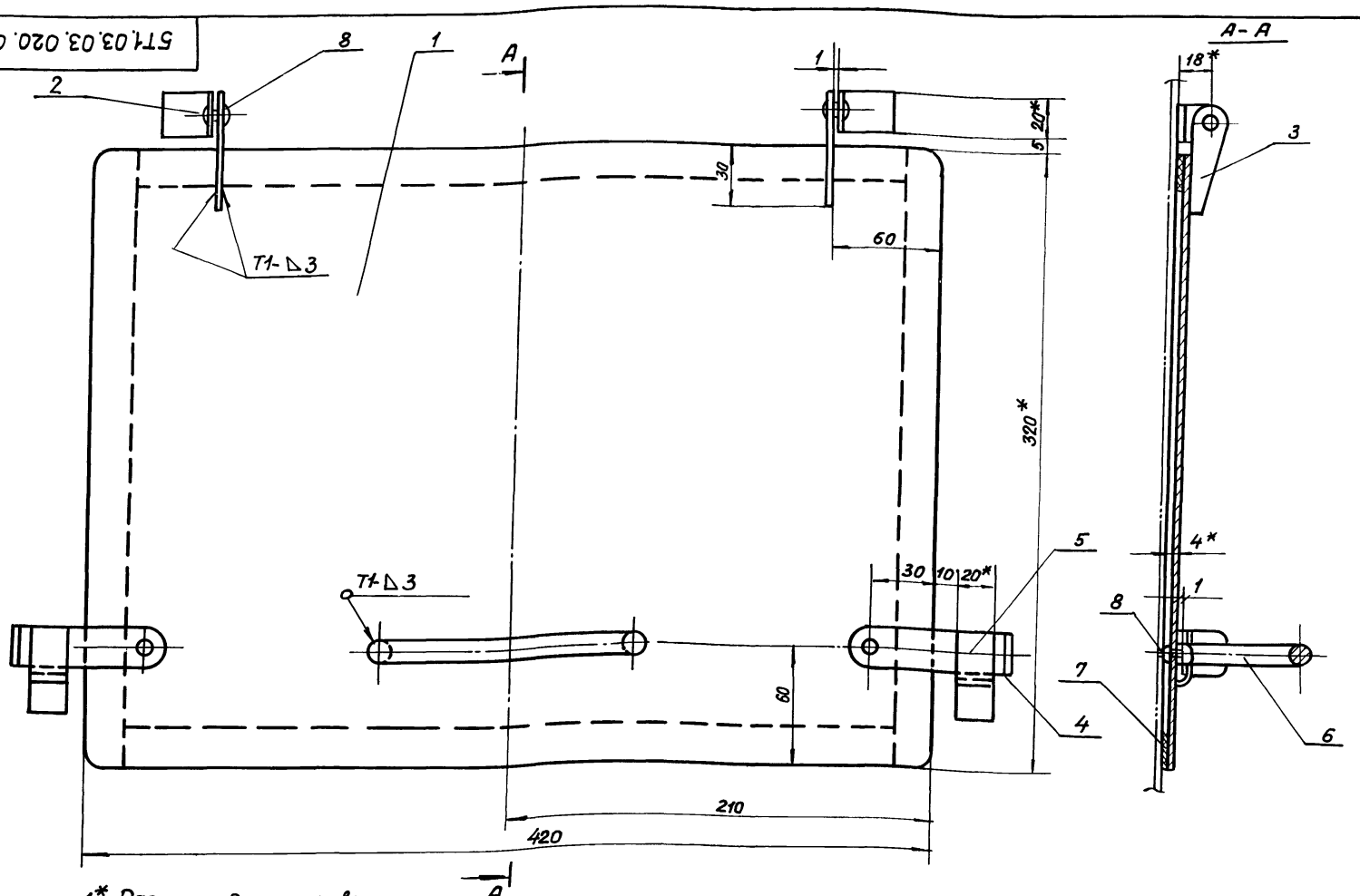

1.* Размеры для справок

2. Предельные отклонения размеров $\pm \frac{t_2}{2}$

3. Кромки реза - $R_z 160$, отверстия - $R_z 80$, остальное - ▽.

4. Сварные швы по ГОСТ 5264-80.

5. Электроды типа Э42 ГОСТ 9467-75.

6. Резину ставить на клей ВВНТУМХП № УТ880-58

Изм.	Лист	№ докум.	Подп.	Дата
Разраб.		Вишневский		VI-89
Пров.		Строганов		VI-89
Т. контр.		Ройзман		VI-89
Рук. гр.		Зайцева		VI-89
Н. контр.		Гордеева		VI-89
Утв.		Ройзман		VI-89

5Т1.03.03.020 СБ

Дверца

Сборочный чертеж

Лит.	Масса	Масштаб
И	5,0	1:2
Лист	Листов 1	

САНТЕХНИИПРОЕКТ

Формат А3

5Т1.03.03.021

(√)

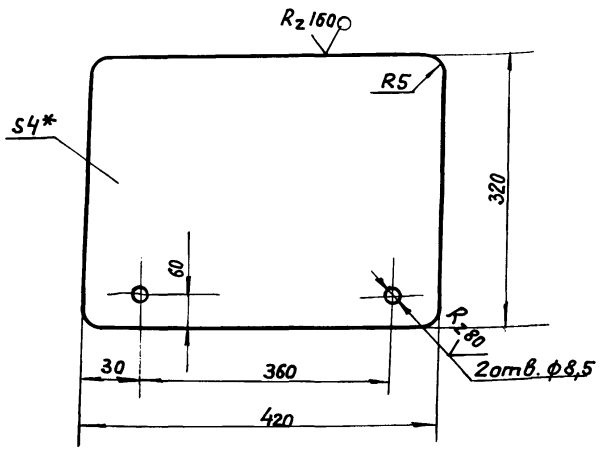

1.* Размеры для справок.

2. Предельные отклонения размеров $\pm \frac{t_2}{2}$

Изм.	Лист	№ докум.	Подп.	Дата
Разраб.		Вишневский		VI-89
Пров.		Строганов		VI-89
Т. контр.		Ройзман		VI-89
Рук. гр.		Зайцева		VI-89
Н. контр.		Гордеева		VI-89
Утв.		Ройзман		VI-89

5Т1.03.03.021.

Крышка

Лит.	Масса	Масштаб
И	4,2	1:5
Лист	Листов 1	

Лист Б-ПН-4 ГОСТ 19903-74 / ВСт.3-I ГОСТ 14637-79

САНТЕХНИИПРОЕКТ

Формат А4

5Т1.03.03.022

(√)

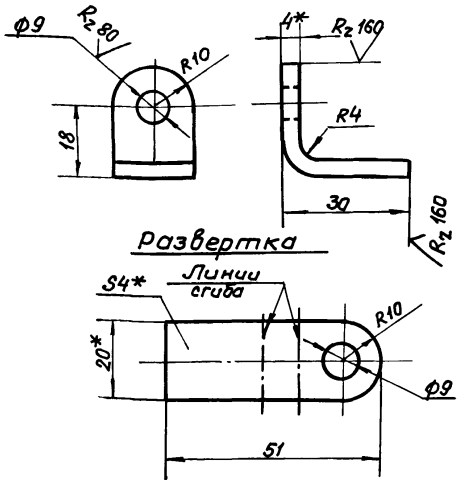

1.* Размеры для справок

2. Предельные отклонения размеров $\pm \frac{t_2}{2}$

Изм.	Лист	№ докум.	Подп.	Дата
Разраб.		Вишневский		VI-89
Пров.		Строганов		VI-89
Т. контр.		Ройзман		VI-89
Рук. гр.		Зайцева		VI-89
Н. контр.		Гордеева		VI-89
Утв.		Ройзман		VI-89

5Т1.03.03.022

Петля

Лит.	Масса	Масштаб
И	0,03	1:1
Лист	Листов 1	

Полоса 4х20 ГОСТ 103-76 / ВСт3-I ГОСТ 535-76

САНТЕХНИИПРОЕКТ

23947-07 32

Формат А4

Инв. № подл. | Подп. и дата | Взам. инв. № | Инв. № дубл. | Подп. и дата

5Т1.03.03.023

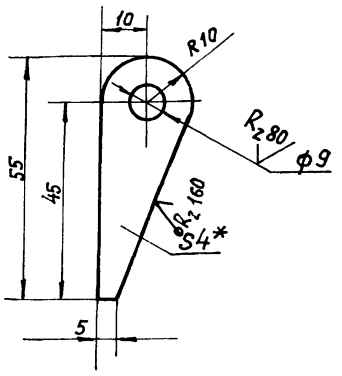

1.* Размеры для справок.

2. Предельные отклонения размеров $\pm \frac{t_2}{2}$.

Изм.	Лист	№ докум.	Подп.	Дата
Разраб.		Вишневский		VI-89
Пров.		Строганов		VI-89
Т.контр.		Ройзман		VI-89
Рук.гр.		Зайцева		VI-89
Н.контр.		Гордеева		VI-89
Утв.		Ройзман		VI-89

5Т1.03.03.023

Петля

Лит.	Масса	Масштаб
И	0,03	1:1

Лист	Листов 1

Полоса 4×20 ГОСТ 103-76 / ВСт3-I ГОСТ 535-79

САНТЕХНИИПРОЕКТ

Формат А4

5Т1.03.03.024

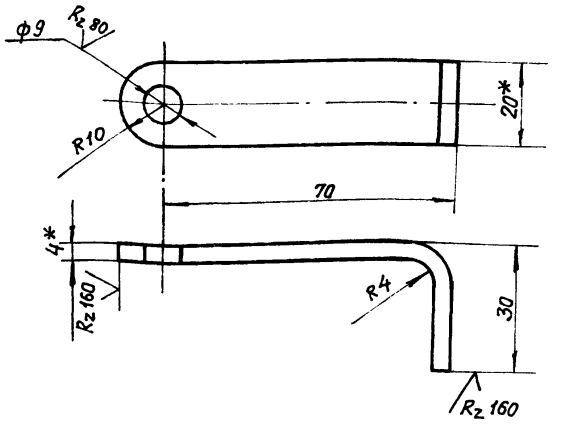

Развертка

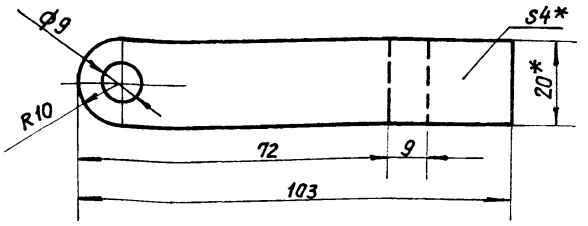

1* Размеры для справок.

2. Предельные отклонения размеров $\pm \frac{t_2}{2}$.

Изм.	Лист	№ докум.	Подп.	Дата
Разраб.		Вишневский		VI-89
Пров.		Строганов		VI-89
Т.контр.		Ройзман		VI-89
Рук.гр.		Зайцева		VI-89
Н.контр.		Гордеева		VI-89
Утв.		Ройзман		VI-89

5Т1.03.03.024

Задвижка

Лит.	Масса	Масштаб
И	0,07	1:1

Лист	Листов 1

Полоса 4×20 ГОСТ 103-76 / ВСт3-I, ГОСТ 535-79

САНТЕХНИИПРОЕКТ

Формат А4

5Т1.03.03.025

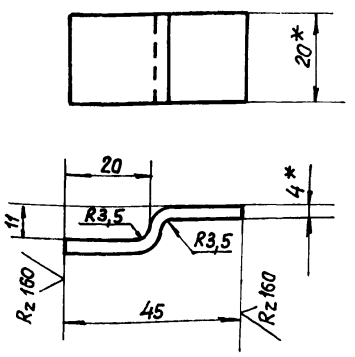

Развертка.

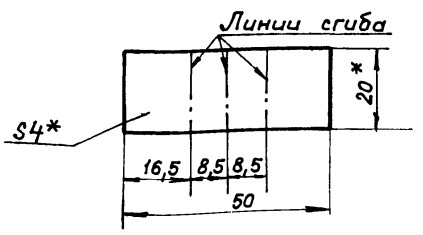

1.* Размеры для справок.

2. Предельные отклонения размеров $\pm \frac{t_2}{2}$

Изм.	Лист	№ докум.	Подп.	Дата
Разраб.		Вишневский		VI-89
Пров.		Строганов		VI-89
Т.контр.		Ройзман		VI-89
Рук.гр.		Зайцева		VI-89
Н.контр.		Гордеева		VI-89
Утв.		Ройзман		VI-89

5Т1.03.03.025

Скоба

Лит.	Масса	Масштаб
И	0,03	1:1

Лист	Листов 1

Полоса 4×20 ГОСТ 103-76 / ВСт.3-I ГОСТ 535-79

САНТЕХНИИПРОЕКТ

Формат А4

5Т1.03.03.026

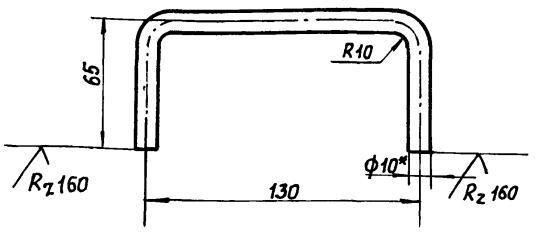

1* Размеры для справок.

2. Предельные отклонения размеров $\pm \frac{t_2}{2}$.

Изм.	Лист	№ докум.	Подп.	Дата
Разраб.		Вишневский		VI-89
Пров.		Строганов		VI-89
Т.контр.		Ройзман		VI-89
Рук.гр.		Зайцева		VI-89
Н.контр.		Гордеева		VI-89
Утв.		Ройзман		VI-89

5Т1.03.03.026

Ручка

Лит.	Масса	Масштаб
И	0,15	1:2

Лист	Листов 1

Круг В10 ГОСТ 2590-71 / ВСт.3-I ГОСТ 535-79

САНТЕХНИИПРОЕКТ

Формат А4

Типовой проект 903-1-275.89 Альбом 6

5Т1.03.03.001

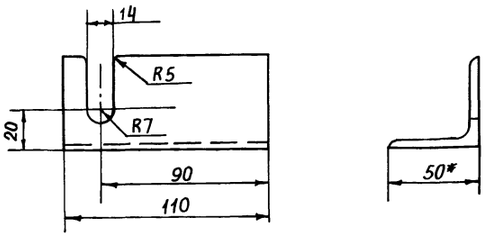

Исполнение 5Т1.03.03.001-01. Остальное см. 5Т1.03.03.001

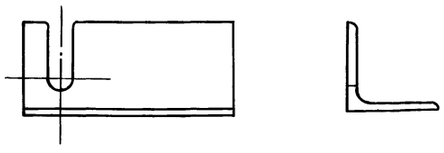

1.* Размеры для справок
2. Предельные отклонения размеров $\pm \frac{t_2}{2}$
3. Кромки реза - Rz160, остальное - ∇

Изм.	Лист	№ докум.	Подп.	Дата	5Т1.03.03.001	Лит.	Масса	Масштаб
Разраб.		Вишневский		VI-89	Скоба правая	И	0,35	1:2
Пров.		Строганов		VI-89		Лист	Листов 1	
Т. контр.		Ройзман		VI-89				
Рук. гр.		Зайцева		VI-89				
Н. контр.		Гордеева		VI-89	Уголок Б-50х50х5 ГОСТ 8509-86 / В Ст.3-I ГОСТ 535-79	САНТЕХНИИПРОЕКТ		
Утв.		Ройзман		VI-89				

Формат А4

5Т1.03.03.002

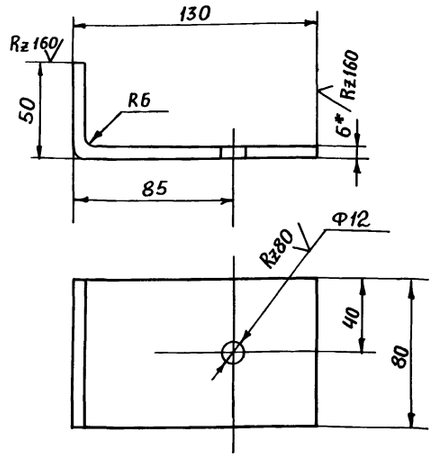

1.* Размеры для справок
2. Предельные отклонения размеров $\pm \frac{t_2}{2}$
3. Развернутая длина - 170

Изм.	Лист	№ докум.	Подп.	Дата	5Т1.03.03.002	Лит.	Масса	Масштаб
Разраб.		Вишневский		VI-89	Лапка	И	0,6	1:2
Пров.		Строганов		VI-89		Лист	Листов 1	
Т. контр.		Ройзман		VI-89				
Рук. гр.		Зайцева		VI-89				
Н. контр.		Гордеева		VI-89	Лист Б-ПН-Б ГОСТ 19903-74 / В Ст.3-I ГОСТ 14637-79	САНТЕХНИИПРОЕКТ		
Утв.		Ройзман		VI-89				

Формат А4

5Т1.03.03.003

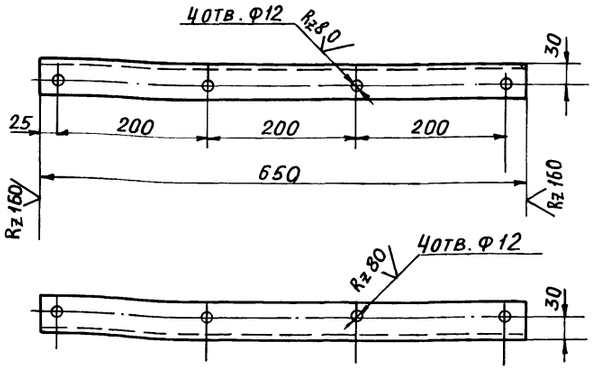

Предельные отклонения размеров $\pm \frac{t_2}{2}$

Изм.	Лист	№ докум.	Подп.	Дата	5Т1.03.03.003	Лит.	Масса	Масштаб
Разраб.		Вишневский		VI-89	Подвеска	И	2,5	1:5
Пров.		Строганов		VI-89		Лист	Листов 1	
Т. контр.		Ройзман		VI-89				
Рук. гр.		Зайцева		VI-89				
Н. контр.		Гордеева		VI-89	Уголок Б-50х50х5 ГОСТ 8509-86 / В Ст.3-I ГОСТ 535-79	САНТЕХНИИПРОЕКТ		
Утв.		Ройзман		VI-89				

Формат А4

5Т1.03.03.004

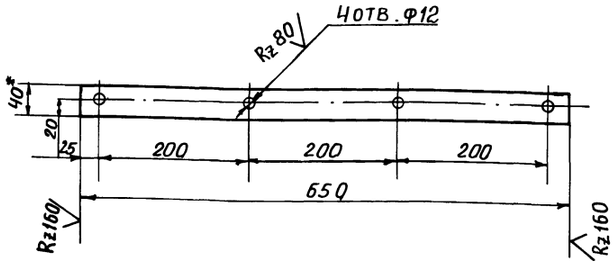

1.* Размеры для справок
2. Предельные отклонения размеров $\pm \frac{t_2}{2}$

Изм.	Лист	№ докум.	Подп.	Дата	5Т1.03.03.004	Литера	Масса	Масштаб
Разраб.		Вишневский		VI-89	Прижим	И	0,8	1:5
Пров.		Строганов		VI-89		Лист	Листов 1	
Т. контр.		Ройзман		VI-89				
Рук. гр.		Зайцева		VI-89				
Н. контр.		Гордеева		VI-89	Полоса 4х40 ГОСТ 103-76 / В Ст.3-I ГОСТ 535-79	САНТЕХНИИПРОЕКТ		
Утв.		Ройзман		VI-89				

Формат А4

Инв. № подл. | Подп. и дата | Взам. инв. № | Инв. № дубл. | Подп. и дата

Типовой проект 903-1-275.89 Альбом 6

5Т1.03.03.005

Исполнение 5Т1.03.03.005-01

Остальное см. 5Т1.03.03.005

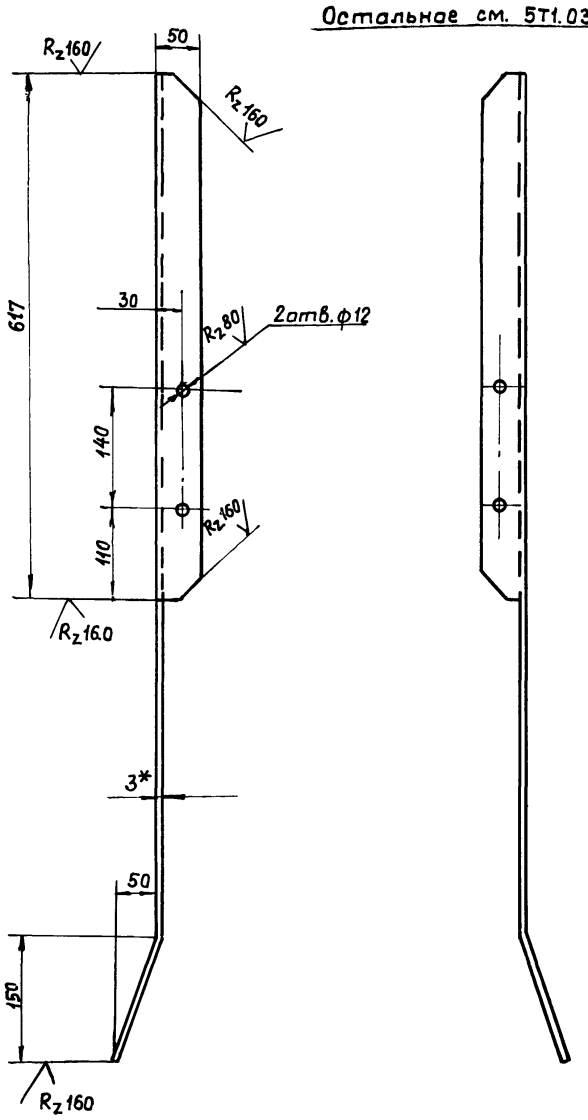

Развёртка

М 1:10

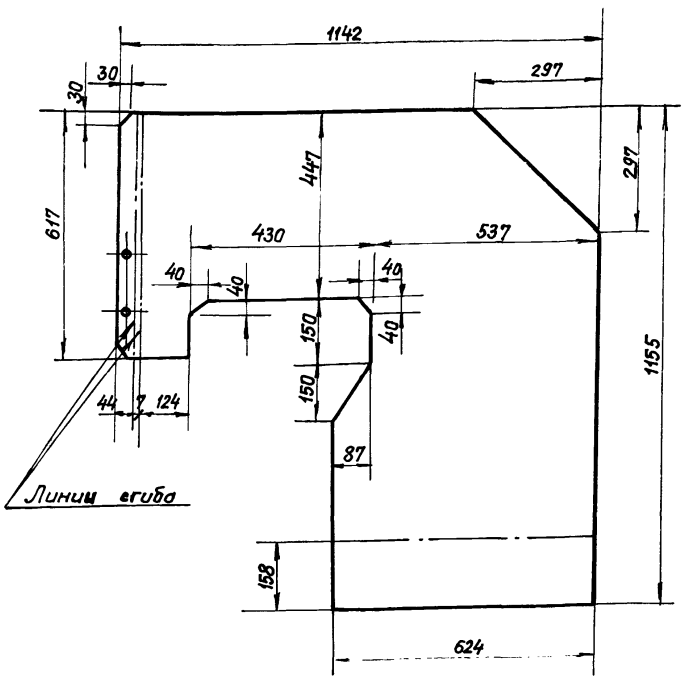

1*. Размеры для справок

2. Предельные отклонения размеров $\pm \frac{t_2}{2}$

Изм.	Лист	№ докум.	Подп.	Дата	5Т1.03.03.005			
Разраб.		Вишневский		VI-89	Бокавина	Лит.	Масса	Масштаб
Пров.		Строганов		VI-89		У	21,0	1:5
Т.контр.		Ройзман		VI-89		Лист	Листов 1	
Рук.гр.		Зайцева		VI-89				
Н.контр.		Гордеева		VI-89	Лист	Б-ПН-3 ГОСТ 19903-74 / ВСт.3-I ГОСТ 16523-70	САНТЕХНИИПРОЕКТ	
Утв.		Ройзман		VI-89				

Формат А3

5Т1.03.03.006

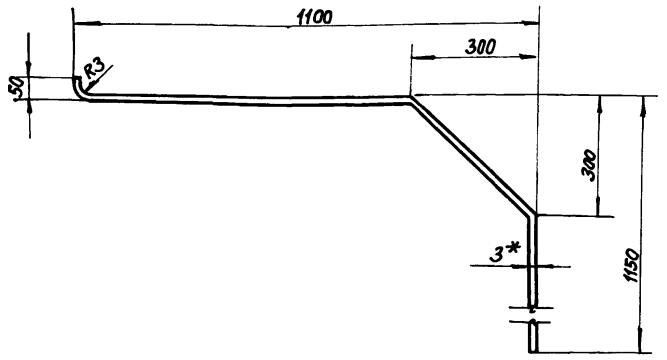

Развертка

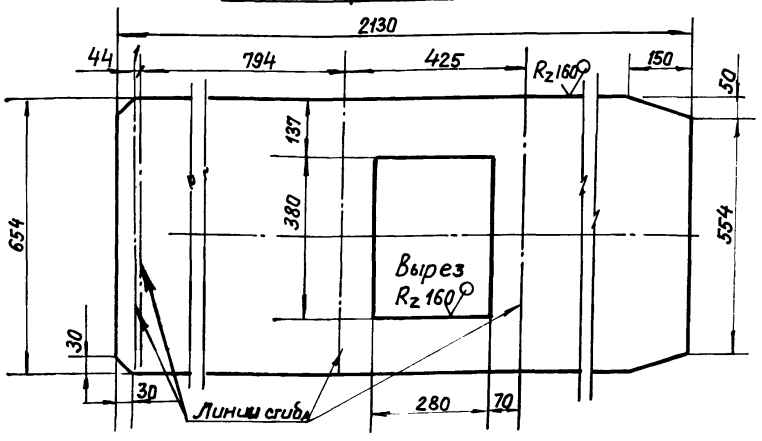

1* Размеры для справок.

2. Предельные отклонения размеров $\pm \frac{t_2}{2}$

Изм.	Лист	№ докум.	Подп.	Дата	5Т1.03.03.006			
Разраб.		Вишневский		VI-89	Крышка	Лит.	Масса	Масштаб
Пров.		Строганов		VI-89		У	33,0	1:10
Т.контр.		Ройзман		VI-89		Лист	Листов 1	
Рук.гр.		Зайцева		VI-89				
Н.контр.		Гордеева		VI-89	Лист	Б-ПН-3 ГОСТ 19903-74 / ВСт.3-I ГОСТ 16523-70	САНТЕХНИИПРОЕКТ	
Утв.		Ройзман		VI-89				

Формат А4

5Т1.03.03.007

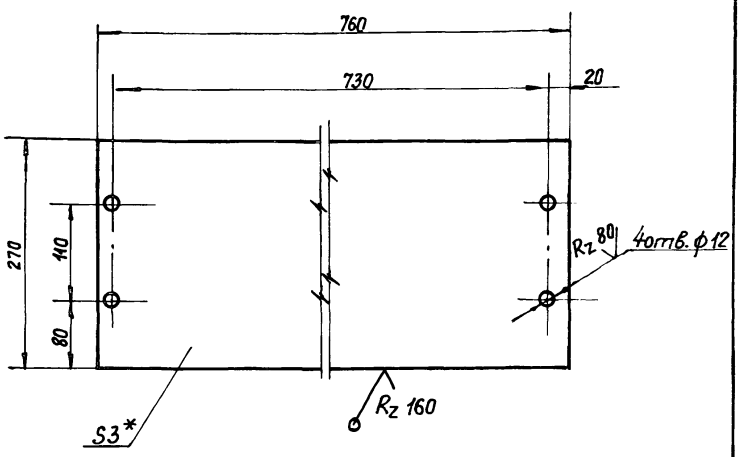

1.* Размеры для справок.

2. Предельные отклонения размеров $\pm \frac{t_2}{2}$

Изм.	Лист	№ докум.	Подп.	Дата	5Т1.03.03.007			
Разраб.		Вишневский		VI-89	Щиток	Лит.	Масса	Масштаб
Пров.		Строганов		VI-89		У	4,8	1:5
Т.контр.		Ройзман		VI-89		Лист	Листов 1	
Рук.гр.		Зайцева		VI-89				
Н.контр.		Гордеева		VI-89	Лист	Б-ПН-3 ГОСТ 19903-74 / ВСт.3-I ГОСТ 16523-70	САНТЕХНИИПРОЕКТ	
Утв.		Ройзман		VI-89				

Инв.№ подл. | Подп. и дата | Взам.инв.№ | Инв.№дубл. | Подп. и дата

Типовой проект 903-1-275.89 Альбом 6

5Т1.03.03.008

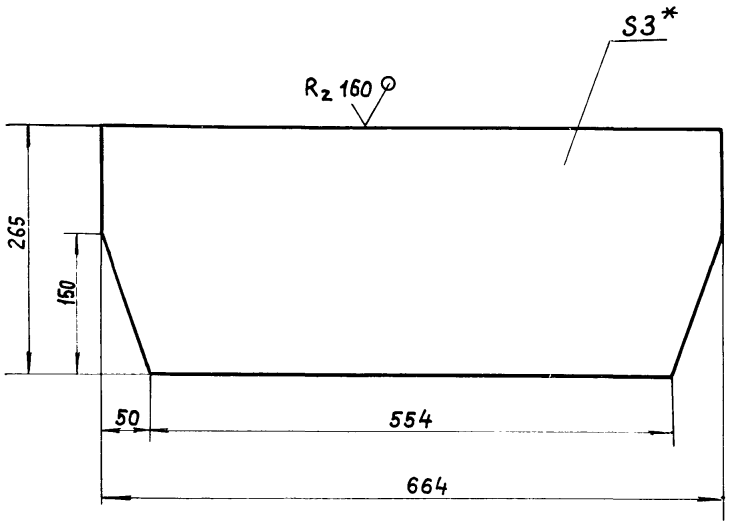

1. * Размер для справок
2. Предельные отклонения размеров $\pm \frac{t_2}{2}$

Изм.	Лист	№ докум.	Подп.	Дата	5Т1.03.03.008			
Разраб.	Вишневский			VI-89	Связь	Лит.	Масса	Масштаб
Прав.	Строганов			VI-89		и	4,1	1:5
Т.контр.	Ройзман			VI-89		Лист	Листов 1	
Рук. гр.	Зайцева			VI-89				
Н. контр.	Гордеева			VI-89	Лист Б-ПН-3 ГОСТ 19903-74 ВСт3-I ГОСТ 16523-70	САНТЕХНИИПРОЕКТ		
Утв.	Ройзман			VI-89				

Формат А4

5Т103.03.009

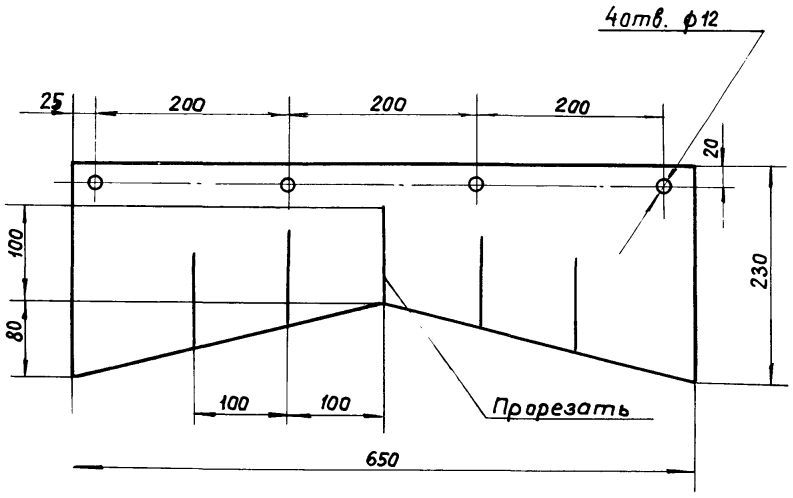

Изм.	Лист	№ докум.	Подп.	Дата	5Т1. 03. 03. 009			
Разраб.	Вишневский			VI-89	Завеса	Лит.	Масса	Масштаб
Прав.	Строганов			VI-89		и	1,6	1:5
Т.контр.	Ройзман			VI-89		Лист	Листов 1	
Рук. гр.	Зайцева			VI-89	Пластина I, лист ОМБ-С-6×650-5,8 ГОСТ 7338-77.	САНТЕХНИИПРОЕКТ		
Н. контр.	Гордеева			VI-89				
Утв.	Ройзман			VI-89				

Формат А4

Формат	Зона	Поз.	Обозначение	Наименование	Кол.	Примечание
				Документация		
А2			5Т1.03.05.000 СБ	Сборочный чертеж		
				Детали		
Б4		1	5Т1.03.05.001	Поперечная		
				~~Уголок~~ $\frac{Б\text{-}50\times50\times5\ ГОСТ\ 8509\text{-}86}{ВСт3\text{-}I\ ГОСТ\ 535\text{-}79}$	1	3,6 кг
Б4		2	5Т1.03.05.002	Подвеска правая		
				~~Уголок~~ $\frac{Б\text{-}50\times50\times5\ ГОСТ\ 8509\text{-}86}{ВСт3\text{-}I\ ГОСТ\ 535\text{-}79}$	1	1,5 кг
Б4		3	5Т1.03.05.003	Подвеска левая		
				~~Уголок~~ $\frac{Б\text{-}50\times50\times5\ ГОСТ\ 8509\text{-}86}{ВСт3\text{-}I\ ГОСТ\ 535\text{-}79}$	1	1,5 кг
				Стандартные изделия		
		4		Болт М10×30.46		
				ГОСТ 7798-70	2	
		5		Гайка М10.5		
				ГОСТ 5915-70	2	
		6		Шайба 10.01		
				ГОСТ 11371-70	2	
		7		Шайба 10.65Г		
				ГОСТ 6402-70	2	

Изм.	Лист	№ докум.	Подп.	Дата	5Т1.03.05.000.			
Разраб.	Вишневский			VI-89	Ограничитель хода скребка.	Лит.	Лист	Листов
Прав.	Строганов			VI-89		Ц		1
Рук. гр.	Зайцева			VI-89		САНТЕХНИИПРОЕКТ		
Н.контр.	Гордеева			VI-89				
Утв.	Ройзман			VI-89				

Формат А4

5Т1.03.05.000СБ

Типовой проект 903-1-275.89 Альбом 6

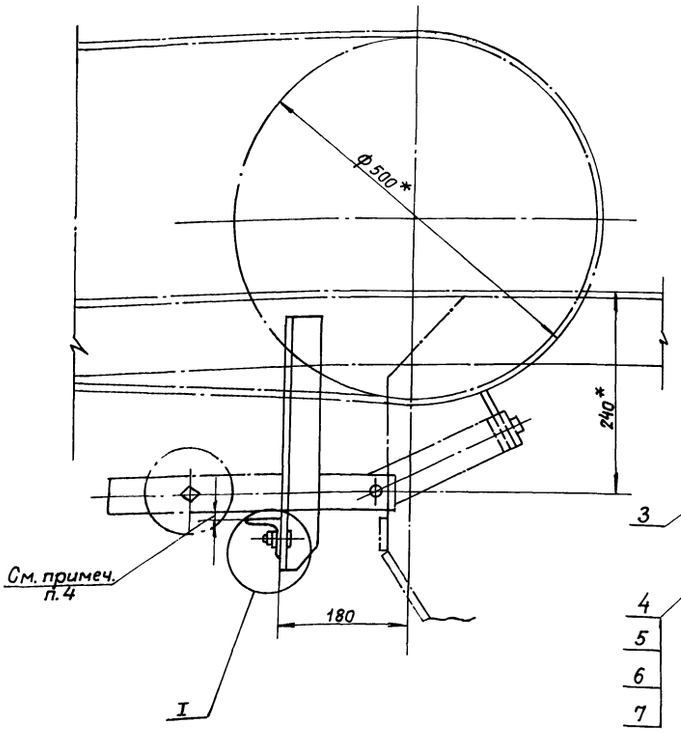

Поз.2. Подвеска правая

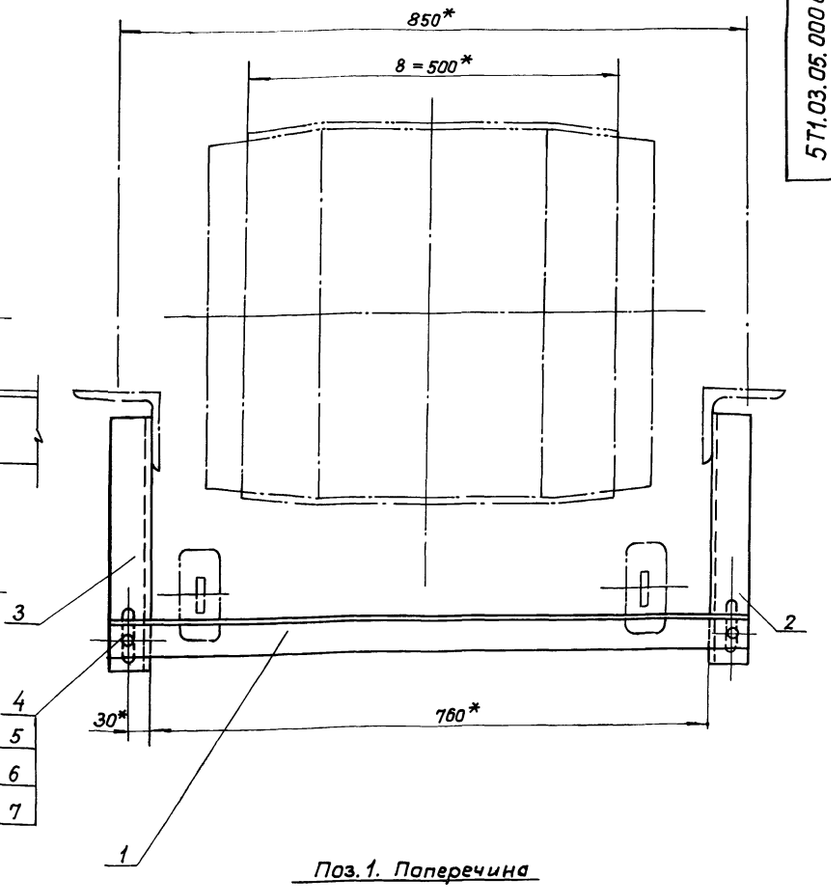

Поз.1. Поперечина

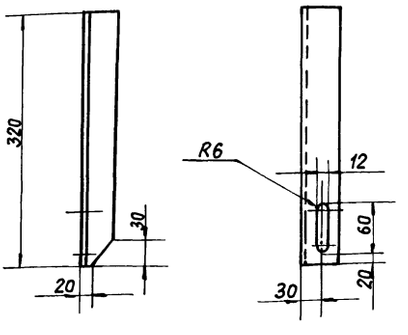

Поз.3. Подвеска левая
(остальное см. поз.2)

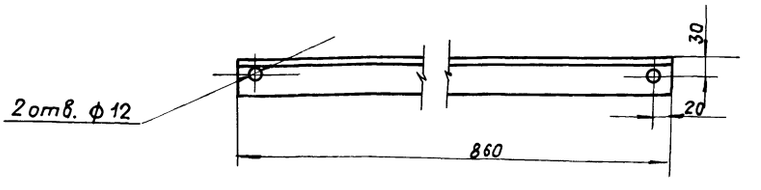

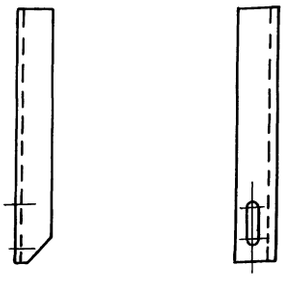

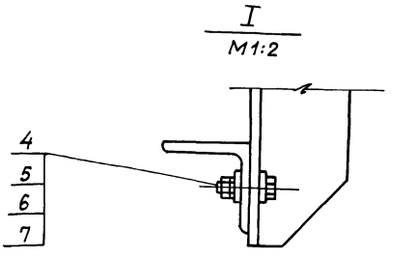

1.* Размеры для справок.

2. Предельные отклонения размеров $\pm \frac{t_2}{2}$

3. Кромки реза- $R_z 160$, отверстия- $R_z 80$, остальное- ∇.

4. Установку уголка поз.1 производить при снятой резине скребка. При опущенных рычагах с грузом должен быть обеспечен зазор 2-4 мм между лентой конвейера и металлическими деталями скребка.

Изм.	Лист	№ докум.	Подп.	Дата
Разраб.		Вишневский		11.89
Пров.		Строганов		11.89
Т.контр.		Ройзман		11.89
Рук.гр.		Зайцева		11.89
Н.контр.		Гордеева		11.89
Утв.		Ройзман		11.89

5Т1.03.05.000.СБ

Ограничитель хода скребка. Сборочный чертеж

Литера	Масса	Масштаб
У	7,0	1:5
Лист	Листов 1	

САНТЕХНИИПРОЕКТ

Инв.№ подл. | Подп. и дата | Взам. инв.№ | Инв.№ дубл. | Подпись и дата

Типовой проект 903-1-275.89 Альбом 6

Формат	Зона	Поз.	Обозначение	Наименование	Кол.	Примеч.
				Документация		
А2			5Т1.04.00.000 СБ	Сборочный чертеж		
				Сборочные единицы		
А4		1	5Т1.04.01.000	Опора натяжки	1	
А4		2	5Т1.04.03.000	Ограждение натяжки	1	
				Стандартные изделия		
		4		Болт М12х30.46 ГОСТ 7798-70	2	
		5		Болт М20х90.46 ГОСТ 7798-70	4	
		6		Гайка М12.5 ГОСТ 5915-70	2	
		7		Гайка М20.5 ГОСТ 5915-70	4	
		8		Шайба 12.65Г ГОСТ 6402-70	2	
		9		Шайба 20.65Г ГОСТ 6402-70	4	
		10		Шайба 20.01 ГОСТ 11371-70	4	
				Прочие изделия		
		11		Очиститель барабана винтовой натяжки 05040-60	1	
		12		Устройство натяжное винтовое 5040-60-80	1	

Подп. и дата | Инв. № дубл. | Взам. инв. № | Подп. и дата | Инв. № подл.

Изм.	Лист	№ докум.	Подп.	Дата
Разраб.		Заруцкая		11-89
Пров.		Строганов		11-89
Рчк. гр.		Зайцева		11-89
Н. контр.		Гордеева		12-89
Утв.		Ройзман		11-89

5Т1.04.00.000

Устройство натяжное винтовое

Лит.	Лист	Листов
И		1

САНТЕХНИИПРОЕКТ

Формат А4

Формат	Зона	Поз.	Обозначение	Наименование	Кол.	Примеч.
				Документация		
А2			5Т1.04.01.000 СБ	Сборочный чертеж		
				Детали		
Б4		1	5Т1.04.01.001	Стойка ℓ=520 h14		
				Уголок Б-63х63х6 ГОСТ 8509-86 / Вст3-1 ГОСТ 535-79	2	3,0 кг
Б4		2	5Т1.04.01.002	Стойка ℓ=150 h14		
				Уголок Б-63х63х6 ГОСТ 8509-86 / Вст3-1 ГОСТ 535-79	2	1,0 кг
Б4		3	5Т1.04.01.003	Прогон ℓ=1580 h14		
				Уголок Б-75х75х8 ГОСТ 8509-86 / Вст3-1 ГОСТ 535-79	2	13,5 кг
Б4		4	5Т1.04.01.004	Связь		
				Уголок Б-63х63х6 ГОСТ 8509-86 / Вст3-1 ГОСТ 535-79	2	5,0 кг
Б4		5	5Т1.04.01.005	Связь ℓ=880 h14		
				Уголок Б-63х63х6 ГОСТ 8509-86 / Вст3-1 ГОСТ 535-79	2	4,9 кг
Б4		6	5Т1.04.01.006	Опора ℓ=1140 h14		
				Уголок Б-63х63х6 ГОСТ 8509-86 / Вст3-1 ГОСТ 535-79	2	0,9 кг
Б4		7	5Т1.04.01.007	Планка 120h14х190h14		
				Лист Б-ПН-8 ГОСТ 19903-74 / Вст3-1 ГОСТ 14637-79	2	1,4 кг

Подп. и дата | Инв. № дубл. | Взам. инв. № | Подп. и дата | Инв. № подл.

Изм.	Лист	№ докум.	Подп.	Дата
Разраб.		Заруцкая		11-89
Пров.		Строганов		11-89
Рчк. гр.		Зайцева		11-89
Н. контр.		Гордеева		12-89
Утв.		Ройзман		11-89

5Т1.04.01.000

Опора натяжки

Лит.	Лист	Листов
И	1	2

САНТЕХНИИПРОЕКТ

Формат А4

Формат	Зона	Поз.	Обозначение	Наименование	Кол.	Прим.
Б4		8	5Т1.04.01.008	Планка 100h14х120h14		
				Лист Б-ПН-8 ГОСТ 19903-74 / Вст3-1 ГОСТ 14637-79	2	0,8 кг
Б4		9	5Т1.04.01.009	Косынка		
				Лист Б-ПН-8 ГОСТ 19903-74 / Вст3-1 ГОСТ 14637-79	2	2,4 кг

Подп. и дата | Инв. № дубл. | Взам. инв. № | Подп. и дата | Инв. № подл.

Изм.	Лист	№ докум.	Подп.	Дата

5Т1.04.01.000 Лист 2

Формат А4

Формат	Зона	Поз.	Обозначение	Наименование	Кол.	Примечание
				Документация		
А2			5Т1.04.03.000 СБ	Сборочный чертеж		
				Детали		
А4		1	5Т1.04.03.001	Крышка	1	
А4		2	5Т1.04.03.002	Стенка	1	
А4		3	5Т1.04.03.002-01	Стенка	1	
А4		4	5Т1.04.03.003	Кронштейн	1	
А4		5	5Т1.04.03.004	Кронштейн	1	
Б4		6	5Т1.04.03.005	Связь		
				Уголок Б-50х50х6 ГОСТ 8509-86 / Вст3-1 ГОСТ 535-79		
				ℓ=640 h14	1	2,4 кг

Подп. и дата | Инв. № дубл. | Взам. инв. № | Подп. и дата | Инв. № подл.

Изм.	Лист	№ докум.	Подп.	Дата
Разраб.		Заруцкая		11-89
Пров.		Строганов		11-89
Рчк. гр.		Зайцева		11-89
Н. контр.		Гордеева		12-89
Утв.		Ройзман		11-89

5Т1.04.03.000

Ограждение натяжки

Лит.	Лист	Листов
И		1

САНТЕХНИИПРОЕКТ

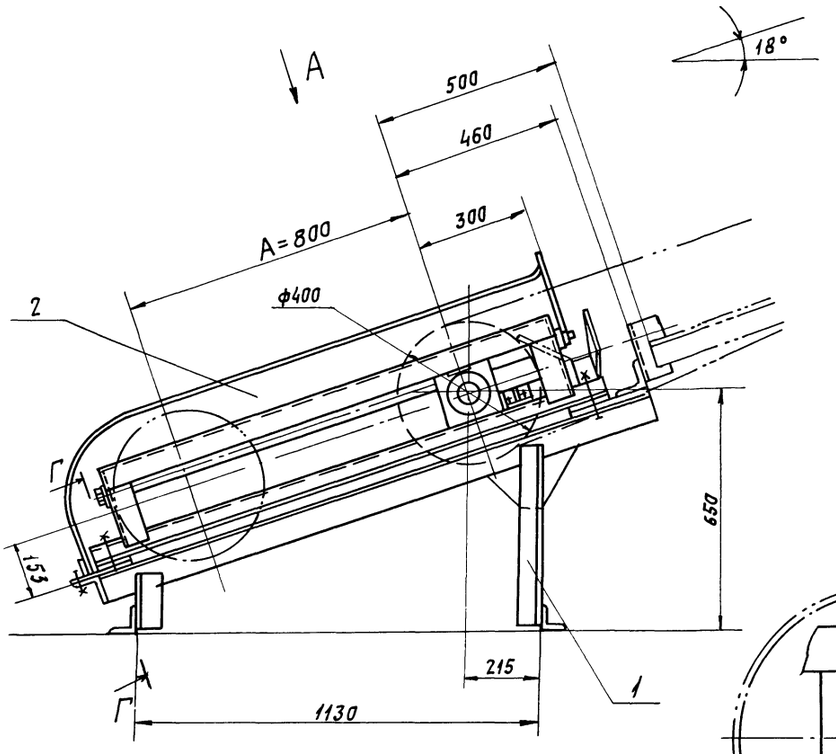

Б-Б
М1:5

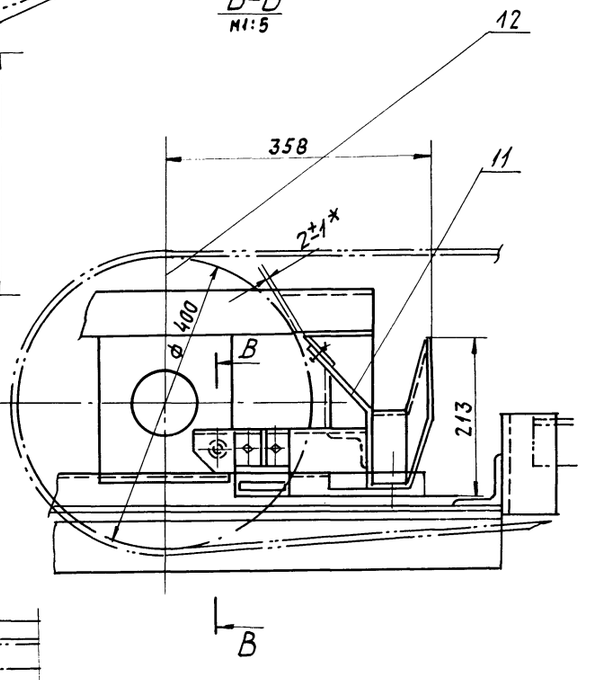

Вид А

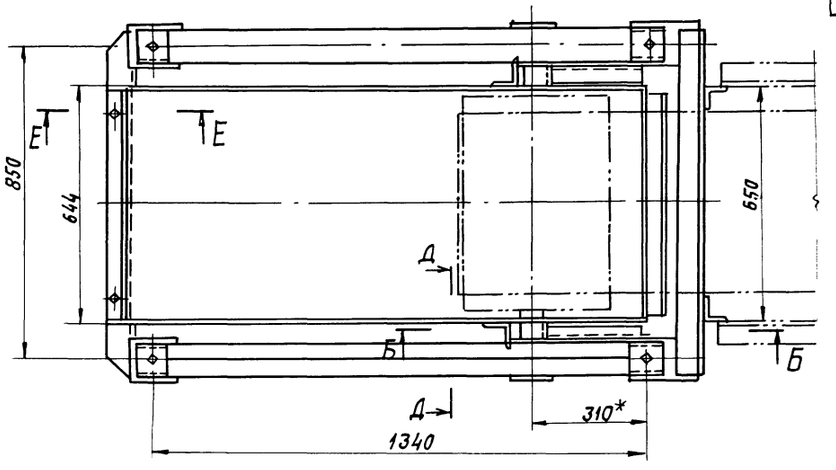

Е-Е
М1:5

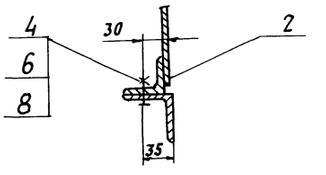

Д—Д повернуто
М1:5

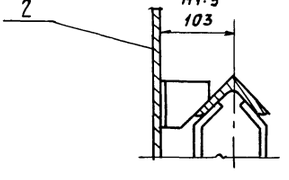

В—В
М1:2

Сверлить и нарезать в корпусе подшипника при монтаже

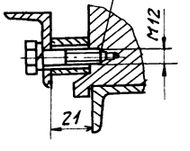

* Размер исполнительный, остальные для справок.

Г—Г
М1:5

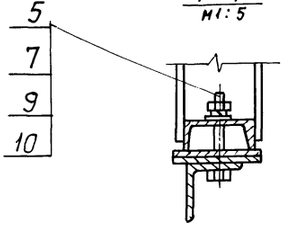

					5Т1.04.00.000СБ		
Изм.	Лист	№докум.	Подп.	Дата	Устройство натяжное винтовое. Сборочный чертеж.	Литер	Масса / Масштаб
Разраб.		Зарецкая		VI-89		И	360 / 1:10
Пров.		Строганов		VI-89			
Т.контр.		Райзман		VI-89		Лист	Листов 1
Рук. гр.		Зайцева		VI-89			
Н.контр.		Гордеева		VI-89		САНТЕХНИИПРОЕКТ	
Утв.		Райзман		VI-89			

5Т1.04.01.000СБ

Типовой проект 903-1-275.89 Альбом 6

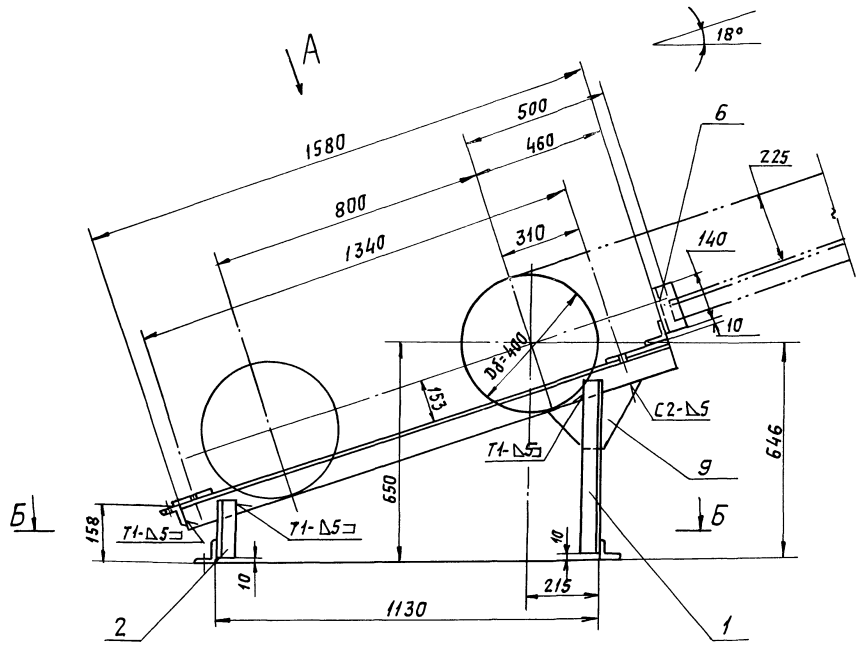

Поз. 9

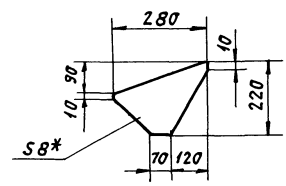

Вид А

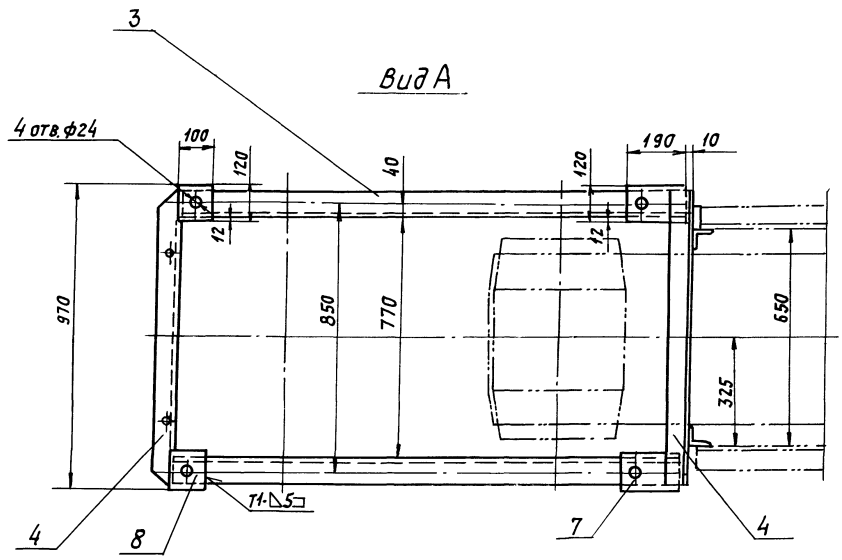

Поз. 4

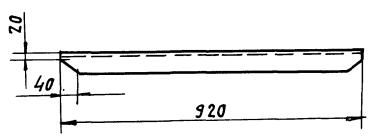

Б-Б

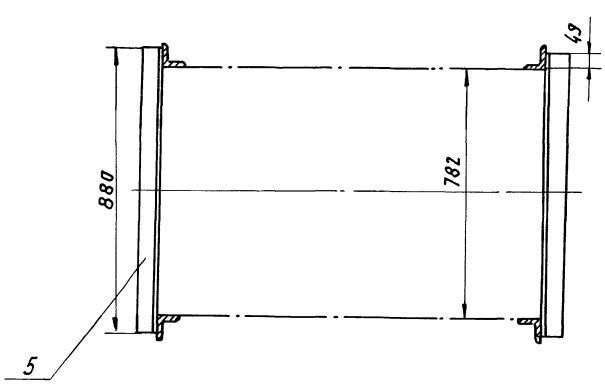

1. * Размер для справок.
2. Предельные отклонения размеров $\pm \frac{t_2}{2}$.
3. Кромки реза – Rz 160, отверстия – Rz 80, остальное – ∇.
4. Сварные швы по ГОСТ 5264-80.
5. Электроды типа Э42 ГОСТ 9467-75.

Изм.	Лист	N докум.	Подп.	Дата	5Т1.04.01.000СБ			
Разраб.		Зарицкая		VI-89	Опора натяжки. Сборочный чертеж.	Литера	Масса	Масштаб
Пров.		Строганов		VI-89		И	65	1:10
Т. контр.		Ройзман		VI-89		Лист	Листов 1	
Рук. гр.		Зайцева		VI-89		САНТЕХНИИПРОЕКТ		
Н. контр.		Гордеева		VI-89				
Утв.		Ройзман		VI-89				

Инв. N подл. | Подпись и дата | Взам. инв. N | Инв. N дубл. | Подпись и дата

Копировал: Павел 23947-07 40 формат А2

Типовой проект 903-1-275.89 Альбом 6

5Т1.04.03.000СБ

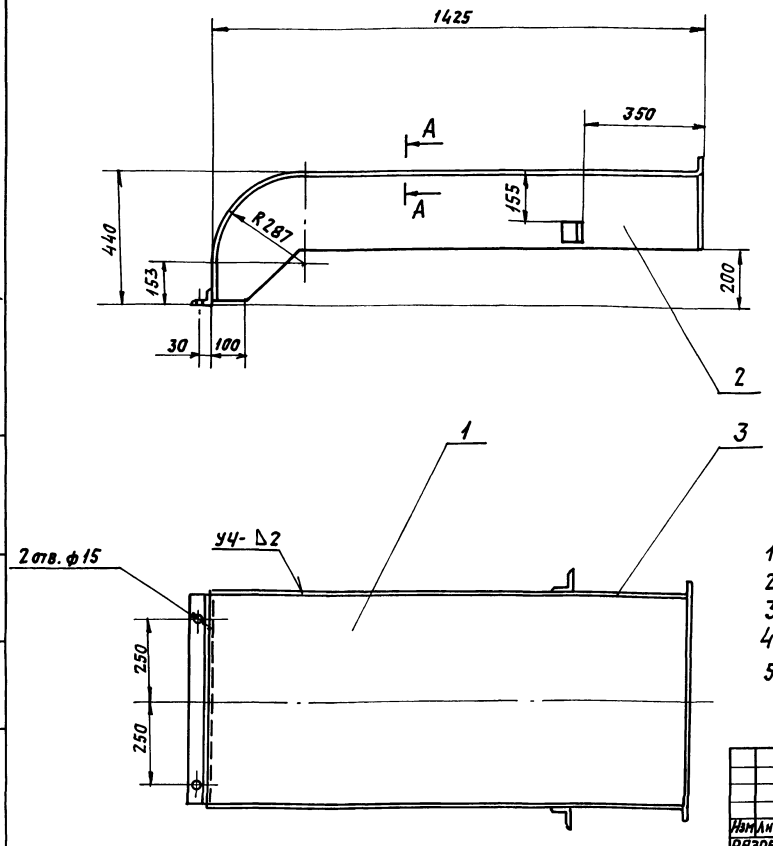

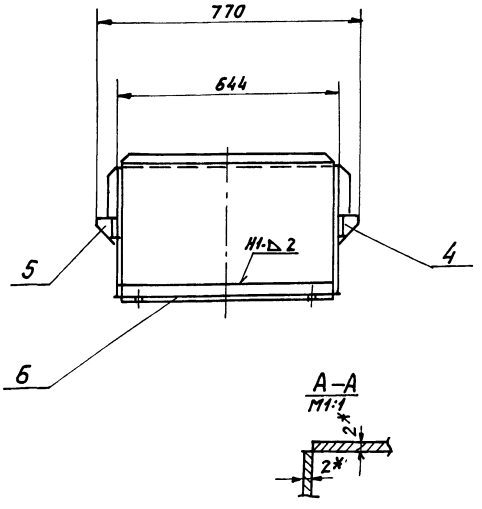

1. * Размеры для справок.
2. Предельные отклонения размеров $\pm\frac{t_2}{2}$.
3. Кромки реза – Rz 160, отверстия – Rz 80, остальное – ⌀.
4. Сварные швы по ГОСТ 5264-80.
5. Электроды типа Э42 ГОСТ 9467-75.

				5Т1.04.03.000СБ			
Изм	Лист	№ докум.	Подп.	Дата	Ограждение натяжки. Сборочный чертеж.	Литера	Масса	Масшт.
Разраб.	Заруцкая			VI-89		И	30	1:10
Пров.	Строганов			VI-89		Листов	Листов 1	
Т.контр.	Ройзман			VI-89		САНТЕХНИИПРОЕКТ		
Рук. гр.	Зайцева			VI-89				
Н.контр.	Гордеева			VI-89				
Утв.	Ройзман			VI-89				

Формат А3

5Т1.04.03.001

Rz 160 (√)

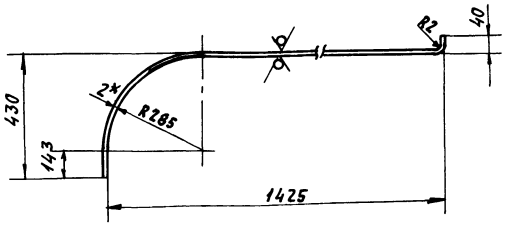

Развертка

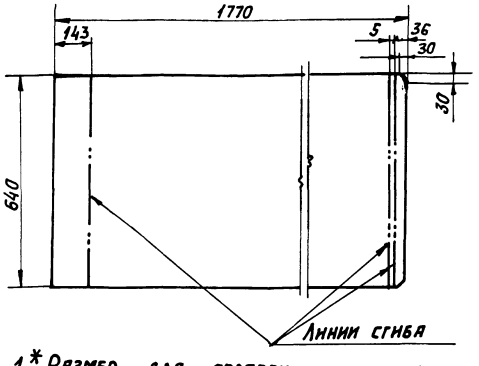

1. * Размер для справок.
2. Предельные отклонения размеров $\pm\frac{t_2}{2}$.

				5Т1.04.03.001			
Изм	Лист	№ докум.	Подп.	Дата	Крышка.	Литера	Масса	Масшт.
Разраб.	Заруцкая			VI-89		И	6,2	1:10
Пров.	Строганов			VI-89		Лист	Листов 1	
Т.контр.	Ройзман			VI-89	Лист Б-ПН-2 ГОСТ 19903-74 / ВСт3-I ГОСТ 16523-70	САНТЕХНИИПРОЕКТ		
Рук. гр.	Зайцева			VI-89				
Н.контр.	Гордеева			VI-89				
Утв.	Ройзман			VI-89				

Формат А4

5Т1.04.03.002

Rz 160 (√)

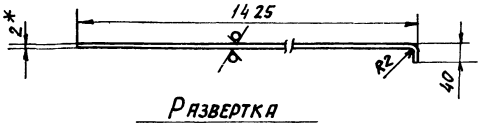

Развертка

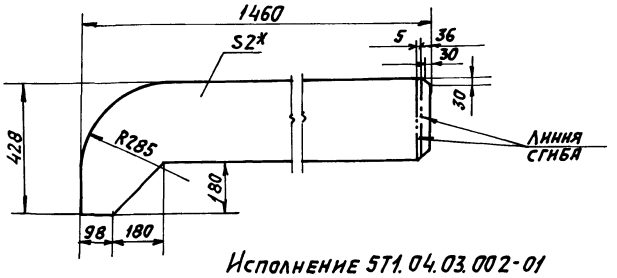

Исполнение 5Т1.04.03.002-01
Остальное см. 5Т1.04.03.002.

1. * Размер для справок.
2. Предельные отклонения размеров $\pm\frac{t_2}{2}$.

				5Т1.04.03.002			
Изм	Лист	№ докум.	Подп.	Дата	Стенка	Литера	Масса	Масшт.
Разраб.	Заруцкая			VI-89		И	5,5	1:10
Пров.	Строганов			VI-89		Лист	Листов 1	
Т.контр.	Ройзман			VI-89	Лист Б-ПН-2 ГОСТ 19903-74 / ВСт3-I ГОСТ 16523-70	САНТЕХНИИПРОЕКТ		
Рук. гр.	Зайцева			VI-89				
Н.контр.	Гордеева			VI-89				
Утв.	Ройзман			VI-89				

Инв. № подл. | Подпись и дата | Взам. инв. № | Инв. № дубл. | Подпись и дата

23947-07 41 Копировал: Павич

Формат А4

5Т1.04.03.003

Rz 160

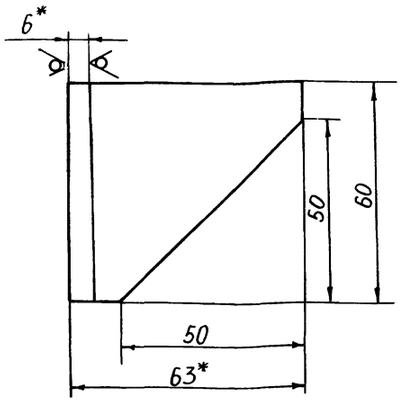

1. * РАЗМЕРЫ ДЛЯ СПРАВОК

2. ПРЕДЕЛЬНЫЕ ОТКЛОНЕНИЯ РАЗМЕРОВ ± $\frac{t_2}{2}$

Изм	Лист	№ докум.	Подп.	Дата
Разраб.		Заруцкая		VI-89
Пров.		Строганов		VI-89
Т. контр.		Ройзман		VI-89
Рук. гр.		Зайцева		VI-89
Н. контр.		Гордеева		VI-89
Утв.		Ройзман		VI-89

5Т1.04.03.003

Кронштейн

Уголок 6-63х63х6 ГОСТ 8509-86 / Ст3-I ГОСТ 535-79

Лит.	Масса	Масштаб
И	0,4	1:1

Лист | Листов 1

САНТЕХНИИПРОЕКТ

Формат А4

Инв. № подл. | Подп. и дата | Взам. инв. № | Инв. № дубл. | Подп. и дата

5Т1.04.03.004

Rz 160

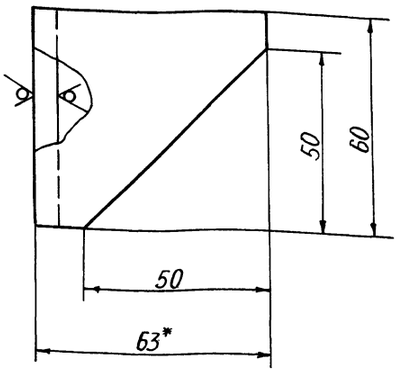

1. * РАЗМЕР ДЛЯ СПРАВОК

2. ПРЕДЕЛЬНЫЕ ОТКЛОНЕНИЯ РАЗМЕРОВ ± $\frac{t_2}{2}$

Изм	Лист	№ докум.	Подп.	Дата
Разраб.		Заруцкая		VI-89
Пров.		Строганов		VI-89
Т. контр.		Ройзман		VI-89
Рук. гр.		Зайцева		VI-89
Н. контр.		Гордеева		VI-89
Утв.		Ройзман		VI-89

5Т1.04.03.004

Кронштейн

Уголок 6-63х63х6 ГОСТ 8509-86 / Ст3-I ГОСТ 535-79

Лит.	Масса	Масштаб
И	0,4	1:1

Лист | Листов 1

САНТЕХНИИПРОЕКТ

Формат А4

Инв. № подл. | Подп. и дата | Взам. инв. № | Инв. № дубл. | Подп. и дата

Типовой проект 903-1-275.89 Альбом 6

Формат	Зона	Поз.	Обозначение	Наименование	Кол.	Примечание
				Документация		
А2			5Т1.05.00.000. СБ	Сборочный чертеж		
				Сборочные единицы		
А4		1	5Т1.05.01.000	Панель ограждения ℓ = 3000	14	
				Детали		
Б4		5	5Т1.05.00.001	Полка 70h14×90h14 Лист Б-ПН-4 ГОСТ 19903-74 / ВСт3-I ГОСТ 14637-79	1	0,2 кг
Б4		6	5Т1.05.00.002	Щитак Лист Б-ПН-4 ГОСТ 19903-74 / ВСт3-I ГОСТ 14637-79	1	1,6 кг
Б4		7	5Т1.05.00.003	Ребро 82 h14×100 h14 Лист Б-ПН-4 ГОСТ 19903-74 / ВСт3-I ГОСТ 14637-79	6	0,2 кг
Б4		8	5Т1.05.00.004	Плита 100h14×100h14 Лист Б-ПН-4 ГОСТ 19903-74 / ВСт3-I ГОСТ 14637-79	12	0,3 кг

Инв.№ подл. | Подп. и дата | Взам. инв.№ | Инв.№ дубл. | Подп. и дата

Изм.	Лист	№ докум.	Подп.	Дата
Разраб.		Редкоречев		11-89
Пров.		Зайцева		11-89
Рук. гр.		Зайцева		11-89
Н. контр.		Гордеева		11-89
Утв.		Ройзман		11-89

5Т1.05.00.000

Установка ограждений и аварийных выключателей.

Лит.	Лист	Листов
И	1	2

САНТЕХНИИПРОЕКТ

Формат А4

Формат	Зона	Поз.	Обозначение	Наименование	Кол.	Примечание
Б4		9	5Т1.05.00.005	Связь ℓ = 776 h14 Уголок Б-63×63×6 ГОСТ 8509-86 / ВСт3-I ГОСТ 535-79	1	4,5 кг
Б4		10	5Т1.05.00.006	Крючок Круг В6 ГОСТ 2590-71 / ВСт3-I ГОСТ 535-79	17	0,2 кг
				Стандартные изделия		
		15		Болт М12×30.46 ГОСТ 7798-70.	30	
		16		Гайка М12.5 ГОСТ 5915-70	30	
		17		Шайба 12.65Г ГОСТ 6402-70	30	
				Прочие изделия		
		19		Устройство выключающее канатное ℓк = 60м	1	
		20		Устройство выключающее рычажное	6	
		21		Датчик скорости УПДС	1	
				Материалы		
		22		Сетка 20-2,0-0 ГОСТ 5336-80	17м²	
		23		Уголок Б-32×32×3 ГОСТ 8509-86 / ВСт3-I ГОСТ 535-79	20м	

Инв.№ подл. | Подп. и дата | Взам. инв.№ | Инв.№ дубл. | Подп. и дата

Изм.	Лист	№ докум.	Подп.	Дата

5Т1.05.00.000

Лист 2

Формат А4

Формат	Зона	Поз	Обозначение	Наименование	Кол.	Примечание
				Документация		
А2			5Т1.05.01.000 СБ	Сборочный чертеж		
				Детали		
Б4		1	5Т1.05.01.001	Стойка Уголок Б-40×40×4 ГОСТ 8509-86 / ВСт3-I ГОСТ 535-79	3	1,6 кг
Б4		2	5Т1.05.01.002	Косынка Лист Б-ПН-4 ГОСТ 19903-74 / ВСт3-I ГОСТ 14637-79	3	0,5 кг
Б4		3	5Т1.05.01.004	Поручень ℓ = 713 2h14 Круг В16 ГОСТ 2590-71 / ВСт3-I ГОСТ 535-79	1	11,3 кг
Б4		4	5Т1.05.01.005	Связь ℓ = 2924 h14 Круг В16 ГОСТ 2590-71 / ВСт3-I ГОСТ 535-79	1	4,6 кг
				Стандартные изделия		
		5		Болт М12×30.46 ГОСТ 7798-70	6	
		6		Гайка М12.5 ГОСТ 5915-70	6	
		7		Шайба 12.65Г ГОСТ 6402-70		

Инв.№ подл. | Подп. и дата | Взам. инв.№ | Инв.№ дубл. | Подп. и дата

Изм.	Лист	№ докум.	Подп.	Дата
Разраб.		Вишневский		11-89
Пров.		Строганов		11-89
Рук. гр.		Зайцева		11-89
Н. контр.		Гордеева		11-89
Утв.		Ройзман		11-89

5Т1.05.01.000

Панель ограждения ℓ = 3000

Лит.	Лист	Листов
И		1

САНТЕХНИИПРОЕКТ

Формат А4

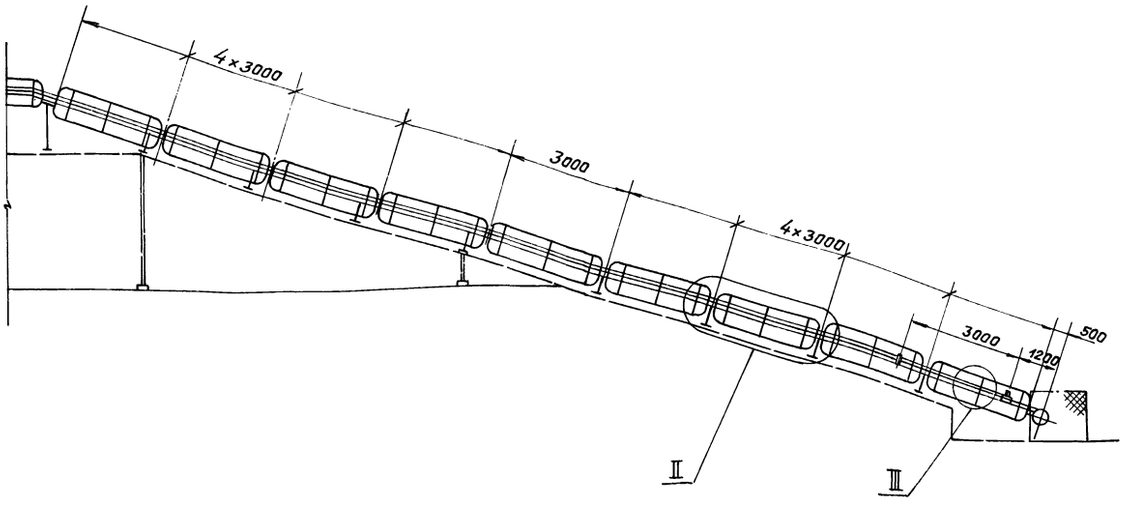

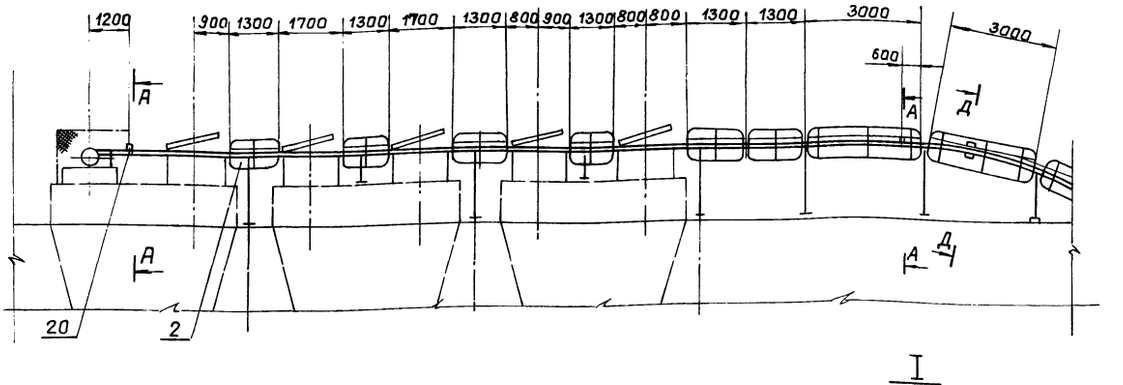

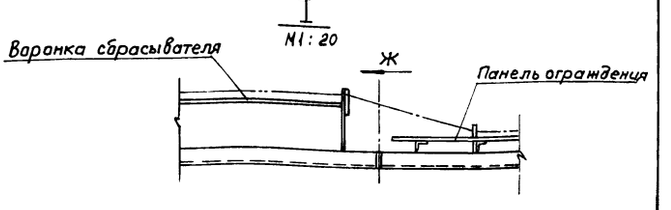

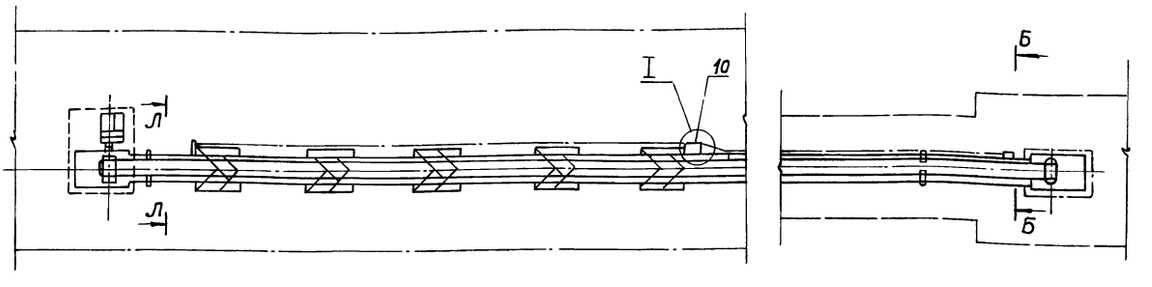

5. Предусмотреть ограждение устройств приводного и натяжного из съемных щитов, выполняемых по месту, из метал. сетки с яч. 20×20 и уголков 32×32×3, Н=1200мм.

6. Боковое ограждение конвейера и устройство выключающее канатное ставить со стороны основного прохода. Крючки, поз.10, приваривать к секциям мет. констр. конвейера с шагом ~5000 и к каждой воронке сбрасывателя с одной стороны.

7. Ограждение конвейера поз.2 изготовить из ограждений поз. 1.

1. Предельные отклонения размеров $\pm \frac{t_2}{2}$

2. Кромки реза $R_z 160$, отверстий $R_z 80$, остальное –.

3. Сварные швы по ГОСТ 5264-80.

4. Электроды типа Э42. ГОСТ 9467-75.

				5Т1.05.00.000. СБ	
Изм.	Лист	№ докум.	Подп.	Дата	
Разраб.		Редкарчев		VI-89	Установка ограждений и аварийных выключателей. Сварочный чертеж.
Пров.		Зайцева		VI-89	
Т.контр.		Ройзман		VI-89	
Рук.гр.		Зайцева		VI-89	
Н.контр.		Гордеева		VI-89	
Утв.		Ройзман		VI-89	

Лит.	Масса	Масштаб
И	540	1:100
Лист 1	Листов 2	

САНТЕХНИИПРОЕКТ

Инв.№ подл. | Подп. и дата | Взам.инв.№ | Инв.№ дубл. | Подпись и дата

А-А
М1:5

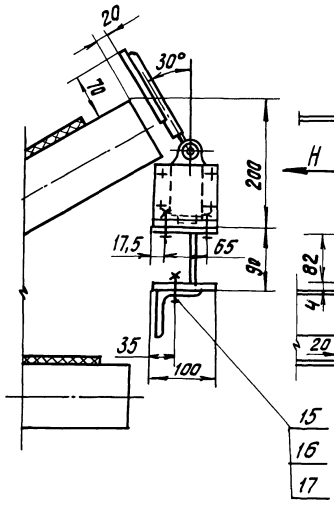

Вид Н
М1:5

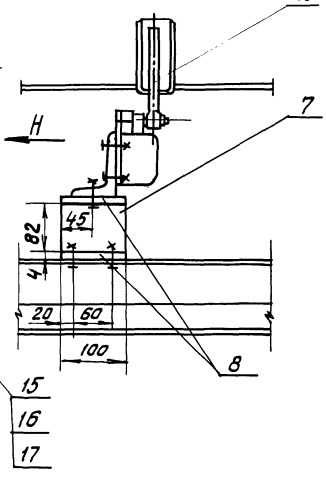

III, повернуто
М1:10

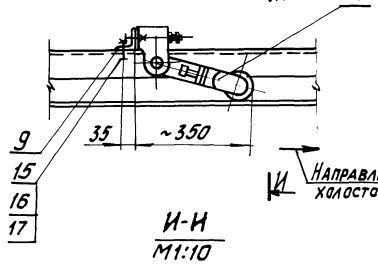

И
Направление движения холостой ленты

И-И
М1:10

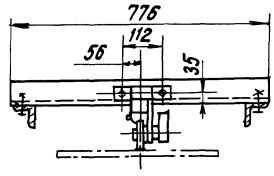

Поз. 9. Уголок
М1:10

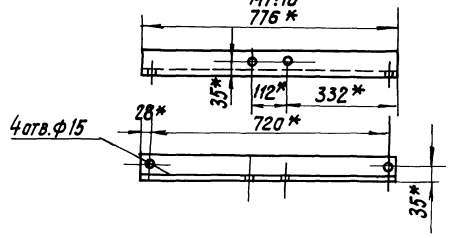

II, повернуто
М1:10

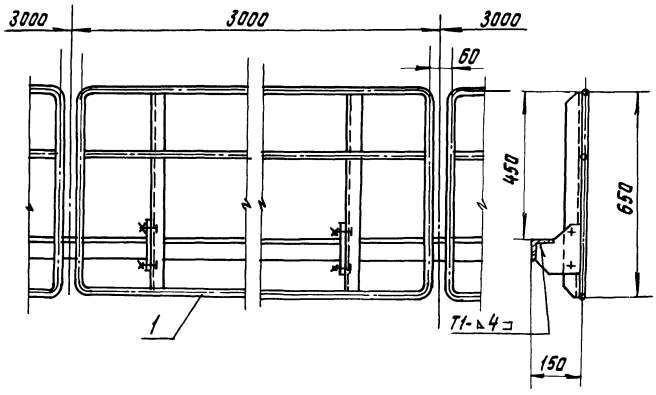

Вид К
М1:5

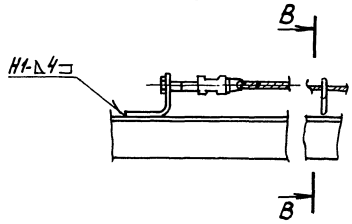

Б-Б повернуто
М1:5

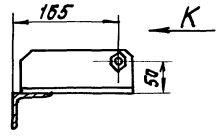

Вид Е
М1:5

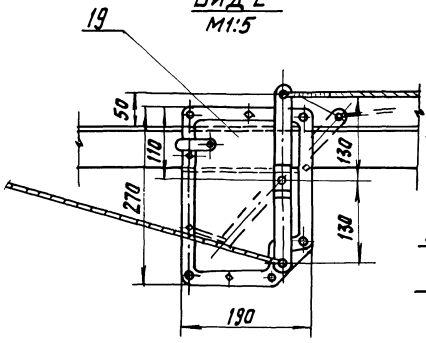

Д-Д
М1:5

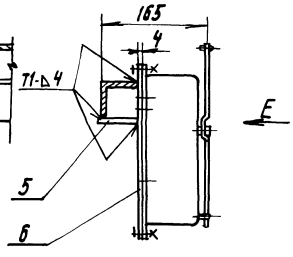

В-В
М1:5

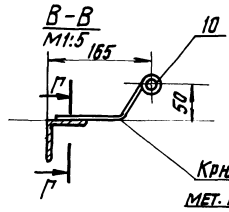

Г-Г
М1:5

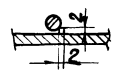

Крючки приваривать к мет. констр. с шагом ~5000
Сварка ручная дуговая

Вид Ж
М1:10

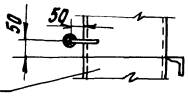

Воронка сбрасывателя

Л-Л, повернуто
М1:10

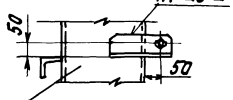

Воронка сбрасывателя

Поз. 6. Щиток
М1:5

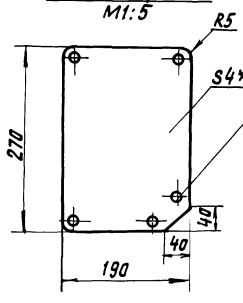

Отв. выполнить по корпусу коробки выключателя

Поз. 10. Крючок
М1:2

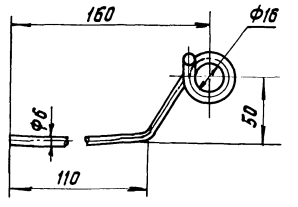

Длина развертки 235 мм

Изм.	Лист	№ докум.	Подп.	Дата	5Т1.05.00.000 СБ	Лист 2

5Т1.05.01.000.СБ

Типовой проект 903-1-275.89 Альбом 6

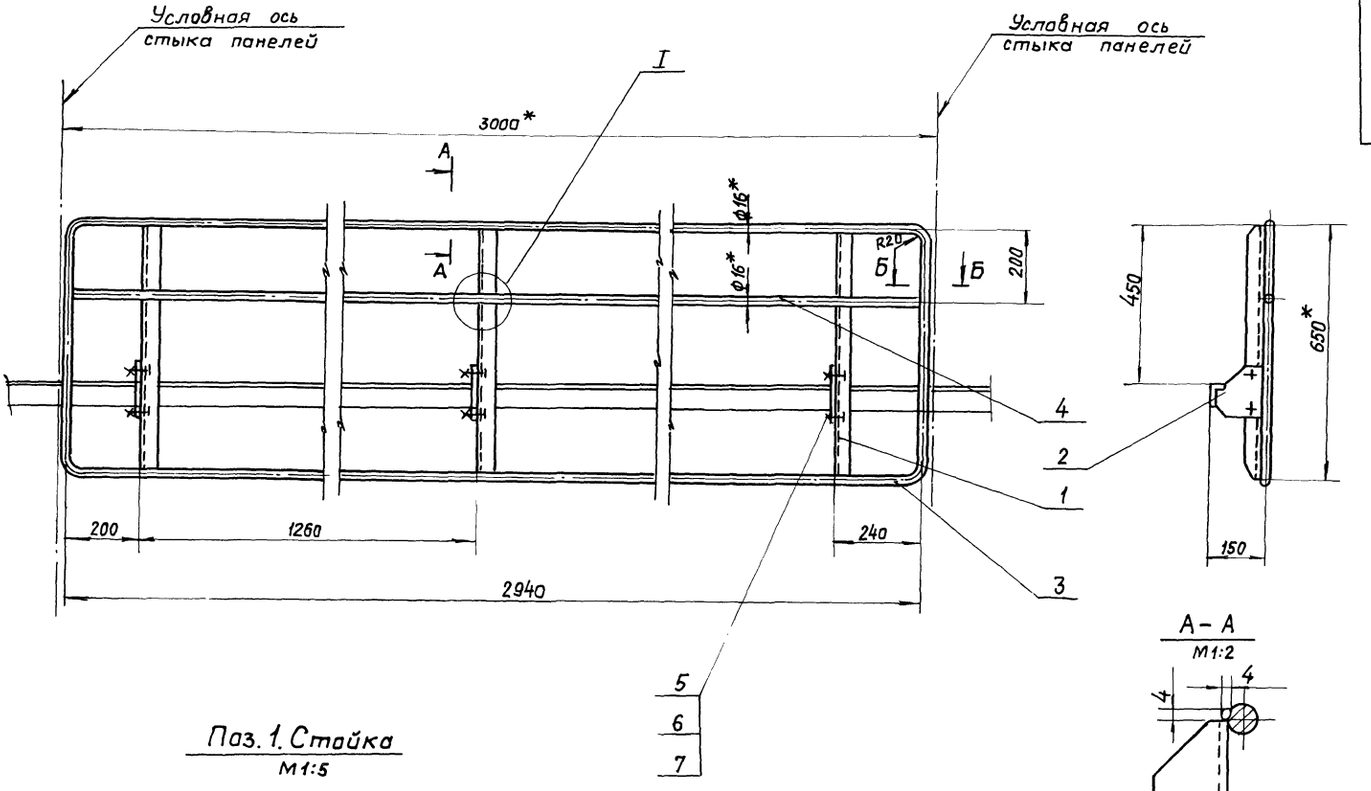

Поз. 1. Стойка
М1:5

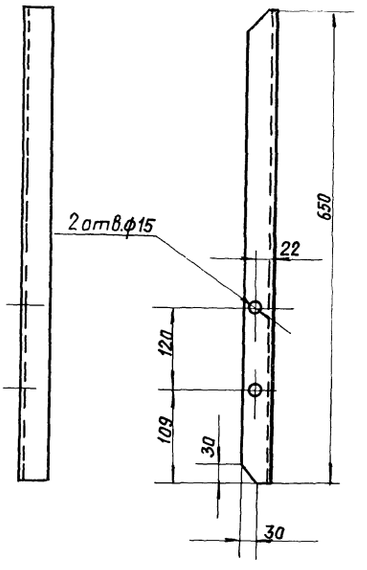

А – А
М1:2

Поз. 2. Косынка
М1:5

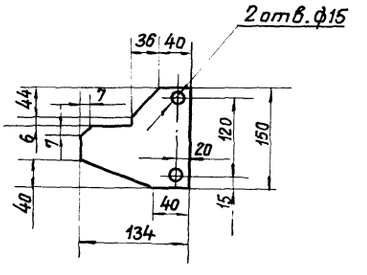

Б – Б
М1:1

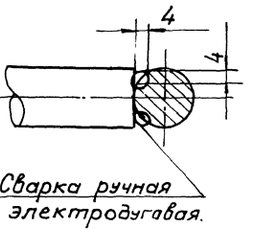

I
М1:2

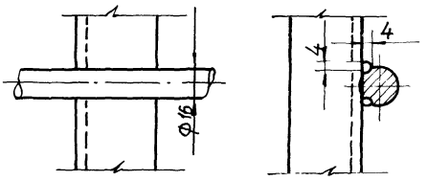

1. * Размеры для справок.
2. Предельные отклонения размеров $\pm \frac{t_2}{2}$
3. Кромки реза — $R_z 160$, отверстия — $R_z 80$, остальное.
4. Сварные швы по ГОСТ 5264-80.
5. Электроды типа Э42 ГОСТ 9467-75.

Изм.	Лист	№ докум.	Подп.	Дата
Разраб.		Вишневский		11.89
Пров.		Строганов		11.89
Т. контр.		Ройзман		11.89
Рук. гр.		Зайцева		11.89
Н. контр.		Гордеева		11.89
Утв.		Ройзман		11.89

5Т1.05.01.000.СБ

Панель ограждения
ℓ = 3000
Сборочный чертёж.

Литера	Масса	Масштаб
И	27	1:10

Лист | Листов 1

САНТЕХНИИПРОЕКТ

Инв.№ подл. | Подп. и дата | Взам. инв.№ | Инв.№ дубл. | Подп. и дата

Типовой проект 903-1-275.89 Альбом 6

Формат	Зона	Поз.	Обозначение	Наименование	Кол.	Примечание
				Документация		
*)			5Т1.08.00.000 СБ	Сборочный чертеж		* А2х2
				Детали		
Б4		1	5Т1.08.00.001	Пояс правый ℓ=2060 h14		
				Уголок Б-50х50х5 ГОСТ 8509-86 / ВСт3-I ГОСТ 535-79	1	7,7 кг
Б4		2	5Т1.08.00.002	Пояс левый ℓ=2050 h14		
				Уголок Б-50х50х5 ГОСТ 8509-86 / ВСт3-I ГОСТ 535-79	1	7,7 кг
Б4		3	5Т1.08.00.003	Связь ℓ=880 h14		
				Уголок Б-50х50х5 ГОСТ 8509-86 / ВСт3-I ГОСТ 535-79	2	3,3 кг
Б4		4	5Т1.08.00.004	Связь ℓ=350 h14		
				Уголок Б-50х50х5 ГОСТ 8509-86 / ВСт3-I ГОСТ 535-79	1	1,3 кг
Б4		5	5Т1.08.00.005	Стойка правая ℓ=590 h14		
				Уголок Б-50х50х5 ГОСТ 8509-86 / ВСт3-I ГОСТ 535-79	2	2,2 кг
Б4		6	5Т1.08.00.006	Стойка левая ℓ=590 h14		
				Уголок Б-50х50х5 ГОСТ 8509-86 / ВСт3-I ГОСТ 535-79	2	2,2 кг
Б4		7	5Т1.08.00.007	Подвеска ℓ=340 h14		
				Уголок Б-50х50х5 ГОСТ 8509-86 / ВСт3-I ГОСТ 535-79	1	1,3 кг
Б4		8	5Т1.08.00.008	Стенка боковая		
				Лист Б-ПН-4 ГОСТ 19903-74 / ВСт3-I ГОСТ 14637-79	2	8,4 кг
Б4		9	5Т1.08.00.009	Ребро		
				Лист Б-ПН-4 ГОСТ 19903-74 / ВСт3-I ГОСТ 14637-79	2	0,5 кг
Б4		10	5Т1.08.00.010	Стенка торцевая		
				Лист Б-ПН-4 ГОСТ 19903-74 / ВСт3-I ГОСТ 14637-79	1	1,3 кг
Б4		11	5Т1.08.00.011	Полоса 70 h14х2000 h14		
				Лист Б-ПН-4 ГОСТ 19903-74 / ВСт3-I ГОСТ 14637-79	2	4,4 кг
Б4		12	5Т1.08.00.012	Прижим торцевой		
				Лист Б-ПН-4, ГОСТ 19903-74 / ВСт3-I ГОСТ 14637-79	1	0,7 кг
Б4		13	5Т1.08.00.013	Прижим завесы		
				Полоса 4х30 ГОСТ 103-76 / ВСт3-I ГОСТ 535-79	1	0,32 кг
Б4		14	5Т1.08.00.014	Косынка		
				Лист Б-ПН-4 ГОСТ 19903-74 / ВСт3-I ГОСТ 14637-79	4	0,3 кг
Б4		15	5Т1.08.00.015	Косынка		
				Лист Б-ПН-4 ГОСТ 19903-74 / ВСт3-I ГОСТ 14637-79	4	0,4 кг
Б4		16	5Т1.08.00.016	Крышка 450 h14х2050 h14		
				Лист Б-ПН-3 ГОСТ 19903-74 / ВСт3-I ГОСТ 16523-70	1	21,7 кг
Б4		17	5Т1.08.00.017	Пруток ℓ=2000 h14		
				Круг В8 ГОСТ 2590-71 / ВСт3-I ГОСТ 535-79	2	0,8 кг
Б4		18	5Т1.08.00.018	Пруток ℓ=320 h14		
				Круг В8 ГОСТ 2590-71 / ВСт3-I ГОСТ 535-79	1	0,13 кг
Б4		19	5Т1.08.00.019	Уплотнение		
				Пластина I, лист, ОМБ-С-8х		
				х120х2000-5,8 ГОСТ 7338-77	2	2,9 кг
Б4		20	5Т1.08.00.020	Уплотнение		
				Пластина I, лист, ОМБ-С-8х		
				х170х320-5,8 ГОСТ 7338-77	1	0,5 кг
Б4		21	5Т1.08.00.021	Прокладка		
				Пластина I, лист, ОМБ-С-3х		
				х50х350-5,8 ГОСТ 7338-77	1	0,08 кг
Б4		22	5Т1.08.00.022	Прокладка		
				Пластина I, лист ОМБ-С-3х		
				х50х2050-5,8 ГОСТ 7338-77	2	0,45 кг
Б4		23	5Т1.08.00.023	Завеса		
				Пластина I, лист, ОМБ-		
				-С-8-5,8 ГОСТ 7338-77	1	0,7 кг
				Стандартные изделия		
		24		Болт М10х30.46		
				ГОСТ 7798-70	60	
		25		Гайка М10.5		
		26		ГОСТ 5915-70	60	

Инв.№ подл. | Подп. и дата | Взам. инв.№ | Инв.№ дубл. | Подп. и дата

Изм.	Лист	№ докум.	Подп.	Дата	5Т1.08.00.000	Лит.	Лист	Листов
Разраб.		Вишневский		VI-89	Лоток направляющий.	И	1	3
Пров.		Строганов		VI-89		САНТЕХНИИПРОЕКТ		
Рук. гр.		Зайцева		VI-89				
Н.контр.		Гордеева		VI-89				
Утв.		Ройзман		VI-89				

Формат А4

Изм.	Лист	№ докум.	Подп.	Дата	5Т1.08.00.000.	Лист 2

Формат А4

Изм.	Лист	№ докум.	Подп.	Дата	5Т1.08.00.000	Лист 3

Формат А4

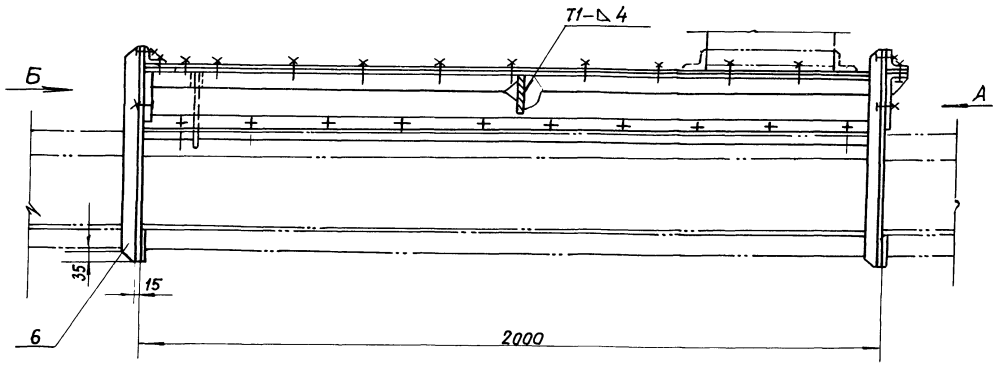

В – В
М1:5

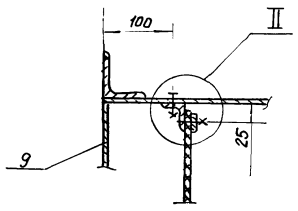

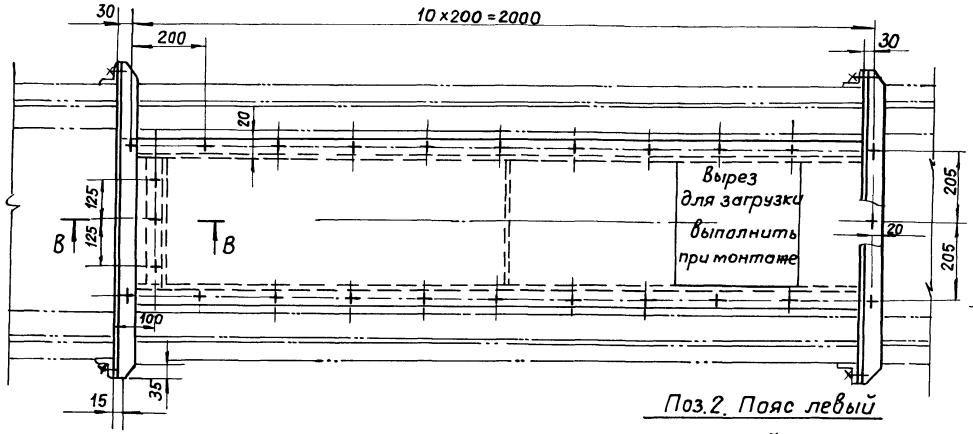

I
М1:5

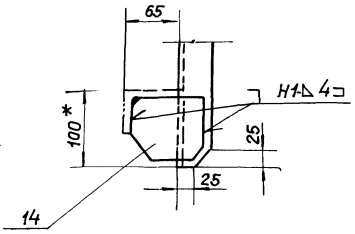

Поз. 14. Косынка
М1:5

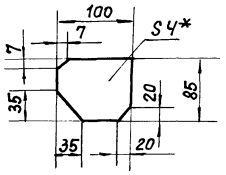

Поз. 2. Пояс левый

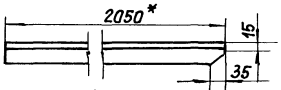

Поз. 1. Пояс правый

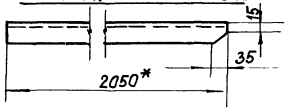

Поз. 15. Косынка
М1:5

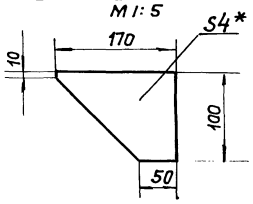

Вид А

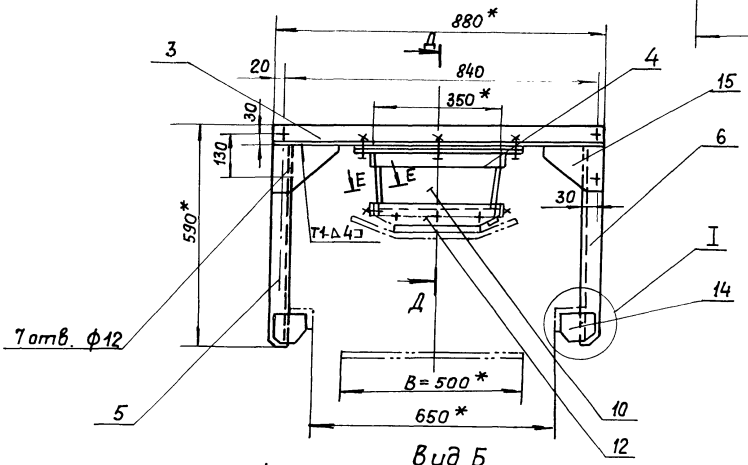

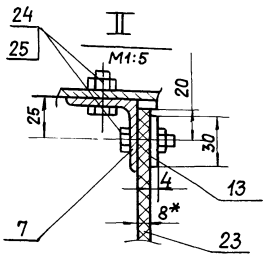

Вид Б

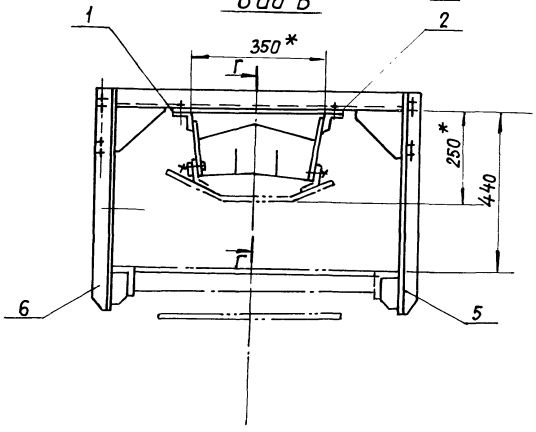

1* Размеры для справок

2. Предельные отклонения размеров $\pm \frac{t_2}{2}$

3. Кромки реза- $R_z 160$, отверстия- $R_z 80$.

4. Сварные швы по ГОСТ 5264-80.

5. Электроды типа Э42 ГОСТ 9467-75.

					5Т1.08.00.000.СБ		
Изм.	Лист	№ докум.	Подп.	Дата	Лоток направляющий. Сборочный чертеж.	Литера	Масса / Масштаб
Разраб.		Вишневский		VI.89		У	97 / 1:10
Пров.		Строганов		VI.89		Лист 1	Листов 2
Т.контр.		Ройзман		VI.89		САНТЕХНИИПРОЕКТ	
Рук.гр.		Зайцева		VI.89			
Н.контр.		Гордеева		VI.89			
Утв.		Ройзман		VI.89			

Инв.№ подл. | Подп. и дата | Взам.инв.№ | Инв.№ дубл. | Подп. и дата

Г-Г
М1:2

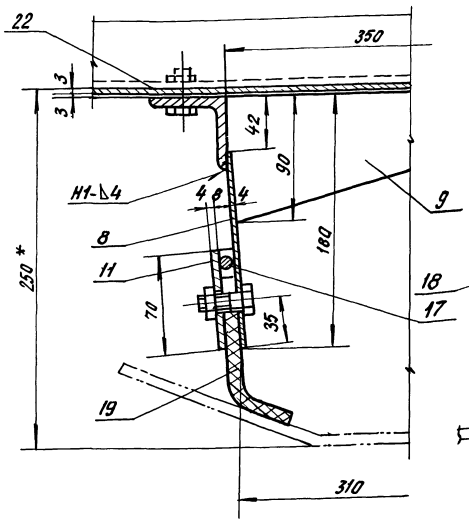

Д-Д
М1:2

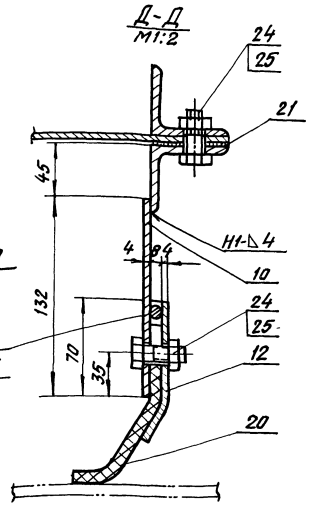

Поз.10. Стенка торцевая
М1:5

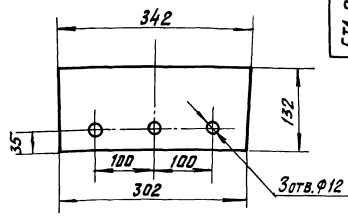

Поз.9. Ребро
М1:5

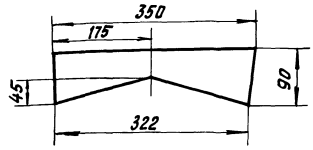

Поз.12. Прижим торцевой
М1:5

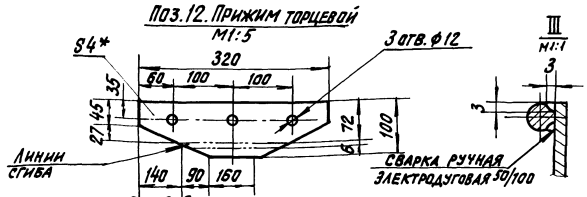

III
М1:1

Поз.23. Завеса
М1:5

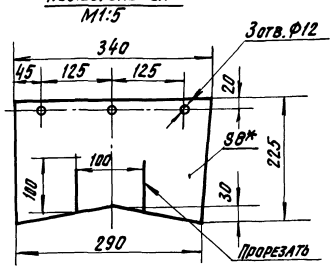

Поз.8. Стенка боковая

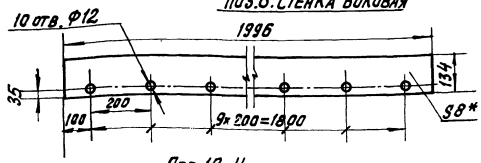

Е-Е
М1:2

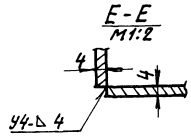

Поз.20. Уплотнение
М1:5

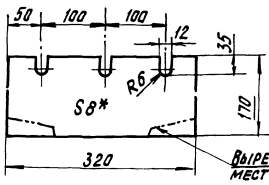

Поз.19. Уплотнение

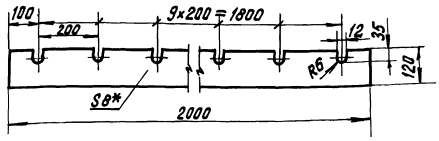

Прижим торцевой
В сборе
М1:5

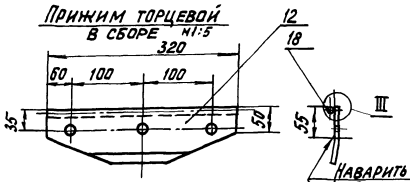

Отверстия Ф12 в прокладках поз.21 и 22 выполнить при установке, по месту.

10 отв.Ф12
Прижим боковой
В сборе
М1:5

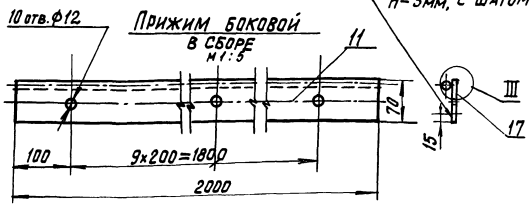

Типовой проект 903-1-275.89 Альбом 6

Формат	Зона	Поз.	Обозначение	Наименование	Кол.	Примечание
				Документация		
А2			5Т3.00.00.000 СБ	Сборочный чертеж		
				Детали		
Б4		1	5Т3.00.00.001	Уголок ℓ= 1560 h14		
				Уголок Б-63×63×6 ГОСТ 8509-86 / Лист ВСт3-I ГОСТ 535-79	2	8,9 кг
Б4		2	5Т3.00.00.002	Уголок		
				Уголок Б-83-63×6 ГОСТ 8509-86 / ВСт3-I ГОСТ 535-79	2	8,7 кг
Б4		3	5Т3.00.00.003	Уголок		
				Уголок Б-50×50×5 ГОСТ 8509-86 / ВСт3-I ГОСТ 535-79	4	1,32 кг
Б4		4	5Т3.00.00.004	Уголок ℓ= 350 h14		
				Уголок Б-50×50×5 ГОСТ 8509-86 / ВСт3-I ГОСТ 535-79	4	1,54 кг
Б4		5	5Т3.00.00.005	Стенка задняя		
				Лист Б-ПН-6 ГОСТ 19903-74 / ВСт3-I ГОСТ 14637-79	1	50,4 кг
Б4		6	5Т3.00.00.006	Стенка передняя		
				Лист Б-ПН-4 ГОСТ 19903-74 / ВСт3-I ГОСТ 14637-79	1	31,2 кг

Подп. и дата | Инв.№ дубл. | Взам. инв.№ | Подп. и дата | Инв.№ подл.

Изм.	Лист	№ докум.	Подп.	Дата
Разраб.	Клюкин			VII-89
Пров.	Страганов			V-89
Рук. гр.	Зайцева			VI-89
Н.контр.	Гордеева			VII-89
Утв.	Ройзман			VI-89

5Т3.00.00.000

Воронка типа I.

Лит.	Лист	Листов
У	1	2

САНТЕХНИИПРОЕКТ

Формат А4

Формат	Зона	Поз.	Обозначение	Наименование	Кол.	Примечание
Б4		7	5Т3.00.00.007	Стенка боковая		
				Лист Б-ПН-4 ГОСТ 19903-74 / В.Ст.3-I ГОСТ 14637-79	2	34,3 кг
Б4		8	5Т3.00.00.008	Стенка боковая		
				Лист Б-ПН-4 ГОСТ 19903-74 / ВСт.3-I ГОСТ 14637-79	2	2,5 кг
Б4		9	5Т3.00.00.009	Стенка задняя		
				Лист Б-ПН-4 ГОСТ 19903-74 / ВСт3-I ГОСТ 14637-79	1	2,6 кг
Б4		10	5Т3.00.00.010	Стенка передняя 90h14×342h14		
				Лист Б-ПН-4 ГОСТ 19903-74 / ВСт3-I ГОСТ 14637-79	1	1,0 кг
				Стандартные изделия		
		11		Болт М12×40.46 ГОСТ 7798-70	6	
		12		Гайка М 12.5 ГОСТ 5915-70	6	
		13		Шайба 12.65Г ГОСТ 6402-70	6	

Подп. и дата | Взам. инв.№ | Инв.№ дубл. | Подп. и дата | Инв.№ подл.

Изм.	Лист	№ докум.	Подп.	Дата

5Т3.00.00.000

Лист 2

Формат А4

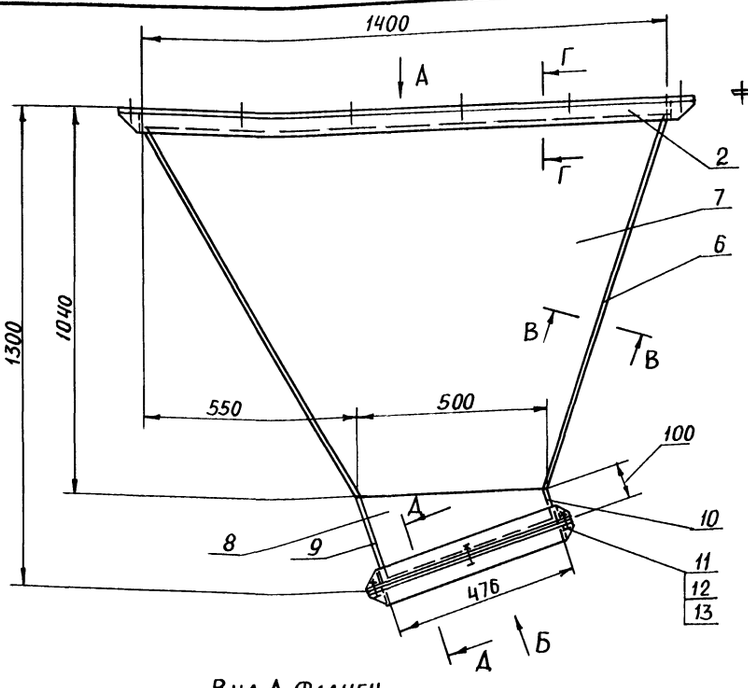

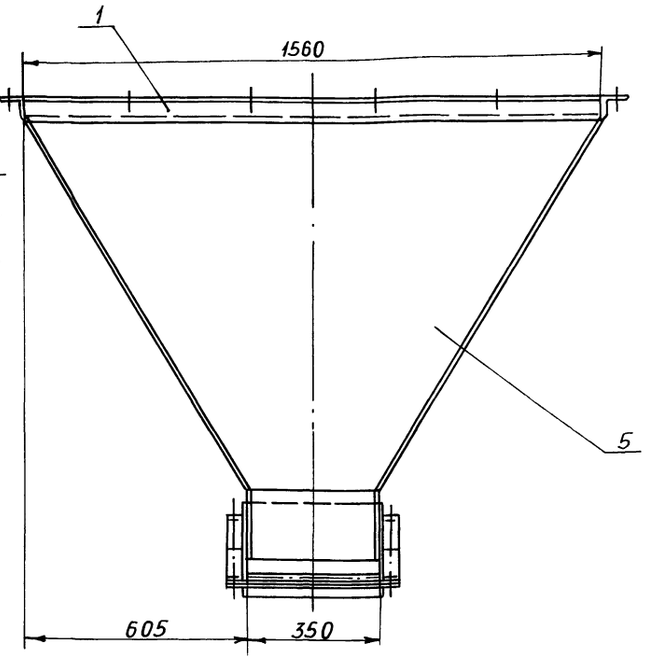

Вид А. Фланец
М 1:20

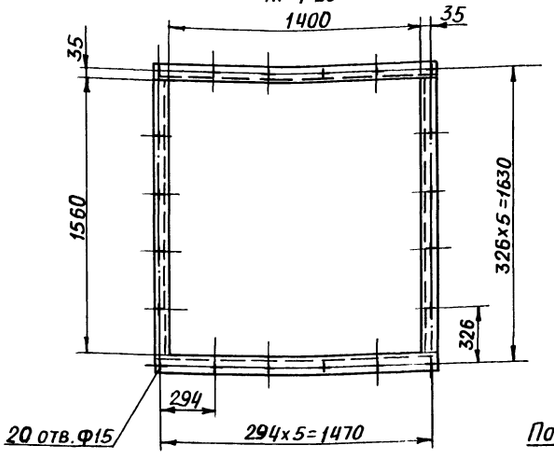

Поз.5. Стенка задняя
М 1:20

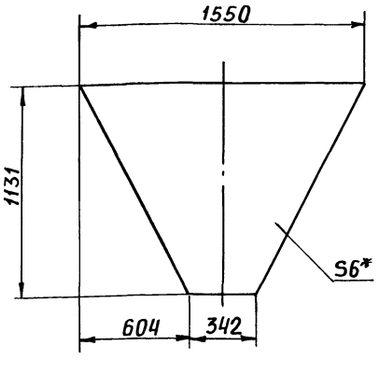

Поз.6. Стенка передняя
М 1:20

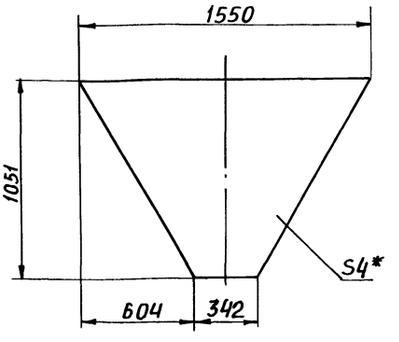

Вид Б. Фланец

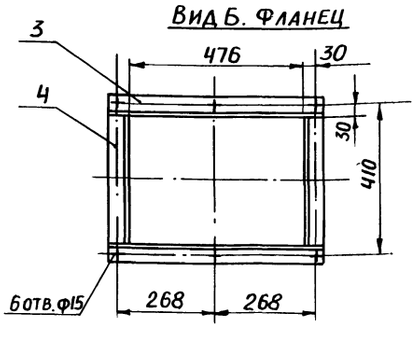

Поз.7. Стенка боковая
М 1:20

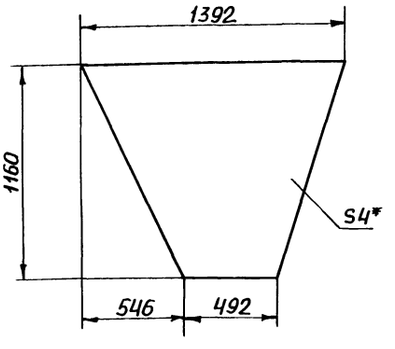

Поз.2. Уголок
М 1:5

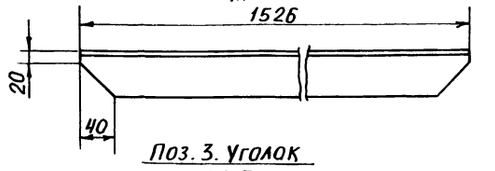

Поз.3. Уголок
М 1:5

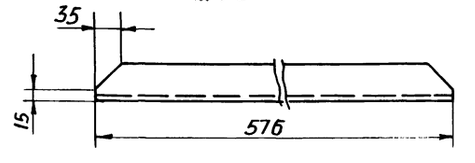

Поз.8 Стенка боковая

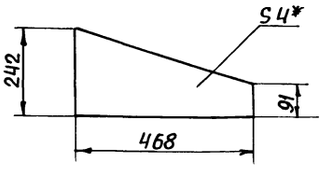

Г-Г
М 1:5

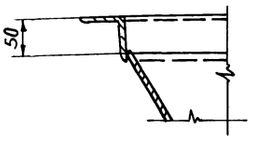

1. * Размеры для справок.
2. Предельные отклонения размеров $\pm \frac{t_2}{2}$
3. Кромки реза - $Rz\,160$, отверстия - $Rz\,80$, остальное - $\sqrt{}$
4. Сварные швы по ГОСТ 5264-80
5. Электроды типа Э42 ГОСТ 9467-75
6. Нижний фланец (поз.3; 4) приваривать при установке воронки

В-В
М 1:1

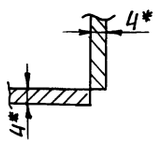

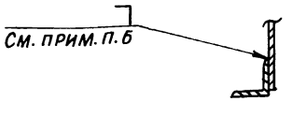

Д-Д
М 1:5

Изм.	Лист	№ докум.	Подп.	Дата	5Т3.00.00.000 СБ
Разраб.		Клюкин		11.89	Воронка типа I. Сборочный чертеж
Пров.		Строганов		11.89	Лит. И; Масса 205,5; Масштаб 1:10
Т. контр.		Ройзман		11.89	Лист; Листов 1
Рук. гр.		Зайцева		11.89	САНТЕХНИИПРОЕКТ
Н. контр.		Горбеева		11.89	
Утв.		Ройзман		11.89	

5Т8.00.00 000.СБ

Типовой проект 903-1-275.89 Альбом 6

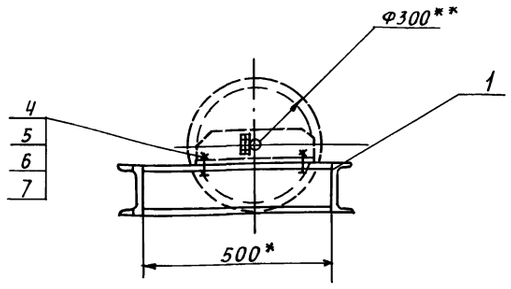

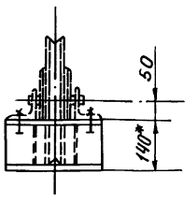

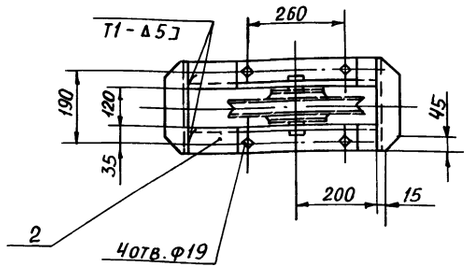

Поз. 1. Связь

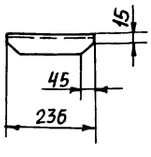

1. Предельные отклонения размеров $\pm \frac{t_2}{2}$
2. Кромки реза $R_z 160$, отверстия $R_z 80$, остальное —
3. Сварные швы по ГОСТ 5264-80
4. Электроды типа Э42 ГОСТ 9467-75
5 ** Блоки Ф300 - входят в комплект скреперно-ковшового подъемника
6. * Размеры для справок

					5Т8.00.00.000 СБ	
Изм.	Лист	№ докум.	Подп.	Дата	РАМА ТИПА I	Лит. / Масса / Масштаб
Разраб.		Редкоречев		11-89		И / 18,1 / 1:10
Пров.		Зайцева		11-89	Сборочный чертеж	Лист / Листов 1
Т. контр		Ройзман		11-89		САНТЕХНИИПРОЕКТ
Рук. гр.		Зайцева		11-89		
Н. контр.		Гордеева		11-89		
Утв.		Ройзман		11-89		

Формат А4

Формат	Зона	Поз.	Обозначение	Наименование	Кол.	Примечание
				Документация		
А3			5Т8.00.00.000 СБ	Сборочный чертеж		
				Детали		
Б4		1	5Т8.00.00.001	Связь		
				Швеллер 14 ГОСТ 8240-72 / Вст3-1 ГОСТ 535-79	2	2,9кг
Б4		2	5Т8.00.00.002	Прогон ℓ=500 h14		
				Швеллер 14 ГОСТ 8240-72 / Вст3-1 ГОСТ 535-79	2	6,15кг
Б4		3		Блок Ф300	1	*
				Стандартные изделия		
		4		Болт М16х45.46		
				ГОСТ 7798-70	4	
		5		Гайка М16.5		
				ГОСТ 5915-70	4	
		6		Шайба 16.01		
				ГОСТ 10906-78	4	
		7		Шайба 16.65Г		
				ГОСТ 6402-70	4	
			* Блок Ф300 входит в комплект скреперно-ковшового подъемника			

					5Т8.00.00.000	
Изм.	Лист	№ докум.	Подп.	Дата	РАМА ТИПА I	Лит. / Лист / Листов
Разраб.		Редкоречев		11-89		И / 1
Пров.		Зайцева		11-89		САНТЕХНИИПРОЕКТ
Рук. гр.		Зайцева		11-89		
Н. контр		Гордеева		11-89		
Утв.		Ройзман		11-89		

Формат А4

Формат	Зона	Поз.	Обозначение	Наименование	Кол.	Примечание
				Документация		
А2			5Т7.00.00.000СБ	Сборочный чертеж		
				Стандартные изделия		
		1		Болт М16х50.46		
				ГОСТ 7798-70	8	
		2		Гайка М16.5 ГОСТ 5915-70	8	
		3		Шайба 16.01 ГОСТ 10906-78	8	
		4		Шайба 16.65Г ГОСТ 6402-70	8	
				Материалы		
		5		Швеллер 14 ГОСТ 8240-70 / Вст3-1 ГОСТ 535-79	40м	492кг
		6		Уголок Б-50х50х5 ГОСТ 8509-86 / Вст3-1 ГОСТ 535-79	3,0м	11,3кг
		7		Лист РОМБ ОПН-4 Б-Ст3 ГОСТ 8568-77	3,4м²	117кг
		8		Лист Б-ПН-4 ГОСТ 19903-74 / Вст3-1 ГОСТ 14637-79	13м²	408кг

					5Т7.00.00.000	
Изм.	Лист	№ докум.	Подп.	Дата	РАМА ОПОРНАЯ	Лит. / Лист / Листов
Разраб.		Редкоречев		11-89		И / 1
Пров.		Строганов		11-89		САНТЕХНИИПРОЕКТ
Рук. гр.		Зайцева		11-89		
Н. контр		Гордеева		11-89		
Утв.		Ройзман		11-89		

Формат А4

Инв. № подл. | Подп. и дата | Взам. инв. № | Инв. № дубл. | Подп. и дата

Головной участок подъемника
Поставка завода

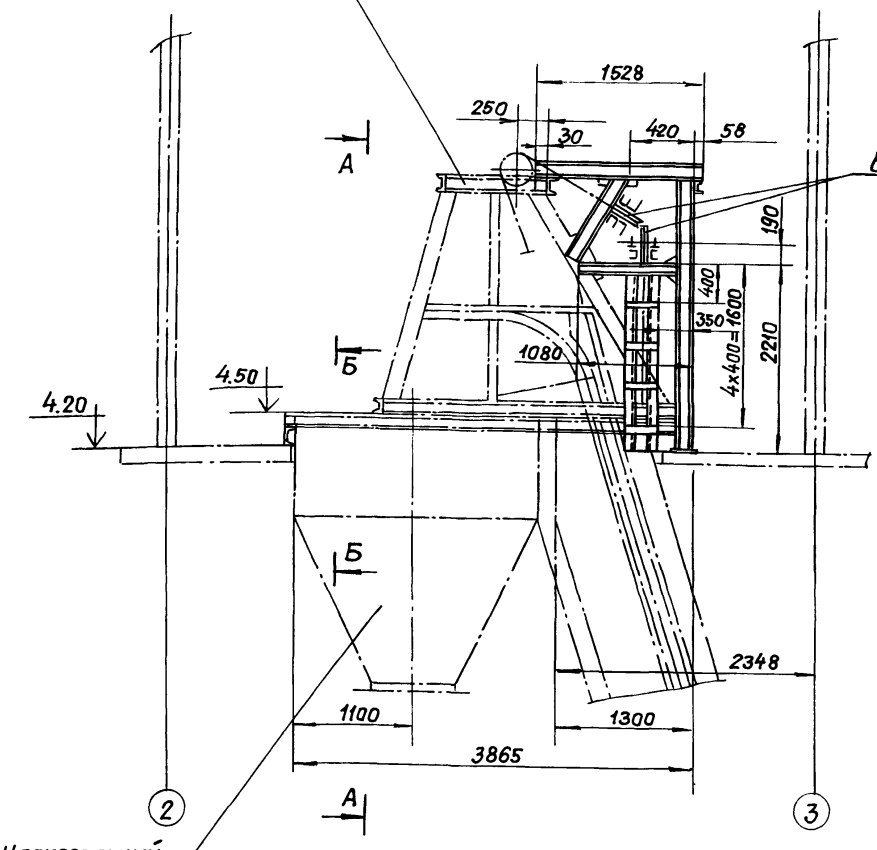

А – А

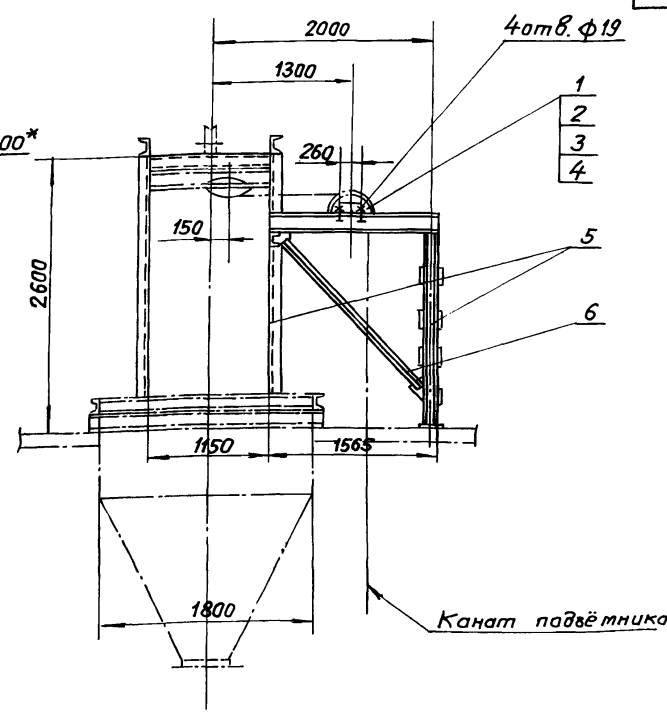

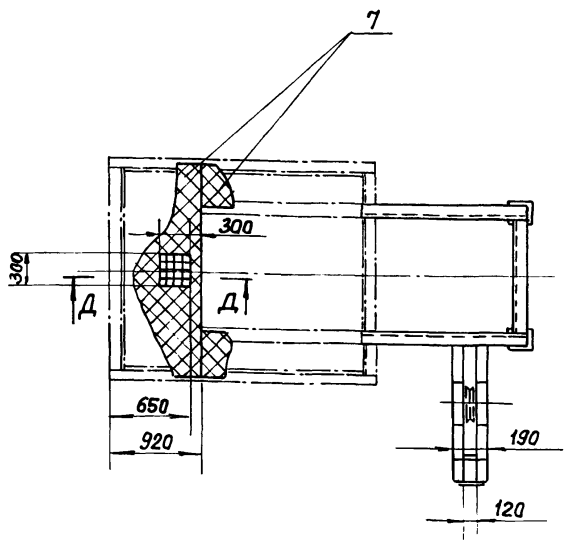

Д – Д
М1:20

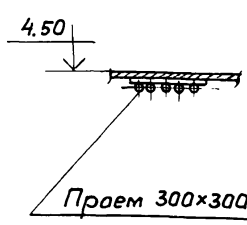

Б – Б

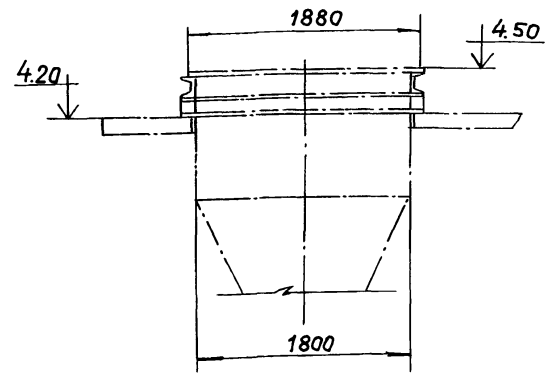

1. Предельные отклонения размеров $\pm \frac{t_2}{2}$
2. Кромки реза R_z 160, отверстия R_z 80, остальное – ∀.
3. Элементы рамы варить по контуру прилегания, по наименьшей толщине свариваемых деталей.
4. Сварные швы по ГОСТ 5264-80.
5. Электроды типа Э42 ГОСТ 9467-75.
6. * Блоки ф 300 входят в комплект скреперно-ковшевого подъёмника.

Изм.	Лист	№ докум.	Подп.	Дата
Разраб.		Редкоречев		11.89
Прав.		Зайцева		11.89
Т.контр.		Ройзман		11.89
Рук.гр.		Зайцева		11.89
Н.контр.		Вишневский		11.89
Утв.		Ройзман		11.89

5Т7.00.00.000 СБ

Рама опарная. Сборочный чертеж

Литера	Масса	Масштаб
И	1082	1:40
Лист	Листов 1	

САНТЕХНИИПРОЕКТ

Инв.№ подл. | Подп. и дата | Взам.инв.№ | Инв.№ дубл. | Подп. и дата
gost.e-ecolog.ru