ТИПОВОЙ ПРОЕКТ
903-1-275.89

КОТЕЛЬНАЯ С 6 КОТЛОАГРЕГАТАМИ „БРАТСК-М" ДЛЯ СЕЛЬСКОХОЗЯЙСТВЕННОГО СТРОИТЕЛЬСТВА. ТОПЛИВОПОДАЧА С ПРИМЕНЕНИЕМ ЛЕНТОЧНОГО КОНВЕЙЕРА. ТОПЛИВО-КАМЕННЫЙ И БУРЫЙ УГЛИ. СИСТЕМА ТЕПЛОСНАБЖЕНИЯ-ЗАКРЫТАЯ.

АЛЬБОМ 5
ЧАСТЬ 2 СТР. 78-154

gost.e-ecolog.ru

ЦЕНТРАЛЬНЫЙ ИНСТИТУТ ТИПОВОГО ПРОЕКТИРОВАНИЯ
ГОССТРОЯ СССР

Москва, А-445, Смольная ул., 22

Сдано в печать IV 1990 года

Заказ № 4561 Тираж 1050 экз.

Д20А.946.003

Альбом 5, часть 2

Типовой проект 903-1-275.89

Подп. и дата | Инв. № дубл. | Взам. инв. № | Подп. и дата | Инв. № подл.

Развертка

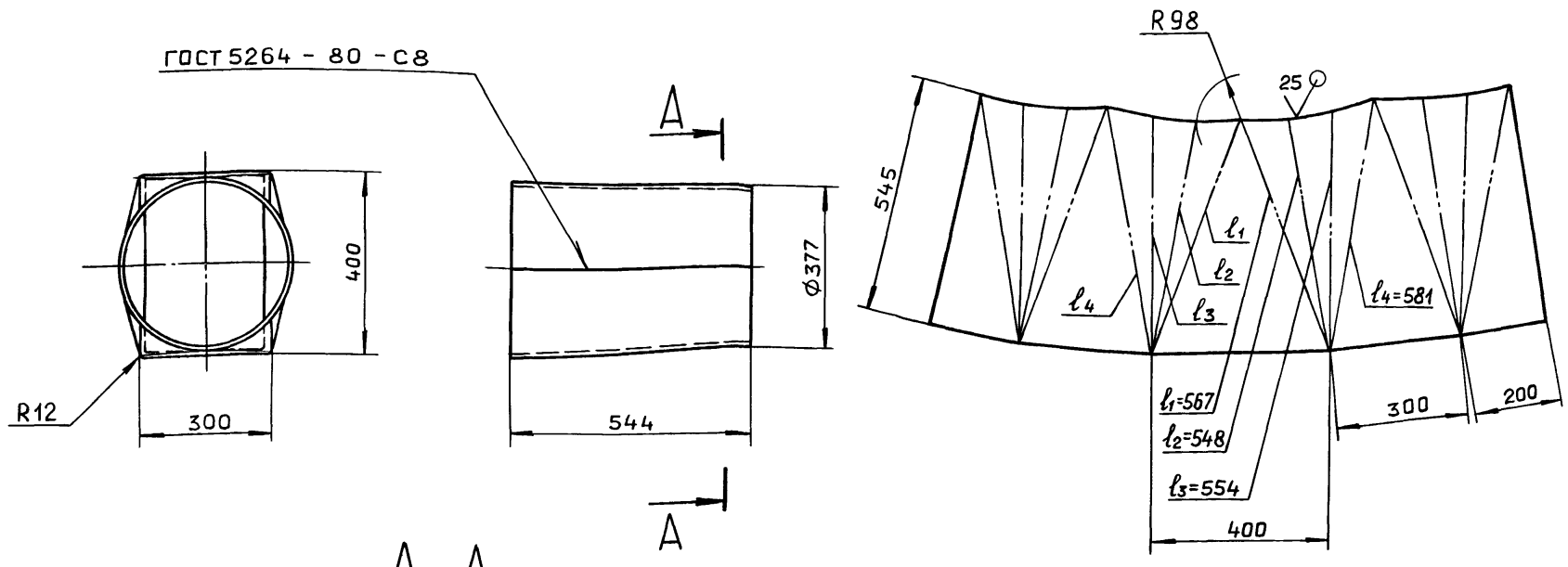

А–А
М 1:1

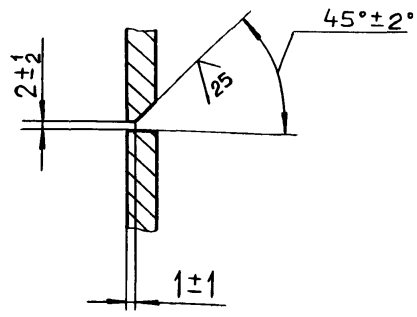

H16 ; h16 ; ± IT16/2

Изм.	Лист	№ докум.	Подп.	Дата	Д20А.946.003			
Разраб.		Ляпин		5.89г.	Переход	Лит.	Масса	Масштаб
Пров.		Ляпин				И	35	1:10
Т.контр.						Лист	Листов 1	
Н.контр.		Мюнтер			Лист Б-ПН-6 ГОСТ 19903-74 ВСт.3сп ГОСТ 14637-79	ГПИ горьковский САНТЕХПРОЕКТ		
Утв.								

формат А3

Д20А.946.006

R40
25
R20
10
30
25
40
160
46
80

H16 ; h16 ; ± IT16/2

Изм.	Лист	№ докум.	Подп.	Дата	Д20А.946.006			
Разраб.		Ляпин		5.89г.	Серьга	Лит.	Масса	Масштаб
Пров.		Ляпин				И	0,85	1:2
Т.контр.						Лист	Листов 1	
Н.контр.		Мюнтер			Лист Б-ПН-10 ГОСТ 19903-74 ВСт.3сп.ГОСТ 14637-79	ГПИ горьковский САНТЕХПРОЕКТ		
Утв.								

формат А4

Формат	Зона	Поз.	Обозначение	Наименование	Кол.	Примечание
				Документация		
А3			Д20А.947.000 СБ	Сборочный чертеж		
				Детали		
Б4		1	Д20А.947.001	Стенка		
				Лист Б-ПН-5 ГОСТ 19903-74		
				ВСт.3сп. ГОСТ 14637-79		
				(338 × 640) h16	2	8,5 кг
Б4		2	Д20А.947.002	Стенка		
				Лист Б-ПН-5 ГОСТ 19903-74		
				ВСт.3сп. ГОСТ 14637-79		
				(480 × 640) h16	2	12,1 кг
Б4		3	Д20А.947.003	Планка		
				Полоса 2-Б-10×90 ГОСТ 103-76		
				ВСт.3сп. ГОСТ 535-79		
				L = 428 h16	2	3,02 кг
Б4		4	Д20А.947.004	Планка		
				Полоса 2-Б-10×90 ГОСТ 103-76		
				ВСт.3сп. ГОСТ 535-79		
				L = 450 h16	2	3,18 кг

Изм.	Лист	№ докум.	Подп.	Дата	Д20А.947.000			
Разраб.		Ляпин		5.89г.	Короб	Лит.	Лист	Листов
Пров.		Ляпин				И		1
Нач.отд.		Вольский				ГПИ горьковский САНТЕХПРОЕКТ		
Н.контр.		Мюнтер						
Утв.								

Копировал: Ганкова

Альбом 5, часть 2

Типовой проект 903-1-275.89

Д20А.947.000 СБ

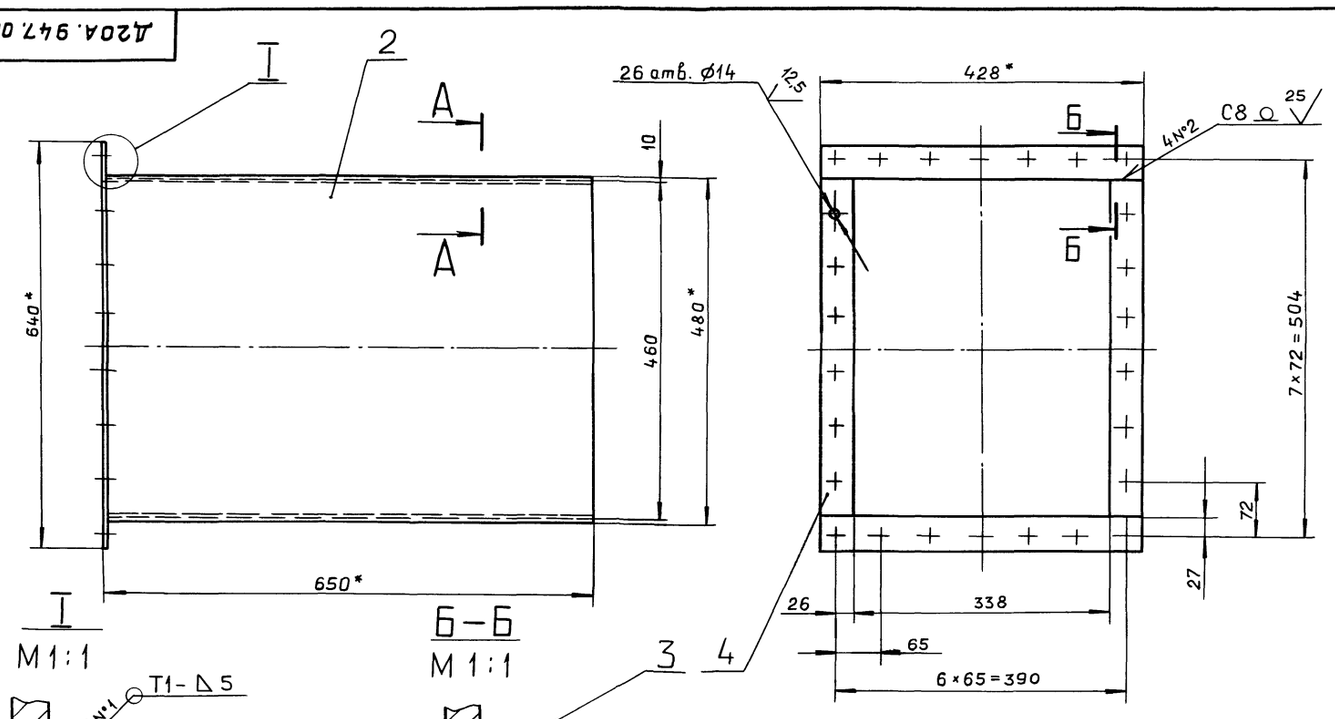

I
М 1:1

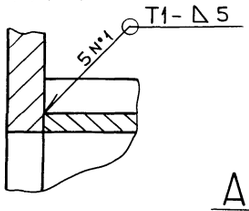

Б–Б
М 1:1

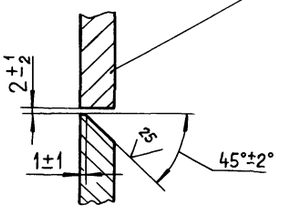

А–А
М 1:1

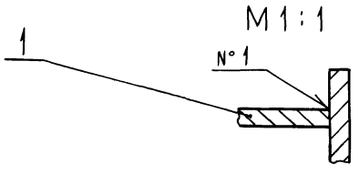

1* Размеры для справок.

2. $H14 \pm \frac{IT14}{2}$.

3. Сварные швы по ГОСТ 5264-80.

Изм.	Лист	№ докум.	Подп.	Дата
Разраб.		Ляпин		5.89г.
Пров.		Ляпин		
Т.контр.				
Нач.отд.		Вольский		
Н.контр.		Мюнтер		
Утв.				

Д20А.947.000 СБ

Короб

Лит.	Масса	Масштаб
И	54	1:5

Лист | Листов 1

ГПИ Горьковский САНТЕХПРОЕКТ

Формат А3

Инв. № подл. | Подп. и дата | Взам. инв. № | Инв. № дубл. | Подп. и дата

Д20А.961.000 СБ

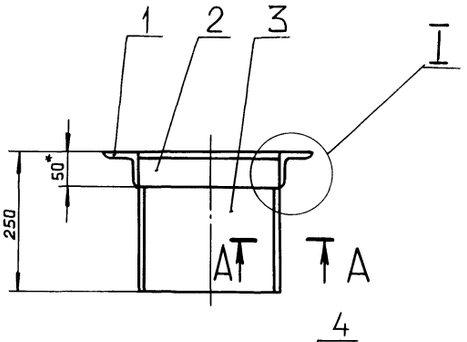

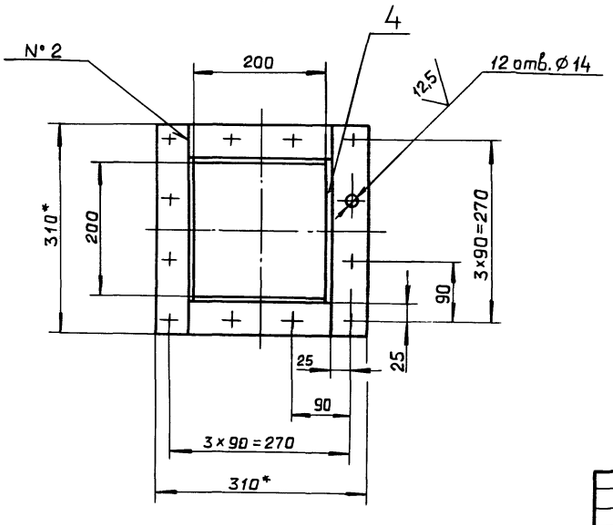

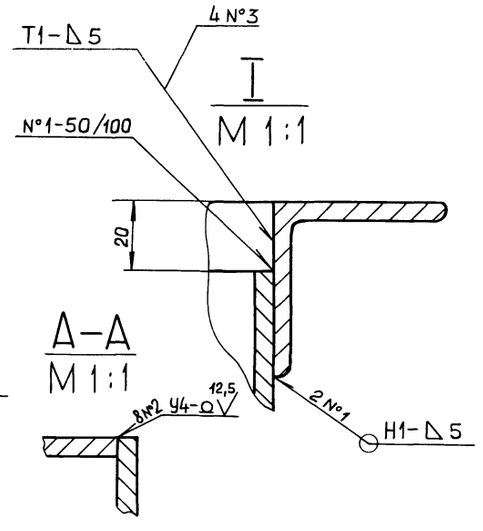

А–А
М 1:1

1.* Размеры для справок.

2. $H16; \pm \frac{IT16}{2}$

3. Сварные швы по ГОСТ 5264-80.

Изм.	Лист	№ докум.	Подп.	Дата
Разраб.		Ляпин		5.89г.
Пров.		Ляпин		
Т.контр.				
Нач.отд.		Вольский		
Н.контр.		Мюнтер		
Утв.				

Д20А.961.000 СБ

Патрубок

Лит.	Масса	Масштаб
И	11	1:5

Лист | Листов 1

ГПИ Горьковский САНТЕХПРОЕКТ

Альбом 5, часть 2

Типовой проект 903-1-275.89

Формат	Зона	Поз.	Обозначение	Наименование	Кол.	Примечание
				Документация		
А3			Д20А.961.000 СБ	Сборочный чертеж		
				Детали		
Б4		1	Д20А.961.001	Уголок		
				Уголок 50×50×5-Б ГОСТ8509-86		
				Вст3сп ГОСТ535-79		
				L=310 h16 12,5	2	1.16 кг
Б4		2	Д20А.961.002	Уголок		
				Уголок 50×50×5-Б ГОСТ8509-86		
				Вст3сп ГОСТ535-79		
				L=210 h16 12,5	2	0,79 кг
Б4		3	Д20А.961.003	Стенка		
				Лист Б-ПН-5 ГОСТ19903-74		
				Вст3сп ГОСТ14637-79		
				(200×230) h16 12,5	2	1.81 кг
Б4		4	Д20А.961.004	Стенка		
				Лист Б-ПН-5 ГОСТ19903-74		
				Вст3сп ГОСТ14637-79		
				(210×230) h16 12,5	2	1.88 кг

Подп. и дата | Инв. № дубл. | Взам. инв. № | Инв. № подл. | Подп. и дата

Изм. Лист № докум. Подп. Дата

Разраб. Ляпин 5.89г.
Пров. Ляпин
Нач.отд. Вольский
Н.контр. Мюнтер
Утв.

Д20А.961.000

Патрубок

Лит. И | Лист | Листов 1

ГПИ Горьковский САНТЕХПРОЕКТ

Формат А4

Формат	Зона	Поз.	Обозначение	Наименование	Кол.	Примечание
				Документация		
*)			Д20А.1036.000СБ	Сборочный чертеж		*) А3; А2
				Сборочные единицы		
А4		1	Д20А.944.010	Карман всасывающий	1	
А4		2	Д20А.944.070	Короб с заслонкой	1	
А4		3	Д20А.944.130	Короб	1	
А4		4	Д20А.944.140	Короб	1	
А4		5	Д20Б.037.000 – 01	Компенсатор 440×1190	1	
А4		6	Д22Б.139.000	Привод заслонки ручной	2	
А4		7	Д22Б.140.000	Привод заслонки ручной	1	
А4		8	Д23Д.561.000	Опора под всасывающий карман	1	
А4		9	Д23Д.562.000	Подвеска газохода	2	
А4		10	Д20А.1036.010	Короб с заслонкой	1	
А4		11	Д20А.1036.030	Короб с заслонкой	1	
А4		12	Д20А.1036.050	Короб утилизатора	1	
				Детали		
Б4		13	Д20А.1036.001	Накладка		
				Полоса 2-Б-5×50 ГОСТ103-76		
				Вст3сп ГОСТ535-79		
				L=100 h16 25	4	0,2 кг

Подп. и дата | Инв. № дубл. | Взам. инв. № | Инв. № подл. | Подп. и дата

Изм. Лист № докум. Подп. Дата

Разраб. Ляпин
Пров. Ляпин
Нач.отд. Вольский
Н.контр. Мюнтер
Утв.

Д20А.1036.000

Газоход

Лит. И | Лист 1 | Листов 2

ГПИ Горьковский САНТЕХПРОЕКТ

Формат А4

Формат	Зона	Поз.	Обозначение	Наименование	Кол.	Примечание
				Стандартные изделия		
		14		Шпонка 12×8×36		
				ГОСТ 23360-78	1	
		15		Болт М10×40.36		
				ГОСТ 7798-70	22	
		16		Винт М10×25.36		
				ГОСТ 1476-84	1	
		17		Винт М12×30.36		
				ГОСТ 1476-84	2	
		18		Гайка М10.4.		
				ГОСТ 5915-70	22	
				Материалы		
		19		Картон асбестовый КАОН-1-5		
				ГОСТ 2850-80	1	кг

Подп. и дата | Инв. № дубл. | Взам. инв. № | Инв. № подл. | Подп. и дата

Изм. Лист № докум. Подп. Дата

Д20А.1036.000

Лист 2

Формат А4

Д20А.1036.005

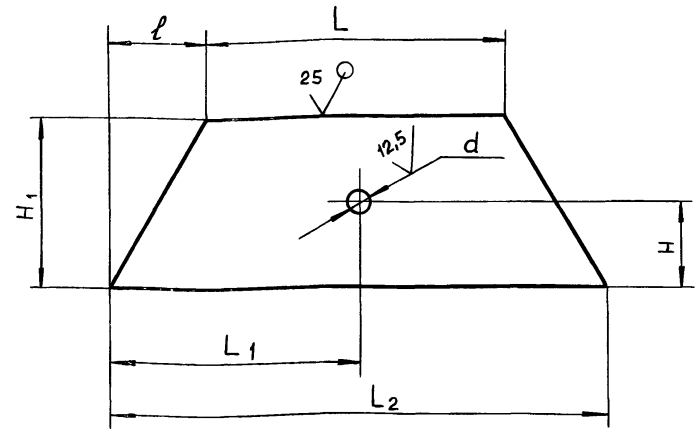

Обозначение	Размеры, мм							Масса, кг
	L	L1	L2	H	H1	ℓ	d	
Д20А.1036.005	438	—	580	—	141	71	—	2.8
-01		290		139	291		28	5.8
-02	1218	—	1255	—	162	18,5	—	7.8
-03		—		—	301		—	14.5

H14 ; h16 ; $\pm \frac{IT16}{2}$

Подп. и дата | Инв. № дубл. | Взам. инв. № | Инв. № подл. | Подп. и дата

Изм. Лист № докум. Подп. Дата

Разраб. Ляпин 5.89г.
Пров. Ляпин
Т.контр.
Н.контр. Мюнтер
Утв.

Д20А.1036.005

Стенка

Лит. И | Масса См. табл. | Масштаб —

Лист | Листов 1

Лист Б-ПН-5 ГОСТ19903-74 Вст3сп ГОСТ14637-79

ГПИ Горьковский САНТЕХПРОЕКТ

Копировал: Ганкова

23947-06 4 Формат А4

Д20А.1036.000 СБ

Альбом 5, часть 2

Типовой проект 903-1-275.89

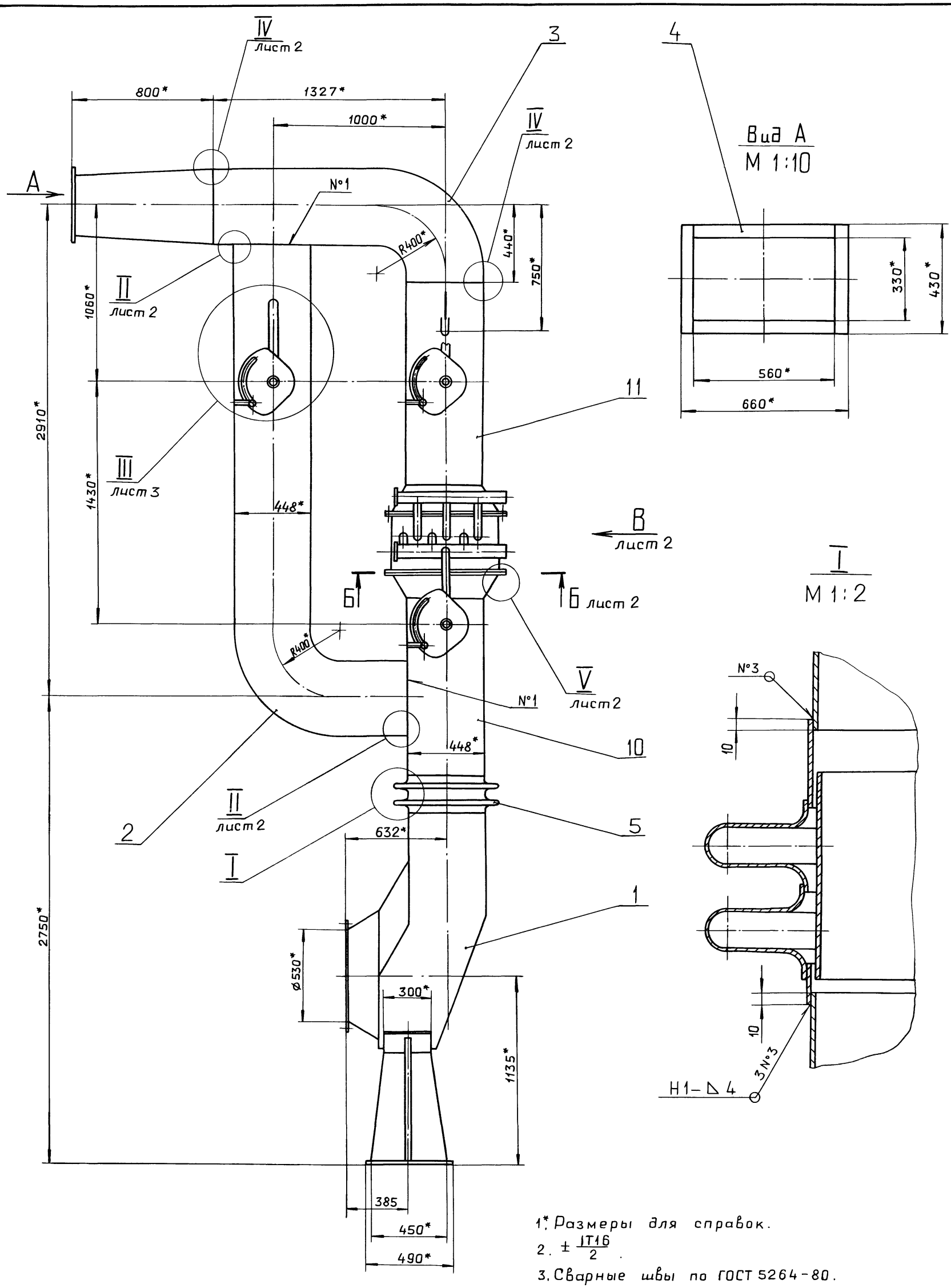

1*. Размеры для справок.

2. $\pm \frac{IT16}{2}$.

3. Сварные швы по ГОСТ 5264-80.

Изм.	Лист	№ докум.	Подп.	Дата
Разраб.		Ляпин		5.89г
Пров.		Ляпин		
Т.контр.				
Нач.отд.		Вольский		
Н.контр.		Мюнтер		
Утв.				

Д20А.1036.000 СБ

Газоход

Лит.	Масса	Масштаб
И	925	1:15

Лист 1 | Листов 3

ГПИ Горьковский САНТЕХПРОЕКТ

Копировал Ганкова

23947-06 5

Инв. № подл. | Подп. и дата | Взам. инв. № | Инв. № дубл. | Подп. и дата

Типовой проект 903-1-275.89 Альбом 5, часть 2

Вид В лист 1

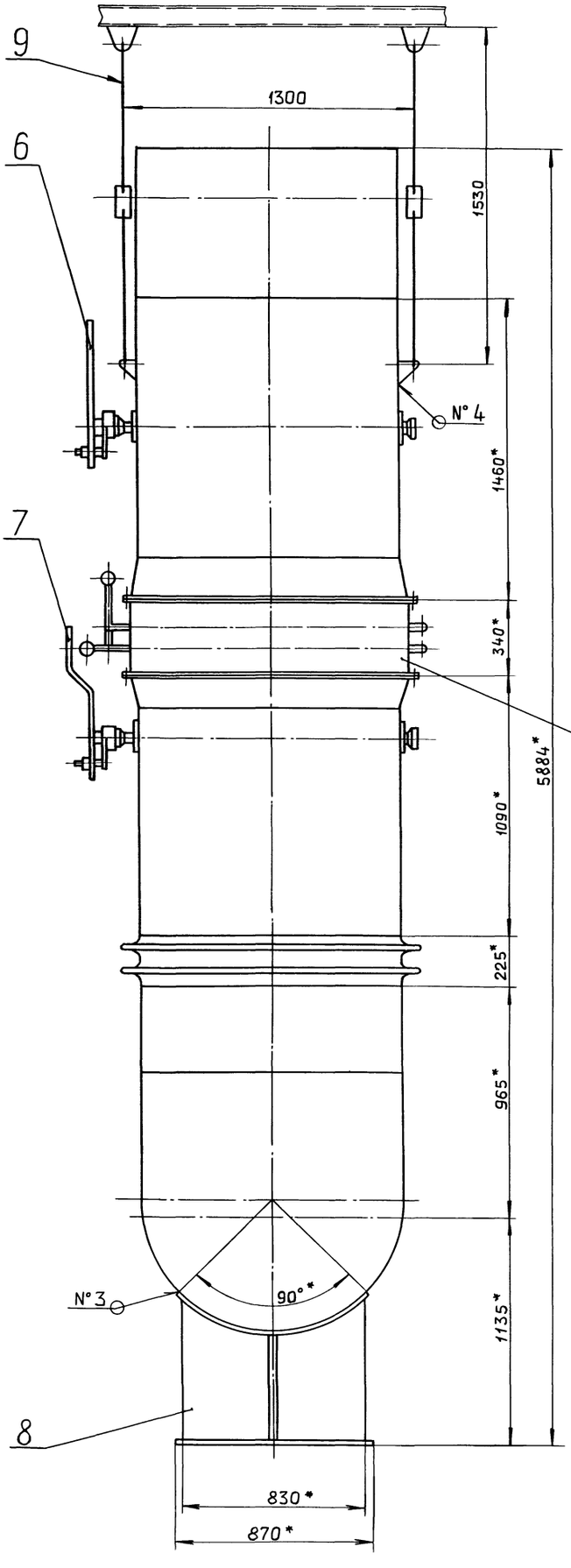

Б — Б лист 1
М 1:10

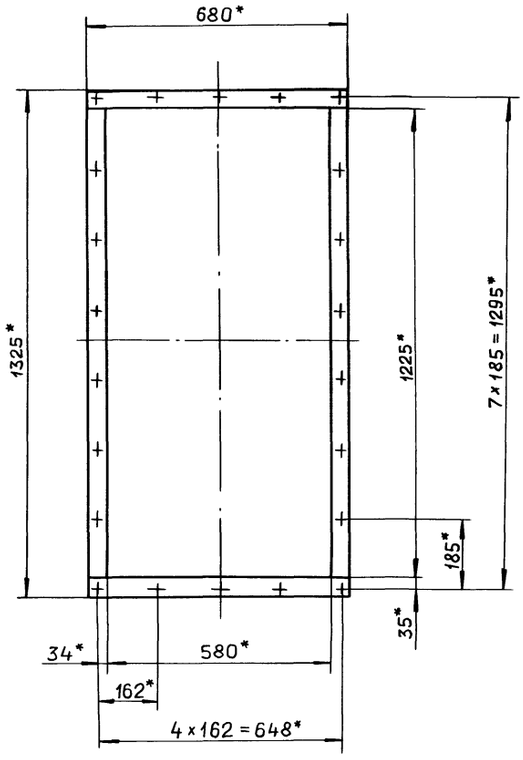

IV лист 1
М 1:2

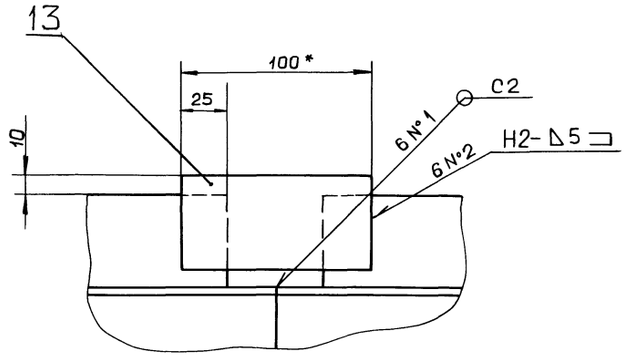

II лист 1
М 1:1

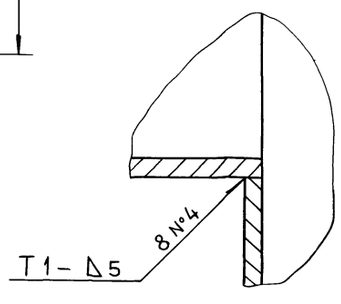

V лист 1
М 1:2

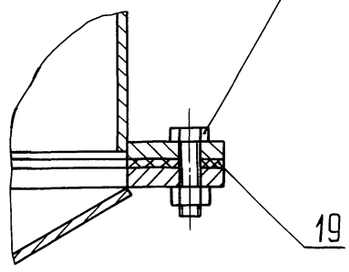

Д20А.1036.000 СБ

Альбом 5, часть 2

Типовой проект 903-1-275.89

Инв. № подл. | Подп. и дата | Взам. инв. № | Инв. № дубл. | Подп. и дата

III
М 1:2
лист 1

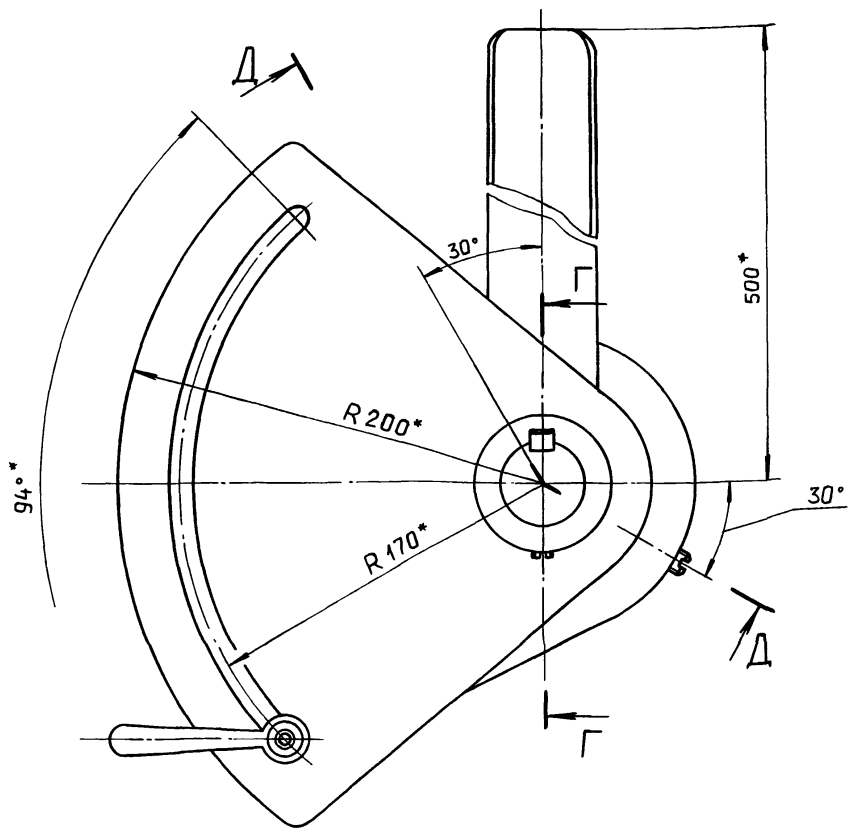

Д—Д
М 1:1
повернуто

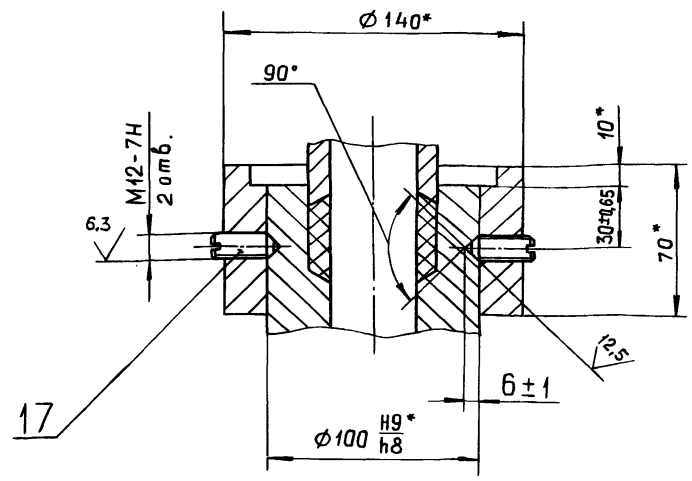

Г—Г
М 1:1

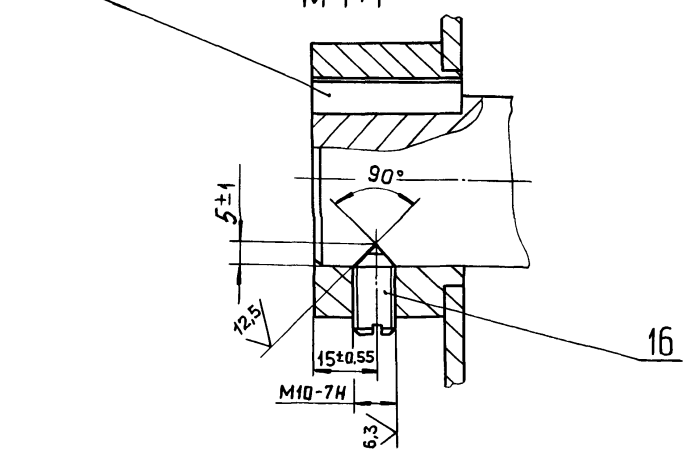

Изм	Лист	№ докум.	Подп.	Дата	Д20А.1036.000 СБ	Лист 3

формат А3

Формат	Зона	Поз.	Обозначение	Наименование	Кол.	Примечание
				Документация		
А2			Д20А.1036.010 СБ	Сборочный чертеж		
				Сборочные единицы		
А4		1	Д20А.944.060	Заслонка	1	
А4		2	Д20А.1036.020	Короб	1	
				Детали		
А4		3	Д20А.944.028	Крышка	1	
А4		4	Д20А.944.029	Прокладка	1	
А3		5	Д20А.944.031	Подшипник задний	1	
А4		6	Д20А.944.032	Шайба	2	
А4		7	Д20А.944.033	Прокладка	2	
А3		8	Д20А.944.034	Подшипник передний	1	
А4		9	Д20А.944.035	Втулка	1	
А4		10	Д20А.944.036	Вал	1	

Изм.	Лист	№ докум.	Подп.	Дата	Д20А.1036.010		
Разраб.		Ляпин		5.91	Короб с заслонкой	Лит. И	Лист 1 / Листов 2
Пров.		Ляпин				ГПИ горьковский САНТЕХПРОЕКТ	
Нач.отд.							
Н.контр.		Мюнтер					
Утв.							

формат А4

Формат	Зона	Поз.	Обозначение	Наименование	Кол.	Примечание
				Стандартные изделия		
		11		Болт М8×16.36 ГОСТ 7798-70	3	
		12		Болт М12×65.36 ГОСТ 7798-70	7	
		13		Шпилька М10-6g×45.36 ГОСТ 22036-76	2	
		14		Гайка М10.4 ГОСТ 5915-70	2	
		15		Гайка М12.4 ГОСТ 5915-70	11	
		16		Шайба 12.65Г.019 ГОСТ 6402-70	4	
				Материалы		
		17		Шнур асбестовый ШАОН 10 ГОСТ1779-83	0,8	м

Изм	Лист	№ докум.	Подп.	Дата	Д20А.1036.010	Лист 2

Копировал: Ганкова

23947-06 7 формат А4

Типовой проект 903-1-275.89 Альбом 5, часть 2

Д20А.1036.010 СБ

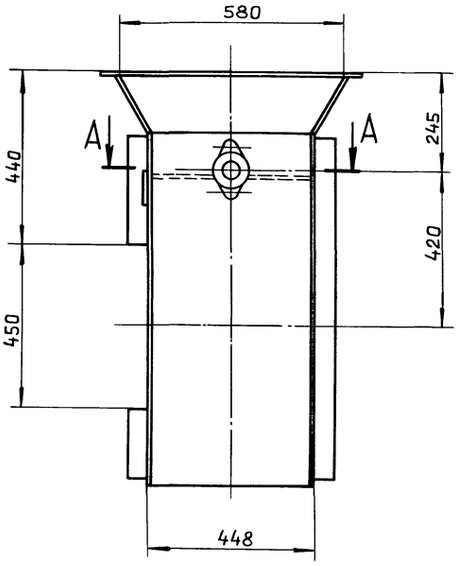

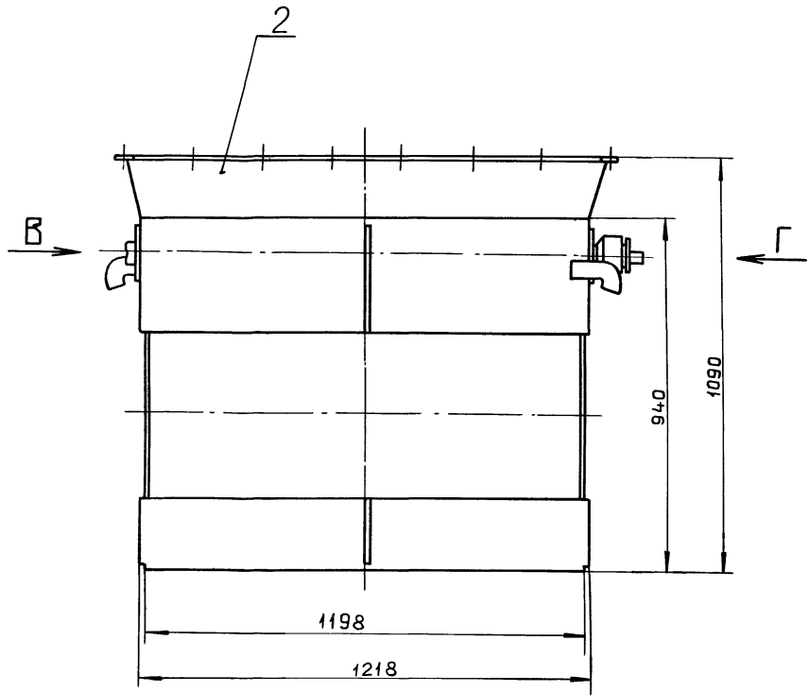

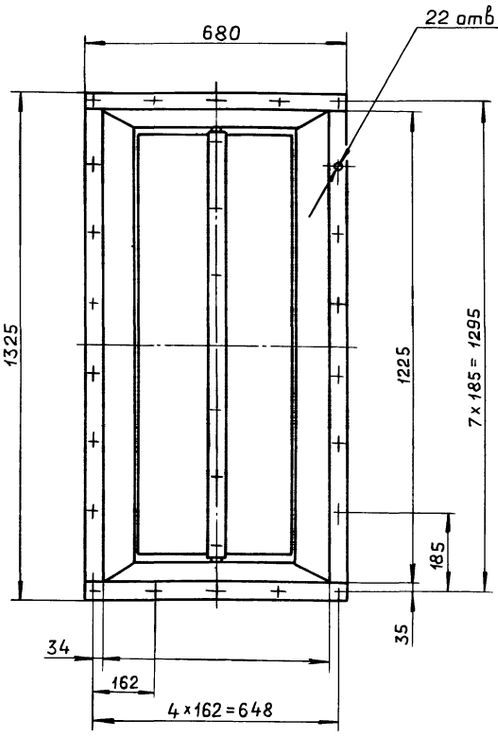

Б—Б
М 1:2

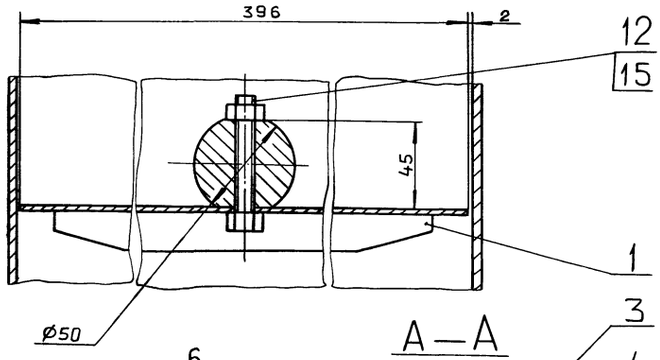

А—А
М 1:2

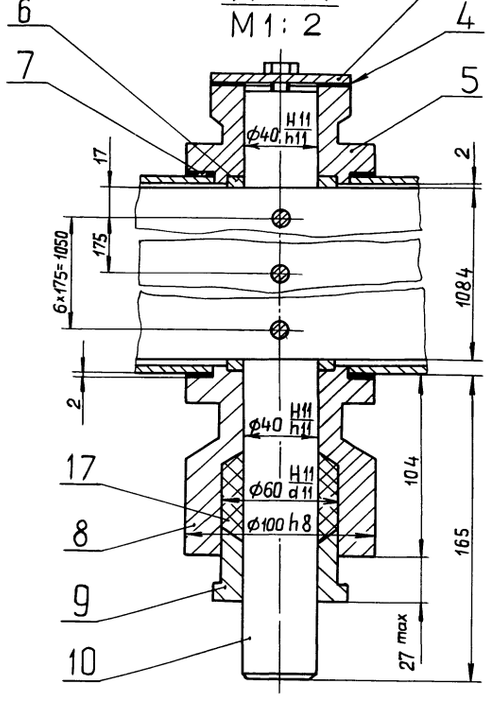

Вид Г
М 1:2

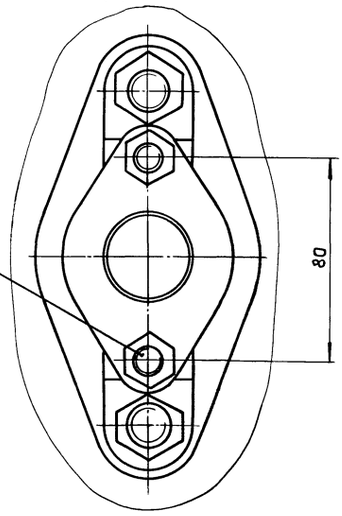

Вид В
М 1:1

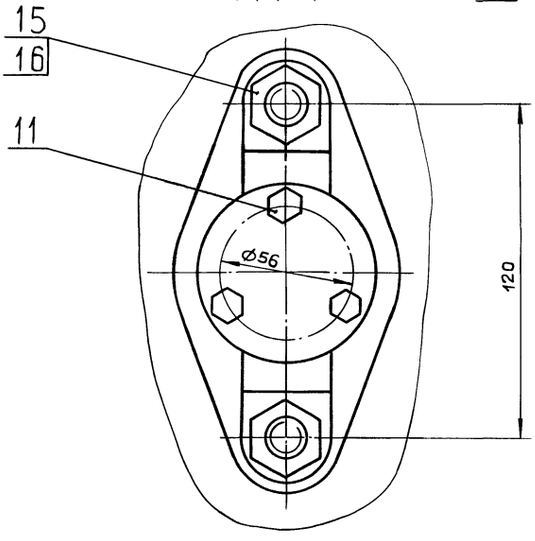

Размеры для справок.

					Д20А.1036.010 СБ	
Изм.	Лист	№ докум.	Подп.	Дата		
Разраб.		Ляпин		5.89г.	Короб с заслонкой	Лит. И; Масса 140; Масштаб 1:10
Пров.		Ляпин				Лист; Листов 1
Т.контр.						
Н.контр.		Мюнтер				ГПИ горьковский САНТЕХПРОЕКТ
Утв.						

Копировал: Ганкова

23947-06 8 формат А2

Инв. № подл. | Подп. и дата | Взам. инв. № | Инв. № дубл. | Подп. и дата

Альбом 5, часть 2

Типовой проект 903-1-275.89

Формат	Зона	Поз.	Обозначение	Наименование	Кол.	Примечание
				Документация		
А2			Д20А. 1036. 020 СБ	Сборочный чертеж		
				Детали		
А4		1	Д20А.944. 005	Крюк	2	
А4		2	Д20А. 1036.005	Стенка	2	
		3	— 02	Стенка	2	
БЧ		4	Д20А. 1036. 006	Планка		
				Полоса 2-Б-10×50 ГОСТ 103-76		
				ВСт.3сп. ГОСТ 535-79		
				L=1225 h16 25	2	3,92 кг
БЧ		5	Д20А. 1036.007	Планка		
				Полоса 2-Б-10×50 ГОСТ 103-76		
				ВСт.3сп. ГОСТ 535-79		
				L=680 h16 25	2	2,66 кг
БЧ		6	Д20А. 1036.008	Ребро		
				Полоса 2-Б-5×50 ГОСТ 103-76		
				ВСт.3сп. ГОСТ 535-79		
				L=190 h16 25	1	0,57 кг
БЧ		7	Д20А. 1036. 009	Ребро		
				Полоса 2-Б-5×50 ГОСТ 103-76		
				ВСт.3сп. ГОСТ 535-79		
				L=920 h16 25	1	2,03 кг
А4		8	Д20А. 1036. 011 — 01	Стенка	1	
А4		9	Д20А. 1036. 011	Стенка	1	

Д20А.1036.020

Изм.	Лист	№ докум.	Подп.	Дата
Разраб.		Ляпин		5.89г
Пров.		Ляпин		
Нач.отд.				
Н.контр.		Мюнтер		
Утв.				

Короб

Лит.	Лист	Листов
И	1	2

ГПИ ГОРЬКОВСКИЙ САНТЕХПРОЕКТ

формат А4

Формат	Зона	Поз.	Обозначение	Наименование	Кол.	Примечание
БЧ		10	Д20А. 1036.012	Ребро		
				Полоса 2-Б-5×50 ГОСТ 103-76		
				ВСт.3сп. ГОСТ 535-79		
				L=280 h16 25	1	0,55 кг
БЧ		11	Д20А. 1036. 013	Стенка		
				Лист Б-ПН-5 ГОСТ 19903-74		
				ВСт.3сп. ГОСТ 14637-79		
				(290×1218) h16 25	1	6,7 кг
А4		12	Д20А. 1036. 014	Стенка	2	
				Стандартные изделия		
		13		Болт М12×40.36		
				ГОСТ 7798-70	4	

Д20А. 1036.020

Лист 2

формат А4

Д20А.1036. 011

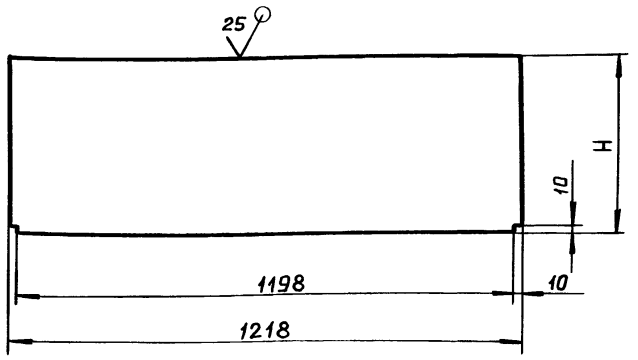

Обозначение	H, мм.	Масса, кг
Д20А.1036.011	200	9,5
—01	940	44.9
—02	1185	58,2

h16; ± IT16/2

Д20А. 1036. 011

Изм.	Лист	№ докум.	Подп.	Дата
Разраб.		Ляпин		5.89г
Пров.		Ляпин		
Т.контр.				
Н.контр.		Мюнтер		
Утв.				

Стенка

Лит.	Масса	Масштаб
И	См. табл.	—

Лист | Листов 1

Лист Б-ПН-5 ГОСТ 19903-74 ВСт3сп ГОСТ 14637-79

ГПИ ГОРЬКОВСКИЙ САНТЕХПРОЕКТ

формат А4

Д20А. 1036. 014

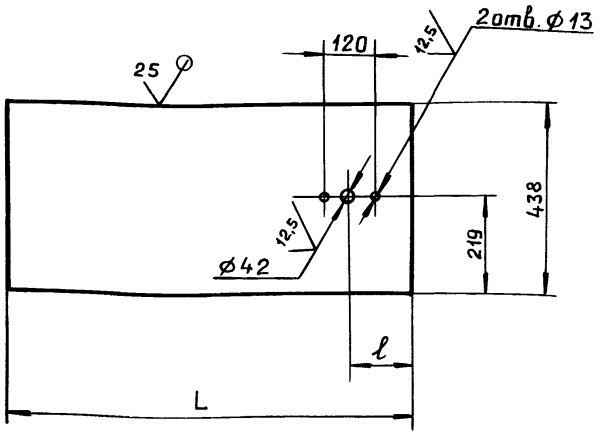

Обозначение	L, мм.	ℓ, мм	Масса, кг
Д20А. 1036. 014	940	95	16,2
—01	1185	415	20,4

H14; h16; ± IT16/2

Д20А. 1036. 014

Изм.	Лист	№ докум.	Подп.	Дата
Разраб.		Ляпин		5.89г
Пров.		Ляпин		
Т.контр.				
Н.контр.		Мюнтер		
Утв.				

Стенка

Лит.	Масса	Масштаб
И	См. табл.	—

Лист | Листов 1

Лист Б-ПН-5 ГОСТ 19903-74 ВСт3сп ГОСТ 14637-79

ГПИ ГОРЬКОВСКИЙ САНТЕХПРОЕКТ

Копировал: Ганкова

23947-06 9 формат А4

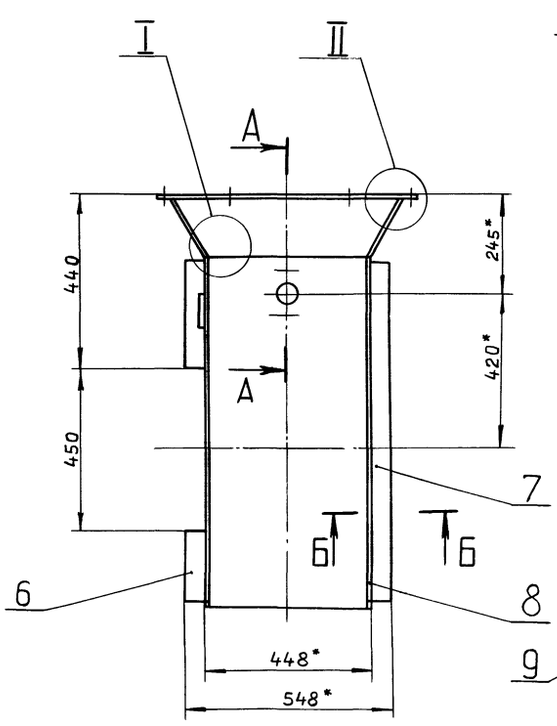

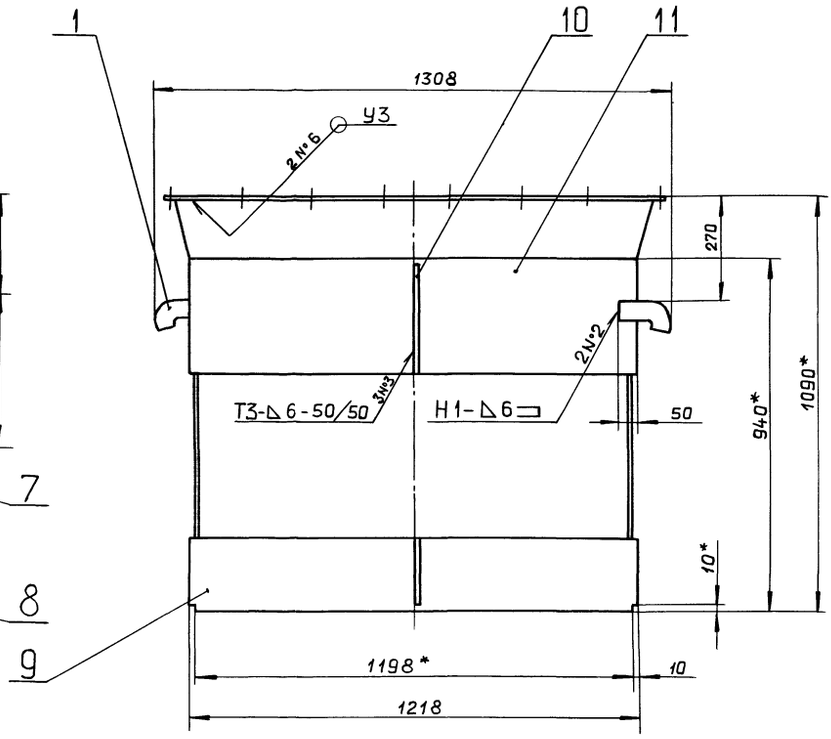

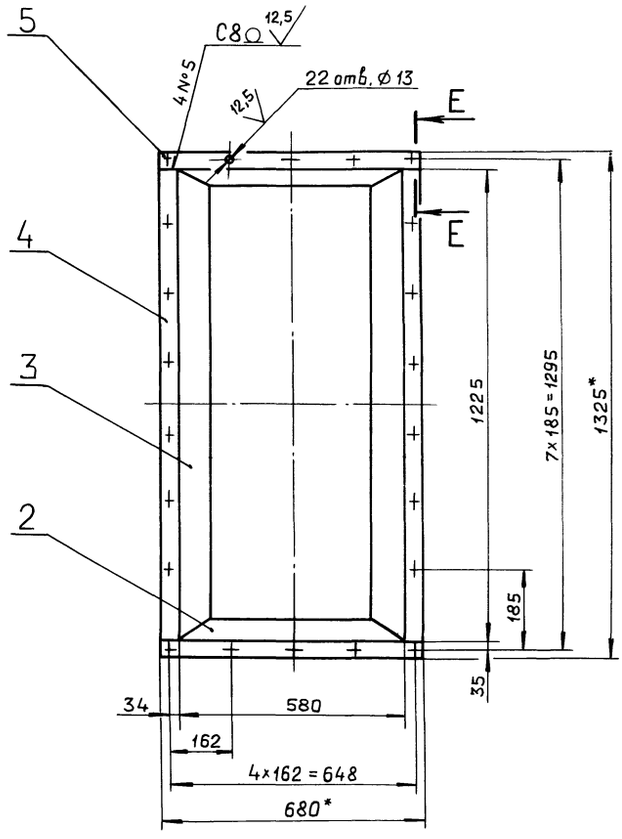

Д—Д
М 1:2

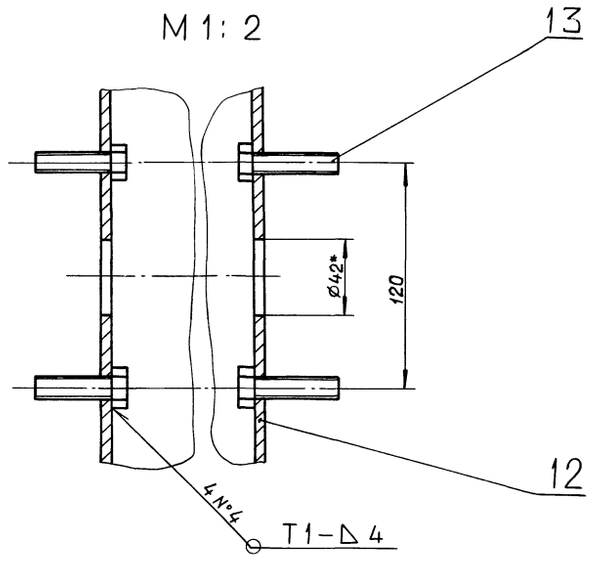

Б—Б
М 1:1

Е-Е
М 1:1

I
М 1:1

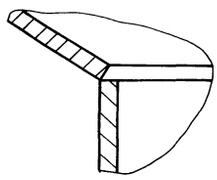

II
М 1:1

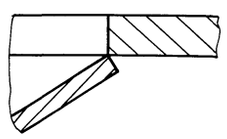

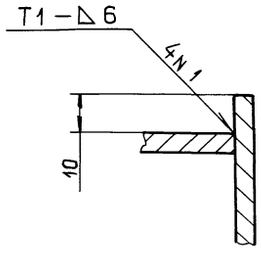

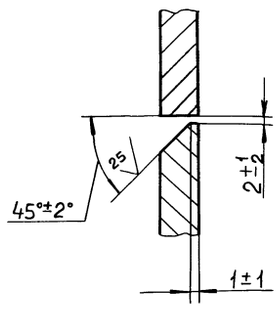

1.* Размеры для справок.

2. $H16; \pm \frac{IT16}{2}$.

3. Сварные швы №1.., №5 - по ГОСТ 5264-80, №6 - по ГОСТ 11534-75.

					Д20А.1036.020 СБ		
Изм.	Лист	№ докум.	Подп.	Дата	Короб	Лит.	Масса	Масштаб
Разраб.		Ляпин		5.89		И	116	1:10
Пров.		Ляпин				Лист	Листов 1
Т.контр.						ГПИ горьковский САНТЕХПРОЕКТ	
Н.контр.		Мюнтер					
Утв.							

Копировал: Ганкова

Инв. № подл. | Подп. и дата | Взам. инв. № | Инв. № дубл. | Подп. и дата

Альбом 5, часть 2

Типовой проект 903-1-275.89

Формат	Зона	Поз.	Обозначение	Наименование	Кол.	Примечание
				Документация		
А2			Д20А.1036.030 СБ	Сборочный чертеж		
				Сборочные единицы		
А4		1	Д20А.944.060	Заслонка	1	
А4		2	Д20А.944.110	Устройство для продувки	1	
А4		3	Д20А.944.120	Заглушка	1	
А4		4	Д20А.1036.040	Короб	1	
				Детали		
А4		5	Д20А.944.028	Крышка	1	
А4		6	Д20А.944.029	Прокладка	1	
А3		7	Д20А.944.031	Подшипник задний	1	
А4		8	Д20А.944.032	Шайба	2	
А4		9	Д20А.944.033	Прокладка	2	
А3		10	Д20А.944.034	Подшипник передний	1	
А4		11	Д20А.944.035	Втулка	1	
А4		12	Д20А.944.036	Вал	1	
А4		13	Д20А.944.066	Болт откидной	4	
А4		14	Д20А.944.067	Прокладка	1	
				Стандартные изделия		
		15		Ось-10 h11×36 Ст3сп ГОСТ 9650-80	6	
		16		Болт М8×16.36 ГОСТ 7798-70	3	
		17		Болт М12×65.36 ГОСТ 7798-70	7	
		18		Шпилька М10-6g×45.36 ГОСТ 22036-76	2	
		19		Гайка М12.4 ГОСТ 3032-76	4	
		20		Гайка М10.4 ГОСТ 5915-70	2	
		21		Гайка М12.4 ГОСТ 5915-70	11	
		22		Шайба 12.65Г ГОСТ 6402-70	4	
		23		Шайба 10.019 ГОСТ 11371-78	6	
		24		Шайба 12.019 ГОСТ 11371-78	4	
		25		Шплинт 2,5×16 ГОСТ 397-79	6	
				Материалы		
		26		Шнур асбестовый ШАОН10 ГОСТ 1779-83	0,8 м	

Инв.№ подл. | Подп. и дата | Взам.инв.№ | Инв.№ дубл. | Подп. и дата

Изм. Лист № докум. Подп. Дата

Д20А.1036.030

Разраб. Ляпин
Пров. Ляпин
Нач.отд.
Н.контр. Мюнтер
Утв.

Короб с заслонкой

Лит. И | Лист 1 | Листов 2

ГПИ ГОРЬКОВСКИЙ САНТЕХПРОЕКТ

Лист 2

Формат А4

Формат А4

Формат	Зона	Поз.	Обозначение	Наименование	Кол.	Примечание
				Документация		
А2			Д20А.1036.040 СБ	Сборочный чертеж		
				Детали		
А4		1	Д20А.944.005	Крюк	2	
А4		2	Д20А.944.078	Воздухораспределитель	1	
А4		3	Д20А.944.079	Ушко	2	
А4		4	Д20А.944.081	Фланец	1	
А4		5	Д20А.944.084	Ушко	8	
Б4		6	Д20А.1036.021	Ребро Полоса 2-Б-5×50 ГОСТ 103-76 ВСт3сп ГОСТ 535-79 L=1110 h16	2	2,18 кг
А4		7	Д20А.1036.005-01	Стенка	2	
		8	-03	Стенка	2	
Б4		9	Д20А.1036.022	Планка Полоса 2-Б-10×50 ГОСТ 103-76 ВСт3сп ГОСТ 535-79 L=1225 h16	2	4,8 кг
Б4		10	Д20А.1036.023	Планка Полоса 2-Б-10×50 ГОСТ 103-76 ВСт3сп ГОСТ 535-79 L=680 h16	2	2,7 кг
А4		11	Д20А.1036.011-02	Стенка	2	
А4		12	Д20А.1036.014-01	Стенка	2	
Б4		13	Д20А.1036.024	Ребро Полоса 2-Б-5×50 ГОСТ 103-76 ВСт3сп ГОСТ 535-79 L=528 h16	2	1,03 кг
Б4		14	Д20А.1036.025	Ребро Полоса 2-Б-5×50 ГОСТ 103-76 ВСт3сп ГОСТ 535-79 L=649 h16	2	1,27 кг
Б4		15	Д20А.1036.026	Ребро Полоса 2-Б-5×50 ГОСТ 103-76 ВСт3сп ГОСТ 535-79 L=644 h16	2	1,26 кг
Б4		16	Д20А.1036.027	Заглушка Лист Б-ПН-6 ГОСТ 19903-74 ВСт3сп ГОСТ 14637-79 Ø40 h16	1	0,06 кг
Б4		17	Д20А.1036.028	Вставка Полоса 2-Б-5×50 ГОСТ 103-76 ВСт3сп ГОСТ 535-79 L=1178 h16	2	2,3 кг
Б4		18	Д20А.1036.029	Вставка Полоса 2-Б-5×50 ГОСТ 103-76 ВСт3сп ГОСТ 535-79 L=428 h16	2	0,84 кг
		19		Стандартные изделия		
				Болт М12×40,36 ГОСТ 7798-70	4	

Инв.№ подл. | Подп. и дата | Взам.инв.№ | Инв.№ дубл. | Подп. и дата

Изм. Лист № докум. Подп. Дата

Д20А.1036.040

Разраб. Ляпин
Пров. Ляпин
Нач.отд.
Н.контр. Мюнтер
Утв.

Короб

Лит. И | Лист 1 | Листов 2

ГПИ ГОРЬКОВСКИЙ САНТЕХПРОЕКТ

Лист 2

Формат А4

Копировал: Ганкова

23947-06 11 Формат А4

Д20А.1036.030 СБ

Типовой проект 903-1-275.89 Альбом 5, часть 2

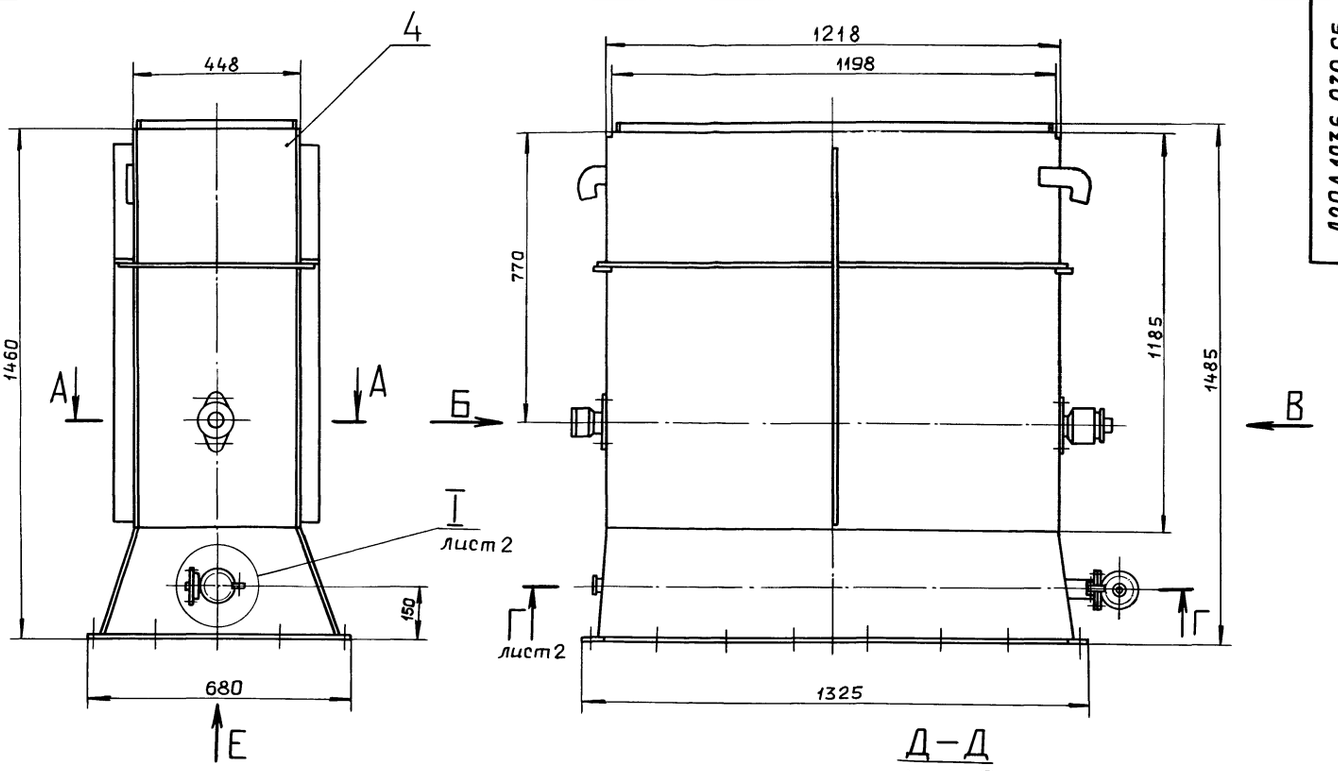

Д – Д
М 1:2

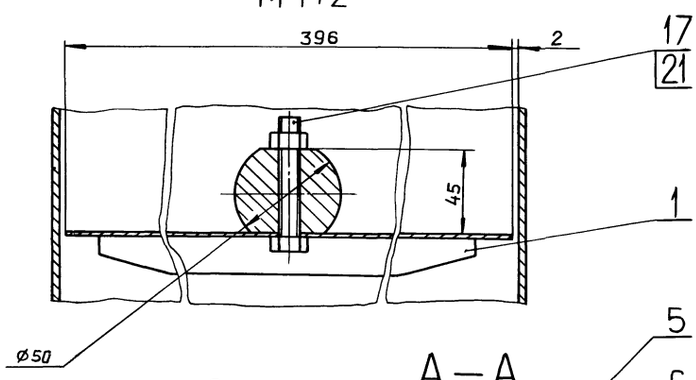

Вид Е

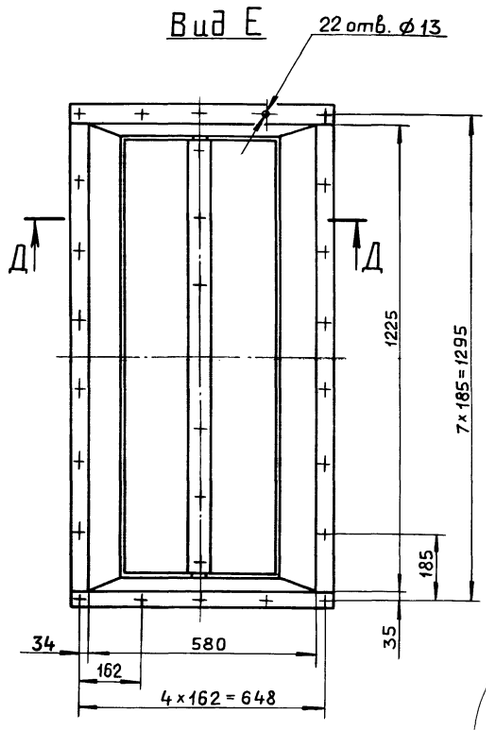

Вид В
М 1:2

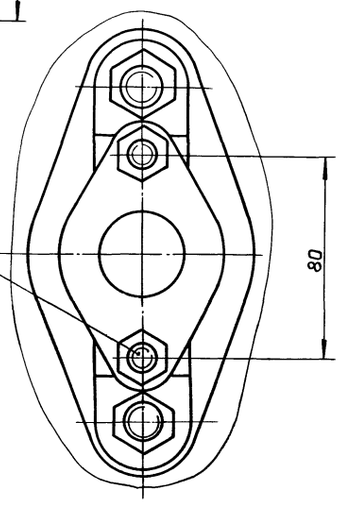

Вид Б
М 1:1

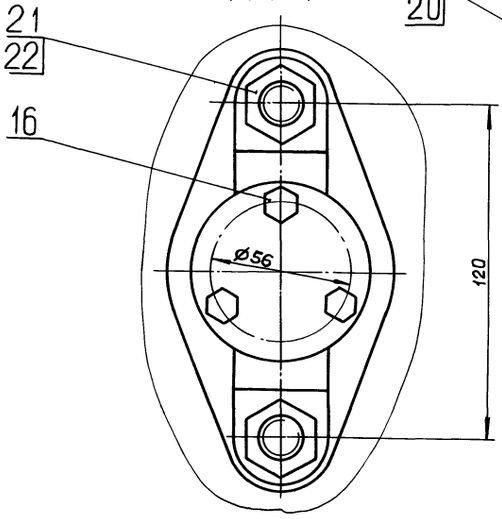

А – А
М 1:2

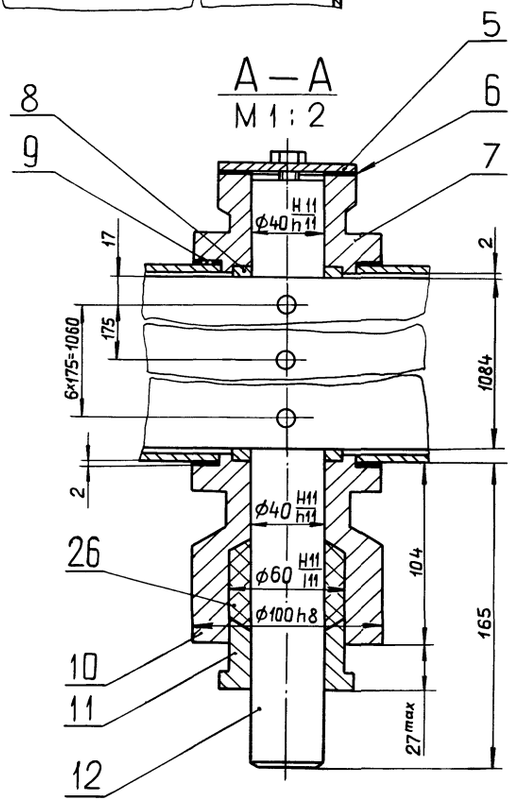

Размеры для справок.

					Д20А.1036.030 СБ		
Изм.	Лист	№ докум.	Подп.	Дата			
Разраб.		Ляпин		5.85	Короб с заслонкой	Лит.	Масса / Масштаб
Пров.		Ляпин				И	260 / 1:10
Т.контр.						Лист 1	Листов 2
Н.контр.		Мюнтер				ГПИ ГОРЬКОВСКИЙ САНТЕХПРОЕКТ	
Утв.							

Инв. № подл. | Подп. и дата | Взам. инв. № | Инв. № дубл. | Подп. и дата

Копировал: Ганкова

Г — Г
М 1:2 лист 1

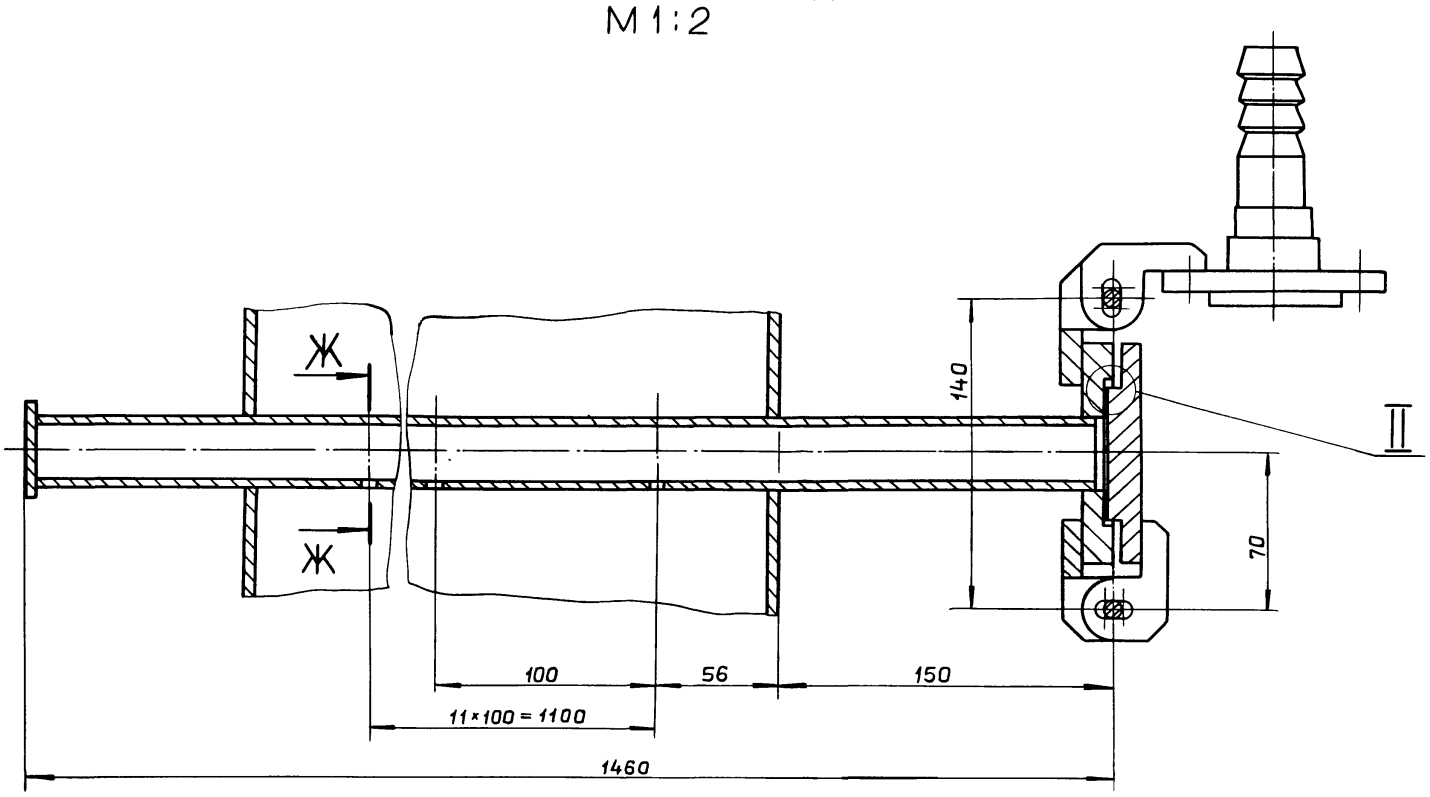

I
М 1:1 лист 1

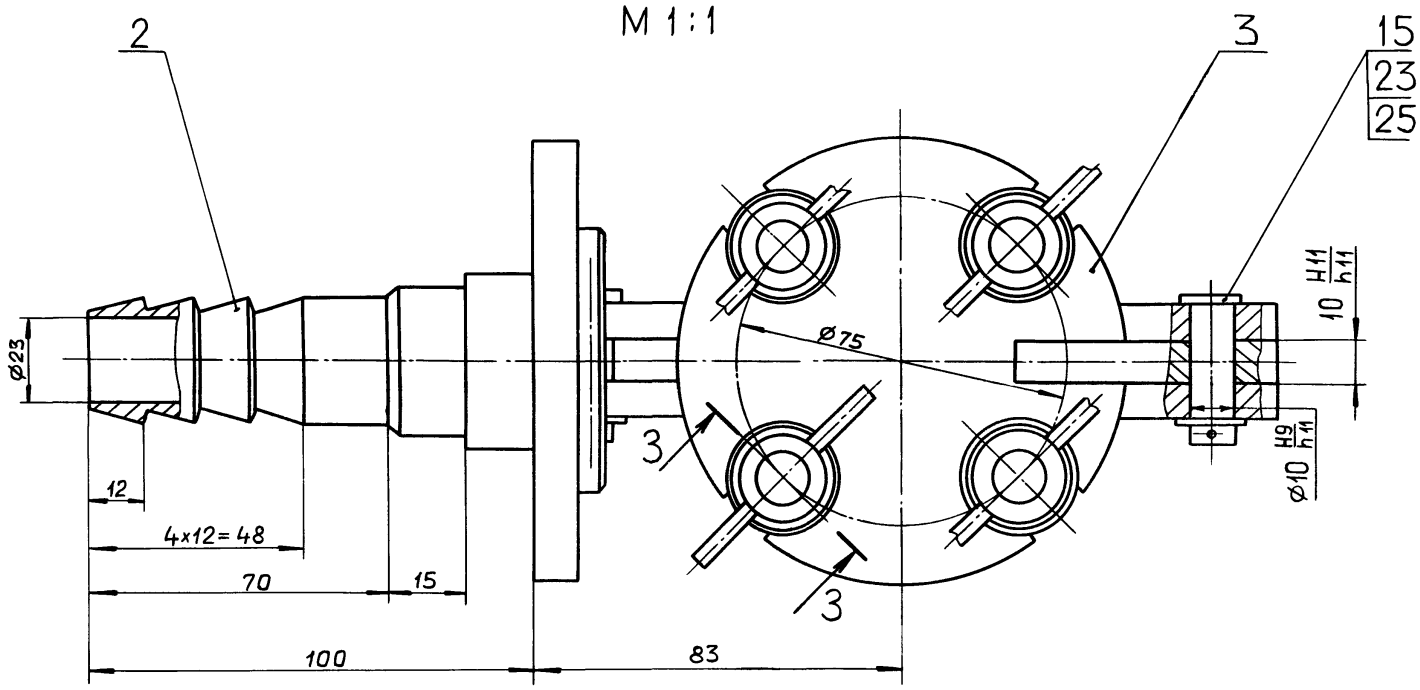

3 — 3
М 1:1 повернута

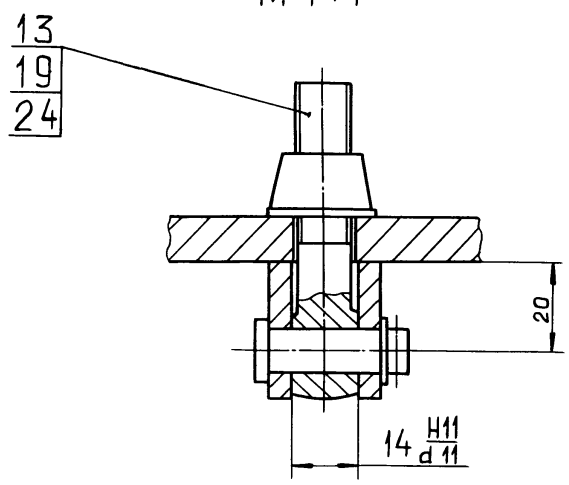

Ж — Ж
М 1:1

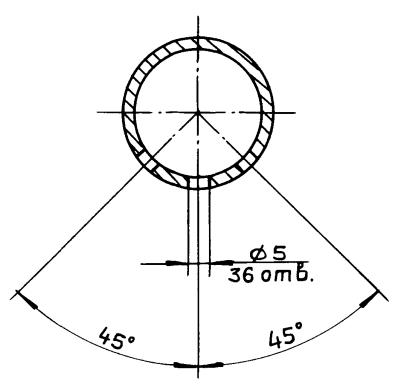

II
М 1:1

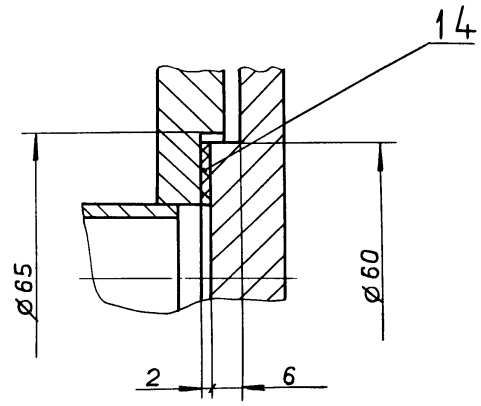

Изм.	Лист	N докум.	Подп.	Дата	Д20А.1036.030 СБ	Лист 2

Копировал: Ганкова

Инв. N подл. | Подп. и дата | Взам. инв. N | Инв. N дубл. | Подп. и дата

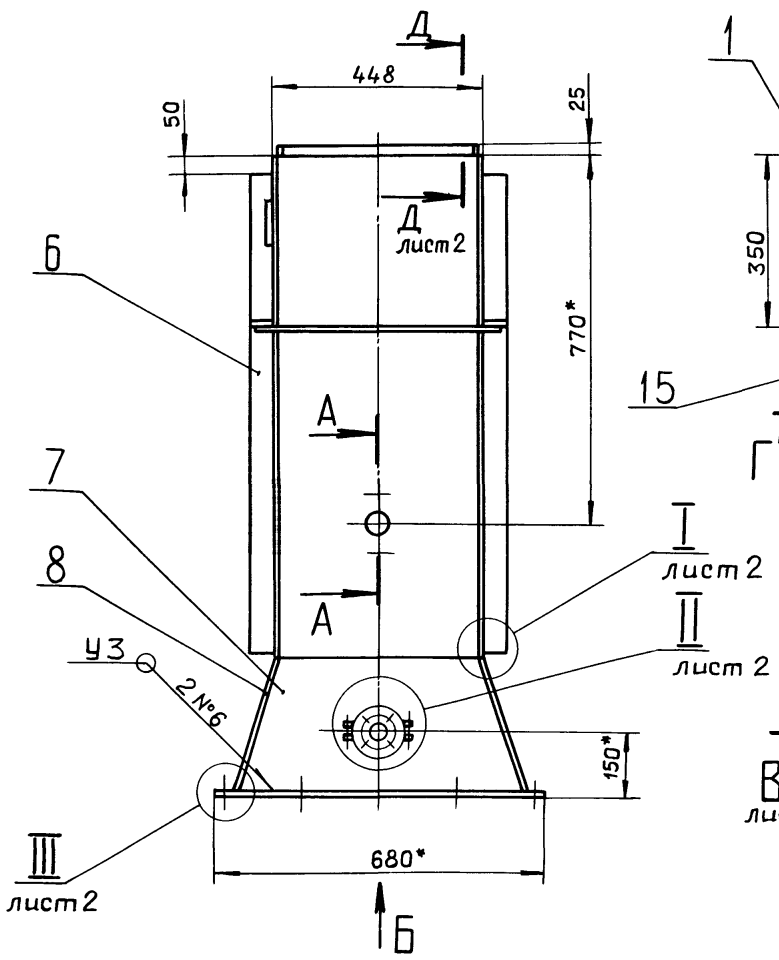

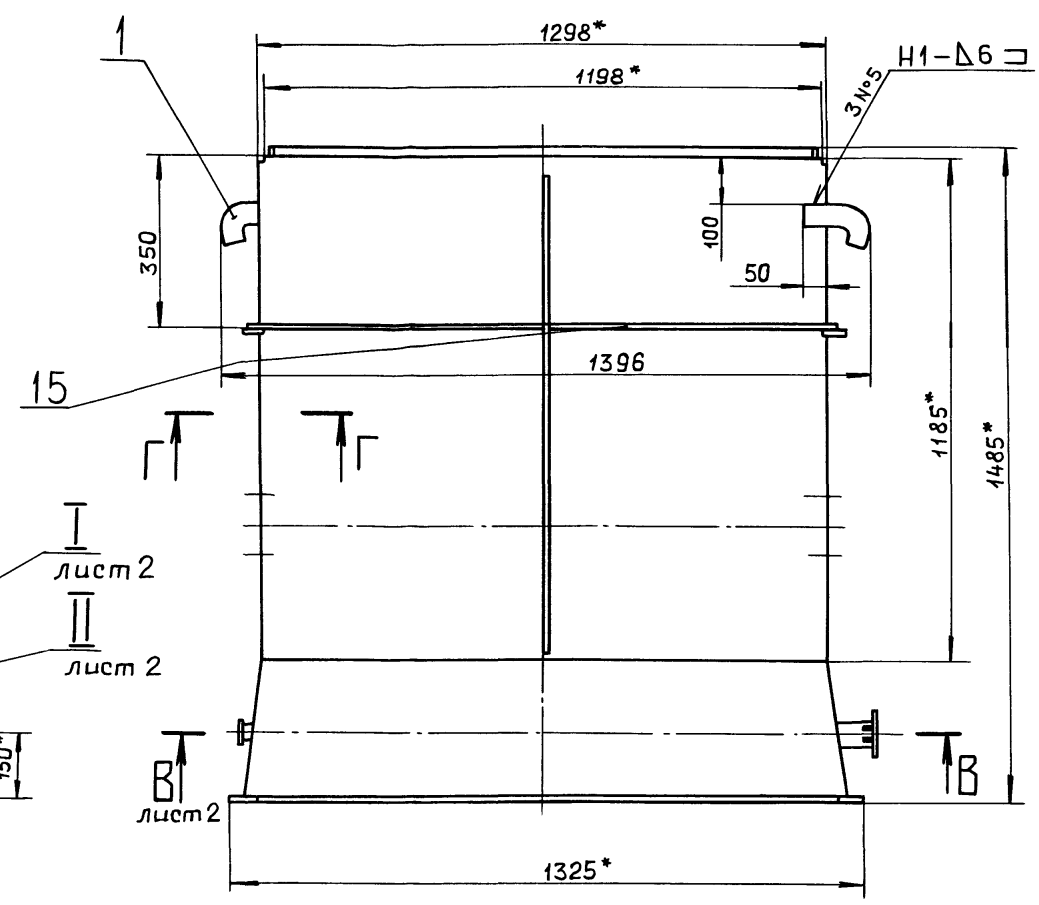

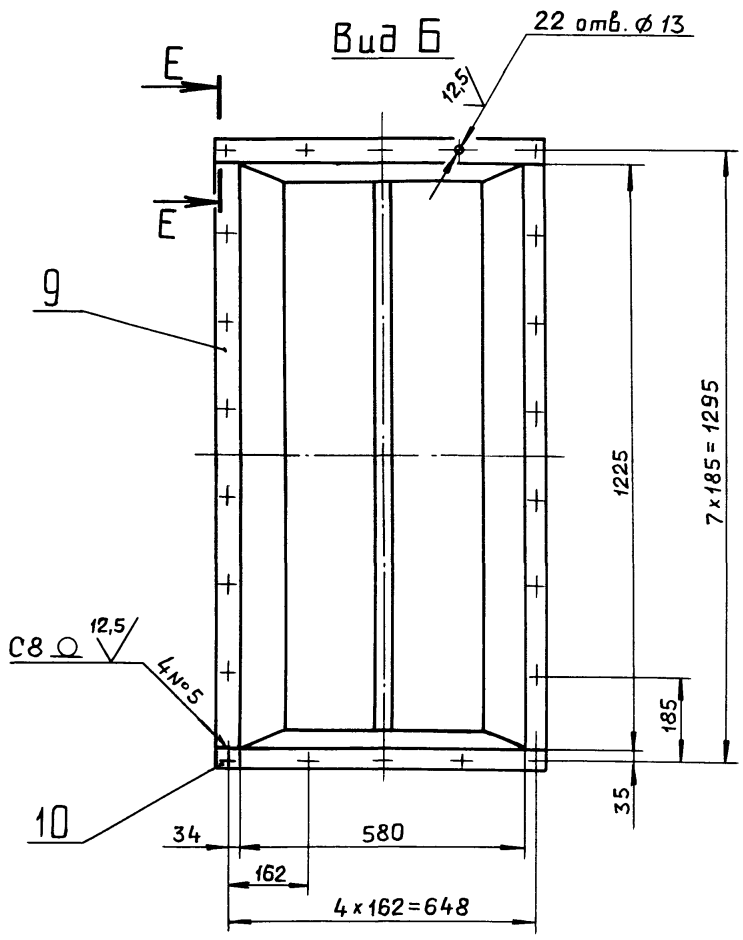

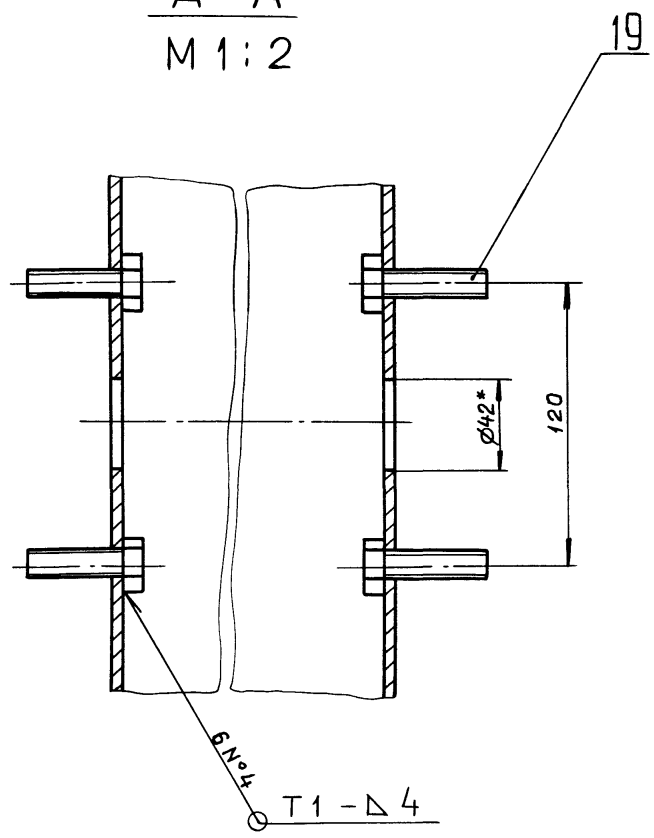

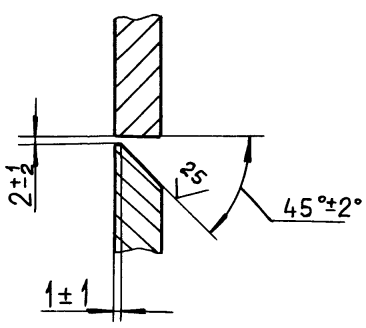

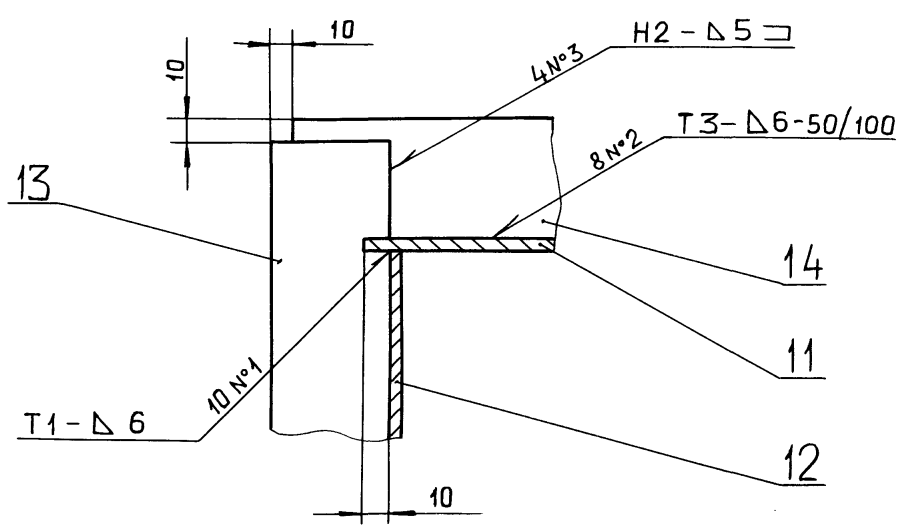

1* Размеры для справок.

2. $H14; \pm \frac{IT16}{2}$.

3. Сварные швы №1... №5 – по ГОСТ 5264-80, №6 и №7 – по ГОСТ 11534-75.

Изм.	Лист	№ докум.	Подп.	Дата
Разраб.		Ляпин		5.89г
Пров.		Ляпин		
Т.контр.				
Н.контр.		Мюнтер		
Утв.				

Д20А.1036.040 СБ

Короб

Лит.	Масса	Масштаб
И	226	1:10

Лист 1 Листов 2

ГПИ ГОРЬКОВСКИЙ САНТЕХПРОЕКТ

Копировал: Ганкова

Инв. № подл. | Подп. и дата | Взам. инв. № | Инв. № дубл. | Подп. и дата

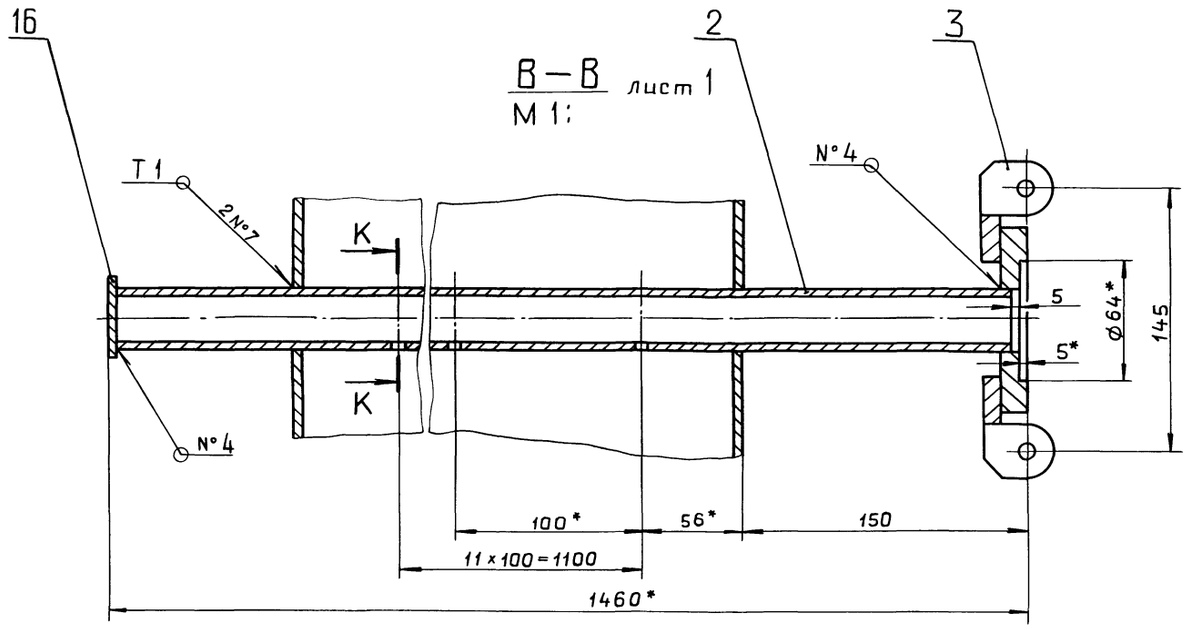

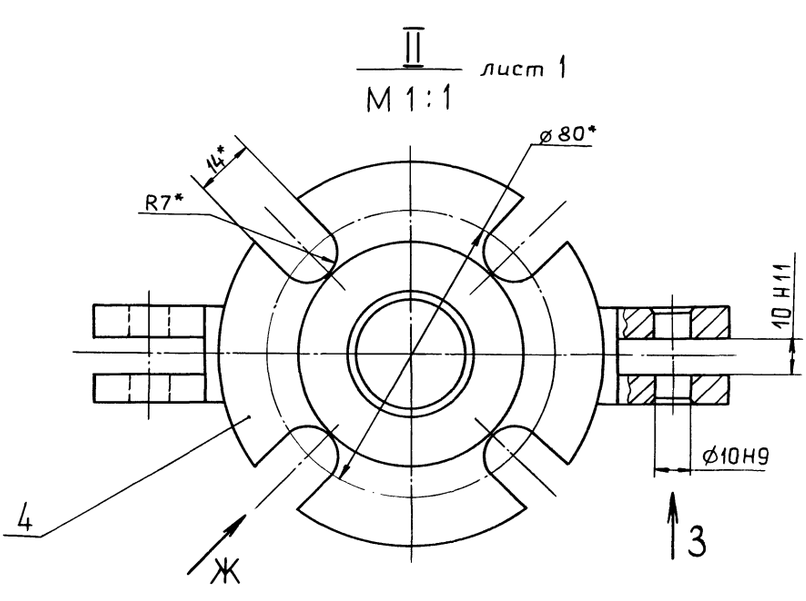

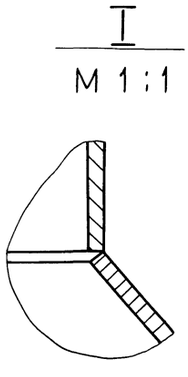

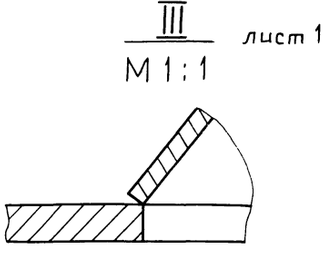

Вид Ж повернуто
М 1:1

И—И
М 1:1

Вид 3
М 1:1

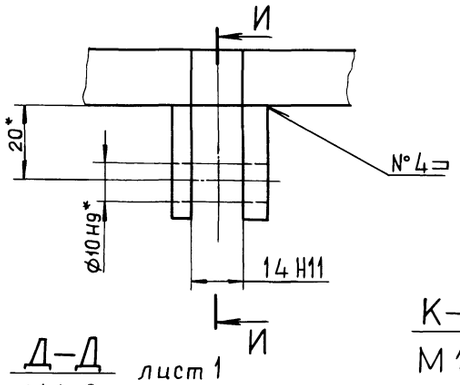

Д—Д
М 1:2
лист 1

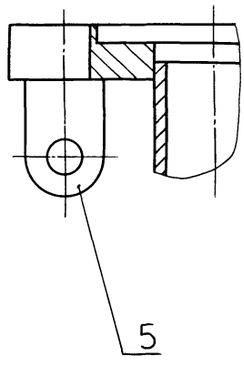

К—К
М 1:1

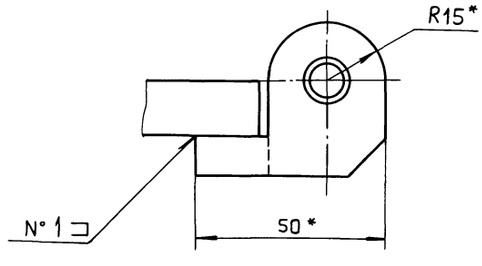

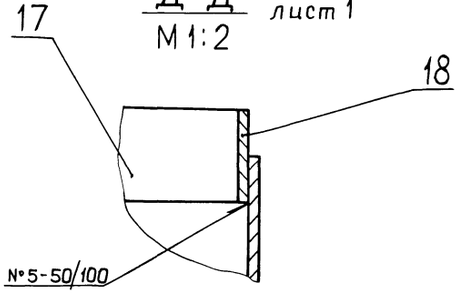

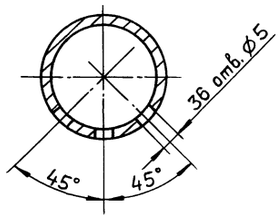

Формат	Зона	Поз.	Обозначение	Наименование	Кол.	Примечание
				Документация		
А2			Д20А.1036.050 СБ	Сборочный чертеж		
				Сборочные единицы		
А4		1	Д20А.944.180	Угольник	3	
А4		2	Д20А.944.190	Перемычка	3	
		3	-01	Перемычка	6	
А4		4	Д20А.944.200	Элемент нагревательный	6	
А4		5	Д20А.1036.060	Короб	1	
А4		6	Д20А.1036.070	Водораспределитель	1	
		7	-01	Водораспределитель	1	
				Детали		
А4		8	Д20А.944.115	Прокладка	12	
А3		9	Д20А.1036.034	Крышка	1	
А4		10	Д20А.1036.035	Прокладка	1	
				Стандартные изделия		
		11		Муфта короткая 25		
				ГОСТ 8954-75	24	
		12		Контргайка 25		
				ГОСТ 8968-75	24	
		13		Гайка М8.4		
				ГОСТ 5915-70	36	
		14		Шайба 8.65Г.019		
				ГОСТ 6402-70	36	
		15		Шайба 8.019		
				ГОСТ 11371-78	36	

Инв. № подл. | Подп. и дата | Взам. инв. № | Инв. № дубл. | Подп. и дата

Изм.	Лист	№ докум.	Подп.	Дата
Разраб.		Ляпин		5.84
Пров.		Ляпин		
Нач. отд.				
Н. контр.		Мюнтер		
Утв.				

Д20А.1036.050

Короб утилизатора

Лит.	Лист	Листов
И		1

ГПИ горьковский САНТЕХПРОЕКТ

Формат А4

Д20А.1036.035

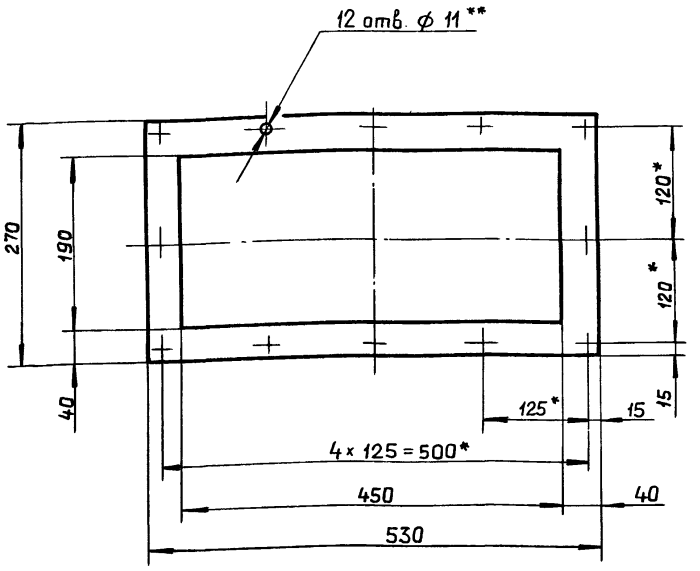

1.* Размеры для справок.

2** Обработать по сопрягаемой детали.

Инв. № подл. | Подп. и дата | Взам. инв. № | Инв. № дубл. | Подп. и дата

Изм.	Лист	№ докум.	Подп.	Дата
Разраб.		Ляпин		5.84
Пров.		Ляпин		
Т. контр.				
Н. контр.		Мюнтер		
Утв.				

Д20А.1036.035

Прокладка

Лит.	Масса	Масштаб
И	0,35	1:5

Лист	Листов 1

Картон асбестовый КАОН-1-5 ГОСТ 2850-80

ГПИ горьковский САНТЕХПРОЕКТ

Формат А4

Д20А.1036.034

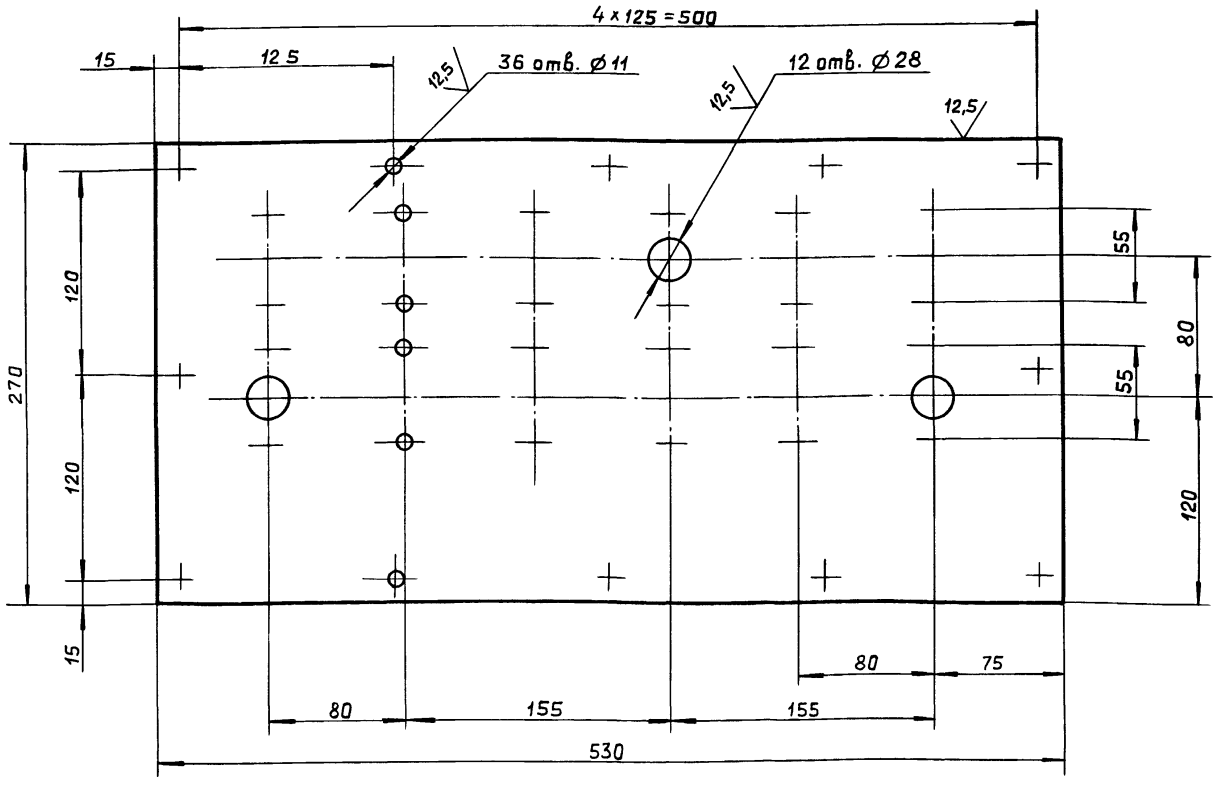

$H14; h14; \pm \frac{IT14}{2}$

Инв. № подл. | Подп. и дата | Взам. инв. № | Инв. № дубл. | Подп. и дата

Изм.	Лист	№ докум.	Подп.	Дата
Разраб.		Ляпин		5.84
Пров.		Ляпин		
Т. контр.				
Н. контр.		Мюнтер		
Утв.				

Д20А.1036.034

Крышка

Лит.	Масса	Масштаб
И	5,2	1:2,5

Лист	Листов 1

Лист 6-ПН-5 ГОСТ 19903-74 ВСт3сп ГОСТ 14637-79

ГПИ горьковский САНТЕХПРОЕКТ

Копировал Ганкова

Типовой проект 903-1-275.89 Альбом 5, часть 2

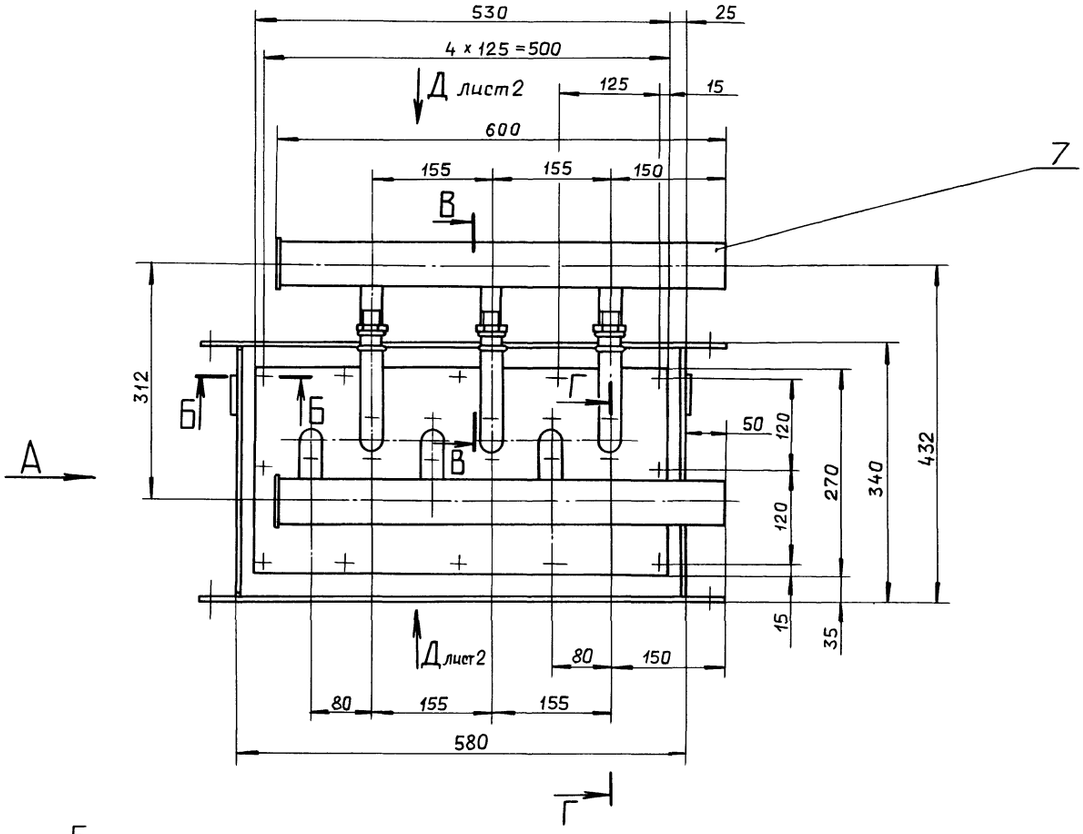

В – В
М 1:2

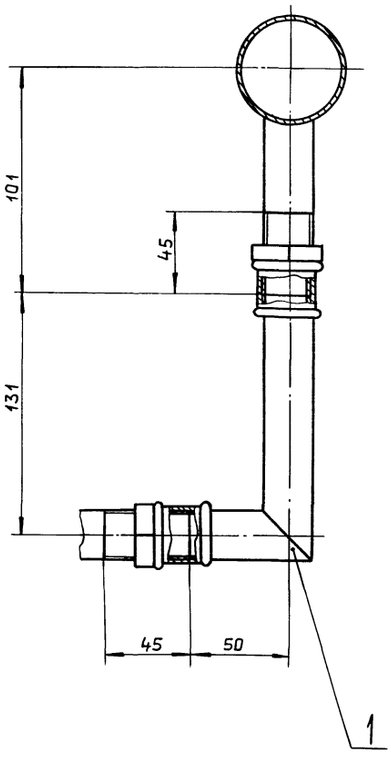

Вид А

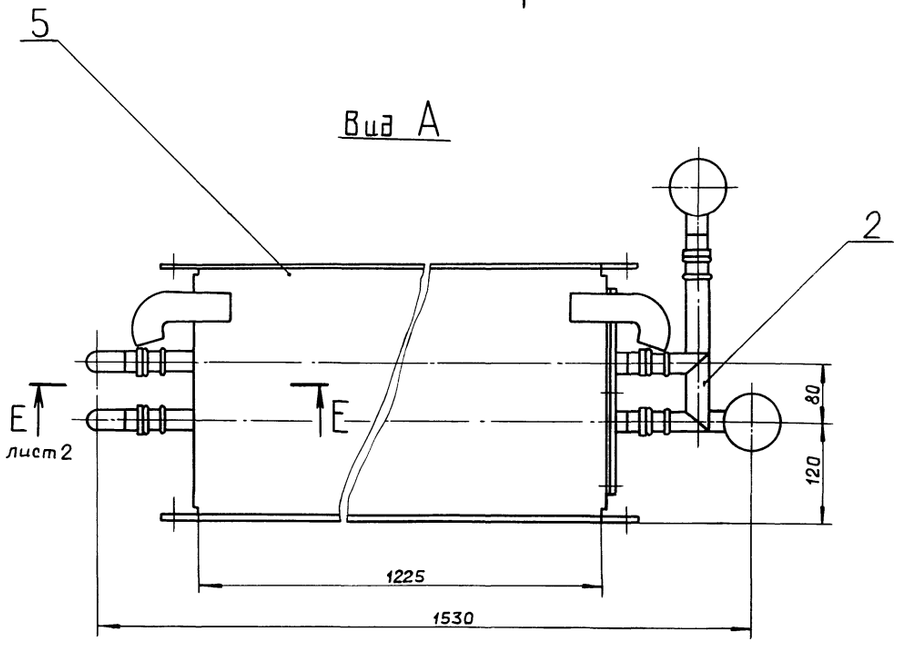

Б – Б
М 1:1

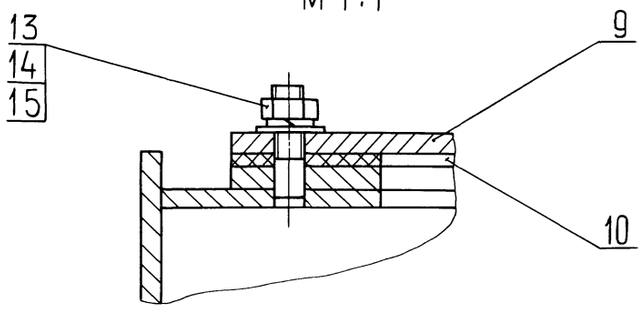

Размеры для справок.

					Д20А.1036.050 СБ		
Изм.	Лист	№ докум.	Подп.	Дата			
Разраб.		Ляпин		5.94	Короб утилизатора	Лит.	Масса / Масштаб
Пров.		Ляпин				И	122 / 1:5
Т.контр.						Лист 1	Листов 2
Н.контр.		Мюнтер				ГПИ ГОРЬКОВСКИЙ САНТЕХПРОЕКТ	
Утв.							

Копировал: Ганкова

Инв. № подл. | Подп. и дата | Взам. инв. № | Инв. № дубл. | Подп. и дата

Е — Е
М 1:2 лист 1

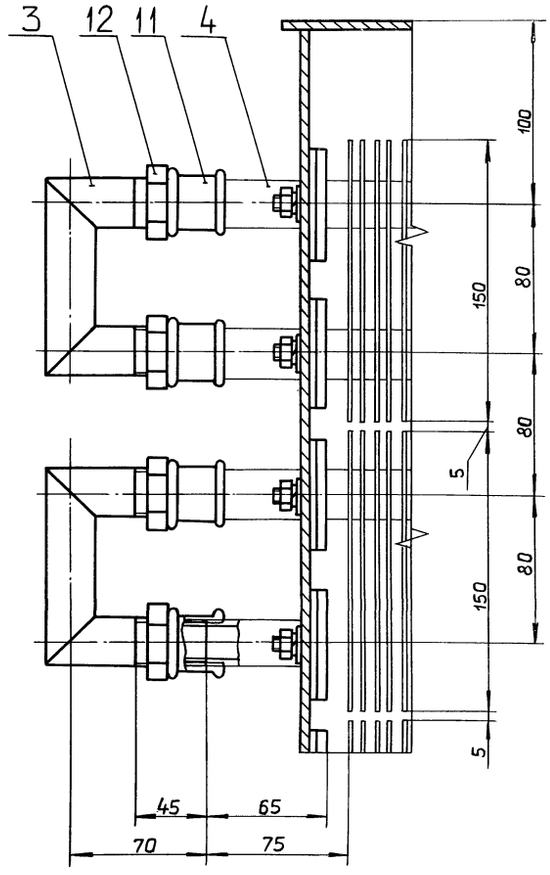

Вид Д лист 1

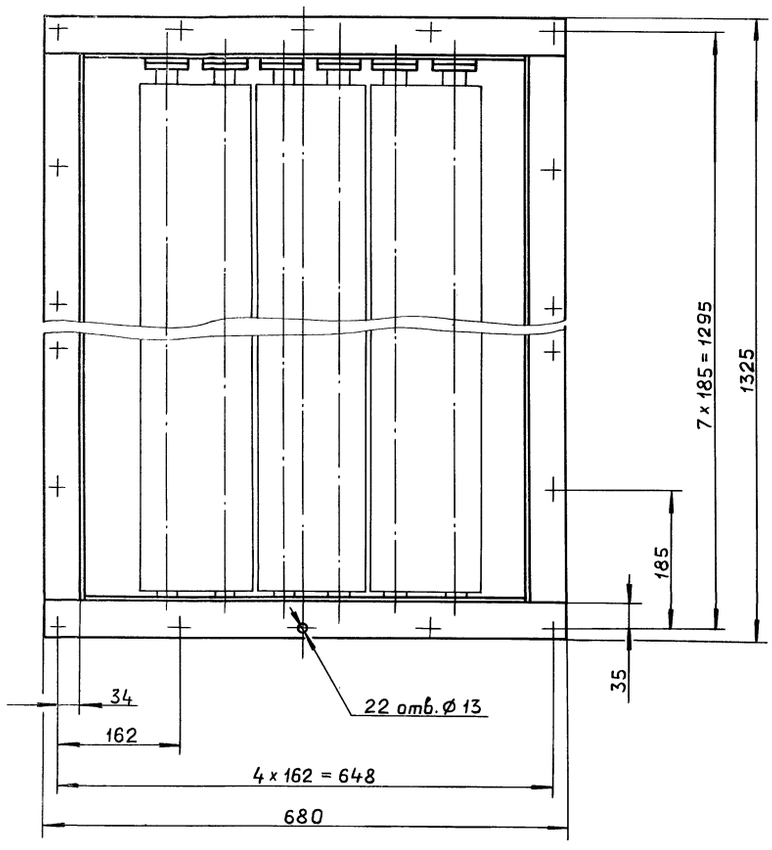

Г — Г
М 1:1 лист 1

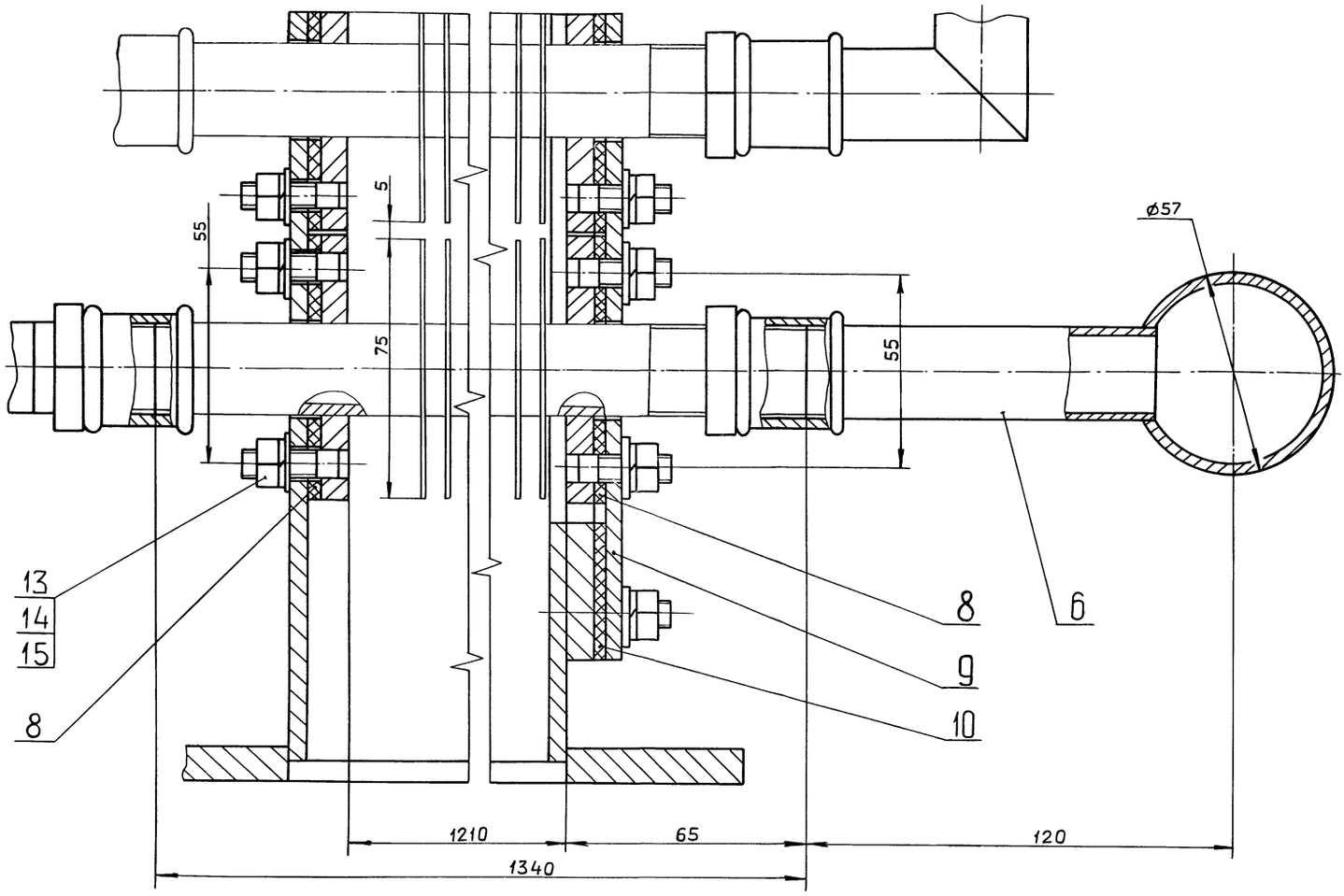

Альбом 5, часть 2

Типовой проект 903-1-275.89

Формат	Зона	Поз.	Обозначение	Наименование	Кол.	Примечание
				Документация		
А2			Д20А.1036.060СБ	Сборочный чертеж		
				Детали		
А4		1	Д20А.944.005	Крюк	4	
А4		2	Д20А.944.123	Шпилька	12	
А4		3	Д20А.1036.038	Стенка	2	
Б4		4	Д20А.1036.039	Планка		
				Полоса 2-Б-10×50 ГОСТ 103-76		
				ВСт3сп ГОСТ 535-79		
				L=1325 h16 $\overset{25}{\vee}$	2	5,2 кг
Б4		5	Д20А.1036.041	Планка		
				Полоса 2-Б-10×50 ГОСТ 103-76		
				ВСт3сп ГОСТ 535-79		
				L=580 h16 $\overset{25}{\vee}$	2	2,3 кг
А4		6	Д20А.1036.042	Рамка	1	
		7	−01	Рамка	1	
А4		8	Д20А.1036.043	Стенка	1	

Инв.№подл. | Подп. и дата | Взам.инв.№ | Инв.№дубл. | Подп. и дата

Изм.	Лист	№ докум.	Подп.	Дата
Разраб.		Ляпин		5.91г.
Пров.		Ляпин		
Нач.отд.				
Н.контр.		Мюнтер		
Утв.				

Д20А.1036.060

Короб

Лит. И | Лист | Листов 1

ГПИ Горьковский САНТЕХПРОЕКТ

формат А4

Д20А.1036.038

25

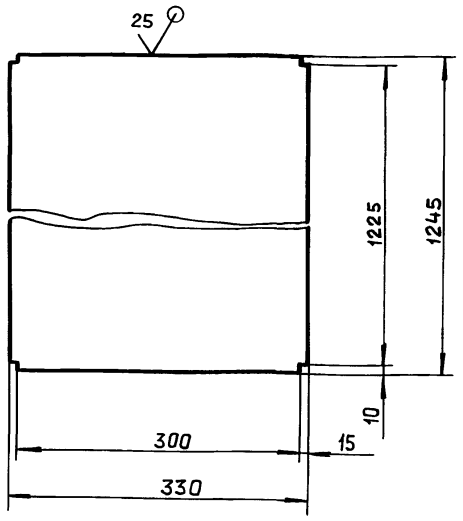

$h16;\ \pm\frac{IT16}{2}$

Изм.	Лист	№ докум.	Подп.	Дата
Разраб.		Ляпин		5.91г.
Пров.		Ляпин		
Т.контр.				
Н.контр.		Мюнтер		
Утв.				

Стенка

Лит. И | Масса 16 | Масштаб 1:5

Лист | Листов 1

Лист Б-ПН-5 ГОСТ 19903-74 ВСт3сп ГОСТ 14637-79

ГПИ Горьковский САНТЕХПРОЕКТ

формат А4

Д20А.1036.042

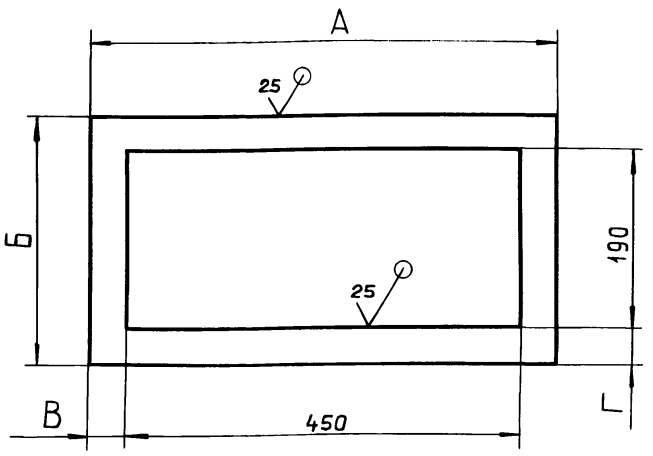

Обозначение	Размеры, мм А	Б	В	Г	S	Масса, кг
Д20А.1036.042	530	270	40	40	7	3,2
−01	570	320	60	65	5	3,8

$H16;\ h16;\ \pm\frac{IT16}{2}$

Изм.	Лист	№ докум.	Подп.	Дата
Разраб.		Ляпин		5.91г.
Пров.		Ляпин		
Т.контр.				
Н.контр.		Мюнтер		
Утв.				

Рамка

Лит. И | Масса См. табл. | Масштаб —

Лист | Листов 1

Лист Б-ПН-5 ГОСТ 19903-74 ВСт3сп ГОСТ 14637-79

ГПИ Горьковский САНТЕХПРОЕКТ

формат А4

Д20А.1036.043

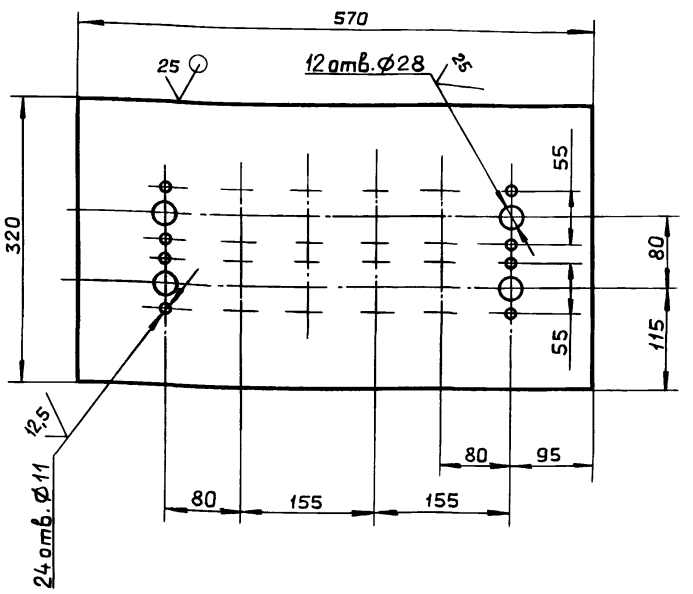

$H14;\ h16;\ \pm\frac{IT16}{2}$

Изм.	Лист	№ докум.	Подп.	Дата
Разраб.		Ляпин		5.91г.
Пров.		Ляпин		
Т.контр.				
Н.контр.		Мюнтер		
Утв.				

Стенка

Лит. И | Масса 6,2 | Масштаб 1:5

Лист | Листов 1

Лист Б-ПН-5 ГОСТ 19903-74 ВСт3сп ГОСТ 14637-79

ГПИ Горьковский САНТЕХПРОЕКТ

Копировал: Ганкова

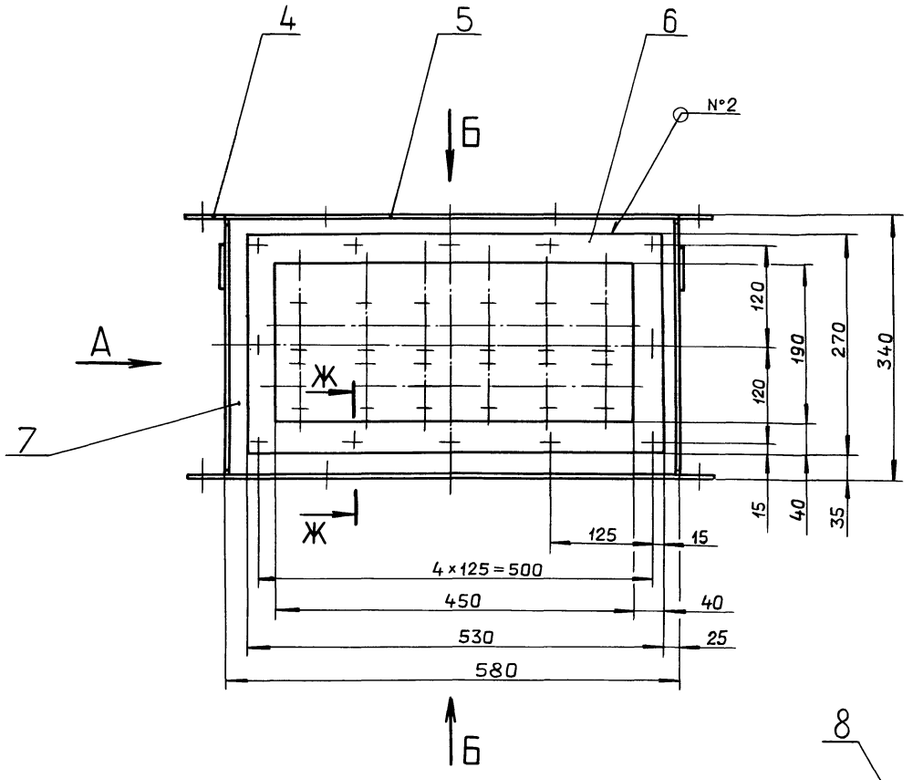

Е — Е
М 1:1

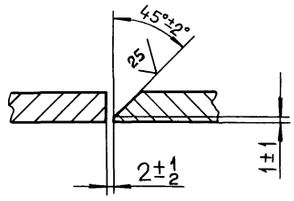

Г — Г
М 1:1

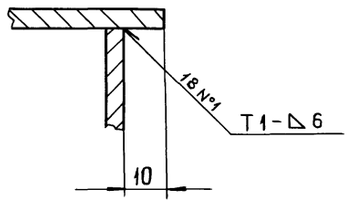

Вид А

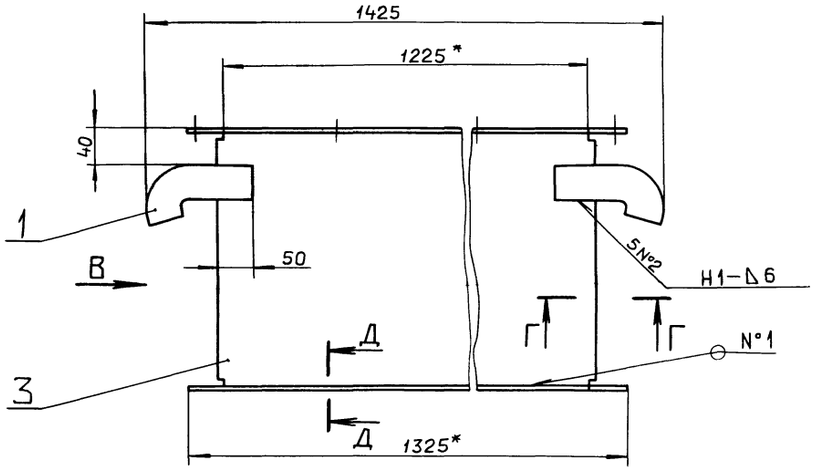

Вид В

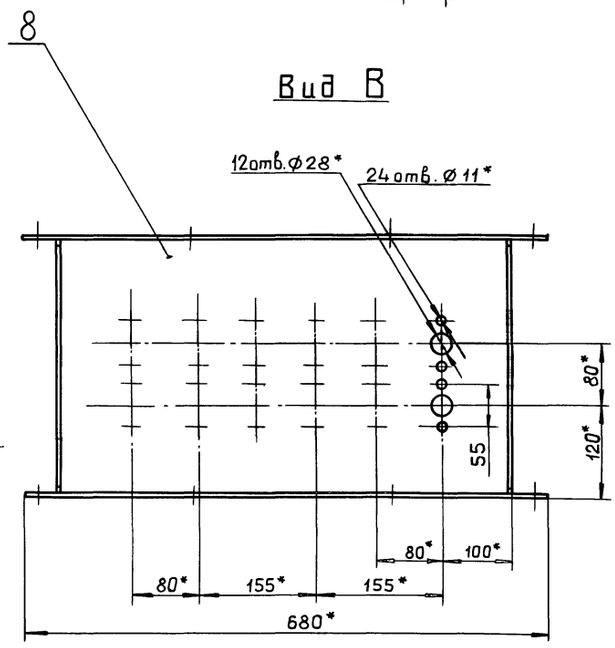

Ж—Ж
М 1:1

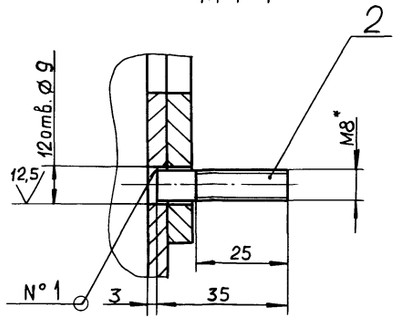

Д – Д
М 1:1

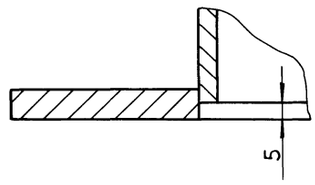

Вид Б
М 1:10

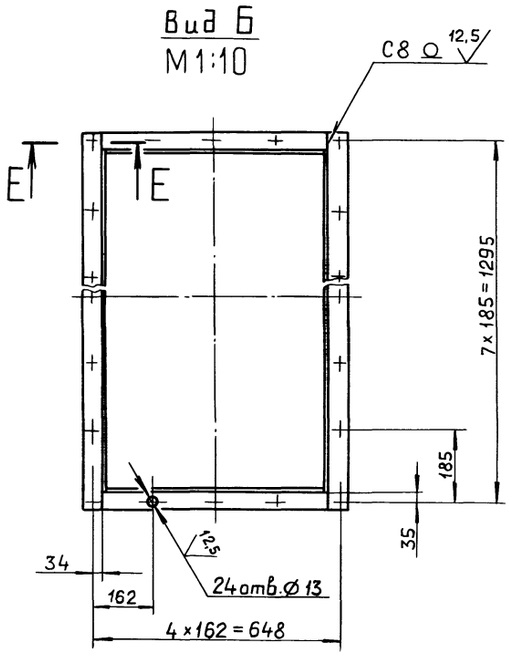

1.* Размеры для справок.

2. $H14; \pm \frac{IT14}{2}$

3. Сварные швы по ГОСТ 5264-80.

					Д20А.1036.060 СБ	
Изм.	Лист	№ докум.	Подп.	Дата		
Разраб.		Ляпин		5.91г.	Короб	Лит. И; Масса 55; Масштаб 1:5
Пров.		Ляпин				Лист; Листов 1
Т.контр.						
Н.контр.		Мюнтер				ГПИ Горьковский САНТЕХПРОЕКТ
Утв.						

Инв. № подл. | Подп. и дата | Взам. инв. № | Инв. № дубл. | Подп. и дата

Альбом 5, часть 2
Типовой проект 903-1-275.89

Формат	Зона	Поз.	Обозначение	Наименование	Кол.	Примечание
				Документация		
А3			Д20А.1036.070 СБ	Сборочный чертеж		
				Детали		
Б4		1	Д20А.1036.046	Заглушка		
				Лист 6-ПН-5 ГОСТ 19903-74		
				ВСт3сп ГОСТ 14637-79		
				Ø68 h16 (25/)	1	0,14 кг
А4		2	Д20А.1036.047	Труба	1	
				Переменные данные для исполнений		
				Д20А.1036.070		
				Детали		
А4		3	Д20А.1036.048	Отросток	3	
				Д20А.1036.070-01		
				Детали		
А4		3	Д20А.1036.048-01	Отросток	3	

Инв. № подл. | Подп. и дата | Взам. инв. № | Инв. № дубл. | Подп. и дата

Изм.	Лист	№ докум.	Подп.	Дата
Разраб.		Ляпин		5.89г.
Пров.		Ляпин		
Нач.отд.				
Н.контр.		Мюнтер		
Утв.				

Д20А.1036.070

Водораспределитель

Лит.	Лист	Листов
И		1

ГПИ Горьковский САНТЕХПРОЕКТ

Формат А4

Д20А.1036.047

25 (√)

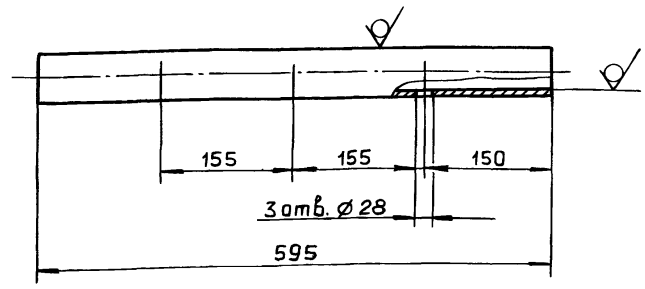

H16 ; h16 ; ± IT16/2

Изм.	Лист	№ докум.	Подп.	Дата
Разраб.		Ляпин		5.89г.
Пров.		Ляпин		
Т.контр.				
Н.контр.		Мюнтер		
Утв.				

Д20А.1036.047

Труба

Лит.	Масса	Масштаб
И	2,38	1:5
Лист	Листов 1	

Труба 57×3 ГОСТ 10704-76 / Д ГОСТ 10705-80

ГПИ Горьковский САНТЕХПРОЕКТ

Формат А4

Д20А.1036.070 СБ

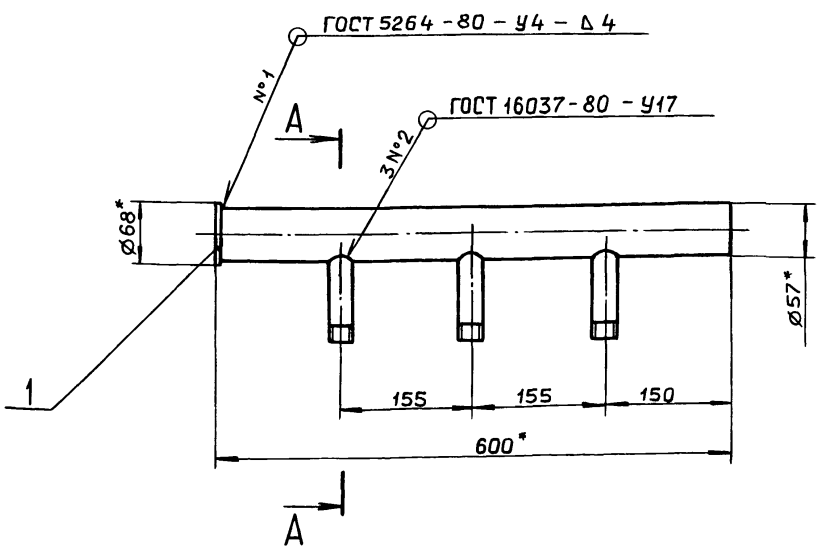

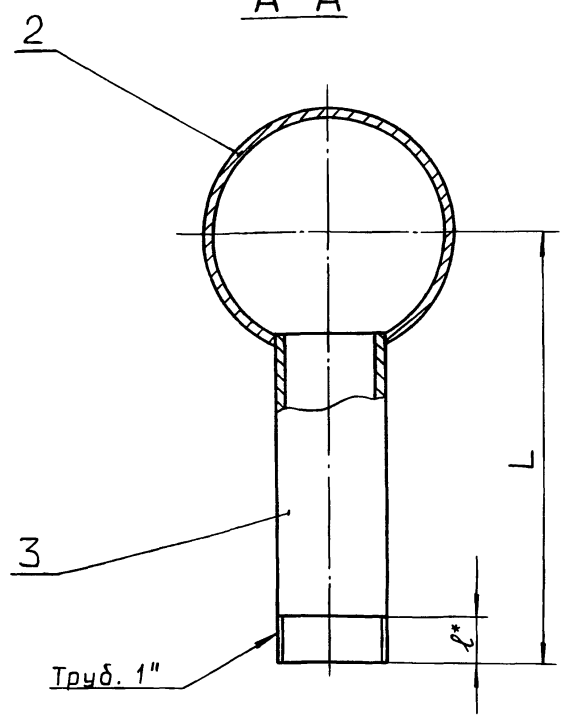

Обозначение	L, мм.	l*, мм.	Масса, кг
Д20А.1036.070	101	45	2,76
–01	120	10,5	2,82

1. * Размеры для справок.
2. ± IT16/2

Инв. № подл. | Подп. и дата | Взам. инв. № | Инв. № дубл. | Подп. и дата

Изм.	Лист	№ докум.	Подп.	Дата
Разраб.		Ляпин		5.89г.
Пров.		Ляпин		
Т.контр.				
Н.контр.		Мюнтер		
Утв.				

Д20А.1036.070 СБ

Водораспределитель

Лит.	Масса	Масштаб
И	См. табл.	—
Лист	Листов 1	

ГПИ Горьковский САНТЕХПРОЕКТ

Альбом 5, часть 2
Типовой проект 903-1-275.89

Формат	Зона	Поз.	Обозначение	Наименование	Кол.	Примечание
				Документация		
А2			Д20Б.037.000 СБ	Сборочный чертеж		
				Переменные данные для исполнений		
				Д20А.037.000		
				Сборочные единицы		
А4		1	Д20Б.037.010 – 01	Короб направляющий	1	
				Детали		
Б4		2	Д20Б.037.001	Вставка		
				Полоса 2-Б-4х30 ГОСТ 103-76		
				Вст3сп ГОСТ 535-79		
				L=1000 h16 $\overset{25}{\vee}$	2	0,94 кг
Б4		3	Д20Б.037.002	Вставка		
				Полоса 2-Б-4х30 ГОСТ 103-76		
				Вст3сп ГОСТ 535-79		
				L=400 h16 $\overset{25}{\vee}$	2	0,38 кг
А4		4	Д20Б.037.003	Линза	2	
		5	–03	Линза	2	
Б4		6	Д20Б.037.004	Вставка		
				Полоса 2-Б-4х70 ГОСТ 103-76		
				Вст3сп ГОСТ 535-79		
				L=1011 h16 $\overset{25}{\vee}$	2	2,20 кг

Инв. № подл. | Подп. и дата | Взам. инв. № | Инв. № дубл. | Подп. и дата

Изм.	Лист	№ докум.	Подп.	Дата
Разраб.		Ляпин		5.11.
Пров.		Ляпин		
Нач. отд.		Вольский		
Н. контр.		Мюнтер		
Утв.				

Д20Б.037.000

Компенсатор

Лит.	Лист	Листов
И	1	2

ГПИ Горьковский САНТЕХПРОЕКТ

Формат А4

Формат	Зона	Поз.	Обозначение	Наименование	Кол.	Примечание
Б4		7	Д20Б.037.005	Вставка		
				Полоса 2-Б-4х70 ГОСТ 103-76		
				Вст3сп ГОСТ 535-79		
				L=411 h16 $\overset{25}{\vee}$	2	0,9 кг
				Д20Б.037.000-01		
				Сборочные единицы		
А2		1	Д20Б.037.010 –02	Короб направляющий	1	
				Детали		
Б4		2	Д20Б.037.006	Вставка		
				Полоса 2-Б-4х30 ГОСТ 103-76		
				Вст3сп ГОСТ 535-79		
				L=1190 h16 $\overset{25}{\vee}$	2	1,12 кг
Б4		3	Д20Б.037.007	Вставка		
				Полоса 2-Б-4х30 ГОСТ 103-76		
				Вст3сп ГОСТ 535-79		
				L=440 h16 $\overset{25}{\vee}$	2	0,41 кг
А4		4	Д20Б.037.003 – 01	Линза	2	
		5	– 04	Линза	2	
Б4		6	Д20Б.037.008	Вставка		
				Полоса 2-Б-4х70 ГОСТ 103-76		
				Вст3сп ГОСТ 535-79		
				L=1201 h16 $\overset{25}{\vee}$	2	2,64 кг
Б4		7	Д20Б.037.009	Вставка		
				Полоса 2-Б-4х70 ГОСТ 103-76		
				Вст3сп ГОСТ 535-79		
				L=451 h16 $\overset{25}{\vee}$	2	0,99 кг

Инв. № подл. | Подп. и дата | Взам. инв. № | Инв. № дубл. | Подп. и дата

Изм.	Лист	№ докум.	Подп.	Дата

Д20Б.037.000 | Лист 2

Д20Б.037.003

$\overset{25}{\vee}$ ($\vee$)

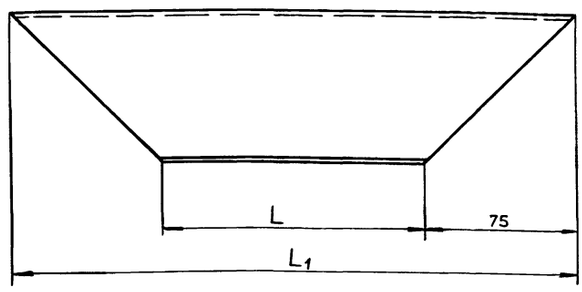

I
М 1:1

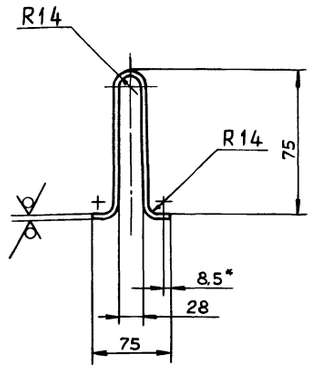

II
М 1:1

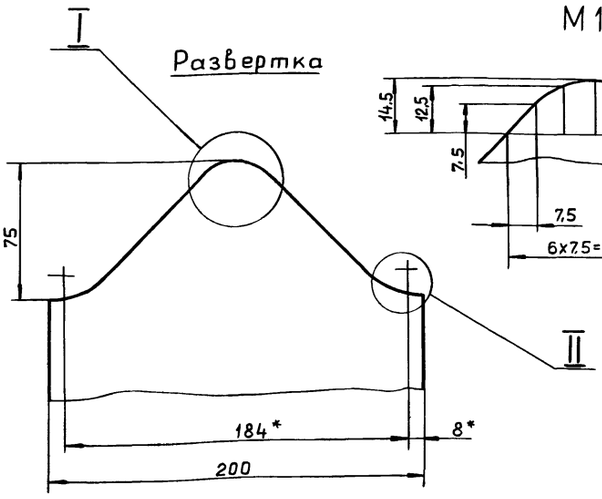

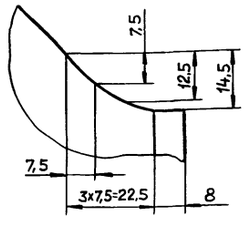

Обозначение	L, мм	L1, мм	Масса, кг
Д20Б.037.003	425	575	0,77
– 01	465	615	0,83
– 02	625	775	1,09
– 03	1025	1175	1,72
– 04	1215	1365	1,93

H16; h16; $\pm \frac{IT16}{2}$

Инв. № подл. | Подп. и дата | Взам. инв. № | Инв. № дубл. | Подп. и дата

Изм.	Лист	№ докум.	Подп.	Дата
Разраб.		Ляпин		5.11.
Пров.		Ляпин		
Т. контр.				
Н. контр.		Мюнтер		
Утв.				

Д20Б.037.003

Линза

Лит.	Масса	Масштаб
И	См. табл.	—
Лист	Листов 1	

Лист 6-ПН-1 ГОСТ 19903-74
3-IV-Н-Вст3сп ГОСТ 16523-70

ГПИ Горьковский САНТЕХПРОЕКТ

Копировал: Ганкова

23947-06 22 Формат А3

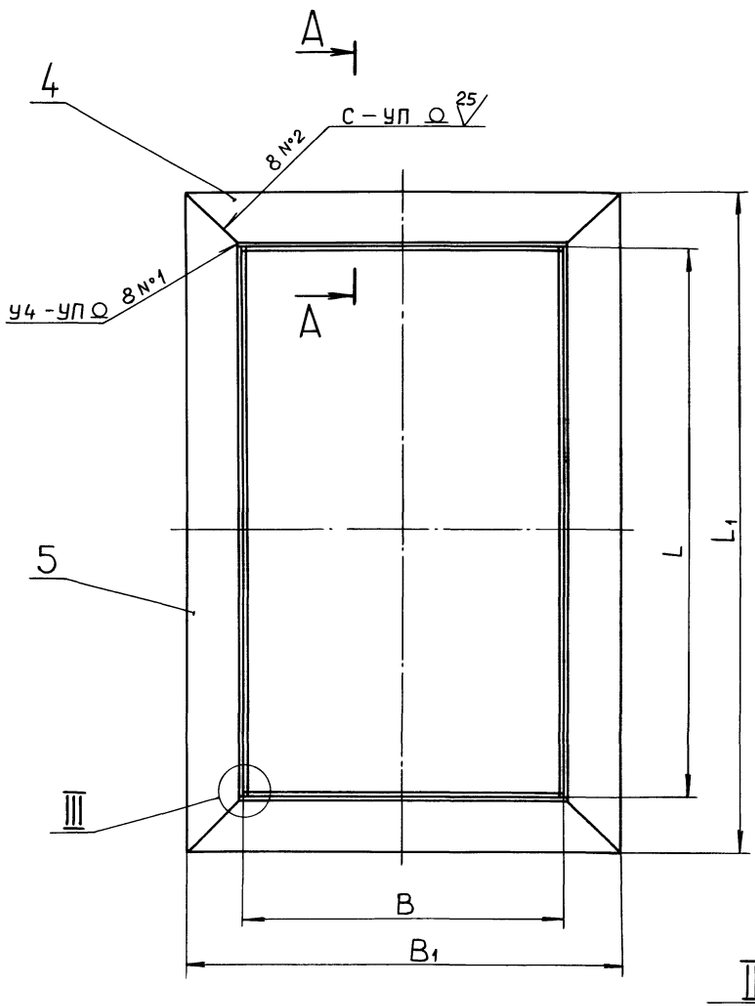

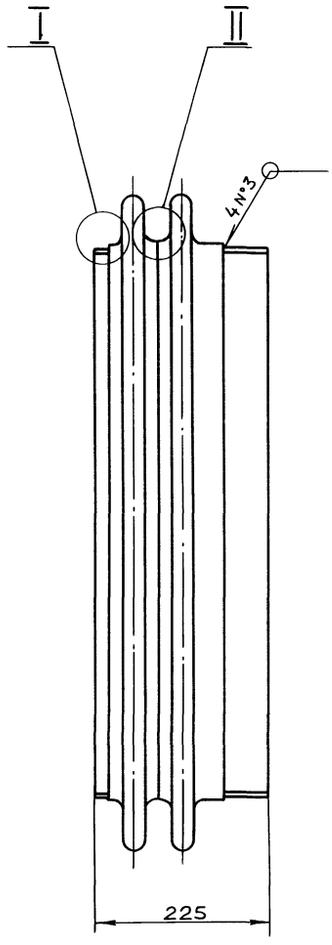

III
М 1:1

I
М2:1

А – А
М 1:2

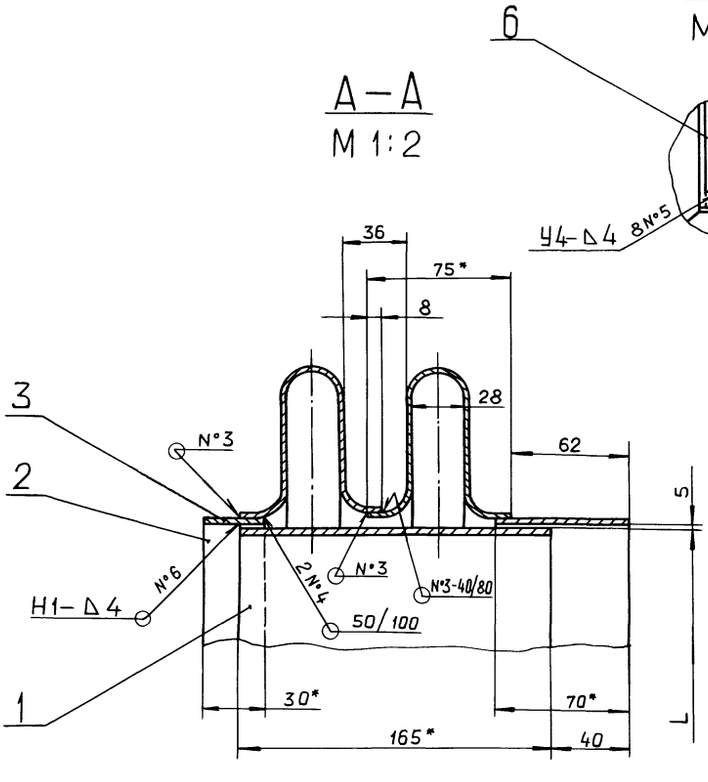

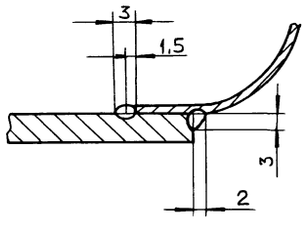

II
М2:1

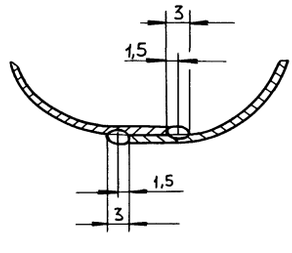

2. $\pm \frac{IT16}{2}$.

3. Сварные швы N°1 и N°2 – по ГОСТ 14771-76, N°5 и N°6 – по ГОСТ 5264-80.

4. Сварка ручная дуговая.

1*. Размеры для справок.

Обозначение	Размеры, мм				Масса, кг
	B	B_1	L	L_1	
Д206.037.000	408	575	1008	1175	29
–01	448	615	1198	1365	33

Изм.	Лист	N° докум.	Подп.	Дата
Разраб.		Ляпин		5.89
Пров.		Ляпин		
Т. контр.				
Нач. отд		Вольский		
Н. контр		Мюнтер		
Утв.				

Д206.037.000 СБ

Компенсатор

Лит.	Масса	Масштаб
И	См. табл.	—

Лист | Листов 1

ГПИ горьковский САНТЕХПРОЕКТ

Копировал: Ганкова

Инв. № подл. | Подп. и дата | Взам. инв. № | Инв. № дубл. | Подп. и дата

Альбом 5, часть 2
Типовой проект 903-1-275.89

Д20А.1036.048

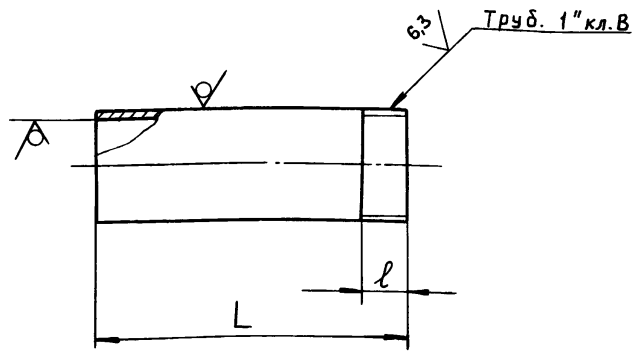

Обозначение	L, мм.	ℓ, мм.	Масса, кг
Д20А.1036.048	76	45	0.08
—01	96	10,5	0,1

$h16; \pm \frac{IT16}{2}$

Изм.	Лист	№ докум.	Подп.	Дата
Разраб.		Ляпин		5.89г.
Пров.		Ляпин		
Т.контр.				
Н.контр.		Мюнтер		
Утв.				

Д20А.1036.048

Отросток

Лит. И | Масса: См. табл. | Масштаб: —

Лист | Листов 1

Труба 25х2 ГОСТ10704-76 / Д ГОСТ10705-80

ГПИ горьковский САНТЕХПРОЕКТ

Формат А4

Д20Б.037.010 СБ

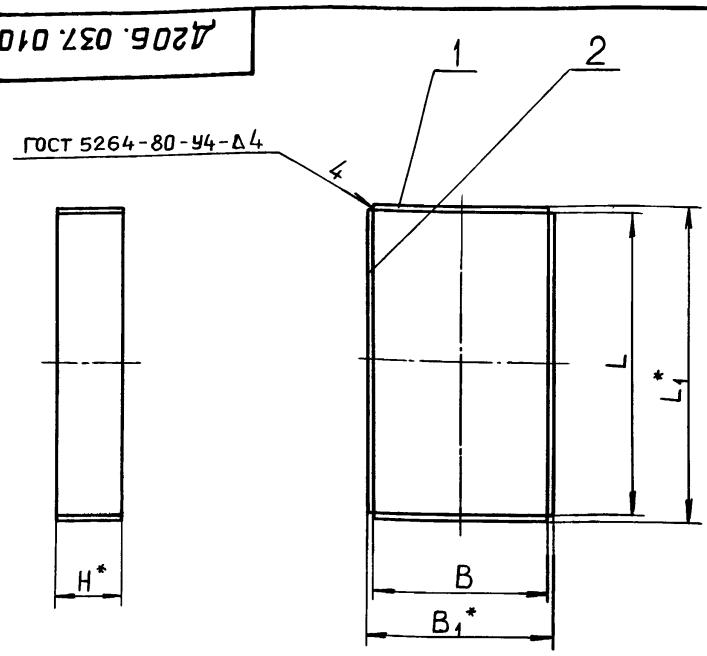

Обозначение	Размеры, мм H*	B	B1*	L	L1*	Масса, кг
Д20Б.037.010	100	400	408	600	608	6.4
—01	165	400	408	1000	1008	15
—02		440	448	1190	1198	17

1*. Размеры для справок.
2. H16.

Изм.	Лист	№ докум.	Подп.	Дата
Разраб.		Ляпин		5.89г.
Пров.		Ляпин		
Т.контр.				
Н.контр.		Мюнтер		
Утв.				

Д20Б.037.010 СБ

Короб направляющий

Лит. И | Масса: См. табл. | Масштаб: —

Лист | Листов 1

ГПИ горьковский САНТЕХПРОЕКТ

Формат А4

Формат	Зона	Поз.	Обозначение	Наименование	Кол.	Примечание
				Документация		
А3			Д20Б.037.010	Сборочный чертеж		
			Переменные данные для исполнений			
				Д20Б.037.010		
				Детали		
БЧ		1	Д20Б.037.013	Вставка		
				Лист Б-ПН-4 ГОСТ19903-74		
				ВСт3сп ГОСТ14637-79		
				(100×400) h16 25	2	1,26 кг
БЧ		2	Д20Б.037.014	Вставка		
				Лист Б-ПН-4 ГОСТ19903-74		
				ВСт3сп ГОСТ14637-79		
				(100×600) h16 25	2	1.88 кг
				Д20Б.037.010-01		
				Детали		
БЧ		1	Д20Б.037.015	Вставка		
				Лист Б-ПН-4 ГОСТ19903-74		
				ВСт3сп ГОСТ14637-79		
				(165×400) h16 25	2	2.07 кг
БЧ		2	Д20Б.037.016	Вставка		
				Лист Б-ПН-4 ГОСТ19903-74		
				ВСт3сп ГОСТ14637-79		
				(165×1000) h16 25	2	5,18 кг

Изм.	Лист	№ докум.	Подп.	Дата
Разраб.		Ляпин		5.89г.
Пров.		Ляпин		
Нач.отд.				
Н.контр.		Мюнтер		
Утв.				

Д20Б.037.010

Короб направляющий

Лит. И | Лист 1 | Листов 2

ГПИ горьковский САНТЕХПРОЕКТ

Формат А4

Формат	Зона	Поз.	Обозначение	Наименование	Кол.	Примечание
				Д20Б.037.010-02		
				Детали		
БЧ		1	Д20Б.037.017	Вставка		
				Лист Б-ПН-4 ГОСТ19903-74		
				ВСт3сп ГОСТ14637-79		
				(165×440) h16 25	2	2.28 кг
БЧ		2	Д20Б.037.018	Вставка		
				Лист Б-ПН-4 ГОСТ19903-74		
				ВСт3сп ГОСТ14637-79		
				(165×1190) h16 25	2	6.16 кг

Изм.	Лист	№ докум.	Подп.	Дата

Д20Б.037.010

Лист 2

Копировал: Ганкова

Д206.039.000 СБ

Типовой проект 903-1-275.89 Альбом 5, часть 2

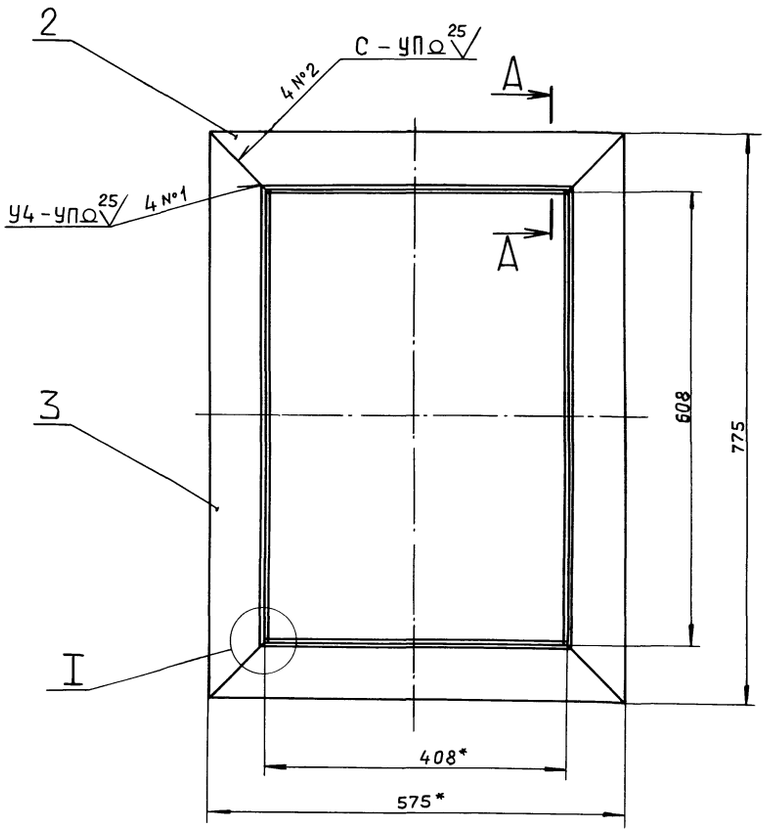

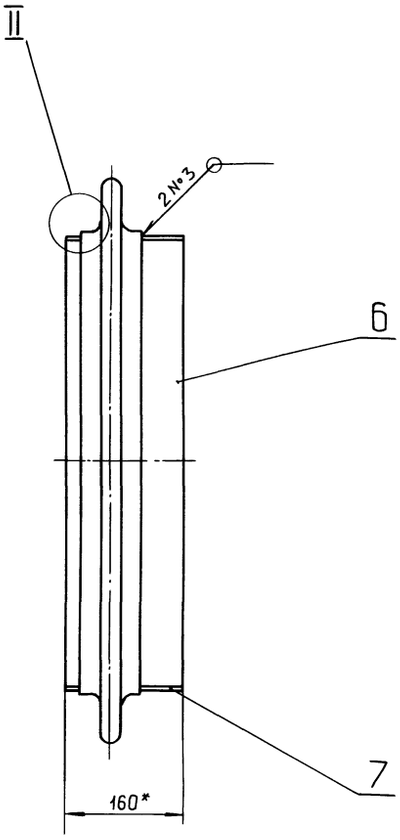

I
М 1:1

А – А
М 1:2

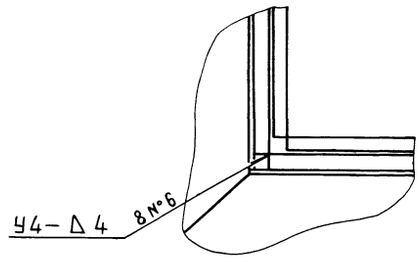

II
М 2:1

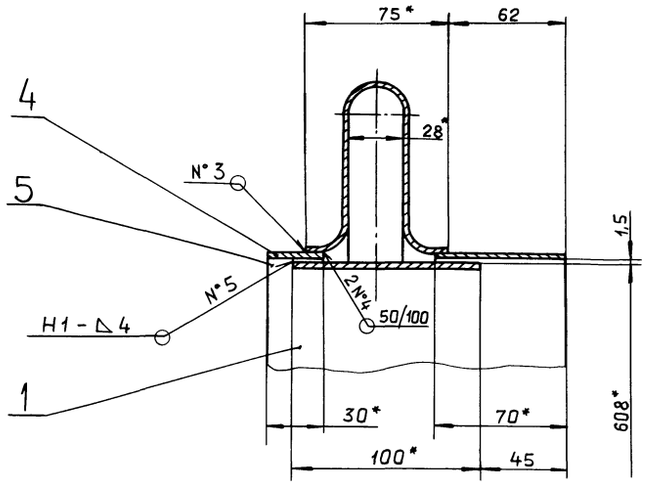

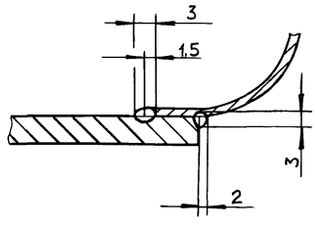

2. $\pm \frac{IT16}{2}$.

3. Сварные швы N°1 и N°2 – по ГОСТ 14771-76, N°5 и N°6 – по ГОСТ 5264-80.

4. Сварка ручная дуговая.

1* Размеры для справок.

					Д206.039.000 СБ	
Изм.	Лист	№ докум.	Подп.	Дата	Компенсатор 400×600	Лит. И / Масса 17 / Масштаб 1:5
Разраб.		Ляпин		5.89г.		Лист / Листов 1
Пров.		Ляпин				ГПИ горьковский САНТЕХПРОЕКТ
Т.контр.						
Нач.отд.		Вольский				
Н.контр.		Мюнтер				
Утв.						

Копировал: Ганкова

Инв. № подл. | Подп. и дата | Взам. инв. № | Инв. № дубл. | Подп. и дата

Альбом 5, часть 2

Типовой проект 903-1-275.89

Формат	Зона	Поз.	Обозначение	Наименование	Кол.	Примечание
				Документация		
А2			Д206.039.000 СБ	Сборочный чертеж		
				Сборочные единицы		
А4		1	Д206.037.010	Короб направляющий	1	
				Детали		
А4		2	Д206.037.003	Линза	2	
		3	-02	Линза	2	
Б4		4	Д206.039.001	Вставка		
				Полоса 2-Б-4х30 ГОСТ 103-76		
				Ст3сп ГОСТ 535-79		
				L=400 h16 $\sqrt{}^{25}$	2	0,38 кг
Б4		5	Д206.039.002	Вставка		
				Полоса 2-Б-4х30 ГОСТ 103-76		
				Ст3сп ГОСТ 535-79		
				L=600 h16 $\sqrt{}^{25}$	2	0,57 кг
Б4		6	Д206.039.003	Вставка		
				Полоса 2-Б-4х70 ГОСТ 103-76		
				Ст3сп ГОСТ 535-79		
				L=611 h16 $\sqrt{}^{25}$	2	1,34 кг
Б4		7	Д206.039.004	Вставка		
				Полоса 2-Б-4х70 ГОСТ 103-76		
				Ст3сп ГОСТ 535-79		
				L=411 h16 $\sqrt{}^{25}$	2	0,9 кг

Д206.039.000

Изм.	Лист	№ докум.	Подп.	Дата
Разраб.		Ляпин		09.85
Пров.		Ляпин		
Нач.отд		Вольский		
Н.контр.		Мюнтер		
Утв.				

Компенсатор 400х600

Лит.	Лист	Листов
И		1

ГПИ Горьковский САНТЕХПРОЕКТ

Формат А4

Формат	Зона	Поз.	Обозначение	Наименование	Кол.	Примечание
				Документация		
А3			Д21А.774.000 СБ	Сборочный чертеж		
				Детали		
Б4		1	Д21А.774.001	Фланец		
				Лист Б-ПН-8 ГОСТ 19903-74		
				Ст3сп ГОСТ 14637-79		
				$Д310^{-1} \times d250^{+1}$ 12,5 $\sqrt{}$	1	1,65 кг
А3		2	Д21А.774.002	Переход	1	
Б4		3	Д21А.774.003	Полоса		
				Полоса 2-Б-8х32 ГОСТ 103-76		
				Ст3сп ГОСТ 535-79		
				L=414 h16 12,5 $\sqrt{}$	2	0,95 кг
Б4		4	Д21А.774.004	Полоса		
				Полоса 2-Б-8х32 ГОСТ 103-76		
				Ст3сп ГОСТ 535-79		
				L=175 h16 12,5 $\sqrt{}$	2	0,39 кг

Д21А.774.000

Изм.	Лист	№ докум.	Подп.	Дата
Разраб.		Мюнтер		6.5.11
Пров.		Мюнтер		
Нач.отд		Вольский		
Н.контр		Мюнтер		
Утв.				

Переход

Лит.	Лист	Листов
И		1

ГПИ Горьковский САНТЕХПРОЕКТ

Формат А4

Инв.№ подл. | Подп. и дата | Взам.инв.№ | Инв.№ дубл. | Подп. и дата

Д21А.774.000СБ

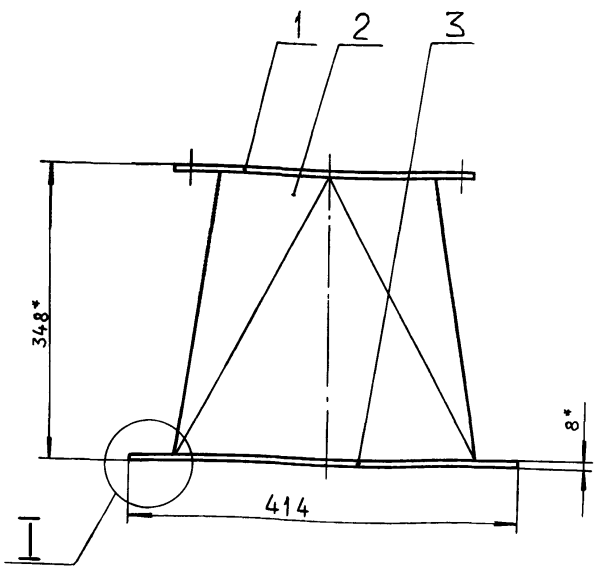

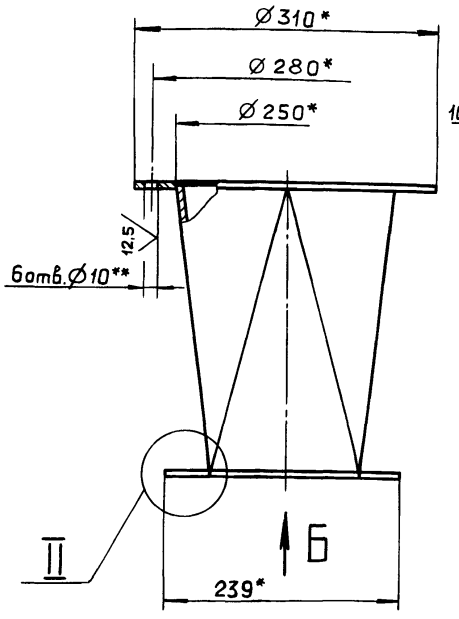

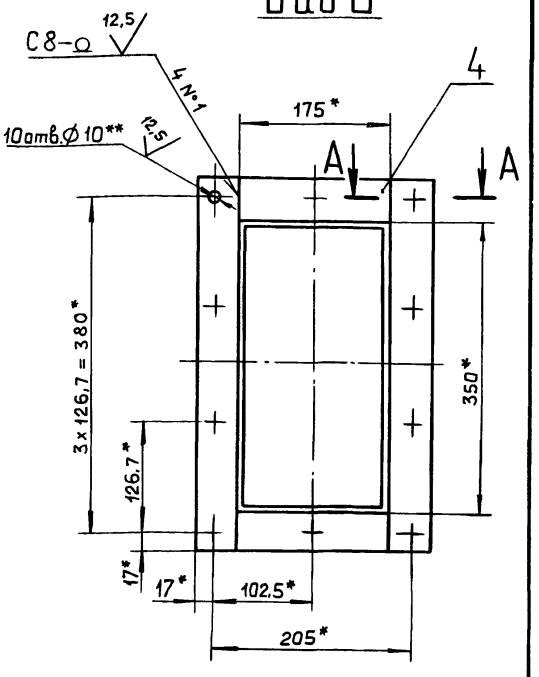

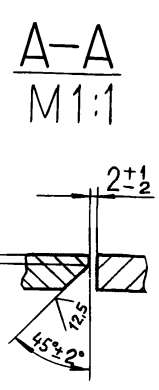

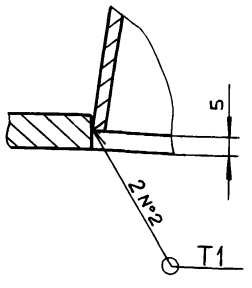

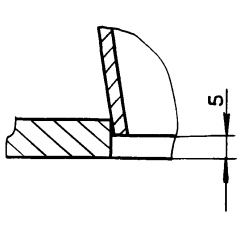

1.* Размеры для справок.

2.** Обработать по сопрягаемой детали.

3. $\pm \frac{IT16}{2}$.

4. Сварные швы №1 по ГОСТ 5264-80, №2 по ГОСТ 11534-75.

Д21А.774.000 СБ

Изм.	Лист	№ докум.	Подп.	Дата
Разраб.		Мюнтер		5.5.85
Пров.		Мюнтер		
Т.контр.				
Нач.отд.		Вольский		
Н.контр.		Мюнтер		
Утв.				

Переход

Лит.	Масса	Масштаб
И	12	1:5
Лист	Листов 1	

ГПИ Горьковский САНТЕХПРОЕКТ

Копировал. Ганкова

Д21А.774.002

Альбом 5, часть 2

Типовой проект 903-1-275.89

12,5 (√)

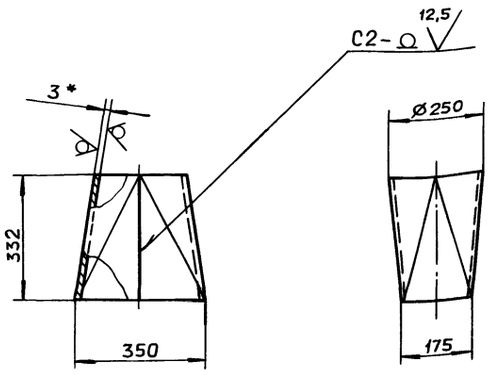

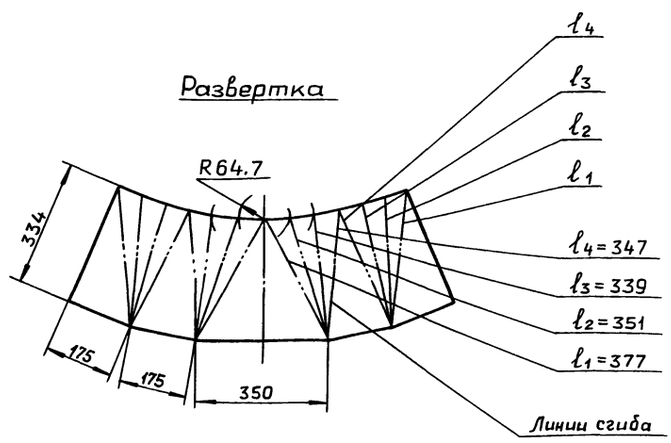

1.* Размеры для справок.

2. h16; $\pm \frac{IT16}{2}$.

3. Сварные швы по ГОСТ 5264-80.

Изм.	Лист	№ докум.	Подп.	Дата
Разраб.		Мюнтер		5.5.89
Пров.		Мюнтер		
Т.контр.				
Н.контр.		Мюнтер		
Утв.				

Д21А.774.002

Переход

Лит.	Масса	Масштаб
И	7.2	1:10

Лист | Листов 1

Лист Б-ПН-3 ГОСТ 19903-74
3-IV-Н-ВСт3сп ГОСТ 16523-70

ГПИ горьковский САНТЕХПРОЕКТ

Формат А3

Инв. № подл. | Подп. и дата | Взам. инв. № | Инв. № дубл. | Подп. и дата

Формат	Зона	Поз.	Обозначение	Наименование	Кол.	Примечание
				Документация		
А2			Д21А.775.000 СБ	Сборочный чертеж		
				Детали		
Б4		1	Д21А.775.001	Уголок		
				Уголок 32×32×4-Б-ГОСТ 8509-86		
				ВСт3сп ГОСТ 535-79		
				L=414 h16 (12,5)	2	0,79 кг
А4		2	Д21А.775.002	Стенка	2	
А3		3	Д21А.775.003	Стенка	1	
Б4		4	Д21А.775.004	Уголок		
				Уголок 32×32×4-Б-ГОСТ 8509-86		
				ВСт3сп ГОСТ 535-79		
				L=175 h16 (12,5)	2	0,39 кг
Б4		5	Д21А.775.005	Фланец		
				Лист Б-ПН-8 ГОСТ 19903-74		
				ВСт3сп ГОСТ 14637-79		
				$\varnothing 310_{-1} \times \varnothing 250^{+1}$ (12,5)	1	1,65 кг
А4		6	Д21А.775.006	Патрубок	1	
		7	-01	Патрубок	1	

Изм.	Лист	№ докум.	Подп.	Дата
Разраб.		Мюнтер		5.5.89
Пров.		Мюнтер		
Нач.отд.		Вольский		
Н.контр.		Мюнтер		
Утв.				

Д21А.775.000

Карман всасывающий

Лит.	Лист	Листов
И		1

ГПИ горьковский САНТЕХПРОЕКТ

Формат А4

Д21А.775.002

(√)

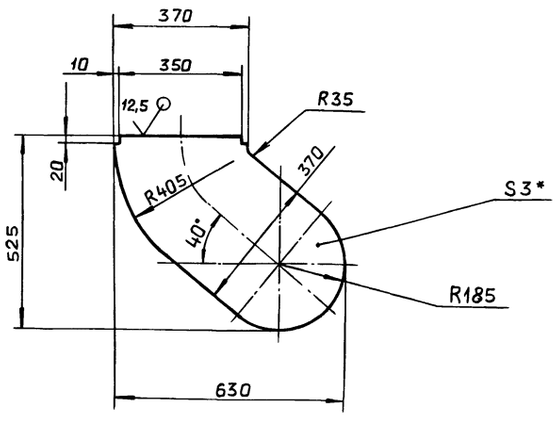

1.* Размеры для справок.

2. h16; $\pm \frac{IT16}{2}$.

Изм.	Лист	№ докум.	Подп.	Дата
Разраб.		Мюнтер		5.5.89
Пров.		Мюнтер		
Т.контр.				
Н.контр.		Мюнтер		
Утв.				

Д21А.775.002

Стенка

Лит.	Масса	Масштаб
И	4.9	1:10

Лист | Листов 1

Лист Б-ПН-3 ГОСТ 19903-74
3-IV-Н-ВСт3сп ГОСТ 16523-70

ГПИ горьковский САНТЕХПРОЕКТ

Копировал Ганкова

Д21А.775.000 СБ

Типовой проект 903-1-275.89 Альбом 5, часть 2

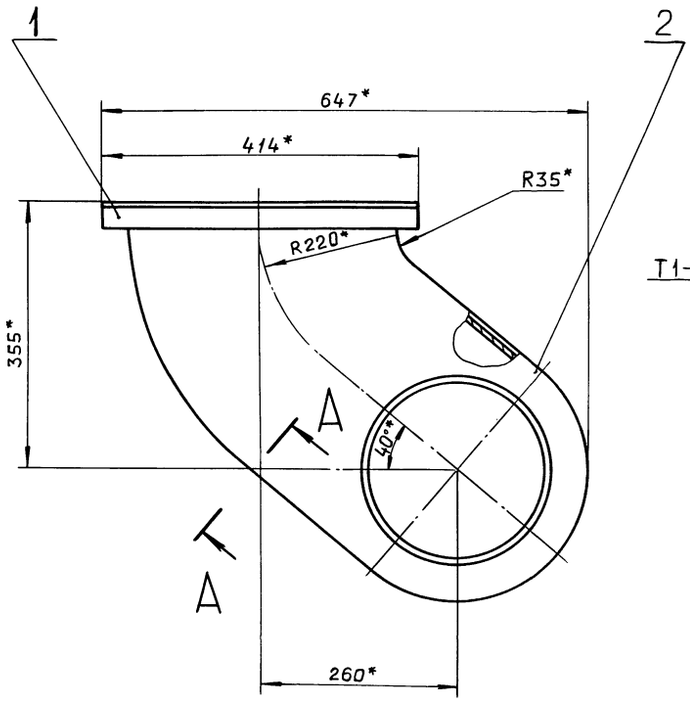

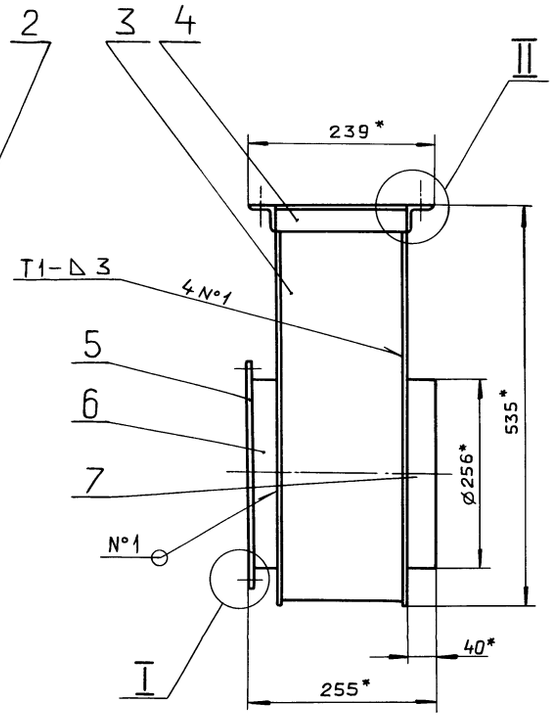

А–А
М 1:1

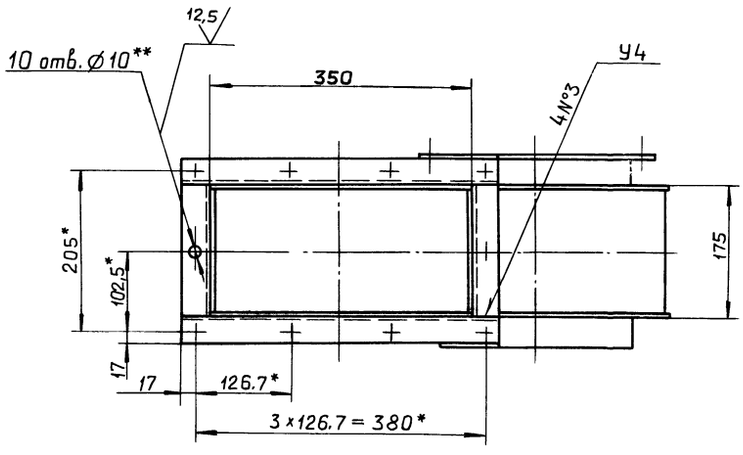

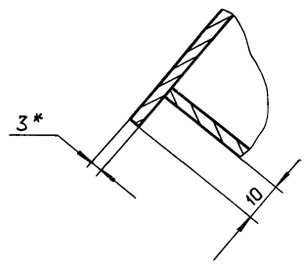

II
М 1:1

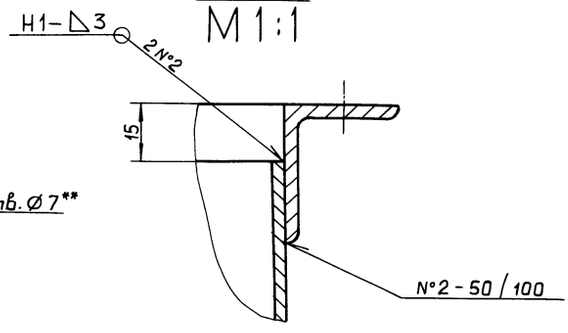

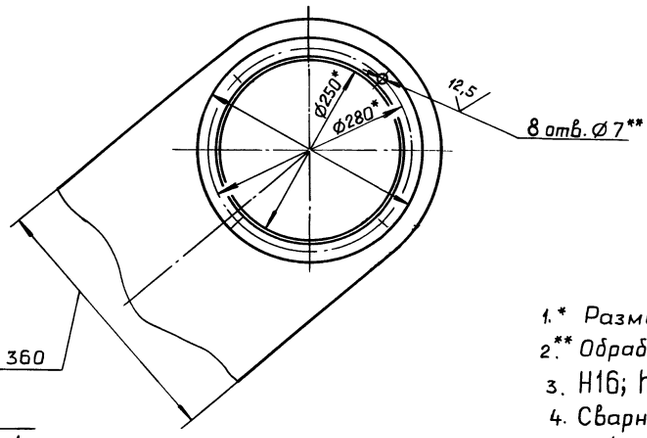

I
М 1:1

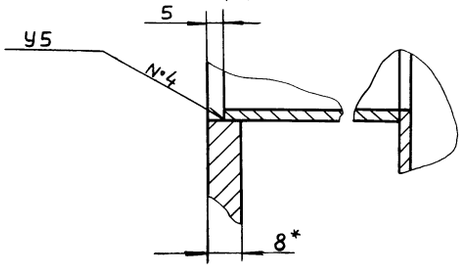

1.* Размеры для справок.

2.** Обработать по сопрягаемой детали.

3. H16; h16; $\pm \frac{IT16}{2}$.

4. Сварные швы N°1,2,3 по ГОСТ 5264-80, N°4 по ГОСТ 16037-80.

					Д21А.775.000 СБ	
Изм.	Лист	№ докум.	Подп.	Дата		
Разраб.		Мюнтер		5.5.89	Карман всасывающий	Лит. И; Масса 20; Масштаб 1:5
Пров.		Мюнтер				Лист; Листов 1
Т.контр.						
Нач.отд.		Вольский				ГПИ ГОРЬКОВСКИЙ САНТЕХПРОЕКТ
Н.контр.		Мюнтер				
Утв.						

Инв. № подл. | Подп. и дата | Взам. инв. № | Инв. № дубл. | Подп. и дата

Копировал: Ганкова

Альбом 5, часть 2

Типовой проект 903-1-275.89

Д21А.775.003

12,5 (√)

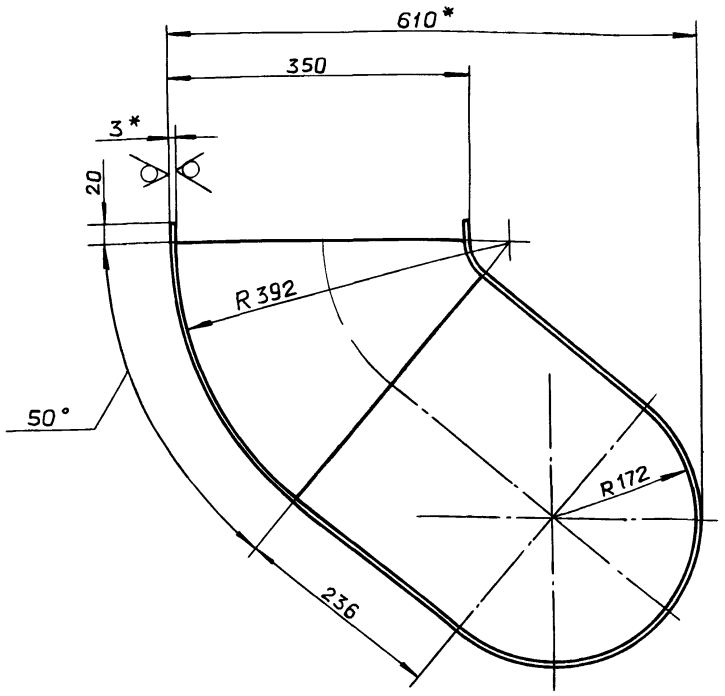

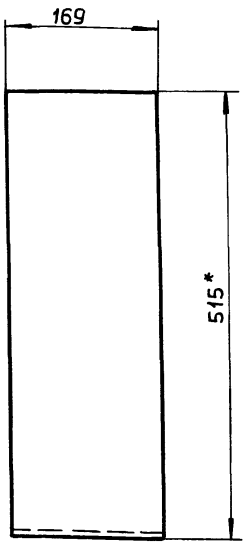

1*. Размеры для справок.

2. $h16;\pm\frac{IT16}{2}$

Изм.	Лист	№ докум.	Подп.	Дата	Д21А.775.003			
Разраб.		Мюнтер		15.8.	Стенка	Лит.	Масса	Масштаб
Пров.		Мюнтер				И	5,72	1:5
Т.контр.						Лист	Листов 1	
Н.контр.		Мюнтер			Лист 6-ПН-3 ГОСТ19903-74 3-IV-Н-ВСт3спГОСТ16523-70	ГПИ горьковский САНТЕХПРОЕКТ		
Утв.								

Формат А3

Инв. № подл. | Подп. и дата | Взам. инв. № | Инв. № дубл. | Подп. и дата

Д21А.775.006

12,5 (√)

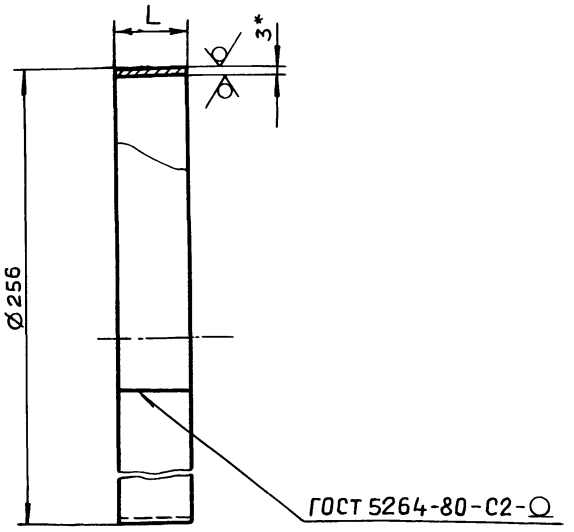

Обозначение	L, мм	Масса, кг
Д21А.775.006	35	0,22
-01	40	0,25

1.* Размеры для справок.

2. h16.

Изм.	Лист	№ докум.	Подп.	Дата	Д21А.775.006			
Разраб.		Мюнтер			Патрубок	Лит.	Масса	Масштаб
Пров.		Мюнтер				И	см. табл.	—
Т.контр.						Лист	Листов 1	
Н.контр.		Мюнтер			Лист 6-ПН-3 ГОСТ19903-74 3-IV-Н-ВСт3спГОСТ16523-70	ГПИ горьковский САНТЕХПРОЕКТ		
Утв.								

Формат А4

Инв. № подл. | Подп. и дата | Взам. инв. № | Инв. № дубл. | Подп. и дата

Формат	Зона	Поз.	Обозначение	Наименование	Кол.	Примечание
				Документация		
А3			Д21А.959.000 СБ	Сборочный чертеж		
				Детали		
А3		1	Д21А.959.001	Переход	1	
А4		2	Д21А.959.002	Труба	1	
А4		3	Д21А.959.003	Переход	2	
А4		4	Д21А.959.004	Труба	1	
				Ограничитель		
				Круг 10-в ГОСТ2590-71 ВСт3спГОСТ535-79		
БЧ		5	Д21А.959.005	L=540 h14 (25√)	2	0,33кг
БЧ		6	Д21А.959.006	L=820 h14 (25√)	2	0,49кг

Изм.	Лист	№ докум.	Подп.	Дата	Д21А.959.000			
Разраб.		Мордвинкин			Воздуховод	Лит.	Лист	Листов
Пров.		Мордвинкин				И		1
Начата		Вольский				ГПИ горьковский САНТЕХПРОЕКТ		
Н.контр.		Мюнтер						
Утв.								

Формат А4

Д21А.959.000СБ

Типовой проект 903-1-275.89 Альбом 5, часть 2

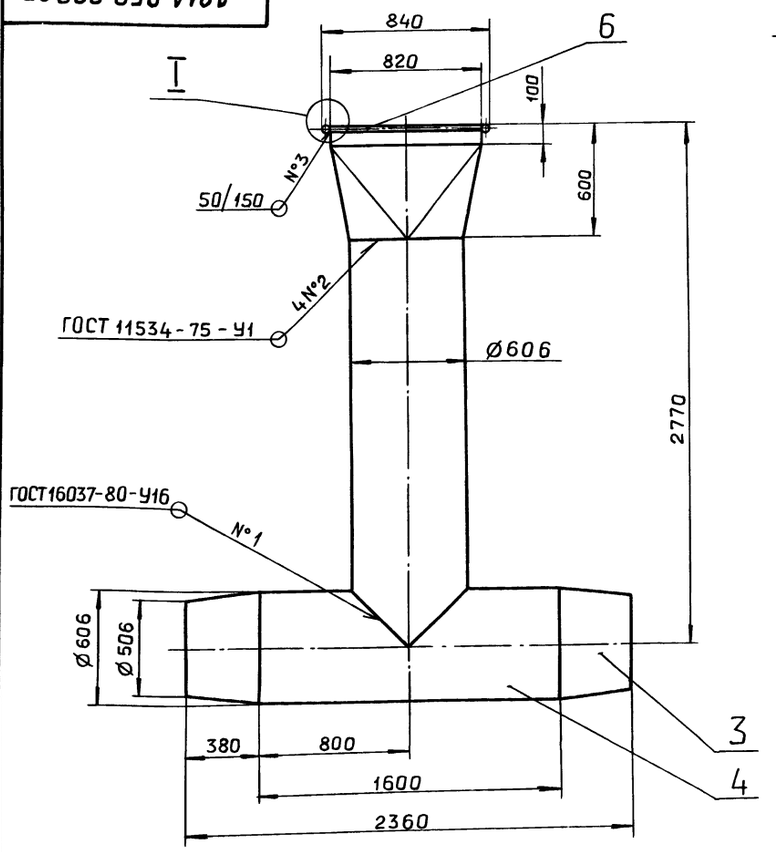

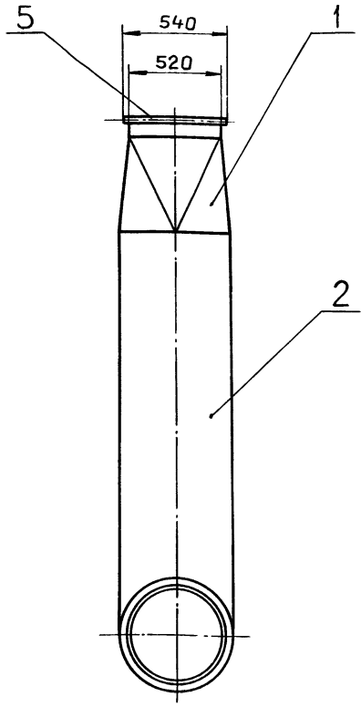

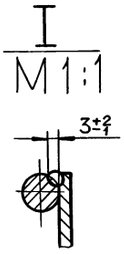

1. Размеры для справок
2. Сварка ручная дуговая для шва №3.

						Д21А.959.000СБ	
Изм.	Лист	№ докум.	Подп.	Дата		Лит.	Масса	Масштаб
Разраб.		Мордвинкин		5.5.89	Воздуховод	И	235	1:20
Пров.		Мордвинкин				Лист	Листов 1
Т.контр.						ГПИ горьковский САНТЕХПРОЕКТ	
Нач.отд.		Вальский					
Н.контр.		Мюнтер					
Утв.							

Формат А3

Инв.№подл. | Подп. и дата | Взам.инв.№ | Инв.№дубл. | Подп. и дата

Д21А.959.001

12,5 (√)

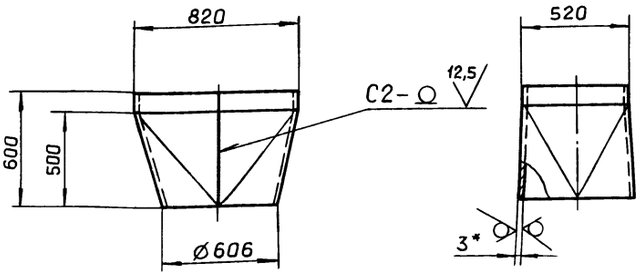

Развертка

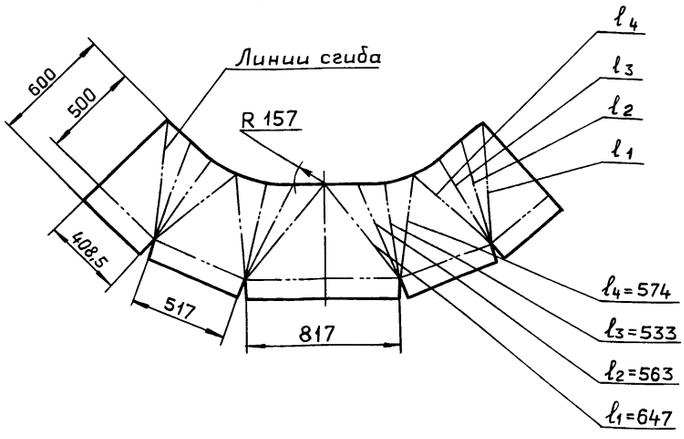

1.* Размеры для справок.
2. $h16; \pm \frac{IT16}{2}$.
3. Сварные швы по ГОСТ 5264-80.

						Д21А.959.001	
Изм.	Лист	№ докум.	Подп.	Дата		Лит.	Масса	Масштаб
Разраб.		Мордвинкин		5.5.89	Переход	И	33,5	1:20
Пров.		Мордвинкин				Лист	Листов 1
Т.контр.						ГПИ горьковский САНТЕХПРОЕКТ	
Н.контр.		Мюнтер			Лист 5-ПН-3 ГОСТ 19903-74 3-IV-Н-В Ст3сп ГОСТ 16523-70		
Утв.							

Копировал: Ганкова

Альбом 5, часть 2

Типовой проект 903-1-275.89

Д21А.959.002

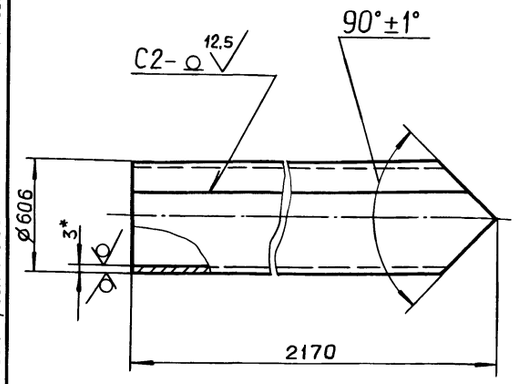

1.* Размеры для справок.

2. h16; $\pm \frac{IT16}{2}$.

3. Сварные швы по ГОСТ 5264-80.

Изм.	Лист	№ докум.	Подп.	Дата
Разраб.		Мордвинкин		5.5.89
Пров.		Мордвинкин		
Т.контр.				
Н.контр.		Мюнтер		
Утв.				

Д21А.959.002

Труба

Лит.	Масса	Масштаб
И	89,2	1:20

Лист | Листов 1

Лист 6-ПН-3 ГОСТ 19903-74 3-IV-Н-ВСт3сп ГОСТ 16523-70

ГПИ ГОРЬКОВСКИЙ САНТЕХПРОЕКТ

Формат А4

Д21А.959.003

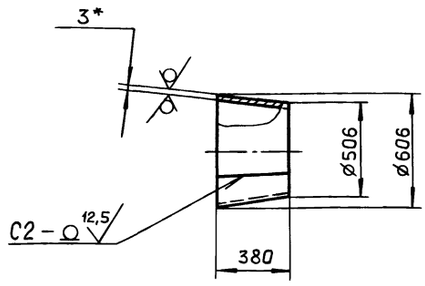

1*. Размеры для справок

2. h16.

3. Сварные швы по ГОСТ 5264-80.

Изм.	Лист	№ докум.	Подп.	Дата
Разраб.		Мордвинкин		5.5.89
Пров.		Мордвинкин		
Т.контр.				
Н.контр.		Мюнтер		
Утв.				

Д21А.959.003

Переход

Лит.	Масса	Масштаб
И	15,45	1:20

Лист | Листов 1

Лист 6-ПН-3 ГОСТ 19903-74 3-IV-Н-ВСт3сп ГОСТ 16523-70

ГПИ ГОРЬКОВСКИЙ САНТЕХПРОЕКТ

Формат А4

Д21А.959.004

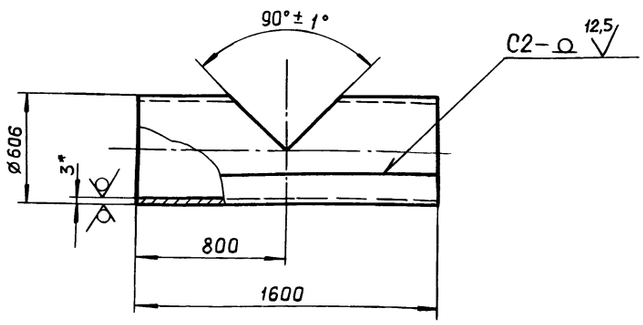

1*. Размеры для справок.

2. h16; $\pm \frac{IT16}{2}$.

3. Сварные швы по ГОСТ 5264-80

Изм.	Лист	№ докум.	Подп.	Дата
Разраб.		Мордвинкин		5.5.89
Пров.		Мордвинкин		
Т.контр.				
Н.контр.		Мюнтер		
Утв.				

Д21А.959.004

Труба

Лит.	Масса	Масштаб
И	79,8	1:20

Лист | Листов 1

Лист 6-ПН-3 ГОСТ 19903-74 3-IV-Н-ВСт3сп ГОСТ 16523-70

ГПИ ГОРЬКОВСКИЙ САНТЕХПРОЕКТ

Формат А4

Д21А.980.001

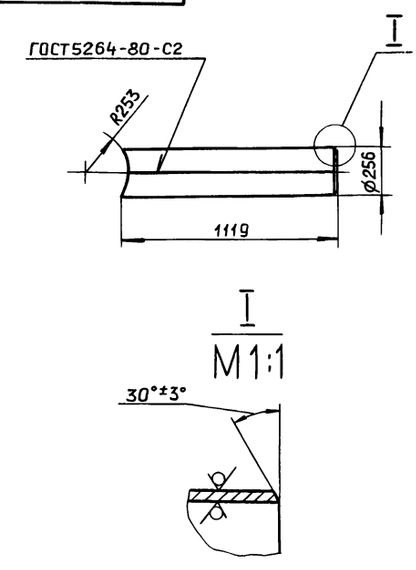

h14; $\pm \frac{IT16}{2}$.

Изм.	Лист	№ докум.	Подп.	Дата
Разраб.		Мордвинкин		5.5.89
Пров.		Мордвинкин		
Т.контр.				
Н.контр.		Мюнтер		
Утв.				

Д21А.980.001

Труба

Лит.	Масса	Масштаб
И	20,3	1:20

Лист | Листов 1

Лист 6-ПН-3 ГОСТ 19903-74 3-IV-Н-ВСт3сп ГОСТ 16523-70

ГПИ ГОРЬКОВСКИЙ САНТЕХПРОЕКТ

Копировал Ганкова

Альбом 5, часть 2

Типовой проект 903-1-275.89

Формат	Зона	Поз.	Обозначение	Наименование	Кол.	Примечание
				Документация		
А2			Д21А.980.000СБ	Сборочный чертеж		
				Детали		
А4		1	Д21А.980.001	Труба	2	
А4		2	Д21А.980.002	Полусектор	4	
А4		3	Д21А.980.003	Сектор	4	
А4		4	Д21А.980.004	Труба	2	
А4		5	Д21А.980.005	Фланец	2	
			Переменные данные для исполнений			
				Д21А.980.000		
				Детали		
А4		6	Д21А.980.006 –01	Труба	1	

Д21А.980.000

Изм. Лист № докум. Подп. Дата

Разраб. Мордвинкин 5.5.89

Пров. Мордвинкин

Нач.отд. Вольский

Н.контр. Мюнтер

Утв.

Воздуховод

Лит. И | Лист 1 | Листов 2

ГПИ горьковский САНТЕХПРОЕКТ

Подп. и дата | Инв.№ подл. | Подп. и дата | Взам.инв.№ | Инв.№ дубл. | Подп. и дата

Формат А4

Формат	Зона	Поз.	Обозначение	Наименование	Кол.	Примечание
				Д21А.980.000-01		
				Детали		
А4		6	Д21А.980.006-02	Труба	1	
Б4		7	Д21А.980.007	Заглушка		
				Лист 6-ПН-3 ГОСТ 19903-74		
				3-IV-Н-ВСт3сп ГОСТ 16523-70		
				Ø514 h14 $\sqrt{}^{25}$	1	4,9кг
				Д21А.980.000-02		
				Детали		
А4		6	Д21А.980.006	Труба	1	
Б4		7	Д21А.980.008	Заглушка		
				Лист 6-ПН-3 ГОСТ 19903-74		
				3-IV-Н-ВСт3сп ГОСТ 16523-70		
				Ø514 h14 $\sqrt{}^{25}$	1	4,9кг

Д21А.980.000 Лист 2

Изм. Лист № докум. Подп. Дата

Инв.№ подл. | Подп. и дата | Взам.инв.№ | Инв.№ дубл. | Подп. и дата

Формат А4

Д21А.980.002

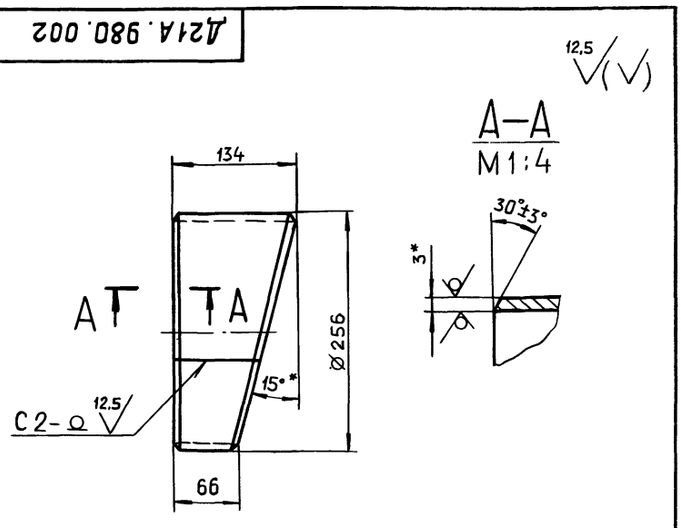

1.* Размеры для справок.

2. h16.

3. Сварные швы по ГОСТ 5264-80.

Д21А.980.002

Изм. Лист № докум. Подп. Дата

Разраб. Мордвинкин 5.5.89

Пров. Мордвинкин

Т.контр.

Н.контр. Мюнтер

Утв.

Полусектор

Лит. И | Масса 1,87 | Масштаб 1:4

Лист | Листов 1

Лист 6-ПН-3 ГОСТ 19903-74 3-IV-Н-ВСт3сп ГОСТ 16523-70

ГПИ горьковский САНТЕХПРОЕКТ

Подп. и дата | Инв.№ подл. | Подп. и дата | Взам.инв.№ | Инв.№ дубл. | Подп. и дата

Формат А4

Д21А.980.003

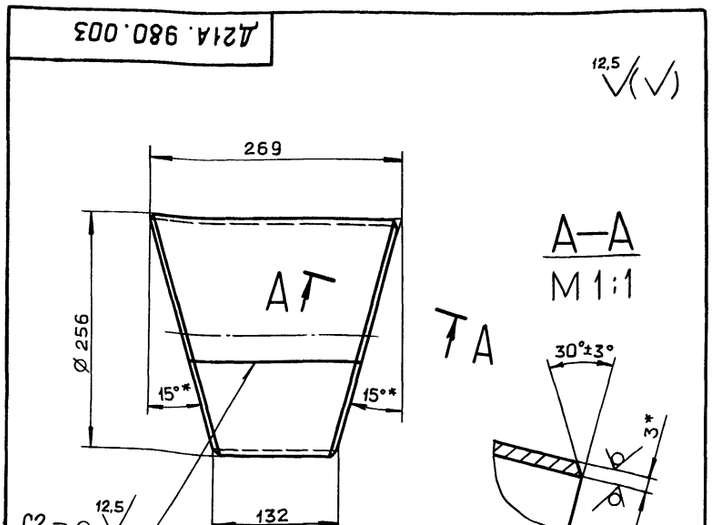

1.* Размеры для справок.

2. h16.

3. Сварные швы по ГОСТ 5264-80

Д21А.980.003

Изм. Лист № докум. Подп. Дата

Разраб. Мордвинкин 5.5.89

Пров. Мордвинкин

Т.контр.

Н.контр. Мюнтер

Утв.

Сектор

Лит. И | Масса 3,74 | Масштаб 1:4

Лист | Листов 1

Лист 6-ПН-3 ГОСТ 19903-74 3-IV-Н-ВСт3сп ГОСТ 16523-70

ГПИ горьковский САНТЕХПРОЕКТ

Подп. и дата | Инв.№ подл. | Подп. и дата | Взам.инв.№ | Инв.№ дубл. | Подп. и дата

Рис.1

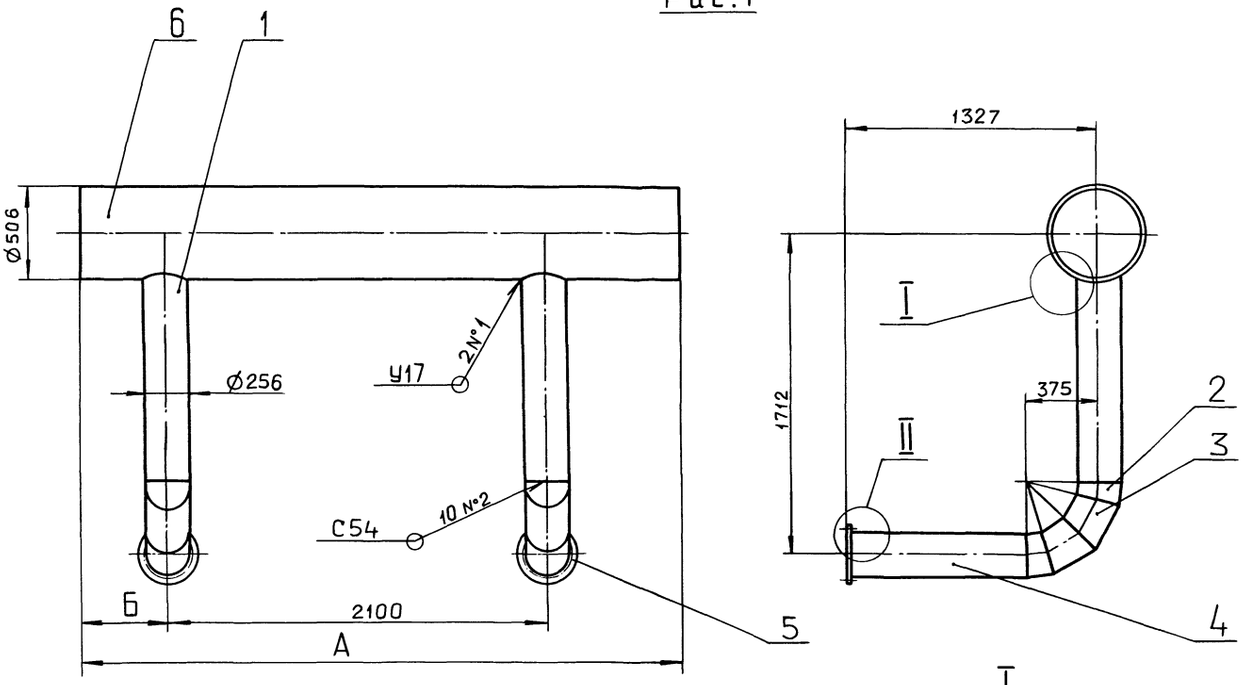

I
М1:2

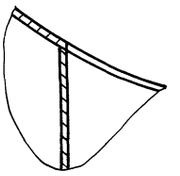

Рис.2

Остальное см. рис. 1

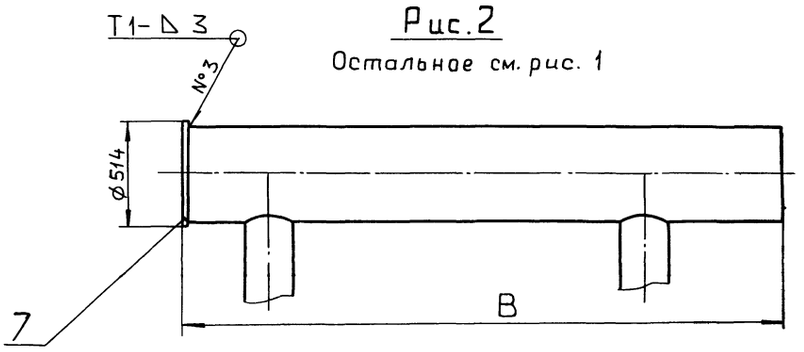

II
М1:2

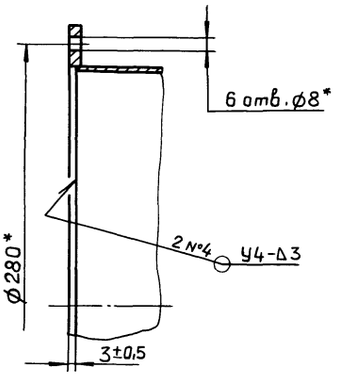

Рис.3

Остальное см. рис. 1 и 2

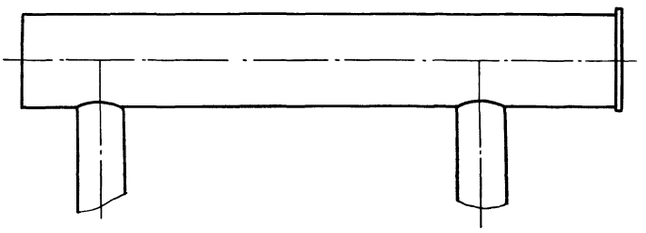

Обозначение	Рис.	Размеры, мм			Масса, кг
		А	Б	В	
Д21А.980.000	1	3640	435	—	225
– 01	2	—	410	3655	231
– 02	3	—	435	2750	197

1.* Размеры для справок.

2. Сварные швы №1,2 по ГОСТ16037-80, №3,4 по ГОСТ 5264-80.

Изм.	Лист	№докум.	Подп.	Дата
Разраб.		Мордвинкин		5.88
Пров.		Мордвинкин		
Т.контр.				
Нач.отд.		Вальский		
Н.контр.		Мантер		
Утв.				

Д21А.980.000 СБ

Воздуховод

Лит	Масса	Масштаб
И	См. табл.	—

Лист | Листов 1

ГПИ ГОРЬКОВСКИЙ САНТЕХПРОЕКТ

Копировал Ганкова

Инв. № подл. | Подп. и дата | Взам. инв. № | Инв. № дубл. | Подп. и дата

Альбом 5, часть 2

Типовой проект 903-1-275.89

Д21А.980.004

12,5

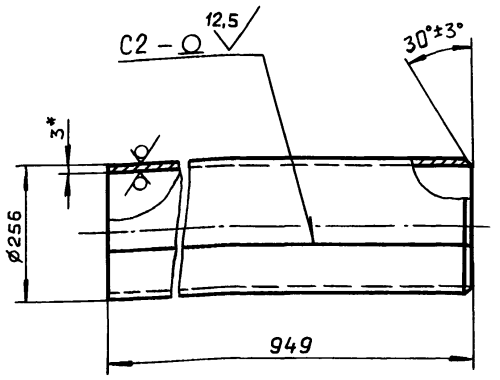

1.* Размеры для справок.

2. h16.

3. Сварные швы по ГОСТ 5264-80.

Изм.	Лист	№ докум.	Подп.	Дата
Разраб.		Моравинкин		5.5.89
Пров.		Моравинкин		
Т.контр.				
Н.контр.		Мюнтер		
Утв.				

Д21А.980.004

Труба

Лит.	Масса	Масштаб
И	17.5	1:10

Лист | Листов 1

Лист 5-ПН-3 ГОСТ19903-74
3-IV-Н-ВСт3сп ГОСТ16523-70

ГПИ горьковский САНТЕХПРОЕКТ

формат А4

Д21А.980.005

12,5

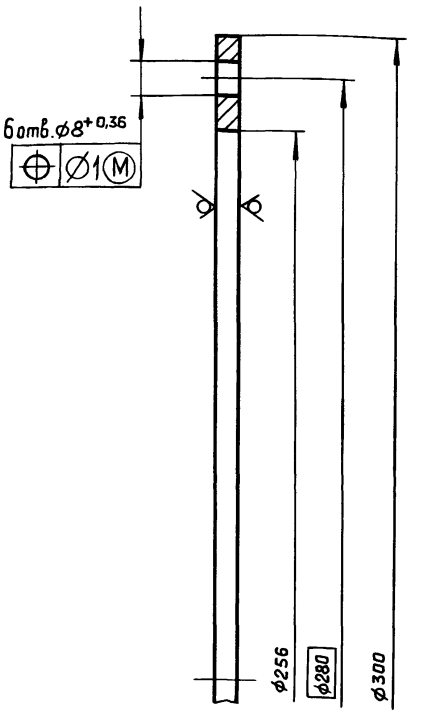

Н14; h14

Изм.	Лист	№ докум.	Подп.	Дата
Разраб.		Моравинкин		5.5.89
Пров.		Моравинкин		
Т.контр.				
Н.контр.		Мюнтер		
Утв.				

Д21А.980.005

Фланец

Лит.	Масса	Масштаб
И	0,75	1:1

Лист | Листов 1

Лист 5-ПН-5 ГОСТ19903-74
ВСт3сп ГОСТ14637-79

ГПИ горьковский САНТЕХПРОЕКТ

формат А4

Д21А.980.006

12,5

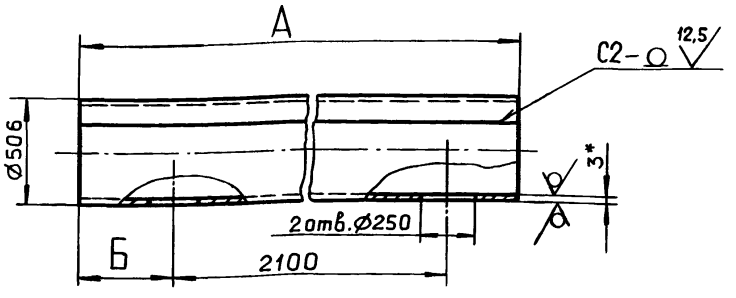

Обозначение	Размеры, мм А	Размеры, мм Б	Масса, кг
Д21А.980.006	2747	212	92
— 01	3640	435	125
— 02	3652	410	126

1.* Размеры для справок.

2. h16; ± IT16/2.

3. Сварные швы по ГОСТ 5264-80.

Изм.	Лист	№ докум.	Подп.	Дата
Разраб.		Моравинкин		5.6.89
Пров.		Моравинкин		
Т.контр.				
Н.контр.		Мюнтер		
Утв.				

Д21А.980.006

Труба

Лит.	Масса	Масштаб
И	См. табл.	—

Лист | Листов 1

Лист 5-ПН-3 ГОСТ19903-74
3-IV-Н-ВСт3сп ГОСТ16523-70

ГПИ горьковский САНТЕХПРОЕКТ

формат А4

Д22А.027.001

12,5

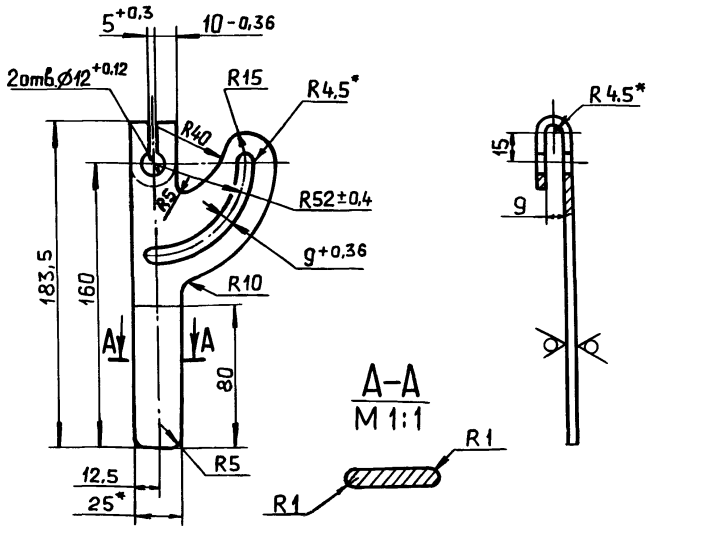

1.* Размеры для справок.

2. h16; ± IT16/2.

Изм.	Лист	№ докум.	Подп.	Дата
Разраб.		Мюнтер		5.5.89
Пров.		Мюнтер		
Т.контр.				
Н.контр.		Мюнтер		
Утв.				

Д22А.027.001

Ручка

Лит.	Масса	Масштаб
И	0,2	1:2

Лист | Листов 1

Лист 5-ПН-4 ГОСТ19903-74
ВСт3сп ГОСТ14637-79

ГПИ горьковский САНТЕХПРОЕКТ

Копировал: Ганкова

23947-06 34 формат А4

Альбом 5, часть 2

Типовой проект 903-1-275.89

Формат	Зона	Поз.	Обозначение	Наименование	Кол.	Примечание
				Документация		
А3			Д22А.027.000 СБ	Сборочный чертеж		
				Сборочные единицы		
А4		1	Д22А.027.010	Корпус	1	
А4		2	Д22А.027.020	Лопатка	1	
				Детали		
А4		3	Д22А.027.001	Ручка	1	
А4		4	Д22А.027.002	Упор	1	
А4		5	Д22А.027.003	Полуось	1	
А4		6	Д22А.027.004	Полуось	1	
				Стандартные изделия		
				Болт ГОСТ 7798-70		
				М6х25.36	4	

Инв.№ подл. | Подп. и дата | Взам.инв.№ | Инв.№ дубл. | Подп. и дата

Изм.	Лист	№ докум.	Подп.	Дата
Разраб.		Мюнтер		26.5.89
Пров.		Мюнтер		
Нач.отд.		Вольский		
Н.контр.		Мюнтер		
Утв.				

Д22А.027.000

Заслонка

Лит.	Лист	Листов
И	1	2

ГПИ ГОРЬКОВСКИЙ САНТЕХПРОЕКТ

Формат А4

Формат	Зона	Поз.	Обозначение	Наименование	Кол.	Примечание
		8		М8 х 20.36	1	
		9		М8 х 35.36	1	
				Гайка ГОСТ 5915-70		
		10		М6.4	4	
		11		М8.4	1	
		12		М10.4	1	
		13		Гайка М8.5		
				ГОСТ 3032-76	1	
				Шайба ГОСТ 11371-78		
		14		6.02	4	
		15		8.02	2	
		16		8.32	3	
		17		Шайба 6.65Г.		
				ГОСТ 6402-70	4	

Инв.№ подл. | Подп. и дата | Взам.инв.№ | Инв.№ дубл. | Подп. и дата

Изм.	Лист	№ докум.	Подп.	Дата

Д22А.027.000

Лист 2

Формат А4

Д22А.027.000 СБ

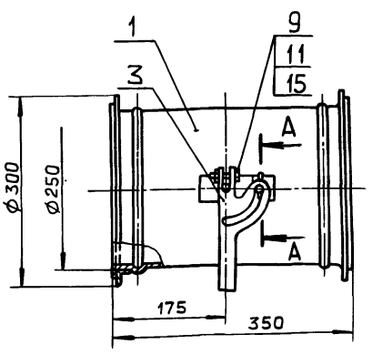

Рис.1

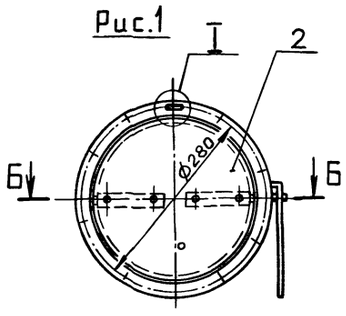

А–А
М1:1

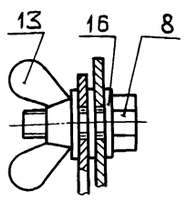

I
М1:1

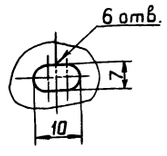

Б–Б
М1:2

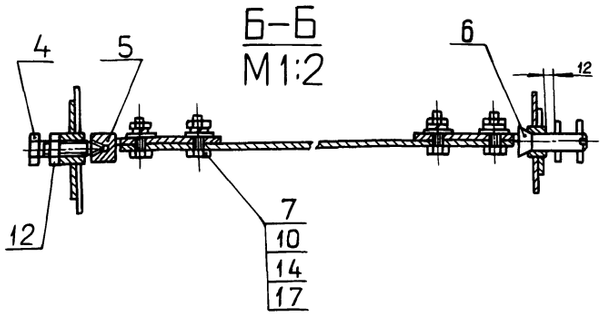

Размеры для справок.

Изм.	Лист	№ докум.	Подп.	Дата
Разраб.		Мюнтер		26.5.89
Пров.		Мюнтер		
Т.контр.				
Нач.отд.		Вольский		
Н.контр.		Мюнтер		
Утв.				

Д22А.027.000 СБ

Заслонка

Лит.	Масса	Масштаб
И	5.1	1:5

Лист	Листов 1

ГПИ ГОРЬКОВСКИЙ САНТЕХПРОЕКТ

Копировал: Ганкова

Альбом 5, часть 2

Типовой проект 903-1-275.89

Д22А.027.002

12,5 (√)

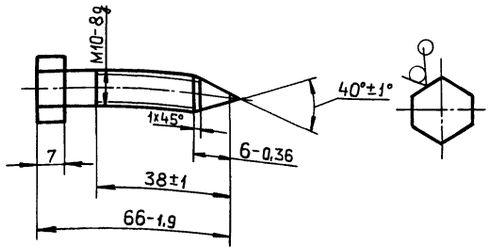

Изм.	Лист	№ докум.	Подп.	Дата
Разраб.		Мюнтер		26.5.89
Пров.		Мюнтер		
Т.контр.				
Н.контр.		Мюнтер		
Утв.				

Д22А.027.002

Упор

Лит.	Масса	Масштаб
И	0,05	1:1

Лист | Листов 1

Шестигранник 50-А-ГОСТ2879-69
40-б-ГОСТ1050-74

ГПИ ГОРЬКОВСКИЙ САНТЕХПРОЕКТ

Формат А4

Д22А.027.003

12,5 (√)

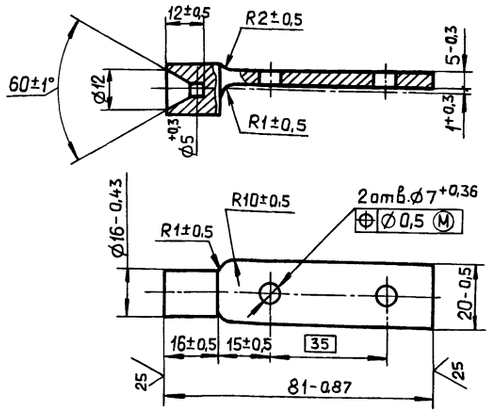

Изм.	Лист	№ докум.	Подп.	Дата
Разраб.		Мюнтер		26.5.89
Пров.		Мюнтер		
Т.контр.				
Н.контр.		Мюнтер		
Утв.				

Д22А.027.003

Полуось

Лит.	Масса	Масштаб
И	0,08	1:1

Лист | Листов 1

Пруток ГКРНХ 24НДЛ63
ГОСТ2060-73

ГПИ ГОРЬКОВСКИЙ САНТЕХПРОЕКТ

Формат А4

Д22А.027.004

12,5 (√)

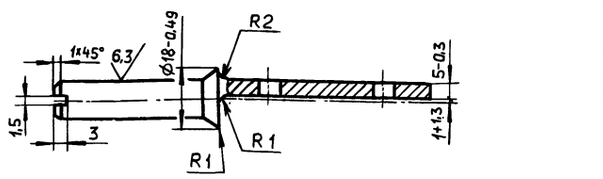

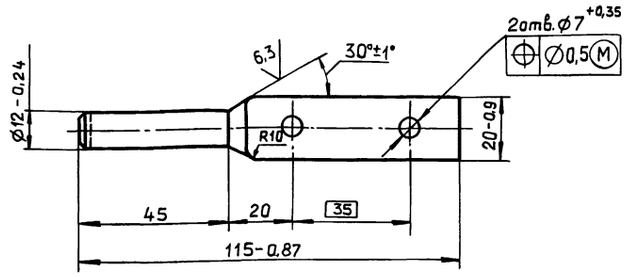

$\pm \frac{IT16}{2}$

Изм.	Лист	№ докум.	Подп.	Дата
Разраб.		Мюнтер		26.5.89
Пров.		Мюнтер		
Т.контр.				
Н.контр.		Мюнтер		
Утв.				

Д22А.027.004

Полуось

Лит	Масса	Масштаб
И	0,1	1:1

Лист | Листов 1

Пруток ГКРНХ 24 НДЛ63
ГОСТ 2060-73

ГПИ ГОРЬКОВСКИЙ САНТЕХПРОЕКТ

Формат А4

Формат	Зона	Поз.	Обозначение	Наименование	Кол.	Примечание
				Документация		
А3			Д22А.027.010 СБ	Сборочный чертеж		
				Детали		
А4		1	Д22А.027.006	Бобышка	1	
		2	-01	Бобышка	1	
А4		3	Д22А.027.007	Кронштейн	1	
А4		4	Д22А.027.008	Накладка	1	
А4		5	Д22А.027.009	Фланец	2	
А4		6	Д22А.027.011	Обечайка	1	

Изм.	Лист	№ докум.	Подп.	Дата
Разраб.		Мюнтер		26.5.89
Пров.		Мюнтер		
Нач.отд				
Н.контр.		Мюнтер		
Утв.				

Д22А.027.010

Корпус

Лит.	Лист	Листов
И		1

ГПИ ГОРЬКОВСКИЙ САНТЕХПРОЕКТ

Инв.№подл. | Подп. и дата | Взам.инв.№ | Инв.№дубл. | Подп. и дата

Копировал: Ганкова

Альбом 5, часть 2
Типовой проект 903-1-275.89

Д22А.027.010СБ

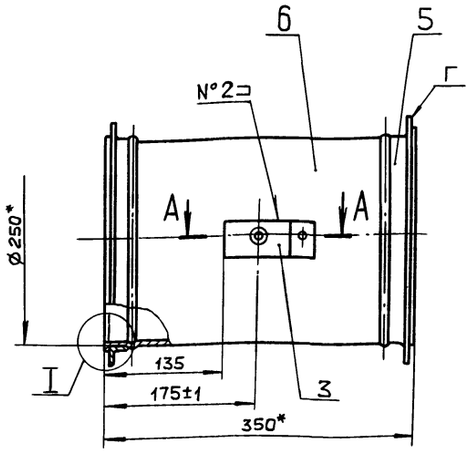

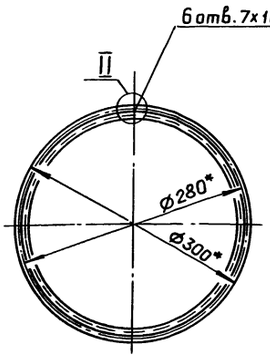

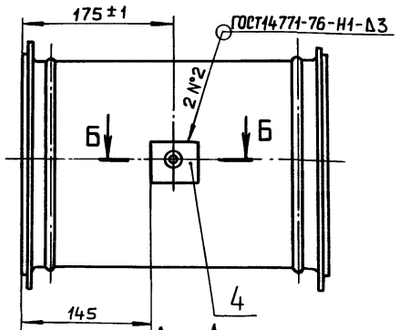

I
М1:1

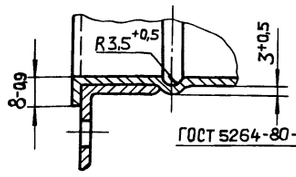

А–А
М1:1

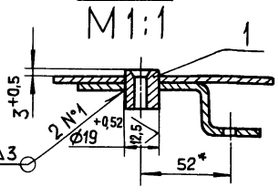

Б–Б
М1:1

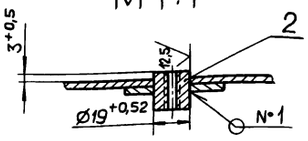

1* Размеры для справок.

2. ± IT16/2

II
М1:1

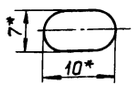

					Д22А.027.010 СБ		
Изм.	Лист	№ докум.	Подп.	Дата		Лит.	Масса	Масштаб
Разраб.		Мюнтер		5.5.89	Корпус	И	3,95	1:5
Пров.		Мюнтер				Лист	Листов 1
Т.контр.							
Н.контр.		Мюнтер			ГПИ Горьковский САНТЕХПРОЕКТ		
Утв.							

Формат А3

Инв. № подл. | Подп. и дата | Взам. инв. № | Инв. № дубл. | Подп. и дата

Д22А.027.006

Рис.1

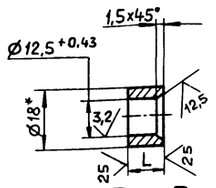

Рис.2

Остальное см. рис.1

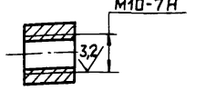

Обозначение	Рис.	L, мм.	Масса, кг
Д22А.027.006	1	10-0,36	0,020
–01	2	15-0,43	0,026

* Размеры для справок.

					Д22А.027.006		
Изм.	Лист	№ докум.	Подп.	Дата		Лит.	Масса	Масштаб
Разраб.		Мюнтер		5.5.89	Бобышка	И	См. табл.	—
Пров.		Мюнтер				Лист	Листов 1
Т.контр.							
Н.контр.		Мюнтер			Круг 18-В-ГОСТ2590-71 / ВСт3сп ГОСТ 535-79	ГПИ Горьковский САНТЕХПРОЕКТ	
Утв.							

Формат А4

Д22А.027.007

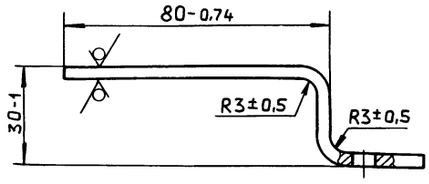

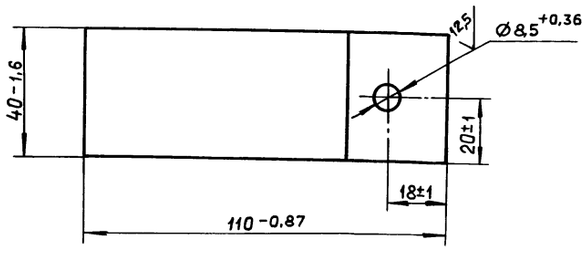

					Д22А.027.007		
Изм.	Лист	№ докум.	Подп.	Дата		Лит.	Масса	Масштаб
Разраб.		Мюнтер		5.5.89	Кронштейн	И	0,12	1:1
Пров.		Мюнтер				Лист	Листов 1
Т.контр.							
Н.контр.		Мюнтер			Лист 6-ПН-3 ГОСТ19903-74 / 3-IV-Н-ВСт3сп ГОСТ16523-70	ГПИ Горьковский САНТЕХПРОЕКТ	
Утв.							

Копировал: Ганкова

23947-06 37 Формат А4

Типовой проект 903-1-275.89 Альбом 5, часть 2

Д22А.027.008

25 √(√)

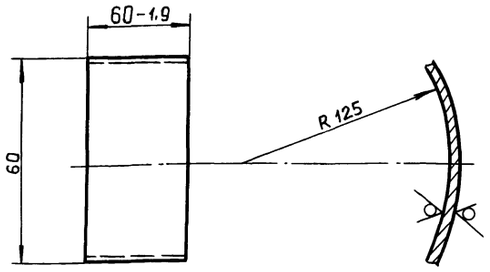

$h16; \pm \frac{IT16}{2}$

Изм.	Лист	№ докум.	Подп.	Дата
Разраб.		Мюнтер		5.5.89
Пров.		Мюнтер		
Т.контр.				
Н.контр.		Мюнтер		
Утв.				

Д22А.027.008

Накладка

Лит.	Масса	Масштаб
И	0,1	1:1

Лист | Листов 1

Лист Б-ПН-3 ГОСТ 19903-74
3-IV-Н-ВСт3сп ГОСТ 16523-70

ГПИ ГОРЬКОВСКИЙ САНТЕХПРОЕКТ

Формат А4

Д22А.027.009

25 √(√)

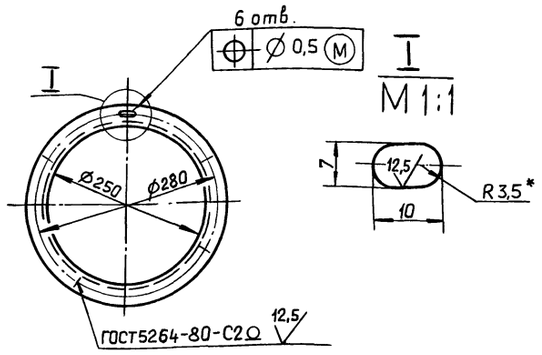

1* Размеры для справок.

2. $H16; \pm \frac{IT16}{2}$.

Изм.	Лист	№ докум.	Подп.	Дата
Разраб.		Мюнтер		5.5.89
Пров.		Мюнтер		
Т.контр.				
Н.контр.		Мюнтер		
Утв.				

Д22А.027.009

Фланец

Лит.	Масса	Масштаб
И	0,98	1:5

Лист | Листов 1

Уголок 25х25х3-Б-ГОСТ 8509-86
ВСт3сп ГОСТ 535-79

ГПИ ГОРЬКОВСКИЙ САНТЕХПРОЕКТ

Формат А4

Д22А.027.011

25 √(√)

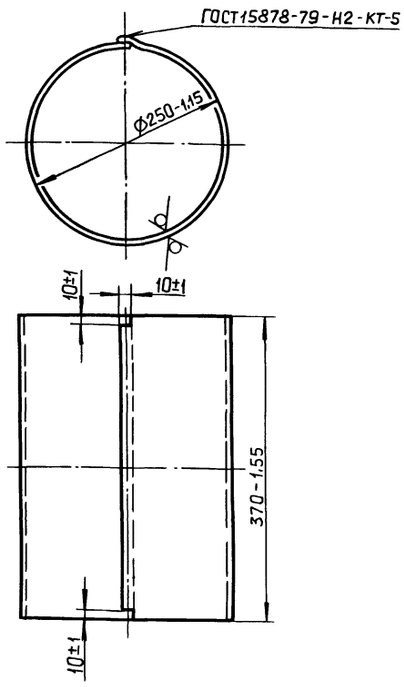

Изм.	Лист	№ докум.	Подп.	Дата
Разраб.		Мюнтер		5.5.89
Пров.		Мюнтер		
Т.контр.				
Н.контр.		Мюнтер		
Утв.				

Д22А.027.011

Обечайка

Лит.	Масса	Масштаб
И	2,75	1:5

Лист | Листов 1

Лист Б-ПН-1,2 ГОСТ 19903-74
3-IV-Н-ВСт3сп ГОСТ 16523-70

ГПИ ГОРЬКОВСКИЙ САНТЕХПРОЕКТ

Формат А4

Формат	Зона	Поз.	Обозначение	Наименование	Кол.	Примечание
				Документация		
А3			Д22А.027.020 СБ	Сборочный чертеж		
				Детали		
А3		1	Д22А.027.013	Полотно	1	
А4		2	Д22А.027.014	Накладка	2	
				Стандартные изделия		
		4		Заклепка 2×7.32 ГОСТ 10299-80	18	

Изм.	Лист	№ докум.	Подп.	Дата
Разраб.		Мюнтер		5.5.89
Пров.		Мюнтер		
Нач.отд		Вольский		
Н.контр.		Мюнтер		
Утв.				

Д22А.027.020

Лопатка

Лит.	Лист	Листов
И		1

ГПИ ГОРЬКОВСКИЙ САНТЕХПРОЕКТ

Копировал: Гринев 33943-06 3.8 Формат А4

Д22А.027.020 СБ

Альбом 5, часть 2

Типовой проект 903-1-275.89

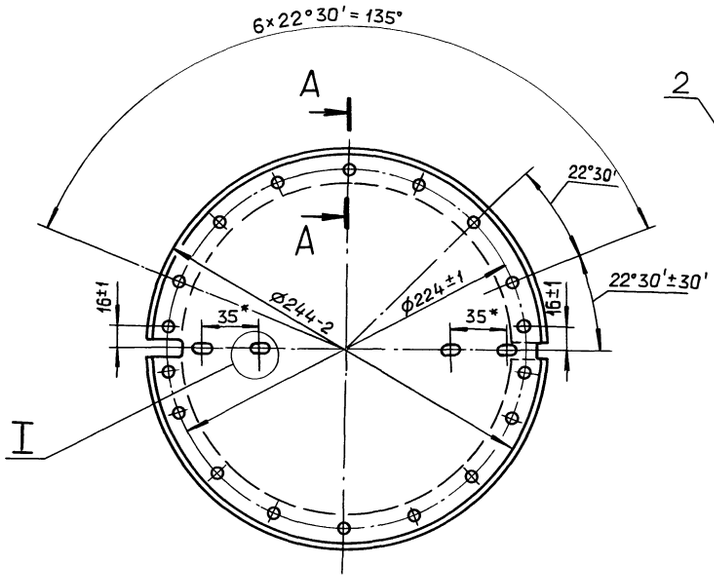

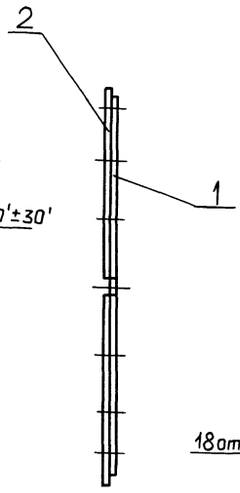

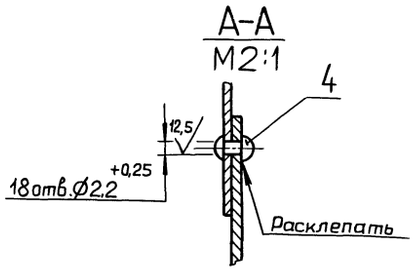

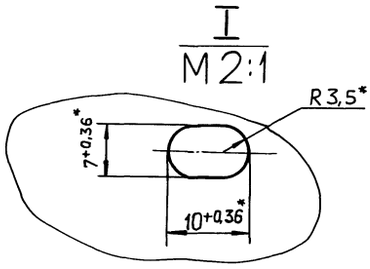

* Размеры для справок.

					Д22А.027.020 СБ		
Изм.	Лист	№ докум.	Подп.	Дата	Лопатка	Лит.	Масса / Масштаб
Разраб.		Мюнтер		5.5.89		И	0,51 / 1:2
Пров.		Мюнтер				Лист	Листов 1
Т.контр.						ГПИ Горьковский САНТЕХПРОЕКТ	
Н.контр.		Мюнтер					
Утв.							

Формат А3

Инв.№ подл. | Подп. и дата | Взам. инв.№ | Инв.№ дубл. | Подп. и дата

Д22А.027.013

25 (√)

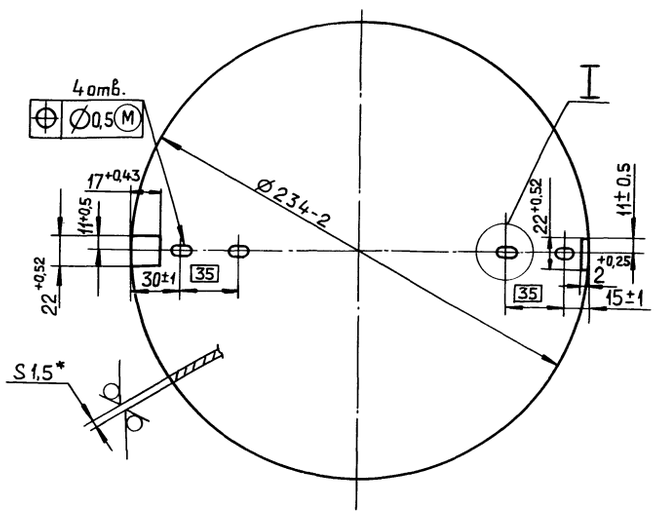

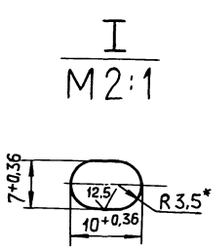

* Размеры для справок

					Д22А.027.013		
Изм.	Лист	№ докум.	Подп.	Дата	Полотно	Лит.	Масса / Масштаб
Разраб.		Мюнтер		5.5.89		И	0,4 / 1:2
Пров.		Мюнтер				Лист	Листов 1
Т.контр.						ГПИ Горьковский САНТЕХПРОЕКТ	
Н.контр.		Мюнтер			Лист Б-ПН-1,5 ГОСТ 19903-74 3-IV-Н-ВСт3сп ГОСТ 16523-70		
Утв.							

Копировал: Ганкова

23947-06 39 Формат А3

Инв.№ подл. | Подп. и дата | Взам. инв.№ | Инв.№ дубл. | Подп. и дата

Д22А.027.014

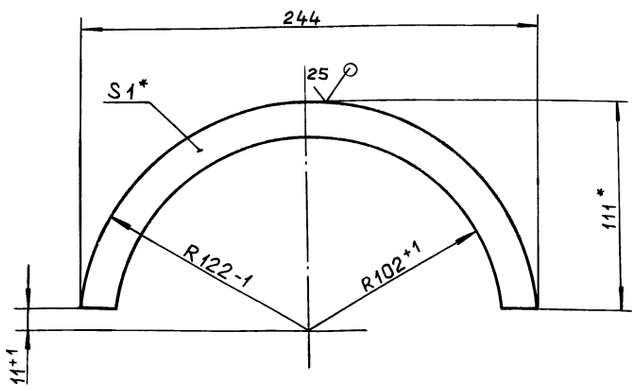

* Размеры для справок.

Изм.	Лист	№ докум.	Подп.	Дата
Разраб.		Мюнтер		5.5.89
Пров.		Мюнтер		
Т.контр.				
Н.контр.		Мюнтер		
Утв.				

Д22А.027.014

Накладка

Лит.	Масса	Масштаб
И	0.02	1:2

Лист | Листов 1

Лист 6-ПН-1 ГОСТ 19903-74
3-IV-Н-8Ст3сп ГОСТ16523-70

ГПИ ГОРЬКОВСКИЙ САНТЕХПРОЕКТ

формат А4

Альбом 5, часть 2

Типовой проект 903-1-275.89

Инв. № подл. | Подп. и дата | Взам. инв. № | Инв. № дубл. | Подп. и дата

Формат	Зона	Поз.	Обозначение	Наименование	Кол.	Примечание
				Документация		
А3			Д22А.028.000 СБ	Сборочный чертеж		
				Сборочные единицы		
А4		1	Д22А.028.010	Фланец	1	
А4		2	Д22А.028.020	Рамка	1	
				Детали		
БЧ		3	Д22А.028.001	Сетка		
				Сетка 20-2,5 НУ		
				ГОСТ3826-82		
				(950×650) h16 12,5	1	2,17кг
				Стандартные изделия		
		5		Болт М6×25.36		
				ГОСТ 7798-70	16	
		6		Гайка М6.4		
				ГОСТ 5915-70	16	

Д22А.028.000

Изм.	Лист	№ докум.	Подп.	Дата
Разраб.		Мюнтер		5.5.89
Пров.		Мюнтер		
Нач.отд.		Вольский		
Н.контр.		Мюнтер		
Утв.				

Решетка

Лит.	Лист	Листов
И		1

ГПИ ГОРЬКОВСКИЙ САНТЕХПРОЕКТ

формат А4

Д22А.028.000 СБ

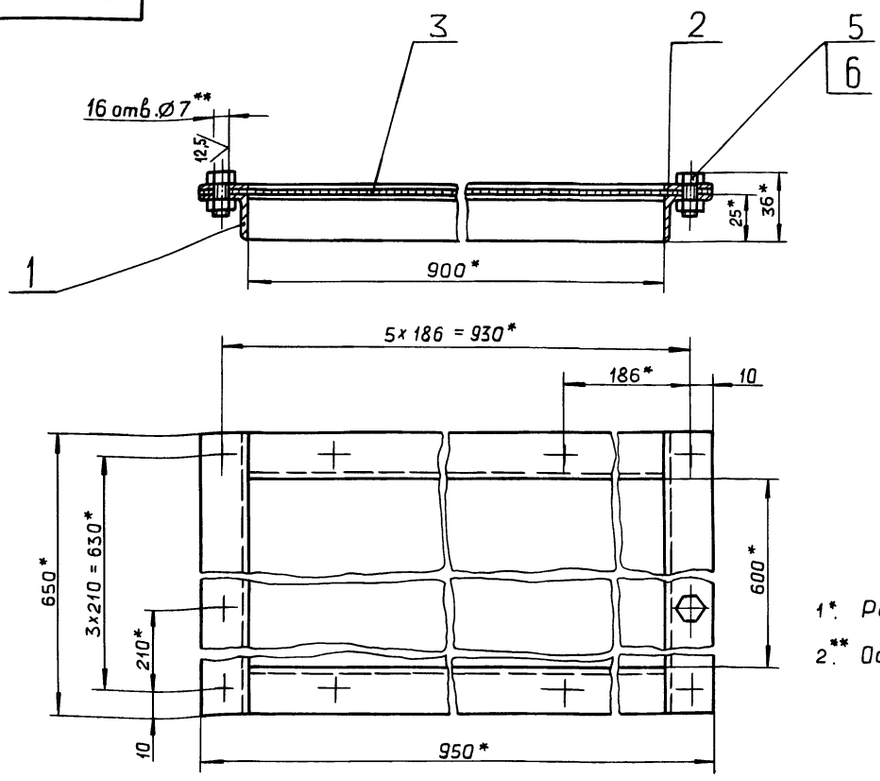

1*. Размеры для справок

2**. Обработать по сопрягаемой детали.

Изм.	Лист	№ докум.	Подп.	Дата
Разраб.		Мюнтер		5.5.89
Пров.		Мюнтер		
Т.контр.				
Нач.отд.		Вольский		
Н.контр.		Мюнтер		
Утв.				

Д22А.028.000 СБ

Решетка

Лит.	Масса	Масштаб
И	9.2	1:2

Лист | Листов 1

ГПИ ГОРЬКОВСКИЙ САНТЕХПРОЕКТ

Копировал: Ганкова

23947-06 40 формат А3

Альбом 5, часть 2

Типовой проект 903-1-275.89

Формат	Зона	Поз.	Обозначение	Наименование	Кол.	Примечание
				Документация		
А3			Д22А.028.010 СБ	Сборочный чертеж		
				Детали		
Б4		1	Д22А.028.003	Уголок		
				Уголок 25х25х4-Б-ГОСТ8509-86		
				Вст3сп ГОСТ535-79		
				L=650 h16 (12,5)	2	0,94 кг
Б4		2	Д22А.028.004	Уголок		
				Уголок 25х25х4-Б-ГОСТ8509-86		
				Вст3сп ГОСТ 535-79		
				L=900 h16 (12,5)	2	1,31 кг

Подп. и дата | Инв. № дубл. | Взам. инв. № | Инв. № дубл. | Подп. и дата

Изм.	Лист	№ докум.	Подп.	Дата
Разраб.		Мюнтер		5.5.89
Пров.		Мюнтер		
Нач. отд.				
Н. контр.		Мюнтер		
Утв.				

Д22А.028.010

Фланец

Лит.	Лист	Листов
И		1

ГПИ Горьковский САНТЕХПРОЕКТ

Формат А4

Формат	Зона	Поз.	Обозначение	Наименование	Кол.	Примечание
				Документация		
А4			Д22А.028.020 СБ	Сборочный чертеж		
				Детали		
Б4		1	Д22А.028.006	Полоса		
				Полоса 2-Б-4х25 ГОСТ103-76		
				Вст3сп ГОСТ535-79		
				L=650 h16 (12,5)	2	0,5 кг
Б4		2	Д22А.028.007	Полоса		
				Полоса 2-Б-4х25 ГОСТ103-76		
				Вст3сп ГОСТ535-79		
				L=900 h16 (12,5)	2	0,7 кг

Подп. и дата | Инв. № дубл. | Взам. инв. № | Инв. № дубл. | Подп. и дата

Изм.	Лист	№ докум.	Подп.	Дата
Разраб.		Мюнтер		5.5.89
Пров.		Мюнтер		
Нач. отд.				
Н. контр.		Мюнтер		
Утв.				

Д22А.028.020

Рамка

Лит.	Лист	Листов
И		1

ГПИ Горьковский САНТЕХПРОЕКТ

Формат А4

Д22А.028.010 СБ

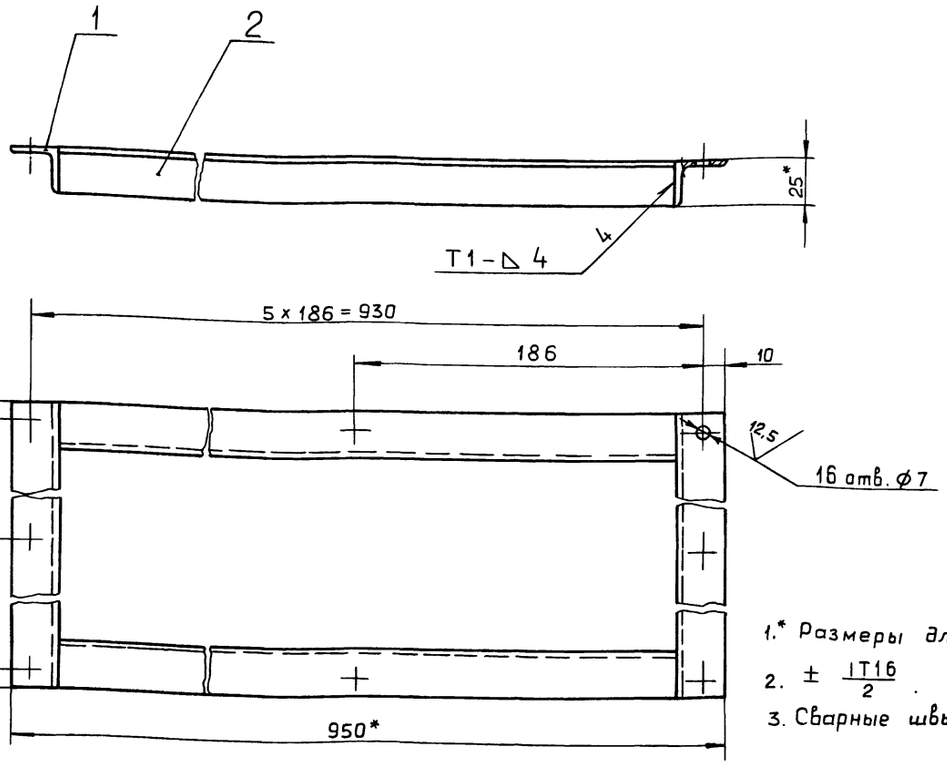

1.* Размеры для справок.

2. $\pm \frac{IT16}{2}$.

3. Сварные швы по ГОСТ5264-80.

Подп. и дата | Инв. № дубл. | Взам. инв. № | Инв. № дубл. | Подп. и дата

Изм.	Лист	№ докум.	Подп.	Дата
Разраб.		Мюнтер		5.5.89
Пров.		Мюнтер		
Т. контр.				
Н. контр.		Мюнтер		
Утв.				

Д22.028.010 СБ

Фланец

Лит.	Масса	Масштаб
И	4,5	1:2
Лист	Листов 1	

ГПИ Горьковский САНТЕХПРОЕКТ

Альбом 5, часть 2

Типовой проект 903-1-275.89

Д22А.028.020 СБ

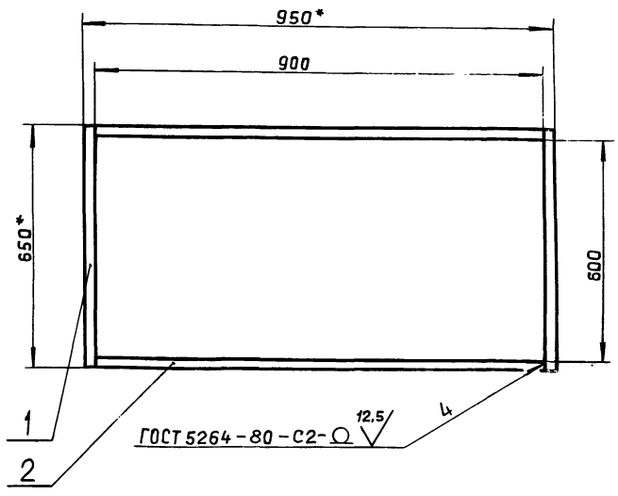

* Размеры для справок

Изм.	Лист	№ докум.	Подп.	Дата
Разраб.		Мюнтер		5.93
Пров.		Мюнтер		
Т.контр.				
Н.контр.		Мюнтер		
Утв.				

Д22А.028.020 СБ

Рамка

Лит.	Масса	Масштаб
И	2,4	1:10
Лист	Листов 1	

ГПИ горьковский САНТЕХПРОЕКТ

Формат А4

Формат	Зона	Поз.	Обозначение	Наименование	Кол.	Примечание
				Документация		
А3			Д22А.043.000 СБ	Сборочный чертеж		
				Сборочные единицы		
А4		1	Д22А.043.010	Рама	1	
А4		2	Д22А.043.020	Дверь	1	
А4		3	Д22А.043.030	Ручка	2	
				Стандартные изделия		
		4		Ось 6-10 h11×36 Ст3сп		
				ГОСТ 9650-80	2	
		5		Ось 6-10 h11×40 Ст3сп		
				ГОСТ 9650-80	2	
		6		Болт М12×60.36.С.016		
				ГОСТ 3033-79	2	
		7		Шайба 10		
				ГОСТ 11371-78	4	
		8		Шплинт 2.5×16		
				ГОСТ 397-79	4	

Изм.	Лист	№ докум.	Подп.	Дата
Разраб.		Ляпин		5.93
Пров.		Ляпин		
Нач.отд				
Н.контр.		Мюнтер		
Утв.				

Д22А.043.000

Люк 600×500

Лит.	Лист	Листов
И		1

ГПИ горьковский САНТЕХПРОЕКТ

Формат А4

Д22А.043.000 СБ

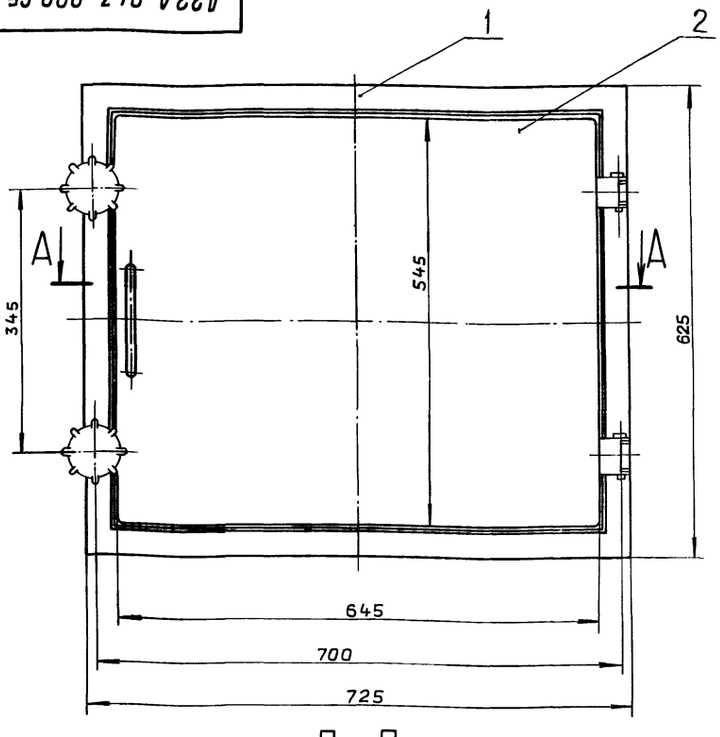

В—В
М1:1

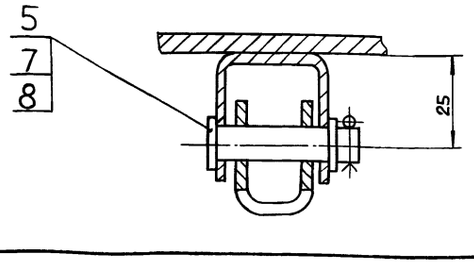

А—А
М1:2

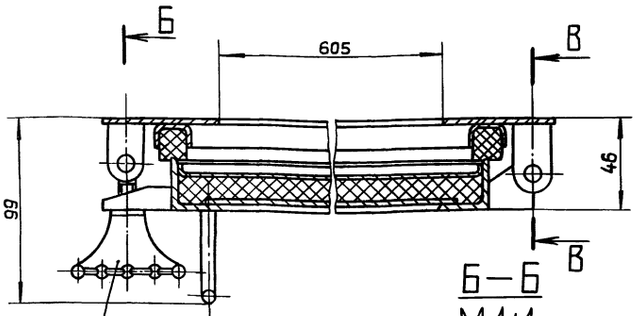

Б—Б
М1:1

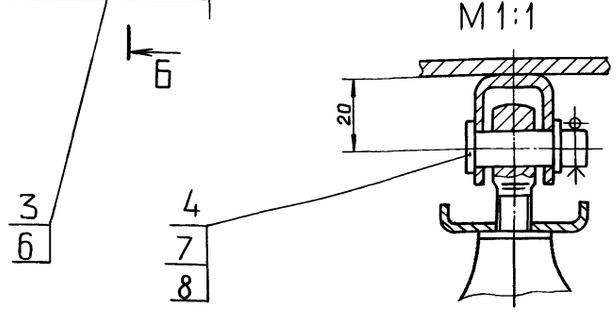

Размеры для справок.

Изм.	Лист	№ докум.	Подп.	Дата
Разраб.		Ляпин		5.93
Пров.		Ляпин		
Т.контр.				
Нач.отд		Вольский		
Н.контр.		Мюнтер		
Утв.				

Д22А.043.000 СБ

Люк 600×500

Лит.	Масса	Масштаб
И	21	1:5
Лист	Листов 1	

ГПИ горьковский САНТЕХПРОЕКТ

Копировал: Ганкова

Альбом 5, часть 2

Типовой проект 903-1-275.89

Формат	Зона	Поз.	Обозначение	Наименование	Кол.	Примечание
				Документация		
А3			Д22А.043.010 СБ	Сборочный чертеж		
				Детали		
А4		1	Д22А.043.001	Ушко	2	
		2	—01	Ушко	2	
А3		3	Д22А.043.002	Швеллер	2	
БЧ		4	Д22А.043.003	Планка		
				Полоса 2-Б-4×60 ГОСТ 103-76		
				ВСт3сп ГОСТ 535-79		
				L=625 h16 (25)	2	1,17кг
БЧ		5	Д22А.043.004	Планка		
				Полоса 2-Б-4×60 ГОСТ 103-76		
				ВСт3сп ГОСТ 535-79		
				L=605 h16 (25)	2	1,14кг
А3		6	Д22А.043.002 —01	Швеллер	2	
				Материалы		
		7		Резина губчатая техническая II группы		
				ТУ38-105867-75	0,5	кг

Подп. и дата | Инв.№дубл. | Взам.инв.№ | Подп. и дата | Инв.№подл.

Изм.	Лист	№ докум.	Подп.	Дата
Разраб.		Ляпин		5.84г.
Пров.		Ляпин		
Нач.отд.				
Н.контр.		Мюнтер		
Утв.				

Д22А.043.010

Рама

Лит.	Лист	Листов
И		1

ГПИ ГОРЬКОВСКИЙ САНТЕХПРОЕКТ

формат А4

Д22А.043.001

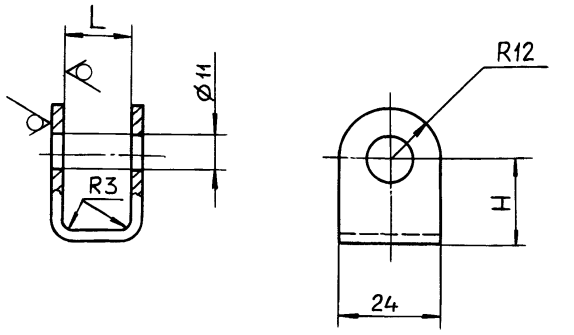

Обозначение	L,мм	H,мм	Масса,кг
Д22А.043.001	15	20	0,03
—01	27	25	0,04

H14; h14; ±IT14/2

Подп. и дата | Инв.№дубл. | Взам.инв.№ | Подп. и дата | Инв.№подл.

Изм.	Лист	№ докум.	Подп.	Дата
Разраб.		Ляпин		5.84г.
Пров.		Ляпин		
Т.контр.				
Н.контр.		Мюнтер		
Утв.				

Ушко

Лит.	Масса	Масштаб
И	См. табл.	—
Лист	Листов 1	

Лист Б-ПН-3 ГОСТ 19903-74
3-IV-Н-ВСт3сп ГОСТ 16523-70

ГПИ ГОРЬКОВСКИЙ САНТЕХПРОЕКТ

формат А4

Д22А.043.010 СБ

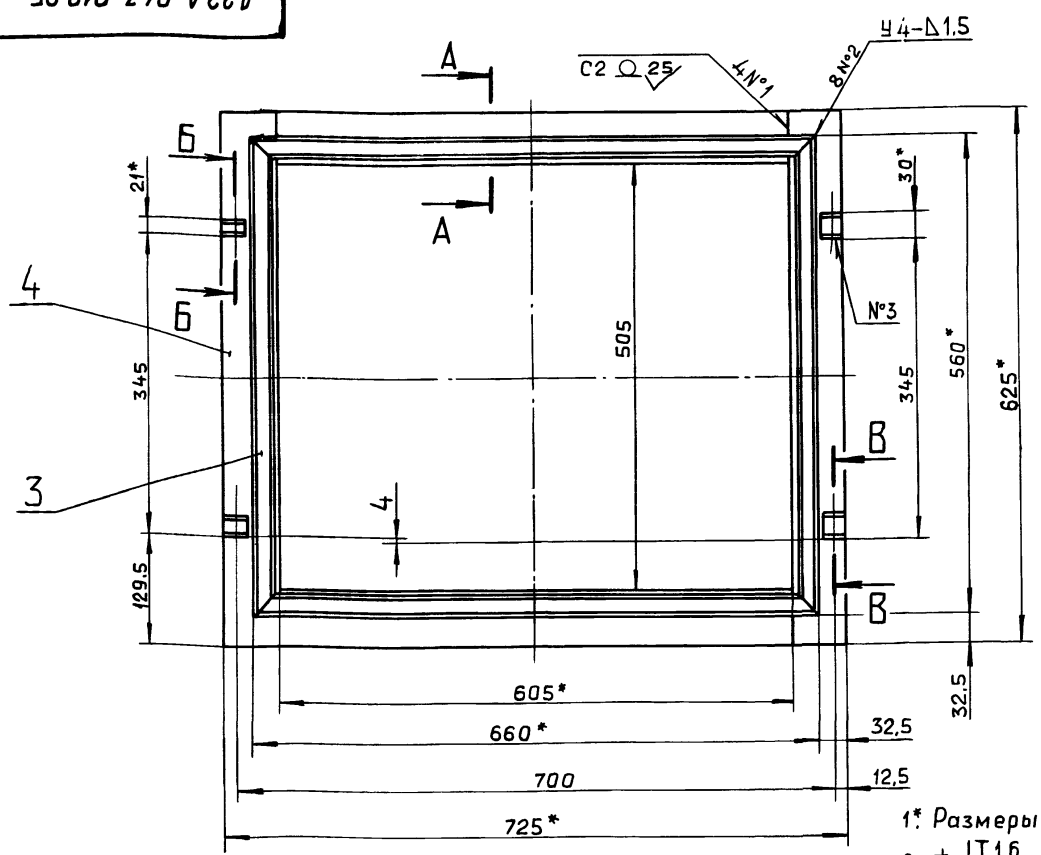

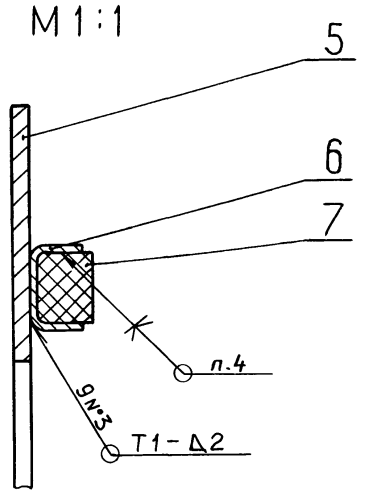

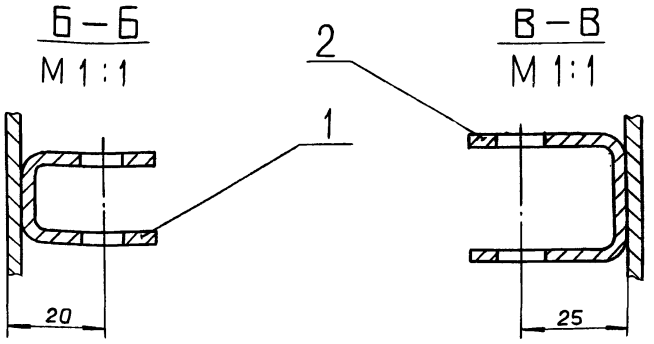

1* Размеры для справок.

2. ± IT16/2

3. Сварные швы по ГОСТ 5264-80.

4. Клей №88Н ТУ38.105.1061-76.

Подп. и дата | Инв.№дубл. | Взам.инв.№ | Подп. и дата | Инв.№подл.

Изм.	Лист	№ докум.	Подп.	Дата
Разраб.		Ляпин		5.84г.
Пров.		Ляпин		
Т.контр.				
Н.контр.		Мюнтер		
Утв.				

Д22А.043.010 СБ

Рама

Лит.	Масса	Масштаб
И	6,5	1:5
Лист	Листов 1	

ГПИ ГОРЬКОВСКИЙ САНТЕХПРОЕКТ

Копировал: Ганкова

 формат А3

Д22А.043.002

Типовой проект 903-1-275.89 Альбом 5, часть 2

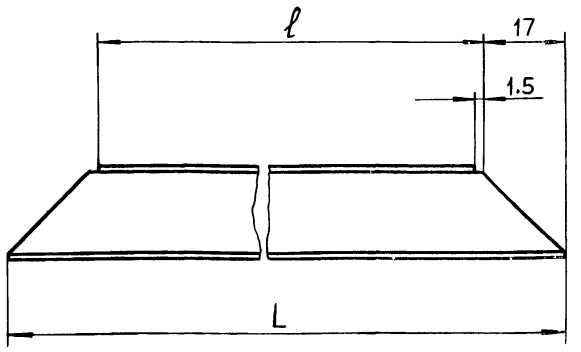

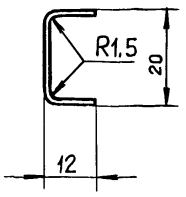

Развертка

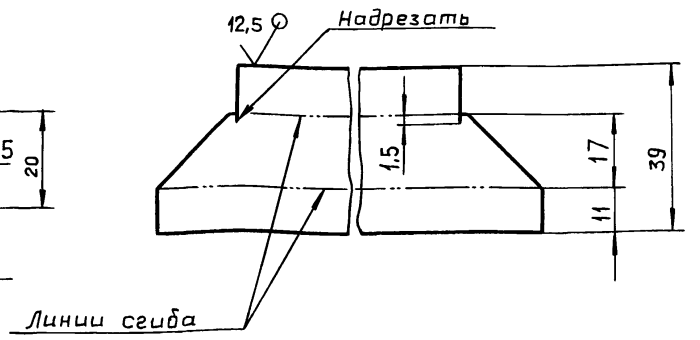

Обозначение	ℓ, мм.	L, мм.	Масса, кг
Д22А.043.002	520	557	0,25
−01	620	657	0,29

$h16; \pm \frac{IT16}{2}$

Изм.	Лист	№ докум.	Подп.	Дата
Разраб.		Ляпин		5.91
Пров.		Ляпин		
Т.контр.				
Н.контр.		Мюнтер		
Утв.				

Д22А.043.002

Швеллер

Лит.	Масса	Масштаб
И	См. табл.	—
Лист	Листов 1	

Лист 6-ЛН-1,5 ГОСТ 19903-74
3-IV-Н-ВСт3сп ГОСТ 16523-70

ГПИ ГОРЬКОВСКИЙ САНТЕХПРОЕКТ

Формат А3

Формат	Зона	Поз.	Обозначение	Наименование	Кол.	Примечание
				Документация		
А3			Д22А.043.020 СБ	Сборочный чертеж		
				Детали		
А4		1	Д22А.043.008	Рамка	1	
А4		2	Д22А.043.009	Прижим	2	
А4		3	Д22А.043.011	Петля	2	
А3		4	Д22А.043.012	Полотно	1	
БЧ		5	Д22А.043.013	Полотно		
				Лист Б-ПН-1,5 ГОСТ 19903-74		
				3-IV-Н-ВСт3сп ГОСТ 16523-70		
				(500×600) h16 $\overset{25}{\vee}$	1	3,5 кг
				Материалы		
		6		Плита минераловатная S18 ГОСТ 22950-78	1,4	кг

Изм.	Лист	№ докум.	Подп.	Дата
Разраб.		Ляпин		5.91
Пров.		Ляпин		
Нач.отд.				
Н.контр.		Мюнтер		
Утв.				

Д22А.043.020

Дверь

Лит.	Лист	Листов
И		1

ГПИ ГОРЬКОВСКИЙ САНТЕХПРОЕКТ

Формат А4

Д22А.043.008

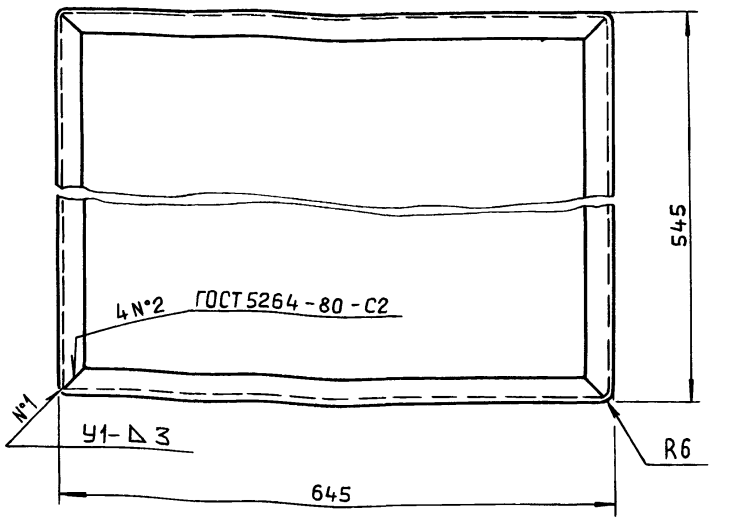

Развертка

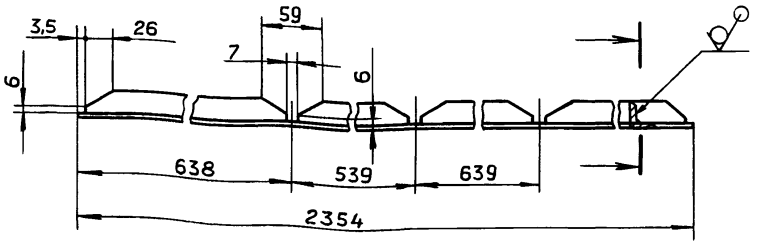

$h16; \pm \frac{IT16}{2}$

Изм.	Лист	№ докум.	Подп.	Дата
Разраб.		Ляпин		5.91
Пров.		Ляпин		
Т.контр.				
Н.контр.		Мюнтер		
Утв.				

Д22А.043.008

Рамка

Лит.	Масса	Масштаб
И	4,5	1:5
Лист	Листов 1	

Уголок 32×32×4-Б ГОСТ 8509-86
ВСт3сп ГОСТ 535-79

ГПИ ГОРЬКОВСКИЙ САНТЕХПРОЕКТ

Копировал: Ганкова

23947-06 44 Формат А4

Альбом 5, часть 2

Типовой проект 903-1-275.89

Д22А.043.020СБ

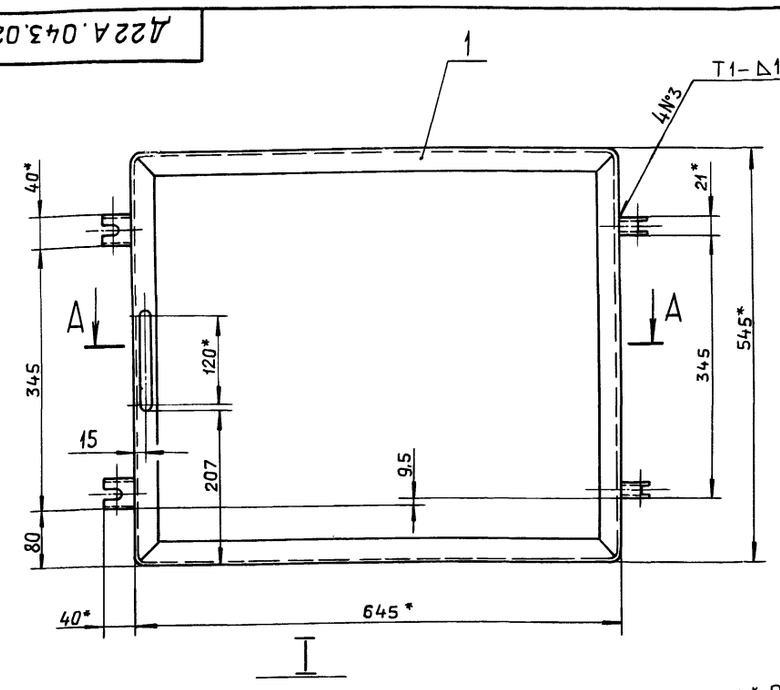

I

М1:1

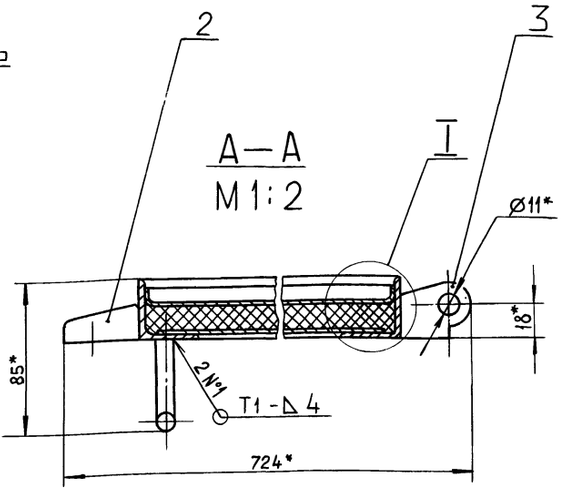

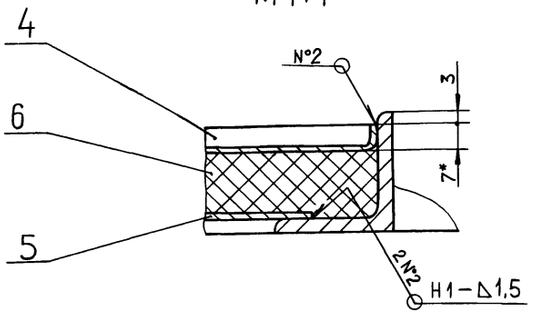

1.* Размеры для справок.

2. $\pm \frac{IT16}{2}$.

3. Сварные швы по ГОСТ 5264-80.

Изм.	Лист	№ докум.	Подп.	Дата
Разраб.		Ляпин		5.87г.
Пров.		Ляпин		
Т.контр.				
Н.контр.		Мюнтер		
Утв.				

Д22А.043.020 СБ

Дверь

Лит.	Масса	Масштаб
И	14	1:5

Лист | Листов 1

ГПИ ГОРЬКОВСКИЙ САНТЕХПРОЕКТ

Формат А3

Инв. № подл. | Подп. и дата | Взам. инв. № | Инв. № дубл. | Подп. и дата

Д22А.043.009

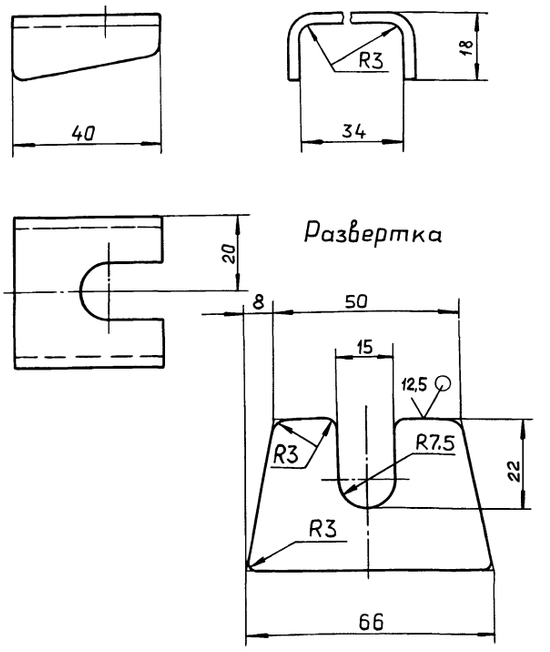

h16; $\pm \frac{IT16}{2}$

Изм.	Лист	№ докум.	Подп.	Дата
Разраб.		Ляпин		5.87г.
Пров.		Ляпин		
Т.контр.				
Н.контр.		Мюнтер		
Утв.				

Д22А.043.009

Прижим

Лит.	Масса	Масштаб
И	0,07	1:1

Лист | Листов 1

Лист 6-ПН-3 ГОСТ 19903-74 3-IV-Н-ВСт3спГОСТ16523-70

ГПИ ГОРЬКОВСКИЙ САНТЕХПРОЕКТ

Формат А4

Д22А.043.011

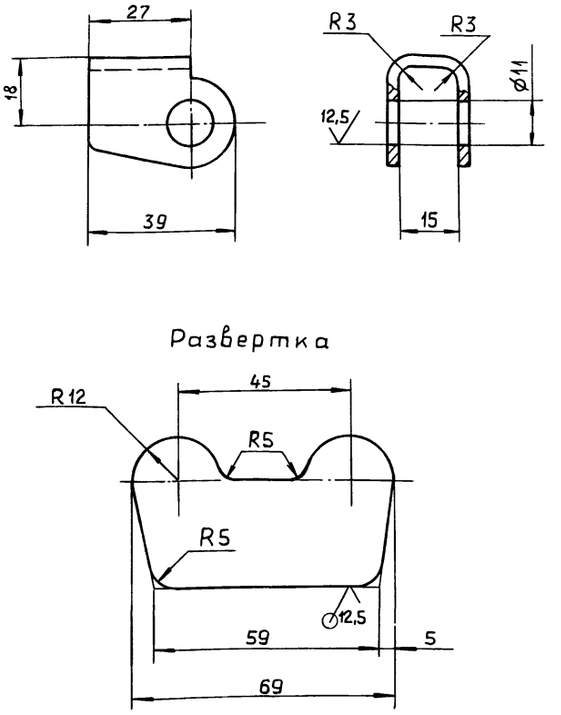

h16; $\pm \frac{IT16}{2}$

Изм.	Лист	№ докум.	Подп.	Дата
Разраб.		Ляпин		5.87г.
Пров.		Ляпин		
Т.контр.				
Н.контр.		Мюнтер		
Утв.				

Д22А.043.011

Петля

Лит.	Масса	Масштаб
И	0,05	1:1

Лист | Листов 1

Лист 6-ПН-3 ГОСТ 19903-74 3-IV-Н-ВСт3спГОСТ16523-70

ГПИ ГОРЬКОВСКИЙ САНТЕХПРОЕКТ

Копировал Ганкова

Формат А4

Альбом 5, часть 2
Типовой проект 903-1-275.89

Д22А.043.012

25 √(√)

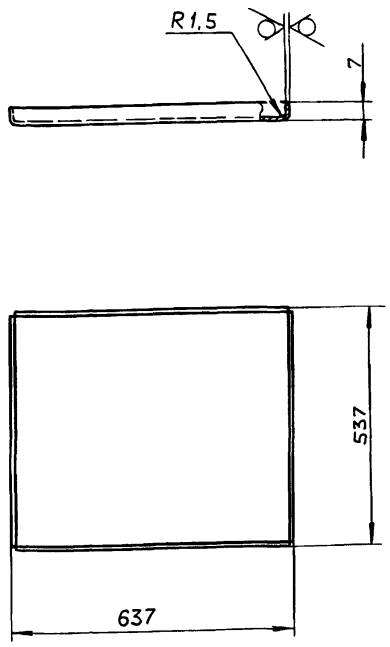

h16; ± IT16/2

Изм.	Лист	№ докум.	Подп.	Дата
Разраб.		Ляпин		5.89г.
Пров.		Ляпин		
Т.контр.				
Н.контр.		Мюнтер		
Утв.				

Д22А.043.012

Полотно

Лит.	Масса	Масштаб
И	4,2	1:10
Лист	Листов 1	

Лист Б-ПН-1,5 ГОСТ 19903-74
3-Ц-Н-ВСт3сп ГОСТ 16523-70

ГПИ горьковский САНТЕХПРОЕКТ

формат А4

Формат	Зона	Поз.	Обозначение	Наименование	Кол.	Примечание
				Документация		
А4			Д22А.043.030 СБ	Сборочный чертеж		
				Стандартные изделия		
		1		Гайка М12.4 ГОСТ 5915-70	1	
				Материалы		
		2		Полиэтилен ГОСТ 16337-77	0,018	кг

Д22А.043.030

Изм.	Лист	№ докум.	Подп.	Дата
Разраб.		Ляпин		5.89г.
Пров.		Ляпин		
Нач.отд.				
Н.контр.		Мюнтер		
Утв.				

Ручка

Лит.	Лист	Листов
И		1

ГПИ горьковский САНТЕХПРОЕКТ

формат А4

Д22А.043.030 СБ

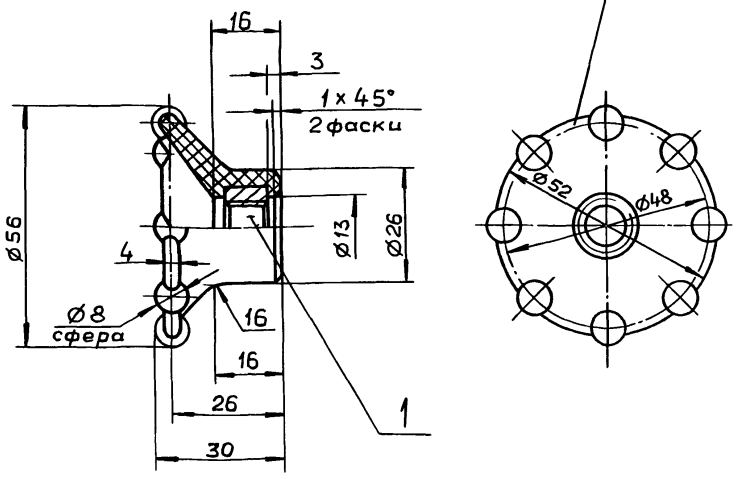

± IT16/2

Изм.	Лист	№ докум.	Подп.	Дата
Разраб.		Ляпин		5.89г.
Пров.		Ляпин		
Т.контр.				
Н.контр.		Мюнтер		
Утв.				

Д22А.043.030 СБ

Ручка

Лит.	Масса	Масштаб
И	0,04	1:1
Лист	Листов 1	

ГПИ горьковский САНТЕХПРОЕКТ

формат А4

Формат	Зона	Поз.	Обозначение	Наименование	Кол.	Примечание
				Документация		
А3			Д22Б.139.000 СБ	Сборочный чертеж		
				Детали		
А4		1	Д22Б.139.001	Рукоятка	1	
А4		2	Д22Б.139.002	Кронштейн	1	
А4		3	Д22Б.139.003	Шпилька	1	
			Переменные данные для исполнений			
				Д22Б.139.000		
				Сборочные единицы		
А4		4	Д22Б.139.010	Рычаг с сектором	1	
				Д22Б.139.000-01		
				Сборочные единицы		
А4		4	Д22Б.139.010 -01	Рычаг с сектором	1	

Д22Б.139.000

Изм.	Лист	№ докум.	Подп.	Дата
Разраб.		Ляпин		5.89г.
Пров.		Ляпин		
Нач.отд.		Вольский		
Н.контр.		Мюнтер		
Утв.				

Привод заслонки ручной

Лит.	Лист	Листов
И		1

ГПИ горьковский САНТЕХПРОЕКТ

Копировал: Ганкова

Д226.139.000 СБ

Типовой проект 903-1-275.89 Альбом 5, часть 2

Подп. и дата | Инв. № дубл. | Взам. инв. № | Подп. и дата | Инв. № подл.

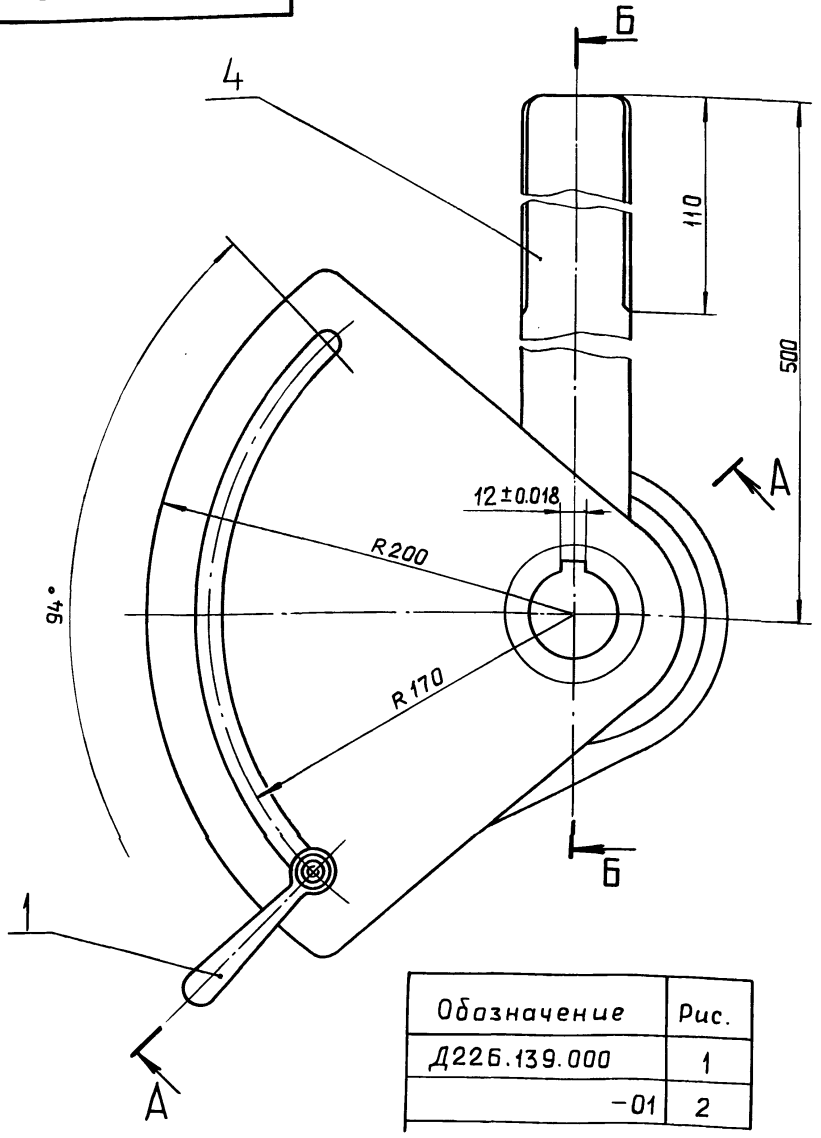

Обозначение	Рис.
Д226.139.000	1
-01	2

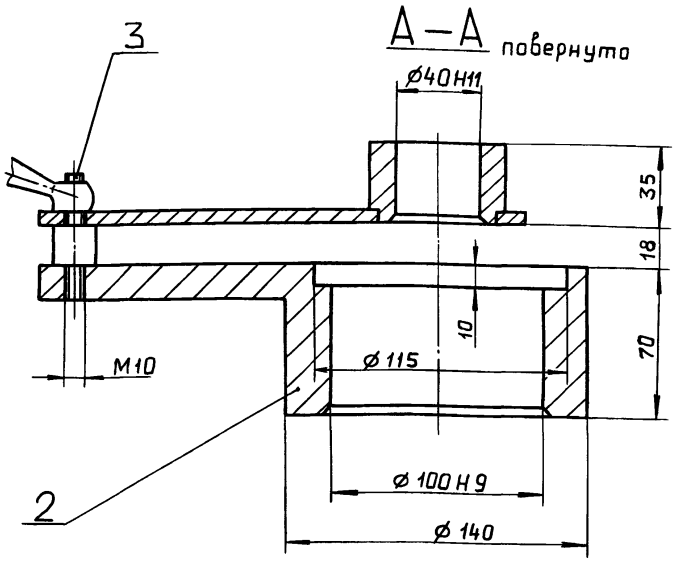

Рис. 1

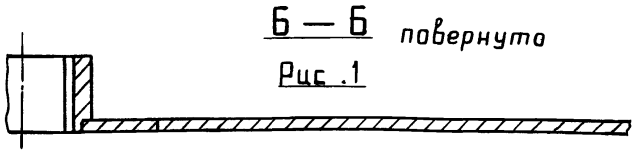

Рис. 2

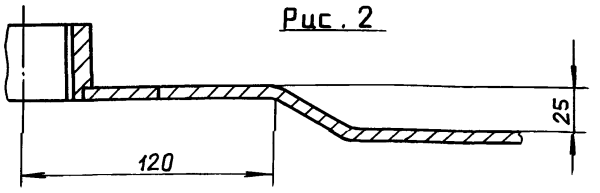

Б — Б повернута

Изм.	Лист	№ докум.	Подп.	Дата
Разраб.		Ляпин		5.89 г.
Пров.		Ляпин		
Т.контр.				
Н.контр.		Мюнтер		
Утв.				

Привод заслонки ручной

Лит.	Масса	Масштаб
И	8	1:2

Лист | Листов 1

ГПИ горьковский САНТЕХПРОЕКТ

Д226.139.000 СБ

Формат А3

Д226.139.001

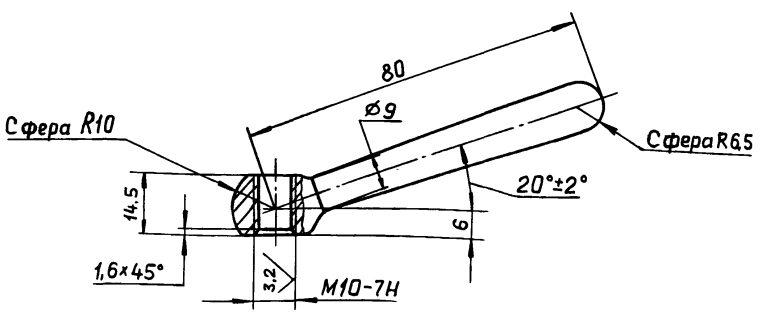

6,3

h14; ± IT14/2

Изм.	Лист	№ докум.	Подп.	Дата
Разраб.		Ляпин		5.89 г.
Пров.		Ляпин		
Т.контр.				
Н.контр.		Мюнтер		
Утв.				

Рукоятка

Лит.	Масса	Масштаб
И	0,08	1:1

Лист | Листов 1

Сталь 45 ГОСТ 1050-74

ГПИ горьковский САНТЕХПРОЕКТ

Д226.139.001

Формат А4

Д226.139.002

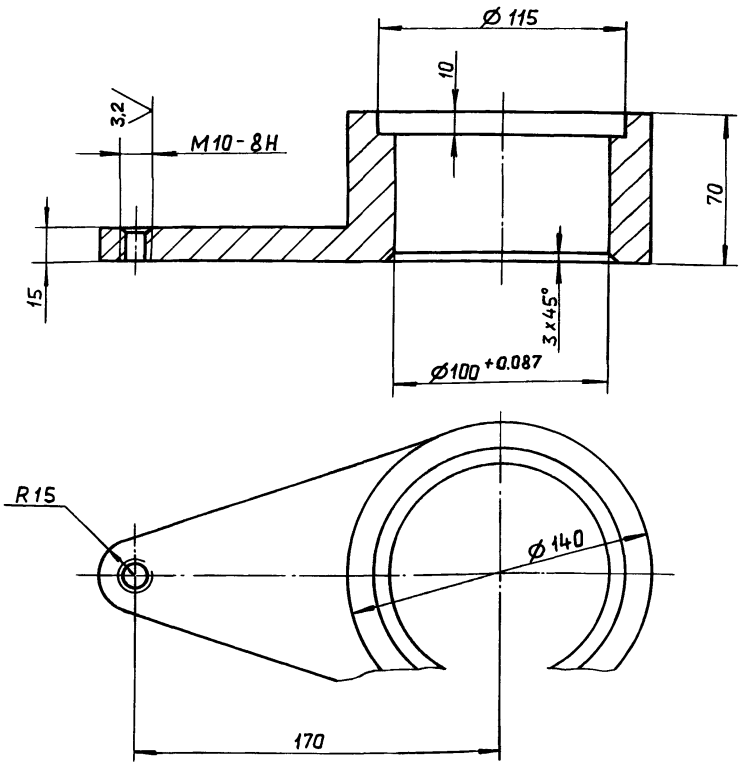

6,3

H14; h14; ± IT14/2

Изм.	Лист	№ докум.	Подп.	Дата
Разраб.		Ляпин		5.89 г.
Пров.		Ляпин		
Т.контр.				
Н.контр.		Мюнтер		
Утв.				

Кронштейн

Лит.	Масса	Масштаб
И	4,67	1:2

Лист | Листов 1

Сталь 45 ГОСТ 1050-74

ГПИ горьковский САНТЕХПРОЕКТ

Д226.139.002

Копировал: Ганкова

Формат А4

Альбом 5, часть 2

Типовой проект 903-1-275.89

Д22Б.139.003

6.3

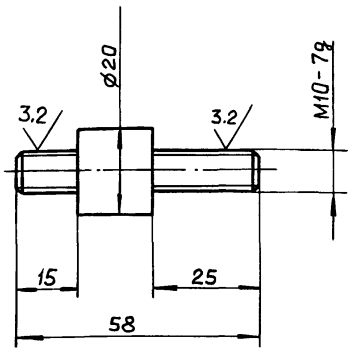

$h14; \pm \frac{IT14}{2}$

Изм.	Лист	№ докум.	Подп.	Дата
Разраб.		Ляпин		5.89г.
Пров.		Ляпин		
Т.контр.				
Н.контр.		Мюнтер		

Д22Б.139.003

Шпилька

Лит.	Масса	Масштаб
И	0.07	1:1

Лист | Листов 1

Сталь 45 ГОСТ 1050-74

ГПИ горьковский САНТЕХПРОЕКТ

Формат А4

Формат	Зона	Поз.	Обозначение	Наименование	Кол.	Примечание
				Документация		
А3			Д22Б.139.010 СБ	Сборочный чертеж		
				Детали		
А4		1	Д22Б.139.006	Сектор	1	
А4		2	Д22Б.139.007	Втулка	1	
			Переменные данные	для исполнений		
				Д22Б.139.010		
				Детали		
А4		3	Д22Б.139.008	Рычаг	1	
				Д22Б.139.010-01		
				Детали		
А4		3	Д22Б.139.008 -01	Рычаг	1	

Изм.	Лист	№ докум.	Подп.	Дата
Разраб.		Ляпин		5.89г.
Пров.		Ляпин		
Нач.отд.				
Н.контр.		Мюнтер		
Утв.				

Д22Б.139.010

Рычаг с сектором

Лит.	Лист	Листов
И		

ГПИ горьковский САНТЕХПРОЕКТ

Формат А4

Д22Б.139.010СБ

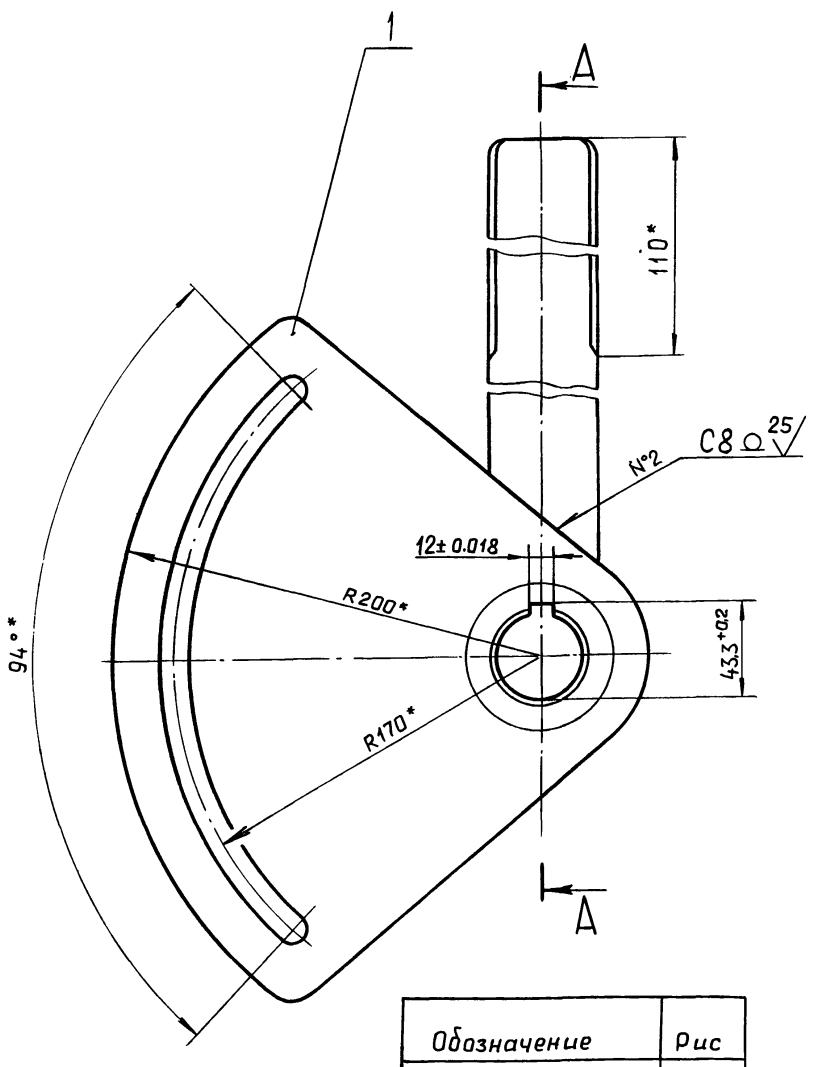

А—А повернута

Рис.1

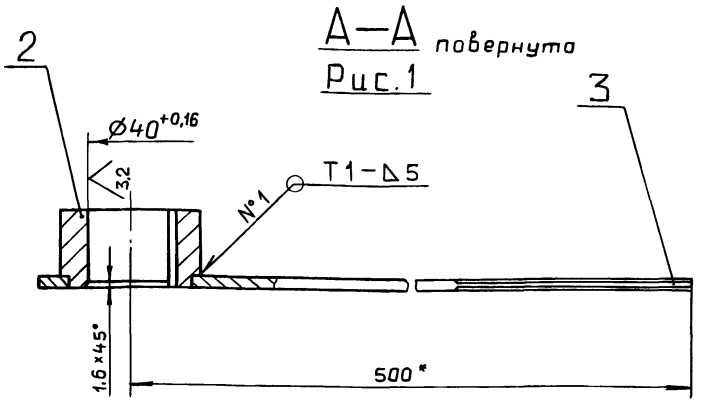

Рис.2

Остальное - см. Рис.1

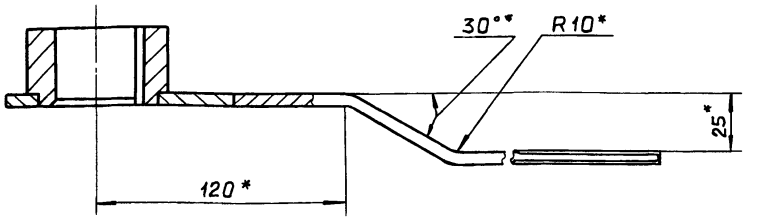

1.* Размеры для справок.

2. $\pm \frac{IT16}{2}$.

3. Сварные швы по ГОСТ 5264-80.

Обозначение	Рис
Д22Б.139.010	1
-01	2

Изм.	Лист	№ докум.	Подп.	Дата
Разраб.		Ляпин		5.89г.
Пров.		Ляпин		
Т.контр.				
Н.контр.		Мюнтер		
Утв.				

Д22Б.139.010 СБ

Рычаг с сектором

Лит.	Масса	Масштаб
И	3,25	1:2

Лист | Листов 1

ГПИ горьковский САНТЕХПРОЕКТ

Копировал. Ганкова

Альбом 5, часть 2

Типовой проект 903-1-275.89

Д226.139.006

12,5

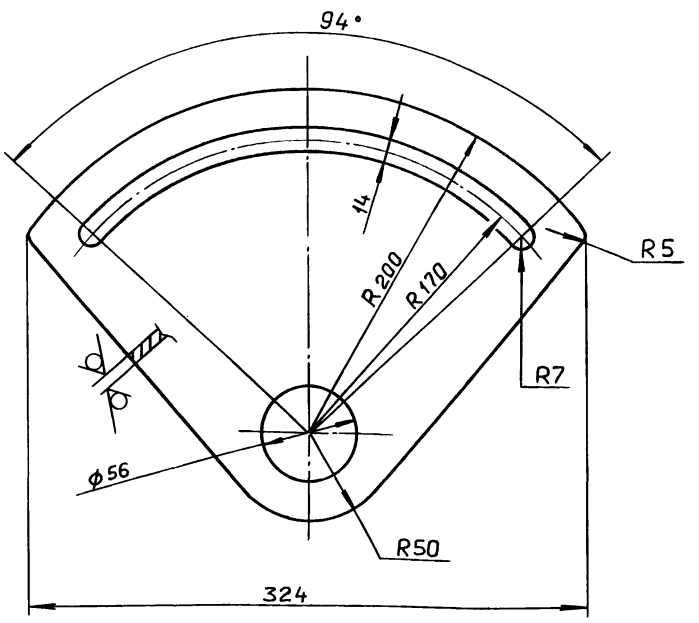

H14; h14; $\pm \frac{IT14}{2}$

Изм.	Лист	№ докум.	Подп.	Дата
Разраб.		Ляпин		5.89г.
Пров.		Ляпин		
Т.контр.				
Н.контр.		Мюнтер		
Утв.				

Д226.139.006

Сектор

Лит.	Масса	Масштаб
И	1,1	1:2,5
Лист	Листов 1	

Лист 6-ПН-6 ГОСТ 19903-74
ВСт3сп. ГОСТ 14637-79

ГПИ Горьковский САНТЕХПРОЕКТ

формат А4

Д226.139.007

12,5

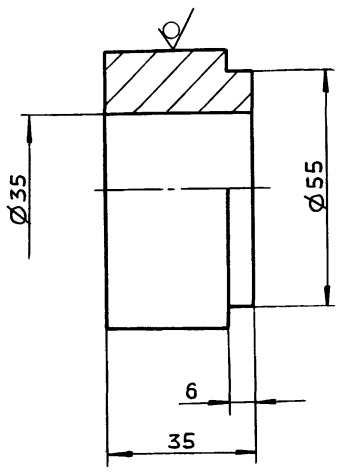

H14; h14; $\pm \frac{IT14}{2}$

Изм.	Лист	№ докум.	Подп.	Дата
Разраб.		Ляпин		5.89г.
Пров.		Ляпин		
Т.контр.				
Н.контр.		Мюнтер		
Утв.				

Д226.139.007

Втулка

Лит.	Масса	Масштаб
И	0,75	1:1
Лист	Листов 1	

Круг 65-В-ГОСТ 2590-71
ВСт3сп ГОСТ 535-79

ГПИ Горьковский САНТЕХПРОЕКТ

формат А4

Формат	Зона	Поз.	Обозначение	Наименование	Кол.	Примечание
				Документация		
А3			Д22Г.062.000СБ	Сборочный чертеж		
				Детали		
БЧ		1	Д22Г.062.001	Труба		
				Труба 57×3,5 ГОСТ 10704-76		
				В-10 ГОСТ 10705-80		
				L=115 h16 12,5	1	0,5 кг
БЧ		2	Д22Г.062.002	Лист верхний		
				Лист Б-ПН-8 ГОСТ 19903-74		
				ВСт3сп ГОСТ 14637-79		
				$Д377^{-1} \times d58^{+1}$ 12,5	1	6,5 кг.
БЧ		3	Д22Г.062.003	Труба		
				Труба 377×7 ГОСТ 10704-76		
				В-10 ГОСТ 10705-80		
				L=392 h16 12,5	1	25,0 кг
БЧ		4	Д22Г.062.004	Ребро		
				Полоса 2-Б-8×100 ГОСТ 103-76		
				ВСт3сп ГОСТ 535-79		
				L=100 h16 12,5	3	
БЧ		5	Д22Г.062.005	Труба		
				Труба 159×3,2 ГОСТ 10704-76		
				В10 ГОСТ 10705-80		
				L=720 h16 12,5	1	

Изм.	Лист	№ докум.	Подп.	Дата
Разраб.		Мюнтер		5.89г.
Пров.		Мюнтер		
Нач. отд.		Вольский		
Н.контр.		Мюнтер		
Утв.				

Д22Г.062.000

Устройство задержания герметика

Лит.	Лист	Листов
И		1

ГПИ Горьковский САНТЕХПРОЕКТ

формат А4

Д226.139.008

6,3

Рис.1

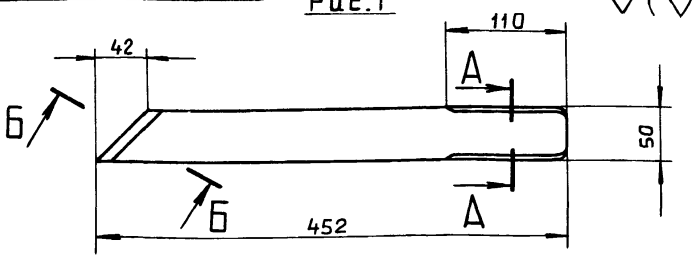

Рис.2

Остальное – см. Рис.1

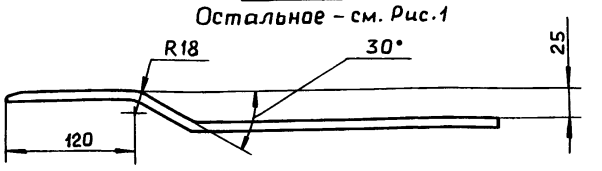

Б–Б повернуто

М 1:1

А–А

М 1:1

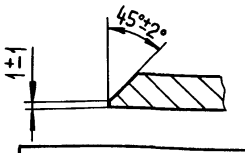

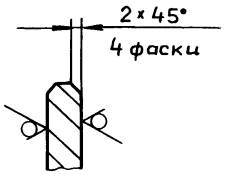

Обозначение	Рис.
Д226.139.008	1
–01	2

h14; $\pm \frac{IT14}{2}$

Изм.	Лист	№ докум.	Подп.	Дата
Разраб.		Ляпин		5.89г.
Пров.		Ляпин		
Т.контр.				
Н.контр.		Мюнтер		
Утв.				

Д226.139.008

Рычаг

Лит.	Масса	Масштаб
И	1,4	1:4
Лист	Листов 1	

Лист Б-ПН-8 ГОСТ 19903-74
ВСт3сп ГОСТ 14637-79

ГПИ Горьковский САНТЕХПРОЕКТ

Копировал Ганкова

Д22Г.062.000 СБ

Альбом 5, часть 2

Типовой проект 903-1-275.89

Инв.№подл. | Подп. и дата | Взам.инв.№ | Инв.№дубл. | Подп. и дата

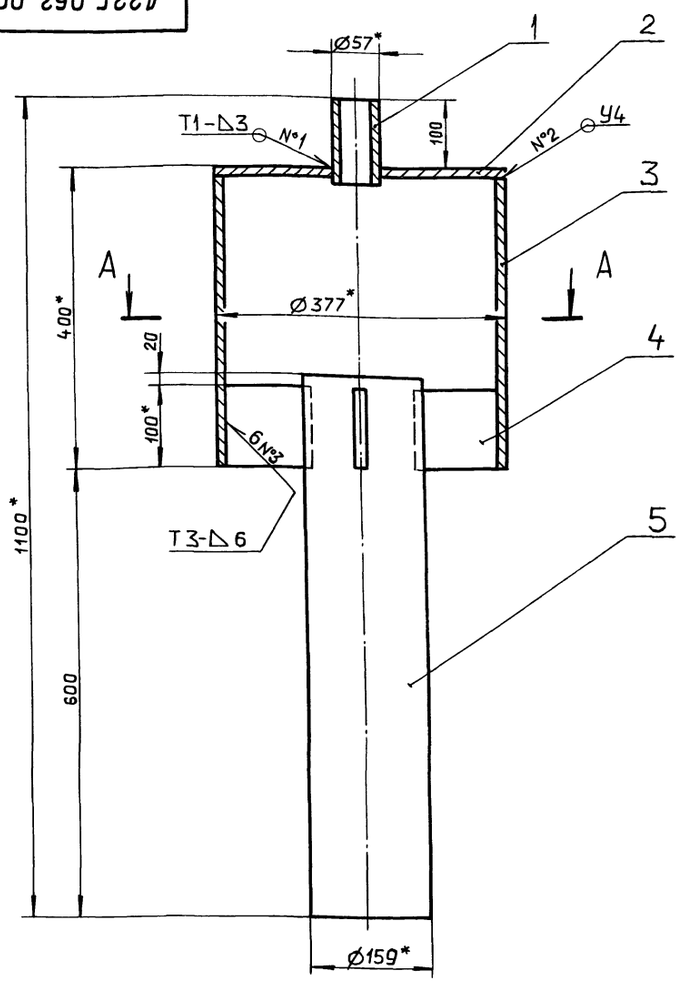

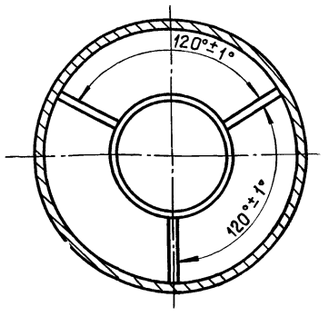

1*. Размеры для справок.

2. $\pm \frac{IT16}{2}$.

3. Сварные швы по ГОСТ 5264-80.

4. Покрытие: железный сурик ГОСТ 8135-74 на олифе ГОСТ 7931-76.

Изм.	Лист	№ докум.	Подп.	Дата
Разраб.		Мюнтер		5.5.89
Пров.		Мюнтер		
Т.контр.				
Нач.отд.		Вольский		
Н.контр.		Мюнтер		
Утв.				

Д22Г.062.000 СБ

Устройство задержания герметика

Лит.	Масса	Масштаб
И	43	1:5

Лист | Листов 1

ГПИ ГОРЬКОВСКИЙ САНТЕХПРОЕКТ

Формат А3

Формат	Зона	Поз.	Обозначение	Наименование	Кол.	Примечание
				Документация		
А2			Д22Г.063.000 СБ	Сборочный чертеж		
				Детали		
А4		1	Д22Г.063.001	Обечайка	1	
А4		2	Д22Г.063.002	Крышка	1	
Б4		3	Д22Г.063.003	Патрубок		
				Труба 80×2 ГОСТ 8734-75 / Д ГОСТ 8733-74		
				L=107 h16	1	0,41 кг
А4		4	Д22Г.063.004	Фланец	1	
А4		5	Д22Г.063.005	Подкладка	1	
А3		6	Д22Г.063.006	Стойка	1	
Б4		7	Д22Г.063.007	Стенка		
				Лист Б-ПН-1,5 ГОСТ 19903-74 / 3-ГУ-Н-ВСт3сп ГОСТ 16523-70		
				(786×786) h16	1	7,4 кг
Б4		8	Д22Г.063.008	Полка		
				Лист Б-ПН-1,5 ГОСТ 19903-74 / 3-ГУ-Н-ВСт3сп ГОСТ 16523-70		
				(480×780) h16	2	4,4 кг

Д22Г.063.000

Изм.	Лист	№ докум.	Подп.	Дата
Разраб.		Мюнтер		5.5.89
Пров.		Мюнтер		
Нач.отд.		Вольский		
Н.контр.		Мюнтер		
Утв.				

Шкаф аккумуляторный

Лит	Лист	Листов
И	1	2

ГПИ ГОРЬКОВСКИЙ САНТЕХПРОЕКТ

Формат А4

Формат	Зона	Поз.	Обозначение	Наименование	Кол.	Примечание
Б4		9	Д22Г.063.009	Связь		
				Уголок 36×36×3-Б-ГОСТ 8509-86 / ВСт3сп ГОСТ 535-79		
				L=424 h16	4	0,7 кг
Б4		10	Д22Г.063.011	Связь		
				Уголок 36×36×3-Б-ГОСТ 8509-86 / ВСт3сп ГОСТ 535-79		
				L=725 h16	4	1,2 кг
Б4		11	Д22Г.063.012	Плита		
				Лист Б-ПН-6 ГОСТ 19903-74 / ВСт3сп ГОСТ 14637-79		
				(60×60) h16	4	0,17 кг
А3		12	Д22Г.063.006-01	Стойка	1	
				Стандартные изделия		
		13		Винт М6×10.36 ГОСТ 17473-76	7	

Д22Г.063.000 Лист 2

Изм. | Лист | № докум. | Подп. | Дата

Копировал: Ганкова

23947-06 50 Формат А4

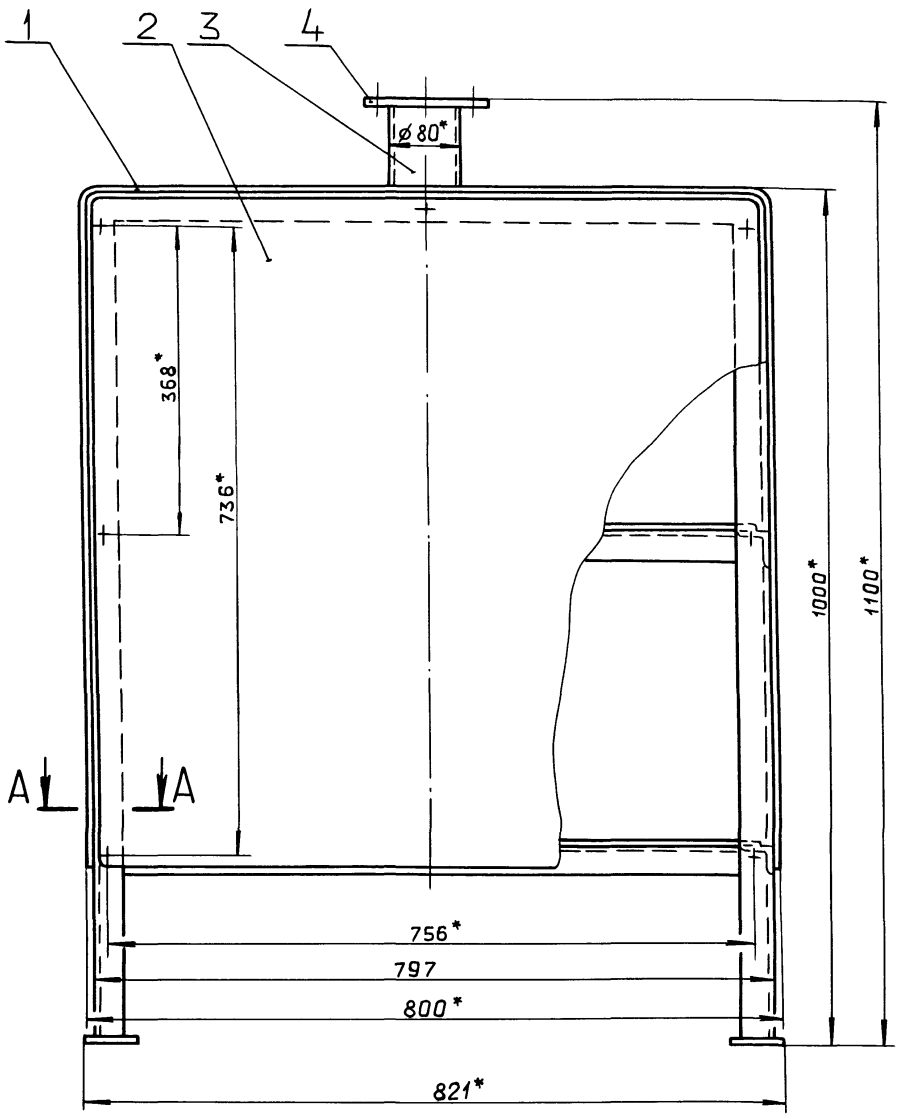

А–А
М 1:1

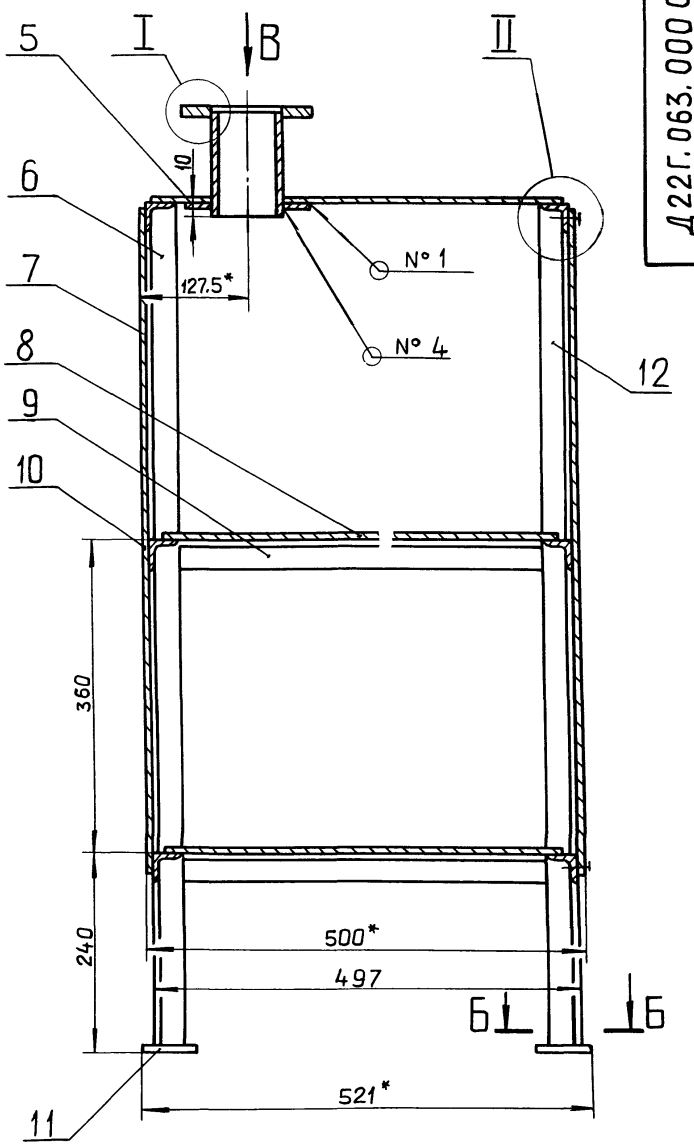

Б–Б
М 1:2

I
М 1:1

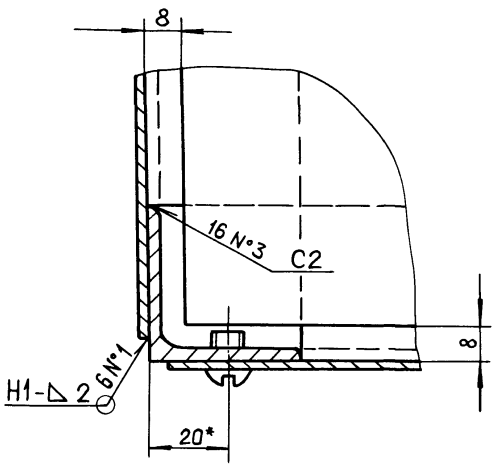

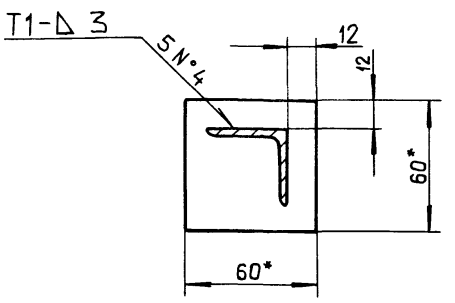

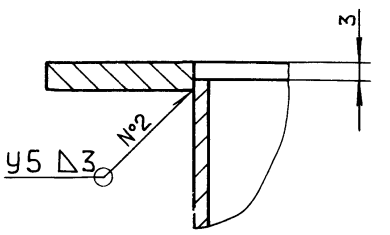

II
М 1:1

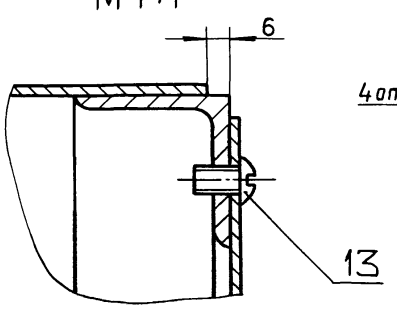

Вид В

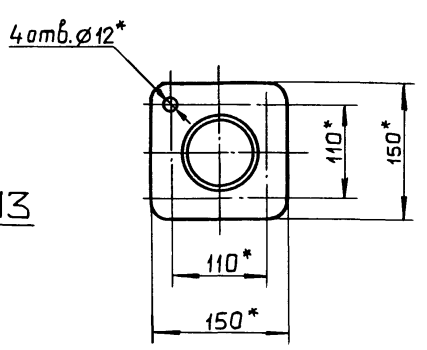

1*. Размеры для справок.

2. $\pm \frac{IT16}{2}$

3. Сварные швы №1,3,4 по ГОСТ 5264-80, №2 по ГОСТ 16037-80.

4. Покрытие наружных поверхностей:
грунтовка ГФ-021 ГОСТ 25129-82,
эмаль ПФ-115 ГОСТ 6465-76.

					Д22Г.063.000СБ		
Изм.	Лист	№ докум.	Подп.	Дата			
Разраб.		Мюнтер		5.5.89	Шкаф аккумуляторный	Лит.	Масса	Масштаб
Пров.		Мюнтер				И	56	1:5
Т.контр.						Лист	Листов 1	
Нач.отд.		Вольский				ГПИ горьковский САНТЕХПРОЕКТ		
Н.контр.		Мюнтер						
Утв.								

Копировал: Ганкова

Инв. № подл. | Подп. и дата | Взам. инв. № | Инв. № дубл. | Подп. и дата

Альбом 5, часть 2

Типовой проект 903-1-275.89

Д22Г.063.001

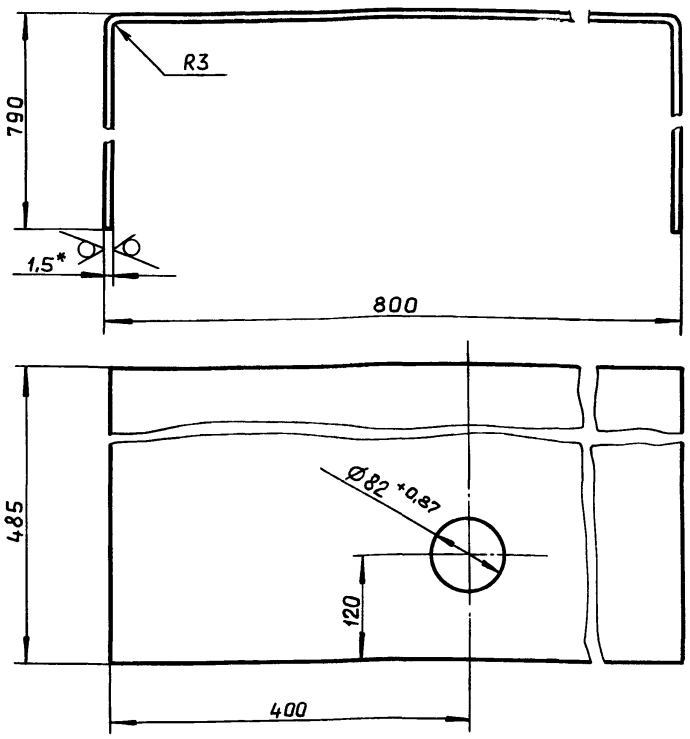

1.* Размеры для справок.

2. ± IT16/2

Подп. и дата | Взам. инв. № | Инв. № дубл. | Подп. и дата | Инв. № подл.

Изм	Лист	№ докум.	Подп.	Дата
Разраб.		Мюнтер		5.5.89
Пров.		Мюнтер		
Т.контр.				
Н.контр.		Мюнтер		
Утв.				

Д22Г. 063. 001

Обечайка

Лит.	Масса	Масштаб
И	13,5	1:5

Лист | Листов 1

Лист 6-ПН-1,5 ГОСТ 19903-74 / 3-IV-Н-ВСт3сп ГОСТ 16523-70

ГПИ ГОРЬКОВСКИЙ САНТЕХПРОЕКТ

формат А4

Д22Г.063.002

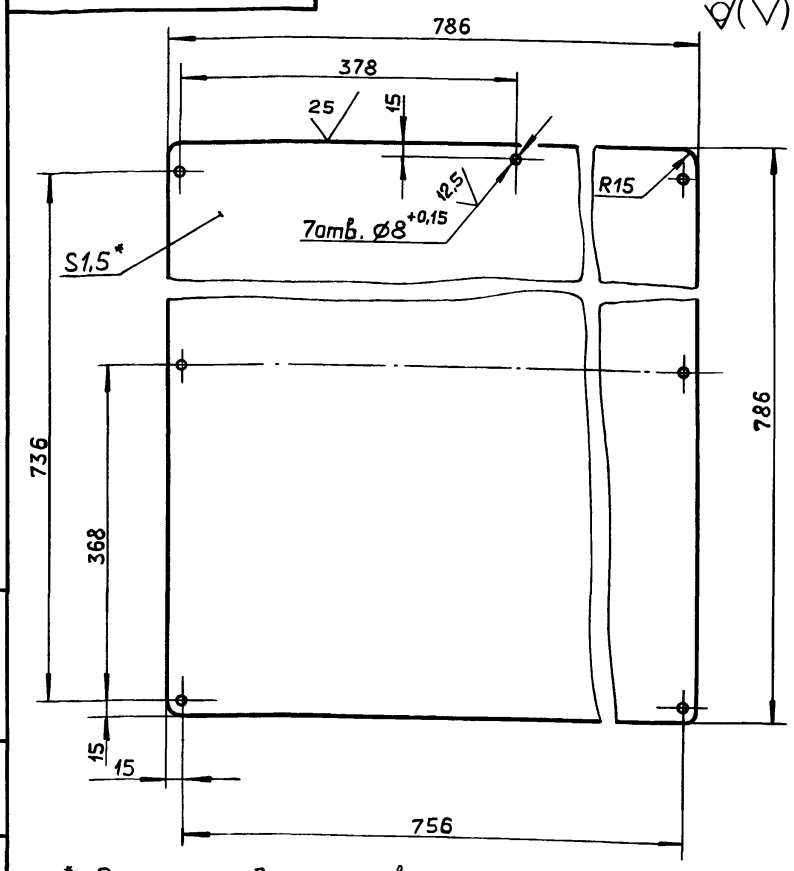

1.* Размеры для справок.

2. ± IT16/2

Подп. и дата | Взам. инв. № | Инв. № дубл. | Подп. и дата | Инв. № подл.

Изм	Лист	№ докум.	Подп.	Дата
Разраб.		Мюнтер		5.5.89
Пров.		Мюнтер		
Т.контр.				
Н.контр.		Мюнтер		
Утв.				

Д22Г. 063. 002

Крышка

Лит.	Масса	Масштаб
И	7,1	1:5

Лист | Листов 1

Лист 6-ПН-1,5 ГОСТ 19903-74 / 3-IV-Н-ВСт3сп ГОСТ 16523-70

ГПИ ГОРЬКОВСКИЙ САНТЕХПРОЕКТ

формат А4

Д22Г.063.004

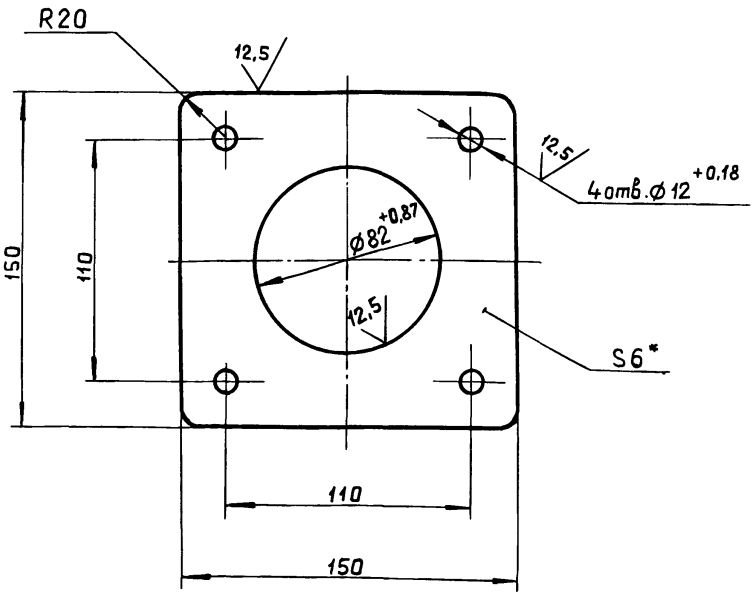

1*. Размеры для справок.

2. ± IT16/2

Подп. и дата | Взам. инв. № | Инв. № дубл. | Подп. и дата | Инв. № подл.

Изм	Лист	№ докум.	Подп.	Дата
Разраб.		Мюнтер		5.5.89
Пров.		Мюнтер		
Т.контр.				
Н.контр.		Мюнтер		
Утв.				

Д22Г. 063. 004

Фланец

Лит.	Масса	Масштаб
И	0.8	1:2

Лист | Листов 1

Лист Б-ПН-6 ГОСТ 19903-74 / ВСт3сп ГОСТ 14637-79

ГПИ ГОРЬКОВСКИЙ САНТЕХПРОЕКТ

формат А4

Д22Г.063.005

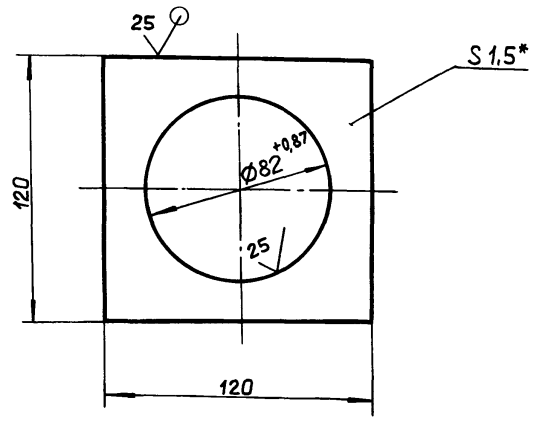

1*. Размеры для справок.

2. ± IT16/2

Подп. и дата | Взам. инв. № | Инв. № дубл. | Подп. и дата | Инв. № подл.

Изм	Лист	№ докум.	Подп.	Дата
Разраб.		Мюнтер		5.5.89
Пров.		Мюнтер		
Т.контр.				
Н.контр.		Мюнтер		
Утв.				

Д22Г. 063. 005

Подкладка

Лит.	Масса	Масштаб
И	0,13	1:2

Лист | Листов 1

Лист Б-ПН-1,5 ГОСТ 19903-74 / 3-IV-Н-ВСт3сп ГОСТ 16523-70

ГПИ ГОРЬКОВСКИЙ САНТЕХПРОЕКТ

Копировал: Ганкова

формат А4

Д22Г.063.006

Альбом 5, часть 2

Типовой проект 903-1-275.89

Рис.1

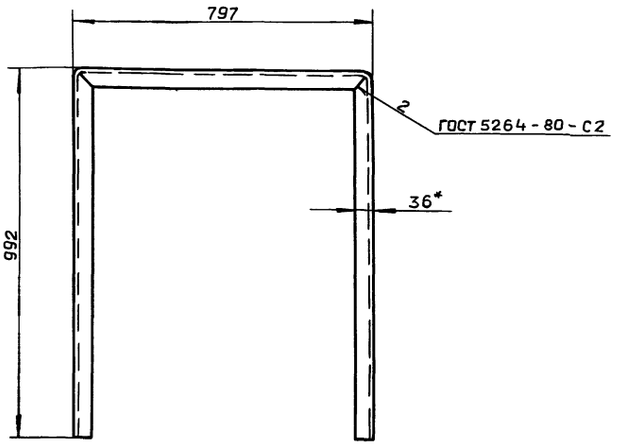

Рис.2

Остальное см. рис.1

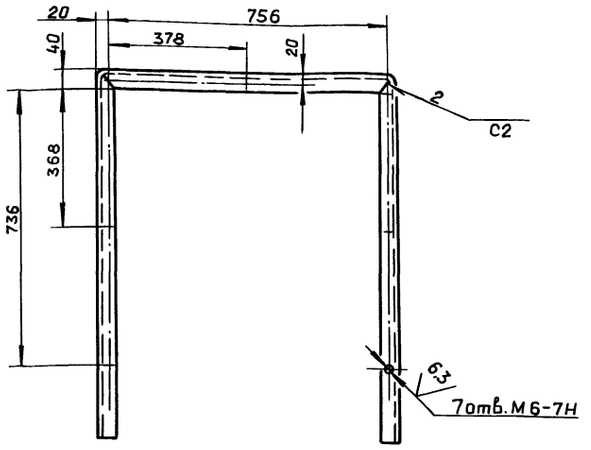

Развертка

М 1:2

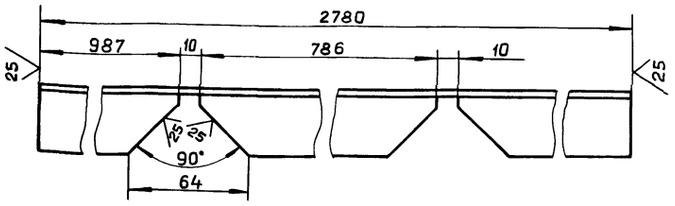

Обозначение	Рис.	Масса, кг
Д22Г.063.006	1	4,60
-01	2	4,55

1.* Размеры для справок.

2. h16; $\pm \frac{IT16}{2}$

Изм.	Лист	№ докум.	Подп.	Дата
Разраб.		Мюнтер		5.5.89
Пров.		Мюнтер		
Т.контр.				
Н.контр.		Мюнтер		
Утв.				

Д22Г.063.006

Стойка

Уголок 36×36×3-6-ГОСТ 8509-86 / ВСт3сп ГОСТ 535-79

Лит.	Масса	Масштаб
И	См. табл.	1:10

Лист	Листов 1

ГПИ горьковский САНТЕХПРОЕКТ

Формат А3

Инв. № подл. | Подп. и дата | Взам. инв. № | Инв. № дубл. | Подп. и дата

Формат	Зона	Поз.	Обозначение	Наименование	Кол.	Примечание
				Документация		
А4			Д22Е.048.000 СБ	Сборочный чертеж		
				Детали		
Бч		1	Д22Е.0.48.001	Накладка		
				Лист Б-ПН-4 ГОСТ 19903-74		
				ВСт3сп ГОСТ 14637-79		
				$(D250^{-3,2} \times d160^{+2,5})^{25}$	1	0,9 кг
Бч		2	Д22Е.048.002	Труба		
				Труба 159×4,5 ГОСТ 10704-76		
				Д ГОСТ 10705-80		
				L=285 h16 ^{25}	1	4,9 кг
				Стандартные изделия		
		3		Отвод 90° 159×4,5		
				ГОСТ 17375-83	1	

Изм.	Лист	№ докум.	Подп.	Дата
Разраб.		Гольденберг		5.5.89
Пров.		Гольденберг		
Нач.отд.		Вальский		
Н.контр.		Мюнтер		
Утв.				

Д22Е.048.000

Патрубок

Лит.	Лист	Листов
И		1

ГПИ горьковский САНТЕХПРОЕКТ

Формат А4

Д22Е.048.000 СБ

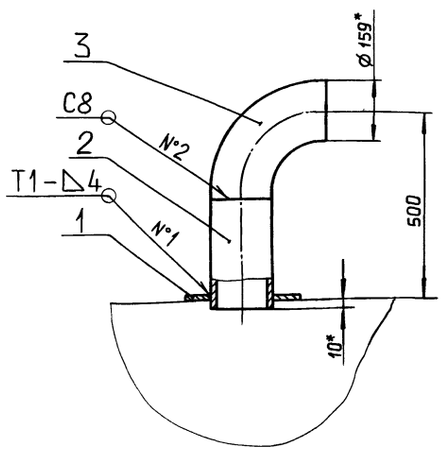

1*. Размеры для справок.

2. $\pm \frac{IT16}{2}$.

3. Сварные швы №1 - по ГОСТ 5264-80, №2 - по ГОСТ 16037-80.

Изм.	Лист	№ докум.	Подп.	Дата
Разраб.		Гольденберг		5.5.89
Пров.		Гольденберг		
Т.контр.				
Нач.отд.		Вальский		
Н.контр.		Мюнтер		
Утв.				

Д22Е.048.000 СБ

Патрубок

Лит.	Масса	Масштаб
И	12,6	1:10

Лист	Листов 1

ГПИ горьковский САНТЕХПРОЕКТ

Копировал Ганкова

23947-06 53 Формат А4

Альбом 5, часть 2
Типовой проект 903-1-275.89

Формат	Зона	Поз.	Обозначение	Наименование	Кол.	Примечание
				Документация		
А4			Д22Е.051.000 СБ	Сборочный чертеж		
				Детали		
Б4		1	Д22Е.051.001	Накладка		
				Лист Б-ПН-4 ГОСТ 19903-74		
				ВСт3сп ГОСТ 14637-79		
				$(D100^{2,2} \times d58^{+1,9})$ 25	1	0,16 кг
Б4		2	Д22Е.051.002	Труба		
				Труба 57×3 ГОСТ 10704-76		
				Д ГОСТ 10705-80		
				L=205 h16 25	1	0,8 кг
				Стандартные изделия		
		3		Фланец 1-50-10 Ст 25		
				ГОСТ 12820-80	1	

Инв.№подл. | Подп. и дата | Взам.инв.№ | Инв.№дубл. | Подп. и дата

Изм.	Лист	№ докум.	Подп.	Дата
Разраб.		Гольденберг		5.5.89
Пров.		Гольденберг		
Нач.отд.		Вольский		
Н.контр.		Мюнтер		
Утв.				

Д22Е.051.000

Патрубок

Лит.	Лист	Листов
И		1

ГПИ ГОРЬКОВСКИЙ САНТЕХПРОЕКТ

Формат А4

Д22Е.051.000 СБ

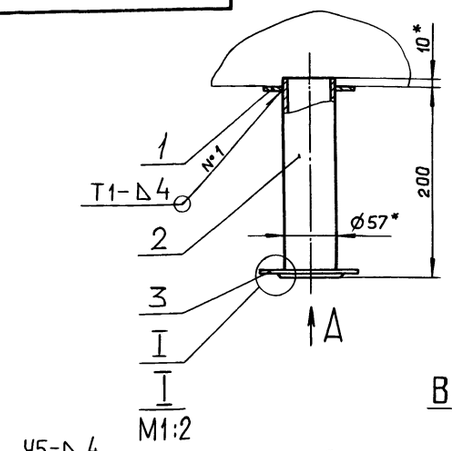

Вид А

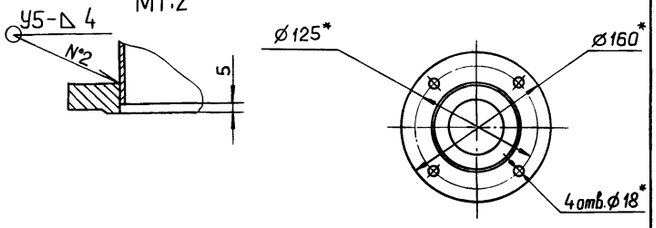

1* Размеры для справок.

2. $\pm \frac{IT16}{2}$

3. Сварные швы №1 по ГОСТ 5264-80, №2 - по ГОСТ 16037-80.

Инв.№подл. | Подп. и дата | Взам.инв.№ | Инв.№дубл. | Подп. и дата

Изм.	Лист	№ докум.	Подп.	Дата
Разраб.		Гольденберг		5.5.89
Пров.		Гольденберг		
Т.контр.				
Нач.отд.		Вольский		
Н.контр.		Мюнтер		
Утв.				

Д22Е.051.000 СБ

Патрубок

Лит.	Масса	Масштаб
И	1,5	1:4
Лист	Листов 1	

ГПИ ГОРЬКОВСКИЙ САНТЕХПРОЕКТ

Формат А4

Формат	Зона	Поз.	Обозначение	Наименование	Кол.	Примечание
				Документация		
А3			Д23Д.388.000 СБ	Сборочный чертеж		
				Детали		
А4		1	Д23Д.388.001	Лист	1	
А4		2	Д23Д.388.002	Лист	1	
А4		3	Д23Д.388.003	Ребро	4	
Б4		4	Д23Д.388.004	Плита		
				Лист Б-ПН-10 ГОСТ 19903-74		
				ВСт3сп ГОСТ 14637-79		
				(230×200) h16 12,5	1	3,6 кг

Инв.№подл. | Подп. и дата | Взам.инв.№ | Инв.№дубл. | Подп. и дата

Изм.	Лист	№ докум.	Подп.	Дата
Разраб.		Мюнтер		5.5.89
Пров.		Мюнтер		
Нач.отд.		Вольский		
Н.контр.		Мюнтер		
Утв.				

Д23Д.388.000

Опора под всасывающий карман.

Лит.	Лист	Листов
И		1

ГПИ ГОРЬКОВСКИЙ САНТЕХПРОЕКТ

Формат А4

Д23Д.388.001

12,5

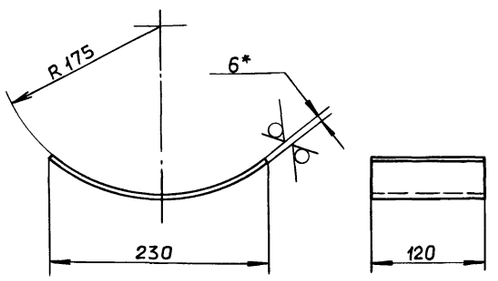

1.* Размеры для справок.

2. h16; $\pm \frac{IT16}{2}$

Инв.№подл. | Подп. и дата | Взам.инв.№ | Инв.№дубл. | Подп. и дата

Изм.	Лист	№ докум.	Подп.	Дата
Разраб.		Мюнтер		5.5.89
Пров.		Мюнтер		
Т.контр.				
Н.контр.		Мюнтер		
Утв.				

Д23Д.388.001

Лист

Лит.	Масса	Масштаб
И	1,4	1:4
Лист	Листов 1	

Лист Б-ПН-6 ГОСТ 19903-74
ВСт3сп ГОСТ 14637-79

ГПИ ГОРЬКОВСКИЙ САНТЕХПРОЕКТ

Копировал: Ганкова

23947-06 54 Формат А4

Типовой проект 903-1-289.89 Альбом 5, часть 2

Д23Д.388.000 СБ

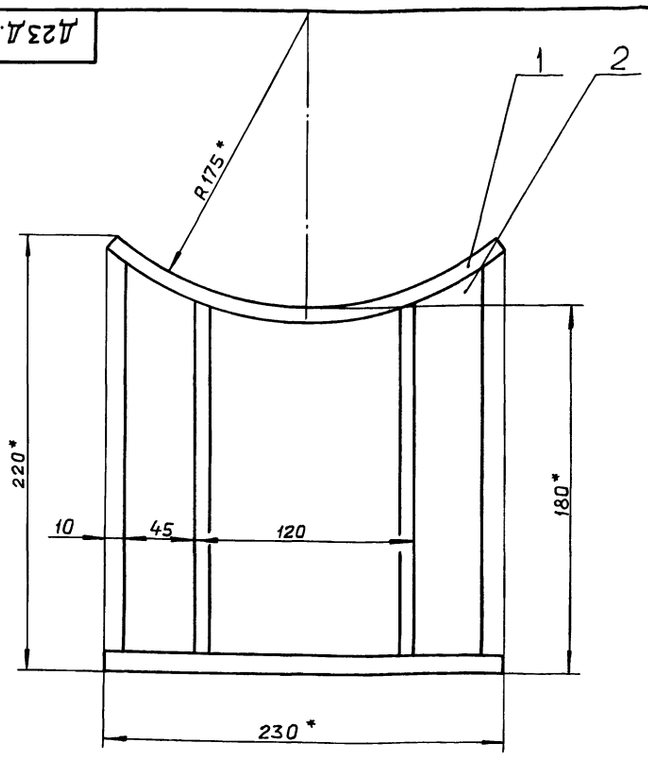

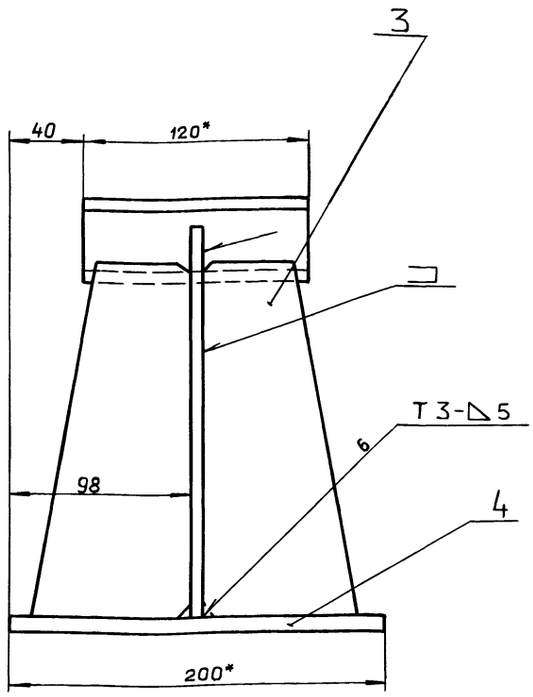

1.* Размеры для справок.

2. $\pm \frac{IT16}{2}$

3. Сварные швы по ГОСТ 5264-80.

Изм.	Лист	№ докум.	Подп.	Дата
Разраб.		Мюнтер		5.5.89
Пров.		Мюнтер		
Т.контр.				
Нач.отд		Вольский		
Н.контр.		Мюнтер		
Утв.				

Д23Д.388.000 СБ

Опора под всасывающий карман

Лит.	Масса	Масштаб
И	8.7	1:2
Лист	Листов 1	

ГПИ ГОРЬКОВСКИЙ САНТЕХПРОЕКТ

Формат А3

Д23Д.388.002

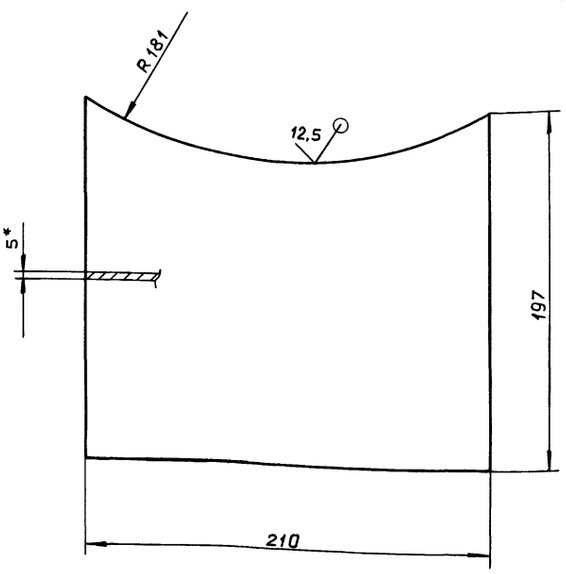

1*. Размеры для справок.

2. $h16; \pm \frac{IT16}{2}$

Изм.	Лист	№ докум.	Подп.	Дата
Разраб.		Мюнтер		5.5.89
Пров.		Мюнтер		
Т.контр.				
Н.контр.		Мюнтер		
Утв.				

Д23Д.388.002

Лист

Лит.	Масса	Масштаб
И	1.57	1:2
Лист	Листов 1	

Лист Б-ПН-5 ГОСТ 19903-74 ВСт3сп ГОСТ 14637-79

ГПИ ГОРЬКОВСКИЙ САНТЕХПРОЕКТ

Формат А4

Д23Д.388.003

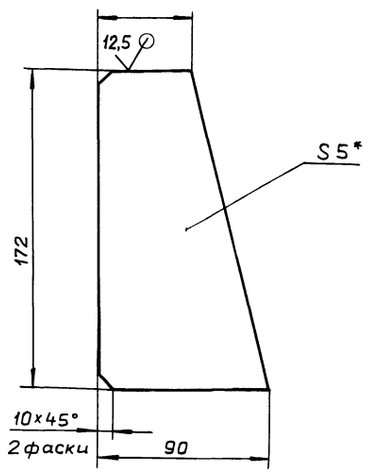

1*. Размеры для справок

2. $h16; \pm \frac{IT16}{2}$

Изм.	Лист	№ докум.	Подп.	Дата
Разраб.		Мюнтер		5.5.89
Пров.		Мюнтер		
Т.контр.				
Н.контр.		Мюнтер		
Утв.				

Д23Д.388.003

Ребро

Лит.	Масса	Масштаб
И	0,47	1:2
Лист	Листов 1	

Лист Б-ПН-5 ГОСТ 19903-74 ВСт3сп ГОСТ 14637-79

ГПИ ГОРЬКОВСКИЙ САНТЕХПРОЕКТ

Копировал Ганкова

Формат А4

Инв. № подл. | Подп. и дата | Инв. № дубл. | Взам. инв. № | Подп. и дата

Альбом 5, часть 2

Типовой проект 903-1-275.89

Формат	Зона	Поз	Обозначение	Наименование	Кол.	Примечание
				Документация		
А3			Д23Д.548.000 СБ	Сборочный чертеж		
				Детали		
Б4		1	Д23Д.548.001	Уголок		
				Уголок 50×50×5-Б-ГОСТ8509-86		
				Вст3сп ГОСТ535-79		
				L=150 h16 12,5	1	0,56 кг
Б4		2	Д23Д.548.002	Стойка		
				Уголок 50×50×5-Б-ГОСТ8509-86		
				Вст3сп ГОСТ535-79		
				L=845 h16 12,5	1	3,16 кг
Б4		3	Д23Д.548.003	Уголок		
				Уголок 50×50×5-Б-ГОСТ8509-86		
				Вст3сп ГОСТ535-79		
				L=1050 h16 12,5	1	3,95 кг

Инв.№ подл. | Подп. и дата | Взам.инв.№ | Инв.№ дубл. | Подп. и дата

Изм	Лист	№ докум.	Подп.	Дата
Разраб.		Мюнтер		6.5.89
Пров.		Мюнтер		
Нач.отд.		Вольский		
Н.контр.		Мюнтер		
Утв.				

Д23Д.548.000

Опора трубопроводов

Лит.	Лист	Листов
И		1

ГПИ горьковский САНТЕХПРОЕКТ

Формат А4

Формат	Зона	Поз.	Обозначение	Наименование	Кол.	Примечание
				Документация		
А3			Д23Д.558 000 СБ	Сборочный чертеж		
				Детали		
Б4		1	Д23Д 558.001	Плита		
				Лист Б-ПН-6 ГОСТ19903-74		
				Вст3сп ГОСТ14637-79		
				(220×632) h16 25	1	7,5 кг
Б4		2	Д23Д.558.002	Стойка		
				Лист Б-ПН-6 ГОСТ19903-74		
				Вст3сп ГОСТ14637-79		
				(200×169) h16 25	2	1,6 кг
А4		3	Д23Д.558.003	Ребро	1	

Инв.№подл. | Подп. и дата | Взам.инв.№ | Инв.№ дубл. | Подп. и дата

Изм	Лист	№ докум.	Подп.	Дата
Разраб.		Ляпин		6.5.89
Пров.		Ляпин		
Нач.отд.		Вольский		
Н.контр.		Мюнтер		
Утв.				

Д23Д.558.000

Опора

Лит.	Лист	Листов
И		1

ГПИ горьковский САНТЕХПРОЕКТ

Формат А4

Д23Д.548.000СБ

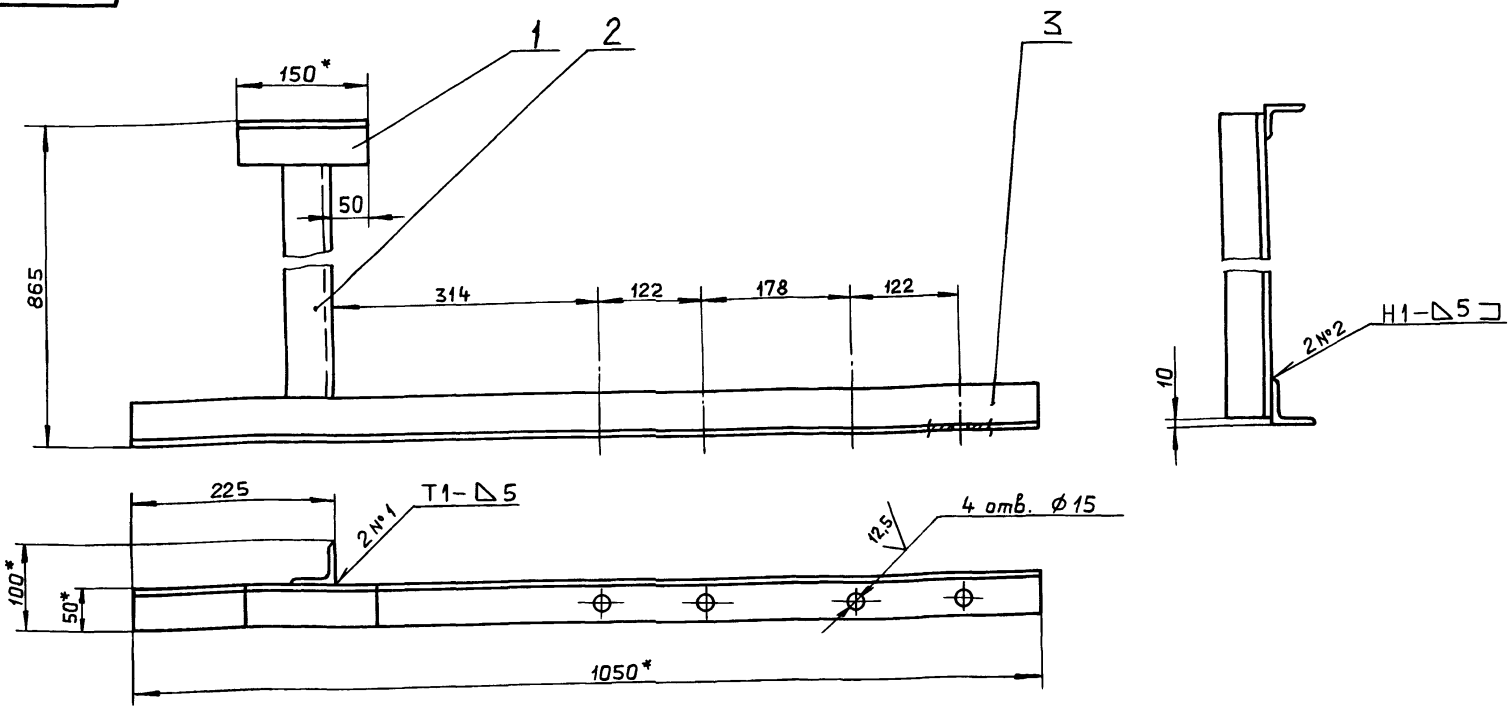

1.* Размеры для справок.

2. $H16; \pm \frac{IT16}{2}$

3. Сварные швы по ГОСТ 5264-80.

Изм	Лист	№ докум.	Подп.	Дата
Разраб.		Мюнтер		6.5.89
Пров.		Мюнтер		
Т.контр.				
Нач.отд.		Вольский		
Н.контр.		Мюнтер		
Утв.				

Д23Д.548.000СБ

Опора трубопроводов

Лит.	Масса	Масштаб
И	7,8	1:5
Лист	Листов 1	

ГПИ горьковский САНТЕХПРОЕКТ

Копировал: Ганкова

Инв.№ подл. | Подп. и дата | Взам.инв.№ | Инв.№ дубл. | Подп. и дата

Д23А.558.000 СБ

Типовой проект 903-1-275.89 Альбом 5, часть 2

Инв.№ подл. | Подп. и дата | Взам.инв.№ | Инв.№ дубл. | Подп. и дата

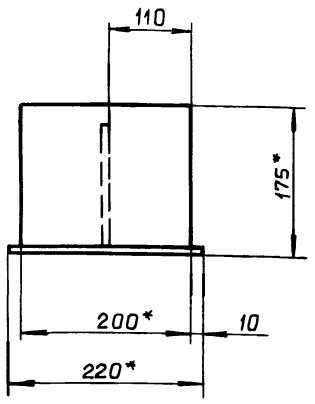

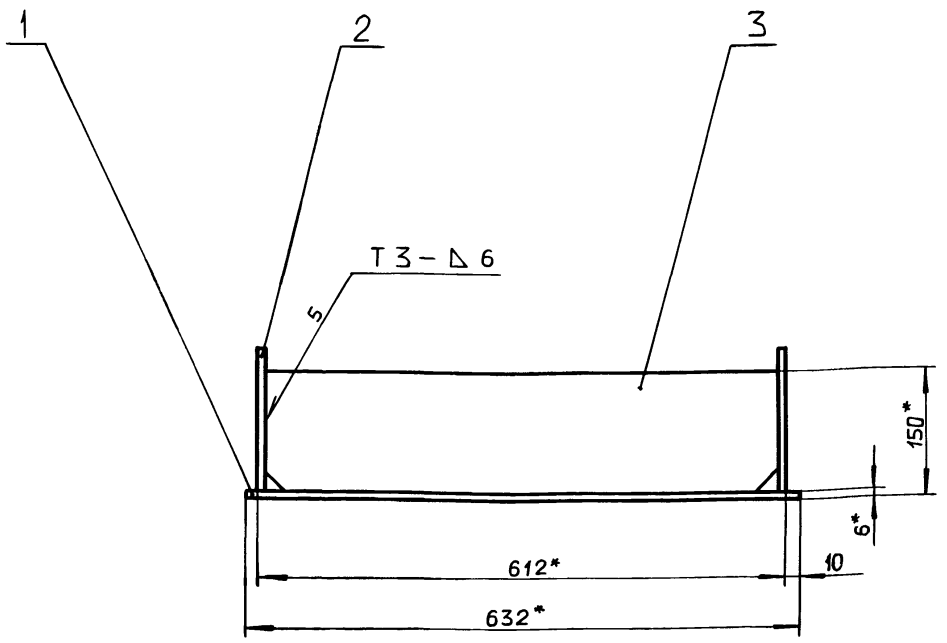

1*. Размеры для справок.

2. $\pm \frac{IT16}{2}$

3. Сварные швы по ГОСТ 5264-80.

Изм.	Лист	№ докум.	Подп.	Дата
Разраб.		Ляпин		26.5.89
Пров.		Ляпин		
Т.контр.				
Нач.отд.		Вольский		
Н.контр.		Мюнтер		
Утв.				

Д23Д.558.000 СБ

Опора

Лит.	Масса	Масштаб
И	16	1:5
Лист	Листов 1	

ГПИ горьковский САНТЕХПРОЕКТ

Формат А3

Д23А.558.003

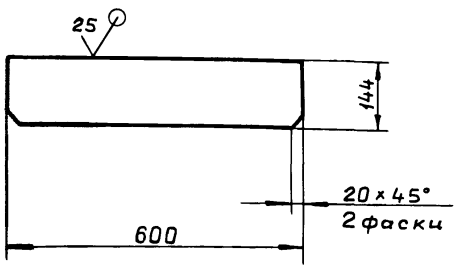

$h16; \pm \frac{IT16}{2}$

Изм.	Лист	№ докум.	Подп.	Дата
Разраб.		Ляпин		26.5.89
Пров.		Ляпин		
Т.контр.				
Н.контр.		Мюнтер		
Утв.				

Д23Д.558.003

Ребро

Лит.	Масса	Масштаб
И	5	1:10
Лист	Листов 1	

Лист Б-ПН-6 ГОСТ19903-74 / ВСт3сп ГОСТ14637-79

ГПИ горьковский САНТЕХПРОЕКТ

Формат А4

Формат	Зона	Поз.	Обозначение	Наименование	Кол.	Примечание
				Документация		
А3			Д23Д.561.000 СБ	Сборочный чертеж		
				Детали		
А4		1	Д23Д.561.001	Лист	1	
А4		2	Д23Д.561.002	Ребро	2	
А4		3	Д23Д.561.003	Ребро	1	
Б4		4	Д23Д.561.004	Плита		
				Лист Б-ПН-8 ГОСТ19903-74		
				ВСт3сп ГОСТ14637-79		
				(490×870) h16	1	26.8кг

Изм.	Лист	№ докум.	Подп.	Дата
Разраб.		Бердышева		26.5.89
Пров.		Ляпин		
Нач.отд.		Вольский		
Н.контр.		Мюнтер		
Утв.				

Д23Д.561.000

Опора под всасывающий карман

Лит.	Лист	Листов
И		1

ГПИ горьковский САНТЕХПРОЕКТ

Копировал: Ганкова

Формат А4

Д23Д.561.000 СБ

Типовой проект 903-1-275.89 Альбом 5, часть 2

Инв. № подл. | Подп. и дата | Взам. инв. № | Инв. № дубл. | Подп. и дата

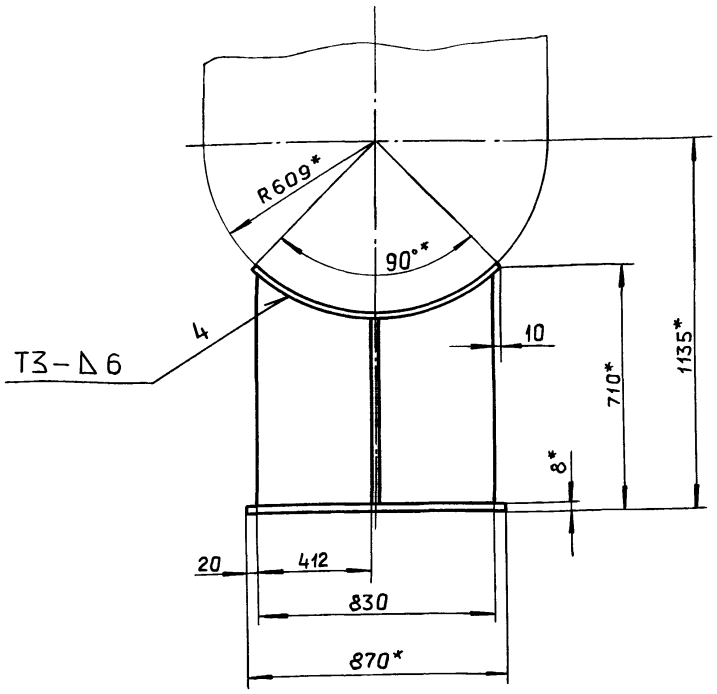

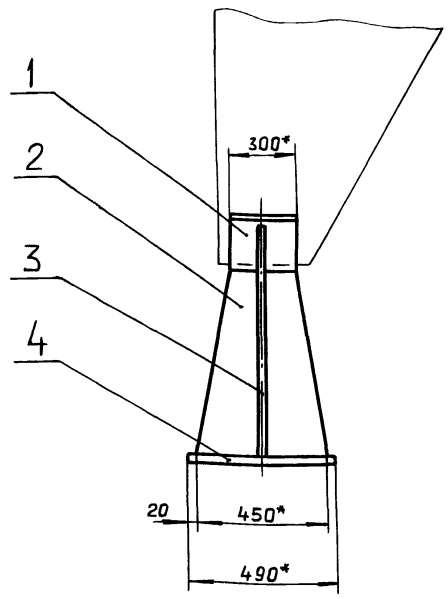

1*. Размеры для справок.

2. $\pm \frac{IT16}{2}$

3. Сварные швы по ГОСТ 5264-80.

Изм.	Лист	№ докум.	Подп.	Дата
Разраб.		Ляпин		5.89г.
Пров.		Ляпин		
Т.контр.				
Нач.отд.		Вольский		
Н.контр.		Мюнтер		
Утв.				

Д23Д.561.000 СБ

Опора под всасывающий карман

Лит.	Масса	Масштаб
И	73	1:15

Лист | Листов 1

ГПИ горьковский САНТЕХПРОЕКТ

формат А3

Д23А.561.001

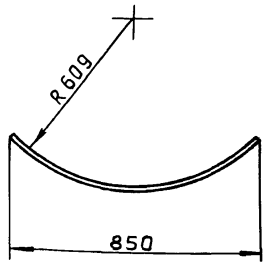

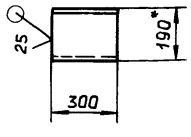

$\pm \frac{IT16}{2}$

Изм.	Лист	№ докум.	Подп.	Дата
Разраб.		Ляпин		5.89г.
Пров.		Ляпин		
Т.контр.				
Н.контр.		Мюнтер		
Утв.				

Д23Д.561.001

Лист

Лит.	Масса	Масштаб
И	11.3	1:15

Лист | Листов 1

Лист Б-ПН-6 ГОСТ 19903-74 / ВСт3сп ГОСТ 14637-79

ГПИ горьковский САНТЕХПРОЕКТ

формат А4

Д23А.561.002

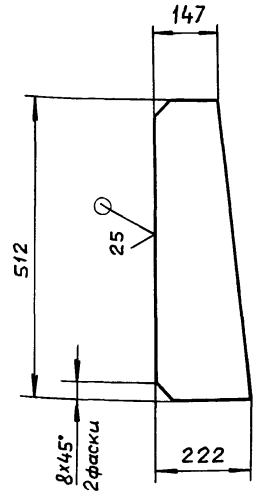

$\pm \frac{IT16}{2}$

Изм.	Лист	№ докум.	Подп.	Дата
Разраб.		Ляпин		5.89г.
Пров.		Ляпин		
Т.контр.				
Н.контр.		Мюнтер		
Утв.				

Д23Д.561.002

Ребро

Лит.	Масса	Масштаб
И	4.45	1:10

Лист | Листов 1

Лист Б-ПН-6 ГОСТ 19903-74 / ВСт3сп ГОСТ 14637-79

ГПИ горьковский САНТЕХПРОЕКТ

Копировал Ганкова

23947-06 58

формат А4

Альбом 5, часть 2

Типовой проект 903-1-275.89

Д23Д.561.003

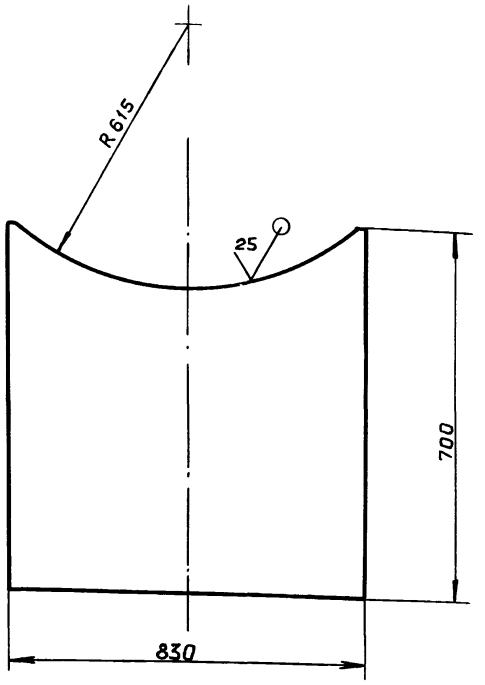

$\pm \frac{IT16}{2}$

Изм.	Лист	№ докум.	Подп.	Дата
Разраб.		Ляпин		24.5.89
Пров.		Ляпин		
Т.контр.				
Н.контр.		Мюнтер		
Утв.				

Ребра

Лит. И | Масса 25,4 | Масштаб 1:10

Лист | Листов 1

Лист 5-ПН-6 ГОСТ 19903-74 ВСт3сп ГОСТ 14637-79

ГПИ горьковский САНТЕХПРОЕКТ

Формат А4

Формат	Зона	Поз.	Обозначение	Наименование	Кол.	Примечание
				Документация		
А3			Д23Д 562.000 СБ	Сборочный чертеж		
				Детали		
Б4		1	Д23Д 562.001	Накладка		
				Лист 5-ПН-6 ГОСТ 19903-74		
				ВСт3сп ГОСТ 14637-79		
				(100×300) h16 $\frac{25}{}$	1	0,7 кг
				Стандартные изделия		
		2		Плавник 4-02		
				ОСТ34281-75	1	
		3		Муфт 4.1-03		
				ОСТ34281-75	1	
		4		Тяга резьбовая 2-12		
				ОСТ34281-75	1	
		5		Тяга резьбовая 2-50		
				ОСТ34281-75	1	
		6		Плавник 1.1а-03		
				ОСТ34284-75	1	
		7		Ушко 2-03		
				ОСТ34300-75	2	

Изм.	Лист	№ докум.	Подп.	Дата
Разраб.		Бердышева		24.5.89
Пров.		Ляпин		
Нач.отд.		Вольский		
Н.контр.		Мюнтер		
Утв.				

Д23Д.562.000

Подвеска газохода

Лит. И | Лист | Листов 1

ГПИ горьковский САНТЕХПРОЕКТ

Формат А4

Д23Д.562.000 СБ

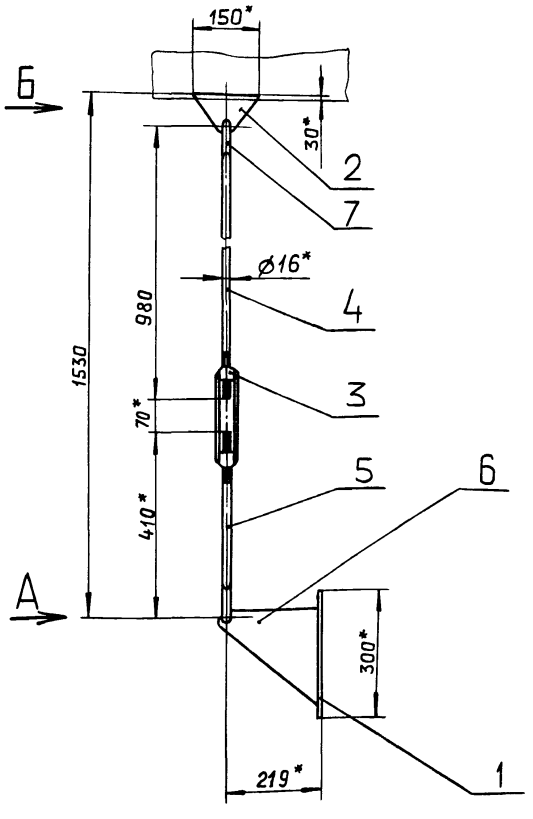

Вид А
М 1:4

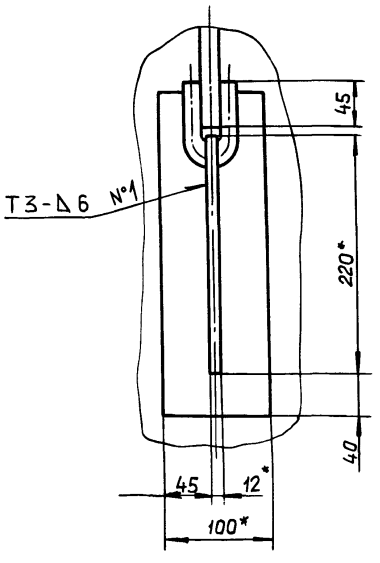

Вид Б
М 1:4

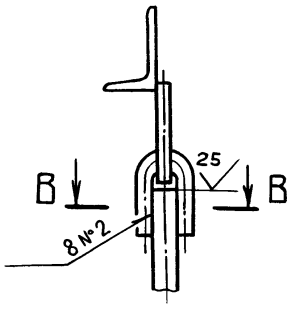

В—В
М 1:1

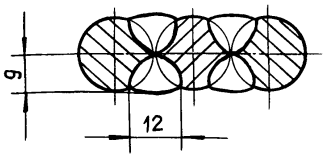

1*. Размеры для справок.

2. $\pm \frac{IT16}{2}$.

3. Сварные швы по ГОСТ 5264-80.

4. Сварка ручная дуговая.

5. Длину тяги поз.4 уточнить по месту.

Изм.	Лист	№ докум.	Подп.	Дата
Разраб.		Бердышева		24.5.89
Пров.		Ляпин		
Т.контр.				
Нач.отд.		Вольский		
Н.контр.		Мюнтер		
Утв.				

Д23Д.562.000 СБ

Подвеска газохода

Лит. И | Масса 6,5 | Масштаб 1:10

Лист | Листов 1

ГПИ горьковский САНТЕХПРОЕКТ

Копировал Ганкова

23947-06 59

Формат А3

Альбом 5, часть 2

Типовой проект 903-1-275.89

Формат	Зона	Поз.	Обозначение	Наименование	Кол.	Примечание
				Документация		
А3			Д23Д.580.000	Сборочный чертеж		
				Переменные данные для исполнений		
				Д23Д.580.000		
				Детали		
А4		1	Д23Д.580.001	Уголок	1	
Б4		2	Д23Д.580.002	Накладка		
				Лист Б-ПН-3 ГОСТ 19903-74		
				3-IV-Н-ВСт3спГОСТ16523-70		
				(70×130) h16 $\overset{25}{\checkmark}$	2	0,21 кг
				Д23Д.580.000-01		
				Детали		
А4		1	Д23Д.580.001-01	Уголок	1	
Б4		2	Д23Д.580.003	Накладка		
				Лист Б-ПН-3 ГОСТ 19903-74		
				3-IV-Н-ВСт3спГОСТ16523-70		
				(70×130) h16 $\overset{25}{\checkmark}$	2	0,21 кг
				Д23Д.580.000-02		
				Детали		
А4		1	Д23Д.580.001-02	Уголок	1	

Изм.	Лист	№ докум.	Подп.	Дата
Разраб.		Гольденберг		26.5.89
Пров.		Гольденберг		
Нач.отд		Вольский		
Н.контр.		Мюнтер		
Утв.				

Д23Д.580.000

Опора

Лит.	Лист	Листов
И	1	2

ГПИ горьковский САНТЕХПРОЕКТ

Формат А4

Формат	Зона	Поз.	Обозначение	Наименование	Кол.	Примечание
Б4		2	Д23Д.580.004	Накладка		
				Лист Б-ПН-3 ГОСТ 19903-74		
				3-IV-Н-ВСт3спГОСТ16523-70		
				(70×100) h16 $\overset{25}{\checkmark}$	2	0.16 кг
				Д23Д.580.000-03		
				Детали		
А4		1	Д23Д.580.001-03	Уголок	1	
Б4		2	Д23Д.580..005	Накладка		
				Лист Б-ПН-3 ГОСТ 19903-74		
				3-IV-Н-ВСт3спГОСТ16523-70		
				(70×100) h16 $\overset{25}{\checkmark}$	2	0.16 кг
				Д23Д.580.000-04		
				Детали		
А4		1	Д23Д.580.001-04	Уголок	1	
Б4		2	Д23Д.580.006	Накладка		
				Лист Б-ПН-3 ГОСТ 19903-74		
				3-IV-Н-ВСт3спГОСТ16523-70		
				(70×90) h16 $\overset{25}{\checkmark}$	2	0,15 кг
				Д23Д.580.000-05		
				Детали		
А4		1	Д23Д.580.001-05	Уголок		
Б4		2	Д23Д.580.007	Накладка		
				Лист Б-ПН-3 ГОСТ 19903-74		
				3-IV-Н-ВСт3спГОСТ16523-70		
				(70×90) h16 $\overset{25}{\checkmark}$	2	0,15 кг

Изм. | Лист | № докум. | Подп. | Дата

Д23Д.580.000 | Лист 2

Д23Д.580.000 СБ

Рис.1

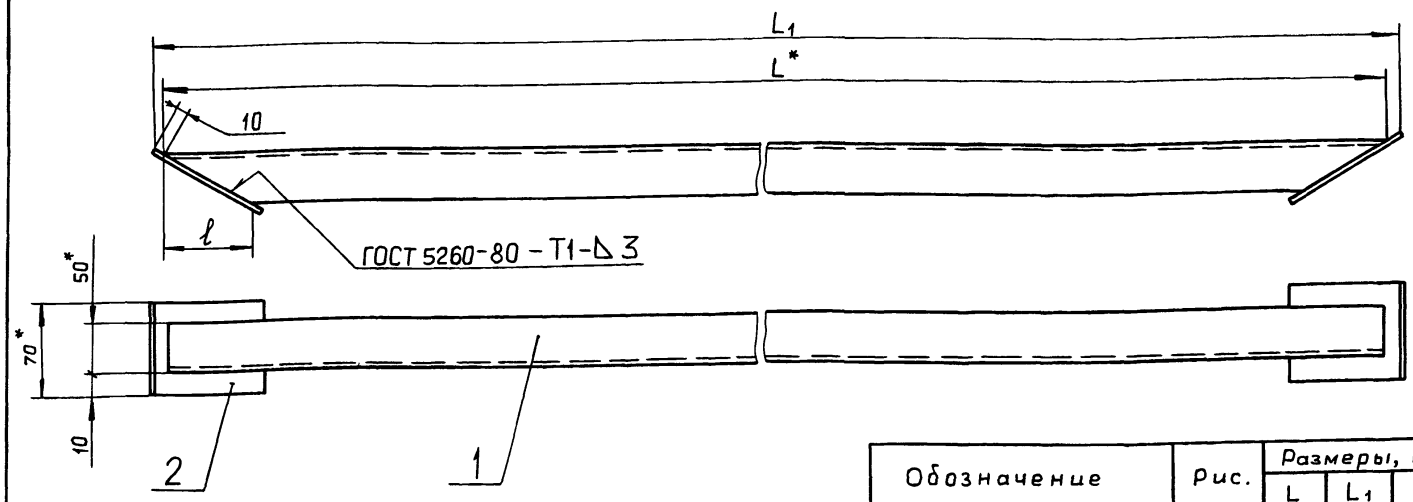

Рис.2

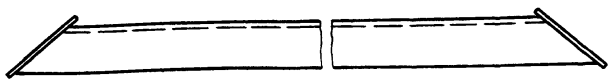

Обозначение	Рис.	Размеры, мм L	Размеры, мм L_1	Размеры, мм ℓ	Масса, кг
Д23Д.580.000	1	1565	1581	97	5.9
– 01		1620	1636		6.2
– 02	2	1925	1939	60	7.3
– 03		1990	2004		7.6
– 04	1	2410	2422	46	9.1
– 05		2500	2512		9,5

1.* Размеры для справок.

2. $\pm \frac{IT16}{2}$

Изм.	Лист	№ докум.	Подп.	Дата
Разраб.		Гольденберг		26.5.89
Пров.		Гольденберг		
Т.контр.				
Нач.отд.		Вольский		
Н.контр.		Мюнтер		
Утв.				

Лит.	Масса	Масштаб
И	См. табл.	—
Лист	Листов 1	

ГПИ горьковский САНТЕХПРОЕКТ

Копировал. Ганкова

23947-06 60 Формат А3

Инв.№ подл. | Подп. и дата | Взам. инв.№ | Инв.№ дубл. | Подп. и дата

Д23Д. 580. 001

Альбом 5, часть 2

Типовой проект 903-1-275.89

25 √(√)

Рис.1

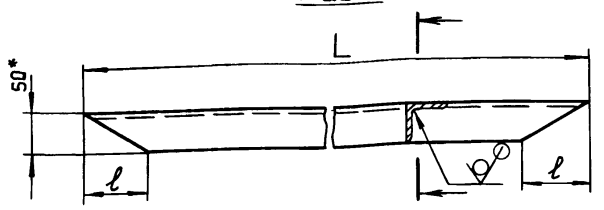

Рис.2

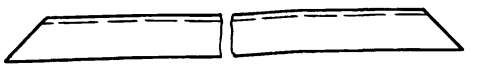

Обозначение	Рис.	Размеры, мм L	Размеры, мм ℓ	Масса, кг
Д23Д.580.001	1	1565	97	5,5
– 01		1620		5,7
– 02	2	1925	60	7,0
– 03		1990		7,3
– 04	1	2410	46	8,8
– 05		2500		9,2

1.* Размеры для справок.

2. $\pm \frac{IT16}{2}$

Изм	Лист	№ докум.	Подп.	Дата
Разраб.		Гольденберг		26.5.89
Пров.		Гольденберг		
Т.контр.				
Н.контр.		Мюнтер		
Утв.				

Д23Д. 580. 001

Уголок

Лит.	Масса	Масштаб
И	См. табл.	—

Лист | Листов 1

Уголок $\frac{50\times50\times5\text{Б ГОСТ 8509-86}}{\text{ВСт3сп ГОСТ 535-79}}$

ГПИ ГОРЬКОВСКИЙ САНТЕХПРОЕКТ

формат А4

формат	Зона	поз.	Обозначение	Наименование	Кол.	Примечание
				Документация		
А2			Д23Д. 581. 000 СБ	Сборочный чертеж		
				Сборочные единицы		
А4		1	Д23Д. 581. 010	Лестница	1	
А4		2	Д23Д. 581. 020	Площадка	1	
			Переменные данные для исполнений			
				Д23Д. 581. 000		
				Детали		
А4		3	Д23Д. 581. 001	Косынка	4	
				Д23Д. 581. 000-01		
				Детали		
А4		3	Д23Д. 581. 001-01	Косынка	4	

Изм	Лист	№ докум.	Подп.	Дата
Разраб.		Гольденберг		26.5.89
Пров.		Гольденберг		
Нач.отд.		Вольский		
Н.контр.		Мюнтер		
Утв.				

Д23Д. 581.000

Лестница с площадкой

Лит.	Лист	Листов
И		1

ГПИ ГОРЬКОВСКИЙ САНТЕХПРОЕКТ

формат А4

Д23Д. 581.001

25 √(√)

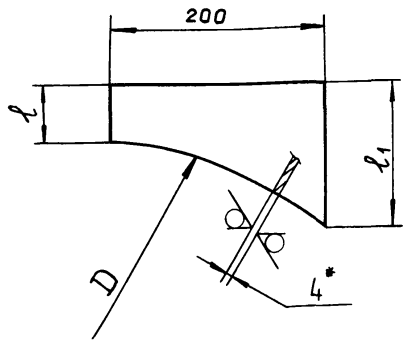

Обозначение	Размеры, мм. D	Размеры, мм. ℓ	Размеры, мм. ℓ1	Масса, кг
Д23Д. 581. 015	3000	160	260	1,2
– 01	3200	40	130	0,7

1.* Размеры для справок.

2 $\pm \frac{IT16}{2}$

Изм	Лист	№ докум.	Подп.	Дата
Разраб.		Гольденберг		26.5.89
Пров.		Гольденберг		
Т.контр.				
Н.контр.		Мюнтер		
Утв.				

Д23Д. 581.001

Косынка

Лит.	Масса	Масштаб
И	См. табл.	—

Лист | Листов 1

Лист $\frac{\text{Б-ПН-4 ГОСТ 19903-74}}{\text{ВСт3сп ГОСТ 14637-79}}$

ГПИ ГОРЬКОВСКИЙ САНТЕХПРОЕКТ

формат А4

формат	Зона	Поз.	Обозначение	Наименование	Кол.	Примечание
				Документация		
А3			Д23Д. 581. 010 СБ	Сборочный чертеж		
				Детали		
А4		1	Д23Д. 581. 002	Тетива	2	
Б4		2	Д23Д. 581. 003	Ступень		
				Труба $\frac{32\times3,5\text{ ГОСТ 8732-78}}{\text{Д ГОСТ 8731-87}}$		
				L=632 h16 25 √	14	1,4 кг
Б4		3	Д23Д. 581. 004	Плита		
				Лист $\frac{\text{Б-ПН-4 ГОСТ 19903-74}}{\text{ВСт3сп ГОСТ 14637-79}}$		
				(100×100) h16 25 √	2	0,3 кг

Изм	Лист	№ докум.	Подп.	Дата
Разраб.		Гольденберг		26.5.89
Пров.		Гольденберг		
Нач.отд.				
Н.контр.		Мюнтер		
Утв.				

Д23Д. 581.010

Лестница

Лит.	Лист	Листов
И		1

ГПИ ГОРЬКОВСКИЙ САНТЕХПРОЕКТ

Копировал Ганкова

23947-06 61

формат А4

Д23Д.581.000СБ

Альбом 5, часть 2

Типовой проект 903-1-275.89

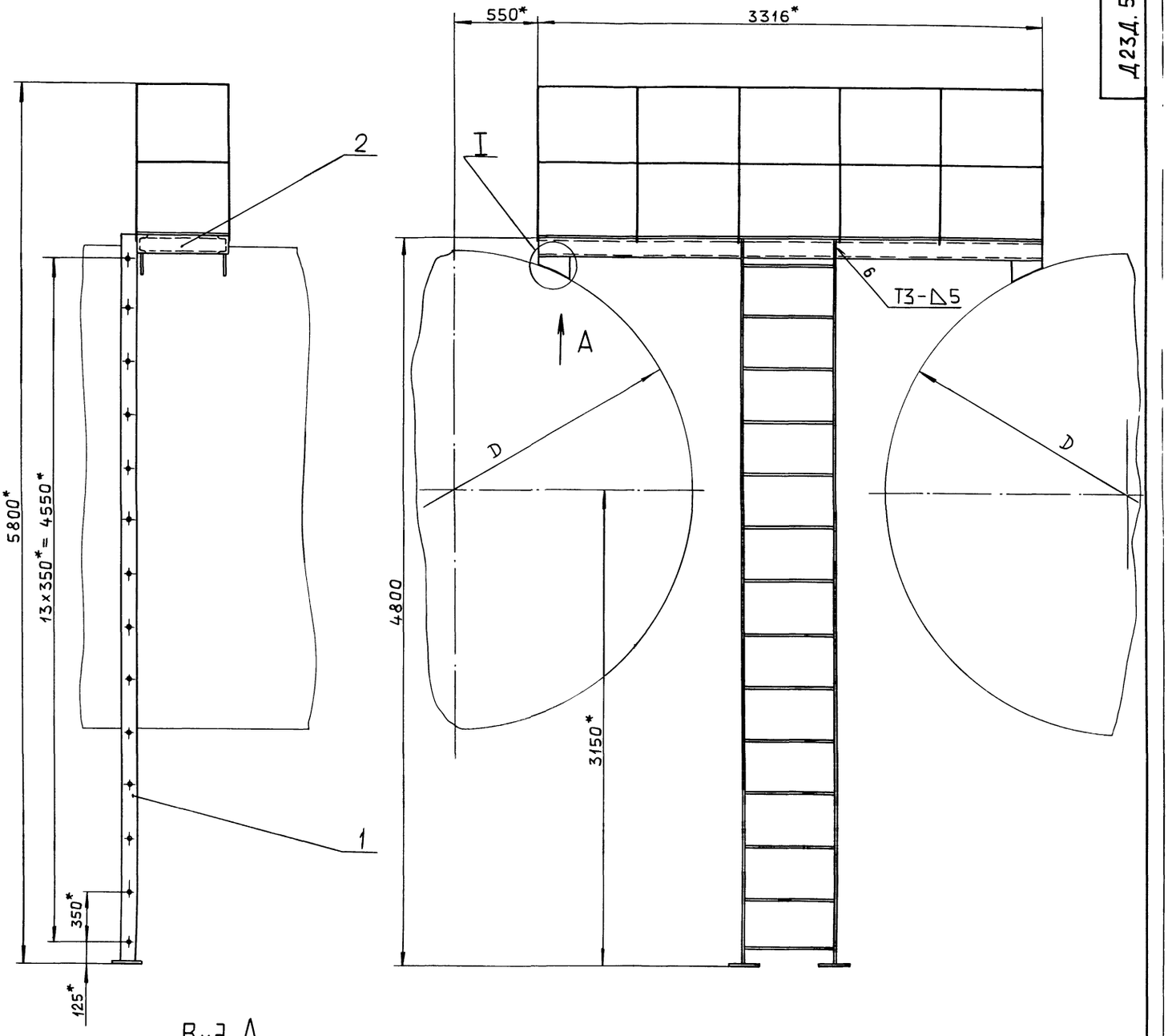

Вид А
М1:10

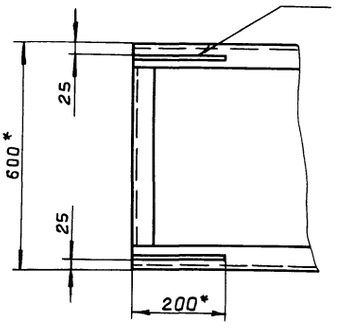

I
М1:10

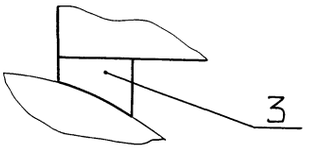

Обозначение	D, мм	Масса, кг
Д23Д.581.000	3000	800
—01	3200	198

1.* Размеры для справок.

2. $\pm \frac{IT16}{2}$

3. Сварные швы по ГОСТ 5264-80.

Изм.	Лист	№ докум.	Подп.	Дата	
Разраб.		Гольденберг		26.5.89	Лестница с площадкой
Пров.		Гольденберг			
Т.контр.					
Нач.отд.		Вольский			
Н.контр.		Мюнтер			
Утв.					

Д23Д.581.000 СБ

Лит.	Масса	Масштаб
И	См. табл.	1:20

Лист | Листов 1

ГПИ горьковский САНТЕХПРОЕКТ

Копировал Ганкова

23947-06 62 формат А2

Инв.№подл. | Подп. и дата | Взам.инв.№ | Инв.№дубл. | Подп. и дата

Альбом 5, часть 2

Типовой проект 903-1-275.89

Инв. № подл. | Подп. и дата | Взам. инв. № | Инв. № дубл. | Подп. и дата

Д23Д.581.010 СБ

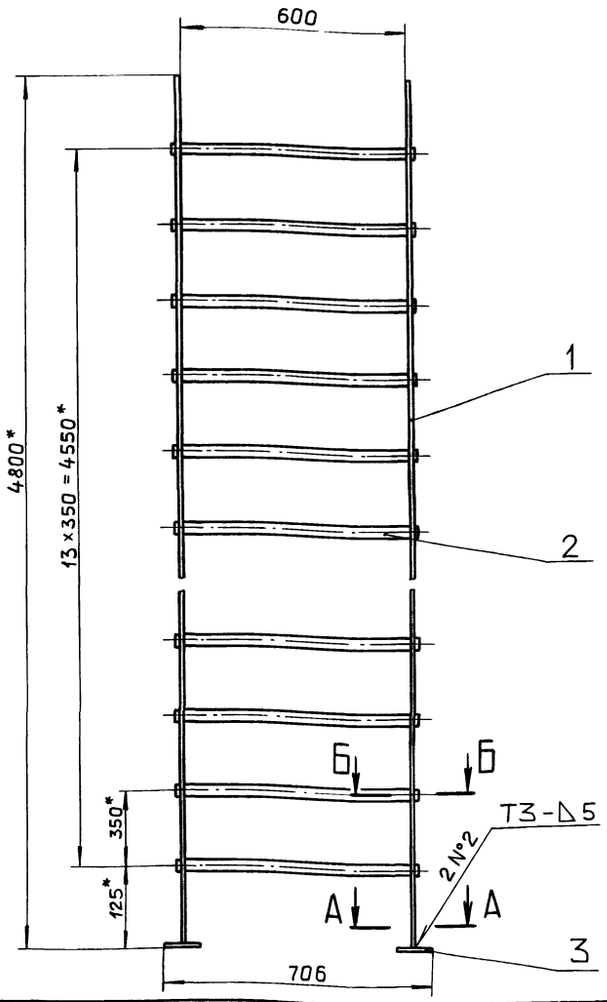

Б–Б
М1:2

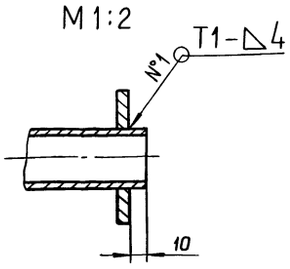

А–А
М1:2

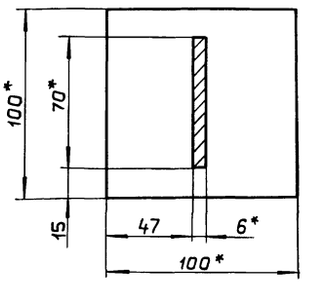

1.* Размеры для справок.

2. $\pm \frac{IT16}{2}$

3. Сварные швы по ГОСТ 5264-80.

					Д23Д.581.010 СБ		
Изм.	Лист	№ докум.	Подп.	Дата			
Разраб.		Гольденберг		24.5.89	Лестница	Лит.	Масса / Масштаб
Пров.		Гольденберг				И	36 / 1:10
Т.контр.						Лист	Листов 1
Н.контр.		Мюнтер				ГПИ горьковский САНТЕХПРОЕКТ	
Утв.							

Формат А3

Д23А.581.002

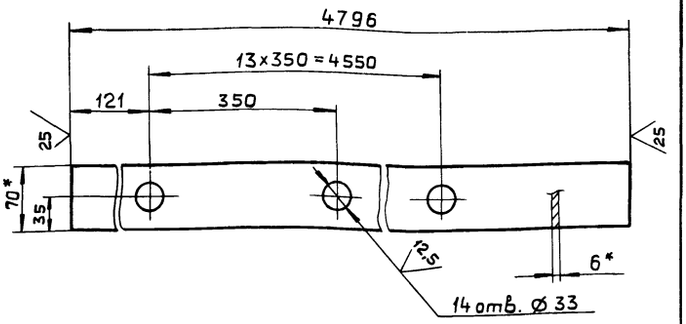

1.* Размеры для справок.

2. Н16 ; h16 ; $\pm \frac{IT16}{2}$

					Д23Д.581.002		
Изм.	Лист	№ докум.	Подп.	Дата			
Разраб.		Гольденберг		24.5.89	Тетива	Лит.	Масса / Масштаб
Пров.		Гольденберг				И	14,5 / 1:4
Т.контр.						Лист	Листов 1
Н.контр.		Мюнтер			Полоса 2-Б-6х70 ГОСТ 103-76 ВСт3сп ГОСТ 535-79	ГПИ горьковский САНТЕХПРОЕКТ	
Утв.							

Формат А4

Д23А.581.005

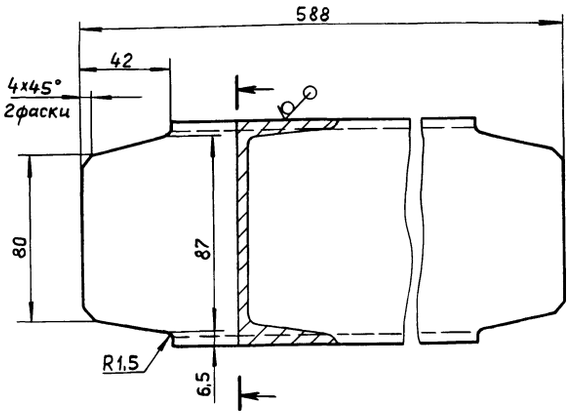

h16 ; $\pm \frac{IT16}{2}$

					Д23Д.581.005		
Изм.	Лист	№ докум.	Подп.	Дата			
Разраб.		Гольденберг		24.5.89	Связь	Лит.	Масса / Масштаб
Пров.		Гольденберг				И	4,7 / 1:2
Т.контр.						Лист	Листов 1
Н.контр.		Мюнтер			Швеллер 10 ГОСТ 8240-72 ВСт3сп ГОСТ 535-79	ГПИ горьковский САНТЕХПРОЕКТ	
Утв.							

Альбом 5, часть 2

Типовой проект 903-1-275.89

Формат	Зона	Поз.	Обозначение	Наименование	Кол.	Примечание
				Документация		
А2			Д23Д.581.020 СБ	Сборочный чертеж		
				Детали		
А4		1	Д23Д.581.005	Связь	2	
Б4		2	Д23Д.581.006	Швеллер		
				Швеллер 10-ГОСТ 8240-72		
				Вст3спГОСТ 535-79		
				L=3316 h16 $\overset{25}{\vee}$	2	28,5кг
А4		3	Д23Д.581.007	Стойка	14	
Б4		4	Д23Д.581.008	Бортик		
				Лента 0,8-ОМ-В-1-3,0×100		
				ГОСТ 503-81		
				L=3310 h16 $\overset{25}{\vee}$	1	7,8кг
Б4		5	Д23Д.581.009	Настил		
				Лист ПВ 406		
				ГОСТ 8706-78		
				(580×3296) h16 $\overset{25}{\vee}$	1	30 кг
А4		6	Д23Д.581.011	Поручень	1	

Подп. и дата | Инв. № дубл. | Взам. инв. № | Подп. и дата | Инв. № подл.

Изм.	Лист	№ докум.	Подп.	Дата
Разраб.		Гольденберг		26.5.89
Пров.		Гольденберг		
Нач.отд.				
Н.контр.		Мюнтер		
Утв.				

Д23Д.581.020

Площадка

Лит.	Лист	Листов
И	1	2

ГПИ горьковский САНТЕХПРОЕКТ

Формат А4

Формат	Зона	Поз.	Обозначение	Наименование	Кол.	Примечание
А4		7	Д23Д.581.012	Перекладина	8	
		8	-01	Перекладина	1	
А4		9	Д23Д.581.013	Перекладина	4	
Б4		10	Д23Д.581.014	Бортик		
				Лента 0,8-ОМ-В-1-3,0×100		
				ГОСТ 503-81		
				L=600 h16 $\overset{25}{\vee}$	2	1,4 кг
Б4		11	Д23Д.581.015	Бортик		
				Лента 0,8-ОМ-В-1-3,0×100		
				ГОСТ 503-81		
				L=1310 h16 $\overset{25}{\vee}$	2	3,0 кг

Подп. и дата | Инв. № дубл. | Взам. инв. № | Подп. и дата | Инв. № подл.

Изм.	Лист	№ докум.	Подп.	Дата

Д23Д.581.020

Лист 2

Формат А4

Д23Д.581.007

$\overset{25}{\vee}(\vee)$

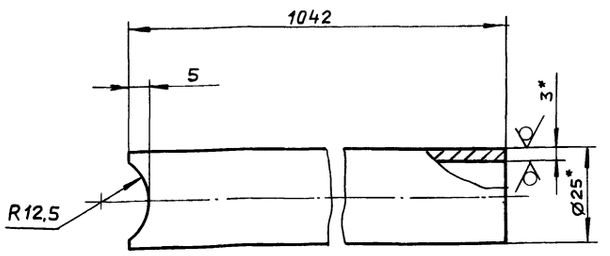

1.* Размеры для справок.

2. $\pm \frac{IT16}{2}$

Изм.	Лист	№ докум.	Подп.	Дата
Разраб.		Гольденберг		26.5.89
Пров.		Гольденберг		
Т.контр.				
Н.контр.		Мюнтер		
Утв.				

Д23Д.581.007

Стойка

Лит.	Масса	Масштаб
И	1,6	1:1

Лист	Листов 1

Труба 25×3 ГОСТ 8732-78 / Вст3сп ГОСТ 8731-87

ГПИ горьковский САНТЕХПРОЕКТ

Формат А4

Д23Д.581.011

$\vee(\vee)$

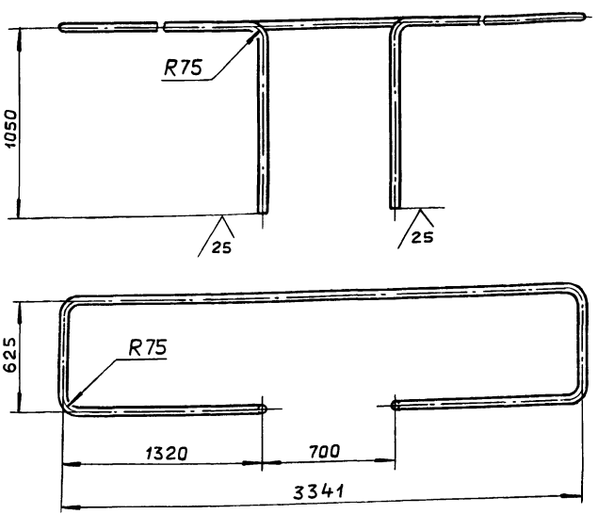

1. $\pm \frac{IT16}{2}$

2. Допускается изготовление из отдельных частей сваркой С2 $\overset{12,5}{\vee}$ по ГОСТ 16037-80.

Изм.	Лист	№ докум.	Подп.	Дата
Разраб.		Гольденберг		26.5.89
Пров.		Гольденберг		1-81
Т.контр.				
Н.контр.		Мюнтер		
Утв.				

Д23Д.581.011

Поручень

Лит.	Масса	Масштаб
И	13	1:20

Лист	Листов 1

Труба 25×3 ГОСТ 8732-78 / Вст3сп ГОСТ 8731-87

ГПИ горьковский САНТЕХПРОЕКТ

Копировал Ганкова

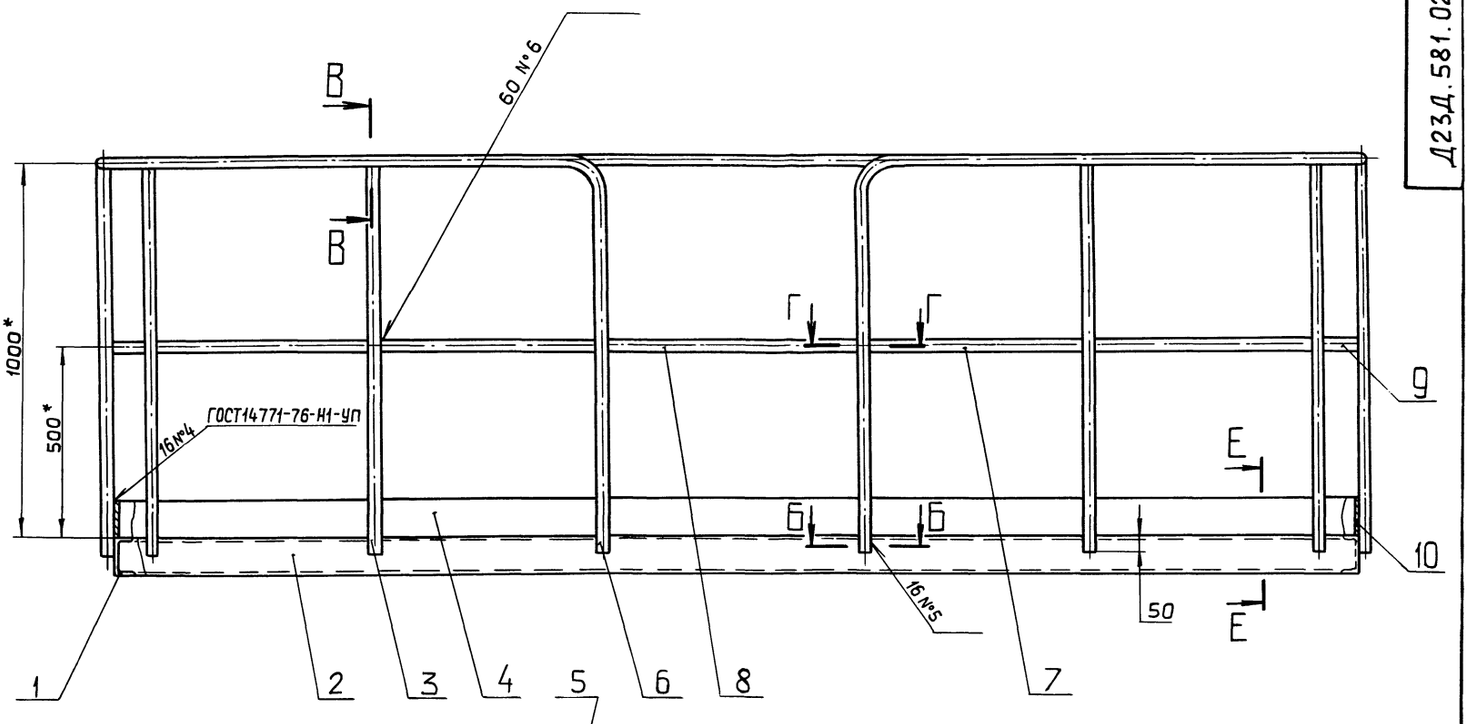

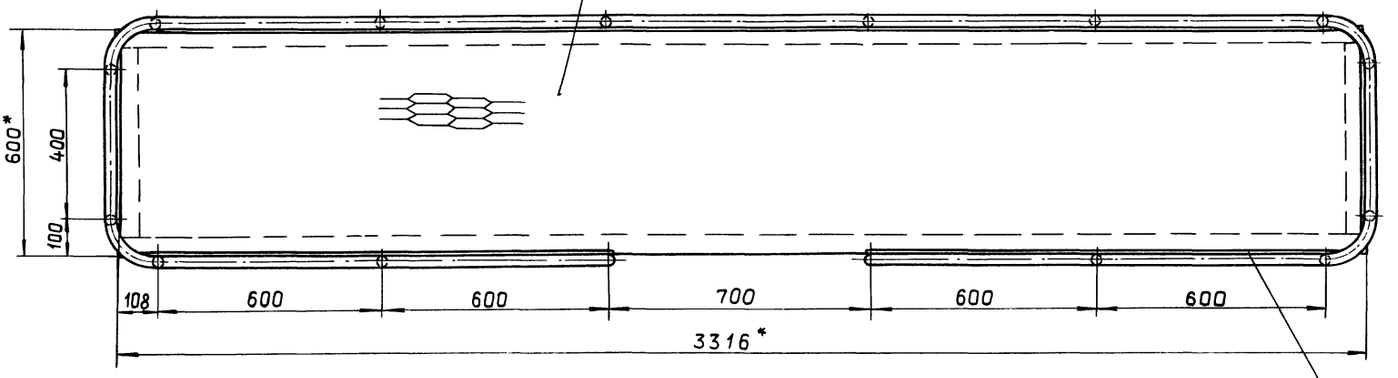

Е–Е
М 1:2

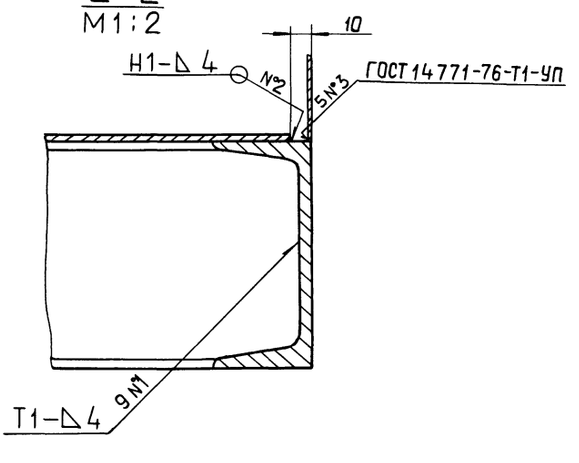

Г–Г
М 1:1

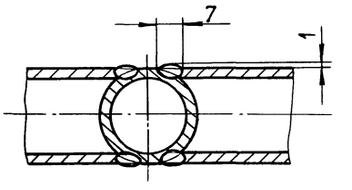

В–В
М 1:1

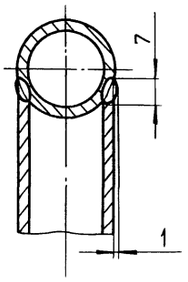

Б–Б
М 1:1

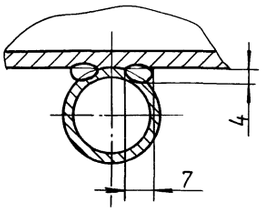

1. * Размеры для справок.
2. $\pm \frac{IT16}{2}$.
3. Сварные швы по ГОСТ 5264-80.
4. Сварка ручная дуговая.

Изм.	Лист	№ докум.	Подп.	Дата
Разраб.		Гольденберг		24.5.83
Пров.		Гольденберг		
Т.контр.				
Н.контр.		Мюнтер		
Утв.				

Д23Д.581.020 СБ

Площадка

Лит.	Масса	Масштаб
И	158	1:10

Лист | Листов 1

ГПИ горьковский САНТЕХПРОЕКТ

Копировал: Ганкова

Инв. № подл. | Подп. и дата | Взам. инв. № | Инв. № дубл. | Подп. и дата

Д23Д.581.012

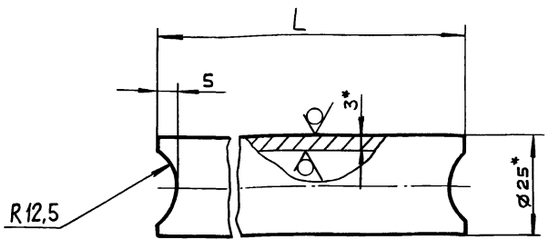

Обозначение	L, мм	Масса, кг
Д23Д.581.012	585	0.9
— 01	685	1.1

1.* Размеры для справок.

2. $\pm \frac{IT16}{2}$

Изм.	Лист	№ докум.	Подп.	Дата
Разраб.		Гольденберг		
Пров.		Гольденберг		
Т.контр.				
Н.контр.		Мюнтер		
Утв.				

Д23Д.581.012

Перекладина

Лит.	Масса	Масштаб
И	см. табл.	—
Лист	Листов 1	

Труба 25×3 ГОСТ 8732-78 / ВСт3спГОСТ 8731-87

ГПИ горьковский САНТЕХПРОЕКТ

Формат А4

Д23А.581.013

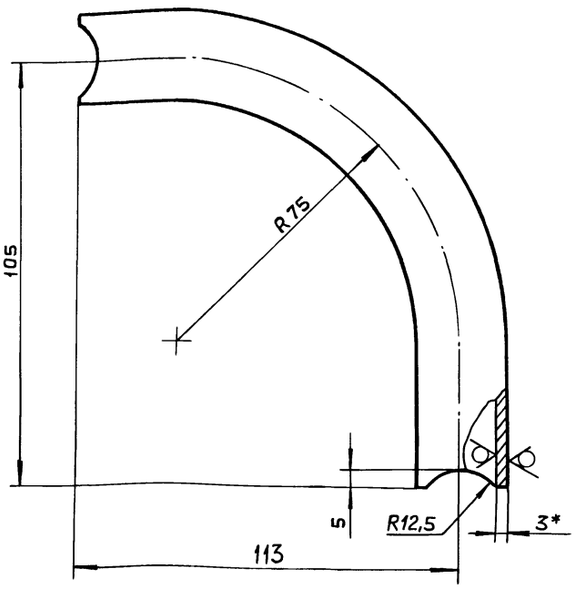

1.* Размеры для справок.

2. $\pm \frac{IT16}{2}$

Изм.	Лист	№ докум.	Подп.	Дата
Разраб.		Гольденберг		
Пров.		Гольденберг		
Т.контр.				
Н.контр.		Мюнтер		
Утв.				

Д23Д.581.013

Перекладина

Лит.	Масса	Масштаб
И	0,19	1:1
Лист	Листов 1	

Труба 25×3 ГОСТ 8732-78 / ВСт3спГОСТ 8731-87

ГПИ горьковский САНТЕХПРОЕКТ

Формат А4

Формат	Зона	Поз.	Обозначение	Наименование	Кол.	Примечание
				Документация		
А3			Д23Д.582.000СБ	Сборочный чертеж		
				Детали		
А4		1	Д23Д.582.001	Поручень	2	
А4		2	Д23Д.582.002	Труба	2	
		3	— 01	Труба	2	
		4	— 05	Труба	4	
А4		5	Д23Д.582.003	Тетива	2	

Изм.	Лист	№ докум.	Подп.	Дата
Разраб.		Шилина		
Пров.		Шилина		
Нач.отд		Вольский		
Н.контр.		Мюнтер		
Утв.				

Д23Д.582.000

Лестница

Лит.	Лист	Листов
И		1

ГПИ горьковский САНТЕХПРОЕКТ

Формат А4

Д23А.582.001

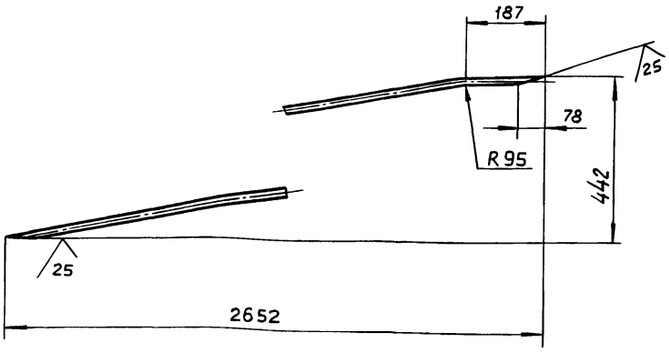

$\pm \frac{IT16}{2}$

Изм.	Лист	№ докум.	Подп.	Дата
Разраб.		Шилина		
Пров.		Шилина		
Т.контр.				
Н.контр.		Мюнтер		
Утв.				

Д23Д.582.001

Поручень

Лит.	Масса	Масштаб
И	3,5	1:10
Лист	Листов 1	

Труба 15×2,8 ГОСТ 3262-75

ГПИ горьковский САНТЕХПРОЕКТ

Копировал: Ганкова

Д23Д.582.000 СБ

Альбом 5, часть 2

Типовой проект 903-1-275.89

Подп. и дата | Инв. № дубл. | Взам. инв. № | Подп. и дата | Инв. № подл.

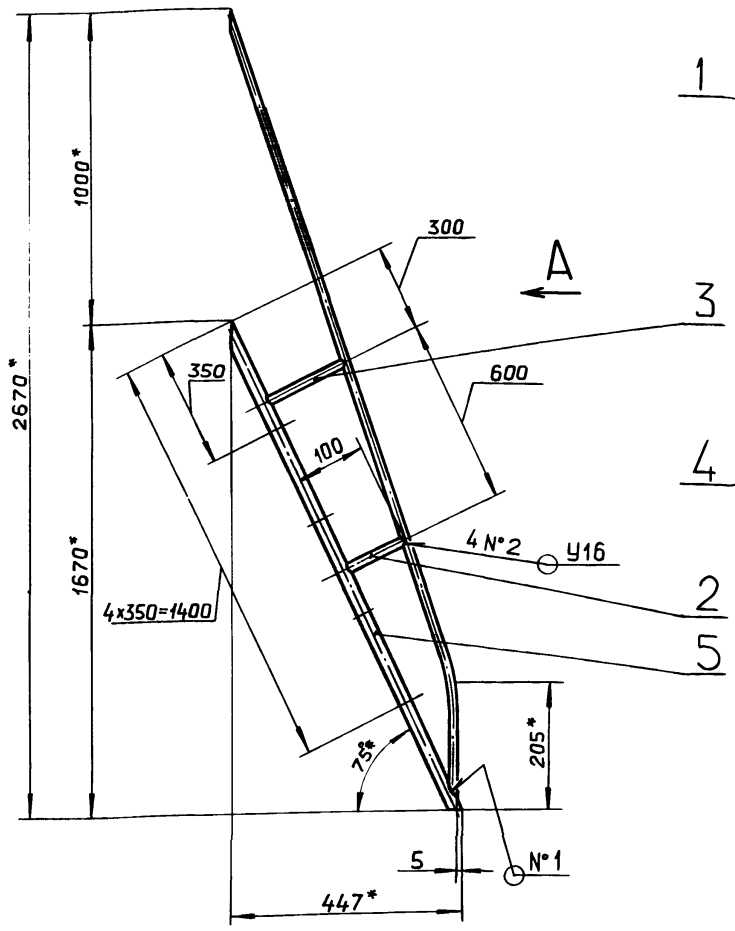

Вид А

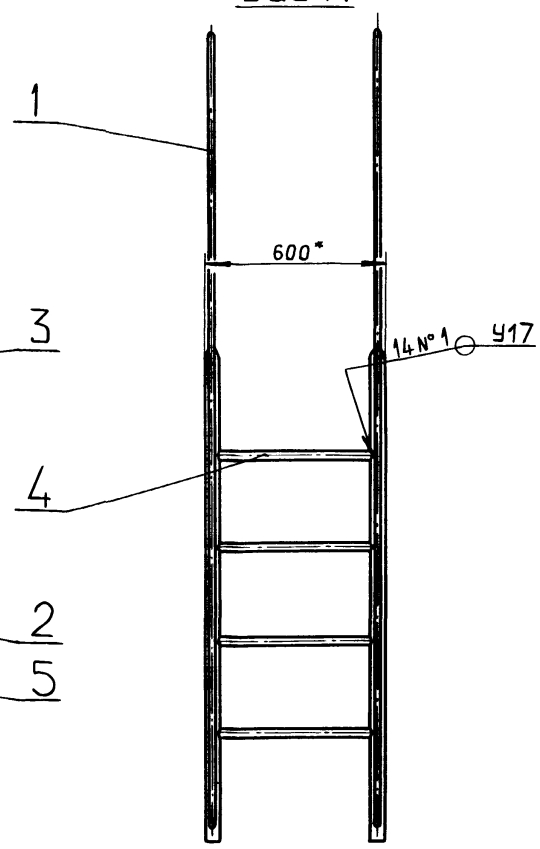

1*. Размеры для справок.

2. $\pm \frac{IT16}{2}$

3. Сварные швы по ГОСТ 16037-80.

Изм.	Лист	№ докум.	Подп.	Дата
Разраб.		Шилина		4.5.89
Пров.		Шилина		
Т.контр.				
Нач.отд		Вольский		
Н.контр		Мюнтер		
Утв.				

Д23Д.582.000 СБ

Лестница

Лит.	Масса	Масштаб
И	17	1:15

Лист | Листов 1

ГПИ горьковский САНТЕХПРОЕКТ

формат А3

Д23Д.582.002

25 √(√)

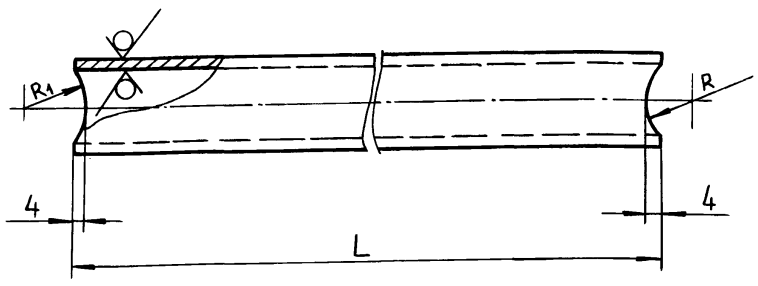

Обозначение	Размеры, мм L	R	R1	Масса, кг
Д23Д.582.002	83	11	13,5	0,11
– 01	138			0,18
– 02	163			0,21
– 03	223			0,29
– 04	283			0,36
– 05	554	13,5	11	0,72

Изм.	Лист	№ докум.	Подп.	Дата
Разраб.		Шилина		4.3.89
Пров.		Шилина		
Т.контр.				
Н.контр		Мюнтер		
Утв.				

Д23Д.582.002

Труба

Лит.	Масса	Масштаб
И	См. табл.	—

Лист | Листов 1

Труба 15х2,8 ГОСТ 3262-75

ГПИ горьковский САНТЕХПРОЕКТ

формат А4

Д23Д.582.003

25 √(√)

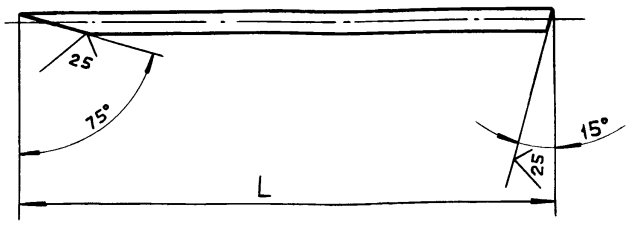

Обозначение	L, мм	Масса, кг
Д23Д.582.003	1729	2.9
– 01	3100	5,2

$\pm \frac{IT16}{2}$

Изм.	Лист	№ докум.	Подп.	Дата
Разраб.		Шилина		4.5.89
Пров.		Шилина		
Т.контр.				
Н.контр		Мюнтер		
Утв.				

Д23Д.582.003

Тетива

Лит.	Масса	Масштаб
И	См. табл.	—

Лист | Листов 1

Труба 20х2,8 ГОСТ 3262-75

ГПИ горьковский САНТЕХПРОЕКТ

Копировал: Ганкова

23947-06 67

формат А4

Д23Д.583.000 СБ

Типовой проект 903-1-275.89 Альбом 5, часть 2

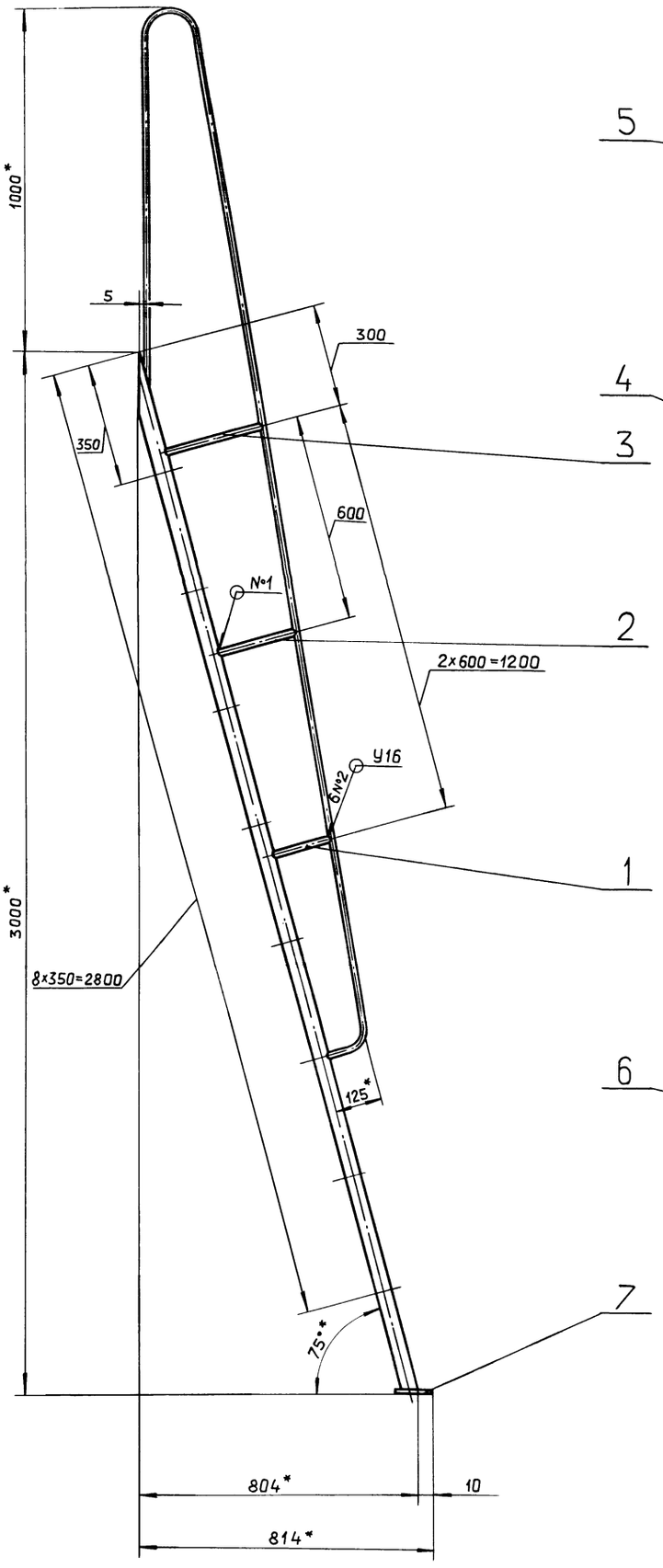

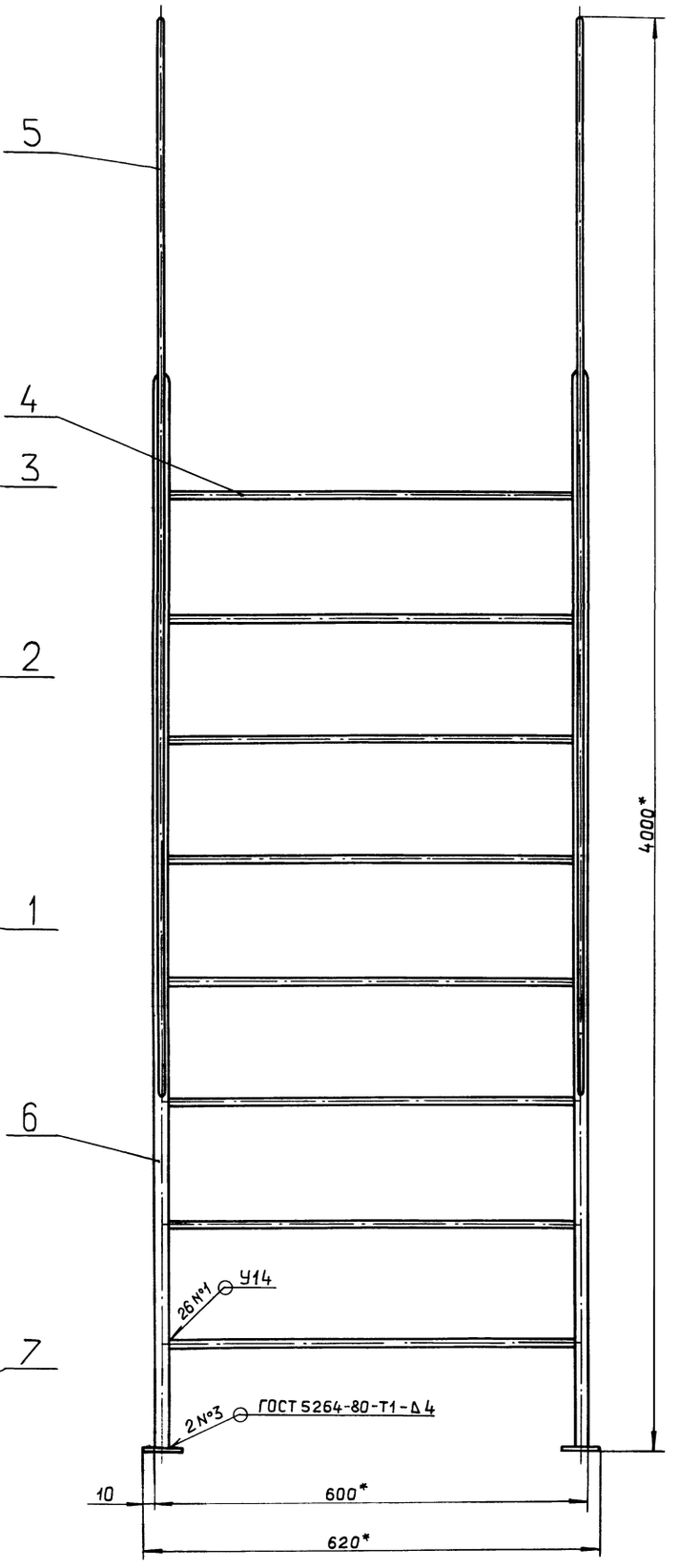

1*. Размеры для справок

2. $\pm \frac{IT16}{2}$

3. Сварные швы №1 и №2 по ГОСТ 16037-80

						Д23Д.583.000 СБ	
						Лит.	Масса	Масштаб
Изм.	Лист	№ докум.	Подп.	Дата	Лестница	И	30	1:10
Разраб.		Шилина		4.89		Лист	Листов 1
Пров.		Шилина				ГПИ горьковский САНТЕХПРОЕКТ	
Т.контр.							
Нач.отд.		Вольский					
Н.контр.		Мюнтер					
Утв.							

Копировал: Ганкова

Инв.№подл. | Подп. и дата | Взам.инв.№ | Инв.№дубл. | Подп. и дата

Альбом 5, часть 2

Типовой проект 903-1-275.89

Формат	Зона	Поз.	Обозначение	Наименование	Кол.	Примечание
				Документация		
А2			Д23Д.583.000 СБ	Сборочный чертеж		
				Детали		
А4		1	Д23Д.582.002 -02	Труба	2	
		2	-03	Труба	2	
		3	-04	Труба	2	
		4	-05	Труба	8	
А4		5	Д23Д.582.003 -02	Тетива	2	
А3		6	Д23Д.583.001	Поручень	2	
Б4		7	Д23Д.583.002	Плита		
				Лист Б-ПН-6 ГОСТ 19903-74		
				ВСт3сп ГОСТ 14637-79		
				(50×50) h16 $\frac{25}{\surd}$	2	0,12 кг

Инв.№ подл. | Подп. и дата | Взам. инв.№ | Инв.№ дубл. | Подп. и дата

Изм.	Лист	№ докум.	Подп.	Дата
Разраб.		Шилина		4.5.89
Пров.		Шилина		
Нач.отд.		Вольский		
Н.контр.		Мюнтер		
Утв.				

Д23Д.583.000

Лестница

Лит.	Лист	Листов
И		1

ГПИ горьковский САНТЕХПРОЕКТ

Формат А4

Д24А.001.000 СБ

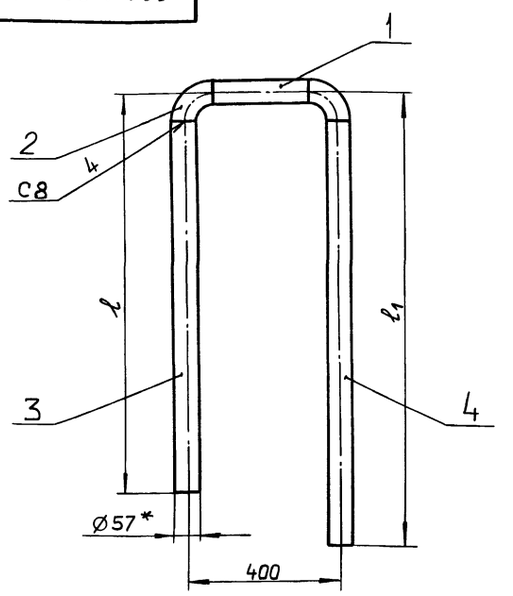

Обозначение	Размеры, мм ℓ	Размеры, мм ℓ1	Масса, кг
Д24А.001.000	1800	2180	17,3
-01	2000	2380	18,8

Инв.№ подл. | Подп. и дата | Взам. инв.№ | Инв.№ дубл. | Подп. и дата

Изм.	Лист	№ докум.	Подп.	Дата
Разраб.		Гольденберг		4.5.89
Пров.		Гольденберг		
Т.контр.				
Н.контр.		Мюнтер		
Утв.				

Д24А.001.000 СБ

Трубопровод

Лит.	Масса	Масштаб
И	См. табл.	—
Лист	Листов 1	

ГПИ горьковский САНТЕХПРОЕКТ

Формат А4

Д23А.583.001

$\frac{25}{\surd}$ ($\surd$)

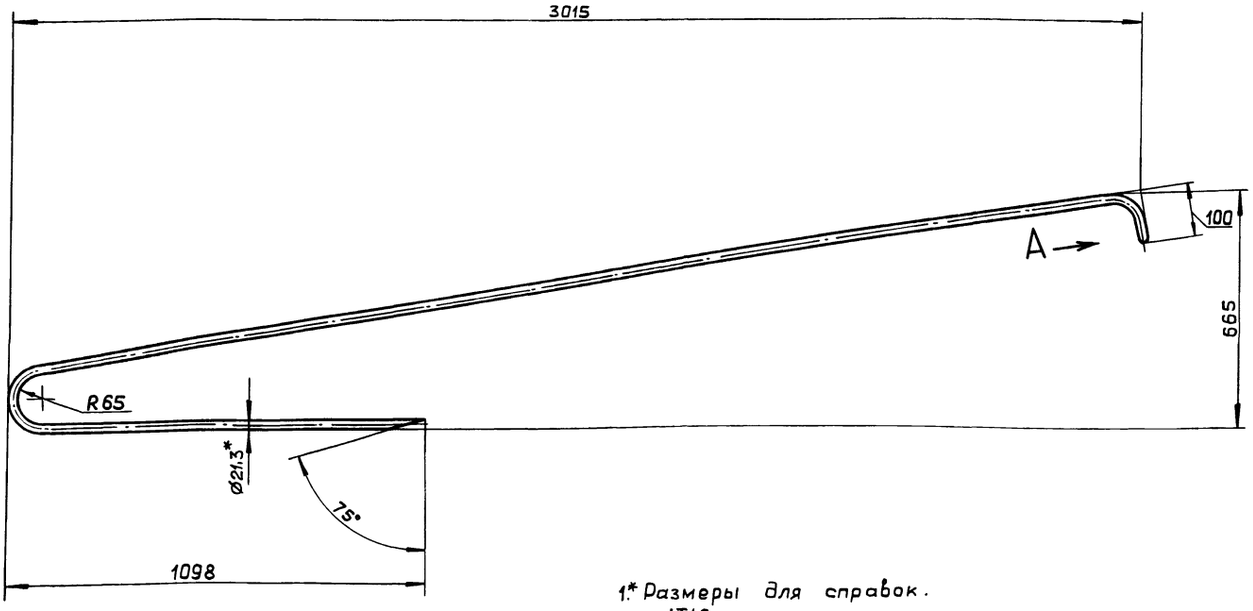

1.* Размеры для справок.

2. $\pm \frac{IT16}{2}$

Вид А
М 1:1 повернуто

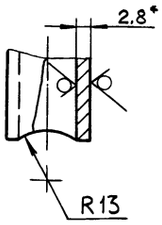

Инв.№ подл. | Подп. и дата | Взам. инв.№ | Инв.№ дубл. | Подп. и дата

Изм.	Лист	№ докум.	Подп.	Дата
Разраб.		Шилина		4.5.89
Пров.		Шилина		
Т.контр.				
Н.контр.		Мюнтер		
Утв.				

Д23Д.583.001

Поручень

Лит.	Масса	Масштаб
И	5,5	1:10
Лист	Листов 1	

Труба 15×2,8 ГОСТ 3262-75

ГПИ горьковский САНТЕХПРОЕКТ

Альбом 5, часть 2

Типовой проект 903-1-275.89

Формат	Зона	Поз.	Обозначение	Наименование	Кол.	Примечание
				Документация		
А4			Д24А.001.000 СБ	Сборочный чертеж		
				Детали		
БЧ		1	Д24А.001.001	Труба		
				Труба 57×3 ГОСТ 10704-76		
				Д ГОСТ 10705-80		
				L=248 h16 $\overset{25}{\vee}$	1	0,9 кг
				Стандартные изделия		
		2		Отвод 90° 57×3		
				ГОСТ 17375-83	2	
				Переменные данные для исполнений		
				Д24А.001.000		
				Детали		
БЧ		3	Д24А.001.002	Труба		
				Труба 57×3 ГОСТ 10704-76		
				Д ГОСТ 10705-80		
				L=1725 h16 $\overset{25}{\vee}$	1	6,9 кг.
БЧ		4	Д24А.001.003	Труба		
				Труба 57×3 ГОСТ 10704-76		
				Д ГОСТ 10705-80		

Инв.№ подл. | Подп. и дата | Взам. инв.№ | Инв.№ дубл. | Подп. и дата

Изм.	Лист	№ докум.	Подп.	Дата
Разраб.		Гольденберг		16.5.89
Пров.		Гольденберг		
Нач.отд.		Вальский		
Н.контр.		Мюнтер		
Утв.				

Д24А.001.000

Трубопровод

Лит.	Лист	Листов
	1	2

ГПИ ГОРЬКОВСКИЙ САНТЕХПРОЕКТ

Формат А4

Формат	Зона	Поз.	Обозначение	Наименование	Кол.	Примечание
				L=2105	1	8,4 кг
				Д24А.001.000-01		
				Детали		
БЧ		3	Д24А.001.004	Труба		
				Труба 57×3 ГОСТ 10704-76		
				Д ГОСТ 10705-80		
				L=1925 h16 $\overset{25}{\vee}$	1	7,7 кг
БЧ		4	Д24А.001.005	Труба		
				Труба 57×3 ГОСТ 10704-76		
				Д ГОСТ 10705-80		
				L=2305 h16 $\overset{25}{\vee}$	1	9,2 кг

Инв.№ подл. | Подп. и дата | Взам. инв.№ | Инв.№ дубл. | Подп. и дата

Изм.	Лист	№ докум.	Подп.	Дата

Д24А.001.000

Лист 2

Формат А4

Формат	Зона	Поз.	Обозначение	Наименование	Кол.	Примечание
				Документация		
А3			Д24А.002.000 СБ	Сборочный чертеж		
				Детали		
БЧ		1	Д24А.002.001	Накладка		
				Лист БПН-4 ГОСТ 19903-74		
				ВСт3сп ГОСТ 14637-79		
				$(D200^{-2,9} \times d115^{+2,2})$ $\overset{25}{\vee}$	2	0,7 кг
БЧ		2	Д24А.002.002	Труба		
				Труба 114×4 ГОСТ 10704-76		
				Д ГОСТ 10705-80		
				L=845 h16 $\overset{25}{\vee}$	1	9,2 кг
А4		3	Д24А.002.003	Труба		
				Стандартные изделия		
		4		Отвод 90° 114×6		
				ГОСТ 17375-83	6	
				Переменные данные для исполнений		
				Д24А.002.000		
				Детали		
БЧ		5	Д24А.002.004	Труба		
				Труба 114×4 ГОСТ 10704-76		
				Д ГОСТ 10705-80		
				L=2280 h16 $\overset{25}{\vee}$	1	24,7 кг

Инв.№ подл. | Подп. и дата | Взам. инв.№ | Инв.№ дубл. | Подп. и дата

Изм.	Лист	№ докум.	Подп.	Дата
Разраб.		Гольденберг		4.5.89
Пров.		Гольденберг		
Нач.отд.		Вальский		
Н.контр.		Мюнтер		
Утв.				

Д24А.002.000

Трубопровод

Лит.	Лист	Листов
И	1	2

ГПИ ГОРЬКОВСКИЙ САНТЕХПРОЕКТ

Формат А4

Формат	Зона	Поз.	Обозначение	Наименование	Кол.	Примечание
А4		6	Д24А.002.005	Труба	1	
				Д24А.002.000-01		
				Детали		
БЧ		5	Д24А.002.006	Труба		
				Труба 114×4 ГОСТ 10704-76		
				Д ГОСТ 10705-80		
				L=2480 h16 $\overset{25}{\vee}$	1	26,9 кг
А4		6	Д24А.002.005-01	Труба	1	

Инв.№ подл. | Подп. и дата | Взам. инв.№ | Инв.№ дубл. | Подп. и дата

Изм.	Лист	№ докум.	Подп.	Дата

Д24А.002.000

Лист 2

Формат А4

Альбом 5, часть 2
Типовой проект 903-1-275.89

Д24А.002.000 СБ

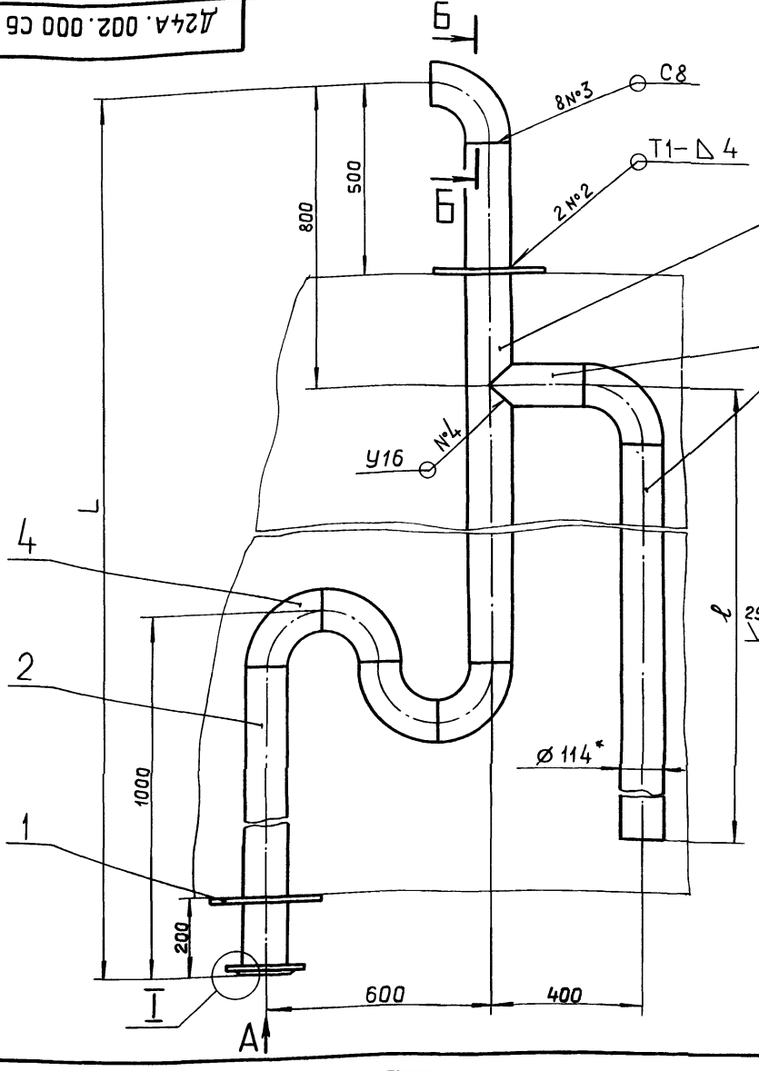

Вид А
М 1:5

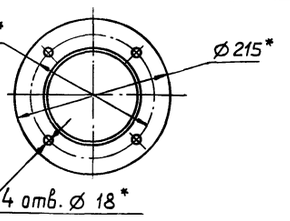

I
М 1:2

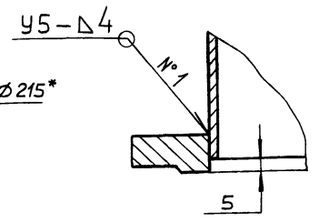

Обозначение	ℓ, мм	L, мм	Масса, кг
Д24А.002.000	2430	3700	75,7
– 01	2630	3900	80

1.* Размеры для справок.
2. ± IT16/2
3. Сварные швы №2 по ГОСТ 5264-80, №1, №3, №4 по ГОСТ 16037-80.

Изм.	Лист	№ докум.	Подп.	Дата
Разраб.		Гольденберг		26.09
Пров.		Гольденберг		
Т.контр.				
Нач.отд.		Вольский		
Н.контр.		Мюнтер		
Утв.				

Д24А.002.000 СБ

Трубопровод

Лит.	Масса	Масштаб
И	См. табл.	—
Лист	Листов 1	

ГПИ ГОРЬКОВСКИЙ САНТЕХПРОЕКТ

Формат А4

Д24А.002.003

25 √(√)

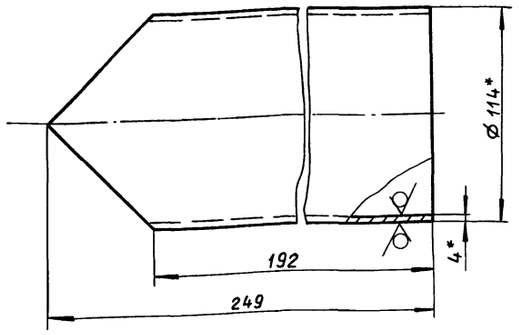

1*. Размеры для справок.
2. ± IT16/2

Изм.	Лист	№ докум.	Подп.	Дата
Разраб.		Гольденберг		26.09
Пров.		Гольденберг		
Т.контр.				
Н.контр.		Мюнтер		
Утв.				

Д24А.002.003

Труба

Лит.	Масса	Масштаб
И	2,4	1:2
Лист	Листов 1	

Труба 114х4 ГОСТ 10704-76 / Д ГОСТ 10705-80

ГПИ ГОРЬКОВСКИЙ САНТЕХПРОЕКТ

Формат А4

Д24А.002.005

25 √(√)

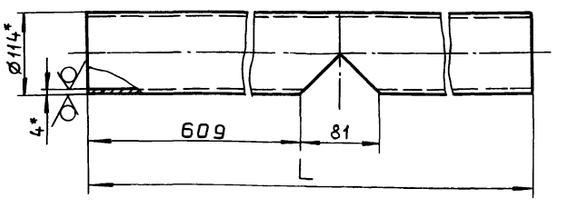

Обозначение	L, мм	Масса, кг
Д24А.002.005	2698	29
– 01	2898	31

1* Размеры для справок.
2. H16 ; ± IT16/2

Изм.	Лист	№ докум.	Подп.	Дата
Разраб.		Гольденберг		26.09
Пров.		Гольденберг		
Т.контр.				
Н.контр.		Мюнтер		
Утв.				

Д24А.002.005

Труба

Лит.	Масса	Масштаб
И	См. табл.	—
Лист	Листов 1	

Труба 114х4 ГОСТ 10704-76 / Д ГОСТ 10705-80

ГПИ ГОРЬКОВСКИЙ САНТЕХПРОЕКТ

Копировал. Ганкова

Альбом 5, часть 2

Типовой проект 903-1-275.89

Формат	Зона	Поз.	Обозначение	Наименование	Кол.	Примечание
				Документация		
А3			Д24А.003.000СБ	Сборочный чертеж		
				Детали		
Б4		1	Д24А.003.001	Труба		
				Труба 57×3 ГОСТ10704-76		
				Д ГОСТ10705-80		
				L=390 h16 $^{25}\sqrt{}$	1	2,2кг
Б4		2	Д24А.003.002	Накладка		
				Лист Б-ПН-4 ГОСТ19903-74		
				ВСт3сп ГОСТ 14637-79		
				$(D100^{-2,2}\times d58^{+1,9})\ ^{25}\sqrt{}$	1	0,16кг
				Стандартные изделия		
		3		Фланец 1-50-10 Ст25		
				ГОСТ12820-80	1	
		4		Отвод 90° 57×3		
				ГОСТ17375-83	1	
			Переменные данные	для исполнений		
				Д24А.003.000		
				Детали		
А4		5	Д24А.003.003	Труба	1	
				Д24А.003.000-01		
				Детали		
А4		5	Д24А.003.003-01	Труба	1	

Подп. и дата | Инв. № подл. | Взам. инв. № | Инв. № дубл. | Подп. и дата

Изм.	Лист	№ докум.	Подп.	Дата
Разраб.		Гольденберг		4.88
Пров.		Гольденберг		
Нач.отд		Вольский		
Н.контр.		Мюнтер		
Утв.				

Д24А.003.000

Трубопровод

Лит.	Лист	Листов
И	1	2

ГПИ горьковский САНТЕХПРОЕКТ

Формат А4

Формат	Зона	Поз.	Обозначение	Наименование	Кол.	Примечание
				Д24А.003.000-02		
				Детали		
А4		5	Д24А.003.003-02	Труба	1	
				Д24А.003.000-03		
				Детали		
А4		5	Д24А.003.003-03	Труба	1	

Подп. и дата | Инв. № подл. | Взам. инв. № | Инв. № дубл. | Подп. и дата

Изм.	Лист	№ докум.	Подп.	Дата

Д24А.003.000

Лист 2

Формат А4

Д24А.003.000 СБ

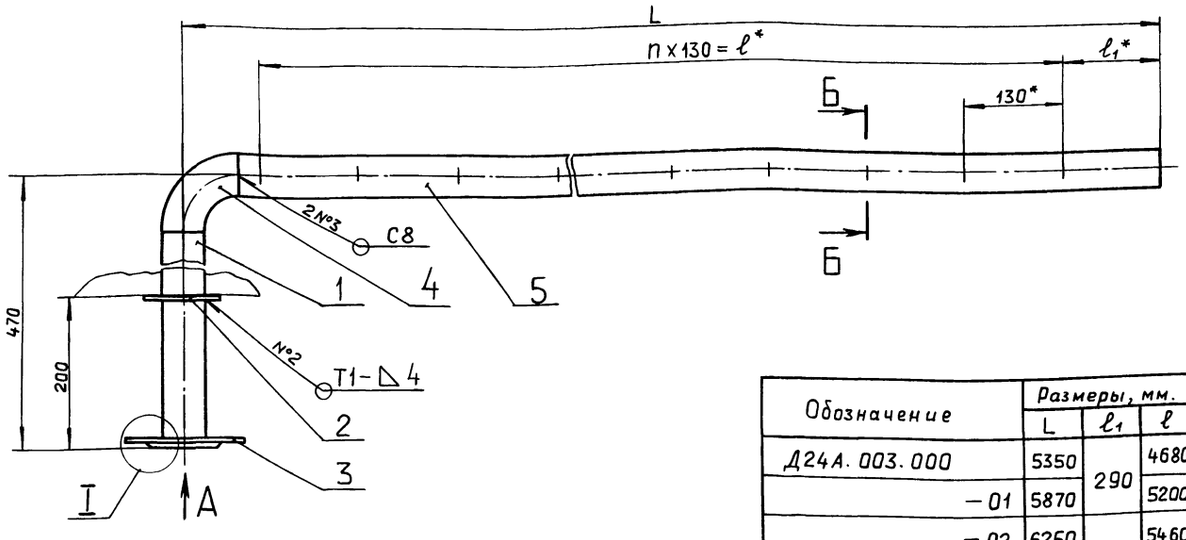

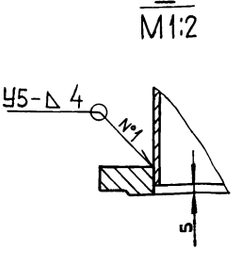

Обозначение	Размеры, мм. L	ℓ1	ℓ	n	n1	Масса, кг
Д24А.003.000	5350	290	4680	36	37	24,7
-01	5870		5200	40	41	26,7
-02	6250	350	5460	42	43	27,7
-03	6370		5590	43	44	28,7

Вид А
М 1:4

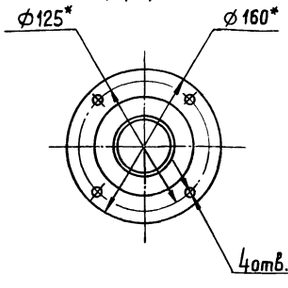

Б-Б
М 1:1

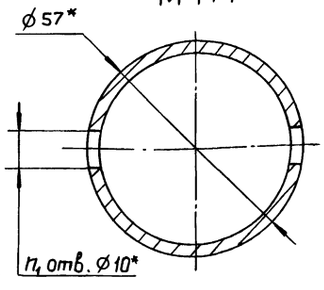

1.* Размеры для справок.

2. $\pm \frac{IT16}{2}$

3. Сварные швы №2 по ГОСТ 5264-80, №1, №3 по ГОСТ 16037-80.

Подп. и дата | Инв. № подл. | Взам. инв. № | Инв. № дубл. | Подп. и дата | Инв. N подл.

Изм.	Лист	№ докум.	Подп.	Дата
Разраб.		Гольденберг		4.88
Пров.		Гольденберг		
Т.контр.				
Нач.отд		Вольский		
Н.контр		Мюнтер		
Утв.				

Д24А.003.000 СБ

Трубопровод

Лист	Масса	Масштаб
И	См. табл.	—

Лист | Листов 1

ГПИ горьковский САНТЕХПРОЕКТ

Копировал: Ганкова

Д24А.004.003

25 (V)

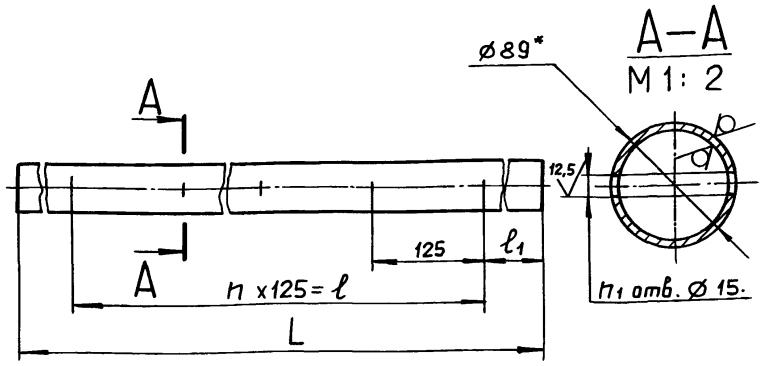

Обозначение	Размеры, мм L	l_1	ℓ	n	n_1	Масса, кг
Д24А.004.003	4530	320	3875	31	32	27
– 01	4580	350				28
– 02	4880	370	4125	33	34	30

Д24А.004.003

Изм.	Лист	№ докум.	Подп.	Дата
Разраб.		Гольденберг		5.5.89
Пров.		Гольденберг		
Т.контр.				
Н.контр.		Мюнтер		
Утв.				

Труба

Лит.	Масса	Масштаб
И	См. табл.	—
Лист	Листов 1	

Труба 89х3 ГОСТ 10704-76 / Д ГОСТ 10705-80

ГПИ горьковский САНТЕХПРОЕКТ

Формат А4

Д24А.003.003

25 (V)

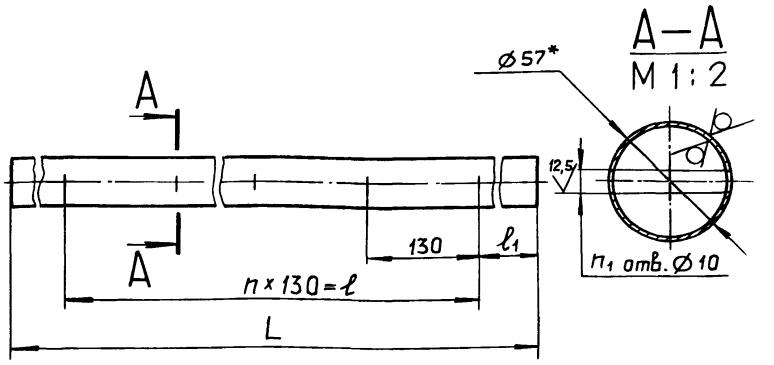

Обозначение	Размеры, мм L	l_1	ℓ	n	n_1	Масса, кг
Д24А.003.003	5275	290	4680	36	37	20
– 01	5795		5200	40	41	22
– 02	6175	350	5460	42	43	23
– 03	6295		5590	43	44	24

1*. Размеры для справок.

2. H16; $\pm \frac{IT16}{2}$

Д24А.003.003

Изм.	Лист	№ докум.	Подп.	Дата
Разраб.		Гольденберг		5.5.89
Пров.		Гольденберг		
Т.контр.				
Н.контр.		Мюнтер		
Утв.				

Труба

Лит.	Масса	Масштаб
И	См. табл.	—
Лист	Листов 1	

Труба 57х3 ГОСТ 10704-76 / Д ГОСТ 10705-80

ГПИ горьковский САНТЕХПРОЕКТ

Формат А4

Формат	Зона	Поз.	Обозначение	Наименование	Кол.	Примечание
				Документация		
А3			Д24А.004.000 СБ	Сборочный чертеж		
				Детали		
Б4		1	Д24А.004.001	Труба		
				Труба 89х3 ГОСТ 10704-76		
				Д ГОСТ 10705-80		
				L=345 h16 (V25)	1	3,5 кг
Б4		2	Д24А.004.002	Накладка		
				Лист Б-ПН-4 ГОСТ 19903-74		
				ВСт3сп ГОСТ 14637-79		
				($D130^{-2,5} \times d90^{+2,2}$) (V25)	1	0,23 кг
				Стандартные изделия		
		3		Фланец 1-80-10 Ст25		
				ГОСТ 12820-80	1	
		4		Отвод 90° 89х3,5		
				ГОСТ 17375-83	1	
			Переменные данные	для исполнений		
				Д24А.004.000		
				Детали		
А4		5	Д24А.004.003	Труба	1	
				Д24А.004.000-01		

Д24А.004.000

Изм.	Лист	№ докум.	Подп.	Дата
Разраб.		Гольденберг		5.5.89
Пров.		Гольденберг		
Нач.отд.		Вольский		
Н.контр.		Мюнтер		
Утв.				

Трубопровод

Лит.	Лист	Листов
И	1	2

ГПИ горьковский САНТЕХПРОЕКТ

Формат А4

Формат	Зона	Поз.	Обозначение	Наименование	Кол.	Примечание
				Детали		
А4		5	Д24А.004.003-01	Труба	1	
				Д24А.004.000-02		
				Детали		
А4		5	Д24А.004.003-02	Труба	1	

Д24А.004.000

Изм.	Лист	№ докум.	Подп.	Дата

Лист 2

Копировал: Ганкова

Д24А.004.000 СБ

Альбом 5, часть 2

Типовой проект 903-1-275.89

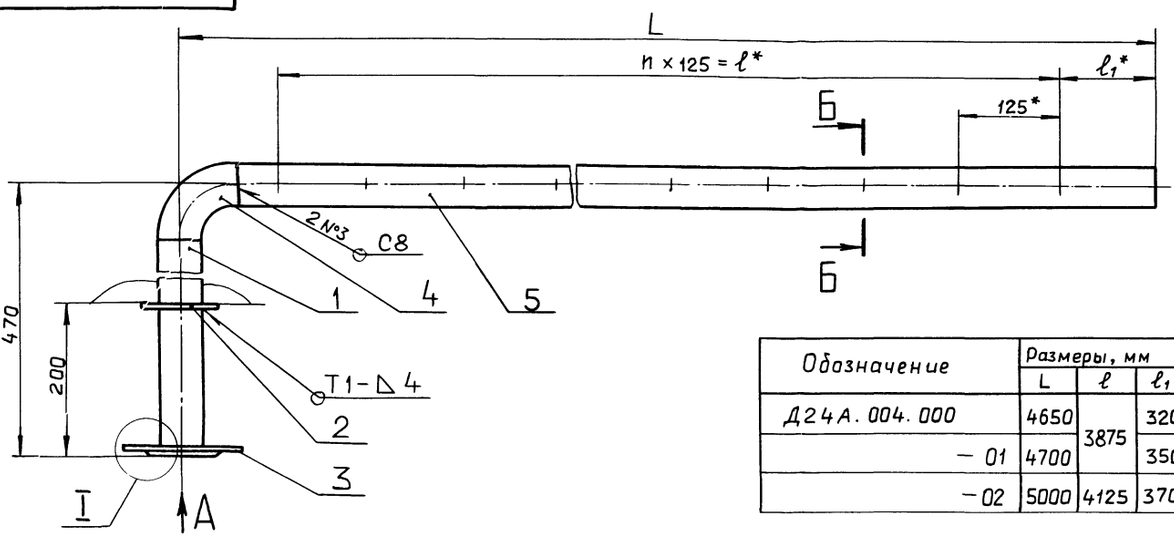

I
М 1:2

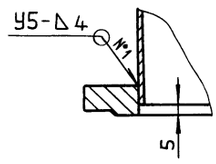

Обозначение	Размеры, мм			n	n_1	Масса, кг
	L	ℓ	ℓ_1			
Д24А.004.000	4650	3875	320	31	32	35
— 01	4700		350			36
— 02	5000	4125	370	33	34	38

Вид А

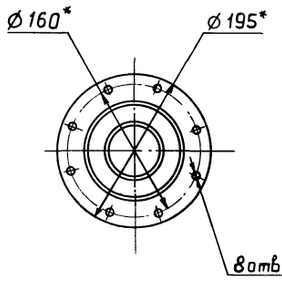

Б–Б
М 1:1

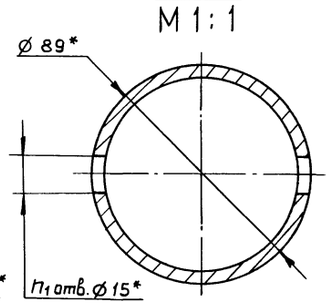

1*. Размеры для справок.

2. $\pm \frac{IT16}{2}$.

3. Сварные швы №2 по ГОСТ 5264-80, №1, №3 по ГОСТ 16037-80.

Изм.	Лист	№ докум.	Подп.	Дата
Разраб.		Гольденберг		5.8.89
Пров.		Гольденберг		
Т.контр.				
Нач.отд.		Вольский		
Н.контр.		Мюнтер		
Утв.				

Д24А.004.000 СБ

Трубопровод

Лит.	Масса	Масштаб
И	см. табл.	—

Лист | Листов 1

ГПИ Горьковский САНТЕХПРОЕКТ

Формат А2

Инв. № подл. | Подп. и дата | Взам. инв. № | Инв. № дубл. | Подп. и дата

Д25В.001.000 СБ

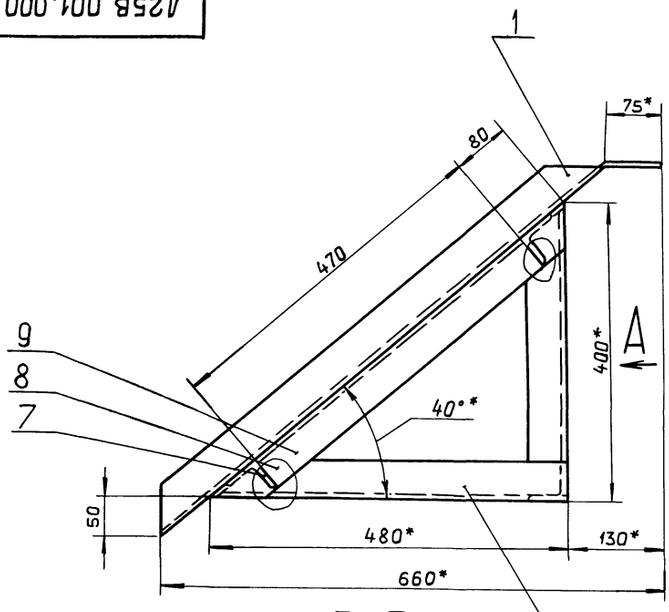

Б–Б

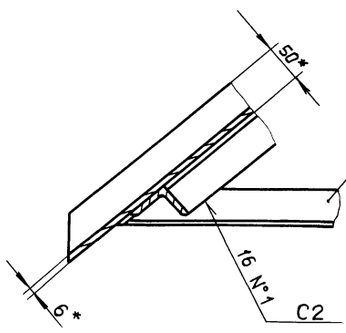

Вид А

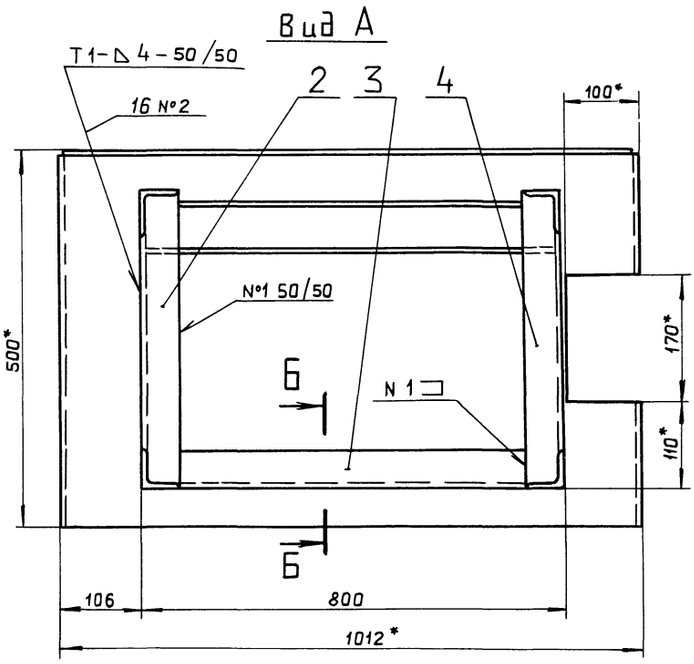

1*. Размеры для справок

2. h16; $\pm \frac{IT16}{2}$.

3. Сварные швы по ГОСТ 5264-80.

Изм.	Лист	№ докум.	Подп.	Дата
Разраб.		Мюнтер		5.8.89
Пров.		Мюнтер		
Т.контр.				
Нач.отд.		Вольский		
Н.контр.		Мюнтер		
Утв.				

Д25В.001.000 СБ

Желоб шлакоспускной

Лит.	Масса	Масштаб
И	57	1:5

Лист | Листов 1

ГПИ Горьковский САНТЕХПРОЕКТ

Копировал: Ганкова

Альбом 5, часть 2
Типовой проект 903-1-275.89

Формат	Зона	Поз.	Обозначение	Наименование	Кол.	Примечание
				Документация		
А3			Д25В. 001. 000 СБ	Сборочный чертеж		
				Детали		
А4		1	Д25В. 001. 001	Желоб	1	
А4		2	Д25В. 001. 002	Связь	1	
Б4		3	Д25В. 001. 003	Связь		
				Уголок 50×50×4-Б-ГОСТ8509-86 ВСт3сп ГОСТ535-79		
				L=700 h16 $\frac{25}{}$	1	2,13 кг
А4		4	Д25В. 001. 002 - 01	Связь	1	
А4		5	Д25В. 001. 004	Связь	1	
		6	-01	Связь	1	
А4		7	Д25В. 001. 005	Связь	2	
А4		8	Д25В. 001. 006	Связь	1	
А4		9	-01	Связь	1	

Д25В.001.000

Изм.	Лист	№ докум.	Подп.	Дата
Разраб.		Мюнтер		5.5.89
Пров.		Мюнтер		
Начотд.		Вольский		
Н.контр.		Мюнтер		
Утв.				

Желоб шлакоспускной

Лит.	Лист	Листов
И		1

ГПИ Горьковский САНТЕХПРОЕКТ

Формат А4

Д258.001.001

12,5 $\sqrt{}$ ($\sqrt{}$)

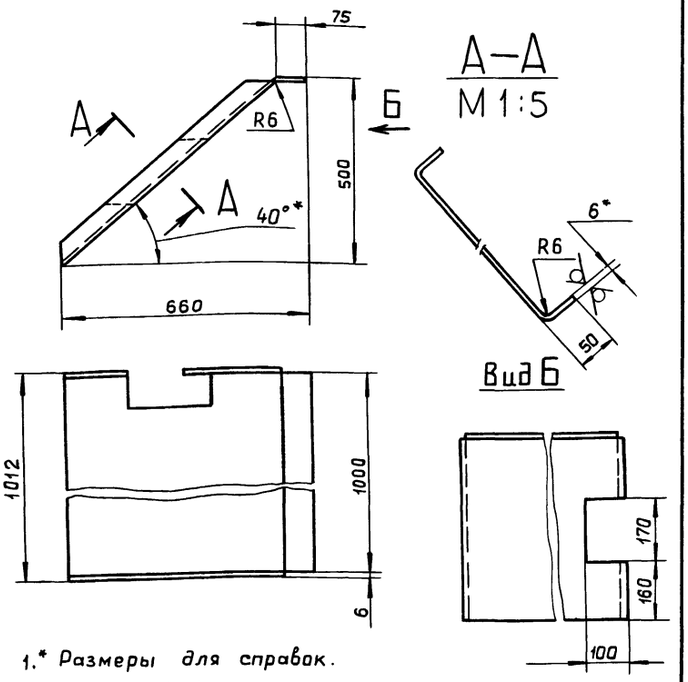

1.* Размеры для справок.

2. h16; $\pm \frac{IT16}{2}$

Д25В.001.001

Изм.	Лист	№ докум.	Подп.	Дата
Разраб.		Мюнтер		5.5.89
Пров.		Мюнтер		
Т.контр.				
Н.контр.		Мюнтер		
Утв.				

Желоб

Лит.	Масса	Масштаб
И	42	1:10

Лист	Листов 1

Лист б-ПН-6 ГОСТ19903-74 ВСт3сп ГОСТ14637-79

ГПИ Горьковский САНТЕХПРОЕКТ

Формат А4

Д258.001.002

25 $\sqrt{}$ ($\sqrt{}$)

Д25В.001.002

Д25В.001.002-01- -зеркальное отражение

Остальное см. Д25В.001.002

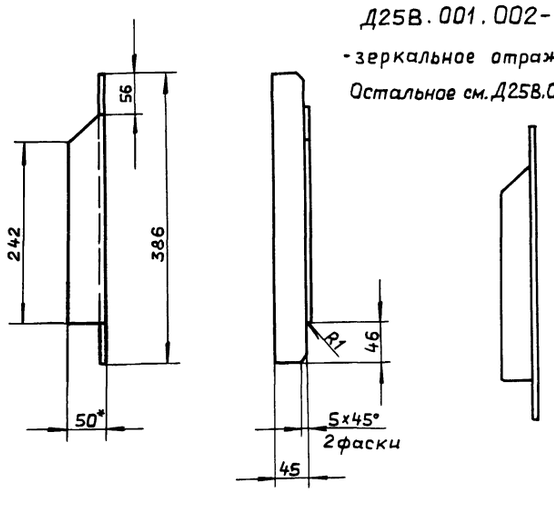

1* Размеры для справок.

2. h16; $\pm \frac{IT16}{2}$

Д25В.001.002

Изм.	Лист	№ докум.	Подп.	Дата
Разраб.		Мюнтер		5.5.89
Пров.		Мюнтер		
Т.контр.				
Н.контр.		Мюнтер		
Утв.				

Связь

Лит.	Масса	Масштаб
И	1.03	1:5

Лист	Листов 1

Уголок 50×50×4-Б-ГОСТ8509-86 ВСт3сп ГОСТ535-79

ГПИ Горьковский САНТЕХПРОЕКТ

Формат А4

Д258.001.004

25 $\sqrt{}$ ($\sqrt{}$)

Д25В.001.004

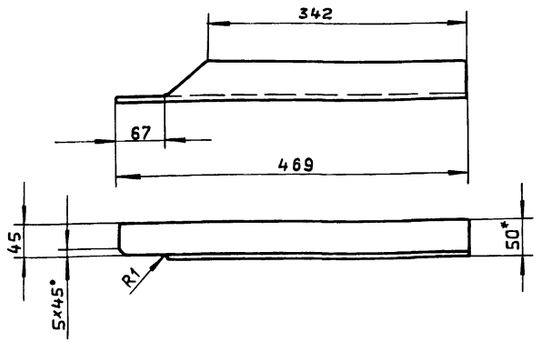

Д25В.001.004-01- Зеркальное отражение

Остальное см. Д25В.001.004

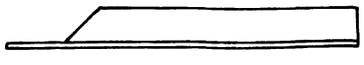

1.* Размеры для справок.

2. h16; $\pm \frac{IT16}{2}$.

Д25В.001.004

Изм.	Лист	№ докум.	Подп.	Дата
Разраб.		Мюнтер		5.5.89
Пров.		Мюнтер		
Т.контр.				
Н.контр.		Мюнтер		
Утв.				

Связь

Лит.	Масса	Масштаб
И	1.2	1:5

Лист	Листов 1

Уголок 50×50×4-Б-ГОСТ8509-86 ВСт3сп ГОСТ535-79

ГПИ Горьковский САНТЕХПРОЕКТ

Формат А4

Альбом 5, часть 2

Типовой проект 903-1-275.89

Д25В.001.005

25 √(√)

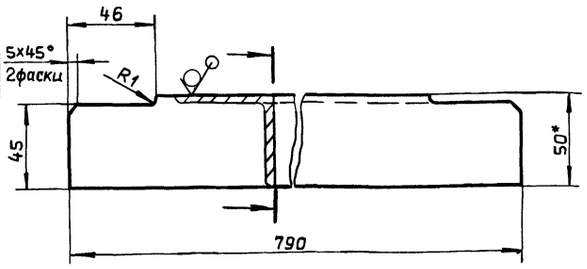

1* Размеры для справок.

2. $h16; \pm \frac{IT16}{2}$

Изм.	Лист	№ докум.	Подп.	Дата
Разраб.		Мюнтер		6.5.83
Пров.		Мюнтер		
Т.контр.				
Н.контр.		Мюнтер		
Утв.				

Д25В.001.005

Связь

Лит.	Масса	Масштаб
И	2,4	1:2

Лист	Листов 1

Уголок 50х50х4-Б-ГОСТ8509-86 / ВСт3сп ГОСТ535-79

ГПИ горьковский САНТЕХПРОЕКТ

Формат А4

Д25В.001.006

25 √(√)

Д25В.001.006

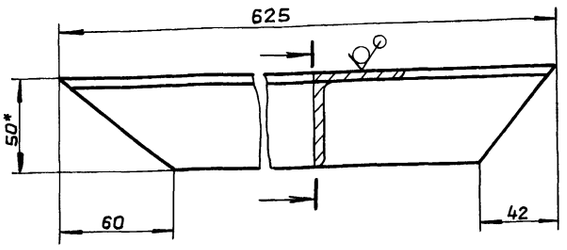

Д25В.001.006-01 – зеркальное отражение

Остальное см. Д25В.001.006

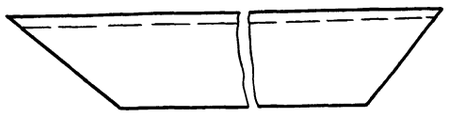

1* Размеры для справок.

2. $h16; \pm \frac{IT16}{2}$

Изм.	Лист	№ докум.	Подп.	Дата
Разраб.		Мюнтер		6.5.83
Пров.		Мюнтер		
Т.контр.				
Н.контр.		Мюнтер		
Утв.				

Д25В.001.006

Связь

Лит.	Масса	Масштаб
И	1.73	1:2

Лист	Листов 1

Уголок 50х50х4-Б-ГОСТ8509-86 / ВСт3сп ГОСТ535-79

ГПИ горьковский САНТЕХПРОЕКТ

Формат А4

Формат	Зона	Поз.	Обозначение	Наименование	Кол.	Примечание
				Документация		
А2			Д25В.002.000 СБ	Сборочный чертеж		
				Детали		
А4		1	Д25В.002.001	Стенка	2	
Б4		2	Д25В.002.002	Стенка		
				Лист Б-ПН-4 ГОСТ19903-74		
				ВСт3сп ГОСТ14637-79		
				(856 × 1070) h16 $^{12,5}\sqrt{}$	1	28,75 кг
А4		3	Д25В.002.003	Уголок	1	
А4		4	Д25В.002.004	Стенка	1	
Б4		5	Д25В.002.005	Уголок		
				Уголок 50х50х4-Б-ГОСТ8509-86		
				ВСт3сп ГОСТ535-79		
				L=1050 h16 $^{12,5}\sqrt{}$	1	3,2 кг
А4		6	Д25В.002.003-01	Уголок	1	

Изм.	Лист	№ докум.	Подп.	Дата
Разраб.		Мюнтер		6.5.85
Пров.		Мюнтер		
Нач.отд		Вольский		
Н.контр.		Мюнтер		
Утв.				

Д25В.002.000

Короб шлакоспускной

Лит.	Лист	Листов
И		1

ГПИ горьковский САНТЕХПРОЕКТ

Формат А4

Д25В.002.001

√(√)

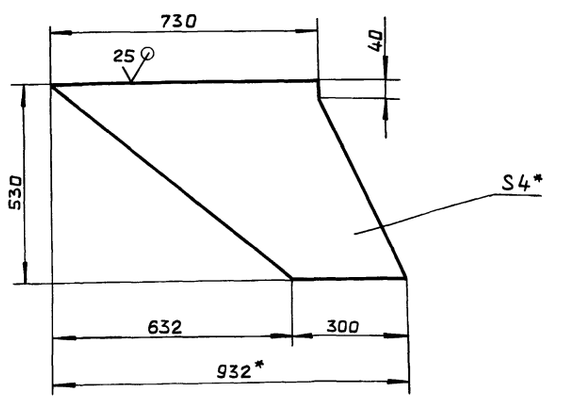

1* Размеры для справок.

2. $h16; \pm \frac{IT16}{2}$

Изм.	Лист	№ докум.	Подп.	Дата
Разраб.		Мюнтер		6.5.85
Пров.		Мюнтер		
Т.контр.				
Н.контр.		Мюнтер		
Утв.				

Д25В.002.001

Стенка

Лит.	Масса	Масштаб
И	8,57	1:10

Лист	Листов 1

Лист Б-ПН-4 ГОСТ19903-74 / ВСт3сп ГОСТ14637-79

ГПИ горьковский САНТЕХПРОЕКТ

Формат А4

Копировал: Ганкова

Д25В.002.000 СБ

Альбом 5, часть 2

Типовой проект 903-1-275.89

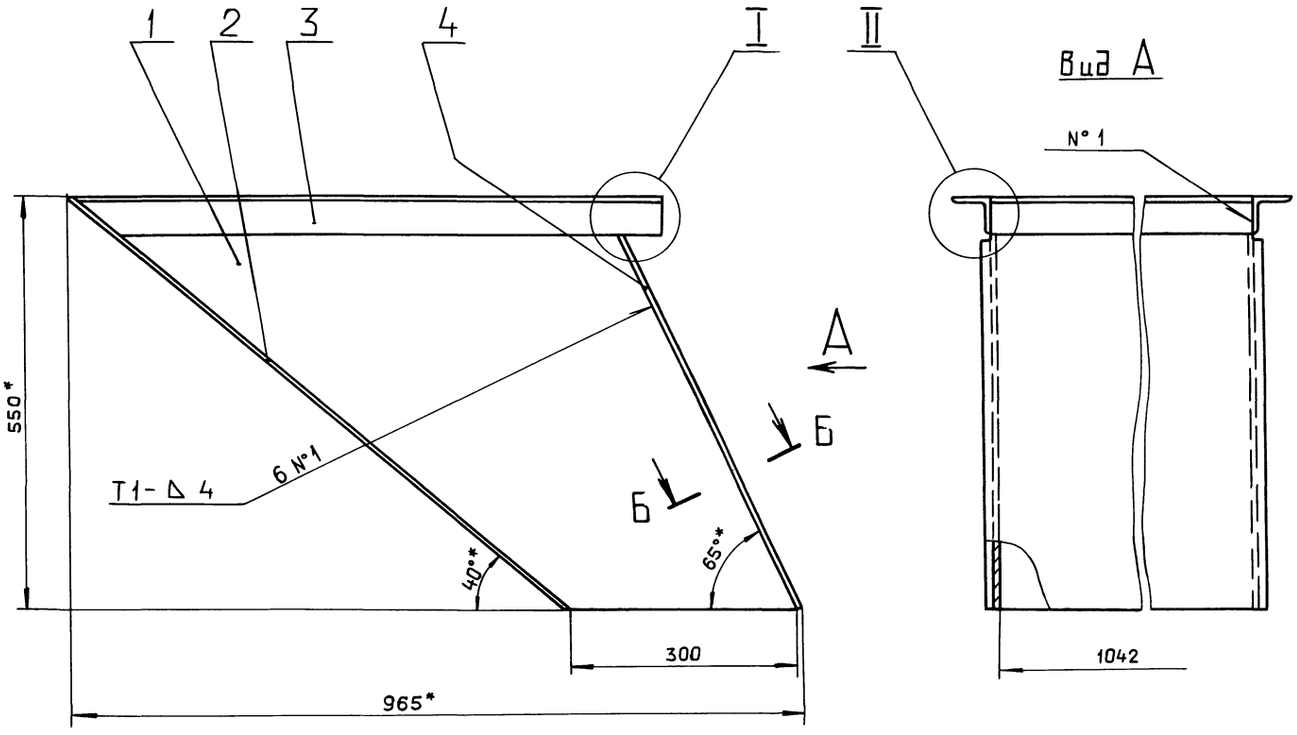

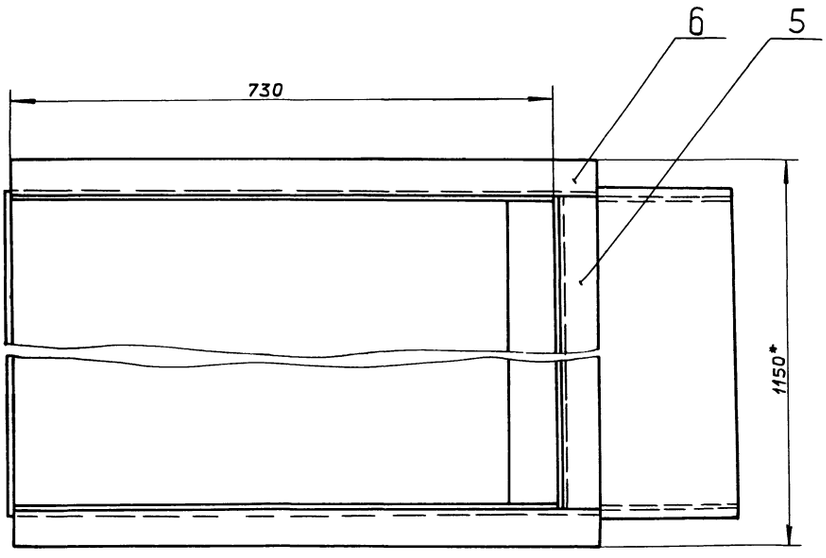

Б—Б
М 1:1

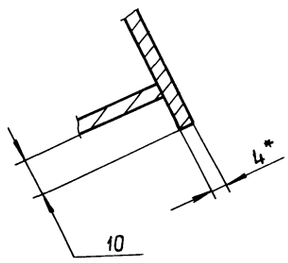

II
М 1:2

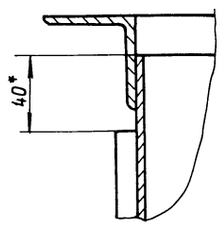

I
М 1:2

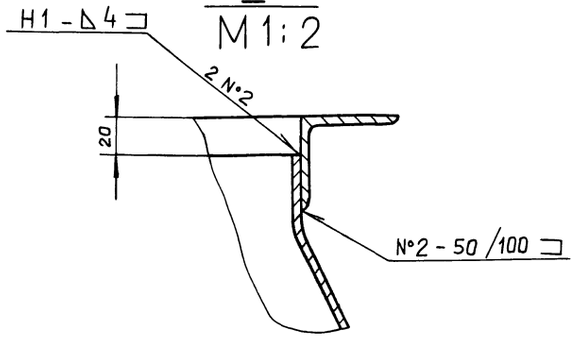

1*. Размеры для справок.

2. $H16;\pm\frac{IT16}{2}$

3. Сварные швы по ГОСТ 5264-80

					Д25В.002.000 СБ	
Изм.	Лист	№ докум.	Подп.	Дата	Короб шлакоспускной	Лит. И; Масса 73; Масштаб 1:5
Разраб.		Мюнтер		6.5.89		Лист; Листов 1
Пров.		Мюнтер				ГПИ ГОРЬКОВСКИЙ САНТЕХПРОЕКТ
Т.контр.						
Нач.отд.		Вольский				
Н.контр.		Мюнтер				
Утв.						

Копировал Ганкова

23947-06 77 Формат А2

Инв.№подл. | Подп. и дата | Взам.инв.№ | Инв.№дубл. | Подп. и дата

Д25В.002.003

Типовой проект 903-1-275.89 Альбом 5, часть 2

Д25В.002.003

Д25В.002.003-01 - зеркальное отражение

Остальное см. Д25В.002.003

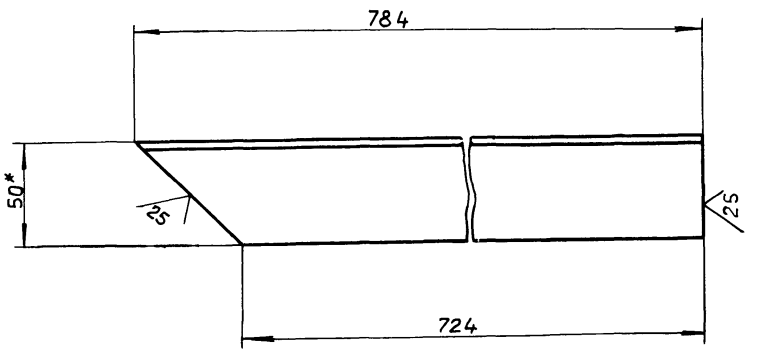

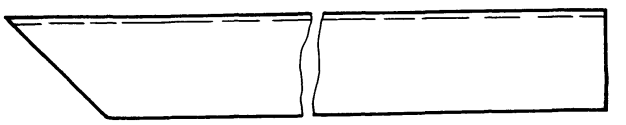

1.* Размеры для справок.

2. h16.

					Д25В.002.003		
Изм.	Лист	№ докум.	Подп.	Дата			
Разраб.		Мюнтер		5.5.85	Уголок	Лит.	Масса	Масштаб
Пров.		Мюнтер				И	2.28	1:2,5
Т.контр.						Лист	Листов 1	
Н.контр.		Мюнтер			Уголок 50х50х4-Б-ГОСТ 8509-86 / ВСт3сп ГОСТ 535-79	ГПИ Горьковский САНТЕХПРОЕКТ		
Утв.								

Формат А3

Инв.№ подл. | Подп. и дата | Взам. инв.№ | Инв.№ дубл. | Подп. и дата

Д25В.002.004

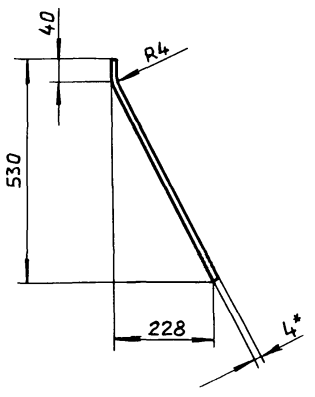

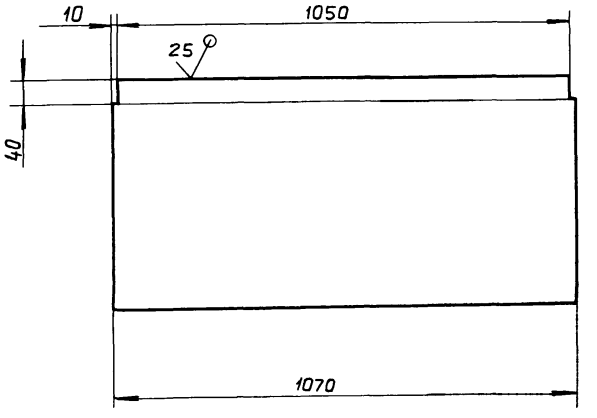

1*. Размеры для справок.

2. h16; $\pm \frac{IT16}{2}$

					Д25В.002.004		
Изм.	Лист	№ докум.	Подп.	Дата			
Разраб.		Мюнтер		5.5.85	Стенка	Лит.	Масса	Масштаб
Пров.		Мюнтер				И	18.8	1:10
Т.контр.						Лист	Листов 1	
Н.контр.		Мюнтер			Лист Б-ПН-4 ГОСТ 19903-74 / ВСт3сп ГОСТ 14637-79	ГПИ Горьковский САНТЕХПРОЕКТ		
Утв.								

Инв.№ подл. | Подп. и дата | Взам. инв.№ | Инв.№ дубл. | Подп. и дата

gost.e-ecolog.ru