ТИПОВОЙ ПРОЕКТ

903-1-275.89

КОТЕЛЬНАЯ
С 6 КОТЛОАГРЕГАТАМИ „БРАТСК-М"
ДЛЯ СЕЛЬСКОХОЗЯЙСТВЕННОГО СТРОИТЕЛЬСТВА
ТОПЛИВОПОДАЧА С ПРИМЕНЕНИЕМ ЛЕНТОЧНОГО КОНВЕЙЕРА.
ТОПЛИВО-КАМЕННЫЙ И БУРЫЙ УГЛИ.
СИСТЕМА ТЕПЛОСНАБЖЕНИЯ-ЗАКРЫТАЯ.

АЛЬБОМ 5

ЧАСТЬ 1 СТР.1-77

gost.e-ecolog.ru

ЦЕНТРАЛЬНЫЙ ИНСТИТУТ ТИПОВОГО ПРОЕКТИРОВАНИЯ
ГОССТРОЯ СССР

Москва, А-445, Смольная ул., 22

Сдано в печать IV 1990 года

Заказ № 4560 Тираж 1050 экз.

ТИПОВОЙ ПРОЕКТ
903-1-275.89

КОТЕЛЬНАЯ С 6 КОТЛОАГРЕГАТАМИ „БРАТСК-М"
ДЛЯ СЕЛЬСКОХОЗЯЙСТВЕННОГО СТРОИТЕЛЬСТВА

ТОПЛИВОПОДАЧА С ПРИМЕНЕНИЕМ ЛЕНТОЧНОГО КОНВЕЙЕРА

ТОПЛИВО-КАМЕННЫЙ И БУРЫЙ УГЛИ. СИСТЕМА ТЕПЛОСНАБЖЕНИЯ-ЗАКРЫТАЯ

АЛЬБОМ 5 ч.1

МЕТАЛЛОКОНСТРУКЦИИ ТЕХНОЛОГИЧЕСКИЕ.
РАБОЧИЕ ЧЕРТЕЖИ

РАЗРАБОТАН:
ГПИ „Горьковский Сантехпроект"

УТВЕРЖДЕН

Главный инженер института Ю.П. Фалалеев
Главный инженер проекта Т.Г. Гусева

© ЦИТП Госстроя СССР, 1989

СОДЕРЖАНИЕ АЛЬБОМА

Обозначение	Наименование	Стр.
	Содержание	2-4
Д1К.162.000	Люк для чистки воздуховода	5
Д1К.162.000 СБ	Люк для чистки воздуховода	
Д1К.162.001	Прокладка	
Д1К.162.010	Заглушка	6
Д1К.162.010 СБ	Заглушка	
Д1К.162.003	Крышка	
Д1К.162.004	Крышка	7
Д1К.162.005	Ручка	
Д1К.162.020	Люк	
Д1К.162.008	Стенка	
Д1К.162.020 СБ	Люк	8
Д1К.162.009	Стенка	
Д1К.163.000	Лючок для замера давления воздуха	
Д1К.163.000 СБ	Лючок для замера давления воздуха	9
Д1К.163.001	Пружина	
Д4А.231.000	Отсос местный	
Д4А.231.000 СБ	Отсос местный	10
Д4А.231.001	Корпус	
Д4А.231.002	Фланец	11
Д4А.231.010	Фланец	
Д4А.231.010 СБ	Фланец	
Д10Е.022.004	Скоба	
Д10Е.022.000	Решетка сороудерживающая	12
Д10Е.022.000 СБ	Решетка сороудерживающая	
Д12А.033.000	Расширитель для установки ТУДЭ	13
Д12А.033.000 СБ	Расширитель для установки ТУДЭ	
Д12А.033.003	Обечайка	
Д12Б.061.000	Установка разделителя РМ 5320	14
Д12Б.061.000 СБ	Установка разделителя РМ 5320	
Д12Б.061.001	Патрубок	
Д12Б.061.002	Фланец	
Д20А.939.000 СБ	Газоход	15
Д20А.939.000	Газоход	16
Д20А.939.010	Короб	
Д20А.939.010 СБ	Короб	
Д20А.939.001	Стенка	
Д20А.939.020	Короб	17
Д20А.939.020 СБ	Короб	
Д20А.939.003	Стенка	
Д20А.939.030 СБ	Короб	
Д20А.939.040	Короб	18
Д20А.939.040 СБ	Короб	
Д20А.939.005	Стенка	
Д20А.939.008	Стенка	19
Д20А.940.000	Газоход	
Д20А.940.001	Прокладка	
Д20А.940.002	Серьга	
Д20А.940.000 СБ	Газоход	20
Д20А.940.010	Фланец	21
Д20А.940.010 СБ	Фланец	
Д20А.940.020	Короб	
Д20А.940.030	Короб	
Д20А.940.020 СБ	Короб	22
Д20А.940.012	Стенка	
Д20А.940.030 СБ	Короб	23
Д20А.940.016	Стенка	
Д20А.940.017	Стенка	24
Д20А.941.000	Газоход	
Д20А.941.010	Короб	
Д20А.941.004	Стенка	
Д20А.941.000 СБ	Газоход	25,26

Обозначение	Наименование	Стр.
Д20А.941.010 СБ	Короб	26
Д20А.941.020 СБ	Короб	27
Д20А.941.020	Короб	28
Д20А.941.017	Стенка	
Д20А.941.018	Стенка	
Д20А.942.000	Газоход	
Д20А.942.000 СБ	Газоход	29
Д20А.944.000 СБ	Газоход	30-32
Д20А.944.000	Газоход	32
Д20А.944.010	Карман всасывающий	33
Д20А.944.003	Прокладка	
Д20А.944.020	Корпус	
Д20А.944.005	Крюк	
Д20А.944.010 СБ	Карман всасывающий	34
Д20А.944.020 СБ	Корпус	35
Д20А.944.006	Стенка	36
Д20А.944.007	Ребро	
Д20А.944.008	Фланец	
Д20А.944.009	Конус	37
Д20А.944.011	Обечайка	
Д20А.944.012	Стенка	38
Д20А.944.015	Вставка	
Д20А.944.014	Фланец	39
Д20А.944.030	Крышка	
Д20А.944.030 СБ	Крышка	
Д20А.944.021	Обечайка	40
Д20А.944.022	Фланец	
Д20А.944.023	Ручка	
Д20А.944.028	Крышка	
Д20А.944.040	Короб с заслонкой	41
Д20А.944.031	Подшипник задний	
Д20А.944.040 СБ	Короб с заслонкой	42
Д20А.944.029	Прокладка	43
Д20А.944.032	Шайба	
Д20А.944.034	Подшипник передний	
Д20А.944.033	Прокладка	44
Д20А.944.035	Втулка	
Д20А.944.036	Вал	
Д20А.944.041	Стенка	
Д20А.944.050	Короб	45
Д20А.944.044	Стенка	
Д20А.944.048	Стенка	
Д20А.944.050 СБ	Короб	46
Д20А.944.060	Заслонка	47
Д20А.944.060 СБ	Заслонка	
Д20А.944.053	Ребро	
Д20А.944.054	Полотно	48
Д20А.944.070	Короб с заслонкой	
Д20А.944.080	Короб	
Д20А.944.070 СБ	Короб с заслонкой	49
Д20А.944.080 СБ	Короб	50
Д20А.944.058	Стенка	51
Д20А.944.062	Ребро	
Д20А.944.063	Стенка	
Д20А.944.090	Короб с заслонкой	52
Д20А.944.066	Болт откидной	
Д20А.944.078	Воздухораспределитель	
Д20А.944.090 СБ	Короб с заслонкой	53,54
Д20А.944.100	Короб	55
Д20А.944.079	Ушко	
Д20А.944.100 СБ	Короб	56,57
Д20А.944.081	Фланец	58

СОДЕРЖАНИЕ АЛЬБОМА

Обозначение	Наименование	Стр.
Д20А. 944. 084	Ушко	58
Д20А. 944. 110	Устройство для продувки	
Д20А. 944. 087	Ниппель	
Д20А. 944. 110 СБ	Устройство для продувки	59
Д.20А. 944. 088	Ушко	
Д20А. 944. 089	Фланец	
Д20А. 944. 120	Заглушка	60
Д20А. 944. 120 СБ	Заглушка	
Д20А. 944. 094	Стенка	
Д20А. 944. 130	Короб	61
Д20А. 944. 130 СБ	Короб	
Д20А. 944. 097	Ребро	62
Д20А. 944. 140	Короб	
Д20А. 944. 095	Стенка	
Д20А. 944. 107	Стенка	63
Д20А. 944. 114	Прокладка	
Д20А. 944. 140 СБ	Короб	
Д20А. 944. 150	Короб утилизатора	64
Д20А. 944. 113	Крышка	
Д20А. 944. 150 СБ	Короб утилизатора	65,66
Д20А. 944. 115	Прокладка	67
Д20А. 944. 160	Короб	
Д20А. 944. 118	Стенка	
Д20А. 944. 119	Рамка	
Д20А. 944. 160 СБ	Короб	68
Д20А. 944. 123	Шпилька	69
Д20А. 944. 124	Стенка	
Д20А. 944. 170	Водораспределитель	
Д20А. 944. 127	Трубопровод	
Д20А. 944. 170 СБ	Водораспределитель	70
Д20А. 944. 129	Ниппель	
Д20А. 944. 180	Колено	
Д20А. 944. 180 СБ	Колено	71
Д20А. 944. 132	Ниппель	
Д20А. 944. 190	Перемычка	
Д20А. 944. 190 СБ	Перемычка	
Д20А. 944. 135	Патрубок	72
Д20А. 944. 200	Элемент нагревательный	
Д20А. 944. 200 СБ	Элемент нагревательный	
Д20А. 945. 000	Газоход	73
Д20А. 945. 003	Переход	
Д20А. 945. 000 СБ	Газоход	74
Д20А. 945. 004	Патрубок	75
Д20А. 945. 006	Переход	
Д20А. 944. 137	Шайба	76
Д20А. 945. 009	Патрубок	
Д20А. 946. 000	Газоход	
Д20А. 946. 000 СБ	Газоход	77
Д20А. 946. 003	Переход	78
Д20А. 946. 006	Серьга	
Д20А. 947. 000	Короб	
Д20А. 947. 000 СБ	Короб	79
Д20А. 961. 000 СБ	Патрубок	
Д20А. 961. 000	Патрубок	80
Д20А. 1036. 000	Газоход	
Д20А. 1036. 005	Стенка	
Д20А. 1036. 000 СБ	Газоход	81,82,83
Д20А. 1036. 010	Короб с заслонкой	83
Д20А. 1036. 010 СБ	Короб с заслонкой	84
Д20А. 1036. 020	Короб	85
Д20А. 1036. 011	Стенка	
Д20А. 1036. 014	Стенка	

Обозначение	Наименование	Стр.
Д20А. 1036. 020 СБ	Короб	86
Д20А. 1036. 030	Короб с заслонкой	87
Д20А. 1036. 040	Короб	
Д20А. 1036. 030 СБ	Короб с заслонкой	88,89
Д20А. 1036. 040 СБ	Короб	90, 91
Д20А. 1036. 050	Короб утилизатора	92
Д20А. 1036. 035	Прокладка	
Д20А. 1036. 034	Крышка	
Д20А. 1036. 050 СБ	Короб утилизатора	93,94
Д20А. 1036. 060	Короб	95
Д20А. 1036. 038	Стенка	
Д20А. 1036. 042	Рамка	
Д20А. 1036. 043	Стенка	
Д20А. 1036. 060 СБ	Короб	96
Д20А. 1036. 070	Водораспределитель	97
Д20А. 1036. 070 СБ	Водораспределитель	
Д20А. 1036. 047	Труба	
Д20Б. 037. 000	Компенсатор	98
Д20Б. 037. 003	Линза	
Д20Б. 037. 000 СБ	Компенсатор	99
Д20Б. 1036. 048	Отросток	100
Д20Б. 037. 010	Короб направляющий	
Д20Б. 037. 010 СБ	Короб направляющий	
Д20Б. 039. 000 СБ	Компенсатор 400 х 600	101
Д20Б. 039. 000	Компенсатор 400 х 600	102
Д21А. 774. 000	Переход	
Д21А. 774. 000 СБ	Переход	
Д21А. 774. 002	Переход	103
Д21А. 775. 000	Карман всасывающий	
Д21А. 775. 002	Стенка	
Д21А. 775. 000 СБ	Карман всасывающий	104
Д21А. 775. 003	Стенка	105
Д21А. 775. 006	Патрубок	
Д21А. 959. 000	Воздуховод	
Д21А. 959. 000 СБ	Воздуховод	106
Д21А. 959. 001	Переход	
Д21А. 959. 002	Труба	107
Д21А. 959. 003	Переход	
Д21А. 959. 004	Труба	
Д21А. 980. 001	Труба	
Д21А. 980. 000	Воздуховод	108
Д21А. 980. 002	Полусектор	
Д21А. 980. 003	Сектор	
Д21А. 980. 000 СБ	Воздуховод	109
Д21А. 980. 004	Труба	110
Д21А. 980. 005	Фланец	
Д21А. 980. 006	Труба	
Д22А. 027. 001	Ручка	
Д22А. 027. 000	Заслонка	111
Д22А. 027. 000 СБ	Заслонка	
Д22А. 027. 002	Упор	112
Д22А. 027. 003	Полуось	
Д22А. 027. 004	Полуось	
Д22А. 027. 010	Корпус	
Д22А. 027. 010 СБ	Корпус	113
Д22А. 027. 006	Бобышка	
Д22А. 027. 007	Кронштейн	
Д22А. 027. 008	Накладка	114
Д22А. 027. 009	Фланец	
Д22А. 027. 011	Обечайка	
Д22А. 027. 020	Лопатка	

СОДЕРЖАНИЕ АЛЬБОМА

Обозначение	Наименование	Стр.
Д22А. 027. 020СБ	Лопатка	115
Д22А. 027. 013	Полотно	
Д22А. 027. 014	Накладка	116
Д22А. 028. 000	Решетка	
Д22А. 028. 000СБ	Решетка	
Д22А. 028. 010	Фланец	117
Д22А. 028. 020	Рамка	
Д22А. 028. 010 СБ	Фланец	
Д22А. 028. 020СБ	Рамка	118
Д22А.043.000	Люк 600 х 500	
Д22А.043.000 СБ	Люк 600 х 500	
Д22А.043.010	Рама	119
Д22А.043.001	Ушко	
Д22А.043.010 СБ	Рама	
Д22А.043.002	Швеллер	120
Д22А.043.020	Дверь	
Д22А.043.008	Рамка	
Д22А. 0.43.020 СБ	Дверь	121
Д22А. 0.43.009	Прижим	
Д22А. 043.011	Петля	
Д22А. 043.012	Полотно	122
Д22А. 043.030	Ручка	
Д22А. 043.030 СБ	Ручка	
Д22Б. 139. 000	Привод заслонки ручной	
Д22Б. 139. 000 СБ	Привод заслонки ручной	123
Д22Б.139. 001	Рукоятка	
Д22Б.139.002	Кронштейн	
Д22Б. 139. 003	Шпилька	124
Д22Б. 139. 010	Рычаг с сектором	
Д22Б. 139.010 СБ	Рычаг с сектором	
Д22Б. 139. 006	Сектор	125
Д22Б. 139. 007	Втулка	
Д22Б. 139. 008	Рычаг	
Д22Г. 062. 000	Устройство задержания герметика	
Д22Г. 062. 000 СБ	Устройство задержания герметика	126
Д22Г. 063. 000	Шкаф аккумуляторный	
Д22Г. 063. 000 СБ	Шкаф аккумуляторный	127
Д22Г. 063. 001	Обечайка	128
Д22Г. 063. 002	Крышка	
Д22Г. 063. 004	Фланец	
Д22Г. 064. 005	Подкладка	
Д22Г. 063. 006	Стойка	129
Д22Е. 048. 000	Патрубок	
Д22Е. 048. 000 СБ	Патрубок	
Д22Е. 051. 000	Патрубок	130
Д22Е. 051. 000 СБ	Патрубок	
Д23Д. 388. 000	Опора под всасывающий карман	
Д23Д. 388. 001	Лист	
Д23Д. 388. 000 СБ	Опора под всасывающий карман	131
Д23Д. 388. 002	Лист	
Д23Д. 388. 003	Ребро	
Д23Д. 548. 000	Опора трубопроводов	132
Д23Д. 548. 000 СБ	Опора трубопроводов	
Д23Д. 558. 000	Опора	
Д23Д. 558. 000 СБ	Опора	133
Д23Д. 558. 003	Ребро	
Д23Д. 561. 000	Опора под всасывающий карман	

Обозначение	Наименование	Стр.
Д23Д. 561. 000 СБ	Опора под всасывающий карман	134
Д23Д. 561. 001	Лист	
Д23Д. 561. 002	Ребро	
Д23Д. 561. 003	Ребро	135
Д23Д. 562. 000	Подвеска газохода	
Д23Д. 562. 000 СБ	Подвеска газохода	
Д23Д. 580. 000	Опора	136
Д23Д. 580. 000 СБ	Опора	
Д23Д. 580. 001	Уголок	137
Д23Д. 581. 000	Лестница с площадкой	
Д23Д. 581. 001	Косынка	
Д23Д. 581. 010	Лестница	
Д23Д. 581. 000 СБ	Лестница с площадкой	138
Д23Д 581. 010 СБ	Лестница	139
Д23Д. 581. 002	Тетива	
Д23Д. 581. 005	Связь	
Д23Д. 581. 020	Площадка	140
Д23Д. 581. 007	Стойка	
Д23Д. 581. 011	Поручень	
Д23Д. 581. 020СБ	Площадка	141
Д23Д. 581. 012	Перекладина	142
Д23Д. 581. 013	Перекладина	
Д23Д. 582. 000	Лестница	
Д23Д. 582. 001	Поручень	
Д23Д. 582. 000 СБ	Лестница	143
Д23Д. 582. 002	Труба	
Д23Д. 582. 003	Тетива	
Д23Д. 583. 000 СБ	Лестница	144
Д23Д. 583. 000	Лестница	145
Д23Д. 583. 001	Поручень	
Д24А. 001. 000 СБ	Трубопровод	
Д24А. 001. 000	Трубопровод	146
Д24А. 002. 000	Трубопровод	
Д24А. 002. 000 СБ	Трубопровод	147
Д24А. 002. 003	Труба	
Д24А. 002. 005	Труба	
Д24А. 003. 000	Трубопровод	148
Д24А. 003. 000 СБ	Трубопровод	
Д24А. 003. 003	Труба	149
Д24А. 004. 000	Трубопровод	
Д24А. 004. 003	Труба	
Д24А. 004. 000 СБ	Трубопровод	150
Д25В. 001. 000 СБ	Желоб шлакоспускной	
Д25В. 001. 000	Желоб шлакоспускной	151
Д25В. 001. 001	Желоб	
Д25В. 001. 002	Связь	
Д25В. 001. 004	Связь	
Д25В. 001. 005	Связь	152
Д25В. 001. 006	Связь	
Д25В. 002. 000	Короб шлакоспускной	
Д25В. 002. 001	Стенка	
Д25В. 002. 000 СБ	Короб шлакоспускной	153
Д25В. 002. 003	Уголок	154
Д25В. 002. 004	Стенка	

Альбом 5 часть 1

Типовой проект 903-1-275.89

Формат	Зона	Поз.	Обозначение	Наименование	Кол.	Примечание
				Документация		
А3			Д1К.162.000 СБ	Сборочный чертеж		
				Сборочные единицы		
А4		1	Д1К.162.010	Заглушка	1	
А4		2	Д1К.162.020	Люк	1	
				Детали		
А4		3	Д1К.162.001	Прокладка	1	
				Стандартные изделия		
		4		Болт М8×20.36		
				ГОСТ 7798-70	6	
		5		Гайка М8.4		
				ГОСТ5915-70	6	

Изм.	Лист	№ докум.	Подп.	Дата
Разраб.		Мюнтер		4.4.89
Пров.		Мюнтер		
Нач.отд.		Вольский		
Н.контр.		Мюнтер		
Утв.				

Д1К.162.000

Люк для чистки воздуховода

Лит	Лист	Листов
И		1

ГПИ горьковский САНТЕХПРОЕКТ

Формат А4

Подп. и дата | Инв. № дубл. | Взам. инв. № | Подп. и дата | Инв. № подл.

Д1К.162.001

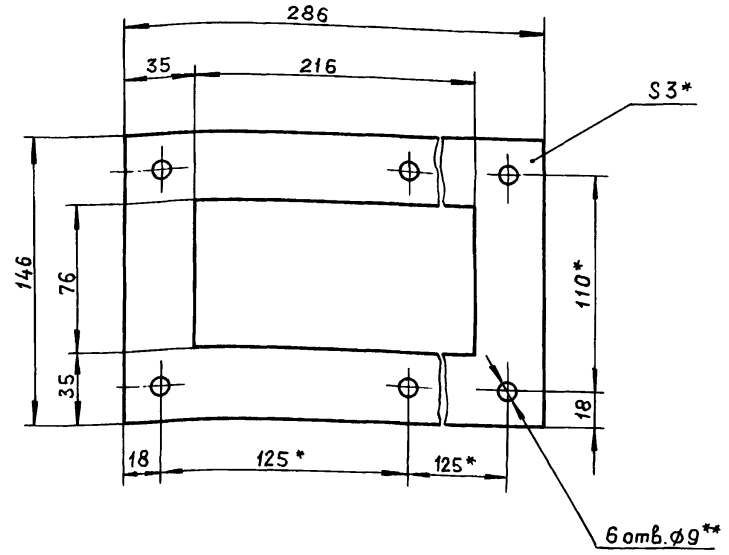

1.* Размеры для справок.

2.** Обработать по сопрягаемой детали.

Изм.	Лист	№ докум.	Подп.	Дата
Разраб.		Мюнтер		4.4.89
Пров.		Мюнтер		
Т.контр.				
Н.контр.		Мюнтер		
Утв.				

Д1К.162.001

Прокладка

Лит.	Масса	Масштаб
И	0,16	1:2,5
Лист	Листов 1	

Пластина 1, лист ТМКЩ-С-3-9.9 ГОСТ7338-77

ГПИ горьковский САНТЕХПРОЕКТ

Формат А4

Подп. и дата | Инв. № дубл. | Взам. инв. № | Подп. и дата | Инв. № подл.

Д1К.162.000 СБ

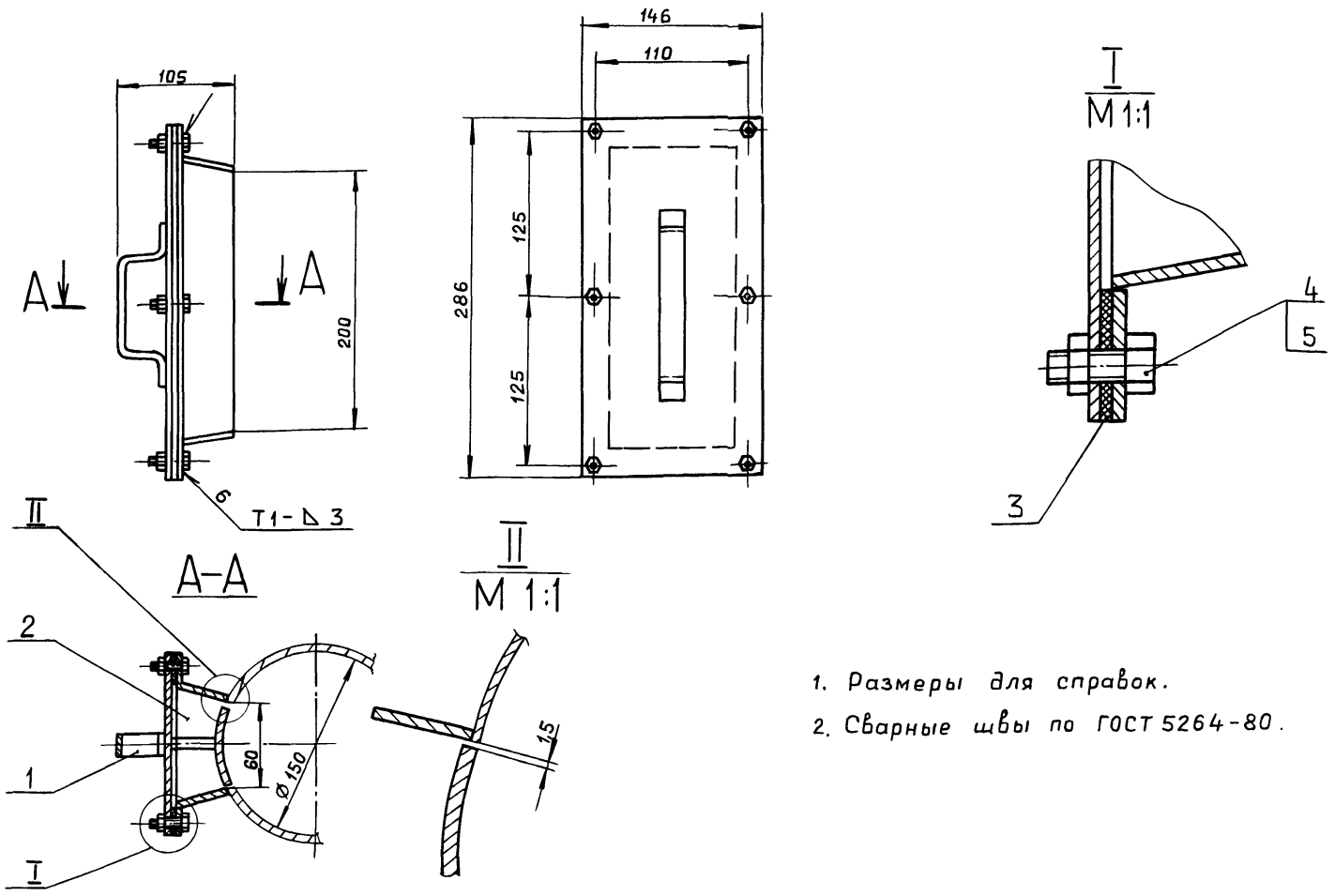

1. Размеры для справок.

2. Сварные швы по ГОСТ 5264-80.

Изм.	Лист	№ докум.	Подп.	Дата
Разраб.		Мюнтер		4.4.89
Пров.		Мюнтер		
Т.контр.				
Нач.отд.		Вольский		
Н.контр.		Мюнтер		
Утв.				

Д1К.162.000 СБ

Люк для чистки воздуховода

Лит	Масса	Масштаб
И	3.2	1:2,5
Лист	Листов 1	

ГПИ горьковский САНТЕХПРОЕКТ

Альбом 5, часть 1

Типовой проект 903-1-275.89

Формат	Зона	Поз.	Обозначение	Наименование	Кол.	Примечание
				Документация		
А3			Д1К.162.010 СБ	Сборочный чертеж		
				Детали		
А4		1	Д1К. 162. 003	Крышка	1	
А4		2	Д1К. 162. 004	Крышка	1	
А4		3	Д1К. 162. 005	Ручка	1	
Б4		4	Д1К. 162. 006	Ребро		
				Лист Б-ПН-3 ГОСТ19903-74		
				3-IV-Н-ВСт3сп ГОСТ16523-70		
				(38 × 150) h16 12,5	1	0,2 кг

Изм.	Лист	№ докум.	Подп.	Дата
Разраб.		Мюнтер		V.V.89
Пров.		Мюнтер		
Нач.отд.				
Н.контр.		Мюнтер		
Утв.				

Д1К.162.010

Заглушка

Лит. | Лист | Листов 1

ГПИ горьковский САНТЕХПРОЕКТ

Формат А4

Д1К.162.003

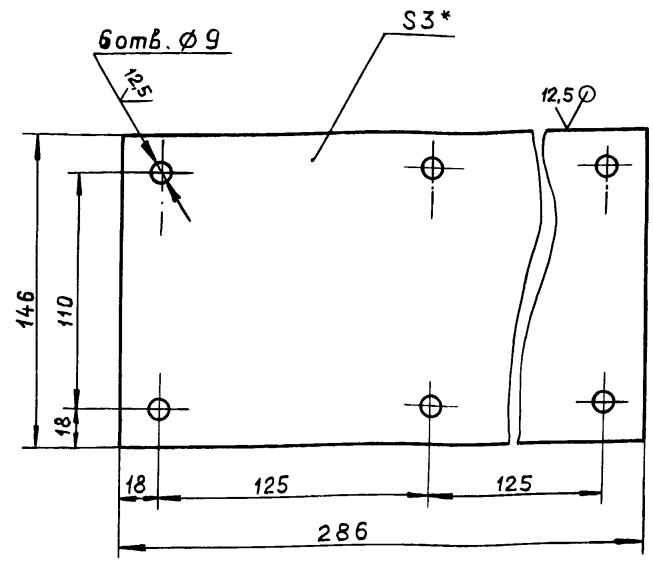

1.* Размеры для справок.

2. H16, h16, ± IT16/2

Подп. и дата | Инв. № дубл. | Взам. инв. № | Подп. и дата | Инв. № подл.

Изм.	Лист	№ докум.	Подп.	Дата
Разраб.		Мюнтер		V.V.89
Пров.		Мюнтер		
Т.контр.				
Н.контр.		Мюнтер		
Утв.				

Крышка

Лит.	Масса	Масштаб
И	1,03	1:2,5
Лист	Листов 1	

Лист Б-ПН-3 ГОСТ19903-74 3-IV-Н-ВСт3сп ГОСТ16523-70

ГПИ горьковский САНТЕХПРОЕКТ

Формат А4

Д1К.162.010 СБ

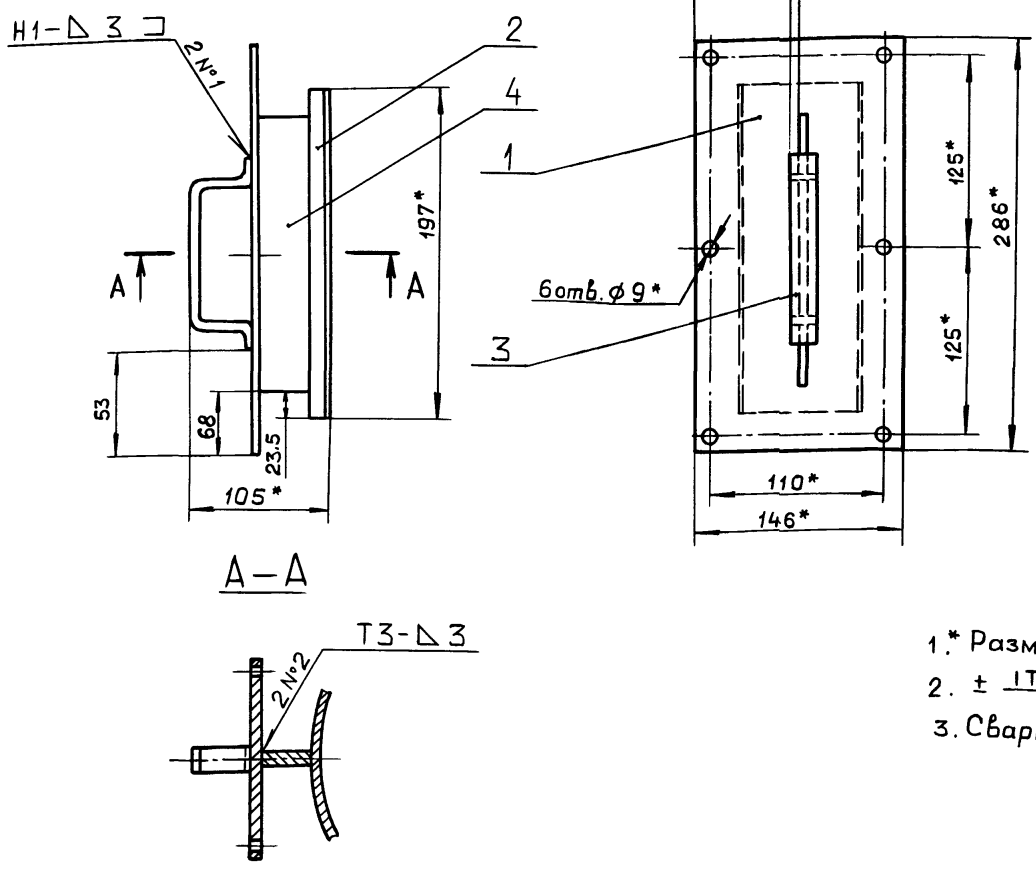

1.* Размеры для справок.

2. ± IT16/2

3. Сварные швы по ГОСТ 5264-80.

Изм.	Лист	№ докум.	Подп.	Дата
Разраб.		Мюнтер		V.V.89
Пров.		Мюнтер		
Т.контр.				
Н.контр.		Мюнтер		
Утв.				

Заглушка

Лит.	Масса	Масштаб
И	1,72	1:2,5
Лист	Листов 1	

ГПИ горьковский САНТЕХПРОЕКТ

Копировал: Ганкова

23067-05 7 Формат А3

Д1К.162.004

12,5

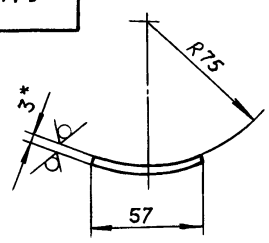

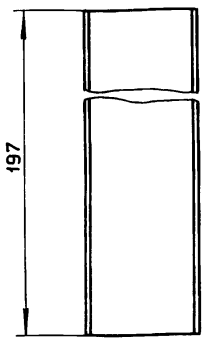

1.* Размеры для справок.

2. h16, $\pm \frac{IT16}{2}$

Изм.	Лист	№ докум.	Подп.	Дата
Разраб.		Мюнтер		4.89
Пров.		Мюнтер		
Т.контр.				
Н.контр.		Мюнтер		
Утв.				

Д1К.162.004

Крышка

Лит.	Масса	Масштаб
И	0,3	1:2

Лист | Листов 1

Лист 6-ПН-3 ГОСТ 19903-74
3-IV-Н ВСт3сп ГОСТ 16523-70

ГПИ горьковский САНТЕХПРОЕКТ

формат А4

Д1К.162.005

12,5

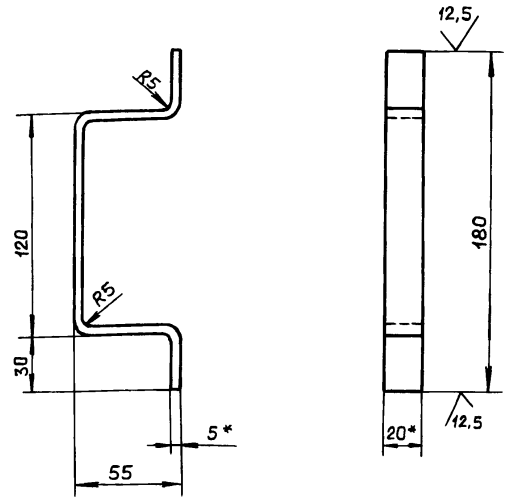

1.* Размеры для справок.

2. h16, $\pm \frac{IT16}{2}$

Изм.	Лист	№ докум.	Подп.	Дата
Разраб.		Мюнтер		4.89
Пров.		Мюнтер		
Т.контр.				
Н.контр.		Мюнтер		
Утв.				

Д1К.162.005

Ручка

Лит.	Масса	Масштаб
И	0,2	1:2

Лист | Листов 1

Полоса 2-Б-5х20 ГОСТ 103-76
ВСт3сп ГОСТ 535-79

ГПИ горьковский САНТЕХПРОЕКТ

формат А4

Формат	Зона	Поз.	Обозначение	Наименование	Кол.	Примечание
				Документация		
А3			Д1К.162.020 СБ	Сборочный чертеж		
				Детали		
А4		1	Д 1К.162.008	Стенка	2	
А4		2	Д 1К.162.009	Стенка	2	
Б Ч		3	Д 1К.162.011	Полоса		
				Лист 6-ПН-4 ГОСТ 19903-74		
				ВСт3сп ГОСТ 14637-79		
				(35×286) h16 12,5	2	
Б Ч		4	Д1К.162.012	Полоса		
				Лист 6-ПН-4 ГОСТ 19903-74		
				ВСт3сп ГОСТ 14637-79		
				(35×76) h16 12,5	2	

Изм.	Лист	№ докум.	Подп.	Дата
Разраб.		Мюнтер		4.89
Пров.		Мюнтер.		
Нач.отд.				
Н.контр.		Мюнтер		
Утв.				

Д1К.162.020

Люк

Лит.	Лист	Листов
		1

ГПИ горьковский САНТЕХПРОЕКТ

формат А4

Д1К.162.008

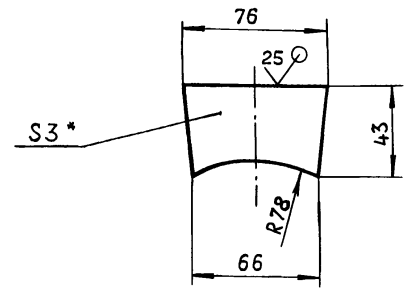

1.* Размеры для справок.

2. h16, $\pm \frac{IT16}{2}$

Изм.	Лист	№ докум.	Подп.	Дата
Разраб.		Мюнтер		4.89
Пров.		Мюнтер		
Т.контр.				
Н.контр.		Мюнтер		
Утв.				

Д1К.162.008

Стенка

Лит.	Масса	Масштаб
И	0,006	1:2

Лист | Листов 1

Лист Б-ПН-3 ГОСТ 19903-74
3-IV-Н ВСт3сп ГОСТ 16523-70

ГПИ горьковский САНТЕХПРОЕКТ

Копировал. Ганкова

Д1К.162.020 СБ

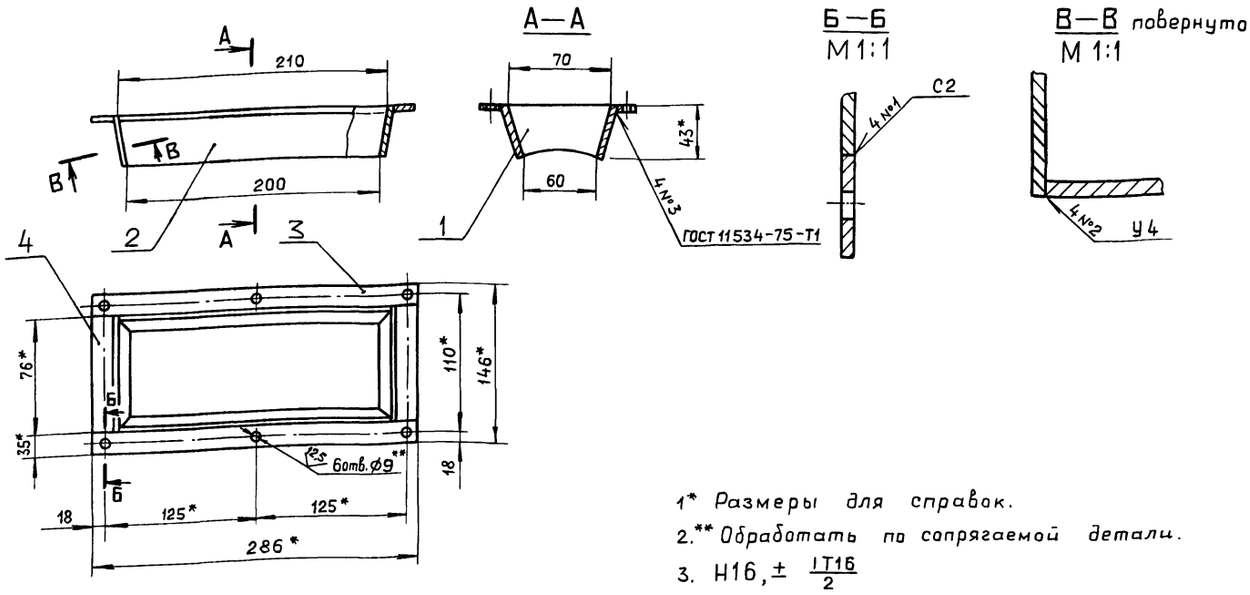

1* Размеры для справок.
2.** Обработать по сопрягаемой детали.
3. H16, $\pm \frac{IT16}{2}$

Изм	Лист	№ докум.	Подп.	Дата
Разраб.		Мюнтер		4.4.89
Пров.		Мюнтер		
Т.контр.				
Н.контр.		Мюнтер		
Утв.				

Д1К.162.020 СБ

Люк

Лит.	Масса	Масштаб
И	1,25	1:4
Лист	Листов 1	

ГПИ ГОРЬКОВСКИЙ САНТЕХПРОЕКТ

формат А3

Д1К.162.009

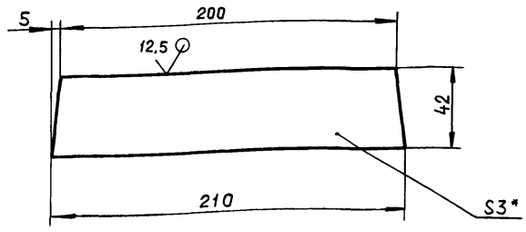

1.* Размеры для справок
2. h16, $\pm \frac{IT16}{2}$

Изм	Лист	№ докум.	Подп.	Дата
Разраб.		Мюнтер		4.4.89
Пров.		Мюнтер		
Т.контр.				
Н.контр.		Мюнтер		
Утв.				

Д1К.162.009

Стенка

Лит.	Масса	Масштаб
И	0,2	1:2
Лист	Листов 1	

Лист Б-ПН-3 ГОСТ 19903-74
3-IУ-Н-ВСт3сп ГОСТ 16523-70

ГПИ ГОРЬКОВСКИЙ САНТЕХПРОЕКТ

формат А4

Формат	Зона	Поз.	Обозначение	Наименование	Кол.	Примечание
				Документация		
А3			Д1К.163.000 СБ	Сборочный чертеж		
				Детали		
А4		1	Д1К.163.001	Пружина	1	
Б4		2	Д1К.163.002	Прокладка		
				Пластина I лист ОМБ-М-3-9.9		
				ГОСТ 7338-77		
				Д28 х d9	1	0,01 кг
Б4		3	Д1К.163.003	Палец		
				Круг 16-В-ГОСТ 2590-71		
				ВСт3сп ГОСТ 535-79	1	0,015 кг
				Стандартные изделия		
		4		Шайба 8.01.06		
				ГОСТ 11371-78	1	
		5		Штифт 3h8х20		
				ГОСТ 3128-70	1	

Инв.№подл. | Подп. и дата | Взам.инв.№ | Инв.№дубл. | Подп. и дата

Изм	Лист	№ докум.	Подп.	Дата
Разраб.		Мюнтер		4.4.89
Пров.		Мюнтер		
Нач.отд.		Вольский		
Н.контр.		Мюнтер		
Утв.				

Д1К.163.000

Лючок для замера давления воздуха.

Лит.	Лист	Листов
И		1

ГПИ ГОРЬКОВСКИЙ САНТЕХПРОЕКТ

Копировал · Ганкова

23947-05 9 формат А4

Д1К.163.000 СБ

Альбом 5, часть 1

Типовой проект 903-1-275.89

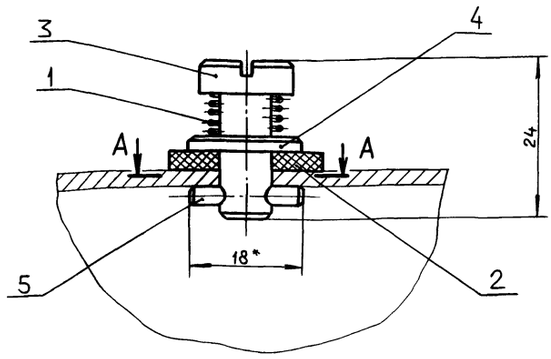

А-А
М2:1

Поз. 3

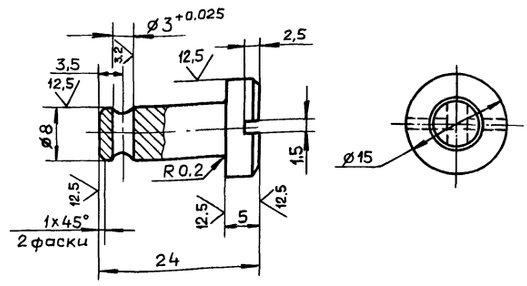

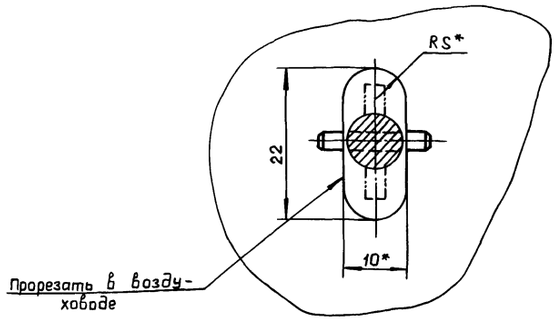

1.* Размеры для справок.
2. $h16, \pm \frac{IT16}{2}$

Изм.	Лист	№ докум.	Подп.	Дата	Д1К.163.000 СБ			
Разраб.		Мюнтер		4.4.89	Лючок для замера давления воздуха.	Лит. И	Масса 0,1	Масштаб 2:1
Пров.		Мюнтер				Лист	Листов 1	
Т.контр.						ГПИ ГОРЬКОВСКИЙ САНТЕХПРОЕКТ		
Нач.отд.		Вольский						
Н.контр.		Мюнтер						
Утв.								

Инв. № подл. | Подп. и дата | Взам. инв. № | Инв. № дубл. | Подп. и дата

формат А3

Д1К.163.001

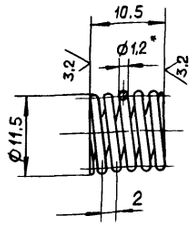

1. Пружина 266 ГОСТ 13766-68.
2. Направление навивки пружины - левое.
3. $n = 4$.
4. $n_1 = 5.5$.
5.* Размеры для справок.
6. $h16; \pm \frac{IT16}{2}$

Изм.	Лист	№ докум.	Подп.	Дата	Д1К.163.001			
Разраб.		Мюнтер		4.4.89	Пружина	Лит. И	Масса 0.015	Масштаб 2:1
Пров.		Мюнтер				Лист	Листов 1	
Т.контр.					Проволока I - 1,2 ГОСТ 9389-75	ГПИ ГОРЬКОВСКИЙ САНТЕХПРОЕКТ		
Н.контр.		Мюнтер						
Утв.								

Инв. № подл. | Подп. и дата | Взам. инв. № | Инв. № дубл. | Подп. и дата

формат А3

Формат	Зона	Поз.	Обозначение	Наименование	Кол.	Примечание
				Документация		
А3			Д4А.231.000 СБ	Сборочный чертеж		
				Сборочные единицы		
А4		1	Д4А.231.010	Фланец	1	
				Детали		
А3		2	Д4А.231.001	Корпус	1	
А4		3	Д4А.231.002	Фланец	1	

Изм.	Лист	№ докум.	Подп.	Дата	Д4А.231.000			
Разраб.		Мюнтер		4.4.89	Отсос местный	Лит. И	Лист	Листов 1
Пров.		Мюнтер				ГПИ ГОРЬКОВСКИЙ САНТЕХПРОЕКТ		
Нач.отд.		Вольский						
Н.контр.		Мюнтер						
Утв.								

Инв. № подл. | Подп. и дата | Взам. инв. № | Инв. № дубл. | Подп. и дата

Копировал. Ганкова

23947-05 10 формат А4

Д4А.231.000 СБ

Альбом 5, часть 1

Типовой проект 903-1-275.89

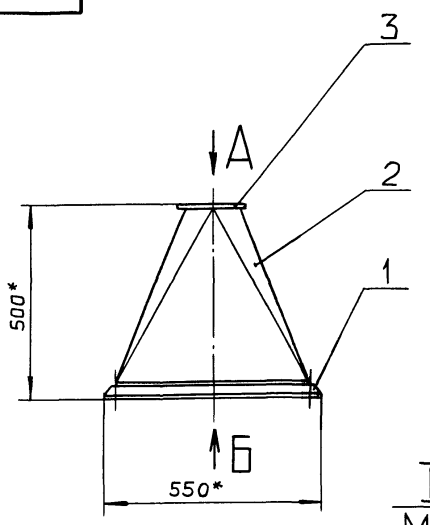

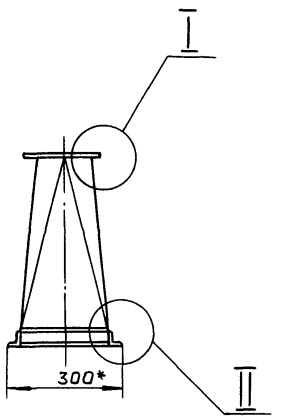

Вид Б
М1:5

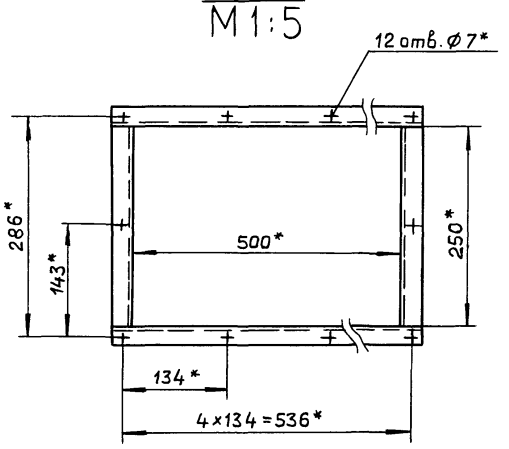

I
М1:1

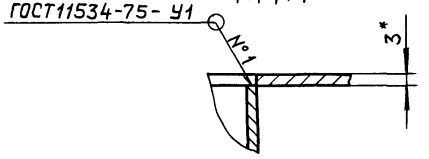

Вид А
М1:5

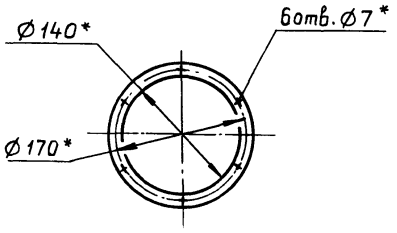

II
М1:2

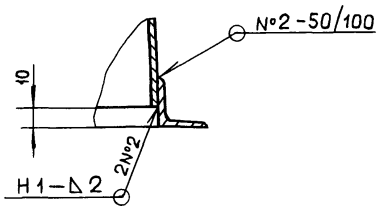

1.* Размеры для справок.

2. $\pm \frac{IT16}{2}$

3. Сварные швы по ГОСТ 5264-80, кроме швов указанных особо.

Изм.	Лист	№ докум.	Подп.	Дата
Разраб.		Мюнтер		4.89
Пров.		Мюнтер		
Т.контр.				
Нач.отд.		Вольский		
Н.контр.		Мюнтер		
Утв.				

Д4А.231.000 СБ

Отсос местный

Лит.	Масса	Масштаб
И	15	1:10

Лист | Листов

ГПИ горьковский САНТЕХПРОЕКТ

Формат А3

Д4А.231.001

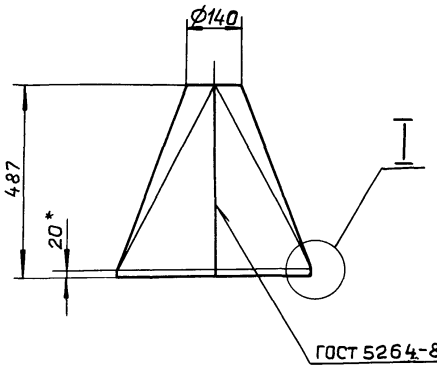

Развертка

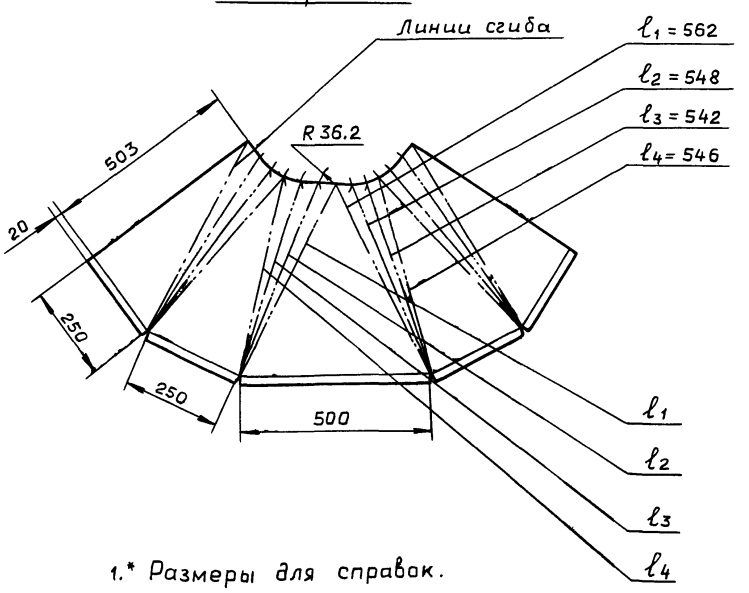

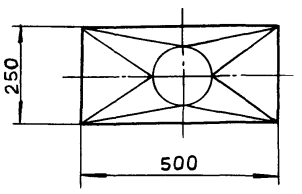

I
М1:1

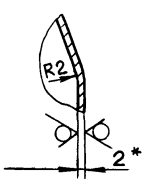

1.* Размеры для справок.

2. $h16, \pm \frac{IT16}{2}$

Изм.	Лист	№ докум.	Подп.	Дата
Разраб.		Мюнтер		4.89
Пров.		Мюнтер		
Т.контр.				
Н.контр.		Мюнтер		
Утв.				

Д4А.231.001

Корпус

Лит.	Масса	Масштаб
И	12,6	1:10

Лист | Листов

Лист Б-ПН-2 ГОСТ19903-74
3-IV-Н-ВСт3сп ГОСТ16523-70

ГПИ горьковский САНТЕХПРОЕКТ

Копировал Ганкова

23967-05 11 Формат А3

Альбом 5, часть 1

Типовой проект 903-1-275.89

Д4А.231.002

12,5

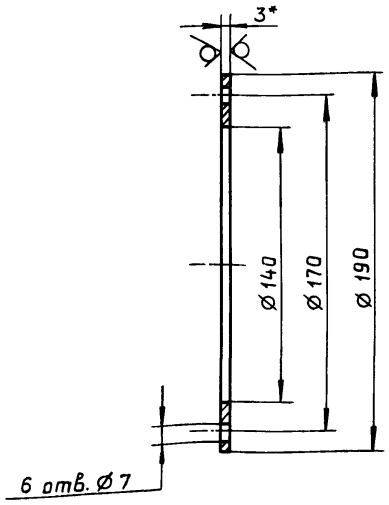

1.* Размеры для справок.

2. H16, h16, $\pm \frac{IT16}{2}$

Изм.	Лист	№ докум.	Подп.	Дата
Разраб.		Мюнтер		4.89
Пров.		Мюнтер		
Т.контр.				
Н.контр.		Мюнтер		
Утв.				

Д4А.231.002

Фланец

Лит.	Масса	Масштаб
И	0,3	1:2
Лист	Листов 1	

Лист 6-ПН-3 ГОСТ 19903-74
3-IV-Н-В Ст3сп ГОСТ 16523-70

ГПИ горьковский САНТЕХПРОЕКТ

Формат А4

Инв. № подл. | Подп. и дата | Взам. инв. № | Инв. № дубл. | Подп. и дата

Формат	Зона	Поз.	Обозначение	Наименование	Кол.	Примечание
				Документация		
А4			Д4А.231.010 СБ	Сборочный чертеж		
				Детали		
Б4		1	Д4А.231.004	Уголок		
				Уголок 25×25×3-Б-ГОСТ 8509-86 / ВСт3сп ГОСТ 535-79		
				L=550 h16 12,5	2	0,62 кг
Б4		2	Д4А.231.005	Уголок		
				Уголок 25×25×3-Б-ГОСТ 8509-86 / ВСт3сп ГОСТ 535-79		
				L=250 h16 25	2	0,28 кг

Изм.	Лист	№ докум.	Подп.	Дата
Разраб.		Мюнтер		4.89
Пров.		Мюнтер		
Нач.отд.				
Н.контр.		Мюнтер		
Утв.				

Д4А.231.010

Фланец

Лит.	Лист	Листов
И		1

ГПИ горьковский САНТЕХПРОЕКТ

Формат А4

Д4А.231.010 СБ

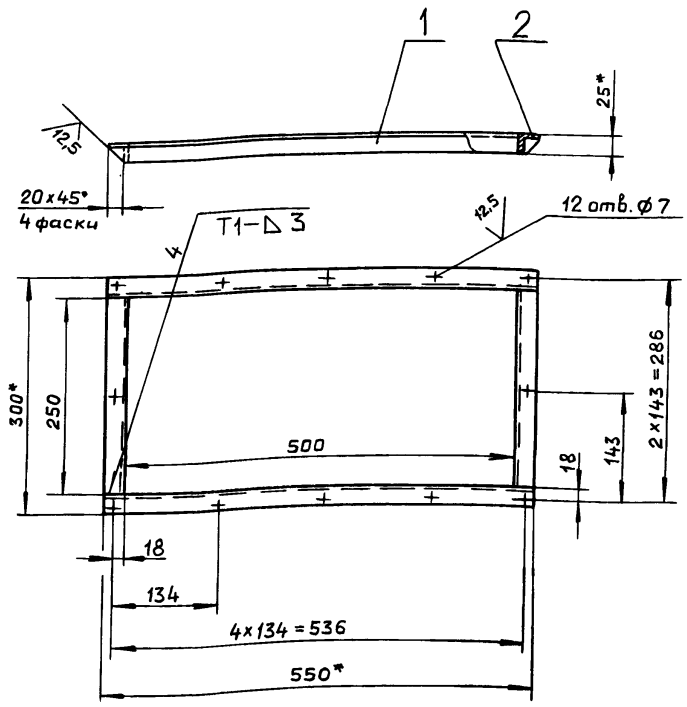

1.* Размеры для справок.

2. H16, h16, $\pm \frac{IT16}{2}$

3. Сварные швы по ГОСТ 5264-80.

Изм.	Лист	№ докум.	Подп.	Дата
Разраб.		Мюнтер		4.89
Пров.		Мюнтер		
Т.контр.				
Н.контр.		Мюнтер		
Утв.				

Д4А.231.010 СБ

Фланец

Лит.	Масса	Масштаб
И	1,8	1:5
Лист	Листов 1	

ГПИ горьковский САНТЕХПРОЕКТ

Формат А4

Д10Е.022.004

25

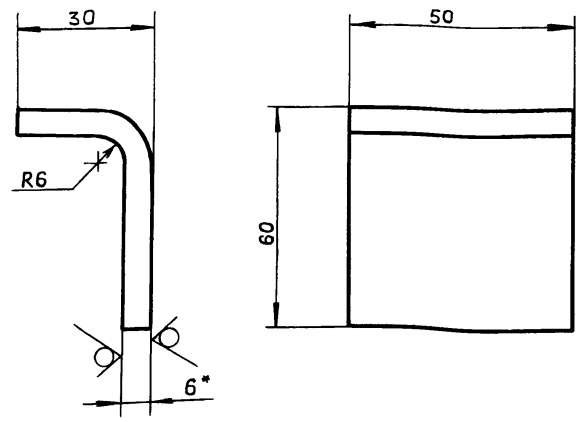

1.* Размеры для справок.

2. $\pm \frac{IT16}{2}$

Изм.	Лист	№ докум.	Подп.	Дата
Разраб.		Шилина		4.89
Пров.		Шилина		
Т.контр.				
Н.контр.		Мюнтер		
Утв.				

Д10Е.022.004

Скоба

Лит.	Масса	Масштаб
И	0,3	1:1
Лист	Листов 1	

Лист 6-ПН-6 ГОСТ 19903-74
ВСт3сп ГОСТ 14637-79

ГПИ горьковский САНТЕХПРОЕКТ

Копир Панкова

23947-05 12 Формат А4

Альбом 5, часть 1

Типовой проект 903-1-275.89

Формат	Зона	Поз.	Обозначение	Наименование	Кол.	Примечание
				Документация		
А3			Д10Е.022.000 СБ	Сборочный чертеж		
				Детали		
Б4		1	Д10Е.022.001	Планка		
				Полоса 2-Б-10×50 ГОСТ 103-76		
				Вст3сп ГОСТ 535-79		
				L=340 h16 $\overset{25}{\vee}$	4	1,3 кг
Б4		2	Д10Е.022.002	Сетка		
				Сетка р-5-1,2		
				ГОСТ 5336-80		
				(340×900) h16 $\overset{25}{\vee}$	1	1,4 кг
Б4		3	Д10Е.022.003	Планка		
				Полоса 2-Б-10×50 ГОСТ 103-76		
				Вст3сп ГОСТ 535-79		
				L=800 h16 $\overset{25}{\vee}$	4	3,1 кг
А4		4	Д10Е.022.004	Скоба	1	

Изм.	Лист	№ докум.	Подп.	Дата
Разраб.		Гольденберг		4.89
Пров.		Мюнтер		
Нач.отд.		Вольский		
Н.контр.		Мюнтер		
Утв.				

Д10Е.022.000

Решетка сороудерживающая

Лит.	Лист	Листов
И	1	2

ГПИ горьковский САНТЕХПРОЕКТ

Формат А4

Формат	Зона	Поз.	Обозначение	Наименование	Кол.	Примечание
Б4		5	Д10Е.022.005	Тяга		
				Круг 10-В-ГОСТ 2590-71		
				Вст3сп ГОСТ 535-79		
				L=307 h16 $\overset{25}{\vee}$	1	0,19 кг
Б4		6	Д10Е.022.006	Рукоятка		
				Круг 16-В-ГОСТ 2590-71		
				Вст3сп ГОСТ 535-79		
				L=100 h16 $\overset{25}{\vee}$	1	0,06 кг
				Стандартные изделия		
		8		Болт М8×30.56.019		
				ГОСТ 7798-70	24	
		9		Гайка М8.5.019		
				ГОСТ 5915-70	24	
		10		Шайба 8.01.019		
				ГОСТ 11371-78	24	

Д10Е.022.000 — Лист 2

Формат А4

Инв.№ подл. | Подп. и дата | Взам. инв.№ | Инв.№ дубл. | Подп. и дата

Д10Е.022.000 СБ

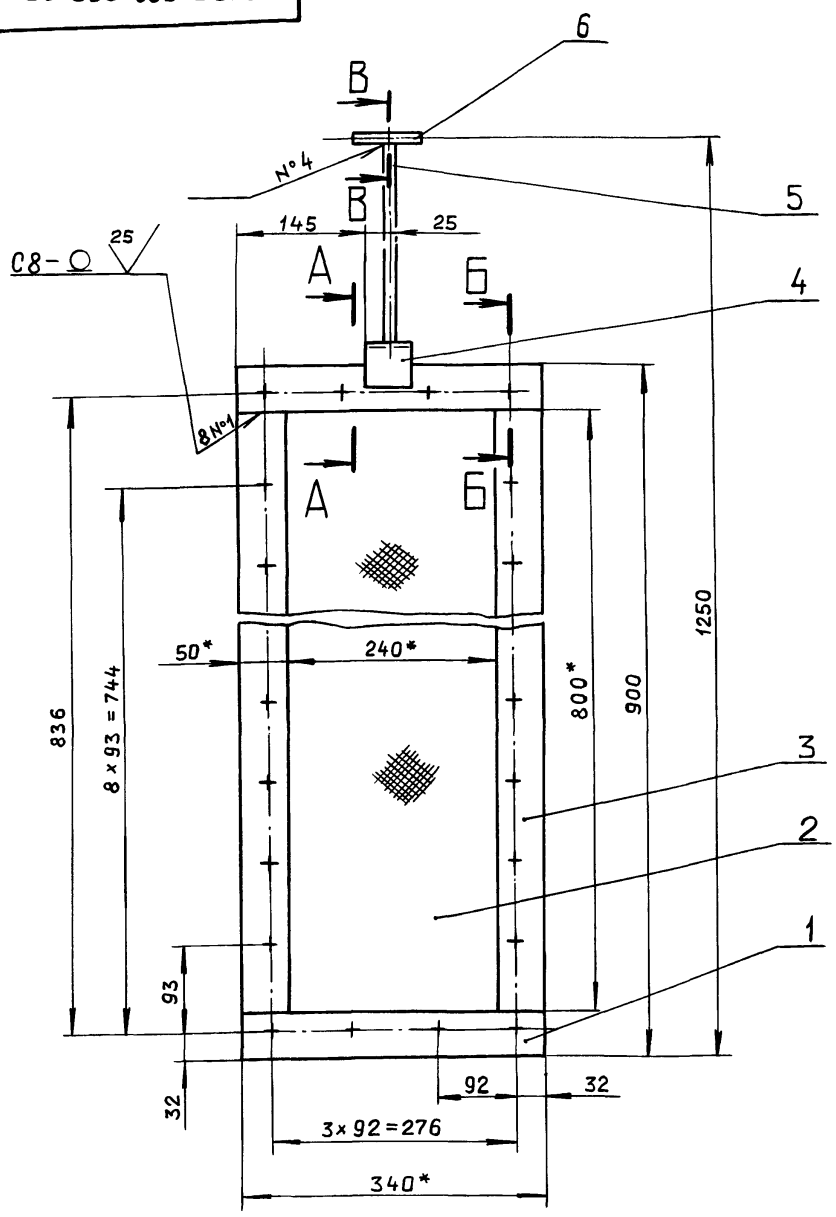

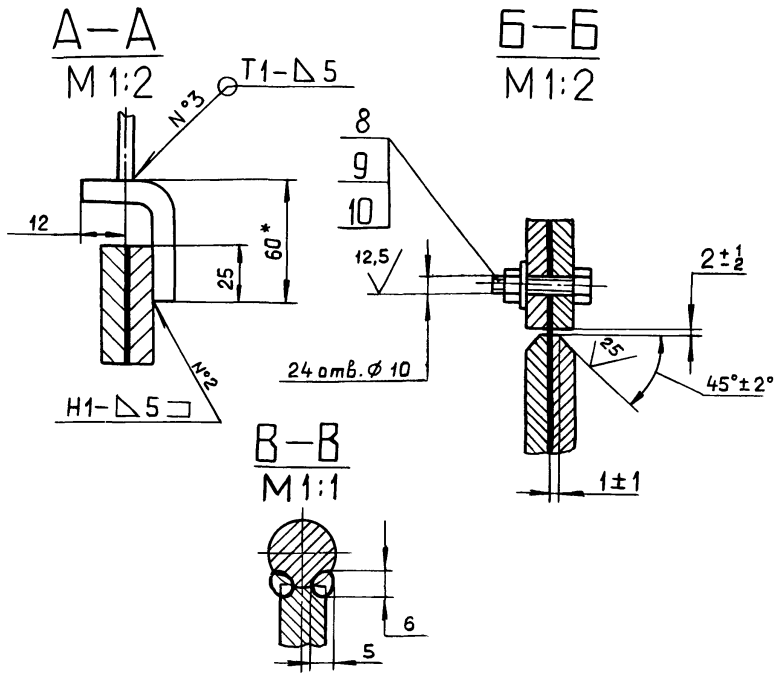

1.* Размеры для справок.
2. H16; $\pm \frac{IT16}{2}$.
3. Сварные швы по ГОСТ 5264-80.
4. Сварка ручная дуговая.

Изм.	Лист	№ докум.	Подп.	Дата
Разраб.		Гольденберг		4.89
Пров.		Мюнтер		
Т.контр.				
Нач.отд.		Вольский		
Н.контр.		Мюнтер		
Утв.				

Д10Е.022.000 СБ

Решетка сороудерживающая

Лит.	Масса	Масштаб
И	19,6	1:5
Лист	Листов 1	

ГПИ горьковский САНТЕХПРОЕКТ

Копировал Ганкова

23947-05 13 Формат А3

Альбом 5, часть 1

Типовой проект 903-1-275.89

Формат	Зона	Поз.	Обозначение	Наименование	Кол.	Примечание
				Документация		
А3			Д12А.033.000 СБ	Сборочный чертеж		
				Детали		
Б4		1	Д12А.033.001	Патрубок		
				Труба 20х2 ГОСТ 10704-76 / Д ГОСТ 10705-80		
				L = 120 h16 $\frac{25}{\surd}$	2	0,1кг
Б4		2	Д12А.033.002	Крышка		
				Лист Б-ПН-4 ГОСТ19903-74 / ВСт3сп ГОСТ14637-79		
				$D123^{-2,5} \times d28^{+1,3}$ $\frac{25}{\surd}$	1	0,35кг
А4		3	Д12А.033.003	Обечайка	1	
Б4		4	Д12А.033.004	Дно		
				Лист Б-ПН-4 ГОСТ19903-74 / ВСт3сп ГОСТ14637-79		
				⌀123 h16 $\frac{25}{\surd}$	1	
				Стандартные изделия		
		5		Бобышка Б-1-М20-55 ТУ36.1097-85	1	

Подп. и дата | Инв. № дубл. | Взам. инв. № | Подп. и дата | Инв. № подл.

Изм.	Лист	№ докум.	Подп.	Дата
Разраб.	Шилина			4.89
Пров.	Шилина			
Нач.отд.	Вольский			
Н.контр.	Мюнтер			
Утв.				

Д12А.033.000

Расширитель для установки ТУДЭ.

Лит.	Лист	Листов
И		1

ГПИ горьковский САНТЕХПРОЕКТ

Формат А4

Д12А.033.003

25 (√)

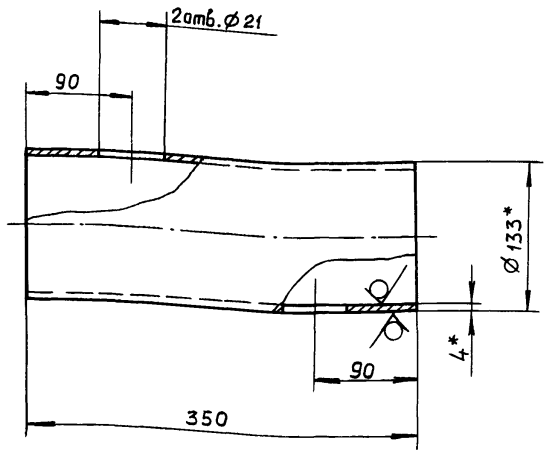

1.* Размеры для справок.

2. ± IT16/2

Подп. и дата | Инв. № дубл. | Взам. инв. № | Подп. и дата | Инв. № подл.

Изм.	Лист	№ докум.	Подп.	Дата
Разраб.	Шилина			4.89
Пров.	Шилина			
Т.контр.				
Н.контр.	Мюнтер			
Утв.				

Д12А.033.003

Обечайка

Лит.	Масса	Масштаб
И	4,4	1:4
Лист	Листов 1	

Труба 133х4 ГОСТ 10704-76 / Д ГОСТ 10705-80

ГПИ горьковский САНТЕХПРОЕКТ

Формат А4

Д12А.033.000СБ

I
М 1:2

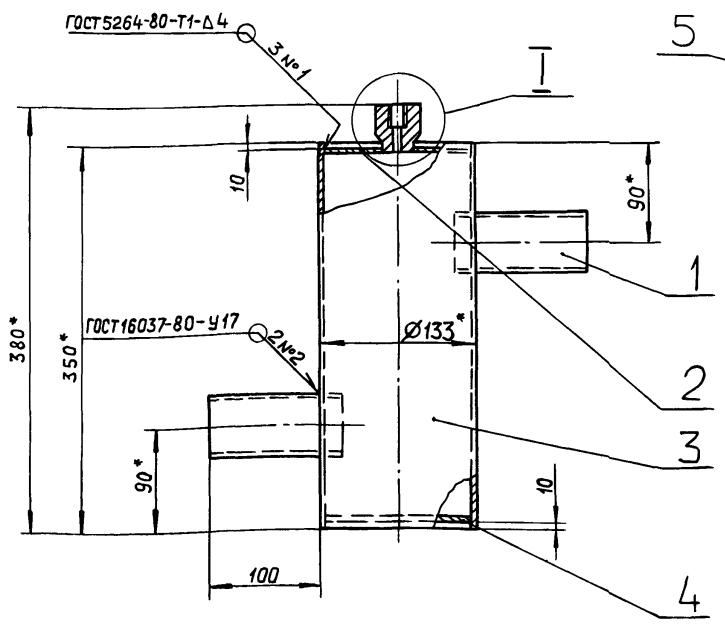

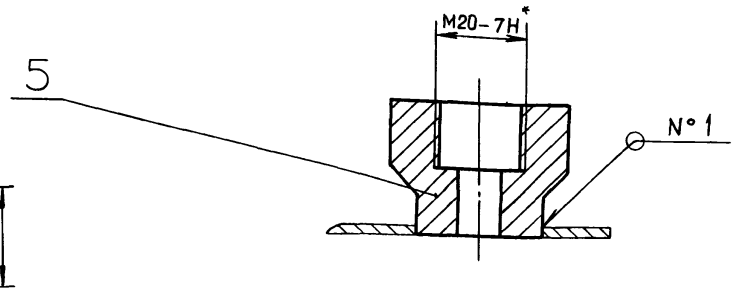

1.* Размеры для справок.

2. ± IT16/2

Подп. и дата | Инв. № дубл. | Взам. инв. № | Подп. и дата | Инв. № подл.

Изм.	Лист	№ докум.	Подп.	Дата
Разраб.	Шилина			4.89
Пров.	Шилина			
Т.контр.				
Нач.отд.	Вольский			
Н.контр.	Мюнтер			
Утв.				

Д12А.033.000СБ

Расширитель для установки ТУДЭ

Лит.	Масса	Масштаб
И	6	1:4
Лист	Листов 1	

ГПИ горьковский САНТЕХПРОЕКТ

Копировал. Ганкова

Формат	Зона	Поз.	Обозначение	Наименование	Кол.	Примечание
				Документация		
А4			Д12Б.061.000СБ	Сборочный чертеж		
				Детали		
А4		1	Д12Б.061.001	Патрубок	1	
А4		2	Д12Б.061.002	Фланец	1	
БЧ		3	Д12Б.061.003	Дно		
				Лист Б-ПН-4 ГОСТ 19903-74		
				ВСт3спГОСТ14637-79		
				$D162^{-1} \times d52^{+1}$ 25	1	0,56 кг
БЧ		4	Д12Б.061.004	Обечайка		
				Труба 152×3,5 ГОСТ10704-76		
				Д ГОСТ 10705-80		
				L=25 h16 25	1	0,32 кг

Изм	Лист	№ докум.	Подп.	Дата
Разраб.		Шилина		4.89
Пров.		Шилина		
Нач.отд.		Вольский		
Н.контр.		Мюнтер		
Утв.				

Д12Б.061.000

Установка разделителя РМ 5320

Лит.	Лист	Листов
		1

ГПИ ГОРЬКОВСКИЙ САНТЕХПРОЕКТ

Формат А4

Инв.№подл. | Подп. и дата | Взам.инв.№ | Инв.№дубл. | Подп. и дата

Д12Б.061.000СБ

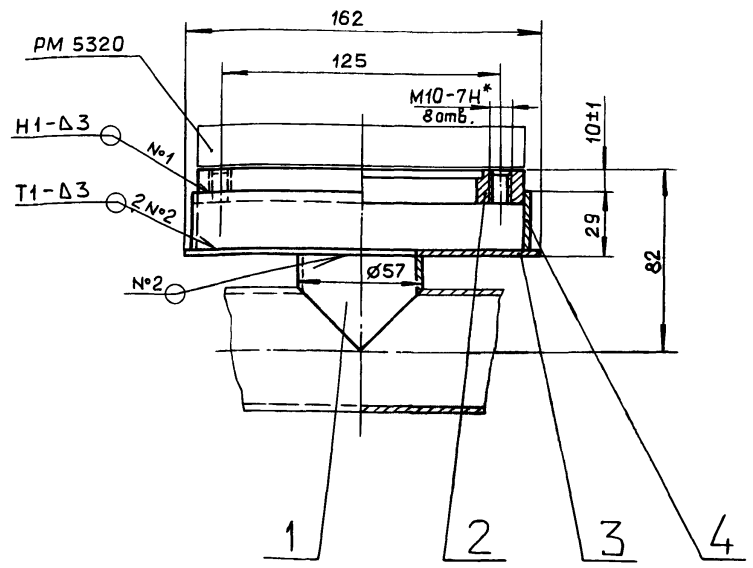

1. Размеры для справок.
2.* Обработать по сопрягаемой детали.
3. Сварные швы по ГОСТ 5264-80.

Изм	Лист	№ докум.	Подп.	Дата
Разраб.		Шилина		4.89
Пров.		Шилина		
Т.контр.				
Н.контр.		Мюнтер		
Утв.				

Д12Б.061.000СБ

Установка разделителя РМ5320

Лит.	Масса	Масштаб
И	3	1:2
Лист	Листов 1	

ГПИ ГОРЬКОВСКИЙ САНТЕХПРОЕКТ

Формат А4

Инв.№подл. | Подп. и дата | Взам.инв.№ | Инв.№дубл. | Подп. и дата

Д12Б.061.001

25 (✓)

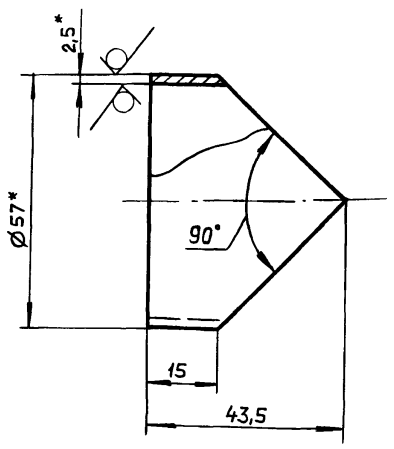

1.* Размеры для справок.
2. $\pm \frac{IT16}{2}$

Изм	Лист	№ докум.	Подп.	Дата
Разраб.		Шилина		4.89
Пров.		Шилина		
Т.контр.				
Н.контр.		Мюнтер		
Утв.				

Д12Б.061.001

Патрубок

Лит.	Масса	Масштаб
И	0,1	1:1
Лист	Листов 1	

Труба 57×2,5 ГОСТ10704-76 / Д ГОСТ10705-80

ГПИ ГОРЬКОВСКИЙ САНТЕХПРОЕКТ

Формат А4

Инв.№подл. | Подп. и дата | Взам.инв.№ | Инв.№дубл. | Подп. и дата

Д12Б.061.002

12,5 (✓)

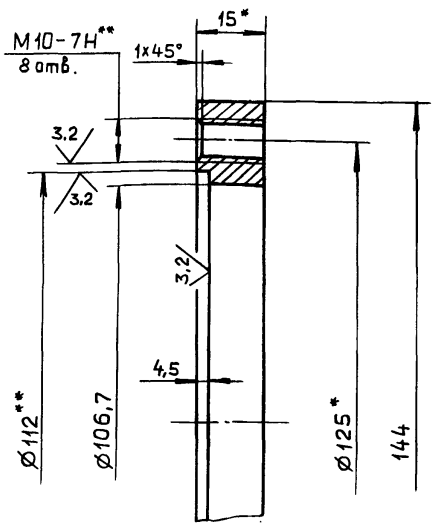

1*. Размеры для справок.
2.** Обработать по сопрягаемой детали.
3. H14; h14; $\pm \frac{IT14}{2}$

Изм.	Лист	№ докум.	Подп.	Дата
Разраб.		Шилина		4.89
Пров.		Шилина		
Т.контр.				
Н.контр.		Мюнтер		
Утв.				

Д12Б.061.002

Фланец

Лит.	Масса	Масштаб
И	0,8	1:1
Лист	Листов 1	

Лист Б-ПН-15 ГОСТ19903-74 / ВСт3сп ГОСТ 14637-79

ГПИ ГОРЬКОВСКИЙ САНТЕХПРОЕКТ

Формат А4

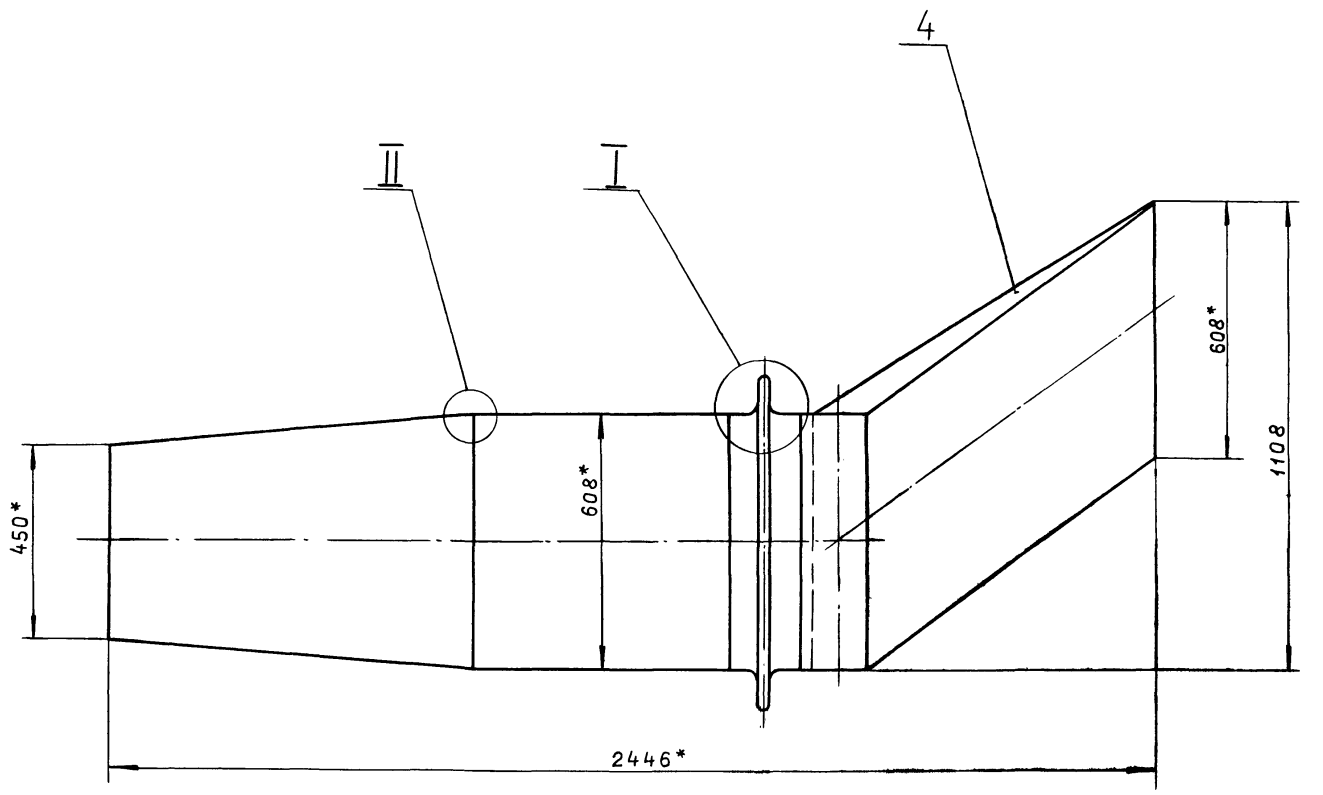

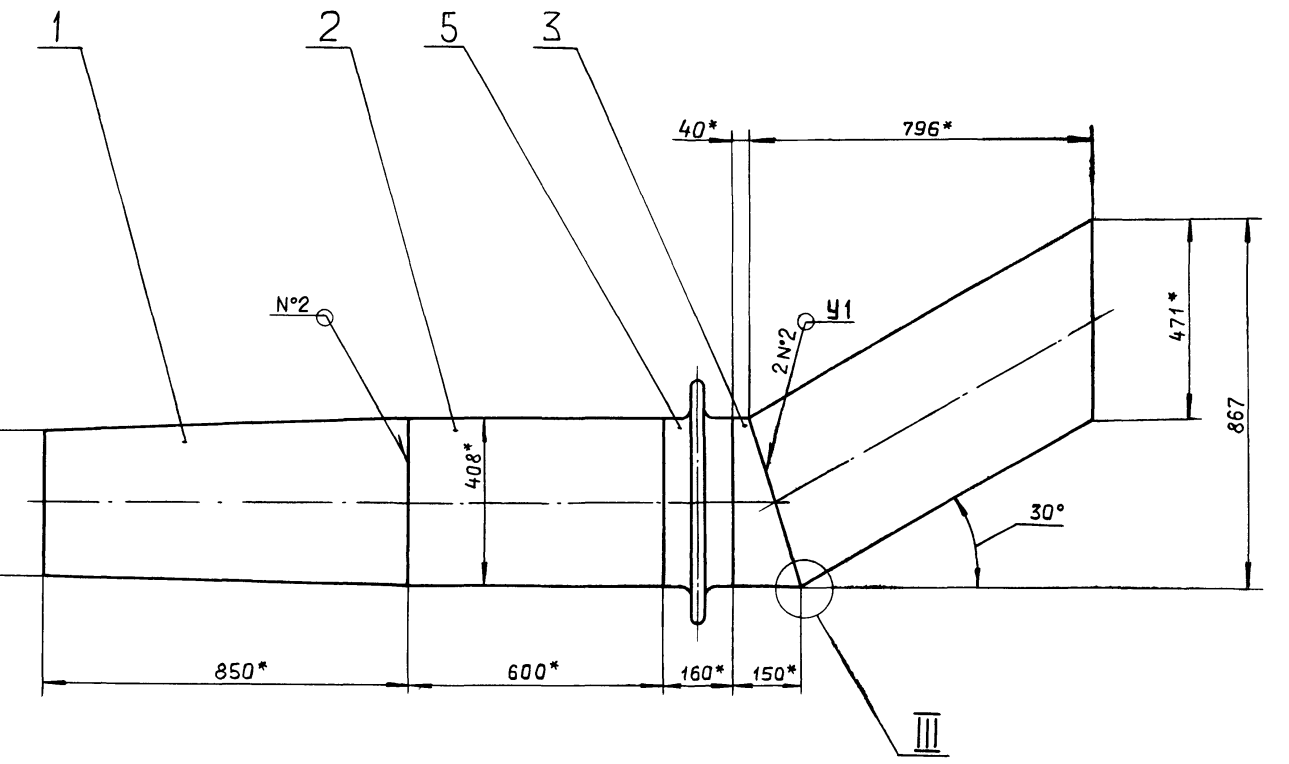

III
М 1:1

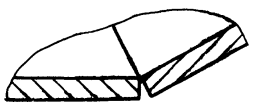

II
М 1:1

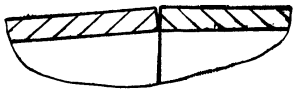

I
М 1:2

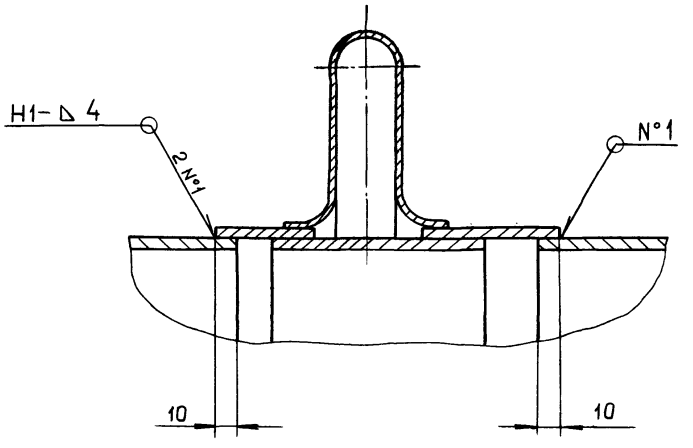

1.* Размеры для справок.

2. $\pm \frac{IT16}{2}$

3. Сварные швы №1 – по ГОСТ 5264-80, №2 - по ГОСТ 11534-75.

					Д20А.939.000 СБ		
Изм.	Лист	№докум.	Подп.	Дата			
Разраб.		Ляпин		14.12	Газоход	Лит.	Масса / Масштаб
Пров.		Ляпин				И	224 / 1:10
Т.контр.						Лист	Листов 1
Нач.отд.		Вальский				ГПИ горьковский САНТЕХПРОЕКТ	
Н.контр.		Мюнтер					
Утв.							

Инв.№подл. | Подп. и дата | Взам.инв.№ | Инв.№дубл. | Подп. и дата

Копировал · Ганкова

Альбом 5, часть 1

Типовой проект 903-1-275.89

Формат	Зона	Поз.	Обозначение	Наименование	Кол.	Примечание
				Документация		
А2			Д20А.939.000 СБ	Сборочный чертеж		
				Сборочные единицы		
А4		1	Д20А.939.010	Короб	1	
А4		2	Д20А.939.020	Короб	1	
А4		3	Д20А.939.030	Короб	1	
А4		4	Д20А.939.040	Короб	1	
А4		5	Д20Б.037.000	Компенсатор 400×600	1	

Изм.	Лист	№ докум.	Подп.	Дата
Разраб.		Ляпин		7.4.89
Пров.		Ляпин		
Нач.отд.		Вольский		
Н.контр.		Мюнтер		
Утв.				

Д20А.939.000

Газоход

Лит.	Лист	Листов
И		1

ГПИ горьковский САНТЕХПРОЕКТ

формат А4

Формат	Зона	Поз.	Обозначение	Наименование	Кол.	Примечание
				Документация		
А4			Д20А.939.010 СБ	Сборочный чертеж		
				Детали		
А4		1	Д20А.939.001	Стенка	2	
		2	-01	Стенка	2	

Изм.	Лист	№ докум.	Подп.	Дата
Разраб.		Ляпин		7.4.89
Пров.		Ляпин		
Нач.отд.				
Н.контр.		Мюнтер		
Утв.				

Д20А.939.010

Короб

Лит.	Лист	Листов
И		1

ГПИ горьковский САНТЕХПРОЕКТ

формат А4

Инв.№подл. | Подп. и дата | Взам.инв.№ | Инв.№дубл. | Подп. и дата

Д20А.939.010СБ

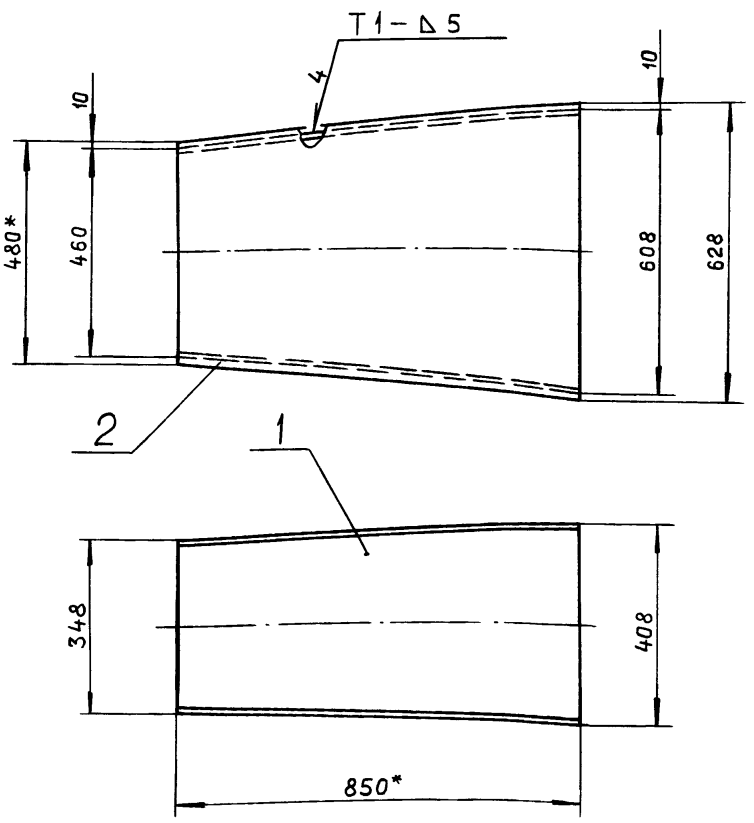

1.* Размеры для справок.

2. $\pm \frac{IT16}{2}$.

3. Сварные швы по ГОСТ 5264-80.

Изм.	Лист	№ докум.	Подп.	Дата
Разраб.		Ляпин		
Пров.		Ляпин		
Т.контр.				
Н.контр.		Мюнтер		
Утв.				

Д20А.939.010 СБ

Короб

Лит.	Масса	Масштаб
И	61	1:10
Лист	Листов 1	

ГПИ горьковский САНТЕХПРОЕКТ

формат А4

Д20А.939.001

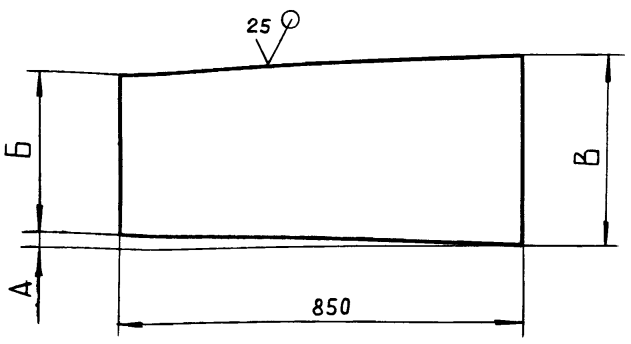

Обозначение	Размеры, мм А	Б	В	Масса, кг
Д20А.939.001	30	338	398	12,1
-01	74	480	628	18,3

$\pm \frac{IT16}{2}$

Изм.	Лист	№ докум.	Подп.	Дата
Разраб.		Ляпин		7.4.89
Пров.		Ляпин		
Т.контр.				
Н.контр.		Мюнтер		
Утв.				

Д20А.939.001

Стенка

Лит.	Масса	Масштаб
И	См. табл.	—
Лист	Листов	

Лист Б-ПН-5 ГОСТ 19903-74
ВСт3сп ГОСТ 14637-79

ГПИ горьковский САНТЕХПРОЕКТ

Копировал: Ганкова

23947-05 17 формат А4

Альбом 5, часть 1

Типовой проект 903-1-275.89

Формат	Зона	Поз.	Обозначение	Наименование	Кол.	Примечание
				Документация		
А4			Д20А.939.020 СБ	Сборочный чертеж		
				Детали		
А4		1	Д20А.939.003 — 02	Стенка	2	
Б4		2	Д20А.939.004	Стенка		
				Лист Б-ПН-5 ГОСТ 19903-74		
				ВСт3сп ГОСТ 14637-79		
				(398×610) h16 $\frac{25}{\vee}$	2	9,5 кг

Изм.	Лист	№ докум.	Подп.	Дата
Разраб.		Ляпин		7.4.89
Пров.		Ляпин		
Нач.отд.				
Н.контр.		Мюнтер		
Утв.				

Д20А.939.020

Короб

Лит. И | Масса | Масштаб 1

ГПИ ГОРЬКОВСКИЙ САНТЕХПРОЕКТ

Формат А4

Инв.№подл. | Подп. и дата | Взам.инв.№ | Инв.№дубл. | Подп. и дата

Д20А.939.020 СБ

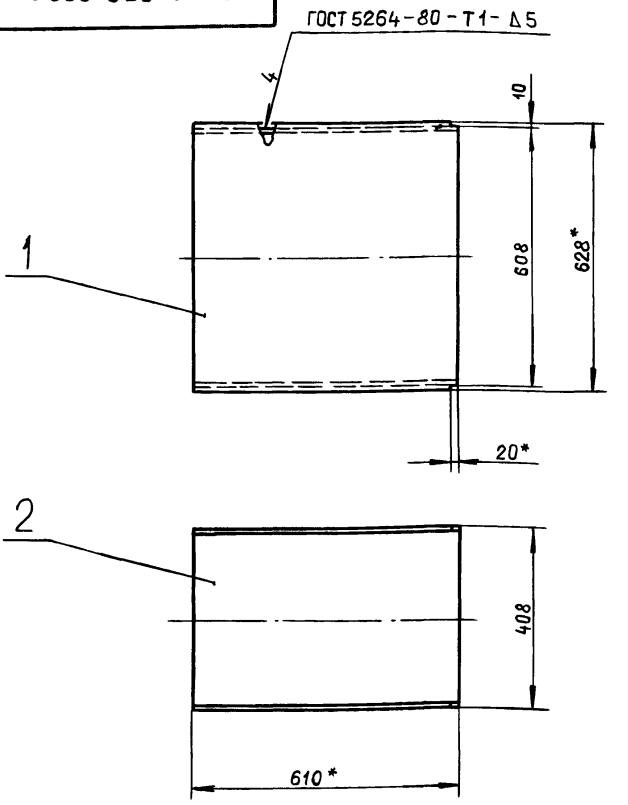

1.* Размеры для справок.

2. ± $\frac{IT16}{2}$

Изм.	Лист	№ докум.	Подп.	Дата
Разраб.		Ляпин		7.4.89
Пров.		Ляпин		
Т.контр.				
Н.контр.		Мюнтер		
Утв.				

Короб

Лит. И | Масса 59 | Масштаб 1:10

Лист | Листов 1

ГПИ ГОРЬКОВСКИЙ САНТЕХПРОЕКТ

Формат А4

Инв.№подл. | Подп. и дата | Взам.инв.№ | Инв.№дубл. | Подп. и дата

Д20А.939.003

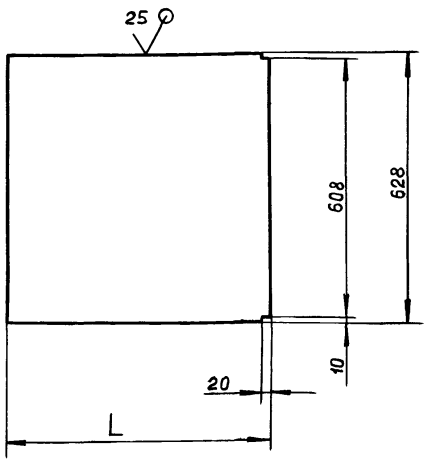

Обозначение	L,мм.	Масса,кг
Д20А.939.003	50	12
–01	160	4
–02	610	15

h16 ; ± $\frac{IT16}{2}$

Изм.	Лист	№ докум.	Подп.	Дата
Разраб.		Ляпин		
Пров.		Ляпин		
Т.контр.				
Н.контр.		Мюнтер		
Утв.				

Стенка

Лит. И | Масса См. табл. | Масштаб —

Лист | Листов 1

Лист Б-ПН-5 ГОСТ 19903-74 ВСт3сп ГОСТ 14637-79

ГПИ ГОРЬКОВСКИЙ САНТЕХПРОЕКТ

Формат А4

Инв.№подл. | Подп. и дата | Взам.инв.№ | Инв.№дубл. | Подп. и дата

Д20А.939.030

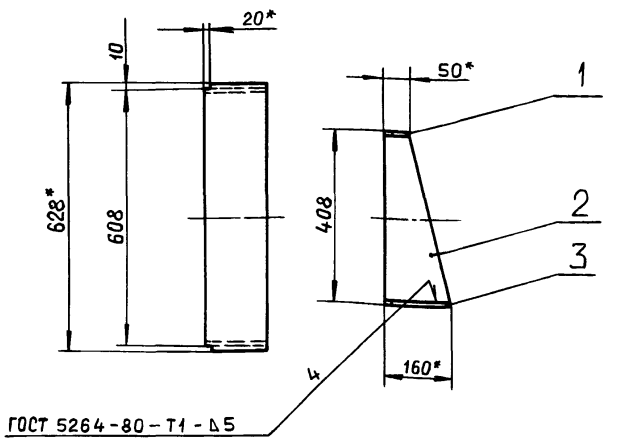

1*. Размеры для справок.

2. ± $\frac{IT16}{2}$

Формат	Зона	Поз.	Обозначение	Наименование	Кол.	Примечание
				Детали		
А4		1	Д20А.939.003	Стенка	1	
А4		2	Д20А.939.005	Стенка	2	
А4		3	Д20А.939 003 — 01	Стенка	1	

Изм.	Лист	№ докум.	Подп.	Дата
Разраб.		Ляпин		7.4.89
Пров.		Ляпин		
Т.контр.				
Н.контр.		Мюнтер		
Утв.				

Короб

Лит. И | Масса 8,1 | Масштаб 1:10

Лист | Листов 1

ГПИ ГОРЬКОВСКИЙ САНТЕХПРОЕКТ

Копировал: Ганкова

Альбом 5, часть 1

Типовой проект 903-1-275.89

Формат	Зона	Поз.	Обозначение	Наименование	Кол.	Примечание
				Документация		
А3			Д20А.939.040 СБ	Сборочный чертеж		
				Детали		
А4		1	Д20А.939.008	Стенка	2	
		2	-01	Стенка	1	
		3	-02	Стенка	1	
			Различия исполнений по сборочному чертежу	Д20А.939.040 и Д20А.939.040-01		

Изм.	Лист	№ докум.	Подп.	Дата
Разраб.		Ляпин		7.85
Пров.		Ляпин		
Нач.отд.				
Н.контр.		Мюнтер		
Утв.				

Д20А.939.040

Короб

Лит. И | Лист | Листов 1

ГПИ горьковский САНТЕХПРОЕКТ

Формат А4

Инв.№ подл. | Подп. и дата | Взам.инв.№ | Инв.№ дубл. | Подп. и дата

Д20А.939.005

Изм.	Лист	№ докум.	Подп.	Дата
Разраб.		Ляпин		7.85
Пров.		Ляпин		
Т.контр.				
Н.контр.		Мюнтер		
Утв.				

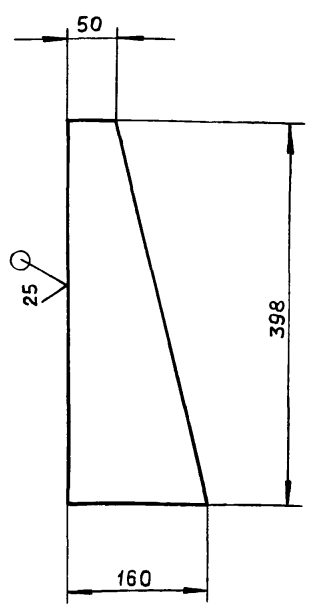

$h16; \pm \frac{IT16}{2}$

Стенка

Лит. И | Масса 1,3 | Масштаб 1:5

Лист | Листов 1

Лист 6-ПН-5 ГОСТ 19903-74
ВСт3сп ГОСТ 14637-79

ГПИ горьковский САНТЕХПРОЕКТ

Формат А4

Д20А.939.040 СБ

Д20А.939.040

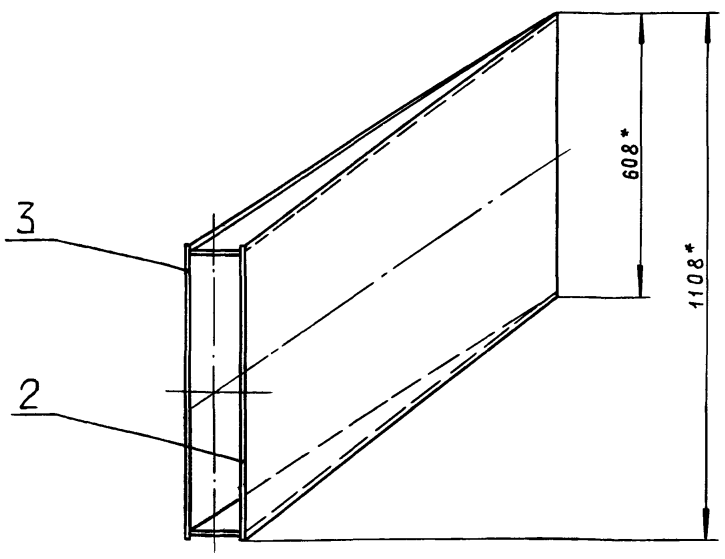

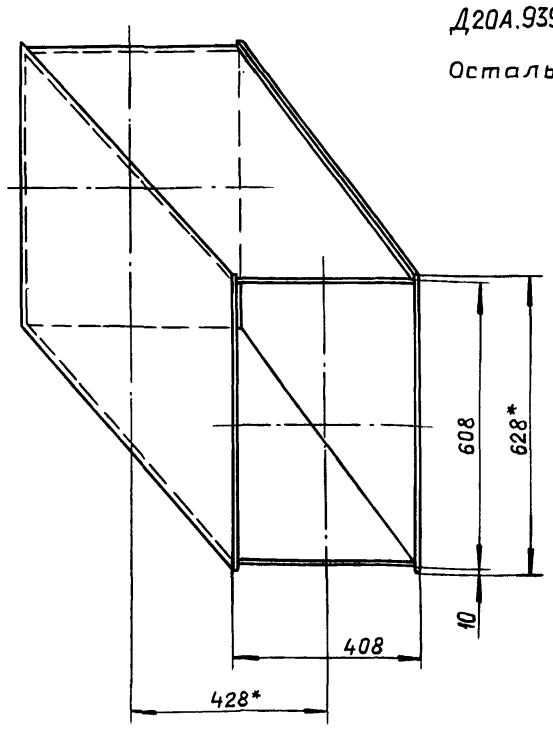

Д20А.939.040-01 - зеркальное отражение

Остальное - см. Д20А.939.040

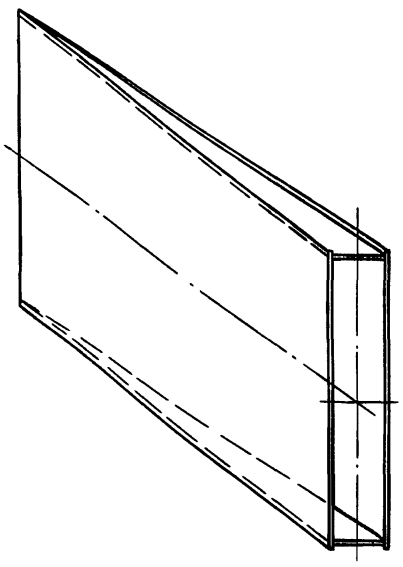

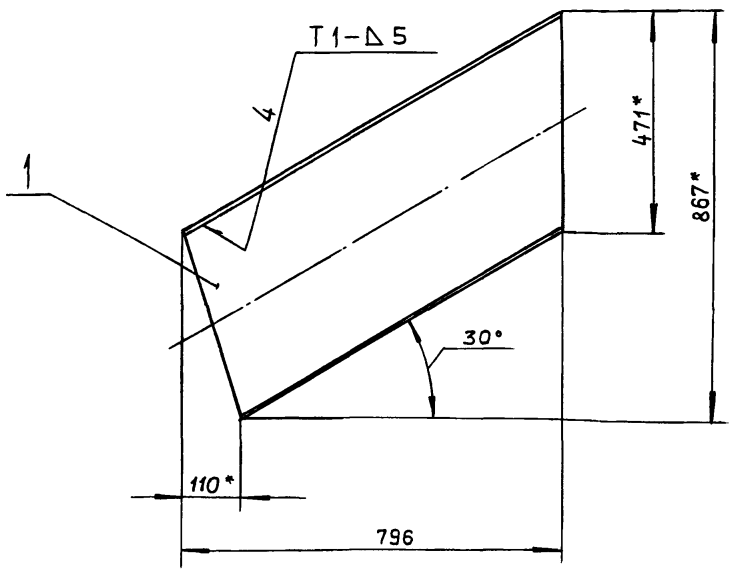

1.* Размеры для справок.

2. $\pm \frac{IT16}{2}$.

3. Сварные швы по ГОСТ 5264-80.

Изм.	Лист	№ докум.	Подп.	Дата
Разраб.		Ляпин		
Пров.		Ляпин		
Т.контр.				
Н.контр.		Мюнтер		
Утв.				

Д20А.939.040 СБ

Короб

Лит. И | Масса 95 | Масштаб 1:10

Лист | Листов 1

ГПИ горьковский САНТЕХПРОЕКТ

Копировал: Ганкова

23947-05

Альбом 5, часть 1

Типовой проект 903-1-275.89

Д20А.939.008

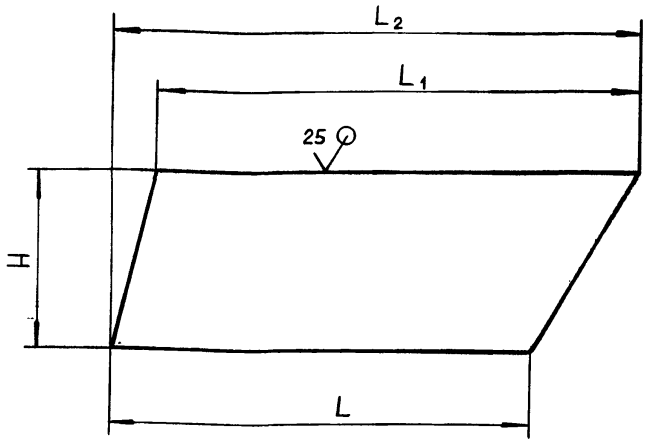

Обозначение	Размеры, мм. H	L	L1	L2	Масса, кг
Д20А.039.008	398	937	1063	1073	15,6
-01	628	1061		1346	29,7
-02				1446	33,5

h16 ; ± IT16/2

Изм.	Лист	№ докум.	Подп.	Дата
Разраб.		Ляпин		7.11
Пров.		Ляпин		
Т.контр.				
Н.контр.		Мюнтер		
Утв.				

Д20А.939.008

Стенка

Лит.	Масса	Масштаб
И	См. табл.	—
Лист	Листов 1	

Лист Б-ПН-5 ГОСТ 19903-74 ВСт3сп ГОСТ 14637-79

ГПИ горьковский САНТЕХПРОЕКТ

Формат А4

Формат	Зона	Поз.	Обозначение	Наименование	Кол.	Примечание
				Документация		
А2			Д20А.940.000СБ	Сборочный чертеж		
				Сборочные единицы		
А4		1	Д20А.940.010	Фланец	1	
А4		2	Д20А.940.020	Короб	1	
А4		3	Д20А 940.030	Короб	1	
А4		4	Д20Б.037.000	Компенсатор 400×1000	1	
А4		5	Д22А.043 000	Люк 600×500	1	
				Детали		
А4		6	Д20А.940.001	Прокладка	1	
А4		7	Д20А.940.002	Серьга	4	
				Стандартные изделия		
		8		Болт М16×40.36		
				ГОСТ 7798-70	14	
		9		Гайка М16.4		
				ГОСТ 5915-70	14	

Изм.	Лист	№ докум.	Подп.	Дата
Разраб.		Ляпин		7.11
Пров.		Ляпин.		
Нач.отд.		Вольский		
Т.контр.		Мюнтер		
Утв.				

Д20А.940.000

Газоход

Лит.	Лист	Листов
И		1

ГПИ горьковский САНТЕХПРОЕКТ

Формат А4

Д20А.940.001

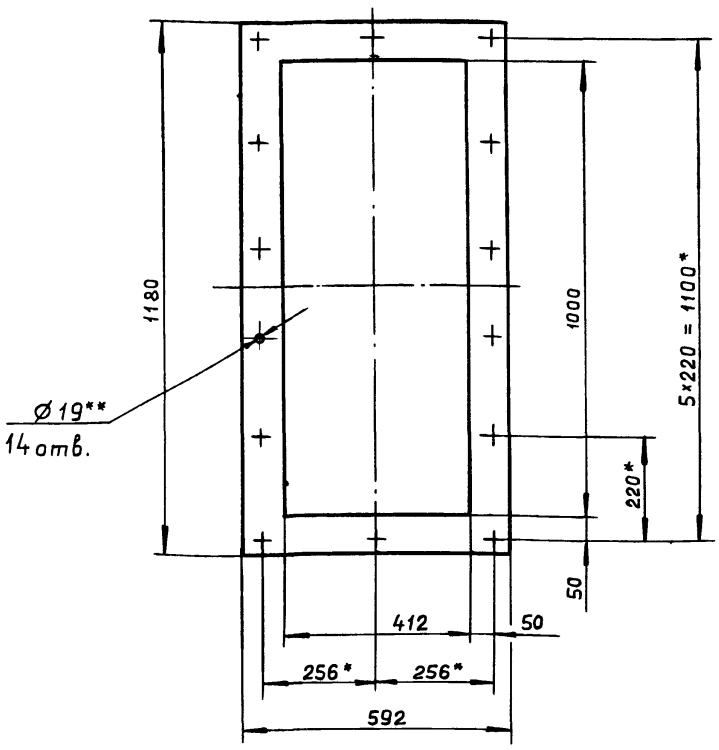

1* Размеры для справок.

2** Обработать по сопрягаемой детали.

Изм.	Лист	№ докум.	Подп.	Дата
Разраб.		Ляпин		7.11
Пров.		Ляпин		
Т.контр.				
Н.контр.		Мюнтер		
Утв.				

Д20А.940.001

Прокладка

Лит.	Масса	Масштаб
И	1,03	1:10
Лист	Листов 1	

Картон асбестовый КАОН-1-3 ГОСТ 2850-80

ГПИ горьковский САНТЕХПРОЕКТ

Формат А4

Д20А.940.002

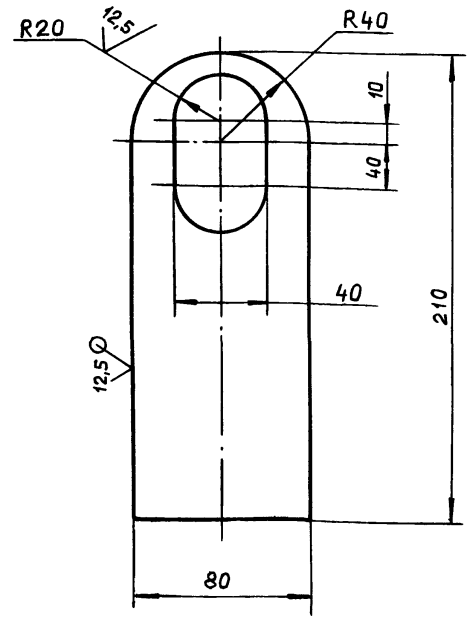

H16 ; h16 ; ± IT16/2

Изм.	Лист	№ докум.	Подп.	Дата
Разраб.		Ляпин		7.11
Пров.		Ляпин		
Т.контр.				
Н.контр.		Мюнтер		
Утв.				

Д20А.940.002

Серьга

Лит.	Масса	Масштаб
И	0.88	1:2
Лист	Листов 1	

Лист Б-ПН-8 ГОСТ 19903-74 ВСт3сп ГОСТ 14637-79

ГПИ горьковский САНТЕХПРОЕКТ

Копировал: Ганкова

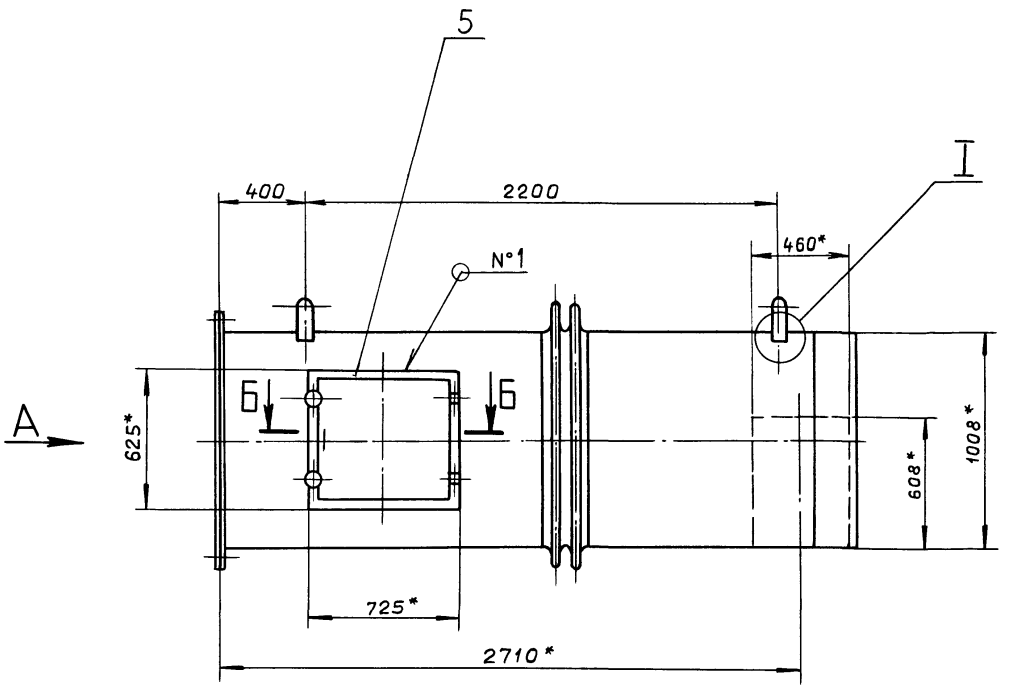

Вид А
М 1:10

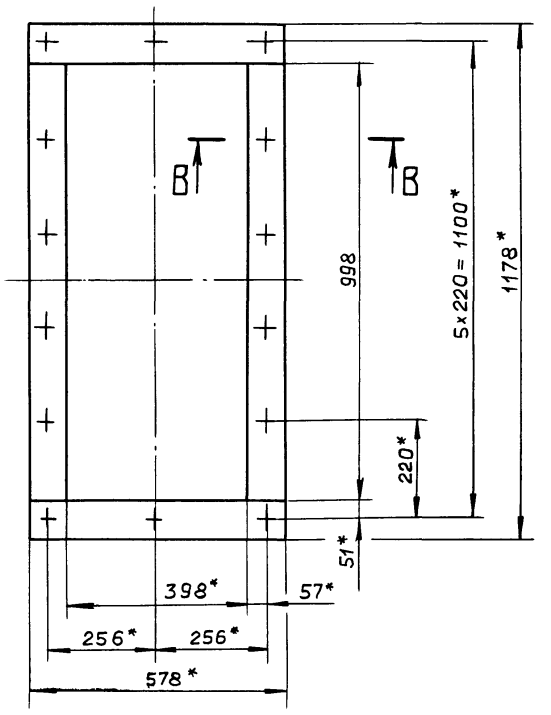

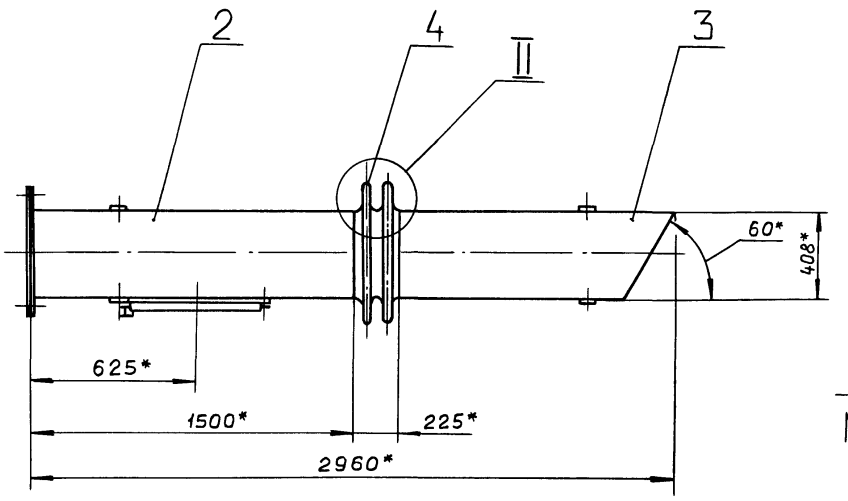

I
М 1:4

Г — Г
М 1:1

II
М 1:2

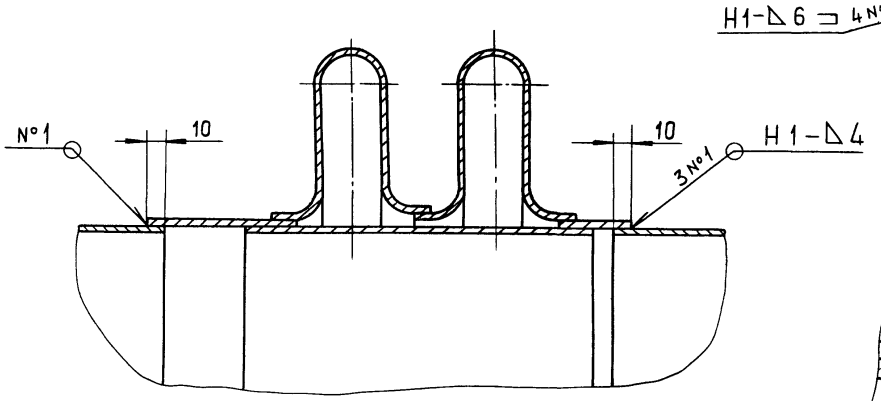

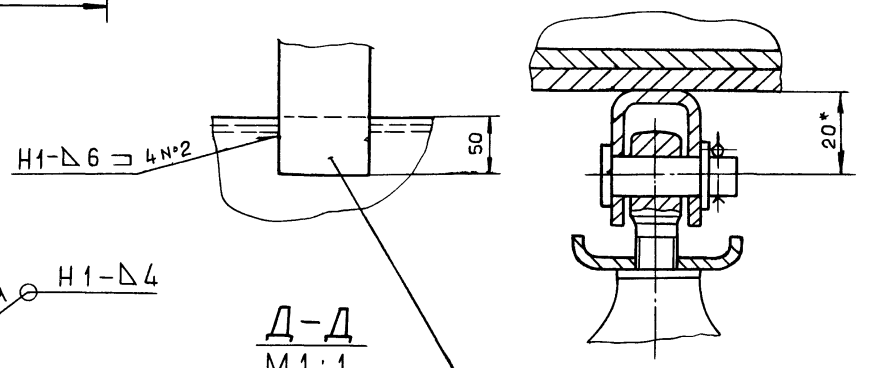

Д — Д
М 1:1

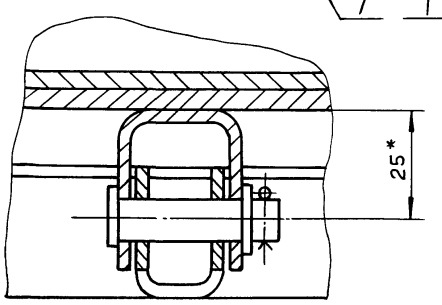

В — В
М 1:2

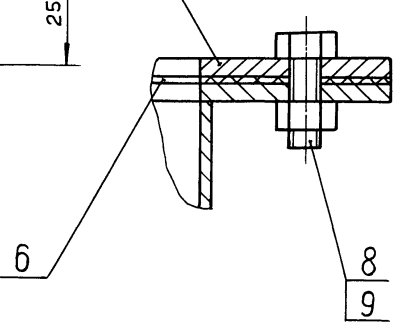

Б — Б
М 1:2

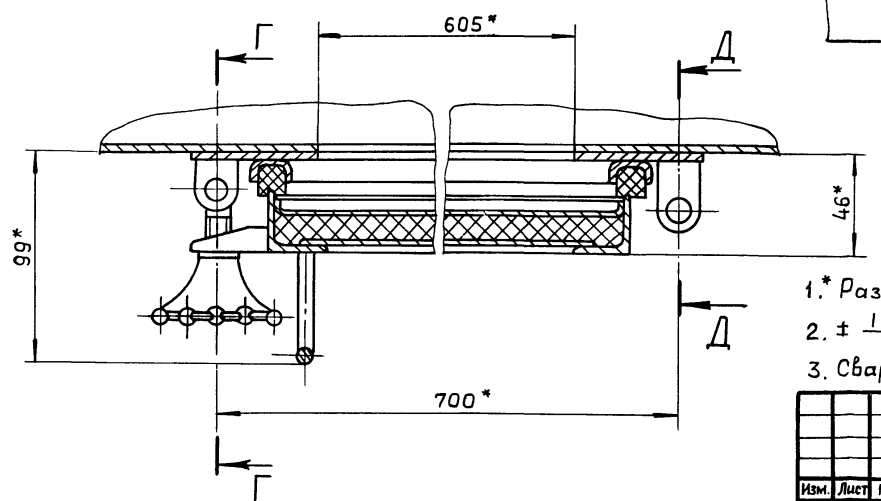

1.* Размеры для справок.

2. ± IT16/2

3. Сварные швы по ГОСТ 5264-80.

Изм.	Лист	№докум.	Подп.	Дата
Разраб.		Ляпин		24.VI.
Пров.		Ляпин		
Т.контр.				
Нач.отд		Вольский		
Н.контр.		мюнтер		
Утв.				

Д20А.940.000 СБ

Газоход

Литер.	Масса	Масштаб
И	387	1:20

Лист | Листов 1

ГПИ ГОРЬКОВСКИЙ САНТЕХПРОЕКТ

Копировал: Ганкова

Альбом 5, часть 1

Типовой проект 903-1-275.89

Формат	Зона	Поз.	Обозначение	Наименование	Кол.	Примечание
				Документация		
А4			Д20А.940.010СБ	Сборочный чертеж		
				Детали		
Б4		1	Д20А.940.005	Планка		
				Полоса 2-Б-10×90 ГОСТ 103-76 / ВСт3сп ГОСТ 535-79		
				L=578 h16	2	4,24кг
Б4		2	Д20А.940.006	Планка		
				Полоса 2-Б-10×90 ГОСТ 103-76 / ВСт3сп ГОСТ 535-79		
				L=998 h16	2	7,06кг

Изм. Лист № докум. Подп. Дата

Разраб. Ляпин

Пров. Ляпин

Нач.отд.

Н.контр. Мюнтер

Утв.

Д20А.940.010

Фланец

Лит. И | Лист | Листов 1

ГПИ горьковский САНТЕХПРОЕКТ

Формат А4

Д20А.940.010СБ

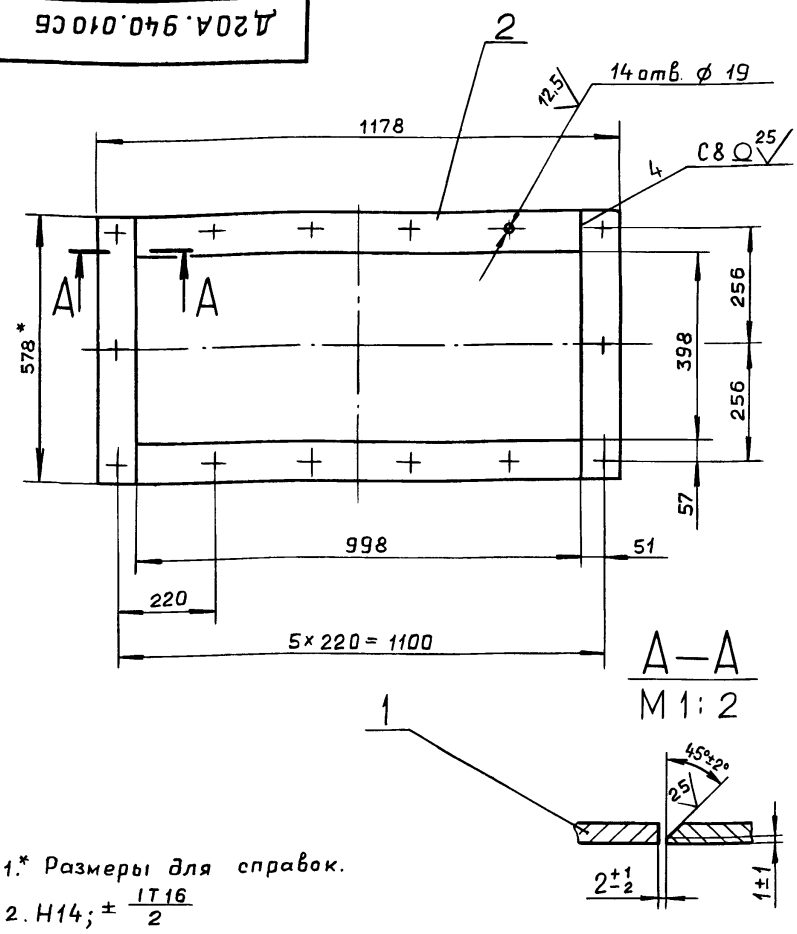

1.* Размеры для справок.

2. H14; $\pm \frac{IT16}{2}$

3. Сварные швы по ГОСТ 5264-80.

Изм. Лист № докум. Подп. Дата

Разраб. Ляпин

Пров. Ляпин

Т.контр.

Н.контр. Мюнтер

Утв.

Д20А.940.010СБ

Фланец

Лит. И | Масса 23 | Масштаб 1:10

Лист | Листов 1

ГПИ горьковский САНТЕХПРОЕКТ

Формат А4

Инв.№подл. | Подп. и дата | Взам.инв.№ | Инв.№дубл. | Подп. и дата

Формат	Зона	Поз.	Обозначение	Наименование	Кол.	Примечание
				Документация		
А3			Д20А.940.020СБ	Сборочный чертеж		
				Сборочные единицы		
А4		1	Д20А.940.010	Фланец	1	
				Детали		
Б4		2	Д20А.940.009	Ребро		
				Полоса 2-Б-5×50 ГОСТ 103-76 / ВСт3сп ГОСТ 535-79		
				L=1088 h16	2	2,13кг
Б4		3	Д20А.940.011	Ребро		
				Полоса 2-Б-5×50 ГОСТ 103-76 / ВСт3сп ГОСТ 535-79		
				L=488 h16	2	0,96кг
А3		4	Д20А.940.012-01	Стенка	1	
А3		5	Д20А.940.012	Стенка	1	
Б4		6	Д20А.940.013	Стенка		
				Лист Б-ПН-5 ГОСТ 19903-74 / ВСт3сп ГОСТ 14637-79		
				(398×1500) h16	2	23,5кг

Изм. Лист № докум. Подп. Дата

Разраб. Ляпин

Пров. Ляпин

Нач.отд.

Н.контр. Мюнтер

Утв.

Д20А.940.020

Короб

Лит. И | Лист | Листов 1

ГПИ горьковский САНТЕХПРОЕКТ

Формат А4

Инв.№подл. | Подп. и дата | Взам.инв.№ | Инв.№дубл. | Подп. и дата

Формат	Зона	Поз.	Обозначение	Наименование	Кол.	Примечание
				Документация		
А3			Д20А.940.030СБ	Сборочный чертеж		
				Детали		
А3		1	Д20А.940.016	Стенка	1	
А4		2	Д20А.940.017	Стенка	2	
А3		3	Д20А.940.016-01	Стенка	1	
Б4		4	Д20А.940.018	Стенка		
				Лист Б-ПН-5 ГОСТ 19903-74 / ВСт3сп ГОСТ 14637-79		
				(458×1028) h16	1	18,5кг
Б4		5	Д20А.940.019	Ребро		
				Полоса 2-Б-5×50 ГОСТ 103-76 / ВСт.3сп ГОСТ 535-79		
				L=1088 h16	2	2,13кг
Б4		6	Д20А.940.021	Ребро		
				Полоса 2-Б-5×50 ГОСТ 103-76 / ВСт3сп ГОСТ 535-79		
				L=488 h16	2	0,96кг

Изм. Лист № докум. Подп. Дата

Разраб. Ляпин

Пров. Ляпин

Нач.отд.

Н.контр. Мюнтер

Утв.

Д20А.940.030

Короб

Лит. И | Лист | Листов 1

ГПИ горьковский САНТЕХПРОЕКТ

Копировал: Ганкова

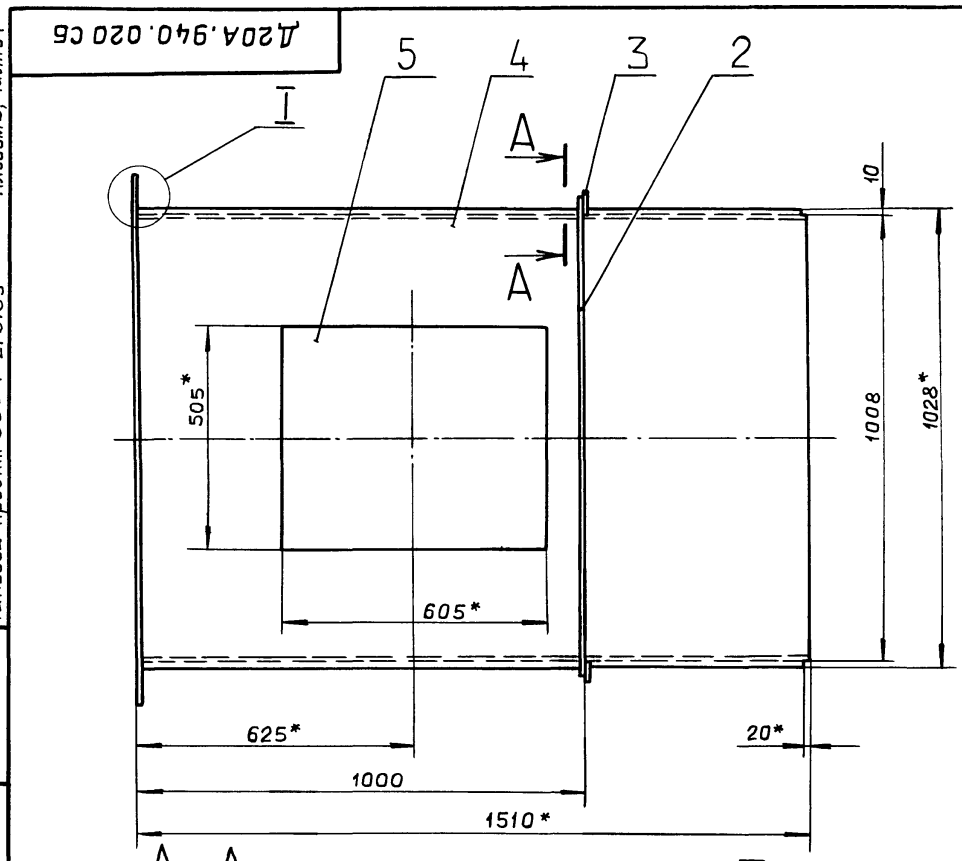

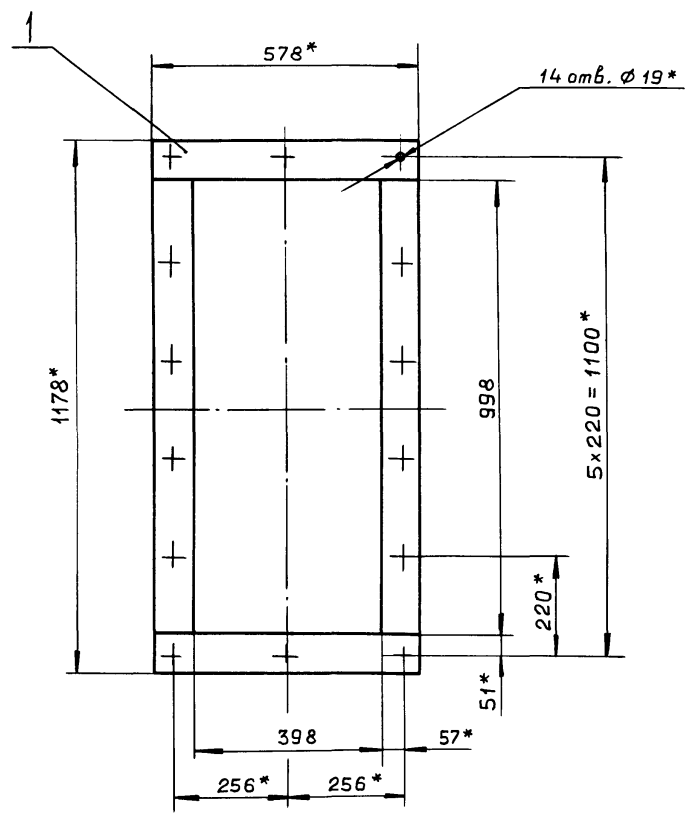

А—А
М1:5

I
М1:5

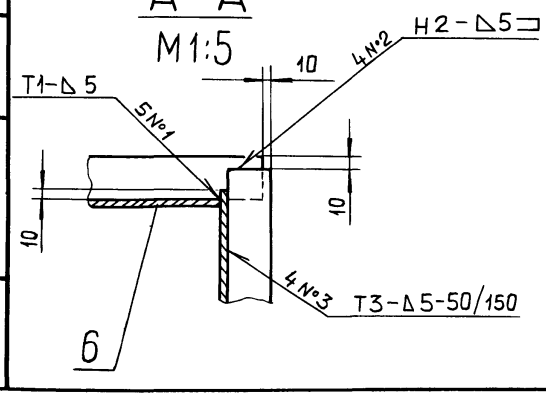

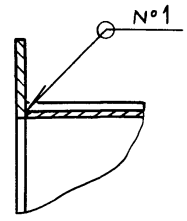

1.* Размеры для справок.

2. $\pm \frac{IT16}{2}$.

3. Сварные швы по ГОСТ 5264-80.

Изм.	Лист	№ докум.	Подп.	Дата
Разраб.		Ляпин		7.4.89
Пров.		Ляпин		
Т.контр.				
Н.контр.		Мюнтер		
Утв.				

Д20 А.940.020 СБ

Короб

Лит.	Масса	Масштаб
И	186	1:10

Лист | Листов 1

ГПИ горьковский САНТЕХПРОЕКТ

формат А3

Рис. 1

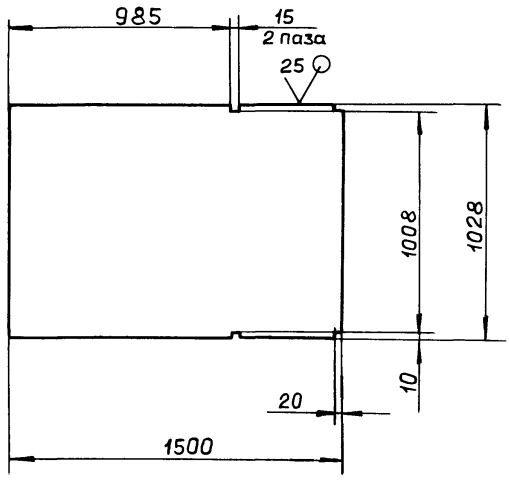

Рис. 2

Остальное см. Рис.1

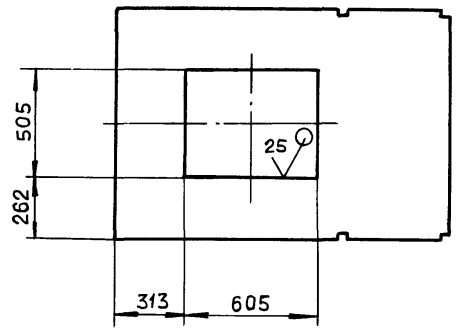

Обозначение	Рис.	Масса, кг
Д20А.940.012	1	61
-01	2	49

h16; $\pm \frac{IT16}{2}$

Изм.	Лист	№ докум.	Подп.	Дата
Разраб.		Ляпин		7.4.89
Пров.		Ляпин		
Т.контр.				
Н.контр.		Мюнтер		
Утв.				

Д20А.940.012

Стенка

Лит.	Масса	Масштаб
И	см. табл.	1:20

Лист | Листов 1

Лист Б-ПН-5 ГОСТ 19903-74
ВСт3сп ГОСТ 14637-79

ГПИ горьковский САНТЕХПРОЕКТ

Копировал: Ганкова

23947-05 23 формат А3

Д20А.940.030СБ

Альбом 5, часть1

Типовой проект 903-1-275.89

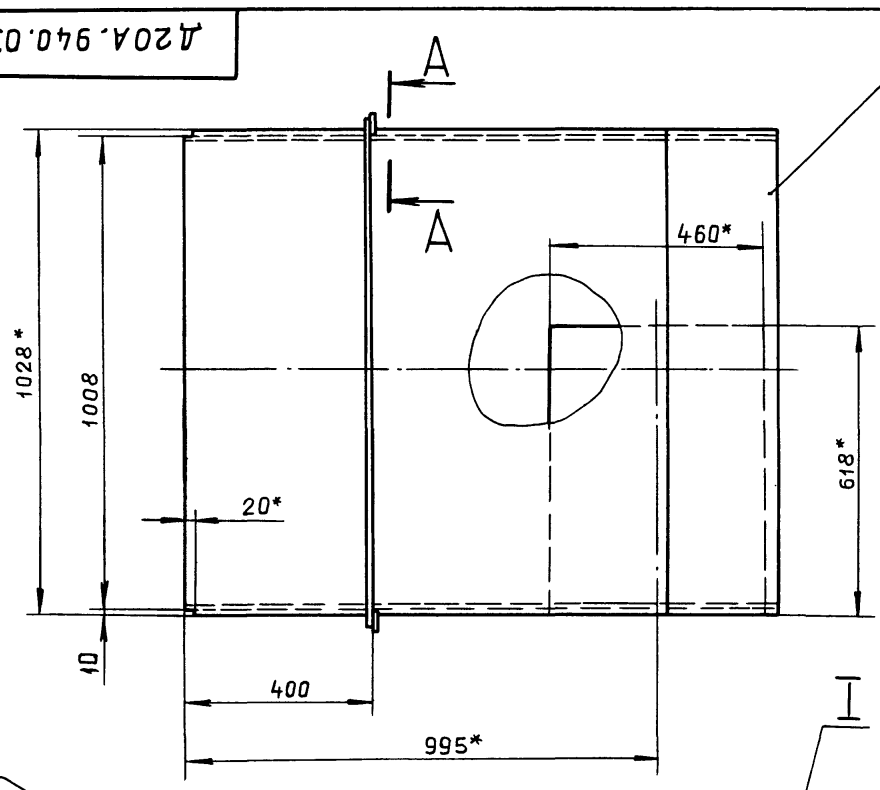

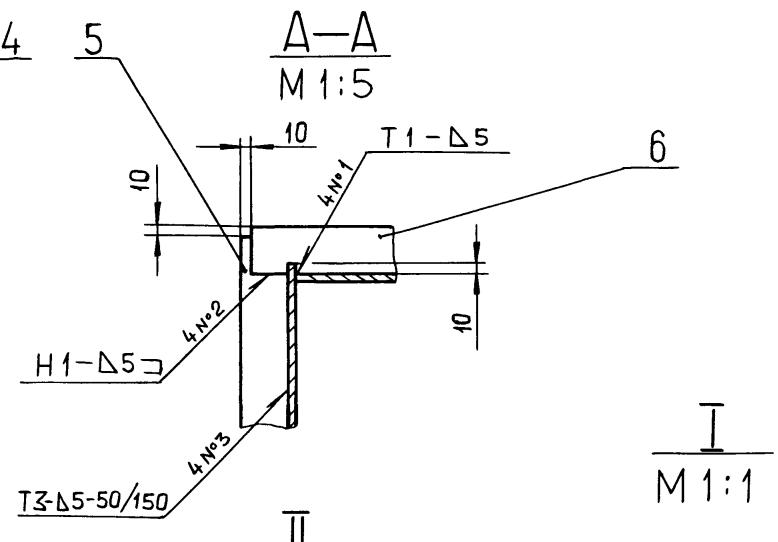

А—А
М 1:5

I
М 1:1

II
М 1:1

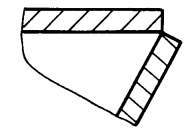

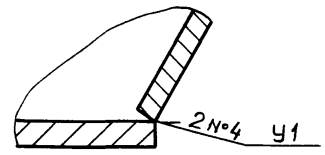

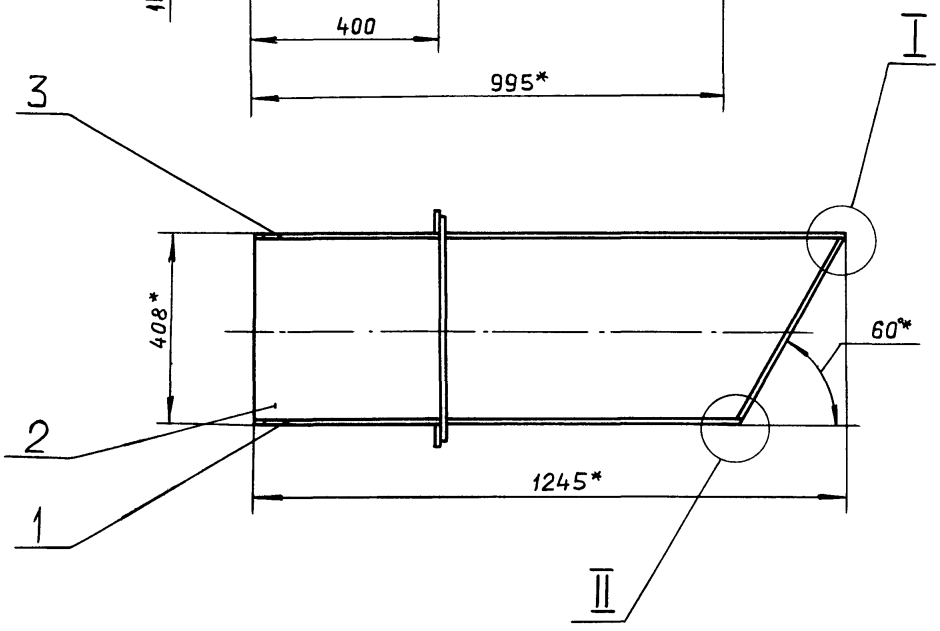

1.* Размеры для справок.

2. $\pm \frac{IT16}{2}$.

3. Сварные швы N°1.., N°3 – по ГОСТ 5264-80, N°4 – по ГОСТ 11534-75.

Изм.	Лист	N°докум.	Подп.	Дата
Разраб.		Ляпин		7.04.89
Пров.		Ляпин		
Т.контр.				
Н.контр.		Мюнтер		
Утв.				

Д20А.940.030СБ

Короб

Лит.	Масса	Масштаб
И	123	1:10

Лист | Листов 1

ГПИ горьковский САНТЕХПРОЕКТ

Формат А3

Подп. и дата | Инв. N°дубл. | Взам. инв. N° | Подп. и дата | Инв. N° подл.

Д20А.940.016

Рис. 1

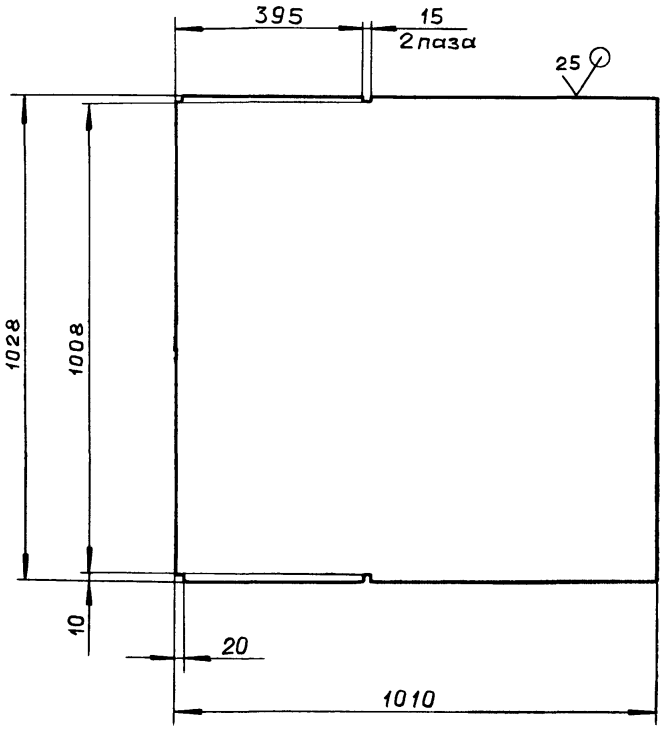

Рис. 2

Остальное см. Рис.1

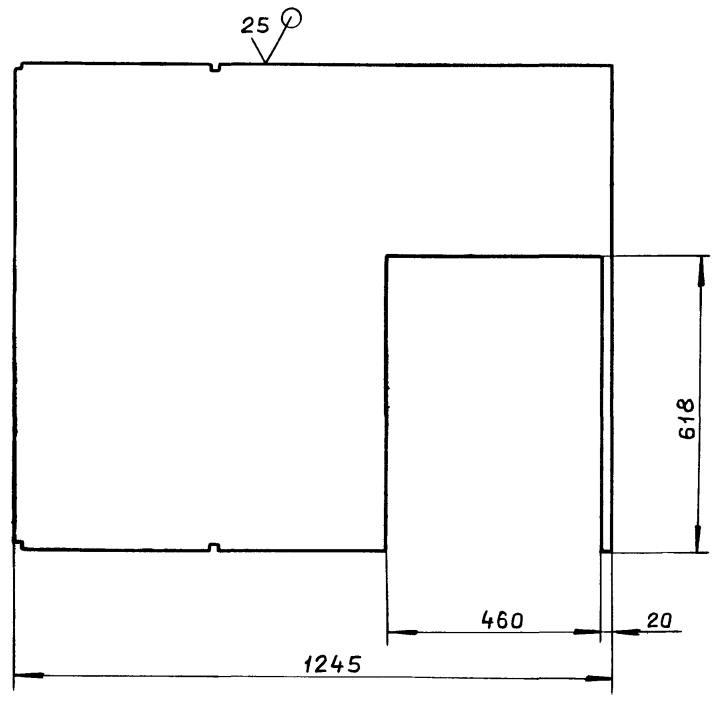

h16; $\pm \frac{IT16}{2}$

Обозначение	Рис.	Масса, кг
Д20А.940.016	1	41
–01	2	39

Изм.	Лист	N°докум.	Подп.	Дата
Разраб.		Ляпин		7.04.89
Пров.		Ляпин		
Т.контр.				
Н.контр.		Мюнтер		
Утв.				

Д20А.940.016

Стенка

Лит.	Масса	Масштаб
И	См. табл.	1:10

Лист | Листов 1

Лист Б-ПН-5 ГОСТ19903-74
ВСт3сп ГОСТ 14637-79

ГПИ горьковский САНТЕХПРОЕКТ

Копировал: Ганкова

Д20А.940.017

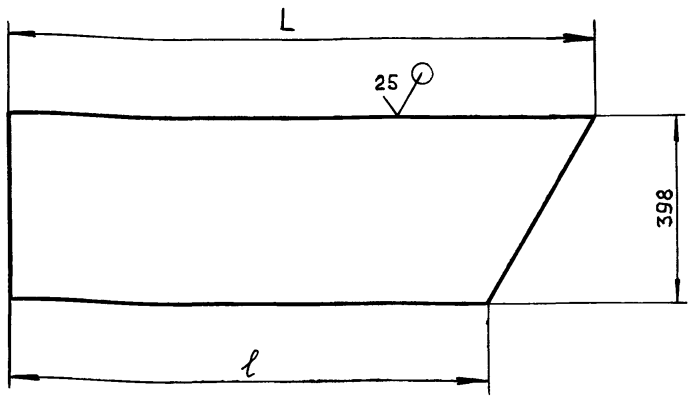

Обозначение	l, мм	L, мм	Масса, кг
Д20А.940.017	1010	1245	18
—01	5000	5235	79

h16; $\pm \frac{IT16}{2}$

Изм.	Лист	№ докум.	Подп.	Дата
Разраб.		Ляпин		
Пров.		Ляпин		
Т.контр.				
Н.контр.		Мюнтер		
Утв.				

Д20А.940.017

Стенка

Лит.	Масса	Масштаб
И	См. табл.	—
Лист	Листов 1	

Лист 6-ПН-5 ГОСТ 19903-74 ВСт3сп ГОСТ 14637-79

ГПИ Горьковский САНТЕХПРОЕКТ

Формат А4

Формат	Зона	Поз.	Обозначение	Наименование	Кол.	Примечание
				Документация		
*)			Д20А.941.000 СБ	Сборочный чертеж		*) А3; А2
				Сборочные единицы		
А4		1	Д20А.940.010	Фланец	1	
А4		2	Д20А.941.010	Короб	1	
А4		3	Д20А.941.020	Короб	1	
А4		4	Д20Б.037.000	Компенсатор 400×1000	1	
А4		5	Д22А.043.000	Люк 600×500	1	
				Детали		
А4		6	Д20А.940.001	Прокладка	1	
А4		7	Д20А.940.002	Серьга	4	
				Стандартные изделия		
		8		Болт М16×40.36 ГОСТ 7798-70	14	
		9		Гайка М16.4 ГОСТ 5915-70	14	

Инв.№ подл. | Подп. и дата | Взам. инв.№ | Инв.№ дубл. | Подп. и дата

Изм.	Лист	№ докум.	Подп.	Дата
Разраб.		Ляпин		
Пров.		Ляпин		
Нач.отд.		Вольский		
Н.контр.		Мюнтер		
Утв.				

Д20А.941.000

Газоход

Лит.	Лист	Листов
И		1

ГПИ Горьковский САНТЕХПРОЕКТ

Формат А4

Формат	Зона	Поз.	Обозначение	Наименование	Кол.	Примечание
				Документация		
А3			Д20А.941.010 СБ	Сборочный чертеж		
				Сборочные единицы		
А4		1	Д20А.940.010	Фланец	1	
				Детали		
А4		2	Д20А.940.012	Стенка	1	
Б4		3	Д20А.941.001	Ребро		
				Полоса 2-Б-5×50 ГОСТ 103-76 ВСт3сп ГОСТ 535-79		
				L = 1088 h16 $\sqrt{^{25}}$	2	2,13 кг
Б4		4	Д20А.941.002	Ребро		
				Полоса 2-Б-5×50 ГОСТ 103-76 ВСт3сп ГОСТ 535-79		
				L=488 h16 $\sqrt{^{25}}$	2	0,96 кг
Б4		5	Д20А.941.003	Стенка		
				Лист 6-ПН-5 ГОСТ 19903-74 ВСт3сп ГОСТ 14637-79		
				(398×1500) h16 $\sqrt{^{25}}$	2	23,5 кг
А4		6	Д20А.941.004	Стенка	1	

Инв.№ подл. | Подп. и дата | Взам. инв.№ | Инв.№ дубл. | Подп. и дата

Изм.	Лист	№ докум.	Подп.	Дата
Разраб.		Ляпин		
Пров.		Ляпин		
Нач.отд.				
Н.контр.		Мюнтер		
Утв.				

Д20А.941.010

Короб

Лит.	Лист	Листов
И		1

ГПИ Горьковский САНТЕХПРОЕКТ

Формат А4

Д20А.941.004

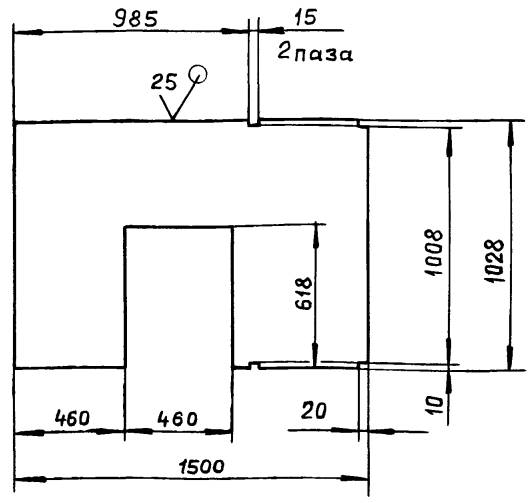

h16; $\pm \frac{IT16}{2}$

Изм.	Лист	№ докум.	Подп.	Дата
Разраб.		Ляпин		
Пров.		Ляпин		
Т.контр.				
Н.контр.		Мюнтер		
Утв.				

Д20А.941.004

Стенка

Лит.	Масса	Масштаб
И	50	1:20
Лист	Листов 1	

Лист 6-ПН-5-ГОСТ 19903-74 ВСт3спГОСТ 14637-79

ГПИ Горьковский САНТЕХПРОЕКТ

Копировал: Ганкова

Типовой проект 903-1-275.89 Альбом 5, часть 1

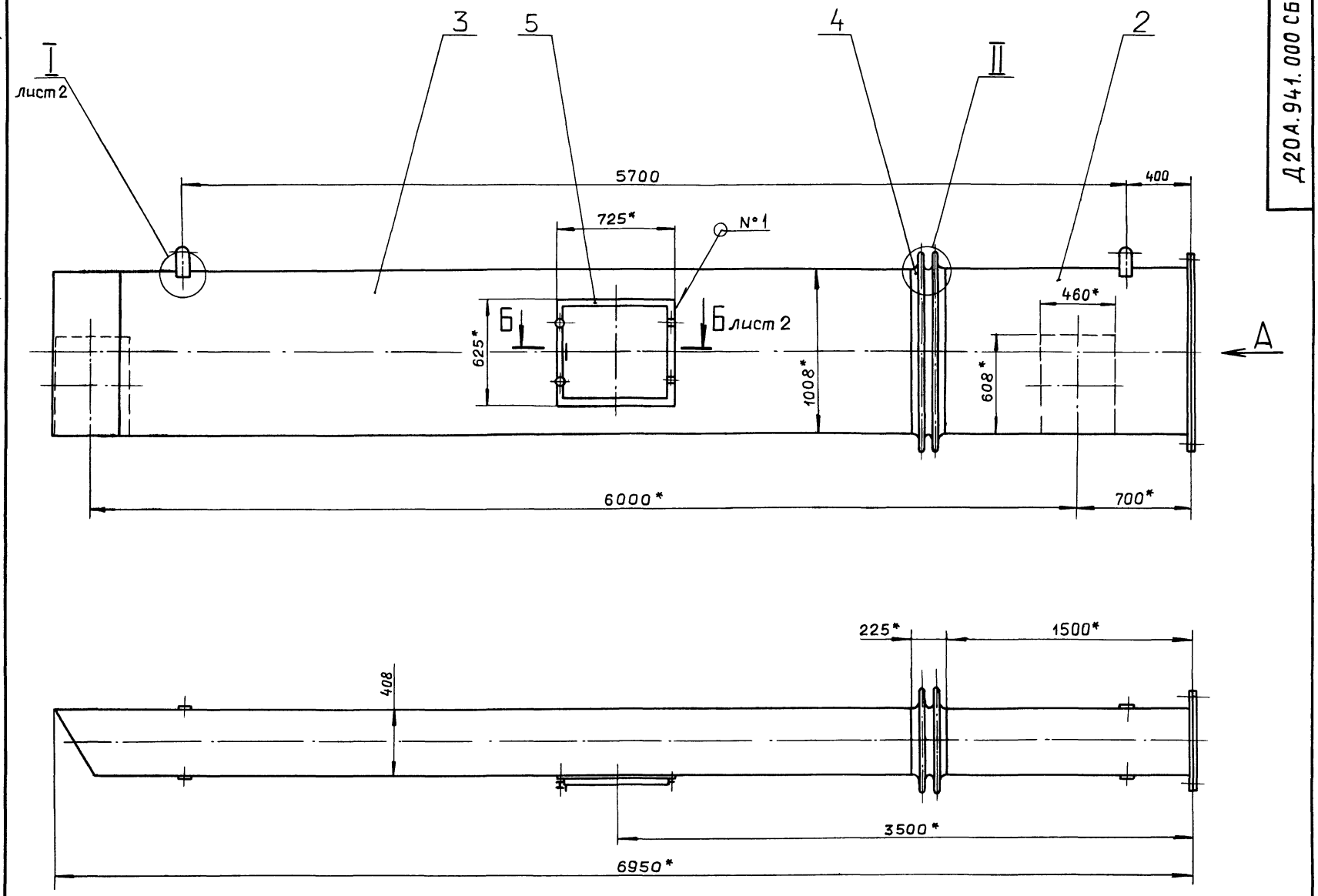

Вид А
М1:10

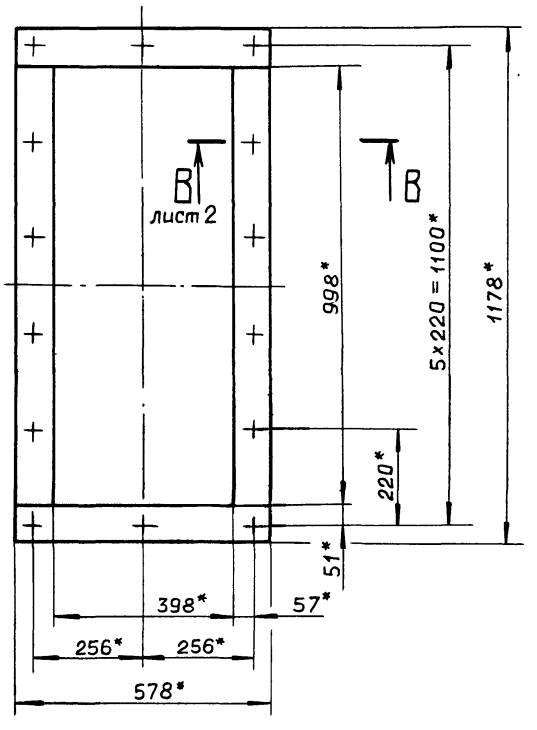

II
М1:2

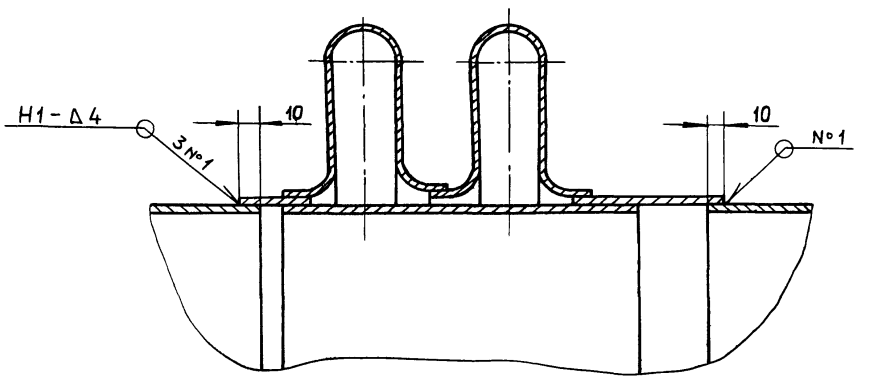

1.* Размеры для справок.

2. $\pm\frac{IT16}{2}$.

3. Сварные швы по ГОСТ 5264-80.

					Д20А.941.000 СБ		
Изм.	Лист	№докум.	Подп.	Дата			
Разраб.		Ляпин		4.4.87	Газоход	Лит.	Масса	Масштаб
Пров.		Ляпин				И	885	1:20
Т.контр.						Лист 1	Листов 2	
Нач.отд.		Вольский				ГПИ горьковский САНТЕХПРОЕКТ		
Н.контр.		Мюнтер						
Утв.								

Копировал: Ганкова

Инв.№подл. | Подп. и дата | Взам.инв.№ | Инв.№дубл. | Подп. и дата

Д20А.941.000 СБ

Б–Б
М1:2
лист 1

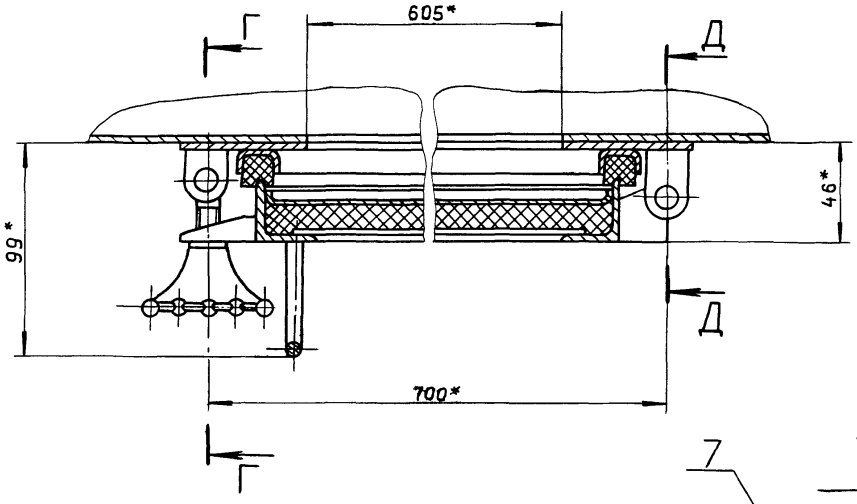

Г–Г
М1:1

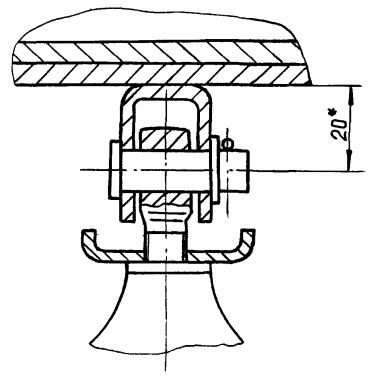

Д–Д
М1:1

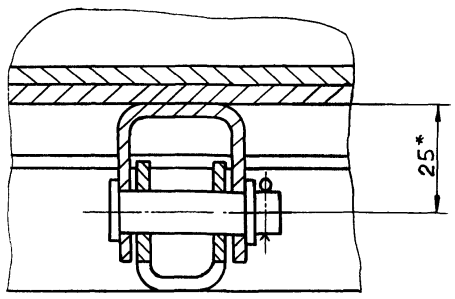

I
М1:2
лист 1

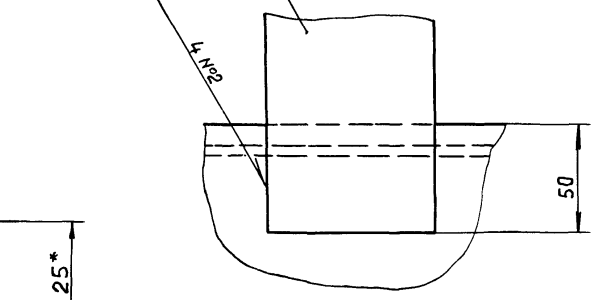

1
б

В–В
М1:2
лист 1

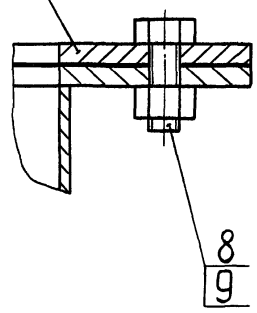

Изм.	Лист	№ докум.	Подп.	Дата	Д20.941.000 СБ	Лист 2

формат А3

Д20А.941.010 СБ

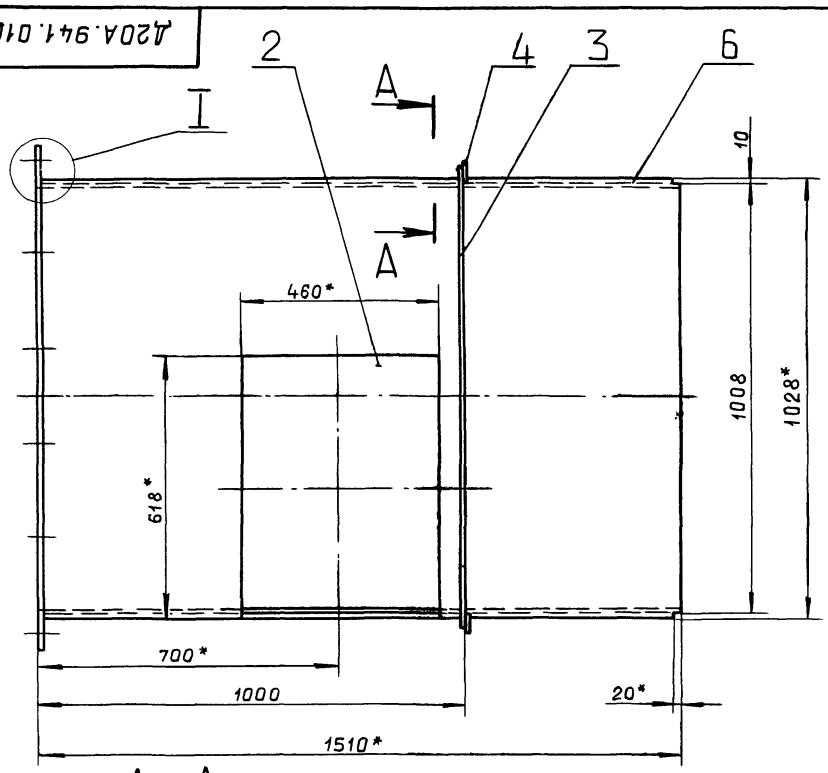

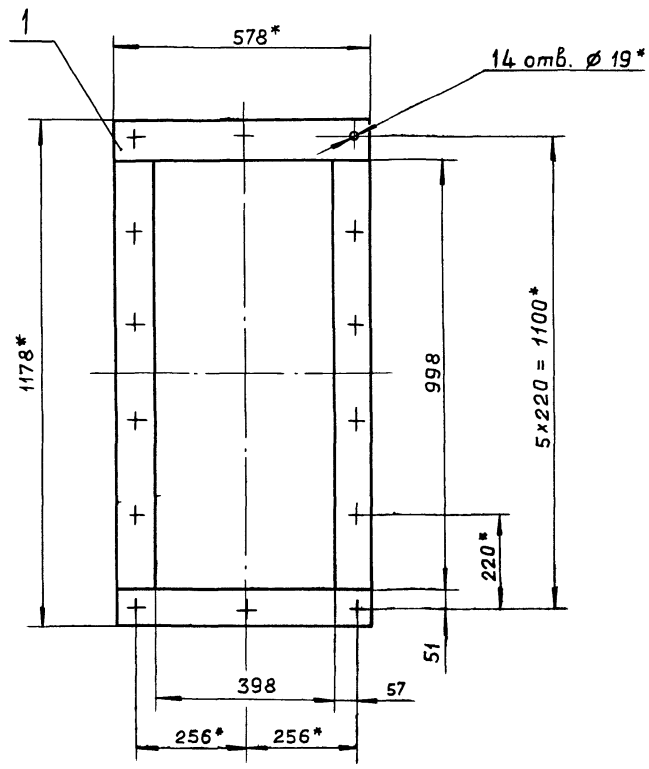

А–А
М1:5

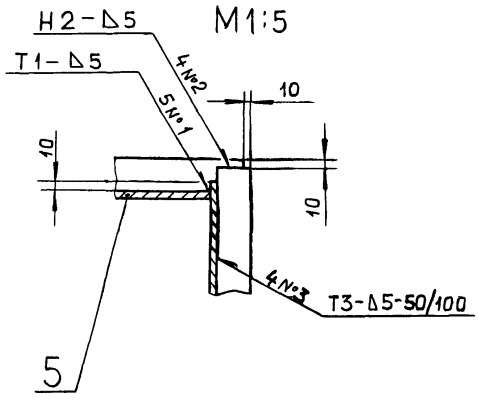

I
М1:5

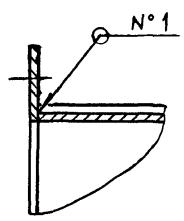

1.* Размеры для справок.

2. $\pm \frac{IT16}{2}$

3. Сварные швы по ГОСТ 5264-80.

Изм.	Лист	№ докум.	Подп.	Дата	Д20А.941.010 СБ			
Разраб.		Ляпин			Короб	Лит.	Масса	Масштаб
Пров.		Ляпин				И	187	1:10
Т.контр.						Лист	Листов 1	
Н.контр.		мюнтер				ГПИ горьковский САНТЕХПРОЕКТ		
Утв.								

Копировал: Ганкова

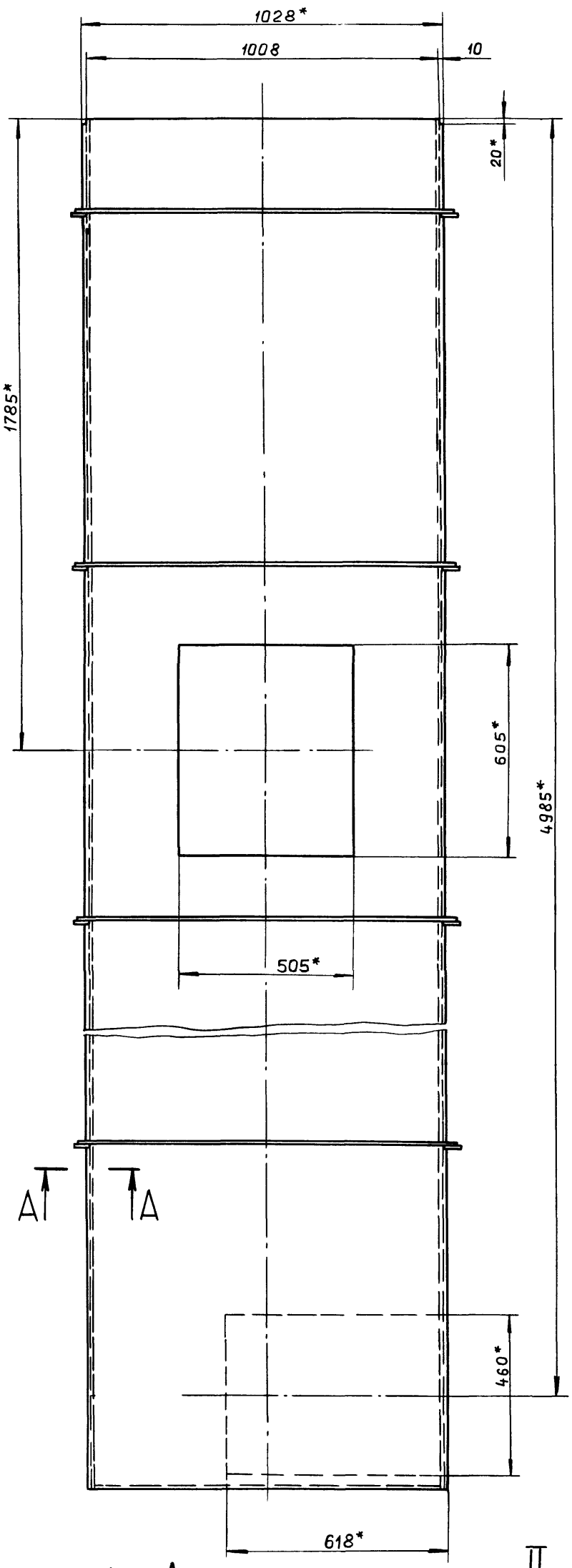

А—А
М 1:5

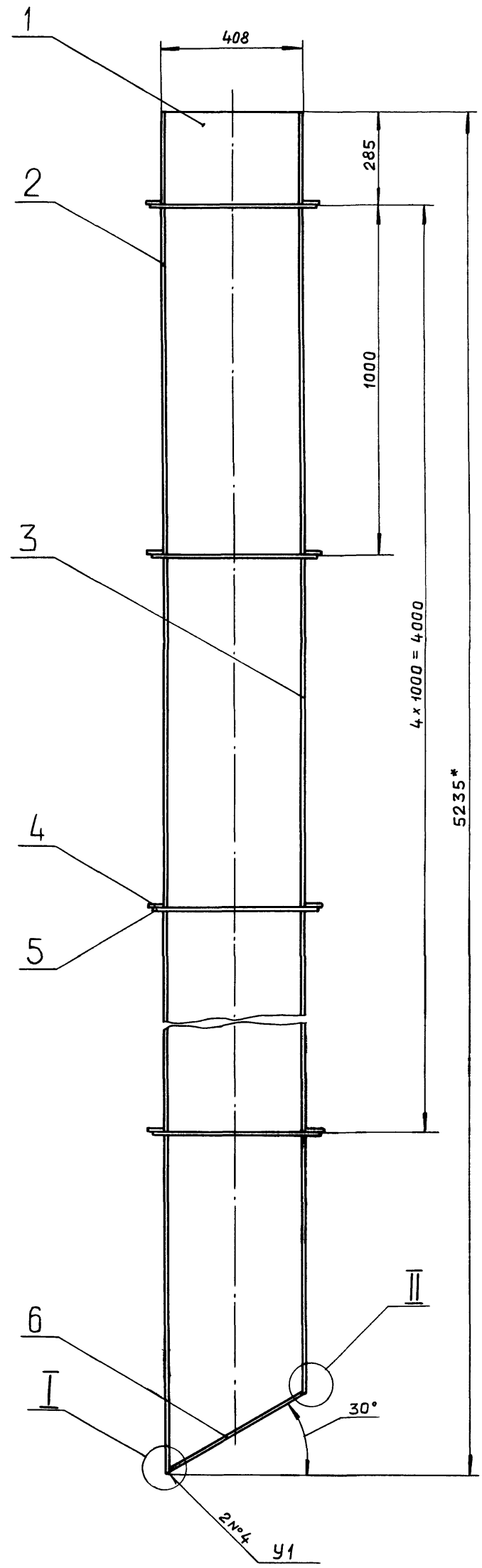

II
М 1:1

I
М 1:1

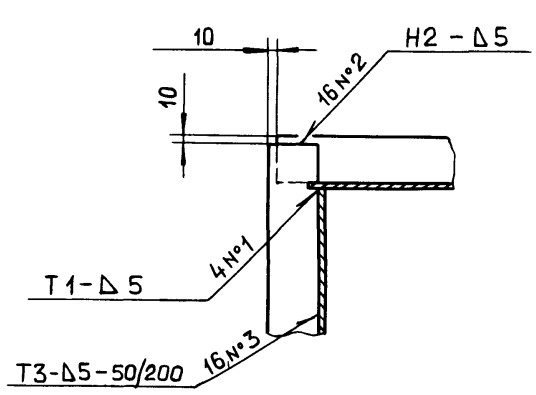

1.* Размеры для справок.

2. $\pm \frac{IT16}{2}$

3. Сварные швы №1... №3 - по ГОСТ 5264-80, №4 - по ГОСТ 11534-75.

					Д20А.941.020 СБ	
Изм.	Лист	№докум.	Подп.	Дата		
Разраб.		Ляпин			Короб	Лит. И; Масса 619; Масштаб 1:10
Пров.		Ляпин				Лист; Листов 1
Т.контр.						ГПИ ГОРЬКОВСКИЙ САНТЕХПРОЕКТ
Н.контр.		Мюнтер				
Утв.						

Копировал: Ганкова

Инв.№подл. | Подп. и дата | Взам. инв.№ | Инв.№дубл. | Подп. и дата

Альбом 5, часть 1

Типовой проект 903-1-275.89

Формат	Зона	Поз.	Обозначение	Наименование	Кол.	Примечание
				Документация		
А2			Д20А.941.020СБ	Сборочный чертеж		
				Детали		
А4		1	Д20А. 940. 017 – 01	Стенка	2	
А4		2	Д20А. 941. 017	Стенка	1	
А4		3	Д20А. 941. 018	Стенка	1	
Б4		4	Д20А. 941. 019	Ребро		
				Полоса 2-Б-5×50 ГОСТ 103-76		
				ВСт3сп ГОСТ 535-79		
				L = 1088 h16 25	10	2,13 кг
Б4		5	Д20А.941.021	Ребро		
				Полоса 2-Б-5×50 ГОСТ 103-76		
				ВСт3сп ГОСТ 535-79		
				L = 488 h16 25	10	0.96 кг
Б4		6	Д20А.941.022	Стенка		
				Лист Б-ПН-5 ГОСТ 19903-74		
				ВСт3сп ГОСТ 14637-79		
				(458×1028) h16 25	1	18,5 кг

Изм.	Лист	№ докум.	Подп.	Дата
Разраб.		Ляпин		4.4.89
Пров.		Ляпин		
Нач.отд.				
Н.контр.		Мюнтер		
Утв.				

Д20А.941.020

Короб

Лит.	Лист	Листов
И		1

ГПИ ГОРЬКОВСКИЙ САНТЕХПРОЕКТ

формат А4

Д20А.941.017

25

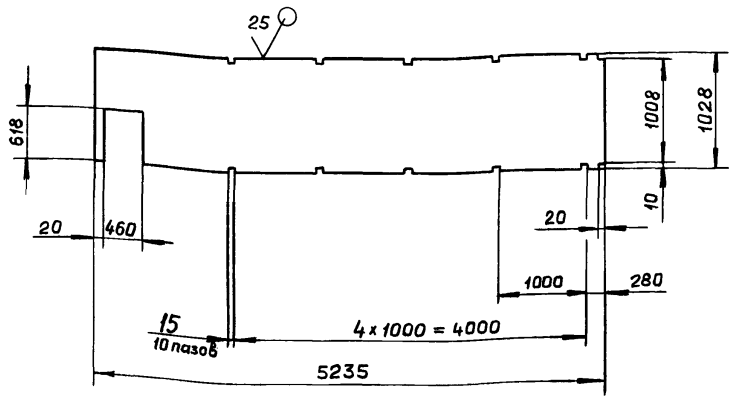

h16; ± IT16/2

Изм.	Лист	№ докум.	Подп.	Дата
Разраб.		Ляпин		4.4.89
Пров.		Ляпин		
Т.контр.				
Н.контр.		Мюнтер		
Утв.				

Д20А.941.017

Стенка

Лит.	масса	Масштаб
И	211	1:50

Лист | Листов 1

Лист Б-ПН-5 ГОСТ 19903-74 / ВСт3сп ГОСТ 14637-79

ГПИ ГОРЬКОВСКИЙ САНТЕХПРОЕКТ

формат А4

Инв.№подл. | Подп.и дата | Взам.инв.№ | Инв.№дубл. | Подп.и дата

Д20А.941.018

25

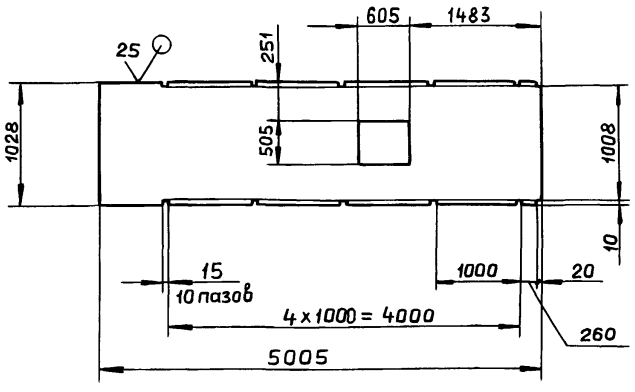

h16; ± IT16/2

Изм.	Лист	№ докум.	Подп.	Дата
Разраб.		Ляпин		4.4.89
Пров.		Ляпин		
Т.контр.				
Н.контр.		Мюнтер		
Утв.				

Д20А.941.018

Стенка

Лит.	Масса	Масштаб
И	201	1:50

Лист | Листов 1

Лист Б-ПН-5 ГОСТ 19903-74 / ВСт3сп ГОСТ 14637-79

ГПИ ГОРЬКОВСКИЙ САНТЕХПРОЕКТ

формат А4

Формат	Зона	Поз.	Обозначение	Наименование	Кол.	Примечание
				Документация		
А2			Д20А.942.000СБ	Сборочный чертеж		
				Сборочные единицы		
А4		1	Д20А. 939. 010	Короб	1	
А4		2	Д20А. 939. 020	Короб	1	
А4		3	Д20А. 939. 030	Короб	1	
А4		4	Д20А. 939. 040 – 01	Короб	1	
А4		5	Д20Б. 037. 000	Компенсатор 400×600	1	

Изм.	Лист	№ докум.	Подп.	Дата
Разраб.		Ляпин		4.4.89
Пров.		Ляпин		
Нач.отд.		Вольский		
Н.контр.		Мюнтер		
Утв.				

Д20А.942.000

Газоход

Лит.	Лист	Листов
И		1

ГПИ ГОРЬКОВСКИЙ САНТЕХПРОЕКТ

Инв.№подл. | Подп.и дата | Взам.инв.№ | Инв.№дубл. | Подп.и дата

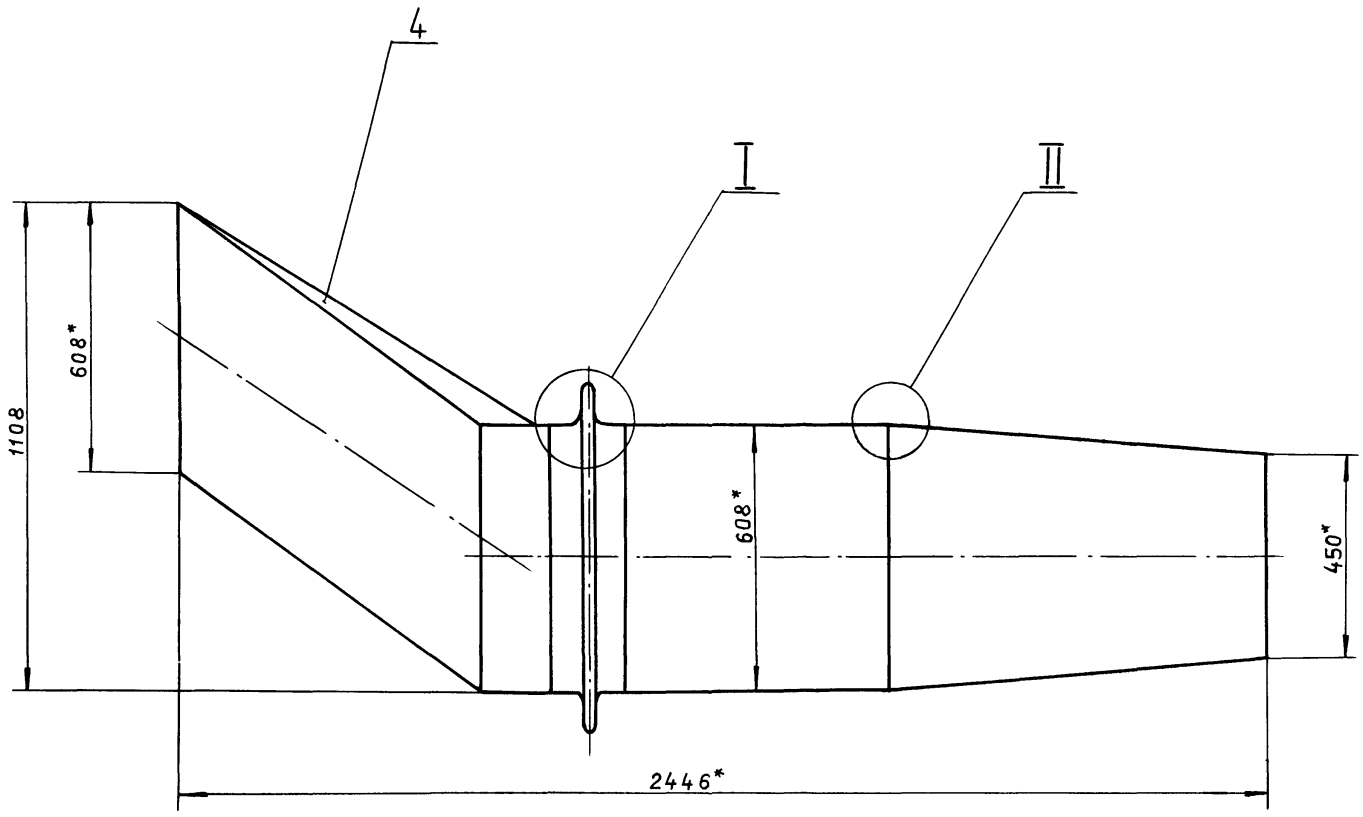

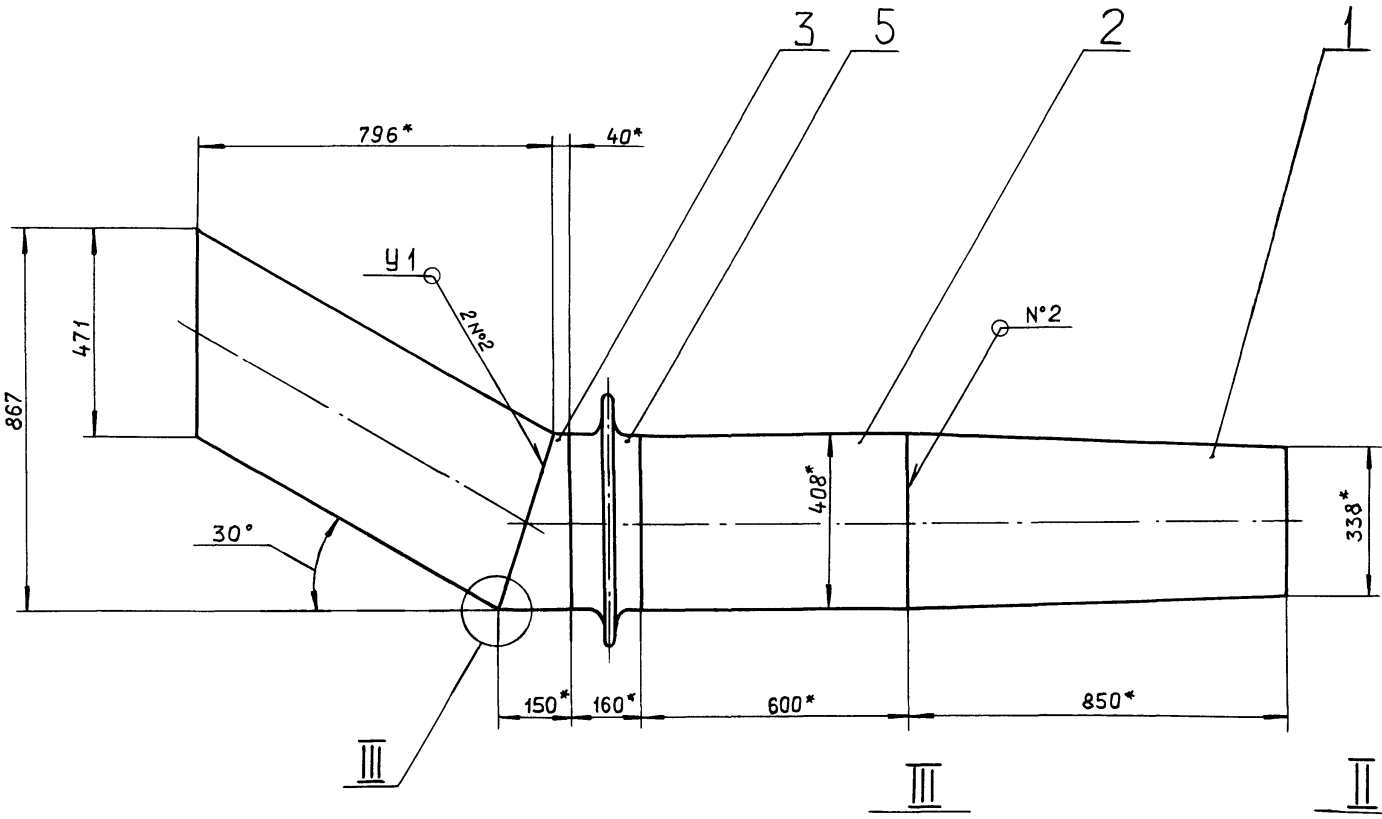

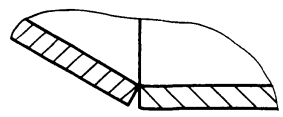

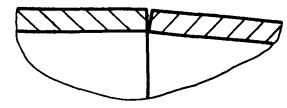

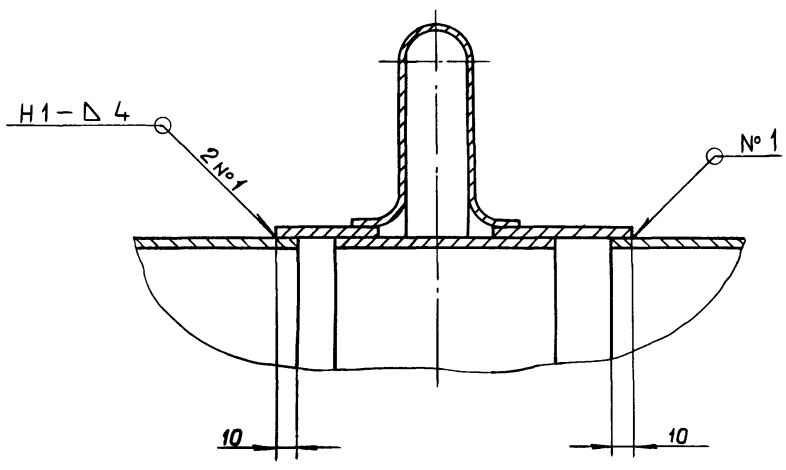

1.* Размеры для справок.

2. $\pm \frac{IT16}{2}$.

3. Сварные швы №1 – по ГОСТ 5264-80, №2 – по ГОСТ 11534-75.

Изм.	Лист	№ докум.	Подп.	Дата
Разраб.		Ляпин		06.16
Пров.		Ляпин		
Т.контр.				
Нач.отд.		Вольский		
Н.контр.		Мюнтер		
Утв.				

Д20А.942.000 СБ

Газоход

Лит.	Масса	Масштаб
И	224	1:10

Лист | Листов 1

ГПИ горьковский САНТЕХПРОЕКТ

Копировал: Ганкова

23947-05 30 формат А2

Инв. № подл. | Подп. и дата | Взам. инв. № | Инв. № дубл. | Подп. и дата

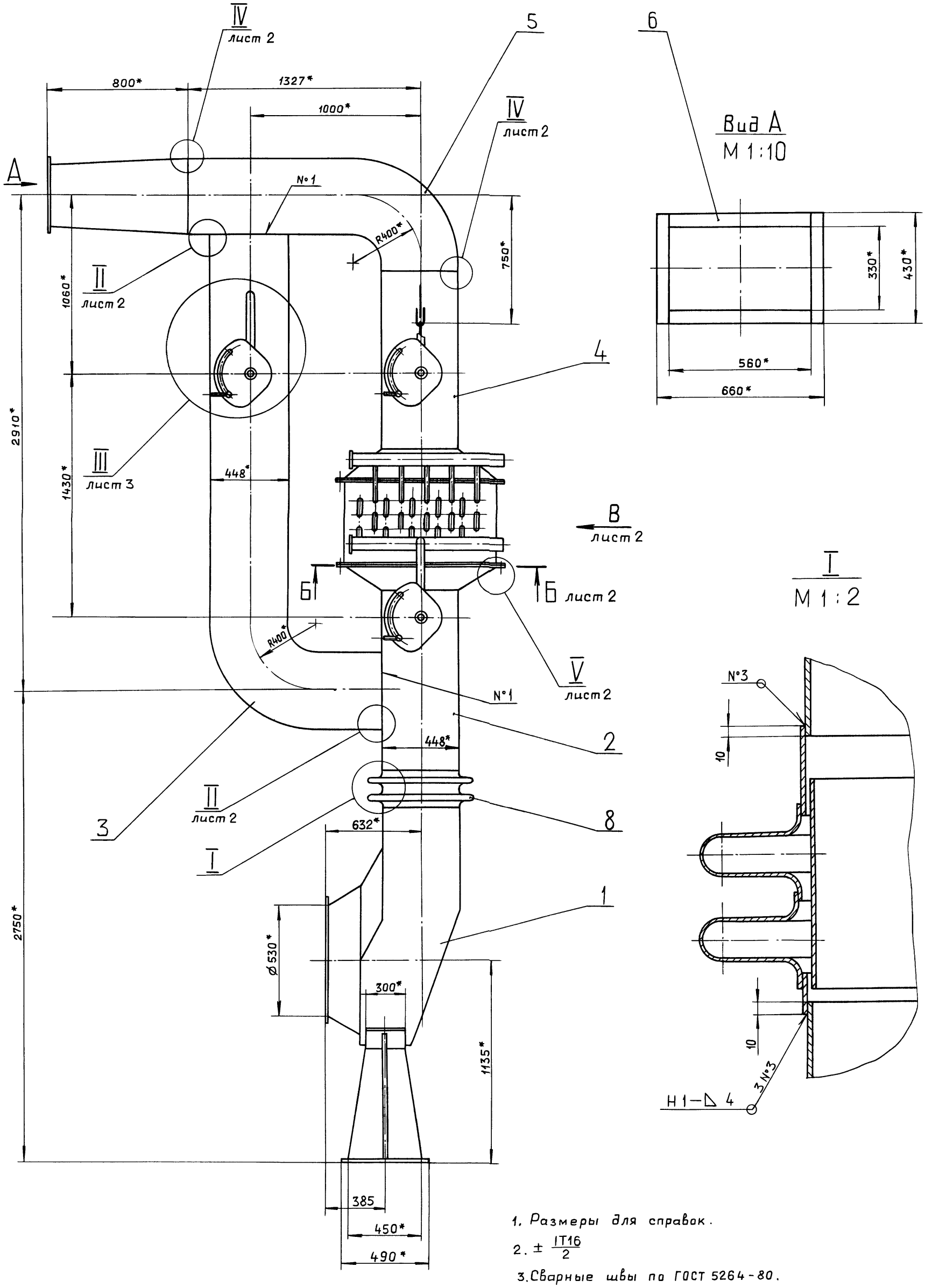

1. Размеры для справок.
2. $\pm \frac{IT16}{2}$
3. Сварные швы по ГОСТ 5264-80.

Изм.	Лист	№ докум.	Подп.	Дата
Разраб.		Ляпин		
Пров.		Ляпин		
Т.контр.				
Нач.отд.		Вольский		
Н.контр.		Мюнтер		
Утв.				

Д20А.944.000 СБ

Газоход

Лит.	Масса	Масштаб
И	1781	1:15

Лист 1 Листов 3

ГПИ ГОРЬКОВСКИЙ САНТЕХПРОЕКТ

Вид В лист 1

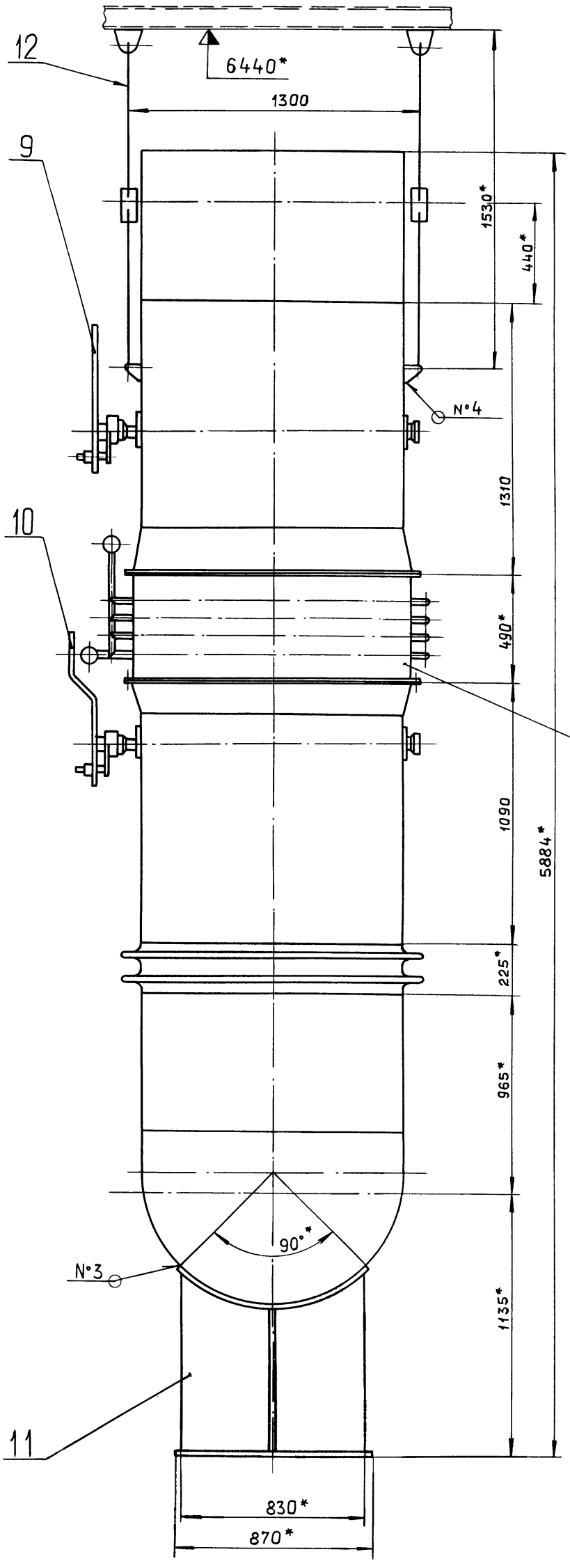

Б–Б
М 1:10 лист 1

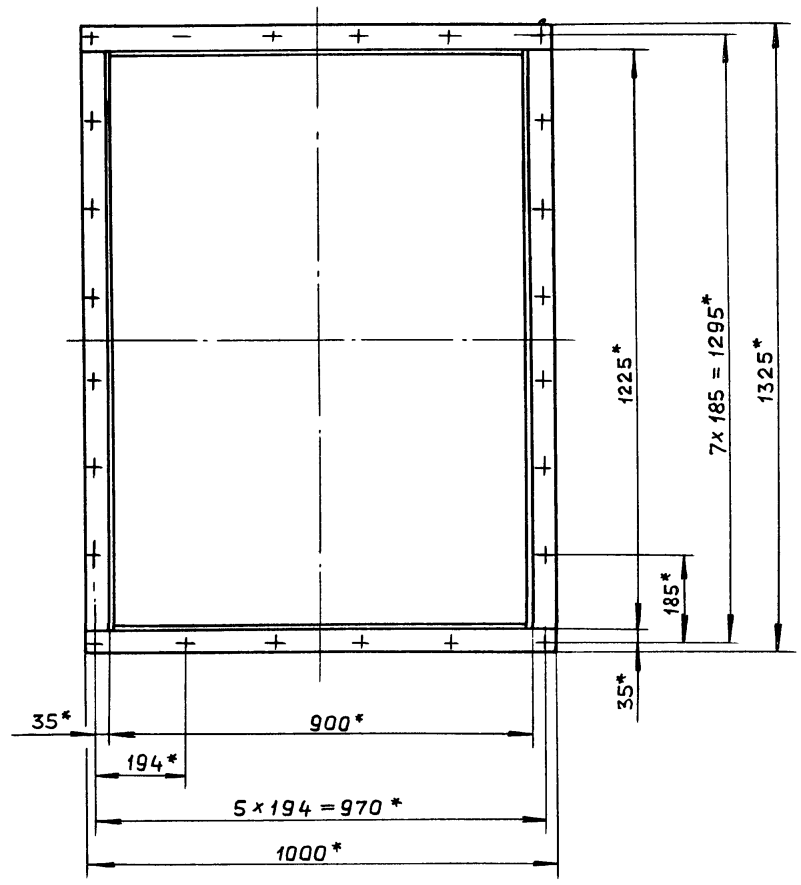

IV
М 1:2 лист 1

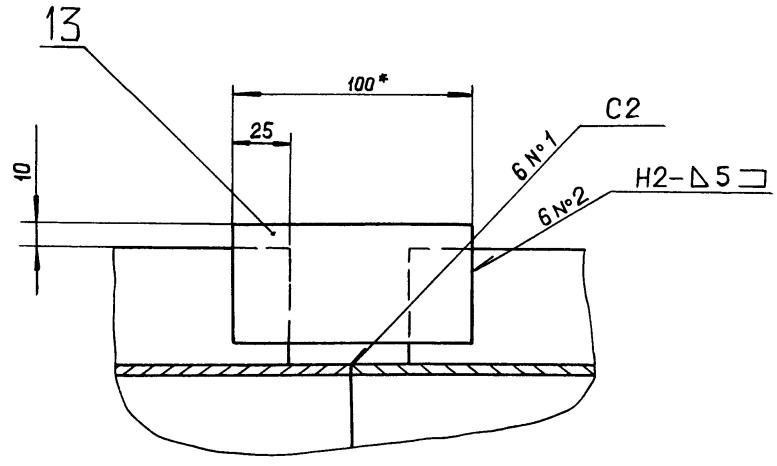

II
М 1:1 лист 1

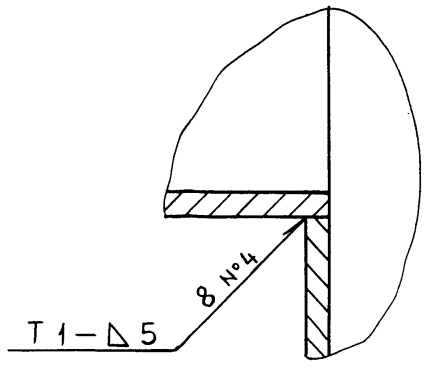

V
М 1:2 лист 1

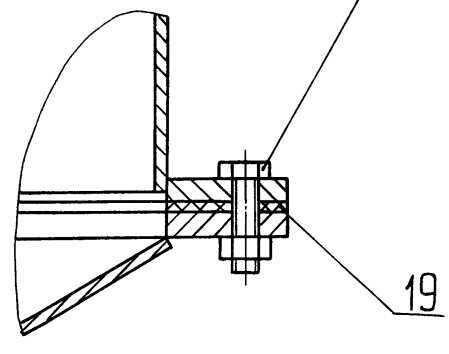

Изм.	Лист	№ докум.	Подп.	Дата	Д20А.944.000 СБ	Лист 2

Копировал Ганкова

Инв. № подл. | Подп. и дата | Взам. инв. № | Инв. № дубл. | Подп. и дата

Альбом 5, часть 1

Типовой проект 903-1-275.89

Д20А. 944. 000 СБ

III
М 1:2
лист 1

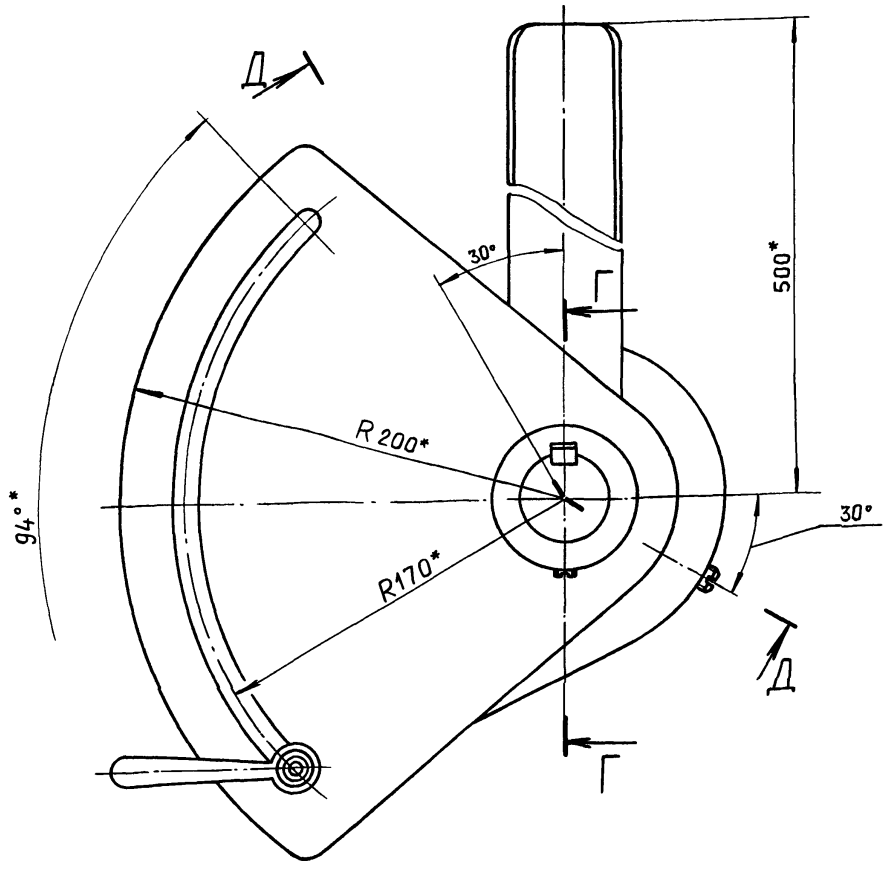

Д–Д
М 1:1
повернуто

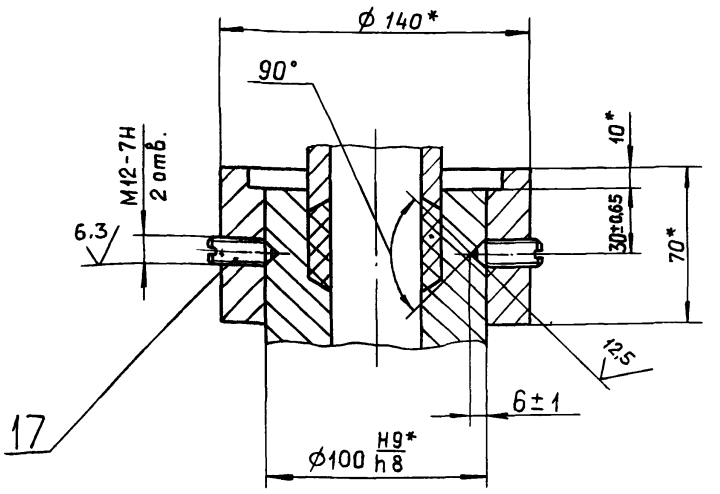

Г–Г
М 1:1

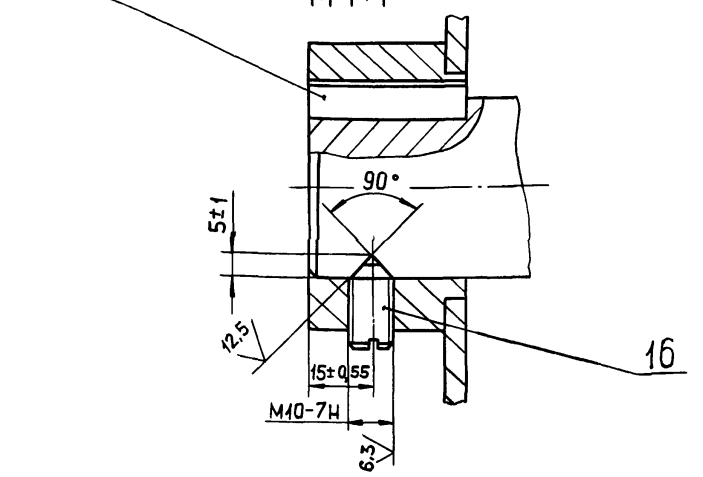

Изм	Лист	№ докум.	Подп.	Дата	Д20А. 944. 000 СБ	Лист 3

формат А3

Формат	Зона	Поз.	Обозначение	Наименование	Кол.	Примечание
				Документация		
*)			Д20А. 944. 000 СБ	Сборочный чертеж		*) А3; А2
				Сборочные единицы		
А4		1	Д20А. 944. 010	Карман всасывающий	1	
А4		2	Д20А. 944. 040	Короб с заслонкой	1	
А4		3	Д20А. 944. 070	Короб с заслонкой	1	
А4		4	Д20А. 944. 090	Короб с заслонкой	1	
А4		5	Д20А. 944. 130	Короб	1	
А4		6	Д20А. 944. 140	Короб	1	
А4		7	Д20А. 944. 150	Короб утилизатора	1	
А4		8	Д20Б. 037. 000	Компенсатор 440×1190	1	
А4		9	Д22Б. 139. 000	Привод заслонки ручной	2	
А4		10	Д22Б. 140. 000	Привод заслонки ручной	1	
А4		11	Д23Д. 561. 000	Опора под всасывающий карман	1	
А4		12	Д23Д. 562. 000	Подвеска газохода	2	
				Детали		
Б4		13	Д20А. 944. 001	Накладка		
				Полоса 2-Б-5×50 ГОСТ 103-76		
				Вст3сп ГОСТ 535-79		
				L = 100 h16 $\frac{25}{}$	4	0,2 кг

Изм	Лист	№ докум.	Подп.	Дата	Д20А. 944. 000		
Разраб.		Ляпин		4.88		Лит.	Лист 1	Листов 2
Пров.		Ляпин			Газоход	И		
Нач.отд.		Вольский				ГПИ ГОРЬКОВСКИЙ САНТЕХПРОЕКТ		
Н.контр.		Мюнтер						
Утв.								

формат А4

Формат	Зона	Поз.	Обозначение	Наименование	Кол.	Примечание
				Стандартные изделия		
		14		Шпонка 12×8×36 ГОСТ 23360-78	1	
		15		Болт М10×40.36 ГОСТ 7798-70	24	
		16		Винт М10×25.36 ГОСТ 1476-84	1	
		17		Винт М12×30.36 ГОСТ 1476-84	2	
		18		Гайка М10.4 ГОСТ 5915-70	24	
				Материалы		
		19		Картон асбестовый КАОН-1-5 ГОСТ 2850-80	1	кг

Подп. и дата | Инв. № дубл. | Взам. инв. № | Подп. и дата | Инв. № подл.

Изм	Лист	№ докум.	Подп.	Дата	Д20А. 944. 000	Лист 2

Копировал: Ганкова

Формат	Зона	Поз.	Обозначение	Наименование	Кол.	Примечание
				Документация		
А2			Д20А.944.010СБ	Сборочный чертеж		
				Сборочные единицы		
А4		1	Д20А.944.020	Корпус	1	
А4		2	Д20А.944.030	Крышка	1	
				Детали		
А4		3	Д20А.944.003	Прокладка	1	
				Стандартные изделия		
		4		Болт М12х25.36 ГОСТ 7798-70	12	
		5		Гайка М12.4 ГОСТ 5915-70	12	

Изм.	Лист	№ докум.	Подп.	Дата
Разраб.		Ляпин		4.88
Пров.		Ляпин		
Нач.отд.				
Н.контр.		Мюнтер		
Утв.				

Карман всасывающий

Д20А.944.010

Лит.	Лист	Листов
И		1

ГПИ горьковский САНТЕХПРОЕКТ

Формат А4

Инв.№ подл. | Подп. и дата | Взам.инв.№ | Инв.№ дубл. | Подп. и дата

Д20А.944.003

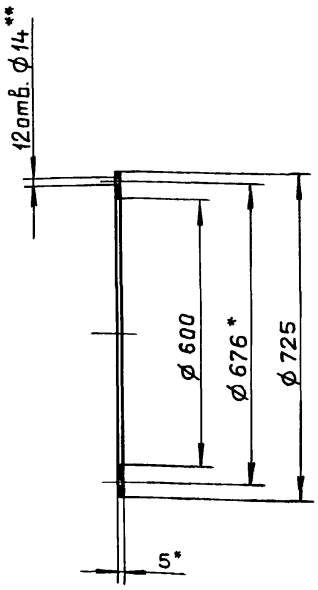

1.* Размеры для справок.

2.** Обработать по сопрягаемой детали.

Изм.	Лист	№ докум.	Подп.	Дата
Разраб.		Ляпин		4.88
Пров.		Ляпин		
Т.контр.				
Н.контр.		Мюнтер		
Утв.				

Прокладка

Лит.	Масса	Масштаб
И	0,8	1:10
Лист	Листов 1	

Картон асбестовый КАОН-1-5 ГОСТ 2850-80

ГПИ горьковский САНТЕХПРОЕКТ

Формат А4

Формат	Зона	Поз.	Обозначение	Наименование	Кол.	Примечание
				Документация		
А2			Д20А.944.020СБ	Сборочный чертеж		
				Детали		
А4		1	Д20А.944.005	Крюк	2	
А3		2	Д20А.944.006	Стенка	1	
А4		3	Д20А.944.007	Ребро	1	
А4		4	Д20А.944.008	Фланец	1	
А3		5	Д20А.944.009	Конус	1	
А3		6	Д20А.944.011	Обечайка	1	
А3		7	Д20А.944.012	Стенка	1	
Б4		8	Д20А.944.013	Ребро		
				Полоса 2-Б-5х50 ГОСТ 103-76		
				Вст3сп ГОСТ 535-79		
				L=580 h16 $\frac{25}{}$	1	1,14кг
А4		9	Д20А.944.014	Фланец	1	
А3		10	Д20А.944.015	Вставка	1	

Изм.	Лист	№ докум.	Подп.	Дата
Разраб.		Ляпин		4.88
Пров.		Ляпин		
Нач.отд.				
Н.контр.		Мюнтер		
Утв.				

Корпус

Д20А.944.020

Лит.	Лист	Листов
И		1

ГПИ горьковский САНТЕХПРОЕКТ

Формат А4

Инв.№ подл. | Подп. и дата | Взам.инв.№ | Инв.№ дубл. | Подп. и дата

Д20А.944.005

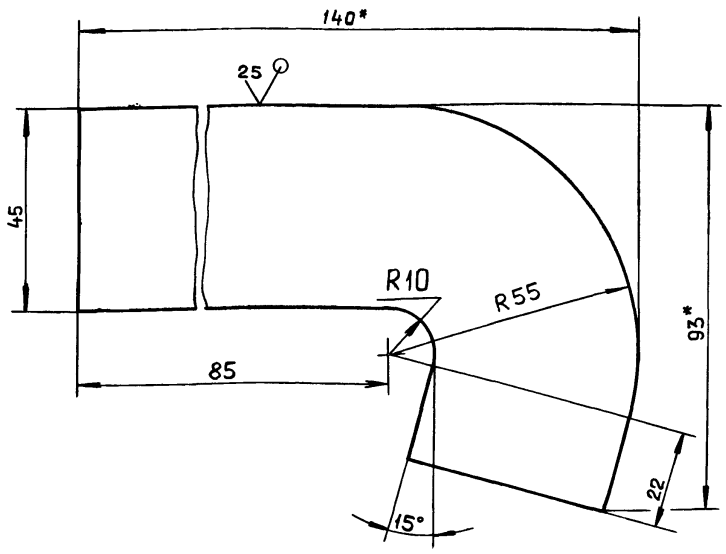

1.* Размеры для справок.

2. $\pm \frac{IT16}{2}$

Изм.	Лист	№ докум.	Подп.	Дата
Разраб.		Ляпин		4.88
Пров.		Ляпин		
Т.контр.				
Н.контр.		Мюнтер		
Утв.				

Крюк

Лит.	Масса	Масштаб
И	0,55	1:1
Лист	Листов 1	

ГПИ горьковский САНТЕХПРОЕКТ

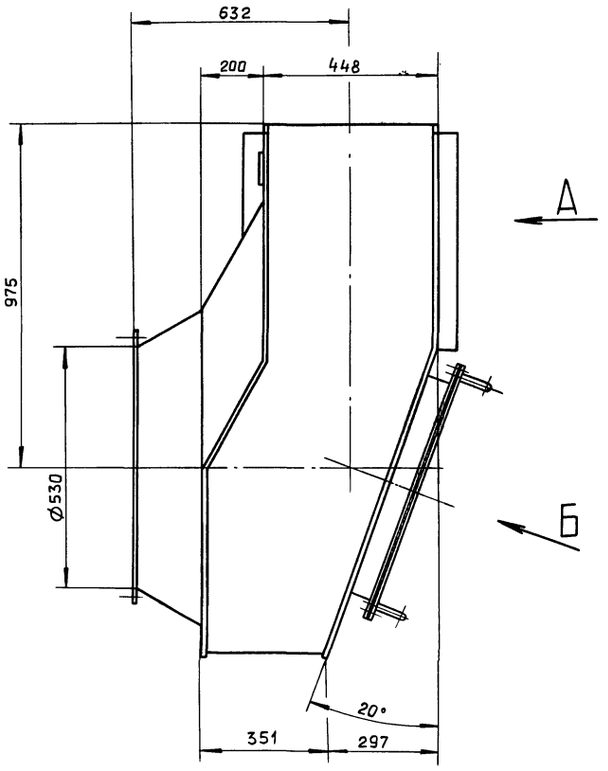

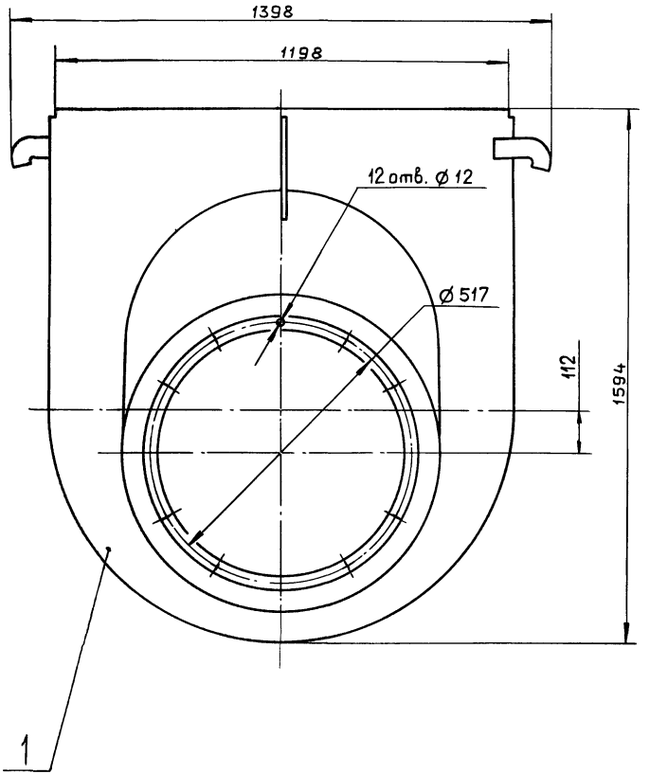

Вид А

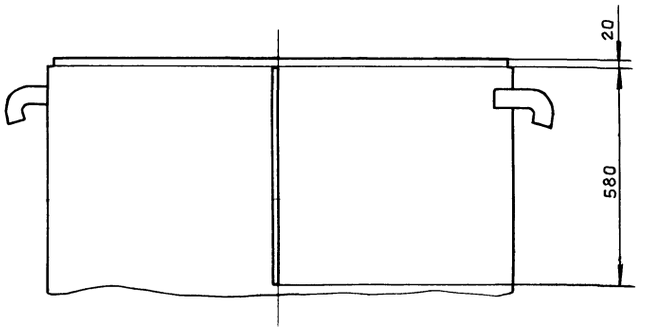

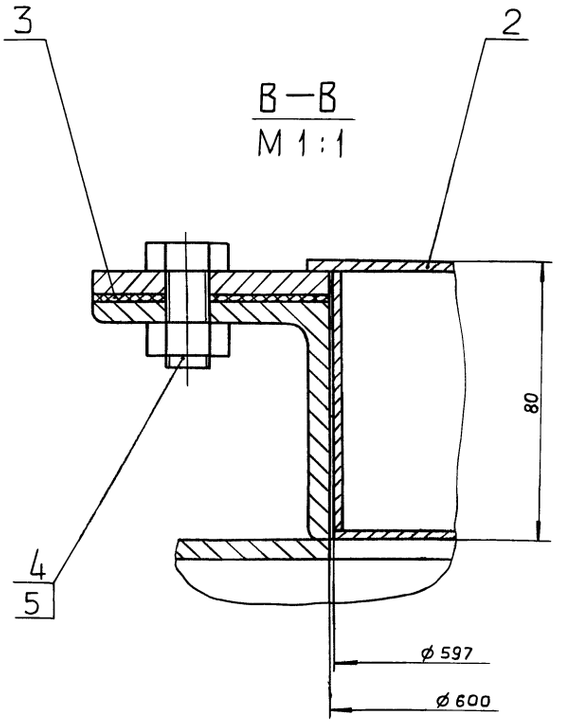

В—В
М 1:1

Вид Б *повернута*

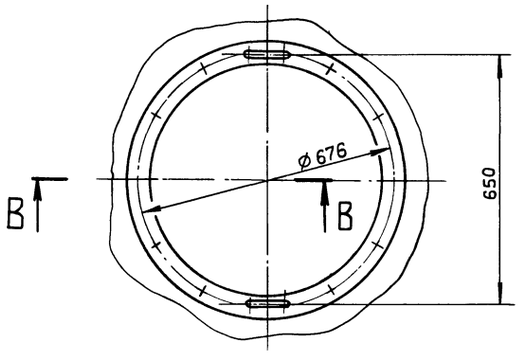

Размеры для справок.

					Д20А. 944.010 СБ		
Изм.	Лист	№ докум.	Подп.	Дата	Карман всасывающий	Лит.	Масса	Масштаб
Разраб.		Ляпин		4.11.86		И	202	1:10
Пров.		Ляпин				Лист	Листов 1	
Т.контр.						ГПИ ГОРЬКОВСКИЙ САНТЕХПРОЕКТ		
Н.контр.		Мюнтер						
Утв.								

Копировал: Ганкова

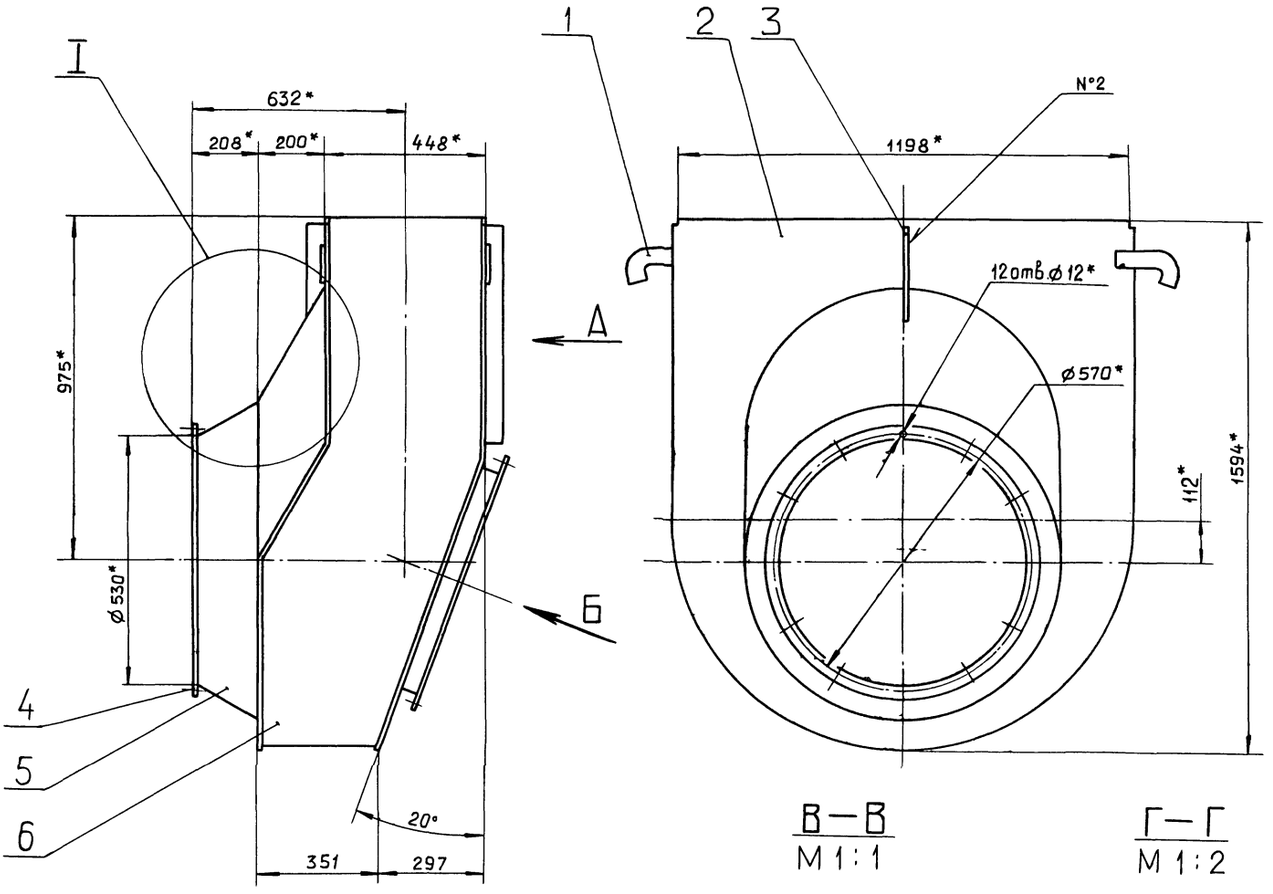

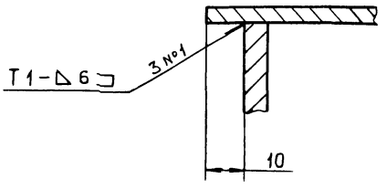

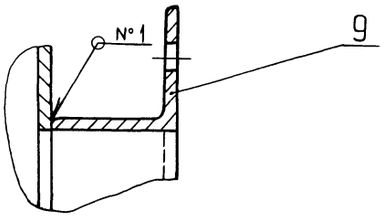

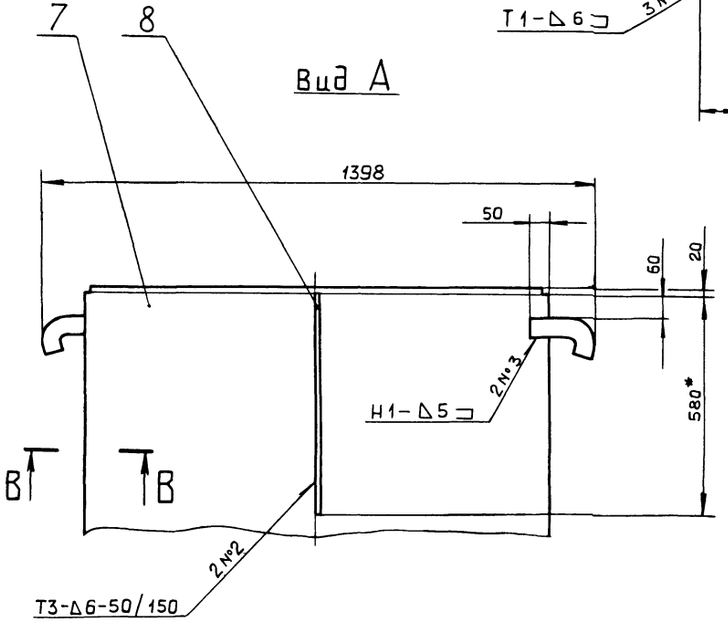

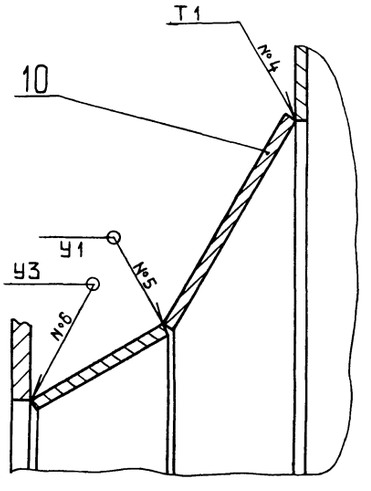

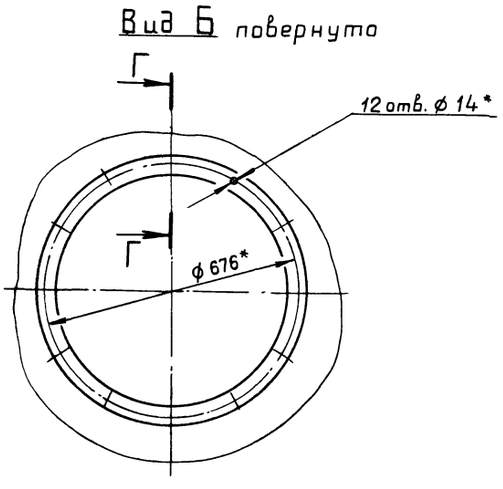

1.* Размеры для справок.

2. $\pm \frac{IT16}{2}$

3. Сварные швы №1... №3 – по ГОСТ 5264-80, №4... №6 – по ГОСТ 11534 – 75.

						Д20А.944.020 СБ	
Изм.	Лист	№ докум.	Подп.	Дата			
Разраб.		Ляпин		4.94	Корпус	Лит.	Масса / Масштаб
Пров.		Ляпин				И	186 / 1:10
Т.контр.						Лист	Листов 1
Н.контр.		Мюнтер				ГПИ горьковский САНТЕХПРОЕКТ	
Утв.							

Копировал: Ганкова

Инв.№ подл. | Подп. и дата | Взам. инв.№ | Инв.№ дубл. | Подп. и дата

Д20А. 944. 006

Развертка

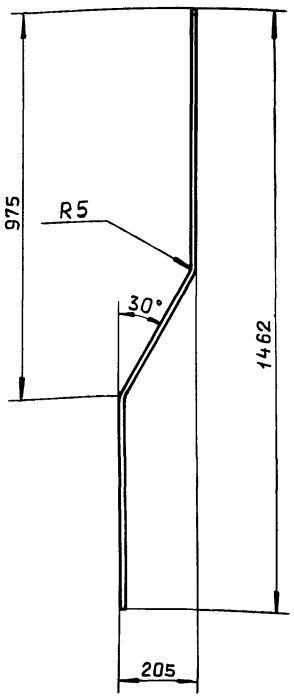

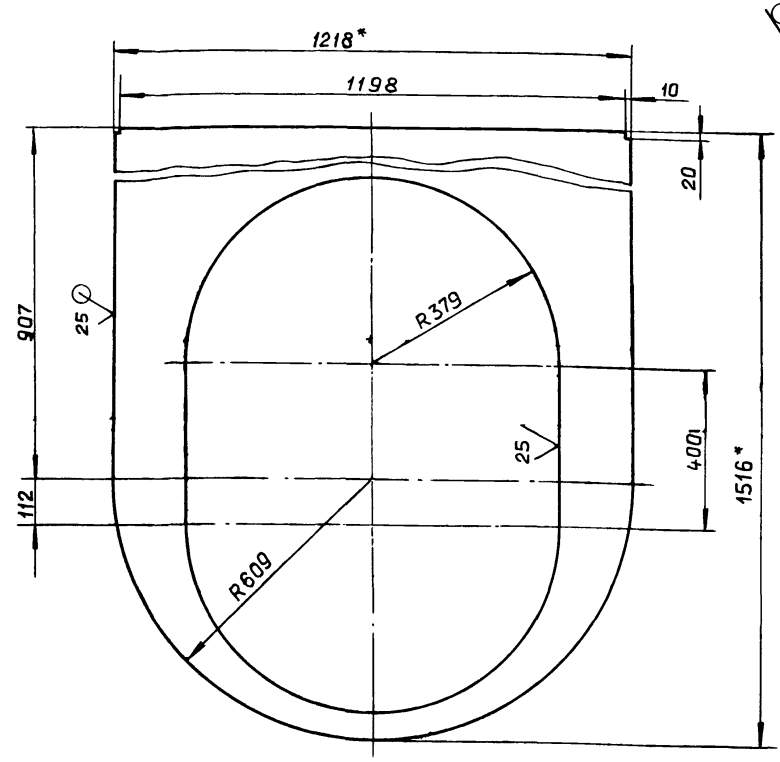

1.* Размеры для справок.

2. $h16; \pm \frac{IT16}{2}$

					Д20А. 944.006	
Изм.	Лист	№ докум.	Подп.	Дата	Стенка	Лит. И; Масса 32,5; Масштаб 1:10; Лист; Листов 1
Разраб.		Ляпин		4.44		
Пров.		Ляпин				
Т.контр.						
Н.контр.		Мюнтер			Лист 6-ПН-5 ГОСТ 19903-74 / ВСт3сп ГОСТ 14637-79	ГПИ Горьковский САНТЕХПРОЕКТ
Утв.						

формат А3

Д20А. 944. 007

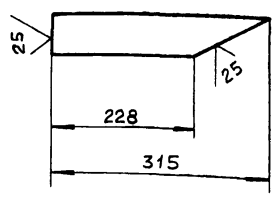

$\pm \frac{IT16}{2}$

					Д20А. 944.007	
Изм.	Лист	№ докум.	Подп.	Дата	Ребро	Лит. И; Масса 0,5; Масштаб 1:5; Лист; Листов 1
Разраб.		Ляпин		4.44		
Пров.		Ляпин				
Т.контр.						
Н.контр.		Мюнтер			Полоса 2-6-5×50 ГОСТ 103-76 / ВСт3сп ГОСТ 535-79	ГПИ Горьковский САНТЕХПРОЕКТ
Утв.						

формат А4

Д20А. 944. 008

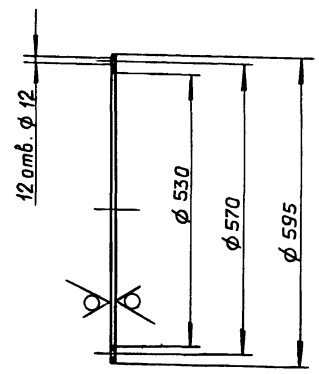

$H14; h14; \pm \frac{IT14}{2}$

					Д20А. 944.008	
Изм.	Лист	№ докум.	Подп.	Дата	Фланец	Лит. И; Масса 4,5; Масштаб 1:10; Лист; Листов 1
Разраб.		Ляпин		4.44		
Пров.		Ляпин				
Т.контр.						
Н.контр.		Мюнтер			Лист 6-ПН-10 ГОСТ 19903-74 / ВСт3сп ГОСТ 14637-79	ГПИ Горьковский САНТЕХПРОЕКТ
Утв.						

Взам. инв. № | Инв. № дубл. | Подп. и дата | Инв. № подл. | Подп. и дата

Копировал: Ганкова

Д20А. 944. 009

Альбом 5, часть 1

Типовой проект 903-1-275.89

25 $\sqrt{(\sqrt{})}$

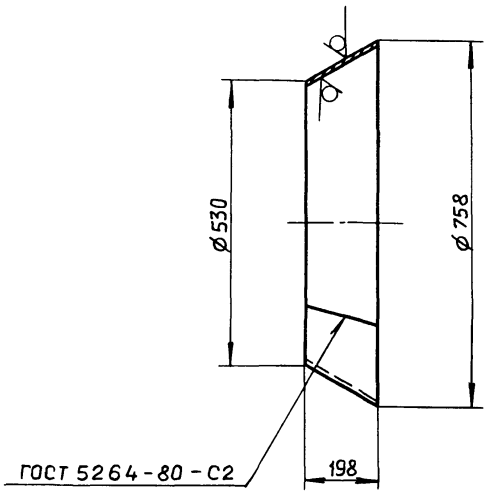

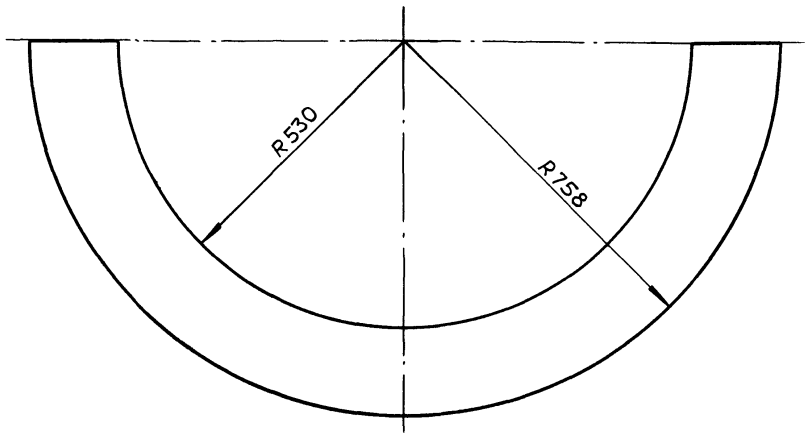

$h16; \pm \frac{IT16}{2}$

Изм.	Лист	№ докум.	Подп.	Дата
Разраб.		Ляпин		4.84
Пров.		Ляпин		
Т.контр.				
Н.контр.		Мюнтер		
Утв.				

Д20А. 944. 009

Конус

Лит.	Масса	Масштаб
И	14,5	1:10

Лист | Листов 1

Лист 6-ПН-4 ГОСТ19903-74
ВСт3сп ГОСТ 14637-79

ГПИ горьковский САНТЕХПРОЕКТ

Формат А3

Инв. № подл. | Подп. и дата | Взам. инв. № | Инв. № дубл. | Подп. и дата

Д20А. 944. 011

$\sqrt{(\sqrt{})}$

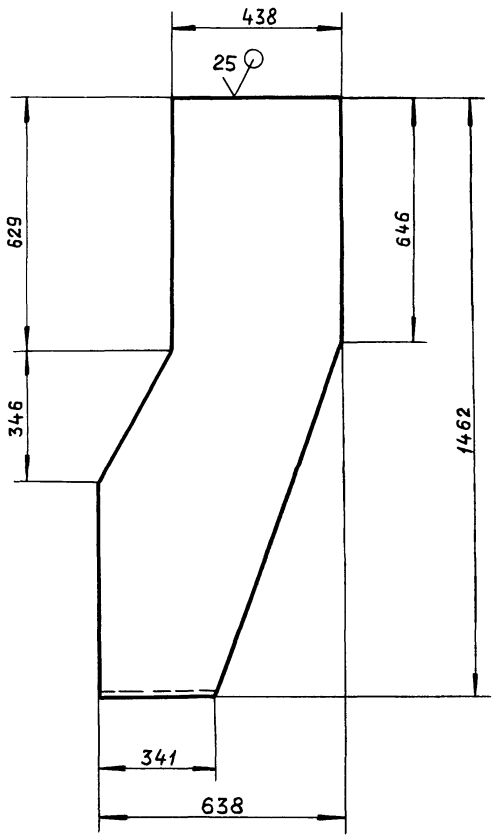

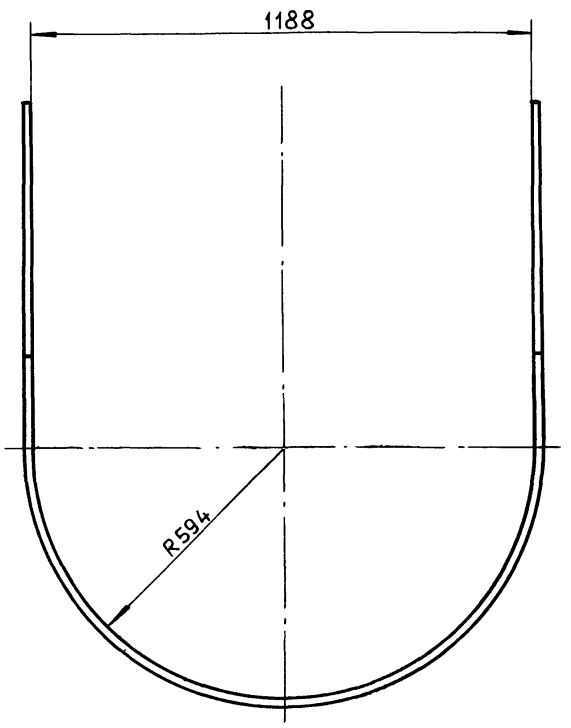

$h16; \pm \frac{IT16}{2}$

Изм.	Лист	№ докум.	Подп.	Дата
Разраб.		Ляпин		4.84
Пров.		Ляпин		
Т.контр.				
Н.контр.		Мюнтер		
Утв.				

Д20А. 944. 011

Обечайка

Лит.	Масса	Масштаб
И	55	1:10

Лист | Листов 1

Лист 6-ПН-5 ГОСТ19903-74
ВСт3сп ГОСТ14637-79

ГПИ горьковский САНТЕХПРОЕКТ

Копировал Ганкова

23947-05 38 Формат А3

Д20А. 944. 012

Альбом 5, часть 1

Типовой проект 903-1-275.89

Развертка

25 √(√)

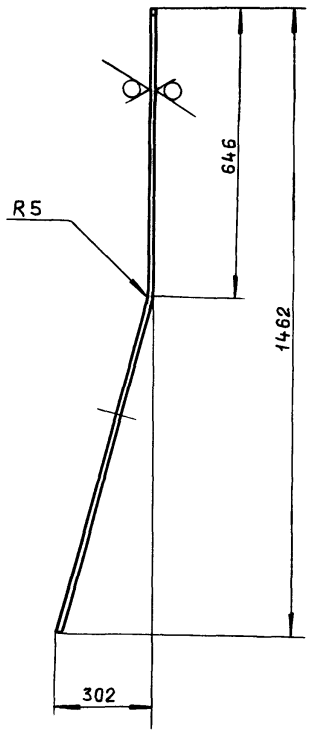

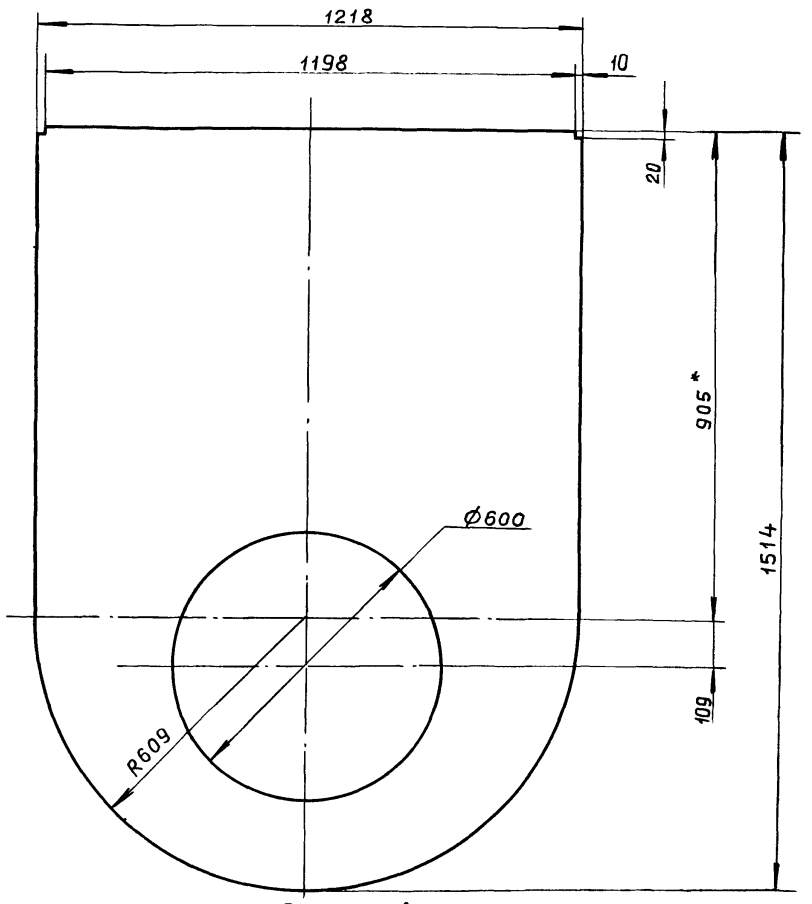

1* Размеры для справок.

2. H16; h16; $\pm \frac{IT16}{2}$

Изм.	Лист	№ докум.	Подп.	Дата
Разраб.		Ляпин		Y.Y.89
Пров.		Ляпин		
Т.контр.				
Н.контр.		Мюнтер		
Утв.				

Д20А. 944. 012

Лит.	Масса	Масштаб
И	54	1:10

Стенка

Лист | Листов 1

Лист Б-ПН-5 ГОСТ 19903-74
ВСт3спГОСТ 14637-79

ГПИ горьковский САНТЕХПРОЕКТ

Формат А3

Д20А. 944. 015

√(√)

Развертка

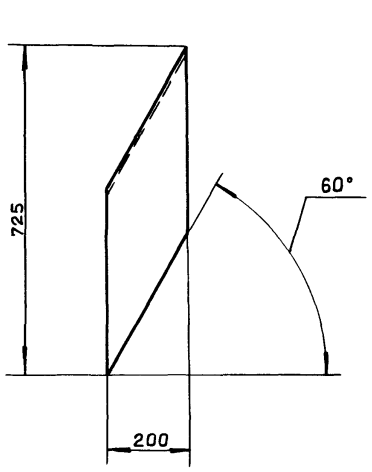

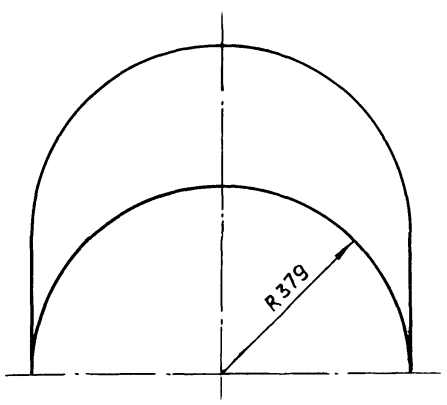

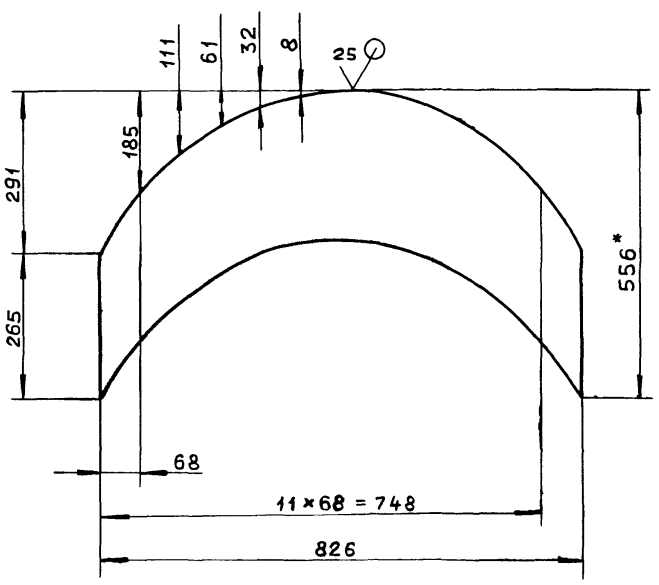

1* Размеры для справок.

2. h16; $\pm \frac{IT16}{2}$

Изм.	Лист	№ докум.	Подп.	Дата
Разраб.		Ляпин		Y.Y.89
Пров.		Ляпин		
Т.контр.				
Н.контр.		Мюнтер		
Утв.				

Д20А. 944. 015

Лит.	Масса	Масштаб
И	13.3	1:10

Лист | Листов 1

Лист Б-ПН-5 ГОСТ 19903-74
ВСт3спГОСТ 14637-79

ГПИ горьковский САНТЕХПРОЕКТ

Копировал: Ганкова

23967-05 39 Формат А3

Д20А.944.014

Альбом 5, часть 1

Типовой проект 903-1-275.89

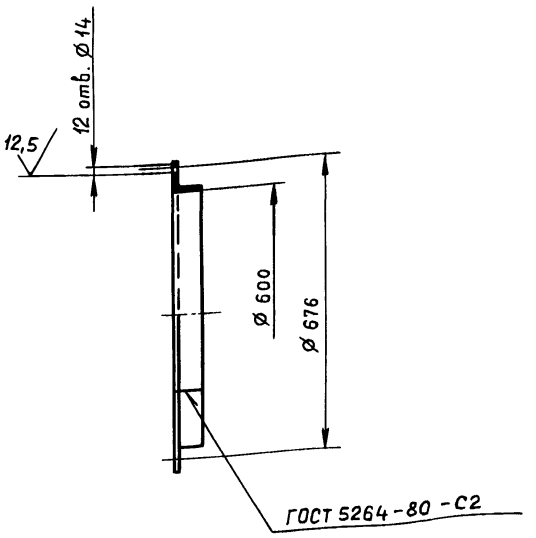

H14; $\pm\frac{IT14}{2}$

Изм.	Лист	№ докум.	Подп.	Дата
Разраб.		Ляпин		7.7.89
Пров.		Ляпин		
Т.контр.				
Н.контр.		Мюнтер		
Утв.				

Д20А.944.014

Фланец

Лит.	Масса	Масштаб
И	9,6	1:10

Лист | Листов 1

Уголок 63х63х4-Б ГОСТ8509-86
ВСт3сп ГОСТ 535-79

ГПИ ГОРЬКОВСКИЙ САНТЕХПРОЕКТ

Формат А4

Формат	Зона	Поз.	Обозначение	Наименование	Кол	Примечание
				Документация		
А3		1	Д20А.944.030	Сборочный чертеж		
				Детали		
А4		1	Д20А.944.021	Обечайка	1	
А4		2	Д20А.944.022	Фланец	1	
А4		3	Д20А.944.023	Ручка	2	
БЧ		5	Д20А.944.025	Крышка		
				Лист Б-ПН-2 ГОСТ19903-74		
				3-IV-Н-ВСт3сп ГОСТ16523-70		
				Ø615 h16 25	1	4,65кг
БЧ		6	Д20А.944.026	Дно		
				Лист Б-ПН-3 ГОСТ19903-74		
				3-IV-Н-ВСт3сп ГОСТ16523-70		
				Ø597 h16 25	1	6.62кг

Д20А.944.030

Изм.	Лист	№ докум.	Подп.	Дата
Разраб.		Ляпин		
Пров.		Ляпин		
Нач.отд.				
Н.контр.		Мюнтер		
Утв.				

Крышка

Лит.	Лист	Листов
И		1

ГПИ ГОРЬКОВСКИЙ САНТЕХПРОЕКТ

Формат А4

Д20А.944.030 СБ

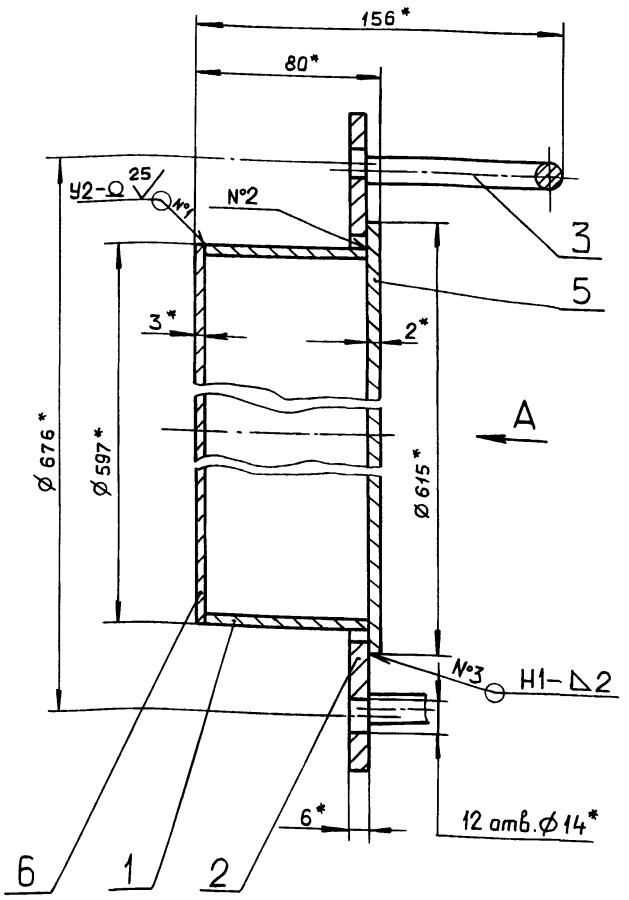

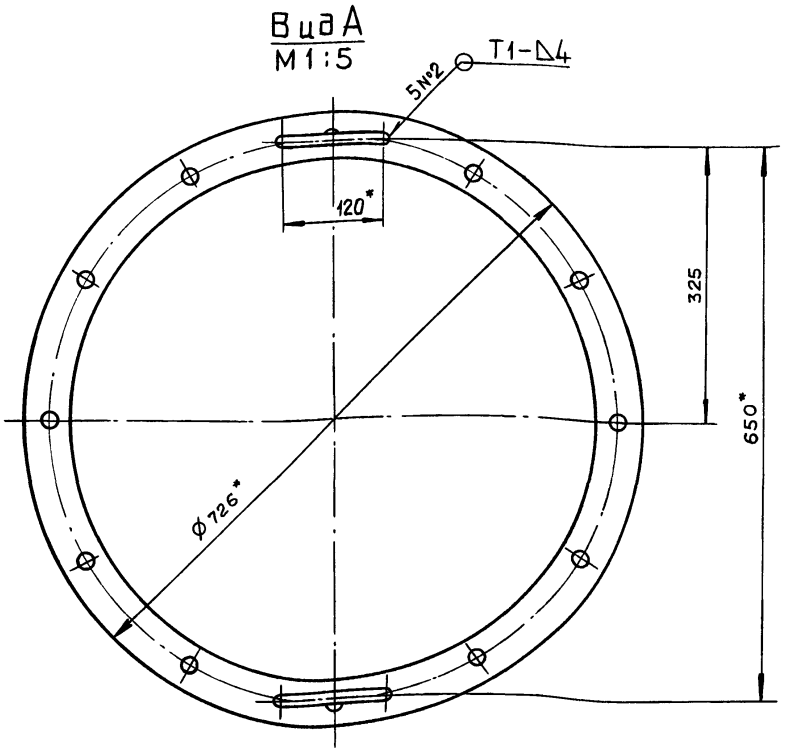

1.* Размеры для справок.

2. $\pm\frac{IT16}{2}$.

3. Сварные швы по ГОСТ 5264-80.

Изм.	Лист	№ докум.	Подп.	Дата
Разраб.		Ляпин		7.7.89
Пров.		Ляпин		
Т.контр.				
Н.контр.		Мюнтер		
Утв.				

Д20А.944.030 СБ

Крышка

Лит.	Масса	Масштаб
И	21,5	1:2

Лист | Листов 1

ГПИ ГОРЬКОВСКИЙ САНТЕХПРОЕКТ

Копировал. Ганкова

23947-05

40 формат А3

Д20А.944.021

25 √(√)

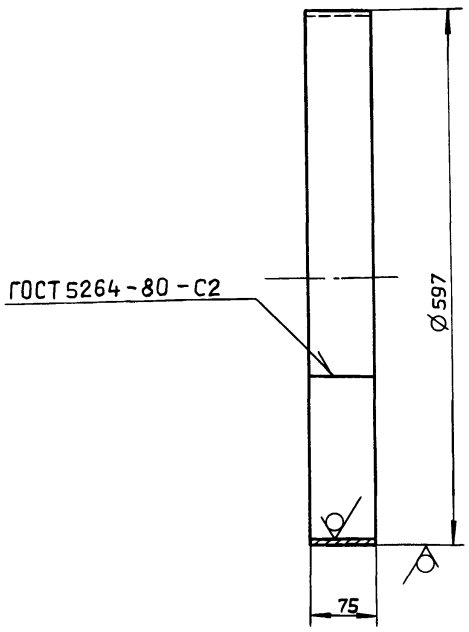

h16

Изм.	Лист	№ докум.	Подп.	Дата
Разраб.		Ляпин		4.4.89
Пров.		Ляпин		
Т.контр.				
Н.контр.		Мюнтер		
Утв.				

Д20А.944.021

Обечайка

Лит.	Масса	Масштаб
И	2.2	1:5

Лист | Листов 1

Лист 6-ПН-2 ГОСТ 19903-74
3-IV-Н-ВСт3сп ГОСТ 16523-70

ГПИ ГОРЬКОВСКИЙ САНТЕХПРОЕКТ

Формат А4

Д20А.944.022

25 √(√)

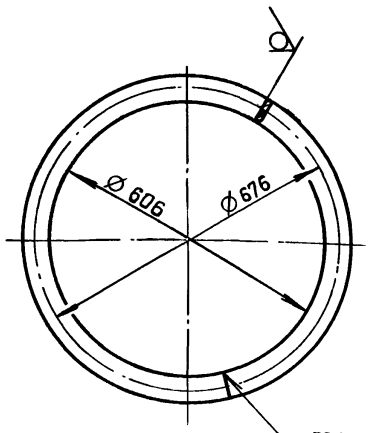

H16; ± IT16/2

Изм.	Лист	№ докум.	Подп.	Дата
Разраб.		Ляпин		4.4.89
Пров.		Ляпин		
Т.контр.				
Н.контр.		Мюнтер		
Утв.				

Д20А.944.022

Фланец

Лит.	Масса	Масштаб
И	5.9	1:10

Лист | Листов 1

Полоса 2-Б-6х60 ГОСТ 103-76
ВСт3сп ГОСТ 535-79

ГПИ ГОРЬКОВСКИЙ САНТЕХПРОЕКТ

Формат А4

Д20А.944.023

25 √(√)

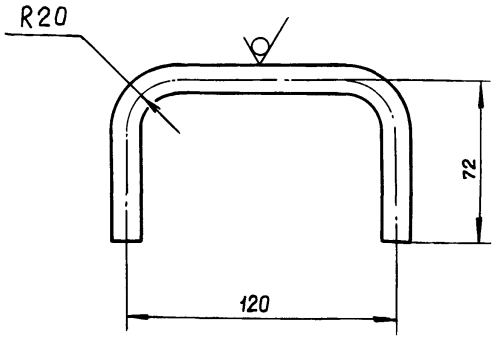

± IT16/2

Изм.	Лист	№ докум.	Подп.	Дата
Разраб.		Ляпин		4.4.89
Пров.		Ляпин		
Т.контр.				
Н.контр.		Мюнтер		
Утв.				

Д20А.944.023

Ручка

Лит.	Масса	Масштаб
И	0,22	1:2

Лист | Листов 1

Круг 12-В ГОСТ 2590-71
ВСт3сп ГОСТ 535-79

ГПИ ГОРЬКОВСКИЙ САНТЕХПРОЕКТ

Формат А4

Д20А.944.028

12,5

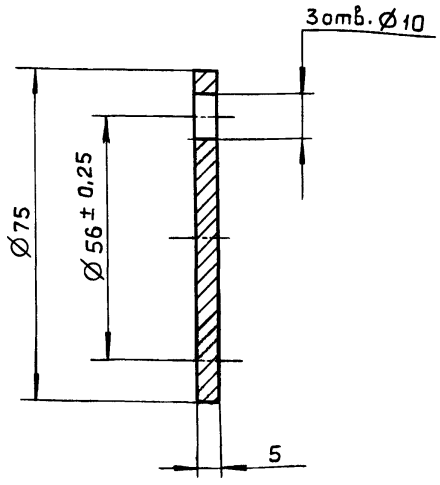

H14; h14; ± IT14/2

Изм.	Лист	№ докум.	Подп.	Дата
Разраб.		Ляпин		4.4.89
Пров.		Ляпин		
Т.контр.				
Н.контр.		Мюнтер		
Утв.				

Д20А.944.028

Крышка

Лит.	Масса	Масштаб
И	0.18	1:1

Лист | Листов 1

ВСт3сп ГОСТ 380-71

ГПИ ГОРЬКОВСКИЙ САНТЕХПРОЕКТ

Формат А4

Инв.№подл. | Подп. и дата | Взам.инв.№ | Инв.№дубл. | Подп. и дата

Копировал: Ганкова

Формат	Зона	Поз.	Обозначение	Наименование	Кол.	Примечание
				Документация		
А2			Д20А.944.040СБ	Сборочный чертеж		
				Сборочные единицы		
А4		1	Д20А.944.050	Короб	1	
А4		2	Д20А.944.060	Заслонка	1	
				Детали		
А4		3	Д20А.944.028	Крышка	1	
А4		4	Д20А.944.029	Прокладка	1	
А3		5	Д20А.944.031	Подшипник задний	1	
А4		6	Д20А.944.032	Шайба	2	
А4		7	Д20А.944.033	Прокладка	2	
А3		8	Д20А.944.034	Подшипник передний	1	
А4		9	Д20А.944.035	Втулка	1	
А4		10	Д20А.944.036	Вал	1	
				Стандартные изделия		
		11		Болт М8×16.36		
				ГОСТ 7798-70	3	
		12		Болт М12×65.36		
				ГОСТ 7798-70	7	
		13		Шпилька М10-6g×45.36		
				ГОСТ 22036-76	2	
		14		Гайка М10.4		
				ГОСТ 5915-70	2	

Изм.	Лист	№ докум.	Подп.	Дата
Разраб.		Ляпин		4.4.84
Пров.		Ляпин		
Нач.отд.				
Н.контр.		Мюнтер		
Утв.				

Д20А.944.040

Короб с заслонкой

Лит.	Лист	Листов
И	1	2

ГПИ горьковский САНТЕХПРОЕКТ

Формат А4

Формат	Зона	Поз.	Обозначение	Наименование	Кол.	Примечание
		15		Гайка М12.4		
				ГОСТ 5915-70	11	
		16		Шайба 12.65Г.019		
				ГОСТ 6402-70	4	
				Материалы		
		17		Шнур асбестовый		
				ШАОН 10 ГОСТ 1779-83	0,8	м.

Изм.	Лист	№ докум.	Подп.	Дата

Д20А.944.040

Лист 2

Формат А4

Д20А.944.031

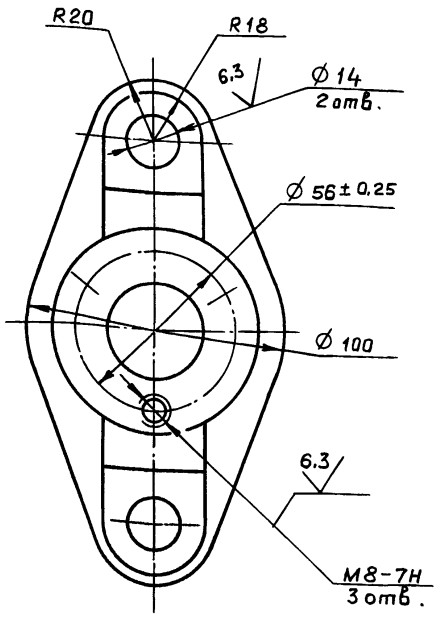

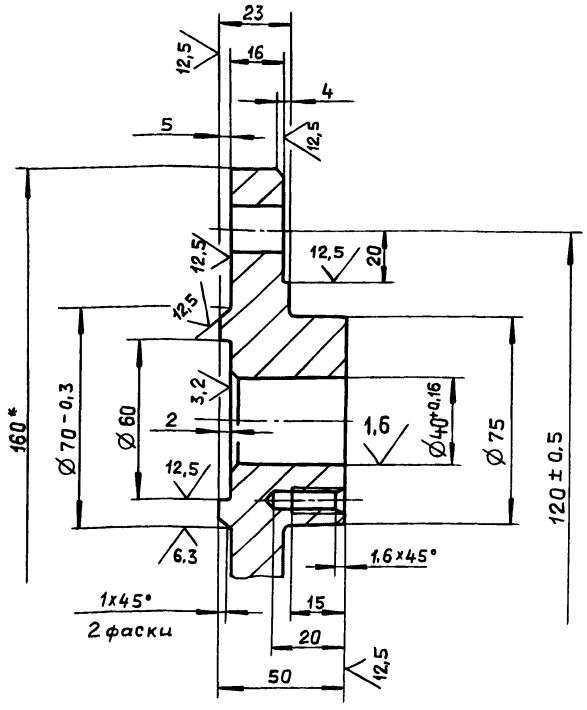

1. Литейные радиусы 3...5 мм.
2. Формовочные уклоны по ГОСТ 3212-80.
3. $H14;h14;\pm\frac{IT14}{2}$

Изм.	Лист	№ докум.	Подп.	Дата
Разраб.		Ляпин		4.4.84
Пров.		Ляпин		
Т.контр.				
Н.контр.		Мюнтер		
Утв.				

Д20А.944.031

Подшипник задний

Лит.	Масса	Масштаб
И	0,48	1:1
Лист	Листов 1	

С418 ГОСТ 1412-79

ГПИ горьковский САНТЕХПРОЕКТ

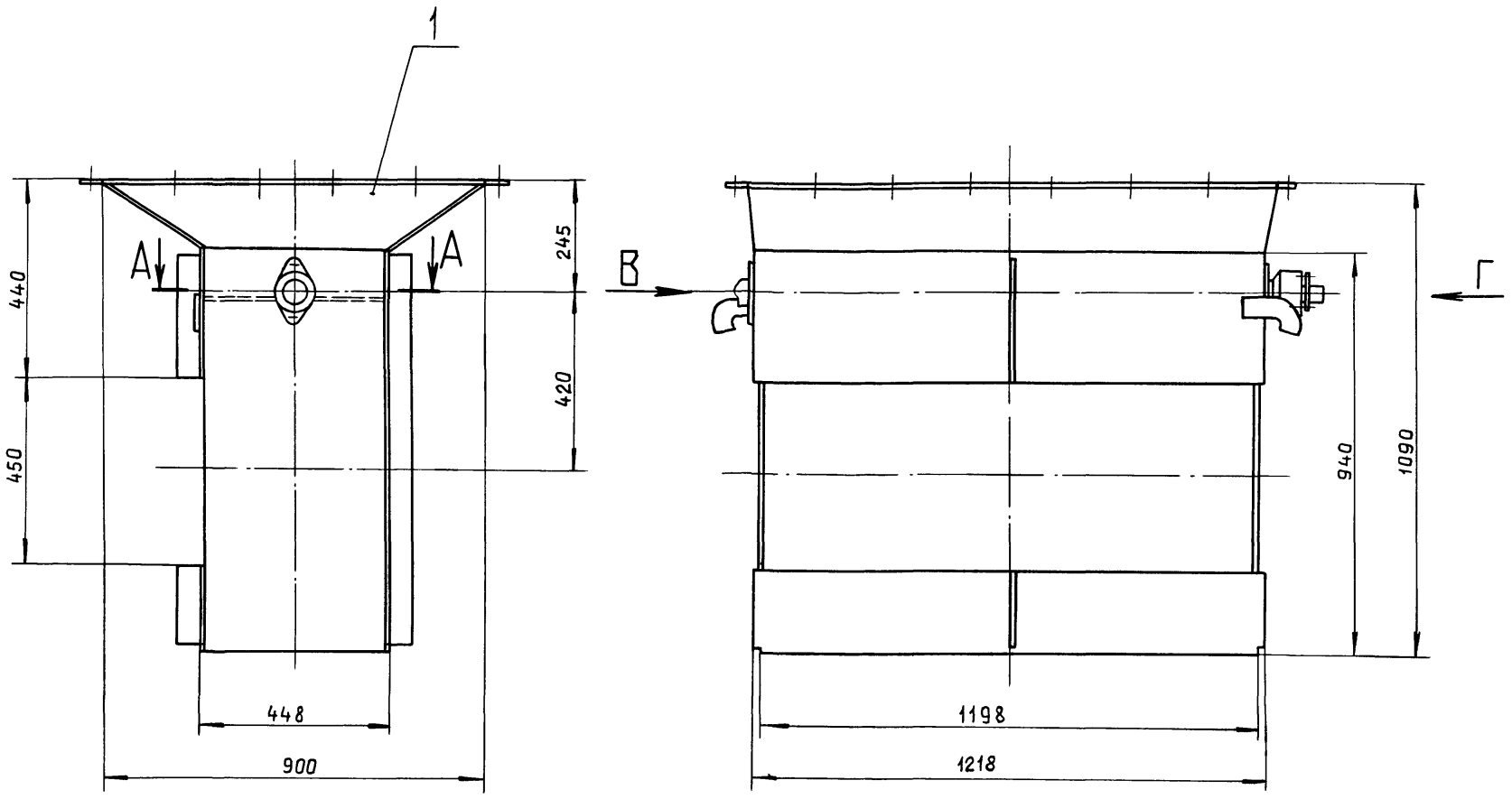

Б—Б
М 1:2

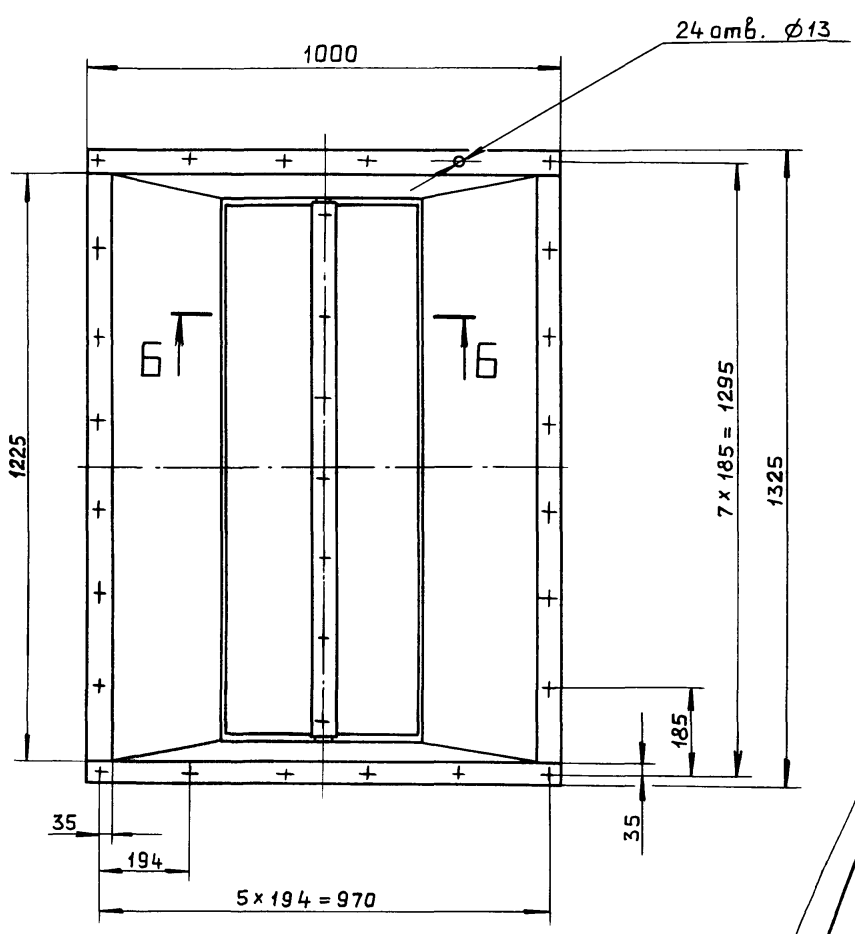

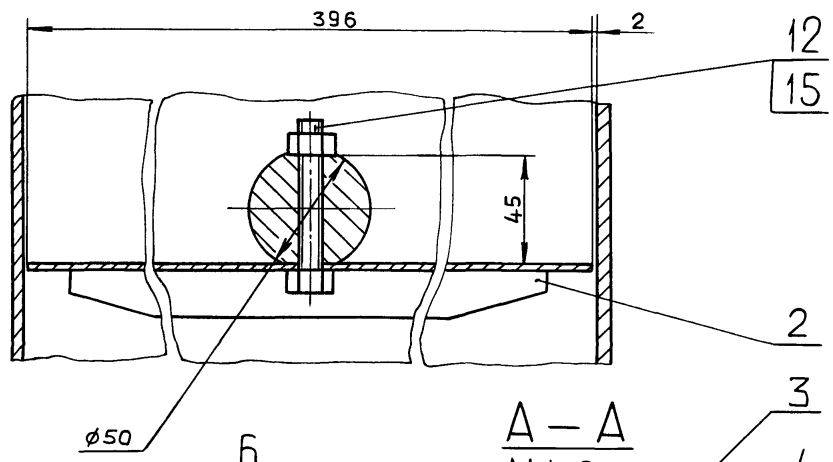

А—А
М1:2

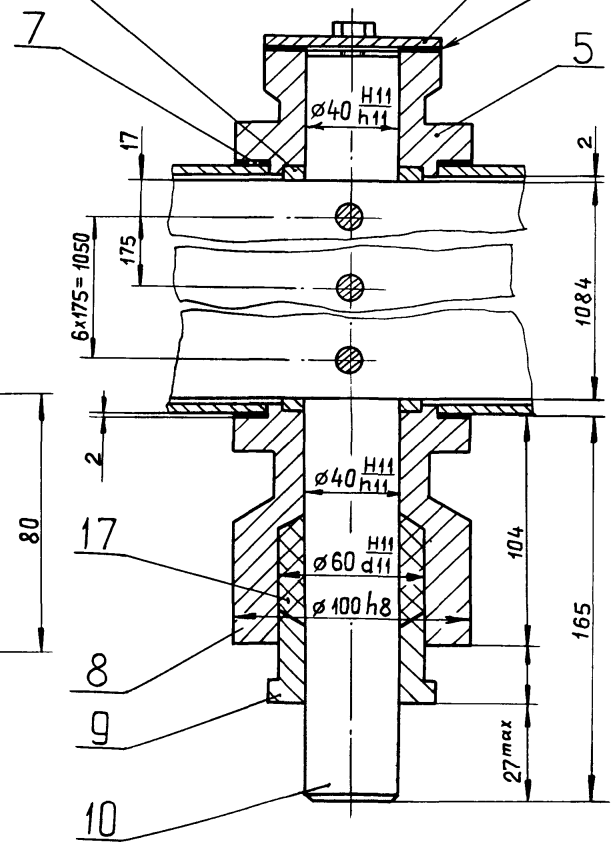

Вид Г
М1:2

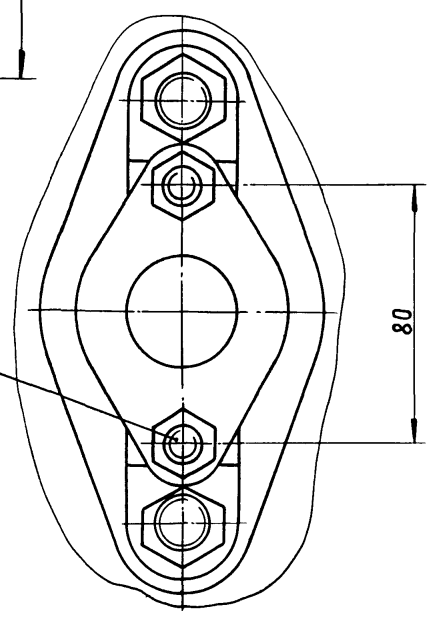

Вид В
М 1:1

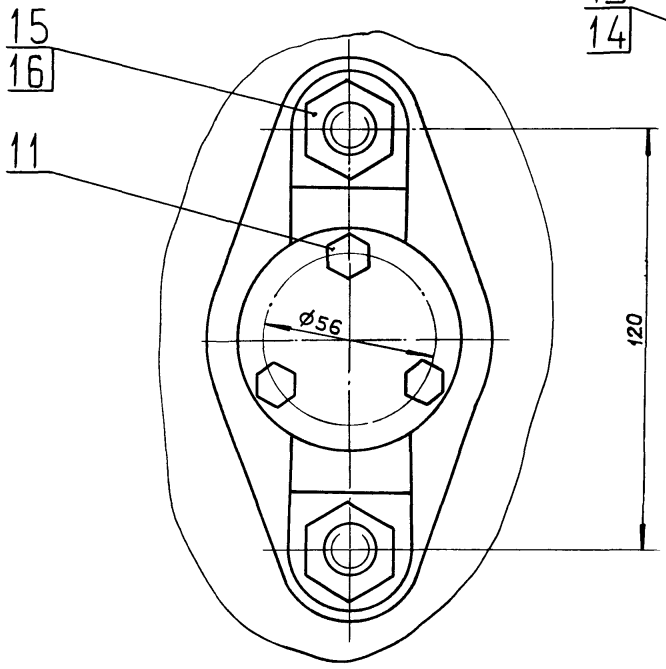

Размеры для справок.

					Д20А.944.040 СБ	
Изм.	Лист	№ докум.	Подп.	Дата		
Разраб.		Ляпин			Короб с заслонкой	Лит. И / Масса 198 / Масштаб 1:10
Пров.		Ляпин				Лист / Листов 1
Т.контр.						ГПИ Горьковский САНТЕХПРОЕКТ
Н.контр.		Мюнтер				
Утв.						

Д20А.944.029

12,5 (√)

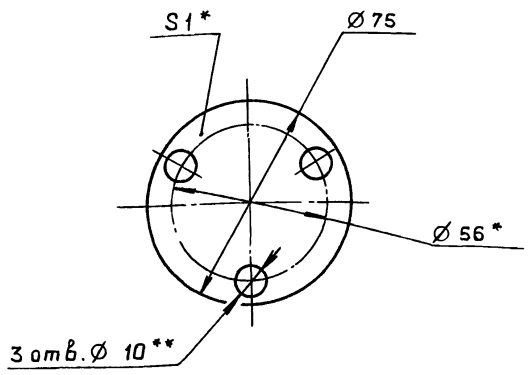

1.* Размеры для справок.

2.** Обработать по сопрягаемой детали.

Изм.	Лист	№ докум.	Подп.	Дата
Разраб.		Ляпин		4.1.89
Пров.		Ляпин		
Т.контр.				
Н.контр.		Мюнтер		
Утв.				

Д20А.944.029

Прокладка

Лит. И | Масса 0,01 | Масштаб 1:1

Лист | Листов 1

Картон Т-2-1,5т ГОСТ 20376-74

ГПИ горьковский САНТЕХПРОЕКТ

Формат А4

Инв. № подл. | Подп. и дата | Взам. инв. № | Инв. № дубл. | Подп. и дата

Д20А.944.032

12,5 (√)

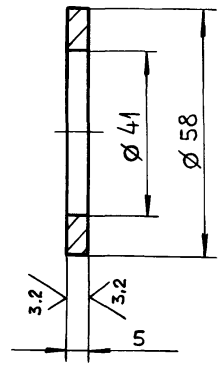

H14; h14

Изм.	Лист	№ докум.	Подп.	Дата
Разраб.		Ляпин		4.1.89
Пров.		Ляпин		
Т.контр.				
Н.контр.		Мюнтер		
Утв.				

Д20А.944.032

Шайба

Лит. И | Масса 0,05 | Масштаб 1:1

Лист | Листов 1

Сталь 5 ГОСТ 380-71

ГПИ горьковский САНТЕХПРОЕКТ

Формат А4

Инв. № подл. | Подп. и дата | Взам. инв. № | Инв. № дубл. | Подп. и дата

Д20А.944.034

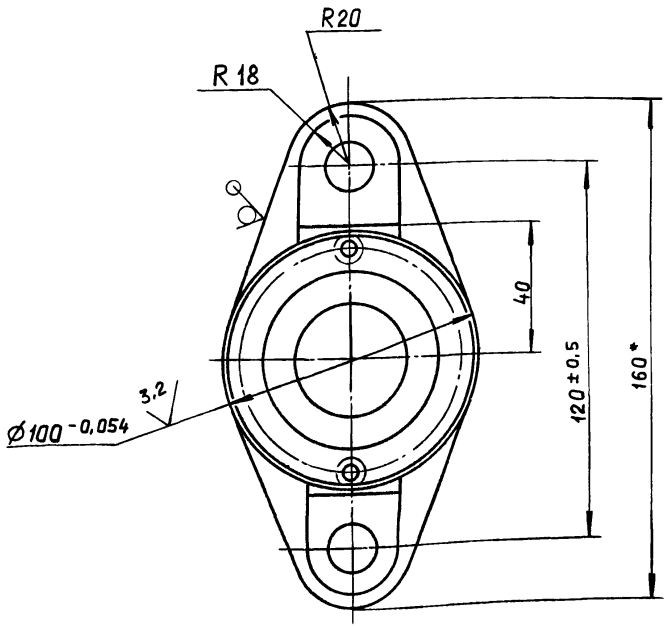

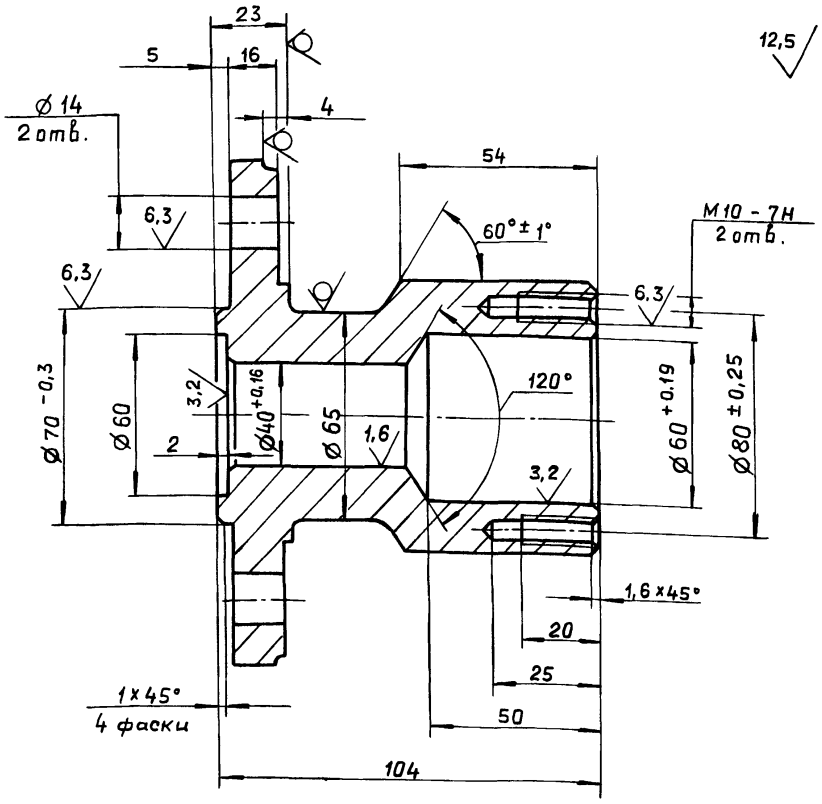

1. Литейные радиусы 3...5мм.

2. Формовочные уклоны по ГОСТ 3212-80.

3. $H14; h14; \pm \frac{IT14}{2}$

Изм.	Лист	№ докум.	Подп.	Дата
Разраб.		Ляпин		4.1.89
Пров.		Ляпин		
Т.контр.				
Н.контр.		Мюнтер		
Утв.				

Д20А.944.034

Подшипник передний

Лит. И | Масса 1.68 | Масштаб 1:1

Лист | Листов 1

СЧ18 ГОСТ 1412-79

ГПИ горьковский САНТЕХПРОЕКТ

Копировал. Ганкова

23947-05 44 Формат А3

Инв. № подл. | Подп. и дата | Взам. инв. № | Инв. № дубл. | Подп. и дата

Д20А.944.033

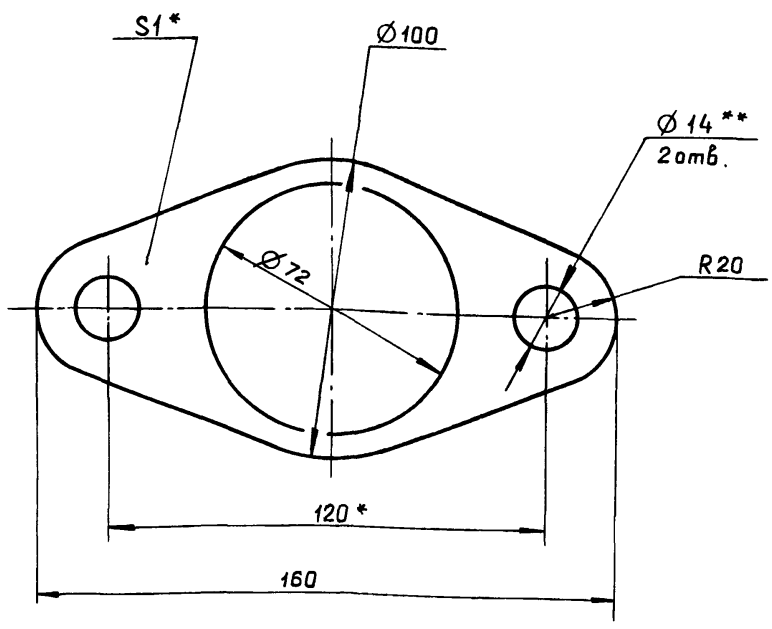

1* Размеры для справок.

2.** Обработать по сопрягаемой детали.

Изм.	Лист	№ докум.	Подп.	Дата
Разраб.		Ляпин		
Пров.		Ляпин		
Т.контр.				
Н.контр.		Мюнтер		
Утв.				

Д20А.944.033

Лит.	Масса	Масштаб
И	0,05	1:1
Лист	Листов 1	

Прокладка

Картон Т-2-1,5Т ГОСТ 20376-74

ГПИ горьковский САНТЕХПРОЕКТ

Формат А4

Д20А.944.036

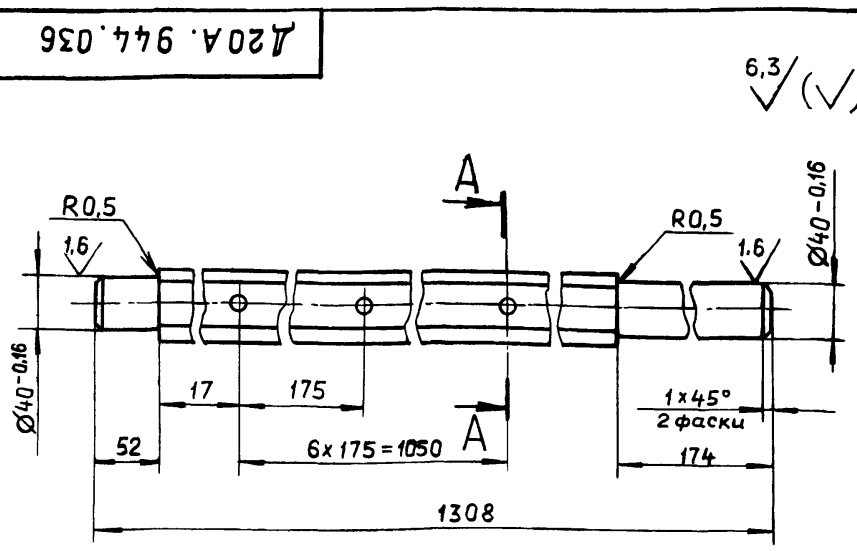

A—A
M1:2

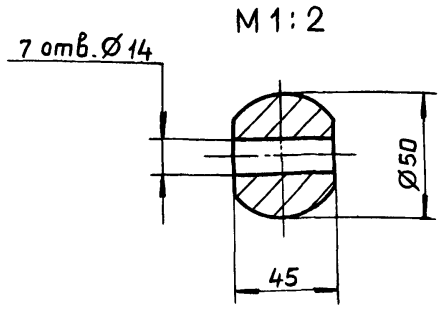

H14; h14; $\pm \frac{IT14}{2}$

Изм.	Лист	№ докум.	Подп.	Дата
Разраб.		Ляпин		
Пров.		Ляпин		
Т.контр.				
Н.контр.		Мюнтер		
Утв.				

Д20А.944.036

Лит.	Масса	Масштаб
И	18	1:4
Лист	Листов 1	

Вал

Вст3сп ГОСТ 380-71

ГПИ горьковский САНТЕХПРОЕКТ

Формат А4

Д20А.944.035

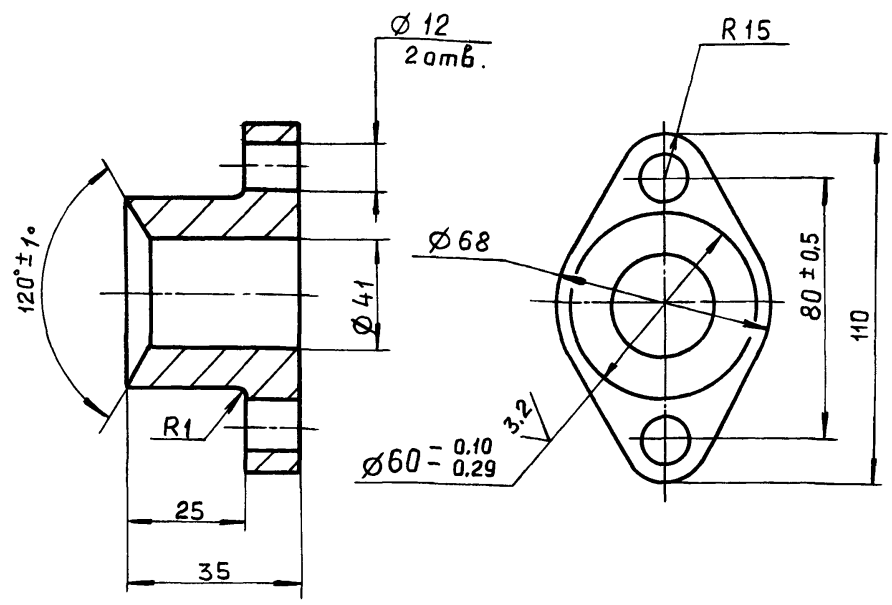

H14; h14; $\pm \frac{IT14}{2}$

Изм.	Лист	№ докум.	Подп.	Дата
Разраб.		Ляпин		
Пров.		Ляпин		
Т.контр.				
Н.контр.		Мюнтер		
Утв.				

Д20А.944.035

Лит.	Масса	Масштаб
И	0,48	1:1
Лист	Листов 1	

Втулка

Ст18 ГОСТ 1412-79

ГПИ горьковский САНТЕХПРОЕКТ

Формат А4

Д20А.944.041

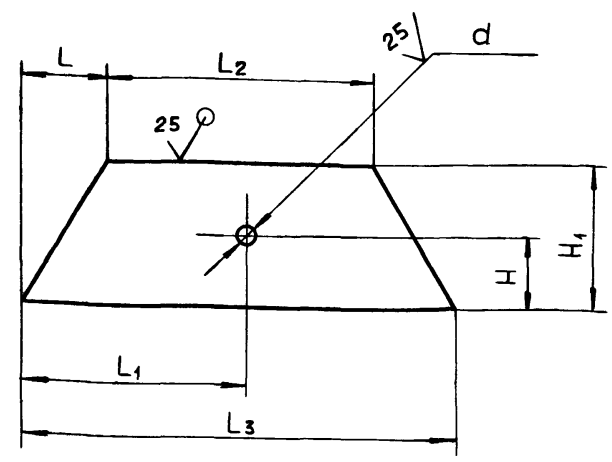

Обозначение	Размеры, мм.							Масса, кг.
	H	H1	L	L1	L2	L3	d	
Д20А.944.041	—	155	231	—	448	910	—	5,1
-01	—	290	231	—	448	910	—	9,5
-02	—	265	13,5	—	1218	1245	—	11,7
-03	132	367	13,5	622	1218	1245	38	16,2

h16; $\pm \frac{IT16}{2}$

Изм.	Лист	№ докум.	Подп.	Дата
Разраб.		Ляпин		
Пров.		Ляпин		
Т.контр.				
Н.контр.		Мюнтер		
Утв.				

Д20А.944.041

Лит.	Масса	Масштаб
И	См. табл.	—
Лист	Листов 1	

Стенка

Лист Б-ПН-5 ГОСТ 19903-74
ВСт.3сп ГОСТ 14637-79

ГПИ горьковский САНТЕХПРОЕКТ

Формат А4

Взам. инв. № | Инв. № дубл. | Подп. и дата | Инв. № подл. | Подп. и дата

Копировал: Гапкова

Альбом 5, часть 1

Типовой проект 903-1-275.89

Формат	Зона	Поз.	Обозначение	Наименование	Кол.	Примечание
				Документация		
А2			Д20А.944.050 СБ	Сборочный чертеж		
				Детали		
А4		1	Д20А.944.005	Крюк	2	
Б4		2	Д20А.944.039	Планка		
				Полоса 2-Б-10×50 ГОСТ 103-76		
				Вст3сп ГОСТ 535-79		
				L=1225 h16	2	4,8 кг
А4		3	Д20А.944.041	Стенка	2	
		4	-02	Стенка	2	
Б4		5	Д20А.944.042	Планка		
				Полоса 2-Б-10×50 ГОСТ 103-76		
				Вст3сп ГОСТ 535-79		
				L=1000 h16	2	3,92 кг
Б4		6	Д20А.944.043	Ребро		
				Полоса 2-Б-5×50 ГОСТ 103-76		
				Вст3сп ГОСТ 535-79		
				L=290 h16	1	0,57 кг
А4		7	Д20А.944.044 — 01	Стенка	1	
Б4		8	Д20А.944.045	Ребро		
				Полоса 2-Б-5×50 ГОСТ 103-76		
				Вст3сп ГОСТ 535-79		
				L=1035 h16	1	2,03 кг
Б4		9	Д20А.944.046	Ребро		
				Полоса 2-Б-5×50 ГОСТ 103-76		
				Вст3сп ГОСТ 535-79		
				L=280 h16	1	0,55 кг
Б4		10	Д20А.944.047	Стенка		
				Лист Б-ПН-5 ГОСТ 19903-74		
				Вст3сп ГОСТ 14637-79		
				(290×1218) h16	1	13,86 кг
А4		11	Д20А.944.044	Стенка	1	
А4		12	Д20А.944.048	Стенка	2	
				Стандартные изделия		
		13		Болт М12×40.36 ГОСТ 7798-70	4	

Подп. и дата | Инв. № дубл. | Взам. инв. № | Подп. и дата | Инв. № подл.

Изм.	Лист	№ докум.	Подп.	Дата
Разраб.		Ляпин		V.V.89
Пров.		Ляпин		
Нач. отд.				
Н. контр.		Мюнтер		
Утв.				

Д20А.944.050

Короб

Лит. И | Лист 1 | Листов 2

ГПИ Горьковский САНТЕХПРОЕКТ

Формат А4

Д20А.944.050 | Лист 2

Формат А4

Д20А.944.044

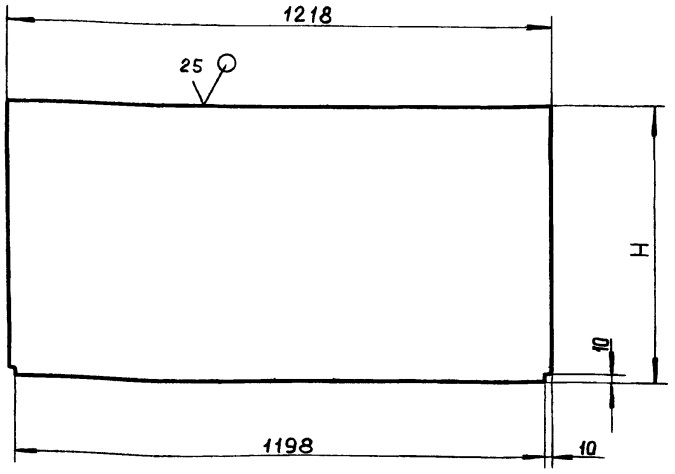

Обозначение	H, мм	Масса, кг
Д20А.944.044	200	9,6
-01	940	44,9
-02	1035	49,5

h16; ±IT16/2

Изм.	Лист	№ докум.	Подп.	Дата
Разраб.		Ляпин		V.V.89
Пров.		Ляпин		
Т. контр.				
Н. контр.		Мюнтер		
Утв.				

Д20А.944.044

Стенка

Лит. И | Масса См. табл. | Масштаб —

Лист | Листов 1

Лист Б-ПН-5 ГОСТ 19903-74 Вст3сп ГОСТ 14637-79

ГПИ Горьковский САНТЕХПРОЕКТ

Формат А4

Д20А.944.048

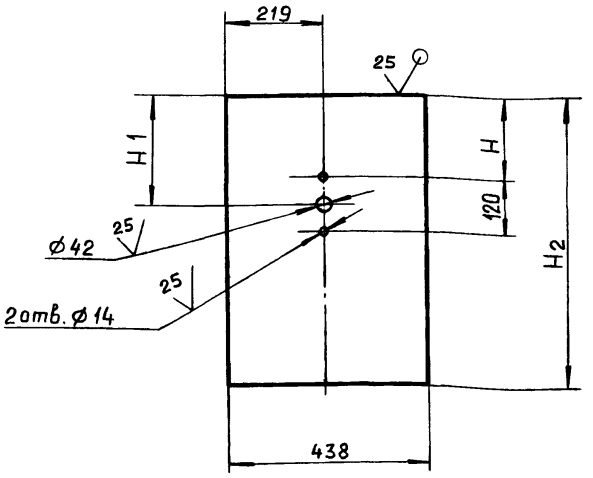

Обозначение	H, мм	H1, мм	H2, мм	Масса, кг
Д20А.944.048	35	95	940	16,2
-01	355	415	1035	17,8

h16; ±IT16/2

Изм.	Лист	№ докум.	Подп.	Дата
Разраб.		Ляпин		V.V.89
Пров.		Ляпин		
Т. контр.				
Н. контр.		Мюнтер		
Утв.				

Д20А.944.048

Стенка

Лит. И | Масса См. табл. | Масштаб —

Лист | Листов 1

Лист Б-ПН-5 ГОСТ 19903-74 Вст3сп ГОСТ 14637-79

ГПИ Горьковский САНТЕХПРОЕКТ

Копировал Ганкова

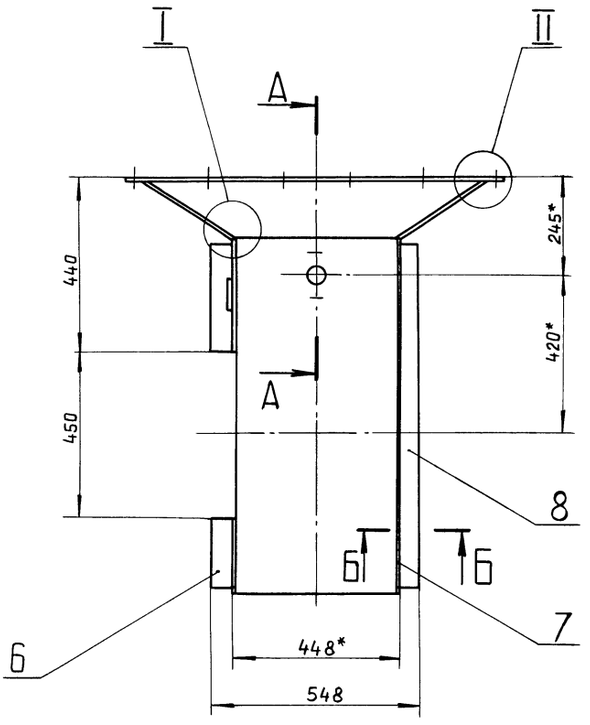

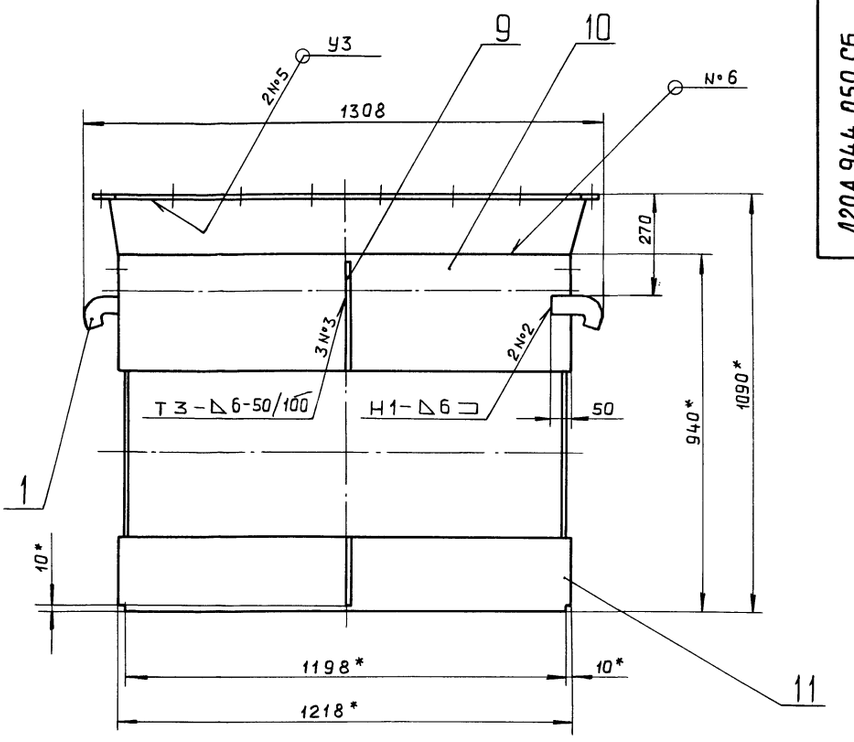

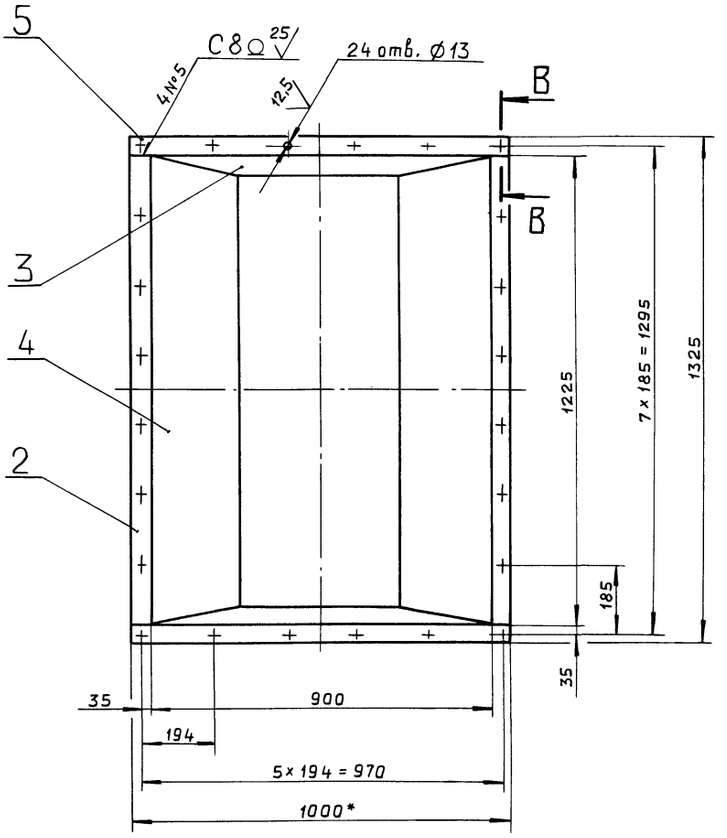

А—А
М1:2

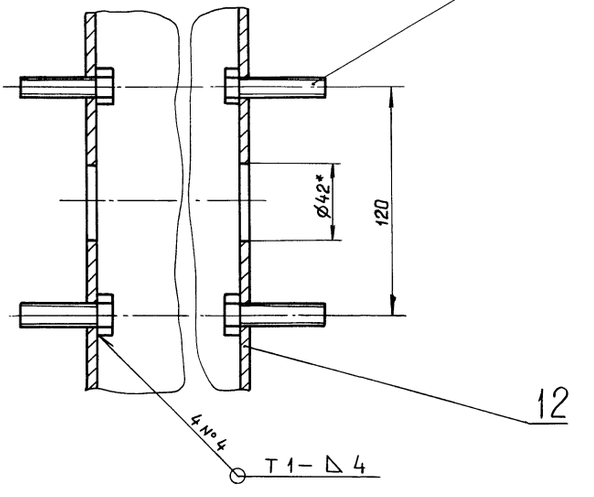

I
М1:1

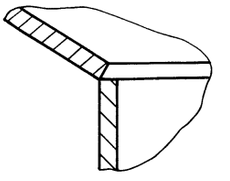

II
М1:1

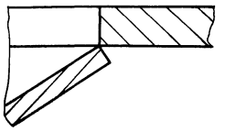

Б—Б
М1:1

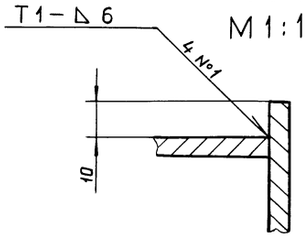

В—В
М1:1

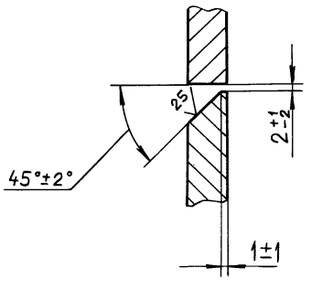

1.* Размеры для справок.

2. Н16; ± IT16/2

3. Сварные швы №1...№5 – по ГОСТ 5264-80, № 6 – по ГОСТ 11534-75

					Д20А.944.050СБ	
Изм.	Лист	№докум.	Подп.	Дата		
Разраб.		Ляпин		4.4.89	Короб	Лит. И; Масса 156; Масштаб 1:10
Пров.		Ляпин				Лист; Листов 1
Т.контр.						ГПИ горьковский САНТЕХПРОЕКТ
Н.контр.		Мюнтер				
Утв.						

Альбом 5, часть 1

Типовой проект 903-1-275.89

Формат	Зона	Поз.	Обозначение	Наименование	Кол.	Примечание
				Документация		
А3			Д20А.944.060 СБ	Сборочный чертеж		
				Детали		
А4		1	Д20А.944.053	Ребро	6	
А4		2	Д20А.944.054	Полотно	1	

Подп. и дата | Инв. № дубл. | Взам. инв. № | Подп. и дата | Инв. № подл.

Изм.	Лист	№ докум.	Подп.	Дата
Разраб.		Ляпин		4.4.89
Пров.		Ляпин		
Нач.отд.				
Н.контр.		Мюнтер		
Утв.				

Д20А.944.060

Заслонка

Лит.	Лист	Листов
И		1

ГПИ горьковский САНТЕХПРОЕКТ

Формат А4

Д20А.944.053

Подп. и дата | Инв. № дубл. | Взам. инв. № | Подп. и дата | Инв. № подл.

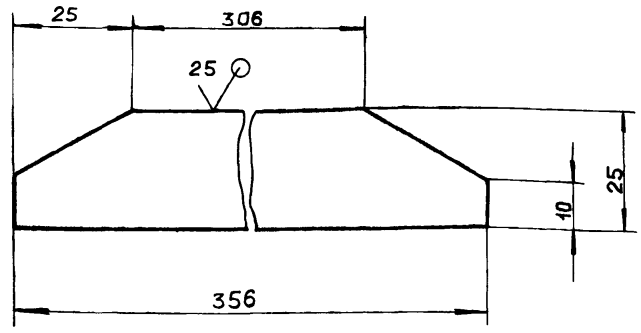

$h16; \pm \frac{IT16}{2}$

Изм.	Лист	№ докум.	Подп.	Дата
Разраб.		Ляпин		4.4.89
Пров.		Ляпин		
Т.контр.				
Н.контр.		Мюнтер		
Утв.				

Ребро

Лист 6-ПН-5 ГОСТ 19903-74 / ВСт3сп ГОСТ 14637-79

Лит.	Масса	Масштаб
И	0,34	1:1
Лист	Листов 1	

ГПИ горьковский САНТЕХПРОЕКТ

Формат А4

Д20А.944.060 СБ

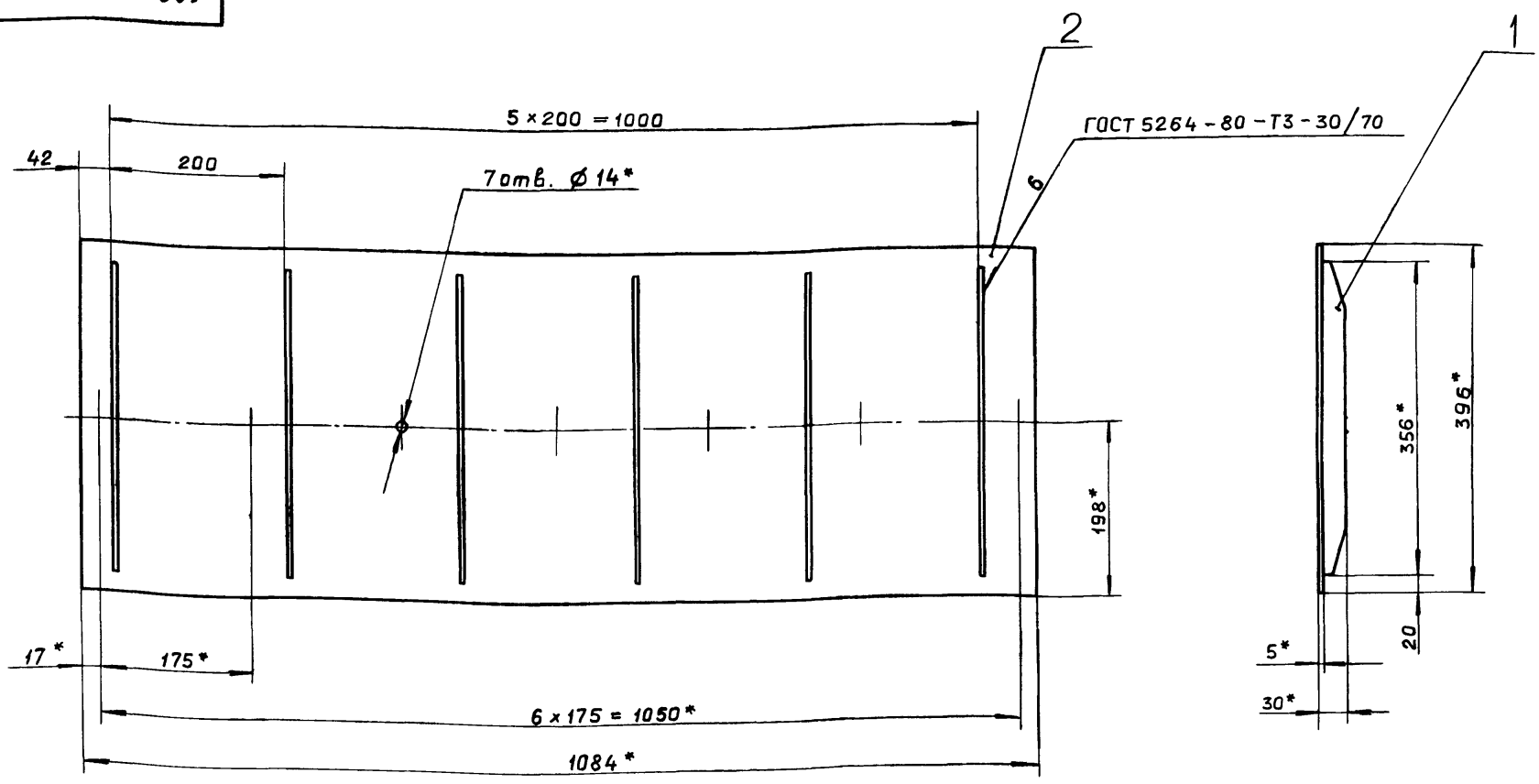

1.* Размеры для справок.

2. $\pm \frac{IT16}{2}$

Подп. и дата | Инв. № дубл. | Взам. инв. № | Подп. и дата | Инв. № подл.

Изм.	Лист	№ докум.	Подп.	Дата
Разраб.		Ляпин		4.4.89
Пров.		Ляпин		
Т.контр.				
Н.контр.		Мюнтер		
Утв.				

Д20А.944.060 СБ

Заслонка

Лит.	Масса	Масштаб
И	19	1:5
Лист	Листов 1	

ГПИ горьковский САНТЕХПРОЕКТ

Копировал: Ганкова

Альбом 5, часть 1

Типовой проект 903-1-275.89

Д20А. 944.054

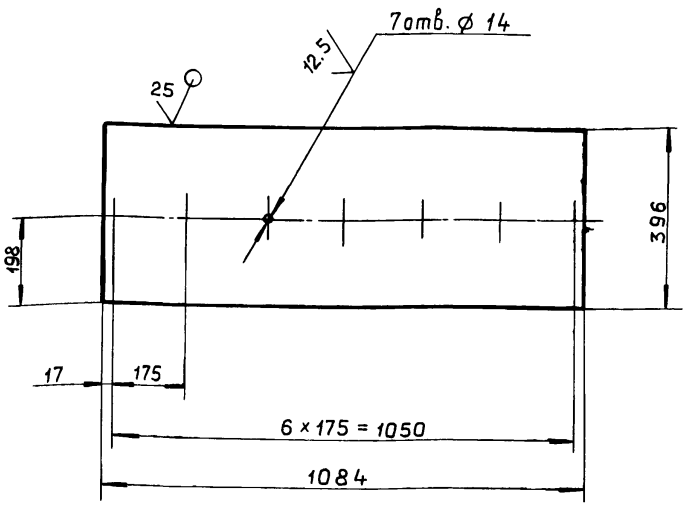

$H14; h14; \pm \frac{IT14}{2}$

Изм.	Лист	№ докум.	Подп.	Дата
Разраб.		Ляпин		
Пров.		Ляпин		
Т.контр.				
Н.контр.		Мюнтер		
Утв.				

Д20А. 944.054

Полотно

Лит.	Масса	Масштаб
И	16.85	1:10

Лист | Листов 1

Лист 6-ПН-5 ГОСТ 19903-74
ВСт3сп ГОСТ 14637-79

ГПИ горьковский САНТЕХПРОЕКТ

Формат А4

Формат	Зона	Поз.	Обозначение	Наименование	Кол.	Примечание
				Документация		
А2			Д20А. 944.070 СБ	Сборочный чертеж		
				Сборочные единицы		
А4		1	Д20А. 944. 060	Заслонка	1	
А4		2	Д20А. 944. 080	Короб	1	
				Детали		
А4		3	Д20А. 944. 028	Крышка	1	
А4		4	Д20А. 944. 029	Прокладка	1	
А3		5	Д20А. 944. 031	Подшипник задний	1	
А4		6	Д20А. 944. 032	Шайба	2	
А4		7	Д20А. 944. 033	Прокладка	2	
А3		8	Д20А. 944. 034	Подшипник передний	1	
А4		9	Д20А. 944. 035	Втулка	1	
А4		10	Д20А. 944. 036	Вал	1	
				Стандартные изделия		
		11		Болт М8 × 16.36		
				ГОСТ 7798-70	3	
		12		Болт М12×65.36		
				ГОСТ 7798-70	7	
		13		Шпилька М10-6g×45.36		
				ГОСТ 22036-76		
		14		Гайка М10.4		
				ГОСТ 5915-70	2	

Инв. № подл. | Подп. и дата | Взам. инв. № | Инв. № дубл. | Подп. и дата

Изм.	Лист	№ докум.	Подп.	Дата
Разраб.		Ляпин		
Пров.		Ляпин		
Нач.отд.				
Н.контр.		Мюнтер		
Утв.				

Д20А. 944.070

Короб с заслонкой

Лит	Лист	Листов
И	1	2

ГПИ горьковский САНТЕХПРОЕКТ

Формат А4

Формат	Зона	Поз.	Обозначение	Наименование	Кол.	Примечание
		15		Гайка М12.4		
				ГОСТ 5915-70	11	
		16		Шайба 12.65Г.019		
				ГОСТ 6402-70	4	
				Материалы		
		17		Шнур асбестовый		
				ШАОН 10 ГОСТ 1779-83	0,8	м

Инв. № подл. | Подп. и дата | Взам. инв. № | Инв. № дубл. | Подп. и дата

Изм	Лист	№ докум.	Подп.	Дата

Д20А. 944.070

Лист 2

Формат А4

Формат	Зона	Поз.	Обозначение	Наименование	Кол.	Примечание
				Документация		
А2			Д20А. 944.080 СБ	Сборочный чертеж		
				Детали		
А4		1	Д20А. 944. 005	Крюк	2	
Б4		2	Д20А. 944. 057	Ребро		
				Полоса 2-Б-5×50 ГОСТ 103-76		
				ВСт3сп ГОСТ 535-79		
				L=649 h 16 $\overset{25}{\vee}$	3	1.27кг
А3		3	Д20А. 944. 058 – 01	Стенка	1	
Б4		4	Д20А. 944. 059	Ребро		
				Полоса 2-Б-5×50 ГОСТ 103-76		
				ВСт3сп ГОСТ 535-79		
				L=644 h 16 $\overset{25}{\vee}$	3	1.26 кг
Б4		5	Д20А. 944. 061	Ребро		
				Полоса 2-Б-5×50 ГОСТ 103-76		
				ВСт3сп ГОСТ 535-79		
				L=528 h 16	6	1.03 кг
А4		6	Д20А. 944. 062	Ребро	1	
А4		7	Д20А. 944. 063	Стенка	2	
А4		8	Д20А. 944. 062-01	Ребро	1	
А3		9	Д20А. 944. 058	Стенка	1	
				Стандартные изделия		
		10		Болт М12×40.36		
				ГОСТ 7798-70	4	

Инв. № подл. | Подп. и дата | Взам. инв. № | Инв. № дубл. | Подп. и дата

Изм	Лист	№ докум.	Подп.	Дата
Разраб.		Ляпин		
Пров.		Ляпин		
Нач.отд.				
Н.контр.		Мюнтер		
Утв.				

Д20А. 944.080

Короб

Лит.	Лист	Листов
		1

ГПИ горьковский САНТЕХПРОЕКТ

Копировал. Ганкова

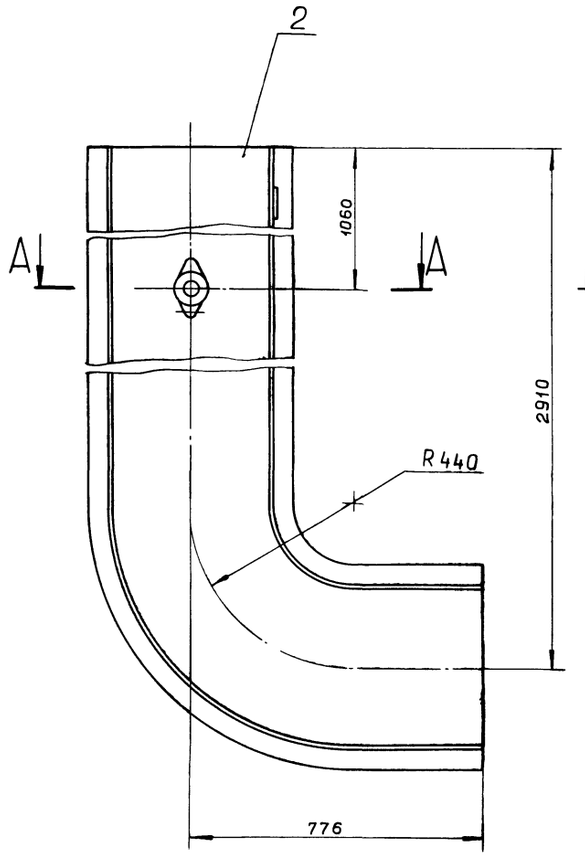

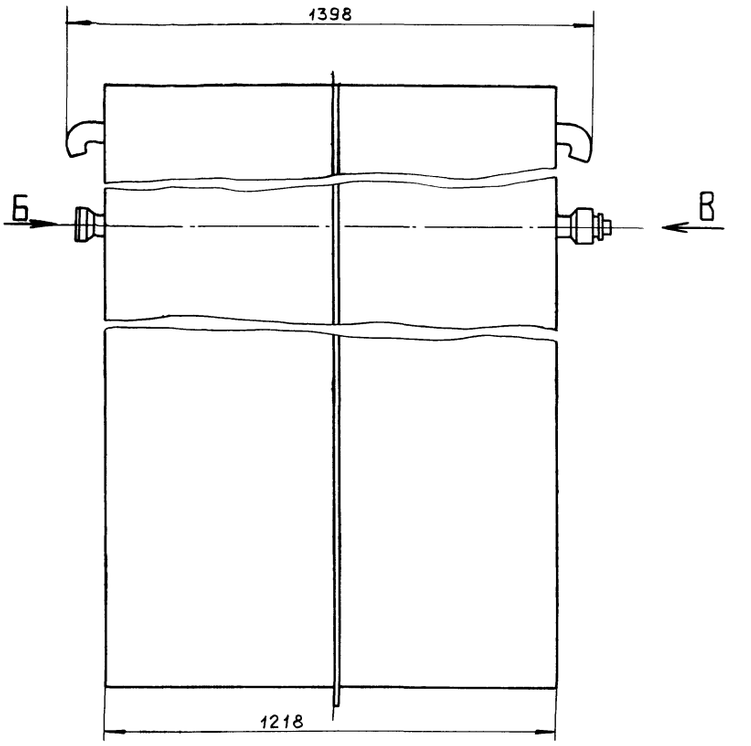

Г—Г
М 1:2

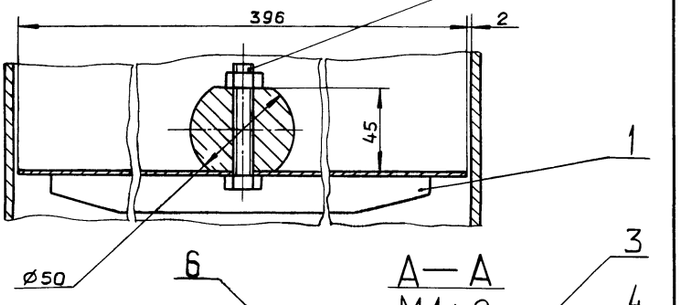

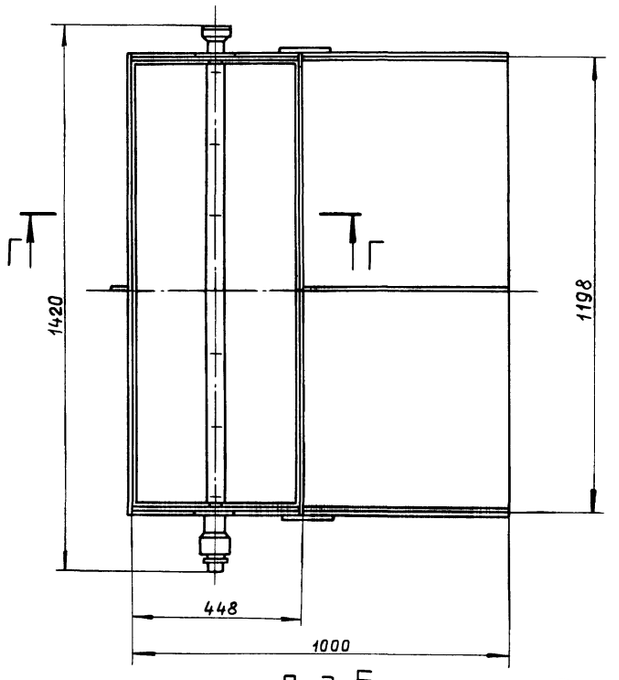

Вид Б
М 1:1

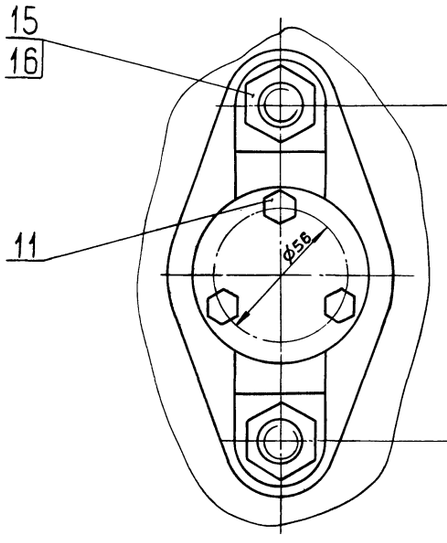

Вид В
М 1:2

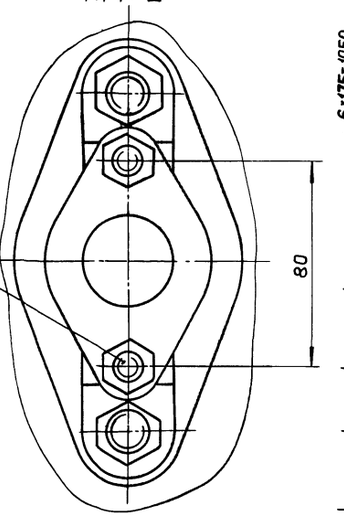

А—А
М 1:2

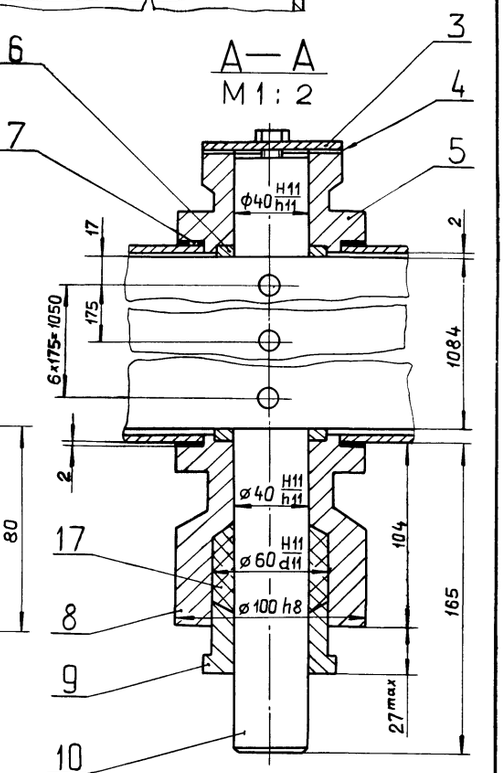

Размеры для справок

					Д20А.944.070 СБ
Изм.	Лист	№ докум.	Подп.	Дата	Короб с заслонкой
Разраб.		Ляпин			Лит. И; Масса 461; Масштаб 1:10
Пров.		Ляпин			Лист; Листов 1
Т.контр.					ГПИ горьковский САНТЕХПРОЕКТ
Нач.отд.					
Н.контр.		Мюнтер			
Утв.					

Копировал: Ганкова

Инв.№подл. | Подп. и дата | Взам.инв.№ | Инв.№дубл. | Подп. и дата

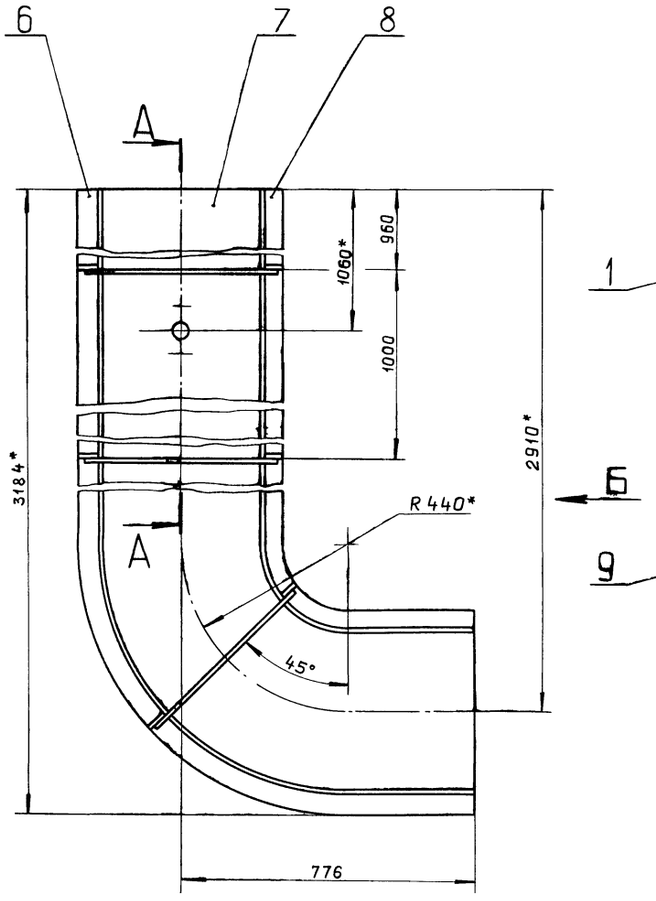

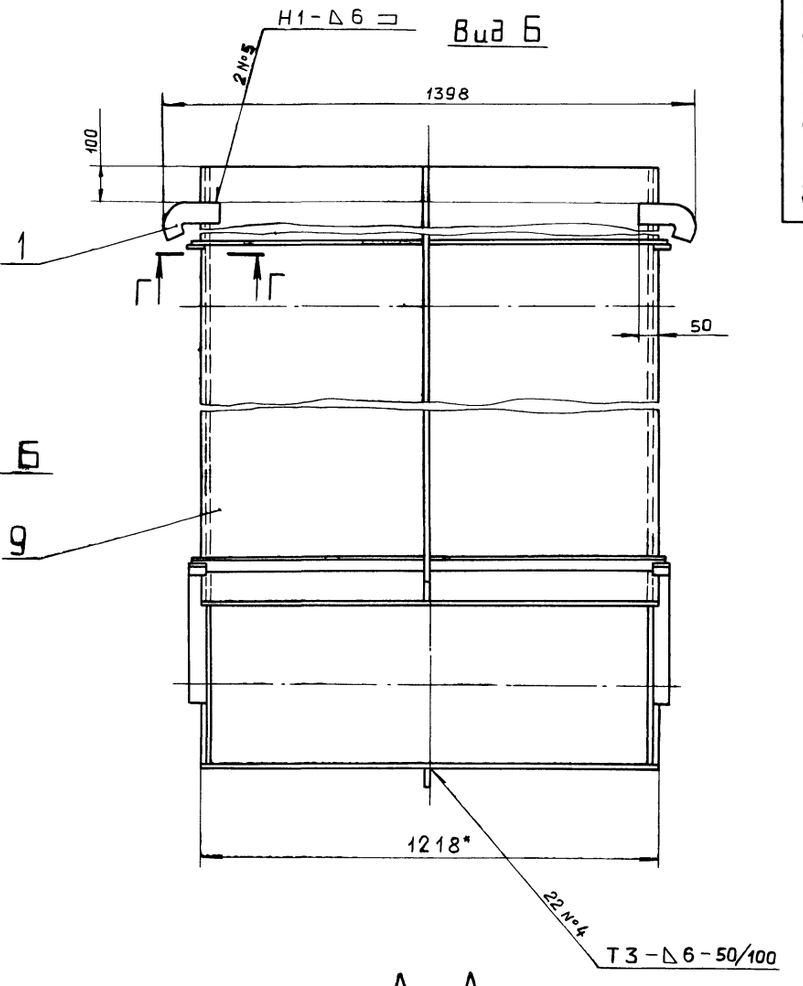

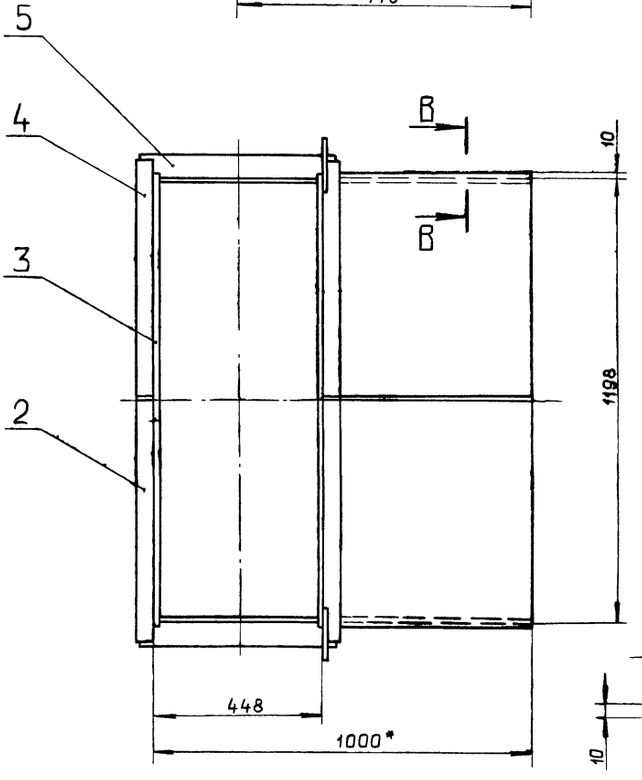

А—А
М 1:2

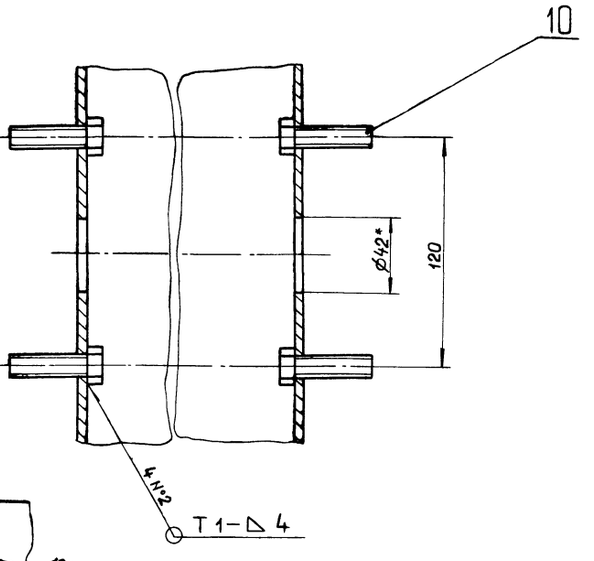

Г—Г
М 1:2

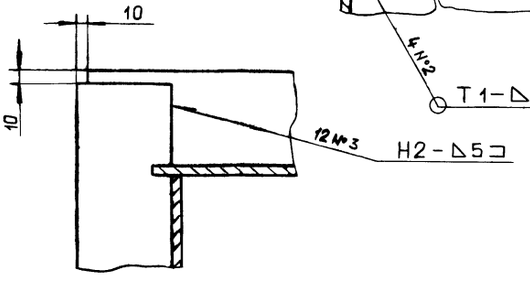

В—В
М 1:1

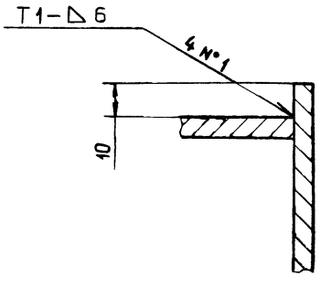

1*. Размеры для справок.

2. $\pm \frac{IT16}{2}$

3. Сварные швы по ГОСТ 5264-80.

					Д20А.944.080 СБ		
Изм.	Лист	№докум.	Подп.	Дата	Короб	Лит.	Масса	Масштаб
Разраб.		Ляпин		4.11.89		И	419	1:10
Пров.		Ляпин				Лист	Листов 1
Т.контр.						ГПИ горьковский САНТЕХПРОЕКТ	
Н.контр.		Мюнтер					
Утв.							

Копировал. Ганкава

Д20А.944.058

Альбом 5, часть 1

Типовой проект 903-1-275.89

Подп. и дата | Инв. № дубл. | Взам. инв. № | Подп. и дата | Инв. № подл.

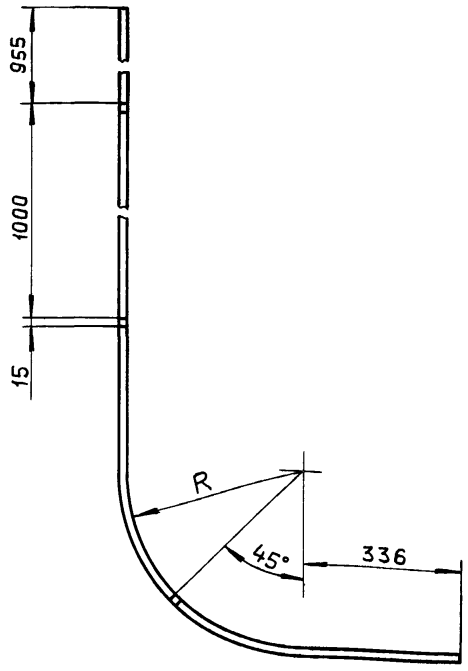

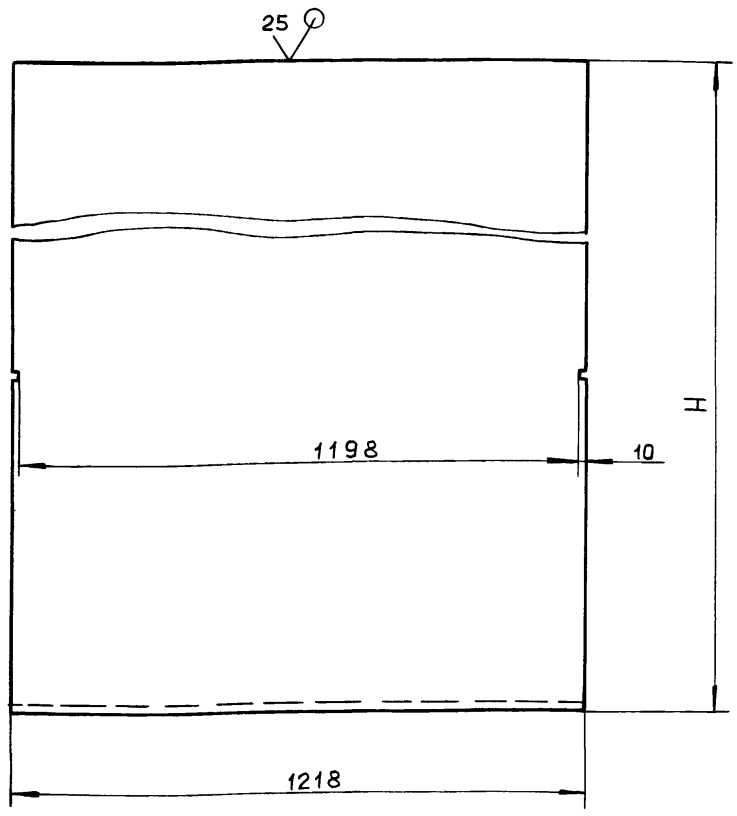

Обозначение	R,мм	H,мм	Масса,кг
Д20А.944.058	216	2691	150
–01	659	3134	183

h16; $\pm \frac{IT16}{2}$

Изм.	Лист	№ докум.	Подп.	Дата
Разраб.		Ляпин		
Пров.		Ляпин		
Т.контр.				
Н.контр.		Мюнтер		
Утв.				

Д20А.944.058

Стенка

Лит.	Масса	Масштаб
И	См. табл.	—
Лист	Листов 1	

Лист Б-ПН-5 ГОСТ 19903-74
ВСт3сп ГОСТ 14637-79

ГПИ горьковский САНТЕХПРОЕКТ

формат А3

Д20А.944.062

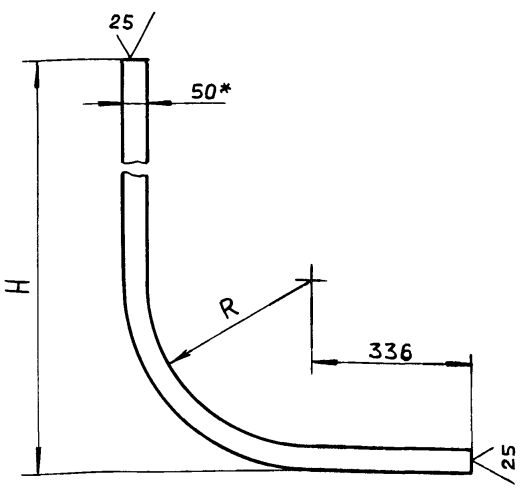

Обозначение	R,мм.	H,мм.	Масса,кг
Д20А.944.062	166	2688	5,27
–01	664	3184	6,24

1*. Размер для справок.

2. $\pm \frac{IT16}{2}$

Изм.	Лист	№ докум.	Подп.	Дата
Разраб.		Ляпин		
Пров.		Ляпин		
Т.контр.				
Н.контр.		Мюнтер		
Утв.				

Д20А.944.062

Ребро

Лит.	Масса	Масштаб
И	См. табл.	—
Лист	Листов 1	

Полоса 2-Б-5х50 ГОСТ 103-76
ВСт3сп ГОСТ 535-79

ГПИ горьковский САНТЕХПРОЕКТ

формат А4

Д20А.944.063

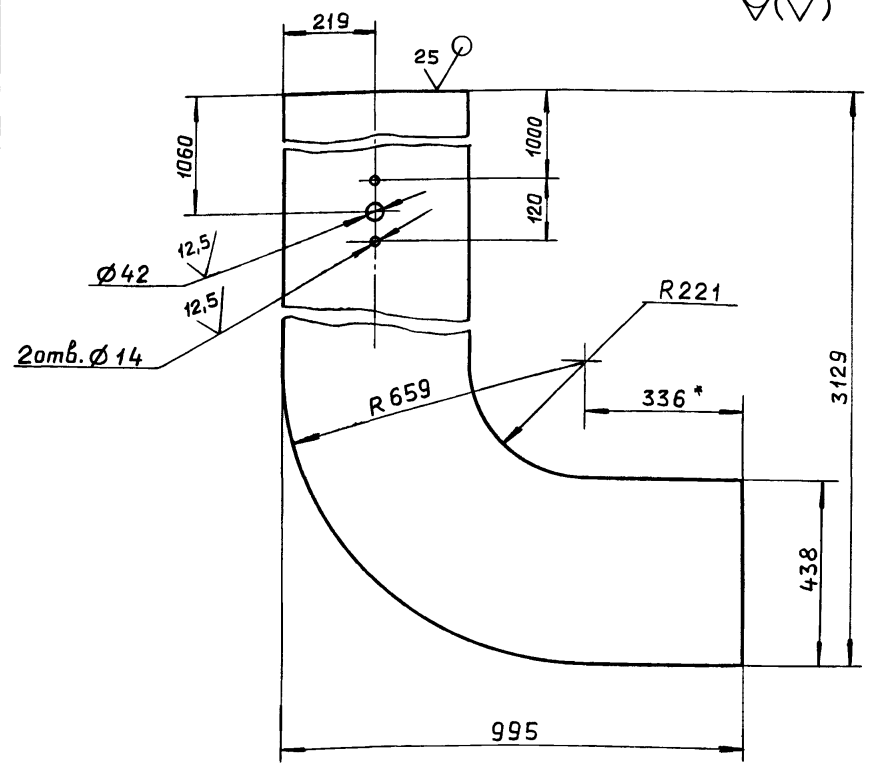

1*. Размер для справок.

2. h16; $\pm \frac{IT16}{2}$

Изм.	Лист	№ докум.	Подп.	Дата
Разраб.		Ляпин		
Пров.		Ляпин		
Т.контр.				
Н.контр.		Мюнтер		
Утв.				

Д20А.944.063

Стенка

Лит.	Масса	Масштаб
И	60	1:10
Лист	Листов 1	

Лист Б-ПН-5 ГОСТ 19903-74
ВСт3сп ГОСТ 14637-79

ГПИ горьковский САНТЕХПРОЕКТ

Копировал: Ганкова

Альбом 5, часть 1

Типовой проект 903-1-275.89

Формат	Зона	Поз.	Обозначение	Наименование	Кол.	Примечание
				Документация		
А2			Д20А.944.090 СБ	Сборочный чертеж		
				Сборочные единицы		
А4		1	Д20А.944.060	Заслонка	1	
А4		2	Д20А.944.100	Короб	1	
А4		3	Д20А.944.110	Устройство для продувки		
А4		4	Д20А.944.120	Заглушка	1	
				Детали		
А4		5	Д20А.944.028	Крышка	1	
А4		6	Д20А.944.029	Прокладка	1	
А3		7	Д20А.944.031	Подшипник задний	1	
А4		8	Д20А.944.032	Шайба	2	
А4		9	Д20А.944.033	Прокладка	2	
А3		10	Д20А.944.034	Подшипник передний	1	
А4		11	Д20А.944.035	Втулка	1	
А4		12	Д20А.944.036	Вал	1	
А4		13	Д20А.944.066	Болт откидной	4	
А4		14	Д20А.944.067	Прокладка	1	
				Картон асбестовый		
				КАОН-1-2 ГОСТ 2850-80		
				D 60 × d 30	1	0.01 кг
				Стандартные изделия		

Изм.	Лист	№ докум.	Подп.	Дата
Разраб.		Ляпин		
Пров.		Ляпин		
Нач.отд.				
Н.контр.		Мюнтер		
Утв.				

Д20А.944.090

Короб с заслонкой

Лит.	Лист	Листов
И	1	2

ГПИ горьковский САНТЕХПРОЕКТ

Формат А4

Формат	Зона	Поз.	Обозначение	Наименование	Кол.	Примечание
		15		Ось-10 h11 × 3 Ст 3 сп ГОСТ 9650-80	6	
		16		Болт М8×16.36 ГОСТ 7798-70	3	
		17		Болт М12×65.36 ГОСТ 7798-70	7	
		18		Шпилька М10-6g×45.36 ГОСТ 22036-76	2	
		19		Гайка М12.4 ГОСТ 3032-76	4	
		20		Гайка М10.4 ГОСТ 5915-70	2	
		21		Гайка М12.4 ГОСТ 5915-70	11	
		22		Шайба 12.65Г ГОСТ 6402-70	4	
		23		Шайба 10.019 ГОСТ 11371-78	6	
		24		Шайба 12.019 ГОСТ 11371-78	4	
		25		Шплинт 2,5×16 ГОСТ 397-79	6	
				Материалы		
		26		Шнур асбестовый ЩАОН 10 ГОСТ 1779-83	0,8	м

Инв.№ подл. | Подп. и дата | Взам.инв.№ | Инв.№ дубл. | Подп. и дата

Изм.	Лист	№ докум.	Подп.	Дата

Д20А.944.090

Лист 2

Формат А4

Д20А.944.066

6,3

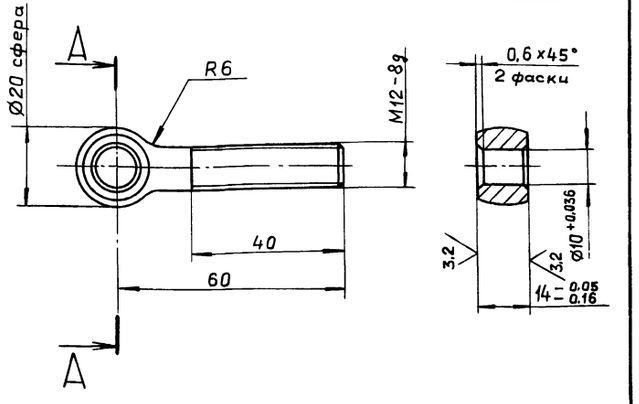

h14; ± IT14/2

Изм.	Лист	№ докум.	Подп.	Дата
Разраб.		Ляпин		
Пров.		Ляпин		
Т.контр.				
Н.контр.		Мюнтер		
Утв.				

Д20А.944.066

Болт откидной

Лит.	Масса	Масштаб
И	0.06	1:1
Лист	Листов 1	

Сталь 35 ГОСТ 1050-74

ГПИ горьковский САНТЕХПРОЕКТ

Формат А4

Д20А.944.078

12,5

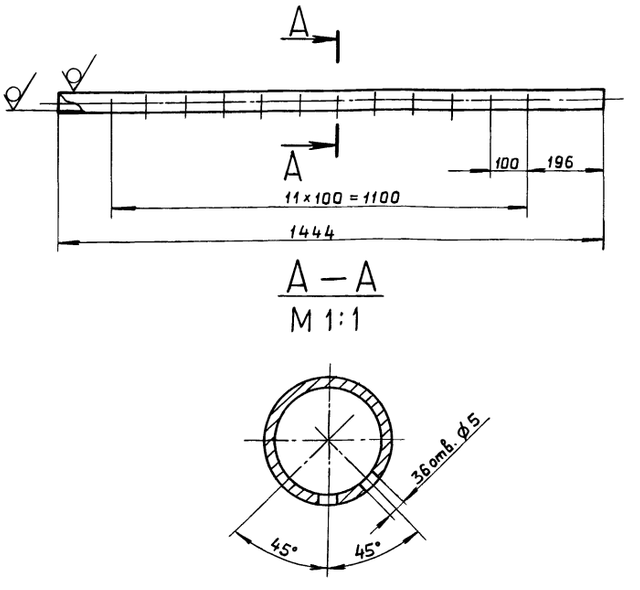

А—А

М 1:1

H14; h16; ± IT16/2

Инв.№ подл. | Подп. и дата | Взам.инв.№ | Инв.№ дубл. | Подп. и дата

Изм.	Лист	№ докум.	Подп.	Дата
Разраб.		Ляпин		
Пров.		Ляпин		
Т.контр.				
Н.контр.		Мюнтер		
Утв.				

Д20А.944.078

Воздухораспределитель

Лит.	Масса	Масштаб
И	3,1	1:10
Лист	Листов 1	

Труба 32×3 ГОСТ 10704-76 / Д ГОСТ 10705-80

ГПИ горьковский САНТЕХПРОЕКТ

Копировал: Ганкова

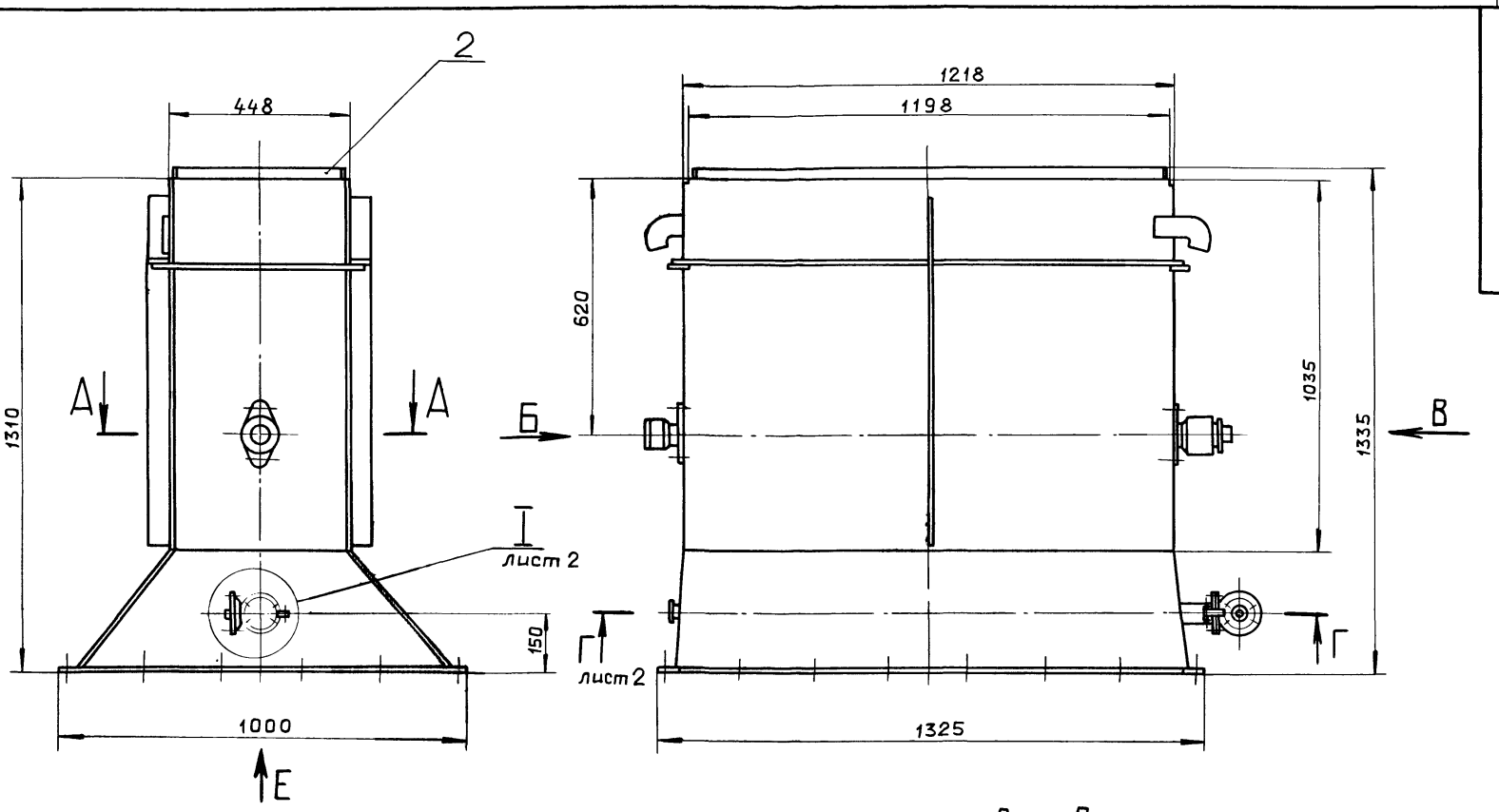

Вид Е

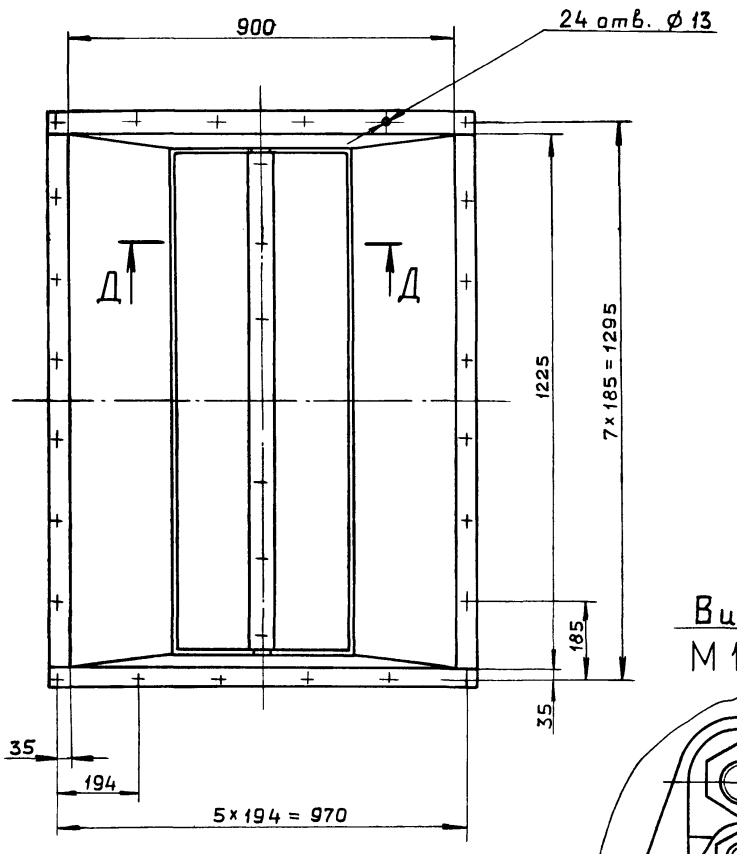

Д — Д
М 1:2

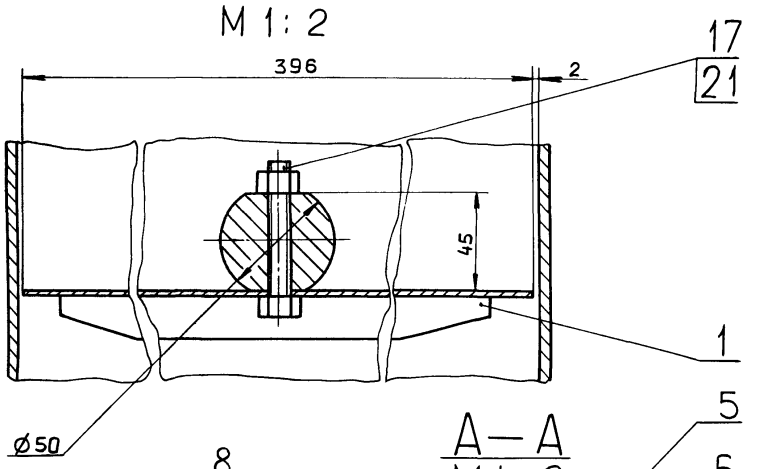

А — А
М 1:2

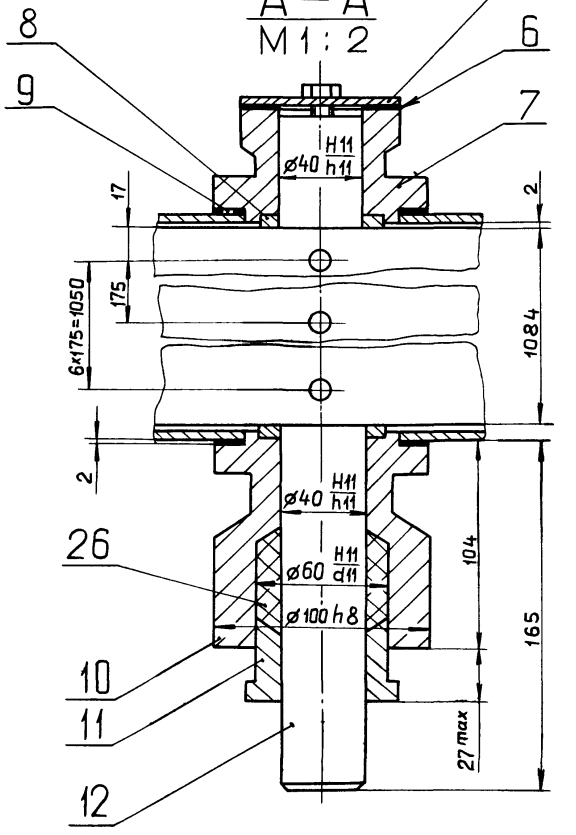

Вид В
М 1:2

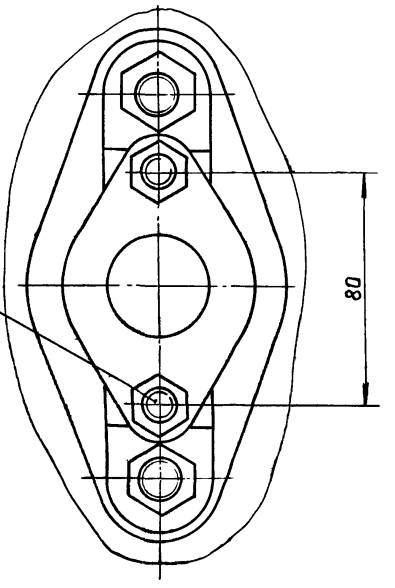

Вид Б
М 1:1

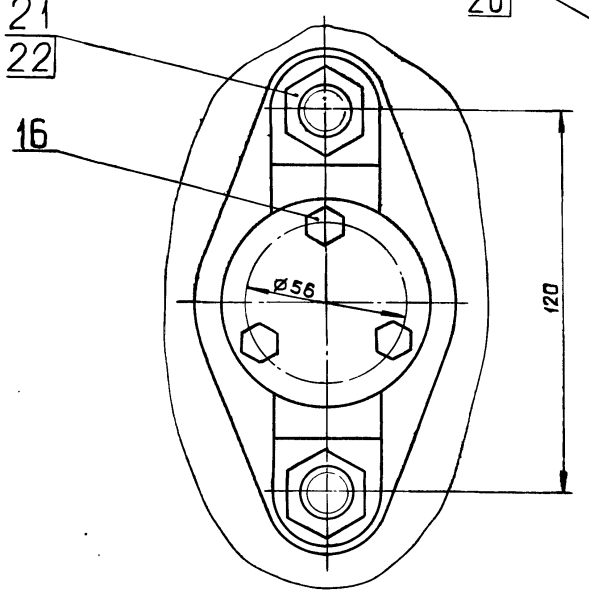

Размеры для справок.

					Д20А. 944.090. СБ		
Изм.	Лист	№ докум.	Подп.	Дата	Короб с заслонкой	Лит.	Масса	Масштаб
Разраб.		Ляпин		11.89		И	271	1:10
Пров.		Ляпин				Лист 1	Листов 2	
Т.контр.						ГПИ горьковский САНТЕХПРОЕКТ		
Н.контр.		Мюнтер						
Утв.								

Копировал: Ганкова

Инв.№ подл. | Подп. и дата | Взам. инв.№ | Инв.№ дубл. | Подп. и дата

Г – Г
М 1:2
лист 1

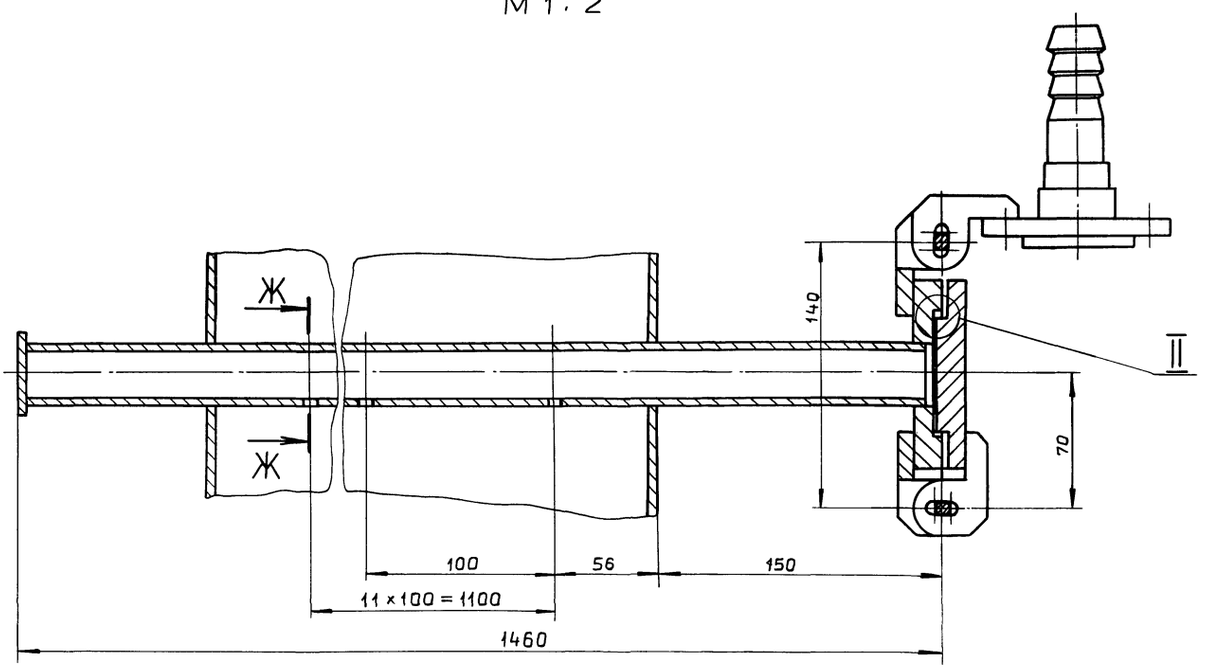

I
М 1:1
лист 1

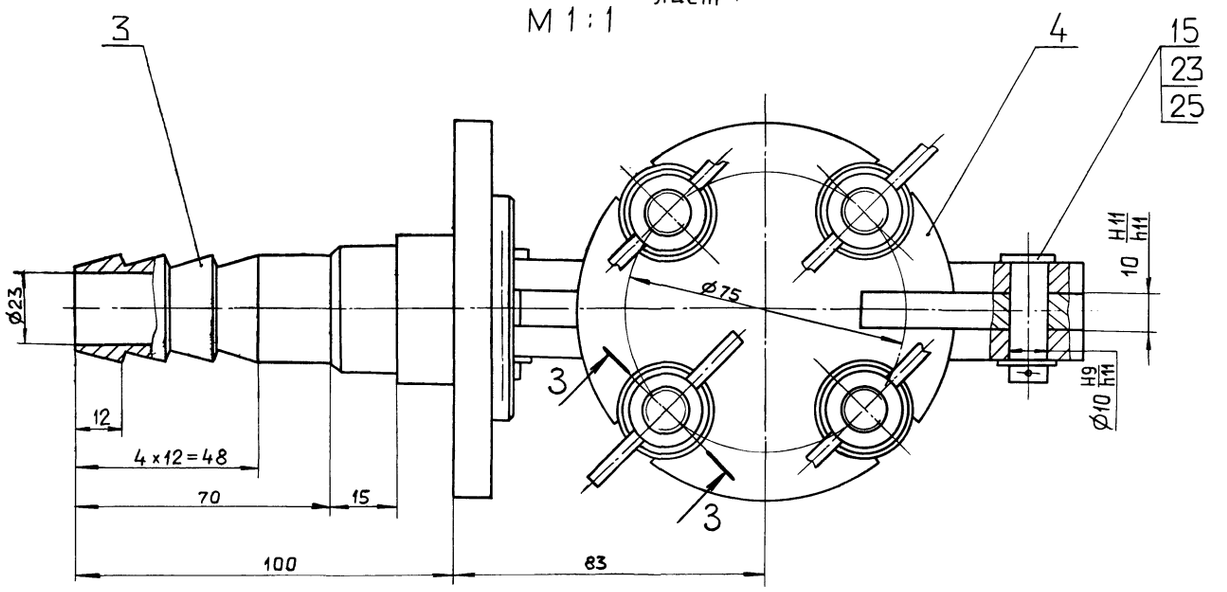

3 – 3
М 1:1
повернуто

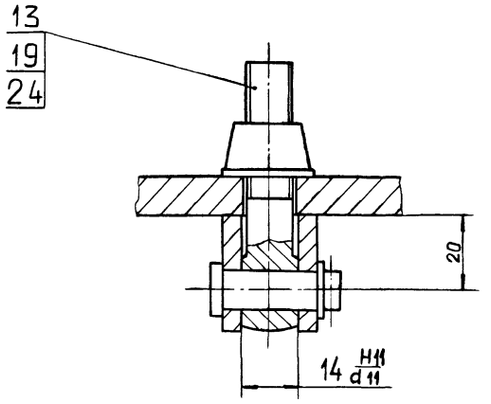

Ж–Ж
М 1:1

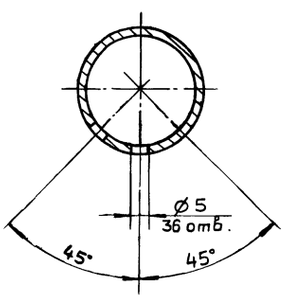

II
М 1:1

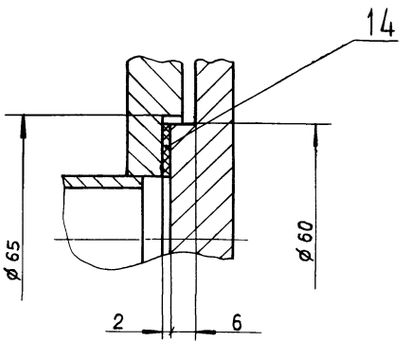

Изм.	Лист	№ докум.	Подп.	Дата	Д20А.944.090 СБ	Лист 2

Копировал: Ганкова

Альбом 5, часть 1

Типовой проект 903-1-275.89

Формат	Зона	Поз.	Обозначение	Наименование	Кол.	Примечание
				Документация		
А2			Д20А.944.100 СБ	Сборочный чертеж		
				Детали		
А4		1	Д20А.944.005	Крюк	2	
Б4		2	Д20А.944.071	Ребро		
				Полоса 2-Б-5х50 ГОСТ 103-76		
				ВСт3сп ГОСТ 535-79		
				L=1000 h16	2	1,96 кг
А4		3	Д20А.944.041 — 01	Стенка	2	
		4	— 03	Стенка	2	
Б4		5	Д20А.944.072	Планка		
				Полоса 2-Б-10х50 ГОСТ 103-76		
				ВСт3сп ГОСТ 535-79		
				L=1225 h16	2	4,8 кг
Б4		6	Д20А.944.073	Планка		
				Полоса 2-Б-10х50 ГОСТ 103-76		
				ВСт3сп ГОСТ 535-79		
				L=1000 h16	2	3,92 кг

Подп. и дата | Инв. № дубл. | Взам. инв. № | Подп. и дата | Инв. № подл.

Изм	Лист	№ докум.	Подп.	Дата
Разраб.		Ляпин		
Пров.		Ляпин		
Нач. отд.				
Н. контр.		Мюнтер		
Утв.				

Д20А.944.100

Короб

Лит.	Лист	Листов
И	1	3

ГПИ Горьковский САНТЕХПРОЕКТ

Формат А4

Формат	Зона	Поз.	Обозначение	Наименование	Кол.	Примечание
Б4		7	Д20А.944.074	Ребро		
				Полоса 2-Б-5х50 ГОСТ 103-76		
				ВСт3сп ГОСТ 535-79		
				L=528 h16	2	1.03 кг
А4		8	Д20А.944.044 — 02	Стенка	2	
А4		9	Д20А.944.048 — 01	Стенка	2	
Б4		10	Д20А.944.075	Ребро		
				Полоса 2-Б-5х50 ГОСТ 103-76		
				ВСт3сп ГОСТ 535-79		
				L=649 h16	2	1.27 кг
Б4		11	Д20А.944.076	Ребро		
				Полоса 2-Б-5х50 ГОСТ 103-76		
				ВСт3сп ГОСТ 535-79		
				L=644 h16	2	1.26 кг
Б4		12	Д20А.944.077	Заглушка		
				Лист Б-ПН-6 ГОСТ 19903-74		
				ВСт3сп ГОСТ 14637-79		
				⌀40 h16	1	0.06 кг
А4		13	Д20А.944.078	Воздухораспределитель	1	
А4		14	Д20А.944.079	Ушко	2	
А4		15	Д20А.944.081	Фланец	1	
Б4		16	Д20А.944.082	Вставка		
				Полоса 2-Б-5х50 ГОСТ 103-76		
				ВСт3сп ГОСТ 535-79		
				L=1178 h16	2	2,3 кг

Подп. и дата | Инв. № дубл. | Взам. инв. № | Подп. и дата | Инв. № подл.

Изм	Лист	№ докум.	Подп.	Дата

Д20А.944.100

Лист 2

Формат А4

Формат	Зона	Поз.	Обозначение	Наименование	Кол.	Примечание
Б4		17	Д20А.944.083	Вставка		
				Полоса 2-Б-5х50 ГОСТ 103-76		
				ВСт3сп ГОСТ 535-79		
				L=428 h16	2	0,84 кг
А4		18	Д20А.944.084	Ушко	8	
				Стандартные изделия		
		19		Болт М12х40.36 ГОСТ 7798-70	4	

Подп. и дата | Инв. № дубл. | Взам. инв. № | Подп. и дата | Инв. № подл.

Изм	Лист	№ докум.	Подп.	Дата

Д20А.944.100

Лист 3

Формат А4

Д20А.944.079

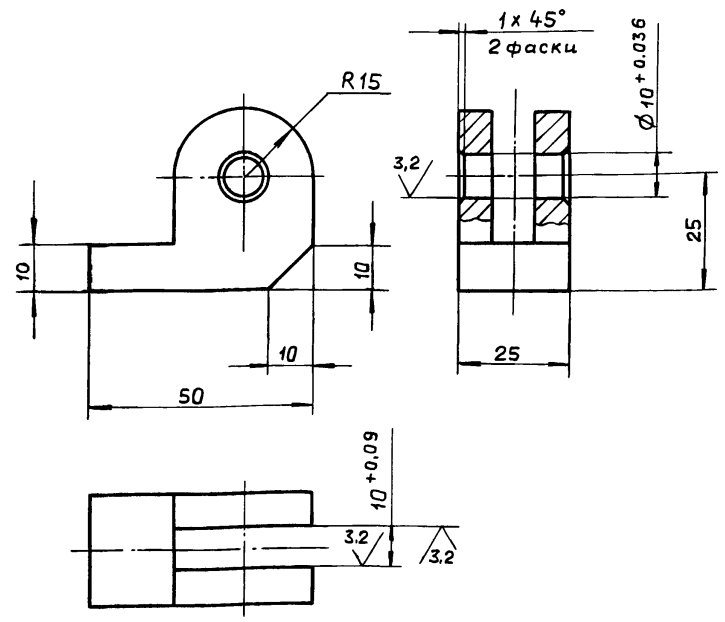

H14; $\pm\frac{IT14}{2}$

Изм.	Лист	№ докум.	Подп.	Дата
Разраб.		Ляпин		
Пров.		Ляпин		
Т. контр.				
Н. контр.		Мюнтер		
Утв.				

Д20А.944.079

Ушко

Лит.	Масса	Масштаб
И	0.05	1:1

Лист	Листов 1

Сталь 35 ГОСТ 1050-74

ГПИ Горьковский САНТЕХПРОЕКТ

Копировал: Ганкова

Типовой проект 901-1-273.89 Альбом 3, часть 1

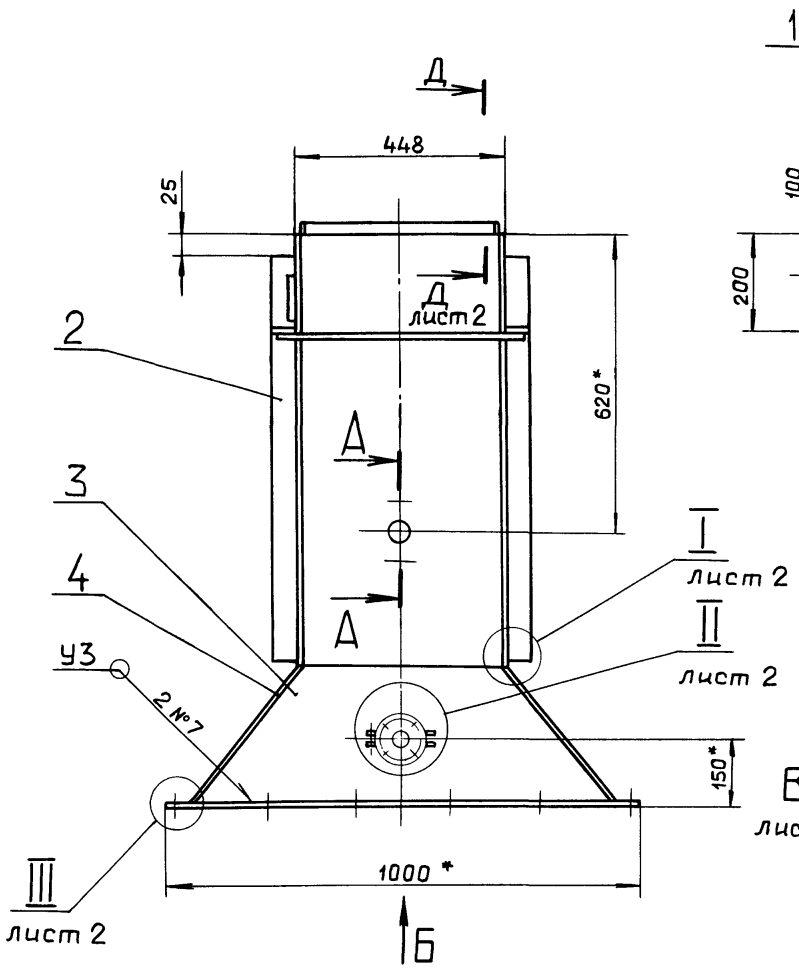

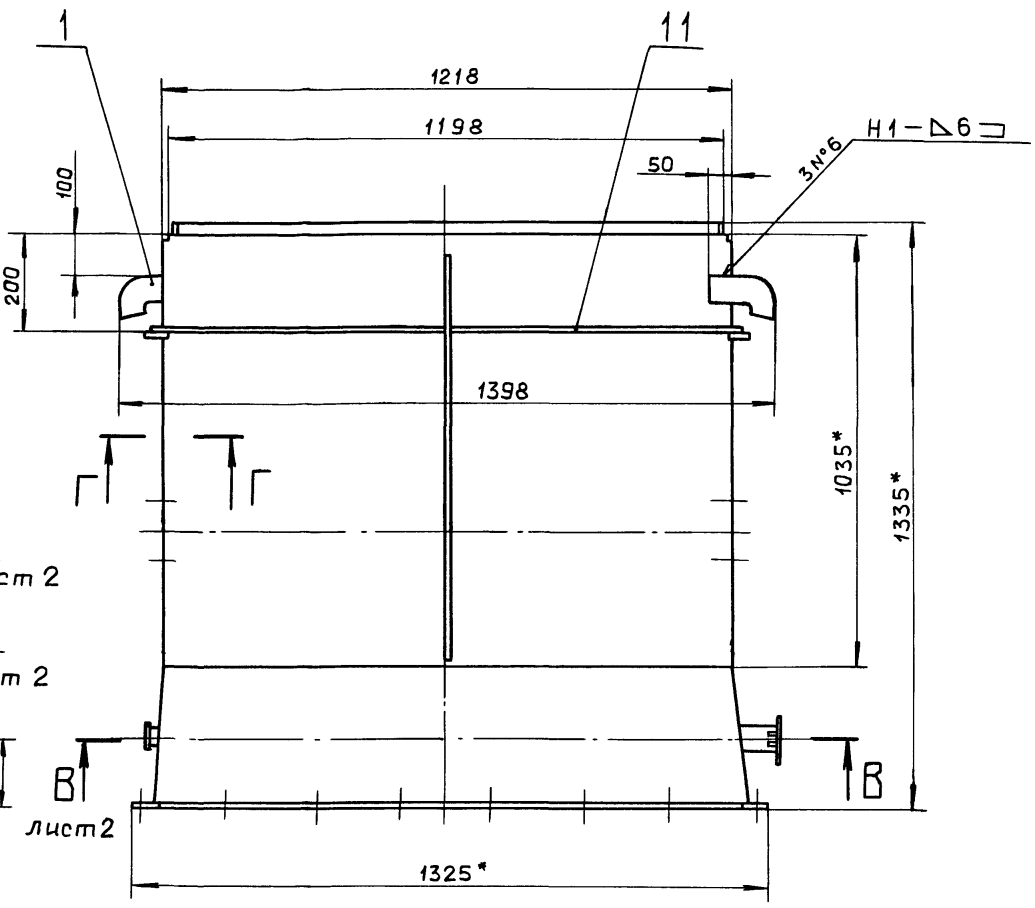

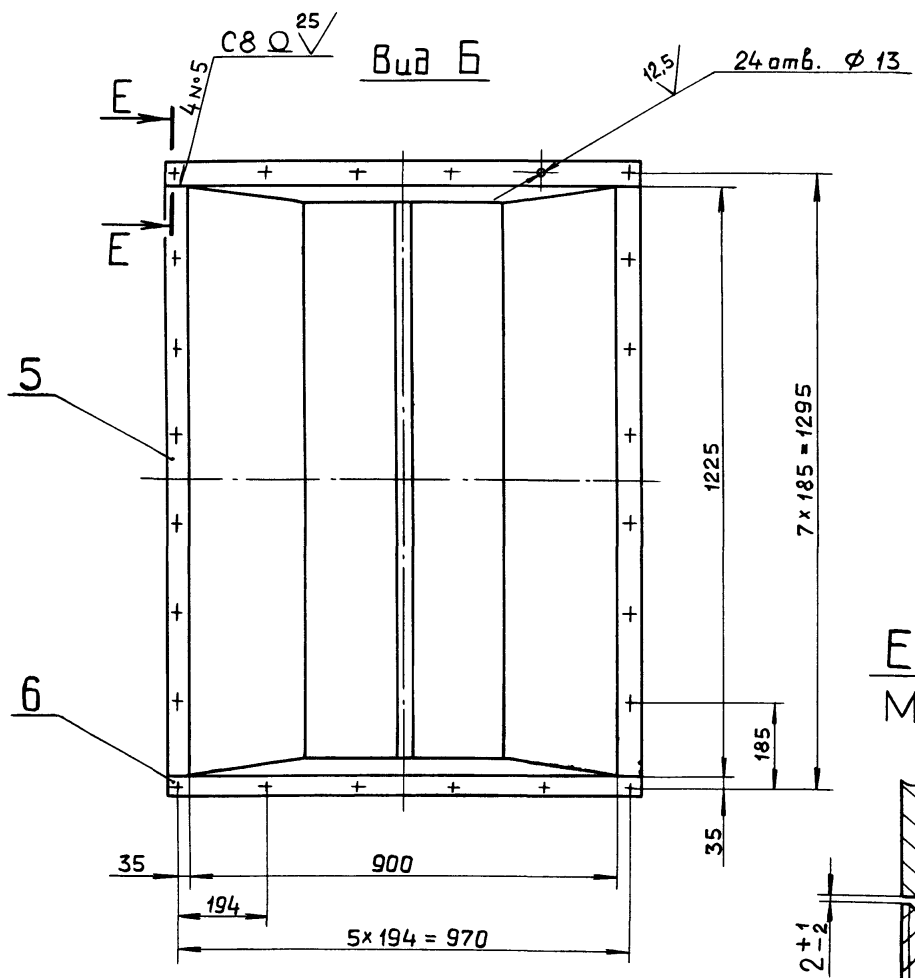

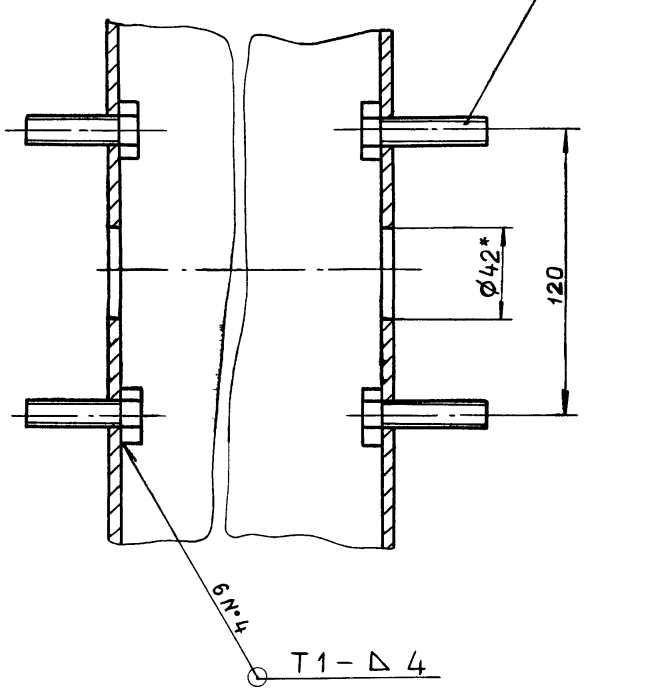

А—А
М 1:2

Е – Е
М 1:1

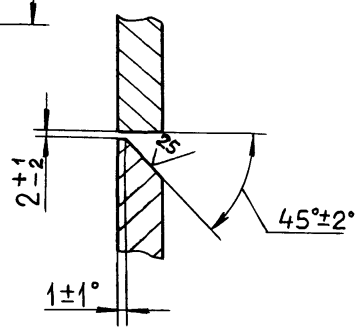

Г—Г
М 1:2

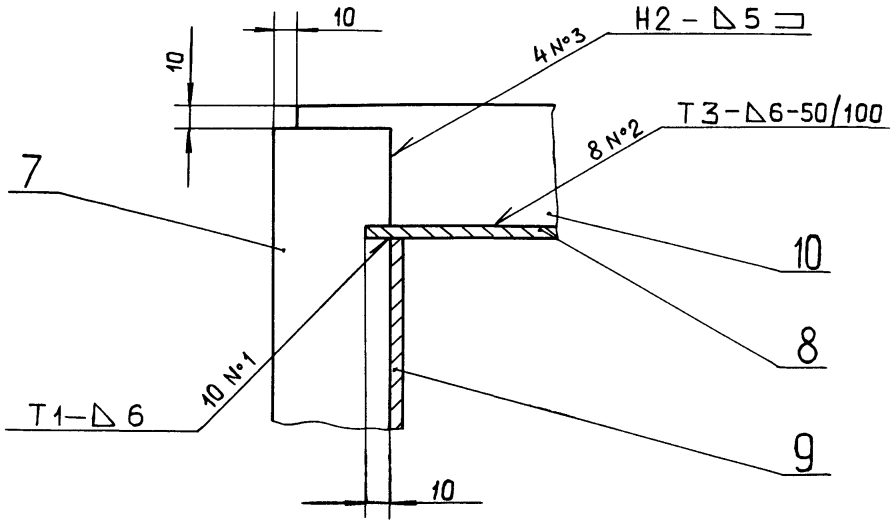

1*. Размеры для справок.

2. $H14; \pm \frac{IT16}{2}$

3. Сварные швы №1...№5 – по ГОСТ 5264-80, №7 и №8 – по ГОСТ 11534-75.

					Д20А.944.100СБ		
Изм.	Лист	№докум.	Подп.	Дата			
Разраб.		Ляпин			Короб	Лит.	Масса / Масштаб
Пров.		Ляпин				И	227 / 1:10
Т.контр.						Лист 1	Листов 2
Н.контр.		Мюнтер				ГПИ горьковский САНТЕХПРОЕКТ	
Утв.							

Копировал Ганкова

12 13 14

В — В
М 1:2 лист 1

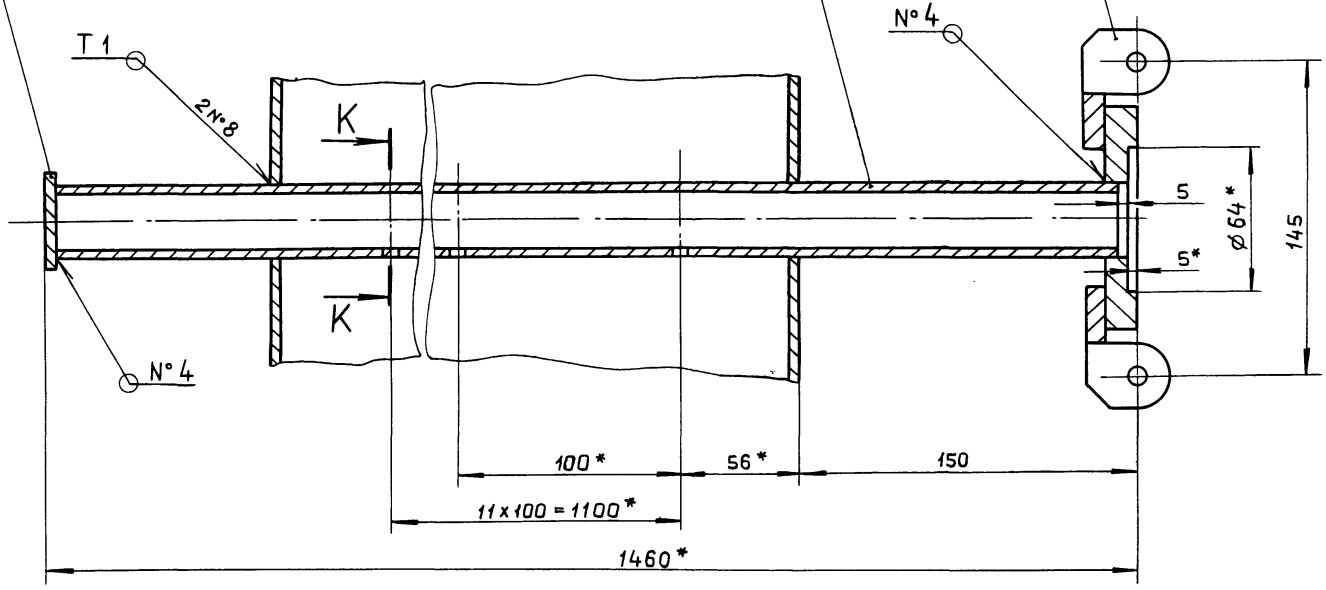

II
М 1:1 лист 1

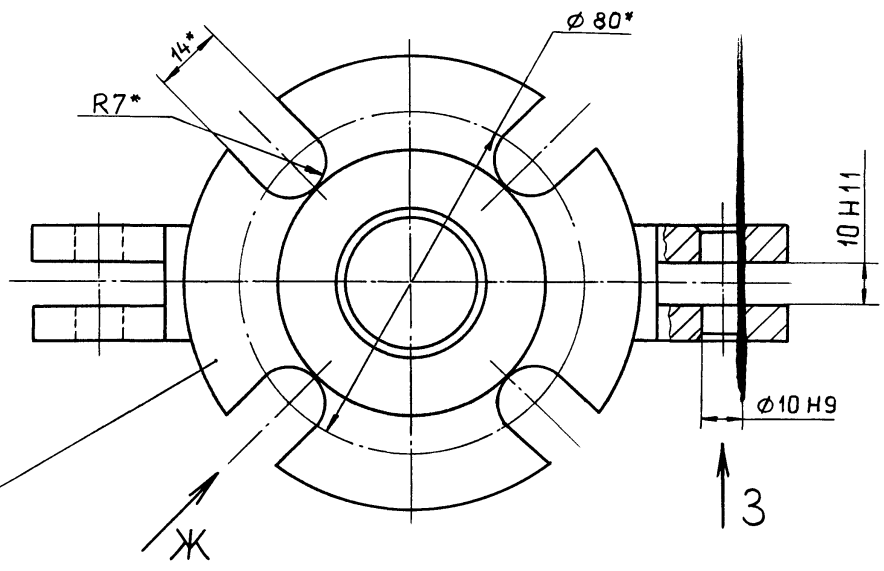

I
М 1:1 лист 1

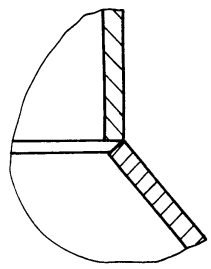

III
М 1:1 лист 1

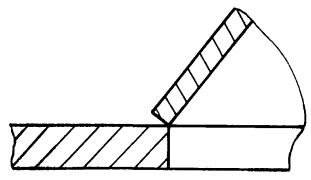

Вид Ж повернуто
М 1:1

И — И
М 1:1

Вид 3
М 1:1

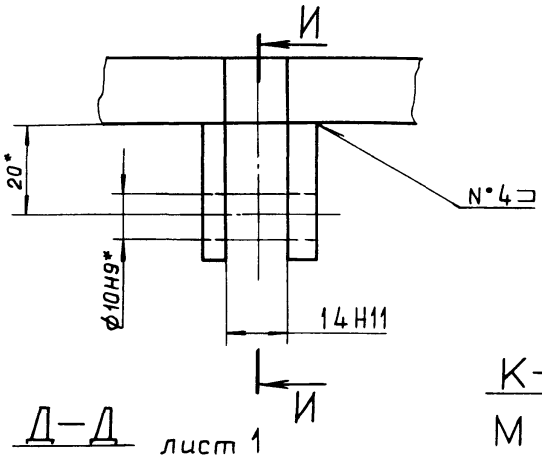

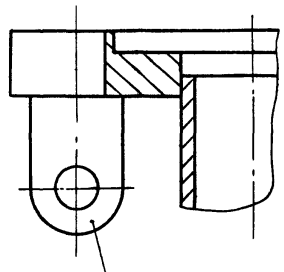

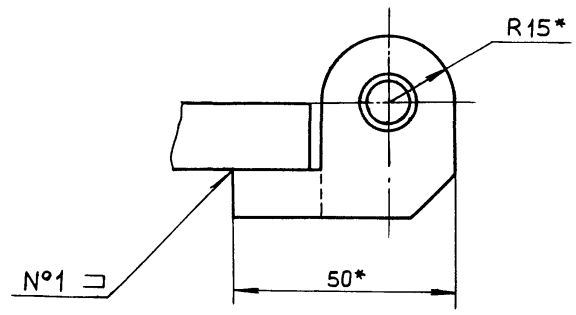

Д — Д
М 1:2 лист 1

К — К
М 1:1

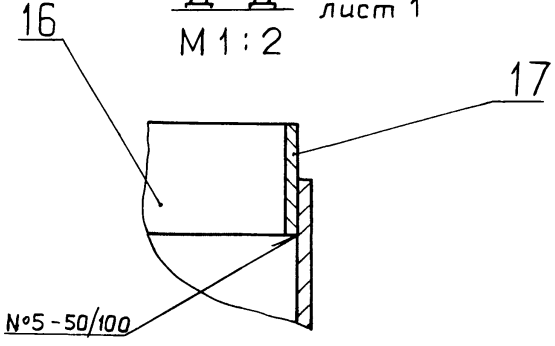

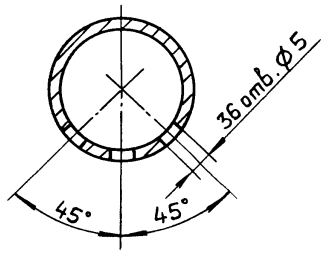

Изм	Лист	№ докум.	Подп.	Дата	Д20А.944.100 СБ	Лист 2

Копировал: Ганкова 23947-05 58 формат А2

Инв. № подл. | Подп. и дата | Взам. инв. № | Инв. № дубл. | Подп. и дата

Д20А.944.081

6,3

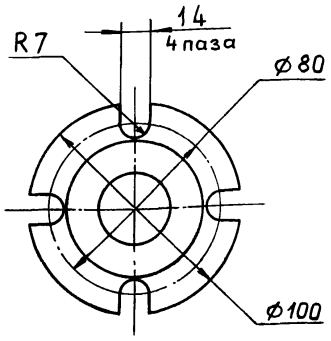

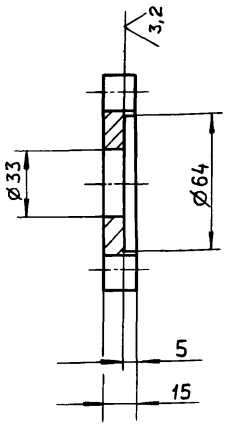

$H14; h14; \pm\frac{IT14}{2}$

Изм.	Лист	№ докум.	Подп.	Дата
Разраб.		Ляпин		
Пров.		Ляпин		
Т.контр.				
Н.контр.		Мюнтер		
Утв.				

Д20А.944.081

Фланец

Лит.	Масса	Масштаб
И	0,52	1:2
Лист	Листов 1	

ВСт3сп. ГОСТ 380-71

ГПИ ГОРЬКОВСКИЙ САНТЕХПРОЕКТ

Формат А4

Д20А.944.084

6,3

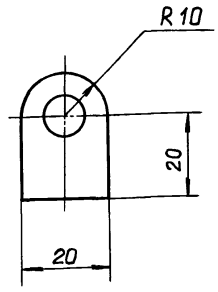

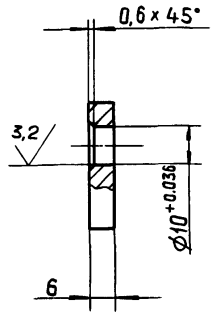

$H14; h14; \pm\frac{IT14}{2}$

Изм.	Лист	№ докум.	Подп.	Дата
Разраб.		Ляпин		
Пров.		Ляпин		
Т.контр.				
Н.контр.		Мюнтер		
Утв.				

Д20А.944.084

Ушко

Лит.	Масса	Масштаб
И	0,024	1:1
Лист	Листов 1	

ВСт3сп. ГОСТ 380-71

ГПИ ГОРЬКОВСКИЙ САНТЕХПРОЕКТ

Формат А4

Инв.№ подл. | Подп. и дата | Взам.инв.№ | Инв.№ дубл. | Подп. и дата

Формат	Зона	Поз.	Обозначение	Наименование	Кол.	Примечание
				Документация		
А3			Д20А.944.110 СБ	Сборочный чертеж		
				Детали		
А4		1	Д20А.944.087	Ниппель	1	
А4		2	Д20А.944.088	Ушко	1	
А4		3	Д20А.944.089	Фланец	1	

Изм.	Лист	№ докум.	Подп.	Дата
Разраб.		Ляпин		
Пров.		Ляпин		
Нач.отд.				
Н.контр.		Мюнтер		
Утв.				

Д20А.944.110

Устройство для продувки

Лит.	Лист	Листов
И		1

ГПИ ГОРЬКОВСКИЙ САНТЕХПРОЕКТ

Формат А4

Д20А.944.087

6,3

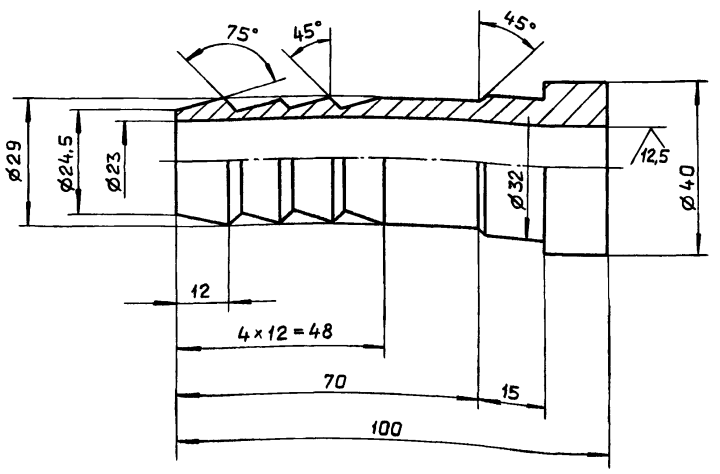

$H14; h14; \pm\frac{IT14}{2}$

Изм.	Лист	№ докум.	Подп.	Дата
Разраб.		Ляпин		
Пров.		Ляпин		
Т.контр.				
Н.контр.		Мюнтер		
Утв.				

Д20А.944.087

Ниппель

Лит.	Масса	Масштаб
И	0,2	1:1
Лист	Листов 1	

ВСт3сп. ГОСТ 380-71

ГПИ ГОРЬКОВСКИЙ САНТЕХПРОЕКТ

Формат А4

Копировал. Ганкова

Д20А.944.110 СБ

Альбом 5, часть 1

Типовой проект 903-1-275.89

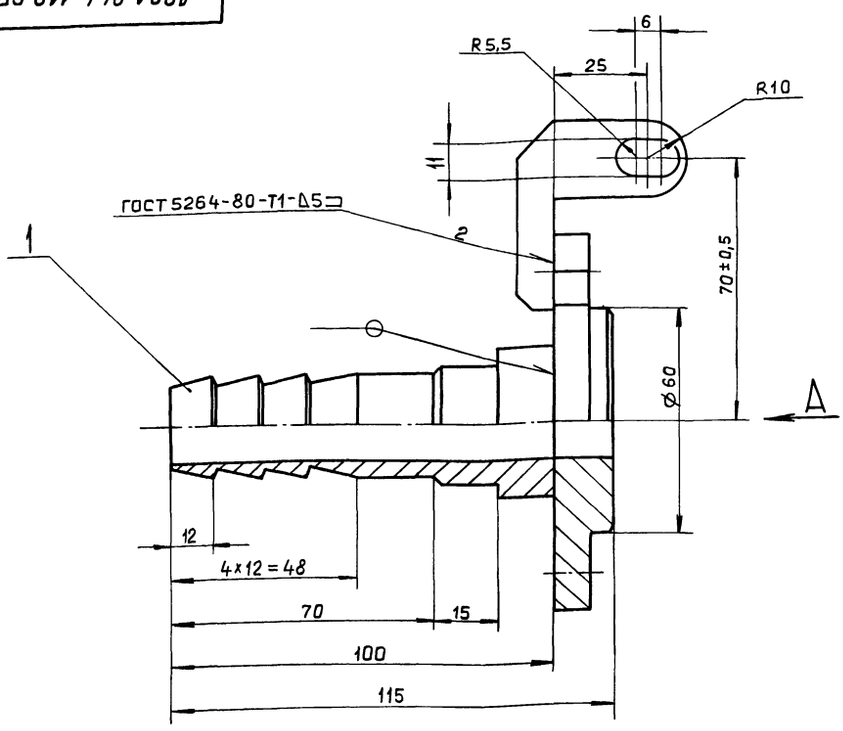

Вид А

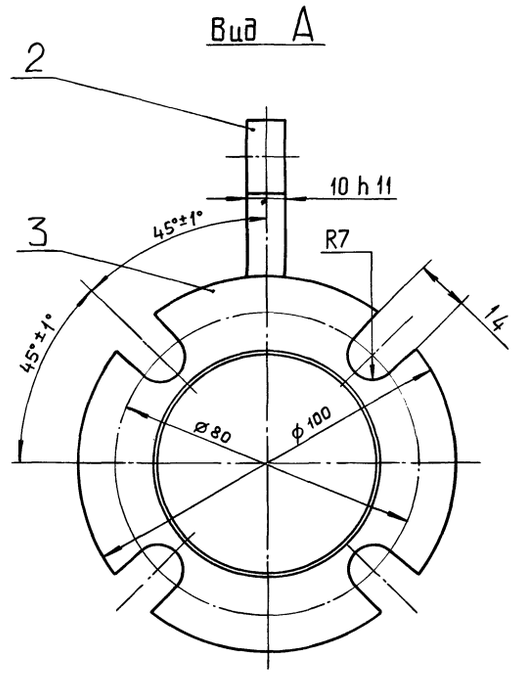

Размеры без допусков для справок.

Изм.	Лист	№ докум.	Подп.	Дата
Разраб.		Ляпин		
Пров.		Ляпин		
Т.контр.				
Нач.отд.		Вольский		
Н.контр.		Мюнтер		
Утв.				

Д20А.944.110 СБ

Устройство для продувки

Лит.	Масса	Масштаб
И	0,8	1:1

Лист | Листов 1

ГПИ горьковский САНТЕХПРОЕКТ

Формат А3

Инв. № подл. | Подп. и дата | Взам. инв. № | Инв. № дубл. | Подп. и дата

Д20А.944.088

6,3

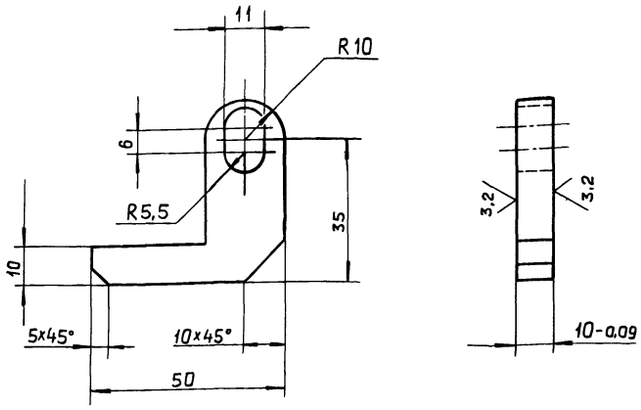

$H14; h14; \pm \frac{IT14}{2}$

Изм.	Лист	№ докум.	Подп.	Дата
Разраб.		Ляпин		
Пров.		Ляпин		
Т.контр.				
Н.контр.		Мюнтер		
Утв.				

Д20А.944.088

Ушко

Лит.	Масса	Масштаб
И	0,08	1:1

Лист | Листов 1

В Ст.3 сп ГОСТ 380-71

ГПИ горьковский САНТЕХПРОЕКТ

Формат А4

Инв. № подл. | Подп. и дата | Взам. инв. № | Инв. № дубл. | Подп. и дата

Д20А.944.089

6,3

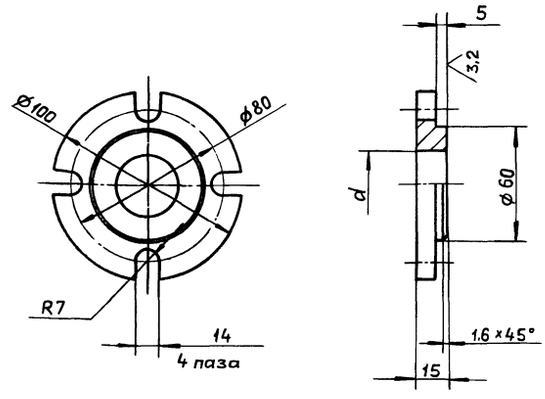

Обозначение	d, мм.	Масса, кг
Д20А.944.089	33	0,52
– 01	—	0,54

$H14; h14; \pm \frac{IT14}{2}$

Изм.	Лист	№ докум.	Подп.	Дата
Разраб.		Ляпин		
Пров.		Ляпин		
Т.контр.				
К.контр.		Мюнтер		
Утв.				

Д20А.944.089

Фланец

Лит.	Масса	Масштаб
И	См. табл.	—

Лист | Листов 1

ВСт3 сп ГОСТ 380-71

ГПИ горьковский САНТЕХПРОЕКТ

Копировал: Ганкова

23947-05 60

Формат А4

Инв. № подл. | Подп. и дата | Взам. инв. № | Инв. № дубл. | Подп. и дата

Альбом 5, часть 1

Типовой проект 903-1-275.89

Формат	Зона	Поз.	Обозначение	Наименование	Кол.	Примечание
				Документация		
А3			Д20А.944.120СБ	Сборочный чертеж		
				Детали		
А4		1	Д20А.944.088	Ушко	1	
А4		2	Д20А.944.089 – 01	Фланец	1	

Изм.	Лист	№ докум.	Подп.	Дата
Разраб.		Ляпин		
Пров.		Ляпин		
Нач.отд.				
Н.контр.		Мюнтер		
Утв.				

Д20А.944.120

Заглушка

Лит.	Лист	Листов
И		1

ГПИ горьковский САНТЕХПРОЕКТ

Формат А4

Д20А.944.094

$\sqrt{}$

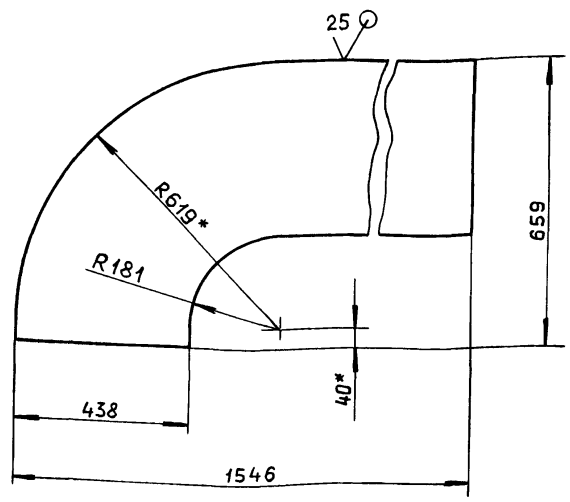

1* Размеры для справок.

2. $\pm \frac{IT16}{2}$

Инв.№подл. | Подп. и дата | Взам.инв.№ | Инв.№дубл. | Подп. и дата

Изм.	Лист	№ докум.	Подп.	Дата
Разраб.		Ляпин		
Пров.		Ляпин		
Т.контр.				
Н.контр.		Мюнтер		
Утв.				

Д20А.944.094

Стенка

Лит.	Масса	Масштаб
И	19,3	1:10
Лист	Листов 1	

Лист Б-ПН-5 ГОСТ 19903-74
Вст3сп ГОСТ 14637-79

ГПИ горьковский САНТЕХПРОЕКТ

Формат А4

Д20А.944.120 СБ

Вид А

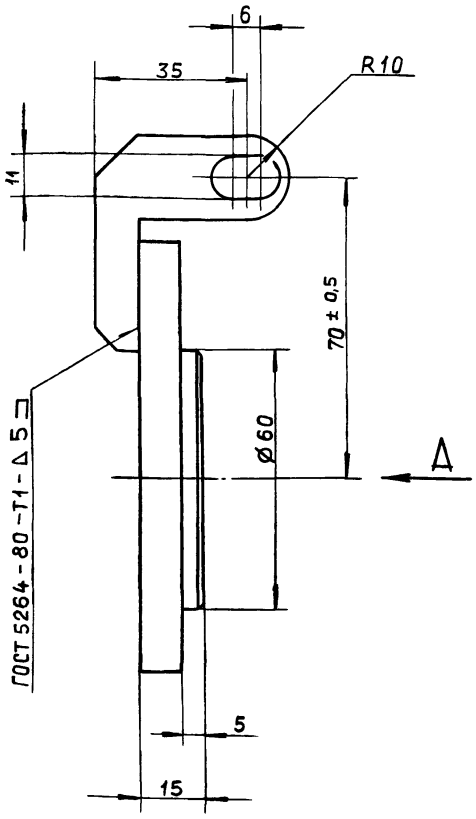

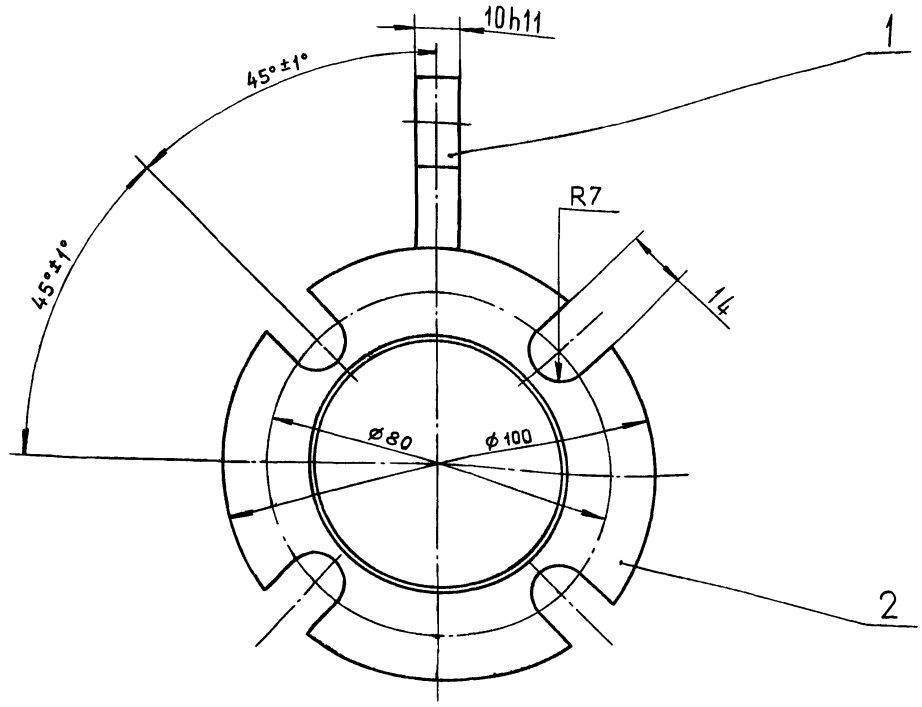

Размеры без допусков для справок.

Изм.	Лист	№ докум.	Подп.	Дата
Разраб.		Ляпин		
Пров.		Ляпин		
Т.контр.				
Н.контр.		Мюнтер		
Утв.				

Д20А.944.120 СБ

Заглушка

Лит.	Масса	Масштаб
И	0.82	1:1
Лист	Листов 1	

ГПИ горьковский САНТЕХПРОЕКТ

Альбом 5, часть 1
Типовой проект 903-1-275.89

Формат	Зона	Поз.	Обозначение	Наименование	Кол.	Примечание
				Документация		
А3			Д20А.944.130 СБ	Сборочный чертеж		
				Детали		
А4		1	Д20А.940.002	Серьга	2	
А4		2	Д20А.944.094	Стенка	2	
А3		3	Д20А.944.095-01	Стенка	1	
Б4		4	Д20А.944.096	Стенка		
				Лист Б-ПН-5 ГОСТ 19903-74		
				Вст3сп ГОСТ 14637-79		
				(102×1218) h16 $\overset{25}{\vee}$	1	4,9кг
А3		5	Д20А.944.095	Стенка	1	
А4		6	Д20А.944.097	Ребро	1	
		7	-01	Ребро	1	
Б4		8	Д20А.944.098	Ребро		
				Полоса 2-Б-5×50 ГОСТ 103-76		
				Вст3сп ГОСТ 535-79		
				L=52 h16 $\overset{25}{\vee}$	1	0,1кг
Б4		9	Д20А.944.099	Ребро		
				Полоса 2-Б-5×50 ГОСТ 103-76		
				Вст3сп ГОСТ 535-79		
				L=528 h1 $\overset{25}{\vee}$	2	1,03кг
Б4		10	Д20А.944.101	Ребро		
				Полоса 2-Б-5×50 ГОСТ 103-76		
				Вст3сп ГОСТ 535-79		
				L=634 h16 $\overset{25}{\vee}$	2	1,24кг
Б4		11	Д20А.944.102	Ребро		
				Полоса 2-Б-5×50 ГОСТ 103-76		
				Вст3сп ГОСТ 535-79		
				L=639 h16 $\overset{25}{\vee}$	2	1,25кг

Изм.	Лист	№ докум.	Подп.	Дата
Разраб.		Ляпин		4.11.95
Пров.		Ляпин		
Нач.отд.				
Н.контр.		Мюнтер		
Утв.				

Д20А.944.130

Короб

Лит.	Лист	Листов
И	1	2

ГПИ горьковский САНТЕХПРОЕКТ

Формат А4

Подп. и дата | Инв. № дубл. | Взам. инв. № | Подп. и дата | Инв. № подл.

Д20А.944.130 СБ

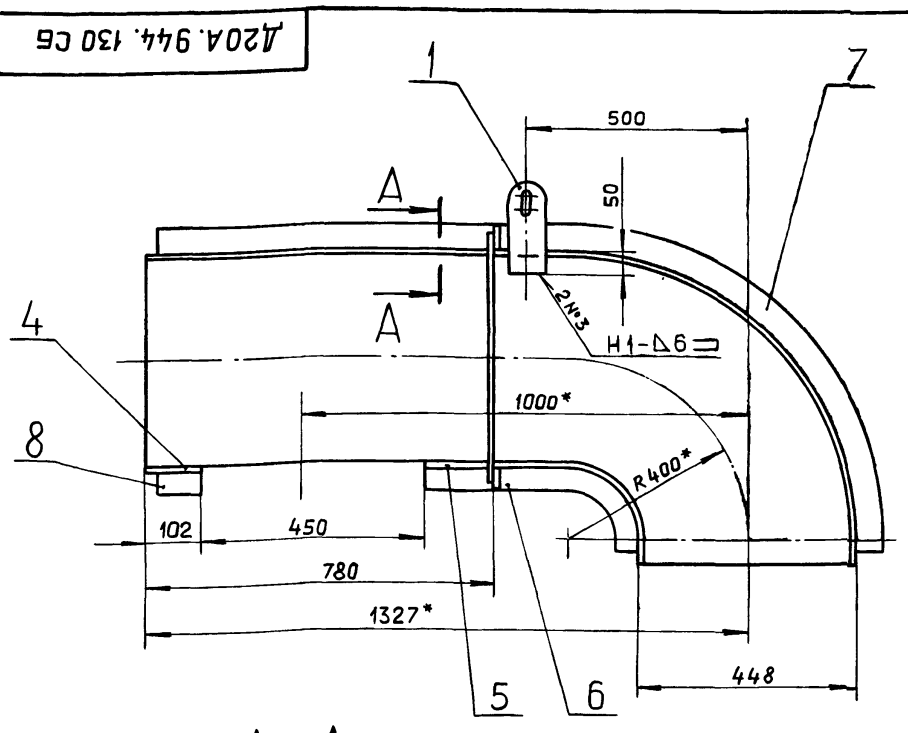

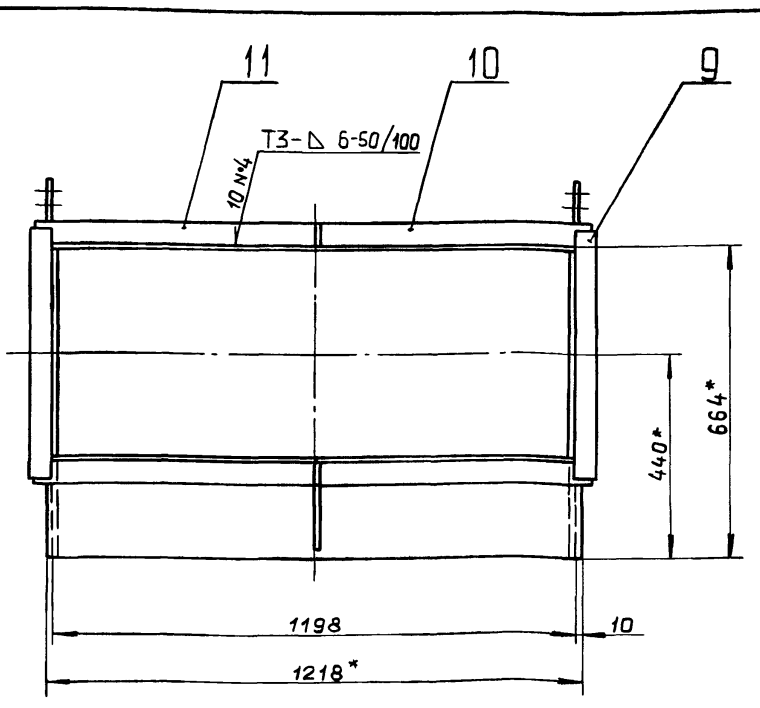

А–А
М 1:2

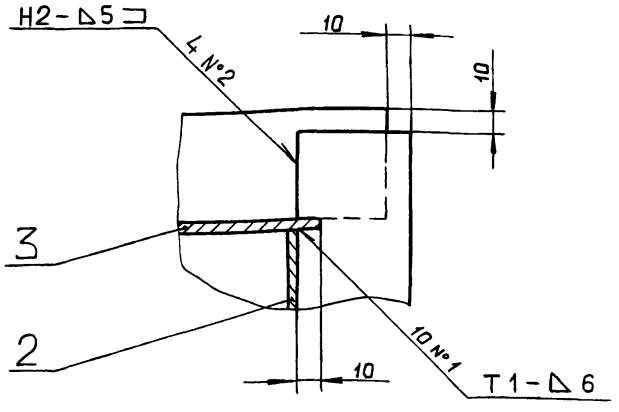

1.* Размеры для справок.

2. $\pm \frac{IT16}{2}$

3. Сварные швы по ГОСТ 5264-80.

4. В стенке поз. 3 сделать прорезь для серьги поз. 1 после сборки.

Изм.	Лист	№ докум.	Подп.	Дата
Разраб.		Ляпин		4.11.95
Пров.		Ляпин		
Т.контр.				
Н.контр.		Мюнтер		
Утв.				

Д20А.944.130 СБ

Короб

Лит.	Масса	Масштаб
И	1.82	1:10
Лист	Листов 1	

ГПИ горьковский САНТЕХПРОЕКТ

Копировал: Ганкова

Д20А.944.130

Изм.	Лист	№ докум.	Подп.	Дата

Д20А.944.130

Лист 2

Формат А4

Альбом 5, часть 1

Типовой проект 903-1-275.89

Д20А.944.097

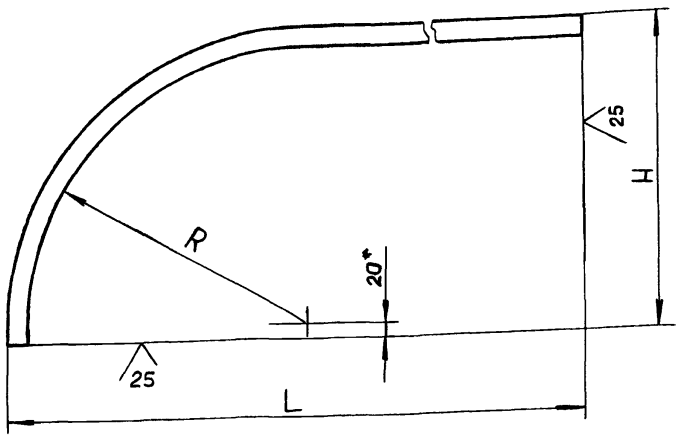

Обозначение	Размеры, мм. R	H	L	Масса, кг
Д20А.944.097	126	196	551	1.25
-01	624	694	1601	2,85

1.* Размеры для справок.

2. $\pm \frac{IT16}{2}$

Изм.	Лист	№ докум.	Подп.	Дата
Разраб.		Ляпин		
Пров.		Ляпин		
Т.контр.				
Н.контр.		Мюнтер		
Утв.				

Д20А.944.097

Ребро

Лит.	Масса	Масштаб
И	См. табл.	—

Лист | Листов 1

Полоса 2-Б-5х50 ГОСТ 103-76 / ВСт3сп ГОСТ 535-79

ГПИ горьковский САНТЕХПРОЕКТ

Формат А4

Формат	Зона	Поз.	Обозначение	Наименование	Кол.	Примечание
				Документация		
А3			Д20А.944.140СБ	Сборочный чертеж		
				Детали		
Б4		1	Д20А.944.105	Планка		
				Полоса 2-Б-5х50 ГОСТ 103-76		
				ВСт3сп. ГОСТ 535-79		
				L=70 h16	2	0,14 кг
Б4		2	Д20А.944.106	Ребро		
				Полоса 2-Б-5х50 ГОСТ 103-76		
				ВСт3сп. ГОСТ 535-79		
				L=750 h16	2	1,5 кг
А4		3	Д20А.944.107	Стенка	2	
		4	-01	Стенка	2	
Б4		5	Д20А.944.108	Планка		
				Полоса 2-Б-8х50 ГОСТ 103-76		
				ВСт3сп. ГОСТ 535-79		
				L=430 h16	2	1,35 кг
Б4		6	Д20А.944.109	Планка		
				Полоса 2-Б-8х50 ГОСТ 103-76		
				ВСт3сп. ГОСТ 535-79		
				L=560 h16	2	1,76 кг

Инв. № подл. | Подп. и дата | Взам. инв. № | Инв. № дубл. | Подп. и дата

Изм.	Лист	№ докум.	Подп.	Дата
Разраб.		Ляпин		
Пров.		Ляпин		
Нач.отд.				
Н.контр.		Мюнтер		
Утв.				

Д20А.944.140

Короб

Лит.	Лист	Листов
		1

ГПИ горьковский САНТЕХПРОЕКТ

Формат А4

Д20А.944.095

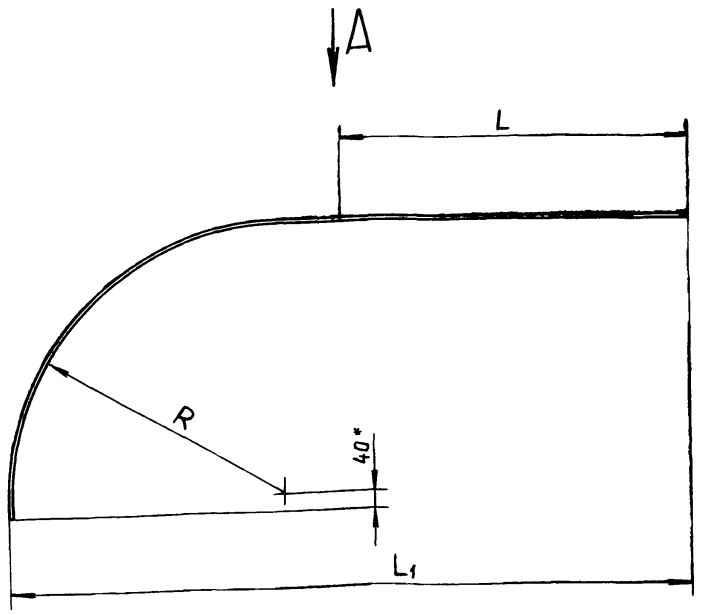

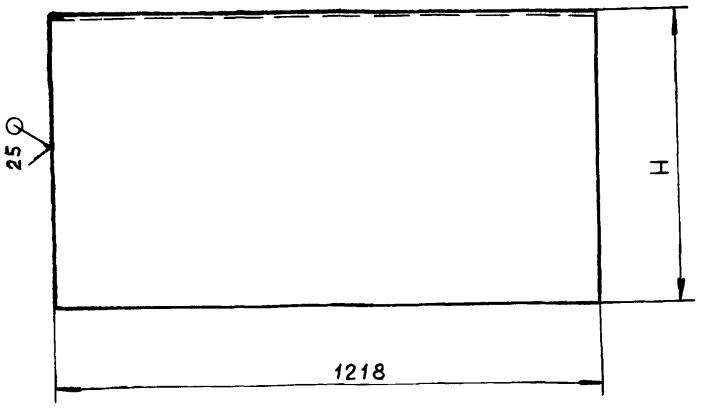

А—А
М 1:1

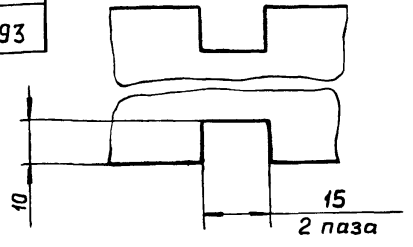

Обозначение	Размеры, мм. L	L_1	H	R	Масса, кг
Д20А.944.095	218	556	221	176	33
-01	770	1551	664	619	93

1.* Размеры для справок.

2. h16; $\pm \frac{IT16}{2}$

Изм.	Лист	№ докум.	Подп.	Дата
Разраб.		Ляпин		
Пров.		Ляпин		
Т.контр.				
Н.контр.		Мюнтер		
Утв.				

Д20А.944.095

Стенка

Лит.	Масса	Масштаб
И	См. табл.	—

Лист | Листов 1

Лист Б-ПН-5 ГОСТ 19903-74 / ВСт.3сп.ГОСТ 14637-79

ГПИ горьковский САНТЕХПРОЕКТ

Копировал: Ганкова

23047-05 63 Формат А3

Альбом 5, часть 1

Типовой проект 903-1-275.89

Д20А.944.107

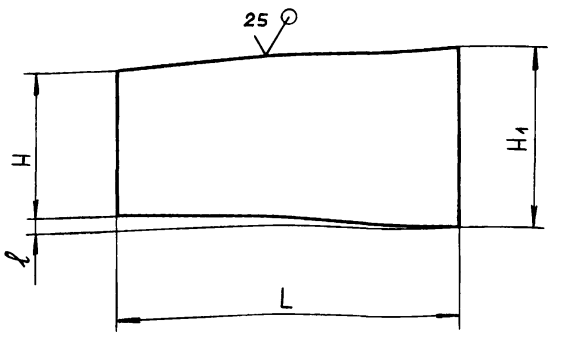

Обозначение	H, мм.	H1, мм	l, мм.	L, мм.	Масса, кг
Д20А.944.107	300	438	69	852	12,3
-01	560	1218	329	794	27.7

$h16; \pm \frac{IT16}{2}$

Изм.	Лист	№ докум.	Подп.	Дата
Разраб.		Ляпин		4.4.89г.
Пров.		Ляпин		
Т.контр.				
Н.контр.		Мюнтер		
Утв.				

Д20А.944.107

Стенка

Лит.	Масса	Масштаб
И	См. табл.	—
Лист	Листов 1	

Лист 6-ПН-5 ГОСТ 19903-74
ВСт3сп. ГОСТ 14637-79

ГПИ горьковский САНТЕХПРОЕКТ

Формат А4

Инв. № подл. | Подп. и дата | Взам. инв. № | Инв. № дубл. | Подп. и дата

Д20А.944.114

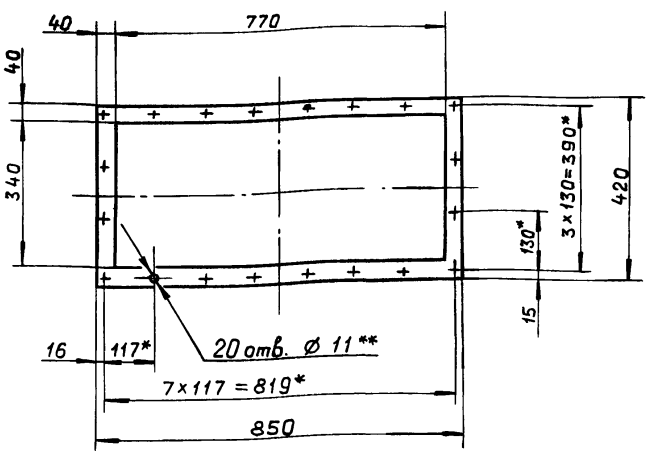

1*. Размеры для справок.

2.** Обработать по сопрягаемой детали.

Изм.	Лист	№ докум.	Подп.	Дата
Разраб.		Ляпин		4.4.89г.
Пров.		Ляпин		
Т.контр.				
Н.контр.		Мюнтер		
Утв.				

Д20А.944.114

Прокладка

Лит.	Масса	Масштаб
И	0.34	1:10
Лист	Листов 1	

Картон асбестовый КАОН-1-3 ГОСТ 2850-80

ГПИ горьковский САНТЕХПРОЕКТ

Формат А4

Инв. № подл. | Подп. и дата | Взам. инв. № | Инв. № дубл. | Подп. и дата

Д20А.944.140 СБ

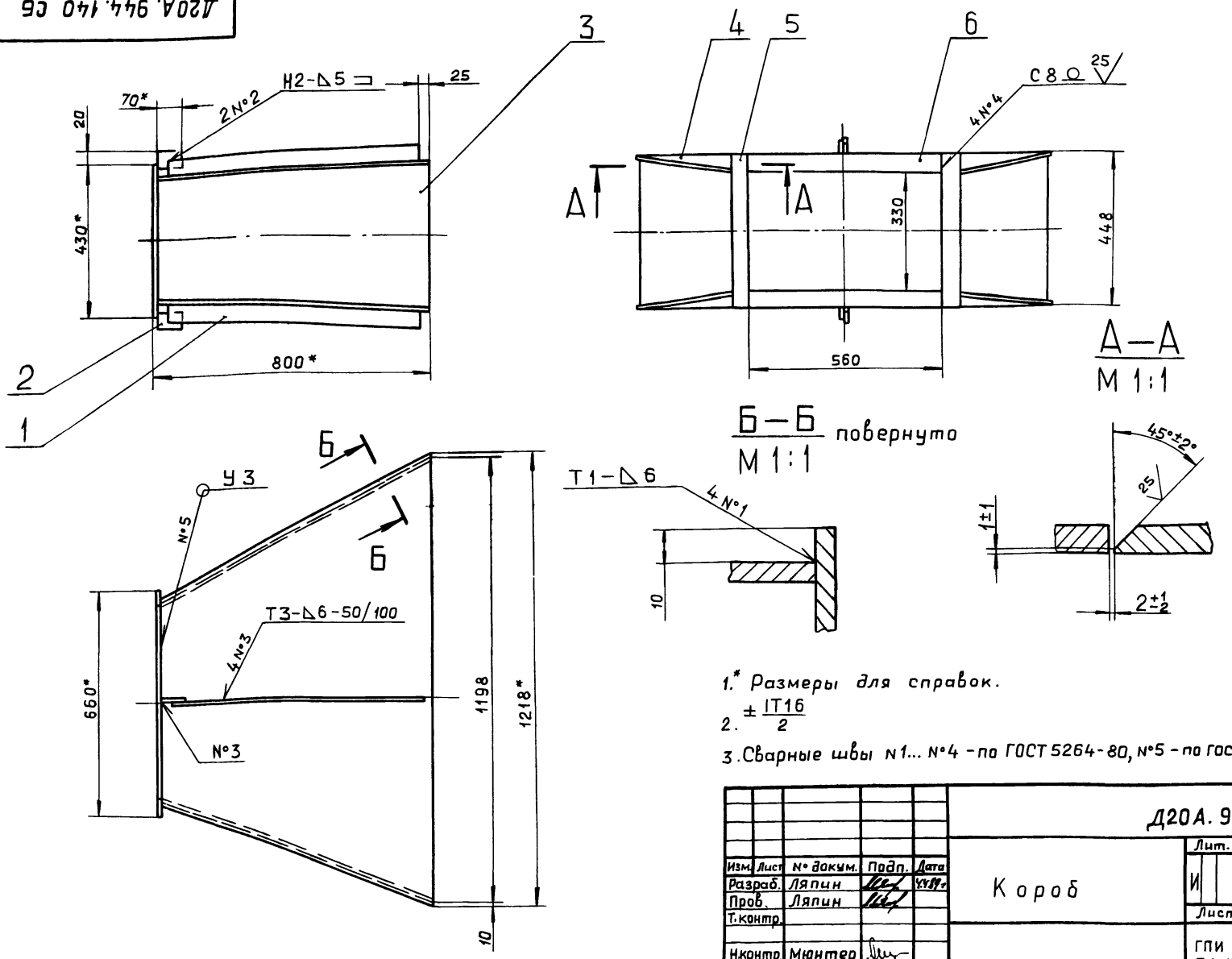

1.* Размеры для справок.

2. $\pm \frac{IT16}{2}$

3. Сварные швы N1... N°4 - по ГОСТ 5264-80, N°5 - по ГОСТ 11534-75.

Изм.	Лист	№ докум.	Подп.	Дата
Разраб.		Ляпин		4.4.89г.
Пров.		Ляпин		
Т.контр.				
Н.контр.		Мюнтер		
Утв.				

Д20А.944.140 СБ

Короб

Лит.	Масса	Масштаб
И	86	1:10
Лист	Листов 1	

ГПИ горьковский САНТЕХПРОЕКТ

Инв. № подл. | Подп. и дата | Взам. инв. № | Инв. № дубл. | Подп. и дата

Копировал: Ганкова

Альбом 5, часть 1

Типовой проект 903-1-275.89

Формат	Зона	Поз.	Обозначение	Наименование	Кол.	Примечание
				Документация		
А2			Д20А.944.150 СБ	Сборочный чертеж		
				Сборочные единицы		
А4		1	Д20А.944.160	Короб	1	
А4		2	Д20А.944.170 – 01	Водораспределитель	1	
А4		3	Д20А.944.180	Угольник	5	
А4		4	Д20А.944.190 – 01	Перемычка	20	
А4		5	Д20А.944.200	Элемент нагре-		
				вательный	20	
А4		6	Д20А.944.190	Перемычка	20	
А4		7	Д20А.944.170	Водораспределитель	1	
				Детали		
А3		8	Д20А.944.113	Крышка	1	
А4		9	Д20А.944.114	Прокладка	1	
А4		10	Д20А.944.115	Прокладка	40	
				Стандартные изделия		
		11		Муфта короткая 25		
				ГОСТ 8954-75	40	
		12		Контргайка 25		
				ГОСТ 8968-75	40	
		13		Гайка М8.4		
				ГОСТ 5915-70	100	
		14		Шайба 8.65Г.019		
				ГОСТ 6402-70	100	
		15		Шайба 8.019		
				ГОСТ 11371-78	100	

Инв.№ подл. | Подп. и дата | Взам. инв.№ | Инв.№ дубл. | Подп. и дата

Изм.	Лист	№ докум.	Подп.	Дата
Разраб.		Ляпин		4.94
Пров.		Ляпин		
Нач.отд.				
Н.контр.		Мюнтер		
Утв.				

Д20А.944.150

Короб утилизатора

Лит.	Лист	Листов
И	1	2

ГПИ Горьковский САНТЕХПРОЕКТ

Формат А4

Изм.	Лист	№ докум.	Подп.	Дата

Д20А.944.150 — Лист 2

Формат А4

Д20А.944.113

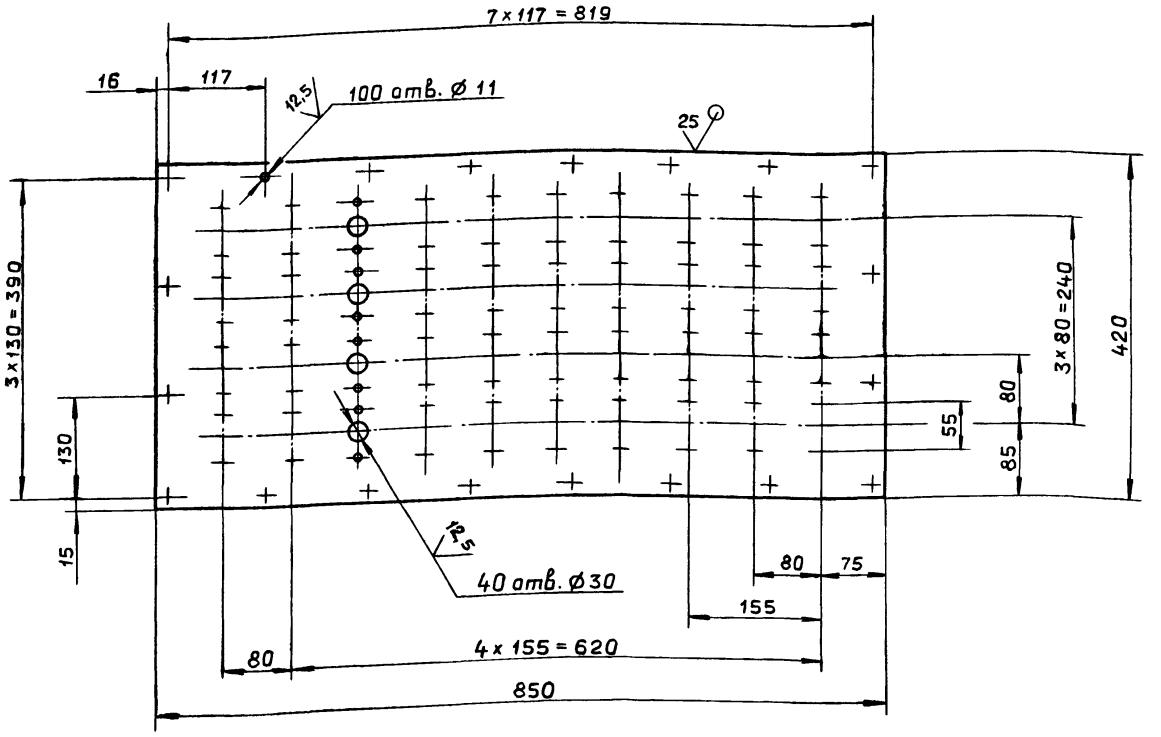

$$H14\ ;\ h14\ ;\ \pm\frac{IT14}{2}$$

Изм.	Лист	№ докум.	Подп.	Дата
Разраб.		Ляпин		4.94
Пров.		Ляпин		
Т.контр.				
Н.контр.		Мюнтер		
Утв.				

Д20А.944.113

Крышка

Лит.	Масса	Масштаб
И	12,5	1:5
Лист	Листов 1	

Лист 6-ПН-5 ГОСТ 19903-74 ВСт3сп ГОСТ 14637-79

ГПИ Горьковский САНТЕХПРОЕКТ

Копировал: Ганкова

23947-05 65 Формат А3

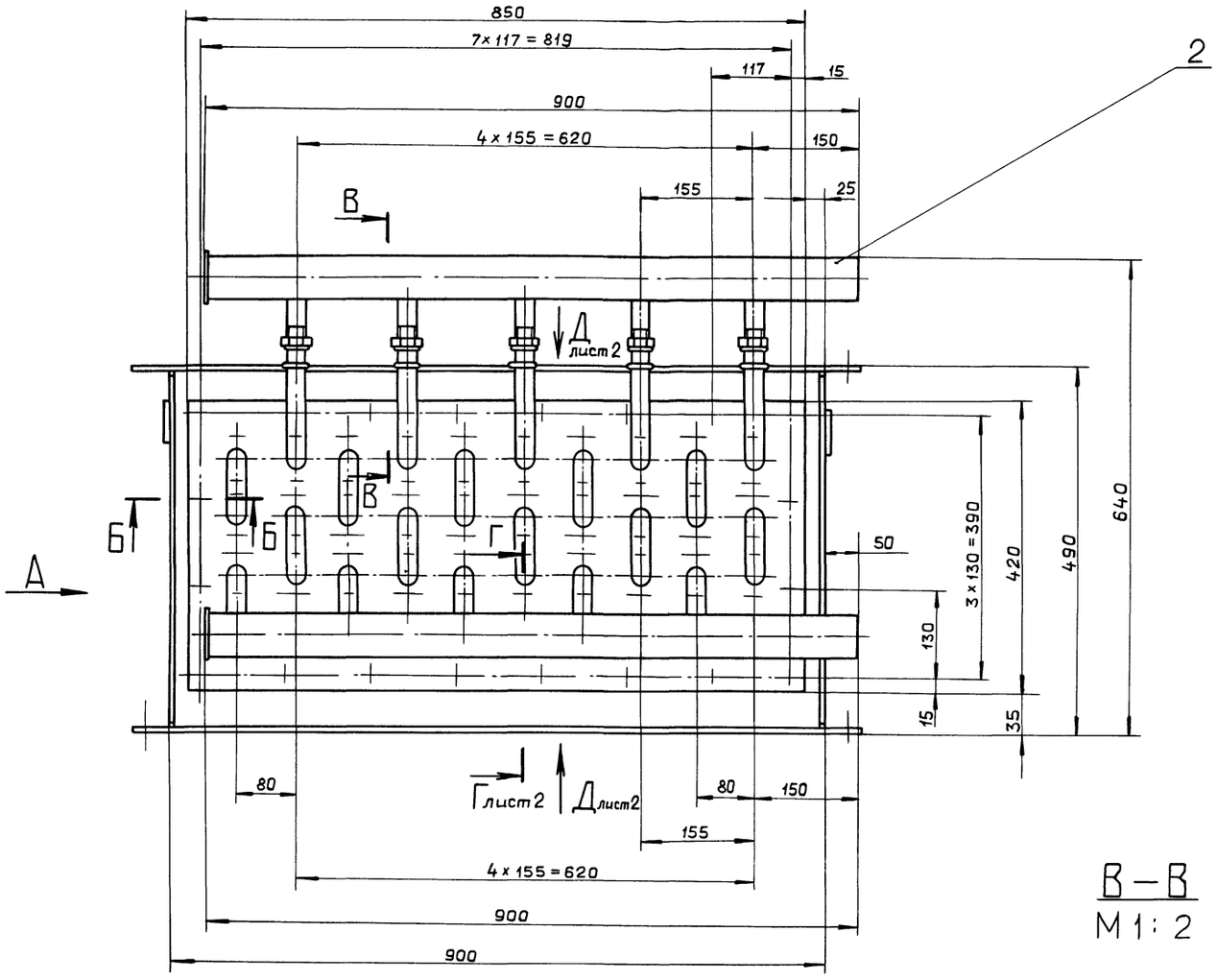

В – В
М 1:2

Вид А

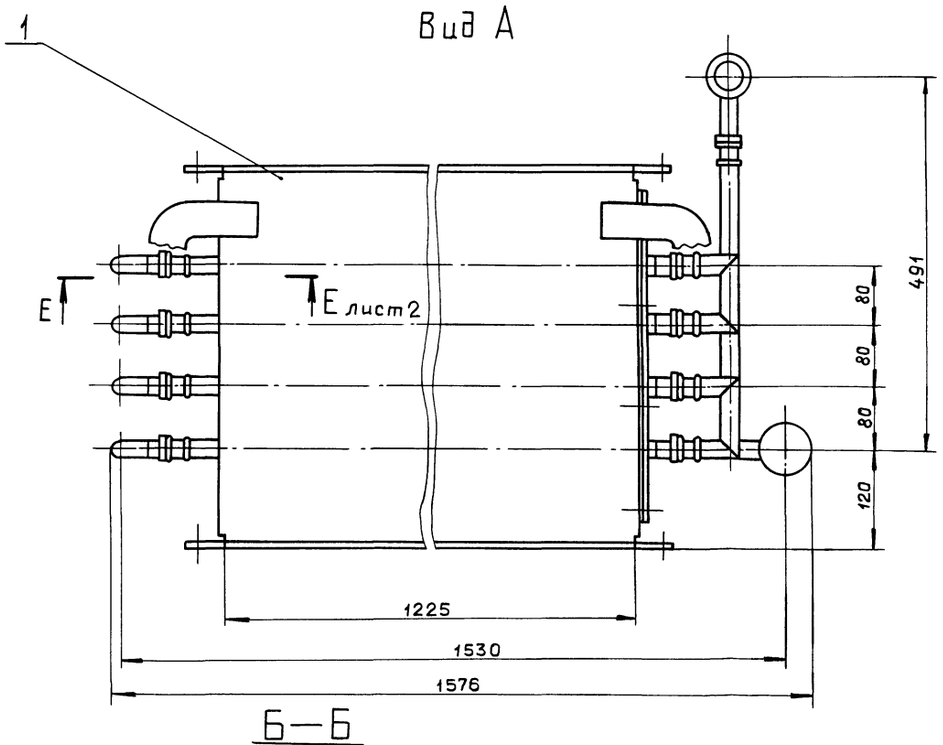

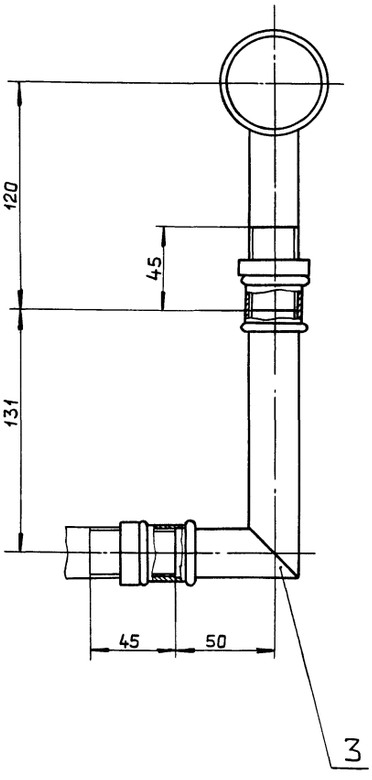

Б – Б
М 1:2

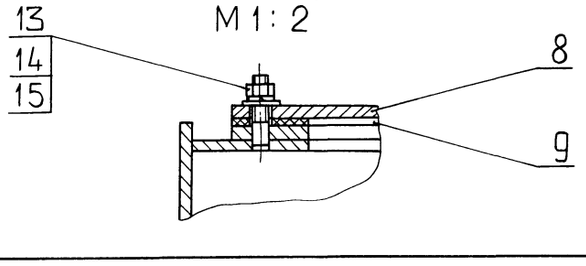

Размеры для справок.

					Д20А.944.150 СБ		
Изм.	Лист	№ докум.	Подп.	Дата	Короб утилизатора	Лит.	Масса	Масштаб
Разраб.		Ляпин				И	184	1:5
Пров.		Ляпин				Лист 1	Листов 2	
Т.контр.						ГПИ горьковский САНТЕХПРОЕКТ		
Н.контр.		Мюнтер						
Утв.								

Копировал: Ганкова

Инв.№ подл. | Подп. и дата | Взам.инв.№ | Инв.№ дубл. | Подп. и дата

Е – Е
М 1:2 лист 1

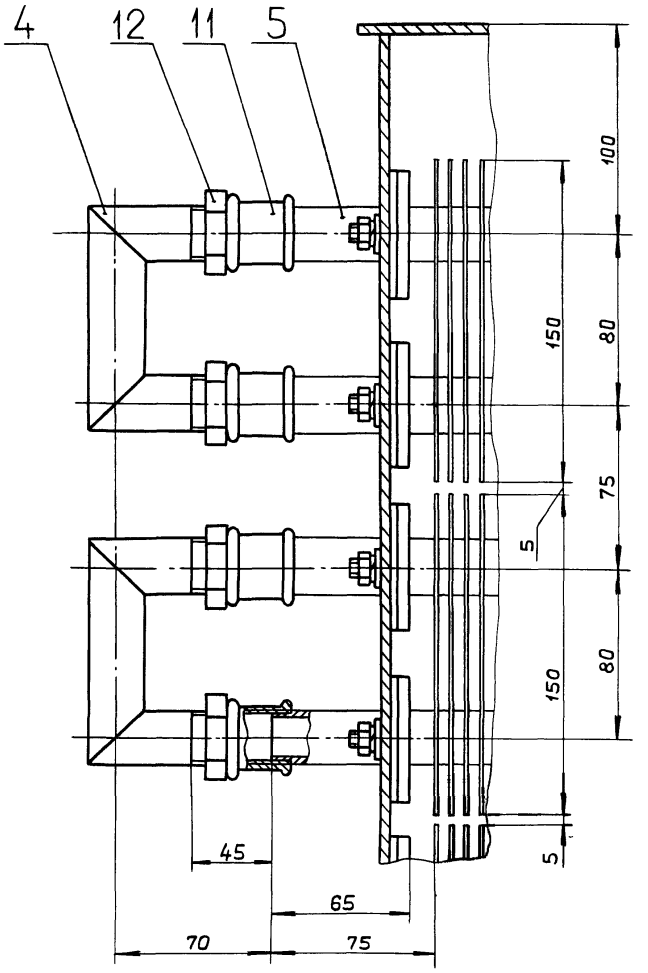

Вид Д лист 1

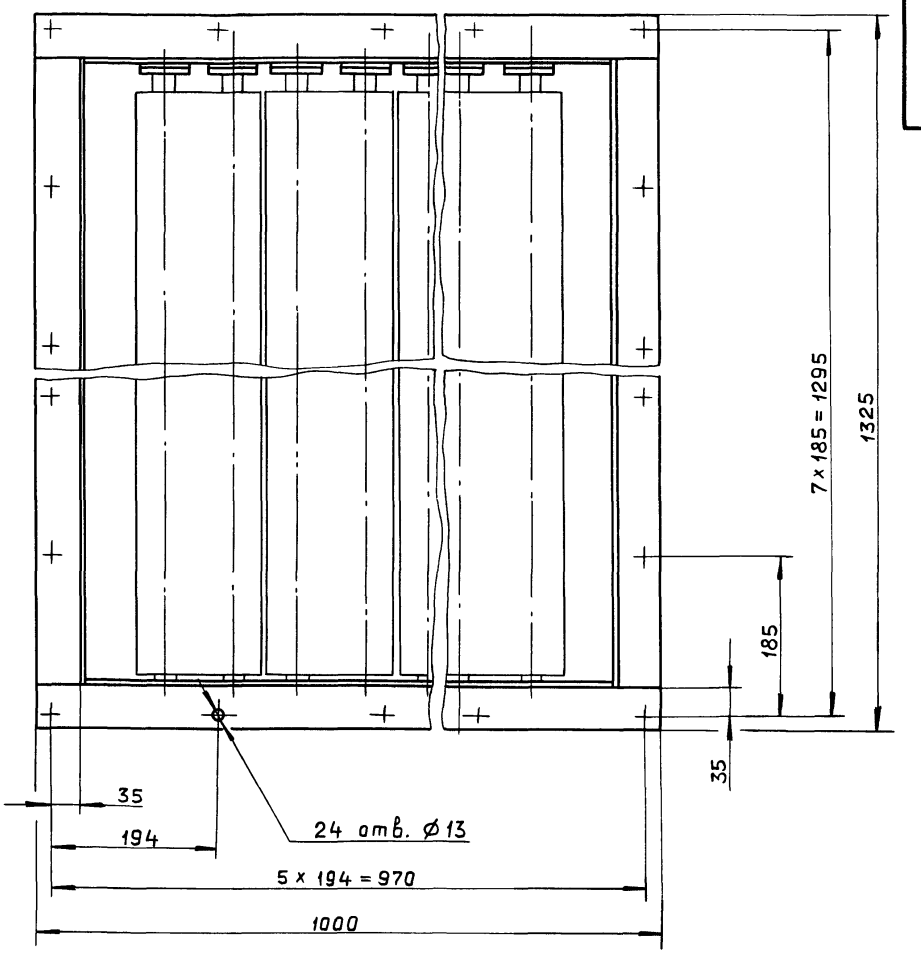

Г – Г
М 1:1 лист 1

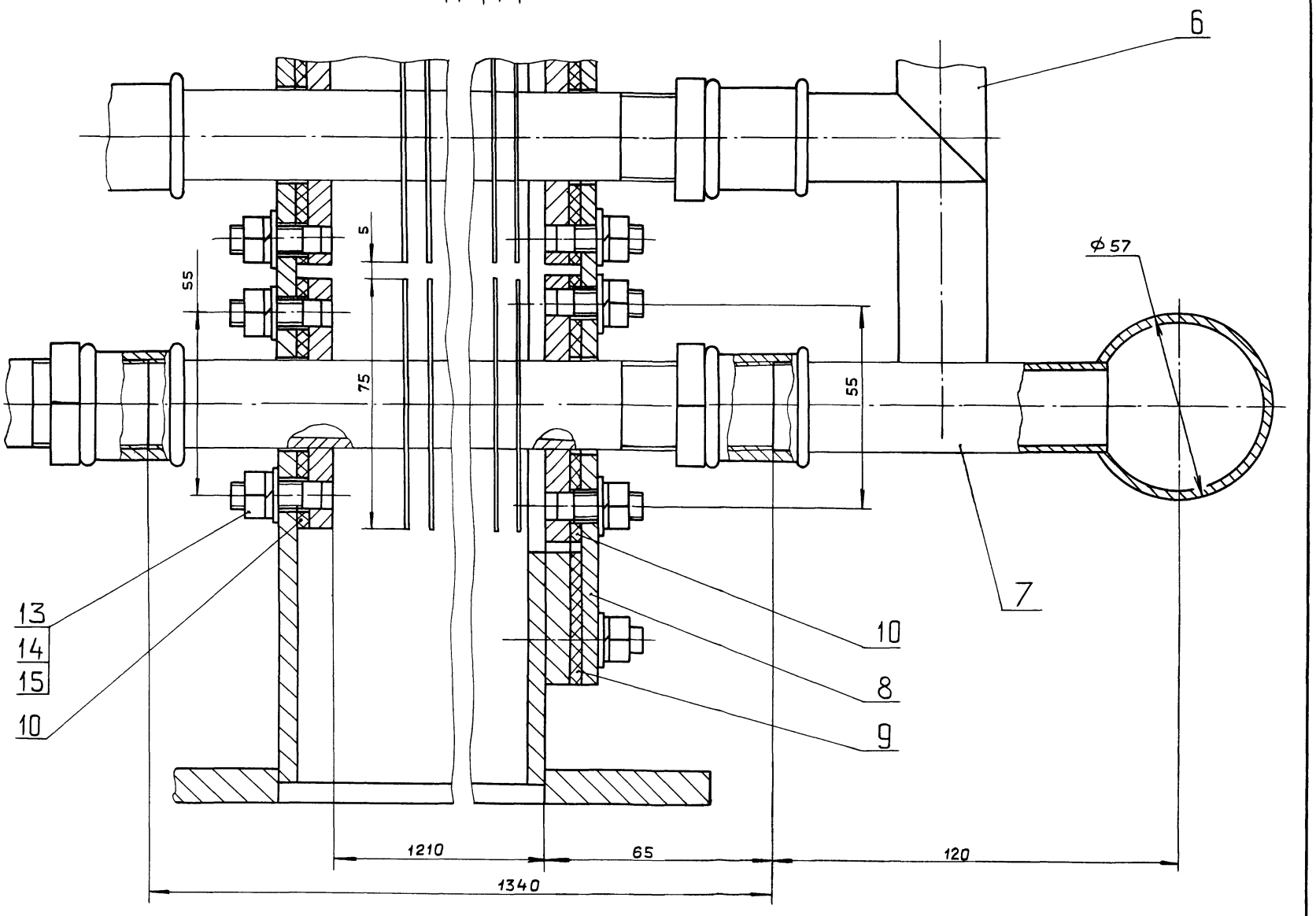

Изм.	Лист	№ докум.	Подп.	Дата	Д20А.944.150 СБ	Лист 2

Копировал: Ганкова

Альбом 5, часть 1

Типовой проект 903-1-275.89

Д20А.944.115

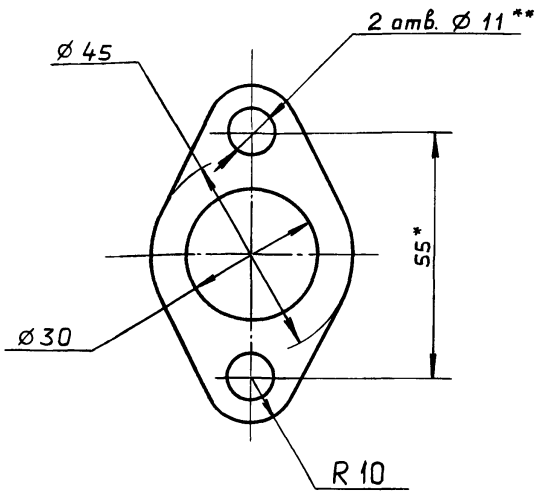

1*. Размер для справок.

2** Обработать по сопрягаемой детали.

Изм.	Лист	№ докум.	Подп.	Дата
Разраб.		Ляпин		
Пров.		Ляпин		
Т.контр.				
Н.контр.		Мюнтер		
Утв.				

Д20А.944.115

Прокладка

Лит. И | Масса 0,012 | Масштаб 1:10

Лист | Листов 1

Картон асбестовый КАОН-1-3 ГОСТ 2850-80

ГПИ ГОРЬКОВСКИЙ САНТЕХПРОЕКТ

Формат А4

Формат	Зона	Поз.	Обозначение	Наименование	Кол.	Примечание
				Документация		
А2			Д20А.944.160 СБ	Сборочный чертеж		
				Детали		
А4		1	Д20А.944.005	Крюк	4	
А4		2	Д20А.944.118	Стенка	2	
А4		3	Д20А.944.119 −01	Рамка	1	
Б4		4	Д20А.944.121	Планка		
				Полоса 2-Б-10×50 ГОСТ 103-76		
				ВСт3сп ГОСТ 535-79		
				L=1325 h16	2	5,2 кг
Б4		5	Д20А.944.122	Планка		
				Полоса 2-Б-10×50 ГОСТ 103-76		
				ВСт3сп ГОСТ 535-79		
				L=900 h16	2	3,5 кг
А4		6	Д20А.944.119	Рамка	1	
А4		7	Д20А.944.123	Шпилька	20	
А4		8	Д20А.944.124	Стенка	1	

Изм.	Лист	№ докум.	Подп.	Дата
Разраб.		Ляпин		
Пров.		Ляпин		
Нач.отд.				
Н.контр.		Мюнтер		
Утв.				

Д20А.944.160

Короб

Лит. И | Лист | Листов 1

ГПИ ГОРЬКОВСКИЙ САНТЕХПРОЕКТ

Формат А4

Д20А.944.118

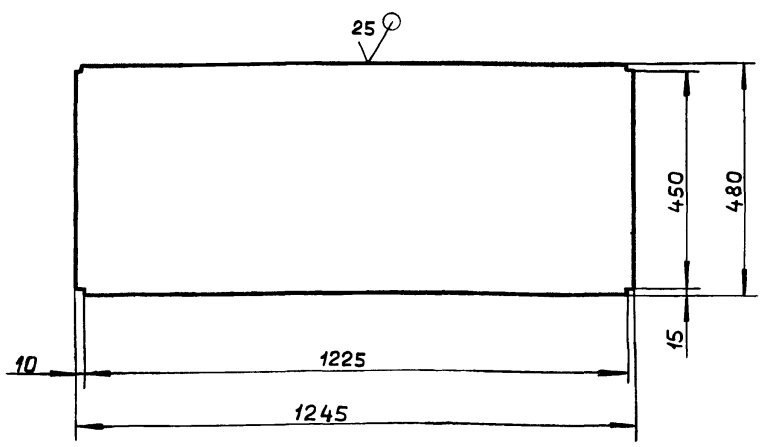

h16; $\pm \frac{IT16}{2}$

Изм.	Лист	№ докум.	Подп.	Дата
Разраб.		Ляпин		
Пров.		Ляпин		
Т.контр.				
Н.контр.		Мюнтер		
Утв.				

Д20А.944.118

Стенка

Лит. И | Масса 25 | Масштаб 1:10

Лист | Листов 1

Лист 6-ПН-5 ГОСТ 19903-74 ВСт3сп. ГОСТ 14637-79

ГПИ ГОРЬКОВСКИЙ САНТЕХПРОЕКТ

Формат А4

Д20А.944.119

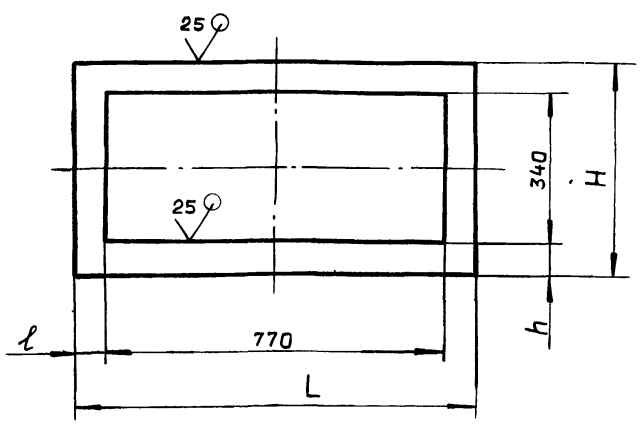

Обозначение	Размеры, мм					Масса, кг
	ℓ	L	h	H	S	
Д20А.944.119	40	850	40	420	7	3,7
01	60	890	70	480	5	6,5

Изм.	Лист	№ докум.	Подп.	Дата
Разраб.		Ляпин		
Пров.		Ляпин		
Т.контр.				
Н.контр.		Мюнтер		
Утв.				

Д20А.944.119

Рамка

Лит. И | Масса См. табл. | Масштаб —

Лист | Листов 1

Лист 6-ПН-5-ГОСТ 19903-74 ВСт.3сп. ГОСТ 14637-79

ГПИ ГОРЬКОВСКИЙ САНТЕХПРОЕКТ

Копировал. Ганкова

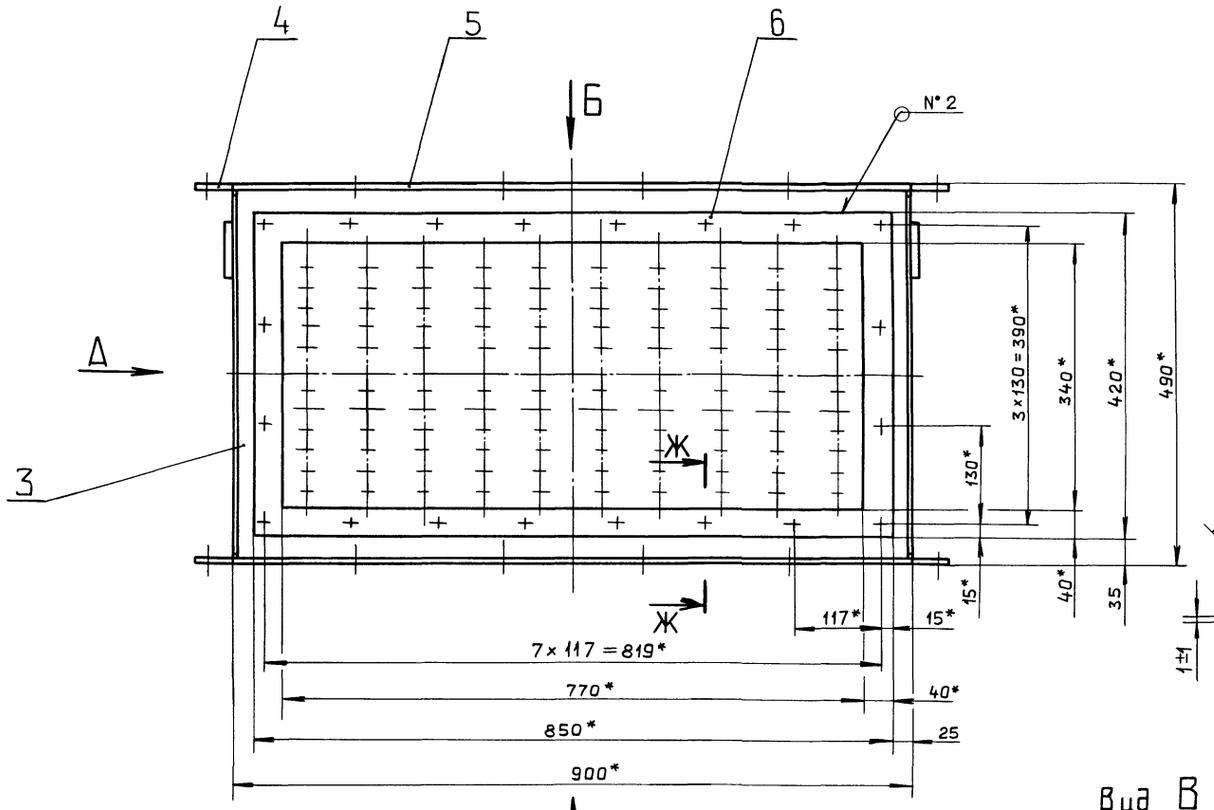

Е–Е
М 1:1

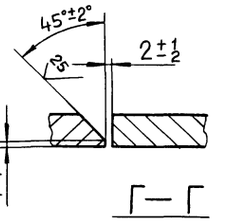

Г–Г
М 1:1

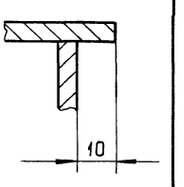

Вид А

Вид В

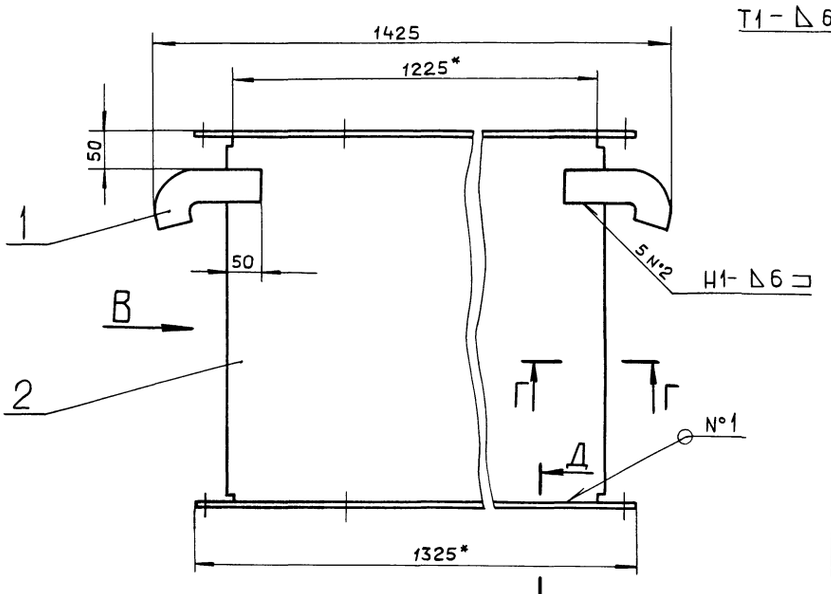

Вид Б
М 1:10

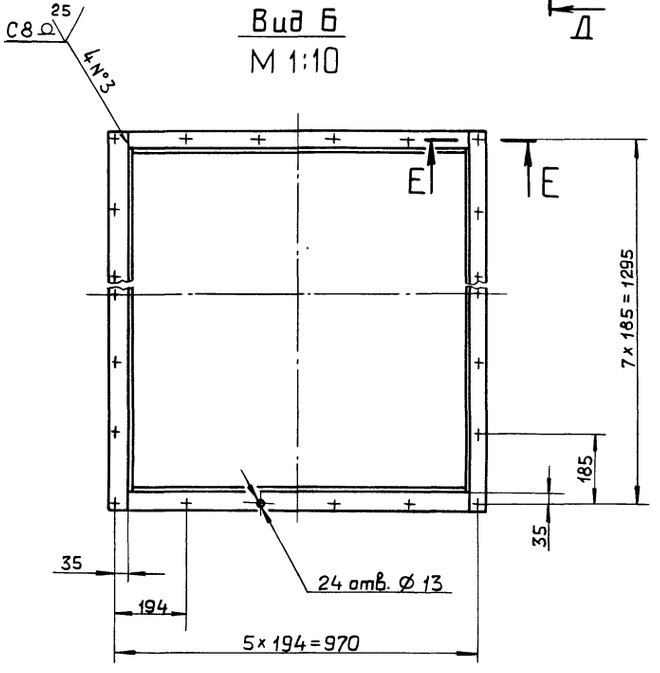

Ж–Ж
М 1:1

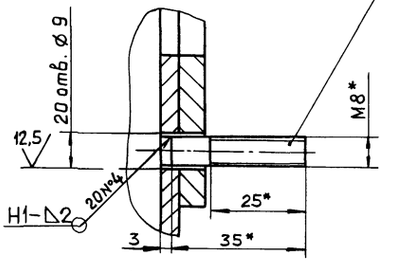

Д–Д
М 1:1

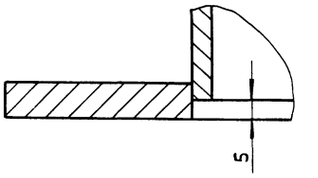

1*. Размеры для справок.
2. Н14; ± IT14/2
3. Сварные швы по ГОСТ 5264-80.

					Д20А.944.160 СБ		
Изм.	Лист	№ докум.	Подп.	Дата	Короб	Лит.	Масса	Масштаб
Разраб.		Ляпин				И	96	1:5
Пров.		Ляпин				Лист	Листов 1	
Т.контр.						ГПИ Горьковский САНТЕХПРОЕКТ		
Н.контр.		Мюнтер						
Утв.								

Альбом 5, часть 1

Типовой проект 903-1-275.89

Д20А.944.123

6,3

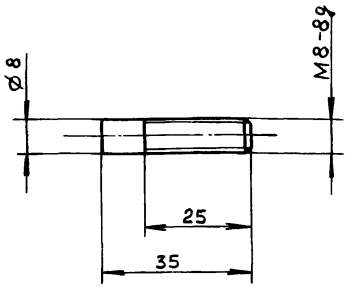

h14; $\pm \frac{IT16}{2}$

Изм.	Лист	№ докум.	Подп.	Дата
Разраб.		Ляпин		
Пров.		Ляпин		
Т.контр.				
Н.контр.		Мюнтер		
Утв.				

Д20А.944.123

Шпилька

Лит.	Масса	Масштаб
И	0.014	1:1
Лист	Листов 1	

ВСт.3 сп. ГОСТ 380-71

ГПИ ГОРЬКОВСКИЙ САНТЕХПРОЕКТ

Формат А4

Инв.№ подл. | Подп. и дата | Взам.инв.№ | Инв.№ дубл. | Подп. и дата

Д20А.944.124

(√)

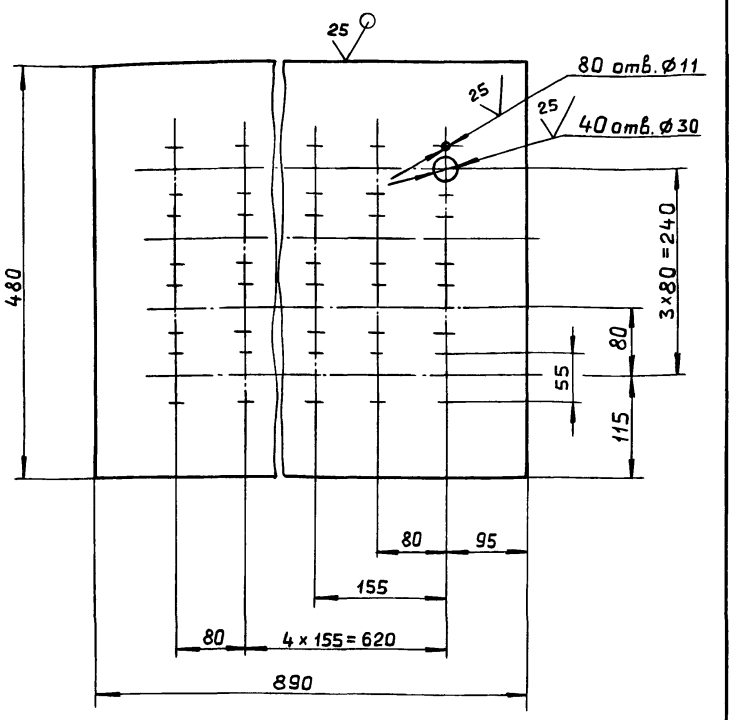

H14; h14; $\pm \frac{IT14}{2}$.

Изм.	Лист	№ докум.	Подп.	Дата
Разраб.		Ляпин		
Пров.		Ляпин		
Т.контр.				
Н.контр.		Мюнтер		
Утв.				

Д20А.944.124

Стенка

Лит.	Масса	Масштаб
И	15,4	1:5
Лист	Листов 1	

Лист Б-ПН-5 ГОСТ19903-74
ВСт.3сп.ГОСТ14637-79

ГПИ ГОРЬКОВСКИЙ САНТЕХПРОЕКТ

Формат А4

Формат	Зона	Поз.	Обозначение	Наименование		Примечание
				Документация		
А3			Д20А.944.170	Сборочный чертеж		
				Детали		
А4		1	Д20А.944.127	Трубопровод	1	
Б4		2	Д20А.944.128	Заглушка		
				Лист Б-ПН-5 ГОСТ19903-74		
				ВСт.3сп.ГОСТ14637-79		
				ø65 h16 (25/)	1	8,13кг
			Переменные данные для исполнений			
				Д20А.944.170		
				Детали		
А4		3	Д20А.944.129	Ниппель	5	
				Д20А.944.170-01		
				Детали		
А4		3	Д20А.944.129 — 01	Ниппель	5	

Изм.	Лист	№ докум.	Подп.	Дата
Разраб.		Ляпин		
Пров.		Ляпин		
Нач.отд.				
Н.контр.		Мюнтер		
Утв.				

Д20А.944.170 СБ

Водораспределитель

Лит.	Лист	Листов
И		1

ГПИ ГОРЬКОВСКИЙ САНТЕХПРОЕКТ

Формат А4

Инв.№ подл. | Подп. и дата | Взам.инв.№ | Инв.№ дубл. | Подп. и дата

Д20А.944.127

12,5 (√)

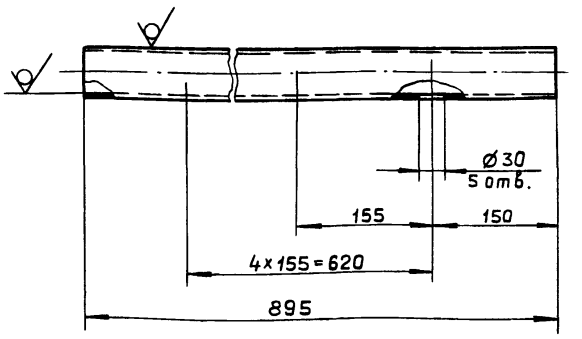

H14; h14; $\pm \frac{IT14}{2}$

Изм.	Лист	№ докум.	Подп.	Дата
Разраб.		Ляпин		
Пров.		Ляпин		
Т.контр.				
Н.контр.		Мюнтер		
Утв.				

Д20А.944.127

Трубопровод

Лит.	Масса	Масштаб
И	3,6	1:5
Лист	Листов 1	

Труба 57×3 ГОСТ 10704-76 / Д ГОСТ 10705-80

ГПИ ГОРЬКОВСКИЙ САНТЕХПРОЕКТ

Копировал: Ганкова

23947-05 70

Формат А4

Альбом 5, часть 1

Типовой проект 903-1-275.89

Д20А. 944. 170 СБ

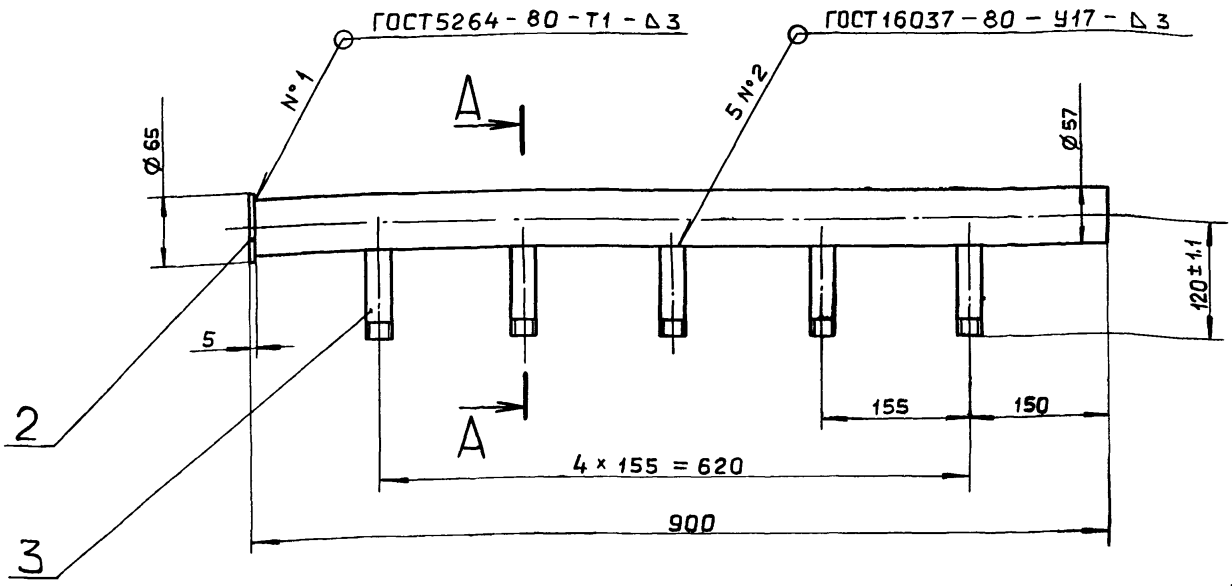

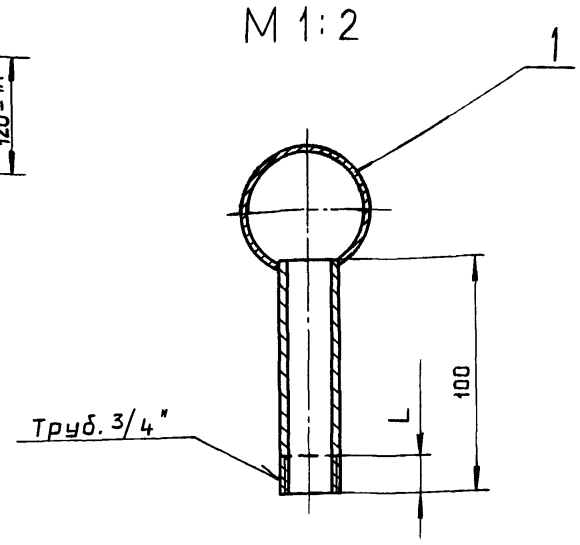

Обозначение	L, мм.
Д20А. 944. 170	10,5
-01	45

Размеры без допусков для справок.

Изм.	Лист	№ докум.	Подп.	Дата
Разраб.		Ляпин		4.4.89г.
Пров.		Ляпин		
Т.контр.				
Н.контр.		Мюнтер		
Утв.				

Д20А. 944. 170 СБ

Водораспределитель	Лит.	Масса	Масштаб
	И	12	—
	Лист	Листов 1	

ГПИ горьковский САНТЕХПРОЕКТ

Формат А3

Д20А. 944. 129

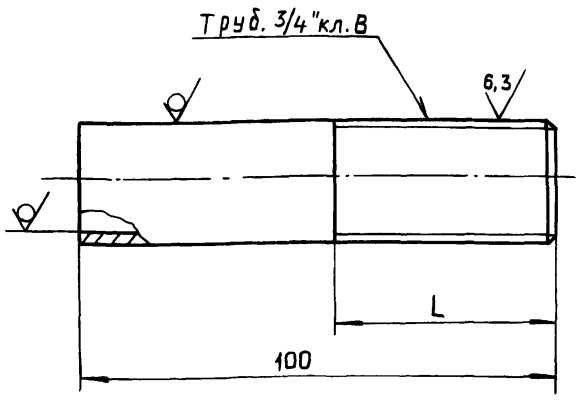

Обозначение	L, мм
Д20А. 944. 129	10,5
-01	45

h14; $\pm \frac{IT14}{2}$

Изм.	Лист	№ докум.	Подп.	Дата
Разраб.		Ляпин		
Пров.		Ляпин		
Т.контр.				
Н.контр.		Мюнтер		
Утв.				

Д20А.944. 129

Ниппель	Лит.	Масса	Масштаб
	И	0,17	—
	Лист	Листов 1	

Труба 26×3 ГОСТ 10704-76 / Д ГОСТ 10705-80

ГПИ горьковский САНТЕХПРОЕКТ

Формат А4

Формат	Зона	Поз.	Обозначение	Наименование	Кол.	Примечание
				Документация		
А4			Д20А. 944. 180 СБ	Сборочный чертеж		
				Детали		
А4		1	Д20А. 944. 132	Ниппель	1	
		2	-03	Ниппель	1	

Подп. и дата | Инв. № дубл. | Взам. инв. № | Подп. и дата | Инв. № подл.

Изм.	Лист	№ докум.	Подп.	Дата
Разраб.		Ляпин		
Пров.		Ляпин		
Нач.отд.				
Н.контр.		Мюнтер		
Утв.				

Д20А. 944. 180

Колено	Лит.	Лист	Листов
	И		1

ГПИ горьковский САНТЕХПРОЕКТ

Копировал: Ганкова

23963

Альбом 5, часть 1

Типовой проект 903-1-275.89

Д20А.944.180 СБ

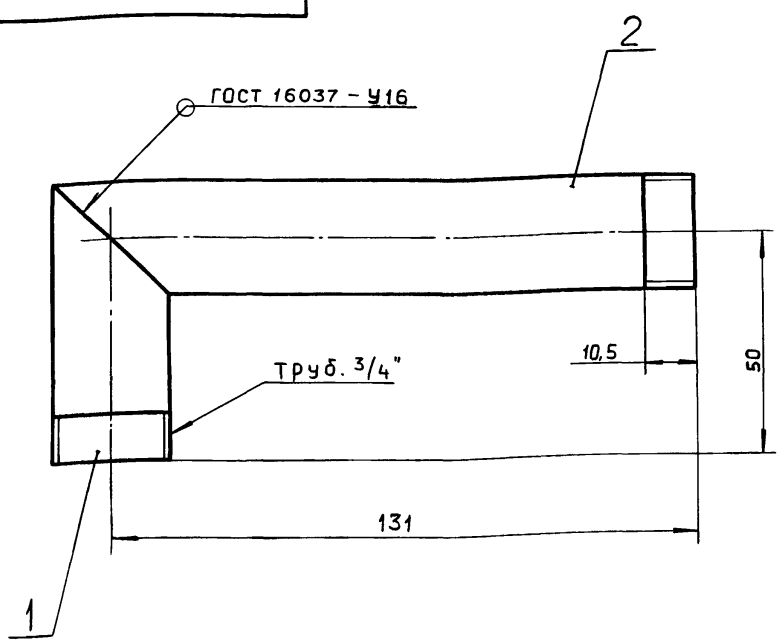

Размеры для справок.

Изм.	Лист	№ докум.	Подп.	Дата
Разраб.		Ляпин		
Пров.		Ляпин		
Т.контр.				
Н.контр.		Мюнтер		
Утв.				

Д20А.944.180 СБ

Колено

Лит.	Масса	Масштаб
И	0,3	1:1
Лист	Листов 1	

ГПИ ГОРЬКОВСКИЙ САНТЕХПРОЕКТ

Формат А4

Д20А.944.132

12,5 (√)

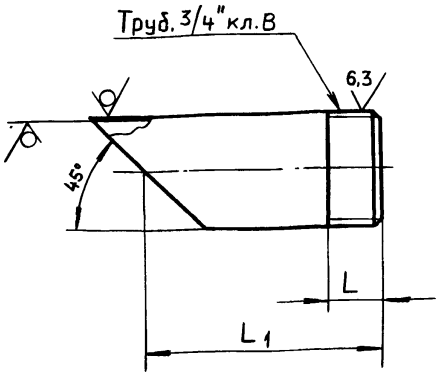

Обозначение	L, мм.	L1, мм.	Масса, мм
Д20А.944.132	10,5	50	0.085
-01		70	0,12
-02	45		
-03	10,5	131	0,22

$\pm \frac{IT16}{2}$

Изм.	Лист	№ докум.	Подп.	Дата
Разраб.		Ляпин		
Пров.		Ляпин		
Т.контр.				
Н.контр.		Мюнтер		
Утв.				

Д20А.944.132

Ниппель

Лит.	Масса	Масштаб
И	См. табл.	—
Лист	Листов 1	

Труба 26×3 ГОСТ 10704-76 / Д ГОСТ 10705-80

ГПИ ГОРЬКОВСКИЙ САНТЕХПРОЕКТ

Формат А4

Формат	Зона	Поз.	Обозначение	Наименование	Кол.	Примечание
				Документация		
А4			Д20А.944.190 СБ	Сборочный чертеж		
				Детали		
А4		1	Д20А.944.135	Патрубок	1	
			Переменные данные	для исполнений		
				Д20А.944.190		
				Детали		
А4		2	Д20А.944.132 - 01	Ниппель	2	
				Д20А.944.190-01		
				Детали		
А4		2	Д20А.944.132 - 02	Ниппель	2	

Изм.	Лист	№ докум.	Подп.	Дата
Разраб.		Ляпин		
Пров.		Ляпин		
Нач.отд.				
Н.контр.		Мюнтер		
Утв.				

Д20А.944.190

Перемычка

Лит.	Масса	Масштаб
И		1

ГПИ ГОРЬКОВСКИЙ САНТЕХПРОЕКТ

Формат А4

Д20А.944.190 СБ

1

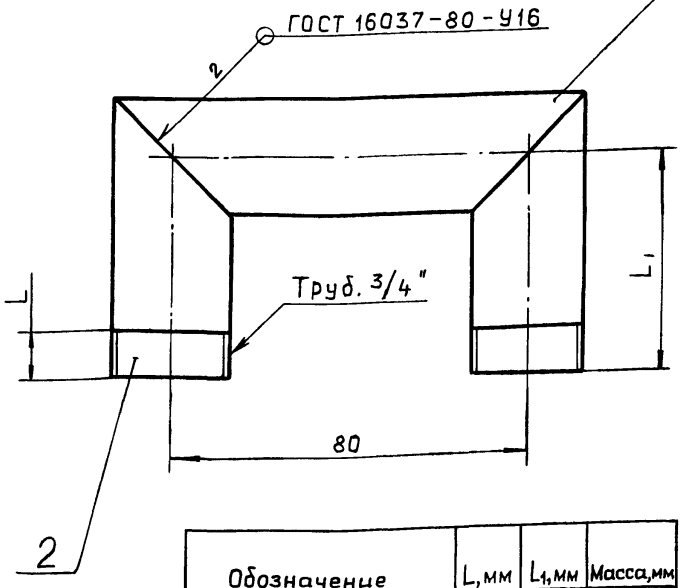

Обозначение	L, мм	L1, мм	Масса, мм
Д20А.944.190	10,5	50	0,31
-01	45	70	0,38

Размеры для справок.

Изм.	Лист	№ докум.	Подп.	Дата
Разраб.		Ляпин		
Пров.		Ляпин		
Т.контр.				
Н.контр.		Мюнтер		
Утв.				

Д20А.944.190 СБ

Перемычка

Лит.	Масса	Масштаб
И	См. табл.	—
Лист	Листов 1	

ГПИ ГОРЬКОВСКИЙ САНТЕХПРОЕКТ

Копировал Ганкова

23947-05 72

Формат А4

Инв. № подл. | Подп. и дата | Взам. инв. № | Инв. № дубл. | Подп. и дата

Альбом 5, часть 1
Типовой проект 903-1-275.89

Д20А. 944. 135

25 √(√)

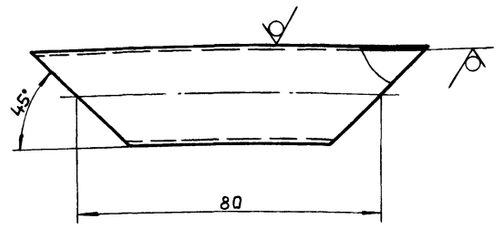

$\pm \frac{IT16}{2}$

Изм.	Лист	№ докум.	Подп.	Дата
Разраб.		Ляпин		
Пров.		Ляпин		
Т.контр.				
Н.контр.		Мюнтер		
Утв.				

Д20А. 944. 135

Патрубок

Лит.	Масса	Масштаб
И	0,136	1:1

Лист	Листов 1

Труба 26×3 ГОСТ 10704-76 / Д ГОСТ 10705-80

ГПИ горьковский САНТЕХПРОЕКТ

Формат А4

Формат	Зона	Поз.	Обозначение	Наименование	Кол.	Примечание
				Документация		
А3			Д20А. 944. 200 СБ	Сборочный чертеж		
				Детали		
А4		1	Д20А. 944. 123	Шпилька	8	
А4		2	Д20А. 944. 137	Шайба	4	

Инв.№ подл. | Подп. и дата | Взам. инв.№ | Инв.№ дубл. | Подп. и дата

Изм.	Лист	№ докум.	Подп.	Дата
Разраб.		Ляпин		
Пров.		Ляпин		
Нач.отд.				
Н.контр.		Мюнтер		
Утв.				

Д20А. 944. 200

Элемент нагревательный

Лит.	Лист	Листов
И		1

ГПИ горьковский САНТЕХПРОЕКТ

Формат А4

Д20А. 944. 200 СБ

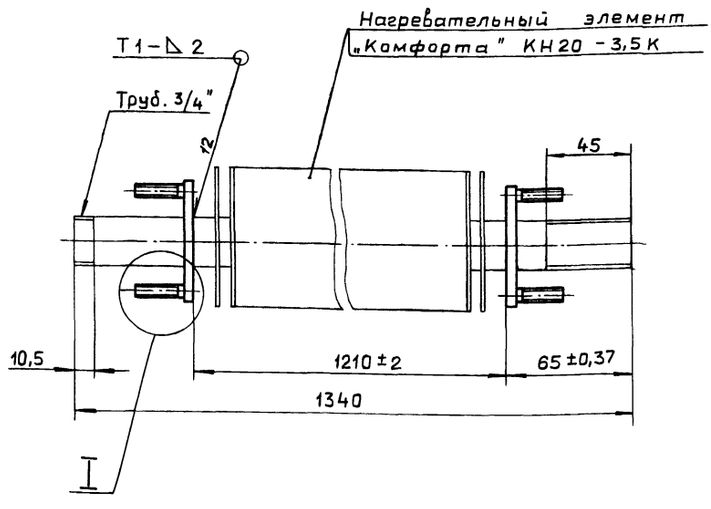

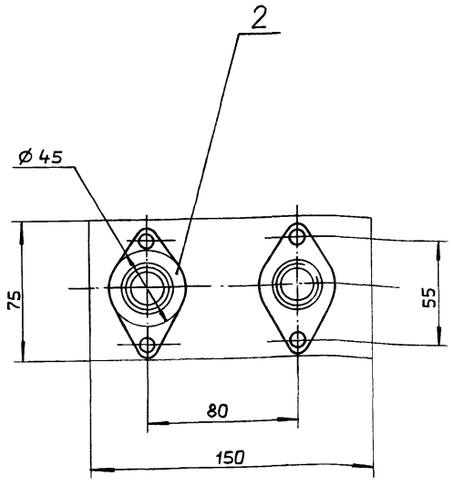

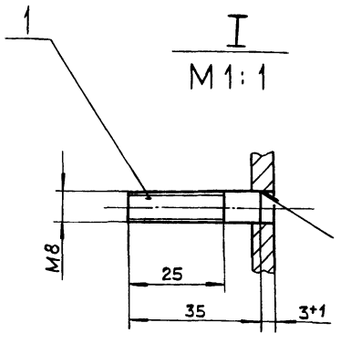

1. Размеры без допусков для справок.
2. Сварные швы по ГОСТ 5264-80.

Изм.	Лист	№ докум.	Подп.	Дата
Разраб.		Ляпин		
Пров.		Ляпин		
Т.контр.				
Н.контр.		Мюнтер		
Утв.				

Д20А.944.200 СБ

Элемент нагревательный

Лит.	Масса	Масштаб
И	0,4	1:2

Лист	Листов 1

ГПИ горьковский САНТЕХПРОЕКТ

Копировал · Ганкова

23947-05 73 Формат А3

Альбом 5, часть 1

Типовой проект 903-1-275.89

Формат	Зона	Поз.	Обозначение	Наименование	Кол.	Примечание
				Документация.		
А2			Д20А.945.000 СБ	Сборочный чертеж		
				Детали		
А4		1	Д20А.940.002	Серьга	2	
Б4		2	Д20А.945.001	Планка		
				Полоса 2-Б-10×70 ГОСТ 103-76		
				Вст.3сп ГОСТ 535-79		
				L=578 h16 $\overset{25}{\vee}$	2	3,18 кг
Б4		3	Д20А.945.002	Планка		
				Полоса 2-Б-10×70 ГОСТ 103-76		
				Вст.3сп. ГОСТ 535-79		
				L=480 h16 $\overset{25}{\vee}$	2	2.64 кг
А3		4	Д20А.945.003	Переход	1	
А3		5	Д20А.945.004	Патрубок	1	
Б4		6	Д20А.945.005	Патрубок		
				Труба 530×8 ГОСТ 10704-76		
				Д ГОСТ 10705-80		
				L=1178 h16 $\overset{25}{\vee}$	1	121 кг
А3		7	Д20А.945.006	Переход	1	

Изм.	Лист	№ докум.	Подп.	Дата
Разраб.		Ляпин		5.89г.
Пров.		Ляпин		
Нач.отд.		Вольский		
Н.контр.		Мюнтер		
Утв.				

Д20А.945.000

Газоход

Лит.	Лист	Листов
И	1	2

ГПИ Горьковский САНТЕХПРОЕКТ

Формат А4

Формат	Зона	Поз.	Обозначение	Наименование	Кол.	Примечание
Б4		8	Д20А.945.007	Патрубок		
				Труба 377×8 ГОСТ 10704-76		
				Д ГОСТ 10705-80		
				L=1425 h16 $\overset{25}{\vee}$	1	103,8 кг
Б4		9	Д20А.945.008	Патрубок		
				Труба 377×8 ГОСТ 10704-76		
				Д ГОСТ 10705-80		
				L=603 h16 $\overset{25}{\vee}$	1	44 кг
А3		10	Д20А.945.009	Патрубок	1	
				Стандартные изделия		
				Отвод ГОСТ 17378-83		
		11		45° 377×9	1	
		12		90° 377×9	1	
		13		90° 530×9	2	

Изм.	Лист	№ докум.	Подп.	Дата

Д20А.945.000

Лист 2

Формат А4

Д20А.945.003

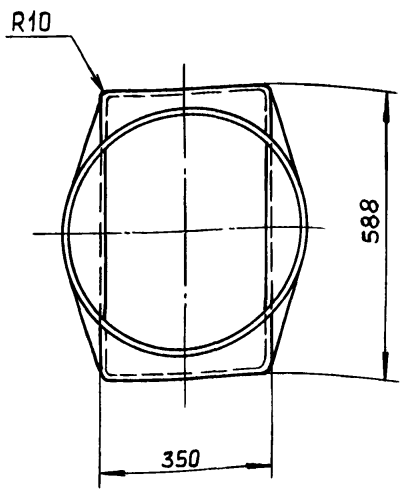

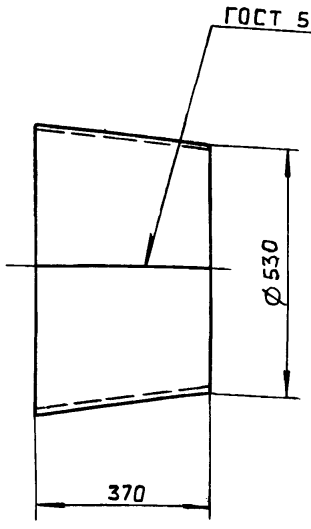

Развертка

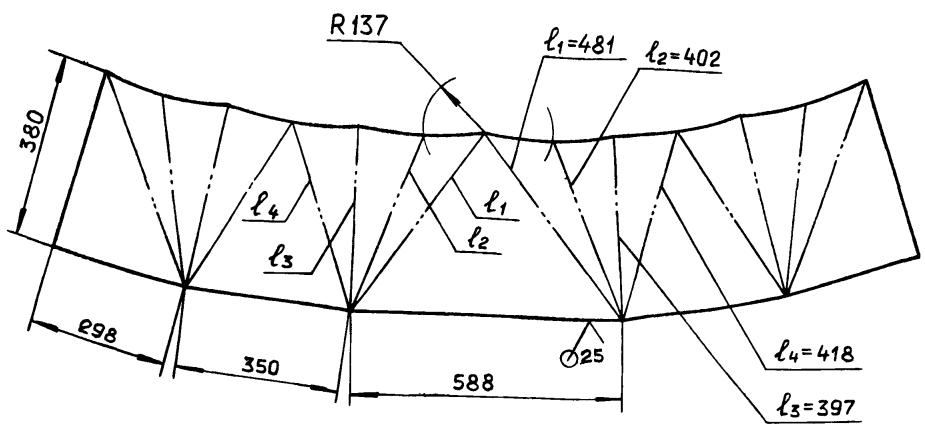

$h16; \pm \frac{IT16}{2}$

Изм.	Лист	№ докум.	Подп.	Дата
Разраб.		Ляпин		
Пров.		Ляпин		
Т.контр.				
Н.контр.		Мюнтер		
Утв.				

Д20А.945.003

Переход

Лит.	Масса	Масштаб
И	19.2	1:10

Лист	Листов 1

Лист Б-ПН-S ГОСТ 19903-74
Вст.3сп. ГОСТ 14637-79

ГПИ Горьковский САНТЕХПРОЕКТ

Копировал: Ганкова

23947-05 74 Формат А3

Альбом 5, часть 1

Типовой проект 903-1-275.89

Д20А.945.000 СБ

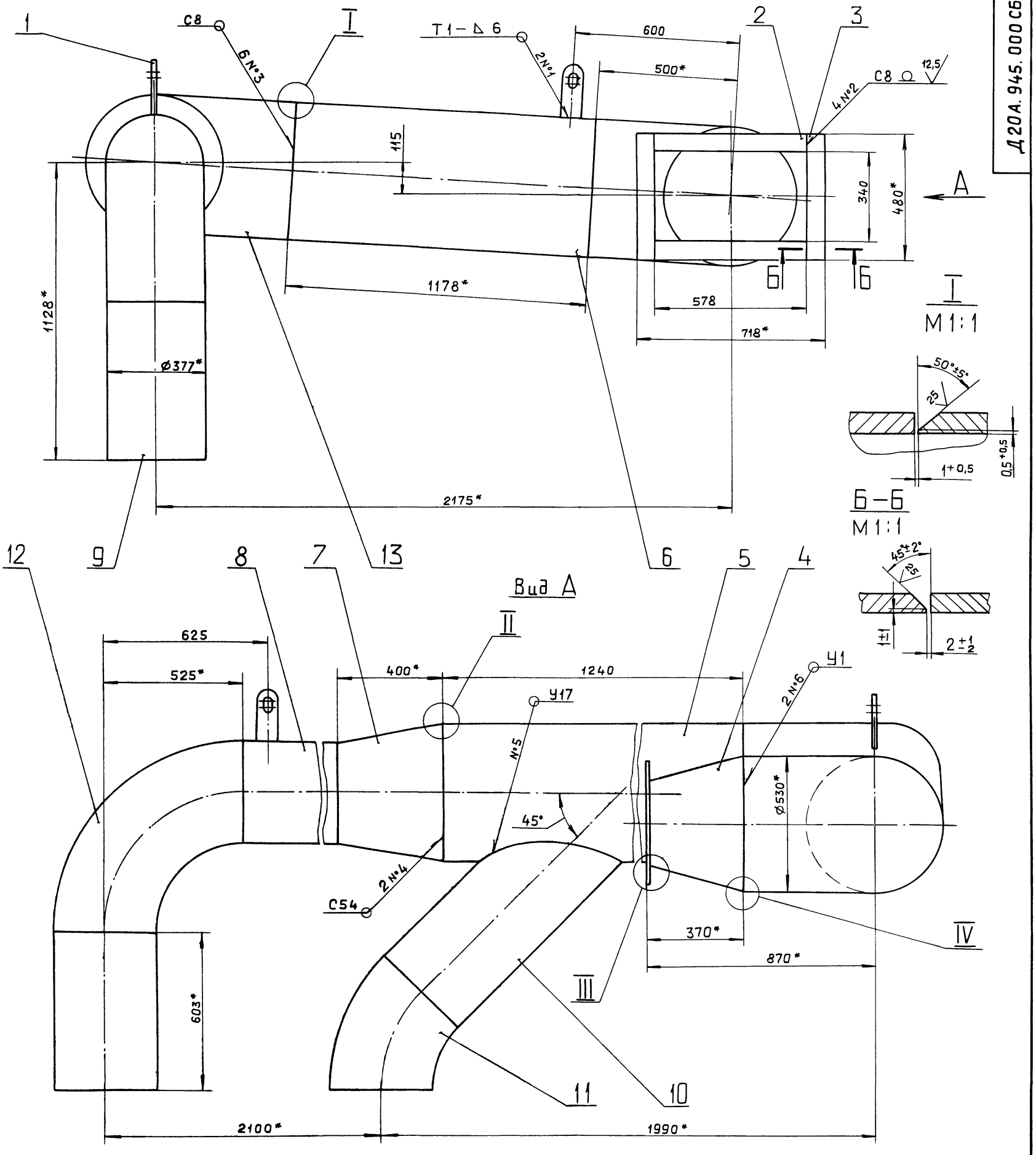

1.* Размеры для справок.

2. $\pm \frac{IT16}{2}$.

3. Сварные швы N°1 и N°2 – по ГОСТ 5264-80, N°3 ... N°5 – по ГОСТ 16037-80, N°6 – по ГОСТ 11534-75.

					Д20А.945.000 СБ		
Изм.	Лист	N°докум.	Подп.	Дата	Газоход	Лит.	Масса	Масштаб
Разраб.		Ляпин		5.84		И	725	1:10
Пров.		Ляпин				Лист	Листов 1
Т.контр.						ГПИ ГОРЬКОВСКИЙ САНТЕХПРОЕКТ	
Нач.отд		Вольский					
Н.контр		Мюнтер					
Утв.							

Копировал Ганкова

23947-05 75 формат А2

Альбом 5, часть 1

Типовой проект 903-1-275.89

Подп. и дата | Инв. № дубл. | Взам. инв. № | Подп. и дата | Инв. № подл.

Шаблон

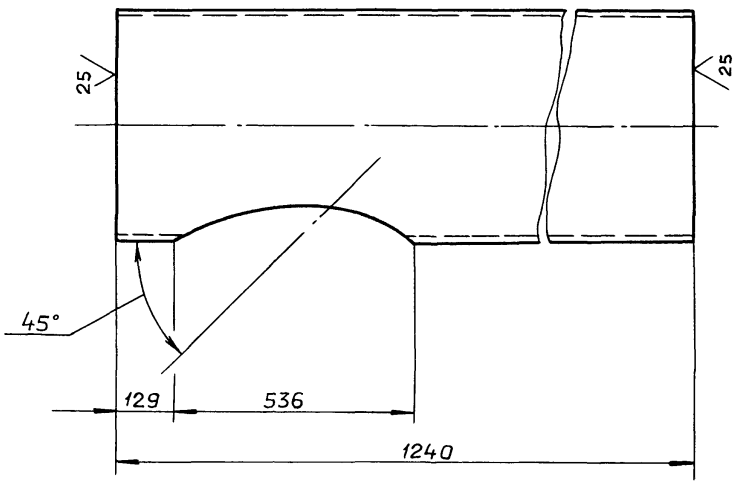

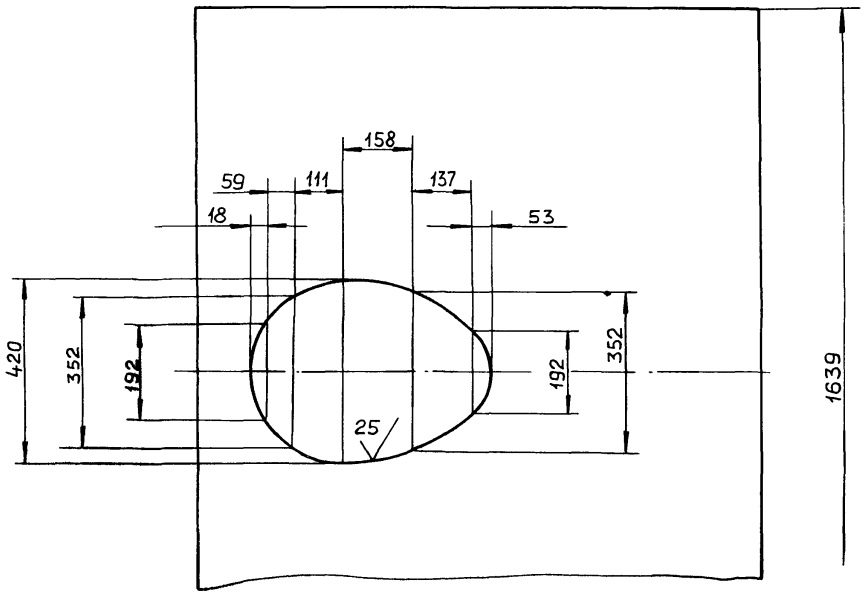

$h16;\ \pm\frac{IT16}{2}$

Изм.	Лист	№ докум.	Подп.	Дата
Разраб.		Ляпин		5.89г.
Пров.		Ляпин		
Т.контр.				
Н.контр.		Мюнтер		
Утв.				

Д20А.945.004

Патрубок

Лит.	Масса	Масштаб
И	116	1:10

Лист	Листов 1

Труба 530×8 ГОСТ 10704-76 / Д ГОСТ 10705-80

ГПИ Горьковский САНТЕХПРОЕКТ

Формат А3

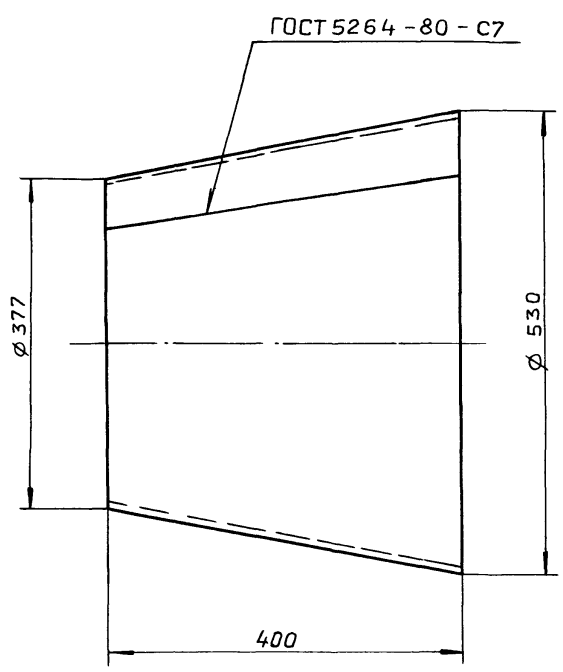

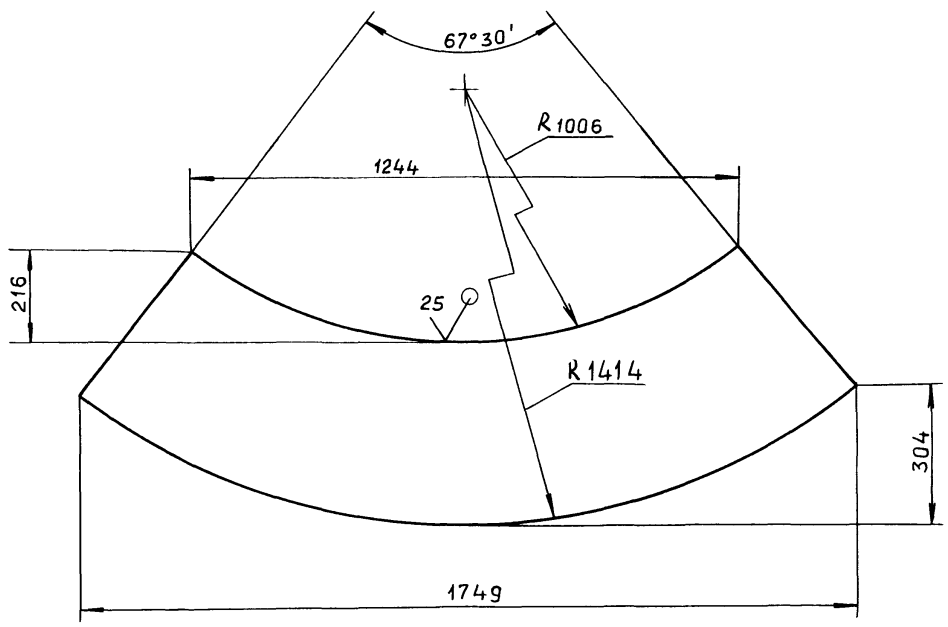

$h16;\ \pm\frac{IT16}{2}$

Изм.	Лист	№ докум.	Подп.	Дата
Разраб.		Ляпин		5.89г.
Пров.		Ляпин		
Т.контр.				
Н.контр.		Мюнтер		
Утв.				

Д20А.945.006

Перехода

Лит.	Масса	Масштаб
И	36	1:5

Лист	Листов 1

Лист Б-ПН-8 ГОСТ 19903-74 / Вст3спГОСТ 14637-79

ГПИ Горьковский САНТЕХПРОЕКТ

Копировал Ганичев

23947-05 76

Формат А3

Альбом 5, часть 1

Типовой проект 903-1-275.89

Д20А.944.137

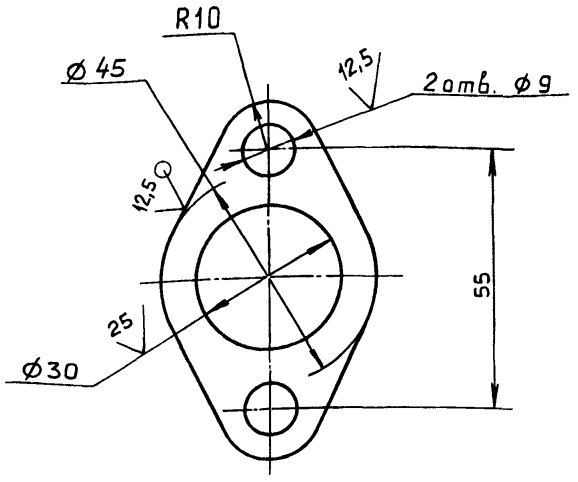

H14 ; h14 ; ± IT14/2

Изм.	Лист	№ докум.	Подп.	Дата
Разраб.		Ляпин		5.89г.
Пров.		Ляпин		
Т.контр.				
Н.контр.		Мюнтер		
Утв.				

Д20А.944.137

Шайба

Лит.	Масса	Масштаб
И	0,075	1:1
Лист	Листов 1	

Лист 6-ПН-6 ГОСТ19903-74 ВСт.3сп. ГОСТ14637-79

ГПИ ГОРЬКОВСКИЙ САНТЕХПРОЕКТ

Формат А4

Формат	Зона	Поз	Обозначение	Наименование	Кол.	Примечание
				Документация		
А2			Д20А.946.000 СБ	Сборочный чертеж		
				Детали		
Б4		1	Д20А.946.001	Планка		
				Полоса 2-Б-10×40 ГОСТ103-76		
				ВСт.3сп. ГОСТ535-79		
				L=380 h16	2	1,34 кг
Б4		2	Д20А.946.002	Планка		
				Полоса 2-Б-10×40 ГОСТ103-76		
				ВСт.3сп. ГОСТ 535-79		
				L=400 h16	2	1,4 кг
А3		3	Д20А.946.003	Переход	1	
Б4		4	Д20А.946.004	Патрубок		
				Труба 377×9 ГОСТ10704-76		
				Д ГОСТ10705-80		
				L=110 h16	1	9кг
Б4		5	Д20А.946.005	Патрубок		
				Труба 377×9 ГОСТ10704-76		
				Д ГОСТ10705-80		
				L=220 h16	1	18кг
А4		6	Д20А.946.006	Серьга	1	
				Стандартные изделия		
		7		Отвод 60°377×9		
				ГОСТ17375-83	2	

Инв.№ подл. | Подп. и дата | Взам. инв.№ | Инв.№ дубл. | Подп. и дата

Изм.	Лист	№ докум.	Подп.	Дата
Разраб.		Ляпин		5.89г.
Пров.		Ляпин		
Нач.отд.		Вольский		
Н.контр.		Мюнтер		
Утв.				

Д20А.946.000

Газоход

Лит.	Лист	Листов
И		1

ГПИ ГОРЬКОВСКИЙ САНТЕХПРОЕКТ

Формат А4

Д20А.945.009

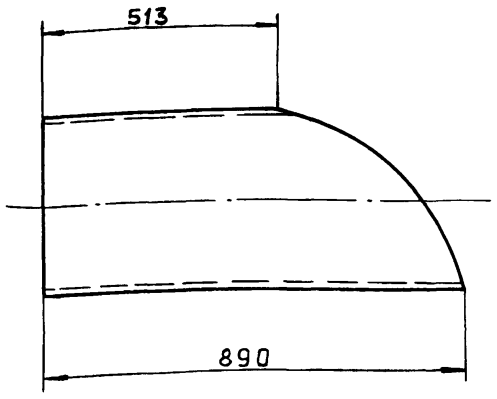

Шаблон

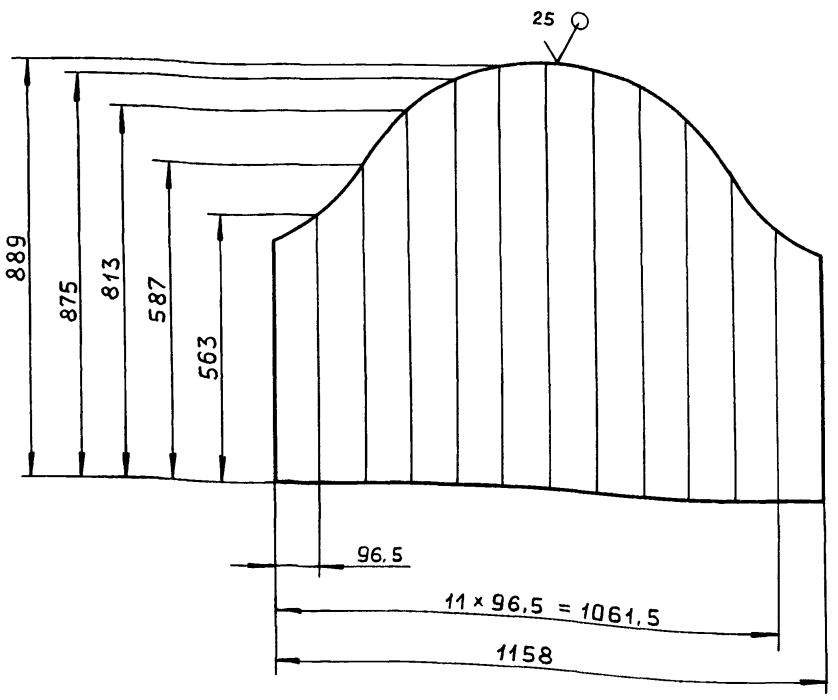

h16; ± IT16/2

Изм.	Лист	№ докум.	Подп.	Дата
Разраб.		Ляпин		5.89г.
Пров.		Ляпин		
Т.контр.				
Н.контр.		Мюнтер		
Утв.				

Д20А.945.009

Патрубок

Лит.	Масса	Масштаб
И	51	1:10
Лист	Листов 1	

Труба 377×8 ГОСТ10704-76 / Д ГОСТ10705-80

ГПИ ГОРЬКОВСКИЙ САНТЕХПРОЕКТ

Копировал Ганкова

Типовой проект 903-1-275.89 Альбом 5, часть 1

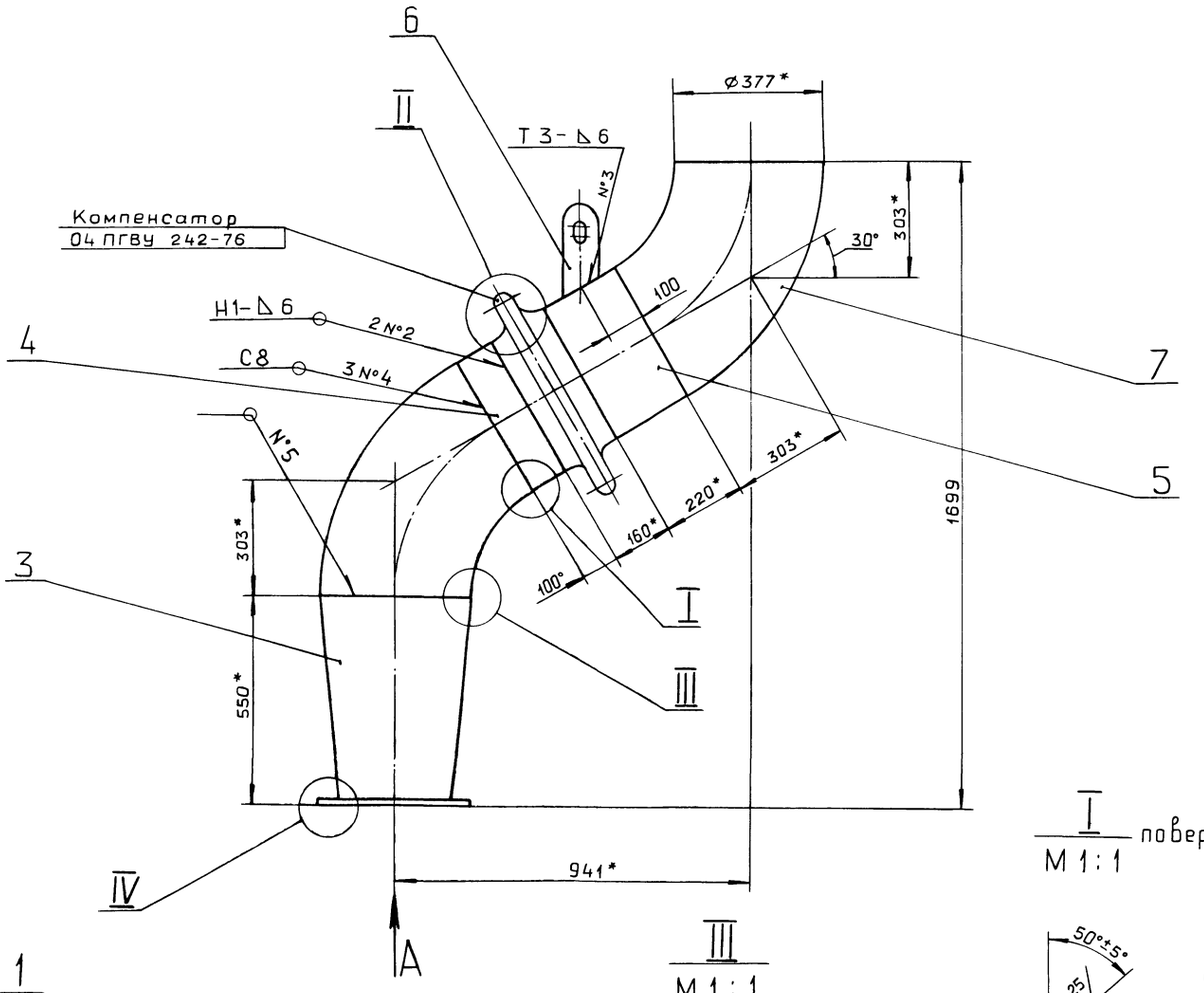

I
повернута
М 1:1

III
М 1:1

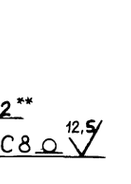

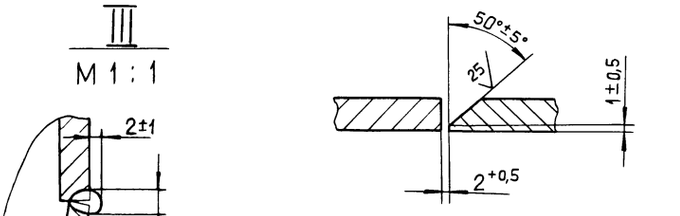

Вид А
М 1:5

II
повернута
М 1:1

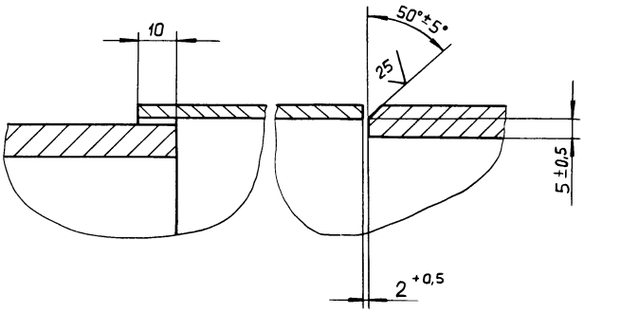

Б–Б
М 1:1

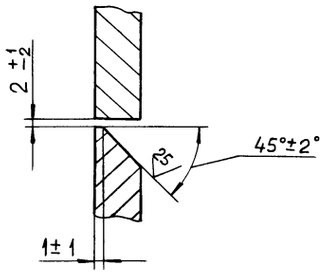

IV
М 1:1

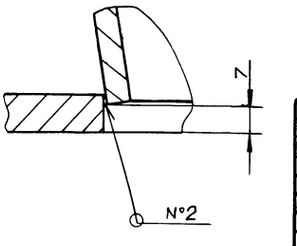

1. * Размеры для справок.
2. ** Обработать по сопрягаемой детали.
3. $H14; \pm \frac{IT16}{2}$.
4. Сварные швы №1... №3 – по ГОСТ 5264-80, №4 – по ГОСТ 16037-80.
5. Сварка ручная дуговая.

Изм.	Лист	№докум.	Подп.	Дата
Разраб		Ляпин		5.95
Пров		Ляпин		
Т.контр				
Нач.отд		Вольский		
Н.контр		Мюнтер		
Утв				

Д20А. 946. 000 СБ

Газоход

Лит.	Масса	Масштаб
И	137	1:10

Лист	Листов 1

ГПИ ГОРЬКОВСКИЙ САНТЕХПРОЕКТ

Копировал Ганкова

Инв.№ подл. | Подп. и дата | Взам.инв.№ | Инв.№ дубл. | Подп. и дата
gost.e-ecolog.ru