типовой проект

903-1-275.89

Котельная
с 6 котлоагрегатами „Братск-М"
для сельскохозяйственного строительства.
Топливоподача с применением ленточного конвейера.
Топливо-каменный и бурый угли.
Система теплоснабжения-закрытая.

Альбом 4

gost.e-ecolog.ru

ЦЕНТРАЛЬНЫЙ ИНСТИТУТ ТИПОВОГО ПРОЕКТИРОВАНИЯ
ГОССТРОЯ СССР

Москва, А-445, Смольная ул., 22

Сдано в печать 17 1990 года

Заказ № 4551 Тираж 600 экз.

ТИПОВОЙ ПРОЕКТ

903-1-275.89

КОТЕЛЬНАЯ С 6 КОТЛОАГРЕГАТАМИ „БРАТСК-М"

ДЛЯ СЕЛЬСКОХОЗЯЙСТВЕННОГО СТРОИТЕЛЬСТВА

ТОПЛИВОПОДАЧА С ПРИМЕНЕНИЕМ ЛЕНТОЧНОГО КОНВЕЙЕРА

ТОПЛИВО-КАМЕННЫЙ И БУРЫЙ УГОЛЬ. СИСТЕМА ТЕПЛОСНАБЖЕНИЯ-ЗАКРЫТАЯ

АЛЬБОМ 4

ПЕРЕЧЕНЬ АЛЬБОМОВ

Альбом 1		Пояснительная записка
Альбом 2	ТМ	Тепломеханические решения. Вариант топлива - каменный уголь.
Альбом 3	ТМ	Тепломеханические решения. Вариант топлива - бурый уголь.
Альбом 4	ТП	Топливоподача и шлакозолоудаление.
Альбом 5		Металлоконструкции технологические. Рабочие чертежи.
Альбом 6		Оборудование технологическое. Рабочие чертежи.
Альбом 7 ч.1,2	ГТ	Генеральный план
	АР	Архитектурные решения
	КЖ	Конструкции железобетонные
	КМ	Конструкции металлические
	КД	Конструкции деревянные
Альбом 8		Строительные изделия
Альбом 9	ЭМ	Силовое электрооборудование.
	ЭО	Электрическое освещение.
	СС	Связь и сигнализация
	АПС	Пожарная сигнализация
Альбом 10		Задание заводу изготовителю НКУ
Альбом 11	АТМ	Автоматизация
Альбом 12	ОВ	Отопление и вентиляция
	ВК	Внутренний водопровод и канализация.
Альбом 13 ч.1,2		Спецификация оборудования.
Альбом 14		Ведомости потребности в материалах.
Альбом 15		Щиты автоматизации.
Альбом 16		Сметы. Сводки затрат. Объектные сметы.
Альбом 17		Сметы локальные. АРХИТЕКТУРНО-строительная часть
Альбом 18		Сметы локальные. Тепломеханические решения.
Альбом 19 ч.1,2,3.		Сметы локальные. Топливоподача. Шлакозолоудаление. Внутренний водопровод и канализация. Электротехническая часть. Отопление и вентиляция.
Альбом 20		Сметы локальные. Автоматизация.

ПРИМЕНЕННЫЕ МАТЕРИАЛЫ

Типовой проект 907-2-263.86	Металлические трубы для отвода дымовых газов с температурой до +350°С. Трубы Н=31,815 м. Поставщик: ЦИТП г. Москва.
Типовой проект 704-1-152.83 Ал. I, IV, VI, VII, VIII.	Резервуар стальной горизонтальный цилиндрический для хранения нефтепродуктов емкостью 50 м³. Поставщик: Казахский филиал ЦИТП г. Алма-Ата.
Типовой проект 901-4-58.83	Резервуары для воды прямоугольные железобетонные сборные емкостью от 100 до 250 м³ (с применением изделий промзданий) Поставщик: Тбилисский филиал ЦИТП.

РАЗРАБОТАН
САНТЕХНИИПРОЕКТ г. Москва

УТВЕРЖДЕН
И ВВЕДЕН В ДЕЙСТВИЕ
ГПКНИИ САНТЕХНИИПРОЕКТ
ПРОТОКОЛ №11 ОТ 27.09.89г.

© ЦИТП Госстроя СССР, 1989

Главный инженер института А.Я. Шарипов
Главный инженер проекта Б.М. Ройзман

ПРИВЯЗАН

ИНВ.№

Ведомость рабочих чертежей основного комплекта.

Лист	Наименование	Примечан.
1	Общие данные	
2	Топливоподача. Шлакозолоудаление. План	
3	Топливоподача. Шлакозолоудаление. Разрезы.	
4	Приемно-дробильное устройство.	
	Общий вид.	
5	Приемно-дробильное устройство. Разрез 1-1	
6	Установка электромагнитного железо-	
	отделителя. Общий вид.	
7.	Установка электромагнитного желе-	
	зоотделителя. Разрез 1-1.	
8	Установка подъемника для шлако-	
	удаления. План.	
9	Установка подъемника для шлако-	
	удаления. Разрез 1-1.	
10	Установка подъемника для шлакоудаления.	
	Разрезы 2-2; 3-3; 4-4; 5-5; 6-6. Узлы I ÷ II.	
11	Установка подъемника для шлакоудаления.	
	Разрезы 7-7; 8-8; 9-9; 10-10.	
12	Установка подъемника для шлако-	
	удаления. Схема монтажа каната.	

Ведомость ссылочных и прилагаемых документов.

Обозначение	Наименование	Примечание
	Прилагаемые документы	
ТП 903-1-275.89, ТП.СО	Спецификация оборудования	
ТП 903-1-275.89, ТП.ВМ	Ведомость потребности в	
	материалах.	

Общие указания.

1. Монтаж серийно изготавливаемого оборудования вести в соответствии с инструкциями по монтажу и эксплуатации заводов-изготовителей оборудования и настоящей документацией.
2. Стойки и опорные конструкции ленточного конвейера приварить к ответным закладным элементам строительной части.
3. Металлоконструкции, ограждения, внешние поверхности пересыпных устройств грунтовать и покрыть за два раза масляной краской серого цвета.
4. Головной, наклонный, поворотный, хвостовой, горизонтальный участки подъемника и опорные рамы приварить к ответным закладным элементам строительной части сплошной электродуговой сваркой.
5. Сварные швы по ГОСТ 5264-80, электроды типа Э42 ГОСТ 9467-75. Катет шва по наименьшей толщине свариваемых деталей.
6. Блоки ф 300 устанавливать так, чтобы стопорные планки не подвергались напряжению среза.

Указания по применению проекта.

1. За отметку 0.000 в планировках сооружений топливоподачи принята отметка 0.000 здания котельной.
2. В зависимости от рельефа местности длина ленточного конвейера может быть изменена, при этом угол наклона его (18°) следует сохранить.
3. При установке в котельной количества котлов, отличного от принятого в проекте, следует соответственно скорректировать длину подъёмника для шлакоудаления и длину ленточного конвейера, а также количество плужковых сбрасывателей.

Типовой проект разработан в соответствии с нормами и правилами, инструкциями и государственными стандартами и обеспечивает безопасность эксплуатации при соблюдении предусмотренных проектом мероприятий

Главный инженер проекта Ройзман Б.М.

Инв. №				Привязан:
				ТП 903-1-275.89 ТП
ГИП	Ройзман		VI-89	Котельная с 6 котлоагрегатами „Братск-М" для сельскохозяйственного строительства.
Нач. отд.	Михалевский		VI-89	Стадия: Р; Лист: 1; Листов: 12
Н. контр.	Вишневский		VI-89	
Гл. спец.	Ройзман		VI-89	
Рук. гр.	Зайцева		VI-89	Общие данные
Исполн.	Горбеева		VI-89	САНТЕХНИИПРОЕКТ

23947-04 3

Формат А2

Альбом 4

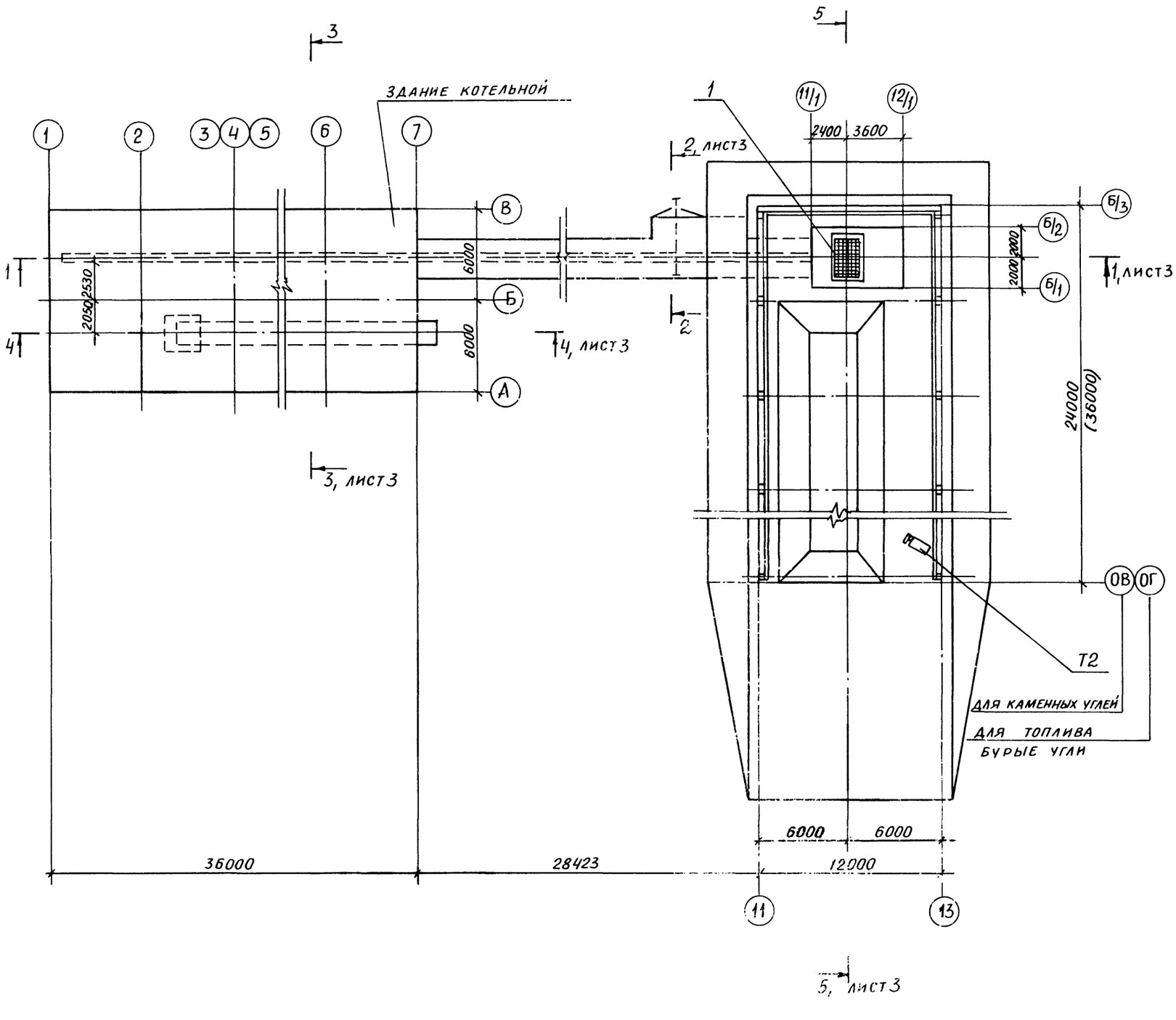

Марка поз.	Обозначение	Наименование	Кол.	Масса ед. кг	Примеч.
1	Листы 4; 5	Приемно-дробильное			
		устройство	1		
2	Листы 6; 7	Установка электромаг-			
		нитного железоотделителя	1		
3	Листы 8÷12	Установка подъёмника			
		для шлакоудаления	1		
Т2	ТО-7А	Погрузчик одноковшовый			
		фронтальный	1	8400	
Т4	ГОСТ 1106-74	Таль передвижная			
		червячная Г/п 1,0 т	1	95	
Т6	5Т1.00.00.000, ал.6	Конвейер ленточный			
		В=500	1	6000	

Техническая характеристика		
1	Транспортируемый материал	Уголь: размер кусков 0÷100 мм
2	Производительность тракта топливоподачи	до 30 т/ч
3	Производительность системы шлакоудаления	до 0,5 т/ч

Привязан:

Инв. №

ГИП	Ройзман		11.89
Нач.отд.	Михалевский		11.89
Н.контр.	Гордеева		11.89
Гл.спец.	Ройзман		11.89
Рук.гр.	Зайцева		11.89
Исполн.	Редкоречев		11.89

ТП 903-1-275.89 ТП

Котельная с 6 котлоагрегатами „Братск-М" для сельскохозяйственного строительства

Топливоподача. Шлакозолоудаление. План

Стадия	Лист	Листов
Р	2	

САНТЕХНИИПРОЕКТ

Взам. инв.№ | Подп. и дата | Инв.№ подл.

23947-04 4

Альбом 4

Разрез 1-1

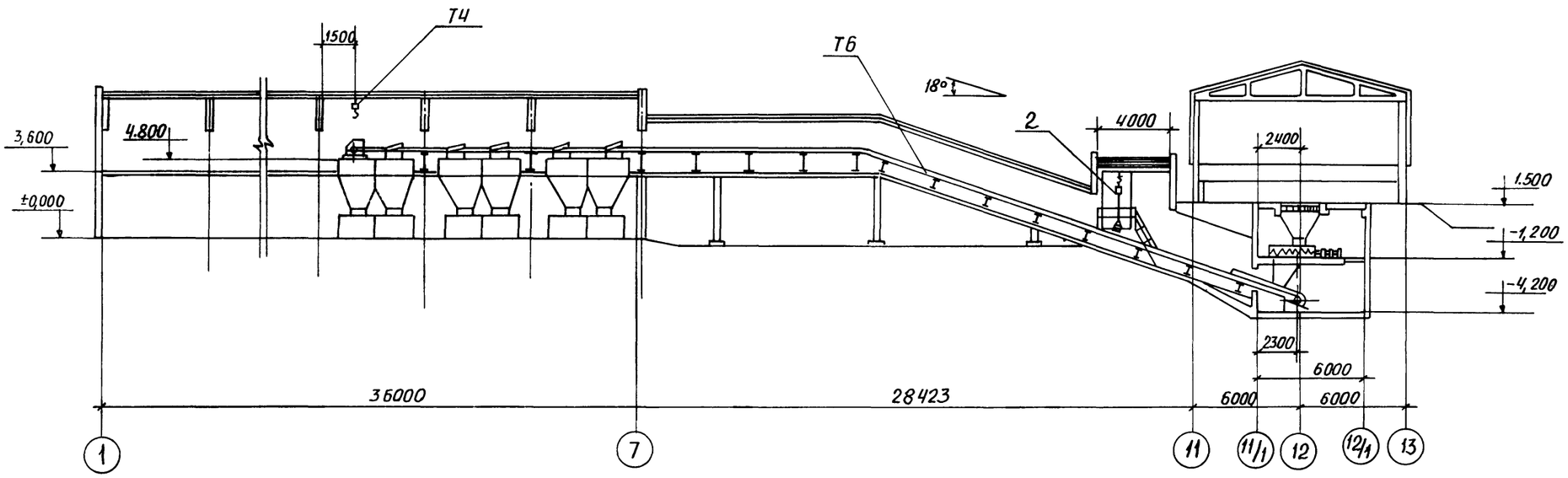

Разрез 2-2

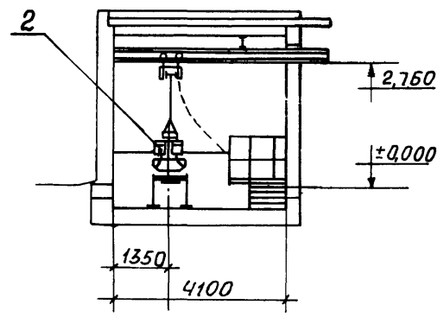

Разрез 3-3

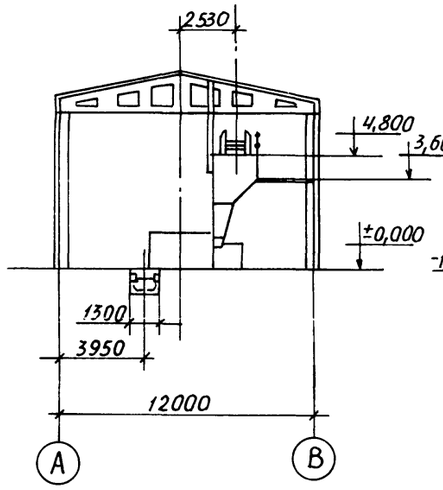

Разрез 4-4

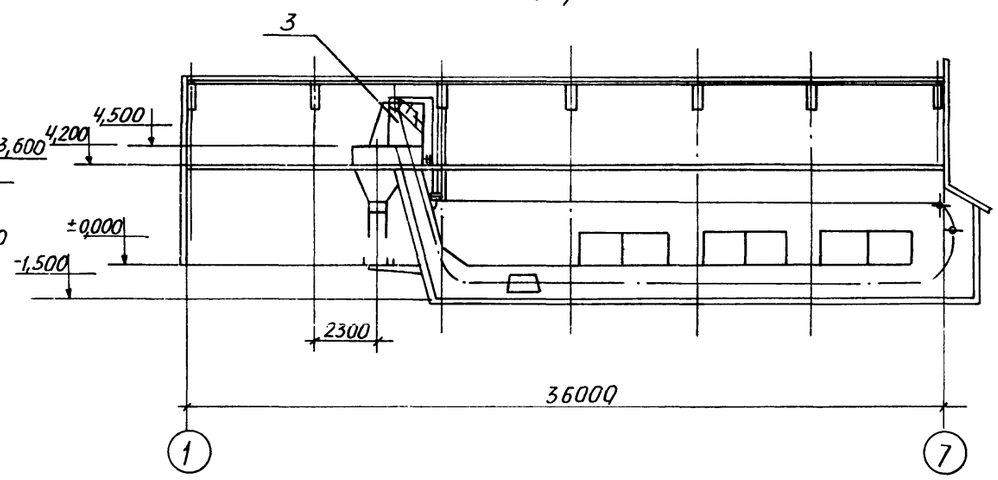

Разрез 5-5

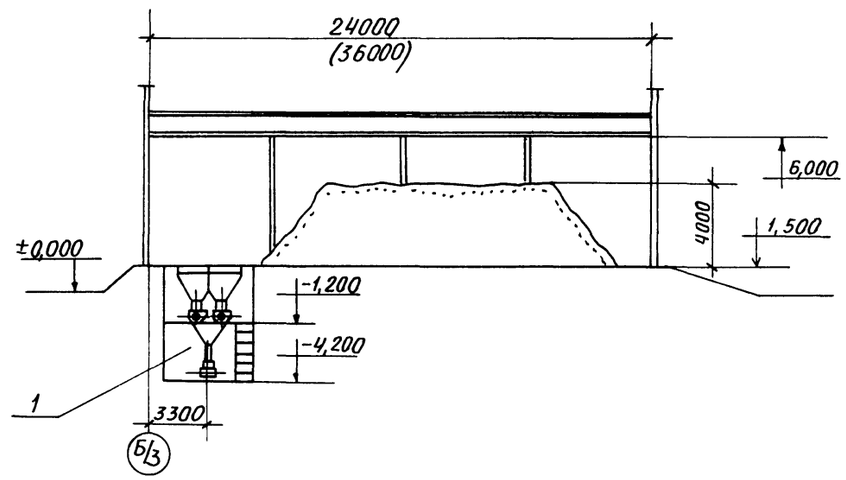

				ТП 903-1-275.89	ТП
Привязан:	ГИП	Ройзман		VI-89	Котельная с 6 котлоагрегатами «Братск-М» для сельскохозяйственного строительства	Стадия	Лист	Листов
	Нач.отд	Михалевский		VI-89		Р	3	
	Н. контр	Гордеева		VI-89				
	Гл.спец	Ройзман		VI-89	Топливоподача. Шлакозолоудаление. Разрезы	САНТЕХНИИПРОЕКТ		
Инв. №	Рук. гр.	Зайцева		VI-89				
	Исполн.	Редкоречев		VI-89				

Инв. № подл. | Подп. и дата | Взам. инв. №

Альбом 4

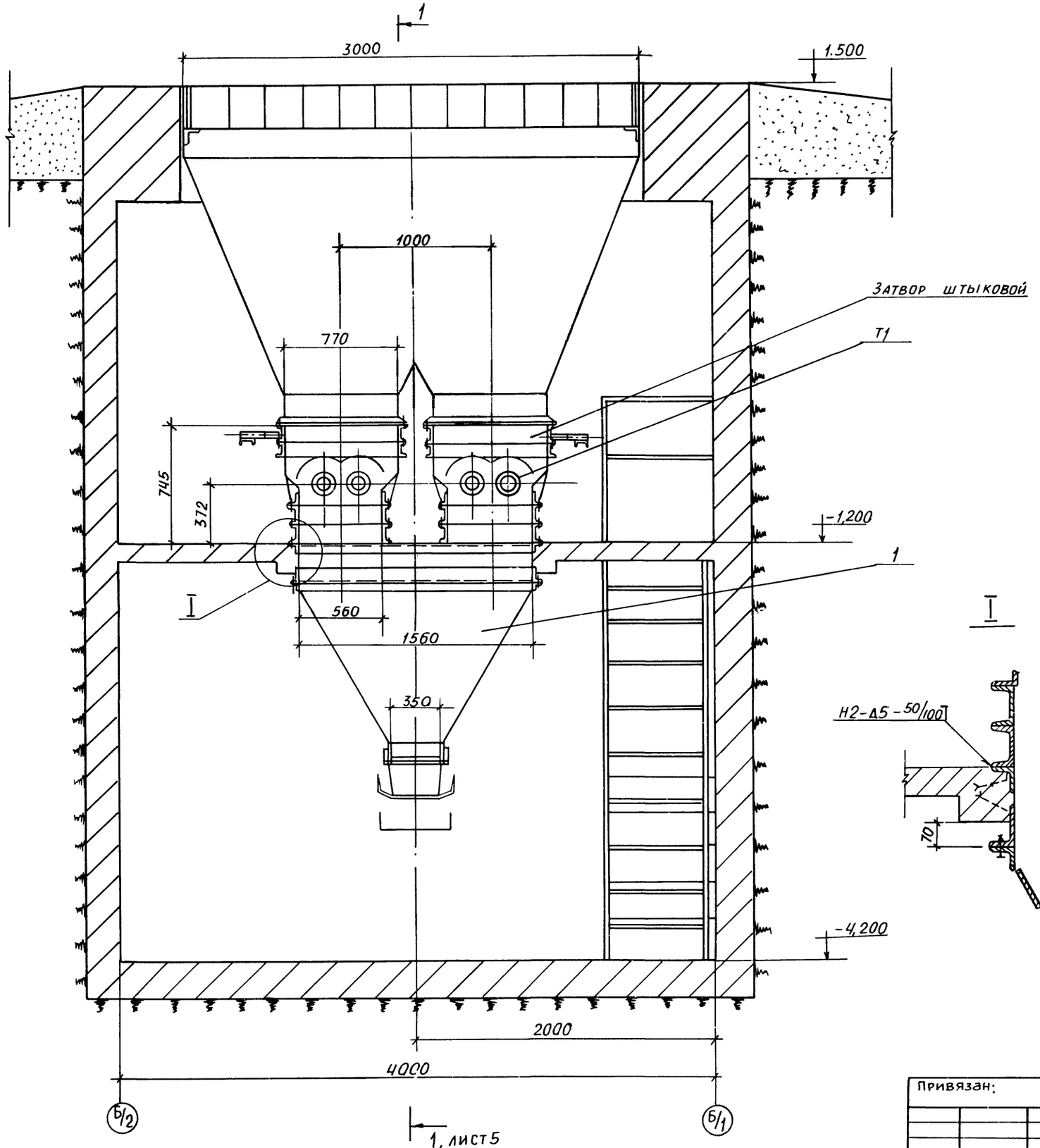

Марка поз.	Обозначение	Наименование	Кол.	Масса ед.кг.	Примеч.
Т1	ВДП-15	Винтовая дробилка-			
		-питатель	2	1500	
1	5Т3.00.00.000, ал.6	Воронка типа-I	1	205,5	

1. Монтаж оборудования производить в соответствии с инструкциями заводов-изготовителей.
2. Затвор штыковой входит в комплект поставки ВДП-15 и предназначен для отсечения потока угля во время ремонта дробилок.

Привязан:

Инв. №

ГИП	Ройзман		VI-89	
Нач. отд	Михалевский		VI-89	
Н. контр	Гордеева		VI-89	
Гл. спец	Ройзман		VI-89	
Рук. гр.	Зайцева		VI-89	
Исполн	Редкоречев		VI-89	

ТП 903-1-275.89 ТП

Котельная с 6 котлоагрегатами „Братск-М" для сельскохозяйственного строительства

Приемно-дробильное устройство. Общий вид

Стадия	Лист	Листов
Р	4	

САНТЕХНИИПРОЕКТ

Инв. № подл. | Подп. и дата | Взам. инв. №

Альбом 4

Разрез 1-1

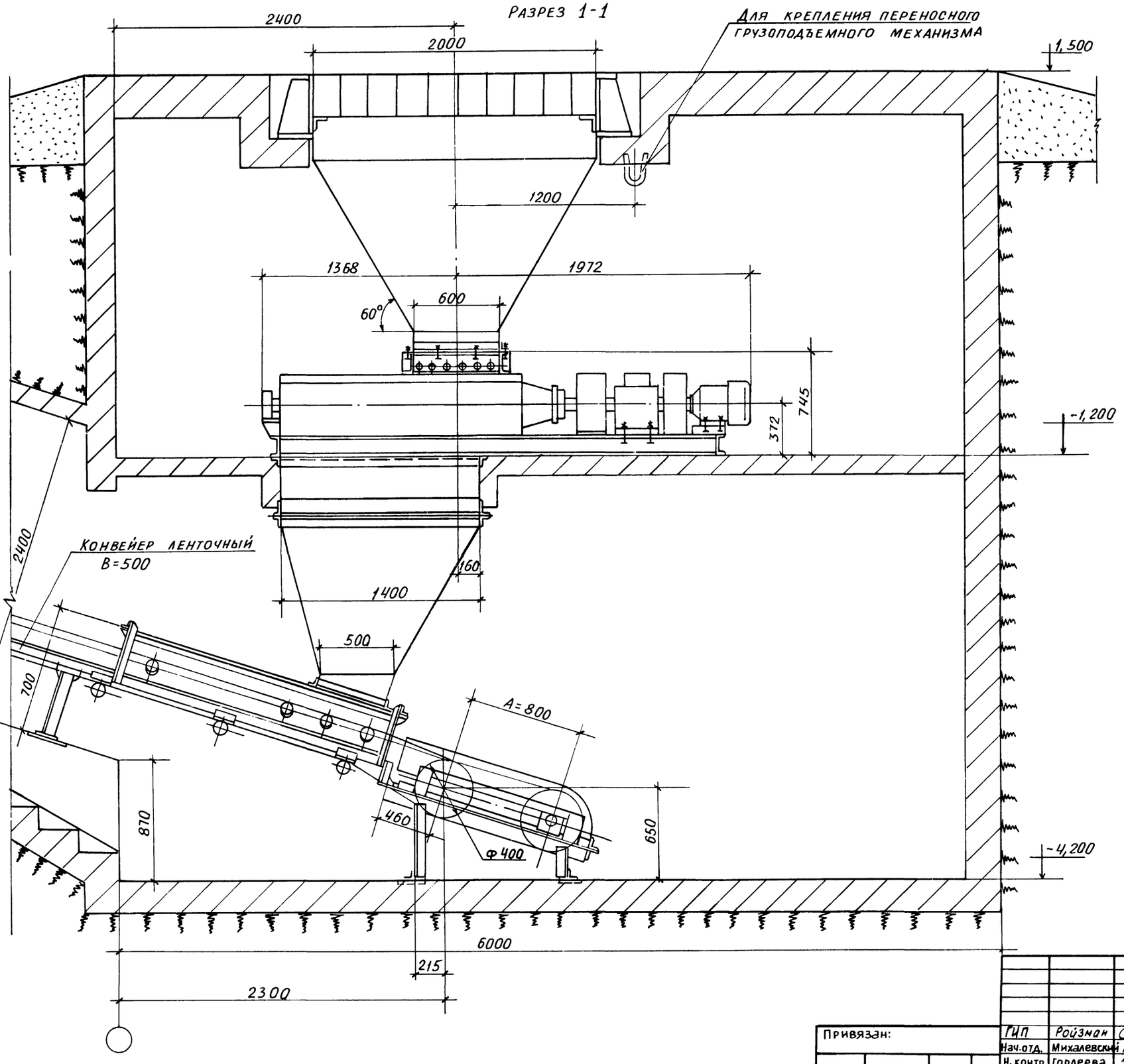

				ТП903-1-275.89	ТП
ГИП	Ройзман		VI-89	Котельная с 6 котлоагрегатами „Братск-М" для сельскохозяйственного строительства. Приемно-дробильное устройство. Разрез 1-1	Стадия: Р; Лист: 5; Листов:
Нач.отд.	Михалевский		VI-89		
Н.контр.	Гордеева		VI-89		
Гл.спец.	Ройзман		VI-89		
Рук.гр.	Зайцева		VI-89		
Исполн.	Редкоречев		VI-89		САНТЕХНИИПРОЕКТ

Привязан:

Инв.№

Альбом 4

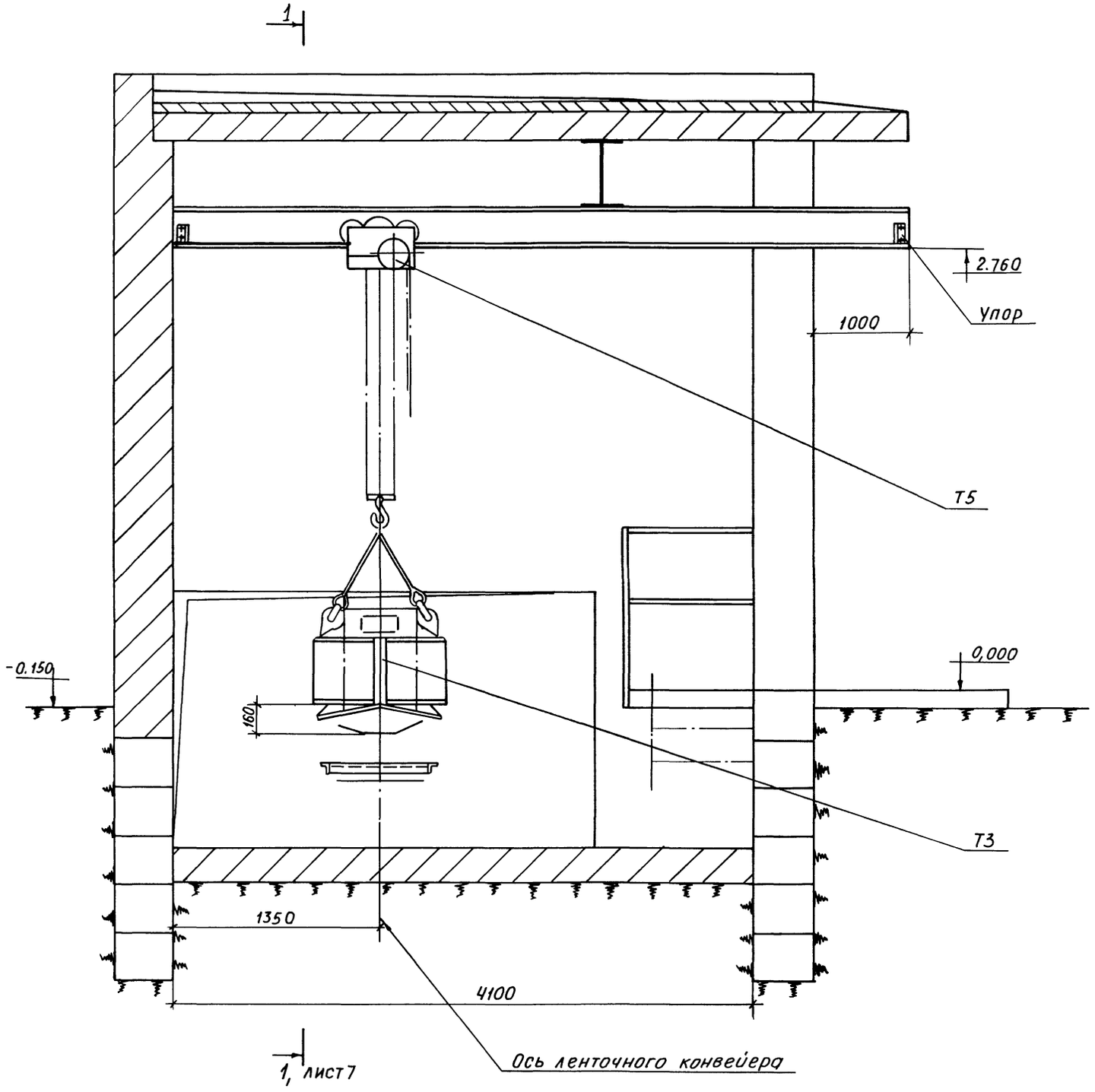

Марка поз.	Обозначение	Наименование	Кол.	Масса ед кг	Прим
Т3	П100М	Железоотделитель подвесной электромагнитный	1	1500	
Т5	ТУ 24.09.519-80Е	Таль передвижная шестеренная грузоподъемностью 2т	1	65	

1. Подвесной электромагнитный железоотделитель, предназначенный для извлечения ферромагнитных предметов из угля, подвешивается в соответствии с инструкцией завода-изготовителя на высоте 160мм от ленты конвейера
2. Питание обмотки возбуждения осуществляется от выпрямительного устройства. Управление - от кнопочного поста.
3. Отключение электромагнитного железоотделителя для его разгрузки осуществлять вне ленточного конвейера При остановке ленточного конвейера железоотделитель не отключать

				ТП903-1-275.89		ТП	
Привязан:	ГИП	Ройзман	VI-89	Котельная с котлоагрегатами „Братск-М" для сельскохозяйственного строительства	Стадия	Лист	Листов
	Нач.отд.	Михалевский	VI-89		Р	6	
	Н.контр.	Гордеева	VI-89				
	Гл.спец.	Ройзман	VI-89	Установка электромагнитного железоотделителя. Общий вид	САНТЕХНИИПРОЕКТ		
Инв. №	Рук.гр.	Зайцева	VI-89				
	Исполн.	Редкоречев	VI-89				

Инв. № подл. | Подп. и дата | Взам. инв. №

Альбом 4

РАЗРЕЗ 1-1

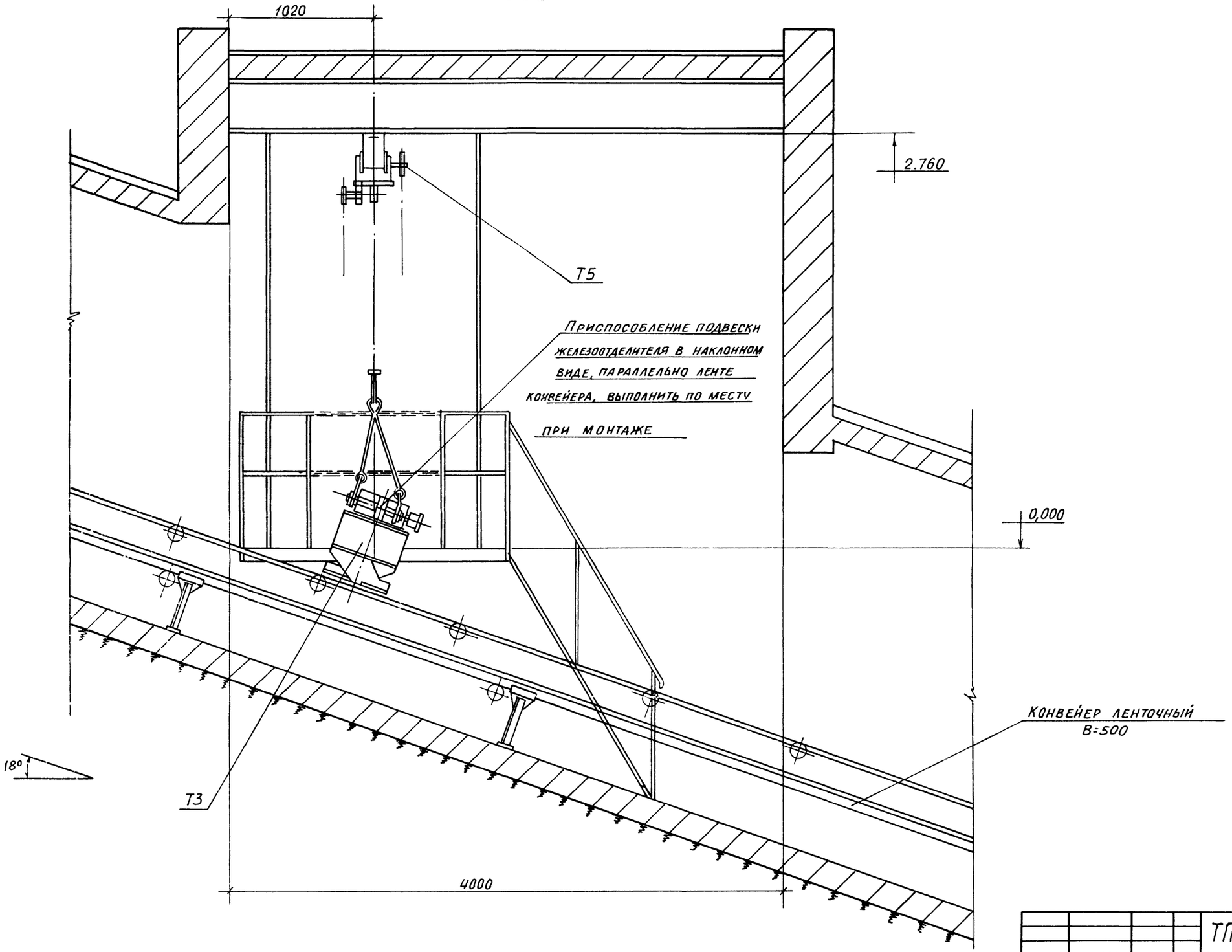

Инв. № подл. | Подп. и дата | Взам. инв. №

				ТП903-1-275.89	ТП	
Привязан:	ГИП	Ройзман		11-89	Котельная с котлоагрегатами „Братск-М" для сельскохозяйственного строительства	Стадия: Р; Лист: 7; Листов:
	Нач.отд.	Михалевский		11-89		
	Н.контр.	Гордеева		11-89		
	Гл.спец.	Ройзман		11-89	Установка электромагнитного железоотделителя Разрез 1-1	САНТЕХНИИПРОЕКТ
	Рук.гр.	Зайцева		11-89		
Инв. №	Исполн.	Редкоречев		11-89		

Альбом 4

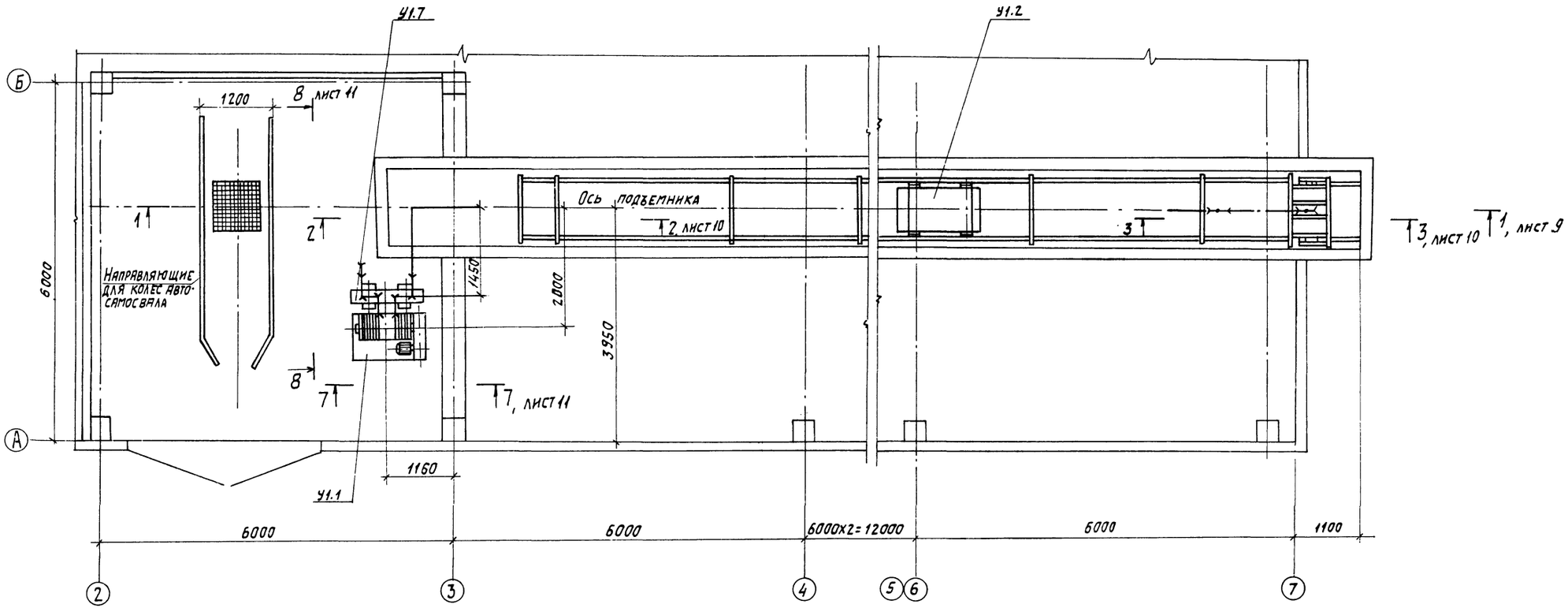

Марка поз.	Обозначение	Наименование	Кол.	Масса ед. кг	Примеч.
У1	ПСК-0,5-75°	Подъемник скреперно-			
		ковшовый ПСК-0,5-75°	1	7500	
		в том числе:			
		на один комплект			
		подъемника:			
У1.1		Лебедка	1		
У1.2		Ковш V=0,5 м³	1		
У1.3		Участок головной	1		
У1.4		Участок поворотный	1		
У1.5		Участок хвостовой	1		
У1.6		Участок прямолиней-			
		ный L=3000.	9		

Марка поз.	Обозначение	Наименование	Кол.	Масса ед. кг	Примеч.
У1.7		Устройство натяжное	1		
У1.8		Блок ф300 с рамой	8		
У1.9		Блок ф160 с рамой	3		
У1.10		Ограждение холостого			
		каната	10	—	
У1.11		Устройство выключа-			
		ющее	1		
У1.12		Затвор односекторный			
		500х800	1		
У1.13		Канат 16,5-Г-ЖС-0-Н-160			
		ГОСТ 2688-80	—	—	L=250 м
1	5Т7. 00. 00. 000, алб	Рама опорная	1	1082	

Марка поз.	Обозначение	Наименование	Кол.	Масса ед. кг	Примеч.
2	5Т8. 00. 00. 000, алб	Рама типа I	2	18,1	

ТП 903-1-275.89 ТП

Привязан:

Инв. №

Гип	Ройзман		VI-89
Нач.отд.	Михалевский		VI-89
Н.контр.	Гордеева		VI-89
Гл.спец.	Ройзман		VI-89
Рук.гр.	Зайцева		VI-89
Исполн.	Редкоречев		VI-89

Котельная с 6 котлоагрегатами, „Братск-М" для сельскохозяйственного строительства.

Установка подъемника для шлакоудаления. План.

Стадия	Лист	Листов
Р	8	

САНТЕХНИИПРОЕКТ

Инв. № подл. | Подп. и дата | Взам. инв. №

23947-04 10

Копировал: Павел

Формат А2

Альбом 4

РАЗРЕЗ 1-1

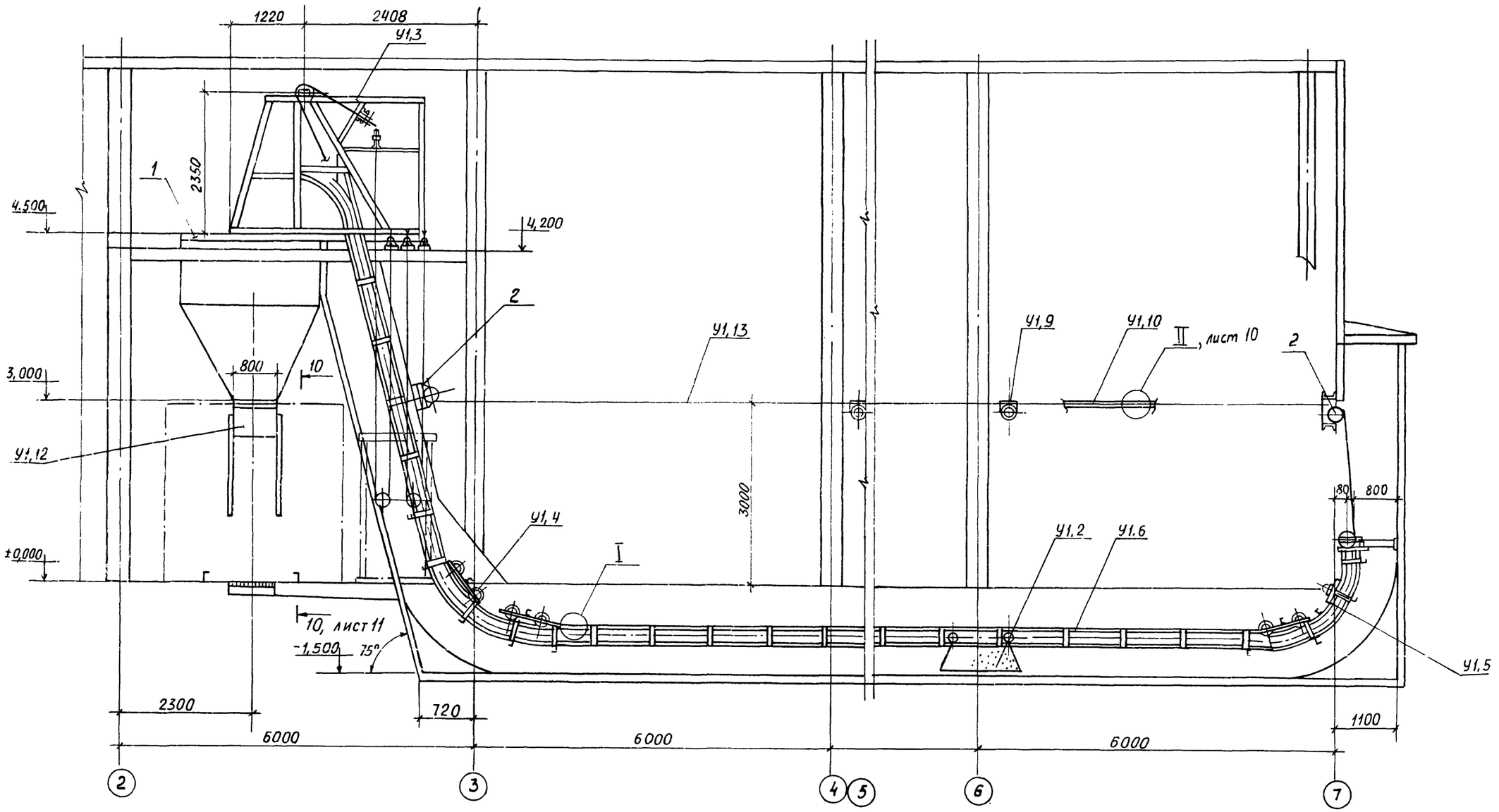

Техническая характеристика		
1	Производительность т/ч	До 0,5
2	Емкость ковша, м³	0,5
3	Угол подъема, град.	75
4	Скорость движения ковша, м/с	0,5
5	Мощность эл. двигателя лебедки, квт	11

Инв. № подл. | Подп. и дата | Взам. инв. №

Привязан:

Инв. №

ГИП	Ройзман		VI-89	ТП 903-1-275.89	ТП
Нач. отд.	Михалевский		VI-89	"Братск-М" для сельскохозяйственного строительства	Стадия: Р; Лист: 9; Листов:
Н. контр.	Гордеева		VI-89		
Гл. спец.	Ройзман		VI-89	Установка подъемника для шлакоудаления Разрез 1-1	САНТЕХНИИПРОЕКТ
Рчк. гр.	Зайцева		VI-89		
Исполн	Редкоречев		VI-89		

23947-04 11

Альбом 4

Разрез 2-2

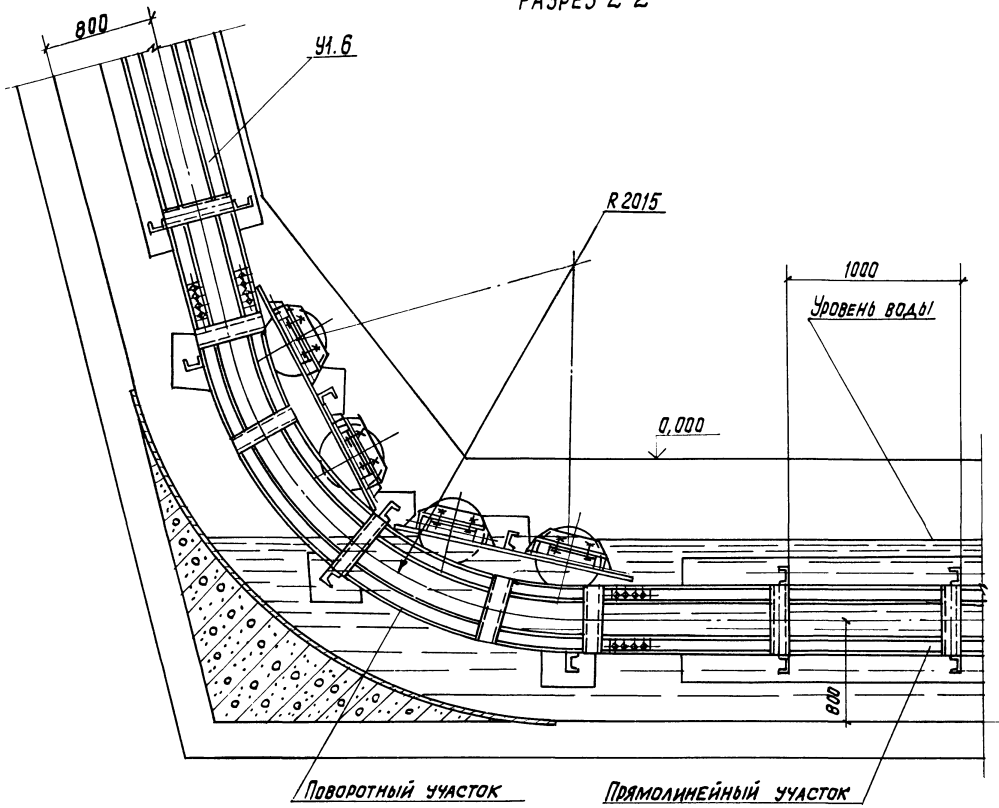

Разрез 3-3

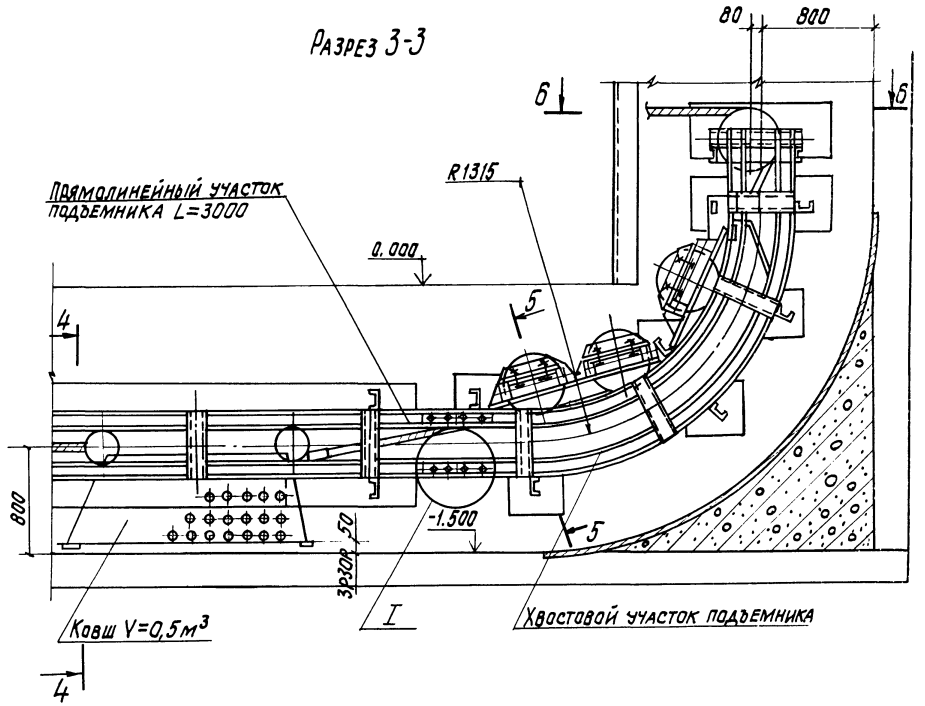

Разрез 4-4

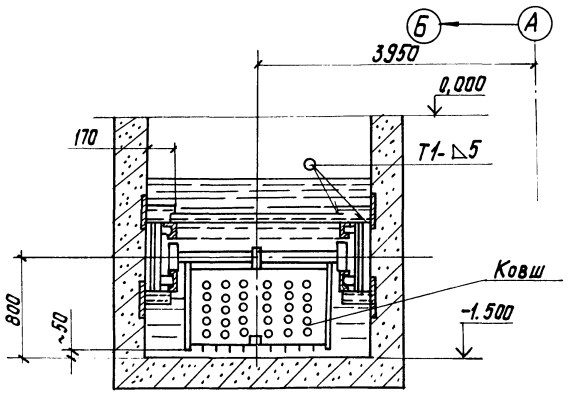

Разрез 5-5

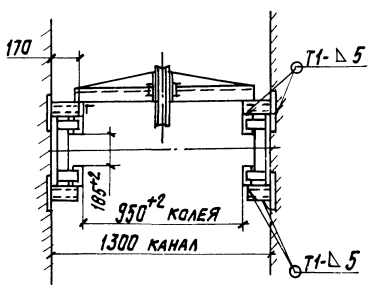

Разрез 6-6

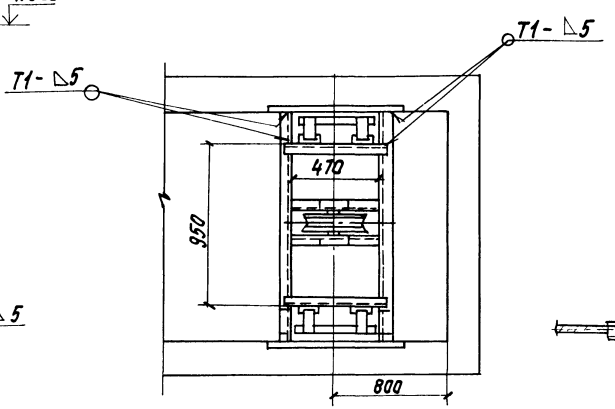

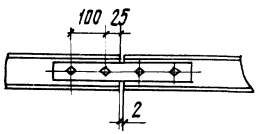

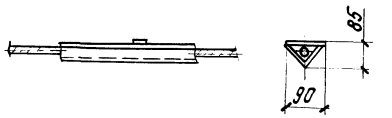

					ТП903-1-275.89	ТП	
Привязан:	ГИП	Ройзман		VI·89	Котельная с 6 котлоагрегатами "Братск-М" для сельскохозяйственного строительства	Стадия	Лист	Листов
	Нач. отд.	Михалевский		VI·89		Р	10	
	Н. контр.	Гордеева		VI·89				
	Гл. спец.	Ройзман		VI·89	Установка подъемника для шлакоудаления. Разрезы 2-2, 3-3; 4-4; 5-5; 6-6. Узлы I ÷ II	САНТЕХНИИПРОЕКТ		
	Рук. гр.	Зайцева		VI·89				
Инв. №	Исполн.	Редкореченко		VI·89				

23947-04 12 Копировал Кульбакина Формат А2

Инв. № подл. | Подп. и дата | Взам. инв. №

Альбом 4

Разрез 7-7

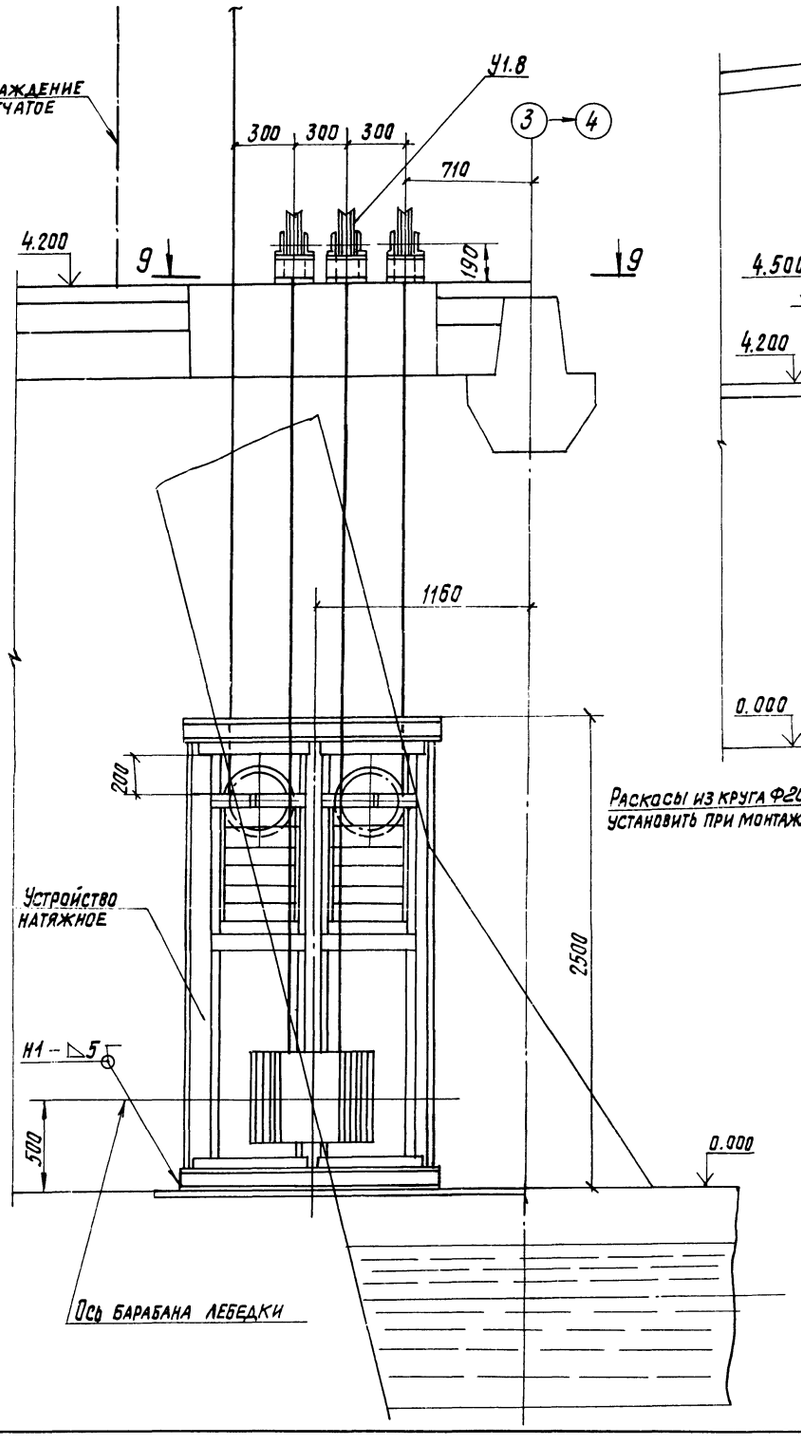

Разрез 8-8

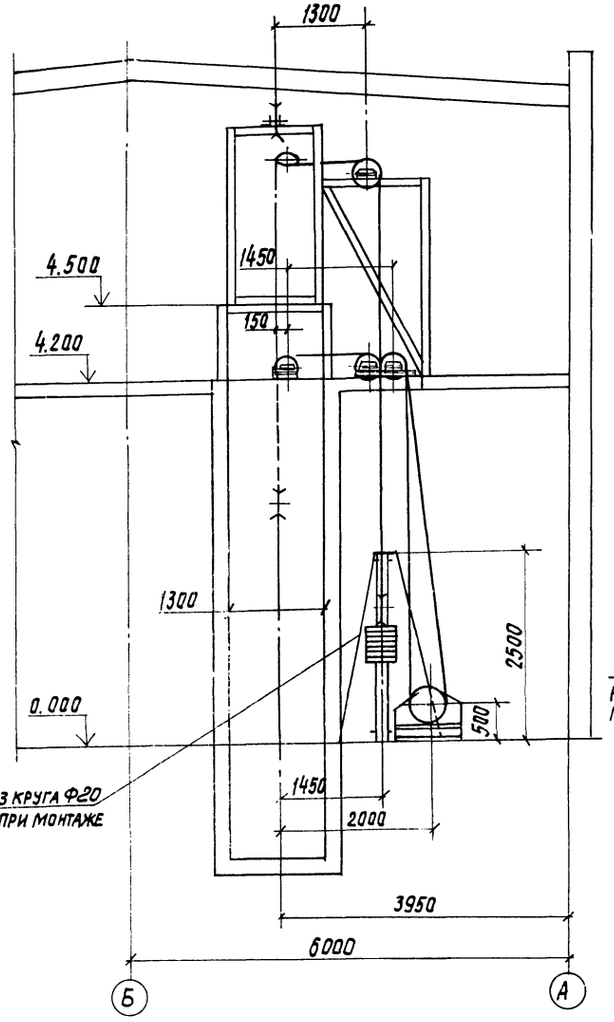

Разрез 9-9

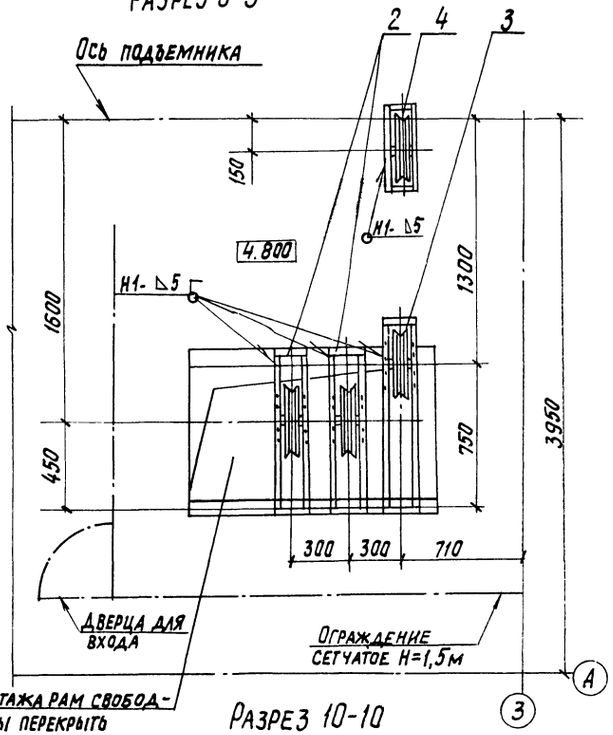

После монтажа рам свободные проемы перекрыть металлическим листом

Разрез 10-10

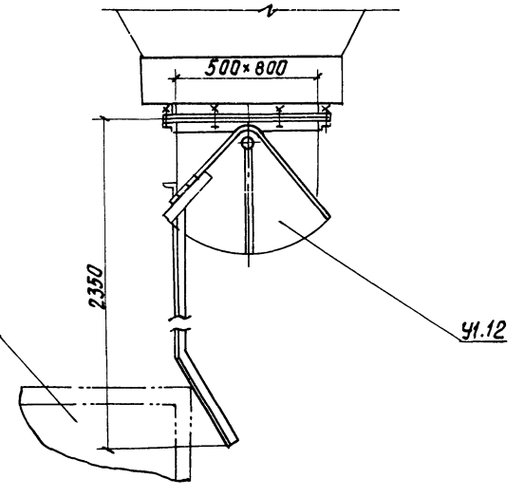

				ТП 903-1-275.89	ТП		
Привязан:							
	Гип	Ройзман	VI-89	Котельная с 6 котлоагрегатами «Братск-М» для сельскохозяйственного строительства. Установка подъемника для шлакоудаления. Разрезы 7-7; 8-8; 9-9; 10-10.	Стадия	Лист	Листов
	Нач.отд.	Михалевский	VI-89		Р	11	
	Н. контр.	Гордеева	VI-89				
	Гл.спец.	Ройзман	VI-89				
	Рук. гр.	Зайцева	VI-89		САНТЕХНИИПРОЕКТ		
Инв. №	Исполн.	Редкоречев	VI-89				

23947-04 13 Копировал Кульбакина

Формат А2

Инв. № подл. | Подпись и дата | Взам. инв. №

Альбом 4

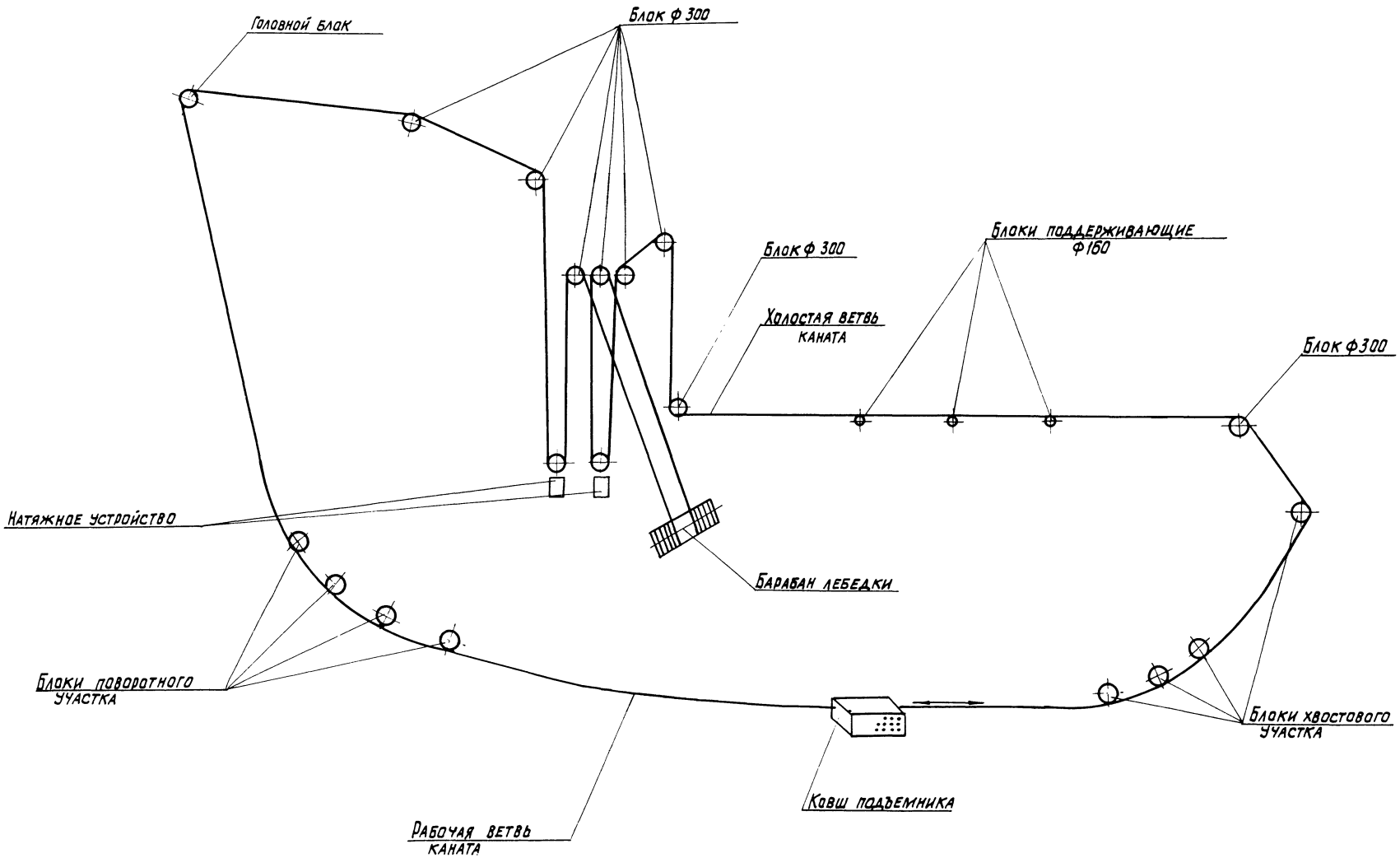

Инв. № подл. | Подпись и дата | Взам. инв. №

					ТП 903-1-275.89	ТП	
Привязан:							
	ГИП	Ройзман		VI-89	Котельная с котлоагрегатами "Братск-М" для сельскохозяйственного строительства.	Стадия	Лист	Листов
	Нач. отд.	Михалевский		VI-89		Р	12	
	Н. контр.	Гордеева		VI-89				
	Гл. спец.	Ройзман		VI-89	Установка подъемника для шлакоудаления. Схема монтажа каната.	САНТЕХНИИПРОЕКТ		
Инв. №	Рук. гр.	Зайцева		VI-89				
	Исполн.	Редкоречев		VI-89				

23947-04 (14) Копировал: Кульбакина Формат А2

gost.e-ecolog.ru