ТИПОВОЙ ПРОЕКТ

903-1-275.89

КОТЕЛЬНАЯ
С 6 КОТЛОАГРЕГАТАМИ „БРАТСК-М"
ДЛЯ СЕЛЬСКОХОЗЯЙСТВЕННОГО СТРОИТЕЛЬСТВА.
ТОПЛИВОПОДАЧА С ПРИМЕНЕНИЕМ ЛЕНТОЧНОГО КОНВЕЙЕРА.
ТОПЛИВО - КАМЕННЫЙ И БУРЫЙ УГЛИ.
СИСТЕМА ТЕПЛОСНАБЖЕНИЯ-ЗАКРЫТАЯ.

АЛЬБОМ 3

gost.e-ecolog.ru

ЦЕНТРАЛЬНЫЙ ИНСТИТУТ ТИПОВОГО ПРОЕКТИРОВАНИЯ
ГОССТРОЯ СССР

Москва, А-445, Смольная ул., 22

Сдано в печать IV 1990 года

Заказ №: 4550 Тираж 1050 экз.

ТИПОВОЙ ПРОЕКТ
903-1-275.89

КОТЕЛЬНАЯ С 6 КОТЛОАГРЕГАТАМИ „БРАТСК-М"
ДЛЯ СЕЛЬСКОХОЗЯЙСТВЕННОГО СТРОИТЕЛЬСТВА.
ТОПЛИВОПОДАЧА С ПРИМЕНЕНИЕМ ЛЕНТОЧНОГО КОНВЕЙЕРА.
ТОПЛИВО-КАМЕННЫЙ И БУРЫЙ УГЛИ. СИСТЕМА ТЕПЛОСНАБЖЕНИЯ-ЗАКРЫТАЯ.
АЛЬБОМ 3

ПЕРЕЧЕНЬ АЛЬБОМОВ:

Альбом 1		Пояснительная записка.
Альбом 2	ТМ	Тепломеханические решения. Вариант топлива - Каменный уголь.
Альбом 3	ТМ	Тепломеханические решения. Вариант топлива - бурый уголь.
Альбом 4	ТП	Топливоподача и
	ШЗ	Шлакозолоудаление.
Альбом 5 ч.1,2		Металлоконструкции технологические. Рабочие чертежи.
Альбом 6		Оборудование технологическое. Рабочие чертежи.
Альбом 7 ч.1,2	ГТ	Генеральный план.
	АР	Архитектурные решения.
	КЖ	Конструкции железобетонные.
	КМ	Конструкции металлические.
	КД	Конструкции деревянные.
Альбом 8		Строительные изделия.
Альбом 9	ЭМ	Силовое электрооборудование.
	ЭО	Электрическое освещение.
	СС	Связь и сигнализация.
	АПС	Пожарная сигнализация.
Альбом 10		Задание заводу-изготовителю НКУ.
Альбом 11	АТМ	Автоматизация.
Альбом 12	ОВ	Отопление и вентиляция.
	ВК	Внутренний водопровод и канализация.
Альбом 13 ч.1,2		Спецификации оборудования.
Альбом 14		Ведомости потребности в материалах.
Альбом 15		Щиты автоматизации.
Альбом 16		Сметы. Сводки затрат. Объектные сметы.
Альбом 17		Сметы локальные. Архитектурно-строительная часть.
Альбом 18		Сметы локальные. Тепломеханические решения.
Альбом 19 ч.1,2,3		Сметы локальные. Топливоподача. Шлакозолоудаление. Внутренний водопровод и канализация. Электротехническая часть. Отопление и вентиляция.
Альбом 20		Сметы локальные. Автоматизация.

ПРИМЕНЁННЫЕ МАТЕРИАЛЫ:

Типовой проект 907-2-263.86	Металлические трубы для отвода дымовых газов с температурой до +350°С. Трубы Н = 31,815 м. Поставщик: ЦИТП г. Москва.
Типовой проект 704-1-162.83 ал. I, IV, VI, VII, VIII	Резервуар стальной горизонтальный цилиндрический для хранения нефтепродуктов емкостью 50 м³. Поставщик: Казахский филиал ЦИТП г. Алма-Ата.
Типовой проект 901-4-58.83	Резервуары для воды прямоугольные железобетонные сборные емкостью от 100 до 250 м³ (с применением изделий промзданий) Поставщик: Тбилисский филиал ЦИТП.

РАЗРАБОТАН:
ГПИ „Горьковский Сантехпроект"

УТВЕРЖДЕН и введён
в действие ГПК НИИ Сантехпроект,
протокол N 11 от 27.09.89г.

© ЦИТП Госстроя СССР, 1989

Главный инженер института Ю.П. Фалалеев
Главный инженер проекта Т.Г. Гусева

Привязан:

Инв.№

Альбом 3

Содержание альбома

Лист	Наименование	Примечание
	Содержание альбома	стр. 2
	Чертежи марки ТМ	
1	Общие данные (начало)	стр. 3
2	Общие данные (продолжение)	стр. 4
3	Общие данные (продолжение)	стр. 5
4	Общие данные (продолжение)	стр. 6
5	Общие данные (продолжение)	стр. 7
6	Общие данные (продолжение)	стр. 8
7	Общие данные (продолжение)	стр. 9
8	Общие данные (продолжение)	стр. 10
9	Общие данные (окончание)	стр. 11
10	Компановка оборудования. План.	стр. 12
	на отм. 0.000. План - Вид сверху.	
	Экспликация помещений.	
11	Компановка оборудования. Разрезы	стр. 13
	1-1; 2-2.	
12	Блок котлоагрегатов „Братск-М"	стр. 14
	План по 2-2. Разрезы 1-1; 3-3	
	Спецификация.	
13	Газоходы блока котлоагрегата.	стр. 15
	План. Разрез 1-1. Спецификация.	
14	Газоходы блока котлоагрегата	стр. 16
	Разрезы 2-2, 3-3.	
15	Газоходы (наружные). План.	стр. 17
	Разрезы 1-1; 2-2; 3-3. Спецификация.	
16	Воздуховоды. План. Разрезы 1-1; 2-2.	стр. 18
	Спецификация.	
17	Монтажная схема трубопроводов.	стр. 19
18	Трубопроводы сетевой воды	стр. 20
	План на отм. 0.000. Разрез 1-1, а-а. Узел I.	
19	Трубопроводы сетевой воды.	стр. 21
	Разрезы 2-2; 3-3; 4-4; 5-5. Узел II.	
	Спецификация (начало)	
20	Трубопроводы сетевой воды	стр. 22
	Спецификация (продолжение)	

Лист	Наименование	Примечание
21	Трубопроводы сетевой воды	стр. 23
	Спецификация (окончание)	
22	Трубопроводы горячего водоснаб-	стр. 24
	жения. План. Разрезы 1-1; 2-2;	
	3-3; 4-4.	
23	Трубопроводы горячего водоснабже-	стр. 25
	ния. Спецификация.	
24	Трубопроводы горячего водоснабжения	стр. 26
	вне здания котельной. План	
	Разрезы 1-1; 2-2; 3-3; 4-4; 5-5.	
	Спецификация.	
25	Бак-аккумулятор V=75 м³. План.	стр. 27
	Разрезы 1-1; 2-2. Спецификация.	
26	Трубопроводы исходной воды. План.	стр. 28
	Разрезы 1-1; 2-2; 3-3; 4-4	
27	Трубопроводы исходной воды. Узлы.	стр. 29
	I; II; III; IV. Спецификация.	
28	Блок насосов сетевой воды К9	стр. 30
29	Блок приготовления исходной	стр. 31
	воды К10	
30	Блок насосов сетевой воды	стр. 32
	Контура котла горячего водо-	
	снабжения К16	
31	Блок насосов горячего водоснаб-	стр. 33
	жения К18	
32	Блок фильтров обезжелезивания К11.	стр. 34
	Схема. План. Разрезы 1-1; 5-5.	
33	Блок фильтров обезжелезивания	стр. 35
	К11. Разрезы 2-2; 3-3; 4-4.	
34	Блок фильтров обезжелезивания К11	стр. 36
	Опорная конструкция. Спецификация.	
35	Блок взрыхляющей промывки	стр. 37
	фильтров обезжелезивания К12	

Лист	Наименование	Примечание
	Чертежи марки ТМН	
1	Содержание	стр. 38
2	Теплоизоляция бака-аккумуля-	стр. 38
	тора V=100 м³	
3	Теплоизоляция дымососа ДН-9ц	стр. 39

Инв. № подл. | Подпись и дата | Взам. инв. №

Альбом 3

Ведомость рабочих чертежей основного комплекта ТГ 903-1

Лист	Наименование	Примечание
1	Общие данные (начало)	
2	Общие данные (продолжение)	
3	Общие данные (продолжение)	
4	Общие данные (продолжение)	
5	Общие данные (продолжение)	
6	Общие данные (продолжение)	
7	Общие данные (продолжение)	
8	Общие данные (продолжение)	
9	Общие данные (окончание)	
10	Компоновка оборудования. План на отм. 0.000. План. Вид сверху. Экспликация помещения.	
11	Компоновка оборудования. Разрезы 1-1, 2-2.	
12	Блок котлоагрегатов „Братск-М". План по 2-2. Разрезы 1-1; 3-3. Спецификация.	
13	Газоходы блока котлоагрегата. План. Разрез 1-1. Спецификация.	
14	Газоходы блока котлоагрегата. Разрезы 2-2; 3-3.	
15	Газоходы (наружные). План. Разрезы 1-1; 2-2; 3-3. Спецификация.	
16	Воздуховоды. План. Разрезы 1-1; 2-2; Спецификация	
17	Монтажная схема трубопроводов.	
18	Трубопроводы сетевой воды. План на отм. 0.000. Разрез 1-1; а-а. Узел I.	
19	Трубопроводы сетевой воды. Разрезы 2-2; 3-3; 4-4; 5-5. Узел II. Спецификация (начало).	
20	Трубопроводы сетевой воды. Спецификация (продолжение)	
21	Трубопроводы сетевой воды. Спецификация (окончание).	
22	Трубопроводы горячего водоснабжения План. Разрезы 1-1; 2-2; 3-3; 4-4.	
23	Трубопроводы горячего водоснабжения. Спецификация.	
24	Трубопроводы горячего водоснабжения вне здания котельной. План. Разрезы 1-1; 2-2; 3-3; 4-4; 5-5. Спецификация.	
25	Бак-аккумулятор V=75 м³. План. Разрезы 1-1; 2-2. Спецификация.	
26	Трубопроводы исходной воды. План. Разрезы 1-1; 2-2; 3-3; 4-4.	
27	Трубопровод исходной воды. Узлы I; II; III. Спецификация.	
28	Блок насосов сетевой воды К9.	
29	Блок приготовления исходной воды К10	
30	Блок насосов сетевой воды контура котла горячего водоснабжения К16	
31	Блок насосов горячего водоснабжения К18	
32	Блок фильтров обезжелезивания К11 Схема. План. Разрезы 1-1; 5-5.	
33	Блок фильтров обезжелезивания К11 Разрезы 2-2; 3-3; 4-4.	
34	Блок фильтров обезжелезивания К11 Опорная конструкция. Спецификация.	
35	Блок взрыхляющей промывки фильтров обезжелезивания К12	

Ведомость ссылочных и прилагаемых документов (начало)

Обозначение	Наименование	Примечание
	Ссылочные документы	
ОСТ 34-42-756-85	Соединения фланцевые для камерных измерительных диафрагм трубопроводов Ру≤2,5 МПа (25 кгс/см²)	
ГОСТ 14911-82	Детали стальных трубопроводов. Опоры подвижные. Типы и основные размеры.	
ГОСТ 16127-78	Детали стальных трубопроводов. Подвески. Типы и основные размеры.	
ОСТ 34.42.724-85	Блок подвески приварной для горизонтальных трубопроводов.	
ОСТ 108.938.16-82	Аппараты золосмывные	

Обозначение	Наименование	Примечание
ГОСТ 12815-80÷ ГОСТ 12822-80*	Фланцы арматуры, соединительных частей и трубопроводов	
ВП 863.00.00.00.00	Установка автоматизированная вакуумная деэрационно-подпиточная ВДПУ-3	
Распространяет научно исследовательский институт санитарной техники и оборудования зданий и сооружений (252140 Киев ул. Механизаторов 89)		
ПГВУ-242-76	Компенсатор круглый однолинзовый	
Распространяет Тбилисский филиал ЦИТП (380053 Тбилиси-53 Авчальское шоссе 86а)		
серия 7.903-2	Тепловая изоляция трубопроводов с положительными температурами	
-Вып.1	Тепловая изоляция трубопроводов. Рабочие чертежи.	
-Вып.2	Тепловая изоляция арматуры и фланцевых соединений.	
Распространяет Тбилисский филиал ЦИТП (380053 Тбилиси-53, Авчальское шоссе, 86а)	Рабочие чертежи.	
серия 5.903-10	Блоки вспомогательного оборудования станции водоподготовки	
-Вып. 5.1	Блок магнитных аппаратов	
Распространяет Тбилисский филиал ЦИТП (380053 Тбилиси Авчальское шоссе, 86а)		

Типовой проект разработан в соответствии с действующими нормами и правилами и предусматривает мероприятия, обеспечивающие взрывную, взрывопожарную и пожарную безопасность при эксплуатации зданий.

Главный инженер проекта /Гусева/

Привязан:

Инв. №

ТП 903-1-275.89 -ТМ

ГИП	Гусева		
Нач. отд	Лепешкин		
Н. контр.	Гладикова		
Гл. спец.	Волкова		
Нач. гр.	Гладикова		
Инж. ТК	Позднеева		
Инж. ПМ	Зубчева		

Котельная с котлоагрегатами „Братск-М" для сельскохозяйственного строительства

Стадия	Лист	Листов
РП	1	

Общие данные (начало)

ГПИ Горьковский САНТЕХПРОЕКТ

Ведомость теплоизоляционных конструкций (начало)

Наименование элемента, диаметр или размеры, мм	Кол.	Температура теплоносителя, °С Макс.	Температура теплоносителя, °С Средняя годовая	Изоляционные конструкции: Основной теплоизоляционный слой: Материал	Толщ. мм	Общ. объем м3	Покровный слой: Материал	Толщ. мм	Общ. поверхность м2	Обозначение применяемых чертежей	Примечания
Трубопроводы внутри помещения:											
Т11 (горизонтальный) ф219×6	34	95	95	Плиты теплоизоляционные из минеральной ваты на синтетическом связующем ГОСТ 9573-82	50	1.428	Алюминиевый лист АД1.Н-0.3	0.3	34	Т.903.9-2.1 стр 46, 108	
Т21; Т21.1 (горизонтальный) ф219×6	41	70	70		50	1.60		0.3	38	"	
Т21; Т21.1 (вертикальный) ф219×6	5	70	70		50	0.21		0.3	5	Т.903.9-2.1 стр 38, 110	
Т31 (горизонтальный) ф159×4.5	7	55	55	Полуцилиндры теплоизоляционные из минеральной ваты на синтетическом связующем ГОСТ 23208-83	40	0.175	Алюминиевый лист АД1.Н-0,3	0.3	5.75	Т.903.9-2.1 стр. 44-102	
Т31 (вертикальный) ф159×4.5	6	55	55		40	0.15		0.3	4.93	Т.903.9-2.1 стр. 46, 104	
Т12 (горизонтальный) ф114×4	5	95	95	—— " ——	40	0.095	—— " ——	0.3	3.28	Т.903.9-2.1 стр 44, 102	
Т22.2 (горизонтальный) ф114×4	7	70	70	—— " ——	40	0,133	—— " ——	0.3	4.52	—— " ——	
Т32 (горизонтальный) ф114×4	12	55	55	—— " ——	40	0.228	—— " ——	0.3	7.87	—— " ——	
Т32 (Вертикальный) ф114×4	3	55	55	—— " ——	40	0.057	—— " ——	0.3	1.97	Т.903.9-2.1 стр 46, 104	
Т11; Т12 (горизонтальный) ф89×3	24.5	95	95	—— " ——	40	0.39	—— " ——	0.3	14.55	Т.903.9-2.1 стр 44, 102	
Т12 (Вертикальный) ф89×3	2	95	95	—— " ——	40	0.032	—— " ——	0.3	1.18	Т.903.9-2.1 стр 46, 104	
Т23 (горизонтальный) ф89×3	23	75	75	—— " ——	40	0.37	—— " ——	0.3	13.66	Т.903.9-2.1 стр 44, 102	
Т21.1; Т22.2. Т95 (горизонтальный) ф89×3	40.5	70	70	—— " ——	40	0.648	—— " ——	0.3	23.9	—— " ——	
Т22.1 (Вертикальный) ф89×3	7	70	70	—— " ——	40	0.112	—— " ——	0.3	4.16	Т.903.9-2.1 стр 46, 104	
В26.3 (горизонтальный) ф89×3	4	55	55	—— " ——	40	0.064	—— " ——	0.3	2.38	Т.903.9-2.1 стр 44, 102	
В26.3 (Вертикальный) ф89×3	6	55	55	—— " ——	40	0.96	—— " ——	0.3	3.56	Т.903.9-2.1 стр 46, 104	
Т13; Т24 (горизонтальный) ф89×3	29	55	55	—— " ——	40	0.46	—— " ——	0.3	17.23	Т.903.9-2.1 стр 44, 102	
Т13; Т24 (Вертикальный) ф89×3	4	55	55	—— " ——	40	0.06	—— " ——	0.3	2.38	Т.903.9-2.1 стр 46, 104	
Т23 (горизонтальный) ф57×3	10	65	65	—— " ——	40	0.012	—— " ——	0.3	0.49	Т.903.9-2.1 стр 44, 102	
Т23 (Вертикальный) ф57×3	2	65	65	—— " ——	40	0,024	—— " ——	0,3	0.978	Т.903.9-2.1 стр 46, 104	
Т13 (горизонтальный) ф57×3	2	55	55	—— " ——	40	0,024	—— " ——	0,3	0.978	Т.903.9-2.1 стр 44, 102	
Т4 (горизонтальный) ф57×3	17	40	40	—— " ——	40	0.204	—— " ——	0.3	8.16	—— " ——	
Т4 (Вертикальный) ф57×3	15	40	40	—— " ——	40	0,18	—— " ——	0,3	7.34	Т.903.9-2.1 стр. 46, 104	
Т94 (горизонтальный) ф45×2	8.6	70	70	—— " ——	40	0.012	—— " ——	0,3	2.86	Т.903.9-2.1 стр 44, 102	
Т94 (Вертикальный) ф45×2	2.5	70	70	—— " ——	40	0.028	—— " ——	0,3	1.1	Т.903.9-2.1 стр 46, 104	
Т12.1 (горизонтальный) ф38×2	14	95	95	—— " ——	40	1.4	—— " ——	0,3	0.42	Т.903.9-2.1 стр 44, 102	
Т12.1 (Вертикальный) ф38×2	2	95	95	—— " ——	40	0.16	—— " ——	0,3	8.34	Т.903.9-2.1 стр 46, 104	
Т94.1 (горизонтальный) ф38×2	8.0	70	70	—— " ——	40	0.64	—— " ——	0,3	33.36	Т.903.9-2.1 стр 44, 102	
В26.5 (горизонтальный) ф38×2	46	55	55	—— " ——	40	4,6	—— " ——	0,3	191.82	—— " ——	
Т11.1 (горизонтальный) ф32×2	8	95	95	—— " ——	40	0.08	—— " ——	0,3	1,33	—— " ——	
Т11.1 (Вертикальный) ф32×2	4	95	95	—— " ——	40	0.04	—— " ——	0,3	1,67	Серт. 903.9-2.1 Вып 1. стр 46, 104	
Т22.3 (горизонтальный) ф32×2	7	70	70	—— " ——	40	0.07	—— " ——	0,3	3.0	Т.903.9-2.1 стр 44, 102	
Т22.3 (Вертикальный) ф32×2	3	70	70	—— " ——	40	0.03	—— " ——	0,3	1.25	Т.903.9-2.1 стр 46, 104	
В26.6 (горизонтальный) ф25×2	5	55	55	—— " ——	40	0.04	—— " ——	0,3	1.87	Т.903.9-2.1 стр 44, 102	
Т11.1 (горизонтальный) ф213×2.8	0.4	95	95	—— " ——	40	0.028	—— " ——	0.3	1.4	Т.903.9-2.1 стр 44, 102	
Т22.1 Т22.2 (горизонтальный) ф213×2.8	0.4	70	70	—— " ——	40	0.028	—— " ——	0.3	1.4	—— " ——	

Ведомость ссылочных и прилагаемых документов (продолжение)

Обозначение	Наименование	Примечание
сер. 5.903-11	Блоки тепломеханического оборудования паровых котельных	
-Вып. 4-6	Блок холодильника	
Распространяет ЦИТП (125875 ГСП Москва А-445, ул. Смольная, 22)	отбора проб	
Закладные конструкции	Установка закладных конструкций на технологическом оборудовании и трубопроводах, узлы и детали:	
Распространяет Главмонтажавтоматика (103379, Москва 379, Б. Садовая 8а)	Группа I Сборник 50 Приборы для измерения и регулирования температуры.	
	Группа I. Сборник 25 Приборы для измерения и регулирования давления, разрежения расхода.	
	Группа I Сборник 74 Приборы для измерения и регулирования уровня.	
ОСТ 34-42-56-82	Бак дегазаторный	
Т169. 0100. 000	V=75 м3	
Распространяет НПО ЦКТИ им. Ползунова (194021, Ленинград, ул Политехническая 22)		

Привязан:

Инв. №

Инв. № подл. | Подпись и дата | Взам. инв. №

				ТП 903-1-275.89 -ТМ			
Гип	Гусева			Котельная с 6 котлоагрегатами «Братск-М» для сельскохозяйственного строительства	Стадия	Лист	Листов
Нач. отд.	Лепендин				Р.П	2	
Н. контр.	Гладкова						
Гл. спец.	Волкова			Общие данные (продолжение)	ГПИ Горьковский САНТЕХПРОЕКТ		
Нач. гр.	Гладкова						
Инж. т.к.	Позвеева						
Инж. т.к.	Зайцева						

Альбом 3

Ведомость теплоизоляционных конструкций (продолжение)

Наименование элемента, диаметр или размеры, мм	Кол.	Температура теплоносителя, °С: Макс.	Средняя годовая	Изоляционные конструкции: Основной теплоизоляционный слой: Материал	Толщ. мм	Общ. объем м³	Покровный слой: Материал	Толщ. мм	Общ. поверхность м²	Обозначение применяемых чертежей	Примечания
Арматура:											
ф200	3			Полуфутляры из	40	0.135	Входит в кон-	0,8	4.8	7.903.9-2.2 стр.26	
ф150	2			листов алюминия,	40	0.066	струкцию полу-	0,8	2.32	7.903.9-2.2 стр 16	
ф100	1			заполненные мата-	40	0.024	футляра	0,8	0.84	— " —	
ф80	24			ми минераловат-	40	0.38	— " —	0,8	14.16	— " —	
ф50	25			ными прошивными	40	0.30	— " —	0,8	10.25	— " —	
				2М-100 с обкладка-							
				ми ГОСТ 21880-76							
ф50	4			Шнур теплоизоляци-	40	0.014	Алюминиевый	0,8	0.53	7.903.9-2.2 стр.6	
ф32	9			онный из минеральной	40	0.012	лист АД1.Н-0.8	0,8	0.55	— " —	
ф25	2			ваты в оплетке из	40	0.001	ГОСТ 21631-76	0,8	0.13	— " —	
ф20	1			ровинга ШТН-МВ-200	40	0.07	— " —	0,8	0.035	— " —	
ф15	14			ТУ 36-1695-79	40	0.084	— " —	0,8	0.34	— " —	
Фланцевое соединение:											
ф200	1			Полуфутляр из лис-	40	0.030	Входит в кон-	0.8	0.99	7.903.9-2.2 стр 42	
ф100	1			тов алюминия, за-	40	0.017	струкцию полу-	0,8	0.6	— " —	
				полненные матами			футляра				
				минераловатными							
				прошивными 2М-100 с							
				обкладками ГОСТ 21880-76							
Трубопроводы наружные											
Т31 ф159×4,5	45	55°	55°	Полуцилиндры	60	1.85	Алюминиевый	0.8	42.85	7.903.9-2.1 стр. 17: 23	
Т96.6 ф114×4	25	55°	55°	теплоизоляцион-	40	0.48	лист АД1.Н-0.8	0.8	16.40	— " —	
В26.3 ф89×3	50	55°	55°	ные из минераль-	50	1.1	ГОСТ 21631-76	0.8	32.95	— " —	
Т96.6 ф57×3	10	55°	55°	ной ваты на син-	40	0.12	— " —	0.8	4.9	— " —	
Т4 ф57×3	43	40	40	тетическом связую-	50	0.73	— " —	0.8	23.87	— " —	
Т11.1 ф32×2	25	95	95	щем ГОСТ 23208-83	60	0.43	— " —	0.8	13.45	— " —	
Т22.3 ф32×2	25	70	70	— " —	40	0.23	— " —	0.8	10	— " —	
П12.1 ф32×2	25			— " —	40	0.23	— " —	0.8	10	— " —	
Арматура ф50	2			Полуфутляры из	40	0.034	Входит в кон-	0.8	1.28	7.903.9-2.2 стр.16	
				листов алюминия,			струкцию полу-				
				заполненные мата-			футляра				
				ми минераловат-							
				ными прошивны-							
				ми 2М-100 с обклад-							
				ками ГОСТ 21880-86							

Объемы теплоизоляционных материалов приведены без учета коэффициента монтажного уплотнения.

Ведомость ссылочных и прилагаемых документов (окончание)

Обозначение	Наименование	Примечание
	Прилагаемые документы	
т.п 903-1-275.89 - ТМН	Чертежи общих видов	ал.3
	тепловой изоляции	
т.п 903-1-275.89 - ТМ.С01	Спецификация оборудования	ал. 13
т.п 903-1-275.89 - ТМ.С02	Спецификация оборудования	ал. 13
	установки автоматизирован-	
	ной вакуумной деаэрации-	
	онно-подпиточной ВДПУ-3	
т.п. 903-1-275.89 - ТМ.С03	Спецификация оборудования	
	лаборатории водоподготовки	ал. 13
т.п 903-1-275.89 - ТМ.ВМ	Ведомости потребности	
	в материалах	

Ведомость основных комплектов рабочих чертежей

Обозначение	Наименование	Примечание
т.п 903-1-275.89 - ТМ	Тепломеханические решения	
	вариант топлива - каменный	
	уголь	
т.п 903-1-275.89 - ТП	Топливоподача	
т.п. 903-1-275.89 - ГТ	Генеральный план	
т.п. 903-1-275.89 - АР	Архитектурные решения	
т.п. 903-1-275.89 - КЖ	Конструкции железобетонные	
т.п. 903-1-275.89 - КМ	Конструкции металлические	
т.п. 903-1-275.89 - ЭМ	Силовое электрооборудование	
т.п. 903-1-275.89 - ЭО	Электрическое освещение	
т.п. 903-1-275.89 - СС	Связь и сигнализация	
т.п. 903-1-275.89 - АПС	Пожарная сигнализация	
т.п. 903-1-275.89 - АТМ	Автоматизация	
т.п. 903-1-275.89 - ОВ	Отопление и вентиляция	
т.п. 903-1-275.89 - ВК	Внутренний водопровод	
	и канализация	

Привязан:

Инв. №

ТП903-1-275.89 -ТМ

ГИП	Гусева		
Нач. отд.	Лепендин		
Н. контр.	Гладикова		
Гл. спец.	Волкова		
Нач. гр.	Гладикова		
Инж. I к.	Поздеева		
Инж. III к.	Зайцева		

Котельная с 6 котлоагрегатами „Братск-М" для сельскохозяйственного строительства

Стадия	Лист	Листов
РП	3	

Общие данные (продолжение)

ГПИ Горьковский САНТЕХПРОЕКТ

23947-03 6 Формат А2

Инв. № подл. | Подпись и дата | Взам. инв. №

Ведомость теплоизоляционных конструкций (продолжение)

Наименование элемента диаметр или размеры, мм	Кол.	Температура теплоносителя, °С Макс.	Средняя годовая	Изоляционные конструкции: Основной теплоизоляционный слой: Материал	Толщ. мм	Общий объем м³	Покровный слой: Материал	Толщ. мм	Общая поверхность м²	Обозначение применяемых чертежей	Примечание
Блок насосов сетевой воды											
Грязевик Т34-09 ф530	1	70	70	Плиты теплоизоляционные из минеральной ваты на синтетическом связующем ГОСТ 9573-82	40	0.088	Алюминиевый лист АД1.Н-0.5 ГОСТ 21631-76	0.5	2.532	7.903.9-2.1 стр 49, 106	
Т21; Т21.1 ф 219×6	3,4	70	70	Полуцилиндры теплоизоляционные из минеральной ваты на синтетическом связующем ГОСТ 23208-83	40	1,122	Алюминиевый лист АД1.Н-0,3 ГОСТ 21631-76	0.3	3,461	7.903.9-2.1 стр 44; 102	
ф 159×4,5	7,5	70	70		40	1.875		0.3	6.16		
ф 114×4	0,6	70	70		40	0.114		0.3	0.443		
Т94 ф 57×3	3,0	70	70		40	0.33		0.3	1.32		
Арматура ф200	1	70	70	Полуфутляры из листов алюминия заполненные матами минераловатными прошивными 2М-100 с обкладками ГОСТ 21880-76	40	0,044	Входит в конструкцию футляра	0.8	1.44	7.903.9-2.2 стр 16	
ф150	9	70	70		40	2.97		0.8	10,44	— »—	
ф50	3	70	70		40	0.057		0.8	1.98	— »—	
Блок сетевых насосов контура котла горячего водоснабжения											
Подогреватель водоводяной Б 80÷240 м³ ф478	1	70	70	Плиты теплоизоляционные из минеральной ваты на синтетическом связующем ГОСТ 9573-85	40	0,201	Алюминиевый лист АД1.Н-0.5 ГОСТ 21631-76	0.5	6.501	7.903.9-2.1 стр 49; 106	
Т22.1; Т22.2 ф 114×4	4,8	70	70	Полуцилиндры теплоизоляционные из минеральной ваты на синтетическом связующем ГОСТ 23208-83	40	0.091	Алюминиевый лист АД1.Н-0,3 ГОСТ 21631-76	0.3	3,54	7.903.9-2.1 стр 44; 102	
Т12 ф 89×3	0,3	95	95		40	0.005		0.3	0,178		
Т26.3 ф 89×3	0.3	55	55		40	0.005		0.3	0,178		
Т94.1 ф 38×2	1	70	70		40	0.010		0.3	0,417		
Арматура ф100	6	70	70	Полуфутляры из листов алюминия заполненные матами минераловатными прошивными 2М-100 с обкладками ГОСТ 21880-76	40	0.144	Входит в конструкцию футляра	0,8	5.04	7.903.9-2.2 стр. 16	
ф80	3	70	70		40	0.063		0.8	2.18		

Условные обозначения трубопроводов (начало)

Обозначение	Наименование
В9	Трубопровод исходной воды из водопровода, t=10°С
В9.1	Трубопровод исходной воды от блока приготовления исходной воды к блоку фильтров обезжелезивания, t=16°С
В9.2	Трубопровод исходной воды от блока фильтра обезжелезивания к блоку магнитных аппаратов t=16°С
В16.1	Трубопровод промывочной воды фильтров обезжелезивания, t=16°С
В16.2	Трубопровод промывочной воды Na-катионитных фильтров, t=16°С
В16.1	Трубопровод омагниченной воды к блоку водоподготовительной установки, t=16°С
В26.2	Трубопровод омагниченной воды к блоку сетевых насосов контура котла горячего водоснабжения, t=16°С
В26.3	Трубопровод омагниченной воды от блока сетевых насосов контура котла горячего водоснабжения в баки-аккумуляторы, t=55°С
В26.4	Трубопровод омагниченной воды от блока водоподготовительной установки к блоку ВДПУ-3, t=25°С
В26.5	Трубопровод омагниченной воды на первичное заполнение котлов, t=55°С
В26.6	Трубопровод подпитки контура конвекторов, t=55°С
Т4	Трубопровод циркуляционного горячего водоснабжения из сети к бакам-аккумуляторам, t=40°С
Т11	Трубопровод прямой сетевой воды от котлов в сеть, t=95°С

Привязан:

Инв. №

ГИП	Гусева		
Нач.отд	Лепендин		
Н.контр.	Гладикова		
Гл.спец.	Волкова		
Нач.гр	Гладикова		
Инж.Т.к	Поздеева		
Инж.Т.к	Кострыгина		

ТП903-1-275.89 -ТМ

Котельная с 6 котлоагрегатами "Братск-М" для сельскохозяйственного строительства

Стадия: РП | Лист: 4 | Листов:

Общие данные (продолжение)

ГПИ Горьковский САНТЕХПРОЕКТ

Инв. № подл. | Подпись и дата | Взам. инв. №

Ведомость теплоизоляционных конструкций (продолжение)

Наименование элемента, диаметр или размеры, мм	Кол.	Температура теплоносителя, °С Макс.	Среднегодовая	Изоляционные конструкции: Основной теплоизоляционный слой — Материал	Толщ. мм	Общ. объем м³	Покровный слой — Материал	Толщ. мм	Общ. поверхность м²	Обозначение применяемых чертежей	Примечания
Блок приготовления исходной воды											
Теплообменник водово-	1			Плиты тепло-	50	0.0135	Алюминиевый	0.5	2.732	7.903.9-2:1	
дяной ф273				изоляционные			лист АД1.Н-0.5			стр 49-106	
				из минеральной			ГОСТ 21631-76*				
				ваты на синте-							
				тическом свя-							
				зующем ГОСТ 9573-82							
Т23, Т24 ф89×3	2	79;55	79;55	Полуцилиндры	40	0.032	Алюминиевый	0.3	1.188	7.903.9-2.1	
				теплоизоляцион-			лист АД1.Н-0.3			стр 44,102	
				ные из минераль			ГОСТ 21631-76*				
				ной ваты на син-							
				тетическом свя-							
				зующем ГОСТ 23208-83							
Арматура ф80	2	79;55	79;55	Полуфутляры из	40	0.042	Входит в конст-	0.8	1.52	7.903.9-2.2	
				листов алюми-			рукцию полу-			стр. 16	
				ния заполненные			футляра				
				матами минерало-							
				ватными прошив-							
				ными 2М-100 с об-							
				кладками ГОСТ 21880-86							
Блок насосов горячего водоснабжения											
Т31 ф159×4,5	3.0	55	55	Полуцилиндры	40	0.075	Алюминиевый	0.3	2.466	7.903.9-2.1	
Т32 ф114×4	4.3	55	55	теплоизоляцион-	40	0.025	лист АД1.Н-0.3	0.3	0.937	стр 44,102	
Т32 ф89×3	8.0	55	55	ные из минераль-	40	0.128	ГОСТ 21631-76*	0.3	4.752		
				ной ваты на син-							
				тетическом связую-							
				щем ГОСТ 23208-83							
Арматура ф150	3	55	55	Полуфутляры из	40	0.099	Входит в кон-	0.8	3.48	7.903.9-2.2	
ф80	6	55	55	листов алюми-	40	0.126	струкцию полу-	0.8	4.56	стр. 16	
				ния, заполненные			футляра				
				матами минерало-							
				ватными прошив-							
				ными 2М-100 с обк-							
				ладками ГОСТ 21880-86							

Условные обозначения трубопроводов (продолжение)

Т11.1	Трубопровод прямой сетевой воды к резервуару производственных сточных вод, t=95°С
Т12	Трубопровод прямой сетевой воды контура котла горячего водоснабжения от котла к блоку сетевых насосов контура котла горячего водоснабжения t=95°С
Т12.1	Трубопровод прямой сетевой воды контура котла горячего водоснабжения от котла к ВДПУ-3, t=95°С
Т13	Трубопровод циркуляционной воды от циркуляционного насоса контура конвектора к конвектору, t=55°С
Т21	Трубопровод обратной сетевой воды из сети к блоку насосов сетевой воды, t=70°С
Т21.1	Трубопровод обратной сетевой воды от блока насосов к котлам, t=70°С
Т22.1	Трубопровод сетевой воды контура котла горячего водоснабжения от подогревателя к насосам (в блоке), t=70°С
Т22.2	Трубопровод сетевой воды контура котла горячего водоснабжения от блока сетевых насосов контура котла горячего водоснабжения, t=70°С
Т22.3	Трубопровод обратной сетевой воды от резервуара производственных сточных вод t=70°С
Т23	Трубопровод циркуляционной воды от конвектора к блоку исходной воды, t=65°С
Т24	Трубопровод циркуляционной воды от блока приготовления исходной воды к циркуляционному насосу контура конвектора, t=55°С

Привязан:

Инв. №

ГИП	Гусева		
Нач. отд.	Лепендин		
Н. контр.	Гладкова		
Гл. спец.	Волкова		
Нач. гр.	Гладкова		
Инж. 1к	Позеева		
Инж. 1к	Зайцева		

ТП 903-1-275.89 -ТМ

Котельная с 6 котлоагрегатами „Братск-М" для сельскохозяйственного строительства

Общие данные (продолжение)

Стадия	Лист	Листов
РП	5	

ГПИ Горьковский САНТЕХПРОЕКТ

Альбом 3

Ведомость теплоизоляционных конструкций (окончание)

Наименование элемента, диаметр или размеры, мм	Кол.	Температура теплоносителя °С		Изоляционные конструкции						Обозначение применяемых чертежей	Примечание
				Основной теплоизоляционный слой			Покровный слой				
		Макс.	Средняя годовая	Материал	Толщ. мм	Общ. объем м³	Материал	Толщ. мм	Общ. поверхность м²		
Оборудование											
Бак-аккумулятор V=75 м³ ф3000	2			Маты минераловатные прошивные в обкладках из металлической сетки № 20-05 ГОСТ 21880-86	100	26	Алюминиевый лист АД1.Н-0,8 ГОСТ 21631-76*	0,8	266	л. ТМН-1	
Металлические газоходы в нутри котельной	3			Плиты тепло-изоляционные из минеральной ваты на синтетическом связующем ГОСТ 9573-82	80	18	Алюминиевый лист АД1.Н-0,8 ГОСТ 21631-76*	0,8	150	7.903-2-1 стр 49-57	
Газоходы наружные	1			Плиты тепло-изоляционные из минеральной ваты на синтетическом связующем ГОСТ 23208-83	100	4,7	Алюминиевый лист АД1.Н-0,8 ГОСТ 21631-76*	0,8	37,0		
Циклон ЦН-15 ф500	3			Полуцилиндры теплоизоляционные из минеральной ваты на синтетическом связующем ГОСТ 23208-83	80	3,1	Алюминиевый лист АД1.Н-0,5 ГОСТ 21631-76*	0,5	42,0	7.903.9-2.1 стр 58-65	
Дымосос ДН-9у	3			Совелитовая мастика	80	3,3	Асбестоцементная штукатурка	20	30,3		

Для нанесения цветных колец согласно п. 6-1-1 „Правил устройства и эксплуатации трубопроводов пара и горячей воды" (утвержденного 10 марта 1970 года) дополнительно учесть окрашиваемую поверхность - 18,3 м². (3% от общей изолированной поверхности трубопроводов).

Условные обозначения трубопроводов (окончание)

Обозначение	Наименование
Т31	Трубопровод горячего водоснабжения от баков-аккумуляторов к блоку насосов горячего водоснабжения, t=55°С
Т32	Трубопровод горячего водоснабжения от блока насосов горячего водоснабжения в сеть, t=55°С
Т95	Трубопровод сливной от предохранительных клапанов в охлаждающий колодец t=70°С
Т96.1	Трубопровод сливной от котлов в канал шлакозолоудаления, t=50°С
Т96.2	Трубопровод сливной от Na-катионитных фильтров в канал шлакозолоудаления, t=16°С.
Т96.3	Трубопровод сливной от Na-катионитных фильтров в канал шлакозолоудаления t=16°С
Т96.4	Трубопровод сливной от блока фильтров обезжелезивания в канал шлакозолоудаленця t=16°С
Т96.5	Трубопровод сливной от блока взрыхляющей промывки фильтров обезжелезивания в канал шлакозолоудаления t=16°С
Т96.6	Трубопровод сливной от бака-аккумулятора в охлаждающий колодец t=55°С
Т96.7	Трубопровод сливной ВДГГУ-3, t=70°С
П12	Трубопровод сжатого воздуха на обдувку конвекторов и котлов.
П12.1	Трубопровод сжатого воздуха к резервуару производственных сточных вод

Привязан:

Инв. № подл. | Подпись и дата | Взам. инв. №

ГИП	Гусева		ТП903-1-275.89 -ТМ
Нач. отд	Лепендин		
Н. контр	Гладкова		Котельная с 6 котлоагрегатами „Братск-М" для сельскохозяйственного строительства
Гл. спец	Волкова		Стадия: РП; Лист: 6; Листов:
Нач. гр.	Гладкова		Общие данные (продолжение)
Инж. ТК	Позднева		ГПИ Горьковский САНТЕХПРОЕКТ
Инж. ПК	Зайцева		

Копировал: Исаева

Альбом 3

Расчетная тепловая схема

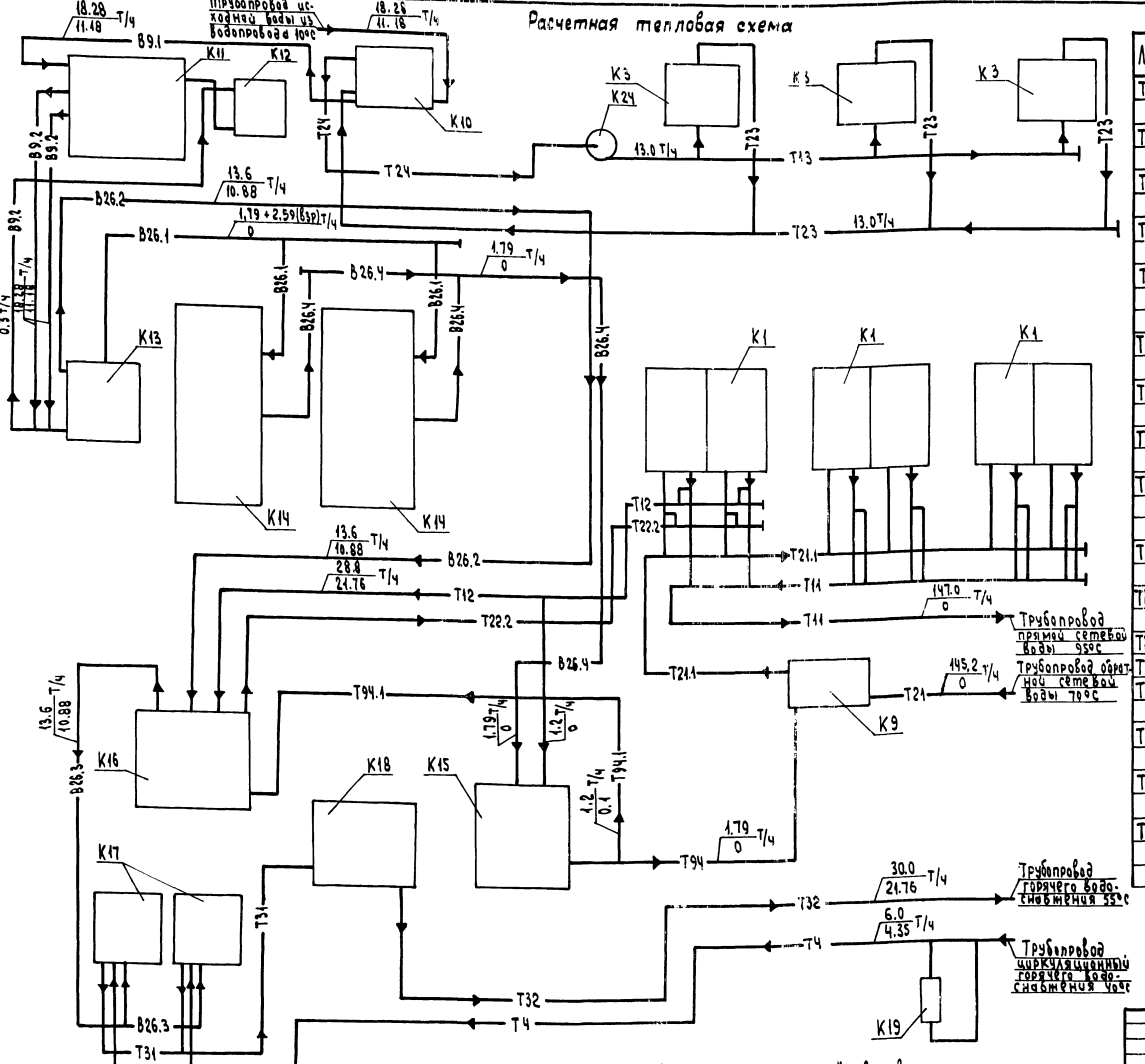

1. Количество рабочих котлов во внутреннем контуре-1.
2. В расходах, указанных дробью, в числителе - максимально-зимний режим, в знаменателе - летний режим.
3. Параметры максимально-зимнего режима приведены для расчетной отопительной температуры минус 30°С

Ведомость спецификаций

Лист	Наименование	Примечание
ТМ12	Блок котлоагрегатов „Братск-М" План по 2-2. Разрезы 1-1; 3-3; Спецификация	
ТМ13	Газоходы блока котлоагрегата. План Разрез 1-1. Спецификация.	
ТМ15	Газоходы (наружные). План. Разрезы 1-1; 2-2; 3-3. Спецификация.	
ТМ16	Воздуховоды. План. Разрезы 1-1; 2-2 Спецификация.	
ТМ19	Трубопроводы сетевой воды. Разрезы 2-2; 3-3; 4-4; 5-5. Спецификация (начало)	
ТМ20	Трубопроводы сетевой воды. Спецификация (продолжение)	
ТМ21	Трубопроводы сетевой воды. Спецификация (окончание).	
ТМ23	Трубопроводы горячего водоснабжения. Спецификация.	
ТМ24	Трубопроводы горячего водоснабжения вне здания котельной. План. Разрезы 1-1; 2-2; 3-3; 4-4; 5-5. Спецификация.	
ТМ25	Бак-аккумулятор V= 75 м³ План. Разрезы 1-1; 2-2. Спецификация.	
ТМ27	Трубопровод исходной воды. Узлы I; II; III; IV. Спецификация.	
ТМ28	Блок насосов сетевой воды К9.	
ТМ29	Блок приготовления исходной воды К10.	
ТМ30	Блок насосов сетевой воды контура котла горячего водоснабжения К16.	
ТМ31	Блок насосов горячего водоснабжения К18	
ТМ34	Блок фильтров обезжелезивания К11 Опорная конструкция. Спецификация.	
ТМ35	Блок взрыхляющей промывки фильтров обезжелезивания К12	

Привязан:

Инв. №

ГИП	Гусева		
Нач. отд	Лепендин		08.89
Н. контр.	Гладикова		
Гл. спец.	Волкова		
Нач. гр.	Гладикова		
Инж. I к	Поздеева		
Инж. II к	Киселева		

ТП903-1- 275.89 -ТМ

Котельная с 5 котлоагрегатами „Братск-М" для сельскохозяйственного строительства

Стадия	Лист	Листов
РП	7	

Общие данные (продолжение)

ГПИ Горьковский САНТЕХПРОЕКТ

23947-03 10 Формат А2

Альбом 3

Указания по антикоррозийной защите

Наименование технологического аппарата, газохода, трубопровода, габаритные размеры, мм; Номер позиции, номер чертежа заказчика или тип. проекта	Условия эксплуатации (состав среды, температура °С; давление МПа, коэффициент заполнения; место установки и др.	Конструкция антикоррозионного покрытия	Технические требования по производству работ
1	2	3	4
Фильтр Na-катионитный Ф1000, ФИПаI-1.0-0.6 Na (обезжелезивания) поз. К11 т.п. 903-1-275.89 л ТМ-33	Исходная вода с содержанием железа 5÷0.3 мг/л, кислорода 6 мг/л, температура 16°С. установлены в зданиц.	Эпоксидное: шпатлевка ЭП-0010-6 слоев (внутренняя поверхность) Грунт ГФ-021 (ГОСТ 25129-82) 1слой; краска БТ-177 (ГОСТ 5631-79) - 2 слоя (наружная поверхность)	Согласно требованиям техники безопасности.
Бак взрыхляющей промывки фильтров Ф1000, Н 3000 сер. 4.903-13 в.0.1-2 А23В 039.000; поз К12.1 т.п. 903-1-275.89 л ТМ-35	Вода с содержанием железа до 0,3 мг/л, кислорода 6 мг/л температура 16°С установлен в зданиц.	Эпоксидное: шпатлевка ЭП-0010-6 слоев (внутренняя поверхность) Грунт ГФ-021 (ГОСТ 25129-82) 1слой; краска БТ-177 (ГОСТ 5631-79) - 2 слоя (наружная поверхность)	
Эжектор водосолянай сер. 4.903-13 в 0.1-4 А23А 026.000, поз К10.3 т.п. 903-1-275.89 л.ТМ-29	Водовоздушная смесь температура 10°С Установлен в здании	Эпоксидная смола ЭД-20 (ГОСТ 10587-84) с добавкой 25% графита - 2 слоя (внутренняя поверхность) Грунт ГФ-021-1слой Краска БТ-177-2слоя (наружная поверхность)	
Подогреватель БиКЗ G=20-40 т/ч, F=5 м² поз. К10.1 т.п. 903-1-275.89 л ТМ-29	Исходная вода с содержанием железа 5мг/л, Кислорода 6 мг/л, температура 10÷16°С. Установлен в здании	Грунт ГФ-021-1слой Краска БТ-177-2слоя (наружная поверхность)	
Водоумягчительная установка ВПУ-1.0, поз. К14	Вода в процессе Натрий-катионирования; раствор натрий-хлорида концентрацией 7-26% установлена в здании.	Эпоксидное: шпатлевка ЭП-0010-6 слоев (фильтр - внутренняя поверхность) Эпоксидное: шпатлевка ЭП-0010-2слоя, Стеклоткань-1слой шпатлевка ЭП-0010-2слоя (Солерастворитель - внутренняя поверхность Грунт ГФ-021-1слой Краска БТ-177-2слоя (наружные поверхности)	
Вакуумная деаэрационно-подпиточная установка ВДПУ-3 поз. К15	Вода с содержанием железа до 0.3 мг/л, кислорода 6-0.05 мг/л, общая жесткость 0.1 м моль/л, температура 16-70°С установлена в здании.	Краска В-ЖС-41 (ТУ6-10-1481-78) (деаэрационная колонка - внутренняя поверхность Эпоксидное: шпатлевка ЭП-0010-	

1	2	3	4
		6 слоев (бак-внутренняя поверхность) Эпоксидная смола ЭД-20 (ГОСТ 10587-84) с добавкой 25% графита - 2 слоя. (Элеватор - внутренняя поверхность) Грунт ГФ-021-1слой (ГОСТ 25129-82) Краска БТ-177 (ГОСТ 5631-79) - 2 слоя (Деаэрационная колонка, бак, элеватор, подогреватель - наружные поверхности)	
Бак-аккумулятор Ф3200, h 12800 ОСТ 34-42-56-82 Т169.01.00.000СБ, поз К17 т.п. 903-1-275.89 л.ТМ-25	Вода с содержанием железа до 0.3 мг/л Кислорода 6 мг/л, температура 55°С установлены на улице.	Герметик ЛГ-4 (ТУ26-02-592-83) (внутренняя поверхность) Грунт ГФ-021-1слой Краска БТ-177-2слоя (наружная поверхность)	
Подогреватель ТКЗ G=80-240 т/ч, F=21 м², поз. К16.2 т.п. 903-1-275.89 л.ТМ-30	Вода с содержанием железа до 0.3 мг/л, Кислорода 6 мг/л, температура 16-55°С Установлен в здании	Грунт ГФ-021-1слой Краска БТ-177-2слоя (наружная поверхность)	
Днища водоподготовительных фильтров	Вода pH=1-14 раствор натрий-хлорида концентрацией 7-26%	Мастика „Битумиколь" на основе битума БН 90/10 с наполнителями (ГОСТ 6617-76)	
Газоходы, F=270 м² т.п. 903-1-275.89	Дымовые газы температура 180-90°С	Эмаль ПФ-837-2слоя (внутренняя поверхность) Грунт 132А-1слой Краска БТ-177-2слоя (наружная поверхность)	
Воздуховоды F=62 м²	Воздух	Грунт 138А-1слой Краска БТ-177-2слоя (наружная поверхность)	
Трубопроводы	Вода	Грунт ГФ-021-1слой Краска БТ-177-2слоя (наружная поверхность)	

Инв. № подл. | Подпись и дата | Взам. инв. №

Привязан:

Инв. №

ГИП	Гусева		
Нач. отд.	Лепендин		
Н. контр.	Гладикова		
Гл. спец.	Волкова		
Нач. гр	Гладикова		
Инж. ТК	Позднеева		
Инж. к	Киселева		

ТП 903-1-275.89 -ТМ

Котельная с 6 котлоагрегатами „Братск-М" для сельскохозяйственного строительства

Стадия	Лист	Листов
РП	8	

Общие данные (продолжение)

ГПИ Горьковский САНТЕХПРОЕКТ

Ведомость объемов антикоррозийных работ по объектам защиты

Наименование	Объем работ м²																						Итого
	Фильтр №а Катионитн. ф1000, 2шт поз. К11		Бак ф1300, Н3000 1шт поз. К12.1		Эжектор водоструйной 1шт поз. К10.3		Подогреватель БиКЗ, F=5м 1шт поз. К10.1		Вакуумягчительная установка ВПУ-1.0 2шт поз. К14		Вакуумная деаэрационно-подпиточная установка ВДПУ-3-1шт поз.К-13		Бак-аккумулятор ф3000 А10626 2шт поз. К17		Подогреватель ТКЗ F=21м² 1шт поз К16		Днища водоподготовительных фильтров		Газоходы		Воздуховоды		Трубопроводы		
	ед.	Всего	ед.	Всего	ед.	Всего	ед.	Всего	ед.	Всего	ед	Всего	ед.	Всего	ед	Всего	ед	Всего	ед.	Всего	ед.	Всего	ед.	Всего	
Обработка поверхностей металлическими щетками	10.69	21.38	17.6	17.6	0.065	0.065	0.9	0.9	5.74	11.48	11.59	11.59	136.6	273.2	1.91	1.91			484	484	62	62	127	127	1011.13
Обезжиривание поверхности	10.69	21.38	17.6	17.6	0.065	0.065	0.9	0.9	5.74	11.48	11.59	11.59	136.6	273.2	1.91	1.91			484	484	62	62	127	127	1011.13
Покрытие шпатлевкой ЭП-0010 в 2 слоя									1.22	2.44															3.66
Стеклоткань - 1 слой									1.22	2.44															3.66
Покрытие шпатлевкой ЭП-0010 в 6 слоев	5.31	10.62	8.8	8.8					1.65	3.30	2.0	2.0													24.72
Окраска внутренней поверхности краской в-ЖС-41 - в 3 слоя											2.17	2.17													2.17
Окраска внутренней поверхности эмалью ПФ-837 в 2 слоя.																			214	214					214
Огрунтовка наружной поверхности грунтом ГФ-021 в 1 слой	5.38	10.76	8.8	8.8	0.065	0.065	0.9	0.9	2.87	5.74	7.37	7.37	68.3	136.6	1.91	1.91							127	127	299.15
Огрунтовка наружной поверхности грунтом 138А в 1 слой																			270	270	62	62			332
Окраска наружной поверхности краской БТ-177 в 2 слоя	5.38	10.76	8.8	8.8	0.065	0.065	0.9	0.9	2.87	5.74	7.37	7.37	68.3	136.6	1.91	1.91			270	270	62	62	127	127	631.15
Покрытие эпоксидной смолой ЭД-20 с добавкой 25% графита - в 2 слоя					0.05	0.05					0.05	0.05													0.1
Заливка герметизирующей жидкости АГ-4													1.5	3.0											3.0
Заливка мастикой „Битуминоль" на основе битума БН 90/10											0.4	0.4					1.9	3.8							4.2

Привязан:

Инв. №

Гл.инж	Гусева	
Начотд	Лепендин	
Н.контр	Гладикова	
Гл.спец	Волкова	
Нач.гр.	Гладикова	
Инж.т.к	Поздеева	
Инж.т.к	Киселева	

ТП903-1-275.89 -ТМ

Котельная с 6 котлоагрегатами „Брянск. М" для сельскохозяйственного строительства

Общие данные (окончание)

Стадия	Лист	Листов
РП	9	

ГПИ Горьковский САНТЕХПРОЕКТ

Альбом 3

План на отм. 0.000

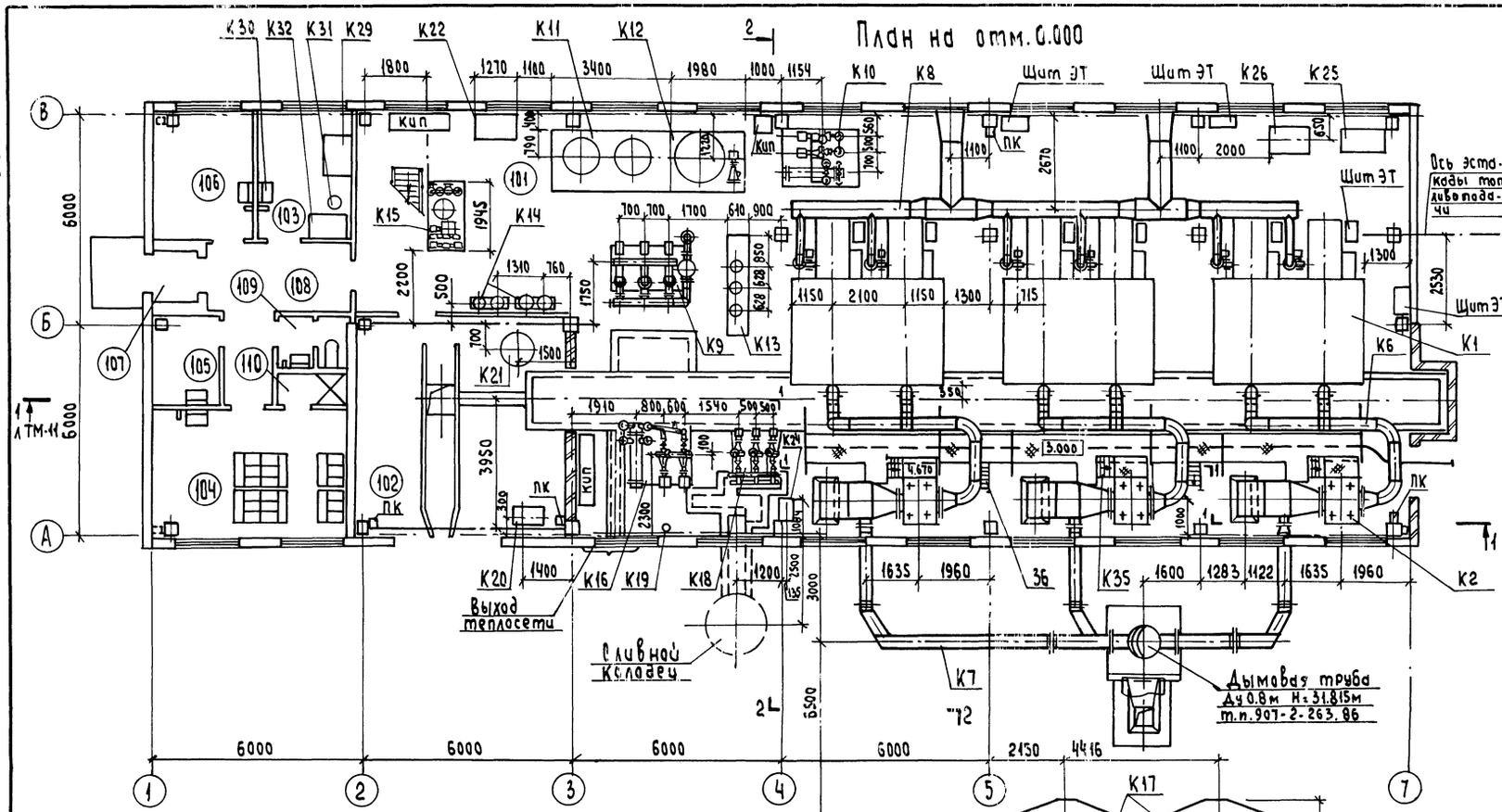

План - вид сверху

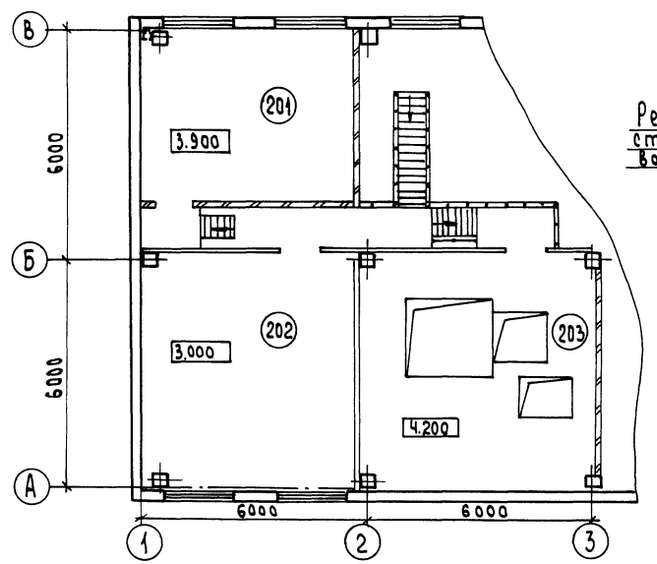

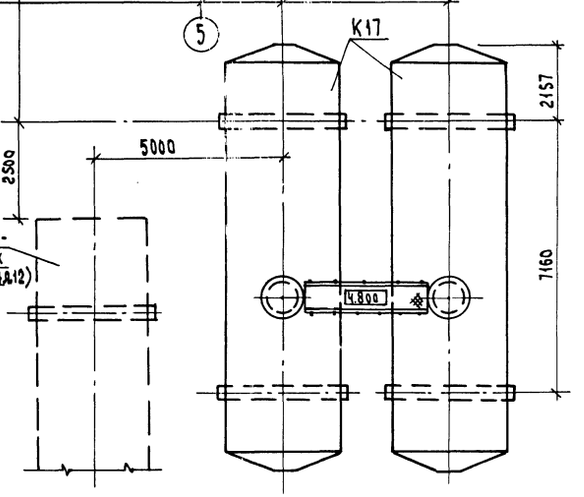

2 л. ТМ-11

Экспликация помещений

Номер по плану	Наименование	Площадь м²	Категория производства пр. взрывной, взрыво-пожарной и пожарной опасности
101	Котельный зал	504.1	Г
102	Тамбур шлакозолоудаления	37.6	Д
103	Лаборатория ВП	9.6	Д
104	Гардероб на 18 шк.	20.0	
105	Кладовая дворочного инвентаря	5.0	
106	Комната отдыха (предназначена для обогрева или охлаждения рабочих)	9.5	
107	Входной тамбур	2.0	
108	Коридор	12.8	
109	Уборная	2.7	
110	Душевая	1.7	
201	ПСУ	25.7	Г
202	Венткамера	35.8	Д
203	Помещение шлакозолоудаления	39.1	Д

Компоновка оборудования выполнена на листах ТМ-10, ТМ-11.

Спецификацию оборудования см. т.п. 903-1-275.89 в альбоме 13. часть 1.

Инв.№ подл. | Подпись и дата | Взам.инв.№

Привязан:

Инв.№

ГИП	Гусева		
Нач.отд.	Лепендин		08.84
Н.контр.	Гладикова		
Гл.спец.	Волкова		
Нач.гр.	Гладикова		
Инж.Ік	Позднеева		

ТП 903-1-275.89 ТМ

Котельная с 6 котлоагрегатами „Братск-М" для сельскохозяйственного строительства

Стадия	Лист	Листов
РП	10	

Компоновка оборудования. План на отм. 0.000. План-вид сверху. Экспликация помещений.

ГПИ Горьковский САНТЕХПРОЕКТ

23947-03 13 Формат А2

Альбом 3

Разрез 1-1 л. ТМ-10

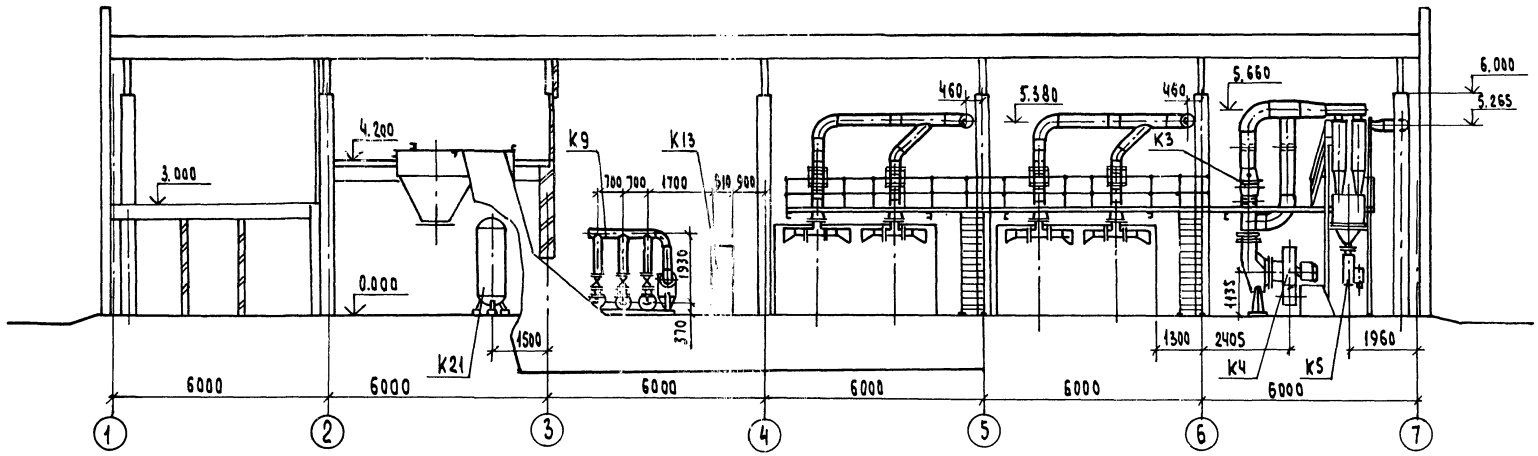

Разрез 2-2 л. ТМ-10

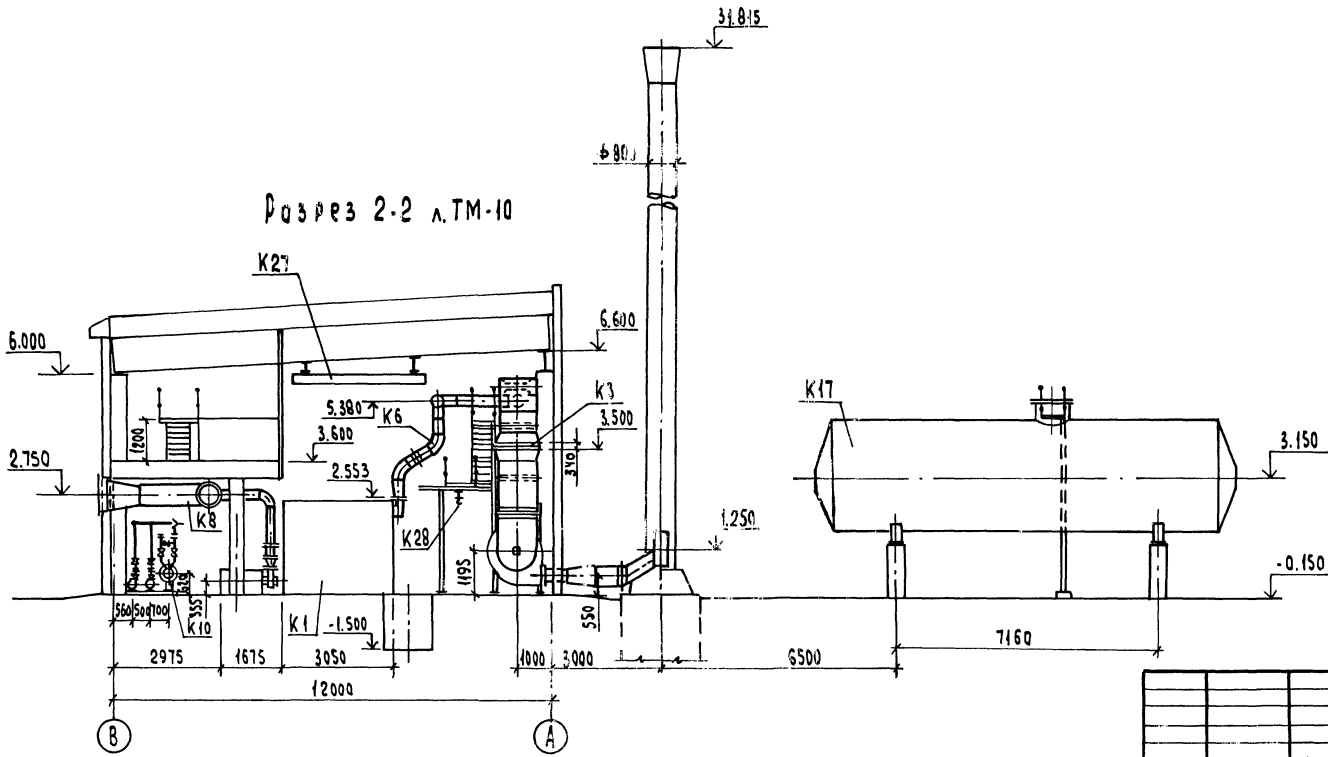

					ТП903-1-275.89 -ТМ		
Привязан:		ГИП	Гусева		Котельная с 6 котлоагрегатами „Братск-М" для сельскохозяйственного строительства	Стадия	Лист	Листов
		Нач.отд	Лепендин			РП	11	
		Н.контр.	Гладикова					
		Гл.спец.	Волкова		Компановка оборудования. Разрезы 1-1; 2-2	ГПИ Горьковский САНТЕХПРОЕКТ		
Инв. №		Нач.гр.	Гладикова					
		Инж.1к	Позднеева					

Альбом 3

Разрез 1-1

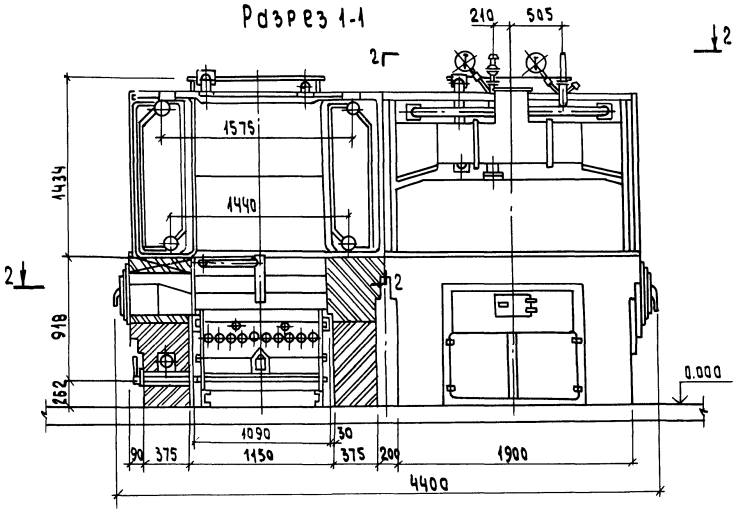

Разрез 3-3

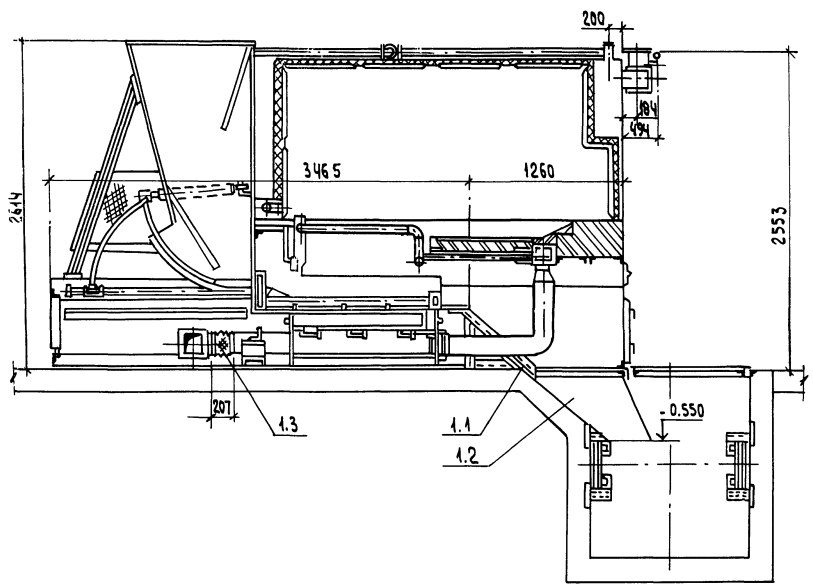

План по 2-2

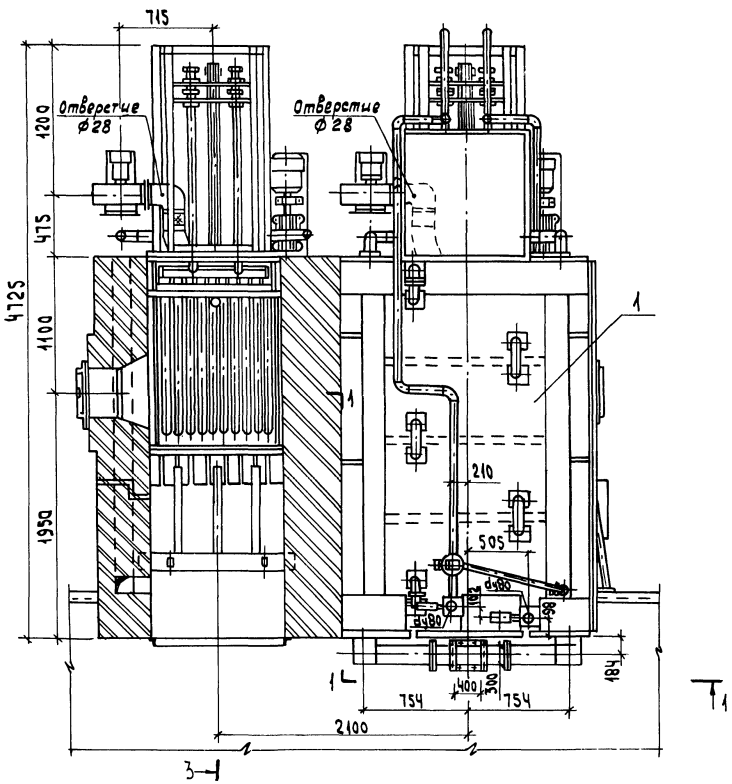

Условные обозначения

- Кирпич обыкновенный
- Кирпич огнеупорный
- Мастика огнеупорная
- Мастика теплоизоляционная

Марка поз.	Обозначение	Наименование	Кол.	Масса ед., кг	Примечание
1	ТУ21-26-255-88	Котлоагрегат			Q=1,33МВт
		„Братск-М" с механической топкой			t=95°C
			2	14600	P=0,8МПа
1.1	Ал.5 черт. Д25В.001.000	Желоб шлакоспускной	2	70	
1.2	Ал.5 черт. Д25В.002.000	Короб шлакоспускной	2	51	
1.3	Серия 5.904-5	Вставка гибкая			
		175×175	2	0,9	

Привязан:

Инв.№

ГИП	Гусева		
Нач. отд	Леденцин		
Н. контр.	Гладкова		
Гл. спец.	Волкова		
Нач. гр.	Гладкова		
Инж. ТК	Лозгачева		
Инж. ТК	Зайчева		

ТП 903-1-275.89 -ТМ

Котельная с 6 котлоагрегатами „Братск-М" для сельскохозяйственного строительства

Стадия: РП | Лист: 12 | Листов:

Блок котлоагрегатов „Братск-М" План по 2-2. Разрезы 1-1; 3-3. Спецификация

ГПИ Горьковский САНТЕХПРОЕКТ

Инв.№подл. | Подпись и дата | Взам.инв.№

Альбом 3

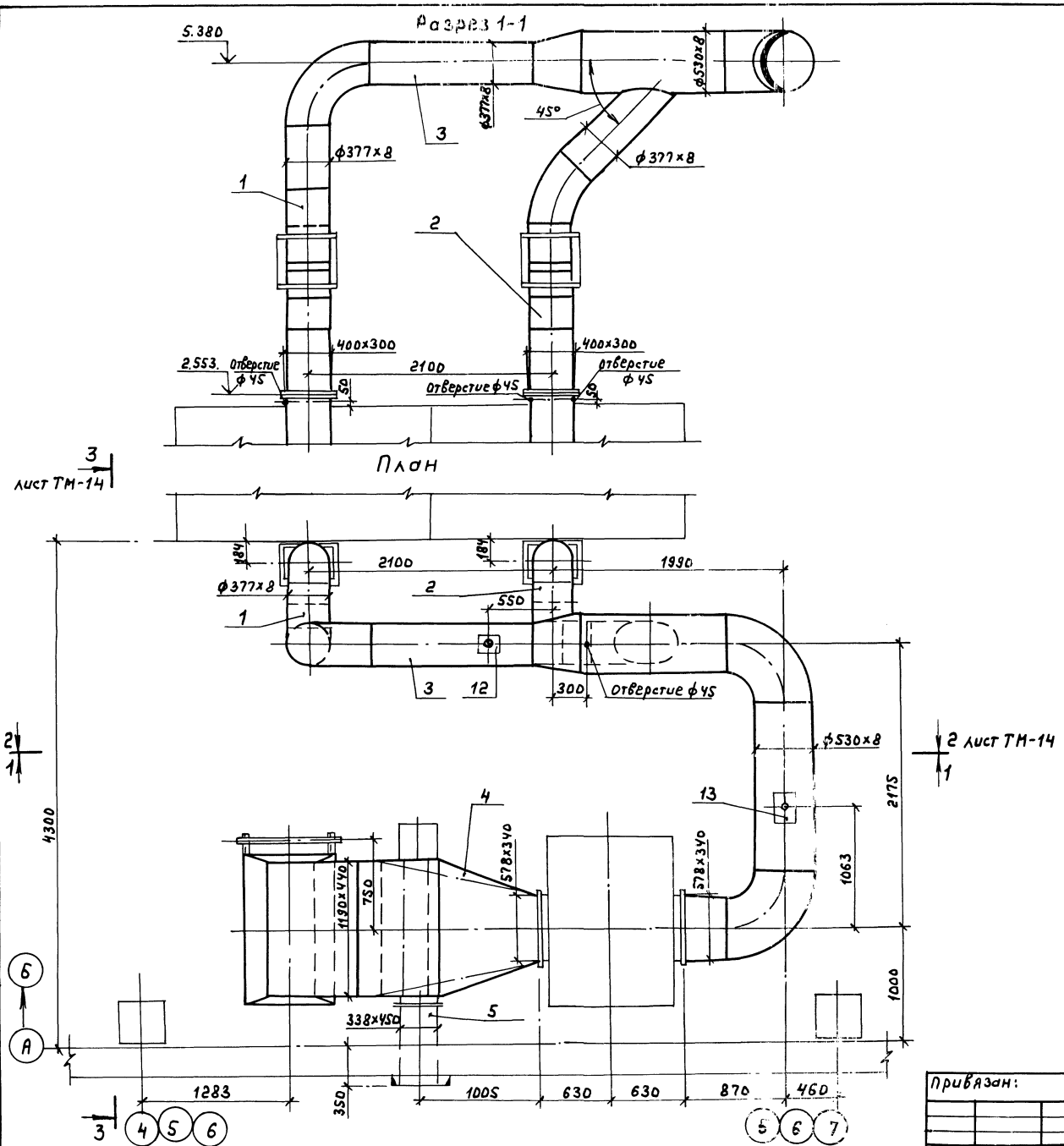

Марка, поз.	Обозначение	Наименование	Кол.	Масса ед, кг.	Примечание
1	Д 20А.946.000 ал.5	Газоход	1	173	
2	Д 20А.946.000-01 ал.5	Газоход	1	176	
3	Д 20А.945.000 ал.5	Газоход	1	725	
4	Д 20А.1036.000 ал.5	Газоход	1	925	
5	Д 20А.947.000 ал.5	Газоход	1	70	
6	Д 20А.961.000 ал.5	Патрубок	1	11	
7	ОЧ ПГВУ-242-76 ал.5	Компенсатор			
		ф350	2	10.07	
8	Д 20Б.037.000 ал.5	Компенсатор			
		440×1190	1	53	
9	Д 20А.944.060 ал.5	Заслонка	3	19	
10	Д 22Б.139.000 ал.5	Привод заслонки			
		местный	3	8	
11	Д 20А.944.090 ал.5	Обдувочное			
		устройство	1	15	
12	ГОСТ 16127-78	Подвеска ПГ-377-3400	1	20.7	
13	ГОСТ 16127-78	Подвеска ПГ-530-3400	1	29.8	
14	Д 23А.562.000	Подвеска	2	13	
15	Д 23А.561.000	Опора под всасы-			
		вающий карман	1	84	
16	ГОСТ 2850-80	Картон асбесто-			
		вый КАОН б=5мм.	2		м²
17	ГОСТ 7798-70 ГОСТ 5915-70	Метизы	10		кг
18	73КЧ-1-87	Закладная кон-			
		струкция	3		
19	ГОСТ 9467-75	Электроды	48		кг

Спецификация составлена для одного блока котлоагрегата.
Всего три блока котлоагрегатов.

				ТП 903-1-275.89-ТМ	
ГИП	Гусева				
Нач.отд.	Лепендин		09.9	Котельная с 6 котлоагрегатами „Братск-М" для сельскохозяйственного строительства.	Стадия: РП; Лист: 13; Листов:
Н.контр.	Гладикова				
Гл.спец.	Волкова				
Нач.гр.	Гладикова			Газоходы блока котлоагрегата. План. Р03-831-1. Спецификация.	ГПИ Горьковский САНТЕХПРОЕКТ
Инж.I к	Поздеева				
Инж.III к	Марухина				

Привязан:

Инв. №

23947-03 16 формат А2

Альбом 3

Разрез 2-2 лист ТМ-13

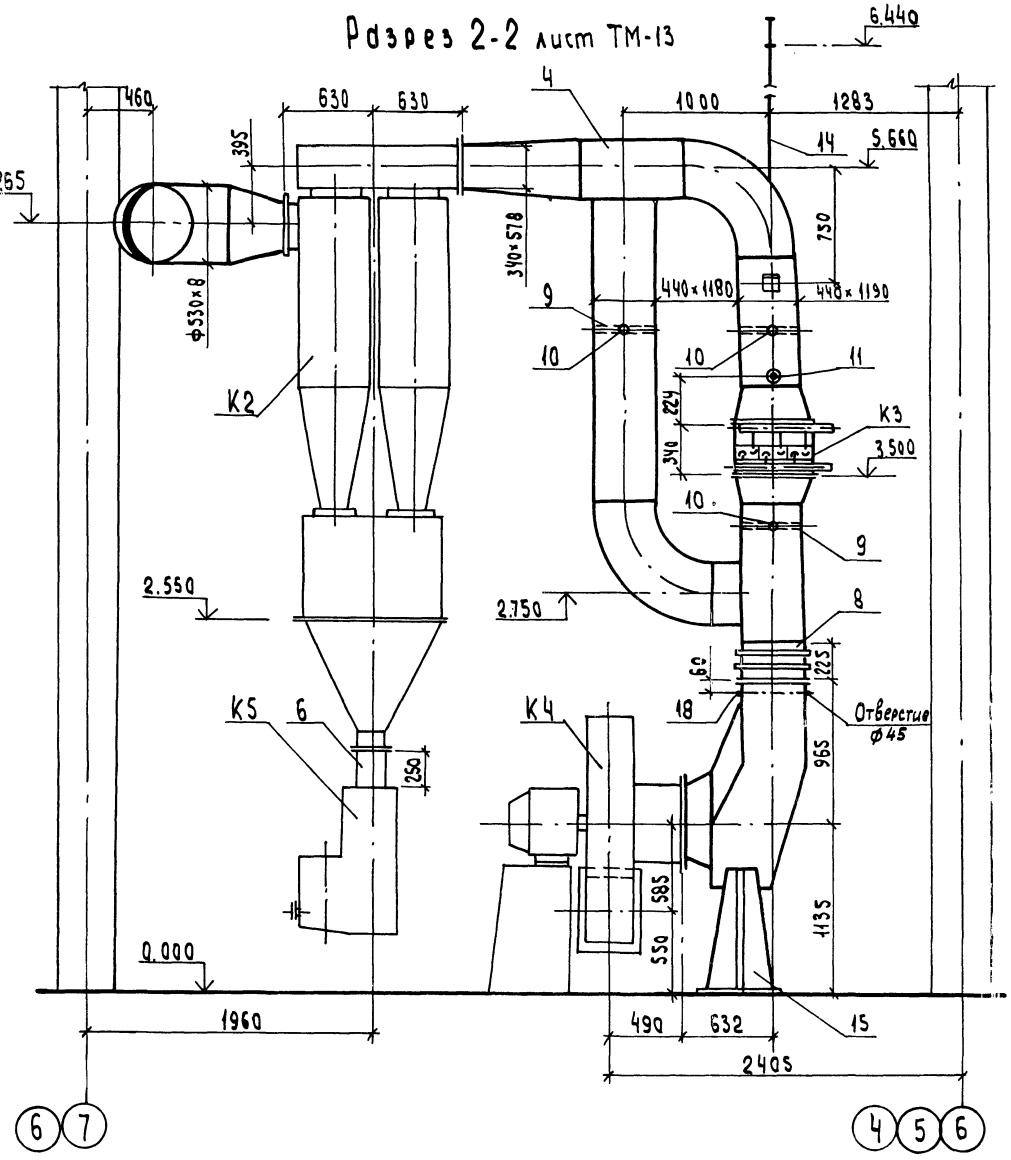

Разрез 3-3 лист ТМ-13

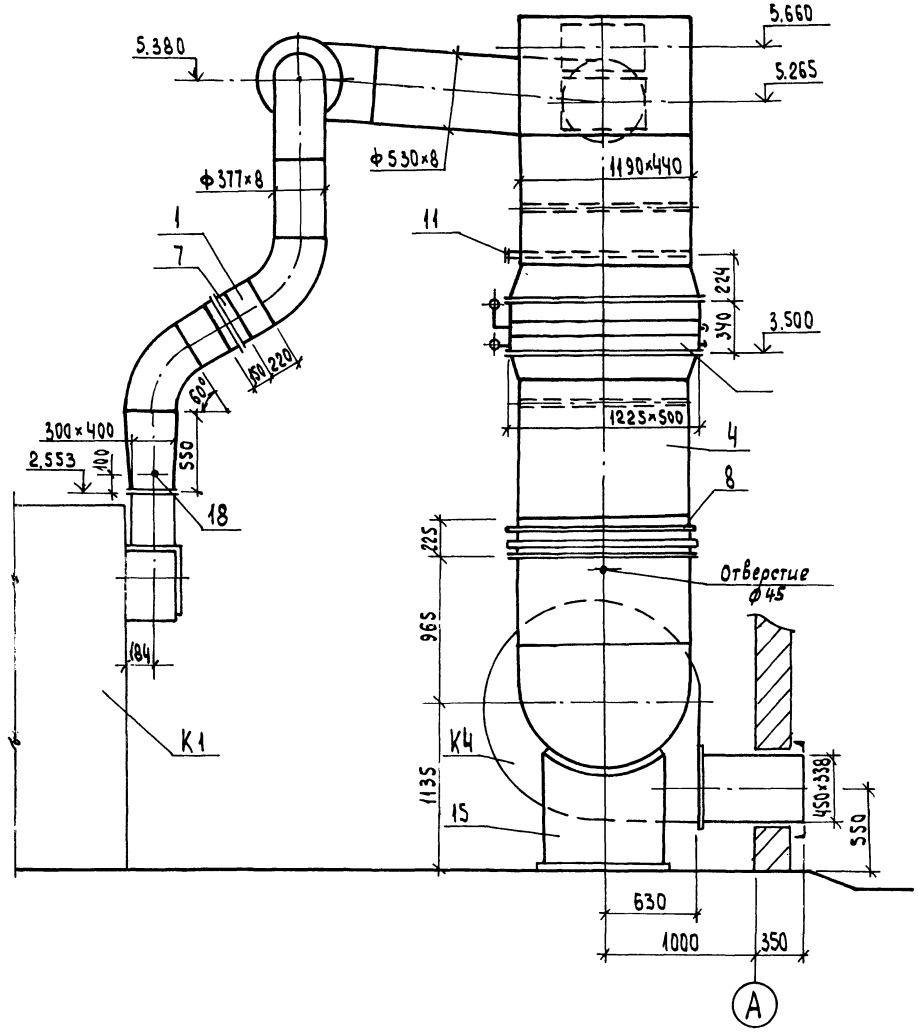

				ТП 903-1-275.89 ТМ	
Привязан:	ГИП	Гусева		Котельная с 6 котлоагрегатами "Братск-М" для сельскохозяйственного строительства	Стадия: Р.П; Лист: 14; Листов:
	Нач. отд.	Лепендин			
	Н. Контр.	Гладикова			
	Гл. спец.	Волкова		Газоходы блока котлоагрегата. Разрезы 2-2; 3-3.	ГПИ Горьковский САНТЕХПРОЕКТ
Инв. №	Нач. гр.	Гладикова			
	Инж. ТК	Позднеева			

Инв. № подл. | Подпись и дата | Взам. инв. №

Альбом 3

План

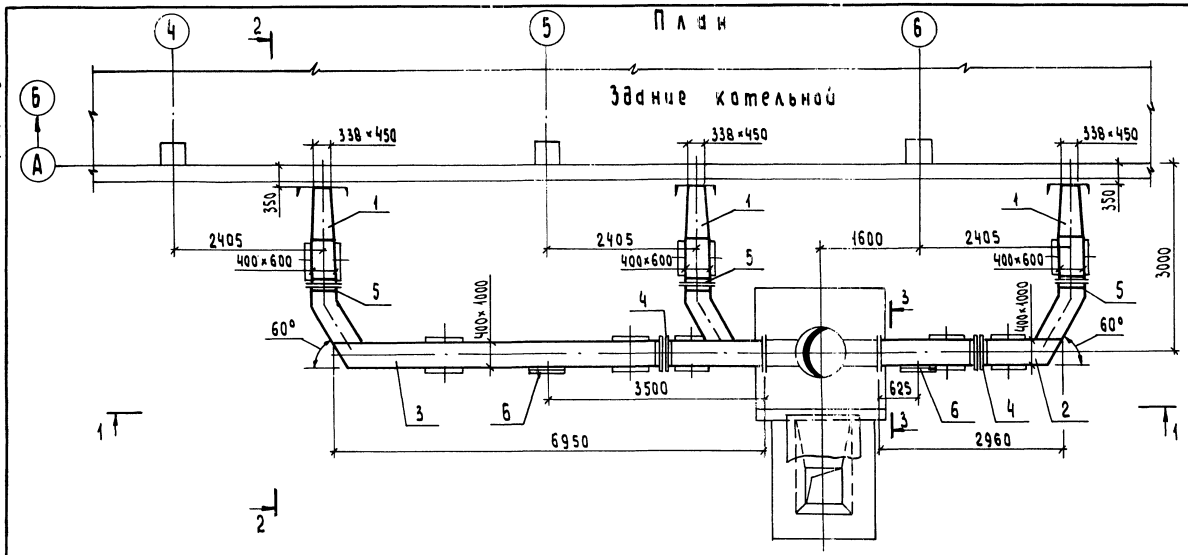

Марка поз	Обозначение	Наименование	Кол	Масса ед. кг	Примечание
1	Ал.5 черт. Д20А.939.000	Газоход	3	204	
2	Ал.5 черт. Д20А.940.000	Газоход	1	387	
3	Ал.5 черт. Д20А.941.000	Газоход	1	885	
4	Ал.5 черт. Д208.037.000	Компенсатор			
		400×1000	2	29	
5	Ал.5 черт. Д208.039.000	Компенсатор			
		400×600	3	17	
6	Ал.5 черт. Д 22А.043.000	Люк 600×500	2	21	
7	Ал.5 черт. Д 23Д.558.000	Опора	8	16	
8	ГОСТ 2850-80	Картон асбестовый КАОН δ=5мм	2		м²
9	ГОСТ 5915-70 ГОСТ 7798-70	Метизы	6		кг
10	ГОСТ 9467-75	Электроды	30		кг

Разрез 1-1

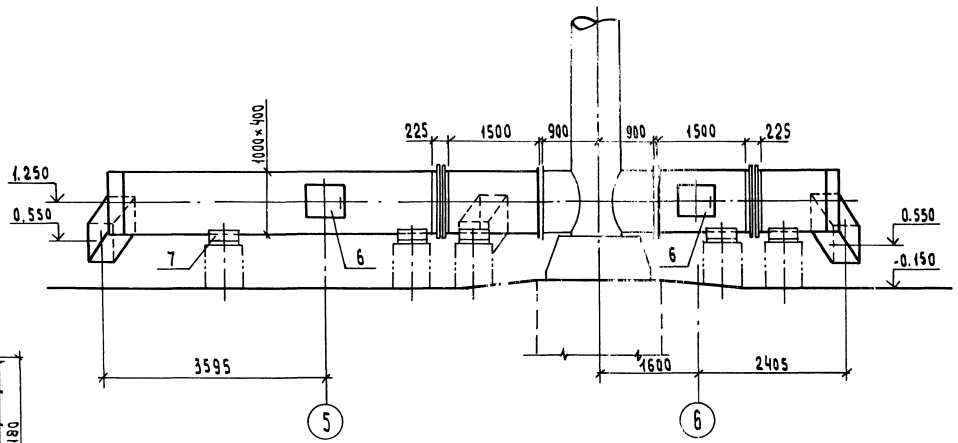

Разрез 2-2

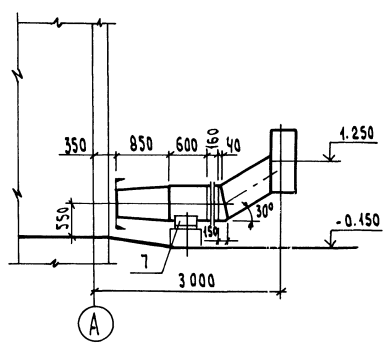

Разрез 3-3 (М1:20)

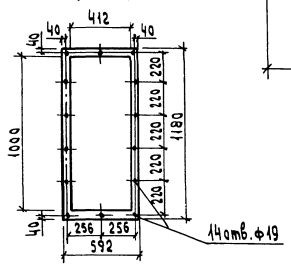

ГИП	Гусева		
Нач.отд.	Леденцин		08.89
Н.контр.	Гладкова		
Гл.спец.	Волкова		
Нач.гр.	Гладкова		
Инж.1к	Позднеева		
Инж.1к	Мартухина		

Привязан:

Инв.№

ТП 903-1-275.89 -ТМ

Котельная с 6 котлоагрегатами „Братск-М" для сельскохозяйственного строительства

Стадия: Р.П | Лист: 15 | Листов:

Газоходы (наружные) Планы. Разрезы 1-1; 2-2; 3-3 Спецификация.

ГПИ Горьковский САНТЕХПРОЕКТ

Альбом 3

Разрез 1-1

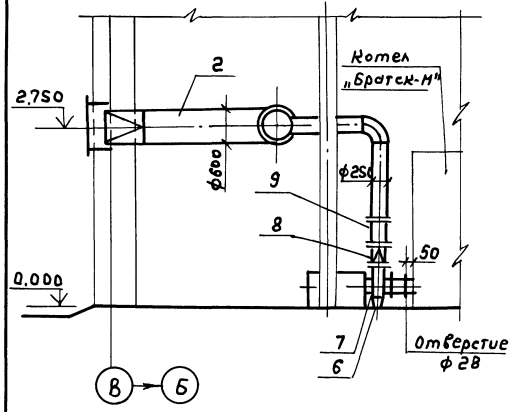

Разрез 2-2

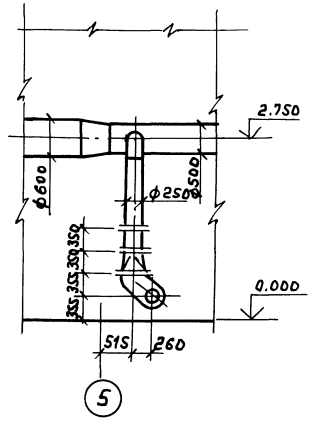

План

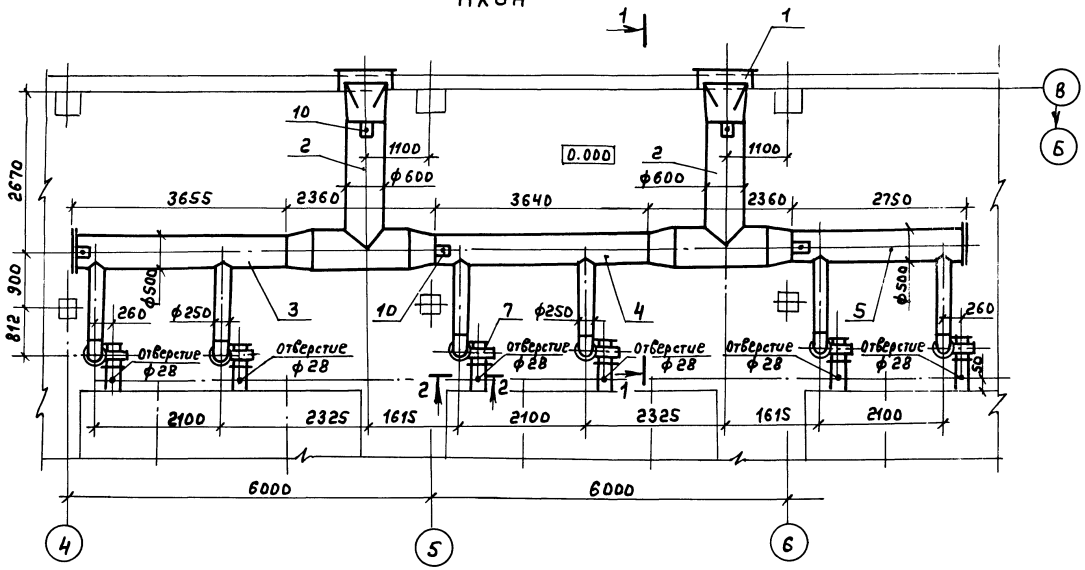

Марка поз.	Обозначение	Наименование	Кол.	Масса ед.кг	Примечание
1	Ал.5 черт. А22А.028.000	Жалюзийная решетка 800×500h	2	9.2	
2	Ал.5 черт. А21А.959.000	Воздуховод	2	235	
3	Ал.5 черт. А21А.980.000.01	Воздуховод	1	231	
4	Ал.5 черт. А21А.980.000	Воздуховод	1	225	
5	Ал.5 черт. А21А.980.000-02	Воздуховод	1	197	
6	Ал.5 черт. А23А.388.000	Опора	6	8.7	
7	Ал.5 черт. А21А.775.000	Всасывающий карман	6	20	
8	Ал.5 черт. А21А.774.000	Переход	6	12	
9	Серия 3.904-18 Вып. 2	Заслонка воздушная ф250	6	5.1	
10	090 ст 34-42-724-85	Подвеска	5	6,5	
11	ГОСТ 8850-80	Картон асбестовый КАОН δ=5мм	1		м²
12	ГОСТ 5915-70 ГОСТ 7798-70	Метизы	0.77		кг
13	ГОСТ 9467-75	Электроды	21		кг

ГИП	Гусева		
Нач.отд.	Лепендин		09.90
Н.контр.	Гладикова		
Гл.спец.	Волнова		
Нач.гр.	Гладикова		
Инж.I к.	Поздеева		
Инж.II к.	Зайцева		

Привязан:

Инв.№

ТП 903-1-275.89 ТМ

Котельная с 6 котлоагрегатами „Братск-М" для сельскохозяйственного строительства.

Стадия: РП | Лист: 18 | Листов:

Воздуховоды. План. Разрезы 1-1; 2-2. Спецификация.

ГПИ Горьковский САНТЕХПРОЕКТ

Копир.

Инв.№подл. | Подп. и дата | Взам.инв.№

Альбом 3

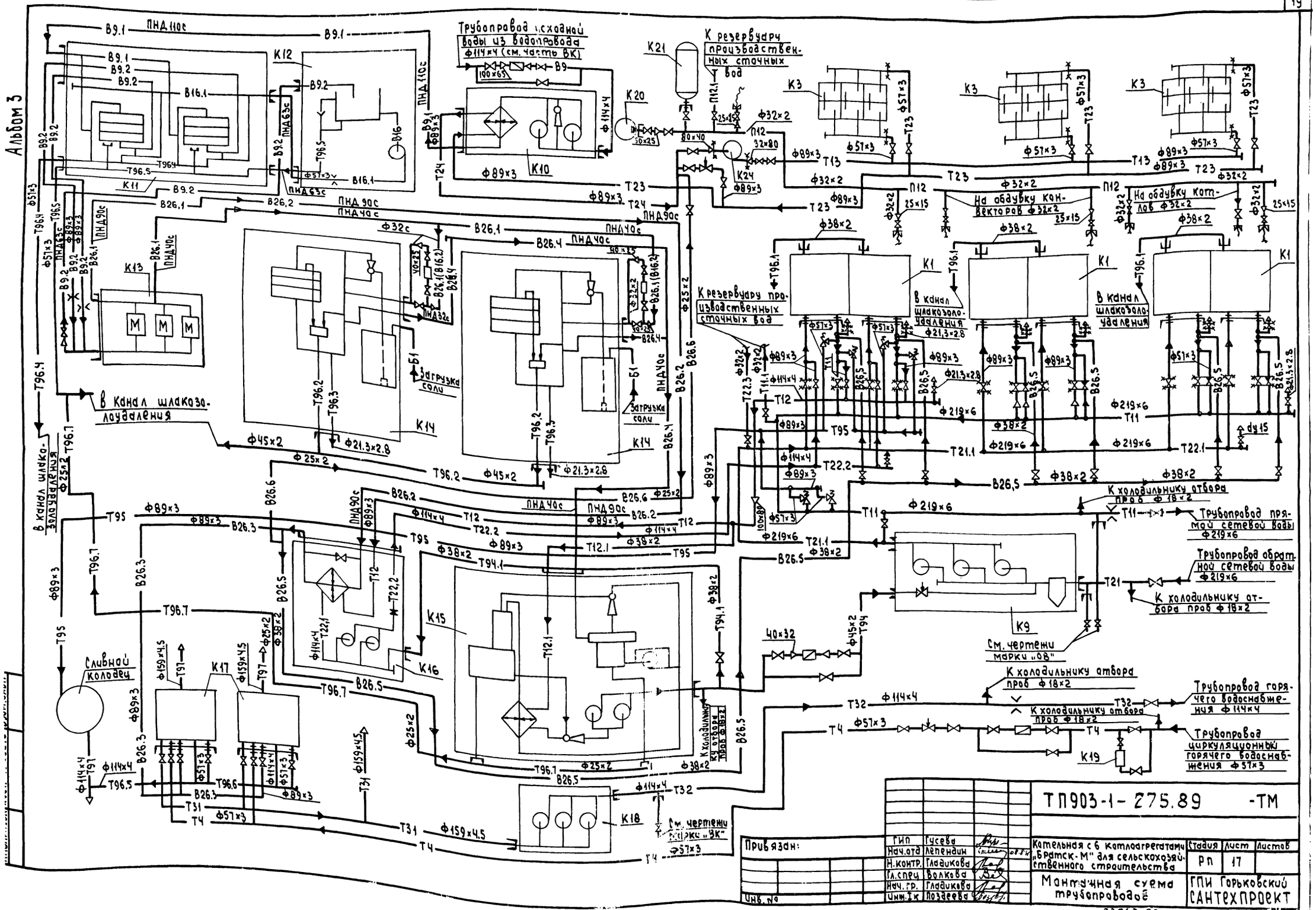

ТП903-1-275.89 -ТМ

Привязан:	ГИП	Гусева	
	Нач.отд	Лепендин	
	Н.контр.	Гладикова	
	Гл.спец	Волкова	
	Нач.гр.	Гладикова	
Инв.№	Инж.Ік	Поздеева	

Котельная с 6 котлоагрегатами «Братск-М» для сельскохозяйственного строительства

Стадия	Лист	Листов
РП	17	

Монтажная схема трубопроводов

ГПИ Горьковский САНТЕХПРОЕКТ

23947-03 20 Формат А1

Альбом 3

План на отм. 0.000

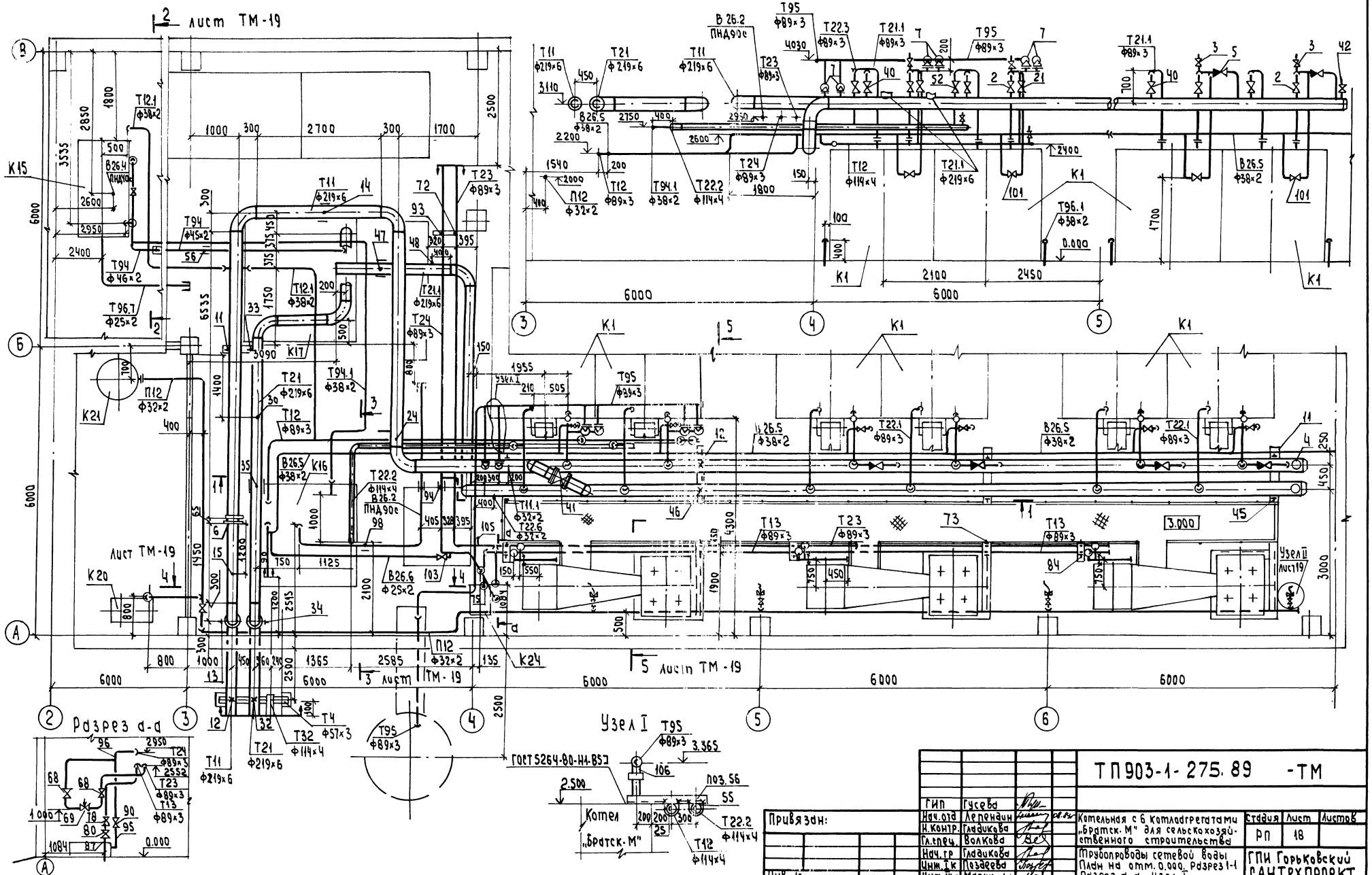

Разрез 2-2 лист ТМ-18

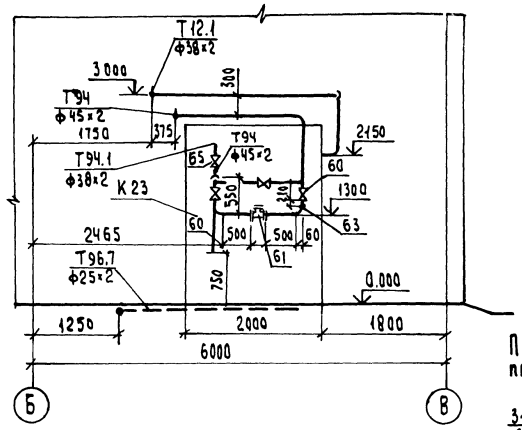

Разрез 3-3 лист ТМ-18

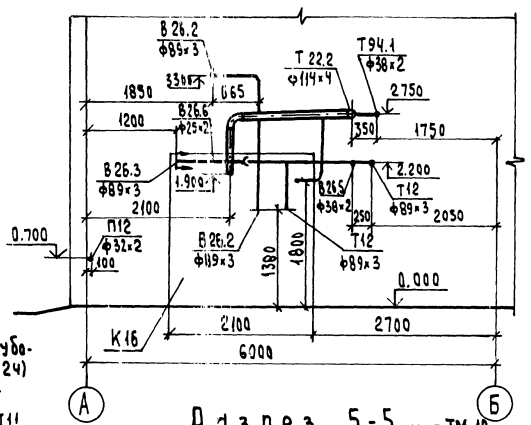

Подвеска трубопроводов (поз. 24)

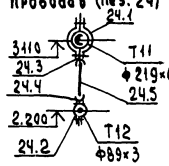

Разрез 4-4 лист ТМ-18

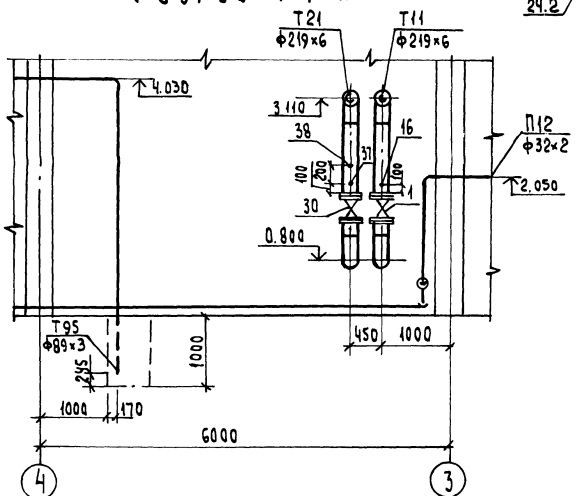

Разрез 5-5 лист ТМ-18

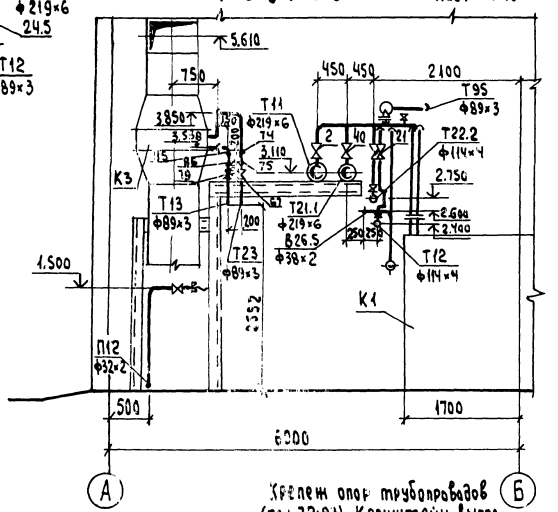

Узел II к листу ТМ-18

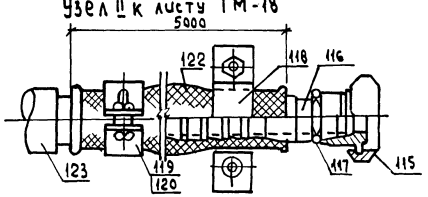

Деталь поз. 116

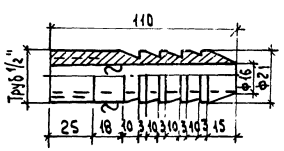

Крепеж опор трубопроводов (поз. 12; 93). Кронштейн выполнить по серии 3.900.9. в2

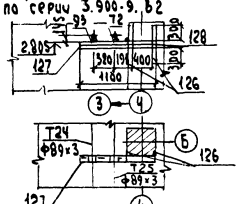

Марка, поз.	Обозначение	Наименование	Кол.	Масса ед. кг	Примечание
		Т11 Трубопровод прямой сетевой воды от котлов в сеть t-95°С			
1	Каталог ЦКБА	Задвижка параллельная с выдвижным шпинделем фланцевая 30ч6бр ф200	1	125	Ру1.0МПа
2	—— " ——	ф80	6		поставка с котлом
3	Каталог ЦКБА	Вентиль запорный муфтовый 15кч18п ф15	6		поставка с котлом
4	—— " ——	—— " —— ф15	1	0,7	
5	Каталог ЦКБА	Клапан обратный подъёмный муфтовый 16Б16к ф50	4		поставка с котлом
6	07 ОСТ 34-42-756-85	Фланцевое соединение 200-0.6	1	41,8	
7	Каталог ЦКБА	Клапан предохранительный малоподъёмный фланцевый 17ч18бр ф50	6	14.0	
8	ГОСТ 12820-80	Фланец 1-200-10 Ст3сп	2	8,05	
9	ГОСТ 12820-80	Фланец 1-80-10 Ст3сп	12	3.19	
10	ГОСТ 12820-80	Фланец 1-50-16 Ст3сп	12	2.58	
11	ГОСТ 14911-82	Опора ОПП2-100.219	4	3.13	
12	31 ОСТ 34-42-616-84	Опора неподвижная ф219	2	5.8	
13	07 ОСТ 34-42-622-84	Опора отвода ф219	1	6.0	
14	ГОСТ 16127-78	Подвеска ПТ-219-2000	1	16.0	
15	10 3кч-1-87	Закладная конструкция	1		
16	7 3кч-1-87	Закладная конструкция	1		
17		Труба ф89×3 ГОСТ 10704-76 / В10 ГОСТ 10705-80	19.5	6.36	
18		Труба ф21,3×2,8 ГОСТ 3262-75 / В10 ГОСТ 10.50-74м	1.0	1.28	
19		Труба ф51×3 ГОСТ 10704-76 / В10 ГОСТ 10705-80	17	4.0	
20		Труба ф219×6 ГОСТ 10704-76 / В10 ГОСТ 10705-80	34	31.52	
		Т12 Трубопровод прямой сетевой воды контура котла горячего водоснабжения от котла к блоку сетевых насосов контура котла горячего водоснабжения t=95°С			
21	Каталог ЦКБА	Задвижка параллельная с выдвижным шпинделем фланцевая 30ч6бр ф80	2	29	Ру1.0МПа

ТП 903-1-275.89 -ТМ

ГИП	Гусева		
Нач.отд	Лепендин		
Н.контр.	Гладикова		
Гл.спец.	Волкова		
Нач. гр.	Гладикова		
Инж. Тк	Позднеева		
Инж. Шк	Марухина		

Привязан

Инв. N

Котельная с 6 котлоагрегатами „Братск-М" для сельскохозяйственного строительства

Трубопроводы сетевой воды. Разрезы 2-2; 3-3; 4-4; 5-5. Узел II. Спецификация (начало)

Стадия	Лист	Листов
РП	19	

ГПИ Горьковский САНТЕХПРОЕКТ

Альбом 3

Марка, поз.	Обозначение	Наименование	Кол.	Масса ед. кг	Примечание
22	Каталог ЦКБА	Вентиль запорный			Ру 1.6МПа
		муфтовый 15кч18п			
		ф15	1	0.7	
23	ГОСТ 12820-80	Фланец 1-80-10 Вст3сп	4	3.19	
24	лист ТМ-19	Подвеска	1	2.6	
24.1	ГОСТ 16127-78	Хомут Г-219-2000	1	1.4	
24.2	—— " ——	Хомут Г-89-400	1	0.5	
24.3	—— " ——	Серьга 14	2	0.15	
24.4	—— " ——	Ушко 10	2	0.07	
24.5		Круг В10 ГОСТ 2590-71 / 20 ГОСТ 1050-74			
		ℓ = 425 мм	1	0.26	
25	ГОСТ 24137-80	Хомут 100-Вст3сп4-Ц9хр	2	0.303	
26		Труба Ф114×4 ГОСТ 10704-76 / В10 ГОСТ 10705-80	5	10.85	
27		Труба Ф89×3 ГОСТ 10704-76 / В10 ГОСТ 10705-80	7	6,36	
28		Труба Ф21.3×2.8 ГОСТ 3262-75 / В10 ГОСТ 1050-74	0.2	1.28	

Т12.1 Трубопровод прямой сетевой воды контура котла горячего водоснабжения от котла к ВДПУ-3 t=95°С

29		Труба Ф38×2 ГОСТ 10704-76 / В10 ГОСТ 10705-80	16	1.78	

Т21 Трубопровод обратной сетевой воды из сети к блоку насосов сетевой воды t=70°С

30	Каталог ЦКБА	Задвижка параллельная с выдвижным шпинделем фланцевая 30ч66р			Ру 1МПа
		ф200	1	125	
31	ГОСТ 12820-80	Фланец 1-200-10 Вст3сп	2	8,05	
32	31 ОСТ 34-42-616-84	Опора неподвижная ф219	1	5.8	
33	ГОСТ 14911-82	Опора ОПП2-100.219	1	3.13	
34	07 ОСТ 34-42-622-84	Опора отвода ф219	1	6.0	
35	ГОСТ 16127-78	Подвеска ПТ-219-2000	1	16.0	
36	10 3кч-1-87	Закладная конструкция	1		
37	7 3кч-1-87	Закладная конструкция	1		
38	3кч-48-70	Закладная конструкция	1		
39		Труба Ф219×6 ГОСТ 10704-76 / В10 ГОСТ 10705-80	12	31.52	

Т21.1 Трубопровод обратной сетевой воды от блока насосов сетевой воды к котлам t=70°С

40	Каталог ЦКБА	Задвижка параллельная с выдвижным шпинделем фланцевая 30ч66р ф80	6		Ру 1МПа; Поставка с котлом
41		ф200	1	125	Ру 1.0МПа
42	Каталог ЦКБА	Вентиль запорный			Ру 1.6МПа
		муфтовый 15кч18п			
		ф15	1	0.7	
43	ГОСТ 12820-80	Фланец 1-200-10 Вст3сп	2	8,05	
44	ГОСТ 12820-80	Фланец 1-80-10 Вст3сп	12	3.19	
45	ГОСТ 14911-82	Опора ОПП2-100.219	3	2.9	
46	31 ОСТ 34-42-616-84	Опора неподвижная			
		ф219	1	5.8	
47	ГОСТ 16127-78	Подвеска ПТ-219-2000	1	16.0	
48	7 3кч-1-87	Закладная конструкция	1		
49		Труба Ф219×6 ГОСТ 10704-76 / В10 ГОСТ 10705-80	34	31.52	
50		Труба Ф89×3 ГОСТ 10704-76 / В10 ГОСТ 10705-80	25	6.36	
51		Труба Ф21.3×2.8 ГОСТ 3262-75 / В10 ГОСТ 1050-74	0.2	1.28	

Т22.2 Трубопровод сетевой воды контура котла горячего водоснабжения от блока насосов к котлу t=70°С

52	Каталог ЦКБА	Задвижка параллельная с выдвижным шпинделем фланцевая 30ч66р ф80	2	29	Ру 1МПа
53	Каталог ЦКБА	Вентиль запорный			Ру 1.6МПа
		муфтовый 15кч18п			
		ф15	1	0.7	
54	ГОСТ 12820-80	Фланец 1-80-10 Вст3сп	4	3.19	
55	ГОСТ 24137-80	Хомут 100-Вст3сп4-Ц9хр	2	0.303	
56	Д23Д.588	Кронштейн к котлу	2	8,3	Узел I л.ТМ-18
57		Труба Ф114×4 ГОСТ 10704-76 / В10 ГОСТ 10705-80	7	10.85	
58		Труба Ф89×3 ГОСТ 10704-76 / В10 ГОСТ 10705-80	2,5	6,36	
59		Труба Ф21.3×2.8 ГОСТ 10704-76 / В10 ГОСТ 10705-80	0.2	1.28	

Т94 Трубопровод подпиточной воды от ВДПУ-3 к блоку сетевых насосов, t=70°С

60	Каталог ЦКБА	Вентиль запорный			Ру 1,6МПа
		муфтовый			
		15кч18п1 ф40	3	3.7	
61	Кировский приборостроительный завод	Счетчик крыльчатый горячей воды ВСКМ Г90-10/32			Ру 1.0МПа
		ф32	1	6.0	
62	ГОСТ 16127-78	Подвеска ПТ-45-100	3	3.0	
63	22 3кч-4-87	Закладная конструкция	1		
64		Труба 45×2 ГОСТ 10704-76 / В10 ГОСТ 10705-80	11	2.12	

Т94.1 Трубопровод подпиточной воды к блоку сетевых насосов контура котла горячего водоснабжения t=70°С

65	Каталог ЦКБА	Вентиль запорный			Ру 1,6МПа
		муфтовый 15кч18п1			
		ф32	1	2.1	
66		Труба Ф38×2 ГОСТ 10704-76 / В10 ГОСТ 10705-80	8	1.78	

Т23 Трубопровод циркуляционной воды от конвектора к блоку приготовления исходной воды t=65°С

67	Каталог ЦКБА	Задвижка параллельная с выдвижным шпинделем фланцевая 30ч66р			Ру 1МПа
		ф50	3	17.3	
68		ф80	2	29	
69	Завод „Теплоконтроль" г. Сафоново	Регулятор температуры прямого действия ф80	1	40	Ру 1МПа
		РТ-ДО-80(40-80)-2,5			
		Предел настройки 40÷80°С			
		Длина капилляра 2,5м			
70	ГОСТ 12820-80	Фланец 1-80-10 Вст3сп	6	3.19	
71	ГОСТ 12820-80	Фланец 1-50-10 Вст3сп	6	2.06	
72	ГОСТ 14911-82	Опора ОПП2-100.89	1	1.15	
73	ГОСТ 14911-82	Опора ОПБ2-89	5	0,33	
74	6 3кч-3-87	Закладная конструкция	3		
75	3кч-45-70	Закладная конструкция	3		
76		Труба Ф89×3 ГОСТ 10704-76 / В10 ГОСТ 10705-80	23	6.36	
77		Труба Ф57×3 ГОСТ 10705-76 / В10 ГОСТ 10705-80	12	4.0	

Взам. инв. №

Подпись и дата

Инв. № подл.

Привязан:

Инв. №

ГИП	Гусева		
Нач. отд	Лепендин		
Н. контр	Гладикова		
Гл. спец.	Волкова		
Нач. гр	Гладикова		
Инж. I к	Поздеева		
Инж. III к	Марухина		

ТП 903-1- 275.89 -ТМ

Котельная с 6 котлоагрегатами „Братск-М" для сельскохозяйственного строительства

Стадия	Лист	Листов
РП	20	

Трубопроводы сетевой воды Спецификация (продолжение)

ГПИ Горьковский САНТЕХПРОЕКТ

23947-03 23 формат А2

Альбом 3

Марка, поз.	Обозначение	Наименование	Кол.	Масса ед. кг	Примечание
		Т13 Трубопровод циркуляционной воды от циркуляционного насоса к конвектору t=55°С			
78	Каталог ЦКБА	Задвижка параллельная с выдвижным шпинделем фланцевая 30ч6бр ф 80	1	29	Ру 1 МПа
79	—"—	—"— ф 50	3	17.3	
80	Каталог ЦКБА	Клапан обратный поворотный с ответными фланцами под приварку 19ч21бр ф80	1	15,7	Ру 1.6МПа
81	ГОСТ 12821-80	Фланец 1-32-10 Вст3сп	1	1,54	
82	ГОСТ 12821-80	Фланец 1-50-10 Вст3сп	6	2,06	
83	ГОСТ 12820-80	Фланец 1-80-10 Вст3сп	2	3,19	
84	ГОСТ 14911-82	Опора ОПБ2-89	5	0,33	
85	6 3 кч-3-87	Закладная конструкция	3		
86	3кч-46-70	Закладная конструкция	3		
87	3кч-45-70	Закладная конструкция	1		
88		Труба Ф89×3 ГОСТ10704-76 / В10 ГОСТ10705-80	16	6,36	
89		Труба Ф57×3 ГОСТ10704-76 / В10 ГОСТ10705-80	2	4.0	
		Т24 Трубопровод циркуляционной воды от блока приготовления исходной воды к циркуляционному насосу контура конвектора t=55°С			
90	Каталог ЦКБА	Задвижка параллельная, с выдвижным шпинделем фланцевая 30ч6бр ф80	1	29	Ру 1 МПа
91	ГОСТ 12820-80	Фланец 1-80-10 Вст3сп	2	3,19	
92	ГОСТ 12820-80	Фланец 1-40-10 Вст3сп	1	1,71	
93	ГОСТ 14911-82	Опора ОПП2-100.89	1	1,15	
94	ГОСТ 16127-78	Подвеска ПТ-89-400	1	5,0	
95	3кч-45-70	Закладная конструкция	1		
96		Закладная конструкция ф54	1		
97		Труба Ф89×3 ГОСТ10704-76 / В10 ГОСТ10705-80	17	6,36	

Марка, поз.	Обозначение	Наименование	Кол.	Масса ед. кг	Примечание
		В 26.2 Трубопровод омагниченной воды к блоку сетевых насосов контура котла горячего водоснабжения t=16°С			
98	ГОСТ 16127-78	Подвеска ПТ108-400	2	4.7	
99	ГОСТ 18599-83	Труба ПНД90с питьевая	8	1.39	
100		Уголок 75×75×5 ГОСТ8509-72 / Вст3сп3 ГОСТ 535-79	8	5.8	
		В 26.5 Трубопровод омагниченной воды на первичное заполнение котлов t=55°С			
101	Каталог ЦКБА	Вентиль запорный муфтовый 15кч18п1 ф32	6	2.1	Ру 1.6 МПа
102		Труба Ф38×2 ГОСТ10704-76 / В10 ГОСТ10705-80	46	1.78	
		В 26.6 Трубопровод подпиточной воды контура конвекторов t=55°С			
103	Каталог ЦКБА	Вентиль запорный муфтовый 15кч18п1 ф20	1	0,9	Ру 1.6МПа
104		Труба Ф25×2 ГОСТ10704-76 / В10 ГОСТ10705-80	5	1.13	
		Т95 Трубопровод сливной от предохранительных клапанов в охлаждающий колодец t=70°С			
105	ГОСТ 16127-78	Подвеска ПТ-57-200	1	2.6	
106	ГОСТ 14911-82	Опора ОПП2-100.89	3	1.15	Узел I л. ТМ-18
107		Труба Ф89×3 ГОСТ10704-76 / В10 ГОСТ10705-80	20	6,36	
		Т96.1 Трубопровод сливной от котлов в канал шлакозолоудаления t=50°С			
108		Труба Ф38×2 ГОСТ10704-76 / В10 ГОСТ10705-80	30	1.78	
		Т96.7 Трубопровод сливной от ВДПУ-3			
109		Труба Ф25×2 ГОСТ10704-76 / В10 ГОСТ10705-80	6	1.13	

Марка, поз.	Обозначение	Наименование	Кол.	Масса ед. кг	Примечание
		П12 Трубопровод сжатого воздуха на обдувку котлов и конвекторов			
110	Каталог ЦКБА	Вентиль запорный муфтовый 15ч8р2 ф25	2	1.75	Ру 1.6МПа
111	Каталог ЦКБА	Клапан обратный поворотный фланцевый 19ч21бр ф50	1	2.4	Ру 1.6МПа
112	Каталог ЦКБА	Кран проходной муфтовый 11ч6бк ф15	7	0.65	Ру 1 МПа
113	ГОСТ 12821-80	Фланец 1-50-16 Вст3сп	2	2,28	
114	ГОСТ 8959-75	Гайка соединительная 0-15	4	0.075	
115	ГОСТ 8959-75	Гайка соединительная накидная 0-15	1	0.144	
116	ГОСТ 8734-75	Ерш ф15	1	0.2	
117	ГОСТ 8961-75	Контргайка	1	0.03	
118	ГОСТ 16127-78	Хомут Г-32-50	1	0.3	
119	ГОСТ 7798-78	Болт М10×35	7	0.12	
120	ГОСТ 5915-70	Гайка М10	7	0.04	
121	ГОСТ 14911-82	Опора ОПП1-100-32	9	0.62	
122	ГОСТ 5398-76	Рукав резинотканевый Б2р2 ф15	30	0.087	
123	КИ596.00.00.000	Труба обдувочная ф21.3×2.8 ℓ=3,97м	1	5.08	поставка с котлом
124		Труба Ф32×2 ГОСТ10704-76 / В10 ГОСТ10705-80	30	1.48	
		Т11; Т21; Т94 Трубопроводы к холодильникам отбора проб			
125	ГОСТ 9941-81	Труба из коррозионно-стойкой стали 12×18Н9 ф18×2	20	0.79	
		Металл для крепления трубопроводов			
126		Уголок 75×75×5-6 ГОСТ8509-72 / Вст3 ГОСТ535-79	1	5.8	
127		Швеллер 10 ГОСТ 2240-72 / Вст3 ГОСТ535-79	1,5	8.59	
128		Круг ВВ ГОСТ 2590-71 / Вст3 ГОСТ535-79	0,5	0.395	
129	ГОСТ5915-70; ГОСТ7798-70	Метизы	2		кг
130	ГОСТ 481-80	Паронит	9,6		кг
131	ГОСТ 9467-75	Электроды	70		кг

Привязан:

Инв. №

ГИП	Гусева		
Нач.отд.	Лепендин		08.84
Н.контр	Гладикова		
Гл.спец.	Волкова		
Нач.гр	Гладикова		
Инж.I к	Поздеева		
Инж.III к	Марухина		

ТП903-1-275.89 -ТМ

Котельная с 6 котлоагрегатами „Братск-М" для сельскохозяйственного строительства

Стадия	Лист	Листов
РП	21	

Трубопроводы сетевой воды
Спецификация (окончание)

ГПИ Горьковский САНТЕХПРОЕКТ

23947-03 24 формат А2

Альбом 3

План

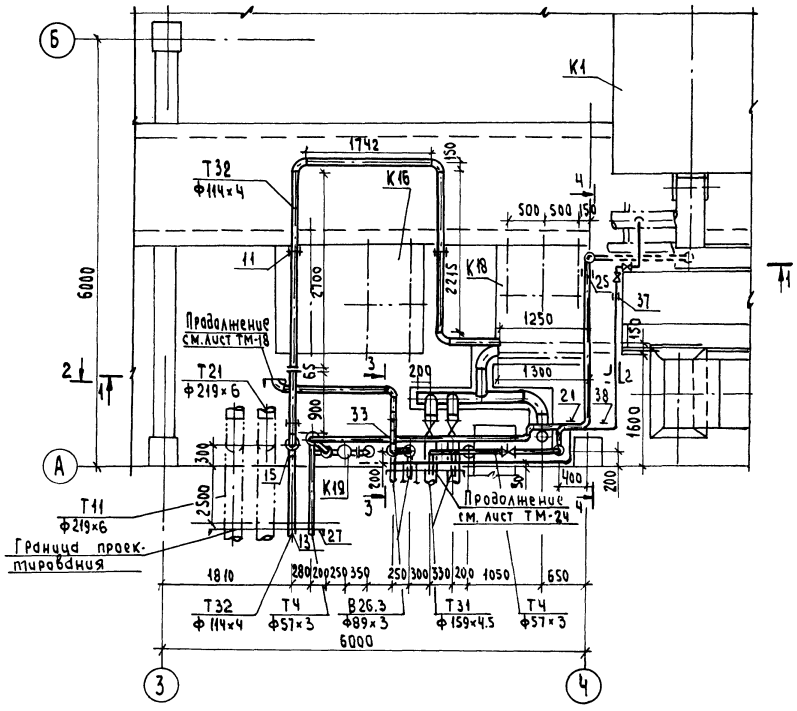

Разрез 2-2

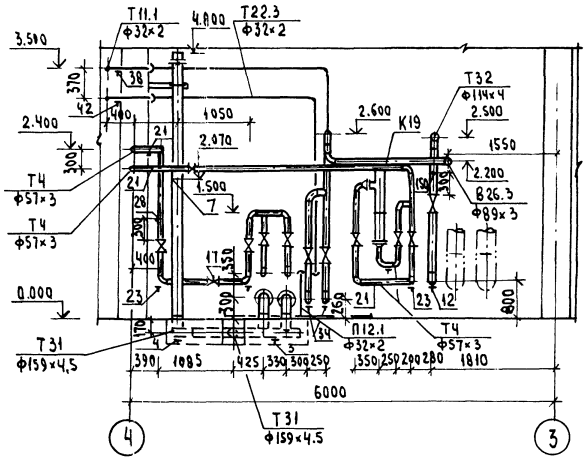

Разрез 3-3

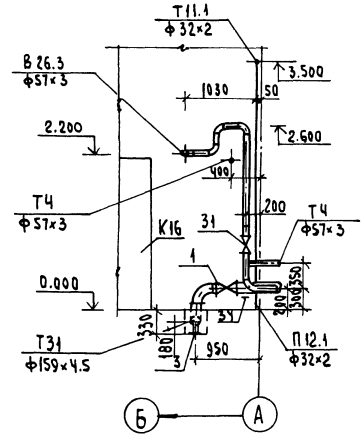

Крепеж опор трубопроводов (поз. 38, 42). Кронштейн выполнить по сер. 3.900-9 в.2

Крепеж опор трубопроводов (поз. 21). Кронштейн выполнить по сер. 3.900-9 в.2

Разрез 4-4

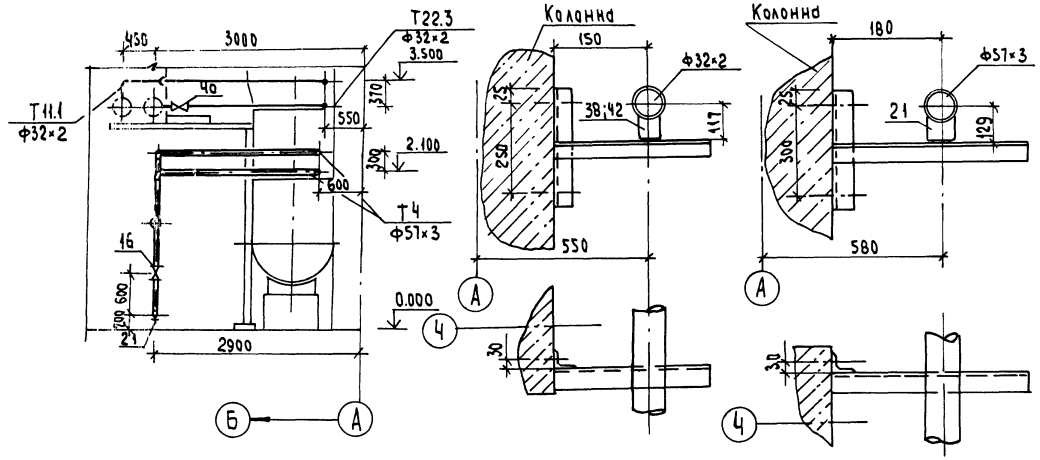

Разрез 1-1

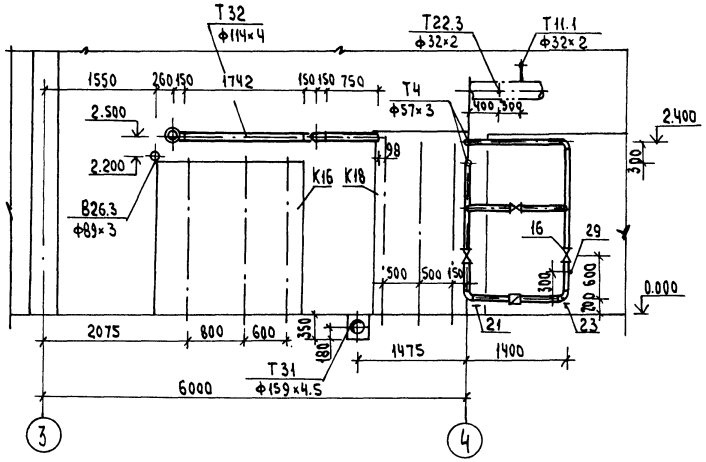

					ТП 903-1- 275.89 -ТМ		
		ГИП	Гусева				
Привязан:		Нач. отд.	Лепендин	08.89	Котельная с 6 котлоагрегатами "Братск-М" для сельскохозяйственного строительства	Стадия: Р П	Лист: 22	Листов:
		Н. контр.	Гладкова				
		Гл. спец.	Волкова				
		Нач. гр	Гладкова		Трубопроводы горячего водоснабжения. План. Разрезы 1-1; 2-2; 3-3; 4-4.	ГПИ Горьковский САНТЕХПРОЕКТ	
Инв. №		Инж. Тк	Поздеева				
		Инж. Тк	Киселева				

Инв. № подл. | Подпись и дата | Взам. инв. №

Альбом 3

Марка поз.	Обозначение	Наименование	Кол.	Масса ед. кг	Примечание
Т31		Трубопровод горячего водоснабжения от баков-аккумуляторов к блоку насосов горячего водоснабжения t=55°С			
1	Каталог ЦКБА	Задвижка параллельная с выдвижным шпинделем фланцевая 30ч6бр ф150	2	73.5	Ру1.0МПа
2	ГОСТ 12820-80	Фланец 1-150-10 Вст3сп	4	6.62	
3	ГОСТ 14911-82	Опора ОПП2-100.159	3	1.97	
4	06 ОСТ34-42-622-84	Опора 159	1	3.4	
5	ГОСТ 24137-80	Хомут 168 Вст3сп-Ц9хр	1	0.827	
6		Труба 159×4.5 ГОСТ 10704-76 / В10 ГОСТ 10705-80	13	17.45	
7	5.903кч-53-76	Закладная конструкция	1		
Т32		Трубопровод горячего водоснабжения от блока насосов горячего водоснабжения в сеть t=55°С			
8	Каталог ЦКБА	Задвижка параллельная с выдвижным шпинделем фланцевая 30ч6бр ф100	1	39.5	Ру1.0МПа
9	ГОСТ 12820-80	Фланец 1-100-10 Вст3сп	2	3.81	
10	04 ОСТ34-42-756-85	Фланцевое соединение 100-0.6	1	11.2	
11	ГОСТ 16127-78	Подвеска ПТ-108-400	3	5.15	
12	04 ОСТ34-42-622-84	Опора 108	1	1.4	
13	07 ОСТ34-42-616-84	Опора неподвижная 108у	1	1.8	
14		Труба 114×4 ГОСТ 10704-76 / В10 ГОСТ 10705-80	15.0	10.85	
15	5.903кч-6-87	Закладная конструкция	1		
15а	5.903кч-48-70	Закладная конструкция	1		
Т4		Трубопровод циркуляционного горячего водоснабжения из сети к баком-аккумуляторам t=40°С			
16	Каталог ЦКБА	Задвижка параллельная с выдвижным шпинделем фланцевая 30ч6бр ф50	10	18.4	Ру1.0МПа
17	г. Улан-Удэ з-д "Теплоприбор"	Клапан регулирующий УРРД-М предел настр (0.16-0.6) МПа ф50	1	13.8	Ру1.6МПа
18	Кировоградский приборо-	Счетчик крыльчатый ХВ			

Марка поз.	Обозначение	Наименование	Кол.	Масса ед. кг	Примечание
	строительный з-д	Задвижка параллельная с выдвижным шпинделем фланцевая 30ч6бр ф50	1	8.6	Ру1.0МПа
19	ГОСТ 12820-80	Фланец 1-50-10 Вст3сп	20	2.06	
20	ГОСТ 12820-80	Фланец 1-50-16 Вст3сп	2	2.58	
21	ГОСТ 14911-82	Опора ОПП2-100.57	5	1.24	
22	ГОСТ 14911-82	Опора ОПБ2-114	1	0.55	
23	01 ОСТ34-42-622-84	Опора 57	4	0.8	
24	ГОСТ 16127-78	Подвеска ПТ-57-200	1	4.1	
25	ГОСТ 16127-78	Подвеска ПТ-57-200	1	3.51	
26	ГОСТ 16127-78	Хомут Г-57-200	2	0.5	
27	01 ОСТ34-42-616-84	Опора неподвижная 57у	1	0.8	
28	5.903кч-48-70	Закладная конструкция	1	0.14	
29	2.233кч-4-87	Закладная конструкция	1		
30		Труба 57×3 ГОСТ 10704-76 / В10 ГОСТ 10705-80	32.0	4.0	
В26.3		Трубопровод ограниченной воды от блока сетевых насосов контура котла горячего водоснабжения в баки-аккумуляторы t=65°С			
31	Каталог ЦКБА	Задвижка параллельная с выдвижным шпинделем фланцевая 30ч6бр ф80	2	29	Ру1.0МПа
32	ГОСТ 12820-80	Фланец 1-80-10 Вст3сп	4	3.19	
33	ГОСТ 16127-78	Подвеска ПТ-89-400	1	4.96	
34	03 ОСТ34-42-622-84	Опора 89	2	1.0	
35		Труба 89×3 ГОСТ 10704-76 / В10 ГОСТ 10705-80	10	6.36	
Т11.1		Трубопровод прямой сетевой воды к резервуару производственных сточных вод			
36	Каталог ЦКБА	Вентиль запорный муфтовый 15кч18п1 ф25	1	1.4	Ру1.6МПа
37	ГОСТ 16127-78	Подвеска ПТ-32-50	1	2.6	
38	ГОСТ 14911-82	Опора ОПП1-100.32	1	0.62	
39		Труба 32×2 ГОСТ 10704-76 / В10 ГОСТ 10705-80	12.0	1.48	
Т22.3		Трубопровод обратной сетевой воды от резервуара производственных сточных вод t=70°С			
40	Каталог ЦКБА	Вентиль запорный муфтовый 15кч18п1 ф25	1	1.4	Ру1.6МПа
41	ГОСТ 16127-78	Хомут Г-32-50	1	0.3	
42	ГОСТ 14911-82	Опора ОПП1-100.32	1	0.62	
43		Труба 32×2 ГОСТ 10704-76 / В10 ГОСТ 10705-80	10.0	1.48	
П12.1		Трубопровод сжатого воздуха в резервуар производственных сточных вод			
44	Каталог ЦКБА	Вентиль запорный муфтовый 15кч18п1 ф25	1	1.4	Ру1.6МПа
45		Труба 32×2 ГОСТ 10704-76 / В10 ГОСТ 10705-80	1.0	1.48	
Т32.1		Трубопровод горячей воды к холодильнику отбора проб t=65°С			
46	ГОСТ 9941-81	Труба из коррозионностойкой стали 12Х18Н9 ф18×2	5	0.79	
Т4.1		Трубопровод циркуляционной воды к холодильнику отбора проб			
47	ГОСТ 9941-81	Труба из коррозионностойкой стали 12Х18Н9 ф18×2	5	0.79	
		Металл для крепления трубопроводов			
48		Уголок 90×50×5-6 ГОСТ 8509-72 Вст3кп-1 ГОСТ 535-79	2.0	3.77	м
49		Полоса 4×50 ГОСТ 103-76 Вст3сп ГОСТ 535-76	5.5	0.94	м
50		Полоса 5×50 ГОСТ 103-76 Вст3сп ГОСТ 535-76	1.0	1.18	м
51	ГОСТ 7798-70, ГОСТ 5915-70	Метизы	35		кг
52	ГОСТ 481-80	Паронит	1.2		кг
53	ГОСТ 9467-75	Электроды	40.0		кг

Привязан:

Инв. №

ГИП	Гусева		
Нач. отд	Лепендин		
Н. контр.	Гладикова		
Гл. спец.	Волкова		
Нач. гр.	Гладикова		
Инж. к.	Позднева		
Инж. п. к.	Киселева		

ТП 903-1-275.89 -ТМ

Котельная с 6 котлоагрегатами. Братск-М° для сельскохозяйственного строительства

Стадия: РП | Лист: 23 | Листов:

Трубопроводы горячего водоснабжения. Принципиальные схемы

ГПИ Горьковский САНТЕХПРОЕКТ

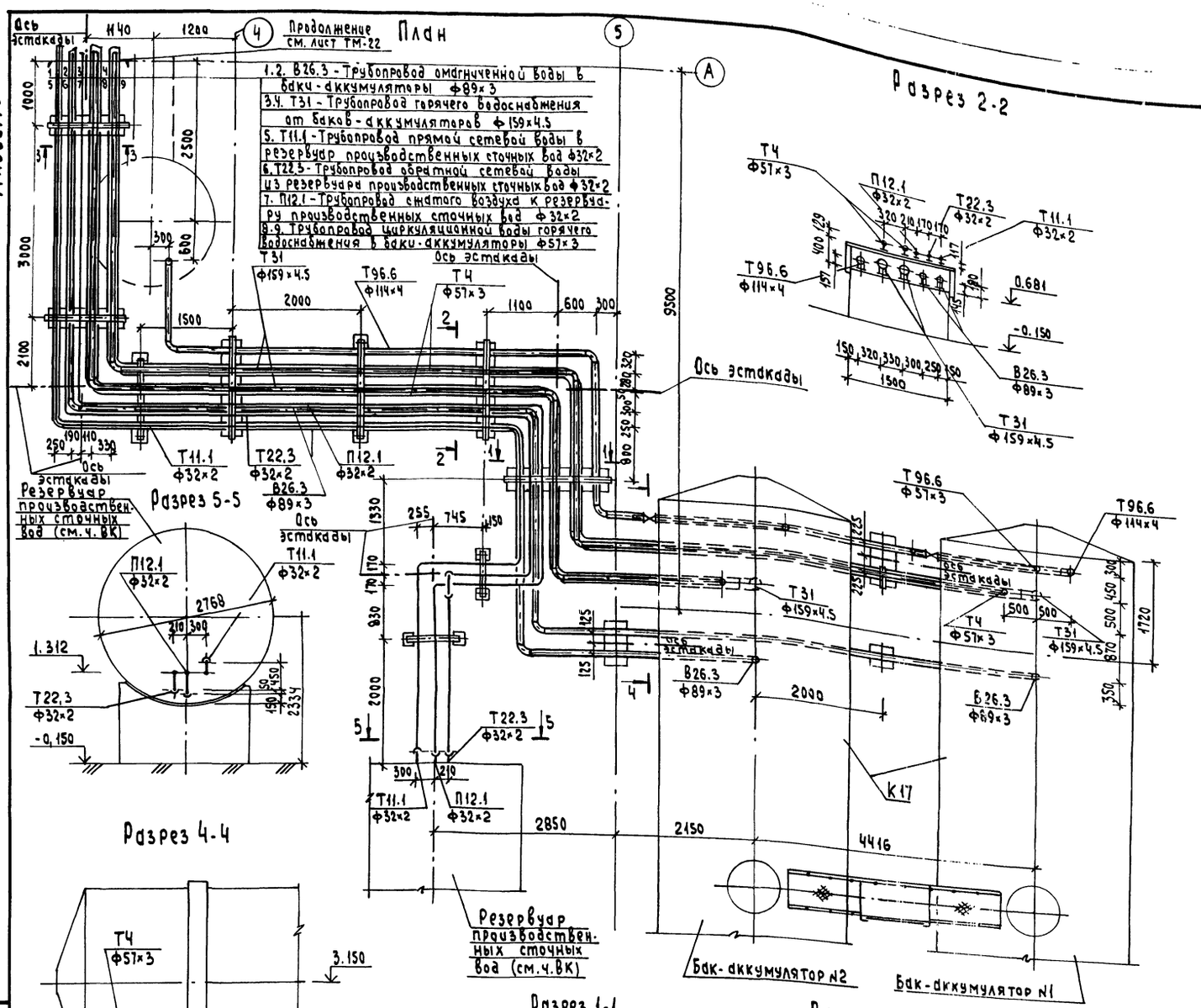

Марка, поз.	Обозначение	Наименование	Кол.	Масса ед. кг	Примечание
Т31 Трубопровод горячего водоснабжения от баков-аккумуляторов к блоку насосов горячего водоснабжения t=65°С					
1	ГОСТ 12820-80	Фланец 1-150-10 Вст3сп	2	6.62	
2	ГОСТ 14911-82	Опора ОПП2-100-159	11	1.97	
3		Труба 159×4.5 ГОСТ 10704-76 / В10 ГОСТ 10705-80	45	17.15	
Т4 Трубопровод циркуляционного горячего водоснабжения из сети к бакам-аккумуляторам t=40°С					
4	ГОСТ 12820-80	Фланец 1-50-10 Вст3сп	2	2.06	
5	ГОСТ 14911-82	Опора ОПП2-100.57	17	1.24	
6		Труба 57×3 ГОСТ 10704-76 / В10 ГОСТ 10705-80	43	4.0	
В26.3 Трубопровод омагниченной воды от блока сетевых насосов контура котла горячего водоснабжения в баки аккумуляторы t=65°С					
7	ГОСТ 12820-80	Фланец 1-80-10 Вст3сп	2	3.19	
8	ГОСТ 14911-82	Опора ОПП2-100.89	13	1.15	
9		Труба 89×3 ГОСТ 10704-76 / В10 ГОСТ 10705-80	50	6.36	
Т96.6 Трубопровод сливной от баков-аккумуляторов в охлаждающий колодец t=65°С					
10	Каталог ЦКБА	Задвижка клиновая с выдвижным шпинделем фланцевая 30с41нж1 ф50	2	25	Ру1.6МПа
11	ГОСТ 12820-80	Фланец 1-50-16 Вст3сп	4	2.58	
12	ГОСТ 12820-80	Фланец 1-50-10 Вст3сп	2	2.06	
13	ГОСТ 12820-80	Фланец 1-100-10 Вст3сп	2	3.81	
14	ГОСТ 14911-82	Опора ОПП2-100.57	2	1.24	
15	ГОСТ 14911-82	Опора ОПП2-100.114	4	1.63	
16		Труба 57×3 ГОСТ 10704-76 / В10 ГОСТ 10705-80	10	4.0	
17		Труба 114×4 ГОСТ 10704-76 / В10 ГОСТ 10705-80	25	10.85	
Т11.1 Трубопровод прямой сетевой воды к резервуару производственных сточных вод					
18	ГОСТ 14911-82	Опора ОПП1-100.32	9	0.62	
19		Труба 32×2 ГОСТ 10704-76 / В10 ГОСТ 10705-80	25	1.48	
Т22.3 Трубопровод обратной сетевой воды от резервуара производственных сточных вод t=70°С					
20	ГОСТ 14911-82	Опора ОПП1-100.32	9	0.62	
21		Труба 32×2 ГОСТ 10704-76 / В10 ГОСТ 10705-80	25	1.48	
П12.1 Трубопровод смятого воздуха к резервуару производственных сточных вод					
22	ГОСТ 14911-82	Опора ОПП1-100.32	9	0.62	
23		Труба 32×2 ГОСТ 10704-76 / В10 ГОСТ 10705-80	25	1.48	

Привязан:

Инв.№

ГИП	Гусева		
Нач.отд	Лепендин		
Н.контр	Гладикова		
Гл.спец.	Волкова		
Нач.гр.	Гладикова		
Инж.1к	Поздеева		
Инж.1к	Киселева		

ТП903-1-275.89 - ТМ

Котельная с 6 котлоагрегатами "Братск-М" для сельскохозяйственного строительства

Стадия	Лист	Листов
РП	24	

Трубопроводы горячего водоснабжения вне здания котельной. План. Разрезы 1-1; 2-2; 3-3; 4-4; 5-5. Спецификация.

ГПИ Горьковский САНТЕХПРОЕКТ

Инв.№ подл. | Подпись и дата | Взам. инв.№

Альбом 3

1-1

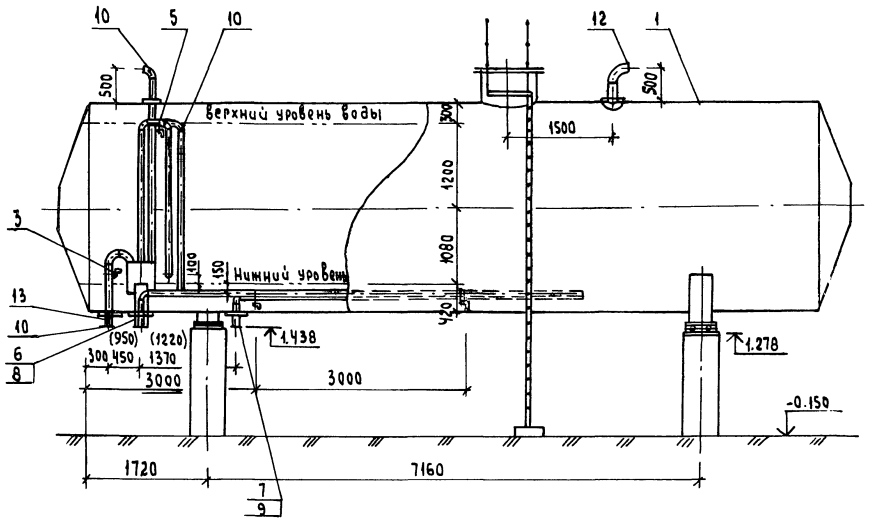

План

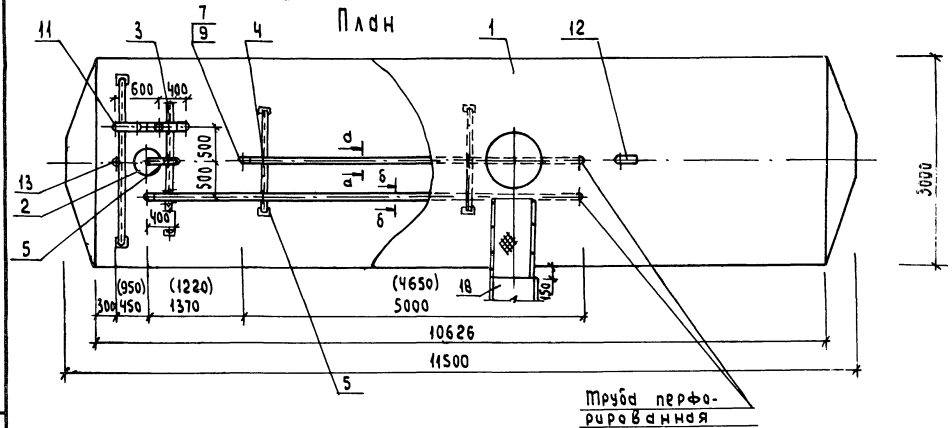

2-2

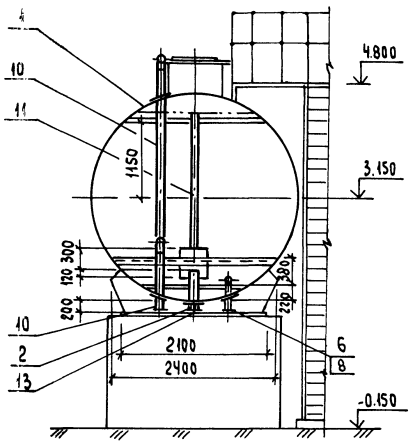

д - д

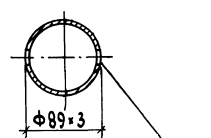

34(32) отв. ф15 с шагом 125мм

б - б

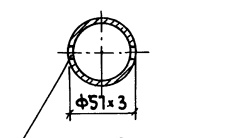

44(41) отв. ф10 с шагом 130мм

Марка поз.	Обозначение	Наименование	Кол.	Масса ед. кг	Примечание
1	ОСТ 34-42-561-82	Бак деаэраторный			
	Т 186.07.00.000 СБ	с коническим днищем емкостью 75м³	1	12970	
2	Д22Г.062.000 ал.5	Устройство для задержания герметика	1	46	
3	ГОСТ 14911-82	Опора ОПБ2-114	2	0.55	
4	ГОСТ 14911-82	Опора ОПБ2-89	2	0.52	
5	ГОСТ 14911-82	Опора ОПБ2-57	3	0.33	
6	Д24А.003.000-03 ал.5	Трубопровод	1	28.7	Бак №1
7	Д24А.004.000-02 ал.5	Трубопровод	1	38	Бак №1
8	Д24А.003.000-01 ал.5	Трубопровод	1	26.7	Бак №2
9	Д24А.004.000 ал.5	Трубопровод	1	35	Бак №2
10	Д24А.002.000 ал.5	Трубопровод	1	75	
11	Д24А.001.000 ал.5	Трубопровод	1	18.6	
12	Д22Е.048.000 ал.5	Трубопровод	1	12.6	
13	Д22Е.051.000 ал.5	Трубопровод	1	1.5	
14	Д23Д.580.000 ал.5	Кронштейн	2	5.9	
15	Д23Д.580.000-02 ал.5	Кронштейн	1	7.3	
16	Д23Д.580.000-04 ал.5	Кронштейн	1	9.1	
17	Д23Д.581.000 ал.5	Лестница и площадки		200	
18	ГОСТ 9467-75	Электроды Кг	30		

Спецификация выполнена для одного бака. Всего баков 2шт.
Размеры в скобках даны для бака №2.

ГИП	Гусева		ТП 903-1-275.89 – ТМ
Нач.отд.	Лепендин		
Н.контр.	Гладикова		Котельная с 6 котлоагрегатами «Братск-М» для сельскохозяйственного строительства
Гл.спец.	Волкова		Бак-аккумулятор V=75м³. План. Разрезы 1-1; 2-2. Спецификация.
Нач.гр.	Гладикова		
Инж.ТК	Поздеева		
Инж.ТК	Киселева		

Привязан:

Инв.№

Стадия	Лист	Листов
РП	25	

ГПИ Горьковский САНТЕХПРОЕКТ

Альбом 3

План

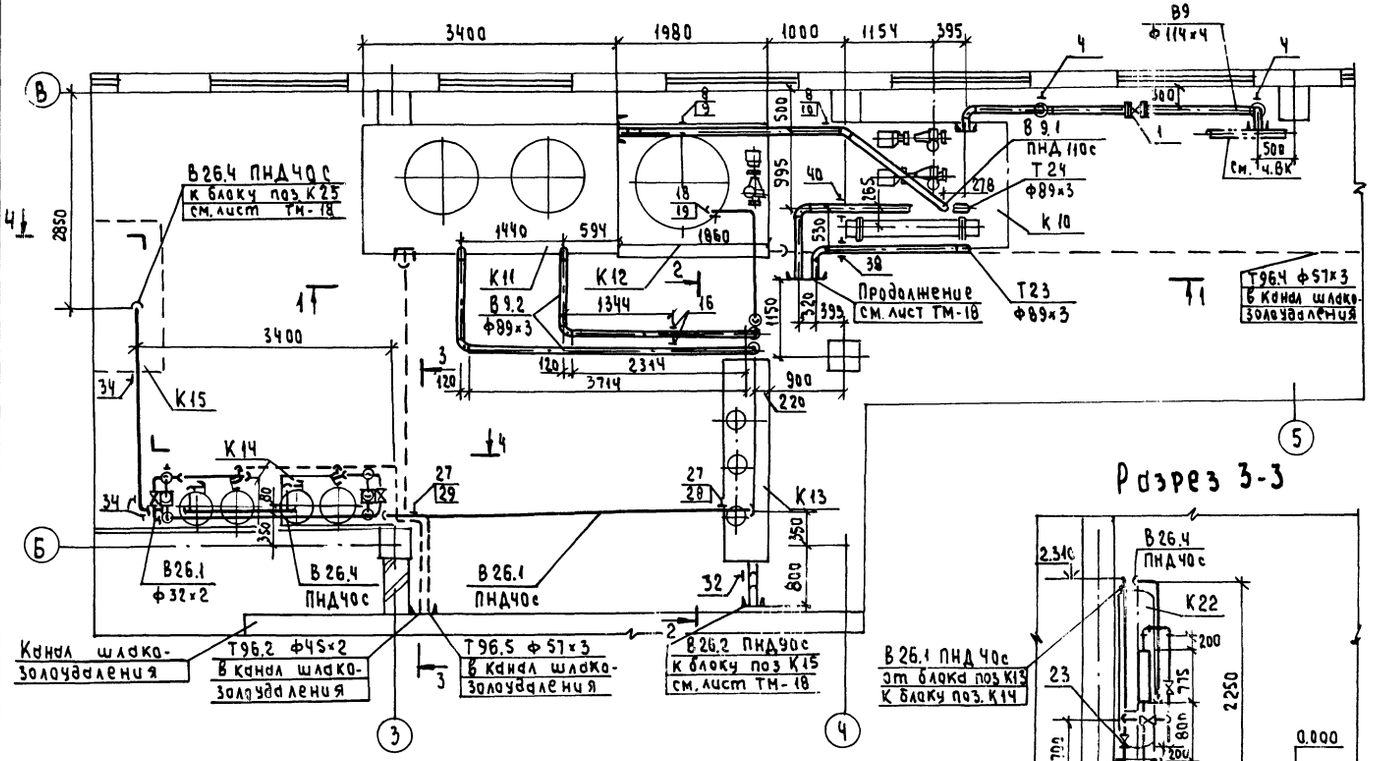

Разрез 2-2

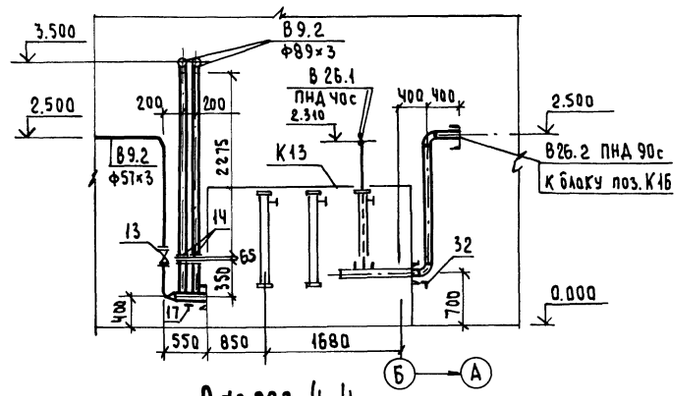

Разрез 3-3

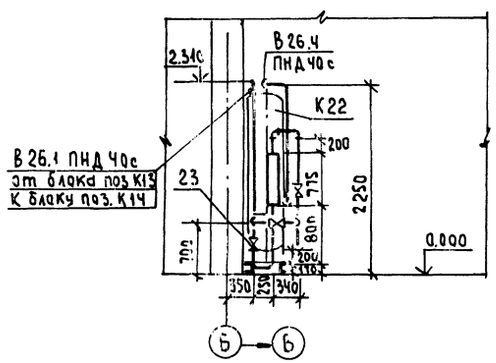

Разрез 4-4

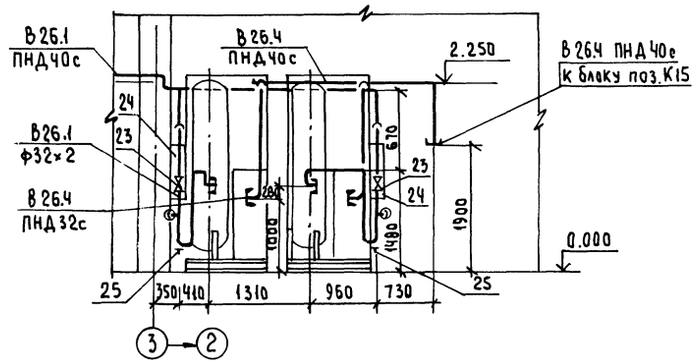

Разрез 1-1

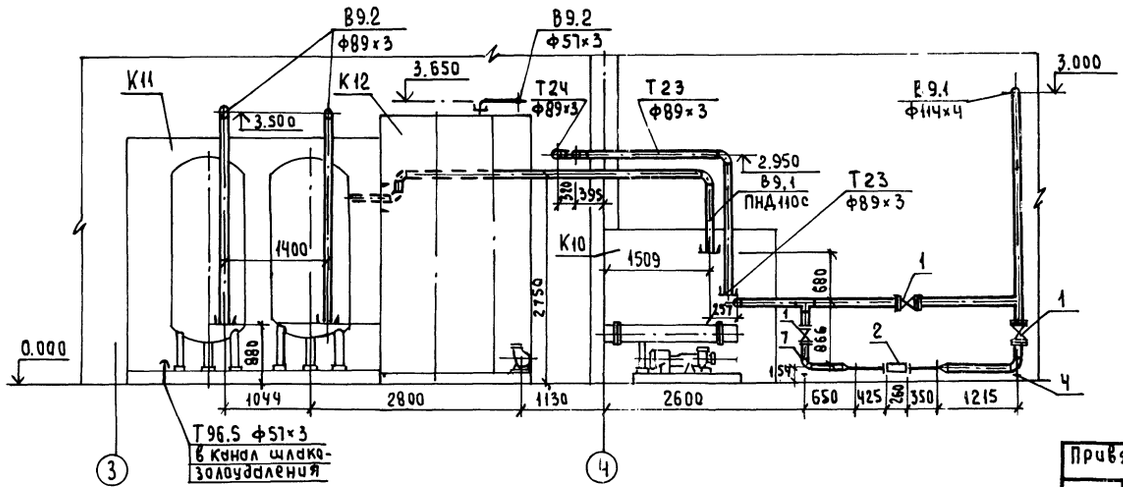

1. Монтажную схему трубопроводов см. лист ТМ-17.
2. Полиэтиленовые трубы проложить в уголках, крепление уголков - к оборудованию.

				ТП 903-1- 275.89 -ТМ	
Привязан:	ГИП	Гусева			
	Нач.отд.	Лепендин		Котельная с 6 котлоагрегатами „Братск-М" для сельскохозяйственного строительства	Стадия: РП; Лист: 26; Листов:
	Н.контр.	Гладикова			
	Гл.спец.	Волкова			
	Нач.гр.	Гладикова		Трубопроводы исходной воды. План. Разрезы 1-1; 2-2; 3-3; 4-4	ГПИ Горьковский САНТЕХПРОЕКТ
	Инж.I к	Поздеева			
Инв. N	Инж.II к	Смирнова			

Инв. N подл. | Подпись и дата | Взам. инв. N

Узел I

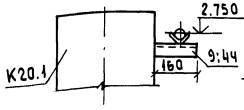

Узел II

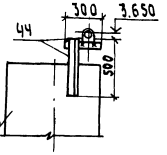

Узел III

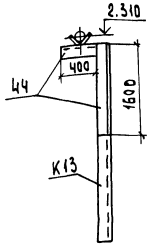

Узел IV

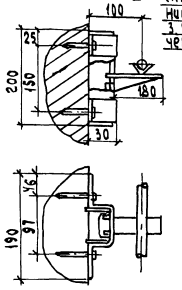

(Кронштейн выполнить по серии 3.900-9 в.1 черт. А 145.342.000)

Марка поз.	Обозначение	Наименование	Кол.	Масса ед. кг	Примечание
		В9 Трубопровод исходной воды из водопровода t=10°С			
1	Каталог ЦКБА	Задвижка парал. лельная с выдвиж. ным шпинделем фланцевая 30ч6бр ф100	3	39.5	Ру 1.0МПа
2		Счетчик турбин. ный холодной воды СТВ-65 ф65	1	14.5	
3	ГОСТ 12821-80	Фланец 1-100-10	6	4.70	
4	ОЧ ОСТ 34-42-622-84	Опора 108	2	1.4	
5	ГОСТ 10704-76	Труба ф114х4 ГОСТ 10704-76 / В10 ГОСТ 10705-80	18	10.85	
6		Труба ф76х3 ГОСТ 10704-76 / В10 ГОСТ 10705-80	1.0	5.40	
7	4.3кч-6-87	Закладная конструкция	1		

Марка поз.	Обозначение	Наименование	Кол	Масса ед (кг)	Примечание
		В9.1 Трубопровод исходной воды от блока приготовления исходной воды к блоку фильтров обезжелезивания t=16°С			
8	ГОСТ 14911-82	Опора ОПБ2-114	2	0.56	
9	Узел I	Кронштейн к баку	1	0.60	
10	Узел IV	Кронштейн к колонне	1	0.904	
11	ГОСТ 18599-83	Труба ПНД110с питьевая	8	2.09	
12		Уголок 30х50х5 ГОСТ 8509-72 / Ст3 ГОСТ 535-79	8	3.77	
		В9.2 Трубопровод исходной воды от блока фильтров обезжелезивания к блоку магнитных аппаратов и блоку взрыхления фильтров обезжелезивания			
13	Каталог ЦБВА	Задвижка парал. лельная с выдвиж. ным шпинделем фланцевая 30ч6бр ф50	1	18.4	Ру 1.0МПа
14	03 ОСТ 34-42-756-85	Фланцевое соединение 80-06	2	14.2	
15	ГОСТ 12821-80	Фланец 1-50-10	2	2.23	
16	ГОСТ 16127-78	Подвеска ПТ89-400	2	2.2	
17	ГОСТ 14911-82	Опора ОПП2-400.108	1	1.63	
18	ГОСТ 14911-82	Опора ОПП2-400.57	1	1.24	
19	Узел II	Опорная конструкция	1	3.03	
20		Труба 57х3 ГОСТ 10704-76 / В10 ГОСТ 10705-80	8	4.00	
21		Труба 89х3 ГОСТ 10704-76 / В10 ГОСТ 10705-80	19	6.36	
22		Труба 114х4 ГОСТ 10704-76 / В10 ГОСТ 10705-80	0.5	10.85	
		В26.1 Трубопровод омагниченной воды к блоку водоподготовительной установки			
23	Каталог ЦКБА	Вентиль запорный проходной муфтовый 15ч8р2 ф40	6	5.4	Ру 1.6 МПа (16 кгс/см²)
24		Ротометр стеклянный РМ-2,5 жуз ф40	2	6.8	
25	01 ОСТ 34-42-622-84	Опора 57	3	0.8	
26	ГОСТ 16127-78	Подвеска ПТ-57-200	1	1.4	
27	ГОСТ 14911-82	Опора ОПБ2-57	2	0.33	
28	Узел III	Опорная конструкция	1	7.54	
29	Узел IV	Кронштейн к колонне	1	0.904	
30	ГОСТ 18599-83	Труба ПНД40с питьевая	10	0.286	
30.1		Уголок 30х50х5 ГОСТ 8509-72 / Ст3 ГОСТ 535-79	10	3.77	
31		Труба 32х3 ГОСТ 10704-76 / В10 ГОСТ 10705-80	11	1.48	

Марка поз.	Обозначение	Наименование	Кол.	Масса ед. кг	Примечание
		В26.2 Трубопровод омагниченной воды к блоку сетевых насосов контура котла горячего водоснабжения			
32	03 ОСТ 34-42-622-84	Опора 89	1	1.0	
33	ГОСТ 18599-83	Труба ПНД90с питьевая	4	1.39	
		В26.4 Трубопровод омагниченной воды от блока водоподготовительной установки к блоку ВДПУ-3			
34	ГОСТ 16127-78	Подвеска ПТ57-200	3	1.4	
35	ГОСТ 18599-83	Труба ПНД32с питьевая	8	0.197	
36	ГОСТ 18599-83	Труба ПНД40с питьевая	5	0.286	
37		Уголок 30х50х5 ГОСТ 8509-72 / Ст3 ГОСТ 535-79	5	3.77	
		Т23 Трубопровод циркуляционной воды от конвектора к блоку приготовления исходной воды			
38	ГОСТ 16127-78	Подвеска ПТ89-400	1	2.2	
39		Труба 89х3 ГОСТ 10704-76 / В10 ГОСТ 10705-80	5	6.36	
		Т24 Трубопровод циркуляционной воды от блока приготовления исходной воды к циркуляционному насосу контура конвектора			
40	ГОСТ 16127-78	Подвеска ПТ89-400	1	2.2	
41		Труба 89х3 ГОСТ 10704-76 / В10 ГОСТ 10705-80	5	6.36	
		Т96.2; Т96.4; Т96.5 трубопроводы слива			
42		Труба 45х2 ГОСТ 10704-76 / В10 ГОСТ 10705-80	5	2.12	
43		Труба 57х3 ГОСТ 10704-76 / В10 ГОСТ 10705-80	31	4.0	
		Металл для крепления трубопроводов			
44		Уголок 30х50х5 ГОСТ 8509-72 / Ст3 ГОСТ 535-79	Ч	3.77	
45	ГОСТ 7798-70; ГОСТ 5915-70	Метизы	20		кг
46	ГОСТ 481-80	Паронит	0.8		кг
47	ГОСТ 9467-75	Электроды	15		кг

Привязан:

Инв. №

		ТП 903-1-275.89 - ТМ	
Гип	Гусева		
Нач. отд	Леденцин	Котельная с 6 котлоагрегатами «Братск-М» для сельскохозяйственного строительства	Стадия: РП; Лист: 27; Листов:
Н. контр.	Гладикова		
Гл. спец.	Волкова		
Нач. гр.	Гладикова	Трубопроводы исходной воды. Узлы I, II, III, IV. Спецификация	ГПИ Горьковский САНТЕХПРОЕКТ
Инж. ТК	Смирнова		
Инж. ТК	Кострутина		

Альбом 3

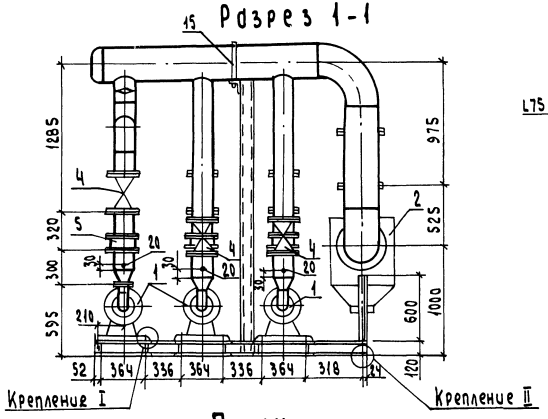

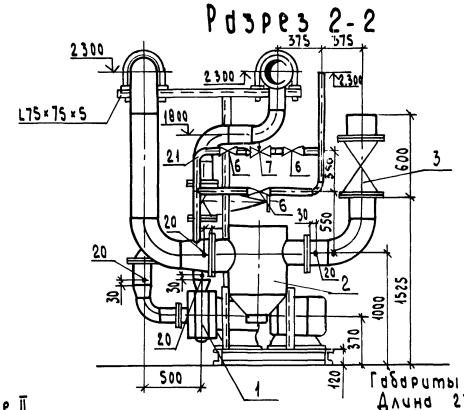

Габариты блока:
Длина 2700 мм
Ширина 2450 мм
Высота 2400 мм
Масса 2430 кг

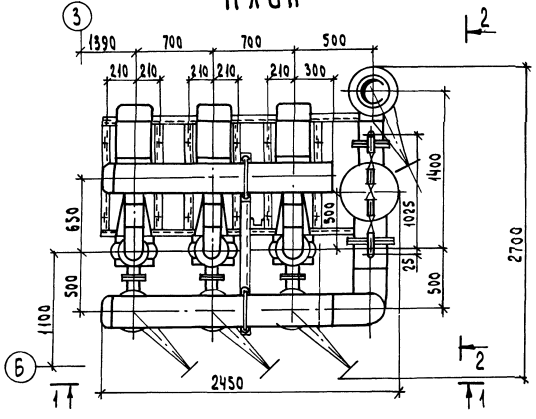

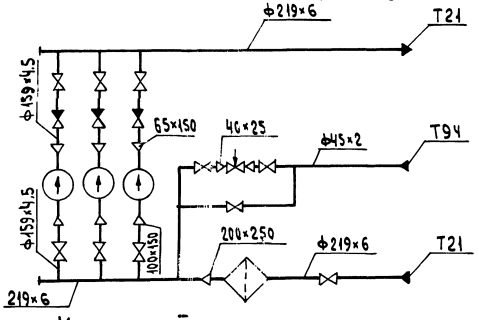

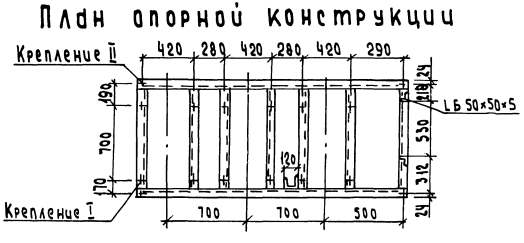

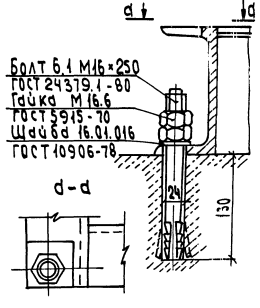

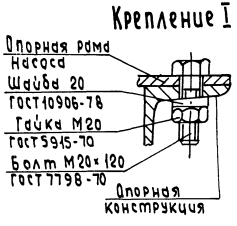

Марка, поз.	Обозначение	Наименование	Кол.	Масса ед. кг	Примечание
1		Насос К100-65-200а	3	333	Q=0,025 м³/с
		с электродвигателем			(90 м³/ч)
		4АМ160М2 N=18,5 квт			H=40 м
		n=2900 об/мин.			
2		Грязевик 16-200	1	184.7	
		Т 34.09			
3		Задвижка парал-			Ру1.0МПа
		лельная с выдвиж-			
		ным шпинделем флан-			
		цевая 30ч6бр Ф 200	1	125	
4		Ф 150	6	73.5	
5		Клапан обратный			Ру1,6МПа
		поворотный фланце-			
		вый 19ч21бр Ф 150	3	11.6	
6		Вентиль запорный			Ру1.6МПа
		муфтовый 15кч18п2			
		Ф40	3	3.7	
7	г. Улан-Удэ; завод	Регулятор давления			
	„Теплоприбор"	прямого действия „после			Ру1,6МПа
		себя" УРРД-М Ф25	1	13.3	
		Предел настройки 0,16÷0,6МПа			
8	ГОСТ 12820-80	Фланец 1-250-16 Вст3сп	1	14,49	
9	ГОСТ 12820-80	Фланец 1-200-16 Вст3сп	1	10,10	
10	ГОСТ 12820-80	Фланец 1-200-10 Вст3сп	2	8,05	
11	ГОСТ 12820-80	Фланец 1-150-16 Вст3сп	6	7.81	
12	ГОСТ 12820-80	Фланец 1-150-10 Вст3сп	12	6,62	
13	ГОСТ 12820-80	Фланец 1-100-10 Вст3сп	3	3,81	
14	ГОСТ 12820-80	Фланец 1-65-10 Вст3сп	3	2.18	
15	ГОСТ 14911-82	Опора ОПБ2-219	2	2.29	
16		Труба Ф219×6 ГОСТ 10704-76 / В10 ГОСТ 10705-80	3.4	31,52	
17		Труба Ф159×4,5 ГОСТ 10704-76 / В10 ГОСТ 10705-80	7.5	17.15	
18		Труба Ф114×4 ГОСТ 10704-76 / В10 ГОСТ 10705-80	0.6	10.85	
19		Труба Ф45×2 ГОСТ 10704-76 / В10 ГОСТ 10705-80	3.0	2.12	
20	3кч-45-70	Закладная конструк-	8		
		ция			
21	3кч-48-70	—— " ——	1		
22		Опорная конструкция	1	158	
23		Крепление N1	12	0.13	
24		Крепление N2	4	0.93	
25		Электроды кг	36		

ГИП	Гусева		
Нач. отд.	Лепендин		01.8.97
Н. контр.	Гладикова		
Гл. спец.	Волкова		
Нач. гр.	Гладикова		
Инж. I к	Поздеева		
Инж. III к	Марухина		

Привязан:

Инв. №

ТП903-1- 275.89 -ТМ

Котельная с 6 котлоагрегатами „Братск-М" для сельскохозяйственного строительства

Блок насосов сетевой воды К9

Стадия	Лист	Листов
РП	28	

ГПИ Горьковский САНТЕХПРОЕКТ

23947-03 31 Формат А2

Инв. № подл. | Подпись и дата | Взам. инв. №

Альбом 3

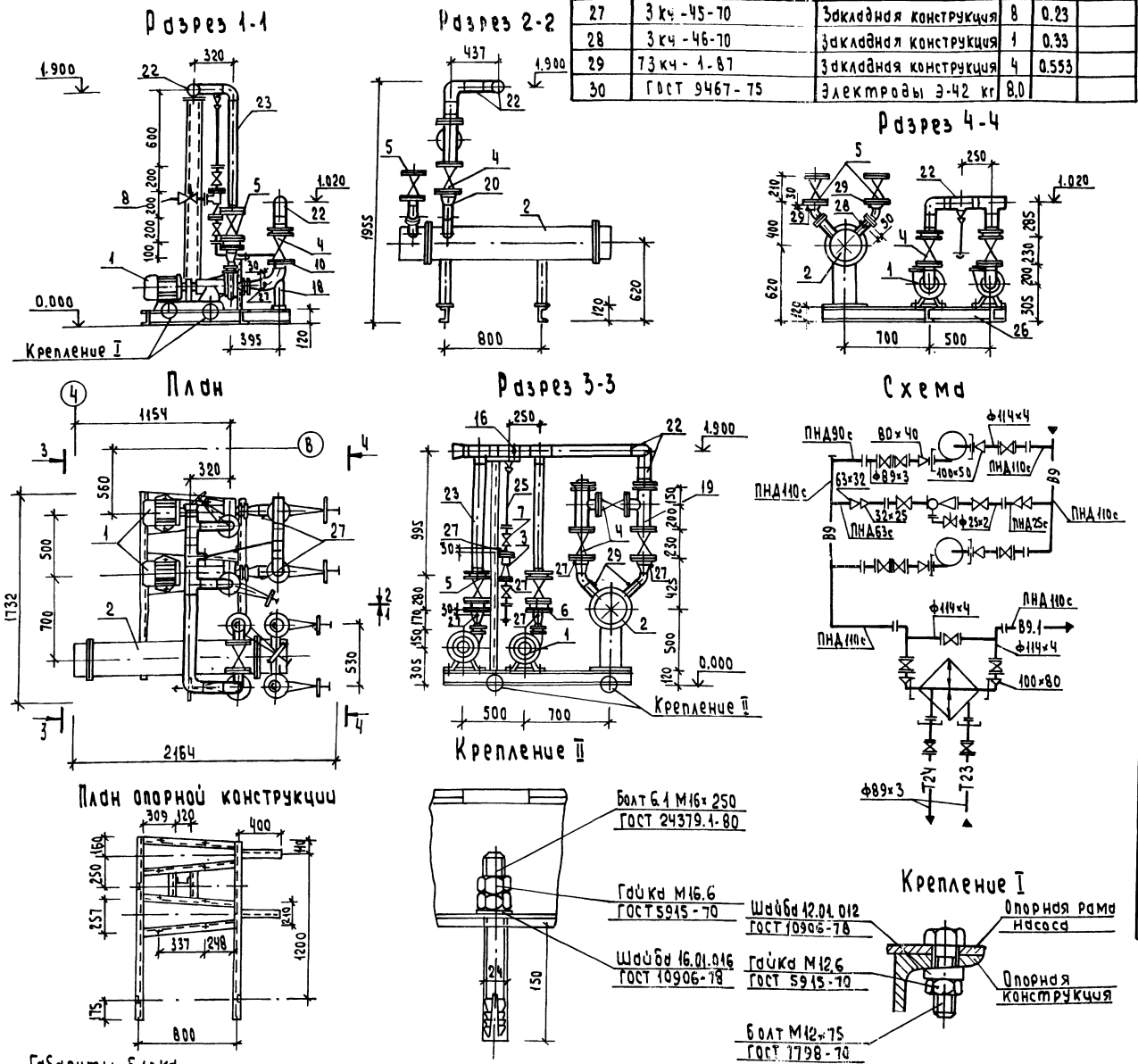

Марка, поз	Обозначение	Наименование	Кол.	Масса ед. кг	Примечание
27	3 кч-45-70	Закладная конструкция	8	0.23	
28	3 кч-46-70	Закладная конструкция	1	0.33	
29	73 кч-1-87	Закладная конструкция	4	0.553	
30	ГОСТ 9467-75	Электроды Э-42 кг	8.0		

Марка, поз.	Обозначение	Наименование	Кол.	Масса ед. кг	Примечание
1		Насос К 20/30 с электродвигателем 4А100S2 3000 об/мин; 4.0 квт	2	92.0	Q=0.0055 м³/с (20 м³/ч) H=0.30 МПа (30м)
2		Теплообменник водо-водяной	1	268	G=20÷40 м³/ч F=5м²
3	серия 4.903-13 в.0:1-4 А23А.026.000	Эжектор водосоляной	1	6.36	
4		Задвижка параллельная с выдвижным шпинделем, фланцевая 30ч6бр Ду 100	5	39.5	Ру1.0 МПа
5		Ду 80	4	29	Ру 10 МПа
6		Клапан обратный поворотный фланцевый 19ч21бр (КА44075) Ду 80	2	4.9	Ру 1.6 МПа
7		Вентиль запорный муфтовый 15ч8п2 Ду 20	2	0.9	Ру 1.6 МПа
8		Вентиль игольчатый 10с-1 Ду 15	1	0.99	Ру 6.4 МПа
9	ГОСТ 12820-80	Фланец 1-80-16 Вст3сп	2	3.71	
10	ГОСТ 12820-80	Фланец 1-100-10 Вст3сп	18	3.81	
11	ГОСТ 12820-80	Фланец 1-80-10 Вст3сп	8	3.19	
12	ГОСТ 12820-80	Фланец 1-20-6 Вст3сп	4	0.53	
13	ГОСТ 12820-80	Фланец 1-80-6 Вст3сп	2	2.44	
14	ГОСТ 12821-80	Фланец 1-50-6 Вст3сп	2	1.53	
15	ГОСТ 12821-80	Фланец 1-40-6 Вст3сп	2	1.36	
16	ГОСТ 14911-82	Опора ОПБ2-114	1	0.55	
17	ГОСТ 14911-82	Опора ОПБ2-26.8	1	0.13	
18	04 ОСТ34-42-622-84	Опора 108	2	1.4	
19		Труба 114×4 ГОСТ 10704-76 / В10 ГОСТ 10705-80	3.5	10.85	
20		Труба 89×3 ГОСТ 10704-76 / В10 ГОСТ 10705-80	2.0	6.36	
21		Труба 25×2 ГОСТ 10704-76 / В10 ГОСТ 10705-80	0.6	1.13	
22	ГОСТ 18599-83	Труба ПНД110с питьевая	3.5	2.09	
23	ГОСТ 18599-83	Труба ПНД90с питьевая	3.0	1.39	
24	ГОСТ 18599-83	Труба ПНД63с питьевая	0.6	0.691	
25	ГОСТ 18599-83	Труба ПНД25с питьевая	2.0	0.151	
26		Опорная конструкция	1	110.0	
26.1		Крепление I	8	0.13	
26.2		Крепление II	4	0.93	

Габариты блока:

длина	2164
ширина	1732
высота	1955
Масса блока	1095

ТП903-1-275.89 - ТМ

ГИП	Гусева		
Нач. отд.	Лепендин		08.89
Н. контр.	Гладикова		
Гл. спец.	Волкова		
Нач. гр.	Гладикова		
Инж. I к	Поздеева		
Инж. II к	Киселева		

Привязан:

Инв. №

Котельная с 6 котлоагрегатами „Братск-М" для сельскохозяйственного строительства

Стадия	Лист	Листов
Рп	29	

Блок приготовления исходной воды К10

ГПИ Горьковский САНТЕХПРОЕКТ

23947-03 32 Формат А2

Альбом 3

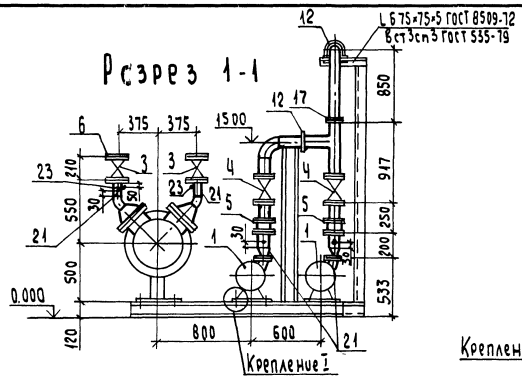

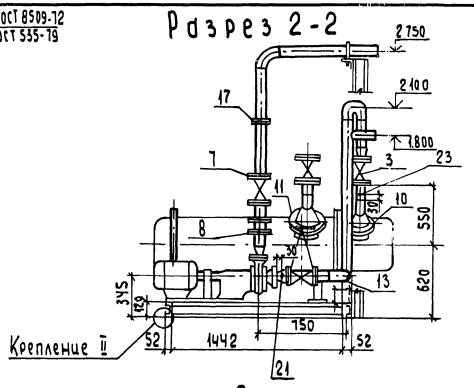

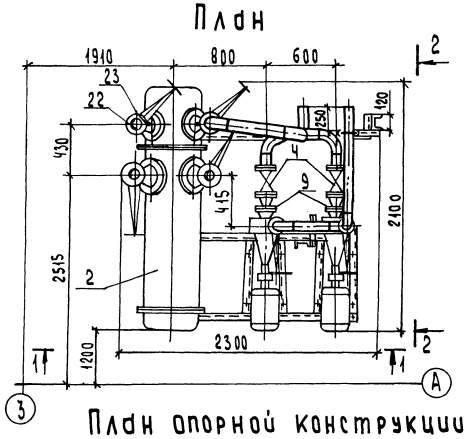

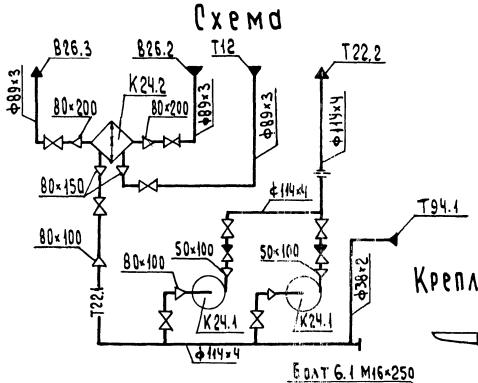

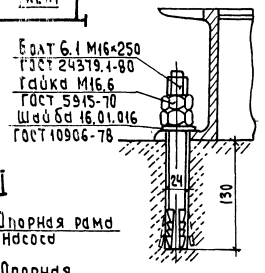

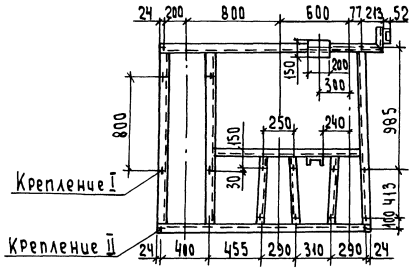

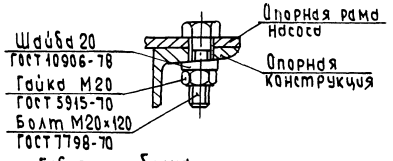

Габариты блока
Длина 2300 мм
Ширина 2100 мм
Высота 2200 мм
Масса 1970 кг

Марка поз.	Обозначение	Наименование	Кол.	Масса ед. кг	Примечание
1		Насос К 45/30 с	2	134	Q=0.0125 м³/с
		электродвигателем			(45 м³/ч)
		4А112М2, N=7.5 квт			H=30 м
		n=2900 об/мин			
2		Подогреватель водо-	1	1100	F=21 м²
		водяной			G=80÷240 т/ч
3		Задвижка параллель-			Ру=1 МПа
		ная с выдвижным			
		шпинделем фланце-			
		вая 30ч6бр ф80	4	29	
4		ф100	4	39.5	
5		Клапан обратный			Ру=1,6 МПа
		поворотный фланце-			
		вый 19ч21бр ф100	2	6.0	
6	ГОСТ 12820-80	Фланец 1-80-10 Вст3сп	10	3.19	
7	ГОСТ 12820-80	Фланец 1-100-10 Вст3сп	10	3.81	
8	ГОСТ 12820-80	Фланец 1-100-16 Вст3сп	4	4.55	
9	ГОСТ 12820-80	Фланец 1-50-10 Вст3сп	2	2.06	
10	ГОСТ 12820-80	Фланец 1-150-10 Вст3сп	2	6.62	
11	ГОСТ 12820-80	Фланец 1-200-10 Вст3сп	2	8.05	
12	ГОСТ 14911-82	Опора ОПБ2-114	2	0.55	
13	ГОСТ 14911-82	Опора ОПБ1-114	1	0.13	
14		Труба ф114×4 ГОСТ 10704-76 / В10 ГОСТ 10705-80	4.8	10.85	
15		Труба ф89×3 ГОСТ 10704-76 / В10 ГОСТ 10705-80	0.7	6.36	
16		Труба ф38×2 ГОСТ 10704-76 / В10 ГОСТ 10705-80	1	1.78	
17	ГОСТ 5232-72	Дроселирующая шай-			
		ба Дн:152 мм; Дв=6 мм;	1		
		δ=5 мм;			
18		Опорная конструк-	1	116,5	
		ция			
19		Крепление №1	12	0.13	
20		Крепление №2	4	0.93	
21	3К4-45-70	Закладная конс-	6		
22	3К4-46-70	трукция	1		
23	73К4-1-87	Закладная конструкция	4		
24	ГОСТ 9467-75	Электроды Кг	30		

ГИП	Гусева		
Нач. отд.	Лепендин		
Н. контр.	Гладикова		
Гл. спец.	Волкова		
Нач. гр.	Гладикова		
Инж. I к	Лазарева		
Инж. III к	Марухина		

Привязан:

Инв. № подл. | Подпись и дата | Взам. инв. №

ТП 903-1-275.89 – ТМ

Котельная с 6 котлоагрегатами „Братск-М" для сельскохозяйственного строительства

Блок насосов сетевой воды контура котла горячего водоснабжения К16

Стадия	Лист	Листов
РП	30	

ГПИ Горьковский САНТЕХПРОЕКТ

23947-03 33

Альбом 3

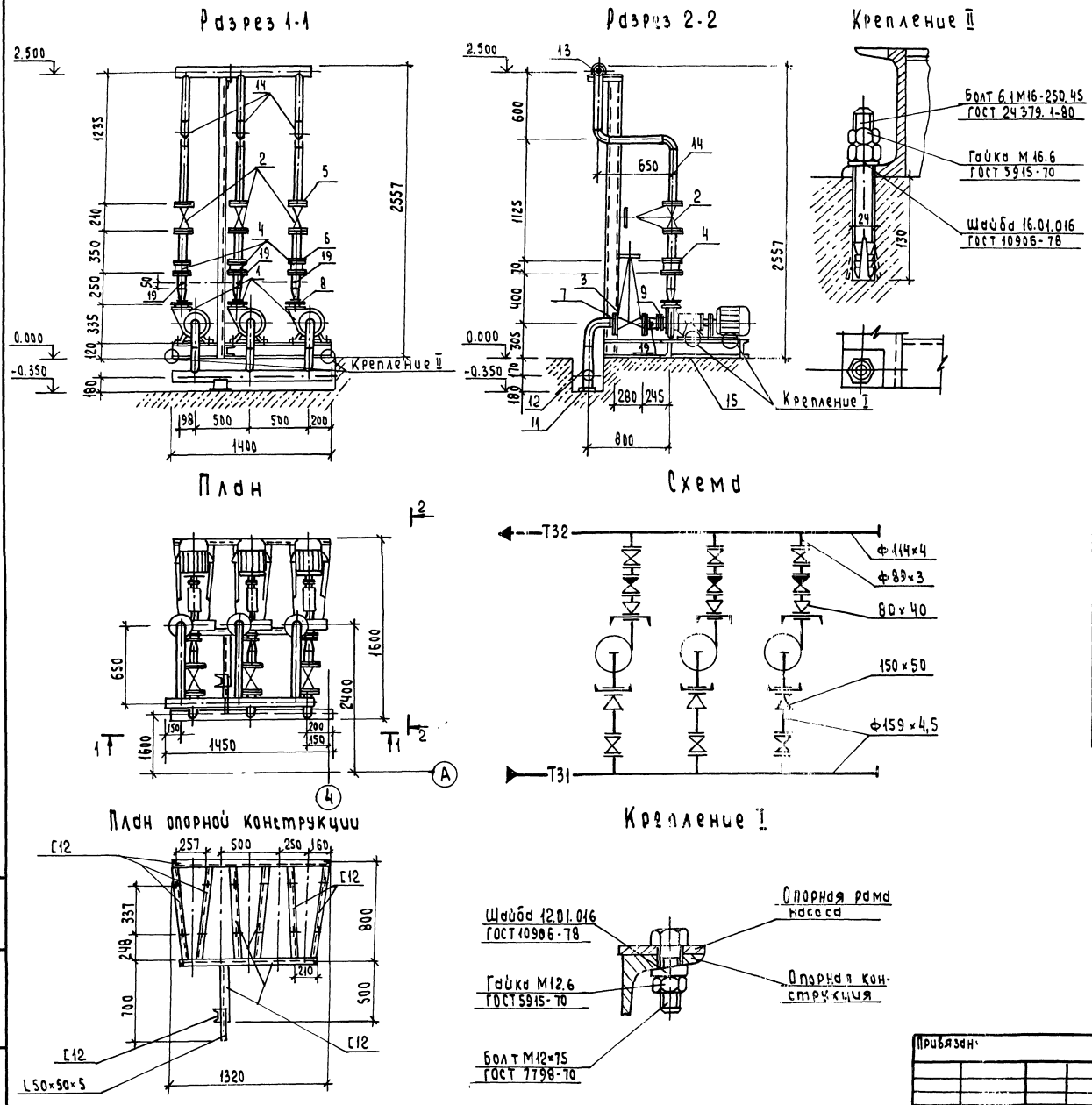

Марка, поз	Обозначение	Наименование	Кол.	Масса ед, кг	Примечание
1		Насос К 20/30 с электродвигателем 4А100S2 N=4квт n=3000 об/мин	3	92.0	Q=0.0055 м³/с (20 м³/ч) S=0.3 мпа (30 м)
2	Каталог ЦКБА	Задвижка параллельная с выдвижным шпинделем фланцевая 30ч6бр Ф80	3	29	Ру 1.0 МПа
3		Ф150	3	73.5	Ру 1.0 МПа
4	Каталог ЦКБА	Клапан обратный поворотный фланцевый (КА44075) 19ч21бр Ф80	3	4.9	Ру 1.6 МПа
5	ГОСТ 12820-80	Фланец 1-80-10 Вст3сп	6	3.19	
6	ГОСТ 12820-80	Фланец 1-80-16 Вст3сп	6	3.71	
7	ГОСТ 12820-80	Фланец 1-150-10 Вст3сп	6	6.62	
8	ГОСТ 12820-80	Фланец 1-40-6 Вст3сп	3	1.36	
9	ГОСТ 12820-80	Фланец 1-50-6 Вст3сп	3	1,53	
10	ГОСТ 14911-82	Опора ОПБ2-114	1	0.55	
11	23ОСТ 34-42-616-84	Опора 159У	1	2.1	
12		Труба 159×4.5 ГОСТ 10704-76 / В10 ГОСТ 10705-80	3.0	17.15	
13		Труба 114×4 ГОСТ 10704-76 / В10 ГОСТ 10705-80	1.3	10.85	
14		Труба 89×3 ГОСТ 10704-76 / В10 ГОСТ 10705-80	8.0	6.36	
15		Металлоконструкция	1	115.0	
16		Крепление I	12	0.13	
17		Крепление II	5	0.93	
18	ГОСТ 9467-75	Электроды кг	10		
19	3 К4-45-70	Закладная конструкция	6		

Габариты блока

Длина	1600 мм
Ширина	1450 мм
Высота	2900 мм
Масса блока	930 кг

ТП903-1-275.89 - ТМ

ГИП	Гусева		
Нач. отд.	Лепендин		
Н. контр.	Гладикова		
Гл. спец.	Волкова		
Нач. гр.	Гладикова		
Инж. I к	Лиздеева		
Инж. III к	Зайцева		

Привязан:

Инв. №

Котельная с 6 котлоагрегатами „Братск-М" для сельскохозяйственного строительства

Стадия	Лист	Листов
РП	31	

Блок насосов горячего водоснабжения К18

ГПИ Горьковский САНТЕХПРОЕКТ

23947-03 34 Формат А2

Альбом 3

Разрез 1-1

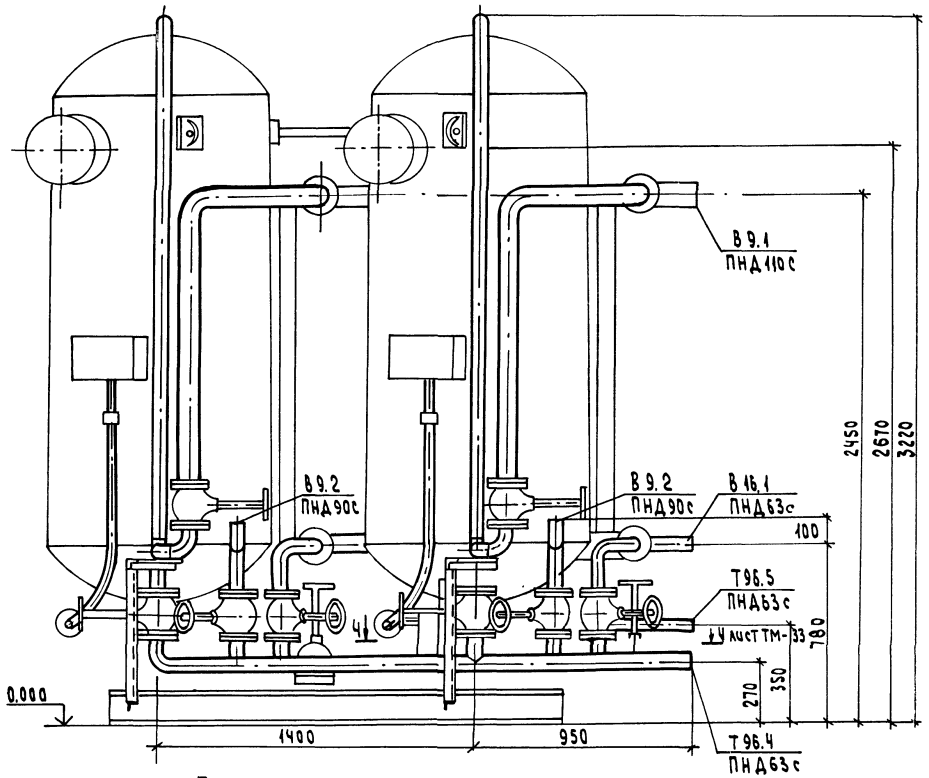

Схема

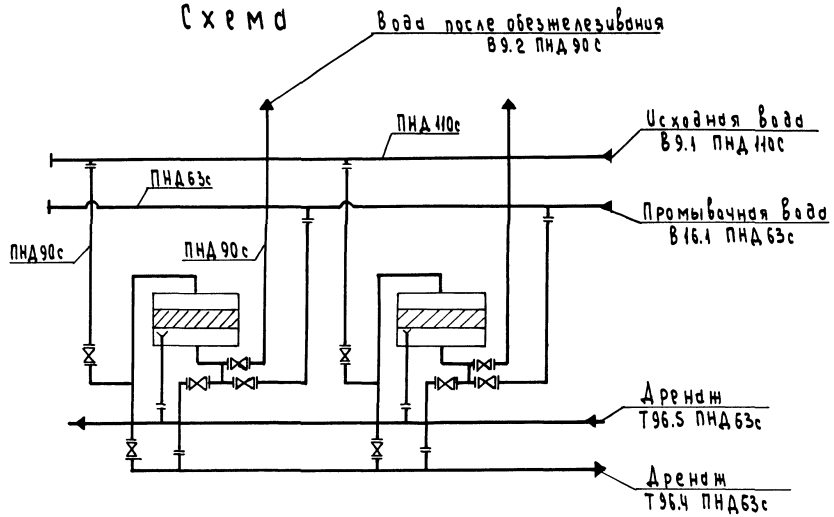

План

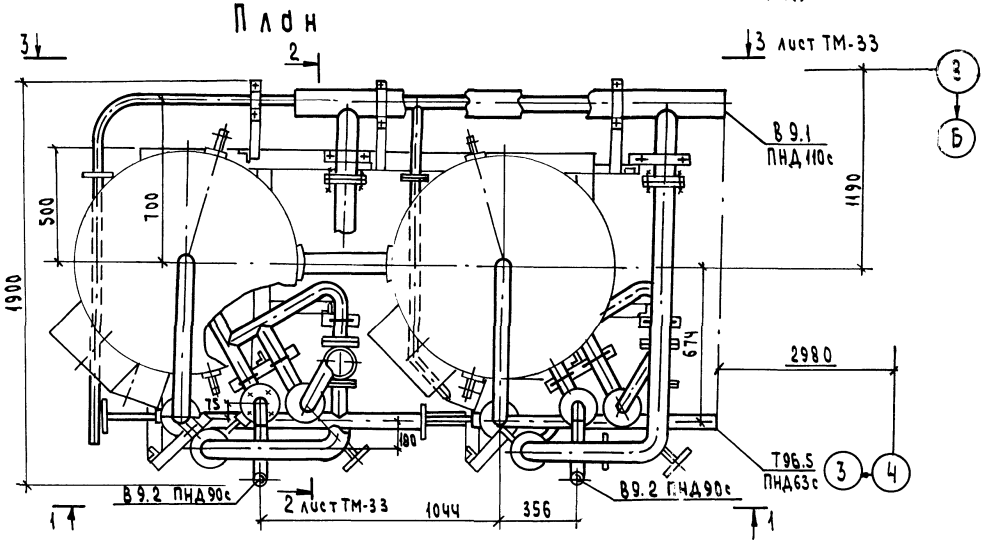

Разрез 5-5 лист ТМ-33
М 1:2

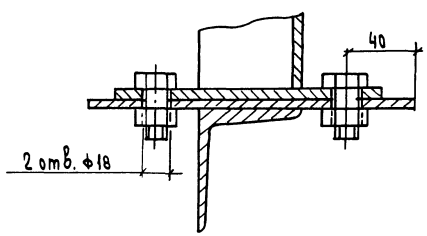

Привязан:	ГИП	Гусева			ТП 903-1- 275.89 - ТМ		
	Нач. отд	Лепендин			Котельная с 6 котлоагрегатами "Братск-М" для сельскохозяйственного строительства	Стадия	Лист	Листов
	Н. контр.	Гладикова				РП	32	
	Гл. спец.	Волкова						
	Нач. гр.	Гладикова			Блок фильтров обезжелезивания К-11. Схема. План. Разрез 1-1; 5-5	ГПИ Горьковский САНТЕХПРОЕКТ		
Инв. №	Инж. ТК	Позднеева						
	Инж. ТК	Смирнова						

Инв. № подл. | Подпись и дата | Взам. инв. №

23947-03 35

Формат А2

Альбом 3

Разрез 2-2 лист ТМ-32

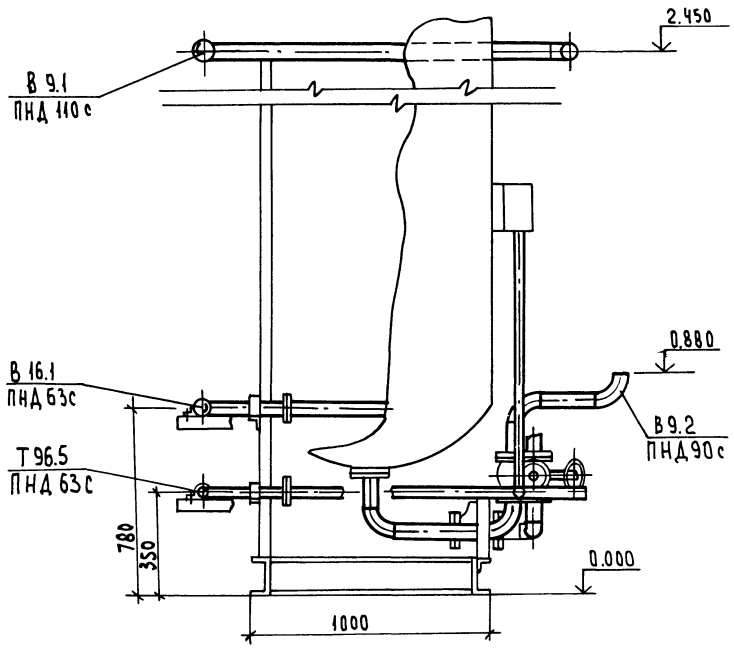

Разрез 3-3 лист ТМ-32

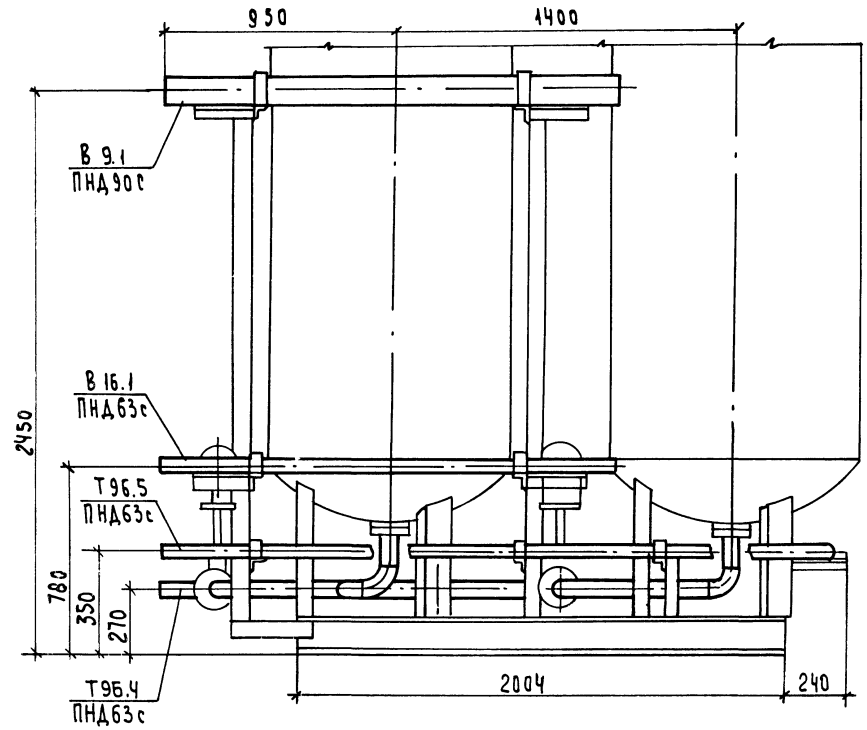

Разрез 4-4 лист ТМ-32

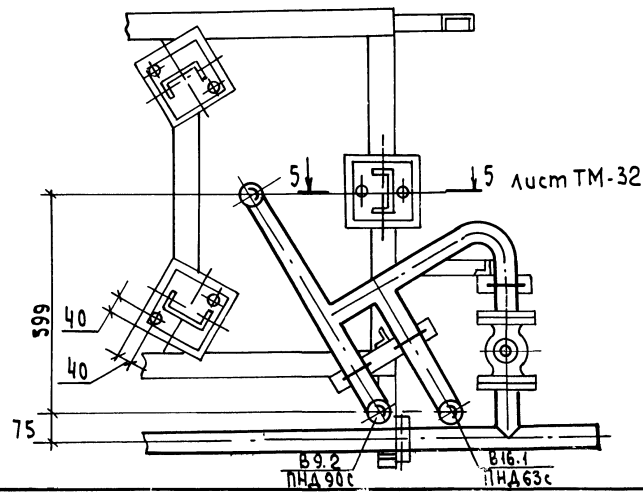

				ТП 903-1-275.89 - ТМ	
	ГИП	Гусева			
Привязан:	Нач. отд	Лепендин		Котельная с 6 каталлагрегатами „Братск-М" для сельскохозяйственного строительства	Стадия: РП; Лист: 33; Листов:
	Н. контр.	Гладикова			
	Гл. спец.	Волкова			
	Нач. гр.	Гладикова		Блок фильтров обезжелезивания К 11. Разрезы 2-2; 3-3; 4-4	ГПИ Горьковский ГАНТЕХПРОЕКТ
Инв. N	Инж. Тк	Поздеева			
	Инж. Пк	Смирнова			

Альбом 3

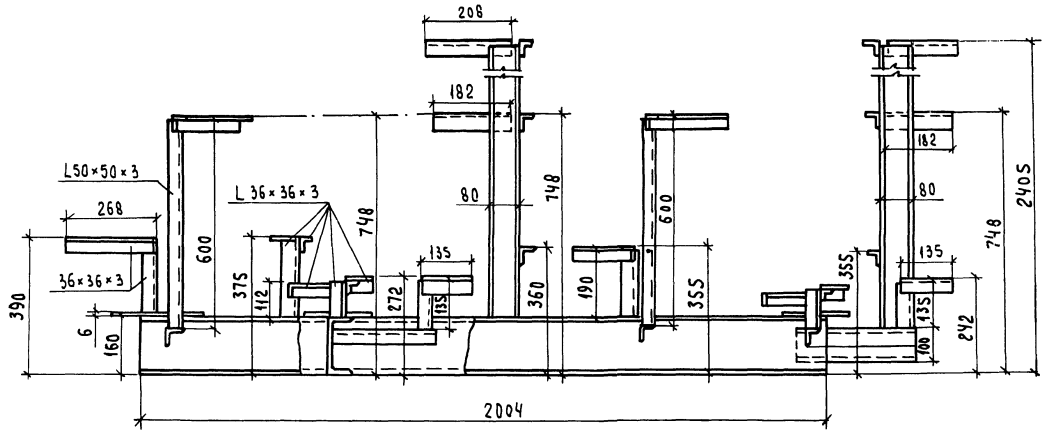

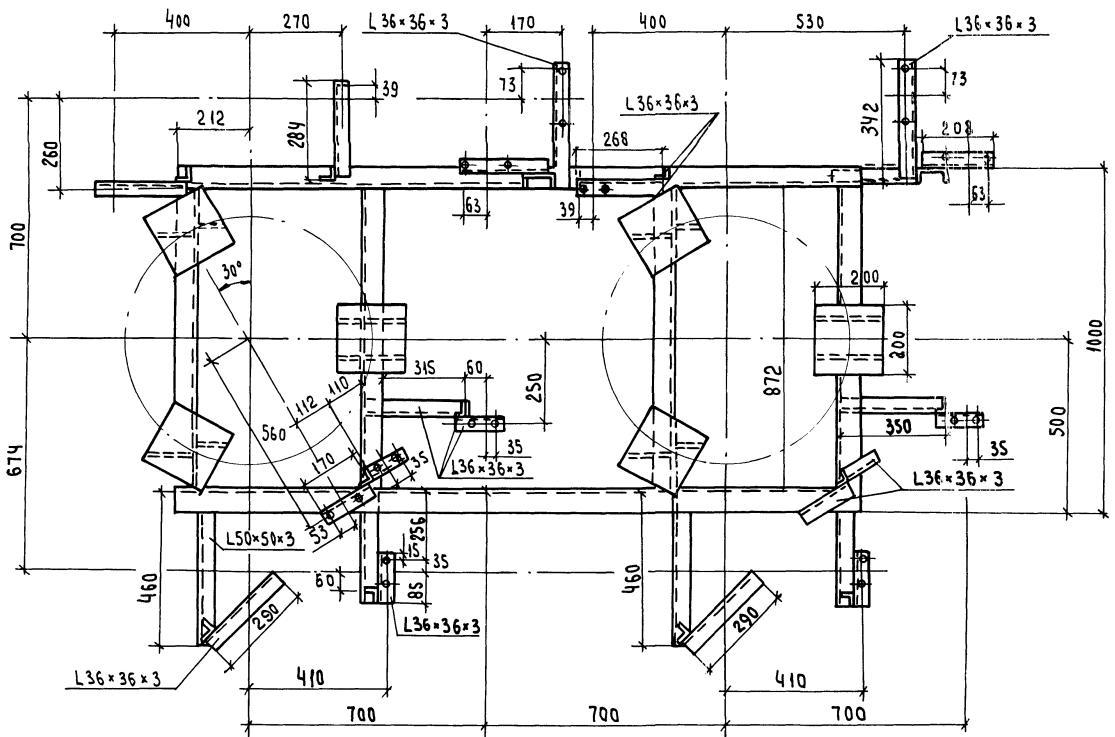

Марка поз	Обозначение	Наименование	Кол.	Масса ед. кг	Примечание
1		Фильтр ионитный			
		параллельно-точный			
		II ступени Na-катио-			Ф1000мм
		нитный ФИПа II-1.0-0.6-Na	2	910	Hсл 1500мм
2	ГОСТ 12820-80	Фланец 1-80-10	4	3.19	
3	ГОСТ 12820-80	Фланец 1-50-10	6	2.06	
4	ГОСТ 12820-80	Фланец 1-80-6	8	2.44	
5	ГОСТ 12820-80	Фланец 1-50-6	12	1.33	
6	ГОСТ 12820-80	Фланец 1-40-6	4	1.21	
7	ГОСТ 14911-82	Опора ОПБ2-89	8	0.52	
8	ГОСТ 14911-82	Опора ОПБ2-60	15	0.33	
9		Труба 89×3 ГОСТ 10704-76 / В10 ГОСТ 10705-80	3.8	6.36	
10		Труба 57×3 ГОСТ 10704-76 / В10 ГОСТ 10705-80	5.2	4.00	
11	ГОСТ 18599-83	Труба ПНД 90с питьевая	15.5	1.39	
12	ГОСТ 18599-83	Труба ПНД 63с питьевая	16	0.691	
13	ГОСТ 18599-83	Труба ПНД 110с питьевая	2	2.09	
14		Опорная конструкция	1	150	
15	ГОСТ 9467-75	Электроды		4.3	

Габариты блока: длина 2850
ширина 1900
Высота 3220
Масса 2116 кг

ГИП	Гусева			ТП 903-1- 275.89 -ТМ
Нач.отд.	Лепендин		08.82	
Н.контр	Гладикова			Котельная с 6 котлоагрегатами „Братск-М" для сельскохозяйственного строительства
Гл.спец	Волкова			
Нач.гр.	Гладикова			Блок фильтров обезжелезивания К11. Опорная конструкция. Спецификация.
Инж.I к	Поздеева			
Инж.II к	Смирнова			

Стадия: РП | Лист: 34 | Листов:

ГПИ Горьковский САНТЕХПРОЕКТ

Привязан:

Инв. N

Инв. N подл. | Подпись и дата | Взам. инв. N

Альбом 3

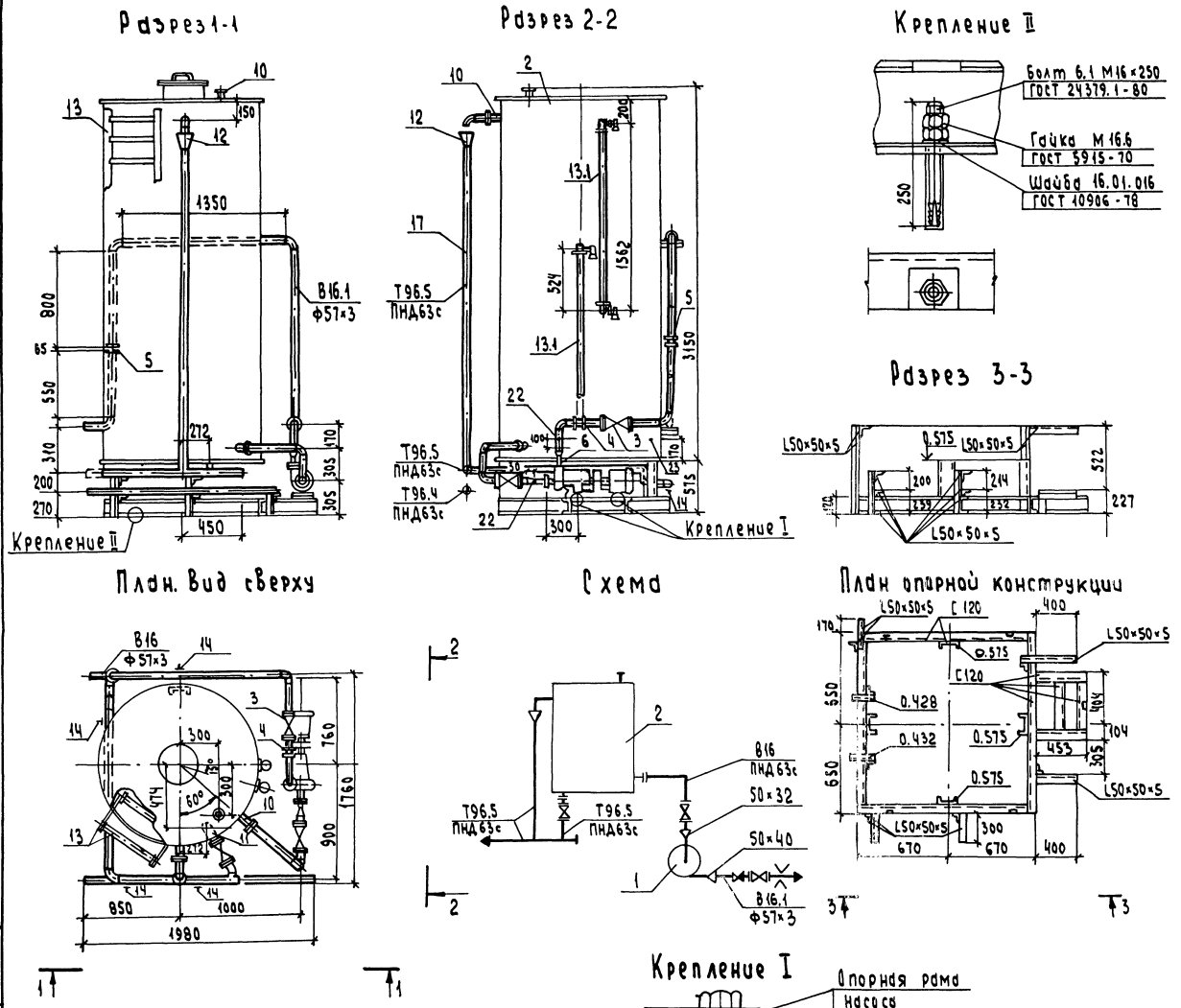

Габариты блока:

	длина	1980
	ширина	1760
	высота	3605
Масса	блока	795 кг

Марка поз.	Обозначение	Наименование	Кол.	Масса ед. кг.	Примечание
1		Насос К 8/18 с электро			Q=0.002 м³/с (8 м³/ч)
		двигателем 4А80А2			H=0.18 Мпа (18 м)
		2900 об/мин; 1.5 квт	1	64.0	
2	А23В039.000 серия 4.903-13 вып.0 1-2	Бак Ф1300 Н=3000	1	470	V=4м³
3	Каталог ЦКБА	Задвижка парал-			
		лельная с выдвиж-			
		ным шпинделем			
		фланцевая 30ч6бр			
		Ф50	3	18.4	Ру 1,0 МПа
4	Каталог ЦКБА	Клапан обратный			
		поворотный 19ч21бр			
		Ф50	1	9.13	Ру 1.6 МПа
5	01 ОСТ 34-42.756-85	фланцевое соедине-			
		ние 50-0,6	1	4.88	
6	ГОСТ 12820-80	фланец 1-32-6 Вст3сп	1	1.01	
7	ГОСТ 12820-80	фланец 1-40-6 Вст3сп	1	1.21	
8	ГОСТ 12820-80	фланец -50-10 Вст3сп	8	2.06	
9	ГОСТ 12820-80	фланец 1-50-16 Вст3сп	1	2.58	
10	А23В044.000-03 серия 4.903-13 Вып.0; 1-2	Патрубок Ду 50	3	2.684	
11	А23.В045.000-03 серия 4.903-13 Вып.0; 1-2	Патрубок Ду 50	1	2.93	
12	А23В046.000-03 серия 4.903-13, Вып0; 1-2	Воронка Ду 50	1	1.93	
13	А23В043.000 серия 4.903-13 Вып0; 1-2	Лестница	2	23.0	Н=3м
13.1	А23В042.000 серия 4.903-13 Вып.0; 1-2	Указатель уровня	2	5.4	
14	ГОСТ 14911-82	Опора ОПБ2-57	11	0.57	
15		Труба 57×3 ГОСТ 10704-76 / В10 ГОСТ 10705-80	7.0	4.0	
16		Труба 45×2 ГОСТ 10704-76 / В10 ГОСТ 10705-80	0.2	2.12	
17	ГОСТ 18599-83	Труба ПНД63с питьевая	10.5	0.691	
18		Крепление I	4	0.13	
19		Крепление II	5	0.93	
20		Опорная конструкция	1	118	
21	ГОСТ 9467-75	Электроды кг	12		
22	3 кч-45-70	Закладная конструкция	2	0.23	
23	23 кч-101-74	Закладная конструкция	1		

ГИП	Гусева			ТП 903-1-275.89 - ТМ
Нач.отд	Лепендин			
Н.контр.	Гладикова			Котельная с 6 котлоагрегатами „Братск-М" для сельскохозяйственного строительства
Гл.спец.	Волкова			
Нач.гр.	Гладикова			Блок взрыхляющей промывки фильтров обезжелезивания К12
Инж.I к	Поздеева			
Инж.II к	Смирнова			

Стадия	Лист	Листов
РП	35	

ГПИ Горьковский САНТЕХПРОЕКТ

Привязан:

Инв.№

23947-03 38 Формат А2

ТП 903-1-275.89

Котельная с 6 котлоагрегатами „Братск-М" для сельскохозяйственного строительства

Альбом 3

Чертежи общих видов теплоизоляции

Содержание

Обозначение	Наименование	Стр.
тп903-1-275.89-ТМН-1	Теплоизоляция бака-аккумулятора	38
тп 903-1-275.89-ТМН2	Теплоизоляция дымососа	39

Альбом 3

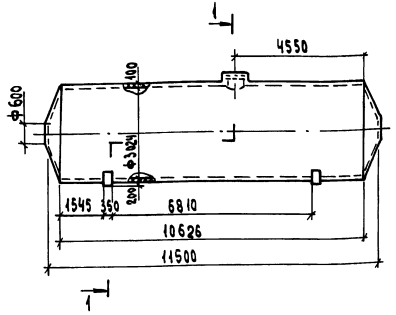

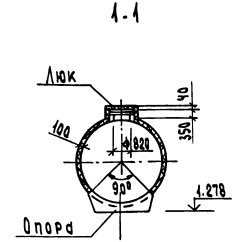

Поз.	Обозначение	Кол.	Дополнительные указания
1	Маты минераловатные прошивные в обкладках из металлической сетки ГОСТ 21880-86, м3	13	
2	Алюминиевый лист АД1.Н-0,8, ГОСТ 21631-76*, м2	133	

Техническая характеристика

Бак установлен вне здания, расчетная среднегодовая температура окружающего воздуха 3,8°С
Материал бака Ст3, допустима приварка штырей.
Бак-аккумулятор горячей воды предназначен для хранения воды с температурой 55°С.
Толщина изоляции указана максимально-допустимая
Конструкция изоляции люка - полносборная, съемная.
Аналог серия 3.903.11 стр. 197; 108; 109.

Взам. инв. №

Инв. № подл. | Подпись и дата

ГИП	Гусева		
Нач. отд.	Лепендин		
Н. контр.	Гладикова		
Гл. спец.	Волкова		
Нач. гр.	Гладикова		
Инж. I к.	Поздеева		
Инж. III к.	Зайцева		

Привязан:

Инв. №

ТП 903-1-275.89 -ТМН

Котельная с 6 котлоагрегатами „Братск-М" для сельскохозяйственного строительства

Стадия	Лист	Листов
РП	1	

Теплоизоляция бака-аккумулятора V=75 м³

ГПИ Горьковский САНТЕХПРОЕКТ

Альбом 3

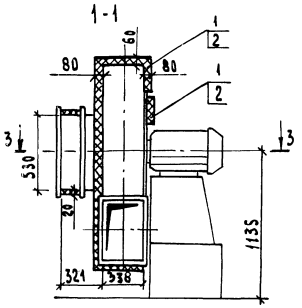

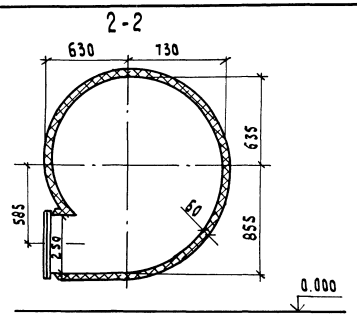

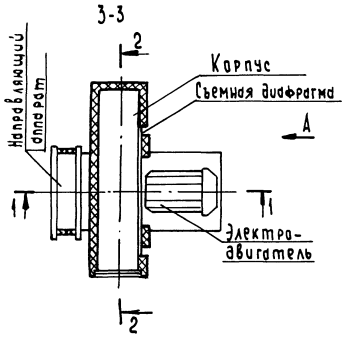

Вид А (Рама и электродвигатель условно не показаны)

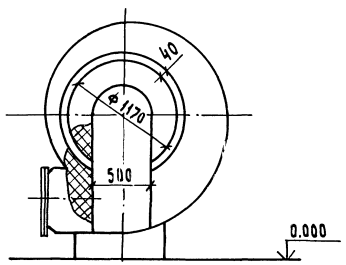

Поз.	Обозначение	Кол.	Дополнительные указания
1	Совелитовая мастика м³	1,10	
2	Асбестоцементная штукатурка		
	м²	10.1	

Техническая характеристика

Дымосос ДН-9У установлен в помещении, температура окружающего воздуха 16°С.
Материал дымососа Ст3, допустима приварка штырей.
Дымосос перекачивает дымовые газы с температурой 133°С.
Температура на поверхности теплоизоляции не должна превышать 45°С.
Толщина изоляции указана максимально-допустимая.
В зоне фланцевого соединения корпуса и съемной диафрагмы теплоизоляцию не устраивать.

				ТП 903-1-275.89 -ТМН		
	ГИП	Гусева				
Привязан:	Нач. отд	Лепендин	08.89	Котельная с 6 котлоагрегатами „Братск. М" для сельскохозяйственного строительства	Стадия	Лист	Листов
	Н. контр.	Гладикова			РП	2	
	Гл. спец.	Волкова					
	Нач. гр.	Гладикова		Теплоизоляция дымососа ДН-9У	ГПИ Горьковский САНТЕХПРОЕКТ		
	Инж. I к	Поздеева					
Инв. №	Инж. II к	Зайцева					

Формат А2

Инв. № подл. | Подп. | Дата | Взам. инв. №

gost.e-ecolog.ru