ТИПОВОЙ ПРОЕКТ

901-3-219.86

СТАНЦИЯ ОЧИСТКИ ВОДЫ ПОВЕРХНОСТНЫХ ИСТОЧНИКОВ С СОДЕРЖАНИЕМ ВЗВЕШЕННЫХ ВЕЩЕСТВ ДО 1000 мг/л С УСТАНОВКОЙ ЗАВОДСКОГО ИЗГОТОВЛЕНИЯ ТИПА „СТРУЯ" ПРОИЗВОДИТЕЛЬНОСТЬЮ 400 м³/сутки

Альбом III

Строительные изделия

СФ 727-02

gost.e-ecolog.ru

Госстрой СССР
ЦЕНТРАЛЬНЫЙ ИНСТИТУТ ТИПОВОГО ПРОЕКТИРОВАНИЯ
Свердловский филиал
620062, г.Свердловск-62, ул.Чебышева,4
Заказ № 3971 Инв.№ СД 727-02 тираж 455
Сдано в печать 29.09 1986г цена 0-66

ТИПОВОЙ ПРОЕКТ

901-3-219.86

СТАНЦИЯ ОЧИСТКИ ВОДЫ ПОВЕРХНОСТНЫХ ИСТОЧНИКОВ С СОДЕРЖАНИЕМ ВЗВЕШЕННЫХ ВЕЩЕСТВ ДО 1000 мг/л С УСТАНОВКАМИ ЗАВОДСКОГО ИЗГОТОВЛЕНИЯ ТИПА „СТРУЯ" ПРОИЗВОДИТЕЛЬНОСТЬЮ 400 м³/сутки

СОСТАВ ПРОЕКТА

Альбом I Пояснительная записка (из Т.пр 901-3-220.86)
Альбом II Архитектурно-строительные, технологические санитарно-технические, электротехнические решения
Альбом III Строительные изделия
Альбом IV Нестандартезированное оборудование (из Т.пр 901-3-201.85)
Альбом V Ведомости потребности в материалах
Альбом VI Спецификации оборудования
Альбом VII Сметы

Альбом III

Разработан
Проектным институтом
Гипрокоммунводоканал
Главный инженер института Н.Г.Хазиков
Главный инженер проекта Е.А.Артемов

Утвержден МЖКХ РСФСР
приказ №197А от 22.11.1984 г.
Рабочие чертежи введены в действие „Гипрокоммунводоканал"
приказ №96 от 4.12.1984 г.

СФ 727-02

ТИПОВОЙ ПРОЕКТ 901-3-21.86 АЛЬБОМ III

Содержание альбома

Обозначение	Наименование	Стр.
	Содержание	
Изделия марки АРИ		
АРИ 10	Дверь ДГ24-15 Сборочный чертеж	4
АРИ 10	Дверь ДГ24-15 Сборочный чертеж	5
Изделия марки КЖИ		
ООТТ	Технические требования	6
КЖИ 10	Плита ПК30.10-4Т-1	7
КЖИ 20	Колонна К42-5а	8
КЖИ 30	Колонна К42-5б	9
КЖИ 40	Колонна К42-5в	10
КЖИ 50	Колонна 1КФ55-1а	11
КЖИ 60	Балка 1БДР12-3а	12
КЖИ 70	Балка 1БДР12-4а	13
КЖИ 80	Перемычка 1пр28-20.25.22У-1	14
КЖИ 90	Перемычка 1пр38-15.12.22У-1	15
КЖИ 100.10	Панель стеновая 2пс.17.3.12.20-1л-73-1	16
КЖИ 100.20	Панель стеновая 2пс 17.8.12.25-1л-73-1	17
КЖИ 100.30	Панель стеновая 2пс18.3-12.30-1л-73-1	18
КЖИ 110.40	Панель стеновая 2пс19.8.12.20-1л-73-1	19
КЖИ 110.50	Панель стеновая 2пс 2.03.12.25-1л-73-1	20
КЖИ 110.60	Панель стеновая 2пс 2.08.12.30-1л-73-1	21
КЖИ 120	Стойка СТ-1	22
КЖИ 130	Стойка СТ-2	23
КЖИ 140	Изделие закладное МН-1	24
КЖИ 150	Изделие закладное МН-2	25
КЖИ 160	Изделие закладное МН-3	26
КЖИ 170	Каркас пространственный КП-1	27
КЖИ 170.70	Каркас плоский КР-1	28
КЖИ 180	Каркас пространственный КП-2	29
КЖИ 180.80	Каркас плоский КР-2	30

Инв.№подл. | Подпись и дата | Взам.инв.№

кжи 01	Изделие соединительное МС-1	31
кжи 02	Изделие соединительное МС-2	32
кжи 03	Изделие соединительное МС-3	33

ТИПОВОЙ ПРОЕКТ 901-3-219.86 АЛЬБОМ III

Инв.№ подл.	Подпись и дата	Взам.инв.№

Формат А4

ТИПОВОЙ ПРОЕКТ 901-3-21.86 АЛЬБОМ III

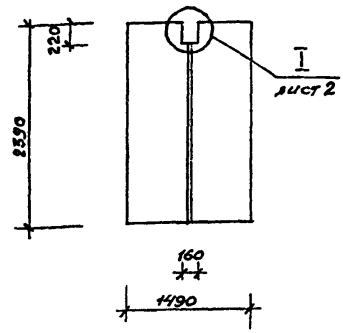

Остальное см. ГОСТ 6629-74

Формат	Зона	Поз.	Обозначение	Наименование	Кол.	Примеч.
				Детали		
А4		1	ТП АРИ.10	Пластина	2	
				Стандартные изделия		
		2		Дверь ДГ24-15 ГОСТ6629-74	1	
		3		Шуруп 2-4×40 ГОСТ1144-80	22	
				Материалы		
		4		Резина ГОСТ 7338-77	0,04	м²

Взам. инв. N | Подпись и дата | Инв. N подл.

ТП 901-3-21.86 АРИ. 10

Дверь ДГ-24-15

Стадия	Масса	Масштаб
Р	80.0	М 1:5
Лист 1	Листов 2	

Нач. отд.	Сорокин	
Н. контр.	Лапин	
ГИП	Лепетухин	
ГАП	Лазарев	
Рук. гр. арх.	Розенберг	
арх.	Дорофеева	

Гипрокоммунводоканал г. Москва

Формат А4

I лист 1

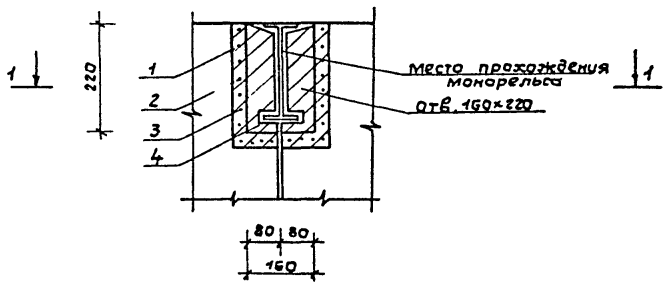

1-1

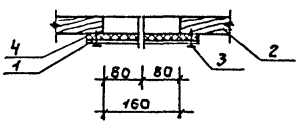

Поз.1

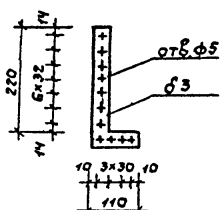

Изготавливать из одной детали, крепить со стороны склада

1. Сварку арматуры и закладных изделий выполнять в соответствии с инструкцией по сварке соединений арматуры и закладных деталей железобетонных конструкций (СН 393-78).
2. Закладные детали изготовлять в соответствии с инструкцией по технологии изготовления и установки стальных закладных деталей в сборных железобетонных и бетонных изделиях (СН 313-65*).
3. Для пластин закладных деталей применить прокатную углеродистую сталь Вст3кп2 по ГОСТ 103-76 для сварных конструкций.
4. Плоские арматурные каркасы должны изготовляться при помощи контактной точечной сварки всех пересечений стержней в соответствии с требованиями ГОСТ 14098-68.
5. Объединение плоских каркасов в пространственные необходимо производить в кондукторах при помощи электросварных клещей.
6. Испытание соединений арматурных и закладных изделий и оценку их качества производить по ГОСТ 10922-75.
7. Плиту ПК 30.10-4т-1 изготовлять в опалубке плиты ПК 30.10-4т по серии 1.141-1 выпуск 60 с применением вкладыша. Дополнительную арматуру приварить к арматуре сеток плиты.
8. Арматурную сталь классов AI и AIII применять по ГОСТ 5781-82*.
9. Стеновые панели 2ПС П.3.12.2.0-1л-73-1 ÷ 2ПС 18.3.12.3.0-1л-73-1; 2ПС 1.98.12.20-1л-73-1 ÷ 2ПС 2.08.12.3.0-1л-73-1 отличаются от типовых панелей по серии 1.030.1-1.6.0÷0-1-1. расположением закладных деталей.

ТИПОВОЙ ПРОЕКТ 901-3-219.86 АЛЬБОМ III

Инв.№подл. | Подпись и дата | Взам.инв.№

			ТП 901-3-219.86		ООТТ
Нач.АСО	Сорокин		Технические требования.	Стадия	Лист	Листов
Н. контр.	Грунин			Р	1	1
ГИП	Лепетухин			Гипрокоммунводоканал г. Москва		
Рук.гр.	Закубанский					
Инж.	Ивантьева					

СФ727-02

Формат А4

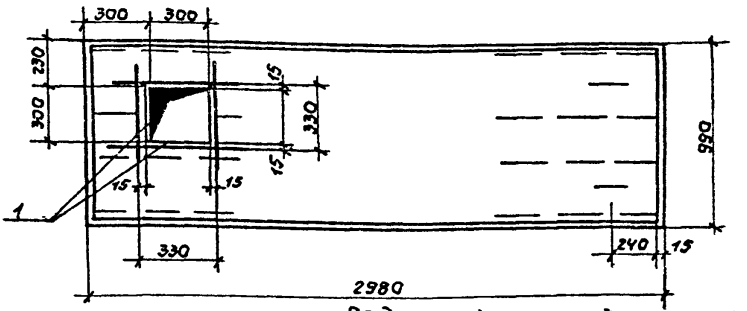

Ведомость расхода стали на дополнительные арматурные изделия, кг.

Марка элемента	Изделия арматурные			Всего
	Арматура класса AIII			
	ГОСТ 5781-82			
	ф10		Итого	
ПК 30.10-Чт-1	3,92		3,92	3,92

Формат	Зона	Поз.	Обозначение	Наименование	Кол.	Примечание
				Документация		
А4			ООТТ	Технические требования		
				Панели перекрытий железобетонные многопустотные		
А4			1.141-1 Вып. 60	Плита перекрытия ПК 30.10-Чт-1		
				Детали		
Б4		1	КЖИ 10.1	ф10 AIII ГОСТ 5781-82 L=800	8	0,49 кг.

Типовой проект 901-3-219.86 Альбом III

Инв. № подл. | Подпись и дата | Взам. инв. №

ТП 901-3-219.86 КЖИ 10

Плита ПК 30.10-Чт-1

Стадия	Масса	Масштаб
Р	0,882т	1:25
Лист	Листов 1	

Нач. АСО	Сорокин	
Н.контр.	Грумин	
ГИП	Лепетухин	
Рук. гр.	Закубанский	
Инжен.	Ивантьева	

Гипрокоммунводоканал г. Москва

Формат А4

ТИПОВОЙ ПРОЕКТ 901-3-219.86 АЛЬБОМ III

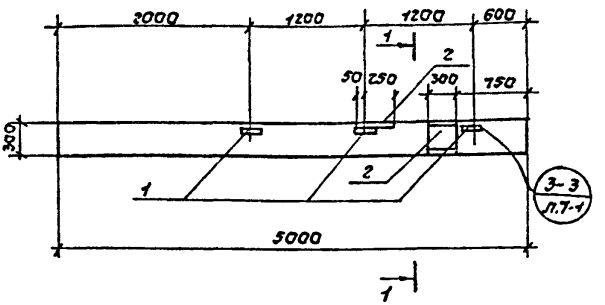

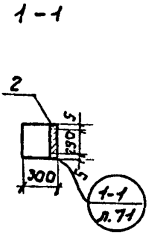

Ведомость расхода стали на дополнительные закладные элементы, кг.

Марка элемента	Изделия закладные										Общий расход
	Арматура класса							Прокат марки			
	A I			A III				В Ст.3 кп 2			
	ГОСТ 5781-82			ГОСТ 5781-82				ГОСТ 103-76*			
	ф6		Итого	ф12	ф14	ф22	Итого	L63х5	δ=10	Итого	
К 42-5а	0,4		0,4	0,72	4,0	2,8	7,52	4,32	13,8	18,12	26,04

Формат	Зона	Поз.	Обозначение	Наименование	Кол.	Примечание
				Документация.		
				Железобетонные колонны прямоугольного сечения для одноэтажных производственных зданий мостовых кранов высотой до 9,6м.		
А4			1.423-3 в.1	Колонна К 42-5а		
				Сборочные единицы.		
		1	1.423-3 в.2	Изделие закладное М1-13	3	
		2	1.423-3 в.2	Изделие закладное НМ1-1	2	

Взам. инв. № | Подпись и дата | Инв. № подл.

Нач. АСО	Сорокин	
Н. контр.	Грунин	
ГИП	Лепетухин	
Рук. гр.	Закубанский	
Инж.	Ивантьева	

ТП 901-3-219.86 КЖИ20

Колонна К 42-5а

Стадия	Масса	Масштаб
Р	1,1т	1:50
Лист	Листов 1	

Гипрокоммунводоканал г. Москва

Формат А4

СФ727-02

ТИПОВЫЕ ПРИЕМЫ 901-3-2/9.86 АЛЬБОМ III

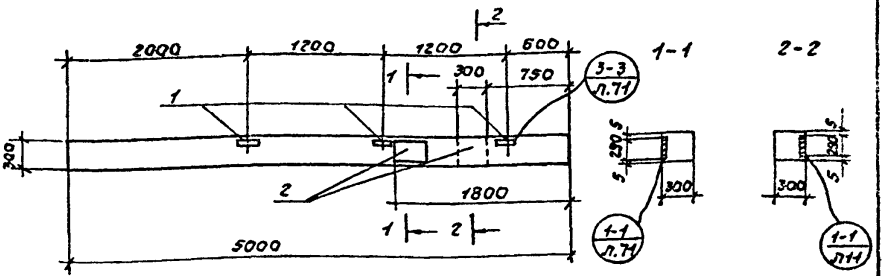

Ведомость расхода стали на дополнительные закладные элементы, кг.

Марка элемента	Изделия закладные											Общий расход
	Арматура класса								Прокат марки			
	AI			AIII					В ст3 кп 2			
	ГОСТ 5781-82			ГОСТ 5781-82					ГОСТ 103-76*			
	ф6		Итого	ф12	ф14	ф22	Итого		∟63×5	δ=10	Итого	
К 42-5б	0,4		0,4	0,72	4,0	2,8	7,52		4,32	13,8	18,12	26,04

Формат	Зона	Поз.	Обозначение	Наименование	Кол.	Примечание
				Документация.		
				Железобетонные колонны прямоугольного сечения для одноэтажных производственных зданий без мостовых кранов высотой до 9,6м.		
А4			1.423-3 в.1	Колонна К 42-5б		
				Сборочные единицы.		
		1	1.423-3в.2	Изделие закладное М1-13	3	
		2	1.423-3в.2	Изделие закладное НМ1-1	1	

ТП 901-3-2/9.86 КЖИ30

Колонна К 42-5б

Стадия	Масса	Масштаб
Р	1,1т	1:50
Лист	Листов 1	

Гипрокоммунводоканал г. Москва

Нач.АСО	Саракин	
Н.контр.	Грунин	
ГИП	Лепетухин	
Рук.гр.	Закубанский	
Инж.	Иванъева	

Инв.№подл. | Подпись и дата | Взам.инв.№

Формат А4

СР 727-02

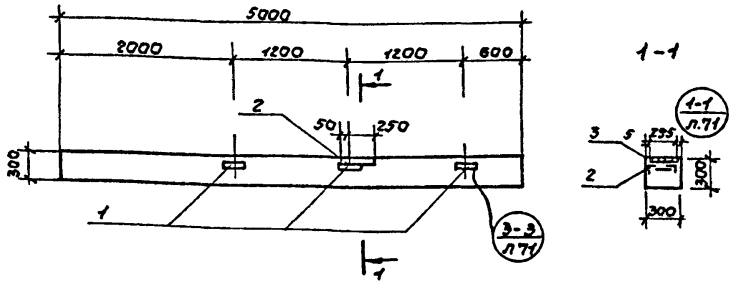

Ведомость расхода стали на дополнительные закладные элементы.

Марка элемента	Изделия закладные										Общий расход
	Арматура класса							Прокат марки			
	AI			AIII				В ст 3 кп. 2			
	ГОСТ 5781-82			ГОСТ 5781-82				ГОСТ 103-76*			
	ф6		Итого	ф12	ф14	ф22	Итого	∠63×5	δ=10	Итого	
К 42-5в	0,2		0,2	0,72	2,0	1,40	4,12	4,32	6,8	11,12	15,44

Формат	Зона	Поз.	Обозначение	Наименование	Кол.	Примечание
				Документация		
				Железобетонные колонны прямоугольного сечения для одноэтажных производственных зданий без мостовых кранов высотой до 9,6 м.		
А4			1.423-3 в.1	Колонна К 42-5		
				Сборочные единицы		
		1	1.423-3 в.2	Изделие закладное М1-13	3	
		2	1.423-3 в.2	Изделие закладное НМ1-1	1	

ТП 901-3-219.86 КЖИ 40

Колонна К 42-5в

Стадия	Масса	Масштаб
Р	1,1 т	1:50
Лист	Листов 1	

Гипрокоммунводоканал г. Москва

Нач. АСО	Сорокин	
Н. контр.	Грунин	
ГИП	Лепетухин	
Рук. гр.	Закубанский	
Инжен.	Ивантьева	

Взам. инв. н | Подпись и дата | Инв. н подл.

ТИПОВОЙ ПРОЕКТ 901-3-219.86 АЛЬБОМ III

формат А4

СФ 727-02

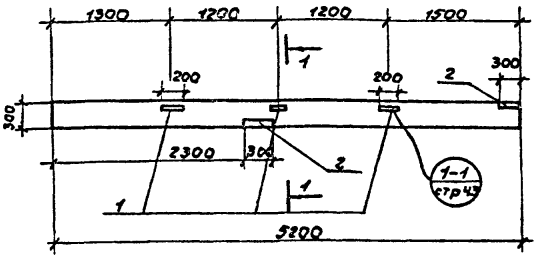

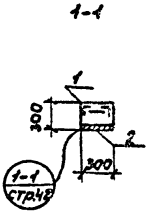

Ведомость расхода стали на дополнительные закладные элементы.

Марка элемента	Изделия закладные							Общий расход
	Арматура класса			Прокат марки				
	AIII			Вст.3кп2				
	ГОСТ 5781-82			ГОСТ 103-76*				
	ф10	ф12	Итого	∠63×5	б=8		Итого	
1кф55-1а	3,2	0,72	3,92	4,32	н.40		15,72	19,64

Формат	Зона	Поз.	Обозначение	Наименование	Кол.	Примечание
				Документация		
				Колонны железобетонные прямоугольного сечения для продольного и торцевого фахверка одноэтажных производственных зданий высотой 9,0-14,4м.		
А4			1.427.1-3 вып.3	Колонна 1кф55-1а		
				Сборочные единицы.		
		1	1.427.1-3 вып.3	Изделие закладное мн28	3	
		2	1.427.1-3.вып.3	Изделие закладное мн17	2	

Инв.№ подл. | Подпись и дата | Взам.инв.№

Нач.ясо	Сорокин	
Н.контр.	Грунин	
ГИП	Лепетухин	
Рук.гр.	Закуванский	
Инженер	Ивантьева	

ТП 901-3-219.86 КЖИ 50

Колонна 1кф55-1а

Стадия	Масса	Масштаб
Р	12,0т	1:30
Лист	Листов 1	

Гипрокоммунводоканал г. Москва

Формат А4

ТИПОВОЙ ПРОЕКТ 901-3-2/9.86 АЛЬБОМ III

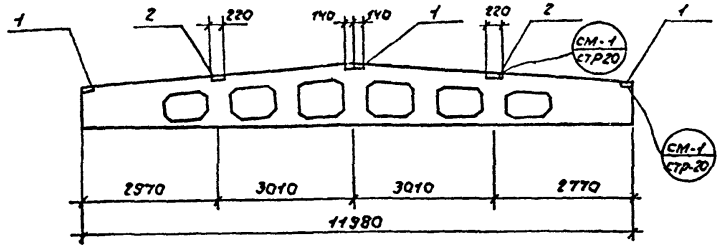

Ведомость расхода стали на дополнительные закладные элементы, кг.

Марка элемента	Изделия закладные						общий расход
	Арматура класса			Прокат марки			
	A III			Вст.3 кп2			
	ГОСТ 5781-82			ГОСТ 380-71*			
	ф8		всего	δ=6		всего	
16ДР12-3АVТ-.а"	0,8		0,8	9,6		9,6	10,4

Формат	Зона	Поз	Обозначение	Наименование	Кол.	Примечание
А4				Документация.		
				железобетонные стропильные решетчатые балки для		
				покрытия одноэтажных зданий.		
А4			1.462.1-3/80 ВО-2	Балка 16ДР12-3АVТ		
				Сборочные единицы		
		1	1.400-6/76	Изделие закладное М4-1-2	4	
		2	1.400-6/76	Изделие закладное М4-3-3	2	

Инв. № подл. | Подпись и дата | Взам. инв. №

ТП 901-3-2/9.86 КЖИ-60

Балка 16ДР12-3АVТ-.а"

Стадия	Масса	Масштаб
Р	4,7т	1:50
Лист	Листов 1	

Нач. АСО	Сорокин	
Н.контр.	Грунин	
ГИП	Лепетухин	
Рук. гр.	Закубанский	
Инженер	Ивантьева	

Гипрокоммунводоканал г. Москва

ТИПОВОЙ ПРОЕКТ 901-3-219.86 АЛЬБОМ III

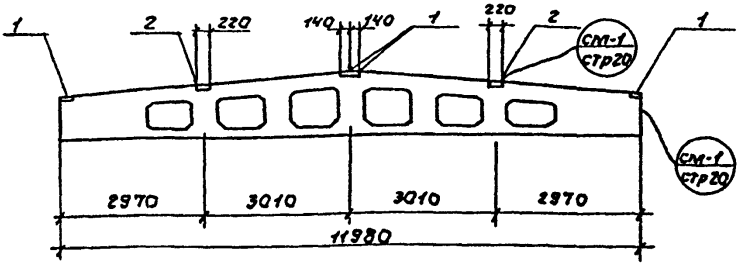

Ведомость расхода стали на дополнительные закладные элементы, кг.

Марка элемента	Изделия закладные						Общий расход
	Арматура класса AIII			Прокат марки Вст. 3 кп2			
	ГОСТ 5781-82			ГОСТ 380-71*			
	ф8		всего	δ=6		всего	
БДР12-4АIIIт-а*	0,8		0,8	9,6		9,6	10,4

Формат	Зона	Поз.	Обозначение	Наименование	Кол.	Примечание
				Документация.		
				Железобетонные стропильные решетчатые балки для покрытия одноэтажных зданий		
А4			1.462.1 3/80 в.0-2	Балка БДР12-4АIIIт		
				Сборочные единицы		
		1	1.400-6/76	Изделие закладное МЧ-1-2	4	
		2	1.400-6/70	Изделие закладное МЧ-3-3	2	

Взам.инв.№ | Подпись и дата | Инв.№ подл.

Нач.АСО	Сорокин		
Н.контр.	Грунин		
ГИП	Лепетухин		
Рук.гр.	Зайцанский		
Инжен.	Иванчева		

ТП 901-3-219.86 КЖИ 70

Балка 1БДР 12-4АIIIт-а*

Стадия	Масса	Масштаб
Р	4,7т	1:50
Лист	Листов 1	

Гипрокоммунводоканал г. Москва

Формат А4

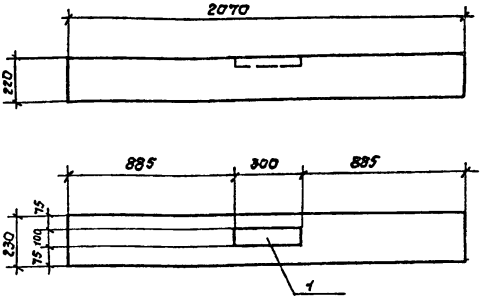

Ведомость расхода стали на дополнительные закладные изделия, кг.

Марка элемента	Изделия закладные.						Общий расход
	Арматура класса		Прокат марки				
	AIII		В ст. 3 кп 2				
	ГОСТ 5781-82		ГОСТ 103-76				
	ф8		Всего	δ=6		Всего	
1ПР28-20.25.22У-1	0,1		0,1	1,4		1,4	1,5

Формат	Зона	Поз.	Обозначение	Наименование	Кол	Примечание
				Документация.		
				перемычки пр.б. для зданий с кирпичными стенами.		
А4			1.138-10. 8.1	перемычка 1ПР28-20.25.22У-1		
				Сборочные единицы.		
		1	3.400-6	изделие закладное МИ4-3.	1	

ТП 901-3-219.86 КЖИ 80

Перемычка 1ПР28-20.25.22У-1

Стадия	Масса	Масштаб
Р	275	1:20
Лист	Листов 1	

Гипрокоммунводоканал г. Москва

Нач. АСО	Сорокин	
Н. контр.	Грунин	
ГИП	Лепетухин	
Рук. гр.	Эскиванский	
Техник	Иванчева	

СФ727-02

Формат А4

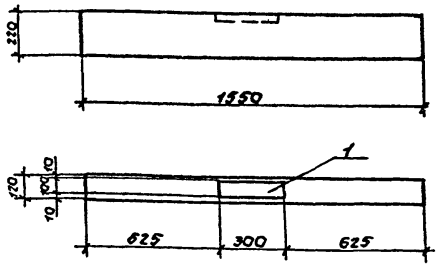

Ведомость расхода стали на дополнительные закладные изделия, кг.

Марка элемента	Изделия закладные						Общий расход.
	Арматура класса		Прокат марки				
	AIII		Вст.3 кл.2				
	ГОСТ 5781-82		ГОСТ 703-76				
	ф8		всего	δ=6		всего	
1пр38-15.12.22у-1	0,1		0,1	1,4		1,4	1,9

Формат	Зона	Поз.	Обозначение	Наименование	Кол.	Примечание
				Документация.		
				Перемычки эк.б для зданий с кирпичными		
				стенами		
А4			1.138-10 в.1	Перемычка 1пр38-15.12.22у-1		
				Сборочные единицы.		
		1	3,400-6	Изделие закладное МИ 43	1	

Инв.№подл. | Подпись и дата | Взам.инв.№

Нач. АСО	Сорокин	
Н. контр.	Грунин	
ГИП	Лепетухин	
Рук. гр.	Закубанский	
Инжен.	Евстигеева	

ТП 901-3-219.86 КЖИ 90

Перемычка 1пр 38-15.12.22у-1

Стадия	Масса	Масштаб
Р	100	1:20
Лист	Листов 1	

Гипрокоммунводоканал г. Москва

Формат А4

ТИПОВОЙ ПРОЕКТ 901-3-219.86 АЛЬБОМ III

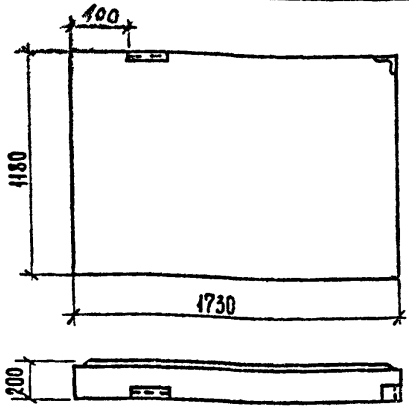

Формат	Зона	Поз.	Обозначение	Наименование	Кол.	Примечание.
				Документация		
			ООТТ	Технические требования		
				Стены наружные из однослойных панелей для каркасных общественных зданий производственных и вспомогательных зданий промышленных предприятий.		
А4			1.030.1-1	Панель 2ПС 12.3-12.20-1А-73		

Нач. АСО	Сорокин		
Н.контр.	Грунин		
ГИП	Лепетухин		
Рук. гр.	Закубанский		
Инж.	Ивонтьева		

ТП 901-3-219.86 КЖИ 100.10

Панель стеновая 2ПС 12.3.12.20-1А-73-1

Стадия	Масса	Масшт.
Р	0.49 т	
Лист	Листов 1	

Гипрокоммунводоканал г. Москва

Взам. инв. № | Подпись и дата | Инв. № подл.

ТИПОВОЙ ПРОЕКТ 901-3-219.86 АЛЬБОМ III

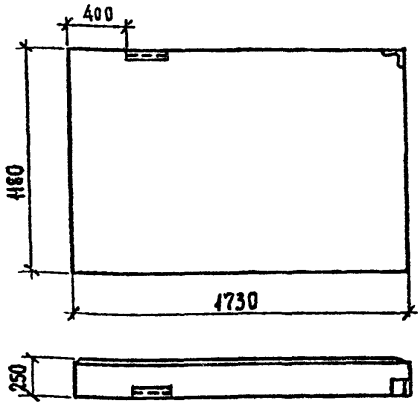

Формат	Зона	Поз.	Обозначение	Наименование	Кол.	Примечание
				Документация.		
			ООТТ	Технические требования.		
				Стены наружные из одно-		
				слойных панелей для кар-		
				касных общественных зда-		
				ний, производственных и		
				вспомогательных зданий		
				промышленных предприятий.		
А4			1.0301-1	Панель 2ПС 17.8.12.25-1А-73		

Взам. инв. № | Подпись и дата | Инв. № подл.

Нач. АСО	Сорокин	
Н. контр.	Грунин	
ГИП	Лепетухин	
Рук. гр.	Закубанский	
Инж.	Ивонтьева	

ТП 901-3-219.86 КЖИ 100.20

Панель стеновая 2ПС 17.8.12.25-1А-73-1

Стадия	Масса	Масштаб
Р	0,62т	
Лист	Листов 1	

Гипрокоммунводоканал г. Москва

Формат А4

ТИПОВОЙ ПРОЕКТ 901-3-219.86 АЛЬБОМ III

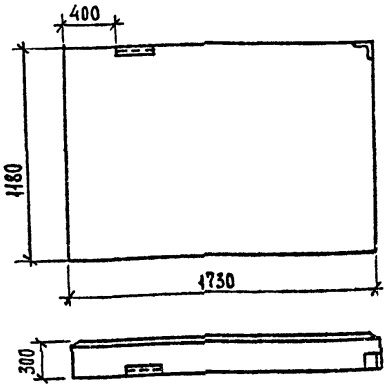

Формат	Зона	Поз.	Обозначение	Наименование	Кол.	Примечание
				Документация.		
			ООТТ	Технические требования		
				Стены наружные из одно-		
				слойных панелей для кар-		
				касных общественных зда-		
				ний, производственных и		
				вспомогательных зданий		
				промышленных предприятий.		
А4			1.0301-1	Панель 2ПС 18.3.12.30-1А-73		

Взам. инв. №

Подпись и дата

Инв. № подл.

Нач. АСО	Сорокин	
Н. контр.	Грунин	
ГИП	Лепетухин	
Рук. гр.	Закубанский	
Инж.	Ивонтьева	

ТП 901-3-219.86 КЖИ 100.30

Панель стеновая 2ПС 18.3.12.30-1А-73-1

Стадия	Масса	Масштаб
Р	0.75т	
Лист	Листов 1	

Гипрокоммунводоканал г. Москва

Формат А4

СФ 727-02

ТИПОВОЙ ПРОЕКТ 901-3-219.86 АЛЬБОМ III

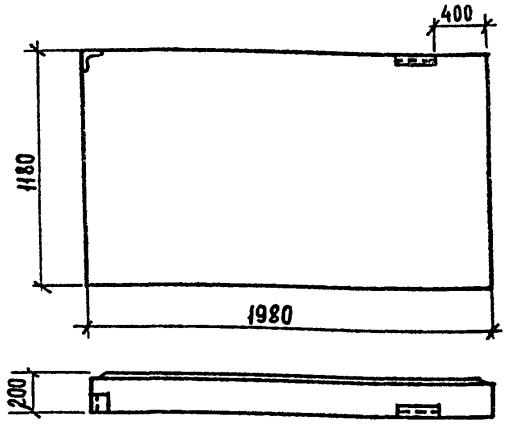

Формат	Зона	Поз.	Обозначение	Наименование	Кол.	Примечание
				Документация.		
			ООТТ	Технические требования.		
				Стены наружные из однослойных панелей для каркасных общественных зданий, производственных и вспомогательных зданий промышленных предприятий.		
А4			1.030.1-1	Панель 2ПС 19.8.12.20-1А-73		

Взам. инв. №

Подпись и дата

Инв. № подл.

Нач. АСО	Сорокин	
Н. контр.	Грунин	
ГИП	Лепетухин	
Рук. гр.	Закубанский	
Инж.	Ивантьева	

ТП 901-3-219.86 КЖИ 110.40

Панель стеновая 2ПС.19.8.12.20-1А-73-1

Стадия	Масса	Масштаб
	0,57т	
Лист	Листов	

Гипрокоммунводоканал г. Москва

Формат А4

СФ 727-02

ТИПОВОЙ ПРОЕКТ 901-3-219.86 АЛЬБОМ III

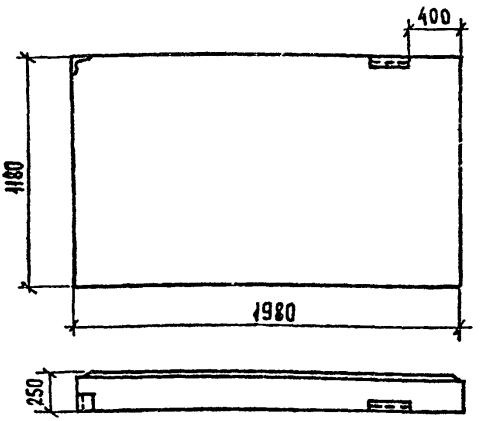

Формат	Зона	Поз.	Обозначение	Наименование	Кол.	Примечание
				Документация		
			ООТТ	Технические требования.		
				Стены наружные из однослойных панелей для каркасных общественных зданий, производственных и вспомогательных зданий промышленных предприятий.		
А4			1.030.1-1	Панель 2ПС2.03.12.25-1А-73		

Взам. инв. № | Подпись и дата | Инв. № подл.

Нач. АСО	Сорокин	
Н. контр.	Грунин	
ГИП	Лепетухин	
Рук. гр.	Закубанский	
Инж.	Ивантьева	

ТП 901-3-219.86 КЖИ 110.50

Панель стеновая 2ПС 20.3.12.25-1А-73-1

Стадия	Масса	Масшт.
Р	0,71т	
Лист	Листов 1	

Гипрокоммунводоканал г. Москва

Формат А4

СПТ27-02

ТИПОВОЙ ПРОЕКТ 901-3-219.86 АЛЬБОМ III

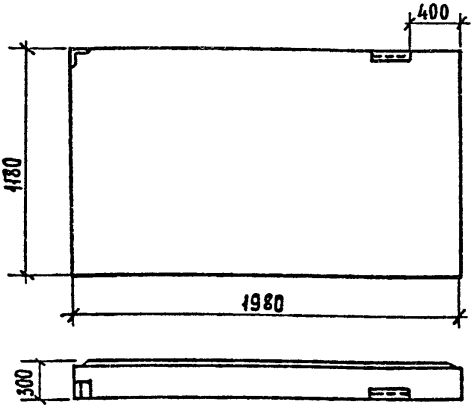

Формат	Зона	Поз.	Обозначение	Наименование	Кол.	Примечание
				Документация		
			ООТТ	Технические требования.		
				Стены наружные из однослойных панелей для каркасных общественных зданий производственных и вспомогательных зданий промышленных предприятий.		
А4			1.030-1-1	Панель 2ПС2.08.12.30-1А-73.		

Взам. инв. №

Подпись и дата

Инв. № подл.

Нач. АСО	Сорокин	
Н. контр.	Грунин	
ГИП	Лелетухин	
Рук. гр.	Закубанский	
Инж.	Ивонтьева	

ТП 901-3-219.86 КЖИ 110.60

Панель стеновая 2ПС 20.8.12.30-1А-73-1

Стадия	Масса	Масшт.
Р	0,87т	
Лист	Листов 1	

Гипрокоммунводоканал г. Москва

Формат А4

ТИПОВОЙ ПРОЕКТ 901-3-219.86 АЛЬБОМ III

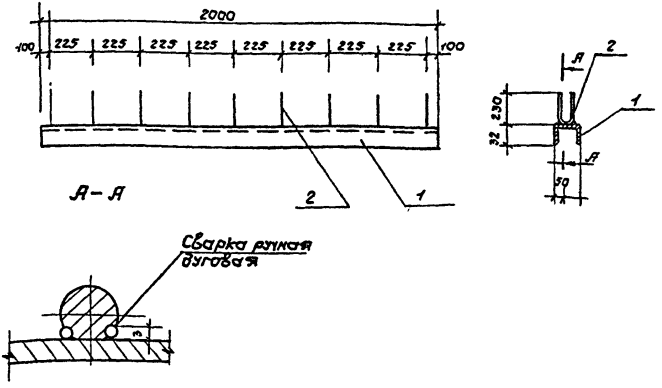

Формат	Зона	Поз.	Обозначение	Наименование	Кол.	Примечание
				Детали		
Б4		1	- 121	Швеллер 50×32×4,4 ГОСТ 8240-72* ℓ=2000 / Вст3 кп2 ГОСТ 535-79*	1	9,68 кг
Б4		2	- 122	ФВ А III ГОСТ 5781-82 ℓ=500	9	1,80 кг

Нач. АСО	Сорокин		
Н. контр.	Грунин		
ГИП	Лепетухин		
Рук. гр.	Закубанский		
Инж.	Ивантьева		

ТП 901-3-219.86 КЖИ 120

Стойка СТ-1

Стадия	Масса	Масштаб
Р	11,50	1:50

Лист | Листов 1

Гипрокоммунводоканал г. Москва

Взам. инв. №

Подпись и дата

Инв. № подл.

Формат А4

СФ 727-02

ТИПОВОЙ ПРОЕКТ 901-3-219.86 АЛЬБОМ III

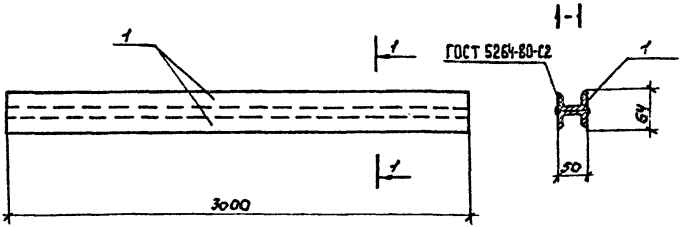

Формат	Зона	Поз.	Обозначение	Наименование	Кол.	Примечание
				Документация		
			т.п. 0.0.т.т.	Технические требования		
				Детали		
Б4		1	-131	Швеллер $\frac{50\times32\times4,4\ ГОСТ\ 8240\text{-}72^{*}\ Е\text{-}2000}{Вст3кп2\ ГОСТ\ 535\text{-}79^{**}}$	2	

Взам. инв. №

Подпись и дата

Инв. № подл.

		ТП 901-3-219.86	КЖИ130
		Стойка СТ-2	Стадия: Р; Масса: 34.00; Масштаб:
Нач. АСО	Сорокин		Лист; Листов 1
Н. контр.	Грэнин		
ГИП	Лепетухин		Гипрокоммунводоканал г. Москва
Рук. гр.	Закуданский		
Инжен.	Ивантьева		

Формат А4

СФ 727-02

ТИПОВОЙ ПРОЕКТ 901-3-2/9.86 АЛЬБОМ III

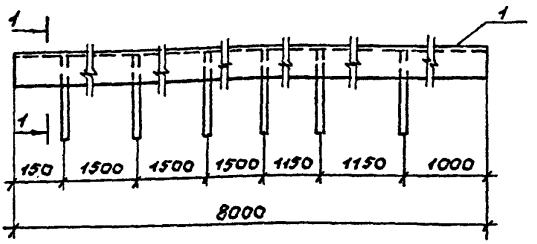

1-1

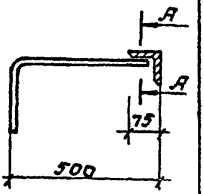

А-А.

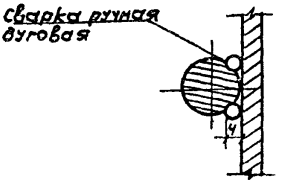

формат	зона	поз.	Обозначение	Наименование	кол.	примеч.
				Детали		
Б4		1		Уголок 75×75×5 ГОСТ 8509-72 L=8000 Вст3-2 ГОСТ 535-79*	1	55.12 кг
Б4		2		ФВ.А1 ГОСТ 5781-82 L=700	6	0.28 кг

Взам.инв.№ | Подпись и дата | Инв.№ подл.

Нач. АСО	Сороким	
Н.контр.	Грунин	
ГИП	Лепетухин	
Рук.гр.	Закуданский	
Техник	Аджатян	

ТП 901-3-219.86 КЖИ 140

Изделие закладное МН-1

Стадия	Масса	Масштаб
Р	56,88	1:50
Лист	Листов 1	

Гипрокоммунводоканал г. Москва

СФ 727-02

ТИПОВОЙ ПРОЕКТ 901-3-219.86 АЛЬБОМ III

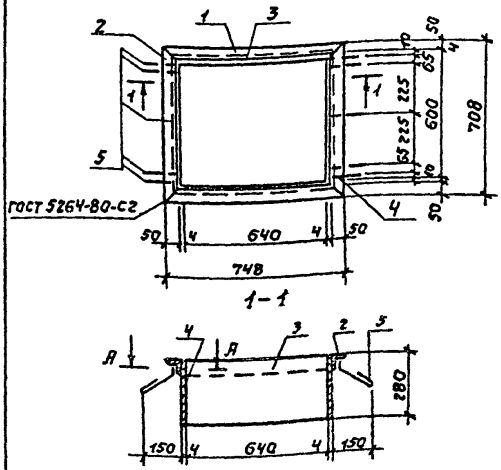

Формат	Зона	Поз.	Обозначение	Наименование	Кол.	Примечание
				Детали		
Б4		1	151	Уголок 50×50×5 ГОСТ 8509-72* L=748	2	2,82 кг
				Ст. ГОСТ 535-79.		
Б4		2	152	Уголок 50×50×5 ГОСТ 8509-72* L=708	2	2,67 кг
				Ст.3 ГОСТ 535-79.		
Б4		3	153	Полоса 4×280 ГОСТ 103-76 L=640	2	5,63 кг
				В Ст3. кп2 ГОСТ 535-79		
Б4		4	154	Полоса 4×280 ГОСТ 103-76 L=592	2	5,20 кг
				В ст3. кп 2 ГОСТ 535-79		
Б4		5	155	ф6 AI ГОСТ 5781-82 L=200	10	0,04 кг.

Инв. № подл. | Подпись и дата | Взам. инв. №

Нач. АСО	Сорокин	
Н. контр	Грунин	
ГИП	Лепетухин	
Рук. гр.	Закубанский	
Техник	Аджатян	

ТП 901-3-219.86 КЖИ 150

Изделие закладное МН-2

Стадия	Масса	Масштаб
Р	33,04	1:50
Лист	Листов 1	

Гипрокоммунводаканал г. Москва

Формат А4

ЛД 727-02

ТИПОВОЙ ПРОЕКТ 901-3-219.86 АЛЬБОМ III

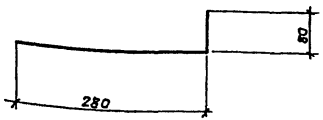

Инв. № подл. | Подпись и дата | Взам. инв. №

Нач. ПСО	Сорокин	
Н. контр.	Грунин	
ГИП	Лепетухин	
Рук. гр.	Закубанский	
Инж.	Власова	

ТП 901-3-219.86 КЖИ 160

Изделие закладное МН-3.

Стадия	Масса	Масштаб
Р	0,11	
Лист	Листов 1	

ФБ.А III ГОСТ 5781-82* в=360

Гипрокоммунводоканал г. Москва

Формат А4
СП 727-02

ТИПОВОЙ ПРОЕКТ 901-3-219.86 АЛЬБОМ III

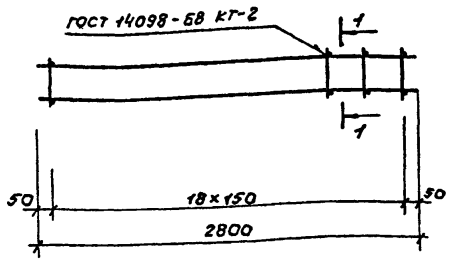

1-1

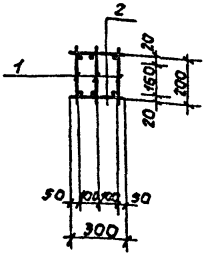

Формат	Зона	Поз.	Обозначение	Наименование	Кол.	Примечание
				Документация.		
А4			00 ТТ	Технические требования.		
				Сборочные единицы и детали.		
А4		1		Каркас плоский КР 1	3	7.00 кг
Б.4		2		ф6 АI ГОСТ 5781-82 L = 300	38	0,07 кг.

Взам. инв. №

Подпись и дата

Инв. № подл.

Нач. АСО	Сорокин	
Н. контр	Грунин	
ГИП	Лепстухин	
Рук. гр.	Закубанский	
Техник	Аджатян	

ТП 901-3-219.86 КЖИ 170

Каркас пространственный КП-1.

Стадия	Масса	Масштаб
Р	23,51	1:20
Лист	Листов 1	

Гипрокоммунводоканал г. Москва

Формат А4

ТИПОВОЙ ПРОЕКТ 901-3-219.86 АЛЬБОМ III

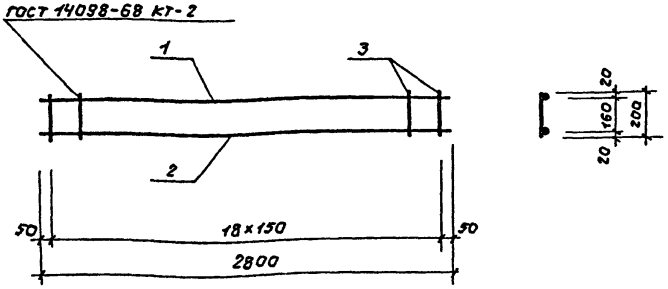

Формат	Зона	Поз.	Обозначение	Наименование	Кол.	Примечание
				Документация.		
А4			ООТТ	Технические требования		
				Детали		
Б.ч		1		ф10 А II ГОСТ 5781-82 L=2800	1	
Б.ч		2		ф16 А II ГОСТ 5781-82 L=2800	1	
Б.ч		3		ф6 А I ГОСТ 5781-82 L=200	19	

Инв.№ подл. | Подпись и дата | Взам.инв.№

Нач. АСО	Саракин		
Н. контр.	Грунин		
ГИП	Лепетухин		
Рук. гр.	Закубанский		
Техник	Аджатян		

ТП 901-3-219.86 КЖИ 170.70

Каркас плоский КР-1

Стадия	Масса	Масштаб
Р	7,00	1:20
Лист	Листов 1	

Гипрокоммунводоканал г. Москва

Формат А4 ГОСТ 7.32-81

ТИПОВОЙ ПРОЕКТ 901-3-219.86 АЛЬБОМ III

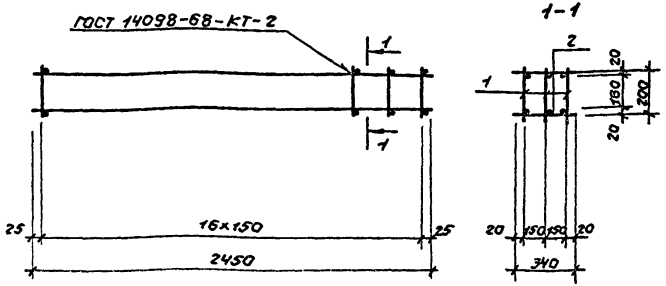

Формат	Зона	Поз.	Обозначение	Наименование	Кол	Примечание
				Документация		
А.4			ООТТ	Технические требования		
				Сборочные единицы и детали		
А.4		1		Каркас плоский КР-2	3	6.10 кг
Б.4		2		ФБ А1 ГОСТ 5781-82 L=330	32	0.07 кг

Нач. АСО	Сорокин		
Н. контр.	Грунин		
ГИП	Лепетухин		
Рук. гр.	Закубанский		
Техник	Аджитян		

ТП 901-3-219.86 КЖИ 180

Каркас пространственный КП-2

Стадия	Масса	Масштаб
Р	21,28	1:20
Лист	Листов 1	

Гипрокоммунводоканал г. Москва

Формат А4

Инв. № подл. | Подпись и дата | Взам. инв. №

СФ 727-02

ТИПОВОЙ ПРОЕКТ 901-3-219.86 АЛЬБОМ III

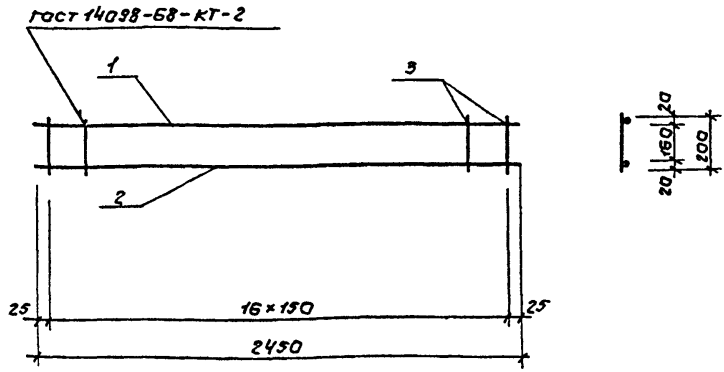

Формат	Зона	Поз.	Обозначение	Наименование	Кол.	Примечание
				Документация.		
А4			ОСТТ	Технические требования		
				Детали		
Б4		1		ф10 AIII ГОСТ 5781-82 L=2450	1	1,51 кг
Б4		2		ф16 AII ГОСТ 5781-82 L=2450	1	3,9 кг
Б4		3		ф6 AI ГОСТ 5781-82 L=200	17	0,04 кг

Инв.№ подл. | Подпись и дата | Взам.инв.№

Нач.ГСО	Сорокин		
Н.контр.	Грунин		
ГИП	Пелетухин		
Рук.гр.	Закубанский		
Техник	Авжатян		

ТП 901-3-219.86 КЖИ 180.80

Каркас плоский КР-2

Стадия	Масса	Масштаб
Р	6,10	1:20
Лист	Листов 1	

Гипрокоммунводоканал г. Москва

Формат А4

СР 727-02

ТИПОВОЙ ПРОЕКТ 901-3-219.86 АЛЬБОМ III

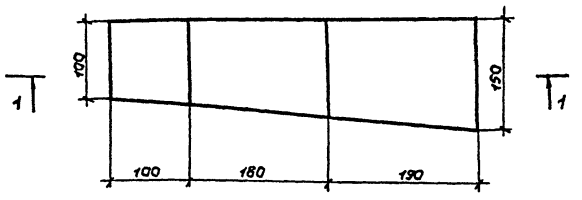

1-1

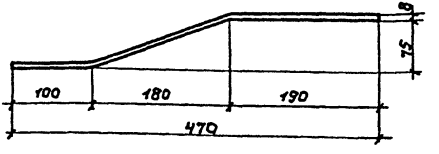

Инв.№подл. | Подпись и дата | Взам.инв.№

Нач. ЛСО	Сорокин		
Н.контр.	Грунин		
ГИП	Лепетухин		
Рук.гр.	Закубанский		
Техник	Аджатян		

ТП 901-3-219.86 КЖИ 01

Изделие соединительное МС-1

Стадия	Масса	Масштаб
Р	4,4	1:50
Лист	Листов 1	

Полоса 150×8 ГОСТ 82-70 / Вст3 ГОСТ 14637-79

Гипрокоммунводоканал г. Москва

Формат А4

ТИПОВОЙ ПРОЕКТ 901-3-219.86 АЛЬБОМ III

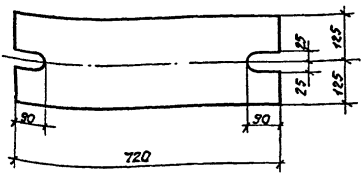

				ТП 901-3-219.86		КЖИ02
				Изделие соединительное МС-2	Стадия	Масса	Масштаб
					Р	28,26	1:50
					Лист	Листов 1
Нач.АСО	Сорокин			Полоса 250×20 ГОСТ 82-70 / Вст3 ГОСТ 14637-79.	Гипрокоммунводоканал г. Москва	
Н.контр	Грунин					
ГИП	Лепетухин					
Рук.гр.	Закубанский					
Техник	Аджатян					

Инв.N подл. | Подпись и дата | Взам.инв.N

формат А4

ТИПОВОЙ ПРОЕКТ 901-3-219.86 АЛЬБОМ III

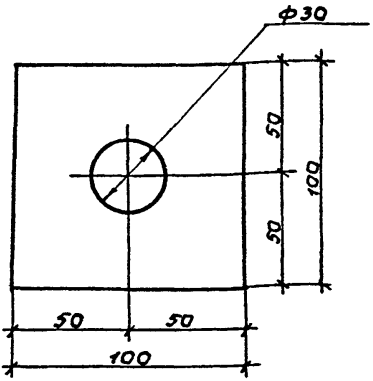

Взам.инв.№

Подпись и дата

Инв.№ подл.

Нач.ЯСО	Сорокин		
Рук.гр.	Закубанский		
Техник	Авжатян		

ТП 901-3-219.86 КЖИ 03

Изделие соединительное МС-3

Стадия	Масса	Масштаб
Р	0,8	1:2
Лист	Листов 1	

Полоса 100×10 ГОСТ 82-70 Вст3 ГОСТ 14637-79

Гипрокоммунводоканал г. Москва

gost.e-ecolog.ru

Формат А4

СР 727-02