ТИПОВОЙ ПРОЕКТ
901-3-218.86

СТАНЦИЯ ОЧИСТКИ ВОДЫ ПОВЕРХНОСТНЫХ ИСТОЧНИКОВ С СОДЕРЖАНИЕМ ВЗВЕШЕННЫХ ВЕЩЕСТВ ДО 1000 мг/л С УСТАНОВКОЙ ЗАВОДСКОГО ИЗГОТОВЛЕНИЯ ТИПА „СТРУЯ" ПРОИЗВОДИТЕЛЬНОСТЬЮ 200 м³/сутки

Альбом III
Строительные изделия

СФ 728-02

gost.e-ecolog.ru

Госстрой СССР
ЦЕНТРАЛЬНЫЙ ИНСТИТУТ ТИПОВОГО ПРОЕКТИРОВАНИЯ
Свердловский филиал
620062, г.Свердловск-62, ул.Чебышева,4
Заказ №3965 Инв.№ СФ 728-02 тираж 280
Сдано в печать 29.09 1986г цена 0-47

ТИПОВОЙ ПРОЕКТ

901-3-218.86

СТАНЦИЯ ОЧИСТКИ ВОДЫ ПОВЕРХНОСТНЫХ ИСТОЧНИКОВ С СОДЕРЖАНИЕМ ВЗВЕШЕННЫХ ВЕЩЕСТВ ДО 1000 мг/л С УСТАНОВКАМИ ЗАВОДСКОГО ИЗГОТОВЛЕНИЯ ТИПА „СТРУЯ" ПРОИЗВОДИТЕЛЬНОСТЬЮ 200 м³/сутки

СОСТАВ ПРОЕКТА

Альбом I Пояснительная записка (из Т.пр 901-3-220.86)
Альбом II Архитектурно-строительные, технологические, санитарно-технические, электротехнические решения
Альбом III Строительные изделия
Альбом IV Нестандартезированное оборудование (из Т.пр.901-3-199.85)
Альбом V Ведомости потребности в материалах
Альбом VI Спецификации оборудования
Альбом VII Сметы

Альбом III

РАЗРАБОТАН
Проектным институтом
Гипрокоммунводоканал
Главный инженер института Н.Г.Хазиков
Главный инженер проекта Е.А.Артемов

УТВЕРЖДЕН МЖКХ РСФСР
приказ №19ТА от 22.11.1984г.
РАБОЧИЕ ЧЕРТЕЖИ ВВЕДЕНЫ
В ДЕЙСТВИЕ „Гипрокоммунводоканал"
ПРИКАЗ №96 от 4.12.1984 г.

СФ 728-02

ТИПОВОЙ ПРОЕКТ 901-3-218.86 АЛЬБОМ III

Содержание альбома

Обозначение	Наименование	Стр.
	Содержание	
Изделия марки КЖИ		
ООТТ	Технические требования	3
КЖИ 10	Плита ПК30-10-4Т-1	4
КЖИ 20	Колонна К42-5а	5
КЖИ 30	Колонна К42-5б	6
КЖИ 40	Колонна К42-5в	7
КЖИ 50	Колонна 1КФ55-1а	8
КЖИ 60	Балка 1БДР12-3К7Т-1	9
КЖИ 70	Балка 1БДР12-4К7Т-1	10
КЖИ 80.10	Панель стеновая 2ПС 20.12.20-1А-73-1	11
КЖИ 80.20	Панель стеновая 2ПС 20.3.12.25-1А-73-1	12
КЖИ 80.30	Панель стеновая 2ПС 21.12.30-1А-73-1	13
КЖИ 90	Изделие закладное МН-1	14
КЖИ 100	Каркас пространственный КП-1	15
КЖИ 100.40	Каркас плоский КР-1	16
КЖИ 110	Каркас пространственный КП-2	17
КЖИ 110.50	Каркас плоский КР-2	18
КЖИ. 120	Стойка СТ-1	19
КЖИ 130	Стойка СТ-2	20
КЖИ 01	Изделие соединительное МС-1	21
КЖИ 02	Изделие соединительное МС-2	22
КЖИ 03	Изделие соединительное МС-3	23

Взам. инв. №

Подпись и дата

Инв. № подл.

СФ 728-02

Формат А4

ТИПОВОЙ ПРОЕКТ 901-3-218.86 АЛЬБОМ III

1. Сварку арматуры и закладных изделий выполнять в соответствии с инструкцией по сварке соединений арматуры и закладных деталей железобетонных конструкций (СН 393-78).
2. Закладные детали изготовлять в соответствии с инструкцией по технологии изготовления и установки стальных закладных деталей в сборных железобетонных и бетонных изделиях (СН 313-65*).
3. Для пластин закладных деталей применять прокатную углеродистую сталь В ст3. кп2 по ГОСТ 103-76 для сварных конструкций.
4. Плоские арматурные каркасы должны изготовляться при помощи контактной точечной сварке всех пересечений стержней в соответствии с требованиями ГОСТ 14098-6
5. Объединение плоских каркасов в пространственные необходимо производить в кондукторах при помощи электросварных клещей.
6. Испытание соединений арматурных и закладных изделий и оценку их качества производить по ГОСТ 1092
7. Плиту ПК 30.10-4т-1 изготовлять в опалубке плиты ПК 30.10-4т по серии 1.141-1 выпуск 60 с применением вкладыша. Дополнительную арматуру приварить к арматуре сеток плиты.
8. Арматурную сталь классов AI и AIII применять по ГОСТ 5781-82*.
9. Стеновые панели 2пс 1.98.12.20-1л-73-1÷2пс 2.08.12.30-1л-7 отличаются от типовых панелей по серии 1.030.1-1 в 0-0÷1-1 расположением закладных деталей.

				ТП		ООТТ
Нач.АСО	Сорокин			Технические требования.	Стадия	Лист	Листов
Н.контр.	Грунин				Р	1	1
ГИП	Лепетухин				Гипрокоммунводоканал г. Москва		
Рук.гр.	Закубанский						
Инж.	Ивонтьева						

Взам.инв.№ | Подпись и дата | Инв.№ подл.

Формат А4

СФ 128-02

ТИПОВОЙ ПРОЕКТ 901-3-208.86 АЛЬБОМ III

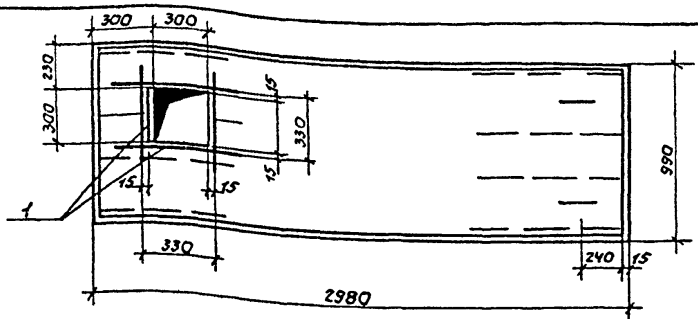

Ведомость расхода стали на дополнительные арматурные изделия, кг.

Марка элемента	Изделия арматурные			Всего
	Арматура класса			
	AIII			
	ГОСТ 5781-82			
	ф10		Итого	
ПК 30.10-4т-1	3.92		3.92	3.92

Формат	Зона	Поз.	Обозначение	Наименование	Кол	Примечание
				Документация.		
А4			ОСТТ	Технические требования		
				Панели перекрытий железо		
				бетонные многопустотные		
А4			1.141-1 Вып.60	Плита перекрытия ПК30.10-4т-1		
				Детали		
Б4		1	КЖИ 10.1	ф10 AIII ГОСТ 5781-82 L=800	8	0,49 кг

Нач. АСО	Сорокин		
Н. контр.	Грунин		
ГИП	Лепетухин		
Рук. гр.	Заказажский		
Инж.	Ивантьева		

ТП КЖИ-10

Плита ПК 30.10-4т-1

Стадия	Масса	Масштаб
Р	0,882т	1:25
Лист	Листов 1	

Гипрокоммунводоканал г. Москва

Инв. № подл. | Подпись и дата | Взам. инв. №

СФ 728-02

Формат А4

ТИПОВОЙ ПРОЕКТ 901-3-2/8.86 АЛЬБОМ III

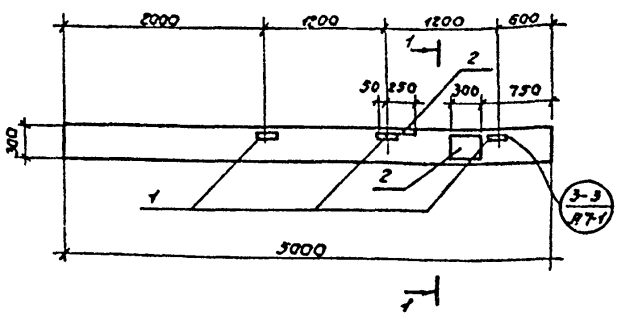

1-1

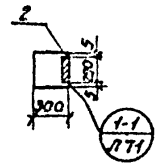

Ведомость расхода стали на дополнительные закладные элементы, кг.

Марка элемента	Изделия закладные										Общий расход
	Арматура класса							Прокат марки			
	AI			AIII				Вст.3кп2			
	ГОСТ 5781-82			ГОСТ 5781-82				ГОСТ 103-76*			
	ф6		Итого	ф12	ф14	ф22	Итого	∟63×5	δ=10	Итого	
К 42-5а	0,4		0,4	0,72	4,0	2,8	7,52	4,32	13,8	18,12	26,04

Формат	Зона	Поз.	Обозначение	Наименование	Кол.	Примечания
				Документация		
				Железобетонные колонны прямоугольного сечения для одноэтажных производственных зданий, без мостовых кранов высотой до 9,6 м.		
А4			1.423-3 в.1	Колонна К 42-5а		
				Сборочные единицы		
		1	1.423-3 в.2	Изделие закладное М1-13	3	
		2	1.423-3 в.2	Изделие закладное НМ1-1	2	

Инв.№ подл. | Подпись и дата | Взам.инв.№

Нач.АСО	Саракин	
Н.контр.	Грунин	
ГИП	Лепетухин	
Рук.гр.	Закубанский	
Инженер	Иванчьева	

ТП КЖИ 20

Колонна К 42-5а

Стадия	Масса	Масштаб
Р	1,1т	1:50
Лист	Листов 1	

Гипракоммунводоканал г. Москва

формат А4.

СП 728-02

ТИПОВОЙ ПРОЕКТ 901-3-2/8.86 АЛЬБОМ III

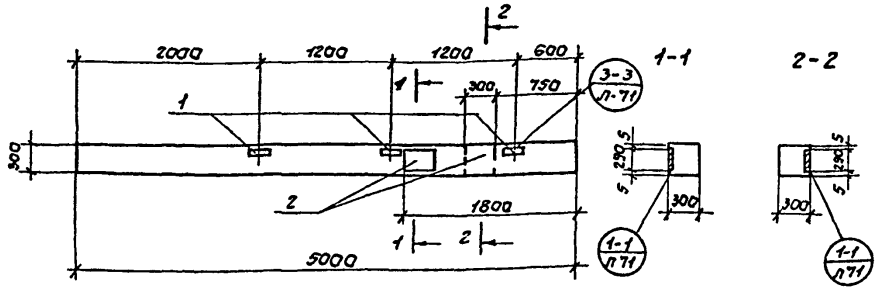

Ведомость расхода стали на дополнительные закладные элементы, кг.

Марка элемента	Изделия закладные											Общий расход
	Арматура класса							Прокат марки				
	AI			AIII				Вст3 кп2				
	ГОСТ 5781-82			ГОСТ 5781-82				ГОСТ 103-76*				
	ф6		Итого	ф12	ф14	ф22	Итого	L63×5	δ=10	Итого		
К42-5б	0,4		0,4	0,72	4,0	2,8	7,52	4,32	13,8	18,12	26,04	

Формат	Зона	Поз.	Обозначение	Наименование	Кол.	Примечание
				Документация.		
				Железобетонные колонны прямоугольного сечения для одноэтажных производственных зданий без мостовых кранов высотой до 9,6м.		
А4			1.423-3 в.1	Колонна К.42-5б		
				Сборочные единицы		
		1	1.423-3 в.2	Изделие закладное М1-13	3	
		2	1.423-3 в.2	Изделие закладное НМ1-1	1	

Взам.инв.№

Подпись и дата

Инв.№ подл.

Нач.АСО	Сорокин	
Н.контр.	Грунин	
ГИП	Лепетухин	
Рук.гр.	Закузбанский	
Инжен.	Иванъева	

ТП КЖИ 30

Колонна К42-5б

Стадия	Масса	Масштаб
Р	1,1т	1:50
Лист	Листов 1	

Гипрокоммунводоканал г. Москва

Формат А4

СФ 728-02

ТИПОВОЙ ПРОЕКТ 901-3-28.86 АЛЬБОМ III

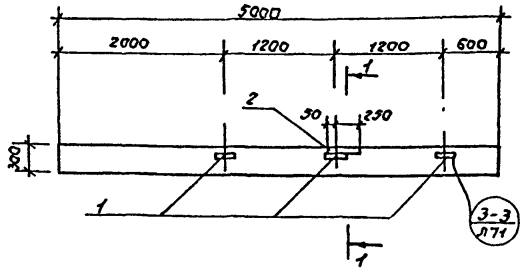

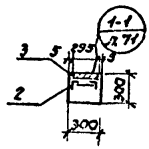

Ведомость расхода стали на дополнительные закладные элементы, кг.

Марка элемента	Изделия закладные										Общий расход
	Арматура класса							Прокат марки			
	AI			AIII				Вст3. кп. 2			
	ГОСТ 5781-82			ГОСТ 5781-82				ГОСТ 103-76*			
	ф6		Итого	ф12	ф14	ф22	Итого	L63×5	δ=10	Итого	
К 42-5в	0,2		0,2	0,72	2,0	1,40	4,12	4,32	6,8	11,12	15,44

Формат	Зона	Поз.	Обозначение	Наименование	Кол.	Примеч.
				Документация		
				Железобетонные колонны прямоугольного сечения для одноэтажных производственных зданий без мостовых кранов высотой до 9,6 м.		
А4			1.423-3 в.1	Колонна К 42-5		
				Сборочные единицы.		
		1	1.423-3 в.2	Изделие закладное М1-13	3	
		2	1.423-3 в.2	Изделие закладное НМ1-1	1	

Взам. инв. №

Подпись и дата

Инв. № подл.

Нач. АСО	Сорокин		
Н. контр.	Грунин		
ГИП	Лепетухин		
Рук. гр.	Заказанский		
Инженер	Ивантьева		

ТП КЖИ 40

Колонна К 42-5в.

Стадия	Масса	Масштаб
Р	1,1т	1:50
Лист	Листов 1	

Гипрокоммунводоканал г. Москва

ТИПОВОЙ ПРОЕКТ 901-3-2/8.86 АЛЬБОМ III

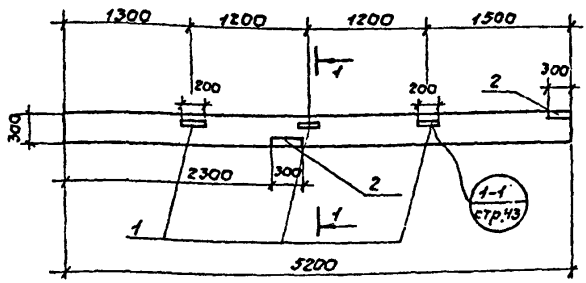

Ведомость расхода стали на дополнительные закладные элементы.

Марка элемента	Изделия закладные							Общий расход
	Арматура класса AIII			Прокат марки Ст3 кп2				
	ГОСТ 5781-82			ГОСТ 103-76*				
	ф10	ф12	итого	63×5	δ=8		Итого	
1КФ55-1а	3,2	0,72	3,92	4,32	11,40		15,72	19,64

Формат	Зона	Поз.	Обозначение	Наименование	Кол	Примечание
				Документация		
				Колонны железобетонные прямоугольного сечения для продольного и торцового фахверка одноэтажных производственных зданий высотой 3,0–14,4 м.		
А4			1.427.1-3 Во-3	Колонна 1КФ55-1а		
				Сборочные единицы		
		1	1.427.1-3 Во-3	Изделие закладное МН28.	3	
		2	1.427.1-3 Во-3	Изделие закладное МН17	2	

Инв.№подл. | Подпись и дата | Взам.инв.№

Нач. АСО	Сорокин	
Н.контр.	Грунин	
ГИП	Лепетухин	
Рук.гр.	Закубанский	
Инженер.	Иванчьева	

ТП КЖИ 50

Колонна 1КФ55-1а

Стадия	Масса	Масштаб
Р	1,20т	1:50
Лист	Листов 1	

Гипрокоммунводоканал г. Москва

формат А4.

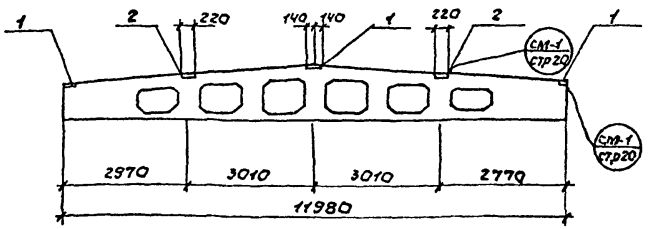

Ведомость расхода стали на дополнительные закладные элементы, кг.

Марка элемента	Изделия закладные						Общий расход
	Арматура класса			Прокат марки			
	AIII			В ст. 3 кп 2			
	ГОСТ 5781-82			ГОСТ 380-71*			
	ф8		всего	δ=6		всего	
1БДР12-3К?Т-1	0,8		0,8	9,6		9,6	10,4

Формат	Зона	Поз.	Обозначение	Наименование	Кол.	Примечание
				Документация.		
А4				железобетонные стропильные решетчатые балки для		
				покрытия одноэтажных зданий.		
А4			1.462.1-3/80 Вп-2	Балка 1БДР12-3К?Т		
				Сборочные единицы		
		1	1.400-6/76	Изделие закладное М4-1-2	4	
		2	1.400-6/76	Изделие закладное М4-3-3	2	

Инв.№ подл. | Подпись и дата | Взам.инв.№

Нач.АСО	Сорокин		
Н.контр.	Грунин		
ГИП	Лепетухин		
Рук.гр.	Закубанский		
Инж.	Иванчева		

ТП КЖИ 60

Балка 1БДР12-3К?Т-1

Стадия	Масса	Масштаб
Р	4,7т	1:50
Лист	Листов 1	

Гипрокоммунводоканал г. Москва

Формат А4.

ТИПОВОЙ ПРОЕКТ 901-3-2/8.86 АЛЬБОМ III

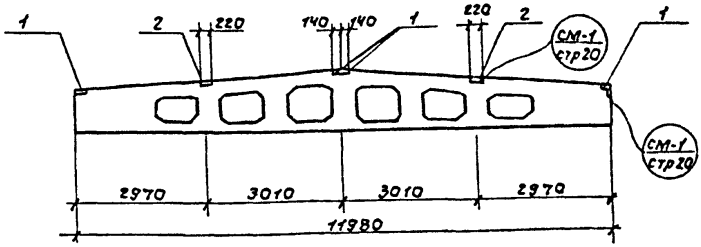

Ведомость расхода стали на дополнительные закладные элементы, кг.

Марка элемента	Изделия закладные						Общий расход
	Арматура класса			Прокат марки			
	А III			8 ст. 3 кл 2			
	ГОСТ 5781-82			ГОСТ 380-71*			
	ф8		Всего	δ=6		Всего	
1БДР12-4К7Т-1	0,8		0,8	9,6		9,6	10,4

Формат	Зона	Поз.	Обозначение	Наименование	Кол.	Примечание
				Документация		
				железобетонные стропильные решетчатые балки для покрытия одноэтажных зданий.		
А4			1.462.1 - 3/80 в.02	Балка 1БДР12-4К7Т		
				Сборочные единицы		
		1	1.400-6/76	Изделие закладное М4-1-2	4	
		2	1.400-6/70	Изделие закладное М4-3-3	2	

Взам. инв. н. | Подпись и дата | Инв. н. подл.

нач. АСО	Сорокин	
н. контр.	Грунин	
ГИП	Лепетухин	
Рук. гр.	Закубанский	
Инж.	Ивонтьева	

ТП 901-3-2/8.86 КЖИ 70

Балка 1БДР 12-4К7Т-1

Стадия	Масса	Масштаб
Р	5,4т	1:50
Лист	Листов 1	

Гипрокоммунводоканал г. Москва

формат А4

СФ 728-02

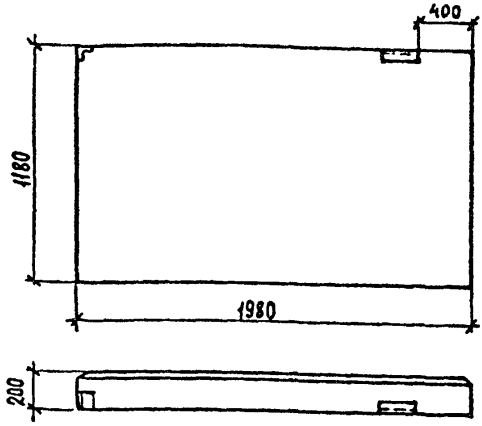

Формат	Зона	Поз.	Обозначение	Наименование	Кол.	Примечание
				Документация.		
			ООТТ	Технические требования.		
				Стены наружные из одно-		
				слойных панелей для каркас-		
				ных общественных зданий, производственных и вспомо-		
				гательных зданий промыш-		
				ленных предприятий.		
А4			1.030.1-1	Панель 2ПС 20.12.20-1А-73		

Взам. инв. №

Подпись и дата

Инв. № подл.

Нач. АСО	Сорокин	
Н. контр.	Грунин	
ГИП	Лепетухин	
Рук. гр.	Закуевский	
Инж.	Ивонтьева	

ТП 901-3-218.86 КЖИ 80.10

Панель стеновая 2ПС 20.12.20-1А-73-1

Стадия	Масса	Масштаб
Р	0,57т	
Лист	Листов 1	

Гипрокоммунводоканал г. Москва

Формат А4

СР 728-02

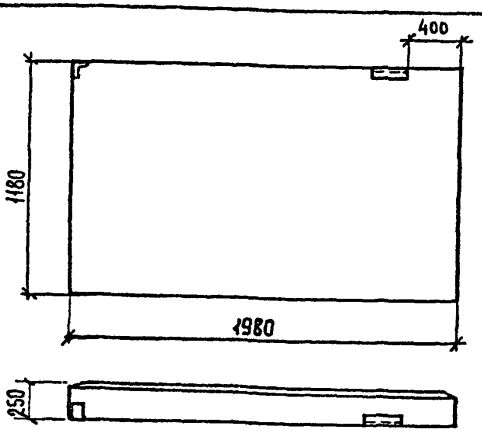

Формат	Зона	Поз.	Обозначение	Наименование	Кол.	Примечание
				Документация.		
			ООТТ	Технические требования.		
				Стены наружные из одно-		
				слойных панелей для кар-		
				касных общественных зданий, производственных и вспомога-		
				тельных зданий промышлен- ных предприятий.		
А4			1.080.1-1	Панель 2ПС2.03.12.25-1А-73		

Т.П. 901-3-218.86 КЖИ 80.20

Панели стеновые 2ПС.20.3.12.25-1А-73-1

Стадия	Масса	Масштаб
Р	0.71т	
Лист	Листов 1	

Гипрокоммунводоканал г. Москва

Нач. АСО	Сорокин	
Н. контр.	Грукин	
ГИП	Лепетухин	
Рук. гр.	Закубанский	
Инженер	Ивонтьева	

Инв. № подл. | Подпись и дата | Взам. инв. №

Формат А4

СП 728-02

ТИПОВОЙ ПРОЕКТ 901-3-218.86 АЛЬБОМ III

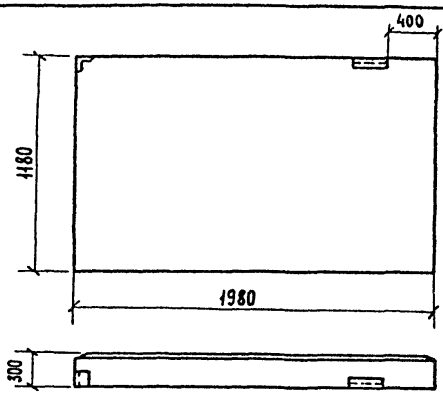

Формат	Зона	Поз.	Обозначение	Наименование	Кол.	Примечание.
				Документация.		
			ООТТ	Технические требования.		
				Стены наружные из однослойных панелей для каркасных общественных зданий, производственных и вспомогательных зданий промышленных предприятий.		
А4			1.030-1-1	Панель 2ПС 21.12.30-1А-73		

Взам. инв. №

Подпись и дата

Инв. № подл.

ТП 901-3-218.86 КЖИ 80.30

Панели стеновые 2ПС 21.12.30-1А-73-1

Стадия	Масса	Масштаб
Р	0,87т	
Лист	Листов 1	

Нач. АСО	Сорокин	
Н. контр.	Грунин	
ГИП	Лепетухин	
Рук. гр.	Закубанский	
Инж.	Ивонтьева	

Гипрокоммунводоканал г. Москва

Формат А4

сф 728-02

ТИПОВОЙ ПРОЕКТ 901-3-218.86 АЛЬБОМ III

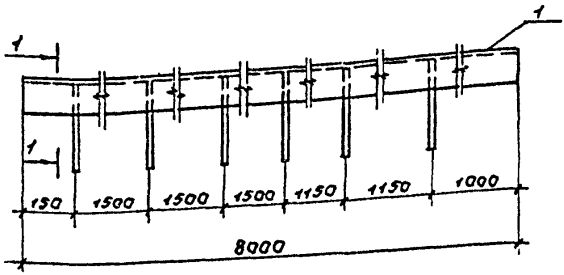

1-1

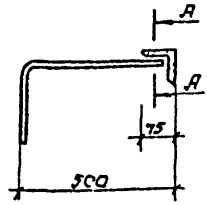

А-А

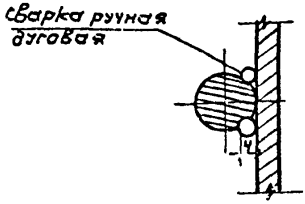

Формат	Зона	Поз.	Обозначение	Наименование	Кол.	Примечание
				Детали		
БЧ		1		Уголок 75×75×5 ГОСТ 8509-72 L=8000	1	55,12 кг
				Ст 3-2 ГОСТ 535-79*		
БЧ		2		ф8 AI ГОСТ 5781-82 L=700	6	0,28 кг

Взам. инв. №

Подпись и дата

Инв. № подл.

ТП 901-3-218.86 КЖИ 90

Нач. АСО	Сорокин		
Н. контр.	Грунин		
ГИП.	Лепетухин		
Рук. гр.	Закубанский		
Техник	Аджатян		

Изделие закладное МН-1

Стадия	Масса	Масштаб
Р	56,88	1:50
Лист	Листов 1	

Гипрокоммунводоканал г. Москва

ТИПОВОЙ ПРОЕКТ 901-3-218.86 АЛЬБОМ III

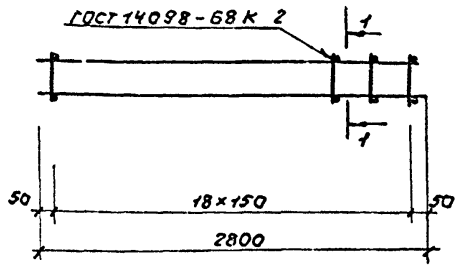

1-1

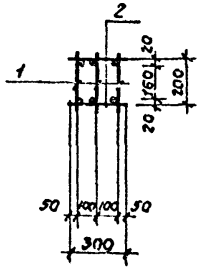

Формат	Зона	Поз.	Обозначение	Наименование	Кол.	Примеч.
				Документация		
А4			АОТТ	Технические требования		
				Сборочные единицы и детали		
А4		1		Каркас плоский КР1	3	7,00 кг
Б4		2		ФБАI ГОСТ 5781-82 L=300	38	0,07 кг.

Взам. инв.№ | Подпись и дата | Инв.№ подл.

Нач.АСО	Сорокин	
Н.контр.	Грунин	
ГИП	Перетухин	
Рук.гр.	Закубанский	
Техник	Аджатян	

ТП 901-3-218.86 КЖИ 100

Каркас пространственный КП-1

Стадия	Масса	Масштаб
Р	23,51	1:20
Лист	Листов 1	

Гипракоммунводоканал г. Москва

Формат А4

СФ 728-02

ТИПОВОЙ ПРОЕКТ 901-3-218.86 АЛЬБОМ III

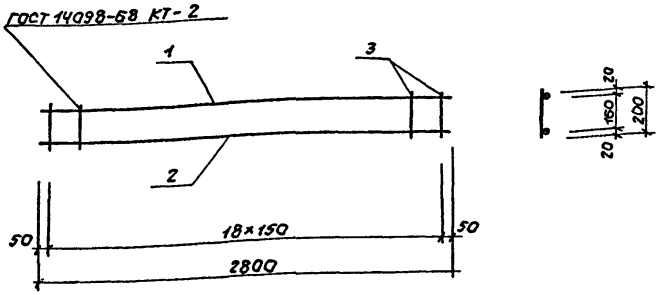

формат	зона	поз.	Обозначение	Наименование	Кол.	Примечание
				Документация		
А4			ООТТ	Технические требования		
				Детали		
Б.4		1		ф10АII ГОСТ 5781-82 L=2800	1	кг
Б.4		2		ф16АII ГОСТ 5781-82 L=2800	1	кг
Б.4		3		ф6АI ГОСТ 5781-82 L=200	19	кг

нач.АСО	Сорокин		
н.контр.	Грунин		
гип	Лепетухин		
рук.гр.	Закубанский		
техник	Аджатян		

ТП КЖИ 100.40

Каркас плоский КР-1

Стадия	Масса	Масштаб
Р	7,00	1:20

Лист | Листов 1

Гипрокоммунводоканал г. Москва

формат А4

Взам. инв.№ | Подпись и дата | Инв.№ подл.

СФ 728-02

ТИПОВОЙ ПРОЕКТ 901-3-218.86 АЛЬБОМ III

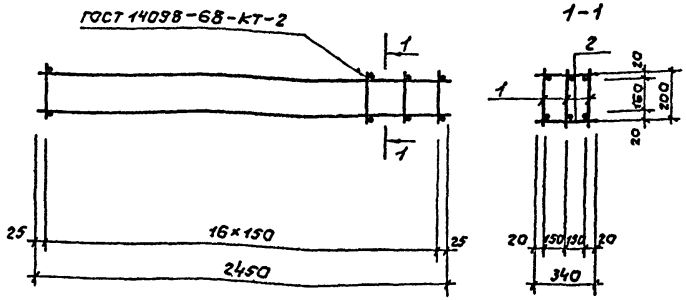

формат	зона	поз.	Обозначение	Наименование	Кол.	Примечание
				Документация.		
А4			ООТТ	Технические требования		
				Сборочные единицы и детали		
А4		1		Каркас плоский КР-2	3	6,10 кг
Б4		2		ф6 AI ГОСТ 5781-82 L=330	32	0,07 кг

Инв. № подл. | Подпись и дата | Взам. инв. №

Нач. ПСО	Сорокин	
Н. контр.	Грунин	
ГИП	Лепетухин	
Рук. гр.	Эдкубанский	
Техник	Ажаатян	

ТП 901-3-218.86 КЖИ 110

Каркас пространственный КП-2

Стадия	Масса	Масштаб
Р	21,28	1:20
Лист	Листов 1	

Гипрокоммунводоканал г. Москва

ТИПОВОЙ ПРОЕКТ 901-3-218.86 АЛЬБОМ III

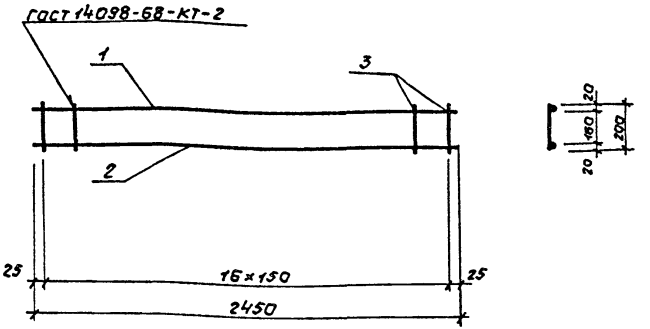

Формат	Зона	Поз.	Обозначение	Наименование	Кол.	Примечание
				Документация.		
А.4			ООТТ	Технические требования		
				Детали		
Б.4		1		ф10АII ГОСТ 5781-82 L=2450	1	1,51 кг
Б.4		2		ф16АII ГОСТ 5781-82 L=2450	1	3,9 кг
Б.4		3		ф6АI ГОСТ 5781-82 L=200	17	0,04 кг

Нач. АСО	Сорокин	
Н. контр.	Грунин	
ГИП	Лепетухин	
Рук. гр.	Закубанский	
Техник	Аджатян	

ТП 901-3-218.86 КЖИ 110.50

Каркас плоский КР-2

Стадия	Масса	Масштаб
Р	6,10	1:20

Лист | Листов 1

Гипрокоммунводоканал г. Москва

Инв. № подл. | Подпись и дата | Взам. инв. №

формат А4.

СФ 728-02

ТИПОВОЙ ПРОЕКТ 901-3-218.86 АЛЬБОМ III

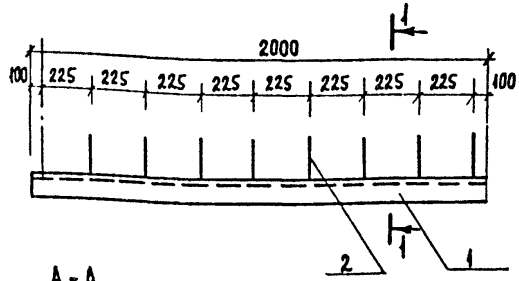

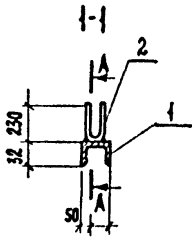

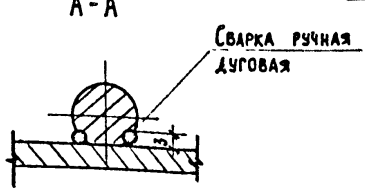

Формат	Зона	Поз.	Обозначение	Наименование	Кол.	Примечание
				Детали		
Б.Ч.		1	-121	Швеллер 50×32×4.4 ГОСТ 8240-72* ℓ=2000; Вст 3 кп 2 ГОСТ 535-79*	1	9.68
Б.Ч.		2	-122	ф 8 AIII ГОСТ 5781-82 ℓ=500	9	1.80

Взам. инв. № | Подпись и дата | Инв. № подл.

Нач. АСО	Сорокин	
Н. контр.	Грунин	
ГИП	Лепетухин	
Рук. гр.	Закубанский	
Инж.	Иванчьева	

ТП 901-3-218.86 КЖИ 120

Стойка СТ-1

Стадия	Масса	Масштаб
Р	11.50	1:50
Лист	Листов 1	

Гипрокоммунводоканал г. Москва

СФ 728-02

Формат А4

ТИПОВОЙ ПРОЕКТ 901-3-218.86 АЛЬБОМ III

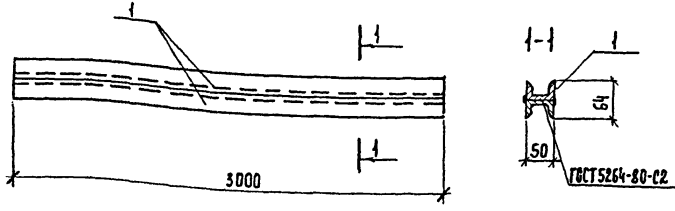

Формат	Зона	Поз.	Обозначение	Наименование	Кол.	Примечание
				Документация		
			ООТТ	Технические требования		
				Детали.		
А4		1	-131	Швеллер 50×32×4,4 ГОСТ 8240-72* L=3000 Вст 3кп 2 ГОСТ 535-79*	2	

Взам. инв. № | Подпись и дата | Инв. № подл.

Нач. АСО	Сорокин	
Н. контр.	Грунин	
ГИП	Лепетухин	
Рук. гр.	Закубанский	
Инженер	Ивонтьева	

ТП 901-3-218.86 КЖИ 130

Стойка СТ-2

Стадия	Масса	Масштаб
Р	34.00	
Лист	Листов 1	

Гипрокоммунводоканал г. Москва

ТИПОВОЙ ПРОЕКТ 901-3-218.86 АЛЬБОМ III

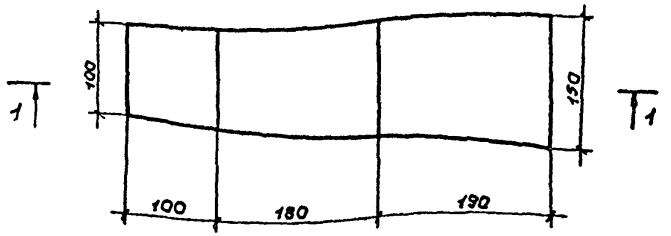

1-1

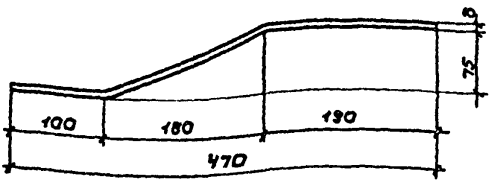

Инв. № подл. | Подпись и дата | Взам. инв. №

Нач. АСО	Сорокин		
Н. контр.	Грунин		
ГИП	Лепетухин		
Рук. гр.	Закубанский		
Техник	Аджатян		

ТП 901-3-218.86 КЖИ01

Изделие соединительное МС-1

Полоса 150×8 ГОСТ 82-70 / Ст3 ГОСТ 14637-79

Стадия	Масса	Масштаб
Р	4,4	1:50
Лист	Листов 1	

Гипрокоммунводоканал г. Москва

Формат А4

СФ728-02

ТИПОВОЙ ПРОЕКТ 901-3-218.86 АЛЬБОМ III

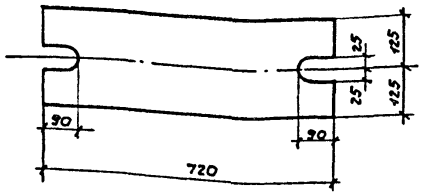

Инв.№ подл.	Подпись и дата	Взам.инв.№				
				ТП 901-3-218.86		КЖИ 02
				Изделие соединительное МС-2	Стадия: Р	Масса: 28,26	Масштаб: 1:50
					Лист	Листов 1
				полоса 250×20 ГОСТ 82-70 Ст3 ГОСТ 14637-79	Гипрокоммунводоканал г. Москва	
	Нач. АСО	Сорокин				
	Н. контр.	Грунин				
	ГИП	Лепетухин				
	Рук. гр.	Заковский				
	Техник	Аджатян				

формат А4.

СФ 728-02

ТИПОВОЙ ПРОЕКТ 901-3-218.86 АЛЬБОМ III

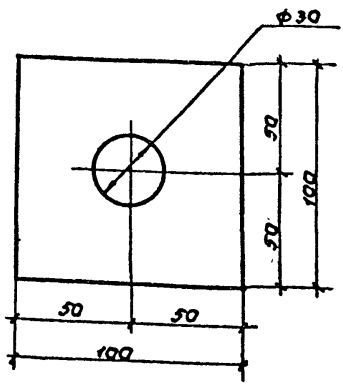

Инв.№ подл. | Подпись и дата | Взам.инв.№

Нач.АСО	Сорокин		
Н.контр.	Грунин		
Рук.гр.	Закубанский		
Техник	Аджатян		

ТП 901-3-218.86 КЖИ 03

Изделие соединительное МС-3

Стадия	Масса	Масштаб
Р	0,8	1:2
Лист	Листов 1	

Полоса 100×10 ГОСТ 82-70 / Вст3 14637-79

Гипрокоммунводоканал г. Москва

Формат А4

СП 728-02

gost.e-ecolog.ru