ТИПОВОЕ ПРОЕКТНОЕ РЕШЕНИЕ

705-4-094.87

ПРИРЕЛЬСОВЫЙ СКЛАД ЖИДКОГО АММИАКА ВМЕСТИМОСТЬЮ 500 ТОНН

АЛЬБОМ 8

Часть I

Нестандартизированное оборудование

gost.e-ecolog.ru

ТИПОВОЕ ПРОЕКТНОЕ РЕШЕНИЕ

705-4-094.87

ПРИРЕЛЬСОВЫЙ СКЛАД ЖИДКОГО АММИАКА ВМЕСТИМОСТЬЮ 500 ТОНН

АЛЬБОМ 8

Часть I

ПЕРЕЧЕНЬ АЛЬБОМОВ:

АЛЬБОМ I	ПЗ	Общая пояснительная записка
	ГП	Генеральный план
	ТХ	Технология производства
АЛЬБОМ 2	ТХ	Технология производства
АЛЬБОМ 3	АТХ	Автоматизация технологических процессов
АЛЬБОМ 4	АР	Архитектурные решения
	ОВ	Отопление и вентиляция
	ВК	Внутренний водопровод и канализация
	НВК	Наружные сети водоснабжения и канализации
	КЖ	Конструкции железобетонные
АЛЬБОМ 5	КМ	Конструкции металлические
АЛЬБОМ 6	КЖИ	Конструкции железобетонные, изделия
АЛЬБОМ 7	ЭС	Электроснабжение
	ЭО	Электрическое освещение
	ЭМ	Силовое электрооборудование
	СС	Связь и сигнализация
АЛЬБОМ 8 Часть I и II		Нестандартизированное оборудование
АЛЬБОМ 9	СО	Спецификация оборудования
АЛЬБОМ 10	ВМ	Ведомости потребности в материалах
АЛЬБОМ II Часть I и II		Сметы

ПРИМЕНЁННЫЕ ТИПОВЫЕ ПРОЕКТЫ:

704-1-164.83 Альбомы I, 3, 6, 7 ,8 (распространяет Казахский филиал ЦИТП)
901-4-57.83 Альбом 3 (распространяет Тбилисский филиал ЦИТП)
901-4-63.83 Альбомы 1,2,4, 5, 6, 7 ,8 (распространяет Тбилисский филиал ЦИТП)
407-3-288 (Распространяет Свердловский филиал ЦИТП)
902-09-22.84 Выпуски 1,2 (Распространяет ЦИТП, Москва)
901-09-11.84 Выпуски 1,2 (Распространяет ЦИТП, Москва)

РАЗРАБОТАНО
Новомосковским филиалом ГИАП

УТВЕРЖДЕНО И ВВЕДЕНО В ДЕЙСТВИЕ
заключением Минудобрений СССР
от 5 октября 1985 г. № 25-101-А

Главный инженер института Сахаров А. В.
Главный инженер проекта Маркштедер В. И

Привязан

Инв. №

Альбом 4 I

Типовой проект

Обозначение	Наименование	Стр
	Содержание альбома Часть I	2-3
НМ84-769 30 00 000	Узел стендерный	4-5
НМ84-769.30.00.052	Шайба	5
НМ84-769 30.00.000СБ	Узел стендерный	6-13
НМ84-769 30.00.002	Прокладка	14
НМ84-769 30.00.003	Прокладка	
НМ84-769.30.00.004	Кольцо уплотняющее	
НМ84-769.30.03 005	Вал	
НМ84-769.30 02.002	Заглушка	15
НМ84-769.30.00.022	Прокладка	
НМ84-769.30.00.034	Коуш	
НМ84-769 30 00 018	Пружина	16
НМ84-769 30.00.019	Ось	
НМ84-769.30 00 020	Палец	
НМ84-769.30.03 004	Стойка	17
НМ84-769 30 03.005	Полка	
НМ84-769.30.00. 026	Стенка	
НМ84-769. 30.00.027	Стенка	
НМ84-769.30.00.028	Ролик	18
НМ84-769.30.00.029	Кронштейн	
НМ84-769.30 00.30	Кронштейн	
НМ84-769.30.03 006	Ребро	19
НМ84-769 30 00.013	Планка	
НМ84-769.30.00.014	Ось	
НМ84-769.30.00.015	Ролик	
НМ84-769 30 00.044	Зажим	20
НМ84-769.30.00.042	Плита	
НМ84- 769 30.00.031	Ось	
НМ84-769 30.00.036	Хомут	21
НМ84-769.30 00 037	Груз	
НМ84-769 30 00.038	Шпилька	
НМ84-769.30 00.039	Полка	
НМ84-769.30 00.010	Крышка	22
НМ84-769.30 00.045	Опора	
НМ84-769.30.00.046	Опора	
НМ84-769.30 00 009	Корпус	23
НМ84-769 30. 00 050*	Хомут	
НМ84-769.30 00.051	Хомут	
НМ84-769.30.00 011	Гайка	24
НМ84-769.30.02.005	Корпус	
НМ84-769.30 01.000	Стойка	
НМ84-769.30.01.000СБ	Стойка	25
НМ84-769.30.00.005	Гайка	26
НМ84-769.30.03 002	Звездочка	
НМ84-769 30.02.000	Корпус	
НМ84-769.30 02.000СБ	Корпус	27
НМ84-769 30.00.001	Заглушка	28
НМ84-769 30.02.003	Корпус	
НМ84-769 30 02 004	Корпус	
НМ84-769.30.00.016	Ребро	29
НМ84-769.30 00 017	Ребро	
НМ84-769.30.01 004	Плита	
НМ84-769 30.01 003	Ребро	
НМ84-769 30. 03 001	Вал	30
НМ84-769 30. 03. 000	Устройство поворотное	
НМ84-769.30.00.024	Прокладка	
НМ84-769.30.03.000СБ	Устройство поворотное	31
НМ84-769.31.00.000	Узел быстросъемный	32
НМ84-769.30.02.001	Фланец	
НМ84-769.30 01.001	Фланец	
НМ84-769.30 00 012	Стопор	

Обозначение	Наименование	Стр
НМ84-769.31.00.000СБ	Узел быстросъемный	33
НМ84-769.31 00 004	Ниппель	34
НМ84-769.31 00.003	Гайка	
НМ84-769.31 00.001	Заглушка	
НМ84-769.31.00.009	Штырь	35
НМ84-769.31.00 005	Патрубок	
НМ84-769.31.00.006	Ребро	
НМ84-769.31.00 002	Патрубок	
НМ84-769.31 00.007	Ребро	
НМ84-769.32. 00 000	Узел быстросъемный	36
НМ84-769.30.00.035	Опора	
НМ84-769.30.00.032	Планка	
НМ84-769.30.00.033	Рукоятка	
НМ84-769.32.00.000СБ	Узел быстросъемный	37
НМ84-769.32.00 002	Гайка	38
НМ84-769.32.00.001	Ниппель	
НМ84-769 32.00.003	Патрубок	
НМ84-769.32.00.005	Штырь	
НМ84-769.33. 000	Узел подсоединения рукава	39
НМ84-769.30.00.023	Прокладка	
НМ84-769. 30 00 047	Опора	
НМ84-769.30 00 025	Прокладка	
НМ84-769 33.000 СБ	Узел подсоединения рукава	40
НМ84-769 33 003	Полухомут	41
НМ84-769.33 004	Ухо	
НМ84- 769 33 001	Наконечник	
НМ84-761.19 00.000	Клапан скоростной	42
НМ84-761 19 00 001	Поршень	
НМ84-761 19 00 002	Кольцо	
НМ84-761.19 00 003	Седло	
НМ84-761.19 00 000СБ	Клапан скоростной	43
НМ84-761.19 01 000	Корпус	44
НМ84-769.30 00 041	Балка	
НМ84-769 19 01.000СБ	Корпус	
НМ84-769.47 00.000	Фонтанчик аварийный	45
НМ84-769.47 00.000СБ	Фонтанчик аварийный	46-50
НМ84-769.47 00 001	Стакан	51
НМ84- 769.47.00.002	Дно	
НМ84-769.47.00.004	Шайба	
НМ84-769.47.00.007	Хомут	
НМ84- 769.47 00 008	Ось	52
НМ84-769.47 00 011	Ребро	
НМ84-769 47 00.012	Кронштейн	
НМ84-769.47.00 013	Ребро	
НМ84-769.47 00.014	Кронштейн	53
НМ84-769.47 00 015	Ребро	
НМ84-769.47 00 016	Косынка	
НМ84-769 47 00.017	Плита	
НМ84-769 47 00 018	Вилка	54
НМ84-769 47 00.019	Ось	
НМ84-769.47 00.020	Стержень	
НМ84-769 47 00 021	Стержень	
НМ84-769.47 00 022	Рычаг	55
НМ84-769 47 00.023	Наконечник	55
НМ84-769.47 00 024	Муфта	56
НМ84-769 47 00 027	Серьга	
НМ84-769 4700 028	Палец	
НМ84-769 47 00.029	Подушка	
НМ84-769.47 00 032	Стояк	57
НМ84-769 47 00.033	Стояк	
НМ84-769 47 00 034	Патрубок	

Привязан

Инв. № подл. | Подп. и дата | Взам. инв. № | Инв. № дубл. | Подп. и дата

Изм.	Лист	№ докум.	Подп.	Дата
Разраб.		Алексеев		01.07.86
Пров.		Воронцов		01.86
Гл. констр.		Антонов		
Н. контр.		Куркина		02.87
Утв.		Гунько		02.87

705-4-094.87

Прирельсовый склад жидкого аммиака вместимостью 500 тонн

Содержание альбома

Лит.	Лист	Листов
	1	2

Н.Ф. ГИАП

Копировал Митрохина

Формат А4

Альбом 8 ч I

Типовой проект

Обозначение	Наименование	Стр
НМ84-769 47 00 035	Отвод	57
НМ84-769 47 00 039	Кожух	58
НМ84-769 47 00 041	Корпус	
НМ84-769 47 00 042	Хомут	
НМ84-769 47 00 009	Плита	
НМ84-769 47 00 030	Противовес	59
НМ84-769 47 00 043	Стержень	
НМ84-769 47 00 044	Переход	
НМ84-769 52 00 000	Душ аварийный	60
НМ84-769 52 00 000СБ	Душ аварийный	61-65
НМ84-769 52 00 001	Диск	65
НМ84-769.52 00 002	Конус	66
НМ84-769.52.00 031	Патрубок	
НМ84-769 52.00 033	Патрубок	
НМ84-769.52 00 034	Патрубок	67
НМ84-769.52.00.035	Патрубок	
НМ84-769 52 00 036	Патрубок	
НМ84-769.52. 00 037	Стояк	
НМ84-961.123 00 000	Бак	68
НМ84-961.123 00 001	Бобышка	
НМ84-961.123.00 000СБ	Бак	69
НМ84-961 123 00 002	Наварыш	70
НМ84-961. 123.00 003	Заглушка	
НМ84-961. 123.00 004	Корпус	
НМ84-961. 123. 00 005	Донышко	
НМ84-769.24 000	Устройство отбора давления	71
НМ84-769.24 000СБ	Устройство отбора давления	
НМ84-769.24 003	Прокладка	
НМ84-769.24 004	Гайка накидная	72
НМ84-769.24 001	Ниппель	
НМ84-769 24 002	Ниппель	
НМ85-769 90.000	Емкость	73
НМ85-769.90 001	Пробка	
НМ85-769 90. 000СБ	Емкость	74
НМ85-769.90. 201	Крышка	75
НМ85-769.90. 101	Фланец	
НМ 85-769.90 100	Вставка	
НМ85-769.90.100СБ	Вставка	
НМ85-769.90 202	Бобышка	76
НМ85-769.90 200	Крышка	
НМ85-769 90 200СБ	Крышка	

Инв. № подл. | Подп. и дата | Взам. инв. № | Инв. № дубл. | Подп. и дата

Привязан

Инв. №

Изм. | Кол.уч. | Лист | № докум. | Подп. | Дата

Типовое проект. реш 705-У-09487 Альбом 8 ч.I

Формат	Зона	Поз	Обозначение	Наименование	Кол	Прим
				Документация		
А2			НМ84-769.30.00.000СБ	Сборочный чертеж		
				Сборочные единицы		
А4		1	НМ84-769.24.000	Устройство отбора давления	2	
А4		2	НМ84-769.31.00.000	Узел быстросъемный	2	
А4		3	НМ84-769.32.00.000	Узел быстросъемный	1	
А4		4	НМ84-769.33.000	Узел подсоединения рукава	12	
А4		5	НМ84-769.30.01.000	Стойка	1	
А4		6	НМ84-769.30.02.000	Корпус	1	Лист 3
А4		7	НМ84-769.30.03.000	Устройство поворотное	1	
				Детали		
А3		10	НМ84-769.30.00.001	Заглушка	1	Лист 3
А4		11	НМ84-769.30.00.002	Прокладка	1	Лист 3
А4		12	НМ84-769.30.00.003	Прокладка	1	Лист 3
А4		13	НМ84-769.30.00.004	Кольцо уплотняющее	2	Лист 3
А3		14	НМ84-769.30.00.005	Гайка	2	Лист 3
Б/ч		15	НМ84-769.30.00.006	Кольцо ф 139/114		
				Войлок ПС10 ГОСТ 6308-71	1	Лист 3

Подп. и дата | Инв. № дубл. | Взам. инв. № | Подп. и дата | Инв. № подл.

Изм	Лист	№ докум.	Подп.	Дата
Разраб.		Куркина		02.07.86
Пров.		Воронцов		02.07.86
Гл. констр.		Антонов		02.07.86
Н. контр.		Куркина		02.07.86
Утв.		Гунько		02.07.86

НМ84-769 30 00.000

Узел стендерный

Лит	Лист	Листов
И	1	7

Н.Ф ГИАП

Формат А4

Формат	Зона	Поз	Обозначение	Наименование	Кол	Прим
А4		41	НМ84-769.30.00.032	Планка	1	Лист 6
А4		42	НМ84-769.30.00.033	Рукоятка	1	Лист 6
А4		43	НМ84-769.30.00.034	Кауш	3	Лист 4,6
А4		44	НМ84-769.30.00.035	Опора	1	Лист 7
А4		45	НМ84-769.30.00.036	Хомут	3	Лист 7,8
А4		46	НМ84-769.30.00.037	Груз	1	Лист 7
А4		47	НМ84-769.30.00.038	Шпилька	1	Лист 7
А4		48	НМ84-769.30.00.039	Полка	2	Лист 7
Б/ч		49	НМ84-769.30.00.040	Втулка L=500		0,68кг
				Труба 32×3 ГОСТ 8734-75 / В20 ГОСТ 8733-74	1	Лист 7
А4		50	НМ84-769.30.00.041	Балка		Лист 8
А4		51	НМ84-769.30.00.042	Плита	4	Лист 8
Б/ч		52	НМ84-769.30.00.043	Связь		4,3кг
				Швеллер 10 ГОСТ 8240-72 / В Ст3кп2 ГОСТ 535-79	1	Лист 8
А3		53	НМ84-769.30.00.044	Зажим	6	Лист 8
А4		54	НМ84-769.30.00.045	Опора	1	Лист 8
А4		55	НМ84-769.30.00.046	Опора	1	Лист 8
А4		56	НМ84-769.30.00.047	Опора	1	Лист 8
Б/ч		57	НМ84-769.30.00.048	Ребро 50×98		0,12кг
				Лист 4 ГОСТ 19903-74 / В Ст3сп5 ГОСТ 14637-79	1	Лист 8
Б/ч		58	НМ84-769.30.00.049	Ребро 50×150		0,2кг
				Лист 4 ГОСТ 19903-74 / В Ст3сп5 ГОСТ 14637-79	1	Лист 8
А4		59	НМ84-769.30.00.050	Хомут	1	Лист 8
А4		60	НМ84-769.30.00.051	Хомут	1	Лист 8

Подп. и дата | Инв. № дубл. | Взам. инв. № | Подп. и дата | Инв. № подл.

Изм	Лист	№ докум.	Подп.	Дата

НМ84-769 30.00.000

Лист 3

Формат А4

Формат	Зона	Поз	Обозначение	Наименование	Кол	Прим
		16	НМ84-769.30.00.007	Втулка L=212		1,8кг
				Труба 89×4 ГОСТ 8734-75 / В20 ГОСТ 8733-74	1	Лист 3
А3		18	НМ84-769.30.00.009	Корпус	2	Лист 4
А3		19	НМ84-769.30.00.010	Крышка	2	Лист 4
А3		20	НМ84-769.30.00.011	Гайка	4	Лист 4
А4		21	НМ84-769.30.00.012	Стопор	2	Лист 4
А4		22	НМ84-769.30.00.013	Планка	1	Лист 4
А4		23	НМ84-769.30.00.014	Ось	1	Лист 4
А4		24	НМ84-769.30.00.015	Ролик	1	Лист 4
А4		25	НМ84-769.30.00.016	Ребро	1	Лист 4
А4		26	НМ84-769.30.00.017	Ребро	1	Лист 4
А3		27	НМ84-769.30.00.018	Пружина	1	Лист 4
А4		28	НМ84-769.30.00.019	Ось	1	Лист 4
А4		29	НМ84-769.30.00.020	Палец	1	Лист 4
Б/ч		30	НМ84-769.30.00.021	Кольцо ф 57/44		
				Войлок ПС5 ГОСТ 6308-71	2	Лист 4
А4		31	НМ84-769.30.00.022	Прокладка	2	Лист 5
А4		32	НМ84-769.30.00.023	Прокладка	1	Лист 5
А4		33	НМ84-769.30.00.024	Прокладка	2	Лист 5
А4		34	НМ84-769.30.00.025	Прокладка	1	Лист 5
А4		35	НМ84-769.30.00.026	Стенка	8	Лист 5
А4		36	НМ84-769.30.00.027	Стенка	4	Лист 5
А3		37	НМ84-769.30.00.028	Ролик	1	Лист 6
А4		38	НМ84-769.30.00.029	Кронштейн	1	Лист 6
А4		39	НМ84-769.30.00.030	Кронштейн	1	Лист 6
А4		40	НМ84-769.30.00.031	Ось	1	Лист 6

Подп. и дата | Инв. № дубл. | Взам. инв. № | Подп. и дата | Инв. № подл.

Изм	Лист	№ докум.	Подп.	Дата

НМ84-769.30.00.000

Лист 2

Формат А4

Форм	Зона	Поз	Обозначение	Наименование	Кол	Прим
А4		61	НМ84-769.30.00.052	Шайба	2	Лист 7
Б/ч		64	НМ84-769.30.00.055	Прокладка ф 45/75 б=2		
				Паронит пон ГОСТ 481-80	9	
Б/ч		65	НМ84-769.30.00.056	Прокладка ф 14/34 б=2		
				Паронит пон ГОСТ 481-80	2	Лист 2
Б/ч		66	НМ84-769.30.00.057	Патрубок L=50		0,03кг
				Труба 14×2 ГОСТ 8734-75 / В10Г2 ГОСТ 8733-74	2	Лист 2
				Стандартные изделия		
		70		Отвод 90° 89×3,5		1,6кг
				ГОСТ 17375-83	3	Лист 7
		71		Отвод 90° 45×2,5		0,3кг
				ГОСТ 17375-83	5	
		72		Отвод 60° 45×2,5-10Г2		0,2кг
				ГОСТ 17375-83	2	
		73		Отвод 60° 89×3,5-10Г2		1,1кг
				ГОСТ 17375-83	1	
		74		Переход К 89×3,5-45×2,5-10Г2		0,6кг
				ГОСТ 17378-83	1	
		75		Переход К 57×4-45×2,5-10Г2		0,2кг
				ГОСТ 17378-83	1	
		76		Фланец 3-40-25 10Г2С		2,1кг
				ГОСТ 12821-80	9	

Подп. и дата | Инв. № дубл. | Взам. инв. № | Подп. и дата | Инв. № подл.

Изм	Лист	№ докум.	Подп.	Дата

НМ84-769.30.00.000

Лист 4

Копировал Митрохина

Формат А4

2272-08

Типовое проект реш 705-4-094 87 Альбом 8 ч I

Форм	Зона	Поз	Обозначение	Наименование	Кол	Примеч
		77		Фланец 5-10-25 09Г2С		1,02кг
				ГОСТ 12821-80	2	Лист2
		78		Масленка 1,2		
				ГОСТ 19853-74	3	Лист4
		79		Подшипник 108		0,19кг
				ГОСТ 8338-75	2	Лист4
		80		Подшипник 116		0,85
				ГОСТ 8338-75	2	Лист3
		81		Подшипник 8120		1,0
				ГОСТ 6874-75	2	Лист3
		83		Шплинт 3,2×20		
				ГОСТ 397-79	1	Лист4
		84		Шплинт 4×32		
				ГОСТ 397-79	1	Лист6
				Болт ГОСТ 7798-70		
		86		М6×10.58		0,0047кг
					1	Лист4
		87		М8×16.58		0,0118кг
					8	Лист4
		88		М8×35,58		0,0193кг
					1	Лист6
		89		М10×20.58		0,0249кг
					3	Лист8

Инв. № подл. | Подп. и дата | Взам. инв. № | Инв. № дубл. | Подп. и дата

Изм | Лист | № докум. | Подп. | Дата

НМ84-769 30.00.000

Лист 5

Формат А4

Форм	Зона	Поз	Обозначение	Наименование		Примеч.
		106		Шайба 12.01		0,034кг
				ГОСТ 10906-78	4	Лист 7
		107		Шайба 12.01		0,006кг
				ГОСТ 11371-78	1	Лист 4
		108		Шайба 20.01		0,023кг
				ГОСТ 11371-78	4	Лист 6,7
				Материалы		
		110		Труба 32×2 ГОСТ 8734-75 / 10Г2 ГОСТ 8733-74	п.м / 0,81	1,04кг / Лист 2
		111		Труба 45×2,5 ГОСТ 8734-75 / 10Г2 ГОСТ 8733-74	п.м / 9	23,6кг
		112		Труба 89×3,5 ГОСТ 8734-75 / 10Г2 ГОСТ 8733-74	п.м / 4	29,52кг
		113		Рукав III-38-25-У	п.м	22,6кг
				ГОСТ 6286-73	7,8	
		114		Проволока МН-2,00	п.м	0,29кг
				ГОСТ 2112-79	10	
		115		Канат 3,4-Г-В-Н-1568(160)	п.м	0,02кг
				ГОСТ 3062-80	10	

Инв. № подл. | Подп. и дата | Взам. инв. № | Инв. № дубл. | Подп. и дата

Изм | Лист | № докум. | Подп. | Дата

НМ84-769.30 00.000

Лист 7

Формат А4

Форм	Зона	Поз	Обозначение	Наименование	Кол	Примеч.
		90		М12×30 58		0,044кг
					8	Лист 8
		91		М12×130 58		0,132кг
					8	Лист 5
		92		М12×50 58		0,062кг
					8	Лист 2
		93		М16×30 58		0,083кг
					2	Лист 7
		94		М16×60 58	48	0,129кг
		95		М24×80 58		0,402кг
					16	Лист 3
				Гайка ГОСТ 5915-70		
		98		М8,5		0,005кг
					5	Лист 7,6
		99		М10 5		0,0113кг
					5	Лист 8
		100		М12,5		0,0154кг
					30	Лист 5,8
		101		М16 5	48	0,033кг
		102		М24 5		0,107кг
					16	Лист 3
		103		М20 5		0,062кг
					2	Лист 7

Инв. № подл. | Подп. и дата | Взам. инв. № | Инв. № дубл. | Подп. и дата

Изм | Лист | № докум. | Подп. | Дата

НМ84-769 30 00 000

Лист 6

Формат А4

НМ84-769 30 00 052

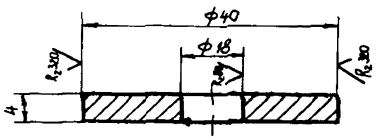

1 Неуказанные предельные отклонения размеров: отверстий – по Н14, валов – по h 14, прочих – по $\pm\frac{\pi 14}{2}$

2* Размер для справок

Изм	Лист	№ докум.	Подп.	Дата
Разраб.	Лабзина			
Пров.	Воронцов			
Гл. констр.	Антонов			
Н. контр.	Куркина			
Утв.	Гунько			

НМ84-769.30 00 052

Шайба

Лит	Масса	Масштаб
И	0,03	2:1

Лист | Листов 1

ВСт3сп5 ГОСТ 380-71

Н.Ф. 1 ИАП

Копировал Митрохина

Формат А4

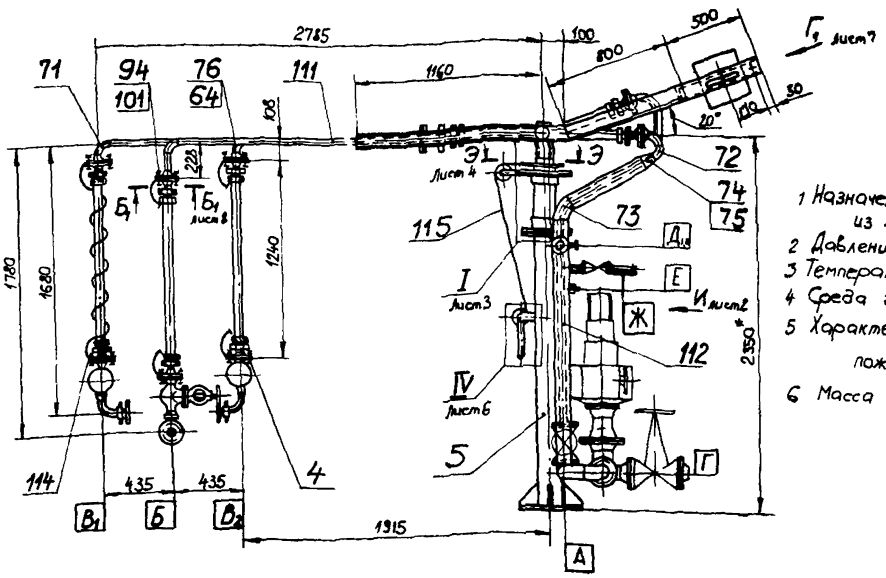

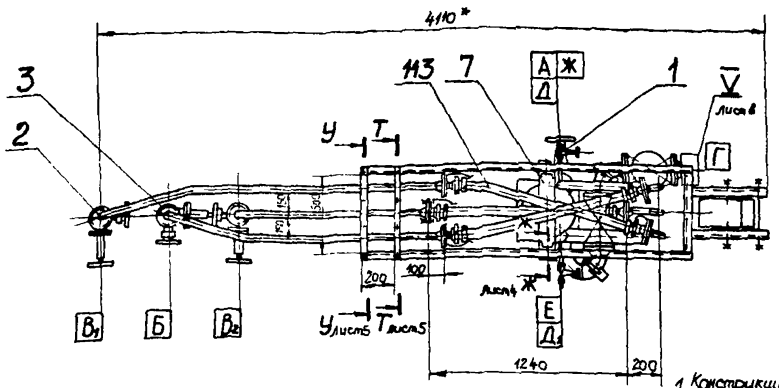

Техническая характеристика

1 Назначение для слива жидкого аммиака из железнодорожных цистерн
2 Давление рабочее, МПа (кгс/см²) - 2,5 (25)
3 Температура рабочая, К(°С) - 240 ÷ 315 (-33 ÷ +40)
4 Среда газообразный и жидкий аммиак
5 Характеристика среды взрывоопасная пожароопасная, токсичная, не коррозионная
6 Масса (без учета арматуры), кг - 670

Таблица штуцеров

Обозначение	Наименование	Кол	Проход усл Ду, мм	Давление усл Ру кгс/см²	Давление усл Ру МПа
А	Вход газообразного аммиака	1	50	25	2,5
Б	Выход газообразного аммиака	1	40	25	2,5
$В_{1,2}$	Вход жидкого аммиака	2	40	25	2,5
Г	Выход жидкого аммиака	1	80	25	2,5
$Д_{1,2}$	Для отбора давления	2	10	25	2,5
Е	Для сигнализации расхода	1	М27×1,5	—	—
Ж	Для продувки	1	25	—	—

Технические требования

1 Конструкция сварная Сварка электродуговая Конструктивные элементы сварных швов по ГОСТ 16037-80, ГОСТ 5264-80
2. Контроль сварных соединений технологических трубопроводов производить 100% просвечиванием или ультразвуковой дефектоскопией
3 Смазку трущихся поверхностей производить смазкой ЦИАТИМ-203 ГОСТ 8773-73
4 Конструкцию окрасить Покрытие: эмаль ПФ-115, серая, ГОСТ 8465-79 VI Ж,
5 * Размеры для справок
6 ** Размеры указаны с учетом установки узла стендерного на отметке + 4,2м от головки рельса
7 Уточнение массы груза (поз 4С) и регулировка места положения производятся в процессе пусконаладочных работ
8 Опытный образец Доводку и испытание образца произвести на месте монтажа

						НМ84-769 30 00 000СБ			
							Лит	Масса	Масштаб
Изм	Лист	№ докум	Подп	Дата	Узел стендерный	И		670	1 20
Разраб		Лобзина							
Пров		Баранчук			Сборочный чертеж	Лист 1		Листов 6	
Гл констр		Антонов				Н.Ф ГИАП			
Н контр		Куркина							
Утв		Гунько							

Копировал Митрошина

Формат А2

Инв № подл | Подп и дата | Взам инв № | Инв № дубл | Подп и дата

НМ 84-769 30 00 000 СБ

Типовое проект реш 705 4 094 87 Альбом 8 4 I

Вид И
М1:10 лист 1

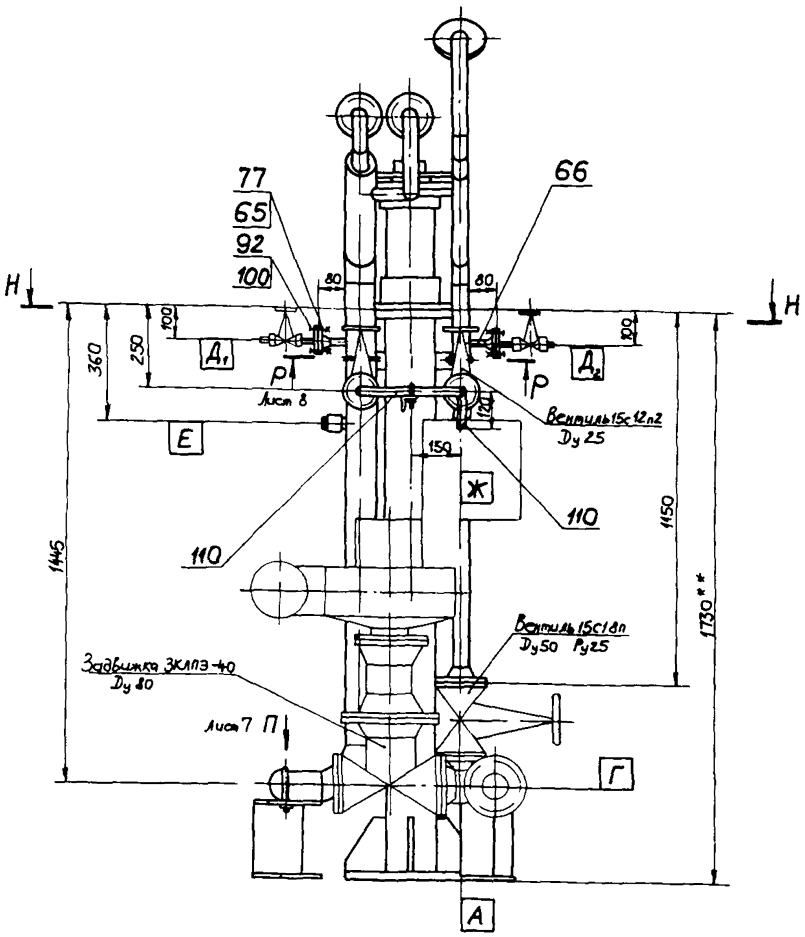

Н-Н
М1:10

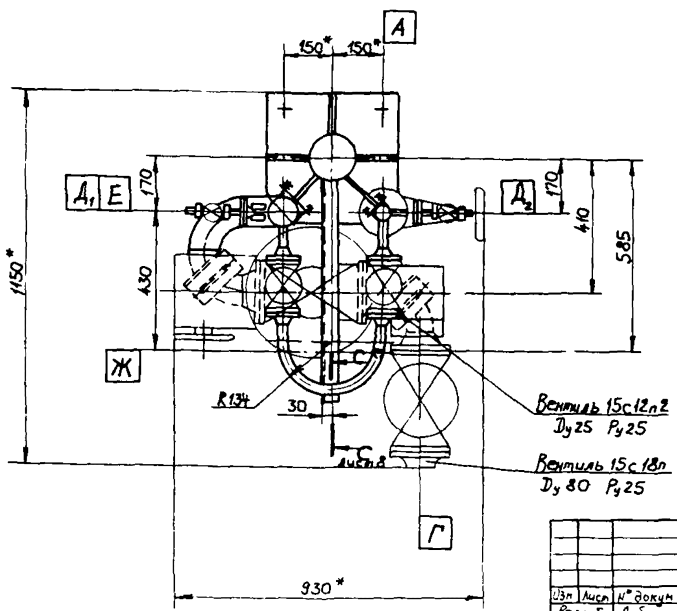

Изм	Лист	№ докум	Подп	Дата	НМ 84-769 30. 00 000 СБ
Разраб		Лабзина			Лит / Масса / Масштаб
Пров.		Воронцов			Лист 2 / Листов
Гл. конструктор		Антонов			
Н. контр		Куркина			
Утв		Гунько			

Копировал Митрюхина

Формат А2

Подп. и дата | Взам. инв. № | Инв. № дубл. | Подп. и дата | Инв. № подл.

2272-08

Типовое проект реш 705-4-094 87 Альбом 8 ч. I

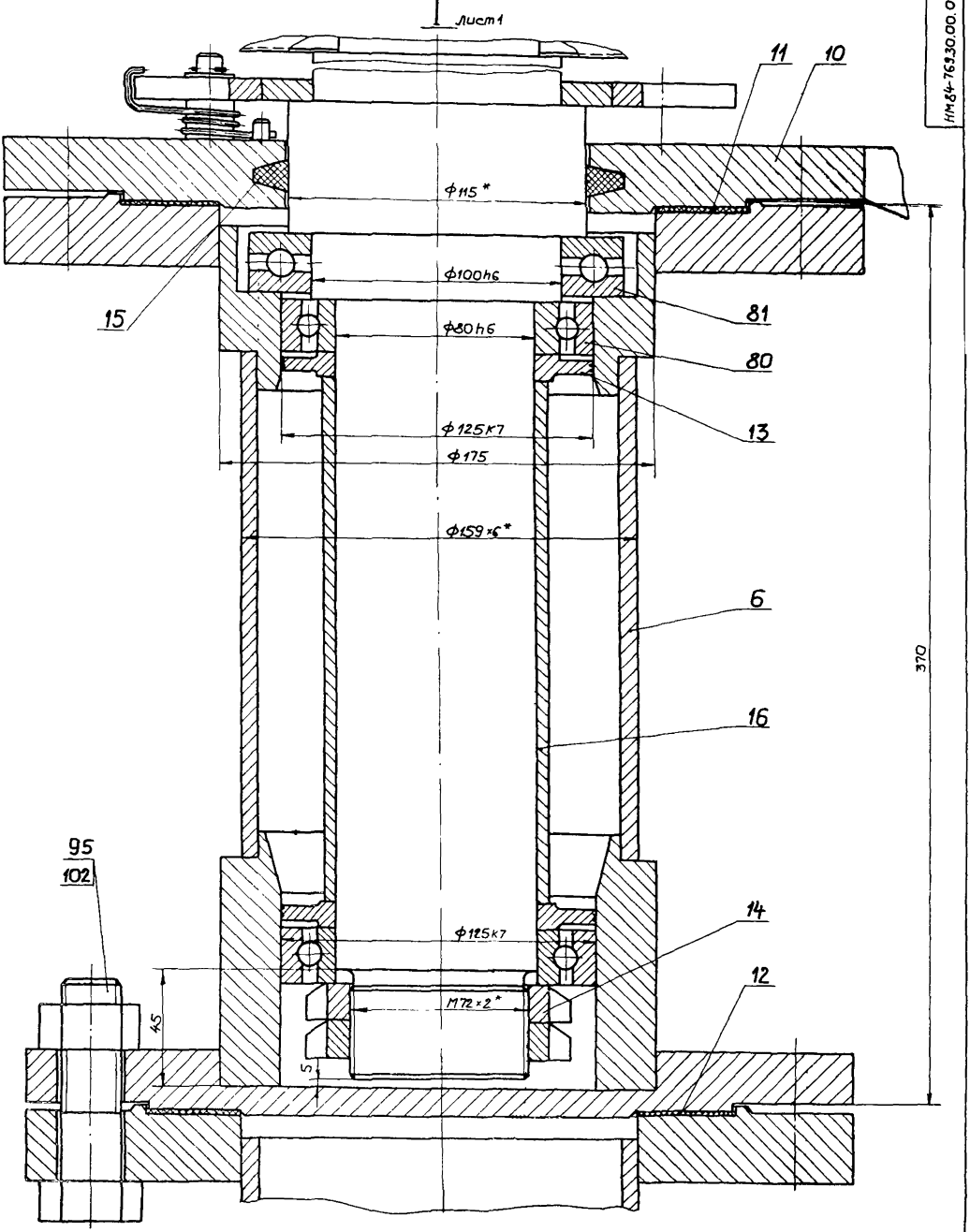

НМ84-769.30.00.000СБ

Изм	Лист	№ докум	Подп	Дата
Разраб		Дмитриева		08.07.86
Пров		Воронцов		07.06
Гл. констр		Антонов		07.86
Н. контр		Куркина		20.07.86
Утв		Гунько		02.07.86

НМ84-769.30.00.000 СБ

Лит.	Масса	Масштаб
		1:1

Лист 3 | Листов

Инв № подл | Подп. и дата | Взам. инв. № | Инв. № дубл. | Подп. и дата

копировал Матросина

формат А2

Типовое проект реш 705-4-094 87 Альбом 8 V I

НМ 84-769.30 00 000 СБ

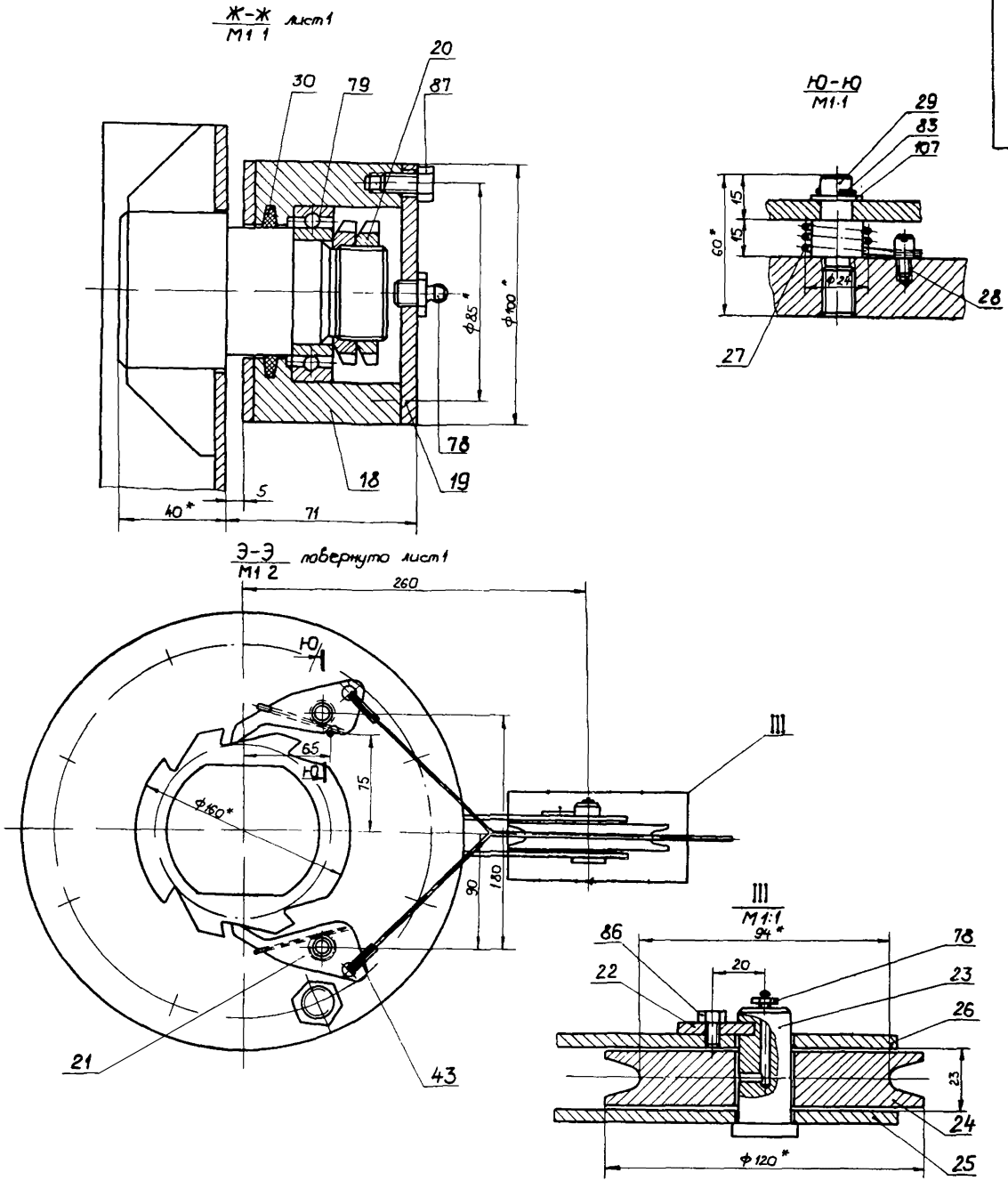

Изм	Лист	№ докум.	Подпись	Дата	НМ 84-769 30 00 000 СБ
Разраб		Гриднева			Лит / Масса / Масштаб
Проверил		Воронцов			
Т. контр.					Лист / Листов
Гл. к контр.		Антонов			
Н. контр.		Киркина			
Утв		Гунько			

Копировал Мирошкина

Формат А2

НМ84-769.30.00.000 СБ

Типовое проект реш 705-4-09487 Альбом 8 ч I

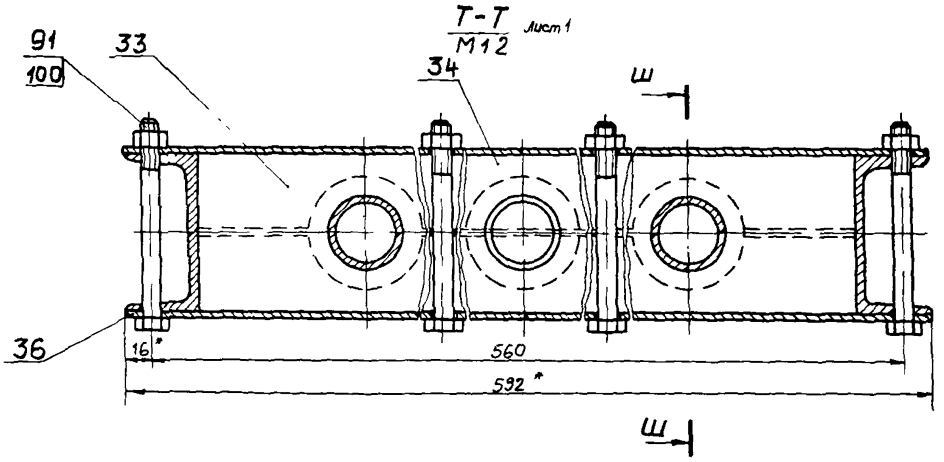

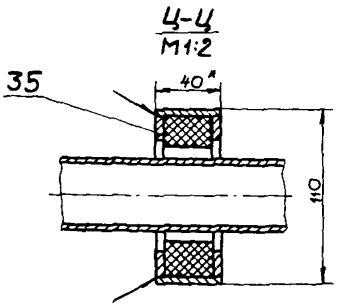

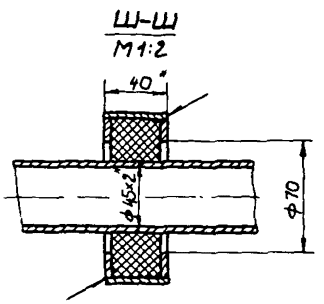

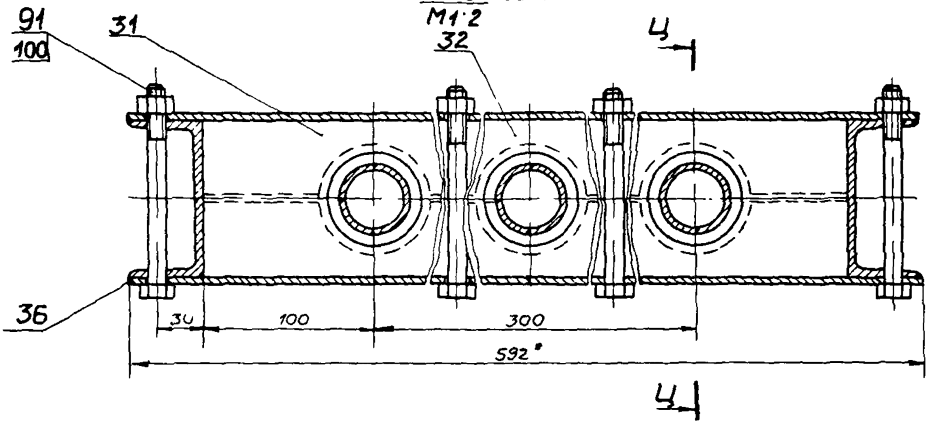

					НМ84-769.30.00.000СБ		
Изм	Лист	№ докум	Подпись	Дата		Лит	Масса	Масштаб
Разраб		Плаксина						
Пров		Воронцов				Лист 5	Листов	
Гл. конструк		Антонов						
Н. контр		Куркина						
Утв		Гунько						

Копировал Мирюхина

формат А2

Перв. примен.

Справ. №

Подпись и дата

Взам. инв. №

Инв. № дубл.

Подпись и дата

Инв. № подл.

Типовое проект реш 705-4-094 87 Альбом 8 ч I

НМ84-769 30 00.000 СБ

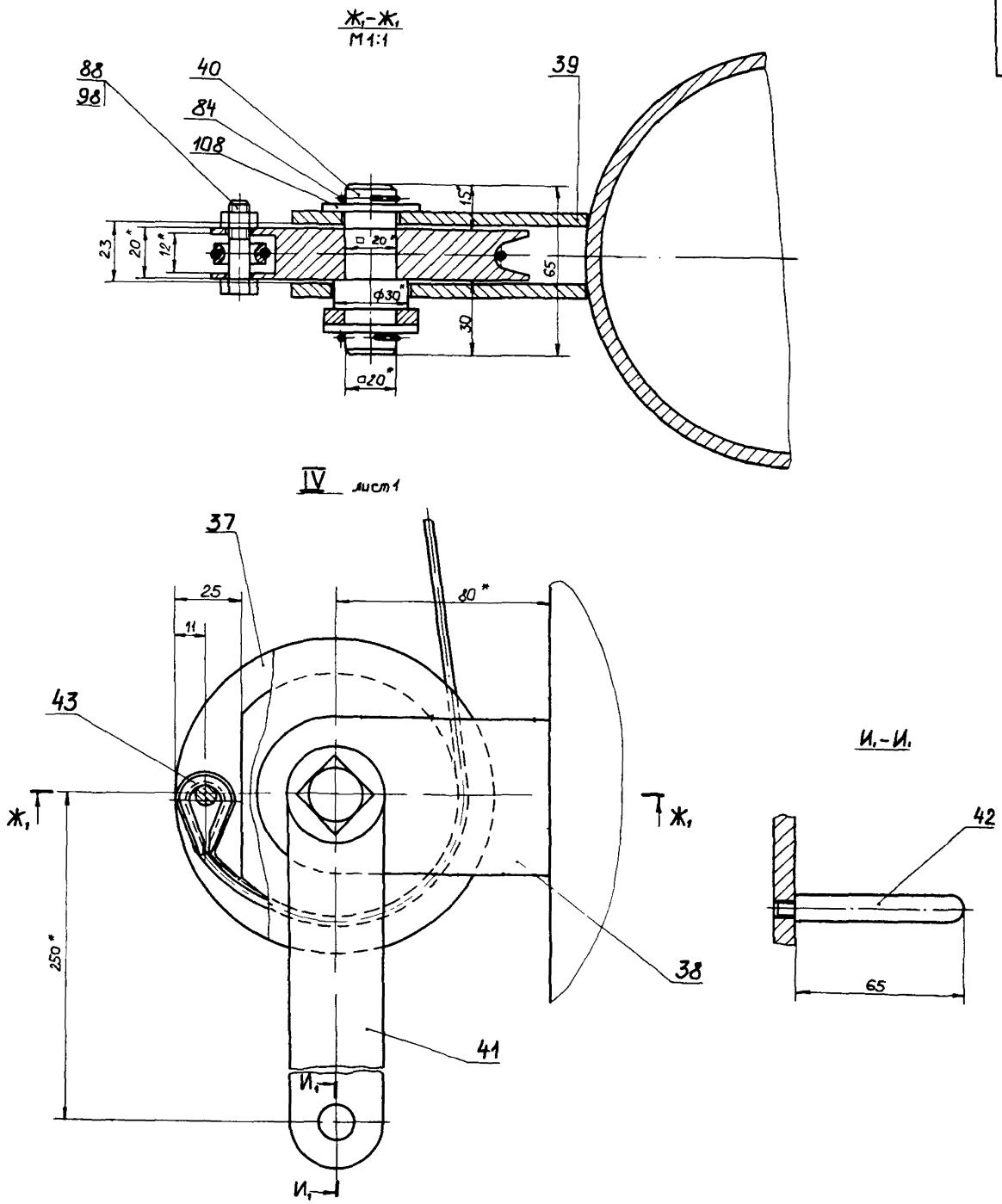

Изм	Лист	№ докум	Подп	Дата	НМ84-769.30 00 000 СБ
Разраб		Дмитриев		02.07.85	Лит / Масса / Масштаб
Пров		Воронцов		07.86	
Гл. констр		Антонов		07.86	Лист 6 / Листов
Н. контр		Куркина		31.07.86	
Утв		Гунько		07.07.86	

Инв № подл | Подп и дата | Взам. инв. № | Инв. № дубл | Подп. и дата

копировал Марченко

формат А2

НМ84-769.30.00.000 СБ

Типовой проект реш 705-4-094 87 Альбом 8 ч. I

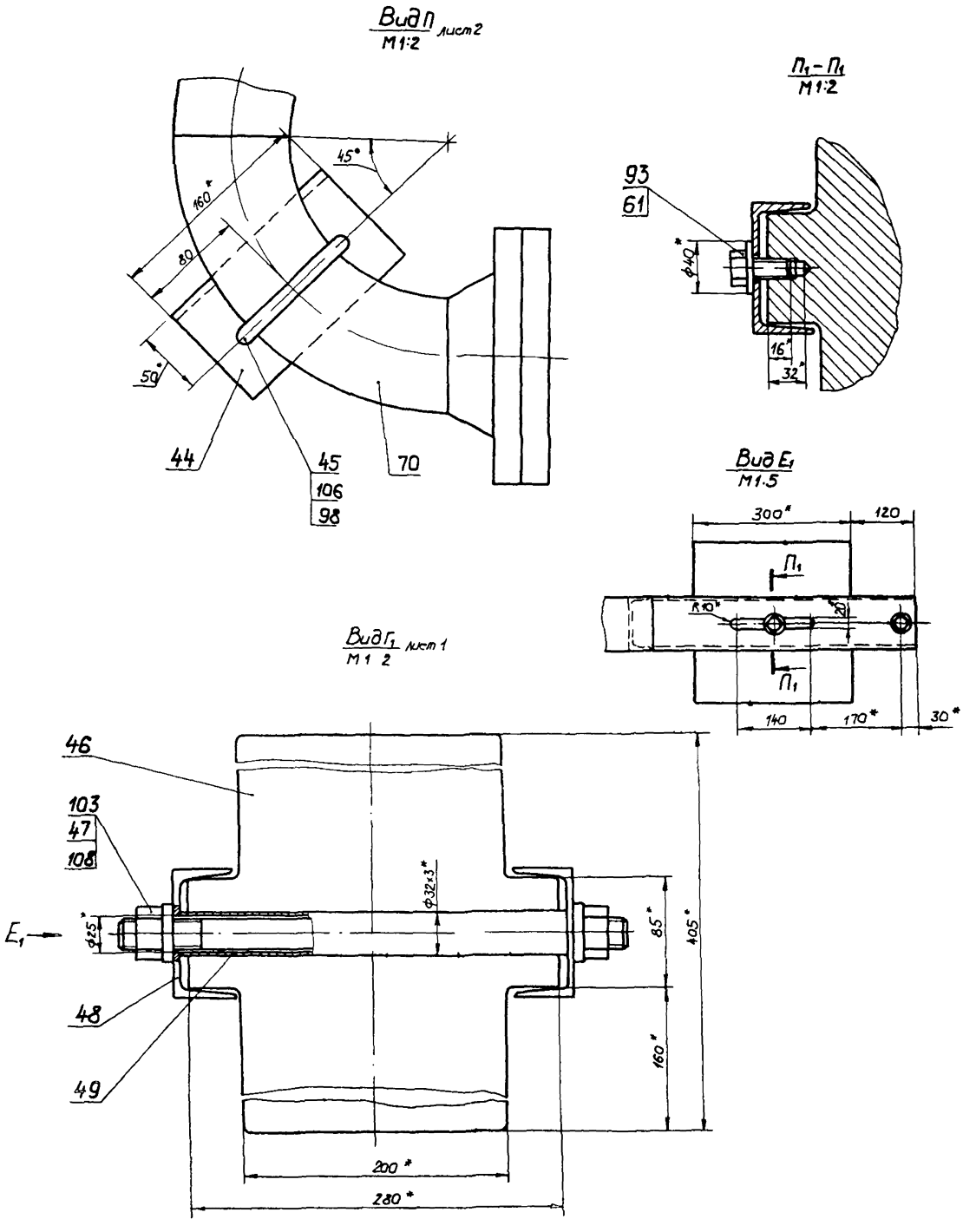

					НМ 84-769 30 00.000 СБ			
ВМ	Лист	№ докум.	Подп	Дата		Лит	Масса	Масштаб
Разраб		Лаблина						
Пров		Воронцов				Лист 7	Листов	
Гл. констр.		Антонов						
Н. контр.		Куркина						
Утв		Гунько						

Инв. № подл. | Подп. и дата | Взам. инв. № | Инв. № дубл. | Подп. и дата

формат. А2

V / М1:1 лист1

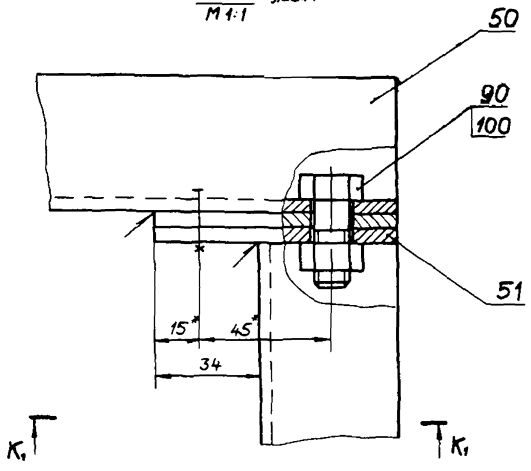

К1–К1 / М1:2

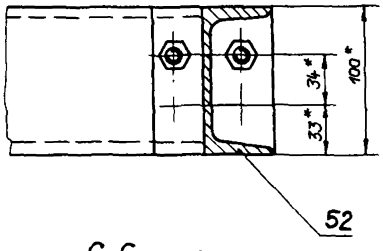

С–С лист2 / М1:2

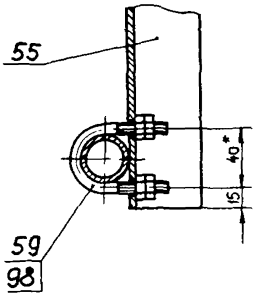

Б1–Б1 лист1 / М1:1

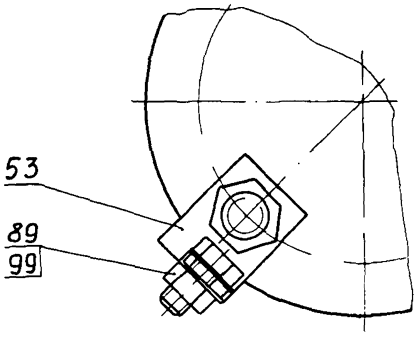

Р–Р лист2 / М1:5

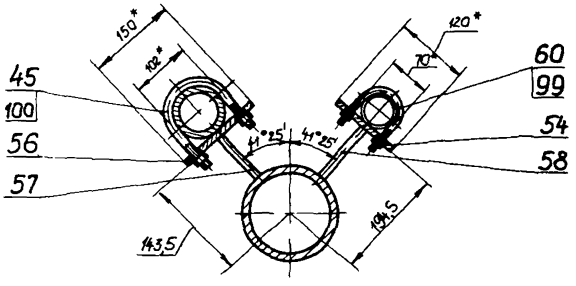

					НМ84-769.30.00.000СБ		
Изм.	Лист	№ докум.	Подп.	Дата		Лит.	Масса	Масштаб
Разраб.		Дмитриева		12.11.86				
Пров.		Воронцов		12.11.86		Лист 8	Листов	
Гл. констр.		Антонов		10.12.86				
Н. контр.		Кужина		10.12.86				
Ут.		Гунько		10.12.86				

Копировал Шитикина Формат А2

Инв. № подл. | Подп. и дата | Взам. инв. № | Инв. № дубл. | Подп. и дата

Типовое проект реш 705-4-094 87 Альбом 8 4 I

НМ84-769 30 00 002

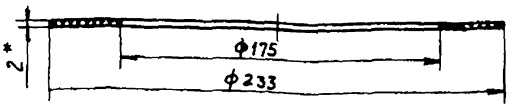

1 Неуказанные предельные отклонения размеров валов-по h14, отверстий - по H14

2 * Размер для справок

Изм	Лист	№ докум	Подп	Дата	НМ84-769 30.00.002		
Разраб		Худина			Прокладка	Лит	Масса	Масштаб
Пров.		Авдеева				И	0,01	1 2
Гл. констр.		Антонов			Паронит ПОН2 ГОСТ 481-80	Лист	Листов 1
Н. контр.		Куркина				Н.Ф ГИАП	
Утв		Гунько					

Формат А4

НМ84-769 30 00.003

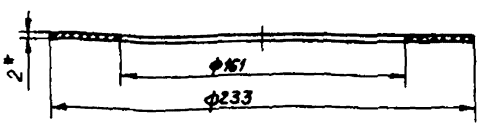

1 Неуказанные предельные отклонения размеров валов-по h14, отверстий - по H14

2 * Размер для справок

Изм	Лист	№ докум	Подп	Дата	НМ84-769.30.00.003		
Разраб		Худина			Прокладка	Лит	Масса	Масштаб
Пров.		Авдеева				И	0,009	1 2
Гл. констр.		Антонов			Паронит ПОН2 ГОСТ 481-80	Лист	Листов 1
Н. контр.		Куркина				Н Ф ГИАП	
Утв		Гунько					

Формат А4

НМ84-769 30 03 003

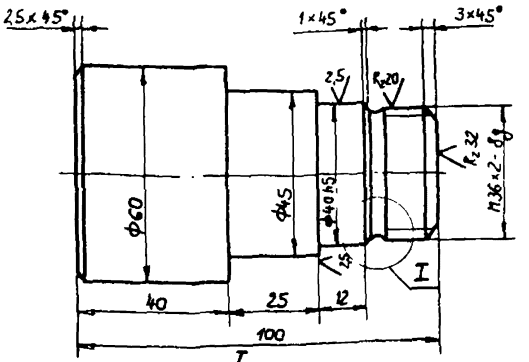

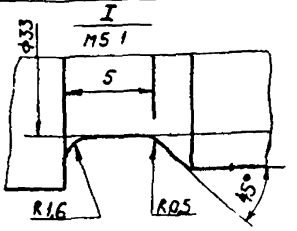

Неуказанные предельные отклонения размеров валов-по h14, прочих - по $\pm \frac{JT14}{2}$

Изм	Лист	№ докум	Подп	Дата	НМ84-769.30.03 003		
Разраб		Худина			Вал	Лит	Масса	Масштаб
Пров.		Воронцов				И	1,5	1 1
Гл. констр.		Антонов			Сталь 45 ГОСТ 1050-74	Лист	Листов 1
Н. контр.		Куркина				НФ ГИАП	
Утв		Гунько					

Формат А4

НМ84-769.30.00.004

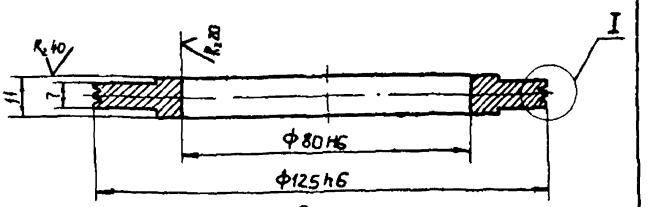



Неуказанные предельные отклонения размеров валов-по h14, отверстий - по H14, остальных - по $\pm \frac{JT14}{2}$

Изм	Лист	№ докум	Подп	Дата	НМ84-769.30.00.004		
Разраб		Худина			Кольцо уплотняющее	Лит	Масса	Масштаб
Пров.		Воронцов				И	0,625	1 1
Гл. констр.		Антонов			Лист 12 ГОСТ 19.903-74 ВСт3пс2 ГОСТ 14637-79	Лист	Листов 1
Н. контр.		Куркина				Н.Ф. ГИАП	
Утв		Гунько					

Копировал Митрохина

Формат А4

НМ84-769.30.02.002

Типовое проект реш 705-4-094 87 Альбом 8 ч I

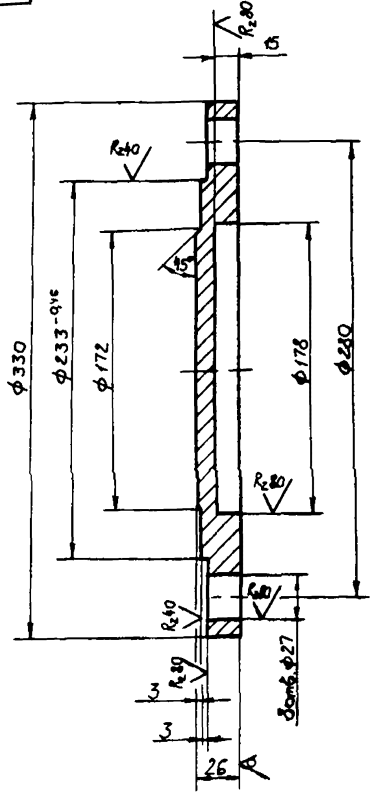

Неуказанные предельные отклонения размеров: отверстий - по H14, валов - по h14, прочих - по $\pm\frac{\pi 14}{2}$

Изм	Лист	№ докум.	Подп.	Дата	НМ84-769.30.02.002	Лит	Масса	Масштаб
Разраб		Амитриева			Заглушка	И	11,6	1:2
Пров		Воронцов				Лист	Листов 1	
Гл. констр.		Антонов			ВСт3сп5 ГОСТ 380-71	Н.Ф. ГИАП		
Н. контр.		Куркина						
Утв.		Гунько						

формат А3

НМ84-769.30.00.034

R_z160 (√)

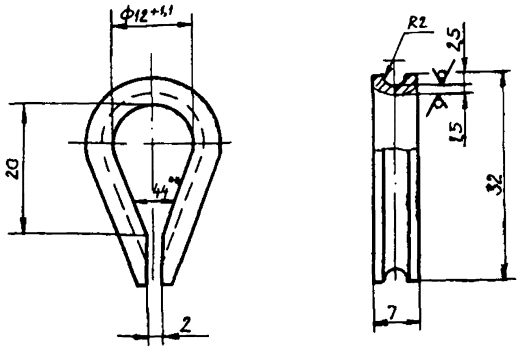

1. * Размер для справок
2. Неуказанные предельные отклонения размеров валов - по h14, прочих - по $\pm\frac{\pi 14}{2}$

Изм	Лист	№ докум.	Подп.	Дата	НМ84-769.30.00.034	Лит	Масса	Масштаб
Разраб		Амитриева			Коуш	И	0,008	2:1
Пров		Воронцов				Лист	Листов 1	
Гл. констр.		Антонов			ВСт3сп5, ГОСТ 380-71	Н Ф ГИАП		
Н. контр.		Куркина						
Утв.		Гунько						

формат А4

НМ84-769.30.00.022

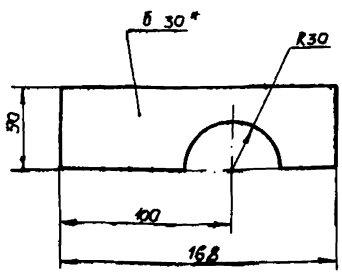

* Размер для справок

Изм	Лист	№ докум.	Подп.	Дата	НМ84-769.30.00.022	Лит	Масса	Масштаб
Разраб		Лабзина			Прокладка	И	0,4	1:2
Пров		Воронцов				Лист	Листов 1	
Гл. констр.		Антонов			Пластина I, лист ТМКЩ-С-30 ГОСТ 7338-77	Н. ГИАП		
Н. контр.		Куркина						
Утв.		Гунько						

копировал Митрюхина

формат А4

Типовое проект реш.705-4-094.87 Альбом 8 ч.I

НМ 84-769.30.00.018

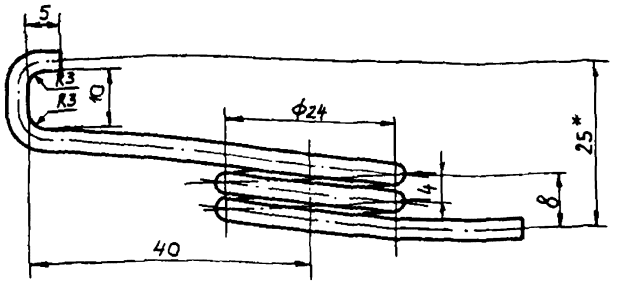

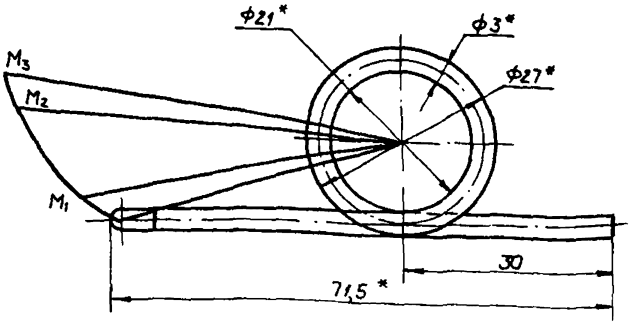

Диаграмма силовых испытаний

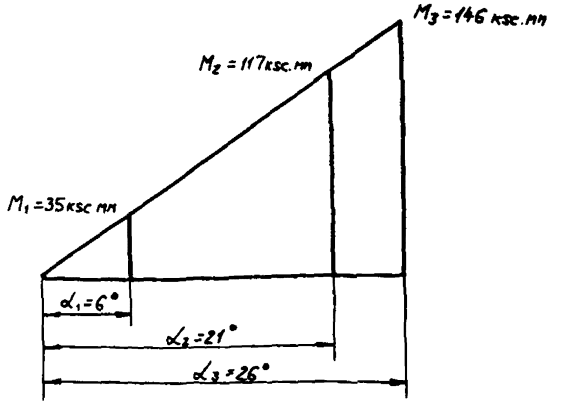

1.* Размеры для справок.
2 Предельные отклонения размеров по 14-му квалитету.
3 Длина заготовки 235мм.

				НМ 84-769.30.00.018			
Изм.	Лист	№ докум.	Подп.	Дата	Пружина	Лит. И	Масса 0,013 / Масштаб 2:1
Разраб.		Плаксина					
Пров.		Подупейко				Лист	Листов 1
Гл. констр.		Антонов			Сталь 65Г ГОСТ 1050-74	Н.Ф. ГИАП	
Н. контр.		Куркина					
Утв.		Гунько					

Инв. № подл. | Подп. и дата | Взам. инв. № | Инв. № дубл. | Подп. и дата

формат А3

НМ 84-769.30.00.019

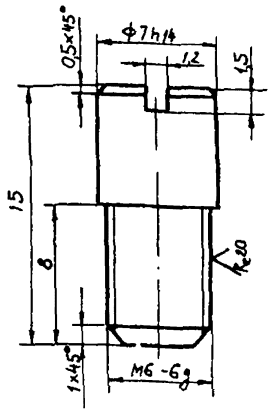

Неуказанные предельные отклонения размеров - по $\pm\frac{IT14}{2}$

				НМ 84-769.30.00.019			
Изм.	Лист	№ докум.	Подп.	Дата	Ось	Лит. И	Масса 0,004 / Масштаб 5:1
Разраб.		Плаксина					
Пров.		Воронцов				Лист	Листов 1
Гл. констр.		Антонов			Круг 8.8 ГОСТ 2590-71 / 45 ГОСТ 1050-74	НФ ГИАП	
Н. контр.		Куркина					
Утв.		Гунько					

Инв. № подл. | Подп. и дата | Взам. инв. № | Инв. № дубл. | Подп. и дата

формат А4

НМ 84-769.30.00.020

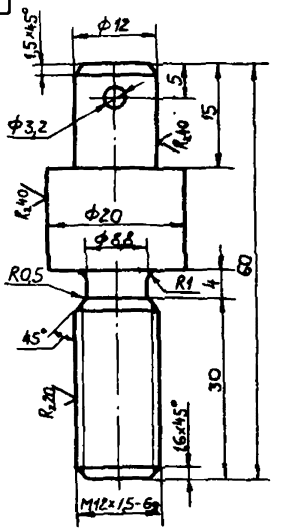

Неуказанные предельные отклонения размеров валов - по h14, отверстий - по H14, остальных - по $\pm\frac{IT14}{2}$

				НМ84-769.30.00.020			
Изм.	Лист	№ докум.	Подп.	Дата	Палец	Лит. И	Масса 0,08 / Масштаб 2:1
Разраб.		Плаксина					
Пров.		Воронцов				Лист	Листов 1
Гл. констр.		Антонов			Круг 8.22 ГОСТ 2590-11 / 45 ГОСТ 1050-74	Н.Ф. ГИАП	
Н. контр.		Куркина					
Утв.		Гунько					

Инв. № подл. | Подп. и дата | Взам. инв. № | Инв. № дубл. | Подп. и дата

Копировал Митрюхина

формат А4

Типовое проект реш 705-4-094 87 Альбом 4 I

НМ84-769.30.03.004

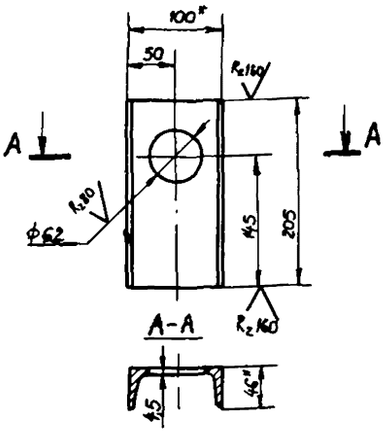

1. * Размеры для справок
2. Неуказанные предельные отклонения размеров. Валов - по h 14, отверстий - по H14, прочих - по $\pm \frac{JT14}{2}$

Изм	Лист	№ докум.	Подп.	Дата	НМ84-769.30.03.004			
Разраб.		Худина			Стойка	Лит	Масса	Масштаб
Пров.		Авдеева				И	1,76	1.4
Гл. контр.		Антонов				Лист	Листов 1	
Н. контр.		Куркина			Швеллер 10 ГОСТ 8240-72 / В Ст3сп2 ГОСТ 535-79	Н.Ф ГИАП		
Утв.		Гунько						

Формат А4

НМ84-769.30.03.005

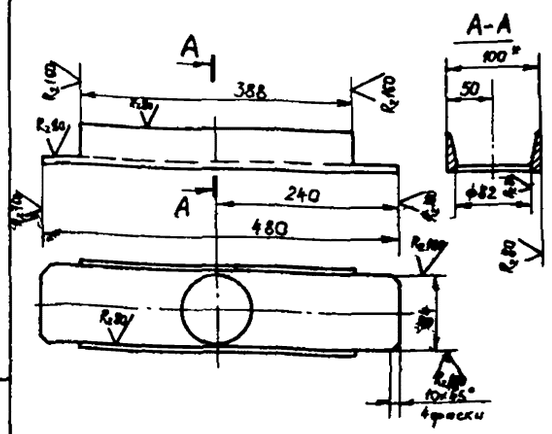

1. * Размер для справок
2. Неуказанные предельные отклонения размеров Валов - по h14, отверстий - по H14, прочих - по $\pm \frac{JT14}{2}$

Изм	Лист	№ докум.	Подп.	Дата	НМ84-769.30.03.005			
Разраб.		Худина			Полка	Лит	Масса	Масштаб
Пров.		Авдеева				И	3,35	1 4
Гл. контр.		Антонов				Лист	Листов 1	
Н. контр.		Куркина			Швеллер 10 ГОСТ 8240-72 / В Ст3сп2 ГОСТ 535-79	Н.Ф ГИАП		
Утв.		Гунько						

Формат А4

НМ84-769.30.00.026

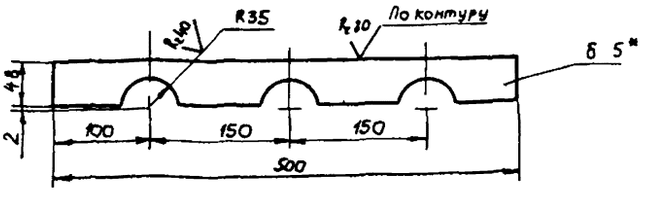

1. * Размер для справок
2. Неуказанные предельные отклонения размеров Валов - по h14, отверстий - по H14, прочих - по $\pm \frac{JT14}{2}$

Изм	Лист	№ докум.	Подп.	Дата	НМ84-769.30.00.026			
Разраб.		Худина			Стенка	Лит	Масса	Масштаб
Пров.		Воронцов				И	0,63	1 4
Гл. контр.		Антонов				Лист	Листов 1	
Н. контр.		Куркина			Лист 5 ГОСТ 19903-74 / В Ст3сп2 ГОСТ 14637-79	Н.Ф ГИАП		
Утв.		Гунько						

Формат А4

НМ84-769.30.00.027

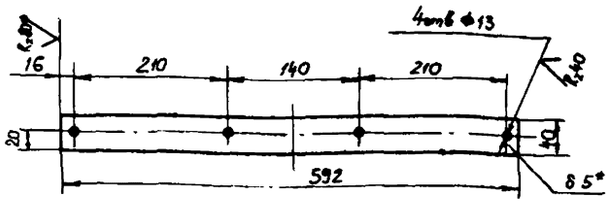

1. * Размеры для справок
2. Неуказанные предельные отклонения размеров: Валов - по h14, отверстий - по H14, прочих - по $\pm \frac{JT14}{2}$

Изм	Лист	№ докум.	Подп.	Дата	НМ84-769.30.00.027			
Разраб.		Худина			Стенка	Лит	Масса	Масштаб
Пров.		Воронцов				И	0,788	1 4
Гл. контр.		Антонов				Лист	Листов 1	
Н. контр.		Куркина			Лист 5 ГОСТ 19903-74 / В Ст3сп2 ГОСТ 14637-79	Н.Ф ГИАП		
Утв.		Гунько						

Копировал Митрохина

Формат А4

Типовое проект реш 705-4-094 87 Альбом 8 ч I

НМ84-769.30.00.008

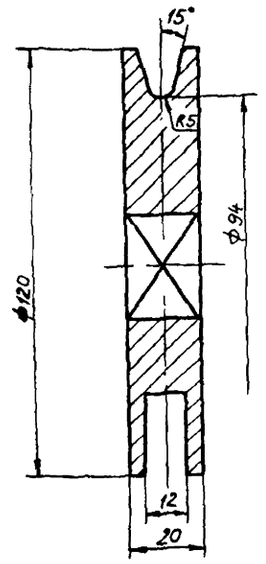

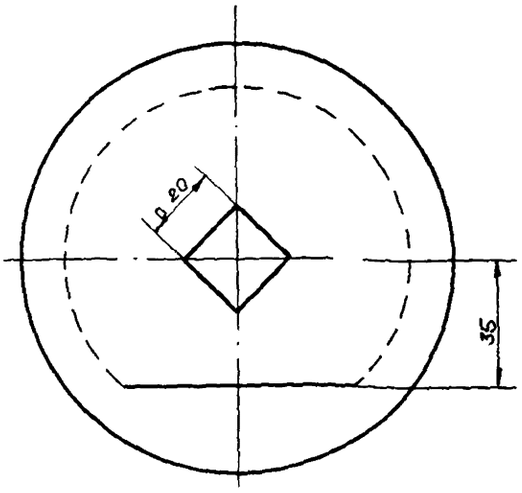

Предельные отклонения размеров отверстий - по H14, валов - по h14, прочих - по $\pm \frac{JT14}{2}$

Изм	Лист	№ докум.	Подпись	Дата	НМ84-769 30 00.028	Лит	Масса	Масштаб
Разраб		Плаксина			Ролик	И	0,8	1:1
Пров		Воронцов				Лист	Листов 1	
Гл. констр.		Антонов			В Ст 3 Сп5 ГОСТ 380-71	Н.Ф. ГИАП		
Н. контр.		Куркина						
Утв.		Гунько						

Формат А3

Инв. № подл. | Подп. и дата | Взам. инв. № | Инв. № дубл. | Подп. и дата

НМ84-769.30.00.030

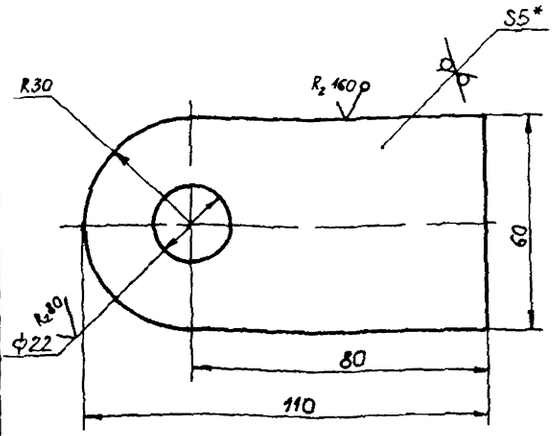

1 Предельные отклонения размеров отверстий - по H14 остальных - по $\pm \frac{JT14}{2}$

2 * Размер для справок

Изм	Лист	№ докум.	Подпись	Дата	НМ84-769.30.00.030	Лит	Масса	Масштаб
Разраб		Плаксина			Кронштейн	И	0,23	1:1
Пров		Воронцов				Лист	Листов 1	
Гл. констр.		Антонов			Лист 5 ГОСТ 19903-74 В Ст 3 Сп5 ГОСТ 14637-79	НФ ГИАП		
Н. контр.		Куркина						
Утв.		Гунько						

Копировал Митрохина — Формат А4

НМ84-769 30 00 029

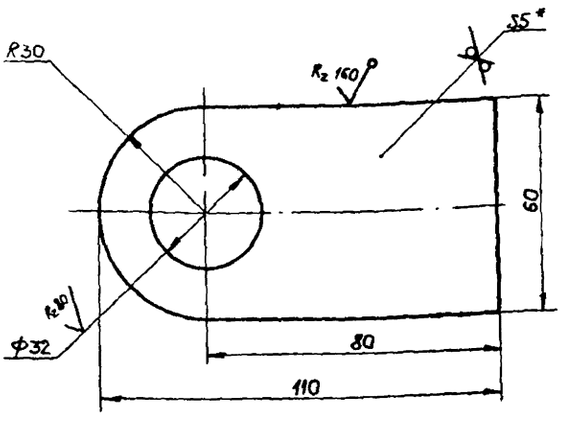

1 Предельные отклонения размеров отверстий - по H14 остальных - по $\pm \frac{JT14}{2}$

2 * Размер для справок

Изм	Лист	№ докум.	Подпись	Дата	НМ84-769.30.00.029	Лит	Масса	Масштаб
Разраб		Плаксина			Кронштейн	И	0,21	1:1
Пров		Воронцов				Лист	Листов 1	
Гл. констр.		Антонов			Лист 5 ГОСТ 19903-74 В Ст 3 Сп5 ГОСТ 14637-79	Н.Ф. ГИАП		
Н. контр.		Куркина						
Утв.		Гунько						

Копировал Митрохина — Формат А4

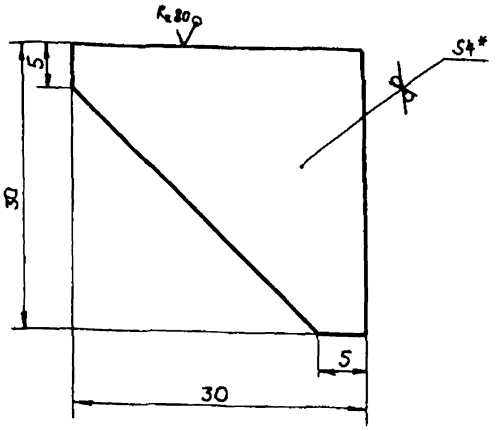

1. * Размер для справок
2. Неуказанные предельные отклонения размеров $\pm \frac{JT14}{2}$

Изм.	Лист	№ докум.	Подп.	Дата
Разраб.		Плаксина		
Пров.		Подупейко		
Гл. констр.		Антонов		
Н. контр.		Куркина		
Утв.		Гунько		

НМ84-769.30.03.006

Ребро

Лит.	Масса	Масштаб
И	0,02	2,5:1
Лист	Листов 1	

Лист 4 ГОСТ 19903-74 / Ст3сп5 ГОСТ 14637-79

Н.Ф ГИАП

Формат А4

Rz80 ▽(▽)

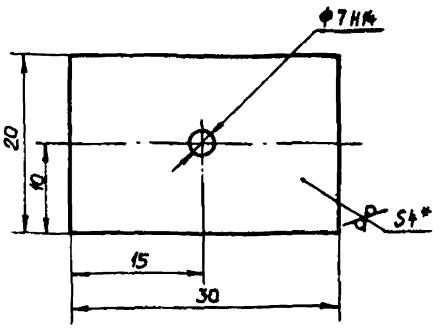

1 * Размер для справок
2 Неуказанные предельные отклонения размеров-по $\pm \frac{JT14}{2}$

Изм.	Лист	№ докум.	Подп.	Дата
Разраб.		Плаксина		
Пров.		Подупейко		
Гл. констр.		Антонов		
Н. контр.		Куркина		
Утв.		Гунько		

НМ84-769.30.00.013

Планка

Лит.	Масса	Масштаб
И	0,02	2,5:1
Лист	Листов 1	

Лист 4 ГОСТ 19903-74 / Ст3сп5 ГОСТ 14637-79

Н.Ф ГИАП

Формат А4

Rz80 ▽(▽)

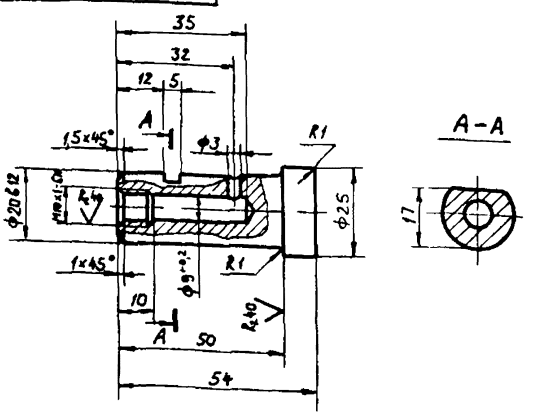

Неуказанные предельные отклонения размеров
отверстий - по H14
валов - по h14
остальных - по $\pm \frac{JT14}{2}$

Изм.	Лист	№ докум.	Подп.	Дата
Разраб.		Плаксина		
Пров.		Подупейко		
Гл. констр.		Антонов		
Н. контр.		Куркина		
Утв.		Гунько		

НМ84-769.30.00.014

Ось

Лит.	Масса	Масштаб
И	0,12	1:1
Лист	Листов 1	

Круг $\frac{\text{в28 ГОСТ 2590-71}}{\text{45 ГОСТ 1050-74}}$

Н.Ф ГИАП

Формат А4

Rz80 ▽(▽)

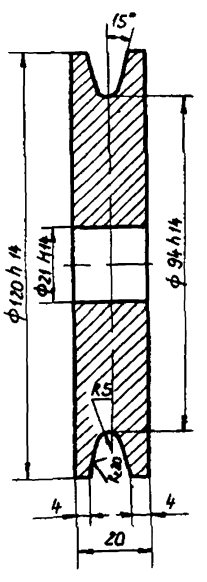

Неуказанные предельные отклонения размеров-по $\pm \frac{JT14}{2}$

Изм.	Лист	№ докум.	Подп.	Дата
Разраб.		Плаксина		
Пров.		Воронцов		
Гл. констр.		Антонов		
Н. контр.		Куркина		
Утв.		Гунько		

НМ84-769.30.00.015

Ролик

Лит.	Масса	Масштаб
И	1,48	1:1
Лист	Листов 1	

Ст3сп5 ГОСТ 380

Н.Ф ГИАП

Копировал Митрошина

Формат А4

НМ 84-769.30.000.044

Типовое проектирование 705-1-00.90 Альбом 8 ч I

Развёртка
М1:1

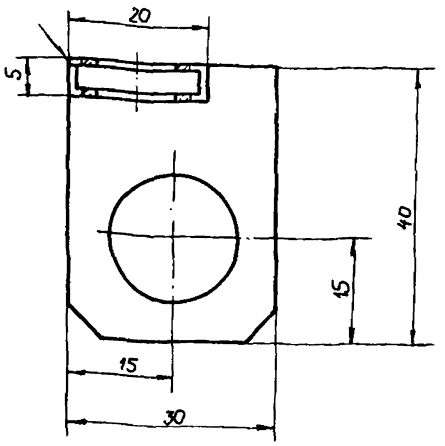

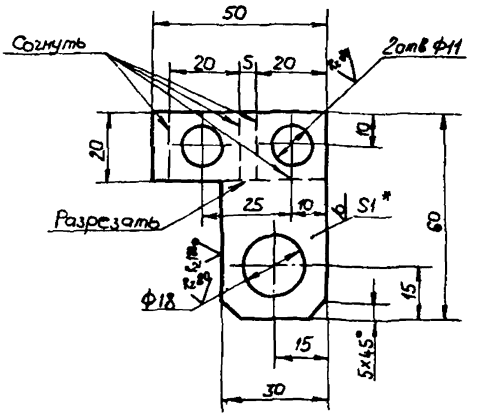

1 Неуказанные предельные отклонения размеров отверстий - по H14, прочих - по $\pm \frac{IT14}{2}$

2 * Размер для справок

					НМ 84-769.30.00.044		
Изм.	Лист	N докум.	Подп.	Дата	Зажим	Лит.	Масса	Масштаб
Разраб.		Грибнева				И	0,0133	2:1
Пров.		Баранцов				Лист	Листов 1
Гл. констр.		Антонов					
Н. контр.		Киркина			Лист 6.10 ГОСТ 19904-74 / Ст3пс ГОСТ 16523-70	Н.Ф. ГИАП	
Утв.		Гунько					

Формат А3

НМ 84-769.30.00.042

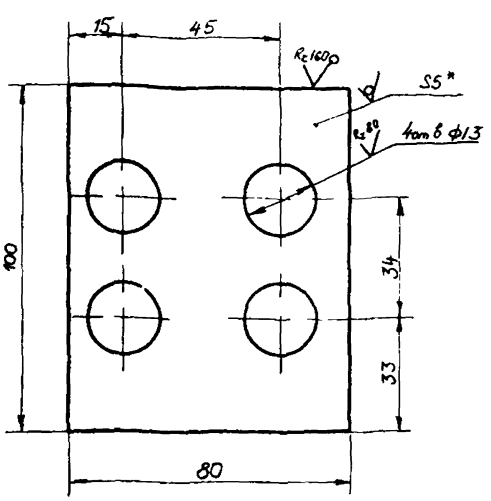

1 Неуказанные предельные отклонения размеров отверстий - по H14, прочих - по $\pm \frac{IT14}{2}$

2.* Размер для справок

3 Отверстия сверлить совместно с деталью черт N НМ 84-769 30 00 041 и черт N НМ 84-769 30 00 043 после сварки

					НМ 84-769.30.00.042		
Изм.	Лист	N докум.	Подп.	Дата	Плита	Лит.	Масса	Масштаб
Разраб.		Грибнева				И	0,27	1:1
Пров.		Баранцов				Лист	Листов 1
Гл. констр.		Антонов					
Н. контр.		Киркина			Лист 5 ГОСТ 19903-74 / Ст3 ГОСТ 14637-79	Н.Ф. ГИАП	
Утв.		Гунько					

Формат А4

НМ 84-769 30 00 031

Rz 80

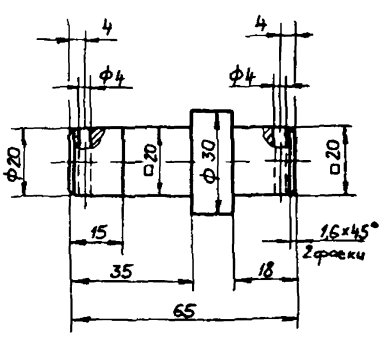

Неуказанные предельные отклонения размеров валов - по h14, отверстий - по H14, прочих - по $\pm \frac{IT14}{2}$

					НМ 84-769 30.00.031		
Изм.	Лист	N докум.	Подп.	Дата	Ось	Лит.	Масса	Масштаб
Разраб.		Грибнева				И	0,21	1:1
Пров.		Баранцов				Лист	Листов 1
Гл. констр.		Антонов					
Н. контр.		Киркина			Круг В32 ГОСТ 2590-71 / 45 ГОСТ 1050-74	Н.Ф. ГИАП	
Утв.		Гунько					

Копировал Митрахина

Формат А4

Типовой проект рем 705-4-094.87 Альбом 8 ч I

НМ84-769.30.00.036

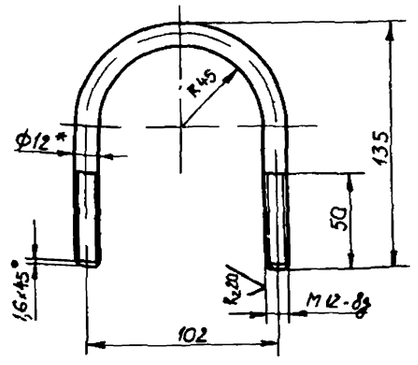

1. Неуказанные предельные отклонения размеров отверстий - по H14, валов - по h14, прочих - по $\pm\frac{JT14}{2}$
2. * Размер для справок

Изм.	Лист	№ докум.	Подп.	Дата	НМ84-769.30.00.036		
Разраб.		Лабзина			Хомут	Лит.	Масса	Масштаб
Пров.		Воронцов				И	0,27	1:2
Гл. констр.		Антонов				Лист	Листов 1
Н. контр.		Куркина			Круг 12-В-ГОСТ 2590-71 / В Ст3сп5-II ГОСТ 535-79	Н.Ф. ГИАП	
Утв.		Гунько					

Инв. № подл. | Подп. и дата | Взам. инв. № | Инв. № дубл. | Подп. и дата

Формат А4

НМ84-769.30.00.039

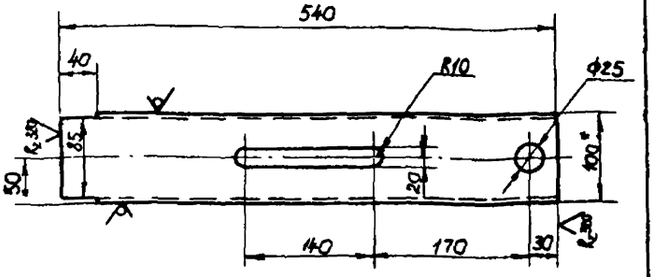

1. Неуказанные предельные отклонения размеров отверстий - по H14, прочих - по $\pm\frac{JT14}{2}$
2. * Размер для справок

Изм.	Лист	№ докум.	Подп.	Дата	НМ84-769.30.00.039		
Разраб.		Лабзина			Полка	Лит.	Масса	Масштаб
Пров.		Воронцов				И	4,5	1:4
Гл. констр.		Антонов				Лист	Листов 1
Н. контр.		Куркина			10 ГОСТ 8240-72 / Швеллер 8Ст3сп3ГОСТ 535-79	Н.Ф. ГИАП	
Утв.		Гунько					

Инв. № подл. | Подп. и дата | Взам. инв. № | Инв. № дубл. | Подп. и дата

Формат А4

НМ84-769 30 00 037

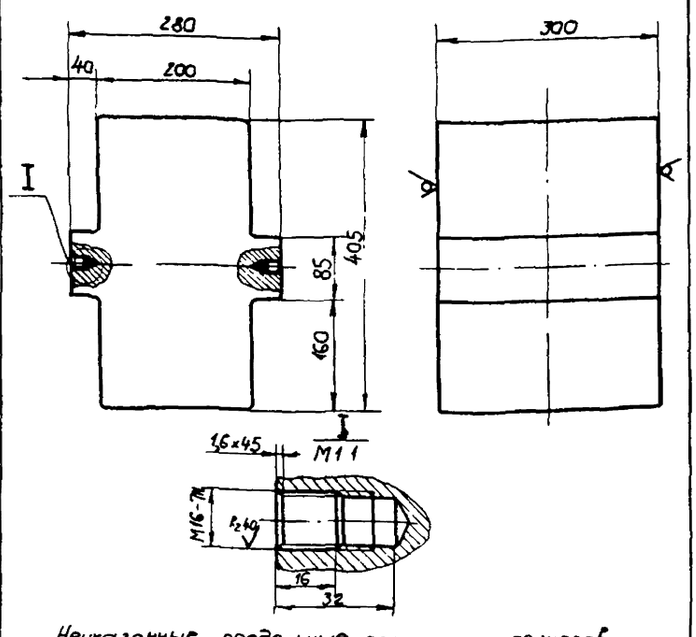

Неуказанные предельные отклонения размеров отверстий - по H14, валов - по h14, прочих - по $\pm\frac{JT14}{2}$

Изм.	Лист	№ докум.	Подп.	Дата	НМ84-769.30.00.037		
Разраб.		Лабзина			Груз	Лит.	Масса	Масштаб
Пров.		Воронцов				Р	191,5	1:5
Гл. констр.		Антонов				Лист	Листов 1
Н. контр.		Куркина			Сч12-28 ГОСТ 1412-85	Н.Ф. ГИАП	
Утв.		Гунько					

Инв. № подл. | Подп. и дата | Взам. инв. № | Инв. № дубл. | Подп. и дата

Формат А4

НМ84-769 30 00 038

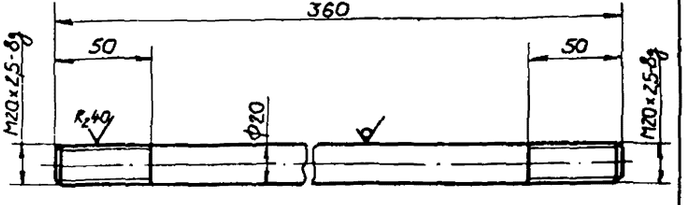

1. Неуказанные предельные отклонения размеров валов - по h14, прочих - по $\pm\frac{JT14}{2}$
2. * Размер для справок

Изм.	Лист	№ докум.	Подп.	Дата	НМ84-769.30.00.038		
Разраб.		Лабзина			Шпилька	Лит.	Масса	Масштаб
Пров.		Воронцов				И	0,8	1:2
Гл. констр.		Антонов				Лист	Листов 1
Н. контр.		Куркина			Круг В20 ГОСТ 2590-71 / 20 ГОСТ 1050-74	Н.Ф. ГИАП	
Утв.		Гунько					

Инв. № подл. | Подп. и дата | Взам. инв. № | Инв. № дубл. | Подп. и дата

Копировал Митрофанов

Формат А4

НМ 84-769.30.00.010

Типовой проект рем 705-4-09.84 Альбом 8 ч I

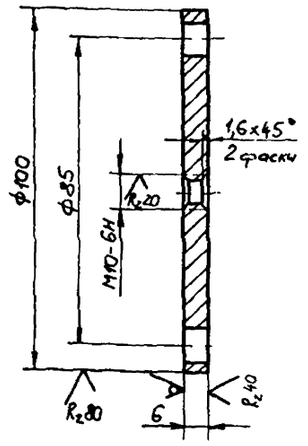

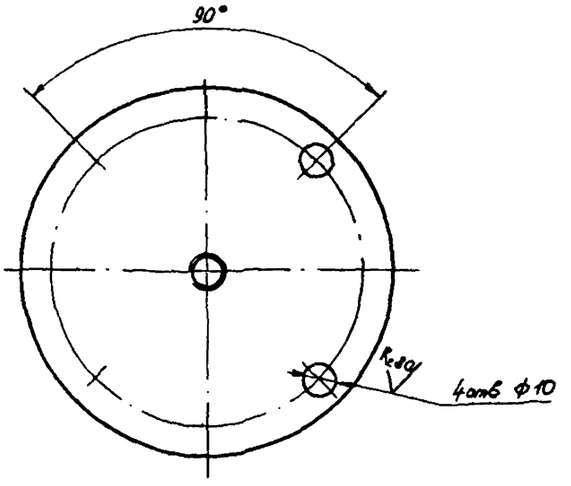

Неуказанные предельные отклонения размеров: отверстий - по H14, валов - по h14, прочих - по ± IT14/2

				НМ 84-769.30.00.010				
Изм.	Лист	№ докум.	Подп.	Дата	Крышка	Лит.	Масса	Масштаб
Разраб.		Дмитриев		02.07.86		И	0,37	1:1
Пров.		Воронцов		02.07.86		Лист	Листов 1	
Гл. констр.		Антонов		02.07.86	ВСт3сп5 ГОСТ 380-71	Н.Ф. ГИАП		
Н. контр.		Куркина		02.07.86				
Утв.		Гунько		02.07.86				

Формат А3

Инв. № подл. | Подп. и дата | Взам. инв. № | Инв. № дубл. | Подп. и дата

НМ84-769.30.00.045

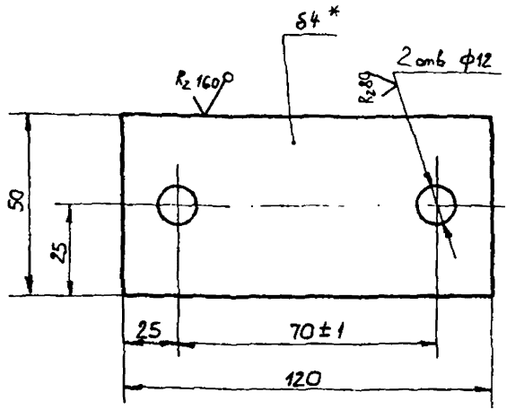

1. * Размер для справок
2. Неуказанные предельные отклонения размеров отверстий - по H14, прочих - по ± IT14/2

				НМ84-769.30.00.045				
Изм.	Лист	№ докум.	Подп.	Дата	Опора	Лит.	Масса	Масштаб
Разраб.		Дмитриев		02.07.86		И	0,15	1:1
Пров.		Воронцов		02.07.86		Лист	Листов 1	
Гл. констр.		Антонов		02.07.86	Лист 4 ГОСТ 19903-74	НФ ГИАП		
Н. контр.		Куркина		02.07.86	ВСт3сп5 ГОСТ 14637-79			
Утв.		Гунько		02.07.86				

Формат А4

Инв. № подл. | Подп. и дата | Взам. инв. № | Инв. № дубл. | Подп. и дата

НМ84-769.30.00.046

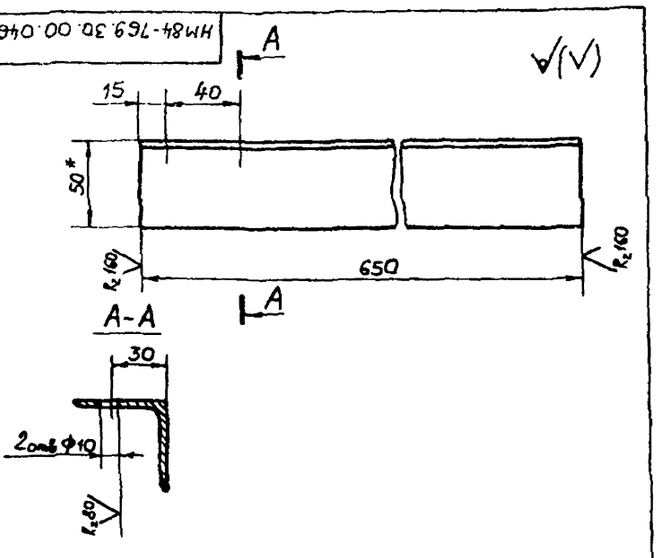

1. * Размер для справок
2. Неуказанные предельные отклонения размеров отверстий - по H14, прочих - по ± IT14/2

				НМ84-769.30.00.046				
Изм.	Лист	№ докум.	Подп.	Дата	Опора	Лит.	Масса	Масштаб
Разраб.		Дмитриев		02.07.86		И	2,0	1:2
Пров.		Воронцов		02.07.86		Лист	Листов 1	
Гл. констр.		Антонов		02.07.86	Уголок 50х50х4-Б-ГОСТ 8509-72	Н.Ф. ГИАП		
Н. контр.		Куркина		02.07.86	ВСт3сп2-п ГОСТ 535-79			
Утв.		Гунько		02.07.86				

Копировал Митрохина

Формат А4

Инв. № подл. | Подп. и дата | Взам. инв. № | Инв. № дубл. | Подп. и дата

НМ84-769.30.00.009

Типовое проект реш 705-4-094 87 Альбом 8 ч I

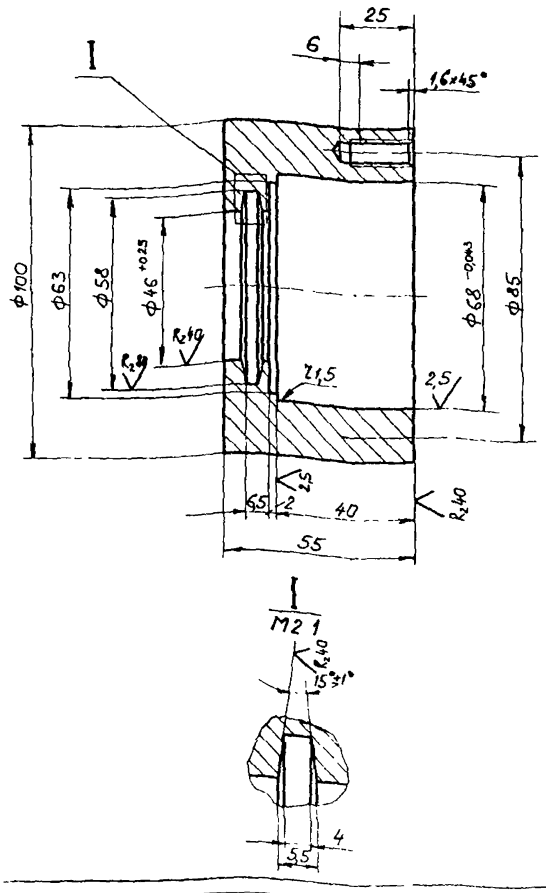

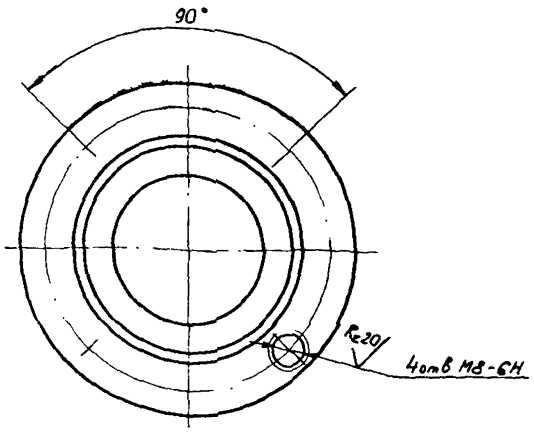

Неуказанные предельные отклонения размеров отверстий - по Н14, валов - по h14, прочих - по $\pm\frac{JT14}{2}$

					НМ84-769.30.00.009			
Изм.	Лист	№ докум.	Подп.	Дата	Корпус	Лит	Масса	Масштаб
Разраб.		Дмитриев				И	2,0	1:1
Пров.		Воронцов				Лист	Листов 1	
Гл. конструк.		Антонов			8Ст 3 сп5	Н.Ф. ГИАП		
Н. контр.		Куркина			Гост 380-71			
Утв.		Гунько						

Формат А3

НМ84-769.30.00.050

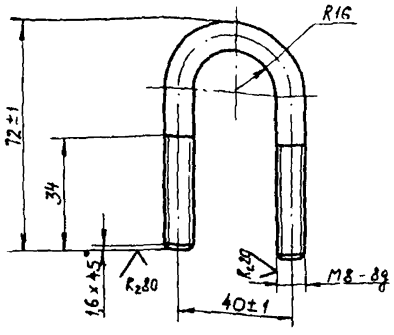

Неуказанные предельные отклонения размеров отверстий - по Н14, прочих - по $\pm\frac{JT14}{2}$.

					НМ84-769.30.00.050			
Изм.	Лист	№ докум.	Подп.	Дата	Хомут	Лит	Масса	Масштаб
Разраб.		Дмитриев				И	0,057	1:1
Пров.		Воронцов				Лист	Листов 1	
Гл. конструк.		Антонов			8-8-Гост 2590-71	Н.Ф. ГИАП		
Н. контр.		Куркина			8Ст3сп5-ГОСТ 535-79			
Утв.		Гунько						

Формат А4

НМ84-769.30.00.051

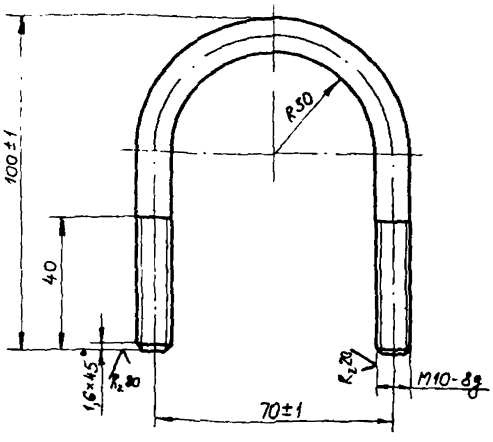

Неуказанные предельные отклонения размеров отверстий - по Н14, прочих - по $\pm\frac{JT14}{2}$

					НМ84-769.30.00.051			
Изм.	Лист	№ докум.	Подп.	Дата	Хомут	Лит	Масса	Масштаб
Разраб.		Дмитриев				И	0,141	1:1
Пров.		Воронцов				Лист	Листов 1	
Гл. конструк.		Антонов			17-8 Гост 2590-71	Н.Ф. ГИАП		
Н. контр.		Куркина			8Ст3сп5-ГОСТ 535-79			
Утв.		Гунько						

Подп. и дата | Взам. инв. № | Инв. № дубл. | Подп. и дата

НМ84-769.30.00.011

Типовое проект дем 705-4-094 87 Альбом 6 в1

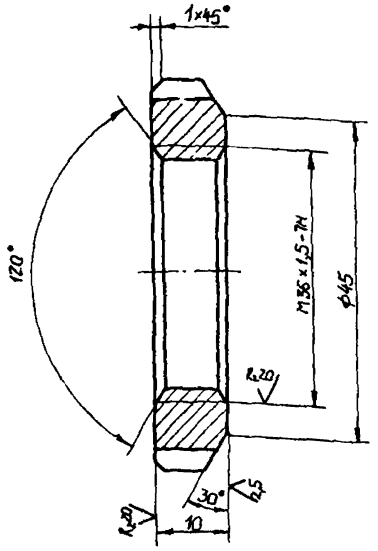

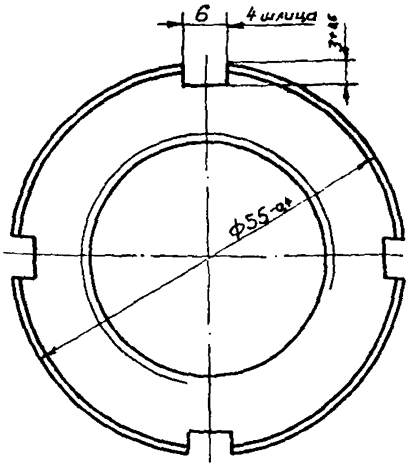

Неуказанные предельные отклонения размеров. отверстий - по H14, валов - по h14, прочих по $\pm\frac{IT14}{2}$

					НМ84-769.30.00.011				
Изм.	Лист	№ докум.	Подп.	Дата	Гайка	Лит	Масса	Масштаб	
Разраб.		Гриднева				И	0,083	2:1	
Пров.		Воронцов				Лист	Листов 1		
Гл. конс.		Антонов			12 ГОСТ 19903-74	Н.Ф ГИАП			
Н. контр.		Куркина			10 ГОСТ 16523-70				
Утв.		Гунько							

Формат А3

НМ84-769.30.02.005

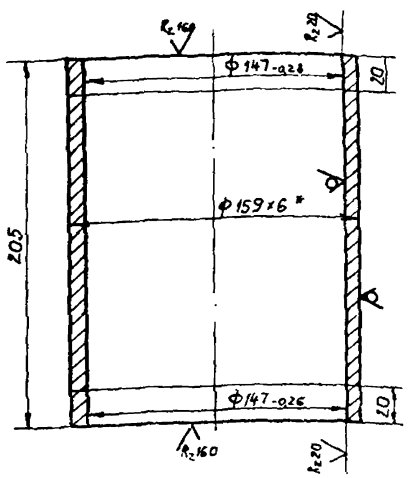

1. Неуказанные предельные отклонения размеров по $\pm\frac{IT14}{2}$
2. * Размер для справок

					НМ84-769.30.02.005			
Изм.	Лист	№ докум.	Подп.	Дата	Корпус	Лит	Масса	Участок
Разраб.		Гриднева				И	46	12
Пров.		Воронцов				Лист	Листов 1	
Гл. конс.		Антонов			Труба 159×6 ГОСТ 8732-78	Н.Ф. ГИАП		
Н. контр.		Куркина			820 ГОСТ 8731-74			
Утв.		Гунько						

Формат А4

Формат	Зона	Поз.	Обозначение	Наименование	Кол.	Прим.
				Документация		
А2			НМ84-769.30.01.000СБ	Сборочный чертеж		
				Детали		
А4		1	НМ84-769.30.01.001	Фланец	1	
Б4		2	НМ84-769.30.01.002	Стойка L = 1505		
				Труба 159×6 ГОСТ 8732-78 / 820 ГОСТ 8731-84	1	34,1 кг
А4		3	НМ84-769.30.01.003	Ребро	4	
А4		4	НМ84-769.30.01.004	Плита	1	

					НМ84-769.30.01.000			
Изм.	Лист	№ докум.	Подп.	Дата	Стойка	Лит	Масса	Масштаб
Разраб.		Гриднева				И		1
Пров.		Воронцов				Лист	Листов 1	
Н. контр.		Антонов			Н.Ф ГИАП			
Утв.		Гунько						

Копировал Гнатюшина

Формат А4

Типовое проект реш 705-4-094 87 Альбом 8 ч I

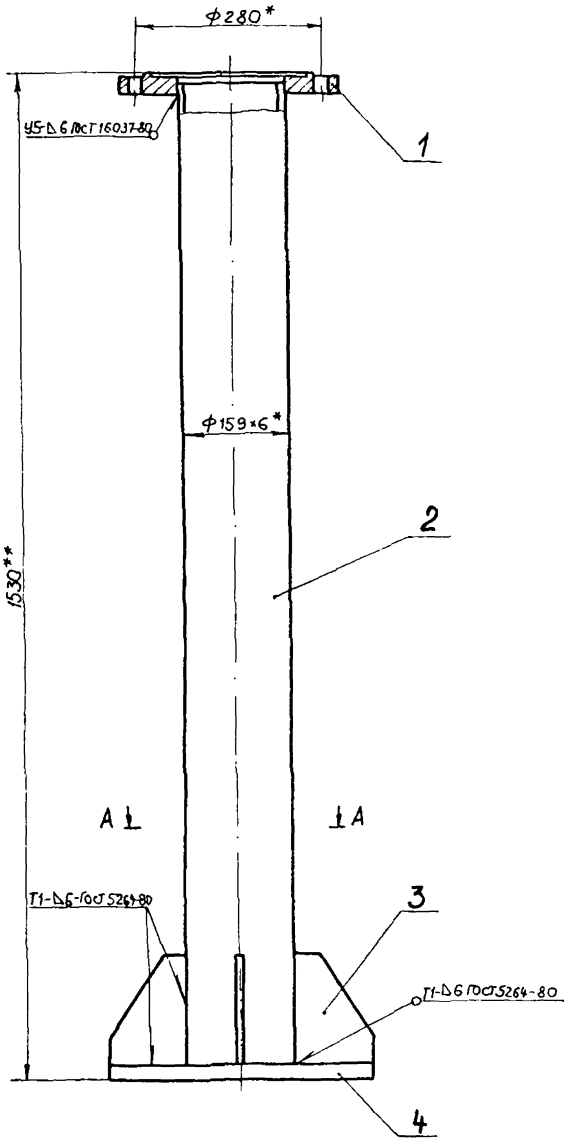

А – А

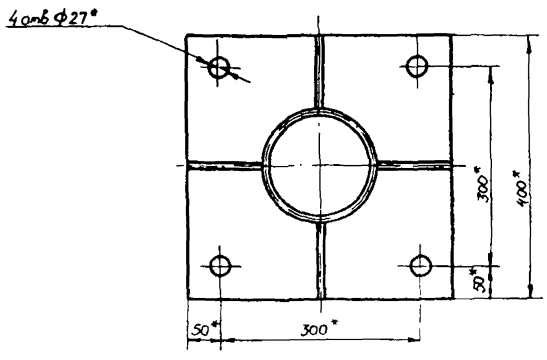

1. * Размеры для справок
2. ** Размеры указаны с учетом установки узла стендерного на отметке +4,2м от головки рельса
3. Конструкция сварная Сварка электродуговая

Конструктивные элементы сварных швов по ГОСТ 16037-80, ГОСТ 5264-80

Электроды Э46А по ГОСТ 9467-75

Изм	Лист	№ докум.	Подп.	Дата	НМ84-769.30.01.000СБ			
Разраб.		Гридневa			Стойка	Лит.	Масса	Штаб
Пров.		Воронцов			Сборочный чертеж	И	76	1 5
Гл. конст.		Антонов				Лист	Листов 1	
Н. контр.		Куркина				Н.Ф. ГИАП		
Утв.		Гунько						

Копировал Митрюкина

Формат А2

Инв. № подл. | Подп. и дата | Взам. инв. № | Инв. № дубл. | Подп. и дата

Типовое проект реш 705-4-094 87 Альбом 8 ч I

НМ84-769.30.00.005

$R_z 40$ (√)

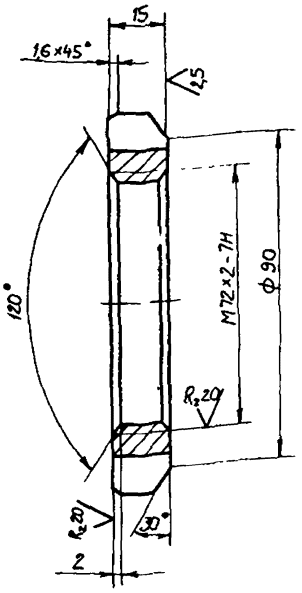

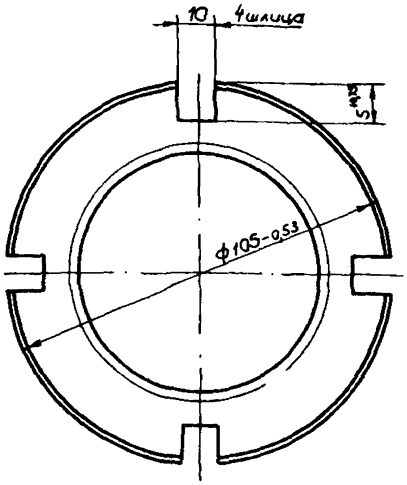

Неуказанные предельные отклонения размеров отверстий - по H14, валов - по h 14, прочих - по $\pm \frac{JT14}{2}$

					НМ 84-769.30.00.005			
Изм	Лист	№ докум	Подп.	Дата	Гайка	Лит.	Масса	Масштаб
Разраб		Дмитриева				И	0,41	1 1
Пров.		Воронцов				Лист	Листов 1	
Гл. конструк.		Антонов			Сталь 20 ГОСТ 1050-74	Н.Ф. ГИАП		
Н. контр.		Куркина						
Утв.		Гунько						

Инв № подл. | Подп. и дата | Взам. инв № | Инв № дубл. | Подп. и дата

Формат А3

НМ84-769.30.03.002

$R_z 80$ (√)

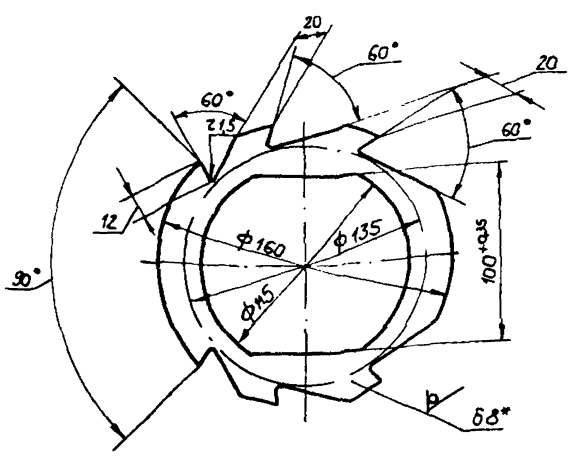

1 Неуказанные предельные отклонения размеров отверстий - по H14, валов - по h14, прочих - по $\pm \frac{JT14}{2}$

2 * Размер для справок

					НМ 84-769.30.03.002			
Изм	Лист	№ докум	Подп	Дата	Звездочка	Лит	Масса	Масштаб
Разраб		Дмитриева				И	0,6	1 2
Пров.		Воронцов				Лист	Листов 1	
Гл. конструк.		Антонов			Лист 8 ГОСТ 19903-74 / 8Ст3сп5ГОСТ14637-79	Н.Ф. ГИАП		
Н. контр.		Куркина						
Утв.		Гунько						

Инв № подл. | Подп. и дата | Взам. инв № | Инв № дубл. | Подп. и дата

Копировал Митрюхина

Формат А4

			Обозначение	Наименование	Кол	Прим.
				Документация		
А2			НМ84-769.30.02.000СБ	Сборочный чертеж		
				Детали		
А4		1	НМ84-769.30.02.001	Фланец	1	
А4		2	НМ 84-769.30.02.002	Заглушка	1	
А4		3	НМ 84-769.30.02.003	Корпус	1	
А4		4	НМ 84-769.30.02.004	Корпус	1	
А4		5	НМ 84-769.30.02.005	Корпус	1	

					НМ84-769.30.02.000			
Изм	Лист	№ докум	Подп	Дата	Корпус	Лит	Лист	Листов
Разраб		Гриднева				И		1
Пров.		Воронцов				Н.Ф. ГИАП		
Гл. конструк.		Антонов						
Н. контр.		Куркина						
Утв.		Гунько						

Инв № подл. | Подп. и дата | Взам. инв № | Инв № дубл. | Подп. и дата

Копировал Митрюхина

Формат А4

Типовое проект. реш. 705-4-0948 Альбом 8 ч I

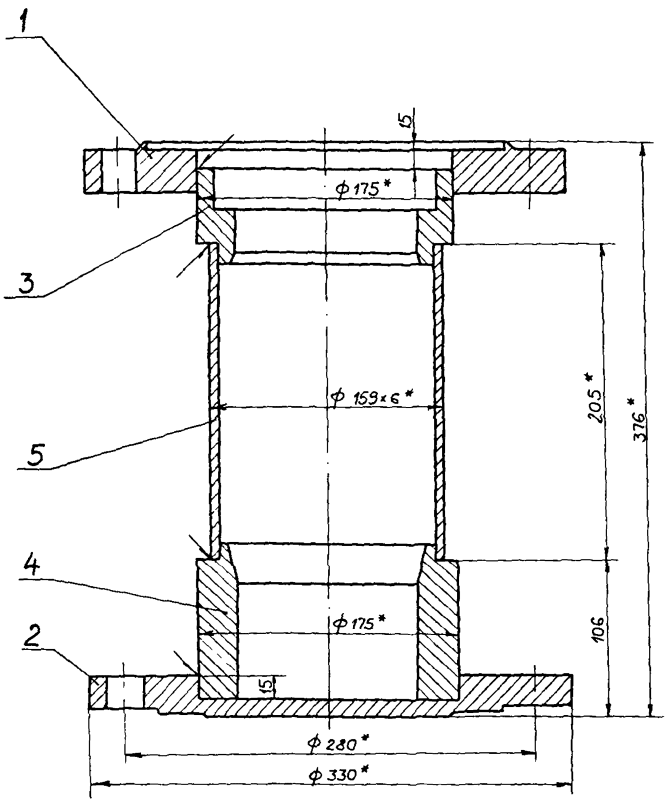

1. Конструкция сварная Сварка электродуговая
Конструктивные элементы сварных швов
по ГОСТ 16037-80, ГОСТ 5264-80
Электроды Э46А по ГОСТ 9476-75
2.* Размеры для справок

					НМ84-769.30.02.000 СБ			
Изм	Лист	№ докум.	Подпись	Дата	Корпус	Лит	Масса	Масштаб
Разраб.		Гриднева			Сборочный чертеж	Ц	44	1 2
Пров.		Воронцов				Лист	Листов 1	
Т. контр.		Антонов				Н.Ф. ГИАП		
Н. контр.		Куркина						
Утв.		Гунько						

Копировал Мизрюкина

Формат А2

Инв. № подл. | Подп. и дата | Взам. инв. № | Инв. № дубл. | Подп. и дата

Типовое проект реш 705-4-094 87 Альбом 8 и I

НМ84-769.30.00.001

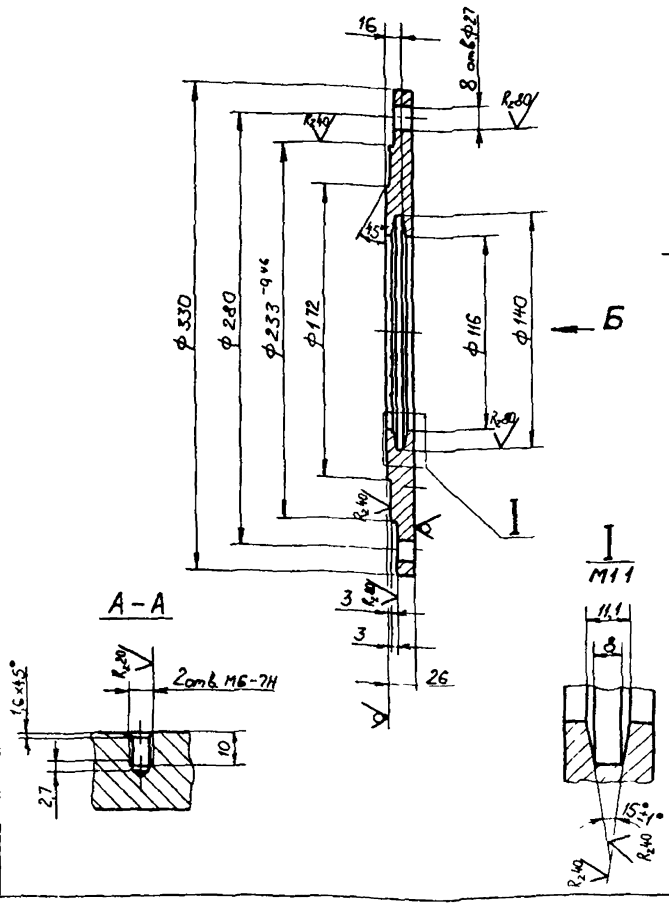

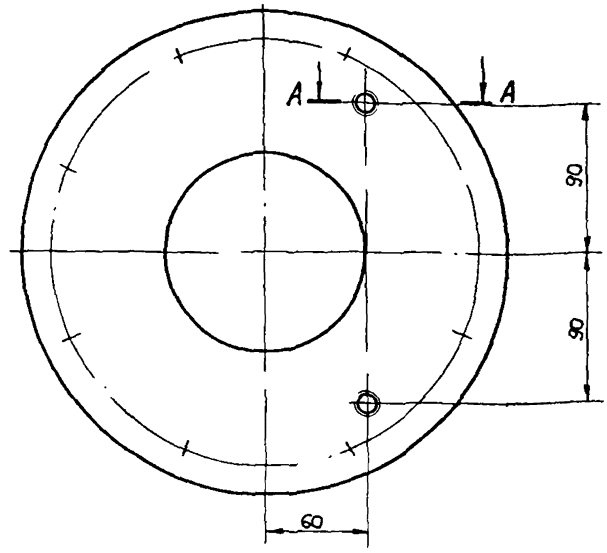

Неуказанные предельные отклонения размеров отверстий - по Н14, валов - по h 14, прочих - по ± $\frac{JT14}{2}$

Изм	Лист	№ докум.	Подп.	Дата	НМ84-769.30.00.001	Лит	Масса	Масштаб
Разраб.		Дмитриев			Заглушка	И	11,9	1:2
Пров.		Воронцов				Лист	Листов 1	
Гл. констр.		Антонов			8 Ст3 сп5 ГОСТ 380-71	Н.Ф. ГИАП		
Н. контр.		Куркина						
Утв.		Гунько						

Формат А3

НМ 84-769.30.02.00

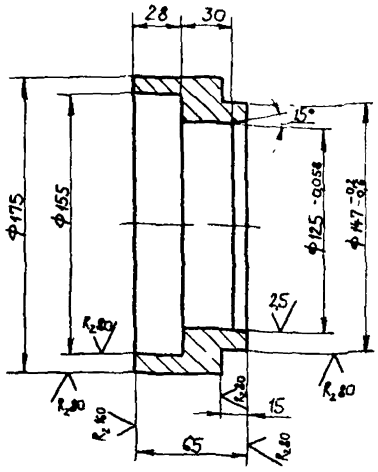

Неуказанные предельные отклонения размеров отверстий - по Н14, валов - по h14, прочих - по ± $\frac{JT14}{2}$

Изм	Лист	№ докум.	Подп.	Дата	НМ 84-769.30.02.003	Лит	Масса	Масштаб
Разраб.		Дмитриев			Корпус	И	3,3	1:2
Пров.		Воронцов				Лист	Листов 1	
Гл. констр.		Антонов			8 Ст3 сп5 ГОСТ 380-71	Н.Ф. ГИАП		
Н. контр.		Куркина						
Утв.		Гунько						

Формат А4

НМ84-769.30.02.004

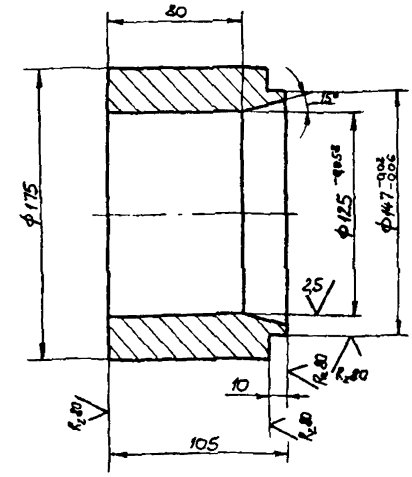

Неуказанные предельные отклонения размеров отверстий - по Н14, валов - по h 14, прочих - по ± $\frac{JT14}{2}$

Изм	Лист	№ докум.	Подп.	Дата	НМ84-769.30.02.004	Лит	Масса	Масштаб
Разраб.		Дмитриев			Корпус	И	9,7	1:2
Пров.		Воронцов				Лист	Листов 1	
Гл. констр.		Антонов			8 Ст3 сп5 ГОСТ 380-71	Н.Ф. ГИАП		
Н. контр.		Куркина						
Утв.		Гунько						

Копировал Митрохина

Формат А4

Типовое проект. реш 705-4-094 87 Альбом 8 ч I

НМ84-769.30.00.016

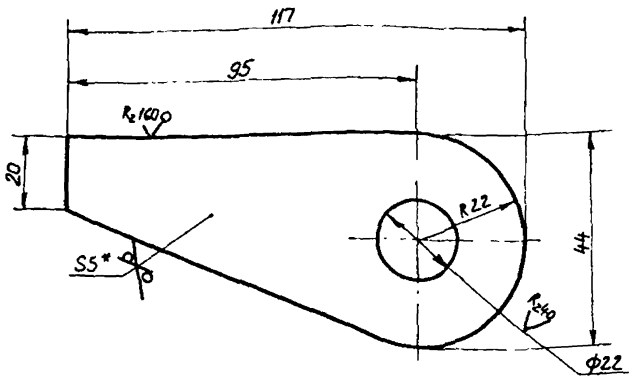

1. Неуказанные предельные отклонения размеров отверстий - по Н14, прочих - по $\pm\frac{JT14}{2}$
2. * Размер для справок

Изм	Лист	№ докум.	Подп.	Дата
Разраб.		Гриднева		2.09.86
Пров.		Воронцов		
Гл. констр.		Антонов		07.86
Н. контр.		Куркина		02.07.86
Утв.		Гунько		02.07.86

НМ84-769.30.00.016

Ребро

Лит	Масса	Масштаб
И	0,15	1:1

Лист | Листов 1

Лист 5 ГОСТ 19903-74 ВСт3сп5 ГОСТ 14637-79

Н.Ф. ГИАП

Формат А4

НМ84-769.30.00.017

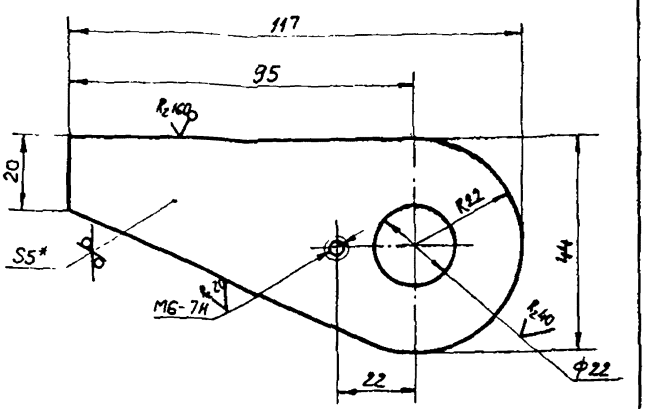

1. Неуказанные предельные отклонения размеров отверстий - по Н14, прочих - по $\pm\frac{JT14}{2}$
2. * Размер для справок

Изм	Лист	№ докум.	Подп.	Дата
Разраб.		Гриднева		2.09.86
Пров.		Воронцов		
Гл. констр.		Антонов		07.86
Н. контр.		Куркина		02.07.86
Утв.		Гунько		02.07.86

НМ84-769.30.00.017

Ребро

Лит	Масса	Масштаб
И	0,15	1:1

Лист | Листов 1

Лист 5 ГОСТ 19903-74 ВСт3сп5 ГОСТ 14637-79

Н.Ф. ГИАП

Формат А4

НМ84-769.30.01.004

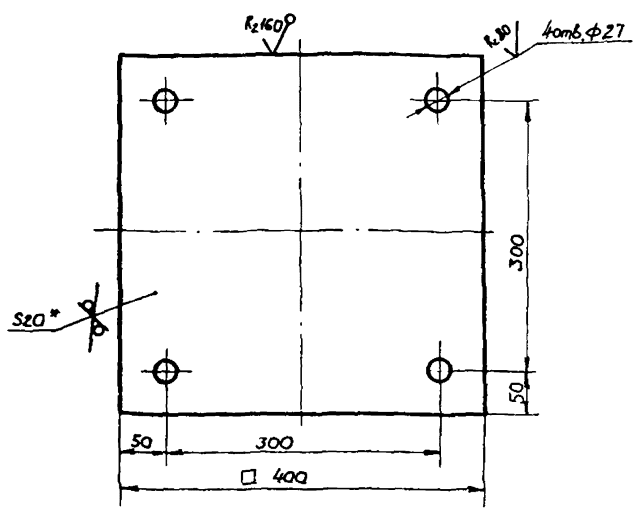

1. Неуказанные предельные отклонения размеров отверстий - по Н14, прочих - по $\pm\frac{JT14}{2}$
2. * Размер для справок

Изм	Лист	№ докум.	Подп.	Дата
Разраб.		Гриднева		1.7.86
Пров.		Воронцов		
Гл. констр.		Антонов		07.86
Н. контр.		Куркина		02.07.86
Утв.		Гунько		02.07.86

НМ84-769.30.01.004

Плита

Лит	Масса	Масштаб
И	24,76	14

Лист | Листов 1

Лист 20 ГОСТ 19903-74 ВСт3сп5 ГОСТ 14637-79

Н.Ф. ГИАП

Формат А4

НМ84-769.30.01.003

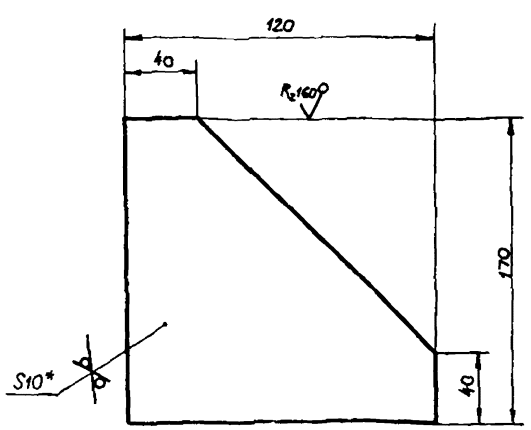

1. Неуказанные предельные отклонения размеров - по $\pm\frac{JT14}{2}$
2. * Размер для справок.

Изм	Лист	№ докум.	Подп.	Дата
Разраб.		Гриднева		
Пров.		Воронцов		
Гл. констр.		Антонов		07.86
Н. контр.		Куркина		
Утв.		Гунько		02.07.86

НМ84-769.30.01.003

Ребро

Лит	Масса	Масштаб
И	1,19	1:2

Лист | Листов 1

Лист 10 ГОСТ 19903-74 ВСт3сп5 ГОСТ 14637-79

Н.Ф. ГИАП

Копировал Митрохина

Формат А4

НМ84-769.30.03.001

Типовое проект реш 705-конструкции 6 вып

R_z80 V(V)

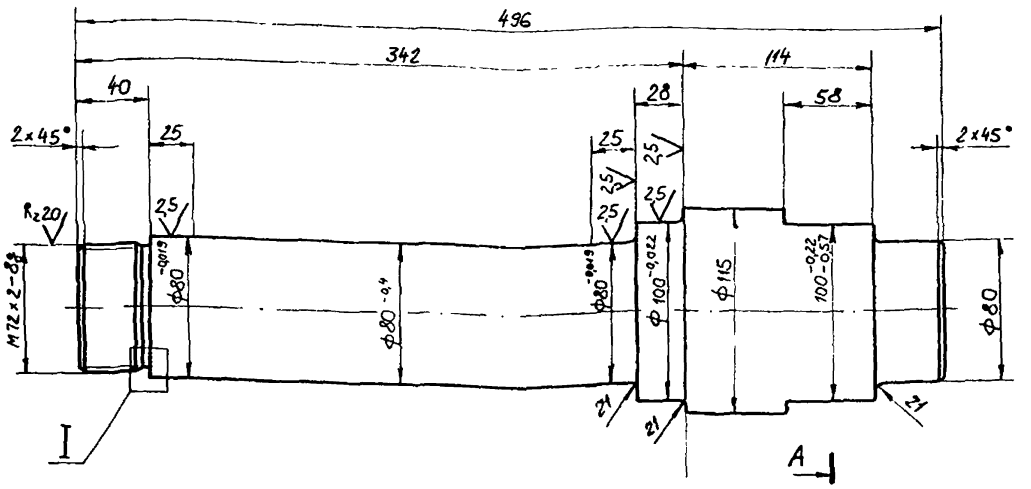

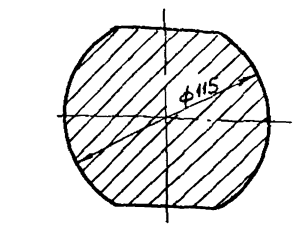

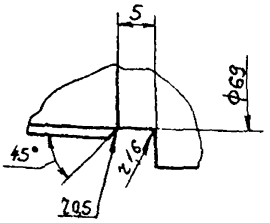

1. Неуказанные предельные отклонения размеров. Валов - по h14, прочих - по $\pm \frac{IT14}{2}$
2. Центровые отверстия выполнить по технологии завода - изготовителя

					НМ84-769.30.03.001			
Изм.	Лист	№ докум.	Подп.	Дата	Вал	Лит.	Масса	Масштаб
Разраб.		Дмитриева		02.07.16		И	24,8	1:2
Пров.		Воронцов		02.07.16		Лист	Листов 1	
Гл. констр.		Антонов		02.07.16				
Н. контр.		Куркина		02.07.16	Сталь 45 ГОСТ 1050-74	Н.Ф ГИАП		
Утв.		Гунько		02.07.16				

Копировал Митрохина — Формат А3

НМ84-769.30.00.024

A(V)

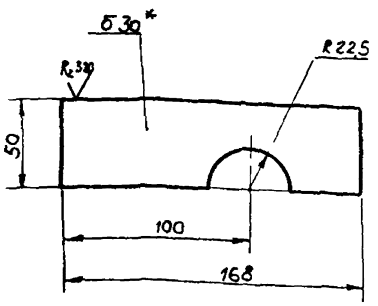

* Размер для справок

					НМ84-769.30.00.024			
Изм.	Лист	№ докум.	Подп.	Дата	Прокладка	Лит.	Масса	Масштаб
Разраб.		Лобзина		02.07.16		И	0,4	1:2
Пров.		Воронцов		02.07.16		Лист	Листов 1	
Гл. констр.		Антонов		02.07.16	Пластина I, лист ТМКщ-С30 ГОСТ 7338-77	Н.Ф. ГИАП		
Н. контр.		Куркина		02.07.16				
Утв.		Гунько		02.07.16				

Копировал Митрохина — Формат А4

Формат	Зона	Поз.	Обозначение	Наименование	Кол.	Прим.
				Документация		
А2			НМ84-769.30.03.000 СБ	Сборочный чертеж		
				Детали		
А3		1	НМ84-769.30.03.001	Вал	1	
А4		2	НМ84-769.30.03.002	Звездочка	1	
А4		3	НМ84-769.30.03.003	Вал	2	
А4		4	НМ84-769.30.03.004	Стойка	2	
А4		5	НМ84-769.30.03.005	Полка	1	
А4		6	НМ84-769.30.03.006	Ребро	6	

					НМ84-769.30.03.000			
Изм.	Лист	№ докум.	Подп.	Дата	Устройство поворотное	Лит.	Лист	Листов 1
Разраб.		Гридчев		02.07.16		И		
Пров.		Воронцов		02.07.16				
Гл. констр.		Антонов		02.07.16				
Н. контр.		Куркина		02.07.16		Н.Ф ГИАП		
Утв.		Гунько		02.07.16				

Копировал Митрохина — Формат А4

2272-08

31

НМ84-769.30.03.000СБ

Типовое проект реш 705-4-094 87 Альбом 8 ч I

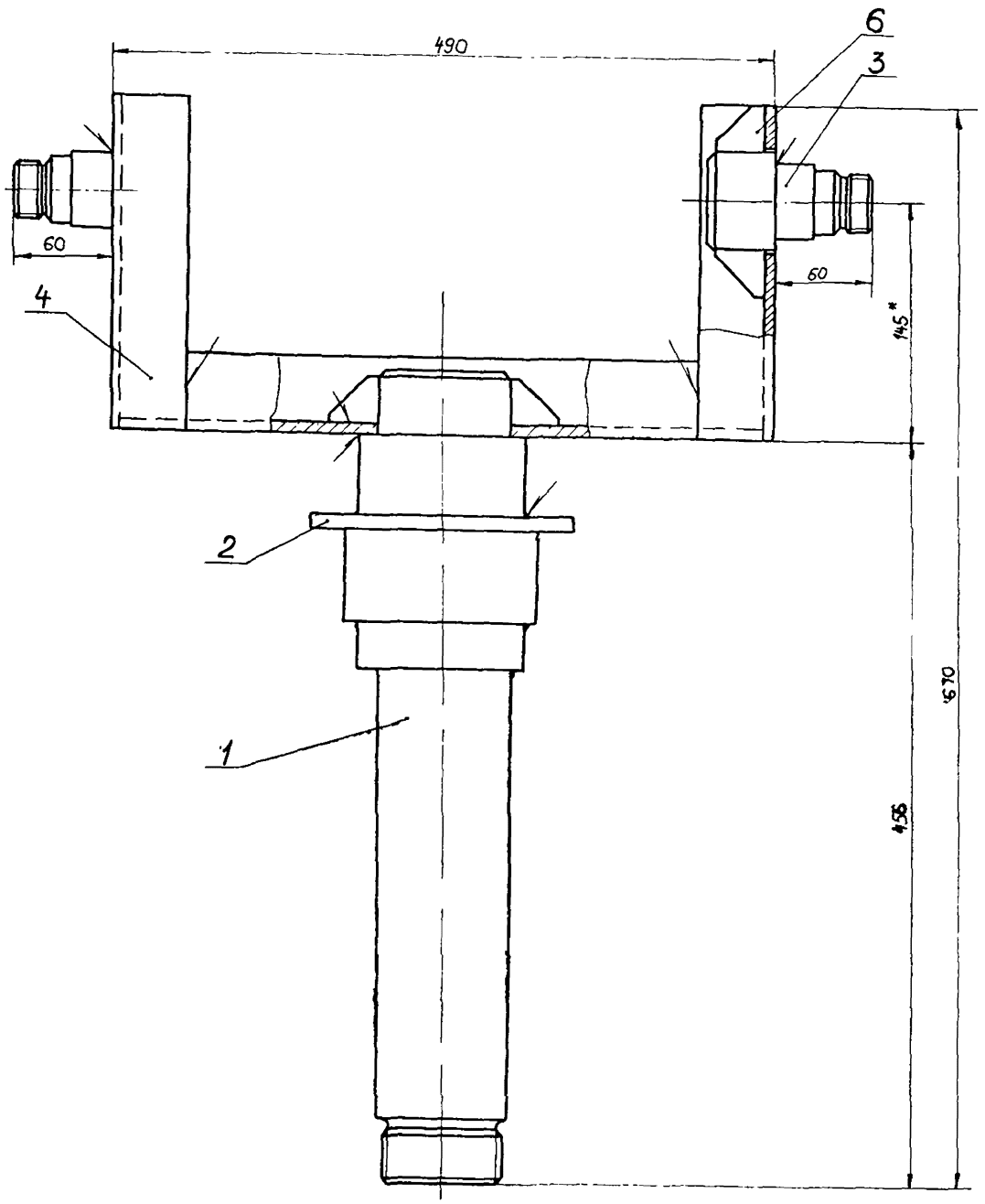

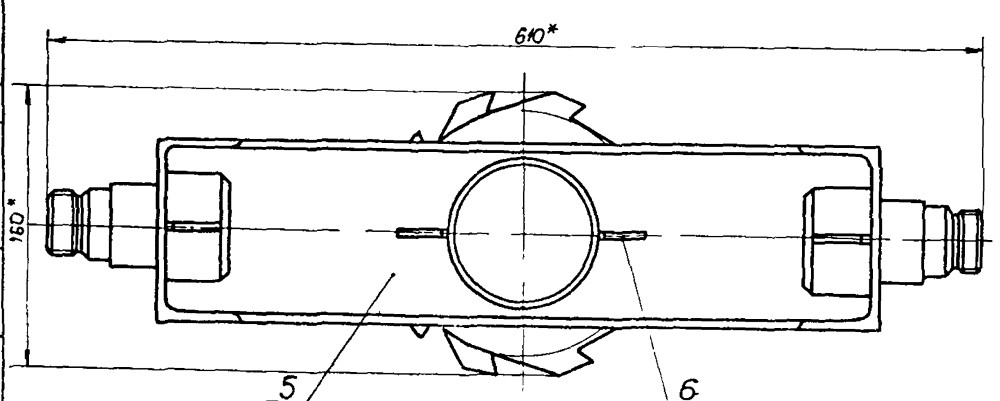

1. Конструкция сварная Сварка электродуговая Конструктивные элементы сварных швов по ГОСТ 5264-80 Электроды Э46А по ГОСТ 9476-75

2.* Размеры для справок

Изм	Лист	№ докум	Подп	Дата
Разраб		Гриднева		
Пров		Воронцов		
Гл. контр		Антонов		
Н. контр		Куркина		
Утв		Гунько		

НМ 84-769.30.03.000 СБ

Устройство поворотное

Сборочный чертеж

Лит	Масса	Масштаб
И	36	1:2

Лист | Листов 1

Н.Ф. ГИ...

Инв № подл | Подп и дата | Взам инв № | Инв № дубл | Подп и дата

Копировал Миронова

Формат 1

Типовой проект рем 705-4-094.87 Альбом 8 ч I

Формат	Зона	Поз	Обозначение	Наименование	Кол	Прим
				Документация		
А2			НМ84-769.31.00.000СБ	Сборочный чертеж		
				Детали		
А4		1	НМ84-769.31.00.001	Заглушка	1	
А4		2	НМ84-769.31.00.002	Патрубок	1	
А4		3	НМ84-769.31.00.003	Гайка	1	
А4		4	НМ84-769.31.00.004	Ниппель	1	
А4		5	НМ84-769.31.00.005	Патрубок	1	
А4		6	НМ84-769.31.00.006	Ребро	1	
А4		7	НМ84-769.31.00.007	Ребро	2	
Б4		8	НМ84-769.31.00.008	Прокладка ф565/48 δ=4 Фторопласт-4 ГОСТ 10007-80	1	
А4		9	НМ84-769.31.00.009	Штырь	2	
				Стандартные изделия		
		11		Отвод 90° 45х2,5-10г2 ГОСТ 17375-83	1	0,3 кг

НМ84-769.31.00.000

Узел быстросъемный

Лит | Лист | Листов 1

Н.Ф ГИАП

Формат А4

НМ84-769.30.02.001

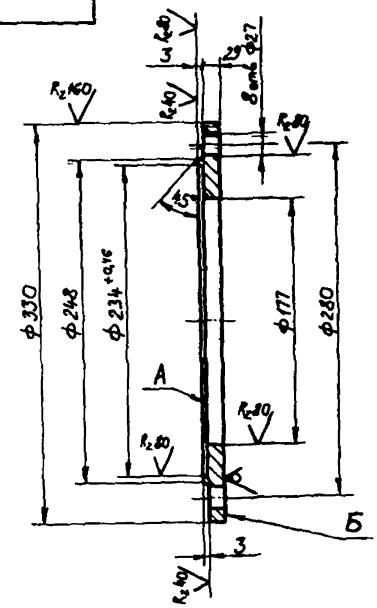

1. Торцовое биение поверхностей А и Б не более 0,4мм
2. Неуказанные предельные отклонения размеров отверстий -по H14, валов - по h14, прочих - по $\pm \frac{IT14}{2}$

НМ84-769.30.02.001

Фланец

Лит	Масса	Масштаб
И	12,1	1:2,5
Лист	Листов 1	

Н.Ф. ГИАП

8Ст3сп5 ГОСТ 380-71

Формат А4

НМ84-769.30.01.001

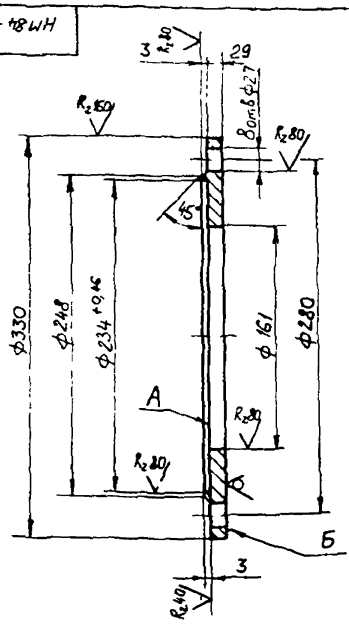

1. Торцовое биение поверхностей А и Б не более 0,4 мм
2. Неуказанные предельные отклонения размеров отверстий - по H14, валов - по h14, прочих - по $\pm \frac{IT14}{2}$

НМ84-769.30.01.001

Фланец

Лит	Масса	Масштаб
И	13,44	1:2,5
Лист	Листов 1	

НФ ГИАП

8Ст3сп5 ГОСТ 380-71

Формат А4

НМ84-769.30.00.012

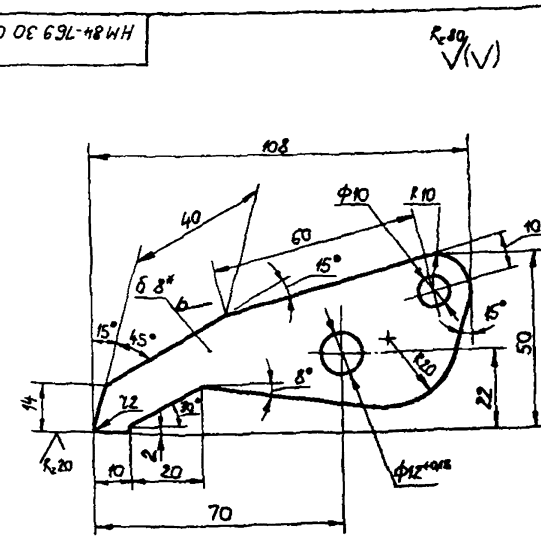

1. Неуказанные предельные отклонения размеров отверстий - по H14, прочих - по $\pm \frac{IT14}{2}$
2. * Размер для справок

НМ84-769.30.00.012

Стопор

Лит	Масса	Масштаб
И	0,24	1:1
Лист	Листов 1	

Н.Ф. ГИАП

Лист 8 ГОСТ 19903-74
8Ст3сп5 ГОСТ 14637-79

Копировал Материалов

Формат А4

Типовое проект реш 705-4-094 87 Альбом 8 ч I

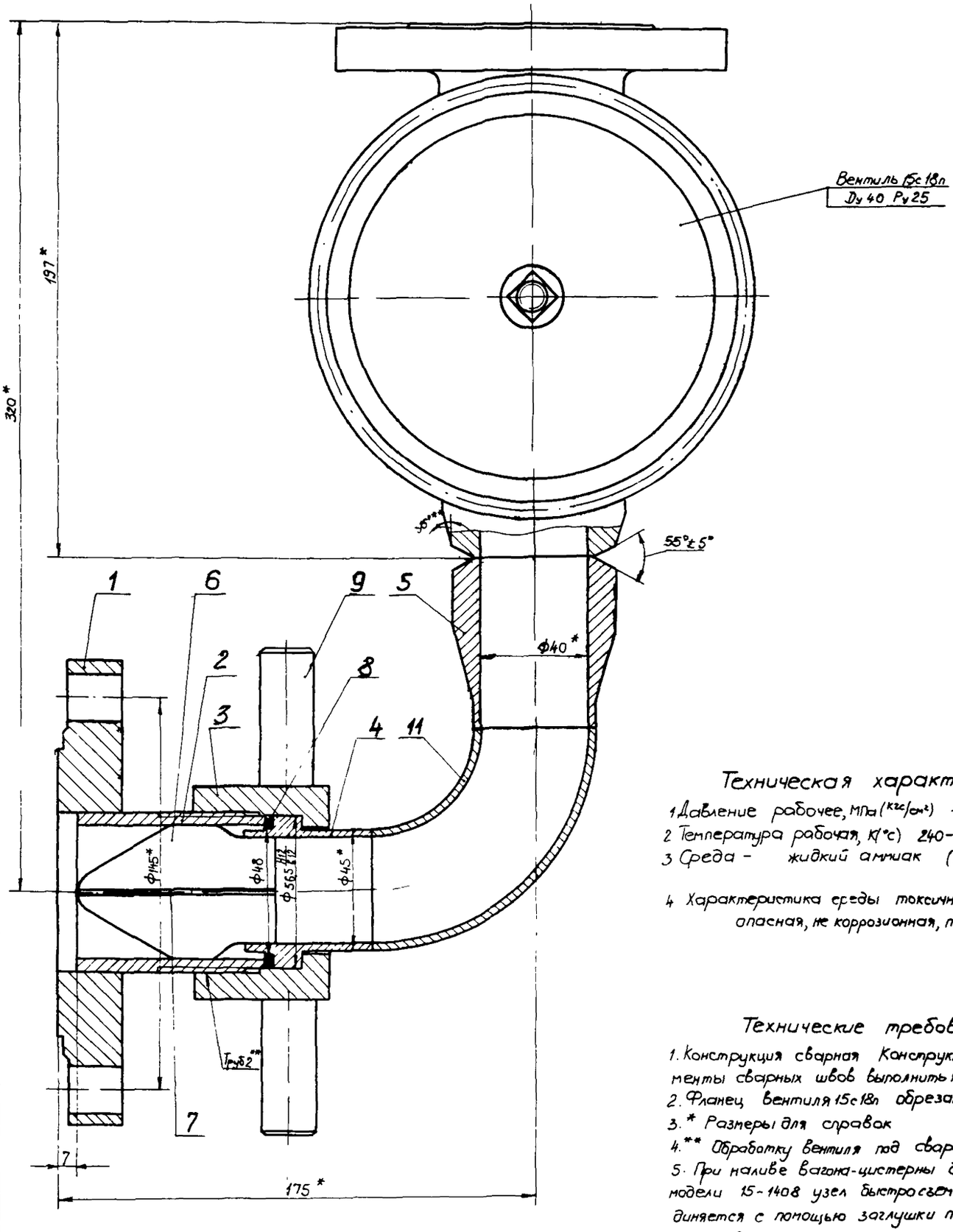

Техническая характеристика

1 Давление рабочее, МПа (кгс/см²) - 2,5/25)
2 Температура рабочая, К(°с) 240-313 (минус 33-+40)
3 Среда - жидкий аммиак (NH_3-100%)

4 Характеристика среды токсичная, взрывоопасная, не коррозионная, пожароопасная

Технические требования

1. Конструкция сварная Конструктивные элементы сварных швов выполнить по ГОСТ 16037-80
2. Фланец вентиля 15с18п обрезать
3. * Размеры для справок
4. ** Обработку вентиля под сварку
5. При наливе вагона-цистерны для аммиака модели 15-1408 узел быстросъемный подсоединяется с помощью заглушки поз 1 и патрубка поз 2

					НМ 84-769 31.00.000 СБ			
Изм	Лист	№ докум	Подп	Дата	Узел быстросъемный	Лит	Масса	Масштаб
Разраб		Дмитриев			Сборочный чертеж	4	5,5	1:1
Пров		Воронцов				Лист	Листов	
Т. контр		Антонов				Н.Ш. ГИАП		
Н. контр		Куркина						
Утв		Гунько						

Копировал Мамыкина

Типовое проект реш 705-4-094 87 Альбом 8 4 I

НМ84-769.31.00.004

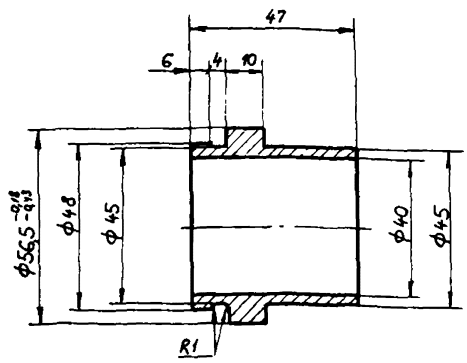

Неуказанные предельные отклонения размеров отверстий по H14, валов - по h14, прочих - по $\pm \frac{JT14}{2}$

Изм.	Лист	№ докум.	Подп.	Дата
Разраб.		Дмитриева		02.07.86
Пров.		Воронцов		
Гл. констр.		Антонов		07.86
Н. контр.		Куркина		20.07.86
Утв.		Гунько		02.07.86

НМ84-769.31.00.004

Ниппель

Лит.	Масса	Масштаб
И	0,26	1:1

Лист | Листов 1

Сталь 10Г2 ГОСТ 4543-71

Н.Ф ГИАП

формат А4

НМ84-769.31.00.003

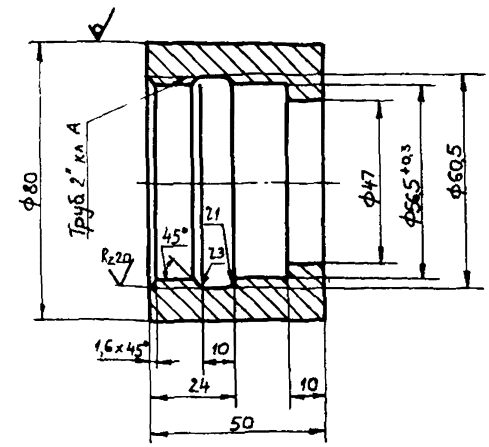

Неуказанные предельные отклонения размеров отверстий - по H14, валов - по h14, прочих - по $\pm \frac{JT14}{2}$

Изм.	Лист	№ докум.	Подп.	Дата
Разраб.		Дмитриева		02.07.86
Пров.		Воронцов		
Гл. констр.		Антонов		07.86
Н. контр.		Куркина		20.07.86
Утв.		Гунько		02.07.86

НМ84-769.31.00.003

Гайка

Лит.	Масса	Масштаб
И	0,86	1:1

Лист | Листов 1

Сталь 10Г2 ГОСТ 4543-71

Н.Ф. ГИАП

формат А4

НМ84-769.31.00.001

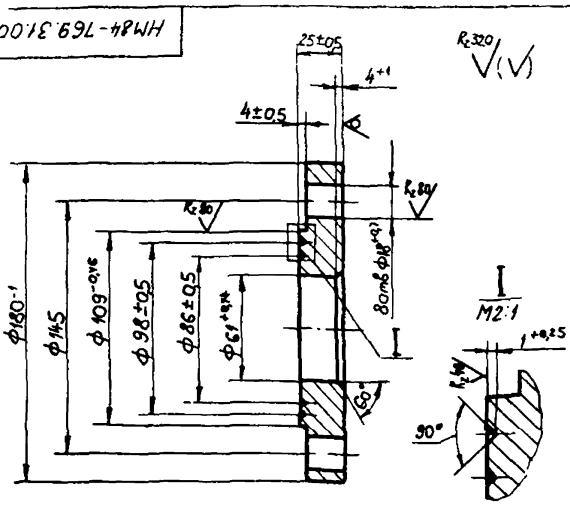

Смещение осей отверстий от номинального положения должно быть не более 1мм

Изм.	Лист	№ докум.	Подп.	Дата
Разраб.		Дмитриева		02.07.86
Пров.		Воронцов		
Гл. констр.		Антонов		07.86
Н. контр.		Куркина		20.07.86
Утв.		Гунько		02.07.86

НМ84-769.31.00.001

Заглушка

Лит.	Масса	Масштаб
И	8,2	1:2

Лист | Листов 1

Сталь 10Г2 ГОСТ 4543-71

Н.Ф ГИАП

формат А4

НМ84-769.31.00.009

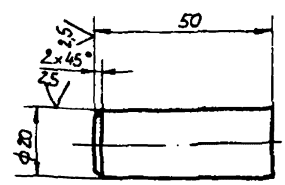

Предельные отклонения размеров валов - по h14, прочих - по $\pm \frac{JT14}{2}$

Изм.	Лист	№ докум.	Подп.	Дата
Разраб.		Дмитриева		02.07.86
Пров.		Воронцов		
Гл. констр.		Антонов		07.86
Н. контр.		Куркина		20.07.86
Утв.		Гунько		02.07.86

НМ84-769.31.00.009

Штырь

Лит.	Масса	Масштаб
И	0,123	1:1

Лист | Листов 1

Сталь 10Г2 ГОСТ 4543-71

Н.Ф. ГИАП

Копировал Митрюхина

формат А4

2272-08

Типовое проект.реш 705-4-094 87 Альбом 8 4 I

НМ84-769 31 00 005

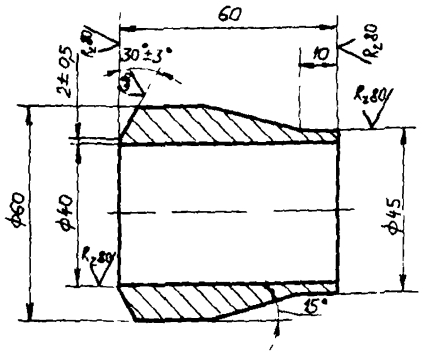

Неуказанные предельные отклонения размеров отверстий - по H14, валов - по h 14, прочих - по $\pm \frac{JT14}{2}$

Изм	Лист	№ докум.	Подп.	Дата	НМ84-769.31.00.005			
Разраб	Дмитриева				Патрубок	Лит.	Масса	Масштаб
Пров.	Воронцов					И	0,47	1 1
Гл констр	Антонов					Лист	Листов 1	
Н контр	Куркина				Сталь 10Г2 ГОСТ 4543-71	Н.Ф. ГИАП		
Утв.	Гунько							

Формат А4

НМ84-769 31.00.002

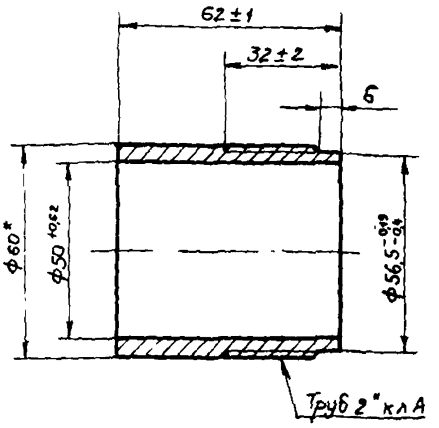

1 Неуказанные предельные отклонения размеров - по $\pm \frac{JT14}{2}$
2 * Размер для справок.

Изм	Лист	№ докум.			НМ84-769.31.00.002			
Разраб	Дмитриева				Патрубок	Лит.	Масса	Масштаб
Пров.	Воронцов					И	0,42	1 1
Гл констр	Антонов					Лист	Листов 1	
Н контр	Куркина				10Г2 ГОСТ 8733-74	Н.Ф. ГИАП		
Утв.	Гунько							

Формат А4

НМ84-769 31 00 006

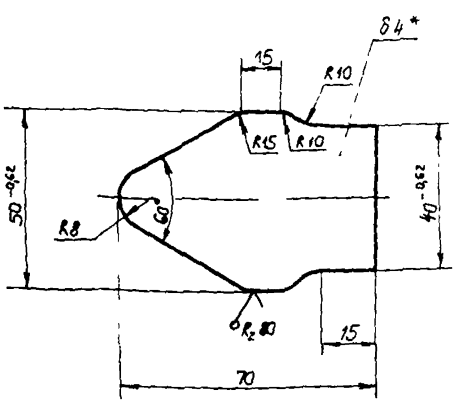

1 Неуказанные предельные отклонения размеров валов - по h 14, прочих - по $\pm \frac{JT14}{2}$
2 * Размер для справок

Изм	Лист	№ докум.	Подп.	Дата	НМ84-769.31.00.006			
Разраб	Дмитриева				Ребро	Лит.	Масса	Масштаб
Пров.	Воронцов					И	0,06	1
Гл констр	Антонов					Лист	Листов 1	
Н контр	Куркина				Лист 4 ГОСТ 19903-74 10Г2 ГОСТ 1542-71	Н.Ф. ГИАП		
Утв.	Гунько							

Формат А4

НМ84-769 31 00 007

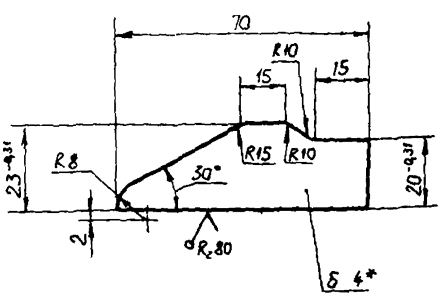

1. Неуказанные предельные отклонения размеров. валов - по h 14, прочих - по $\pm \frac{JT14}{2}$
2. * Размер для справок

Изм	Лист	№ докум.			НМ84-769.31.00.007			
Разраб	Дмитриева				Ребро	Лит.	Масса	Масштаб
Пров.	Воронцов					И	0,03	1:1
Гл констр	Антонов					Лист	Листов 1	
Н контр	Куркина				Лист 4 ГОСТ 19903-74 10Г2 ГОСТ 1542-71	Н.Ф. ГИАП		
Утв.	Гунько							

Формат А4

2272-08

Формат	Зона	Поз	Обозначение	Наименование	Кол	Прим
				Документация		
А2			НМ84-769.32.00.000 СБ	Сборочный чертеж		
				Детали		
А4		1	НМ84-769.31.00.001	Заглушка	1	
А4		2	НМ84-769.31.00.002	Патрубок	1	
А4		3	НМ84-769.31.00.003	Гайка	1	
А4		4	НМ84-769.31.00.004	Ниппель	1	
А4		5	НМ84-769.31.00.006	Ребро	1	
А4		6	НМ84-769.31.00.007	Ребро	2	
А4		7	НМ84-769.32.00.001	Ниппель	1	
А4		8	НМ84-769.32.00.002	Гайка	1	
А4		9	НМ84-769.32.00.003	Переход	1	
Б/ч		10	НМ84-769.32.00.004	Прокладка		
				ф 56,5/48 б=4		
				Фторопласт-4		
				ГОСТ 10007-80	2	
А4		11	НМ84-769.31.00.009	Штырь	4	
А4		12	НМ84-769.32.00.005	Штырь	1	
				Стандартные изделия		
		14		Отвод 90°45×2,5-10гг		
				ГОСТ 17375-83	1	0,3кг

Типовое пр... ...-4-094 87 Альбом 8 ч I

Изм	Лист	№ докум.	Подп.	Дата
Разраб		Дмитриев		
Пров		Воронцов		
Гл. констр		Антонов		
Н. контр		Куркина		
Утв		Гунько		

НМ84-769.32.00.000

Узел быстросъемный

Лит.	Лист	Листов
И		1

Н.Ф. ГИАП

Формат А4

НМ84-769.30.00.035

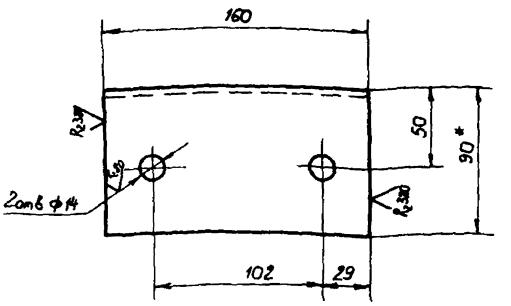

1. Неуказанные предельные отклонения размеров отверстий - по Н14, прочих - по ± $\frac{JT14}{2}$
2. * Размер для справок

Изм	Лист	№ докум.	Подп.	Дата
Разраб		Лабзина		
Пров.		Воронцов		
Гл. констр		Антонов		
Н. контр		Куркина		
Утв		Гунько		

НМ84-769.30.00.035

Опора

Лит	Масса	Масштаб
И	3,8	1:2

Лист | Листов 1

Швеллер 24 ГОСТ 8240-72 / 8 Ст3 сп3 ГОСТ 535-79

Н.Ф. ГИАП

Формат А4

НМ84-769.30.00.032

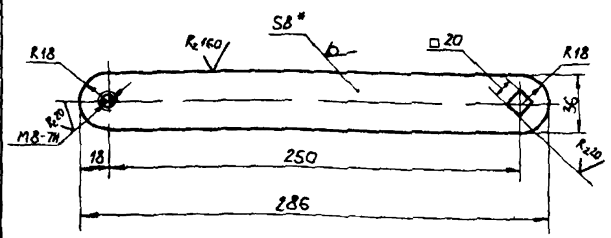

1. Неуказанные предельные отклонения размеров отверстий - по Н14, валов - по h14, прочих - по ± $\frac{JT14}{2}$
2. * Размеры для справок

Изм	Лист	№ докум.	Подп.	Дата
Разраб		Гриднева		
Пров		Воронцов		
Гл. констр		Антонов		
Н. контр		Куркина		
Утв		Гунько		

НМ84-769.30.00.032

Планка

Лит	Масса	Масштаб
И	0,59	1:2

Лист | Листов 1

Лист 8 ГОСТ 19903-74 / 8 Ст3 Сп5 ГОСТ 14637-79

Н.Ф. ГИАП

Формат А4

НМ84-769.30.00.033

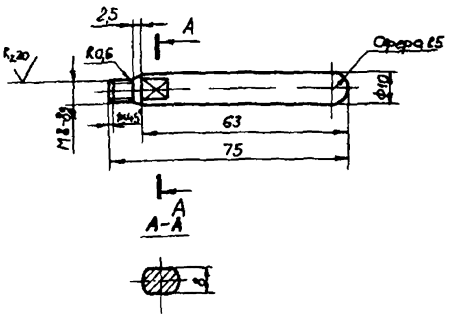

Неуказанные предельные отклонения размеров валов - по h14, прочих - по ± $\frac{JT14}{2}$

Изм	Лист	№ докум.	Подп.	Дата
Разраб		Гриднева		
Пров		Воронцов		
Гл. констр		Антонов		
Н. контр		Куркина		
Утв		Гунько		

НМ84-769.30.00.033

Рукоятка

Лит	Масса	Масштаб
И	0,045	1:1

Лист | Листов 1

Круг 8 12 ГОСТ 2590-71 / 45 ГОСТ 1050-74

Н.Ф. ГИАП

Копировал Спиридонова

Формат А4

Типовое проект[illegible] Альбом 8 ч I

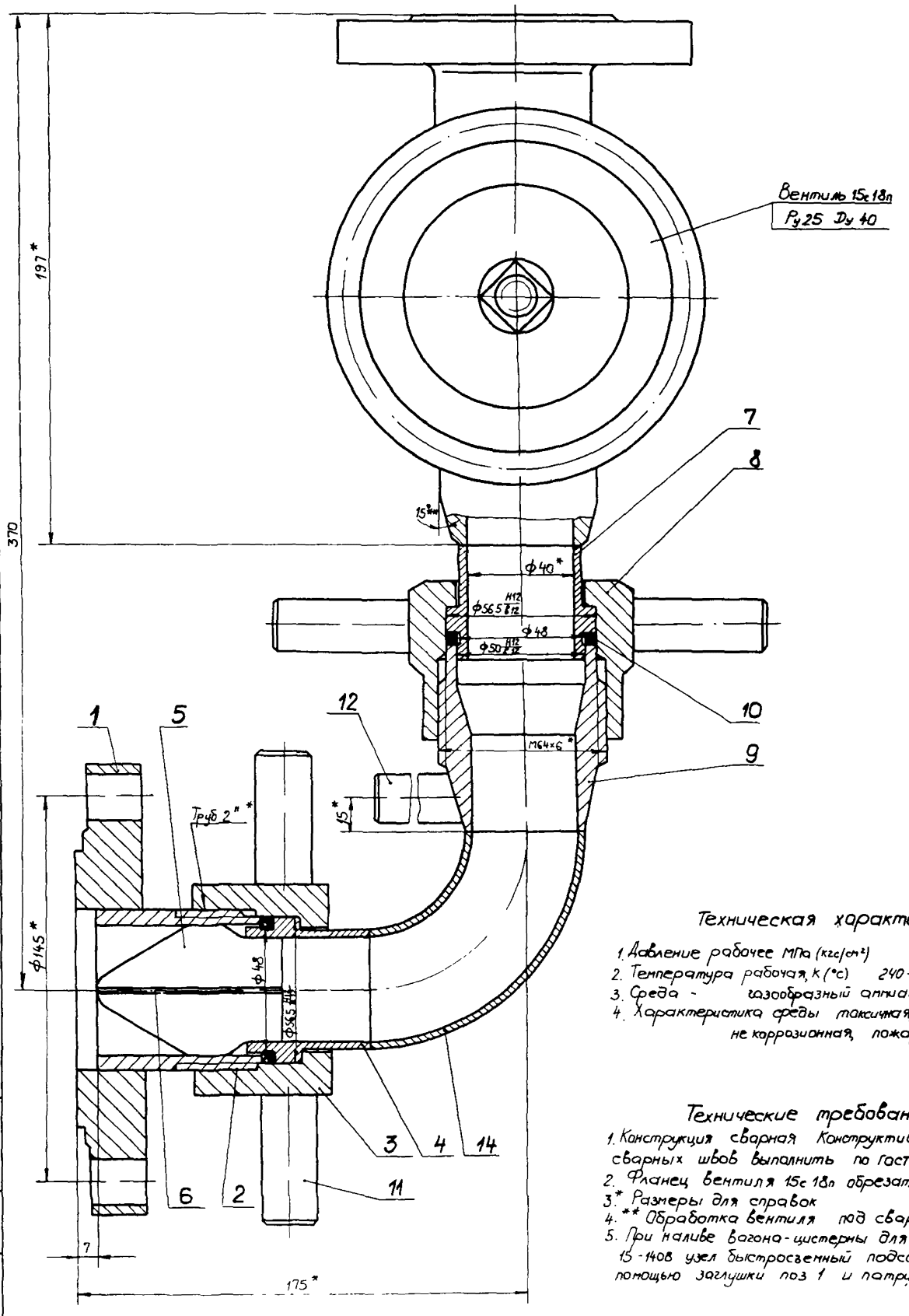

Техническая характеристика

1. Давление рабочее МПа (кгс/см²) - 2,5 (25)
2. Температура рабочая, К (°С) 240-313 (минус 33-+40)
3. Среда - газообразный аммиак (NH_3 - 100%)
4. Характеристика среды токсичная, взрывоопасная, не коррозионная, пожароопасная

Технические требования

1. Конструкция сварная Конструктивные элементы сварных швов выполнить по ГОСТ 16037-80
2. Фланец вентиля 15с18п обрезать
3. * Размеры для справок
4. ** Обработка вентиля под сварку
5. При наливе вагона-цистерны для аммиака модели 15-1408 узел быстросъемный подсоединяется с помощью заглушки поз 1 и патрубка поз 2

Изм	Лист	№ докум	Подп.	Дата	НМ84-769.32.00.000 СБ		
Разраб		Дмитриев			Узел быстросъемный	Лит	Масса	Масш
Пров		Воронцов			Сборочный чертеж	И	6,9	1
Н. контр		Антонов				Лист	Листов 1
Н. контр		Куркина				НФ ПИАТ	
Утв		Гунько					

Инв. № подл. | Подп. и дата | Взам. инв. № | Инв. № дубл. | Подп. и дата

Типовое проект реш 705-4-094 87 Альбом 8 ч I

НМ84-769.32.00.002

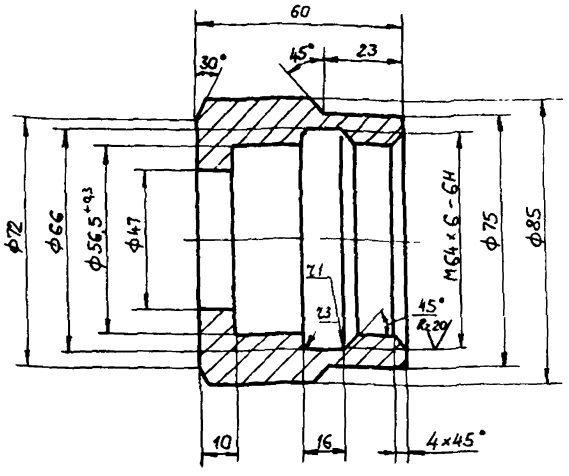

Неуказанные предельные отклонения размеров отверстий - по Н14, валов - по h14, прочих - по $\pm\frac{JT14}{2}$

Изм	Лист	№ докум.	Подп.	Дата	НМ84-769.32.00.002		
Разраб		Дмитриева			Гайка	Лит. И	Масса 1,1	Масштаб 1:1
Пров		Воронцов				Лист	Листов 1
Гл. констр.		Антонов					
Н. контр.		Куркина			Сталь 10Г2 ГОСТ 4543-71	НФ. ГИАП	
Утв.		Тунько					

Формат А4

НМ84-769.32.00.001

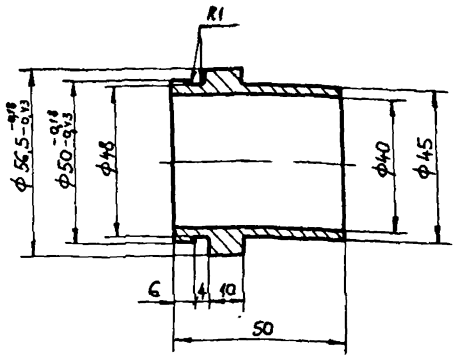

Неуказанные предельные отклонения размеров отверстий - по Н14, валов - по h14, прочих - по $\pm\frac{JT14}{2}$

Изм	Лист	№ докум.	Подп.	Дата	НМ84-769.32.00.001		
Разраб		Дмитриева			Ниппель	Лит. И	Масса 0,28	Масштаб 1:1
Пров.		Воронцов				Лист	Листов 1
Гл. констр.		Антонов					
Н. контр.		Куркина			Сталь 10Г2 ГОСТ 4543-71	Н.Ф. ГИАП	
Утв.		Тунько					

Формат А4

НМ84-769.32.00.003

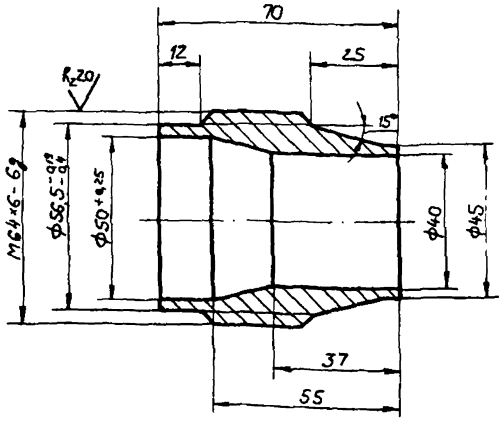

Неуказанные предельные отклонения размеров отверстий - по Н14, валов - по h14, прочих - по $\pm\frac{JT14}{2}$

Изм	Лист	№ докум.	Подп.	Дата	НМ84-769.32.00.003		
Разраб		Дмитриева			Патрубок	Лит. И	Масса 0,6	Масштаб 1:1
Пров		Воронцов				Лист	Листов 1
Гл. констр.		Антонов					
Н. контр.		Куркина			Сталь 10Г2 ГОСТ 4543-71	Н.Ф. ГИАП	
Утв.		Тунько					

Формат А4

НМ84-769.32.00.005

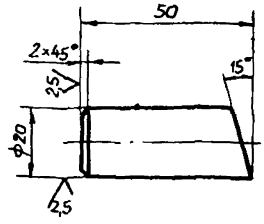

Предельные отклонения размеров валов - по h14, прочих - по $\pm\frac{JT14}{2}$

Изм	Лист	№ докум.	Подп.	Дата	НМ84-769.32.00.005		
Разраб.		Дмитриева			Штырь	Лит. И	Масса 0,12	Масштаб 1:1
Пров		Воронцов				Лист	Листов 1
Гл. констр.		Антонов					
Н. контр.		Куркина			Сталь 10Г2 ГОСТ 4543-71	Н.Ф. ГИАП	
Утв.		Тунько					

Копировал Митрюхина

Формат А4

Типовое проект реш 705-1-094.87 Альбом 8 ч I

Форм	Зона	Поз	Обозначение	Наименование	Кол.	Прим.
				Документация		
А2			НМ84-769.33.000 СБ	Сборочный чертеж		
				Детали		
А4		1	НМ84-769.33.001	Наконечник	1	
А4		3	НМ84-769.33.003	Полухомут	4	
А4		4	НМ84-769.33.004	Ухо	1	
				Стандартные изделия		
		5		Фланец 2-40-25 09Г2С ГОСТ 12821-80	4	2,11кг
		6		Шпилька М16×110-10Г2 ГОСТ 9066-76	4	
		7		Гайка М16-10Г2 ГОСТ 9064-75	8	
		8		Шайба 16-10Г2 ГОСТ 9065-75	8	

Изм	Лист	№ докум	Подп	Дата
Разраб		Гриднева		
Пров		Воронцов		
Гл. констр.		Антонов		
Н. контр.		Куркина		
Утв		Гунько		

НМ84-769.33.000

Узел подсоединения рукава

Лит	Лист	Листов
И		1

Н.Ф. ГИАП

Формат А4

НМ84-769.30.00.047

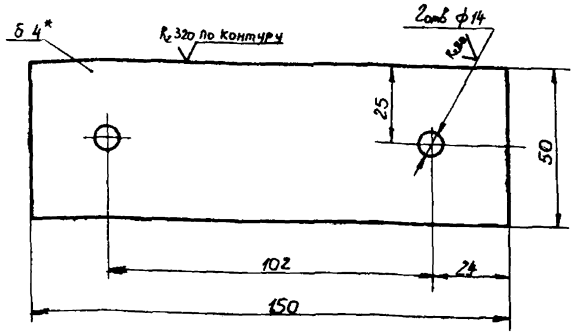

1. Неуказанные предельные отклонения размеров отверстий - по Н14, прочих - по $\pm \frac{\text{Л}14}{2}$
2. * Размер для справок

Изм	Лист	№ докум	Подп	Дата
Разраб.		Лабзина		
Пров.		Воронцов		
Гл. констр.		Антонов		
Н. контр.		Куркина		
Утв.		Гунько		

НМ84-769.30.00.047

Опора

Лит	Масса	Масштаб
И	0,2	1:1

Лист 4 ГОСТ 19903-74 / 8 Ст 3 сп 5 ГОСТ 14637-79

Лист | Листов 1

Н.Ф. ГИАП

Формат А4

НМ84-769.30.00.023

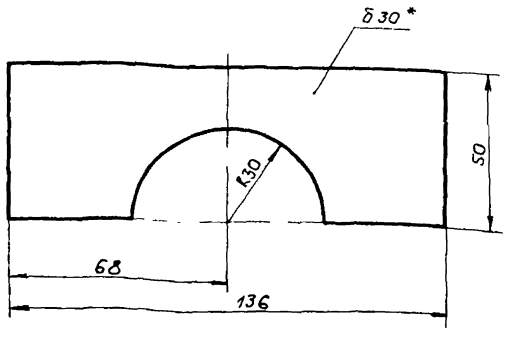

* Размер для справок

НМ84-769.30.00.023

Прокладка

Лит	Масса	Масштаб
И	0,3	

Н.Ф. ГИАП

Формат А4

НМ84-769.30.00.025

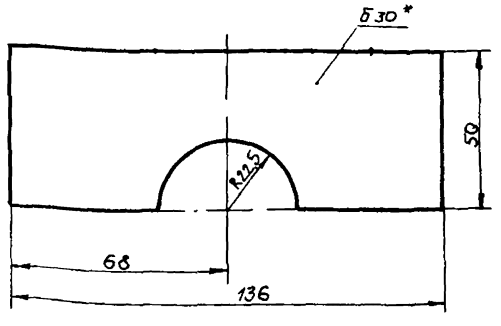

* Размер для справок

НМ84-769.30.00.025

Прокладка

Лит	Масса	Масштаб
И	0,3	1:1

Лист | Листов 1

Пластина Б, лист ТМК ГОСТ 7338-77

Ф. ГИАП

Формат А4

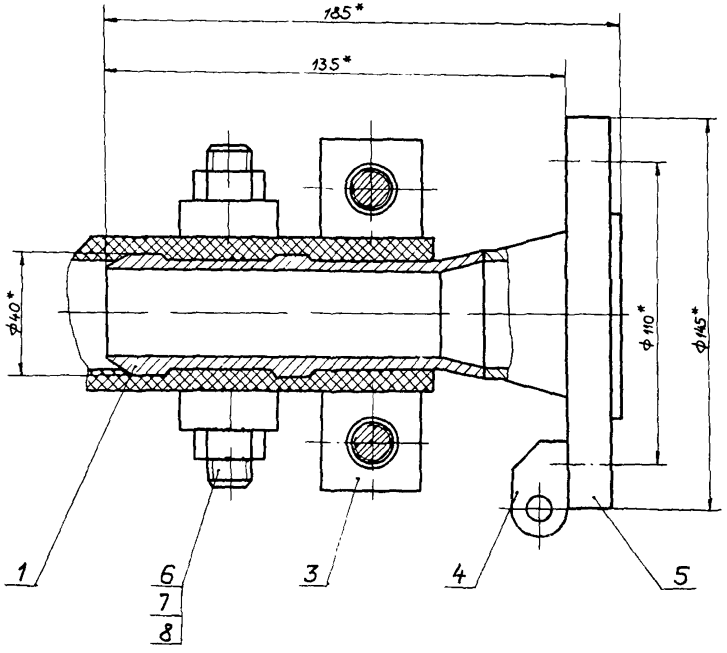

Техническая характеристика

1. Давление рабочее, МПа (кгс/см²) – 2,5 (25)
2. Температура рабочая К(°С) 240–303 (минус 33 – +40)
3. Среда жидкий и газообразный аммиак

Характеристика среды токсичная, взрывоопасная, пожароопасная, не коррозионная

Технические требования

1. Конструкция сварная Сварка электродуговая Конструктивные элементы сварных швов по ГОСТ 16037-80 Электроды Э50А по ГОСТ 9467-75
2. * Размеры для справок.

				НМ 84-769.33.000 СБ			
Изм.	Лист	№ докум.	Подпись	Дата	Узел подсоединения рукава Сборочный чертеж	Лит.	Масса	Масштаб
Разраб.		Дрибинец				И	5,5	1:1
Пров.		Боронцов				Лист	Листов 1	
Гл. констр.		Антонов				Н.Ф. ГИАП		
Н. контр.		Куркина						
Утв.		Гунько						

Копировал Макрушина Формат А2

НМ84-769.33.003

Типовое проект реш 705-4 094 87 Альбом 8 ч I

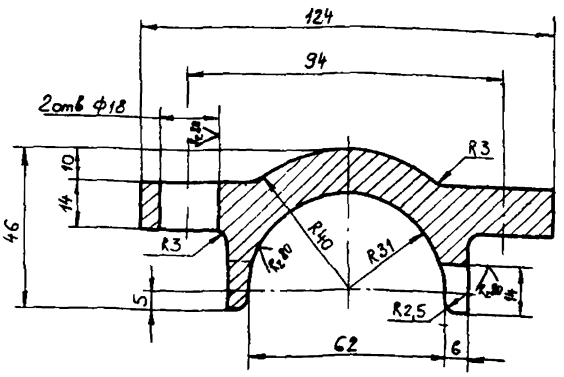

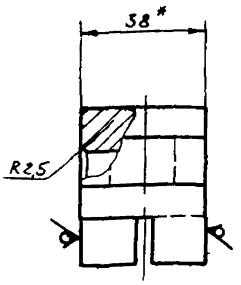

1. Неуказанные предельные отклонения размеров отверстий – по H14, валов – по h14, прочих по $\pm \frac{\pi 14}{2}$
2. * Размер для справок

					НМ84-769.33.003			
Изм	Лист	№ докум.	Подп.	Дата	Полухомут	Лит	Масса	Масштаб
Разраб.		Гриднева				И	0,5	1:1
Пров.		Воронцов				Лист	Листов 1	
Гл. констр.		Антонов			Лист 38 ГОСТ 19903-74 / 10Г2 ГОСТ 1577-81	Н.Ф. ГИАП		
Н. контр.		Куркина						
Утв.		Гунько						

Инв. № подл. | Подп. и дата | Взам. инв. № | Инв. № дубл. | Подп. и дата

формат А3

НМ84-769.33.004

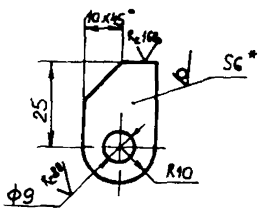

1. * Размер для справок
2. Неуказанные предельные отклонения размеров отверстий – по H14, прочих по $\pm \frac{\pi 14}{2}$

					НМ84-769.33.004			
Изм	Лист	№ докум.	Подп.	Дата	Ухо	Лит	Масса	Масштаб
Разраб.		Гриднева				И	0,026	1:1
Пров.		Воронцов				Лист	Листов 1	
Гл. констр.		Антонов			Лист 5 ГОСТ 19903-74 / 09Г2 ГОСТ 19282-73	Н.Ф. ГИАП		
Н. контр.		Куркина						
Утв.		Гунько						

Инв. № подл. | Подп. и дата | Взам. инв. № | Инв. № дубл. | Подп. и дата

формат А4

НМ84-769.33.001

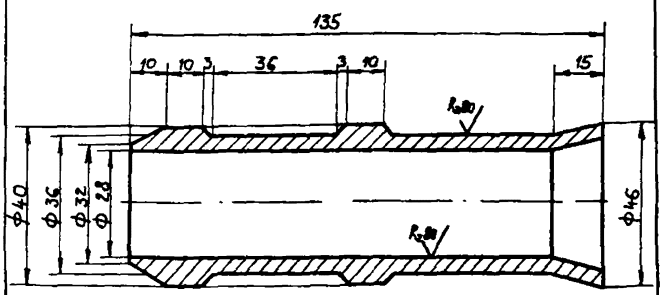

Неуказанные предельные отклонения размеров отверстий – по H14, валов – по h14, прочих по $\pm \frac{\pi 14}{2}$.

					НМ84-769.33.001			
Изм	Лист	№ докум.	Подп.	Дата	Наконечник	Лит	Масса	Масштаб
Разраб.		Гриднева				И	0,33	1:1
Пров.		Воронцов				Лист	Листов 1	
Гл. констр.		Антонов			Круг 48-В ГОСТ 2590-71 / 10Г2 ГОСТ 4543-71	Н.Ф. ГИАП		
Н. контр.		Куркина						
Утв.		Гунько						

Инв. № подл. | Подп. и дата | Взам. инв. № | Инв. № дубл. | Подп. и дата

Копировал Гаврилина

формат

Типовое проект реш 705-4-094 Альбом 8 ч I

Форм	Зона	Поз	Обозначение	Наименование	Кол	Прим
				Документация		
А2			НМ84-761.19.00.000 СБ	Сборочный чертеж		
				Сборочные единицы		
А4		1	НМ84-761.19.01.000	Корпус	1	
				Детали		
А4		2	НМ84-761.19.00.001	Поршень	1	
А4		4	НМ84-761.19.00.002	Кольцо	1	
А4		5	НМ84-761.19.00.003	Седло	1	
Б/ч		6	НМ84-761.19.00.004	Прокладка Б-2 Ф149/106		
				Паронит ПОН ГОСТ 481-80	2	0,035 кг
				Стандартные изделия		
		8		Болт М20 х 70 14Х17Н2 ГОСТ 7798-70	16	0,244 кг
		9		Гайка М20 14Х17Н2 ГОСТ 5915-70	16	0,063 кг
		10		Фланец 3-100-25 10Г2 ГОСТ 12821-80	2	6,27 кг

Изм	Лист	№ докум.	Подп.	Дата
Разраб		Дмитриева		
Пров.		Воронцов		
Гл. конструк		Антонов		
Н. контр		Куркина		
Утв.		Гунько		

НМ84-761.19.00.000

Клапан скоростной

Лит	Лист	Листов
И		1

Н.Ф ГИАП

формат А4

НМ84-761.19.00.002

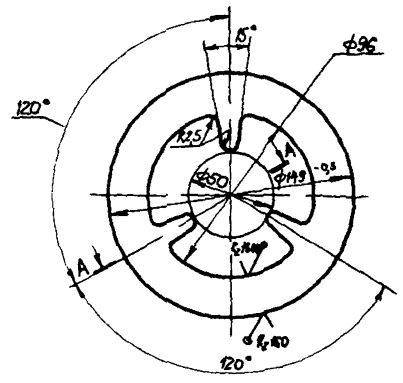

А-А повернуто

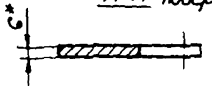

1. Неуказанные предельные отклонения размеров отверстий - по Н14, прочих - по $\pm \frac{\text{Jт}14}{2}$
2. * Размер для справок

Изм	Лист	№ докум.	Подп.	Дата
Разраб		Дмитриева		
Пров		Воронцов		
Гл. конструк		Антонов		
Н. контр		Куркина		
Утв.		Гунько		

НМ 84-761.19.00.002

Кольцо

Лит	Масса	Масштаб
И	0,47	1:2

Лист 6 ГОСТ 19904-74 / 10Г2 ГОСТ 1542-71

Лист | Листов 1

Н.Ф ГИАП

формат А4

НМ84-761.19.00.00

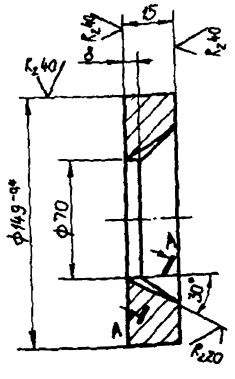

А-А повернуто
М1:1

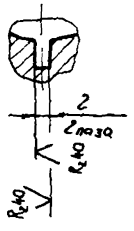

Неуказанные предельные отклонения размеров отверстий - по Н14, прочих - по $\pm \frac{\text{Jт}14}{2}$

НМ84-761.19.00.003

Седло

Лит	Масса	Масштаб
И	1,6	1:2

Лист | Листов 1

Сталь 10Г2 ГОСТ 4543-71

Н.Ф ГИАП

формат А4

НМ84-761.19.00.001

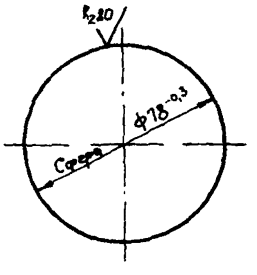

НМ84-761.19.00.001

Поршень

Лит	Масса	Масштаб
И	1,946	1:2

Лист | Листов 1

Сталь 10Г2 ГОСТ 4543-71

Н.Ф. ГИАП

Копировал Матрюшина

формат А4

Типовое проект реш 705-4-094 87 Альбом 4 I

Таблица штуцеров

Обозначение	Наименование	Кол	Проход усл D_y, мм	Давление усл. P_y кгс/см²	Давление усл. P_y МПа
А	Вход жидкого аммиака	1	100	25	2,5
Б	Выход жидкого аммиака	1	100	25	2,5

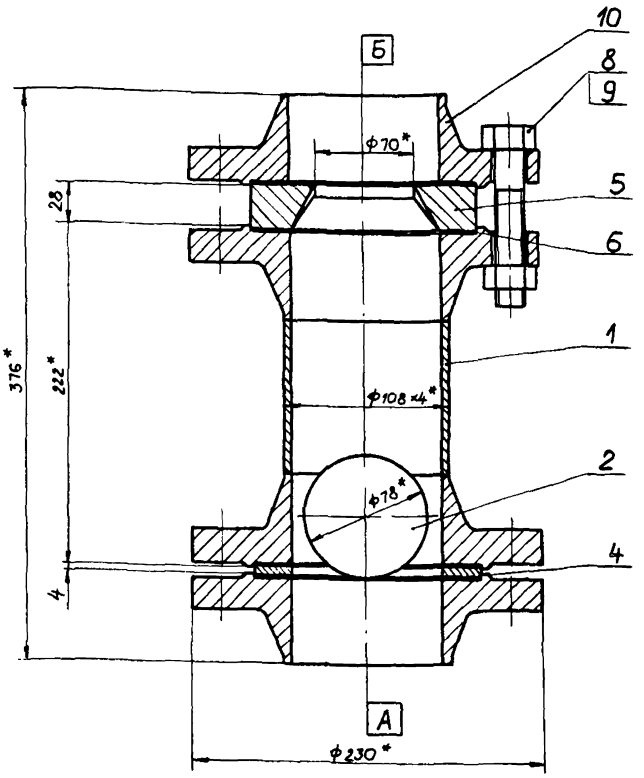

Технические требования

1. Клапан изготовить и испытать в соответствии с „Правилами устройства и безопасной эксплуатации трубопроводов для горючих, токсичных и сжиженных газов" (ПУГ-69)
2. Клапан испытать гидравлически давлением 25 кгс/см²
3. Клапан окрасить. Покрытие – эмаль ХВ-124, серая ГОСТ 10144-74 IV $Ж_2$
4. Рабочее положение клапана – вертикальное
5. На патрубке нанести указатель направления потока несмываемой краской.
6. * Размеры для справок

Техническая характеристика

1. Назначение. Клапан скоростной предназначен для отсечения потока жидкого аммиака при увеличении скорости в трубопроводе более 4 м/сек
2. Давление рабочее, МПа (кгс/см²) – 1,6 (16)
3. Температура рабочая, К (°С) – 233–313 (минус 40–+40)
4. Среда – жидкий аммиак
5. Характеристика среды – взрывоопасная, токсичная, не коррозионная, пожароопасная
6. Пропускная способность, м³/час – 72
7. Масса поршня, кг – 1,946
8. Габариты, мм 376×230

Изм	Лист	№ докум	Подп	Дата	НМ84-761.19.00.000 СБ
Разраб		Дмитриева		12.04.86	Клапан скоростной Сборочный чертеж
Провер		Воронцов			
Гл. констр		Антонов			
Н. контр		Куркина			
Утв		Гунько			

Лит.	Масса	Масштаб
К		1:2
Лист	Листов 1	

Н.Ф. ГИАП

Копировал Митрохина

Формат А1

Инв. № подл. | Подп. и дата | Взам. инв. № | Инв. № дубл. | Подп. и дата

2272-08

Типовое проект реш 705-4-094.87 Альбом 8 кл

Формат	Зона	Поз	Обозначение	Наименование	Кол	Примеч
				Документация		
А3			НМ 84-761.19.01.000 СБ	Сборочный чертеж		
				Детали		
Б/ч		1	НМ 84-761.19.01.002	Патрубок $\ell = 100$		
				Труба $\frac{108 \times 4 \text{ ГОСТ } 8732\text{-}78}{\text{В } 10\text{Г2 ГОСТ } 8731\text{-}74}$	1	1,03 кг
				Стандартные изделия		
		2		Фланец 3-100-25 10Г2 ГОСТ 12821-80	2	6,27 кг

Изм	Лист	№ докум.	Подп.	Дата
Разраб		Амитриева		
Пров.		Воронцов		
Гл. конструк.		Антонов		
Н. контр.		Куркина		
Утв.		Гунько		

НМ 84-761.19.01.000

Корпус

Лит	Лист	Листов
И		1

Н.Ф. ГИАП

формат А4

НМ 84-769.30.00.041

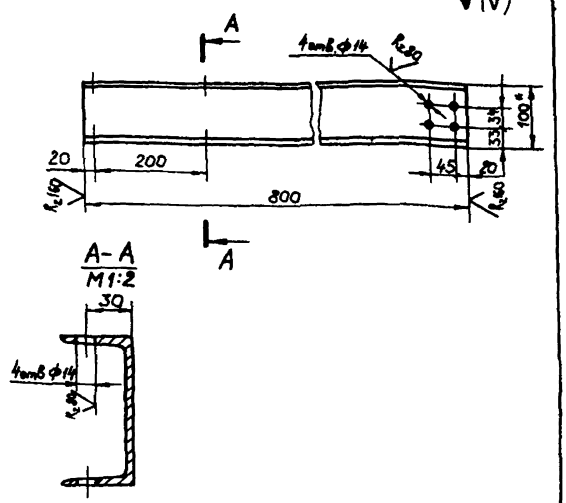

1.* Размер для справок.
2. Предельные отклонения размеров отверстий - по Н14, прочих - по $\pm \frac{JT14}{2}$

Изм	Лист	№ докум.	Подп	Дата
Разраб		Амитриева		
Пров.		Воронцов		
Гл. конструк.		Антонов		
Н. контр.		Куркина		
Утв.		Гунько		

НМ 84-769.30.00.041

Балка

Лит	Масса	Масштаб
И	6,9	1:5

Лист | Листов 1

Швемер 10 ГОСТ 8210-72 / В Ст3 кл2 ГОСТ 535-79

Н.Ф. ГИАП

формат А4

НМ 84-761.19.01.000 СБ

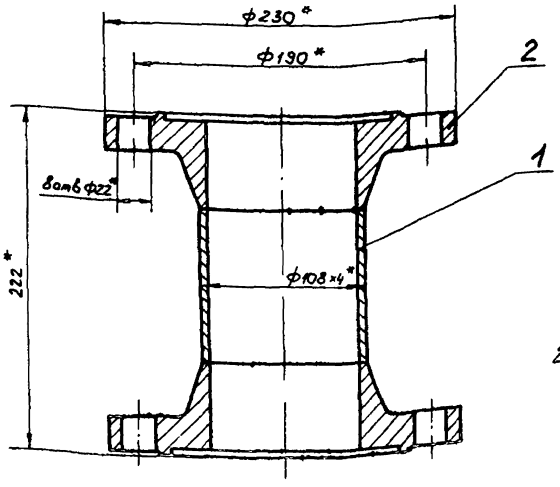

1. Конструкция сварная Сварка ручная электродуговая Конструктивные элементы сварных швов выполнить по ГОСТ 16037-80 Электроды Э50А ГОСТ 9467-75
2.* Размеры для справок

Изм	Лист	№ докум.	Подп.	Дата
Разраб		Амитриева		
Пров		Воронцов		
Гл. конструк.		Антонов		
Н. контр		Куркина		
Утв		Гунько		

НМ 84-761.19.01.000 СБ

Корпус
Сборочный чертеж

Лит	Масса	Масштаб
И	13,6	1:2

Лист | Листов 1

Н.Ф. ГИАП

Копировал Митрюхина

формат А3

Типовое проект реш 705-4-094 87 Альбом 8 ч I

Формат	Зона	Поз	Обозначение	Наименование	Кол	Примеч
Б4		40	НМ84-769.47.00.040	Стойка $l_{заг}$ = 1650		
				Труба 57×3,5 ГОСТ 10704-76 / В20 ГОСТ 10705-80	1	7,62кг
А4		41	НМ84-769.47.00.041	Корпус	1	
А4		42	НМ84-769.47.00.042	Хомут	2	
А4		43	НМ84-769.47.00.043	Стержень	1	
А4		44	НМ84-769.47.00.044	Переход	1	
Б4		45	НМ84-769.47.00.045	Прокладка ф 57/29		
				Паронит ПОН2		
				ГОСТ 481-80	1	0,013кг
				Стандартные изделия		
		49		Фланец 1-25-16-ВСт3сп5		
				ГОСТ 12820-80	1	1,17кг
		50		Болт 1,2 М12×300 ВСт3сп5		
				ГОСТ 24379 1-80	9	0,34кг
		51		Муфта 15		
				ГОСТ 8966-75	1	0,067кг
		52		Болт М12×50 46		
				ГОСТ 7798-70	4	0,06кг
		53		Винт ВМ6-6g×12 46		
				ГОСТ 14 91-80	3	0,005кг
		54		Винт М6×12.46		
				ГОСТ 1476-84	2	0,005кг
		55		Винт М10×20 46		
				ГОСТ 17475-80	2	0,023кг
		57		Шуруп А4×30		
				ГОСТ 1145-80	44	0,001кг

Подп. и дата | Инв. № дубл. | Взам. инв. № | Подп. и дата | Инв. № подл.

Изм. | Лист | № докум. | Подп. | Дата

НМ84-769.47.00.000 — Лист 3

Формат А4

Формат	Зона	Поз	Обозначение	Наименование	Кол	Примеч
		58		Контргайка 15		
				ГОСТ 8968-75	3	0,037кг
		59		Гайка М6.5		
				ГОСТ 5915-70	1	0,0024кг
		60		Гайка М12.5		
				ГОСТ 5915-70	22	0,015кг
		62		Шайба 1,6×1,6 01.016		
				ГОСТ 11371-78	2	0,001кг
				Прочие изделия		
		64		Кран КРТВ 15		
				ГОСТ 10944-75	1	0,4кг
				Материалы		
		65		Настил		
				пиломатериалы	м³	
				ГОСТ 8486-66	0,02	13,0кг
		66		Уголок 40×40×4-Б ГОСТ 8509-72 / ВСт3кп2-I-ГОСТ 535-79	пп 3,8	2,42кг
		67		Уголок 32×32×4-Б ГОСТ 8509-72 / ВСт3кп2-I-ГОСТ 535-79	пп 3,6	1,9кг

Подп. и дата | Инв. № дубл. | Взам. инв. № | Подп. и дата | Инв. № подл.

Изм. | Лист | № докум. | Подп. | Дата

НМ84-769 47 00 000 — Лист 4

Формат А4

Формат	Зона	Поз	Обозначение	Наименование	Кол	Примеч
А4		19	НМ84-769.47.00.019	Ось	4	
А4		20	НМ84-769.47.00.020	Стержень	1	
А4		21	НМ84-769.47.00.021	Стержень	1	
А3		22	НМ84-769.47.00.022	Рычаг	1	
А3		23	НМ84-769.47.00.023	Наконечник	1	
А4		24	НМ84-764.47.00.024	Муфта	1	
Б4		25	НМ84-769.47.00.025	Шайба ф 30/13 S=10		
				Круг 30-В ГОСТ 2590-71 / ВСт3кп2-II ГОСТ 535-79	1	0,043кг
Б4		26	НМ84-769.47.00.026	Шайба ф20/13 S=2		
				Круг 20-В ГОСТ 2590-71 / ВСт3кп2 II ГОСТ 535-79	4	0,003кг
А4		27	НМ84-769.47.00.027	Серьга	3	
А4		28	НМ84-769.47.00.028	Палец	1	
А4		29	НМ84-769.47.00.029	Подушка	2	
А3		30	НМ84-769.47.00.030	Противовес	1	
Б4		31	НМ84-769.47.00.031	Отвод $l_{заг}$ = 800		
				Труба 18×1 ГОСТ 10704-76 / В20 ГОСТ 10705-80	1	0,34кг
А4		32	НМ84-769.47.00.032	Стояк	1	
А4		33	НМ84-769.47.00.033	Стояк	1	
А4		34	НМ84-769.47.00.034	Патрубок	1	
А4		35	НМ84-769.47.00.035	Отвод	1	
Б4		36	НМ84-769.47.00.036	Патрубок $l_{заг}$ = 50		
				Труба 32×2,5 ГОСТ 10704-76 / В20 ГОСТ 10705-80	1	
Б4		37	НМ84-769.47.00.037	Стойка l = 1360		
				Труба 20×2 ГОСТ 10704-76 / В20 ГОСТ 10705-80	1	1,21кг
Б4		38	НМ84-769.47.00.038	Стойка l = 1075		
				Труба 20×2 ГОСТ 10704-76 / В20 ГОСТ 10705-80	1	0,95кг
А4		39	НМ84-769.47.00.039	Кожух	1	

Подп. и дата | Инв. № дубл. | Взам. инв. № | Подп. и дата | Инв. № подл.

Изм. | Лист | № докум. | Подп. | Дата

НМ84-769.47.00.000 — Лист 2

Формат А4

Формат	Зона	Поз	Обозначение	Наименование	Кол	Примеч
				Документация		
А2			НМ84-769.47.00.000 СБ	Сборочный чертеж		
				Детали		
А4		1	НМ84-769.47.00.001	Стакан	1	
А4		2	НМ84-769.47.00.002	Дно	1	
Б4		3	НМ84-769.47.00.003	Шайба ф 8/5		
				Лист 2 ГОСТ 19903-74 / ВСт3кп2 ГОСТ 16523-70	2	
А4		4	НМ84-769.47.00.004	Шайба	2	
Б4		5	НМ84-769.47.00.005	Ребро 10×10		
				Лист 5 ГОСТ 19903-74 / ВСт3кп2 ГОСТ 14637-13	2	0,02кг
Б4		6	НМ84-769.47.00.006	Ребро 13×10		
				Лист 3 ГОСТ 19903-7, / ВСт3кп2 ГОСТ 16523-70	4	0,01кг
А4		7	НМ84-769.47.00.007	Хомут	1	
А4		8	НМ84-769.47.00.008	ось	4	
А4		9	НМ84-769.47.00.009	Плита	1	
А4		11	НМ84-769.47.00.011	Ребро	1	
А4		12	НМ84-769.47.00.012	Кронштейн	1	
А4		13	НМ84-769.47.00.013	Ребро	2	
А4		14	НМ84-769.47.00.014	Кронштейн	1	
А4		15	НМ84-769.47.00.016	Ребро	1	
А4		16	НМ84-769.47.00.016	Косынка	1	
А4		17	НМ84-769.47.00.017	Плита	1	
А4		18	НМ84-769.47.00.018	Вилка	1	

Подп. и дата | Инв. № дубл. | Взам. инв. № | Подп. и дата | Инв. № подл.

Изм. | Лист | № докум. | Подп. | Дата

НМ84-769.47.00.000

Разраб.	Алексеева	[illegible]	
Пров.	Воронцов	[illegible]	
Гл. констр.	Антонов	[illegible]	
Н. контр.	Куркина	[illegible]	
Утв.	Тунько	[illegible]	

Фонтанчик аварийный

Лит. | Лист 4

НФ ГИАП

Копировал Питрюхина

Формат А4

Типовое проект реш 705-4-094 87 Альбом 8 V I

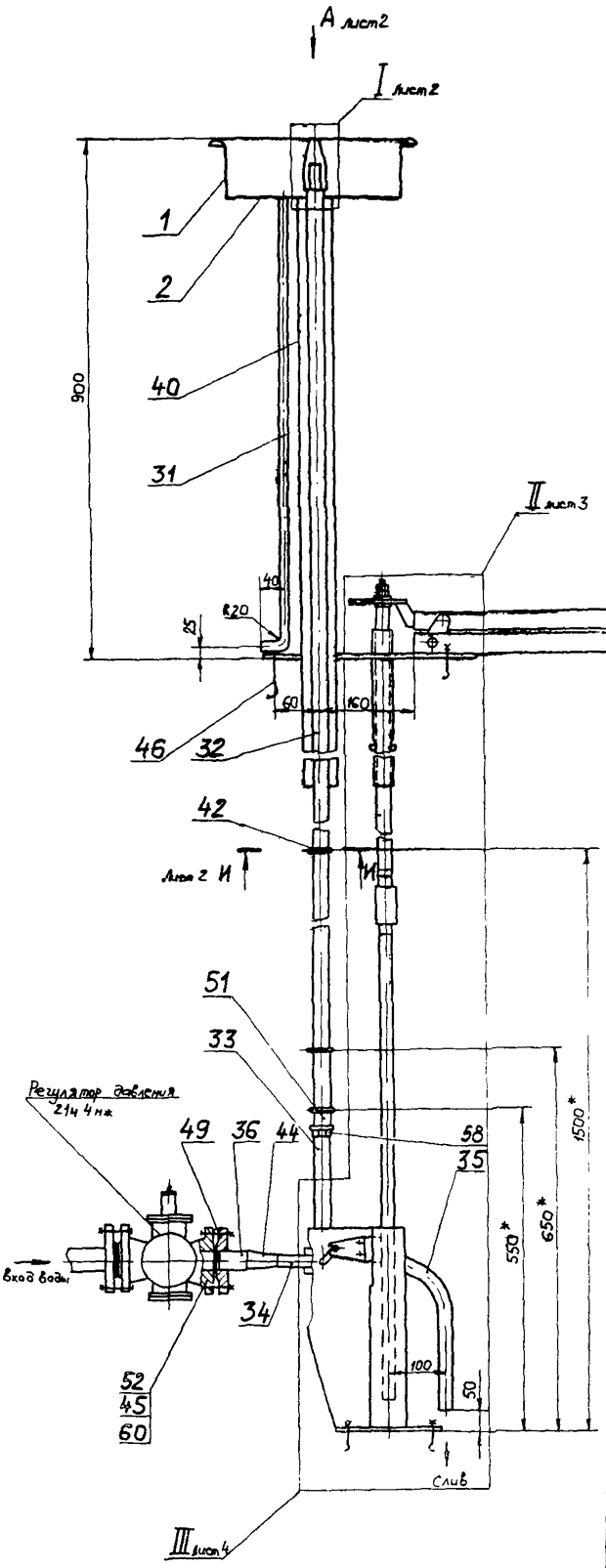

Техническая характеристика

1. Давление рабочее, МПа (кгс/см²) – 0,6 (6,0)
2. Температура окружающего воздуха, к (°с) 291–243 (+18 – минус 30)
3. Среда – вода
4. Характеристика среды – не взрывоопасная, не пожароопасная, не токсичная, не коррозионная
5. Ход поршня, мм – 40

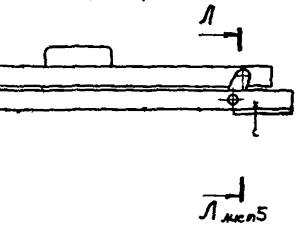

Технические требования

1. Конструкция сварная Сварка ручная электродуговая Конструктивные элементы сварных швов по ГОСТ 5264-80
   Электроды Э46А ГОСТ 9467-75
2. Поверхности деталей из углеродистой стали (кроме трущихся) окрасить Покрытие ХВ-124, серая ГОСТ 10144-74 V ж₂
3. Трущиеся поверхности смазывать 1раз в месяц смазкой ЦИАТИМ201 ГОСТ 6267-74
4. Место крепления противовеса поз. 30 к рычагу поз. 22 определить при регулировке
5. Предусмотреть стойки под поз. 42 и 29 и регулятор давления
6. * Размеры для справок.
7. Ход стержня регулируется муфтой поз. 24
8. ** Размер уточнить

Изм.	Лист	№ докум.	Подп.	Дата	НМ 84-769.47.00.000СБ			
Разраб.		Алексеева		07.07.86	Фонтанчик аварийный Сборочный чертеж	Лит.	Масса	Масштаб
Пров.		Воронцов		07.07.86		И	75,0	1:5
Гл. констр.		Антонов		07.07.86		Лист 1	Листов 5	
Н. контр.		Куркина		07.07.86		Н.Ф. ГИАП		
Утв.		Гунько		07.07.86				

Копировал: Митрохина

Формат А2

Инв. № подл. | Подп. и дата | Взам. инв. № | Инв. № дубл. | Подп. и дата

Типовое проект реш 705-4-094 87 Альбом 8 ф I

Вид А лист 1

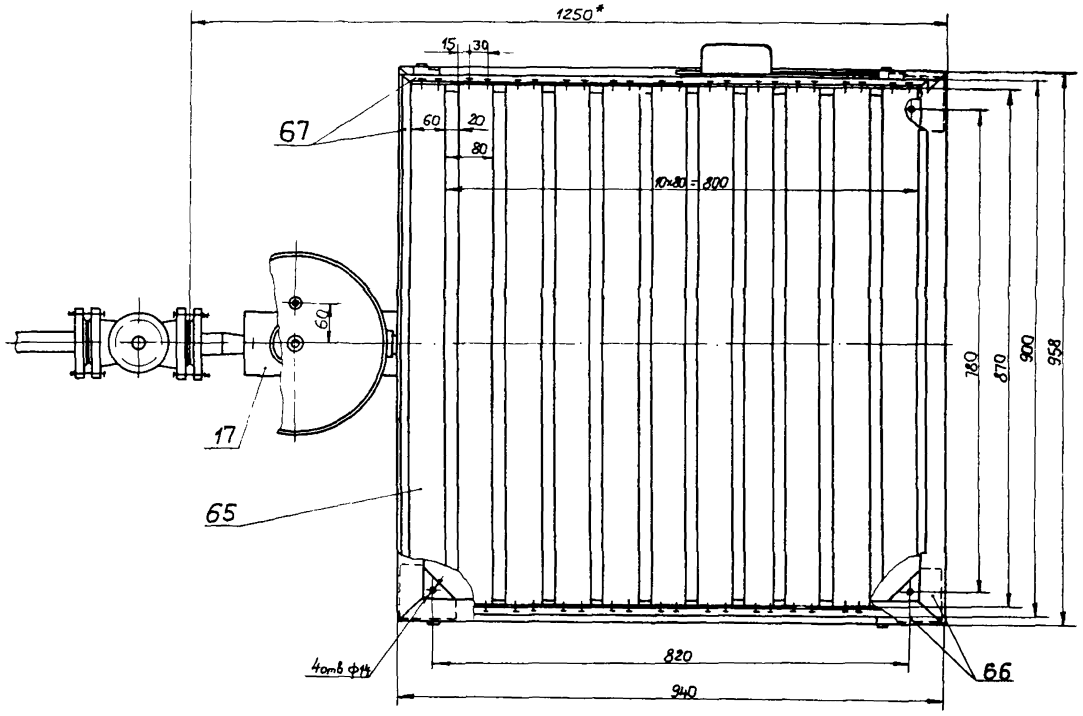

I лист 1
М1 1

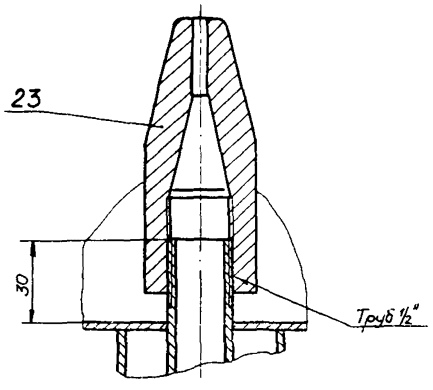

И-И лист 1

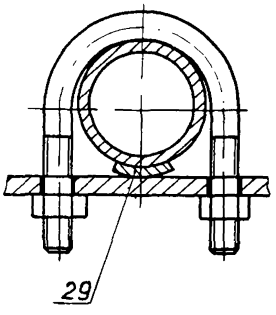

Изм	Лист	№ докум.	Подп.	Дата
Разраб.		Алексеева		
Пров.		Воронцов		
Т. контр.		Антонов		
Н. контр.		Куркина		
Утв.		Гунько		

НМ84-769.47.00.000СБ

Лит.	Масса	Масштаб

Лист 2 Листов

Копировал Митрюшина

Формат 12

Взам. инв. № | Инв. № дубл. | Подп. и дата

2272-08

48

НМ84-769.47.00.000СБ

Типовое проект. 705-4-0 Альбом 8 ч I

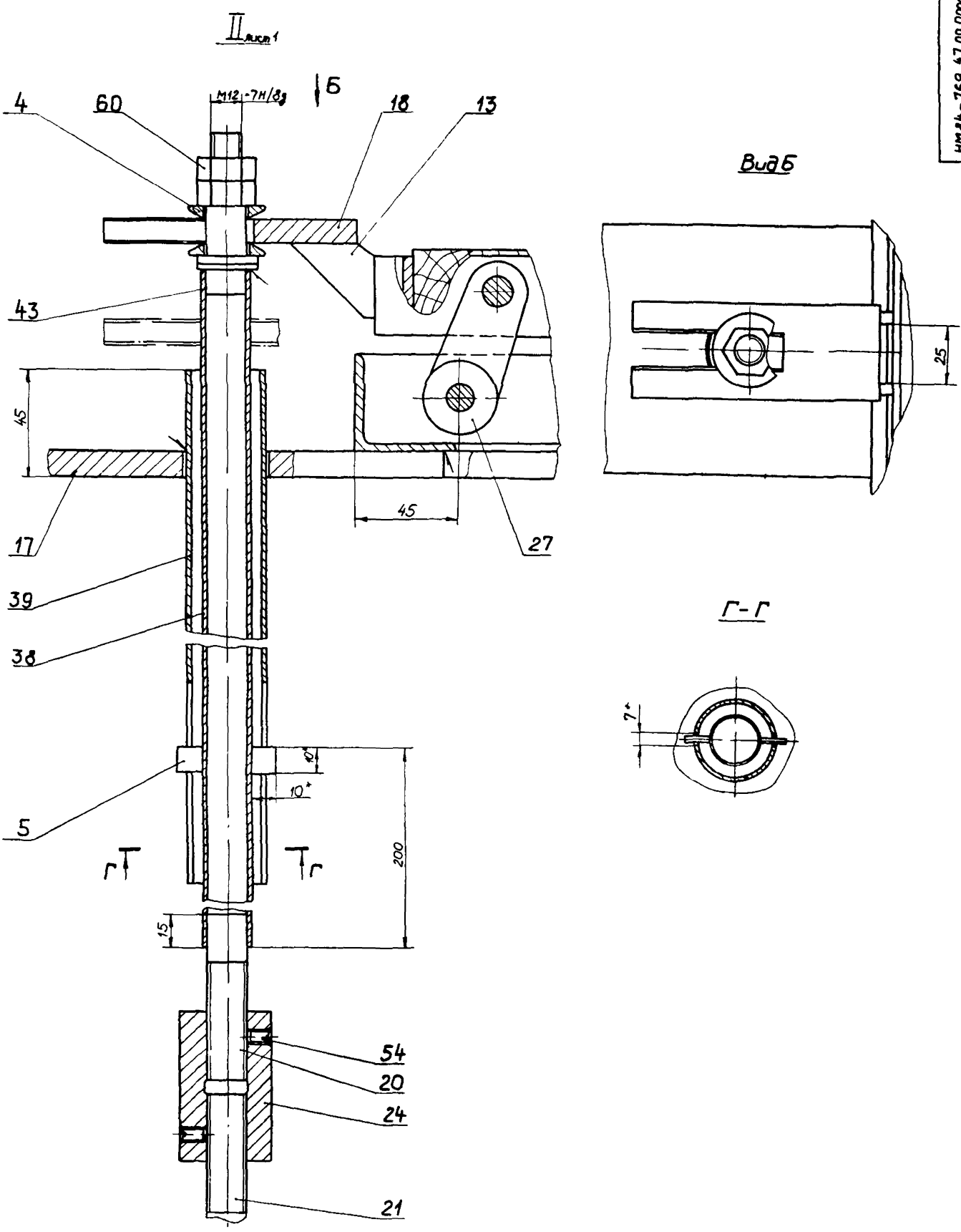

					НМ 84-769.47.00.000СБ		
Изм	Лист	№ докум.	Подп.	Дата		Лит	Масса	Масштаб
Разраб.		Алексеева		02.07.86				1:1
Пров.		Воронцов		02.07.86		Лист 3	Листов	
Гл. констр.		Антонов		02.07.86				
Н. контр.		Куркина		02.07.86				
Утв.		Гунько		02.07.86				

Копировал Митрохина

Формат А2

Инв. № подл. | Подп. и дата | Взам. инв. № | Инв. № дубл. | Подп. и дата

НМ 84 - 769.47.00.000 СБ

Типовое проект реш 705 4-094 87 Альбом 8 4 I

III лист 1

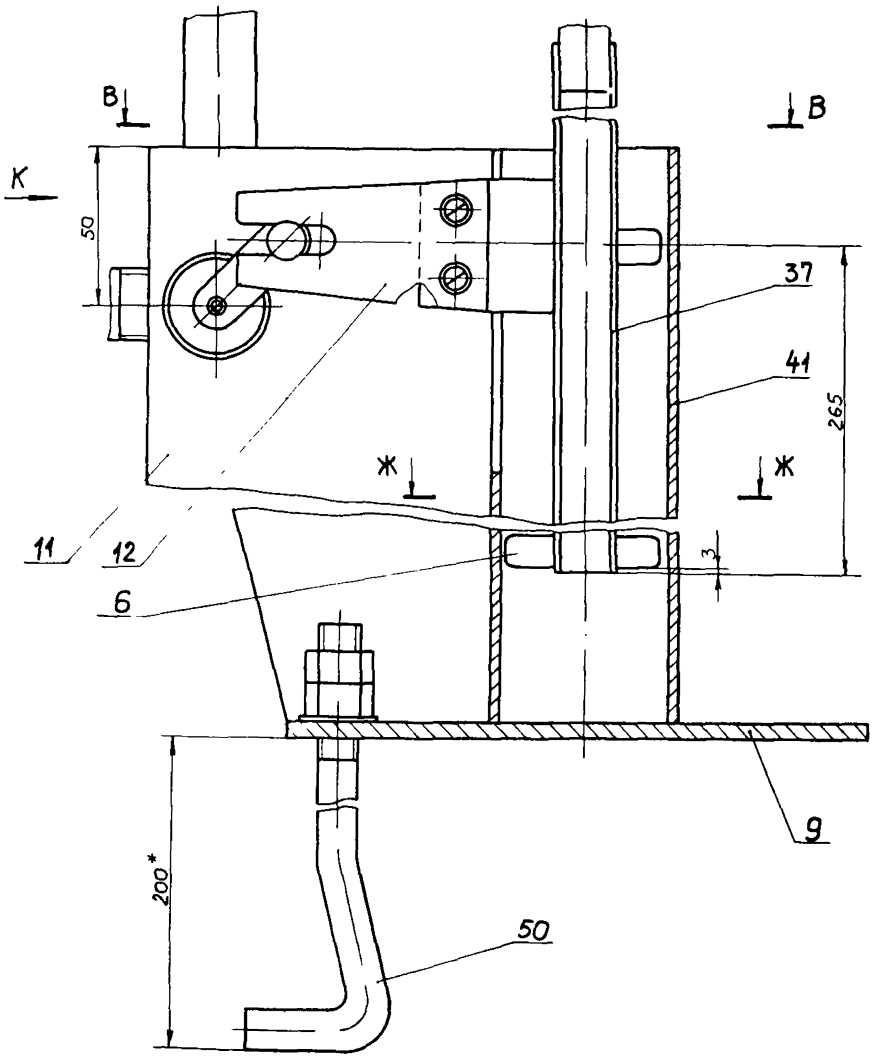

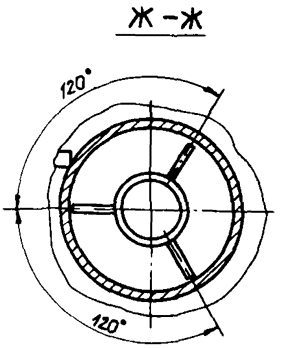

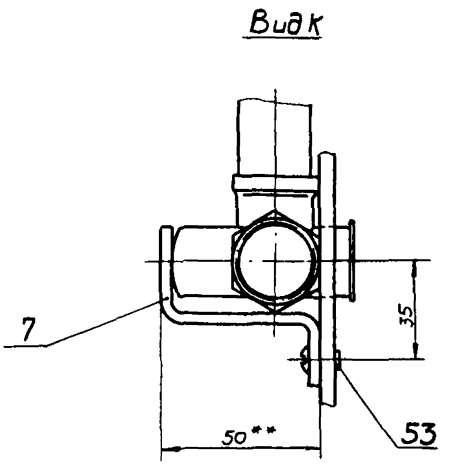

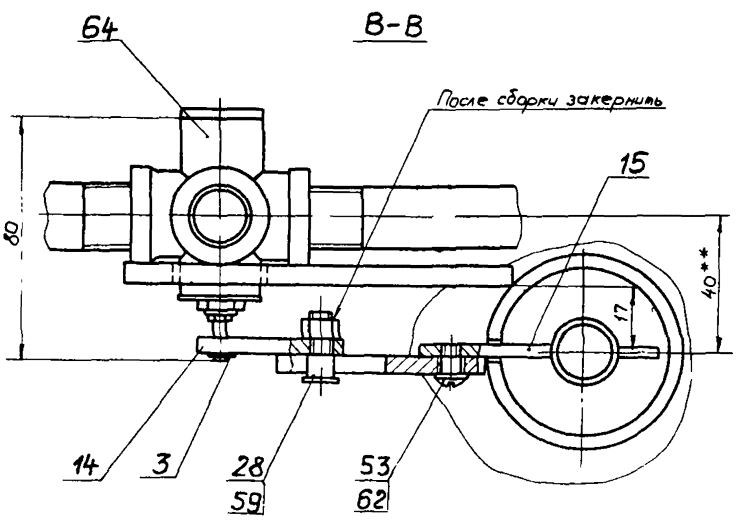

					НМ84-769.47.00.000 СБ		
Изм	Лист	№ докум	Подп	Дата		Лит	Масса	Масштаб
Разраб.		Алексеева		07.07.86				
Пров.		Воронцов				Лист 4	Листов	
Гл. конструк.		Антонов						
Н. контр.		Куркина		10.07.86				
Чл.								

Копировал Митрофанова

Инв. № подл. | Подп. и дата | Взам. инв. № | Инв. № дубл. | Подп. и дата

Типовое проект. реш. 705-4-094 87 Альбом 8 и I

НМ84-769.47.00.000СБ

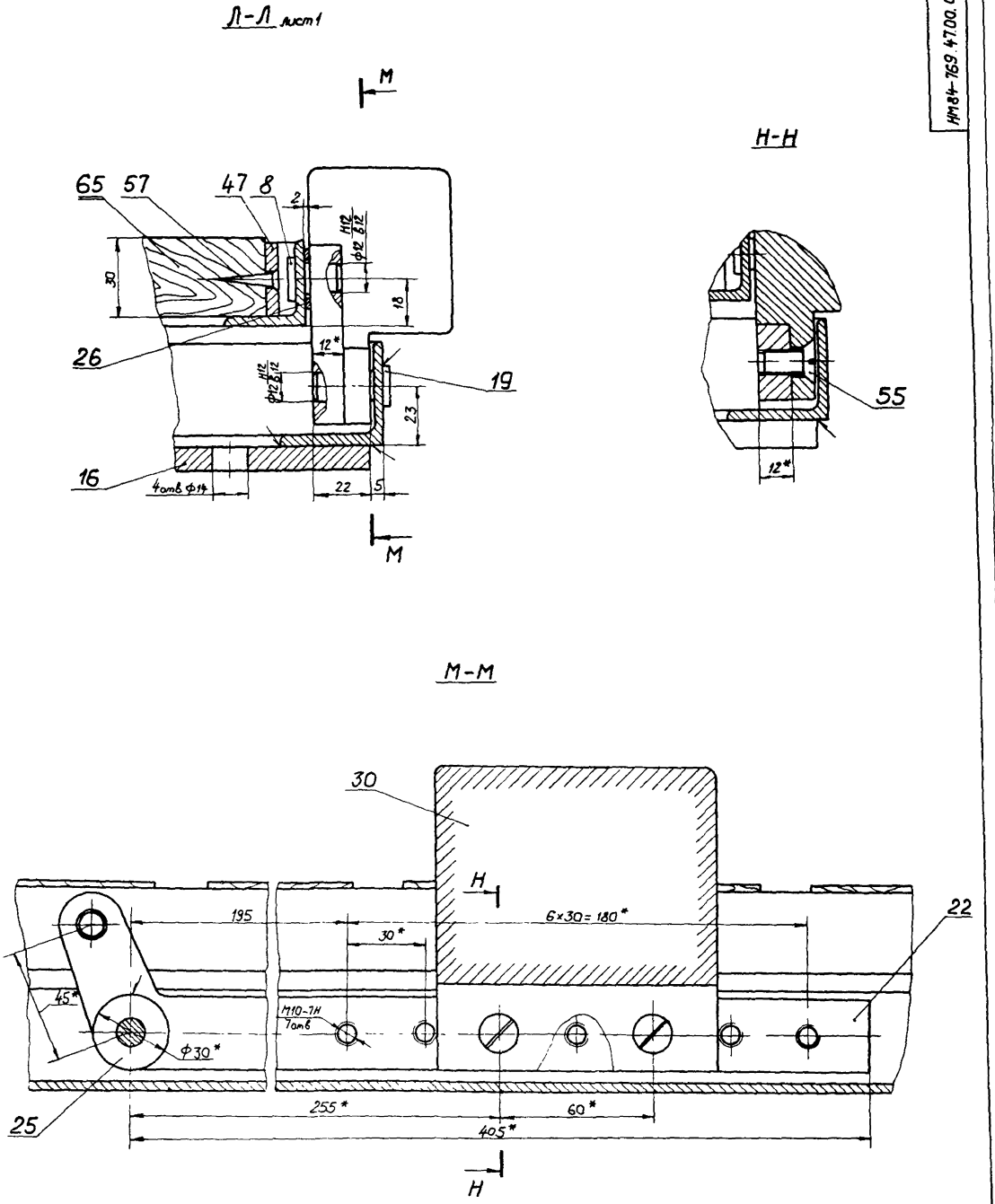

					НМ84-769.47.00.000СБ			
Изм	Лист	№ докум.	Подп	Дата		Лит	Масса	Масштаб
Разраб		Алексеева		02.01.86				
Пров.		Воронов		02.01.86		Лист 5	Листов	
Гл. конструктор		Антонов		02.01.86				
Н. контр.		Куркина		02.01.86				
Утв.		Гунько		02.01.86				

Копировал Митрошина формат А2

Инв. № подл. | Подп. и дата | Взам. инв. № | Инв. № дубл. | Подп. и дата

2272-08

Типовое проект реш 705-4-094 87 Альбом 8 ч I

НМ84-769.47.00.001

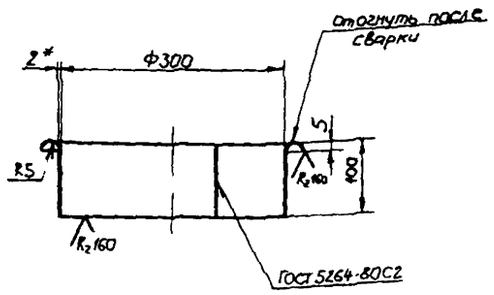

1. Сварка ручная электродуговая Электроды Э46А ГОСТ 9467-75.
2. Неуказанные предельные отклонения размеров: $\pm\frac{\pi 14}{2}$
3. Размеры заготовки 948 × 112 мм
4. * Размер для справок

				НМ84-769.47.00.001			
Изм	Лист	№ докум	Подп.	Дата	Стакан	Лит	Масса	Масштаб
Разраб		Шершова				И	2,9	1:5
Пров		Воронцов				Лист	Листов 1
Гл. конструк		Антонов			Лист 2 ГОСТ 19903-74 / В Ст3 кп2 ГОСТ 16523-70	Н.Ф. ГИАП	
Н. контр.		Куркина					
Утв.		Гунько					

Формат А4

НМ84-769.47.00.002

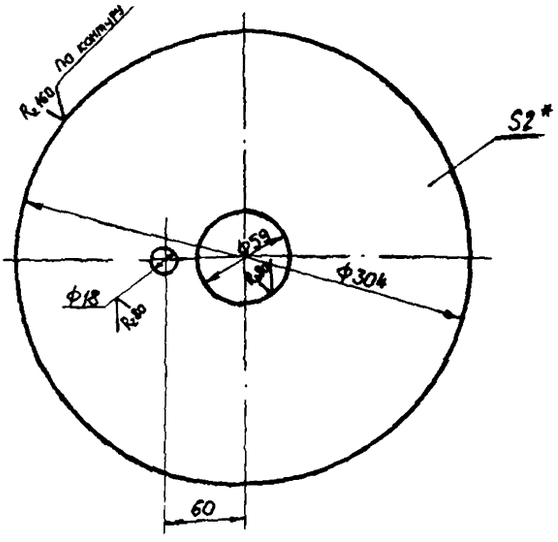

1. Неуказанные предельные отклонения размеров: отверстий Н14, валов h14, остальных $\frac{\pi 14}{2}$
2. * Размер для справок

				НМ84-769.47.00.002			
Изм	Лист	№ докум	Подп.	Дата	Дно	Лит.	Масса	Масштаб
Разраб		Шершова				И	4,4	1 2,5
Пров.		Воронцов				Лист	Листов 1
Гл. конструк		Антонов			Лист 2 ГОСТ 19903-74 / В Ст3 кп2 ГОСТ 16523-70	Н.Ф. ГИАП	
Н. контр.		Куркина					
Утв.		Гунько					

Формат А4

НМ84-769.47.00.004

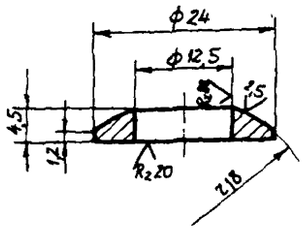

Неуказанные предельные отклонения размеров: отверстий Н14, валов h14, остальные $\pm\frac{\pi 14}{2}$

				НМ84-769.47.00.004			
Изм	Лист	№ докум	Подп.	Дата	Шайба	Лит	Масса	Масштаб
Разраб		Шершова				И	0,008	2:1
Пров		Воронцов				Лист	Листов 1
Гл. конструк		Антонов			Круг 26-В-ГОСТ 2597-71 / В Ст3 кп2-II ГОСТ 535-79	Н.Ф. ГИАП	
Н. контр.		Куркина					
Утв.		Гунько					

Формат А4

НМ84-769.47.00.007

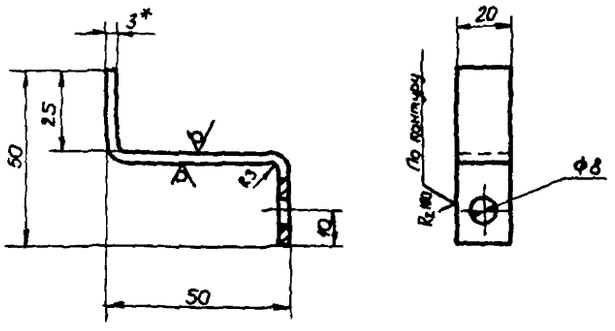

1. Неуказанные предельные отклонения размеров: отверстий Н14, остальные $\pm\frac{\pi 14}{2}$
2. Длина заготовки - 85 мм
3. * Размер для справок

				НМ84-769.47.00.007			
Изм	Лист	№ докум	Подп.	Дата	Хомут	Лит	Масса	Масштаб
Разраб		Шершова				И	0,003	1:1
Пров.		Воронцов				Лист	Листов 1
Гл. конструк		Антонов			Лист 3 ГОСТ 19903-74 / В Ст3 кп2 ГОСТ 16523-70	Н.Ф. ГИАП	
Н. контр.		Куркина					
Утв.		Гунько					

Формат А4

Типовое проект реш 705-4-094 87 Альбом 8 и I

НМ84-769.47.00.008

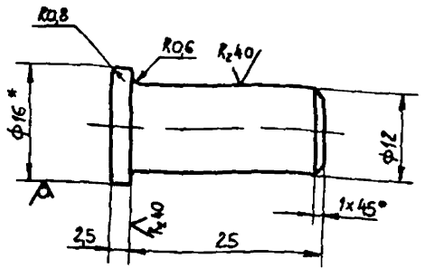

1. Неуказанные предельные отклонения размеров валов h14, остальные $\pm \frac{JT14}{2}$
2. * Размер для справок

Изм	Лист	№ докум	Подп	Дата	НМ84-769 47 00 008			
Разраб		Шершова			Ось	Лит	Масса	Масштаб
Пров		Воронцов				И	0,025	2:1
Гл. констр		Антонов				Лист	Листов 1	
Н. контр		Куркина			Круг В16 ГОСТ 2590-71 / 20 ГОСТ 1050-74	Н.Ф. ГИАП		
Утв		Гунько						

Формат А4

НМ84-769.47.00.011

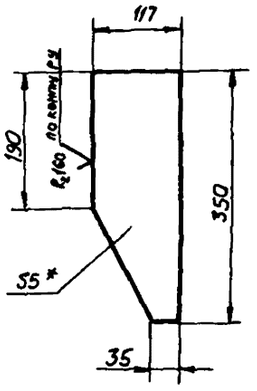

1. Неуказанные предельные отклонения размеров $\pm \frac{JT14}{2}$
2. * Размер для справок

Изм	Лист	№ докум	Подп	Дата	НМ84-769.47.00.011			
Разраб		Шершова			Ребро	Лит	Масса	Масштаб
Пров		Воронцов				И	1,34	1:5
Гл. констр		Антонов				Лист	Листов 1	
Н. контр		Куркина			Лист 5 ГОСТ 19903-74 / ВСт3сп2 ГОСТ 14637-79	Н.Ф. ГИАП		
Утв		Гунько						

Формат А4

НМ84-769.47.00.012

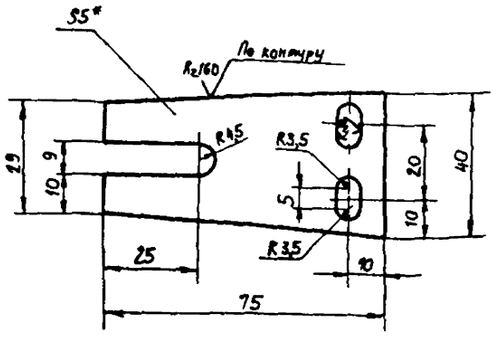

1. Неуказанные предельные отклонения размеров отверстий H14, остальные $\pm \frac{JT14}{2}$
2. * Размер для справок

Изм	Лист	№ докум	Подп	Дата	НМ84-769.47.00.012			
Разраб		Шершова			Кронштейн	Лит	Масса	Масштаб
Пров		Воронцов				И	0,09	1:1
Гл. констр		Антонов				Лист	Листов 1	
Н. контр		Куркина			Лист 5 ГОСТ 19903-74 / ВСт3кп2 ГОСТ 14637-79	Н.Ф. ГИАП		
Утв		Гунько						

Формат А4

НМ84-769.47.00.013

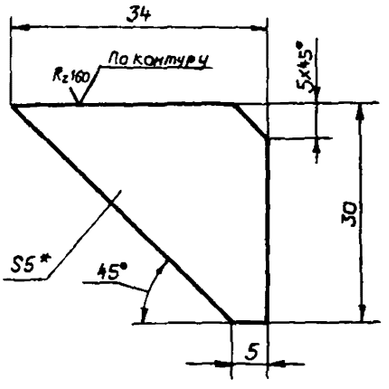

1. Неуказанные предельные отклонения размеров $\pm \frac{JT14}{2}$
2. * Размер для справок

Изм	Лист	№ докум	Подп	Дата	НМ84-769.47.00.013			
Разраб		Шершова			Ребро	Лит	Масса	Масштаб
Пров		Воронцов				И	0,024	2:1
Гл. констр		Антонов				Лист	Листов 1	
Н. контр		Куркина			Лист 5 ГОСТ 19903-74 / ВСт3кп2 ГОСТ 14637-79	Н.Ф. ГИАП		
Утв		Гунько						

Копировал Мирютина

Формат А4

Типовой проект реш 705-4-094.87 Альбом 8 ч I

НМ84-769.47.00.014

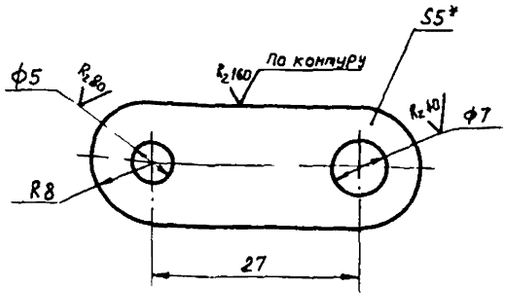

1. Неуказанные предельные отклонения размеров отверстий Н14, остальные ± IT14/2
2. * Размер для справок

НМ84-769.47.00.014

Изм.	Лист	№ докум.	Подп.	Дата
Разраб		Шершнев		
Пров		Воронцов		
Гл. констр		Антонов		
Н. контр		Куркина		
Утв		Гунько		

Кронштейн

Лит	Масса	Масштаб
И	0,04	2:1

Лист | Листов 1

Лист 5 ГОСТ 19903-74 ВСт3кп2 ГОСТ 14637-79

Н.Ф. ГИАП

Формат А4

НМ84-769.47.00.015

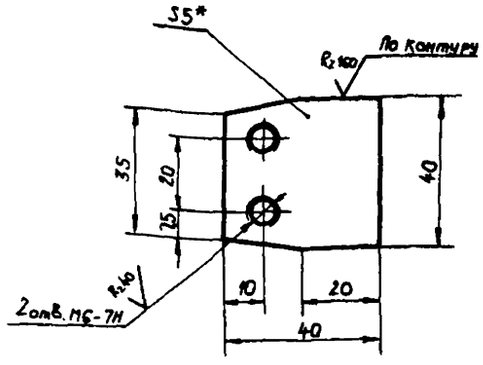

1. Неуказанные предельные отклонения размеров ± IT14/2
2. * Размер для справок.

НМ84-769.47.00.015

Изм.	Лист	№ докум.	Подп.	Дата
Разраб		Шершнев		
Пров		Воронцов		
Гл. констр		Антонов		
Н. контр		Куркина		
Утв		Гунько		

Ребро

Лит	Масса	Масштаб
И	0,06	1:1

Лист | Листов 1

Лист 5 ГОСТ 19903-74 ВСт3кп2 ГОСТ 14637-79

Н.Ф. ГИАП

Формат А4

НМ84-769.47.00.016

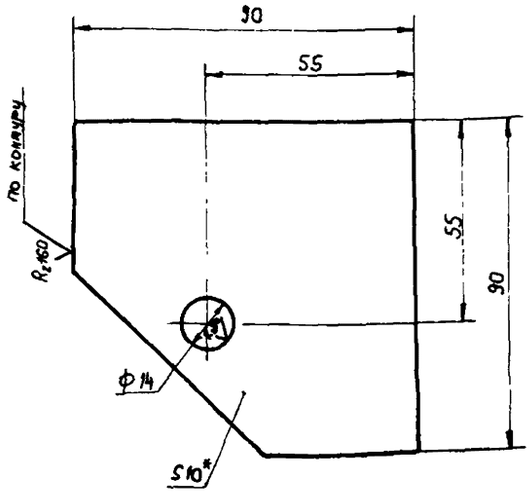

1. Неуказанные предельные отклонения размеров отверстий Н14, остальные ± IT14/2
2. * Размер для справок

НМ84-769.47.00.016

Изм.	Лист	№ докум.	Подп.	Дата
Разраб		Шершнев		
Пров		Воронцов		
Гл. констр		Антонов		
Н. контр		Куркина		
Утв		Гунько		

Косынка

Лит	Масса	Масштаб
И	0,62	1:1

Лист | Листов 1

Лист 10 ГОСТ 19903-74 ВСт3кп2 ГОСТ 14637-79

Н.Ф. ГИАП

Формат А4

НМ84-769.47.00.017

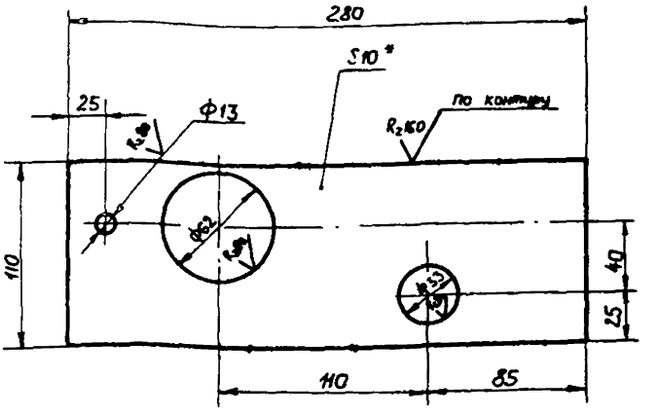

1. Неуказанные предельные отклонения размеров: отверстий Н14, остальных ± IT14/2
2. * Размер для справок

НМ84-769.47.00.017

Изм.	Лист	№ докум.	Подп.	Дата
Разраб		Шершнев		
Пров		Воронцов		
Гл. констр		Антонов		
Н. контр		Куркина		
Утв		Гунько		

Плита

Лит	Масса	Масштаб
И	1,98	1:1

Лист | Листов 1

Лист 10 ГОСТ 19903-74 ВСт3кп2 ГОСТ 14637-79

Н.Ф. ГИАП

Копировал Митрошина

Формат А4

2272-08

Типовое проект реш 705-4-094 87 Альбом 8 ч I

НМ84-769.47.00.018

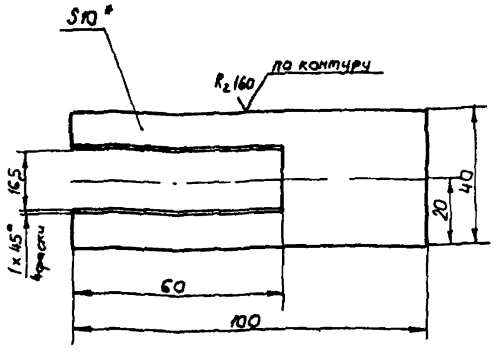

1. Неуказанные предельные отклонения размеров $\pm\frac{JT14}{2}$
2. * Размер для справок
3. Острые кромки притупить

Изм	Лист	№ докум.	Подп.	Дата	НМ84-769.47.00.018		
Разраб		Шершова			Вилка	Лит И	Масса 0,24	Масштаб 1:1
Пров.		Воронцов				Лист	Листов 1
Гл. констр.		Антонов			Лист 10 ГОСТ 19903-74 / ВСт3кп2 ГОСТ 14637-79	НФ ГИАП	
Н. контр.		Куркина					
Утв		Тунько					

Формат А4

НМ84-769.47.00.019

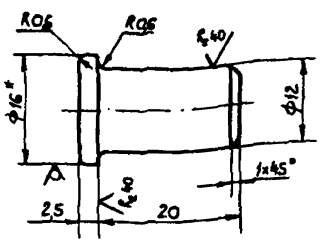

1. Неуказанные предельные отклонения размеров валов h 14, остальных $\pm\frac{JT14}{2}$
2. * Размер для справок

Изм	Лист	№ докум.	Подп.	Дата	НМ84-769.47.00.019		
Разраб		Шершова			Ось	Лит И	Масса 0,021	Масштаб 2:1
Пров		Воронцов				Лист	Листов 1
Гл. констр.		Антонов			Круг 16 ГОСТ 2590-71 / 20 ГОСТ 1050-74	НФ ГИАП	
Н. контр.		Куркина					
Утв		Тунько					

Формат А4

НМ84-769.47.00.020

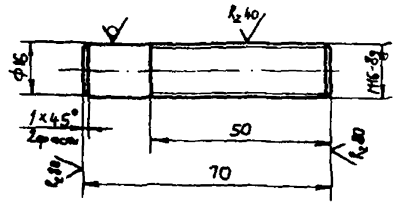

Неуказанные предельные отклонения размеров валов h14, остальных $\pm\frac{JT14}{2}$

Изм	Лист	№ докум.	Подп.	Дата	НМ84-769.47.00.020		
Разраб		Шершова			Стержень	Лит И	Масса 0,11	Масштаб 1:1
Пров.		Воронцов				Лист	Листов 1
Гл. констр.		Антонов			Круг В 18 ГОСТ 2590-71 / 20 ГОСТ 1050-74	НФ ГИАП	
Н. контр.		Куркина					
Утв		Тунько					

Формат А4

НМ84-769.47.00.021

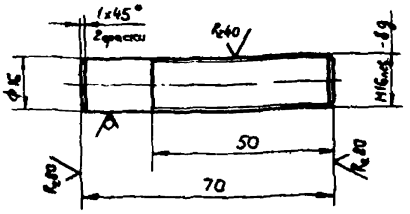

Неуказанные предельные отклонения размеров валов h 14, остальных $\pm\frac{JT14}{2}$

Изм	Лист	№ докум.	Подп.	Дата	НМ84-769.47.00.021		
Разраб		Шершова			Стержень	Лит И	Масса 0,11	Масштаб 1:1
Пров		Воронцов				Лист	Листов 1
Гл. констр.		Антонов			Круг В 18 ГОСТ 2590-71 / 20 ГОСТ 1050-74	НФ ГИАП	
Н. контр.		Куркина					
Утв		Тунько					

Копировал Митрюкина

Формат А4

НМ84-769.47.00.023

Типовое проект реш 705-4-094 87 Альбом 8 4 I

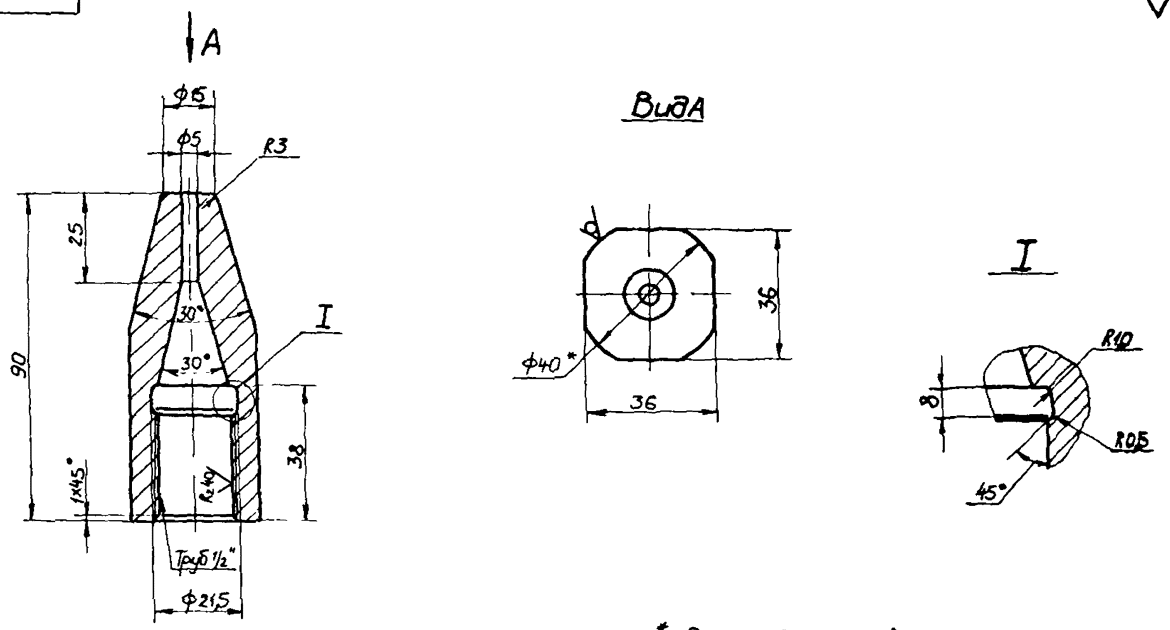

1.* Размер для справок

2. Предельные отклонения размеров отверстий - по H14, валов - по h14, остальных - по $\pm\frac{\pi 14}{2}$

Изм	Лист	№ докум	Подп	Дата	НМ84-769.47.00.023			
Разраб		Алексеева		02.07.86	Наконечник	Лит	Масса	Масштаб
Пров.		Воронцов				И	0,06	1:1
Гл. констр.		Антонов				Лист	Листов 1	
Н. контр.		Куркина		02.07.86	Круг В40 ГОСТ 2590-71 / 12Х18Н10Т ГОСТ 5949-75	Н.Ф. ГИАП		
Утв.		Гучько		02.07.86				

Копировал Митрюхина

Формат А3

НМ84-769.47.00.022

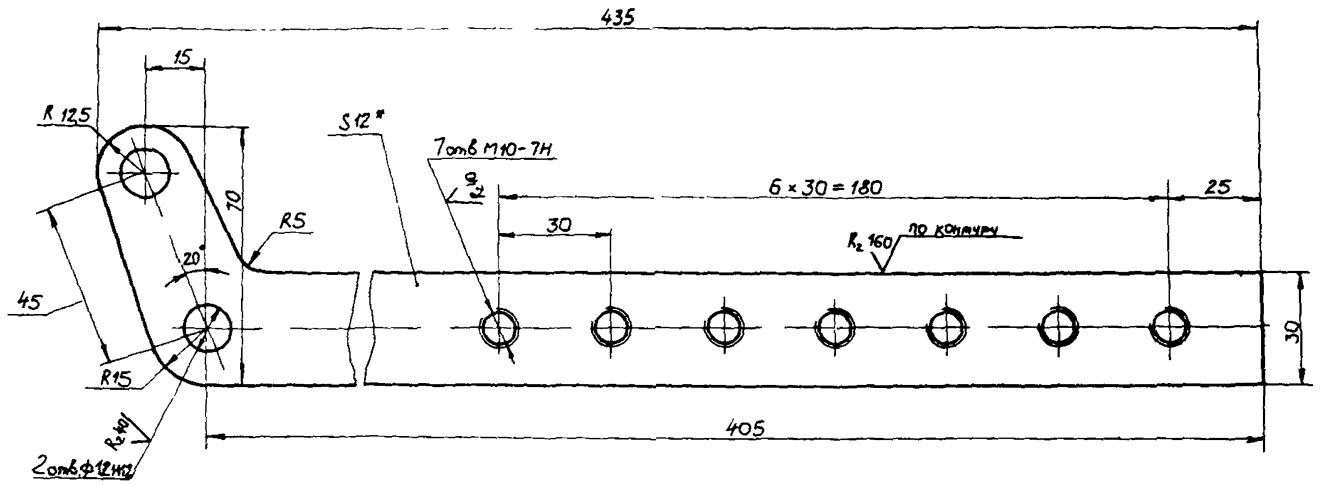

1.* Размер для справок

2. Предельные отклонения размеров отверстий - по H14, валов - по h14, остальных - по $\pm\frac{\pi 14}{2}$

Изм	Лист	№ докум	Подп	Дата	НМ84-769.47.00.022			
Разраб		Алексеева		02.07.86	Рычаг	Лит	Масса	Масштаб
Пров.		Воронцов				И	1,2	1:1
Гл. констр.		Антонов				Лист	Листов 1	
Н. контр.		Куркина		02.07.86	Лист 12 ГОСТ 19903-74 / В Ст3 кп2 ГОСТ 14637-79	Н.Ф. ГИАП		
Утв.		Гучько		02.07.86				

Копировал Митрюхина

Формат А3

2272-08

Типовое проект реш 705-4-094 87 Альбом 8 v I

НМ84-769.47.00.024

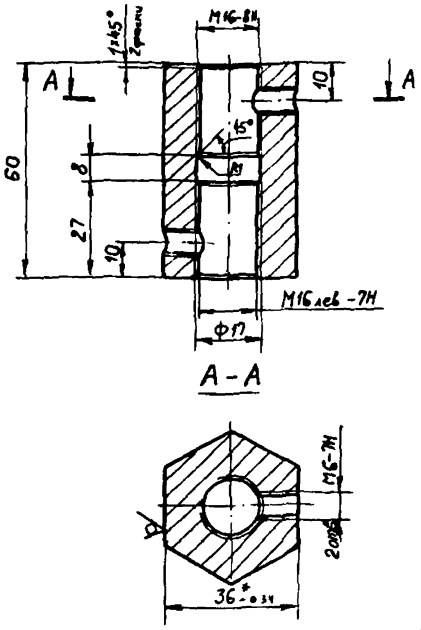

1. Неуказанные предельные отклонения размеров отверстий - по H14, прочих - по $\pm \frac{JT14}{2}$
2. * Размер для справок

Изм	Лист	№ докум.	Подп	Дата	НМ84-769.47.00.024		
Разраб		Богачева			Муфта	Лит И	Масса 0,43	Масштаб 1:1
Пров		Воронцов				Лист	Листов 1
Гл. констр		Антонов			Шестигранник 36 ГОСТ 2879-69 / 10 ГОСТ 1050-74	Н.Ф ГИАП	
Н контр		Куркина					
Утв		Гунько					

Формат А4

НМ84-769.47.00.027

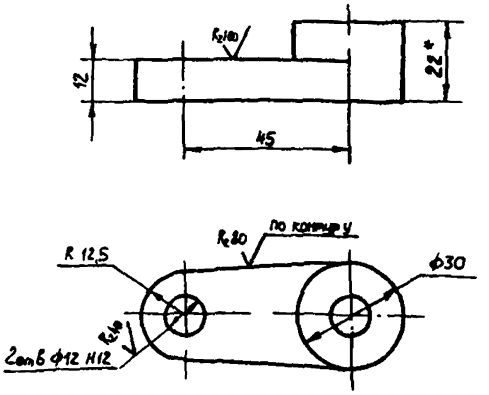

1. Неуказанные предельные отклонения размеров отверстий - по H14, валов - по h14, прочих - по $\pm \frac{JT14}{2}$
2. * Размер для справок

Изм	Лист	№ докум.	Подп	Дата	НМ84-769.47.00.027		
Разраб		Богачева			Серьга	Лит И	Масса 0,2	Масштаб 1:1
Пров		Воронцов				Лист	Листов 1
Гл. констр		Антонов			Лист 22 ГОСТ 19903-74 / 8 Ст3 кп2 ГОСТ 14637-79	Н.Ф. ГИАП	
Н контр		Куркина					
Утв		Гунько					

Формат А4

НМ84-769.47.00.028

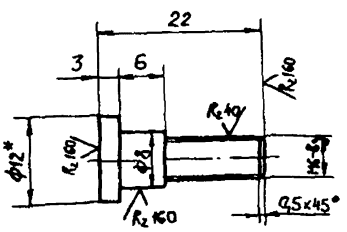

1. Неуказанные предельные отклонения размеров валов - по h14, прочих - по $\pm \frac{JT14}{2}$
2. * Размер для справок

Изм	Лист	№ докум.	Подп	Дата	НМ84-769.47.00.028		
Разраб		Богачева			Палец	Лит И	Масса 0,008	Масштаб 2:1
Пров		Воронцов				Лист	Листов 1
Гл. констр		Антонов			Круг В12 ГОСТ 2550-71 / 20-1-а ГОСТ 1050-74	Н Ф ГИАП	
Н контр		Куркина					
Утв		Гунько					

Формат А4

НМ84-769.47.00.029

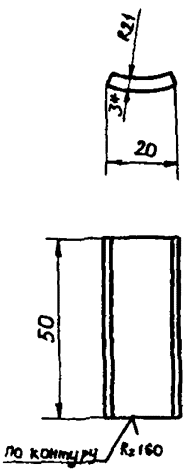

1. Неуказанные предельные отклонения размеров по $\pm \frac{JT14}{2}$
2. * Размер для справок

Изм	Лист	№ докум.	Подп	Дата	НМ84-769.47.00.029		
Разраб		Богачева			Подушка	Лит И	Масса 0,024	Масштаб 1:1
Пров		Воронцов				Лист	Листов 1
Гл. констр		Антонов			Лист 3 ГОСТ 19903-74 / 3 Ст3 кп2 ГОСТ 16523-70	Н Ф ГИАП	
Н контр		Куркина					
Утв		Гунько					

Копировал Митрохина

Формат А4

Типовое проект реш 705-1-094.87 Альбом 8 и I

НМ84-769.47.00.033

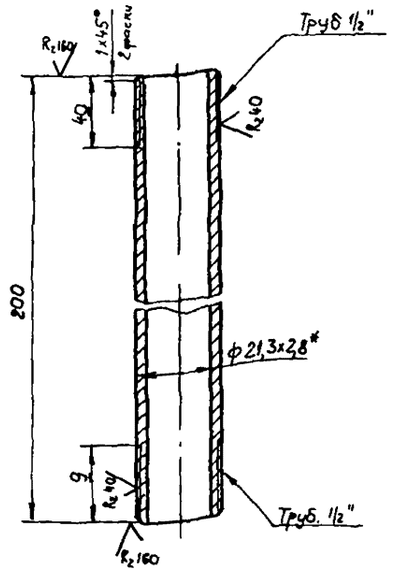

* Размер для справок

Изм	Лист	№ докум.	Подп.	Дата	НМ84-769.47.00.033		
Разраб.		Шершова			Стояк	Лит И	Масса 0,26	Масштаб 1:1
Пров.		Воронцов				Лист	Листов 1
Гл. констр.		Антонов			Труба 15x2,8 ГОСТ 3262-75	Н.Ф ГИАП	
Н. контр.		Куркина					
Утв.		Гунько					

Формат А4

НМ84-769.47.00.032

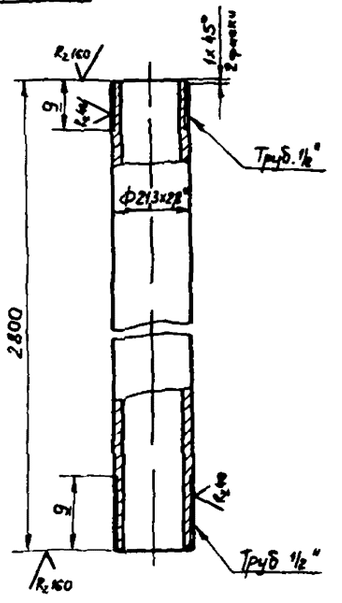

1. Предельные отклонения размеров $\pm \frac{JT14}{2}$
2. * Размер для справок

Изм	Лист	№ докум.	Подп.	Дата	НМ84-769.47.00.032		
Разраб.		Шершова			Стояк	Лит И	Масса 3,58	Масштаб 1:1
Пров.		Воронцов				Лист	Листов 1
Гл. констр.		Антонов			Труба 15x2,8 ГОСТ 3262-75	Н.Ф. ГИАП	
Н. контр.		Куркина					
Утв.		Гунько					

Формат А4

НМ84-769.47.00.034

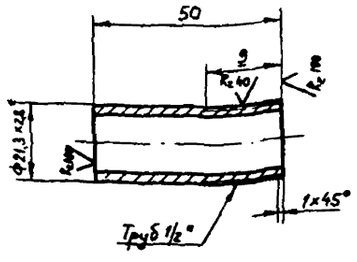

1. Предельные отклонения размеров $\pm \frac{JT14}{2}$
2. * Размер для справок

Изм	Лист	№ докум.	Подп.	Дата	НМ84-769.47.00.034		
Разраб.		Шершова			Патрубок	Лит	Масса 0,05	Масштаб 1:1
Пров.		Воронцов				Лист	Листов 1
Гл. констр.		Антонов			Труба 15x2,8 ГОСТ 3262-75	Н.Ф ГИАП	
Н. контр.		Куркина					
Утв.		Гунько					

Формат А4

НМ84-769.47.00.035

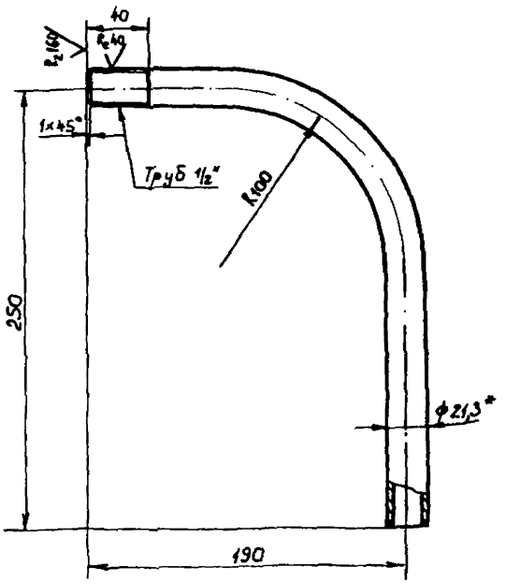

1. Предельные отклонения размеров $\pm \frac{JT14}{2}$
2. Длина развертки $L_{разв}$ = 400мм
3. * Размер для справок

Изм	Лист	№ докум.	Подп.	Дата	НМ84-769.47.00.035		
Разраб.		Шершова			Отвод	Лит И	Масса 0,5	Масштаб 1:1
Пров.		Воронцов				Лист	Листов 1
Гл. констр.		Антонов			Труба 15x2,8 ГОСТ 3262-75	Н.Ф ГИАП	
Н. контр.		Куркина					
Утв.		Гунько					

Копировал Петрюхина

Формат А4

Типовое проект. реш. 705-4-091.87 Альбом 84 I

НМ84-769 47 00 041

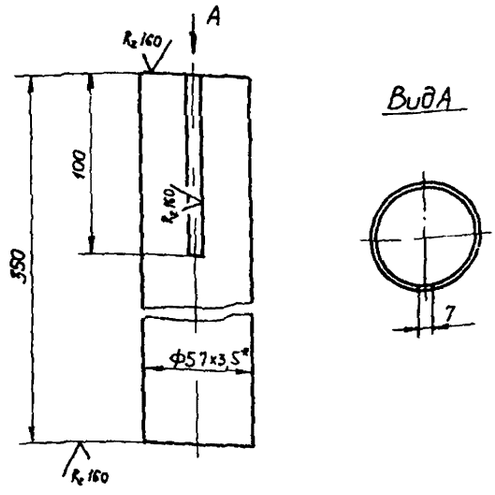

1 * Размер для справок
2. Предельные отклонения размеров по $\pm \frac{JT14}{2}$

Изм.	Лист	№ докум.	Подп.	Дата	НМ84-769.47.00.041			
Разраб.		Алексеева			Корпус	Лит.	Масса	Масштаб
Пров.		Воронцов				И	1,59	1:2
Гл. конструк.		Антонов				Лист	Листов 1	
Н. контр.		Куркина			Труба 57×3,5 ГОСТ 10704-76 / В20 ГОСТ 10705-80	НФ ГИАП		
Утв.		Гунько						

Формат А4

НМ84-769 47 00 042

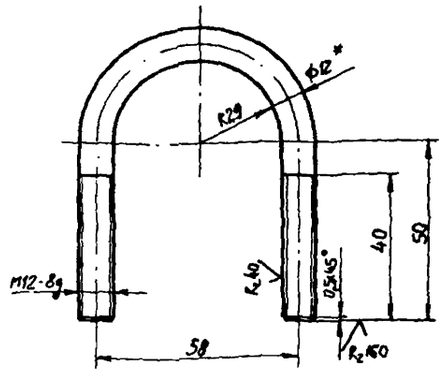

1 * Размер для справок
2 Длина заготовки $L_{заг}$ - 195 мм
3 Неуказанные предельные отклонения размеров $\pm \frac{JT14}{2}$

Изм.	Лист	№ докум.	Подп.	Дата	НМ84-769.47.00.042			
Разраб.		Алексеева			Хомут	Лит.	Масса	Масштаб
Пров.		Воронцов				И	0,071	1:1
Гл. конструк.		Антонов				Лист	Листов 1	
Н. контр.		Куркина			Круг 12 - В ГОСТ 2590-71 / В Ст3кп2 II ГОСТ 535-79	НФ ГИАП		
Утв.		Гунько						

Формат А4

НМ84-769.47.00.039

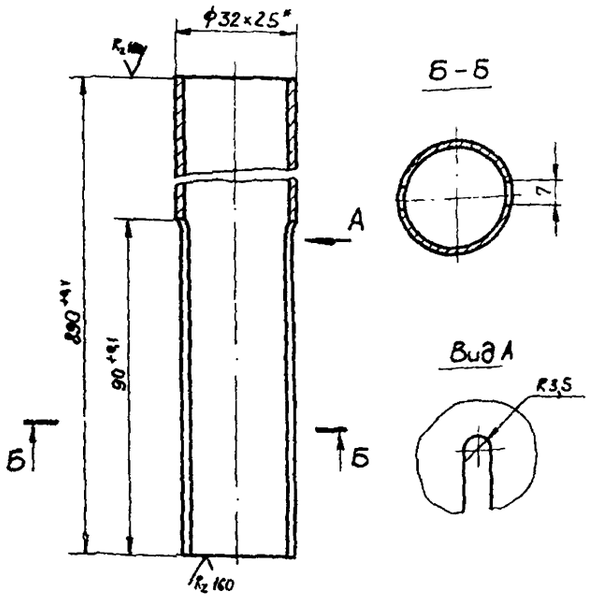

* Размер для справок

Изм.	Лист	№ докум.	Подп.	Дата	НМ84-769.47.00.039			
Разраб.		Алексеева			Кожух	Лит.	Масса	Масштаб
Пров.		Воронцов				И	1,61	1:1
Гл. конструк.		Антонов				Лист	Листов 1	
Н. контр.		Куркина			Труба 32×2,5 ГОСТ 10704-76 / В20 ГОСТ 10705-80	НФ ГИАП		
Утв.		Гунько						

Формат А4

НМ84-769.47.00.009

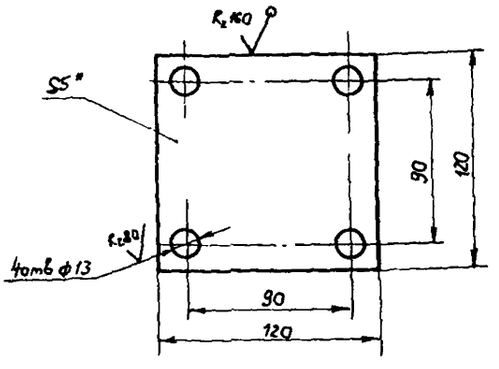

1. * Размер для справок
2. Неуказанные предельные отклонения размеров отверстий - по Н14, прочих - по $\pm \frac{JT14}{2}$

Изм.	Лист	№ докум.	Подп.	Дата	НМ84-769.47.00.009			
Разраб.		Алексеева			Плита	Лит.	Масса	Масштаб
Пров.		Воронцов				И	1,12	1:2
Гл. конструк.		Антонов				Лист	Листов 1	
Н. контр.		Куркина			Лист 5 ГОСТ 19903-74 / В Ст3кп2 ГОСТ 14637-79	НФ ГИАП		
Утв.		Гунько						

Копировал Митрохина

Формат А4

Типовое проект. 705-4-09 Альбом 4 I

НМ84-769.47.00.030

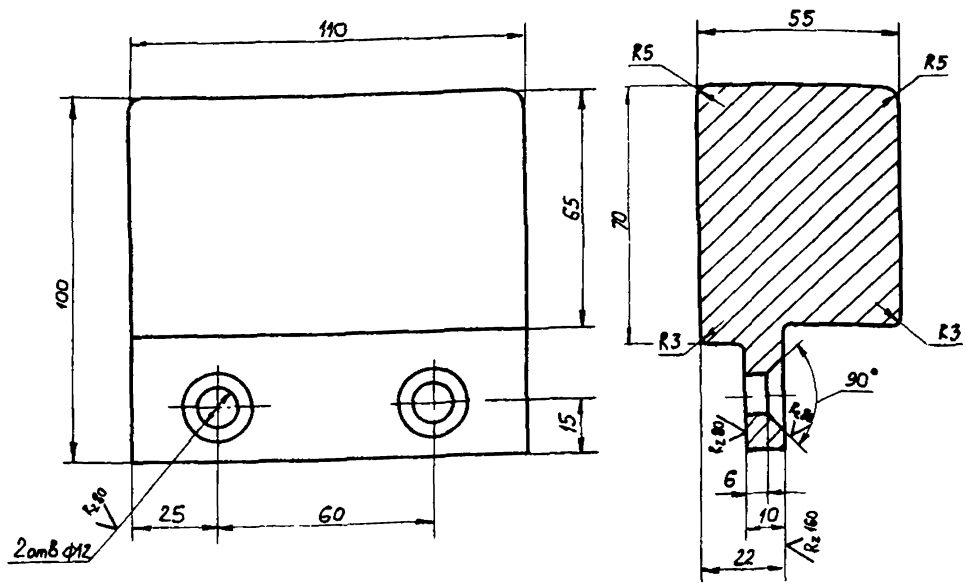

Предельные отклонения размеров, отверстий - по H14, остальных - по ± $\frac{JT14}{2}$

					НМ84-769.47.00.030			
Изм.	Лист	№ докум.	Подп.	Дата	Противовес	Лит	Масса	Масштаб
Разраб.		Алексеева				И	3,3	1:1
Пров.		Воронцов				Лист	Листов 1	
Гл. конструктор		Антонов			Чугун СЧ12-28 ГОСТ 1412-85	НФ ГИАП		
Н. контр.		Куркина						
Утв.		Гунько						

Формат А4

НМ84-769.47.00.043

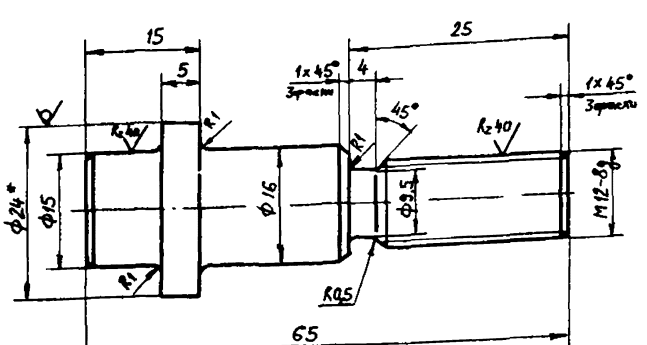

1. * Размер для справок
2. Неуказанные предельные отклонения размеров валов - по h14, остальных - по ± $\frac{JT14}{2}$

					НМ84-769.47.00.043			
Изм.	Лист	№ докум.	Подп.	Дата	Стержень	Лит	Масса	Масштаб
Разраб.		Алексеева				И	0,1	2:1
Пров.		Воронцов				Лист	Листов	
Т. контр.								
Гл. конструктор		Антонов			Круг В24 ГОСТ 2590-71 / 20 ГОСТ 1050-74	НФ ГИАП		
Н. контр.		Куркина						
Утв.		Гунько						

Формат А4

НМ84-769.47.00.044

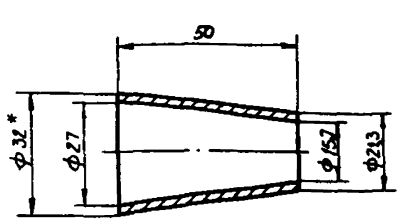

1. * Размер для справок
2. Неуказанные предельные отклонения размеров: отверстий - по H14, валов - по H14, прочих - по ± $\frac{JT14}{2}$

					НМ84-769.47.00.044			
Изм.	Лист	№ докум.	Подп.	Дата	Переход	Лит	Масса	Масштаб
Разраб.		Алексеева				И	0,08	1:1
Пров.		Воронцов				Лист	Листов 1	
Т. контр.								
Гл. конструктор		Антонов			Круг 32-ВТ ... 2590-71 / ВСт 3кп2-II ГОСТ 535	НФ ГИАП		
Н. контр.		Куркина						
Утв.		Гунько						

Копировал Митрохина

Формат А4

Типовой проект рем 705-4-09кв.альбом 8 ч I

Формат	Зона	Поз	Обозначение	Наименование	Кол	Примеч
А4		41	НМ 84-769.47.00.041	Корпус	1	
А4		42	НМ 84-769.47.00.035	Отвод	1	
Бч		43	НМ 84-769.52.00.043	Втулка ℓ = 800		
				Труба 50 ГОСТ 3262-75	1	
А4		44	НМ 84-769.47.00.042	Хомут	2	
				Стандартные изделия		
		46		Болт 1.2М12×300.88.Ст.35.019 ГОСТ 24379.1-80	9	0,34кг
		48		Уголь 25 ГОСТ 8946-75	1	0,24кг
		49		Муфта 32×15 ГОСТ 8957-75	1	0,2кг
		50		Уголь 32 ГОСТ 8946-75	1	0,35кг
		51		Тройник 32×25×25 ГОСТ 8950-75	1	0,4кг
		52		Муфта 25 ГОСТ 8966-75	2	0,163кг
		53		Контргайка 15 ГОСТ 8968-75	2	0,037кг
		54		Контргайка 25 ГОСТ 8968-75	2	0,076кг
		55		Контргайка 32 ГОСТ 8968-75	1	0,105кг
		57		Винт ВМ6-6g×12.46 ГОСТ 1491-80	3	0,005кг

Инв.№ подл. | Подп. и дата | Взам. инв.№ | Инв.№ дубл. | Подп. и дата

Изм	Лист	№ докум.	Подп.	Дата	НМ84-769.52.00.000	3

Формат А4

Формат	Зона	Поз	Обозначение	Наименование	Кол	Примеч
		58		Винт М6×12.46 ГОСТ 1476-84	2	0,005кг
		59		Винт М10×20.46 ГОСТ 17475-80	2	0,023кг
		61		Шуруп А 4×30 ГОСТ 1145-80	44	0,004кг
		63		Гайка М6.5 ГОСТ 5915-70	1	0,002кг
		64		Гайка М12.5 ГОСТ 5915-70	18	0,015кг
		65		Шайба 16×6.01.016 ГОСТ 11371-78	2	0,001кг
				Прочие изделия		
		68		Кран КРТВ 15 ГОСТ 10944-75	1	0,4кг
				Материалы		
		69		Настил Пиломатериалы ГОСТ 8486-66	м³ / 0,02	дерево 13,1кг
		70		Уголок 40×40×4-Б ГОСТ 8509-72 / ВСт3кп2 ГОСТ 535-79	м / 3,8	2,42кг
		71		Уголок 32×32×4-Б ГОСТ 8509-72 / ВСт3кп2 ГОСТ 535-79	м / 3,6	1,91кг

Инв.№ подл. | Подп. и дата | Взам. инв.№ | Инв.№ дубл. | Подп. и дата

Изм	Лист	№ докум.	Подп.	Дата	НМ84-769 52 00.000	4

Формат А4

Формат	Зона	Поз	Обозначение	Наименование	Кол	Примеч
А4		14	НМ 84-769.47 00.014	Кронштейн	1	
А4		15	НМ 84-769.47.00.015	Ребро	1	
А4		16	НМ 84-769.47.00.016	Косынка	4	
А4		17	НМ 84-769.47 00.017	Плита	1	
А4		18	НМ 84-769.47.00.018	Вилка	1	
А3		19	НМ 84-769.47.00.022	Рычаг	1	
А4		20	НМ 84-769.47.00.019	Ось	4	
А4		21	НМ 84-769.47.00.020	Стержень	1	
А4		22	НМ 84-769.47.00.021	Стержень	1	
А4		23	НМ 84-769.47.00.043	Стержень	1	
А4		24	НМ 84-769.47.00.024	Муфта	1	
Бч		25	НМ 84-769 52 00.025	Шайба Ф30/13 S=10		
				Круг 30-б ГОСТ 2590-71 / ВСт3кп2-1 ГОСТ 535-79	1	0,043кг
Бч		26	НМ 84-769 52.00.026	Шайба Ф 20/13 S=2		
				Круг 20-В ГОСТ 2590-71 / ВСт3кп2-1 ГОСТ 535-79	4	0,03кг
А4		27	НМ 84-769.47.00.027	Серьга	3	
А4		28	НМ 84-769.47.00.028	Палец	1	
А4		29	НМ 84-769.47.00.029	Подушка	2	
А3		30	НМ 84-769.47.00.030	Противовес	1	
А4		31	НМ 84-769.52.00.031	Патрубок	2	
А4		32	НМ 84-769.47.00.033	Стояк	1	
А4		33	НМ 84-769.52.00.033	Патрубок	1	
А4		34	НМ 84-769.52.00.034	Патрубок	1	
А4		35	НМ 84-769.52.00.035	Патрубок	1	
А4		36	НМ 84-769.52.00.035	Патрубок	1	
А4		37	НМ 84-769.52.00.037	Стояк	1	
Бч		38	НМ 84-769.52.00.038	Стойка ℓ = 1395		
				Труба 20×2 ГОСТ 10704-76 / В20 ГОСТ 10705-80	1	1,21кг
Бч		39	НМ 84-769.52.00.039	Стойка ℓ = 1075		
				Труба 20×2 ГОСТ 10704-76 / В20 ГОСТ 10705-80	1	0,95кг
А4		40	НМ 84-769.47.00.039	Кожух	1	

Инв.№ подл. | Подп. и дата | Взам. инв.№ | Инв.№ дубл. | Подп. и дата

Изм	Лист	№ докум.	Подп.	Дата	НМ 84- 769.52.00.000	2

Формат А4

Формат	Зона	Поз	Обозначение	Наименование	Кол	Примечание
				Документация		
			НМ 84-769.52.00.000СБ	Сборочный чертеж		*) 12, 13
				Детали		
А3		1	НМ 84-769.52.00.001	Диск	2	
А3		2	НМ 84-769.52.00.002	Конус	2	
Бч		3	НМ 84-769.52.00.003	Шайба ф 8/5		
				Лист 2 ГОСТ 19904-74 / ВСт3кп2 ГОСТ 16523-70	1	
А4		4	НМ84-769.47.00.004	Шайба	2	
Бч		5	НМ 84-769.52.00.005	Ребро 10×10		
				Лист 5 ГОСТ 19903-74 / ВСт3кп2 ГОСТ 14637-79	2	0,02кг
Бч		6	НМ84-769.52.00.006	Ребро 13×10		
				Лист 3 ГОСТ 19904-74 / ВСт3кп2 ГОСТ 16523-70	4	0,003кг
А4		7	НМ84-769.47.00.007	Хомут	1	
А4		8	НМ 84-769.47.00.008	Ось	4	
Бч		9	НМ 84-769.52.00.009	Бандаж ℓ = 920		
				Полоса 4×28 ГОСТ 103-76 / ВСт3кп2 ГОСТ 535-79	2	0,84кг
А4		10	НМ 84-769.47.00.009	Плита	1	
А4		11	НМ 84-769.47.00.011	Ребро	1	
А4		12	НМ 84-769.47.00.012	Кронштейн	1	
А4		13	НМ84-769.47.00.013	Ребро	2	

Инв.№ подл. | Подп. и дата | Взам. инв.№ | Инв.№ дубл. | Подп. и дата

Изм	Лист	№ докум.	Подп.	Дата	НМ 84-769 52.00.000		
Разраб.		Алексеев			Душ аварийный	Лит.	Лист 1	Листов 4
Пров.		Воронцов				НФ ГИАП	
Т. контр.		Антонов					
Н. контр.		Куркина					
ГИП		Гунько					

Копировал Митрюхина

Формат А4

Типовое проект реш 705-4-094.87 Альбом 8 ч I

НМ84-769.52.00.000СБ

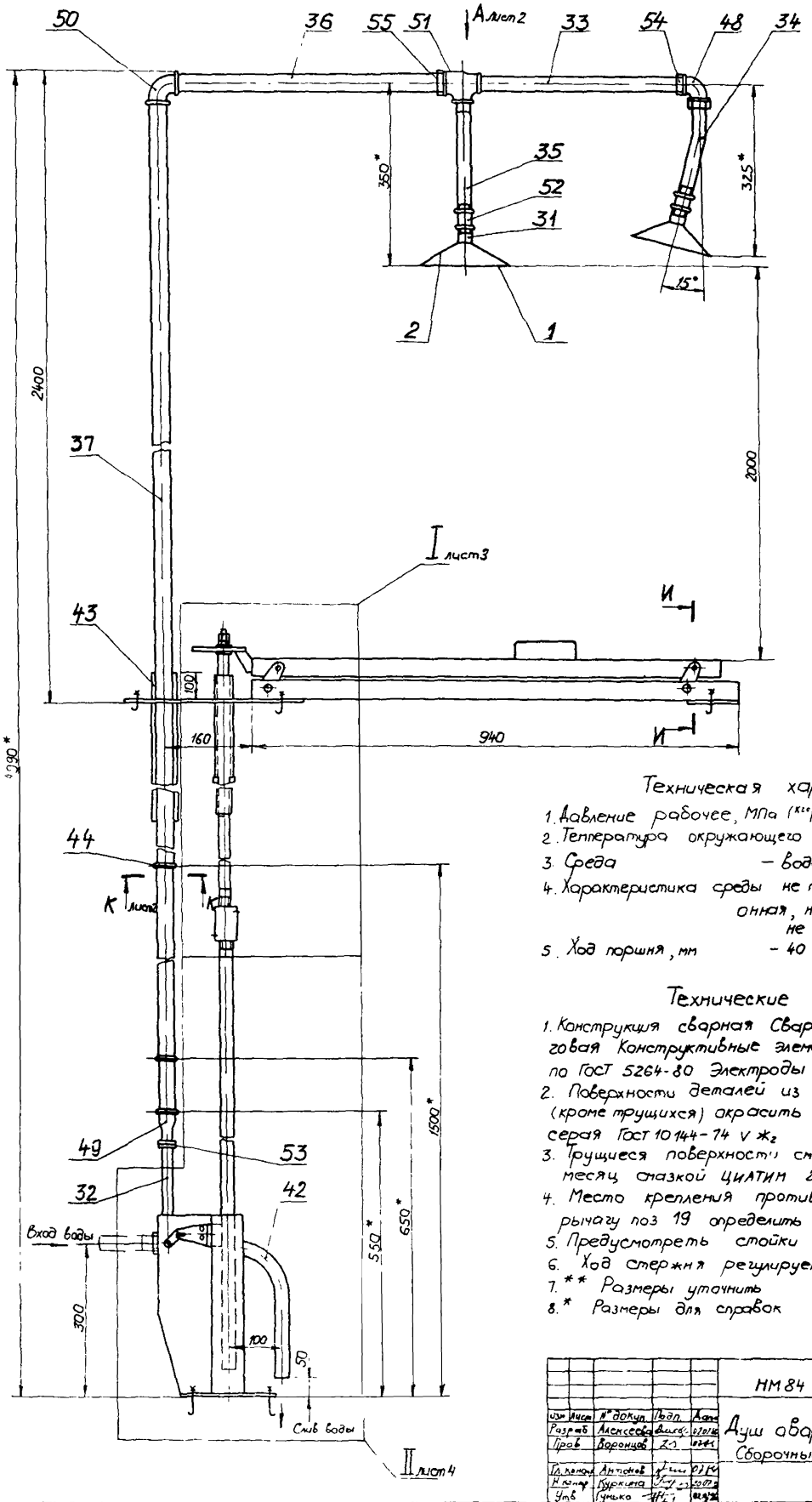

Техническая характеристика

1. Давление рабочее, МПа (кгс/см²) – 0,6(6,0)
2. Температура окружающего воздуха, к(°С) – 291–243 (+18 – 30)
3. Среда – вода
4. Характеристика среды не токсичная, не коррозионная, не взрывоопасная, не пожароопасная
5. Ход поршня, мм – 40

Технические требования

1. Конструкция сварная Сварка ручная электродуговая Конструктивные элементы сварных швов по ГОСТ 5264-80 Электроды Э46А ГОСТ 9467-75
2. Поверхности деталей из углеродистой стали, (кроме трущихся) окрасить Покрытие ХВ-124, серая ГОСТ 10144-74 V Ж₂
3. Трущиеся поверхности смазывать один раз в месяц смазкой ЦИАТИМ 201 ГОСТ 6267-74
4. Место крепления противовеса поз 30 к рычагу поз 19 определить при регулировке
5. Предусмотреть стойки под поз. 44
6. Ход стержня регулируется муфтой поз 24
7. ** Размеры уточнить
8. * Размеры для справок

					НМ84-769.52.00.000 СБ			
Изм	Лист	№ докум.	Подп.	Дата	Душ аварийный Сборочный чертеж	Лит.	Масса	Масштаб
Разраб		Алексеева				И	700	1:5
Пров		Воронцов				Лист 1	Листов 5	
Гл. конструк.		Антонов				Н.Ф. ГИАП		
Н. контр.		Куркина						
Утв		Гунько						

Копировал Мирошкина

Формат А2

Инв. № подл. | Подп. и дата | Взам. инв. № | Инв. № дубл. | Подп. и дата

2272-08

Типовое проект реш. 705-4-094 87 Альбом 8 ч.I

62

НМ84-769.52.00.000СБ

Вид А лист1

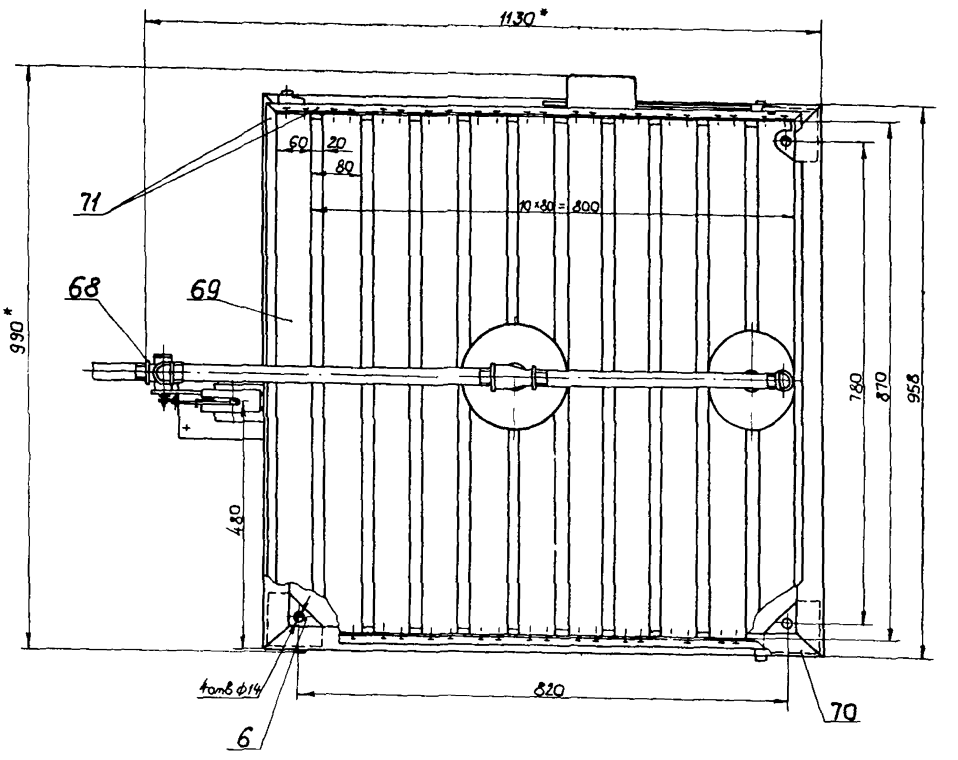

И-И лист1

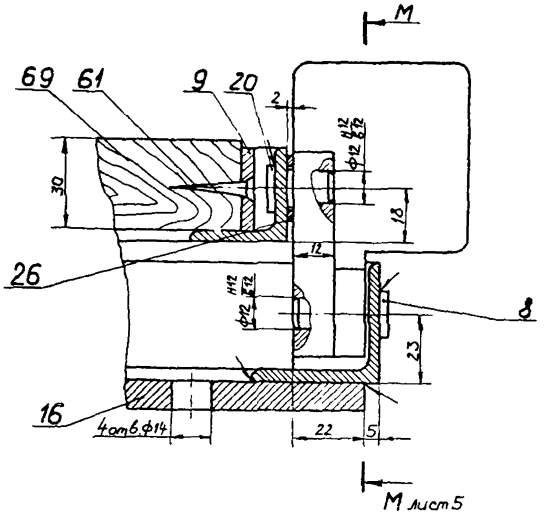

К-К лист1

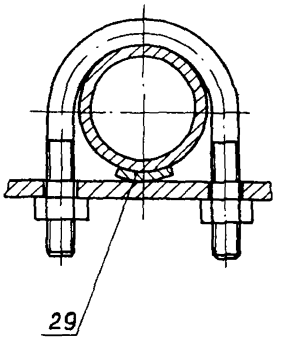

				НМ84-769.52.00.000 СБ	
Изм	Лист	№докум.	Подп	Дата	Лит	Масса	Масштаб
Разраб		Алексеева		02.07.86			
Пров		Воронцов		02.07.86	Лист 2	Листов	
Гл. конструк.		Антонов		02.07.86			
Н. контр.		Куркина		02.07.86			
Утв.		Гунько		02.07.86			

Копировал Мипрюхина

Формат А2

Инв. № подл. | Подп. и дата | Взам. инв. № | Инв. № дубл. | Подп. и дата

НМ84-769.52.00.000СБ

Типовое проект реш 705-4-094 87 Альбом 8 ч I

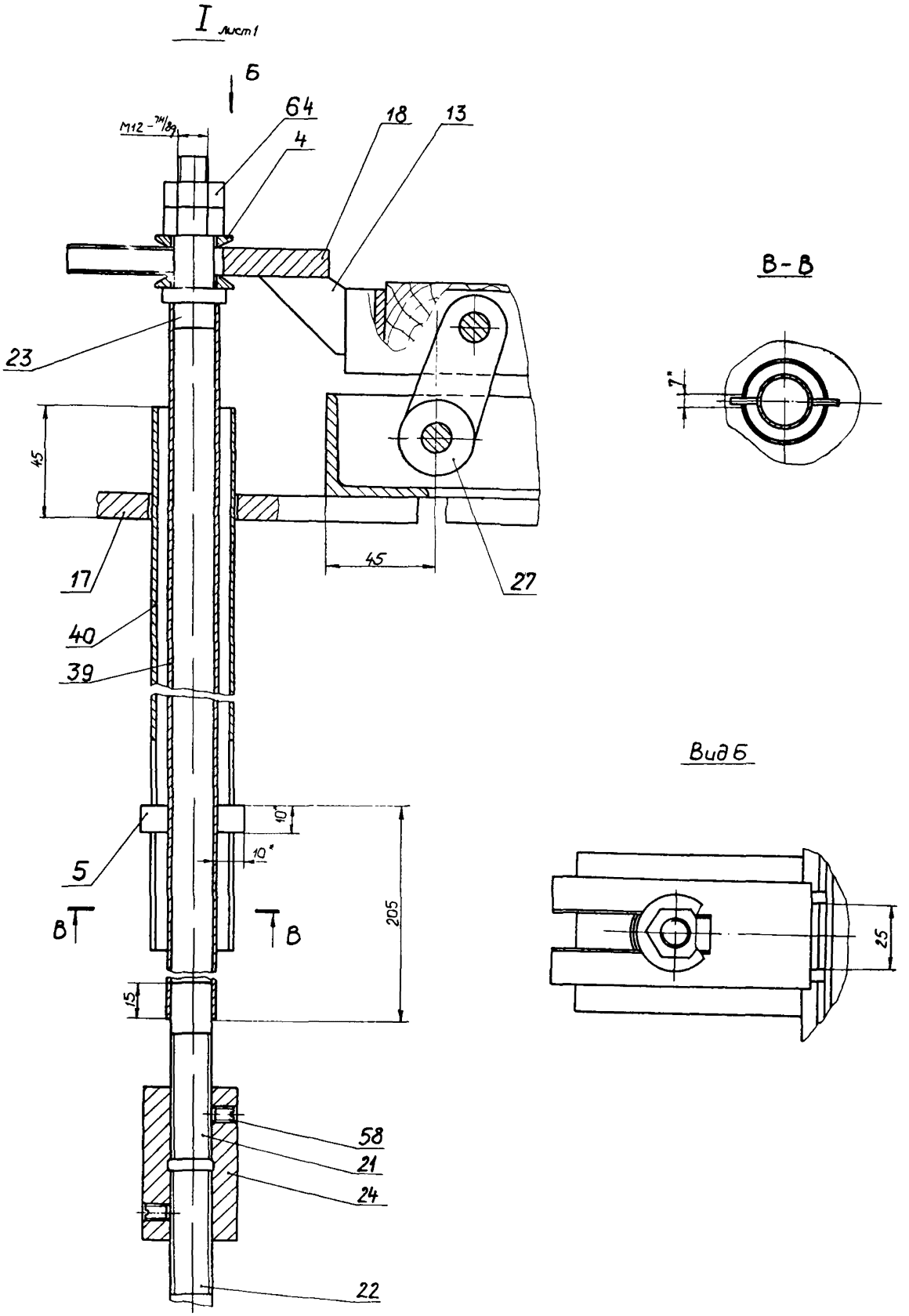

					НМ84-769.52.00.000 СБ		
Изм	Лист	N° докум	Подп	Дата		Лит	Масса	Масштаб
Разраб		Алексеев						1:1
Пров		Воронцов				Лист 2	Листов	
Гл. конструк		Антонов						
Н. контр.		Куркина						
Утв.		Гунько						

Копировал Митрохина

Формат А2

Инв. № подл. | Подп. и дата | Взам. инв. № | Инв. № дубл. | Подп. и дата

Типовое проект 705-4-09 Альбом 8 v I

II лист1

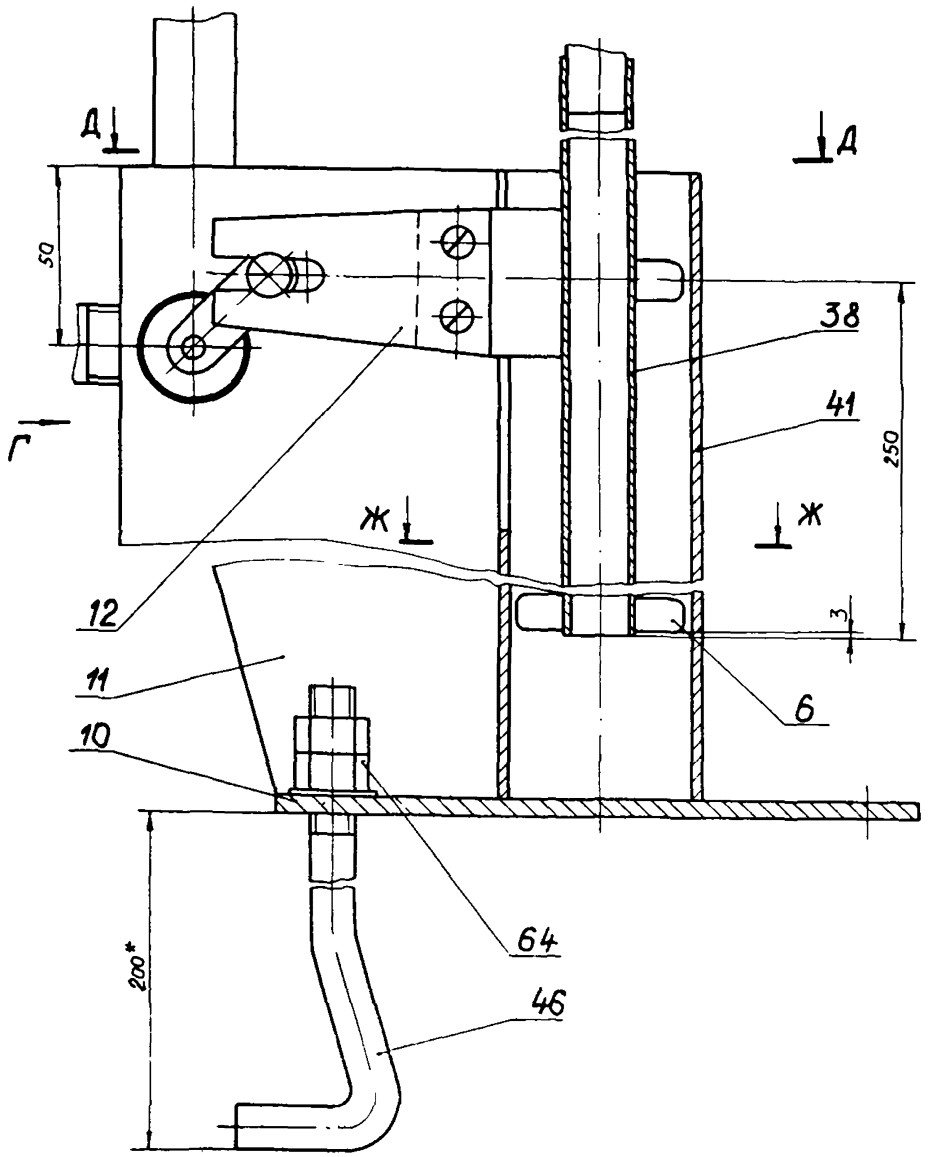

Ж-Ж

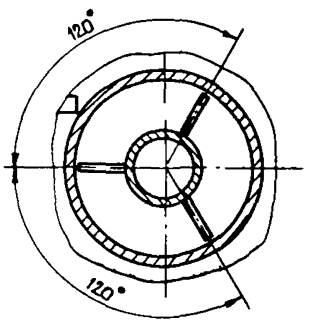

Д-Д

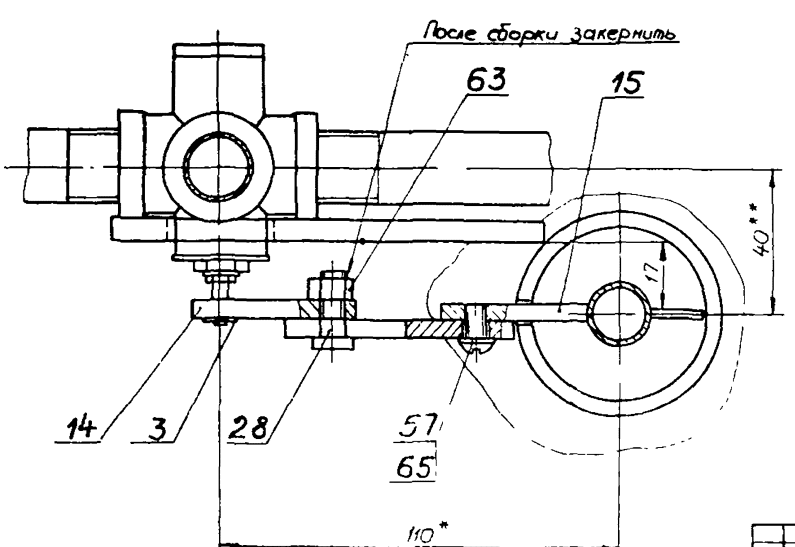

Вид Г

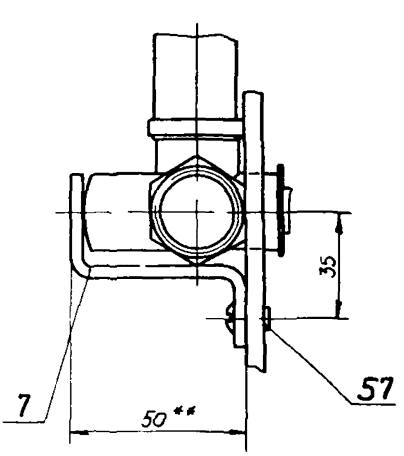

					НМ 84-769.52.00.000 СБ		
Изм.	Лист	№ докум.	Подп.	Дата		Лит	Масса	Масштаб
Разраб.		Алексеева		07.07.86				
Пров.		Воронцов		07.86		Лист 4	Листов	
Гл. констр.		Антонов		07.86				
Н. контр.		Куркина		20.07.86				
Утв.		Гунько		02.07.86				

Копировал Митрохина

Формат А2

Инв. № подл. | Подп. и дата | Взам. инв. № | Инв. № дубл. | Подп. и дата

НМ84-769.52.00.000СБ

Типовое проект реш 705-4-0[illegible] Альбом 8 ч I

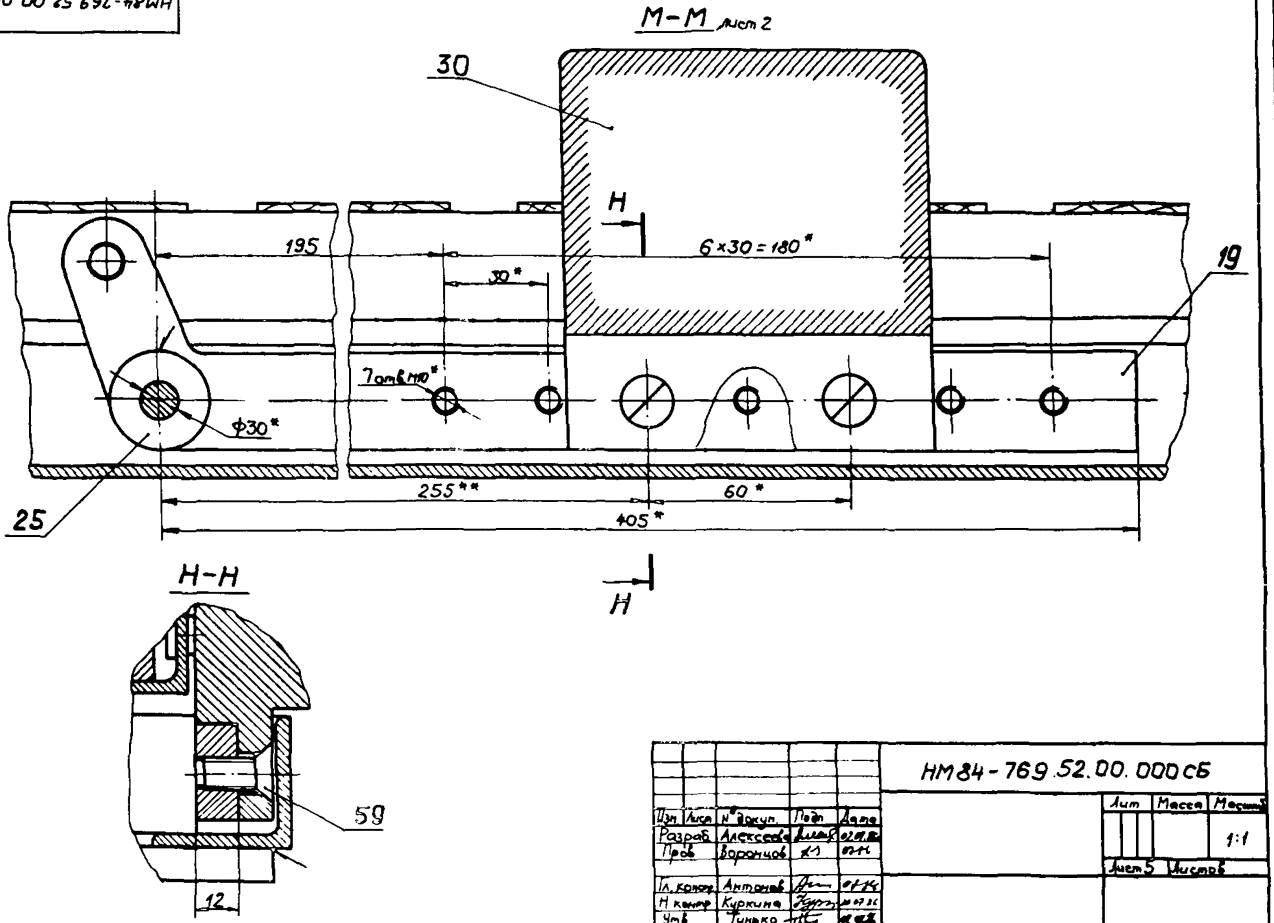

					НМ84-769.52.00.000СБ			
Изм	Лист	№ докум.	Подп.	Дата		Лит	Масса	Масштаб
Разраб.		Алексеева						1:1
Пров.		Воронцов				Лист 5	Листов	
Гл. конструк.		Антонов						
Н. контр.		Куркина						
Утв.		Тунько						

Копировал Мирошина Формат А3

НМ84-769.52.00.001

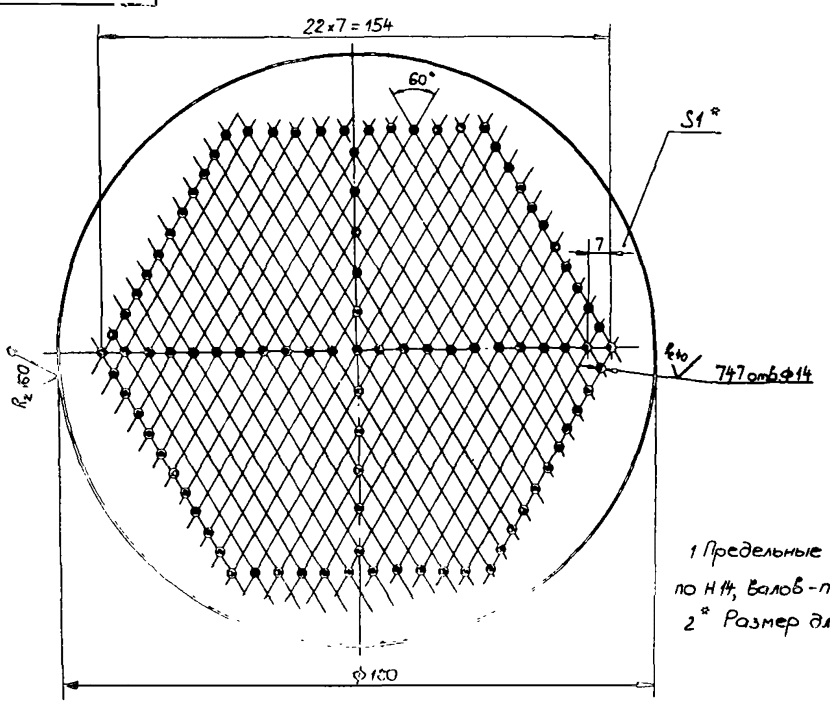

1 Предельные отклонения размеров отверстий - по H14, валов - по h14, остальных - по $\pm \frac{IT14}{2}$

2* Размер для справок.

					НМ84-769.52.00.001			
Изм	Лист	№ докум.	Подп.	Дата	Диск	Лит.	Масса	Масштаб
Разраб.		Алексеева				И	0,18	1:1
Пров.		Воронцов				Лист	Листов 1	
Гл. конструк.		Антонов			Лист 10 ГОСТ 19904-74	Н.Ф. ГИАП		
Н. контр.		Куркина			ВСт3кп2ГОСТ 16[illegible]3-70			
Утв.		Тунько						

Копировал Мирошина Формат А3

НМ84-769.52.00.002

Типовое проект. реш. 705-4-094.87 Альбом 8 ч I

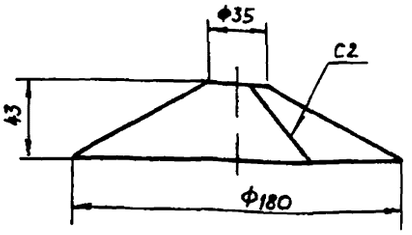

Развертка

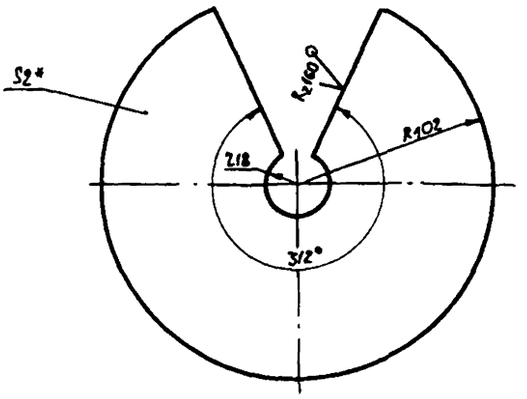

1. Сварка ручная электродуговая Конструктивные элементы сварного шва по ГОСТ 5264-80 Электрод Э46А ГОСТ 9467-75
2. Предельные отклонения размеров валов - по h14, отверстий - по H14, остальных - по $\pm \frac{JT14}{2}$
3.* Размер для справок

					НМ 84-769.52.00.002			
Изм.	Лист	№ докум.	Подп.	Дата	Конус	Лит.	Масса	Масштаб
Разраб.		Алексеева				И	0,24	1:2
Пров.		Воронцов				Лист	Листов 1	
Гл. констр.		Антонов			Лист 20 ГОСТ 19904-74	Н.Ф. ГИАП		
Н. контр.		Куркина			ВСт3кп2 ГОСТ 16523-70			
Утв.		Гунько						

Формат А3

НМ84-769.52.00.0..

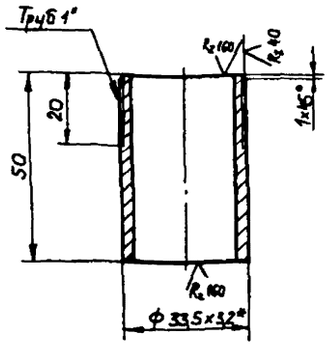

* Размер для справок.

					НМ84-769 52 00 031			
Изм.	Лист	№ докум.	Подп.	Дата	Патрубок	Лит.	Масса	Масштаб
Разраб.		Алексеева				И	0,15	1:1
Пров.		Воронцов				Лист	Листов 1	
Гл. констр.		Антонов			Труба 25x3,2 ГОСТ 3262-75	НФ ГИАП		
Н. контр.		Куркина						
Утв.		Гунько						

Формат А4

НМ84-769.52.00.033

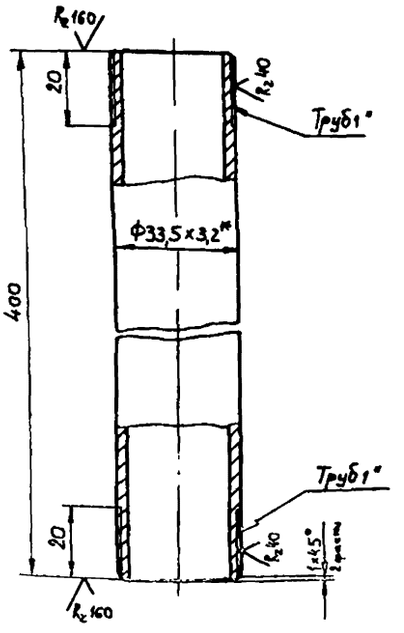

* Размер для справок

					НМ84-769.52.00.0			
Изм.	Лист	№ докум.	Подп.	Дата	Патрубок	Лит.	Масса	Масштаб
Разраб.		Алексеева				И	0,96	1:1
Пров.		Воронцов				Лист		
Гл. констр.		Антонов			Труба 25x3,2 ГОСТ 3262	Н.Ф.		
Н. контр.		Куркина						
Утв.		Гунько						

Копировал Мигорина

Типовое проект реш 705-4-0914 Альбом 8 ч I

НМ84-769.52.00.034

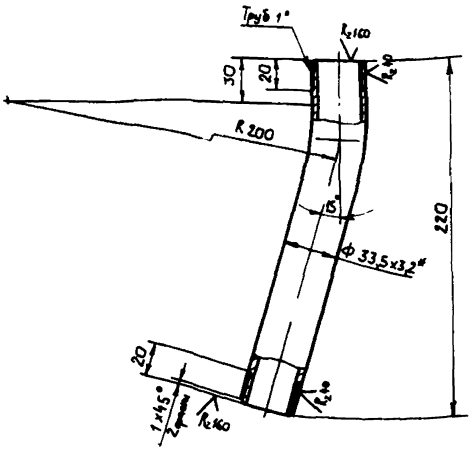

1 Длина заготовки $L_{заг}$ = 225 мм

2 * Размер для справок

Изм	Лист	№ докум.	Подп.	Дата	НМ84-769.52.00.034		
Разраб		Алексеева			Патрубок	Лит И	Масса 0,53	Масштаб 1:2
Пров.		Воронцов				Лист	Листов 1
Гл. констр.		Антонов			Труба 25×3,2 ГОСТ 3262-75	Н.Ф. ГИАП	
Н. контр.		Куркина					
Утв.		Гунько					

Формат А4

НМ84-769.52.00.035

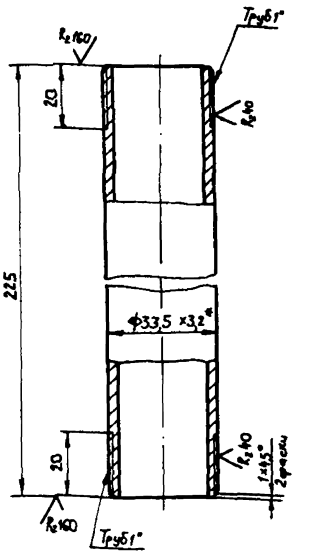

* Размер для справок

Изм	Лист	№ докум.	Подп.	Дата	НМ84-769.52.00.035		
Разраб		Алексеева			Патрубок	Лит И	Масса 0,53	Масштаб 1:2
Пров.		Воронцов				Лист	Листов 1
Гл. констр.		Антонов			Труба 25×3,2 ГОСТ 3262-75	Н.Ф. ГИАП	
Н. контр.		Куркина					
Утв.		Гунько					

Формат А4

НМ84-769.52.00.036

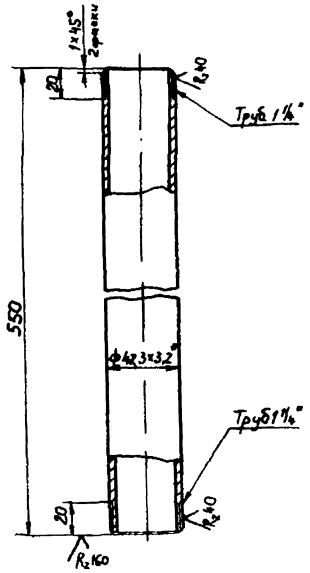

* Размер для справок

Изм	Лист	№ докум.	Подп.	Дата	НМ84-769.52.00.036		
Разраб		Алексеева			Патрубок	Лит И	Масса 1,5	Масштаб 1:2
Пров.		Воронцов				Лист	Листов 1
Гл. констр.		Антонов			Труба 32×3,2 ГОСТ 3262-75	Н.Ф. ГИАП	
Н. контр.		Куркина					
Утв.		Гунько					

Формат А4

НМ84-769.52.00.037

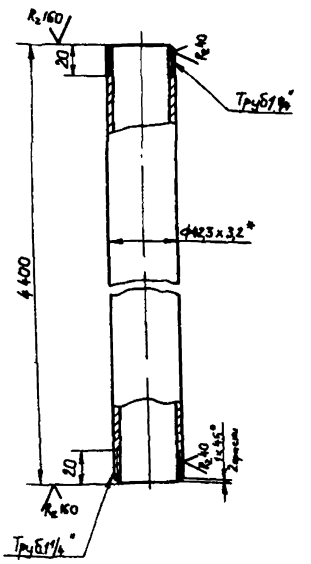

* Размер для справок

Изм	Лист	№ докум.	Подп.	Дата	НМ84-769.52.00.037		
Разраб		Алексеева			Стояк	Лит Н	Масса 12,2	Масштаб 1:2
Пров.		Воронцов				Лист	Листов 1
Гл. констр.		Антонов			Труба 32×3,2 ГОСТ 3262-75	Н.Ф. ГИАП	
Н. контр.		Куркина					
Утв.		Гунько					

Копировал Митрюшина

Формат А4

2272-09

Типовое проект реш. 705-4-094 87 Альбом 8 ч I

Форм.	Зона	Поз.	Обозначение	Наименование	Кол.	Примеч.
				Документация		
А2			НМ84-961.123.00.000 СБ	Сборочный чертеж	1	
				Детали		
А3		1	НМ84-961.123.00.001	Бобышка	2	
А4		2	НМ84-961.123.00.002	Наварыш	1	
А4		3	НМ84-961.123.00.003	Заглушка	1	
А4		4	НМ84-961.123.00.004	Корпус	1	
А4		5	НМ84-961.123.00.005	Донышко	1	
Б4		6	НМ84-961.123.00.006	Донышко Ф 802		
				Лист 16 ГОСТ 19903-74 / ВСт 3сп5 ГОСТ 14637-79	1	63,4 кг
Б4		7	НМ84-961.123.00.007	Патрубок L=140		
				Труба 18×2 ГОСТ 10704-76 / ВСт 3сп5 ГОСТ 10705-80	2	0,11 кг
Б4		8	НМ84-961.123.00.008	Патрубок L=300		
				Труба 38×2 ГОСТ 10704-76 / ВСт 3сп5 ГОСТ 10705-80	1	0,53 кг
Б4		9	НМ84-961.123.00.009	Патрубок L=140		
				Труба 25×2 ГОСТ 10704-76 / ВСт 3сп5 ГОСТ 10705-80	1	0,16 кг
Б4		10	НМ84-961.123.00.010	Патрубок L=110		
				Труба 57×2,5 ГОСТ 10704-76 / ВСт 3сп5 ГОСТ 10705-80	1	0,37 кг

Изм.	Лист	№ докум.	Подп.	Дата
Разраб.		Жарикова		
Пров.		Подупейко		
Гл. констр.		Антонов		
Н. контр.		Куркина		
Утв.		Гунько		

НМ84-961.123.00.000

Бак

Лит	Лист	Листов
И	1	2

Н.Ф. ГИАП

Формат А4

Форм.	Зона	Поз.	Обозначение	Наименование	Кол.	Примеч.
Б4		12	НМ84-961.123.00.011	Патрубок L=70		
				Труба 18×2 ГОСТ 10704-76 / ВСт 3 сп5 ГОСТ 10705-80	2	0,055 кг
Б4		13	НМ84-961.123.00.012	Прокладка Ф148/Ф100		
				Пластина I. лист.		
				ТМКЩ 3 ГОСТ 7338-77	1	0,084 кг
				Стандартные изделия		
		15		Шпилька М16×40.58		
				ГОСТ 22032-76	4	0,088 кг
		16		Гайка М16 5		
				ГОСТ 5915-70	4	0,033 кг

Изм.	Лист	№ докум.	Подп.	Дата

НМ84-961.123.00.000

Лист 2

Формат А4

НМ84-961.123.00.001

Rz 80 √(√)

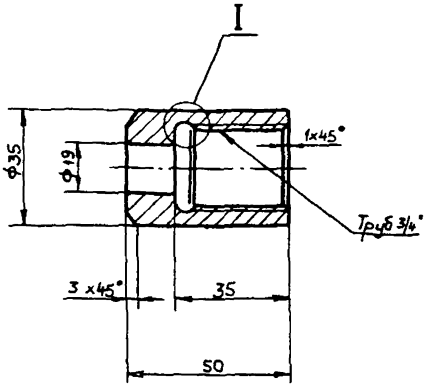

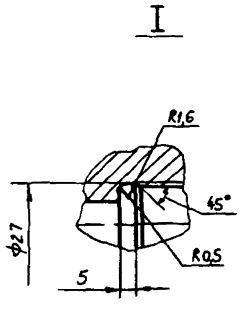

Неуказанные предельные отклонения размеров:

отверстий — по Н14,

остальных — по $\pm \frac{JT14}{2}$

Изм.	Лист	№ докум.	Подп.	Дата
Разраб.		Попкова		
Пров.		Подупейко		
Гл. констр.		Антонов		
Н. контр.		Куркина		
Утв.		Гунько		

НМ84-961.123.00.001

Бобышка

Лит	Масса	Масштаб
И	0,23	1:1

Лист | Листов 1

Круг 38-В ГОСТ 2590-71 / ВСт 3сп5-II-ГОСТ 535-79

Н.Ф. ГИАП

Копировал Митрохина

Формат А4

Инв. № подл. | Подп. и дата | Взам. инв. № | Инв. № дубл. | Подп. и дата

НМ84-961.123.00.000СБ

Типовое проект реш 705-4-094 87 Альбом 8 ч I

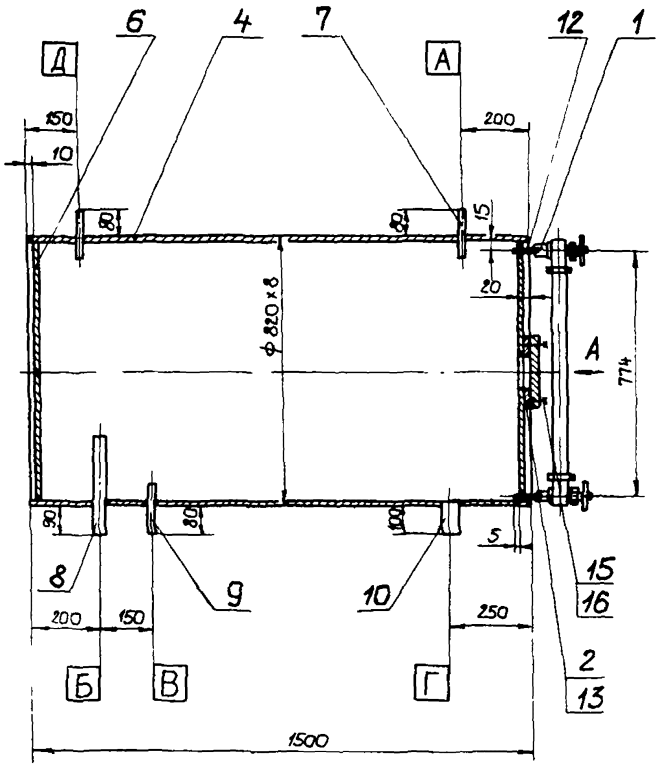

Таблица штуцеров

Обозначение	Наименование	Кол.	Проход усл $Д_у$, мм	Давление усл $P_у$ кгс/см²	Давление усл $P_у$ МПа
А	Вход воды	1	15	—	—
Б	К аварийному фонтанчику	1	32	—	—
В	К водоразборным кранам	1	20	—	—
Г	Выход воды	1	50	—	—
Д	Воздушник	1	15	—	—

Техническая характеристика

1. Назначение - для душевой
2. Давление - атмосферное
3. Температура, К (°С) - 280-287 (+7 - +14)
4. Среда - вода питьевая
5. Характеристика среды - не взрывоопасная, не пожароопасная, не токсичная, не коррозионная.
6. Объем, м³ - 0,75

Технические требования

1. Бак изготовить, испытать и поставить в соответствии с ОСТ 26-291-79
2. Конструкция сварная Конструктивные элементы сварных швов по ГОСТ 5264-80 Электроды типа Э46А ГОСТ 9467-75
3. Бак испытать наливом воды.
4. * Размеры для справок

Вид А

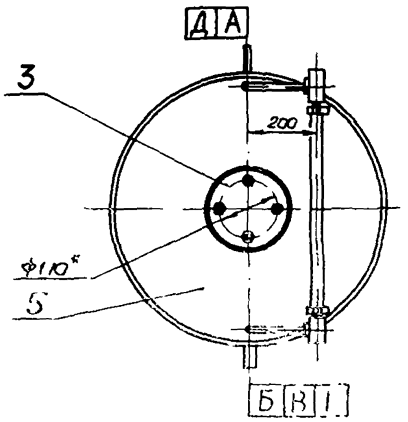

Изм	Лист	№ докум.	Подп.	Дата
Разраб.		Харикова		
Пров.		Подупейко		
Гл. конст.		Антонов		
Н. контр.		Куркина		
Утв.		Пулько		

НМ 84-961.123.00.000 СБ

Бак

Сборочный чертеж

Лит.	Масса	Масштаб
И	390	1:10

Лист | Листов 1

Н.Ф. ГИАП

Копировал Митрюшина

Формат А2

Перв. прим.

Справ. №

Подп. и дата

Инв. № подл.

Взам. инв. №

Инв. № дубл.

Подп. и дата

Типовое проект реш 705-4-094.87 Альбом 8 ч I

НМ84-961.123.00.002

$R_z 80$ (√)

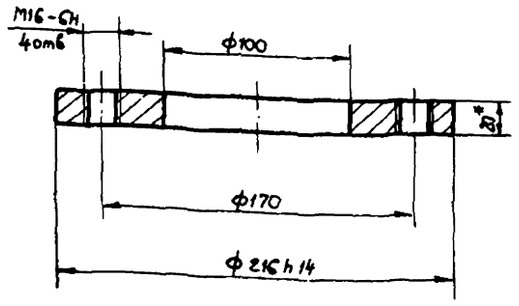

1. Неуказанные предельные отклонения размеров:
   отверстий – по Н14,
   остальных – по $\pm \frac{JT14}{2}$
2. * Размер для справок

Изм	Лист	№ докум.	Подп.	Дата	НМ84-961.123.00.002		
Разраб		Полкова			Наварыш	Лит	Масса	Масштаб
Пров		Подупейко				И	4,4	1:2
Гл. констр.		Антонов				Лист	Листов 1
Н. контр.		Куркина			Лист 20 ГОСТ 19903-74	Н.Ф. ГИАП	
Утв		Тунько			ВСт3сп5ГОСТ 14637-79		

Формат А4

НМ84-961.123.00.003

$R_z 320$ (√)

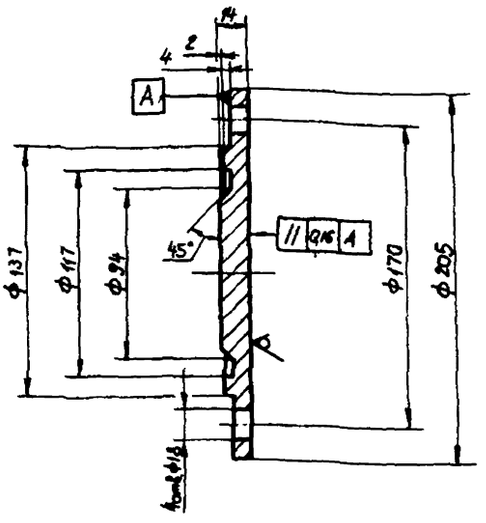

1. Неуказанные предельные отклонения размеров:
   отверстий – по Н14,
   остальных – по $\pm \frac{JT14}{2}$

Изм	Лист	№ докум.	Подп.	Дата	НМ84-961.123.00.003		
Разраб		Полкова			Заглушка	Лит	Масса	Масштаб
Пров		Подупейко				И	2,42	1:2
Гл. констр.		Антонов				Лист	Листов 1
Н. контр.		Куркина			ВСт3сп5ГОСТ 380-71	Н.Ф. ГИАП	
Утв		Тунько					

Формат А4

НМ84-961.123.00.004

$R_z 80$ (√)

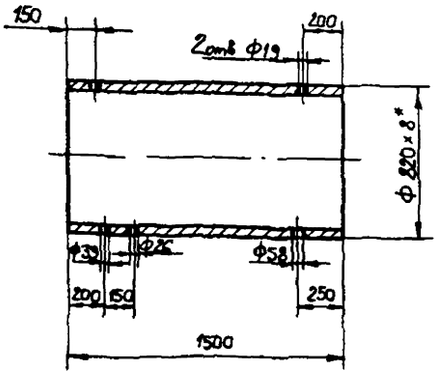

1. Неуказанные предельные отклонения размеров
   отверстий – по Н14,
   остальных – по $\pm \frac{JT14}{2}$
2. * Размер для справок

Изм	Лист	№ докум.	Подп.	Дата	НМ84-961.123.00.004		
Разраб		Полкова			Корпус	Лит	Масса	Масштаб
Пров		Подупейко				И	240	1:20
Гл. констр.		Антонов				Лист	Листов 1
Н. контр.		Куркина			Труба 820×8ГОСТ 10704-76	Н.Ф. ГИАП	
Утв		Тунько			ВСт3сп5ГОСТ 10705-80		

Формат А4

НМ84-961.123.00.005

$R_z 80$ (√)

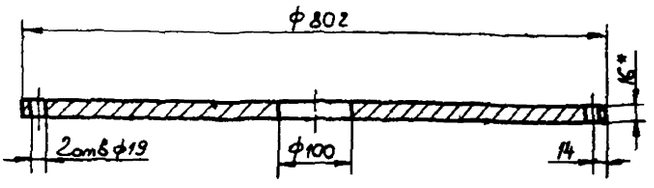

1. Неуказанные предельные отклонения размеров
   отверстий – по Н14
   остальных – по $\pm \frac{JT14}{2}$
2. * Размер для справок.

Изм	Лист	№ докум.	Подп.	Дата	НМ84-961.123.00.005		
Разраб		Полкова			Донышко	Лит	Масса	Масштаб
Пров		Подупейко				И	62,4	1:5
Гл. констр.		Антонов				Лист	Листов 1
Н. контр.		Куркина			Лист 16ГОСТ 19903-74	Н.Ф. ГИАП	
Утв		Тунько			ВСт3сп5ГОСТ 14637-79		

Копировал Мартюхина

Формат А4

Типовое проект. реш. 705-4-094.87 Альбом 8 ч I

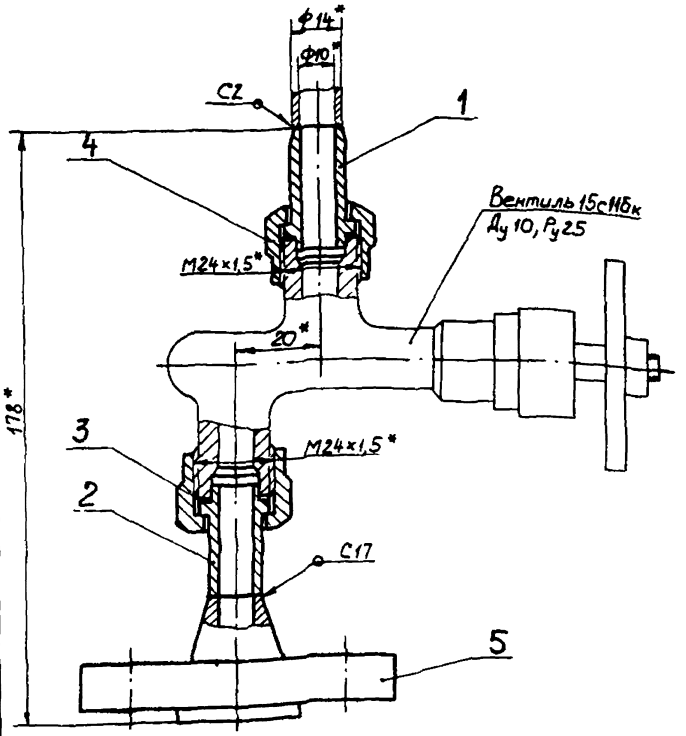

Техническая характеристика

1. Давление рабочее, МПа (кгс/см²) – 0,073÷1,585 (0,73; 15,85)
2. Температура, к(°с) – 233 (минус 40)
3. Среда: жидкий и газообразный аммиак
4. Характеристика среды: токсичная, взрывоопасная, не коррозионная

Технические требования

1. Конструкция сварная. Сварка электродуговая. Конструктивные элементы сварных швов по ГОСТ 16037-80. Электроды типа Э50А ГОСТ 9467-75.
2. Устройство испытать на прочность и плотность совместно с трубопроводом.
3. Окраску устройства произвести совместно с трубопроводом.
4. * Размеры для справок

Изм	Лист	№ докум.	Подп.	Дата	НМ84-769.24.000 СБ			
Разраб		Попкова			Устройство отбора давления	Лит	Масса	Масштаб
Пров		Подупейко			Сборочный чертеж	И	0,9	1:1
Гл. констр.		Антонов				Лист	Листов 1	
Н. контр.		Куркина				Н.Ф. ГИАП		
Утв.		Гунько						

Формат А3

Инв. № подл. | Подп. и дата | Взам. инв. № | Инв. № дубл. | Подп. и дата

НМ84-769.24.003

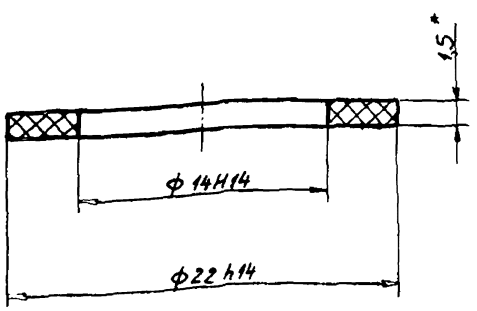

* Размер для справок

Изм	Лист	№ докум.	Подп.	Дата	НМ 84-769.24.003			
Разраб		Попкова			Прокладка	Лит	Масса	Масштаб
Пров		Подупейко				И	0,001	5:1
Гл. констр.		Антонов			Паронит ПОН 1,5 ГОСТ 481-80	Лист	Листов 1	
Н. контр.		Куркина				НФ ГИАП		
Утв.		Гунько						

Формат А4

			Обозначение	Наименование	Кол.	Примечание
				Документация		
А3			НМ84-769.24.000 СБ	Сборочный чертеж		
				Детали		
А4		1	НМ84-769.24.001	Ниппель	1	
А4		2	НМ84-769.24.002	Ниппель	1	
А4		3	НМ84-769.24.003	Прокладка	2	
А3		4	НМ84-769.24.004	Гайка накидная	2	
				Стандартные изделия		
		5		Фланец 4-10-25-09г2с ГОСТ 12821-80	1	0,68 кг

Инв. № подл. | Подп. и дата | Взам. инв. № | Инв. № дубл. | Подп. и дата

Изм	Лист	№ докум.	Подп.	Дата	НМ84-769.24.003			
Разраб		Попкова			Устройство отбора давления	Лит	Масса	Масштаб
Пров		Подупейко				И		1
Гл. констр.		Антонов				Н.Ф. ГИАП		
Н. контр.		Куркина						
Утв.		Гунько						

Копировал Митрюкина

Формат А4

R_z40 $\sqrt{(\sqrt{})}$

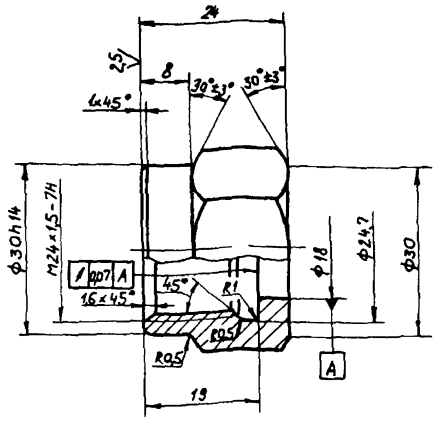

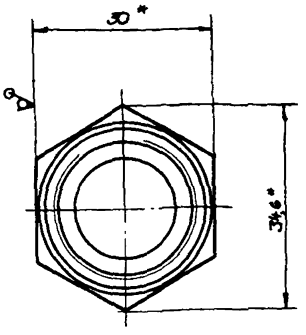

1. * Размеры для справок
2. Неуказанные предельные отклонения размеров: отверстий – по H14, остальных – по $\pm \frac{JT14}{2}$,

					НМ84-769.24.004			
Изм.	Лист	№ докум.	Подп.	Дата				
Разраб.		Полякова			Гайка накидная	Лит.	Масса	Масштаб
Пров.		Подуплейко				И	0,06	2:1
Т. контр.		Анронов				Лист	Листов 1	
Н. контр.		Куркина			Шестигранник 30 ГОСТ 8560-78 / 30×ГОСТ 1051-73	Н.Ф. ГИАП		
Утв.		Гущенко						

Формат А3

R_z40 $\sqrt{(\sqrt{})}$

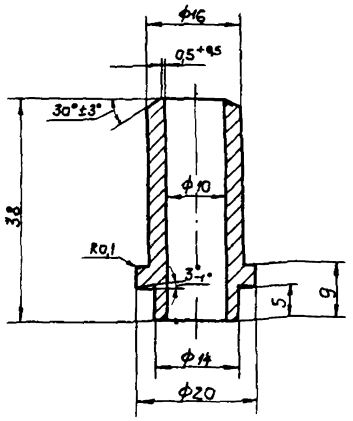

Неуказанные предельные отклонения размеров: отверстия – по H14, валов – по h14, остальных – по $\pm \frac{JT14}{2}$

					НМ84-769.24.002			
Изм.	Лист	№ докум.	Подп.	Дата				
Разраб.		Полякова			Ниппель	Лит.	Масса	Масштаб
Пров.		Подуплейко				И	0,037	2:1
Т. контр.		Анронов				Лист	Листов 1	
Н. контр.		Куркина			Круг 09Г2С ГОСТ 19281-73	Н.Ф ГИАП		
Утв.		Гущенко						

Формат А4

R_z40 $\sqrt{(\sqrt{})}$

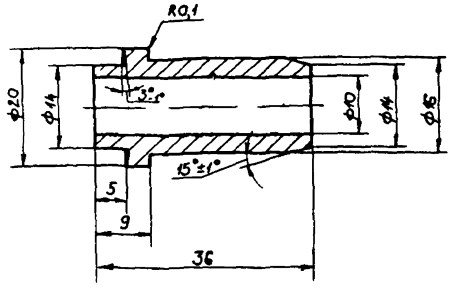

Неуказанные предельные отклонения размеров: отверстия – по H14, валов – по h14, остальных – по $\pm \frac{JT14}{2}$

					НМ84-769.24.001			
Изм.	Лист	№ докум.	Подп.	Дата				
Разраб.		Полякова			Ниппель	Лит.	Масса	Масштаб
Пров.		Подуплейко				И	0,035	2:1
Т. контр.		Антонов				Лист	Листов 1	
Н. контр.		Куркина			Круг 09Г2С ГОСТ 19281-73	Н.Ф. ГИАП		
Утв.		Гущенко						

Копировал Мизрохина

Формат А4

2272-00

Типовое проект реш 705-4-094.87 Альбом 8 ч I

Формат	Зона	Поз	Обозначение	Наименование	Кол	Примеч.
				Документация		
А2			НМ85-769.90.000 СБ	Сборочный чертеж		
				Сборочные единицы		
А4		1	НМ85-769.90.100	Вставка	1	
А4		2	НМ85-769.90.200	Крышка	1	
				Детали		
А3		3	НМ85-769.90.001	Пробка	1	
Б4		4	НМ85-769.90.002	Прокладка Паронит ПОН2 ГОСТ 481-80 ф216 Н14/ф271 h14	2	0,086 кг
Б4		5	НМ85-769.90.003	Прокладка Паронит ПОН2 ГОСТ 481-80 ф53 Н14/ф75 h14	1	0,009 кг

Подп. и дата | Инв. № дубл. | Взам. инв. № | Подп. и дата | Инв. № подл.

Изм.	Лист	№ докум.	Подп.	Дата
Разраб.	Королева			
Пров.	Подулейко			
Гл. констр.	Антонов			
Н. контр.	Куркина			
Утв.	Тунько			

НМ85-769.90.000

Емкость
Доработка

Лит.	Лист	Листов
И	1	2

НФ ГИАП

Формат А4

Формат	Зона	Поз	Обозначение	Наименование	Кол	Примеч.
				Стандартные изделия		
		6		Болт М20×75.56 ГОСТ 7798-70	24	0,256 кг
		7		Гайка М20.6 ГОСТ 5915-70	24	0,063 кг

Подп. и дата | Инв. № дубл. | Взам. инв. № | Подп. и дата | Инв. № подл.

Изм.	Лист	№ докум.	Подп.	Дата

НМ85-769.90.000

Лист 2

Формат А4

НМ85-769.90.001

$R_z 80$ √(√)

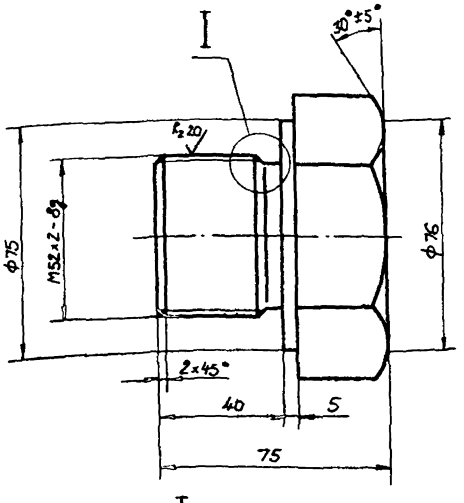

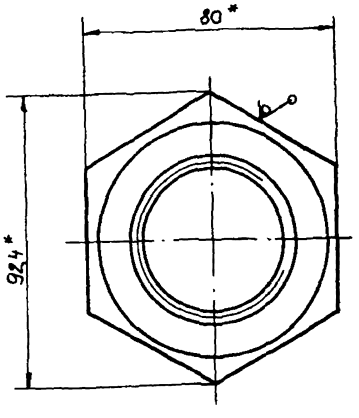

I
М2,5 1

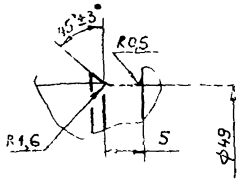

1. * Размеры для справок
2. Неуказанные предельные отклонения размеров
   отверстий – по Н14,
   валов – по h14,
   остальных – по $\pm\frac{IT14}{2}$

НМ85-769.90.001

Пробка

Изм.	Лист	№ докум.	Подп.	Дата
Разраб.	Королева			
Пров.	Подулейко			
Гл. констр.	Антонов			
Н. контр.	Куркина			
Утв.	Тунько			

Лит.	Масса	Масштаб
И	2,8	1:1

Лист | Листов 1

Шероховатость 20 ГОСТ 2789-59, 30 ГОСТ 10...-64

НФ ГИАП

Подп. и дата | Инв. № дубл. | Взам. инв. № | Подп. и дата | Инв. № подл.

Перерисовал Митрюхина

Формат А3

Типовое проект реш 705-4-094 87 Альбом 8 ч.I

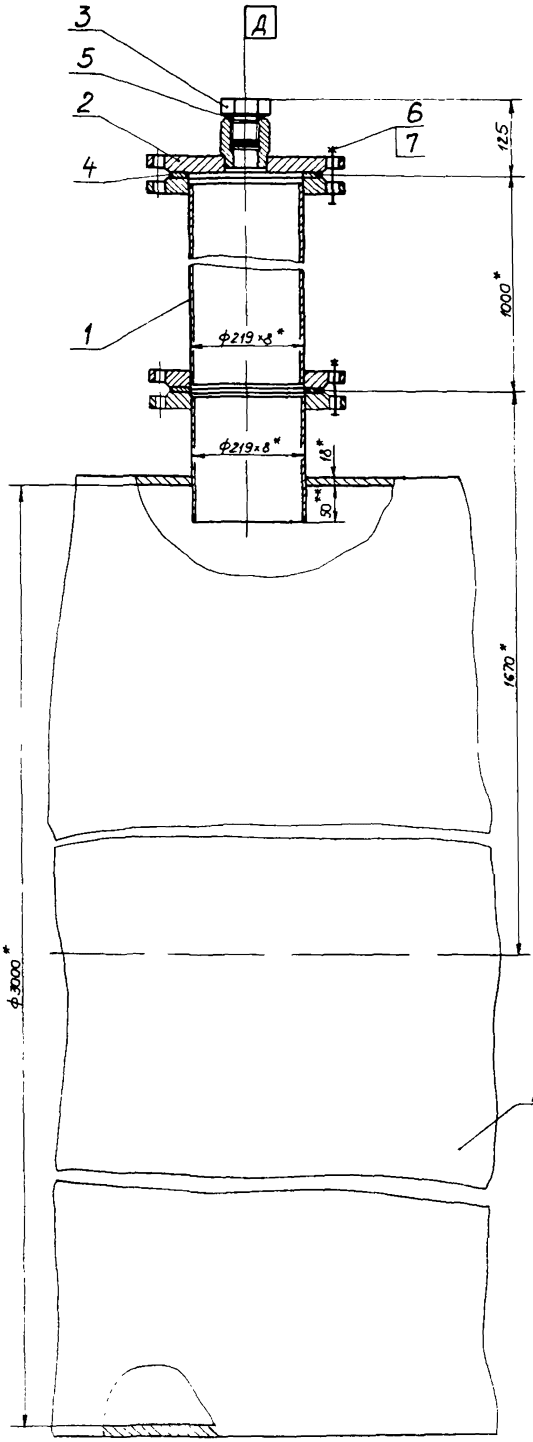

Техническая характеристика

1 Назначение - для установки уровнемера РУС-В
2. Давление рабочее, МПа (кгс/см²) - 1,5 (15)
3 Температура рабочая, К(°С) - от 233 до 313 (минус 40 до +40)
4 Среда - жидкий аммиак
5 Характеристика среды. взрывоопасная, пожароопасная, токсичная, не коррозионная

Технические требования

1. По данному чертежу предусматривается установка первичного преобразователя ПП-КНД уровнемера РУС-В на емкости ГЭЭ1-1-100-1,6, принятой по каталогу „Емкостные стальные сварные аппараты"
2. Конструкция сварная. Сварка ручная дуговая Конструктивные элементы сварных швов по ГОСТ 16037-80, ГОСТ 5264-80 Электроды типа Э50А ГОСТ 9467-75.
3.** Внутреннюю часть патрубка штуцера „А" обрезать до длины 50мм.
4.* Размеры для справок.
5. Испытание произвести совместно с емкостью
6. Покрытие выполнить совместно с емкостью.

					НМ 85-769.90.000 СБ			
Изм	Лист	№ докум.	Подп.	Дата	Емкость Доработка Сборочный чертеж	Лит	Масса	Масштаб
Разраб.		Королева				И	86,0	1:5
Пров.		Подупейко				Лист	Листов 1	
Гл. констр.		Антонов				Н.Ф. ГИАП		
Н. контр.		Куркина						
Утв.		Гунько						

Копировал Мирошина

Формат А2

Перв. прим.

Справ. №

Подп. и дата

Инв. № дубл.

Взам. инв. №

Подп. и дата

Инв. № подл.

Типовое проект реш 705-4-094/87 Альбом 8 ч I

НМ85-769.90.201

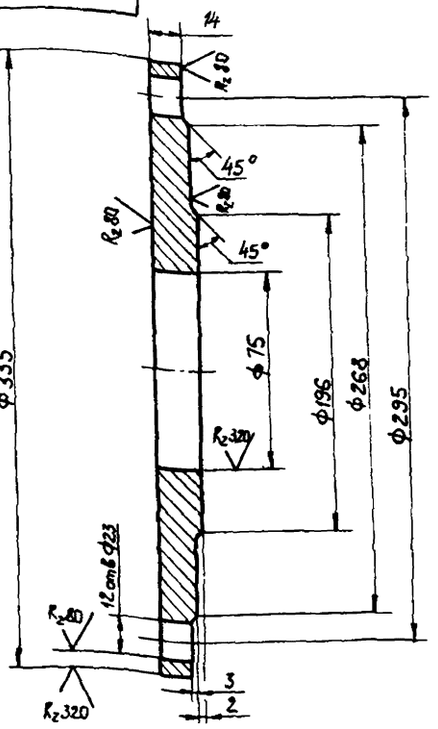

Неуказанные предельные отклонения размеров.
отверстий – по H14, валов – по h14,
остальных – по $\pm \frac{JT14}{2}$

Изм.	Лист	№ докум.	Подп.	Дата	НМ85-769.90.201	Лит.	Масса	Масштаб
Разраб.		Королева			Крышка	И	10,3	1:2
Пров.		Подупейко				Лист	Листов 1	
Гл. констр.		Антонов			Сталь 16ГС-6 ГОСТ 5520-79	Н.Ф. ГИАП		
Н. контр.		Куркина						
Утв.		Гунько						

Формат А4

НМ85-769.90.101

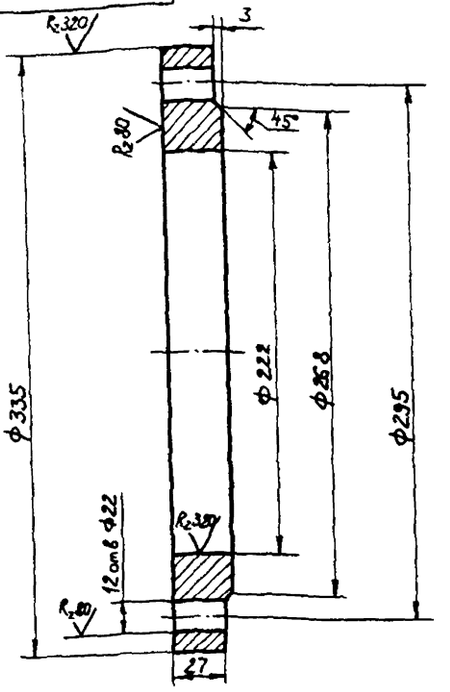

Неуказанные предельные отклонения размеров.
отверстий – по H14,
валов – по h14,
остальных – по $\pm \frac{JT14}{2}$,

Изм.	Лист	№ докум.	Подп.	Дата	НМ85-769.90.101	Лит.	Масса	Масштаб
Разраб.		Королева			Фланец	И	10,10	1:2
Пров.		Подупейко				Лист	Листов 1	
Гл. констр.		Антонов			Сталь 16ГС-6 ГОСТ 5520-79	Н.Ф. ГИАП		
Н. контр.		Куркина						
Утв.		Гунько						

Формат А4

НМ85-769.90.100СБ

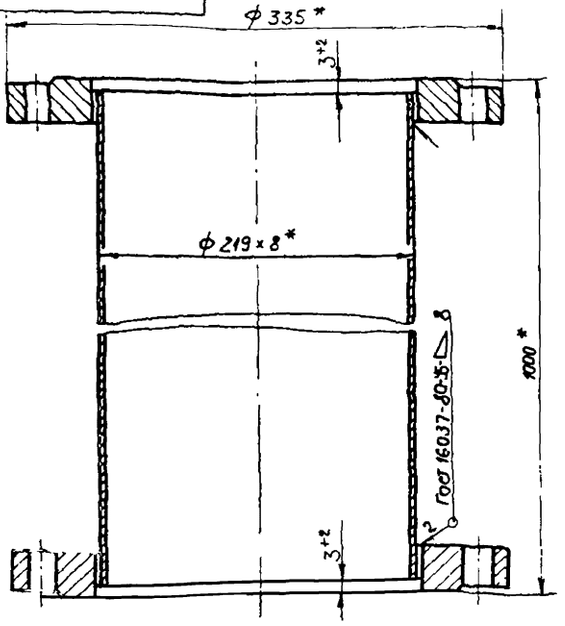

1. Сварка ручная дуговая Электроды типа Э50А ГОСТ 9467-75.
2. * Размеры для справок

Изм.	Лист	№ докум.	Подп.	Дата	НМ85-769.90.100СБ	Лит.	Масса	Масштаб
Разраб.		Королева			Вставка	И	61,7	1:2,5
Пров.		Подупейко			Сборочный чертеж	Лист	Листов 1	
Гл. констр.		Антонов				Н.Ф. ГИАП		
Н. контр.		Куркина						
Утв.		Гунько						

Формат А4

Формат	Зона	Поз.	Обозначение	Наименование	Кол.	Примеч.
				Документация		
А3			НМ85-769.90.100СБ	Сборочный чертеж		
				Детали		
А4		1	НМ85-769.90.101	Фланец	2	
Б4		2	НМ85-769.90.102	Патрубок		
				Труба $\frac{219\times8\ ГОСТ\ 8732-78}{В10Г2\ ГОСТ\ 8731-74}$		
				$L = 994 \pm \frac{JT14}{2}$	1	41,38 кг

Изм.	Лист	№ докум.	Подп.	Дата	НМ85-769.90.100	Лит.	Лист	Листов
Разраб.		Королева			Вставка	И		1
Пров.		Подупейко				Н.Ф. ГИАП		
Гл. констр.		Антонов						
Н. контр.		Куркина						
Утв.		Гунько						

Формат А4

НМ85-769.90.202

Типовое проект реш 705-4-094 87 Альбом 8 и I

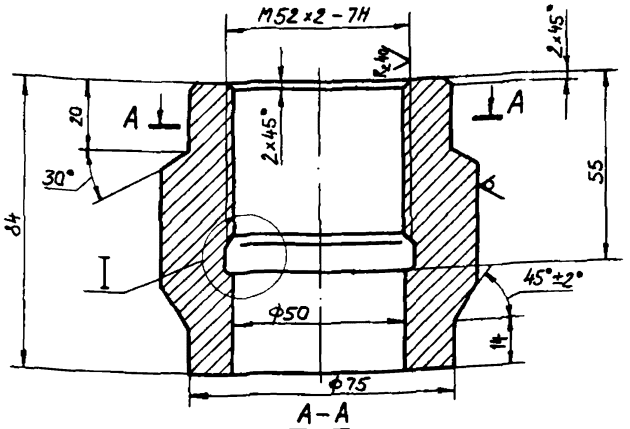

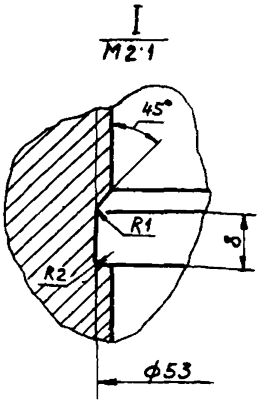

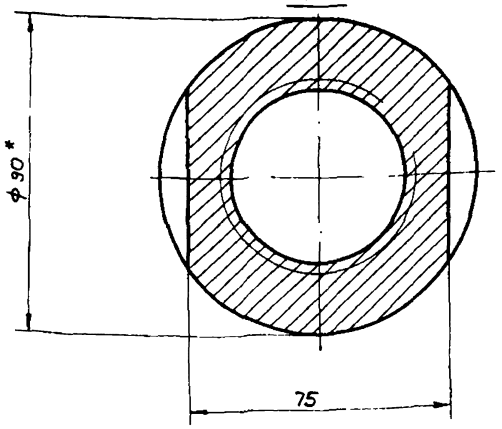

1.* Размер для справок
2. Неуказанные предельные отклонения размеров отверстий - по H14, валов - по h14, остальных - по $\pm\frac{JT14}{2}$

Изм	Лист	№ докум.	Подп	Дата	НМ85-769.90.202			
Разраб		Королева			Бобышка	Лит	Масса	Масштаб
Пров		Подупейко				И	2,5	1:1
Т.контр						Лист	Листов 1	
Гл.конструк		Антонов			Круг 90-В-ГОСТ 2590-71 / 10Г2 ГОСТ 4543-71	Н.Ф. ГИАП		
Н.контр.		Куркина						
Утв		Гунько						

формат А3

НМ85-769.90.200СБ

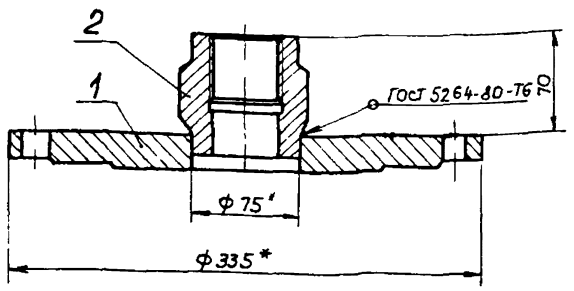

1 Сварка ручная дуговая Электроды типа Э50А ГОСТ 9467-75
2 * Размеры для справок

Формат	Зона	Поз	Обозначение	Наименование	Кол	Примеч
				Документация		
А4			НМ85-769 90 200 СБ	Сборочный чертеж		
				Детали		
А4		1	НМ85-769.90 201	Крышка	1	
А3		2	НМ85-769 90 202	Бобышка	1	

Изм	Лист	№ докум	Подп	Дата	НМ85-769.90.200			
Разраб		Королева			Крышка	Лит	Лист	Листов
Пров		Подупейко				И		
Гл.конструк		Антонов				НФ ГИАП		
Н.контр		Куркина						
Утв		Гунько						

Копировал Митрохина

формат А4

Изм	Лист	№ докум	Подп	Дата	НМ85-769.90.200СБ			
Разраб		Королева			Крышка	Лит	Масса	Масштаб
Пров		Подупейко				И	12,9	1:2,5
Гл.конструк		Антонов				Лист	Листов 1	
Н.контр		Куркина				НФ ГИАП		
Утв		Гунько						

Инв. № подл. | Подп. и дата | Взам. инв. № | Инв. № дубл. | Подп. и дата

gost.e-ecolog.ru