ТИПОВОЕ ПРОЕКТНОЕ РЕШЕНИЕ

705-4-094.87

ПРИРЕЛЬСОВЫЙ СКЛАД ЖИДКОГО АММИАКА

ВМЕСТИМОСТЬЮ 500 ТОНН

АЛЬБОМ 5

КМ Конструкции металлические

gost.e-ecolog.ru

ТИПОВОЕ ПРОЕКТНОЕ РЕШЕНИЕ

705-4-094.87

ПРИРЕЛЬСОВЫЙ СКЛАД ЖИДКОГО АММИАКА ВМЕСТИМОСТЬЮ 500 ТОНН

АЛЬБОМ 5

ПЕРЕЧЕНЬ АЛЬБОМОВ:

АЛЬБОМ 1	ПЗ Общая пояснительная записка
	ГП Генеральный план
	ТХ Технология производства
АЛЬБОМ 2	ТХ Технология производства
АЛЬБОМ 3	АТХ Автоматизация технологических процессов
АЛЬБОМ 4	АР Архитектурные решения
	ОВ Отопление и вентиляция
	ВК Внутренний водопровод и канализация
	НВК Наружные сети водоснабжения и канализации
	КЖ Конструкции железобетонные
АЛЬБОМ 5	КМ Конструкции металлические
АЛЬБОМ 6	КЖИ Конструкции железобетонные, изделия
АЛЬБОМ 7	ЭС Электроснабжение
	ЭО Электрическое освещение
	ЭМ Силовое электрооборудование
	СС Связь и сигнализация
АЛЬБОМ 8	Нестандартизированное оборудование
Части I и II	
АЛЬБОМ 9	СО Спецификация оборудования
АЛЬБОМ 10	ВМ Ведомости потребности в материалах
АЛЬБОМ 11	Сметы
Части I и II	

ПРИМЕНЁННЫЕ ТИПОВЫЕ ПРОЕКТЫ:

704-1-164.83 Альбомы 1, 3, 6, 7 ,8 (распространяет Казахский филиал ЦИТП)
901-4-57.83 Альбом 3 (распространяет Тбилисский филиал ЦИТП)
901-4-63.83 Альбомы 1.2,4, 5, 6, 7 ,8 (распространяет Тбилисский филиал ЦИТП)
407-3-288 (Распространяет Свердловский филиал ЦИТП)
902-09-22.84 Выпуски 1,2 (Распространяет ЦИТП, Москва)
901-09-11.84 Выпуски 1,2 (Распространяет ЦИТП, Москва)

РАЗРАБОТАНО
Новомосковским филиалом ГИАП

Главный инженер института Сахаров А. В.
Главный инженер проекта Маркштедер В. И.

УТВЕРЖДЕНО И ВВЕДЕНО В ДЕЙСТВИЕ
заключением Минудобрений СССР
от 5 октября 1985 г. № 25-101-А

Привязан

Инв.№

Альбом 5

Типовой проект

Ведомость рабочих чертежей основного комплекта

Лист	Наименование	Примечание
1	Общие данные	
2	Техническая спецификация металла (начало)	
3	Техническая спецификация металла (продолжение)	
4	Техническая спецификация металла (окончание)	
5	Спецификация на конструкции, изготовляемые на специализированных заводах (начало)	
6	Спецификация на конструкции, изготовляемые на специализированных заводах (окончание)	
7	Ведомость металлоконструкций по видам профилей (начало)	
8	Ведомость металлоконструкций по видам профилей (окончание)	
	Поддон для хранилищ жидкого аммиака	
9	Схема опор на отм. 0.000. Схема балок и опор на емкостях	
10	Опоры ОП1÷ОП5. Сечение 1-1	
11	Сечения 2-2 ÷ 4-4	
12	Опоры ОП6÷ОП10	
13	Опоры ОП11÷ОП16	
14	Схема площадок, лестниц и ограждений, изготовляемых на специализированных заводах	
15	Сечения 1-1÷5-5. Ведомость элементов к листу	
	Компрессорная (под навесом) с наружной установкой	
16	Монтажные схемы монорельса, балок для крепления гребенок и балок покрытия	
17	Монтажная схема площадок, навесов, переходных лестниц, ограждений. Элемент плана 1	
18	Сечения 1-1÷5-5	
19	Элементы плана 2 и 3. Сечения 1-1 ÷3-3	
20	Сечения 4-4÷11-11. Ограждение ОГ1÷ОГ4	
21	Схема металлоконструкций, изготовляемых на специализированных заводах	
22	Маркировочная схема опор. Сечения 1-1÷6-6	
23	Сечения 7-7÷19-19	
	Эстакада слива жидкого аммиака из железнодорожных цистерн	
24	Схемы элементов металлоконструкций на отм. 4.650; 2.850. Элементы плана 1 и 2	
25	Элементы плана 3, 4, 5. Сечения 4-4; 5-5; 14-14	
26	Схема металлоконструкций, изготовляемых на специализированных заводах	
	Эстакада налива жидкого аммиака в автоцистерны	
27	Схема расположения элементов эстакады налива. Сечения 1-1÷5-5	
28	Элементы плана 1 и 2. Узел 1.	
29	Элементы плана 3, 4, 5, 6	
30	Элементы плана 7 и 8	
31	Схемы металлоконструкций, изготовляемых на специализированных заводах, к элементам плана 1 и 7	
	Аварийные фонтанчики	
32	Схема расположения навесов над аварийными фонтанчиками. Схема металлоконструкций	
	Вспомогательный корпус	
33	Схема перекрытия каналов КТП. Схема раскладки балок в душевой, в аварийном душе. Узлы 1, 2	
34	Узлы 1÷9	
35	Узлы 10÷12	
36	Узлы 13÷17	
37	Узлы 18÷25	
38	Узлы 26÷32	
39	Узлы 33÷38	

Ведомость ссылочных и прилагаемых документов

Обозначение	Наименование	Примечание
	Ссылочные документы	
Серия 1.426.2-3 Выпуск 2	Стальные подкрановые балки	
Серия 2.440-1	Узлы стальных конструкций	
Выпуск 1,6	производственных зданий	
Серия 3.019.1-1 Выпуск 1	Рампы и навесы над ними	
Серия 1.450.3-3	Стальные лестницы, площадки,	
Выпуск 0,1 часть 1,2	стремянки и ограждения	

Типовой проект разработан в соответствии с действующими нормами и правилами и предусматривает мероприятия обеспечивающие взрывную, взрывопожарную и пожарную безопасность при эксплуатации сооружений.

Главный инженер проекта Маркштедер

Главный инженер проекта привязывающей организации

Общие указания.

1. Данные о природных условиях, с учетом которых разработаны несущие и ограждающие конструкции склада и указания по привязке проекта, оговорены в общих указаниях, на чертеже общих данных марки АР.
2. Металлические конструкции рассчитаны и сконструированы в соответствии с требованиями главы СНиП II-23-81 „Стальные конструкции".
3. Металлоконструкции монтировать в соответствии с требованиями главы „СНиП III-18-75„Металлические конструкции.
4. Монтаж конструкции производить на черных болтах и монтажной электродуговой сварке. Ручную сварку выполнять электродами типа Э42 по ГОСТ 9467-75.
5. При выполнении строительно-монтажных работ необходимо выполнять требования СНиП III-4-80.
6. Защиту металлоконструкций принять следующего состава:
   грунт ГФ-021 по ТУ6-10-1642-77- 2 слоя
   1й слой наносится в заводских условиях;
   покрытие- эмаль ПФ-115 по ГОСТ 6465-76- 2 слоя.
   Общая толщина защитного слоя вместе с грунтовкой - 55 мкм.
7. Кронштейны под трубопроводы под нагрузку до 10 кн приварить при монтаже трубопроводов.

Привязан:

Инв. №

ГИП	Маркштедер			705-4-094.87-км
Нач.отд.	Мельников			Прирельсовый склад жидкого аммиака вместимостью 500 тонн
Гл.спец.	Сапожникова		06.86	
Рук.гр.	Павлова		06.86	Стадия: РП; Лист: 1; Листов: 39
Техн.	Филимонова		06.86	
Пров.	Павлова		06.86	Общие данные
Н.контр.	Маркин		06.86	Н.Ф. ГИАП

Копировал Анурова

Формат: А2

Альбом 5

Типовой проект

Вид профиля и ГОСТ, ТУ	Марка металла и ГОСТ	Обозначение и размер профиля, мм	№ п/п	Код: Марка металла	Код: Вид профиля	Код: Размер профиля	Кол. шт.	Длина, мм	Масса металла по элементам конструкций, т: Поддон для хранилищ жидкого аммиака: Балки	Поддон для хранилищ жидкого аммиака: Опоры	Компрессорная (под навесом) с наружной установкой: Монорельс	Компрессорная: Балки монорельса	Компрессорная: Балки	Компрессорная: Прогоны	Компрессорная: Опоры	Эстакада слива ж.а. из ж.д. цистерн: Прогоны	Эстакада слива ж.а. из ж.д. цистерн: Балки	Эстакада налива ж.д. автоцистерн: Балки траверсы	Эстакада налива ж.д. автоцистерн: Навес над аварийным фонтанчиком	Вспомогательный блок: Щиты КТП	Вспомогательный блок: Балки	Общая масса, т	Развернутая площадь поверхности стальных конструкций, м²	Масса потребности в металле по кварталам (заполняется изготовителем), т: I	II	III	IV	Заполняется ВЦ
1	2	3	4	5	6	7	8	9	Код элемента конструкций: 526153	526395	526235		526153	526171	526395	526171	526153	526153	526151	526211	526153	10	11	12	13	14	15	16
Балки двутавровые для монорельсов ТУ14-2-427-80	Вст3гпс5 ГОСТ 380-71*	I 30м	1								0,78											0,78	17,39					
	Итого		2	12360							0,78											0,78						
Всего профиля			3		53805						0,78											0,78						
Сталь горячекатанная балки двутавровые ГОСТ 8239-72*	Вст3кп2 ГОСТ 380-71*	I 12	4										0,01									0,01	0,43					
	Итого		5	11240									0,01									0,01						
Всего профиля			6		24007								0,01									0,01						
Сталь горячекатанная двутавры и тавры с параллельными гранями полок ТУ14-2-24-72	Вст3пс6-1 ТУ14-1-3023-80	I 40Б2	7									1,54										1,54	42,81					
	Итого		8									1,54										1,54						
Всего профиля			9		24511							1,54										1,54						
Сталь горячекатанная швеллеры ГОСТ 8240-72*	Вст3кп2 ГОСТ 380-71*	[10	10			26140				0,70					0,03			0,01			0,04	0,78	34,87					
		[12	11			26158			2,5				0,25	0,57	0,04		0,71	0,26			0,05	4,38	188,78					
		[14	12			26166								0,14		0,36			1,4			1,9	79,04					
	Итого		13	11240					2,5	0,70			0,25	0,71	0,07	0,36	0,71	0,27	1,4		0,09	7,06						
	Вст3пс6-1 ТУ14-1-3023-80	[16	14			26182							0,12	3,12								3,24	131,22					
		[18	15			26212												0,94				0,94	36,94					
		[20	16			26239							0,3				0,62	0,08				1,00	38,3					
	Итого		17										0,42	3,12			0,62	1,02				5,18						
	Вст3пс6 ГОСТ 380-71*	[24	18			26271				1,42								0,02				1,44	50,4					
	Итого		19	12300						1,42								0,02				1,44						
Всего профиля			20		26108				2,5	2,12			0,67	3,83	0,07	0,36	1,33	1,31	1,4		0,09	13,68						
Сталь прокатная угловая равнополочная ГОСТ 8509-72*	Вст3кп2 ГОСТ 380-71*	L50×50×5	21						0,05	0,29			0,04		0,13		0,1	0,12				0,73	37,96					
	Итого		22	11240					0,05	0,29			0,04		0,13		0,1	0,12				0,73						
	Вст3пс6 ГОСТ 380-71*	L75×75×6	23						0,13	0,29			0,1		0,17		0,03	0,26		0,02	0,02	1,02	44,88					
		L80×80×6	24							0,28			0,02		0,13		0,04	0,02				0,49	21,56					
	Итого		25	12300					0,13	0,57			0,12		0,30		0,07	0,28		0,02	0,02	1,51						

Инв. № подл. | Подпись и дата | Взам. инв. №

Привязан:

Инв. №

ГИП	Маркштедер	[подпись]	06.86
Нач. отд.	Мельников	[подпись]	06.86
Гл. спец.	Сапожникова	[подпись]	06.86
Рук. гр.	Павлова	[подпись]	06.86
Инж.	Мишанова	[подпись]	06.86
Пров.	Маслова	[подпись]	06.86
Н. контр.	Маркин	[подпись]	7.86

705-4-094.87-КМ

Прирельсовый склад жидкого аммиака вместимостью 500 тонн

Стадия	Лист	Листов
РП	2	

Техническая спецификация металла (начало)

Н.Ф. ГИАП

Копировал Анурова

Формат: А2

Альбом 5

Типовой проект

Вид профиля и ГОСТ, ТУ	Марка металла и ГОСТ	Обозначение и размер профиля, мм	№ п.п.	Код: Марка металла	Код: Вид профиля	Код: Размер профиля	Кол. шт.	Длина, мм	Масса металла по элементам конструкций, т: Поддон для хранилищ жидкого аммиака: Балки	Поддон для хранилищ жидкого аммиака: Опоры	Компрессорная (под навесом) с наружной установкой: Монорельс	Компрессорная (под навесом) с наружной установкой: Балки монорельса	Эстакада слива ж. а. из ж. д. цистерн: Балки	Эстакада слива ж. а. из ж. д. цистерн: Прогоны	Эстакада слива ж. а. из ж. д. цистерн: Опоры	Эстакада слива ж. а. из ж. д. цистерн: Прогоны	Эстакада слива ж. а. из ж. д. цистерн: Балки	Эстакада слива ж. а. из ж. д. цистерн: Балки траверсы	Навес над фильтрацией ж. а. в автоцистерн: Навес над фильтрацией ж. а. в автоцистерн	Вспомогательный блок: Щиты КТП	Вспомогательный блок: Балки	Общая масса, т	Развернутая площадь поверхности стальных конструкций, м²	Масса потребности в металле по кварталам (заполняется изготовителем); т: I	II	III	IV	Заполняется ВЦ
									Код элемента конструкций																			
1	2	3	4	5	6	7	8	9	526153	526395	526235		526153	526171	526395	526171	526153	526153	526151	526211	526153	10	11	12	13	14	15	16
Сталь прокатная угловая равнополочная ГОСТ 8509-72*	Вст3пс6-1 ТУ14-1-3023-80	L90×90×6	26						0,6	0,01	0,29		0,01	0,05			0,02	0,1				1,08	47,52					
		L100×100×8	27								0,01						0,19	0,01				0,21	6,93					
		L125×125×8	28							0,32					0,01		0,05	0,05				0,43	14,19					
		L140×140×9	29											0,22								0,22	6,49					
	Итого		30						0,6	0,33	0,3		0,01	0,27	0,01		0,26	0,16				1,94						
Всего профиля			31		21113				0,78	1,19	0,3		0,17	0,27	0,44		0,43	0,56		0,02	0,02	4,18						
Сталь листовая горячекатанная ГОСТ 19903-74*	Вст3кп2 ГОСТ 380-71*	S4	32						0,05				0,1				0,04			0,01		0,2	12,78					
		S5	33										0,02					0,05				0,07	3,58					
		S6	34						0,16				0,02		0,01			0,05				0,24	10,25					
		S8	35						1,15	0,19			0,04	0,01	0,04		0,17	1,1	0,08			2,78	89,24					
		S10	36							0,26			0,31	0,05			0,44		0,6			1,66	42,66					
	Итого		37	11240					1,36	0,45			0,49	0,06	0,05		0,65	1,2	0,68	0,01		4,95						
	Вст3пс6-1 ТУ14-1-3023-80	S10	38								0,27		0,27									0,54	13,88					
		S12	39						0,05	0,29			0,02		0,06		0,08					0,5	10,75					
		S14	40							0,39	0,08		0,08									0,55	10,12					
		S16	41										0,14									0,14	2,27					
		S20	42							0,24			0,17	0,05			0,05		0,04			0,55	7,15					
	Итого		43						0,05	0,92	0,35		0,68	0,05	0,06		0,13		0,04			2,28						
Всего профиля			44		71110				1,41	1,37	0,35		1,17	0,11	0,11		0,78	1,2	0,72	0,01		7,23						
Листы стальные с ромбическим и чечевичным рифлением ГОСТ 8568-77*	Вст3кп2 ГОСТ 380-71*	К-ПУ-4,0	45						0,13								0,09			0,37		0,59	11,21					
	Итого		46	11240					0,13								0,09			0,37		0,59						
Всего профиля			47		71315				0,13								0,09			0,37		0,59						
Профили стальные гнутые замкнутые сварные квадратные и прямоугольные ТУ14-2-361-79	Вст3сп5 ГОСТ 380-71*	○140×140×5	48										0,49				0,2	0,8	0,8			2,29	67,37					
		○160×160×6	49										0,12									0,12	2,64					
	Итого		50	14460									0,61				0,2	0,8	0,8			2,41						
Всего профиля			51		77119								0,61				0,2	0,8	0,8			2,41						

Инв. № подл. | Подпись и дата | Взам. инв. №

Привязан:

Инв. №

ГИП	Маркштедер	[signature]	06.86
Нач.отд.	Мельников	[signature]	06.86
Гл.спец.	Сапожникова	[signature]	06.86
Рук.гр.	Павлова	[signature]	06.86
Инж.	Мишанова	[signature]	06.86
Пров.	Маслова	[signature]	06.86
Н.контр.	Маркин	[signature]	06.86

705-4-094.87-км

Прирельсовый склад жидкого аммиака вместимостью 500 тонн

Стадия	Лист	Листов
РП	3	

Техническая спецификация металла (продолжение)

Н.Ф. ГИАП

Копировал Анурова

Формат: А2

Альбом 5

Типовой проект

Вид профиля и ГОСТ, ТУ	Марка металла и ГОСТ	Обозначение и размер профиля, мм	№ п.п	Код: Марка металла	Код: Вид профиля	Код: Размер профиля	Кол. шт.	Длина, мм	Масса металла по элементам конструкций, т: Подбор для хранилищ жидкого аммиака: Балки	Подбор для хранилищ жидкого аммиака: Опоры	Компрессорная (под навесом) с наружной установкой: Монорельс	Компрессорная: Балки монорельса	Компрессорная: Балки	Компрессорная: Прогоны	Компрессорная: Опоры	Эстакада слива жидкого аммиака из ж.д. цистерн: Прогоны	Эстакада слива жидкого аммиака: Балки	Эстакада слива жидкого аммиака: Балки, траверсы	Эстакада слива жидкого аммиака: Навес над аварийным фонтанчиком	Вспомогательный блок: Щиты, ктп	Вспомогательный блок: Балки	Общая масса т	Развернутая площадь поверхности стальных конструкций, м²	Масса потребности в металле по кварталам (заполняется изготовителем), т: I	II	III	IV	Заполняется ВЦ
1	2	3	4	5	6	7	8	9	Код элемента конструкций													10	11	12	13	14	15	16
									526153	526395	526235		526153	526171	526395	526171	526153	526153	526151	526211	526153							
Листы стальные просечно-вытяжные ГОСТ 8706-78*	Вст3кп2 ГОСТ 380-71	ПВ 510	52										0,3				0,1					0,4	7,6					
	Итого		53	11240									0,3				0,1					0,4						
Всего профиля			54		71404								0,3				0,1					0,4						
Сталь горячекатанная круглая ГОСТ 2590-71*	Вст3кп2 ГОСТ 380-71	Ф16	55											0,16								0,16	3,04					
	Итого		56	11240										0,16								0,16						
Всего профиля			57											0,16								0,16						
Сетки стальные плетеные одинарные ГОСТ 5336-80	Вст3кп2 ГОСТ 380-71	сетка 25×2,6	58												0,01							0,01	0,19					
	Итого		59	11240											0,01							0,01						
Всего профиля			60		11118										0,01							0,01						
Конструкции изготовляемые на специализированных заводах	Вст3кп2 ГОСТ 380-71		61																									
Всего масса металла			62						4,82	4,68	1,43	1,54	2,93	4,37	0,63	0,36	2,93	3,87	2,92	0,4	0,11	15,048						
																						46,04	1094,44					
В том числе по маркам	Вст3Гпс5		63																									
	Вст3кп2		64								0,78											0,78						
	Вст3пс6-1		65						4,04	1,44			1,09	0,93	0,26	0,36	1,65	1,59	2,08	0,38	0,09	13,91						
	Вст3пс6		66						0,65	1,25	0,65	1,54	1,11	3,44	0,07		1,01	1,18	0,04			10,94						
	Вст3сп5		67						0,13	1,99			0,12		0,30		0,07	0,30		0,02	0,02	2,95						
													0,61				0,2	0,8	0,8			2,41						
Масса поставки элементов по кварталам, Т (заполняется заказчиком)		I	68																									
		II	69																									
		III	70																									
		IV	71																									

Инв. № подл. | Подпись и дата | Взам. инв. №

Привязан:

Инв. №

ГИП	Маркитедер		06.86
Нач.отд.	Мельников		06.86
Гл.спец.	Сапожникова		06.86
Рук.гр.	Павлова		06.86
Инж.	Мишанова		06.86
Пров.	Маслова		06.86
Н.контр.	Маркин		7.86

705-4-094.87-км

Прирельсовый склад жидкого аммиака вместимостью 500 тонн

Стадия	Лист	Листов
РП	4	

Техническая спецификация металла (окончание)

Н.Ф. ГИАП

Копировал Анурова

Формат: А2

Альбом 5

Типовой проект

Вид профиля и ГОСТ, ТУ	Марка металла и ГОСТ	Обозначение и размер профиля	№ п.п	Код: Марки металла	Код: Вида профиля	Код: Размера профиля	Количество, шт	Длина, мм	Масса металла по элементам конструкций, т: Поддон для хранилищ жидкого аммиака: Площадки	Лестницы	Ограждения	Компрессорная (под навесом) с наружной установкой: Лестницы	Ограждения	Площадки	Эстакада слива ж.а из ж.д. цистерн: Площадки	Лестницы	Ограждения	Эстакада налива ж.а в автоцистерны: Лестницы	Ограждения	Площадки	Общая масса, т	Развернутая площадь поверхности стальных конструкций, м²	Масса потребности в металле по кварталам (заполняется изготовителем), т: I	II	III	IV	Заполняется ВЦ
									Код элемента конструкций																		
1	2	3	4	5	6	7	8	9	526243	526242	526244	526242	526244	526243	526243	526242	526244	526242	526244	526243							
Лестницы	Вст3кп2	МЛХШ 45-6,8	1				3					0,07									0,07	2,0					
		МЛХШ 45-12,8	2				14			0,61		0,1									0,71	20,6					
		МЛХШ 45-18,8	3				3									0,23					0,23	6,7					
		МЛХШ 45-24,8	4				4			0,4											0,4	11,6					
		МЛХШ 45-30,8	5				7			0,5		0,13				0,25					0,88	25,5					
		СХ-82	6				2											0,28			0,28	8,1					
Всего масса металла			7	11240						1,51		0,3				0,48		0,28			2,57	74,5					
Площадки	Вст3кп2	ПМХШ-9,8	8						0,22					0,04	0,07						0,33	9,6					
		ПМХШ-15,8	9												0,06						0,06	1,7					
		ПМХШ-18,8	10						1,34											0,07	1,41	40,9					
		ПМХШ-21,8	11						0,08												0,08	2,3					
		ПМХШ-21,10	12						0,35												0,35	10,2					
		ПМХШ-30,8	13						0,32												0,32	9,3					
		ПМХШ-30,10	14						0,49												0,49	14,2					
		ПМХШ-36,8	15																	0,13	0,13	3,8					
		ПМХШ-36,10	16						2,29												2,29	66,4					
		ПМХШ-42,10	17						1,33												1,33	38,6					
Всего масса металла			18	11240																							
Ограждения лестниц	Вст3кп2	ОГлМЛХ 45-10,12	19						6,42					0,04	0,13					0,2	6,79	197					
		ОГпМЛХ 45-10,12	20								0,09		0,02								0,11	3,2					
		ОГлМЛХ 45-10,18	21								0,09		0,02								0,11	3,2					
		ОГпМЛХ 45-10,18	22														0,04				0,04	1,2					
		ОГлМЛХ 45-10,24	23														0,04				0,04	1,2					
		ОГпМЛХ 45-10,24	24								0,08										0,08	2,3					
		ОГлМЛХ 45-10,30	25								0,08										0,08	2,3					
		ОГпМЛХ 45-10,30	26								0,08		0,02				0,04				0,14	4,1					
		ОГС-60,4	27								0,08		0,02				0,04				0,14	4,1					
																			0,11		0,11	3,2					
Всего масса металла			28	11240																							
											0,5		0,08				0,16		0,11		0,85	24,8					

Инв. № подл. | Подпись и дата | Взам. инв. №

Привязан:

Инв. №

ГИП	Маркштедер	[подпись]	06.86
Нач.отд.	Мельников	[подпись]	06.86
Гл.спец.	Сапожников	[подпись]	06.86
Рук.гр.	Павлова	[подпись]	06.86
Инж.	Глебова	[подпись]	06.86
Пров.	Павлова	[подпись]	06.86
Н.контр.	Маркин	[подпись]	06.86

705-4-094.87-км

Прирельсовый склад жидкого аммиака вместимостью 500 тонн

Стадия	Лист	Листов
РП	5	

Спецификация на конструкции, изготовляемые на специализированных заводах (начало)

Н.Ф. ГИАП

Копировал Анурова

Формат: А2

Альбом 5

Типовой проект

Вид профиля и ГОСТ, ТУ	Марка металла и ГОСТ	Обозначение и размер профиля	№ п.п.	Код: Марка металла	Код: Вид профиля	Код: Размер профиля	Количество шт.	Длина, мм	Масса металла по элементам конструкций, т: Поддон для хранилища жидкого аммиака: площадки	Поддон для хранилища жидкого аммиака: лестницы	Поддон для хранилища жидкого аммиака: ограждения	Компрессорная (над насосной) с наружной установкой: лестницы	Компрессорная (над насосной) с наружной установкой: ограждения	Установка слива жидкого аммиака из железнодорожных цистерн: площадки	Установка слива жидкого аммиака из железнодорожных цистерн: лестницы	Установка слива жидкого аммиака из железнодорожных цистерн: ограждения	Наливная эстакада налива жидкого аммиака в автоцистерны: лестницы	Наливная эстакада налива жидкого аммиака в автоцистерны: ограждения	Наливная эстакада налива жидкого аммиака в автоцистерны: площадки	Общая масса, т	Развернутая площадь поверхности стальных конструкций, м2	Масса потребности в металле по кварталам (заполняется изготовителем), т: I	II	III	IV	Заполняется ВЦ
1	2	3	4	5	6	7	8	9	Код элемента конструкции: 526243	526244	526244/1	526244	526244	526243	516243	516243	525244/1	516242	526244/1	516243					
Ограждения площадок	Вст3кп2	ОПМХ3Б-10.9	29				60				0,5		0,05				0,05		0,02			0,62	18					
		ОПМХ3Б-10.12	30				20				0,23		0,03									0,26	7,5					
		ОГПМХ3Б-10.14	31				2										0,03					0,03	0,9					
		ОГПМХ3Б-10.15	32				4				0,07											0,07	2					
		ОГПМХ3Б-10.18	33				67				0,9		0,02				0,3		0,04			1,26	36,5					
		ОГПМХ3Б-10.21	34				7				0,08		0,02				0,04					0,14	4,1					
		ОГПМХ3Б-10.24	35				3				0,05		0,02									0,07	2					
		ОГПМХ3Б-10.30	36				7				0,17		0,03									0,2	5,8					
		ОГПМХ3Б-10.36	37				31				0,93		0,03						0,07			1,03	29,9					
		ОГПМХ3Б-10.42	38				12				0,47											0,47	13,6					
		ОГПМХ3Б-10.48	39				1						0,05									0,05	1,5					
		ОГлПМХ3Б-10.60	40				3										0,17					0,17	4,9					
		ОГлПМХ3Б-10.60	41				6										0,33					0,33	9,6					
Всего масса металла			42	11240							3,4		0,25				0,92		0,13			4,7	136,3					
Монтажные и дополнительные элементы	Вст3кп2	МХ2	43				6			0,057						0,029						0,086	2,5					
		ДХ4	44				18			0,014		0,004				0,004						0,022	0,6					
		ДХ5	45				18			0,014		0,004				0,004						0,022	0,6					
		ДХ14	46				6				0,003						0,001					0,004	0,1					
		ДХ15	47				6				0,003						0,001					0,004	0,1					
Всего масса металла			48	11240						0,085	0,006	0,008			0,037	0,002					0,138	3,9					
Всего масса металла по лестницам, площадкам и ограждениям			49	11240					6,42	1,595	3,906	0,308	0,33	0,04	0,13	0,517	1,082	0,28	0,24	0,2		15,048	436,5					
В том числе по маркам																												
Масса поставки элементов по кварталам, т (заполняется заказчиком)		I																										
		II																										
		III																										
		IV																										

Инв.№ подл. | Подпись и дата | Взам.инв.№

Привязан:

Инв.№

ГИП	Маркитедо		06.86	705-4-094.87-КМ
Нач.отд.	Мельникова		06.86	Прирельсовый склад жидкого аммиака вместимостью 500 тонн
Гл.спец.	Сложникова		06.86	Стадия: РП; Лист: 6; Листов:
Рук.гр.	Павлова		06.86	
Инж.	Сергова		06.86	Спецификация на конструкции, изготовляемые на специализированных заводах (окончание)
Пров.	Павлова		06.86	Н.ФР. ГИАП
Н.контр.	Маркин		06.86	

Копировал Анурова

Формат: А2

Альбом 5

Типовой проект

Наименование конструкций по номенклатуре Прейскуранта № 01-09		Позиции по прейскуранту №01-22		Код конструкций	Масса конструкции, т													Всего	Всего с учетом массы наплавленного металла	Количество, шт.	Серия типовых конструкций
					Масса стали повышенной прочности	по видам профилей стали									Трубы	Прочие					
						Балки, швеллеры	Широкополочные двутавры	Крупносортная сталь	Среднесортная сталь	Мелкосортная сталь	Толстолистовая сталь	Универсальная сталь	Толстолистовая сталь	Гнутые и гнуто-сварные							
1		2		3	4	5	6	7	8	9	10	11	12	13	14	15	16	17	18	19	20
Типовые конструкции				1																	
Эстакада надземная для трубопроводов с аммиаком, установленных на отм. +4,200	лестницы	3.12-1		2	526242				0,138			0,123		0,477	0,785		0,024	1,547	1,562		
	площадки	3.12-5		3	526243				0,686			0,201		2,834	2,607		0,22	6,548	6,613		
	ограждения	3.12-7		4	526244				3,351		0,475						0,25	4,076	4,117		
Эстакада надземная для трубопроводов с аммиаком, установленных на отм. +8,400	лестницы	3.12-1		5	526242				0,033			0,018		0,09	0,152		0,012	0,305	0,308		
	ограждения	3.12-7		6	526244				0,273		0,048						0,019	0,340	0,343		
	площадки	3.12-1		7	526243				0,01			0,002		0,011	0,013		0,001	0,037	0,037		
Эстакада надземная для трубопроводов с аммиаком, установленных на отм. +12,600	лестницы	3.12-1		8	526242				0,035			0,043		0,155	0,252		0,028	0,513	0,518		
	ограждения	3.12-7		9	526244				0,924		0,144						0,062	1,13	1,141		
	площадки	3.12-5		10	526243				0,029			0,006		0,042	0,05		0,003	0,13	0,131		
Эстакада надземная для трубопроводов с аммиаком, установленных на отм. +16,800	стремянки	3.12-1		11	526242				0,223		0,055	0,002					0,002	0,282	0,285		
	ограждения	3.12-7		12	526244				0,109		0,12						0,005	0,234	0,236		
	площадки	3.12-1		13	526243				0,019			0,007		0,08	0,082		0,006	0,194	0,196		
Итого с учетом 3% на уточнение массы в чертежах КМД				14					5,83		0,842	0,402		3,689	3,941		0,632	15,336	15,487		
Нетиповые конструкции				15																	
Навес над аварийным душем	балки	303-18		16	526153		2,58		0,8			1,45						4,96	5,01		
	опоры	315-14		17	526395		2,18		1,23			1,41					0,13	4,82	4,87		
Надземная эстакада с монорельсом для подъема контейнеров с аммиаком	монорельс	303-29		18	526235		0,8		0,31			0,36						1,47	1,48		
	балки монорельса			19				1,59										1,59	1,61		
	балки	303-33		20	526153		0,7		0,18			1,21			0,63		0,31	3,03	3,06		
	прогоны	308-1		21	526171		3,94		0,28		0,16	0,11						4,49	4,53		
	опоры	315-14		22	526395		0,07		0,45			0,11					0,01	0,64	0,65		
	прогоны	308-1		23	526171		0,37											0,37	0,37		
Железобетонная эстакада для трубопроводов с аммиаком, установленных на отм. +8,400	балки	303-18		24	526153		1,37		0,44			0,8			0,21		0,2	3,02	3,05		
	балки, траверсы	309-18		25	526153		1,35		0,58			1,24			0,82			3,99	4,03		
Навес над аварийным душем фонтанчиком		302-4		26	526151		1,44					0,75			0,83			3,02	3,05		
Ограждение площадки обслуживания задвижек	щиты КТП	310-1		27	526211				0,02			0,01					0,38	0,41	0,41		
	балки	309-18		28	526153		0,09		0,02									0,11	0,11		
Итого с учетом 3% на уточнение массы в чертежах КМД				29			14,89	1,59	4,31		0,16	7,45			2,49		1,03	31,92	32,23		

Инв. № подл. | Подпись и дата | Взам. инв. №

				705-4-094.87-КМ	
ГИП	Маркштедер		01.88	Прирельсовый склад жидкого аммиака вместимостью 600 тонн	
Нач.отд.	Мельников		06.86		
Гл.спец.	Сапожникова		06.86		Стадия: РП; Лист: 7; Листов:
Рук.гр.	Павлова		06.86		
Инж.	Мищанова		06.86		
Пров.	Павлова		06.86	Ведомость металлоконструкций по видам профилей (начало)	Н.Ф. ГИАП
Н.контр.	Маркин		06.86		

Копировал Анурова

Формат: А2

Альбом 5

Типовой проект

Наименование конструкции по номенклатуре прескуранта № 01-22	Пачушки для проверки работы	№ п.п	Код конструкций	Масса конструкций, т по видам профилей стали													Всего	Всего с учетом наплавленного металла	Количество, шт.	Серия типовых конструкций
				Масса стали повышенной и высокой прочности	Балки, швеллеры	Широкополосная универсальная сталь	Крупнофасонная сталь	Средне-фасонная сталь	Мелкосортная сталь	Толстолистовая сталь	Универсальная сталь	Тонколистовая сталь	Гнутые и гнуто-сварные	Трубы	Прочие				
1	2	3	4	5	6	7	8	9	10	11	12	13	14	15	16	17	18	19	20
Итого с учетом 3% на уточнение массы в чертежах КМД на весь склад		30			14,89	1,59	10,14		1,0	7,85		3,69	6,43		1,66	47,26	47,72		
Итого с учетом отходов 3,7%		31			15,44	1,65	10,52		1,04	8,14		3,83	6,67		1,72	49,01	49,49		
Приведенная к обычным профилям масса металла с учетом 3% на уточнение массы в чертежах КМД и 3,7% на отходы		32			15,44	1,77	10,52		1,04	8,14		3,83	9,02		1,72	51,48			
Разница приведенной и натуральной массы		33				0,12							2,35			2,47			
Распределение массы металла по пределам текучести с учетом 3% на уточнение массы в чертежах КМД и 3,7% на отходы		34	МПа 225-235													10,63			
		35	235-255													20,36			
Приведенная согласно требованиям ГОСТ 30-74 масса металла с учетом 3% на уточнение массы в чертежах КМД и 3,7% на отходы		36			15,44	1,77	10,52		1,04	8,14		3,83	9,02		1,72	51,48			
Всего приведенная масса металла с учетом 3% на уточнение массы в чертежах КМД и 3,7% на отходы																			

Инв.№ подл. | Подпись и дата | Взам. инв.№

				705-4-094.87-КМ	
ГИП	Маркштедер		08.87	Прирельсовый склад жидкого аммиака вместимостью 500 тонн	
Нач.отд	Мельникова		08.87		
Гл.спец.	Сапожникова		08.87		Стадия: РП; Лист: 8; Листов:
Рук.гр.	Павлова		08.87		
Инж.	Миланова		08.87		
Пров.	Павлова		08.87	Ведомость металлоконструкции по видам профилей (окончание)	Нач. ГИАП
Н.контр.	Маркин		08.87		

Копировал Анурова

Формат А2

Альбом 5

Типовой проект

Схема опор на отм. 0.000

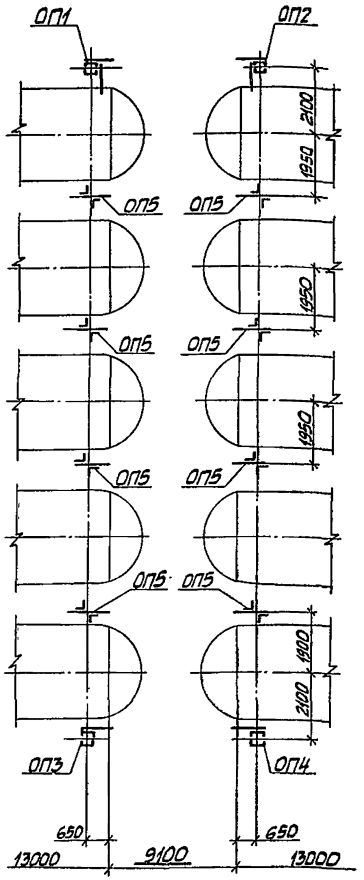

Схема балок и опор на ёмкостях

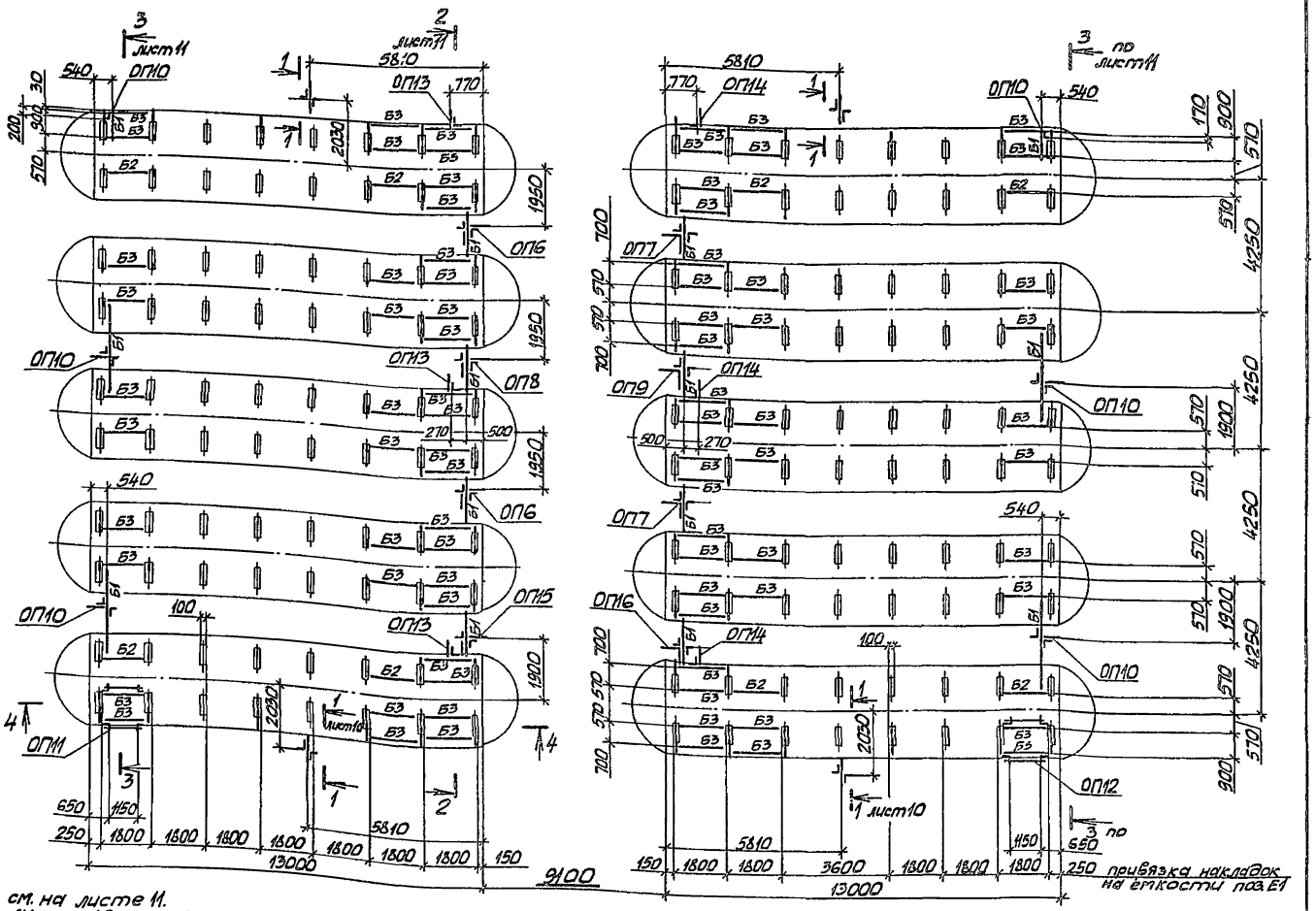

1. Ведомость элементов см. на листе 11.
2. Опоры ОП1 ÷ ОП5 см. на листе 10; опоры ОП6 ÷ ОП10 см. на листе 12; опоры ОП11 ÷ ОП16 см. на листе 13; сечение 1-1 см. на листе 10; 2-2 ÷ 4-4 см. на листе 11.

ГИП	Маркитедер		08.86	705-4-094.87-КМ
Нач.отд.	Мельников		06.86	Прирельсовый склад жидкого аммиака вместимостью 500 тонн
Гл.спец.	Сапожникова		06.86	Поддон для хранилищ жидкого аммиака
Рук.гр.	Павлова		06.86	Стадия: РП; Лист: 9; Листов:
Инж.	Мишанова		06.86	
Пров.	Павлова		06.86	Схема опор на отм. 0.000
Н.контр.	Маркин		06.86	Схема балок и опор на ёмкостях

Н.Ф. ГИАП

Привязан:

Инв. №

Инв. № подл. | Подпись и дата | Взам. инв. №

Копировал Анурова

Формат: А2

Альбом 5

Типовой проект

ОП1 (шт.1); ОП2 (шт.1) зеркально
ОП1 относительно оси X

ОП3 (шт.1); ОП4 (шт.1) зеркально
ОП3 относительно оси X

ОП5 (шт.8)

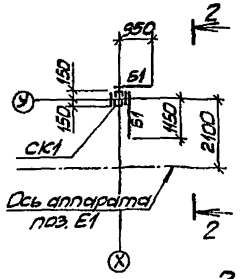

2–2

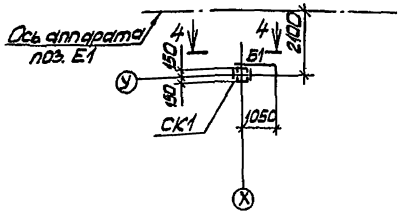

3–3

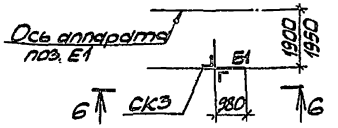

4–4

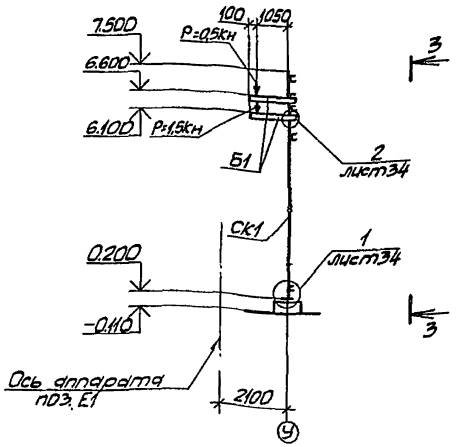

1–1

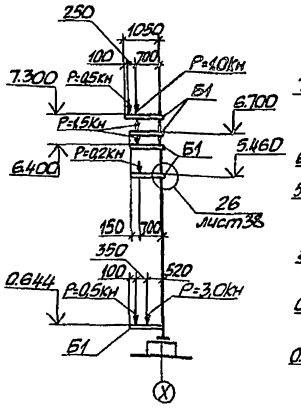

6–6

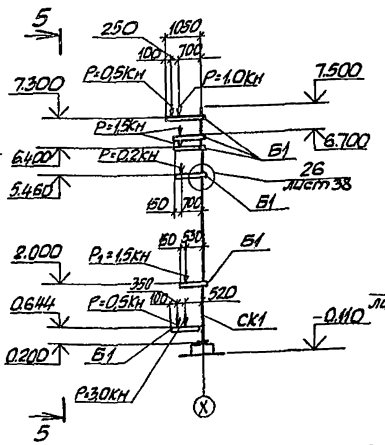

5–5

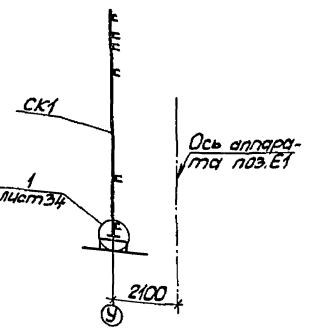

Опоры ОП1÷ОП5; сечение 1-1 замаркированы на листе 9.

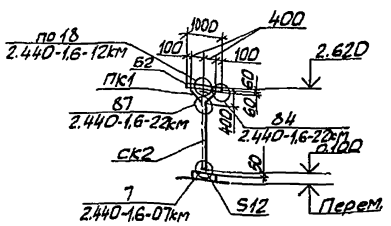

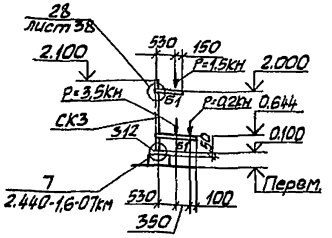

Ведомость элементов

Марка	Сечение: Эскиз	Сечение: Поз.	Сечение: Состав	Опор. усилия: M, кН.м	Опор. усилия: N, кН	Опор. усилия: Q, кН	Группа констр.	Марка металла	Примечание
Б1	[		[10	1,2		1,5	4	ВСт3кп2	
Б2	[		[12	конструктивно			4	ВСт3кп2	
ПК1	L		L 50×50×5		4,0		4	ВСт3кп2	
СК1	1	1	[24	M_x=5,4 M_y=2,1	13,5		4	ВСт3пс6	
	2	2	−10×160					ВСт3кп2	
СК2	3	3	2-90×90×6		2,5		4	ВСт3пс6-1	[Л]=150
		4	−8×60					ВСт3кп2	
СК3	5	5	2-75×75×6	2,83	5,2		4	ВСт3пс6	[Л]=150
		4	−8×60					ВСт3кп2	

ГИП	Маркштедер		06.86
Нач.отд.	Мельников		06.86
Гл.спец.	Сапожникова		06.86
Рук.гр.	Павлова		06.86
Ст.инж.	Маслова		06.86
Пров.	Павлова		06.86
Н.контр.	Маркин		06.86

705-4-094.87-КМ

Прирельсовый склад жидкого аммиака вместимостью 500 тонн

Поддон для хранилищ жидкого аммиака

Стадия	Лист	Листов
РП	10	

Опоры ОП1÷ОП5
Сечение 1-1

Н.Ф. ГИАП

Копировал Анурова

Формат: А2

Привязан:

Инв. №

Инв. № подл. | Подпись и дата | Взам. инв. №

Альбом 5

Типовой проект

2 – 2

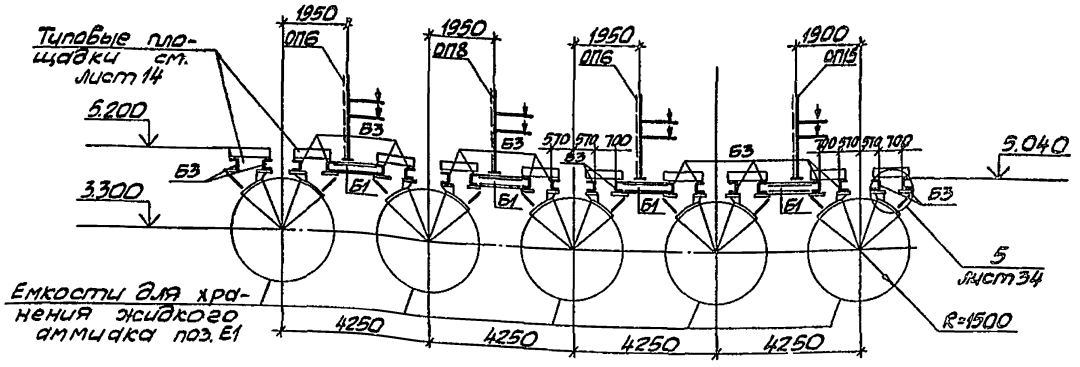

3 – 3

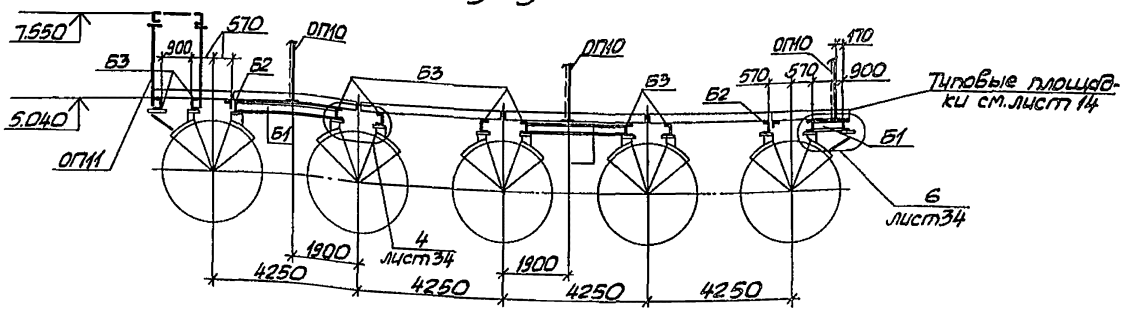

4 – 4

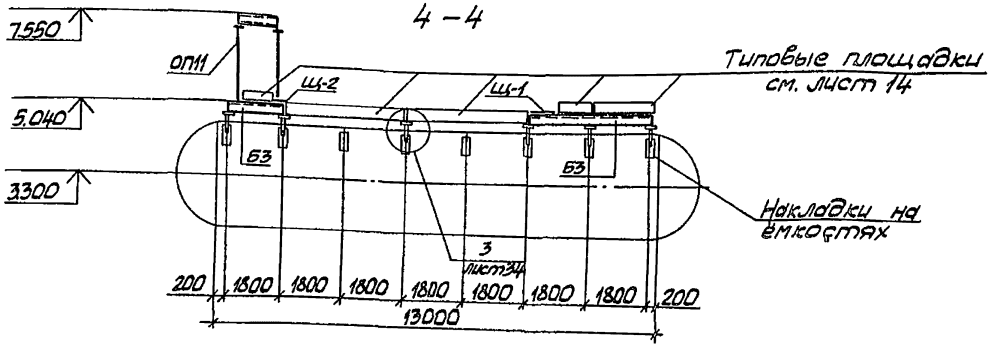

Ведомость элементов

Марка	Сечение: Эскиз	Поз.	Состав	Опор. усилия: M, кН.м	N, кН	Q, кН	Группа констр.	Марка металла	Примечание
Б1	200, 2, 1, ш.600, 250	1	2[12			5,81	3	Вст3кп2	
		2	-6-100					Вст3кп2	
Б2	2, 1	1	[12			3,6	3	Вст3кп2	
		2	L75x75x6					Вст3пс6	
Б3	[		[12			3,6	3	Вст3кп2	
Б4	[		[10	0,95		1,5	4	Вст3кп2	
Б5	L		L50x50x5	0,38		0,3	4	Вст3кп2	
Б6	L		L75x75x6	конструктивно			4	Вст3пс6	
СК1	1, 2, ш.600, 1	1	2L80x80x6	Mx=0,53	7,0		4	Вст3пс6	[λ]=150
		2	-8x60	My=2,71				Вст3кп2	
СК2	1, 2, ш.390, 1	1	2L50x50x5	0,38	1,5		4	Вст3кп2	[λ]=150
		2	-8x60					Вст3кп2	
СК3	L		L125x125x8		2,25		4	Вст3пс6	[λ]=150
СК4	L		L50x50x4	0,04	0,3		4	Вст3кп2	[λ]=150
ПК1	L		L75x75x6	по гибкости			4	Вст3пс6	[λ]=120
Щ-1, Щ-2	1, 55, 750, Щ-1, 200, Щ-2	1	лист	ромб.	КПУ	-4,0	4	Вст3кп2	
	а-а, 1, 2, 40	2	S4				4	Вст3кп2	

1. Сечения 2-2 ÷ 4-4 замаркированы на листе 9.

ГИП	Маркитедер		06.86	705-4-094.87-КМ
Нач.отд.	Мельников		06.86	Прирельсовый склад жидкого аммиака вместимостью 500 тонн
Гл.спец.	Сапожников		06.86	Поддон для хранилищ жидкого аммиака
Рук.гр.	Павлова		06.86	Стадия: РП; Лист: 11; Листов:
Инж.	Мишанова		06.86	
Пров.	Павлова		06.86	Сечения 2-2 ÷ 4-4
Н.контр.	Маркин		06.86	Н.Ф. ГИАП

Привязан:

Инв. №

Инв. № подл. | Подпись и дата | Взам. инв. №

Копировал Анурова Формат А:2

Альбом 5

Типовой проект

ОП6 (шт. 2); ОП7 (шт. 2)
зеркально ОП6 относительно оси X

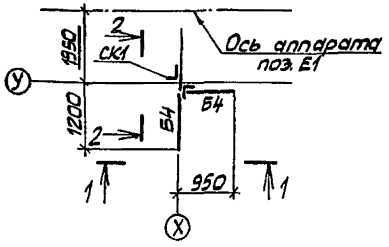

1—1

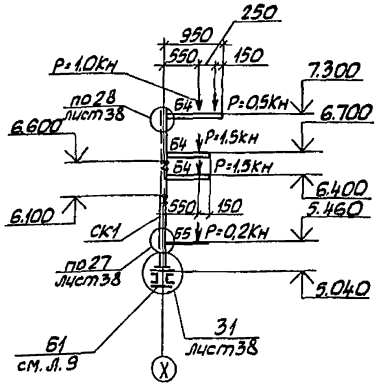

2—2

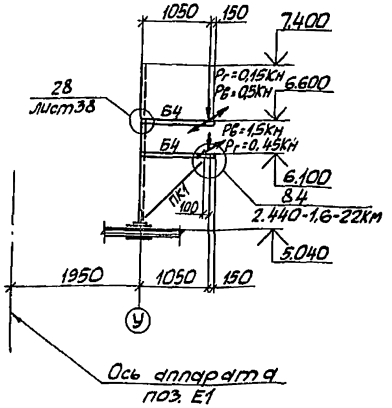

ОП8 (шт. 1); ОП9 (шт. 1)
зеркально ОП8 относительно оси X

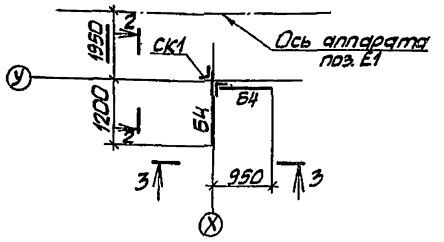

3—3

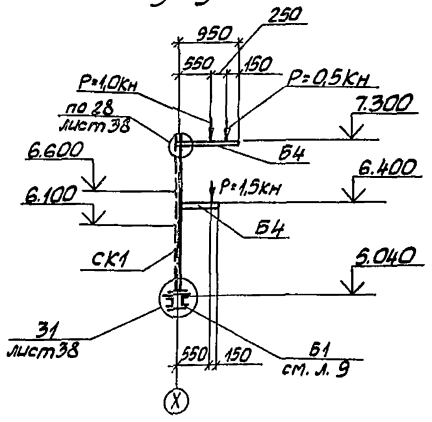

ОП10 (шт. 6)

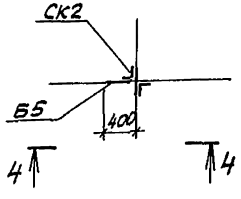

4—4

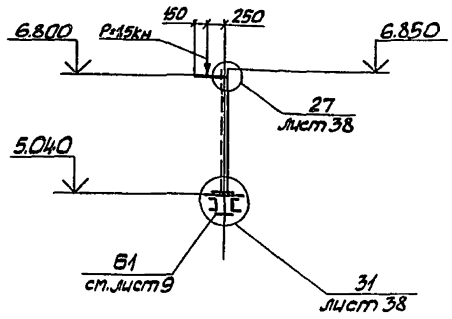

1. Опоры ОП6 ÷ ОП10 замаркированы на листе 9.
2. Ведомость элементов см. на листе 11.

Привязан:

Инв. №

Инв. № подл. | Подпись и дата | Взам. инв. №

				705-4-094.87- КМ	
ГИП	Маркитедер		11.88	Прирельсовый склад жидкого аммиака вместимостью 500 тонн	
Нач. отд	Мельников		12.88		
Гл. спец.	Сапожников		01.89	Паддан для хранилищ жидкого аммиака	Стадия: РП; Лист: 12; Листов:
Рук. гр.	Маслова		07.88		
Ст. инж.	Маслова		07.88		
Пров.	Павлова		07.88	Опоры ОП6 ÷ ОП10	Н.Ф. ГИАП
Н. контр.	Маркин		07.88		

Копировал Анурова

Формат: А2

Альбом 5

Типовой проект

ОП11 (шт.1); ОП12 (шт.1) зеркально ОП11 относительно оси X

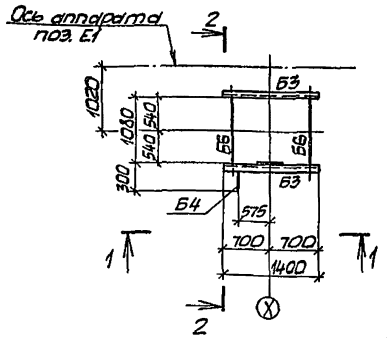

1—1

2—2

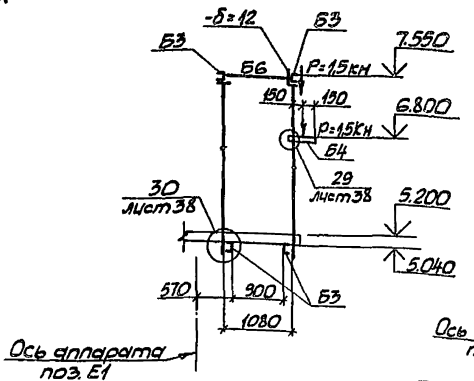

ОП15 (шт.1); ОП16 (шт.1) зеркально ОП15 относительно оси X

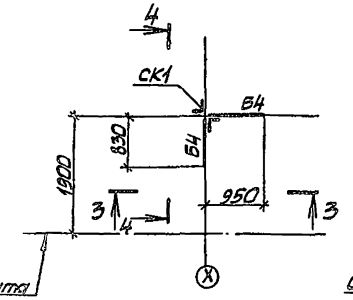

3—3

ОП13 (шт.3); ОП14 (шт.3) зеркально ОП14 относительно оси X

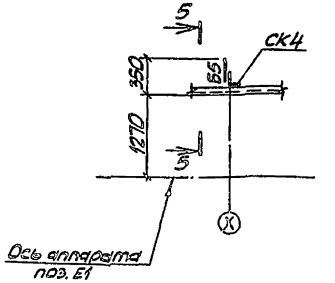

4—4

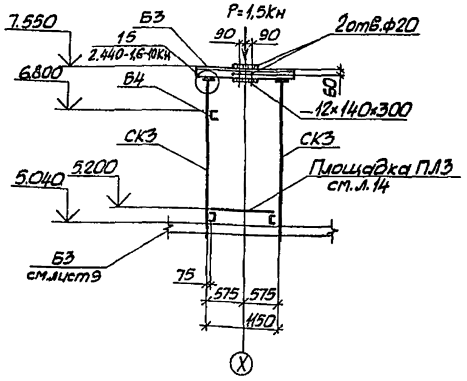

5—5

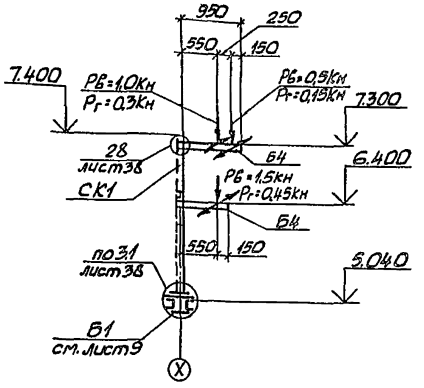

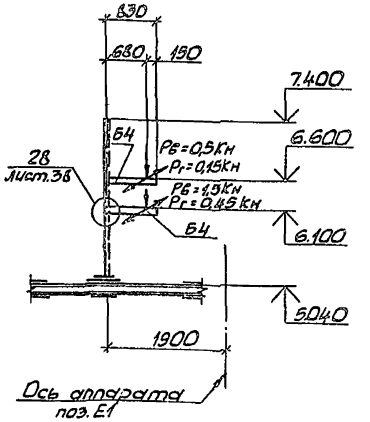

1. Опоры ОП11÷ОП16 замаркированы на листе 9
2. Ведомость элементов см. на листе 11.

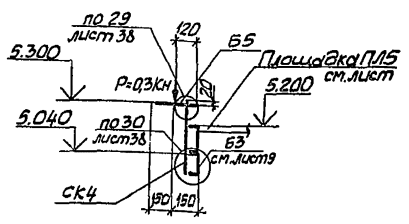

Инв.№ подл. | Подпись и дата | Взам.инв.№

						705-4-094.87-КМ	
ГИП	Маркишев			06.86	Прирельсовый склад жидкого аммиака вместимостью 500 тонн		
Нач.отд.	Мельников			06.86			
Гл.спец.	Сапожникова			06.86			
Рук.гр.	Павлова			06.86	Поддон для хранилищ жидкого аммиака	Стадия	Лист	Листов
Ст.инж.	Маслова			06.86		РП	13	
Пров.	Павлова			06.86	Опоры ОП11÷ОП16	Н.ф. ГИАП		
Н.контр.	Маркин			06.86				

Привязан:

Копировал Анурова

Формат А2

Альбом 5

Типовой проект

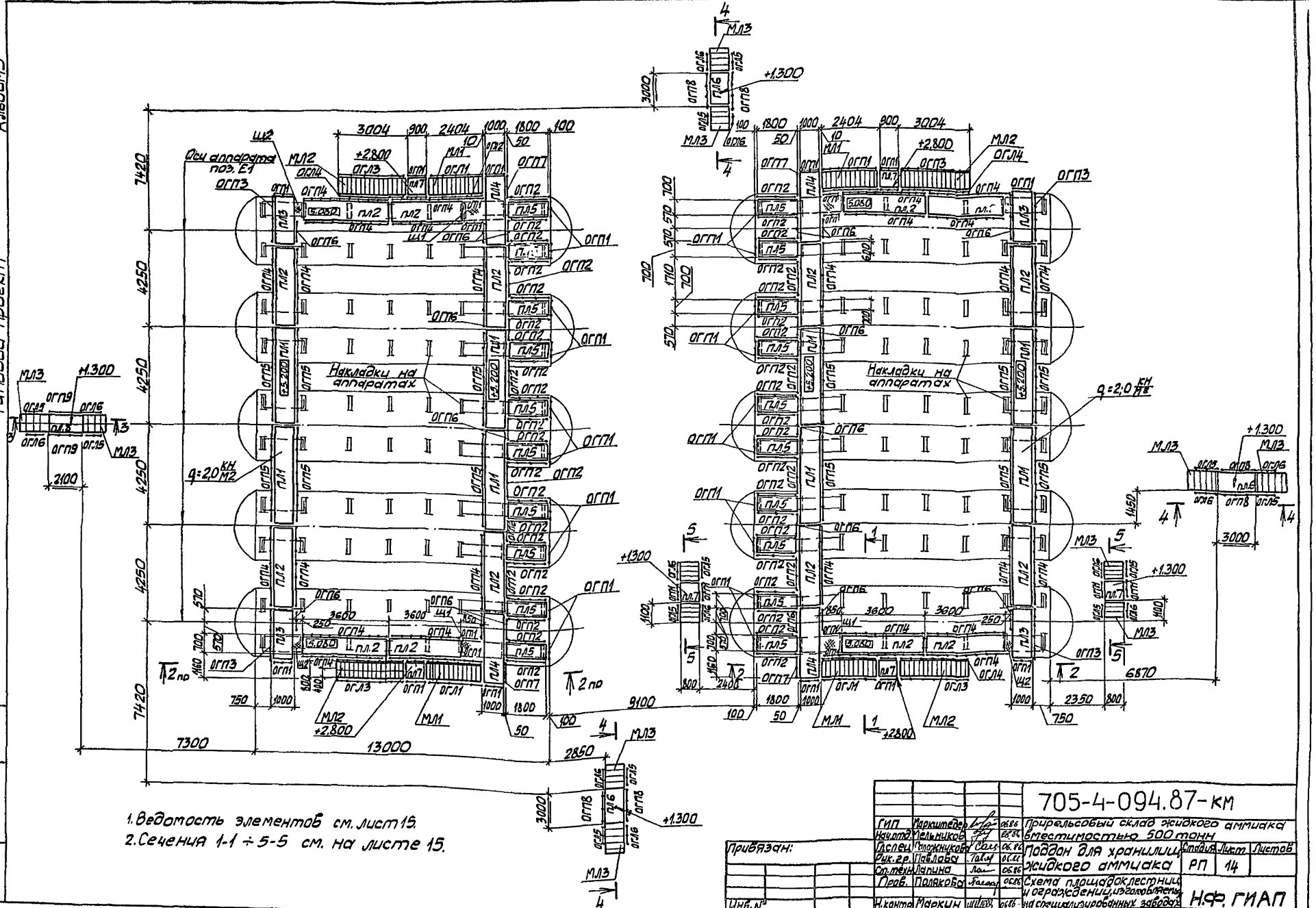

1. Ведомость элементов см. лист 15.
2. Сечения 1-1 ÷ 5-5 см. на листе 15.

				705-4-094.87-КМ	
ГИП	Маркитедер		08.86	Прирельсовый склад жидкого аммиака вместимостью 500 тонн	
Нач.отд.	Мельников		08.86		
Гл.спец.	Хлопежникова		08.86	Поддон для хранилищ жидкого аммиака	Стадия: РП; Лист: 14; Листов:
Рук.гр.	Павлова		08.86		
Ст.техн.	Лапина		08.86		
Пров.	Полякова		08.86	Схема площадок лестниц и ограждений, изголовья с специализированных заводов	Н.Ф. ГИАП
Н.контр.	Маркин		08.86	копировал Анурова	Формат: А2

Привязан:

Инв. № подл. | Подпись и дата | Взам. инв. №

Альбом 5

Типовой проект

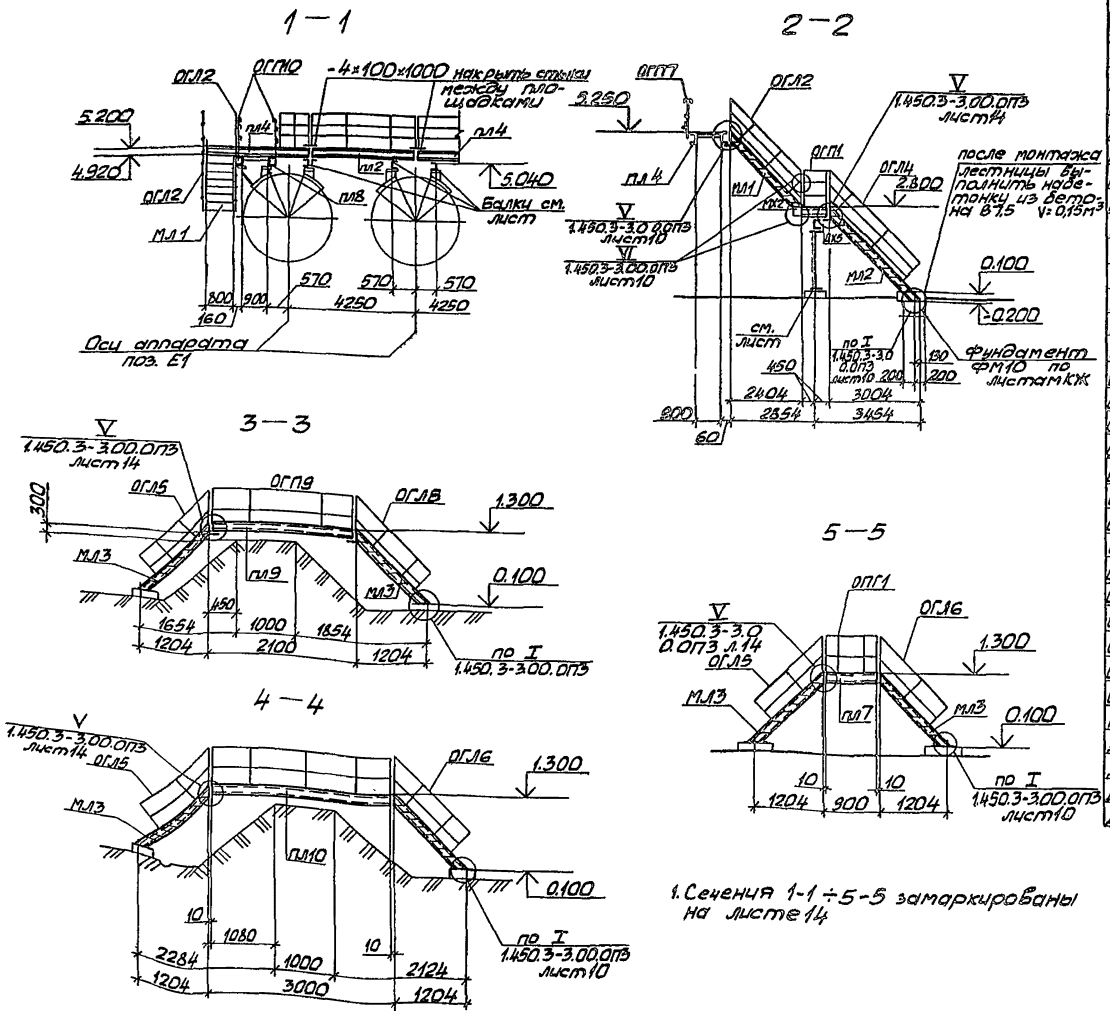

1. Сечения 1-1 ÷ 5-5 замаркированы на листе 14

Ведомость элементов

Марка	Сечение: Эскиз	Поз.	Состав	Опор. усилия: M, кН.м	N, кН	Q, кН	Группа конструкций	Марка металла	Примечание
ПЛ1	ПМХШ-42.10	8шт.	1.450.3-3.1	2.1.1.0.0-26			4	Вст3кп2	166,4кг
ПЛ2	ПМХШ-36.10	16шт.	1.450.3-3.1	2.1.1.0.0-23			4	Вст3кп2	143,4кг
ПЛ3	ПМХШ-21.10	4шт.	1.450.3-3.1	2.1.1.0.0-14			4	Вст3кп2	87,4кг
ПЛ4	ПМХШ-30.10	4шт.	1.450.3-3.1	2.1.1.0.0-20			4	Вст3кп2	121,4кг
ПЛ5	ПМХШ-18.8	20шт.	1.450.3-3.1	2.1.1.0.0-09			4	Вст3кп2	67,1кг
ПЛ6	ПМХШ-30.8	3шт.	1.450.3-3.1	2.1.1.0.0-19			4	Вст3кп2	107,2кг
ПЛ7	ПМХШ-9.8	6шт.	1.450.3-3.1	2.1.1.0.0-01			4	Вст3кп2	36,8кг
ПЛ8	ПМХШ-21.8	1шт.	1.450.3-3.1	2.1.1.0.0-13			4	Вст3кп2	76,9кг
МЛ1	МЛХШ45-24.8	4шт.	1.450.3-3.1	1.1.1.0.0-10			4	Вст3кп2	101,1кг
МЛ2	МЛХШ45-30.8	4шт.	1.450.3-3.1	1.1.1.0.0-13			4	Вст3кп2	126,1кг
МЛ3	МЛХШ45-12.8	12шт.	1.450.3-3.1	1.1.1.0.0-04			4	Вст3кп2	50,9кг
ОГЛ1	ОГЛМЛХ45-10.24	4шт.	1.450.3-3.1	4.1.1.1.0-02			4	Вст3кп2	19,8кг
ОГЛ2	ОГЛМЛХ45-10.24	4шт.	1.450.3-3.1	4.1.1.1.0-08			4	Вст3кп2	19,8кг
ОГЛ3	ОГЛМЛХ45-10.30	4шт.	1.450.3-3.1	4.1.1.1.0-03			4	Вст3кп2	21,2кг
ОГЛ4	ОГЛМЛХ45-10.30	4шт.	1.450.3-3.1	4.1.1.1.0-09			4	Вст3кп2	21,2кг
ОГЛ5	ОГЛМЛХ45-10.12	12шт.	1.450.3-3.1	4.1.1.1.0-00			4	Вст3кп2	7,5кг
ОГЛ6	ОГЛМЛХ45-10.12	12шт.	1.450.3-3.1	4.1.1.1.0-06			4	Вст3кп2	7,5кг
ОГП1	ОГПМХЭб-10.9	48шт.	1.450.3-3.1	5.1.0.1.0-00			4	Вст3кп2	10,5кг
ОГП2	ОГПМХЭб-10.18	48шт.	1.450.3-3.1	5.1.0.1.0-04			4	Вст3кп2	18,7кг
ОГП3	ОГПМХЭб-10.21	4шт.	1.450.3-3.1	5.1.0.1.0-05			4	Вст3кп2	20,8кг
ОГП4	ОГПМХЭб-10.36	28шт.	1.450.3-3.1	5.1.0.1.0-05			4	Вст3кп2	33,1кг
ОГП5	ОГПМХЭб-10.42	12шт.	1.450.3-3.1	5.1.0.1.0-10			4	Вст3кп2	39,3кг
ОГП6	ОГПМХЭб-10.12	18шт.	1.450.3-3.1	5.1.0.1.0-01			4	Вст3кп2	12,5кг
ОГП7	ОГПМХЭб-10.15	4шт.	1.450.3-3.1	5.1.0.1.0-03			4	Вст3кп2	16,7кг
ОГП8	ОГПМХЭб-10.30	6шт.	1.450.3-3.1	5.1.0.1.0-08			4	Вст3кп2	29,0кг
ОГП9	ОГПМХЭб-10.24	2шт.	1.450.3-3.1	5.1.0.1.0-07			4	Вст3кп2	22,8кг
МХ2	МХ2	4шт.	1.450.3-3.1	7.1.0.1.0-01			4	Вст3кп2	14,3кг
ДХ4	ДХ4	12шт.	1.450.3-3.1	7.1.0.0.2-00			4	Вст3кп2	1,18кг
ДХ5	ДХ5	12шт.	1.450.3-3.1	7.1.0.0.2-01			4	Вст3кп2	1,18кг
ДХ14	ДХ14	4шт.	1.450.3-3.1	7.1.0.0.5-00			4	Вст3кп2	0,63кг
ДХ15	ДХ15	4шт.	1.450.3-3.1	7.1.0.0.5-01			4	Вст3кп2	0,63кг

Привязан:

Инв. №

ГИП	Моркштедер		06.86
Нач.отд.	Мельников		06.86
Гл.спец.	Сапожников		06.86
Рук.гр.	Павлова		06.86
Инж.	Мишанова		06.86
Пров.	Павлова		06.86
Н.контр.	Маркин		06.86

705-4-094.87-КМ

Прирельсовый склад жидкого аммиака вместимостью 500 тонн

Поддон для хранилищ жидкого аммиака

Сечения 1-1 ÷ 5-5 Ведомость элементов к листу

Стадия	Лист	Листов
РП	15	

Н.Ф. ГИАП

Копировал Анурова

Формат: А2

Типовой проект Альбом 5

Монтажная схема монорельса и балок для крепления гребенок

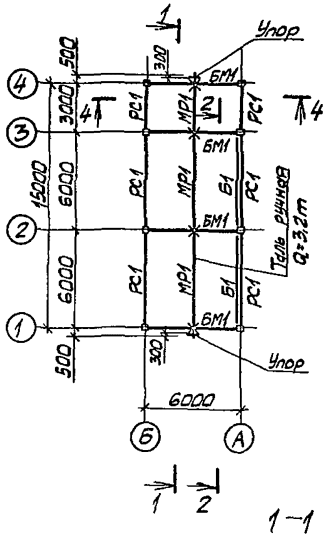

Монтажная схема балок покрытия

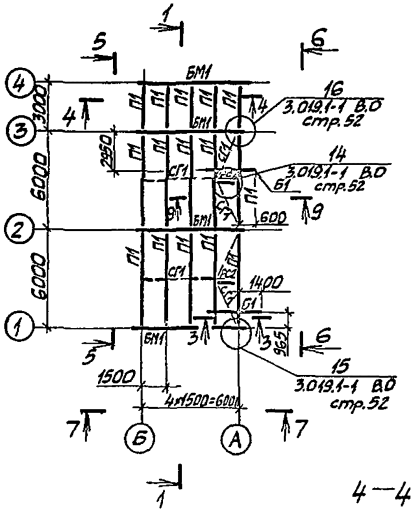

7–7

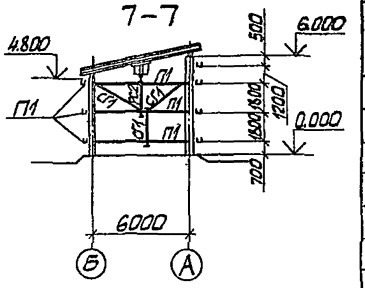

9–9

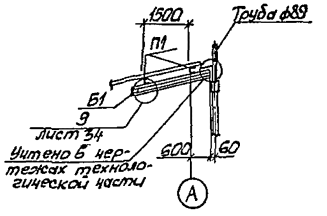

Ведомость элементов

Марка	Сечение: Эскиз	Поз.	Состав	Опор. усилия: M, кН·м	N, кН	Q, кН	Группа конструкц.	Марка металла	Примечание
МР1	I		I30М	—	—	43.4	1	ВСт3ГпсБ	
Б1	[		[12	—	—	2.1	3	ВСт3кп2	
БМ1	I		I 40Б2	—	—	64.5	1	ВСт3пс6-1	
П1	[		[16	—	—	7.2	4	ВСт3пс6-1	
РС1	⌐		L90×90×6	по гибкости			4	ВСт3пс6-1	[λ]=200
СГ1	○		ф16	по гибкости			4	ВСт3кп2	[λ]=400
РС2	L		L50×50×5	по гибкости			4	ВСт3кп2	[λ]=200
ПК1	L		L75×75×6	конструктивно			4	ВСт3пс6	
ПК2	L		L63×63×5	по гибкости				ВСт3ГпсБ-1	[λ]≤400

1–1

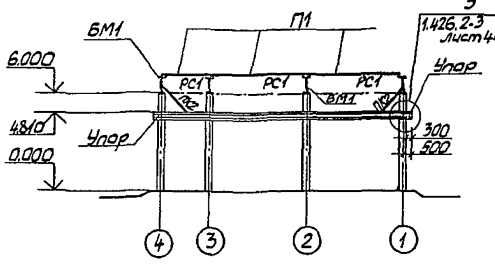

2–2

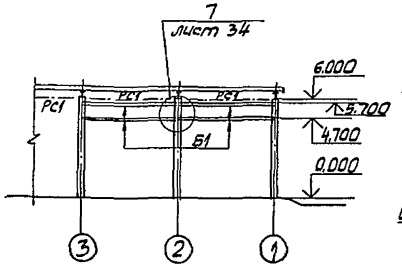

4–4

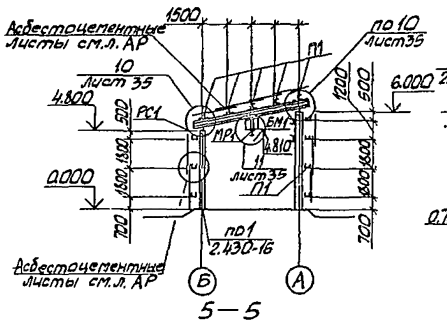

5–5

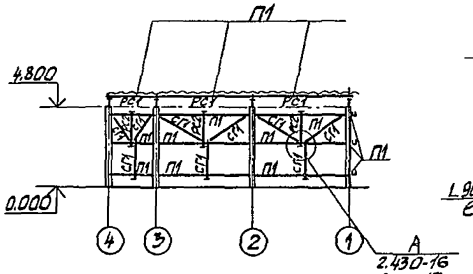

6–6

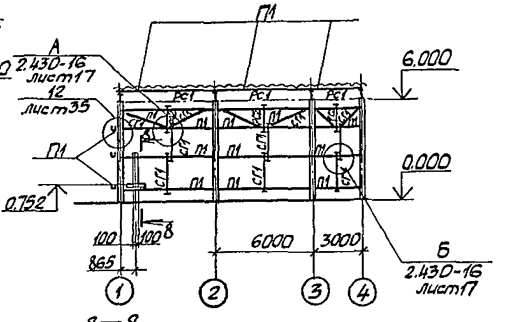

8–8

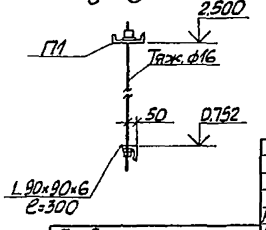

3–3

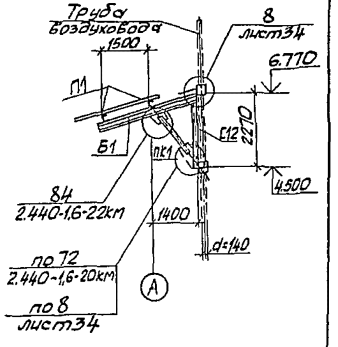

Привязан:

Инв. №

ГИП	Меркитеев			06.86	705-4-094.87-КМ
Нач.отд.	Мельников			06.86	Приемосборный склад жидкого аммиака вместимостью 500 тонн
Гл.спец.	Стружникова			06.86	Компрессорная (под навесом) с наружной установкой
Рук.гр.	Глаба			06.86	Стадия: РП; Лист: 16; Листов:
Ст.техн.	Лапцына			06.86	
Пров.	Павлова			06.86	Монтажные схемы монорельса, балок для крепления гребенок и балок покрытия
Н.контр.	Маркин			06.86	НФ.ГИАП

Копировал Анурова

Формат: А2

Инв.№ подл. | Подпись и дата | Взам.инв.№ | Рук. эт. | Конс. | Кж | Согласовано

Типовой проект Альбом 5

Монтажная схема площадок, навесов, переходных лестниц, ограждений

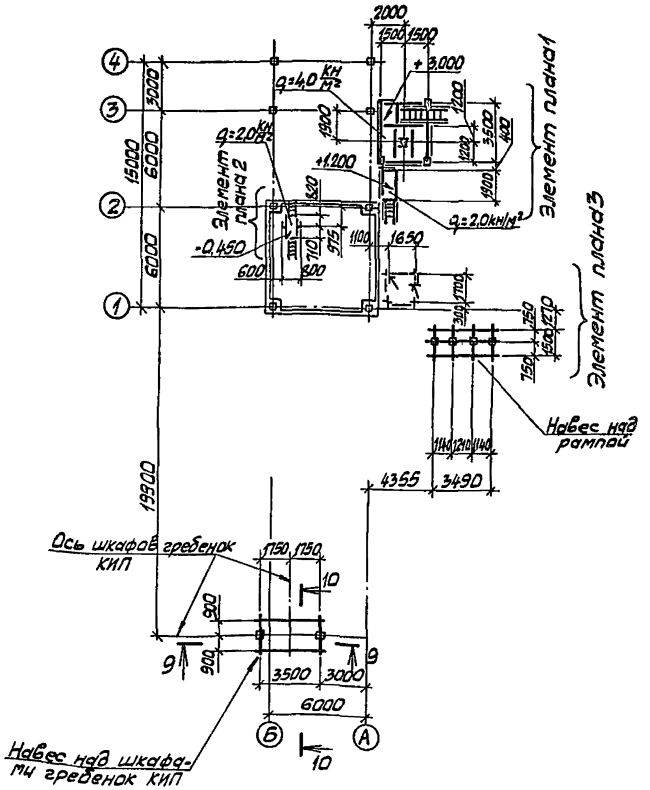

Элемент плана 1

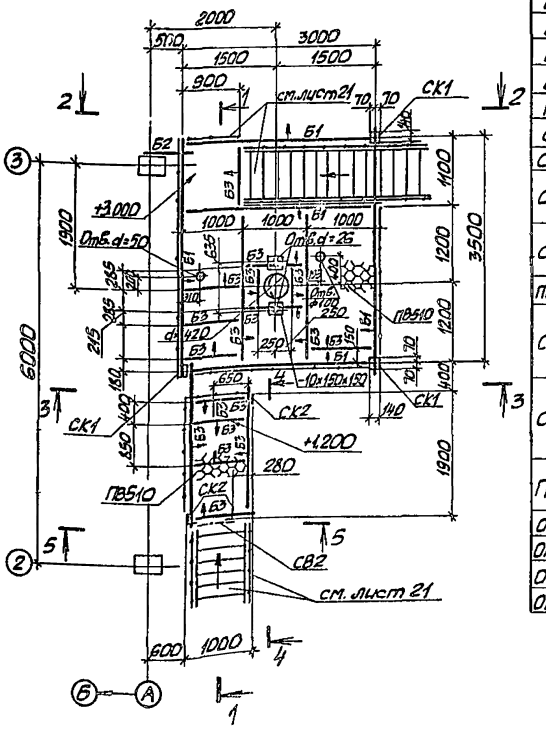

1. Сечения 1-1÷5-5 см. на листе 18.
2. Элементы плана 2 и 3 см. на листе 19.
3. Сечения 9-9 ÷ 10-10 см. на листе 20.

Ведомость элементов

Марка	Сечение: Эскиз	Сечение: Поз.	Сечение: Состав	Опор. усилия: M, кн.м	Опор. усилия: N, кн	Опор. усилия: Q, кн	Группа конструк.	Марка металла	Примечание
Б1	[		[20			15,5	3	ВСт3пс6-1	
Б2	[		[20	4,65		15,5	3	ВСт3пс6-1	
Б3	[		[12			5,0	3	ВСт3кп2	
Б4	□		Гн.□160×6	конструктивно			3	ВСт3сп5	
Б5	[		[16			40,0	3	ВСт3пс6-1	
Б6	I		I 12			33,0	3	ВСт3кп2	
П1	[		[16	1,1		2,9	4	ВСт3пс6-1	
СК1	□		Гн.□140×5		15,5		3	ВСт3сп5	[ƒ]=120
СК2	L		L75×75×6		1,19		4	ВСт3пс6	[ƒ]=150
СК3	2 ш.390 1	1	2L50×5	по гибкости			4	ВСт3кп2	[ƒ]=150
		2						ВСт3кп2	
СК4	2 ш.600 3	3	2L75×75×6	по гибкости			4	ВСт3пс6	[ƒ]=150
		2	-8×60					ВСт3кп2	
ПВ510				по прогибу			4	ВСт3кп2	[ℓ/ℓ]=1/200
СВ1	800 754		L50×50×5	по гибкости			4	ВСт3кп2	[ƒ]=200
СВ2	720 704		L50×50×5	по гибкости			4	ВСт3кп2	[ƒ]=200
ПК1	820 720		L75×75×6	по гибкости			4	ВСт3пс6	[ƒ]=200
ОГ1	см. лист 21		шт. 2				4	ВСт3кп2	
ОГ2	см. лист 21		шт. 1				4	ВСт3кп2	
ОГ3	см. лист 21		шт. 1				4	ВСт3кп2	
ОГ4	см. лист 21		шт. 1				4	ВСт3кп2	

Согласовано: Рук. гр. ЭТО Каракова; Инв. № подл. | Подпись и дата | Взам. инв. №

Привязан:

Инв. №

ГИП	Маркштедер		06.86
Нач. отд.	Мельников		06.86
Гл. спец.	Сапожников		06.86
Рук. гр.	Павлова		06.86
Ст. инж.	Маслова		07.86
Пров.	Павлова		06.86
Н. контр.	Маркин		07.86

705-4-094.87-КМ

Прирельсовый склад жидкого аммиака вместимостью 500 тонн

Компрессорная (под навесом) с наружной установкой

Монтажная схема площадок, навесов, переходных лестниц, ограждений. Элемент плана 1

Стадия	Лист	Листов
РП	17	

Н.Ф. ГИАП

Копировал Анурова Формат: А2

Альбом 5

Типовой проект

1—1

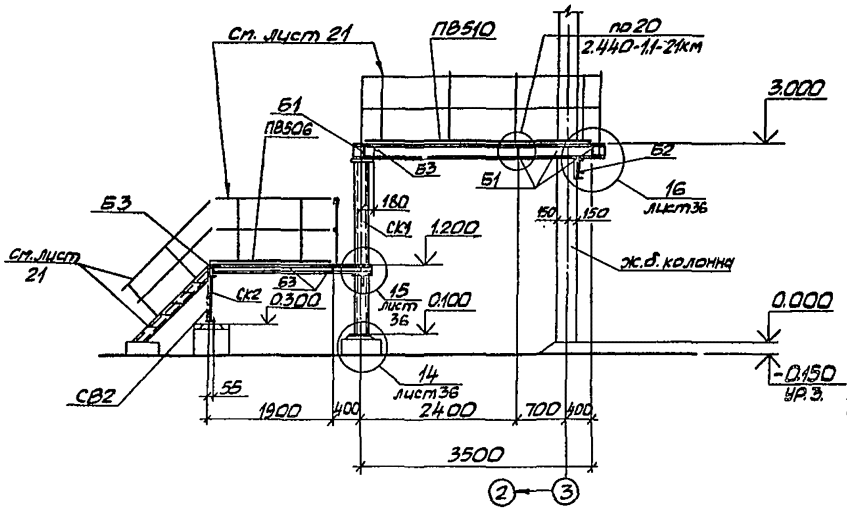

3—3

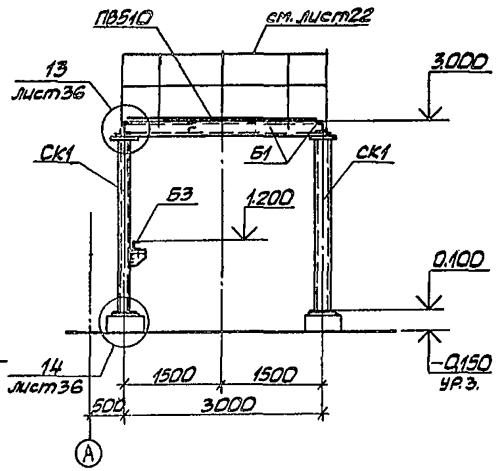

4—4

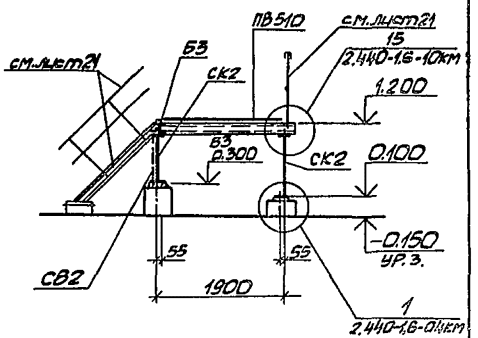

1. Сечения замаркированы на листе 17.
2. Ведомость элементов см. на листе 17.

2—2

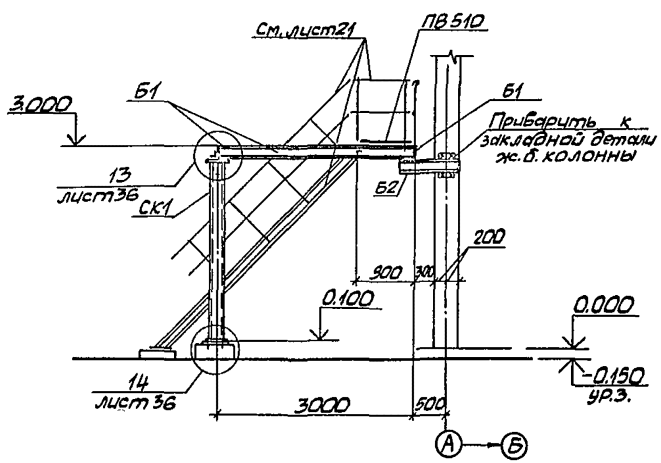

5—5

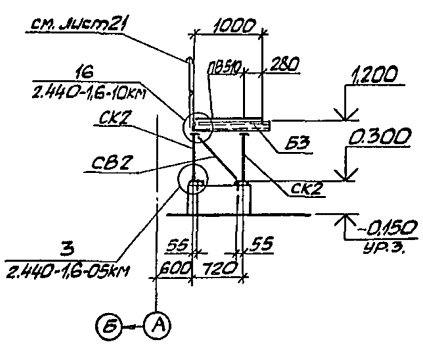

				705-4-094.87-км	
ГИП	Маркштедер		06.86	Прирельсовый склад жидкого аммиака вместимостью 500 тонн	
Нач.отд.	Мельников		06.86		
Гл.спец.	Сапожникова		06.86	Компрессорная (под навесом) с наружной установкой	Стадия: РП; Лист: 18; Листов:
Рук.гр.	Павлова		06.86		
Ст.инж.	Маслова		06.86		
Пров.	Павлова		06.86	Сечения 1-1÷5-5	Н.Ф. ГИАП
Н.контр.	Маркин		06.86		

Привязан:

Инв.№ подл. | Подпись и дата | Взам. инв.№

Копировал Анурова

Формат: А2

Альбом 5

Типовой проект

Инв.№ подл. | Подпись и дата | Взам.инв.№

Элемент плана 2

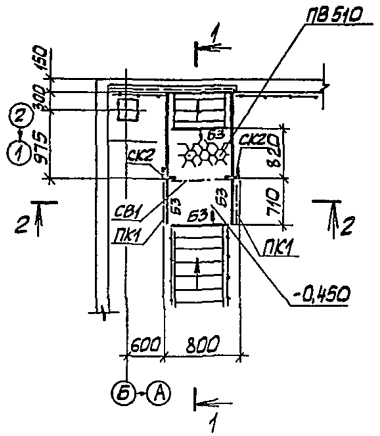

Элемент плана 3

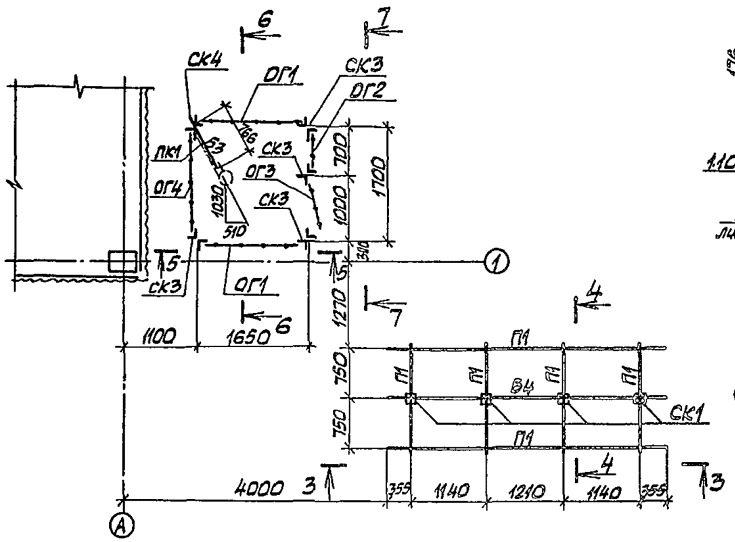

3—3

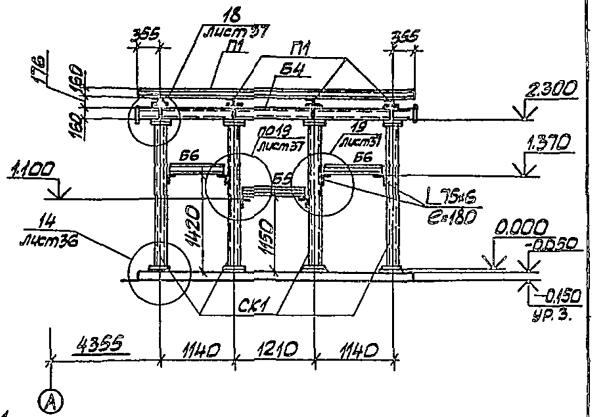

1—1

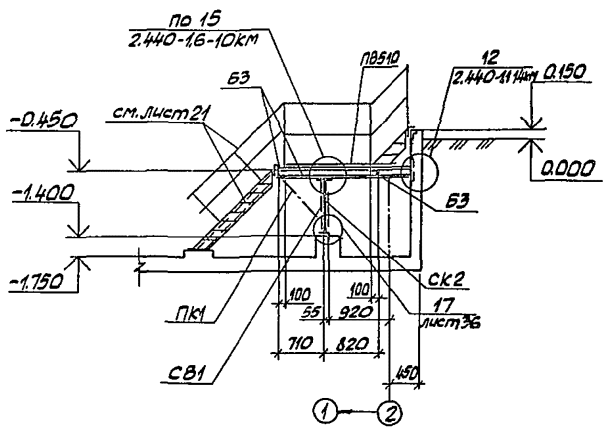

2—2

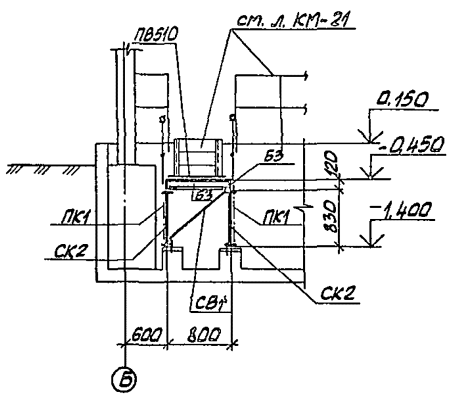

1. Элементы плана 2 и 3 замаркированы на листе 17.
2. Ведомость элементов см. на листе 17.
3. Сечения 4-4 ÷ 7-7 см. на листе 20.

					705-4-094.87- КМ		
ГИП	Маркитедер		06.86	Прирельсовый склад жидкого аммиака вместимостью 600 тонн компрессорная (под навесом) с наружной установкой			
Нач.отд	Мельничков		06.86				
Гл.спец.	Сапожникова		06.86		Стадия	Лист	Листов
Рук.гр.	Павлова		07.86		РП	19	
Ст.инж.	Маслова		07.86				
Пров.	Павлова		07.86	Элементы плана 2 и 3 Сечения 1-1 ÷ 3-3	НФ. ГИАП		
Н.контр.	Маркин		07.86				

Привязан:

Инв.№

Копировал Анурова

Формат: А2

Альбом 5

Типовой проект

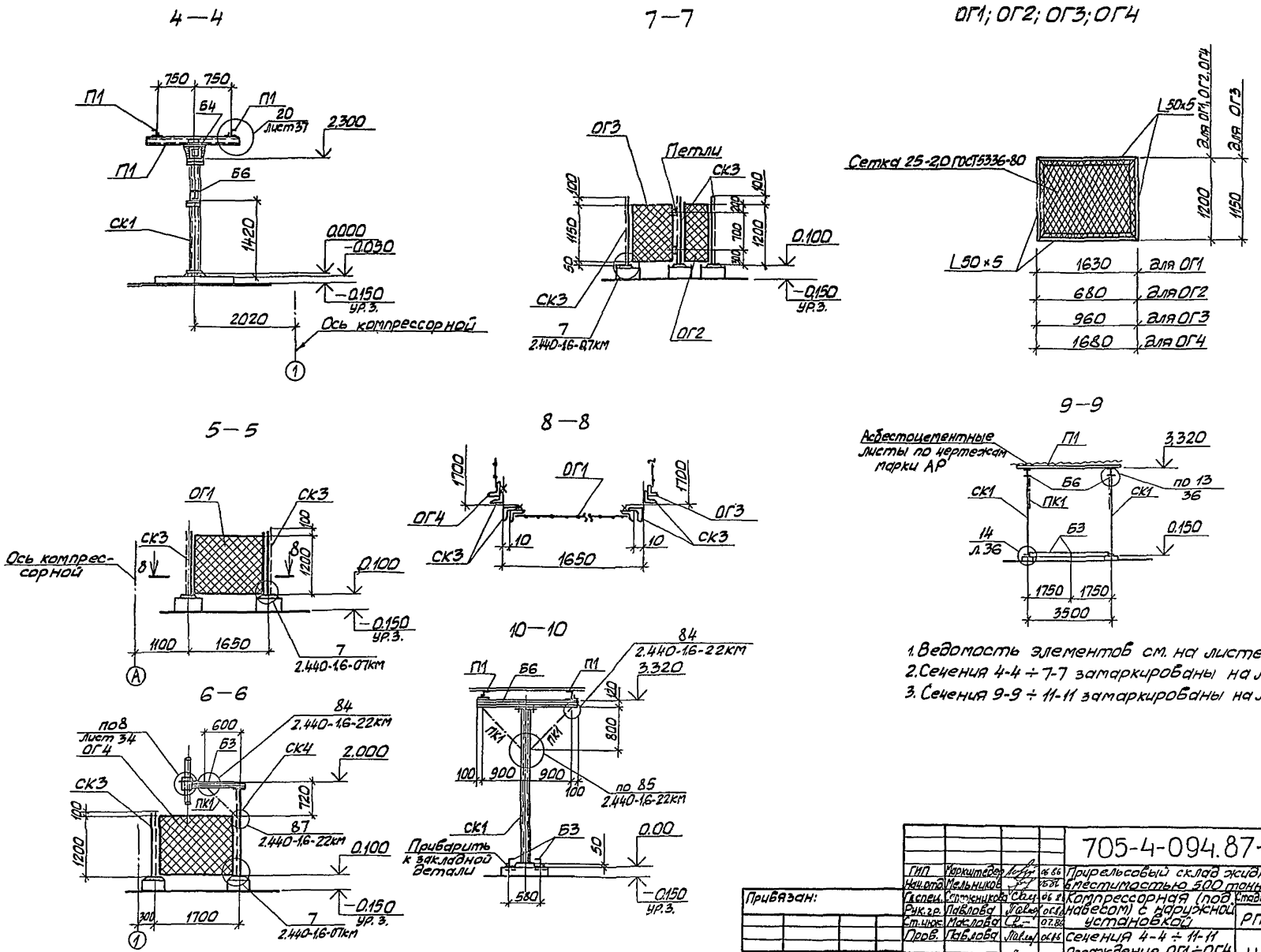

1. Ведомость элементов см. на листе 17
2. Сечения 4-4 ÷ 7-7 замаркированы на листе 19.
3. Сечения 9-9 ÷ 11-11 замаркированы на листе 17.

				705-4-094.87-КМ	
ГИП	Маркштедер		06.86	Прирельсовый склад жидкого аммиака вместимостью 500 тонн	
Нач.отд.	Мельников		06.86		
Гл.спец.	Стрижникова		06.86	Компрессорная (под навесом) с наружной установкой	Стадия: РП; Лист: 20; Листов:
Рук.гр.	Павлова		06.86		
Ст.инж.	Маслова		07.86		
Пров.	Павлова		06.86	Сечения 4-4 ÷ 11-11 Ограждение ОГ1 ÷ ОГ4	Н.Ф. ГИАП
Н.контр.	Маркин		07.86		

Привязан:

Инв. №

Копировал Анурова

Формат: А2

Инв. № дубл. | Подпись и дата | Взам. инв. №

Альбом 5

Типовой проект

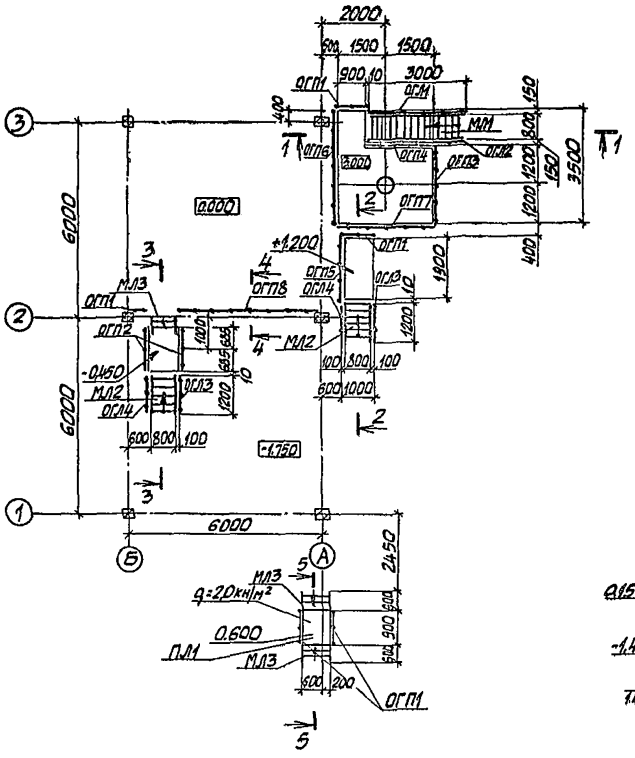

1—1

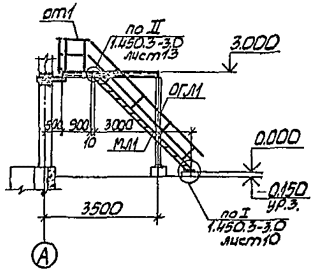

2—2

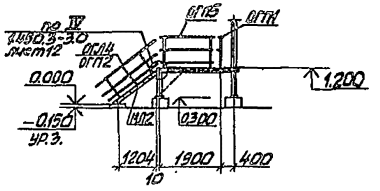

3—3

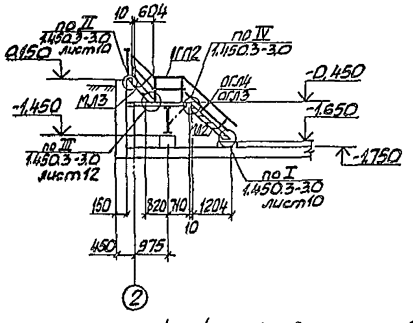

4—4

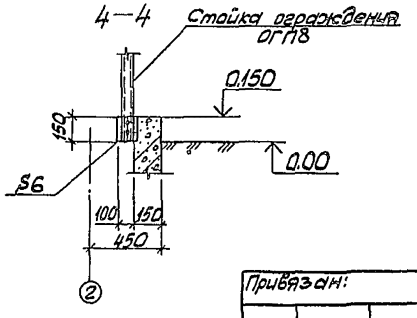

5—5

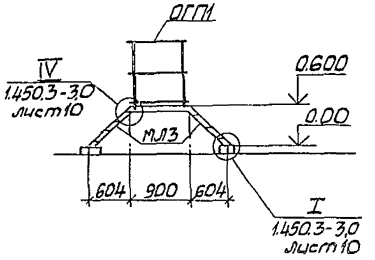

Ведомость элементов

Марка	Сечение: Эскиз	Поз.	Состав	Опорные усилия: M, кн.м	N, кН	Q, кН	Группа констр.	Марка металла	Примечание
ОГП1	ОГПМХЭБ-10.9	шт.5	сер.1.450.3-3.1. 5.1.0.1.0				4	Вст3кп2	10,5кг
ОГП2	ОГПМХЭБ-10.12	шт.2	сер.1.450.3-3.1. 5.1.0.1.0-01				4	Вст3кп2	12,5кг
ОГП3	ОГПМХЭБ-10.24	шт.1	сер.1.450.3-3.1. 5.1.0.1.0-07				4	Вст3кп2	22,8кг
ОГП4	ОГПМХЭБ-10.21	шт.1	сер.1.450.3-3.1 5.1.0.1.0-05				4	Вст3кп2	20,8кг
ОГП5	ОГПМХЭБ-10.18	шт.1	сер.1.450.3-3.1. 5.1.0.1.0-04				4	Вст3кп2	16,7кг
ОГП6	ОГПМХЭБ-10.38	шт.1	сер.1.450.3-3.1. 5.1.0.1.0-09				4	Вст3кп2	33,1кг
МЛ1	МЛХШ45-30.8	шт.1	сер.1.450.3-3.1. 1.1.1.00-13				4	Вст3кп2	126,1кг
МЛ2	МЛХШ45-12.8	шт.2	сер.1.450.3-3.1. 1.1.1.00-04				4	Вст3кп2	50,9кг
МЛ3	МЛХШ45-6.8	шт.3	сер.1.450.3-3.1. 1.1.1.00-01				4	Вст3кп2	24,9кг
ОГЛ1	ОГПМЛХ45-10.30	шт.1	сер.1.450.3-3.1. 4.1.1.1.0-09				4	Вст3кп2	21,2кг
ОГЛ2	ОГЛМЛХ45-10.30	шт.1	сер.1.450.3-3.1. 4.1.1.1.0-03				4	Вст3кп2	21,2кг
ОГЛ3	ОГПМЛХ45-10.12	шт.2	сер.1.450.3-3.1. 4.1.1.1.0-06				4	Вст3кп2	7,5кг
ОГЛ4	ОГЛМЛХ45-10.12	шт.2	сер.1.450.3-3.1 4.1.1.1.0				4	Вст3кп2	7,5кг
ОГП7	ОГПМХЭБ-10.30	шт.1	сер.1.450.3-3.1 5.1.0.1.0-08				4	Вст3кп2	29,0кг
ОГП8	ОГПМХЭБ-10.48	шт.1	сер.1.450.3-3.1 5.1.0.1.0-11				4	Вст3кп2	45,3кг
ПЛ1	ПМХШ-9.8	шт.1	сер.1.450.3-3.1 2.1.1.0.0-01				4	Вст3кп2	36,8кг
ДХ4	ДХ4	шт.3	1.450.3-3.1 7.1.0.02				2	Вст3кп2	1,18кг
ДХ5	ДХ5	шт.3	1.450.3-3.1 7.1.0.02				2	Вст3кп2	1,18кг

ГИП	Маркштедер		06.86	705-4-094.87 -КМ
Нач.отд.	Мельников		06.86	Прирельсовый склад жидкого аммиака вместимостью 500 тонн
Гл.спец.	Сапожникова		06.86	Компрессорная (под навесом) с наружной установкой
Рук.гр.	Павлова		06.86	
Техник	Константинова		07.86	
Пров.	Маслова		07.86	Схема металлоконструкций изготовляемых на специализированных заводах
Н.контр.	Маркин		07.86	

Стадия	Лист	Листов
РП	21	

Н.Ф. ГИАП

Привязан:

Инв. №

Инв. № подл. | Подпись и дата | Взам. инв. №

Копировал Анурова

Формат: А2

Альбом 5

Типовой проект

Инв.№ подл. | Подпись и дата | Взам.инв.№

Маркировочная схема опор

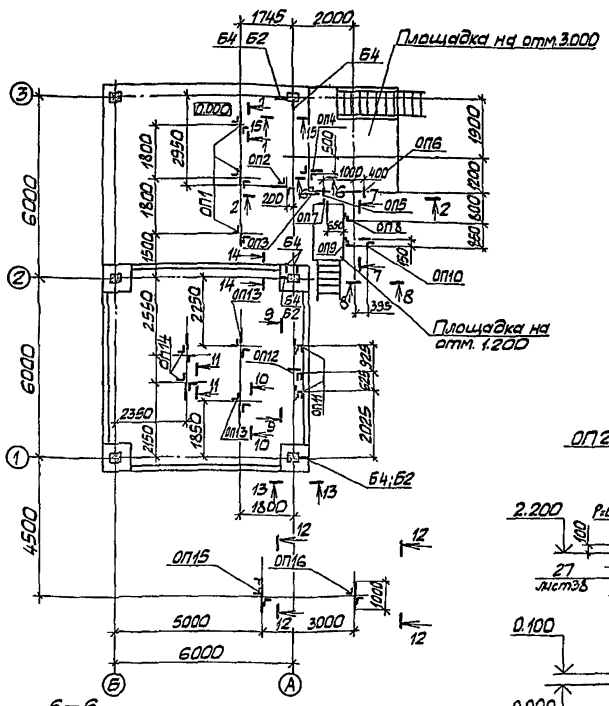
1745
2000
Б4 Б2
Б4
Площадка на отм.3.000
ОП6
ОП2
ОП5
ОП1
ОП7
ОП8
ОП9
ОП10
ОП3
ОП13
ОП14
ОП12
ОП11
Площадка на отм. 1.200
Б4;Б2
ОП15
ОП16
5000
3000
6000
6000
4500
1800
2950
1800
1500
2550
2150
2360
1650
2025
1900
1200
600
1200
400
1000
200
1500
2250
1350
1800
500
1500
400
1000
200
1500
2250
1350
1800
500
1500
400
1000
200
1500
2250
1350
1800
500
1500

Альбом 5

Типовой проект

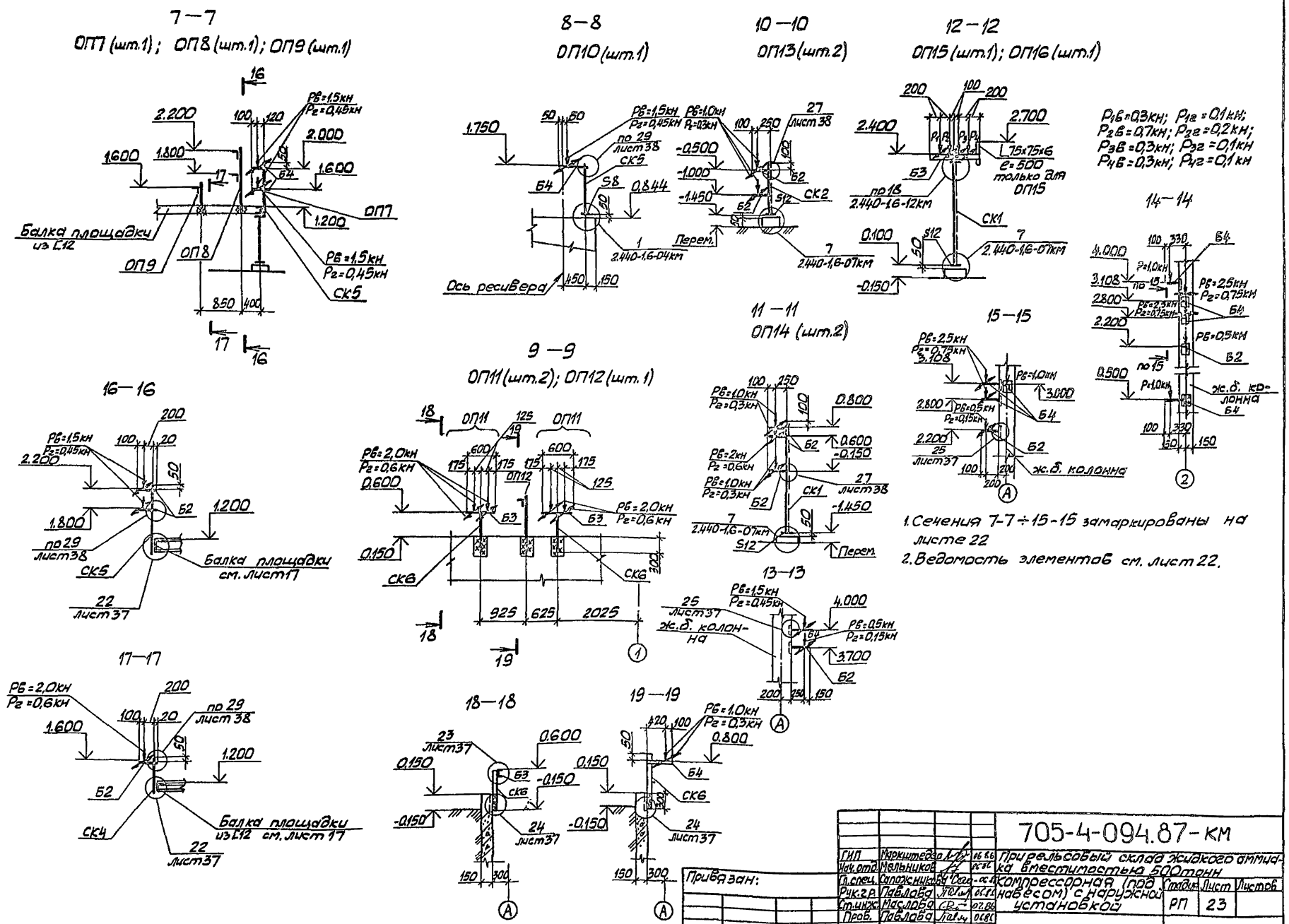

				705-4-094.87-КМ
ГИП	Маркштедер		06.86	Прирельсовый склад жидкого аммиака вместимостью 500 тонн
Нач.отд.	Мельников		06.86	
Гл.спец.	Сапожников		06.86	Компрессорная (под навесом) с наружной установкой
Рук.гр.	Павлова		06.86	Стадия: РП; Лист: 23; Листов:
Ст.инж.	Маслова		07.86	
Пров.	Павлова		06.86	Сечения 7-7÷19-19
Н.контр.	Маркин		06.86	Н.Ф. ГИАП

Привязан:

Инв.№

Копировал Анурова

Формат: А2

Инв.№ подл. | Подпись и дата | Взам. инв.№

Альбом 5

Типовой проект

Согласовано

Инв.№ подл. | Подпись и дата | Взам. инв.№ | Рук. гр. 370 | Казакова | 07.86

Схема элементов металлоконструкций на отм. 4.650

Элемент плана 1

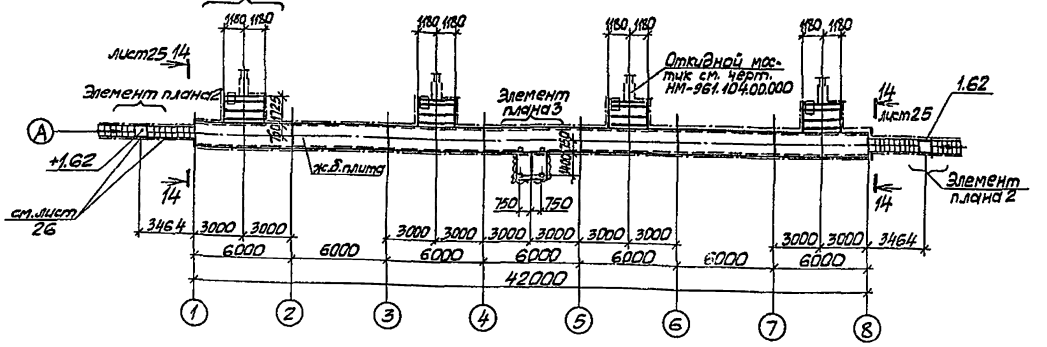

Элемент плана 5

Схема элементов металлоконструкций на отм. 2.850

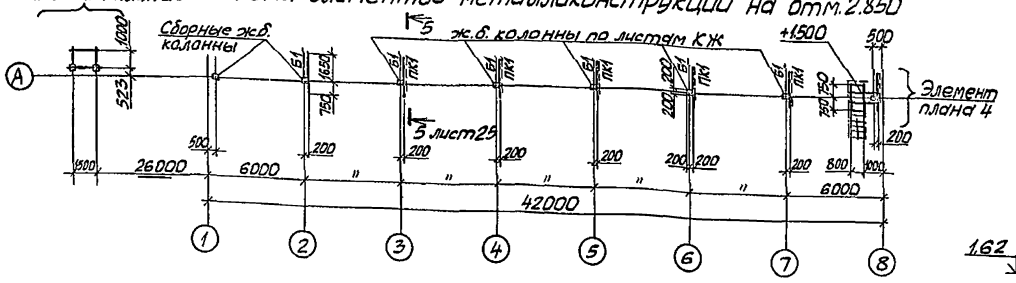

Элемент плана 1

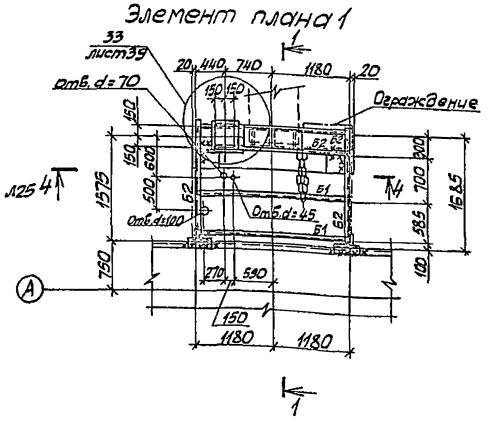

1—1

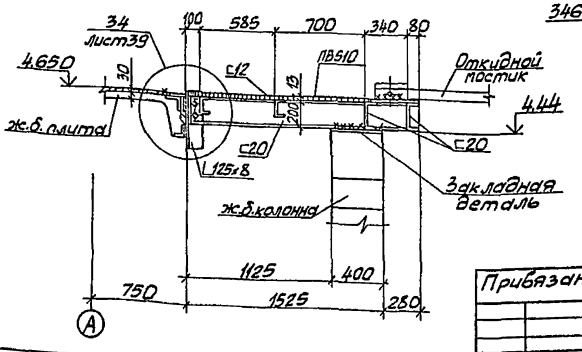

Ведомость элементов

Марка	Сечение: Эскиз	Поз.	Состав	Опор. усилия: M, кНм	N, кН	Q, кН	Группа конструкции	Марка металла	Примечание
Б1			С12			6,0	4	Вст3кп2	
Б2			С20			10,0	4	Вст3пс6-1	
П1			С14			2,0	4	Вст3кп2	
ПК1			L90×90×6		8,5		4	Вст3пс6-1	[f]=120
ПК2			L50×50×5		4,0		4	Вст3кп2	
СК1			Гн. о 140×10×5		6,0		4	Вст3сп5	[f]=150
СК2	1 — 2 шт. 330	1	L50×50×5		2,5		4	Вст3кп2	[f]=150
		2	-8×60						

2—2

Элемент плана 2

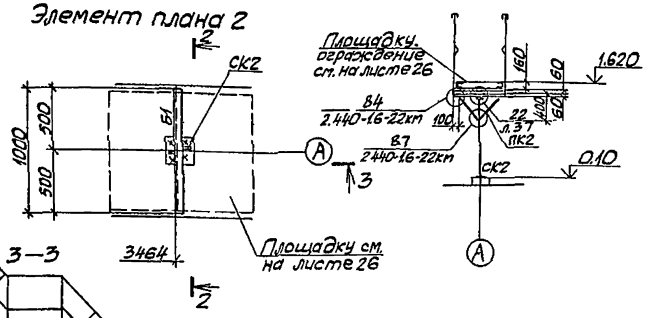

3—3

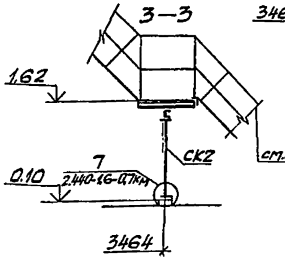

Данный лист см. совместно с листами 25, 26

Привязан:

Инв.№

ГИП	Маркштедер			05.86	705-4-094.87-КМ
Нач.тд.	Мельников			05.86	Прирельсовый склад жидкого аммиака вместимостью 500 тонн
Гл.спец.	Стожникова			05.86	Эстакада слива жидкого аммиака из железнодорожных цистерн
Рук.гр.	Павлова			05.86	Стадия: РП; Лист: 24; Листов:
Ст.инж.	Гордиян			05.86	
Пров.	Павлова			05.86	Схемы элементов металлоконструкций на отм. 4.650; 2.850. Элементы плана 1и2.
Н.контр.	Маркин			05.86	Н.Ф. ГИАП

Копировал Анурова

Формат: А2

Альбом 5

Типовой проект

Элемент плана 3

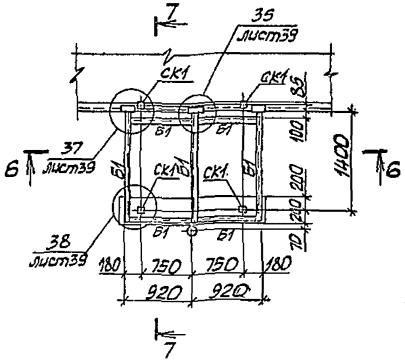

8–8

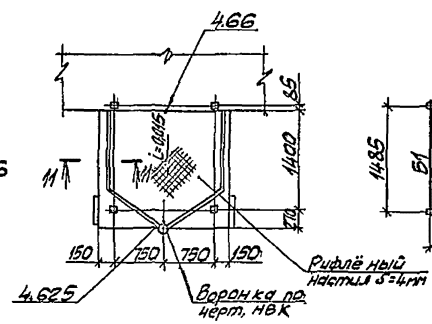

9–9

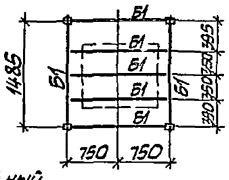

10–10

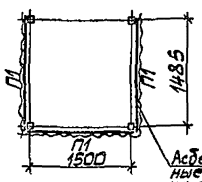

11–11

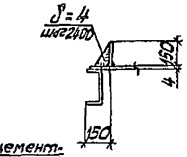

14–14

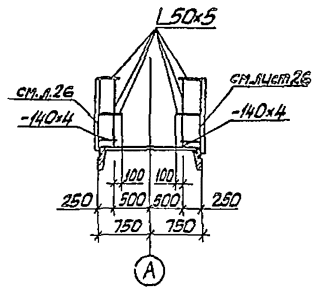

6–6

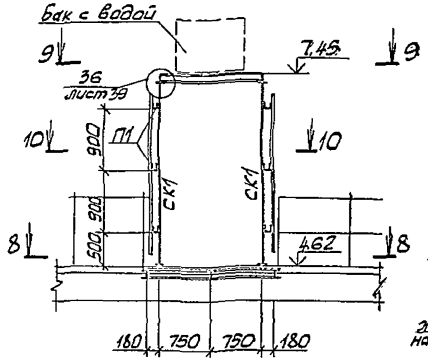

7–7

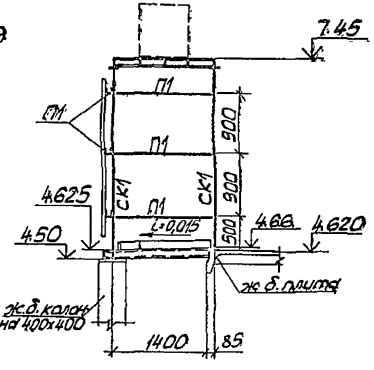

Элемент плана 4

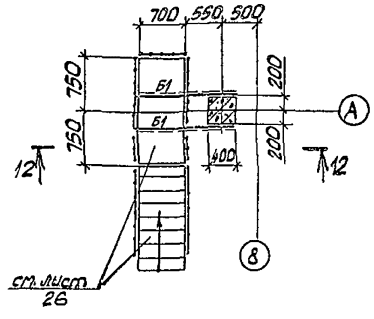

Элемент плана 5

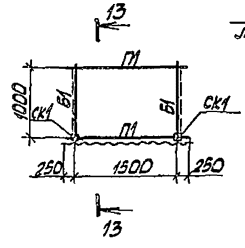

13–13

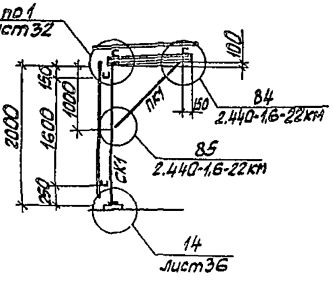

1. Данный лист см. совместно с листами 24.26.

4–4

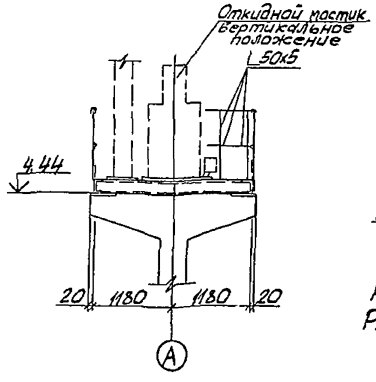

5–5

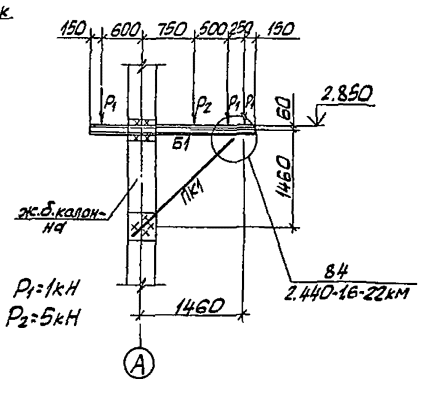

12–12

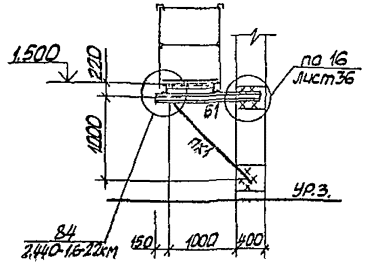

						705-4-094.87-КМ	
ГИП	Удачтеева			04.86	Прирельсовый склад жидкого аммиака вместимостью 500 тонн		
Нач.отд.	Маленников			04.86			
Гл.спец.	Сапожникова			04.86	Эстакада слива жидкого аммиака из железнодорожных цистерн	Стадия	Лист	Листов
Рук.гр.	Павлова			04.86		РП	25	
Ст.инж.	Гордиян			04.86				
Пров.	Павлова			04.86	Элементы плана 3,4,5 Сечения 4-4;5-5;14-14	Н.Ф. ГИАП		
Н.контр.	Маркин			04.86				

Привязан:

Инв. №

Инв. № подл. | Подпись и дата | Взам. инв. №

Копировал Анурова

Формат А2

Типовой проект

Альбом 5

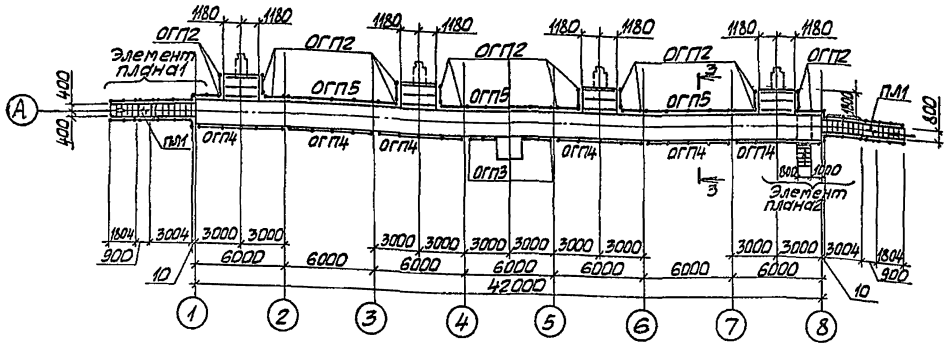

Элемент плана1

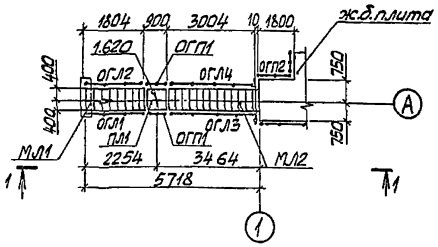

1—1

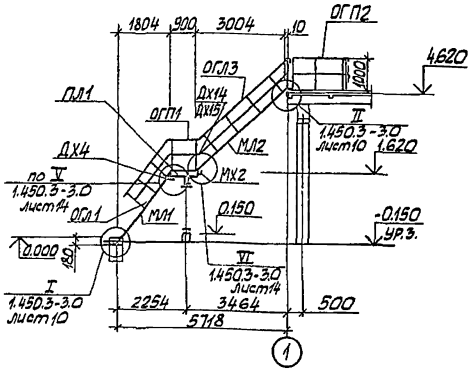

Элемент плана 2

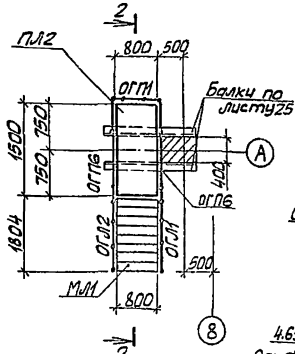

2—2

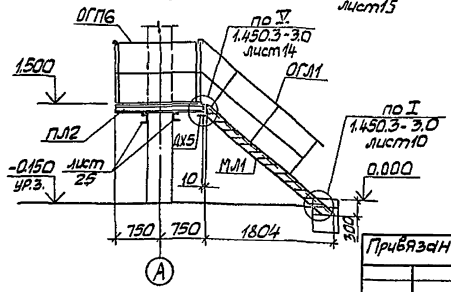

3—3

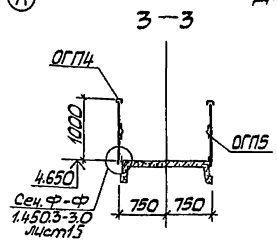

Ведомость элементов

Марка	Сечение: Эскиз	Поз.	Состав	Опор. усилия: M, кн,м	N, кн	O, кн	Группа констр.	Марка металла	Примечание
МЛ1	МЛХШ45-18.8	шт.3	1.450.3-3.1	1.1.1.0.0-07			4	Вст3кп2	76,0кг
МЛ2	МЛХШ45-30.8	шт.2	1.450.3-3.1	1.1.1.0.0-14			4	Вст3кп2	126,1кг
ОГЛ1	ОГлМЛХ45-10.18	шт.3	1.450.3-3.1	4.1.1.1.0-01			4	Вст3кп2	12,5кг
ОГЛ2	ОГлМЛХ45-10.18	шт.3	1.450.3-3.1	4.1.1.1.0-07			4	Вст3кп2	12,5кг
ОГЛ3	ОГлМЛХ45-10.30	шт.2	1.450.3-3.1	4.1.1.1.0-09			4	Вст3кп2	21,2кг
ОГЛ4	ОГлМЛХ45-10.30	шт.2	1.450.3-3.1	4.1.1.1.0-03			4	Вст3кп2	21,2кг
ПЛ1	ПМХШ-9.8	шт.2	1.450.3-3.1	2.1.1.0.0-01			4	Вст3кп2	36,8кг
ПЛ2	ПМХШ-15.8	шт.1	1.450.3-3.1	2.1.1.0.0-07			4	Вст3кп2	56,4кг
ОГП2	ОГПМХЭб-10.18	шт.16	1.450.3-3.1	5.1.0.1.0-04			4	Вст3кп2	18,7кг
ОГП3	ОГПМХЭб-10.21	шт.2	1.450.3-3.1	5.1.0.1.0-05			4	Вст3кп2	20,8кг
ОГП4	ОГпПБХЭб-10.60	шт.6	1.450.3-3.1	5.1.0.2.0-01			4	Вст3кп2	55,6кг
ОГП5	ОГпПБХЭб-10.60	шт.3	1.450.3-3.1	5.1.0.2.0			4	Вст3кп2	55,6кг
ОГП6	ОГПМХЭб-10.14	шт.2	1.450.3-3.1	5.1.0.1.0-02			4	Вст3кп2	13,9кг
ОГП1	ОГПМХЭб-10.9	шт.5	1.450.3-3.1	5.1.0.1.0			4	Вст3кп2	10,5кг
МХ2	МХ2	шт.2	1.450.3-3.1	7.1.0.1.0-01			4	Вст3кп2	143кг
ДХ4	ДХ4	шт.3	1.450.3-3.1	7.1.0.0.2			4	Вст3кп2	1,18кг
ДХ5	ДХ5	шт.3	1.450.3-3.1	7.1.0.0.2-01			4	Вст3кп2	1,18кг
ДХ14	ДХ14	шт.2	1.450.3-3.1	7.1.0.0.5-02			4	Вст3кп2	0,63кг
ДХ15	ДХ15	шт.2	1.450.3-3.1	7.1.0.0.5-03			4	Вст3кп2	0,63кг

Данный лист см. совместно с листами 24,25.

ГИП	Маркитедер		06.86	705-4-094.87-КМ
Нач.отд.	Мельников		06.86	Прирельсовый склад жидкого аммиака вместимостью 500 тонн
Гл.спец.	Сапожникова		06.86	Эстакада слива жидкого аммиака из железнодорожных цистерн
Рук.гр.	Гавлова		06.86	Стадия: РП; Лист: 26; Листов:
Ст.техн.	Лапина		06.86	
Пров.	Павлова		06.86	Схема металлоконструкций изготовляемых на специализированных заводах
Н.контр.	Маркин		06.86	Н.ф. ГИАП

Привязан:

Инв.№

Инв.№ подл. | Подпись и дата | Взам.инв.№

Копировал Анурова

Формат: А2

Типовой проект Альбом 5

Схема расположения элементов эстакады налива

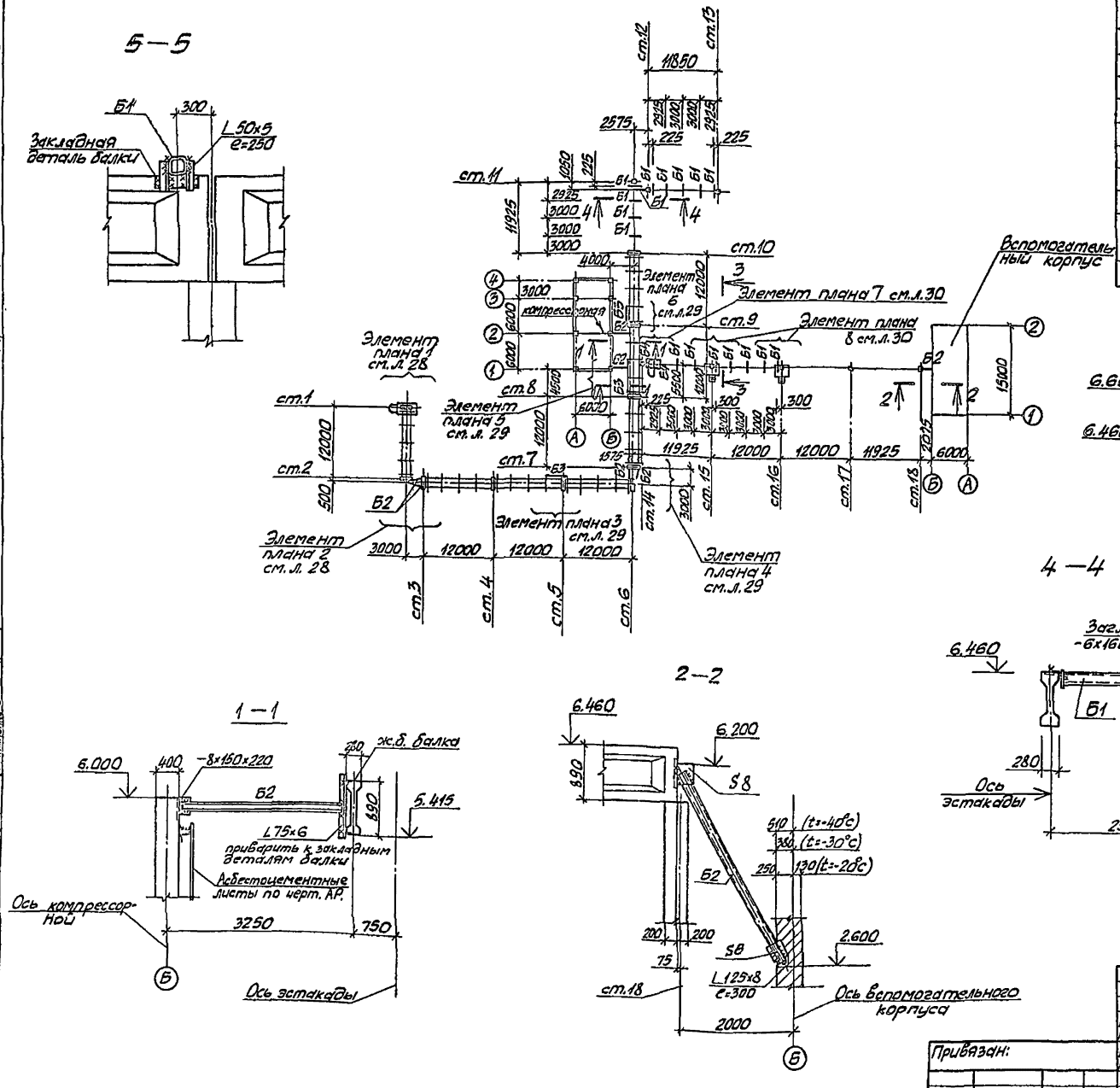

Ведомость элементов

Марка	Сечение: Эскиз	Сечение: Поз.	Сечение: Состав	Опор. усилия: Мв/Мг кн.м	Опор. усилия: N, кн	Опор. усилия: Q, кн	Группа констр.	Марка металла	Примечание
Б1	□		Гн□140×5	5,0/1,5		5,5	3	ВСт3сп5	
Б2	[		[18			8,0	3	ВСт3пс6-1	
Б3	[		[12			5,0	3	ВСт3кп2	
Б4	[]		2[14	5,0/1,5		5,5	3	ВСт3кп2	
Б5	L		L 75×75×6	0,1		0,3	3	ВСт3пс6	
Б6	L		L 50×50×5	0,03		0,3	3	ВСт3кп2	
СК1	L		L 75×75×6		8,0		4	ВСт3пс6	[Λ]=150
СК2	L		L 50×50×5		5,0		4	ВСт3кп2	[Λ]=150
СК3	1 2 ш600	1	2L 90×90×6		2,0		4	ВСт3пс6-1	[Λ]=150
		2	-8×60					ВСт3кп2	
ПК1	L		L 50×50×5	по гибкости			4	ВСт3кп2	[Λ]=150

Согласовано: Рук. гр. ЭТО Казакова; Нач. ЭО Брейкин; Нач. ОА Мартиненко

Инв. № подл. | Подпись и дата | Взам. инв. №

Привязан:

Инв. №

ГИП	Маркштедер		06.86
Нач.отд.	Мельников		06.86
Гл.спец.	Сапожникова		06.86
Рук.гр.	Павлова		06.86
Инж.	Глебова		06.86
Пров.	Маслова		06.86
Н.контр.	Маркин		06.86

705-4-094.87-КМ

Прирельсовый склад жидкого аммиака вместимостью 500 тонн

Эстакада налива жидкого аммиака в автоцистерны

Схема расположения элементов эстакады налива Сечения 1-1 ÷ 5-5

Стадия	Лист	Листов
РП	27	

Н.Ф. ГИАП

Копировал Анурова

Формат: А2

Альбом 5

Типовой проект

Элемент плана 1

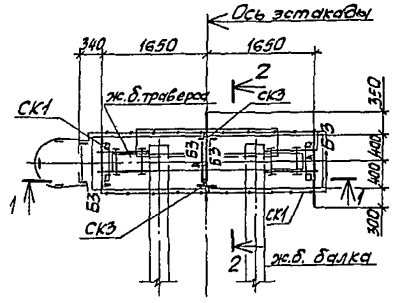

1—1

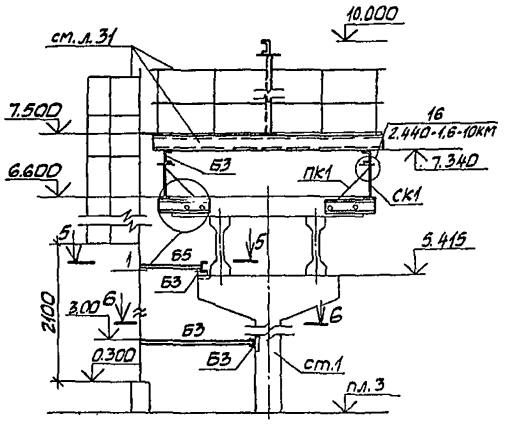

2—2

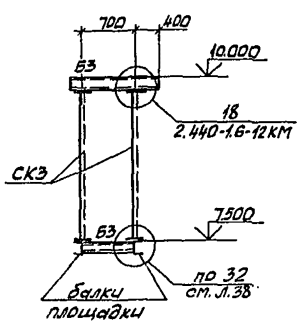

5—5

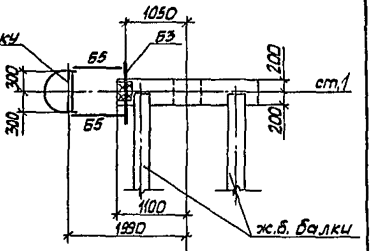

6—6

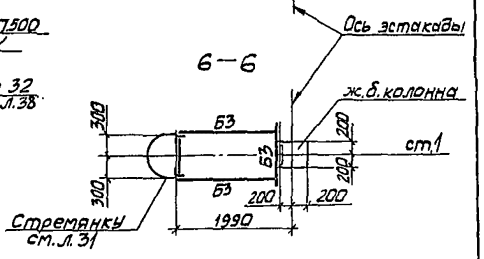

1. Элементы плана замаркированы на листе 27.
2. Ведомость элементов см. лист 27.

1

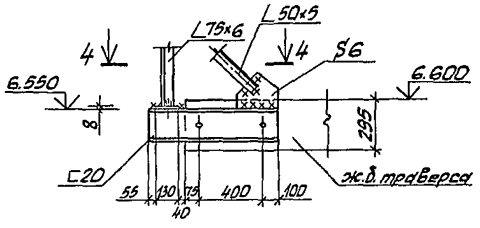

Элемент плана 2

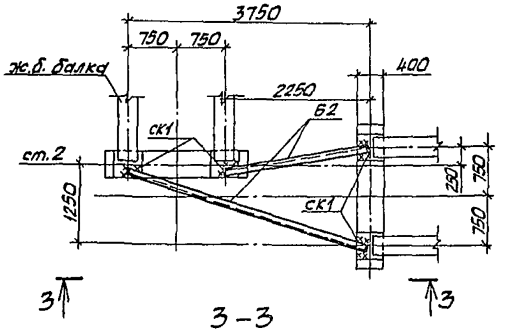

4—4

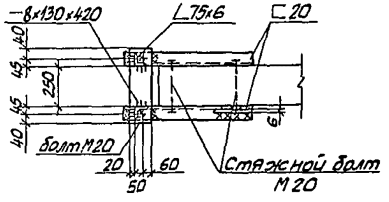

3—3

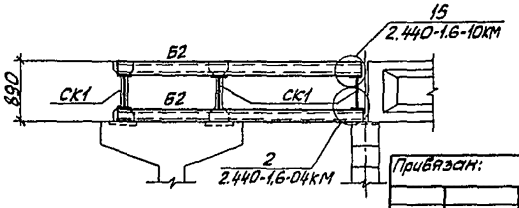

				705-4-094.87-КМ	
ГИП	Маркитедер		06.86	Прирельсовый склад жидкого аммиака вместимостью 500 тонн	
Нач.отд	Мельников		06.86		
Гл.спец.	Сапожникова		06.86	Эстакада налива жидкого аммиака в автоцистерны	Стадия / Лист / Листов
Рук.гр.	Павлова		06.86		РП / 28
Инж.	Глебова		06.86		
Пров	Маслова		06.86	Элементы плана 1и2 Узел 1	Н.Ф.ГИАП
Н.контр.	Маркин		06.86		

Привязан:

Инв.№

Копировал Анурова

Формат: А2

Инв.№ подл. | Подпись и дата | Взам. Инв.№

Альбом

Типовой проект

Элемент плана 3

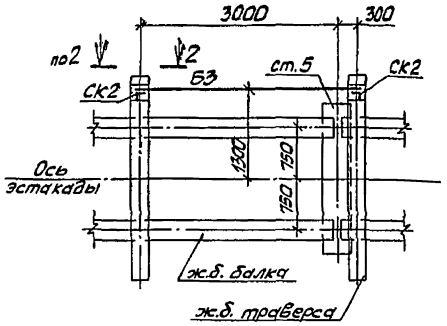

Элемент плана 4

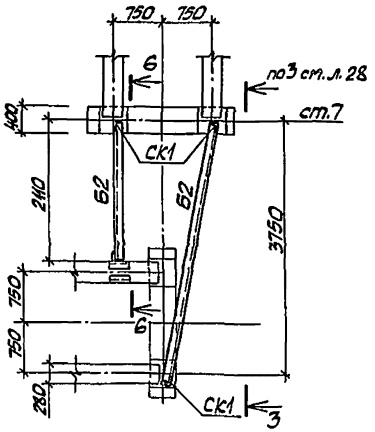

6—6

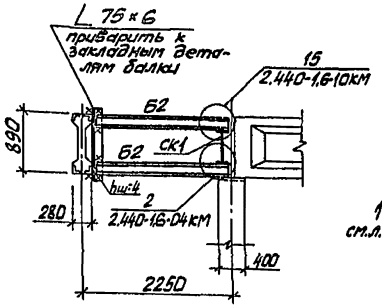

Элемент плана 5

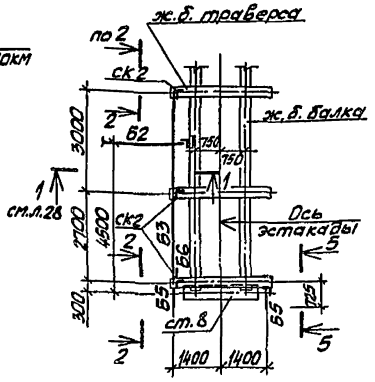

2—2

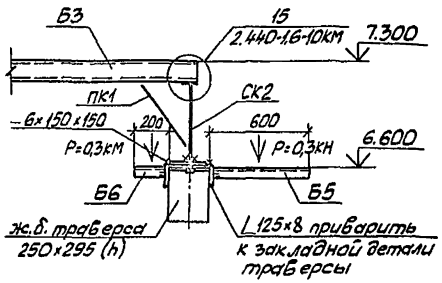

5—5

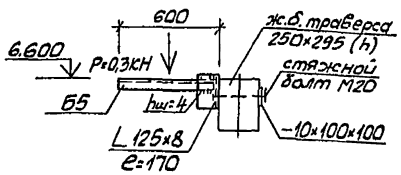

1. Элементы плана замаркированы на листе 27.
2. Ведомость элементов см. лист 27.

Элемент плана 6

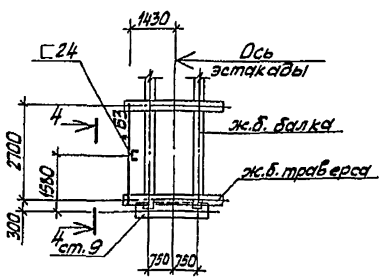

4—4

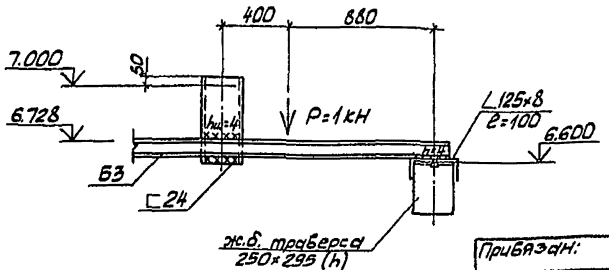

Привязан:

Инв.№ подл. | Подпись и дата | Взам.инв.№

				705-4-094.87-КМ	
ГИП	Наркунтегер		06.86	Приельсовый склад жидкого аммиака вместимостью 500 тонн	
Нач.отд	Мельникова		06.86		
Гл.спец	Сапожникова		06.86	Эстакада налива жидкого аммиака в автоцистерны	
Рук.гр.	Лабзова		06.86		
Инж.	Глебова		06.86		
Пров.	Маслова		06.86	Элементы плана 3,4 5,6	
Н.контр.	Маркин		06.86		

Стадия	Лист	Листов
РП	29	

Н.Ф. ГИАП

копировал Анурова

формат: А2

Инв.№ подл.

Альбом 5

Типовой проект

Элемент плана 7

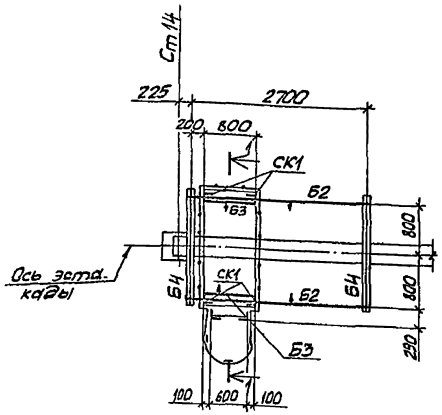

1–1

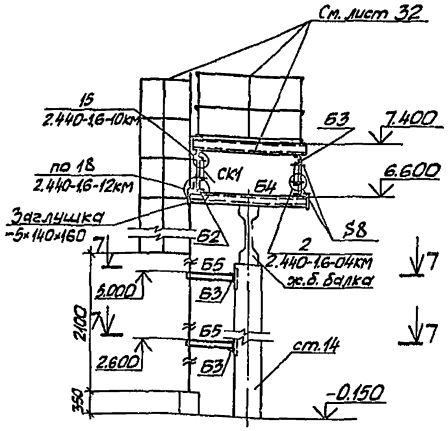

Элемент плана 8

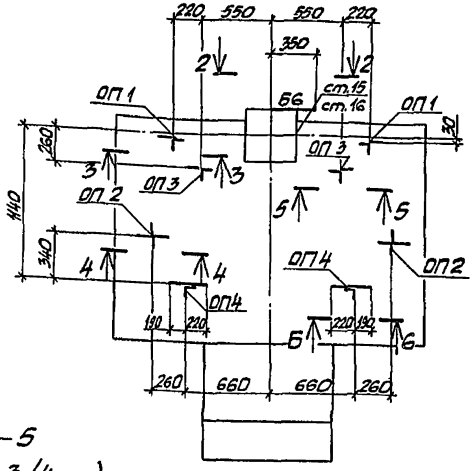

2–2

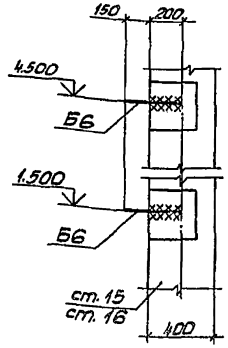

3–3

ОП-1 (4шт)

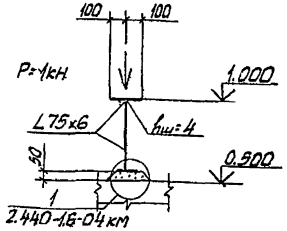

4–4

ОП 2 (4шт)

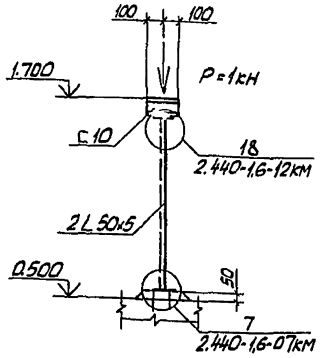

5–5

ОП 3 (4шт)

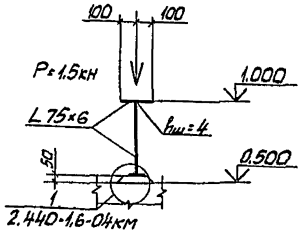

6–6

ОП 4 (4шт)

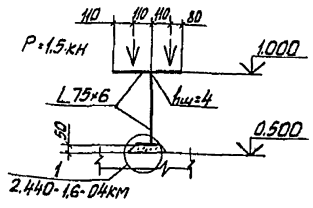

7–7

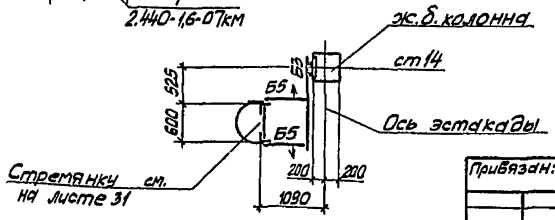

1. Элементы плана замаркированы на листе 28
2. Ведомость элементов см. лист 28.

				705-4-094.87-КМ	
ГИП	Маркитедер		06.86	Прирельсовый склад жидкого аммиака вместимостью 500 тонн эстакада налива жидкого аммиака в автоцистерны	
Нач.отд.	Мельникова		06.86		
Гл.спец.	Заложникова		06.86		Стадия: РП; Лист: 30; Листов:
Рук.гр.	Павлова		06.86		
Инж.	Гедова		06.86		
Пров.	Маслова		06.86	Элементы плана 7 и 8	Н.Ф. ГИАП
Н.контр.	Маркин		06.86		

Привязан:

Инв. №

Инв. № подл. | Подпись и дата | Взам. инв. №

Копировал Анурова

Формат: А2

Альбом 5

Типовой проект

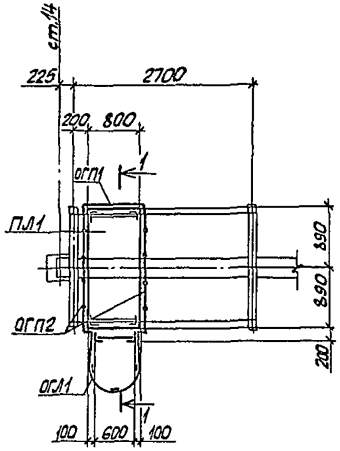

1—1

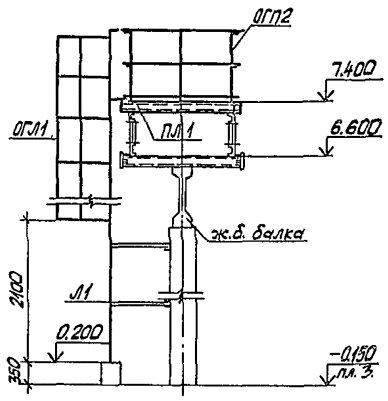

2—2

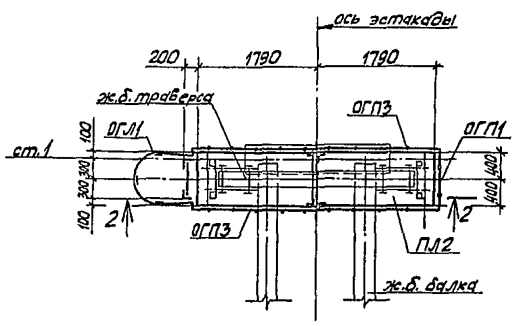

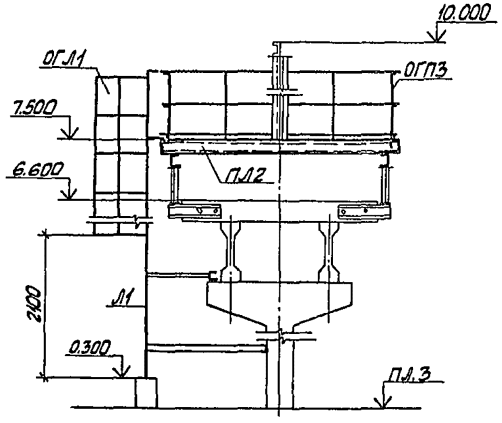

ВЕДОМОСТЬ ЭЛЕМЕНТОВ

Марка	Сечение: Эскиз	Сечение: Поз.	Сечение: Состав	Опор. усилия: M, кн.м	Опор. усилия: N, кн	Опор. усилия: O, кн	Группа констр.	Марка металла	Примечание
ОГП 1	ОГПМХЭБ-10.9	шт	2 сер.1.450.3-3.1.5.1.0.1.0				4	Вст3кп2	10,5 кг
ОГП 2	ОГПМХЭБ-10.18	шт	2 сер.1.450.3-3.1.5.1.0.1.0-04				4	Вст3кп2	18,7 кг
ОГЛ1	ОГС-60.4	шт	2 сер.1.450.3-3.1.6.1.0.1.0-07				4	Вст3кп2	52,6 кг
Л1	СХ-82	шт	2 сер.1.450.3-3.1.3.1.0.1.0-09				4	Вст3кп2	140,1 кг
ОГП3	ОГПМХЭБ-10.36	шт	2 сер.1.450.3-3.1.5.1.0.1.0-09				4	Вст3кп2	33,1 кг
ПЛ1	ПМХШ-18.8	шт	1 сер.1.450.3-3.1 2.1.1.0.0-10				4	Вст3кп2	67,1 кг
ПЛ2	ПМХШ-36.8	шт	1 сер.1.450.3-3.1 2.1.1.0.0-22				4	Вст3кп2	126,7 кг

1. Элементы плана 1 и 7 замаркированы на листе 27.

ГИП	Маркштедер		06.86	705-4-094.87-КМ
Нач.отд.	Мельников		06.86	Прирельсовый склад жидкого аммиака вместимостью 500 тонн
Гл.спец.	Сапожников		06.86	Эстакада налива жидкого аммиака в автоцистерны
Рук.гр.	Павлова		06.86	
Техн.	Константинова		06.86	
Пров.	Маслова		07.86	Схемы металлоконструкций, изготовляемых на специализированных заводах, к элементам плана 1 и 7
Н.контр.	Маркин		06.86	

Стадия	Лист	Листов
РП	31	

Н.Ф. ГИАП

Копировал Анурова

Формат: А2

Привязан:

Инв.№

Инв.№ подл. | Подпись и дата | Взам.инв.№

Альбом 5

Типовой проект

Схема расположения навесов над аварийными фонтанчиками

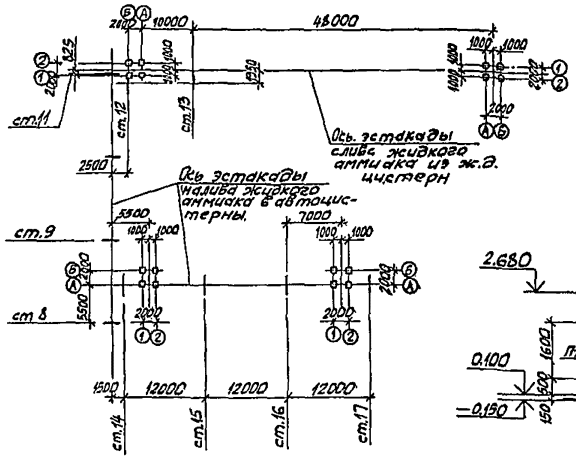

Схема металлоконструкций

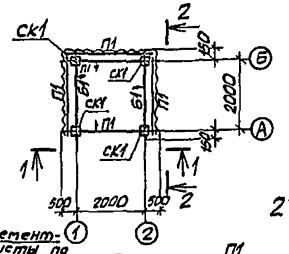

1—1

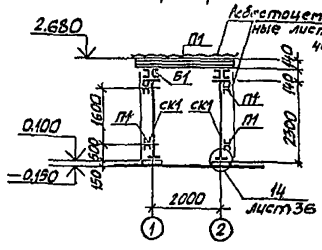

2—2

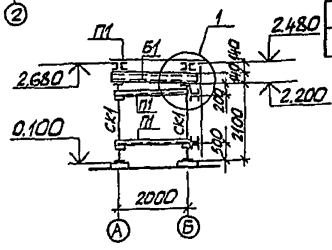

Ведомость элементов

Марка	Сечение: Эскиз	Поз.	Сечение: Состав	Опорные усилия: M кН·м	N кН	Q кН	Группа конструк.	Марка металла	Примечание
Б1	⊏		⊏14			2,0	4	Вст3кп2	
П1	⊏		⊏14			2,0	4	Вст3кп2	
СК1	□		Гн.□140×5		2,0		3	Вст3сп5	[λ] = 150

3—3

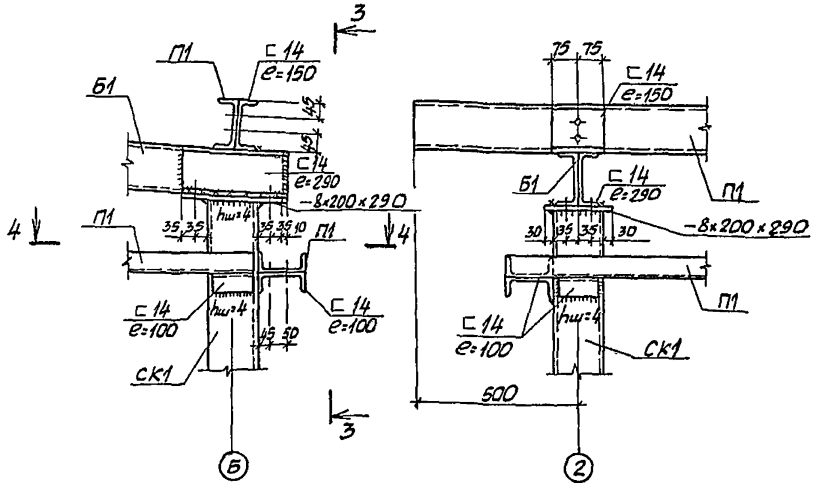

4—4

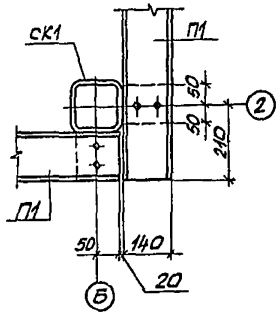

				705-4-094.87-КМ	
ГИП	Мокшеева		06.86	Приморский склад жидкого аммиака вместимостью 500 тонн	
Нач.отд.	Мельников		06.86		
Гл.спец.	Устюжникова		06.86	Аварийные фонтанчики	Стадия: РП; Лист: 32; Листов:
Рук.гр.	Павлова		06.86		
Инж.	Мищенова		06.86	Схема расположения навесов над аварийными фонтанчиками. Схема металлоконструкций.	Н.Ф. ГИАП
Пров.	Павлова		06.86		
Н.контр.	Маркин		06.86		

Привязан:

Инв.№

Копировал Анурова

Формат: А2

Инв.№ подл. | Подпись и дата | Взам.инв.№

Альбом 5

Типовой проект

Схема перекрытия каналов в КТП

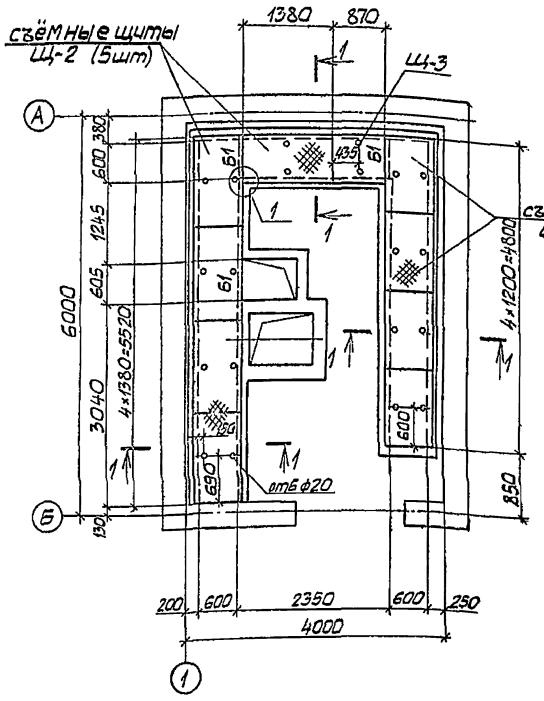

1—1

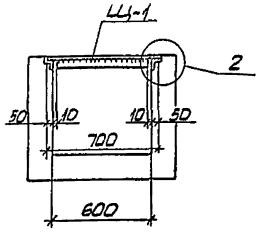

Схема раскладки балок под бак в душевой

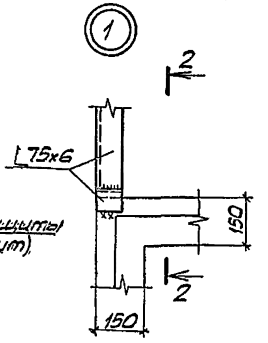

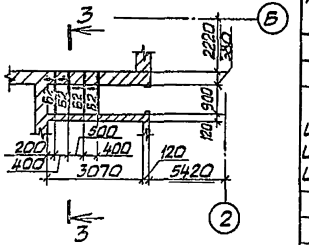

3—3

2—2

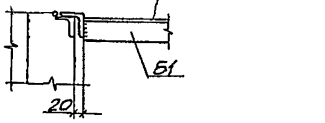

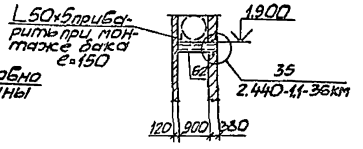

Схема раскладки балок под бак в аварийном душе

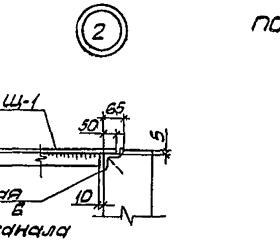

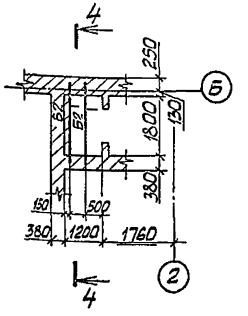

4—4

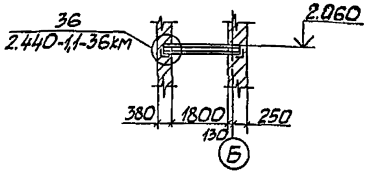

Ведомость элементов

Марка	Сечение: Эскиз	Поз.	Состав	Опорные усилия: M, кН·м	N, кН	Q, кН	Группа капеты	Марка металла	Примечание
Б1	L		L 75×6	по гибкости			4	Вст3пс6	
Б2	C		C 12	конструктивно			4	Вст3кп2	
Щ-1		1	Лист ромб	К-П4	4,0		4	Вст3кп2	
Щ-2		2	S4				4	Вст3кп2	
Щ-3									

ГИП	Маркштедер		07.86	705-4-094.87-км	
Нач.отд	Мельников		07.86	Прирельсовый склад жидкого аммиака блестимостью 500 тонн	
Гл.спец	Сопрожников		07.86	Вспомогательный корпус	Стадия: РП; Лист: 33; Листов:
Рук.гр	Павлова		06.86		
Инж.	Мищанова		06.86	Схема перекрытия каналов КТП. Схема раскладки балок в душевой, в аварийном душе. Узлы 1,2	Н.Ф. ГИАП
Пров.	Павлова		06.86		
Н.контр	Маркин		06.86		

Привязан:

Инв.№

Копировал Анурова

Формат: А2

Инв.№ подл. | Подпись и дата | Взам.инв.№

Альбом 5

Типовой проект

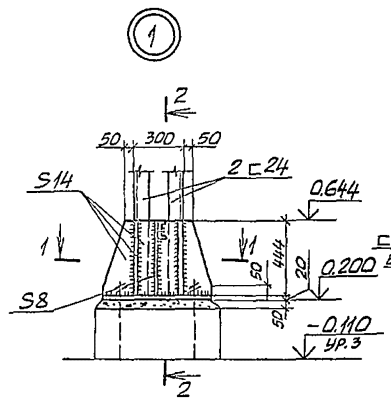

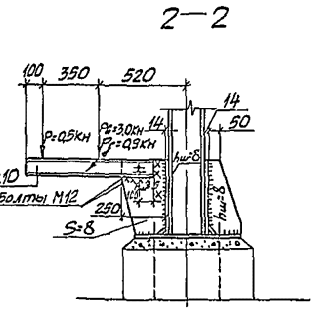

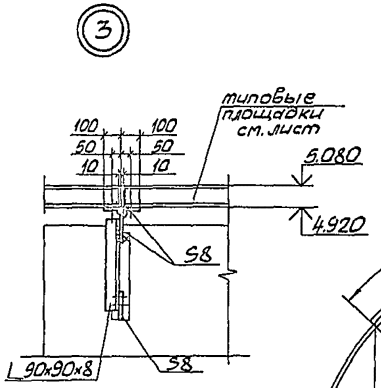

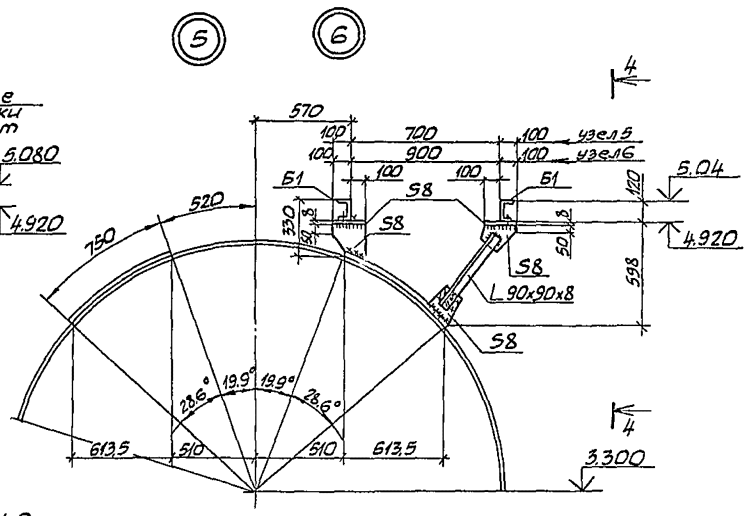

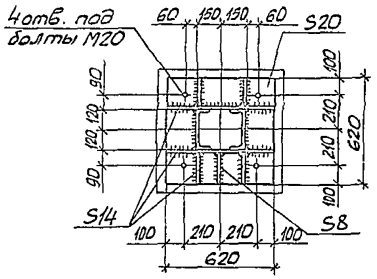

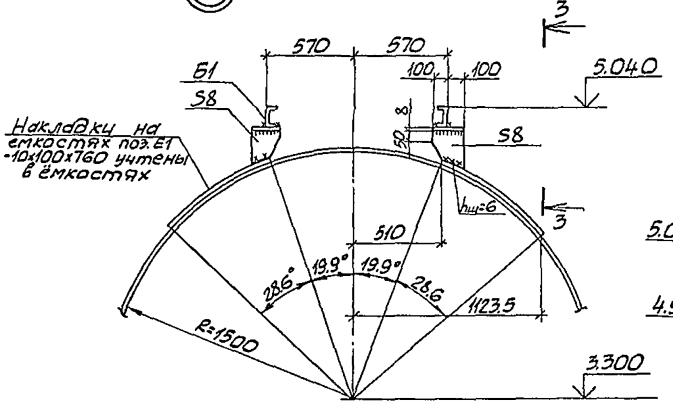

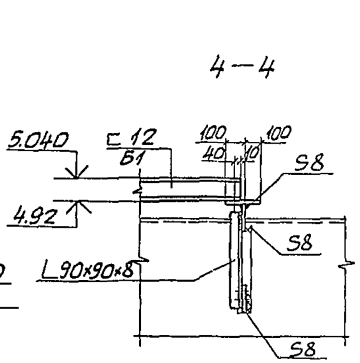

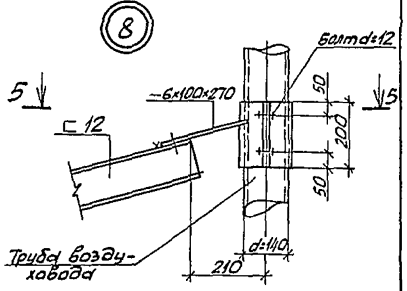

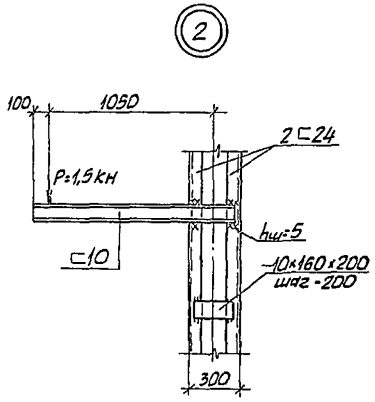

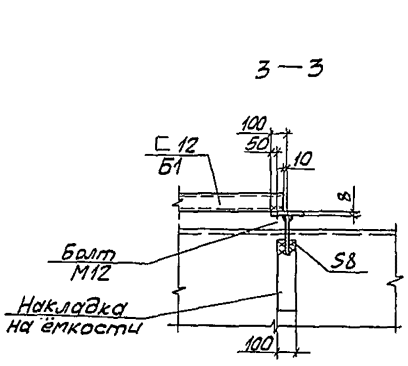

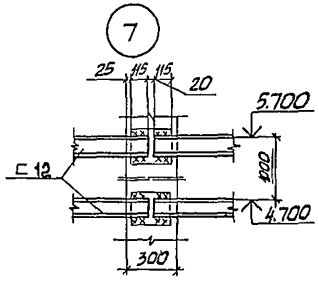

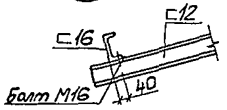

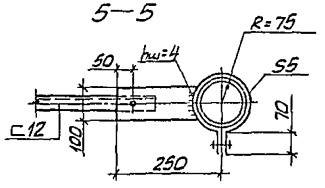

Привязан:

Инв.№

ГИП	Маркитеев			06.86	705-4-094.87-КМ
Нач.отд.	Мельников			06.86	Прирельсовый склад жидкого аммиака вместимостью 500 тонн
Д.спец.	Сложникова			06.86	
Рук.гр.	Павлова			06.86	Стадия: РП; Лист: 34; Листов:
Инж.	Мишанова			06.86	
Пров.	Павлова			06.86	Узлы 1÷9
Н.контр.	Маркин			06.86	Н.Ф.ГИАП

Копировал Анурова

формат А1:2

Инв.№подл. | Подпись и дата | Взам.инв.№

Альбом 5

Типовой проект

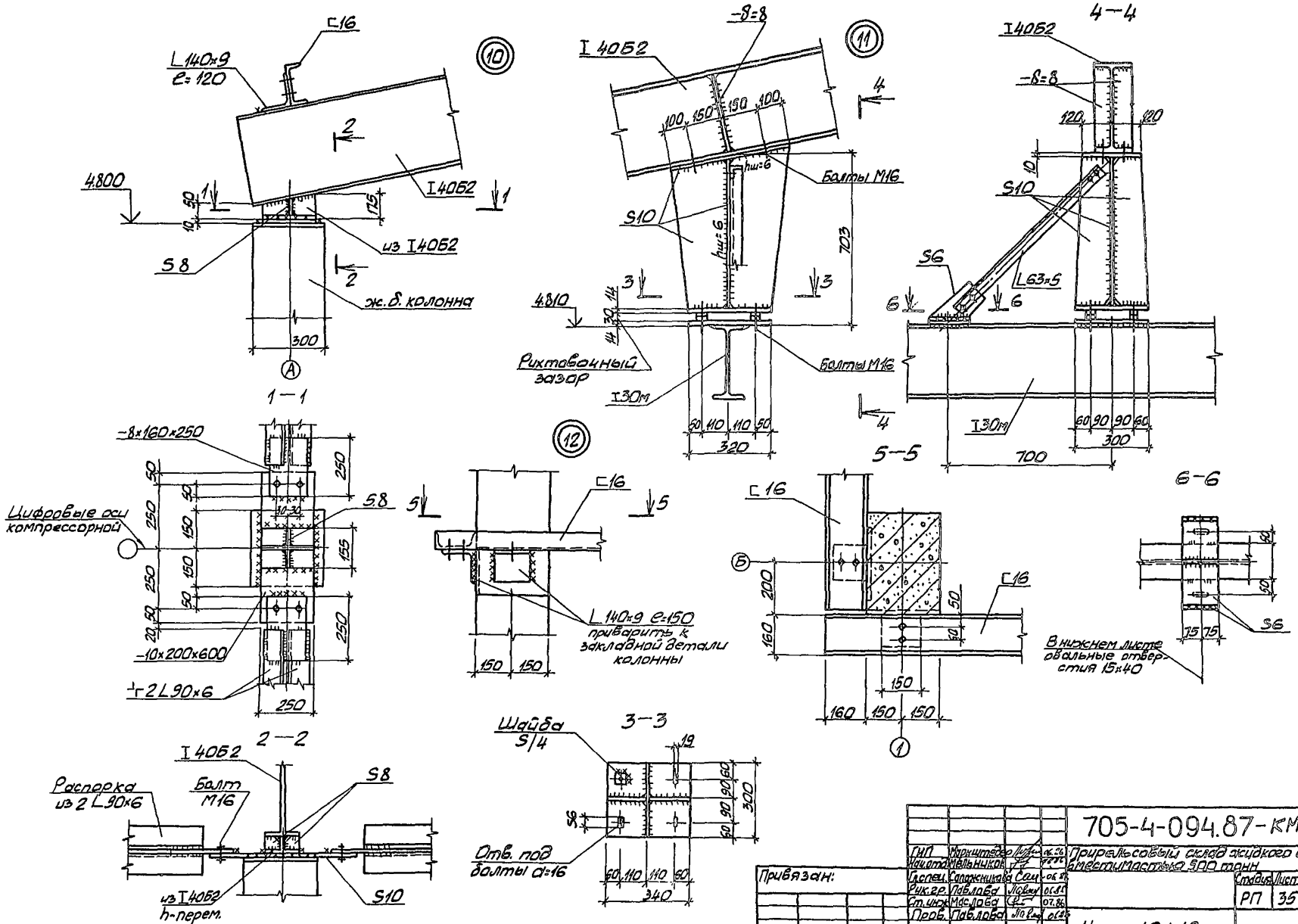

				705-4-094.87-КМ
ГИП	Маркштедер		06.86	Прирельсовый склад жидкого аммиака вместимостью 500 тонн
Нач.отд.	Мельников		06.86	
Гл.спец.	Сапожникова		06.86	Стадия / Лист / Листов
Рик.гр.	Павлова		06.86	РП / 35
Ст.инж.	Маслова		07.86	
Пров.	Павлова		06.86	Узлы 10÷12
Н.контр.	Маркин		06.86	Н.Ф. ГИАП

Привязан:

Инв.№

Копировал Анурова

Формат: А2

Инв.№ подл. | Подпись и дата | Взам.инв.№

Альбом 5

Типовой проект

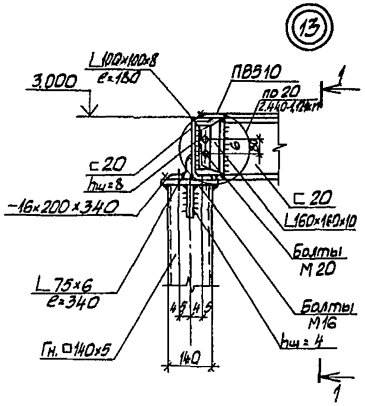

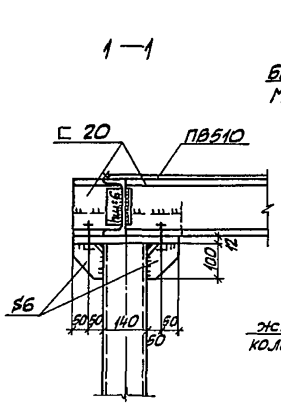

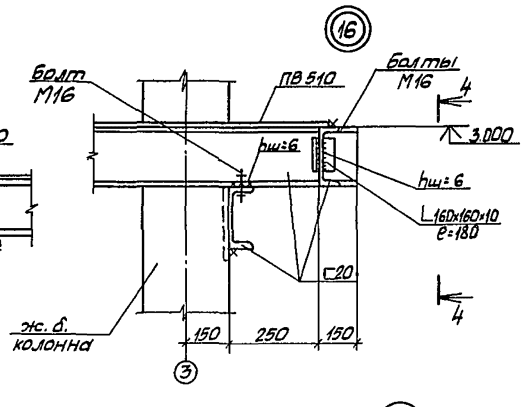

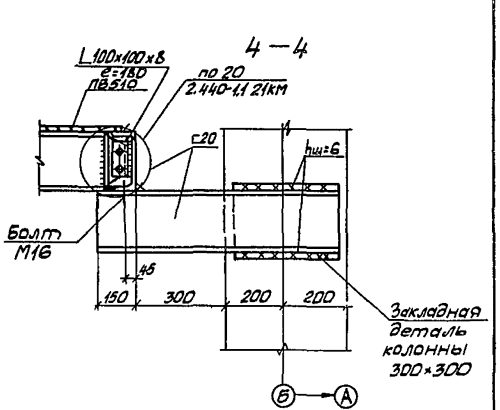

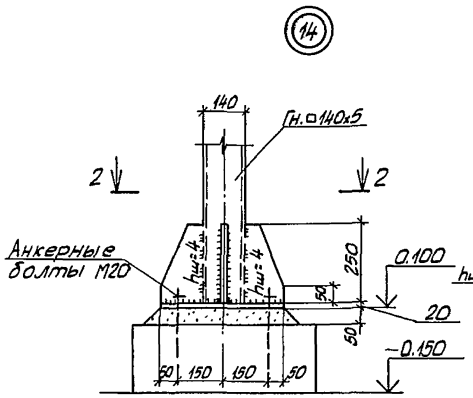

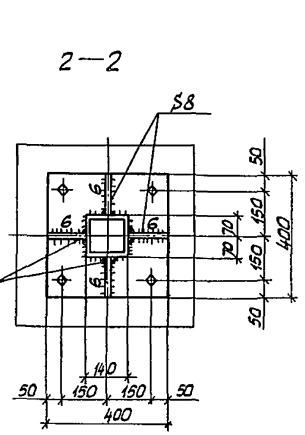

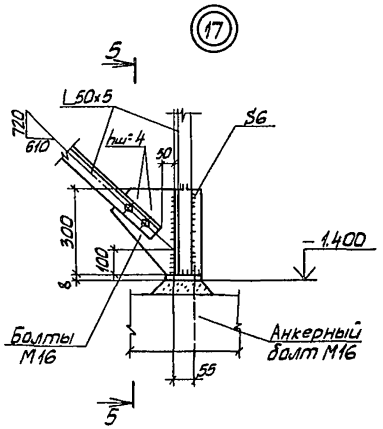

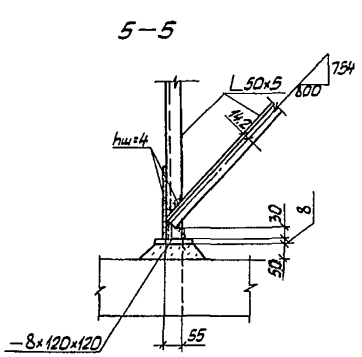

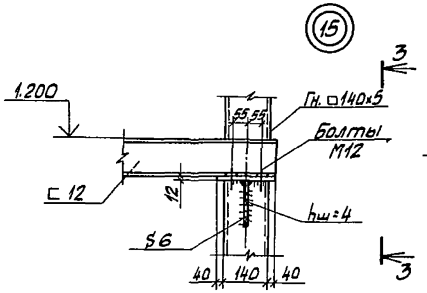

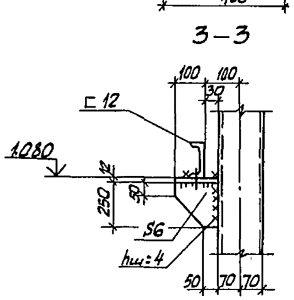

Инв. № подл. | Подпись и дата | Взам. инв. №

					705-4-094.87-КМ
ГИП	Маркитеев			06.86	Прирельсовый склад жидкого аммиака вместимостью 500 тонн
Нач.отд	Мельников			06.86	
Гл.спец.	Сапожников			06.86	Стадия Лист Листов
Рук.гр.	Павлова			07.86	РП 36
Ст.инж.	Маслова			07.86	
Пров.	Павлова			07.86	Узлы 13÷17
Н.контр.	Маркин			06.86	НФ. ГИАП

Привязан:

Инв. №

Копировал Анурова

Формат А2

Альбом 5

Типовой проект

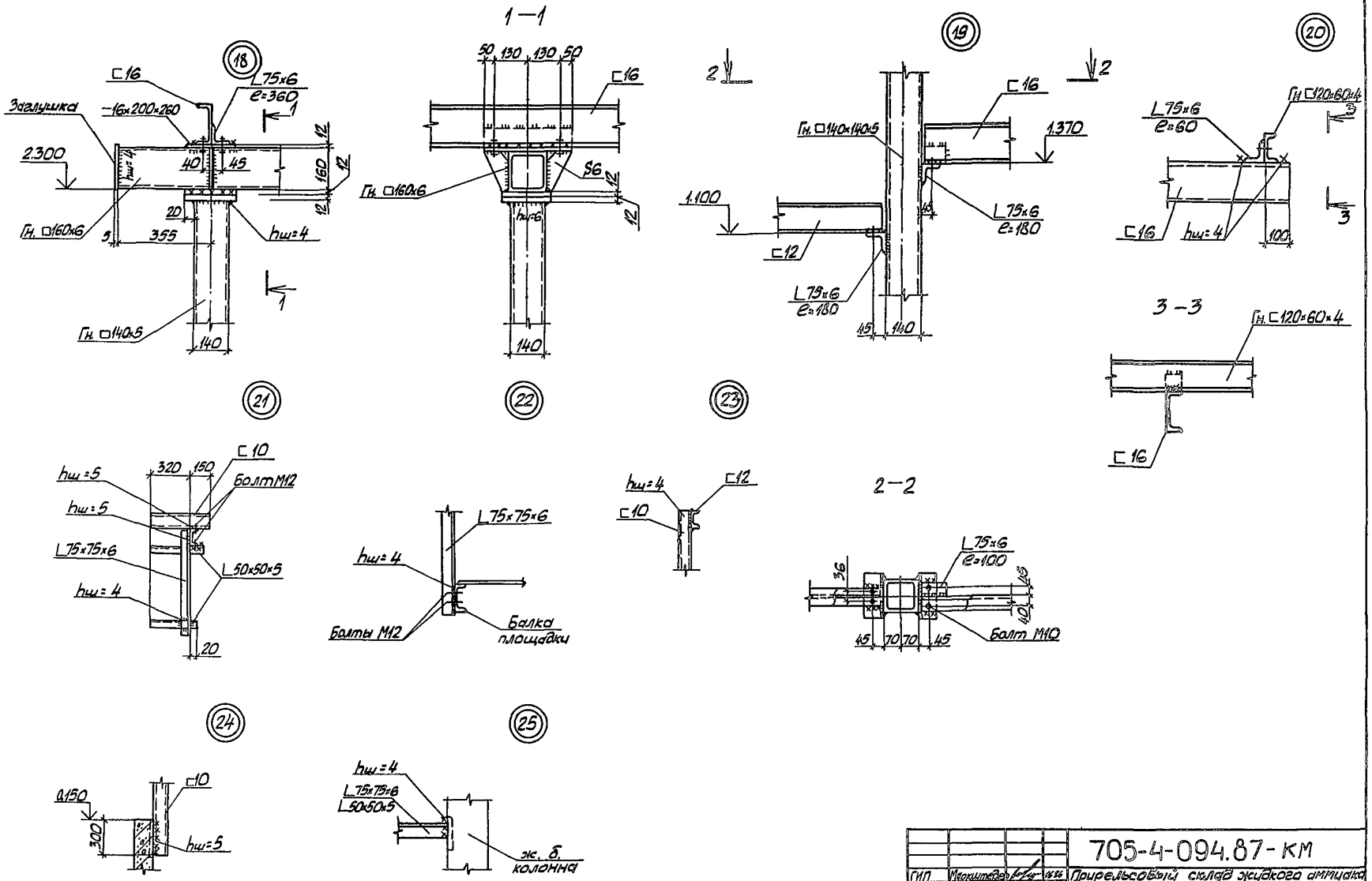

				705-4-094.87-КМ
ГИП	Маркитедер		06.86	Прирельсовый склад жидкого аммиака вместимостью 500 тонн
Нач. отд.	Мельников			
Гл. спец.	Сапожников		06.86	
Рук. гр.	Павлова		06.86	Стадия / Лист / Листов
Ст. инж.	Маслова		07.86	РП / 37
Пров.	Павлова		06.86	Узлы 18÷25
Н. контр.	Маркин		06.86	Н.ф. ГИАП

Привязан:

Инв. №

Копировал Анурова

Формат: А

Инв. № подл. | Подпись и дата | Взам. инв. №

Альбом 5

Типовой проект

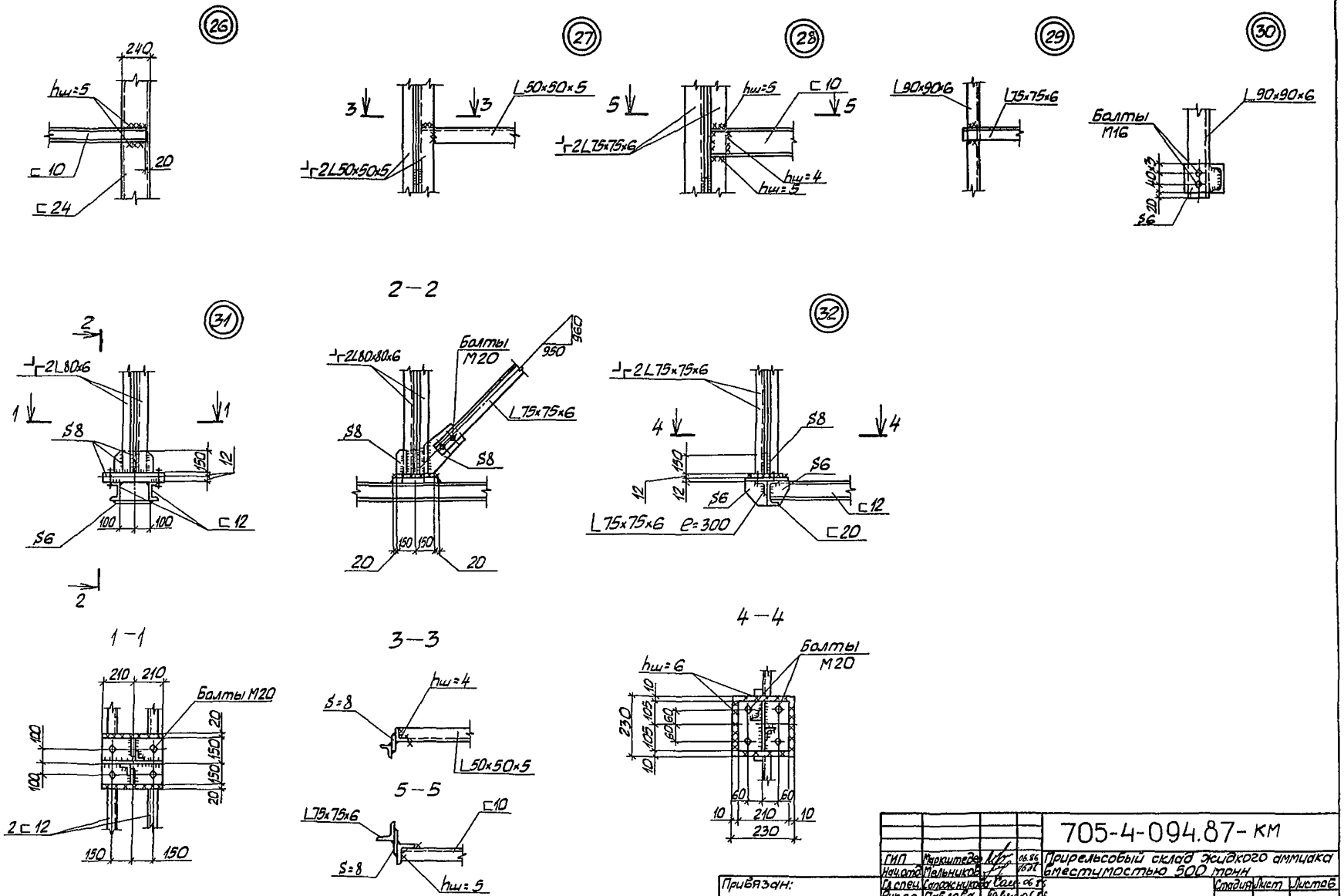

				705-4-094.87-КМ
ГИП	Маркитедер		06.86	Прирельсовый склад жидкого аммиака вместимостью 500 тонн
Нач.отд.	Мельников		06.86	
Гл.спец.	Сапожникова		06.86	
Рук.гр.	Павлова		06.86	Стадия / Лист / Листов
Ст.инж.	Маслова		07.86	РП / 38
Пров.	Павлова		06.86	
Н.контр.	Маркин		06.86	Узлы 26÷32 / Н.Ф. ГИАП

Привязан:

Инв.№ подл. | Подпись и дата | Взам.инв.№

Копировал Анурова

Формат: А2

Альбом 5

Типовой проект

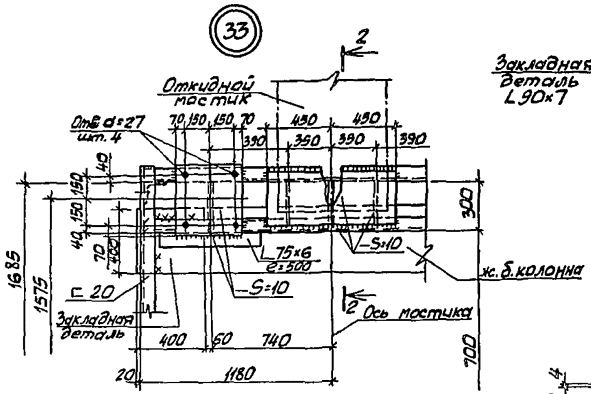

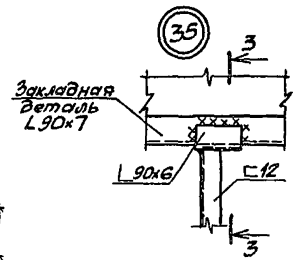

3—3

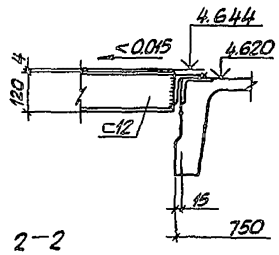

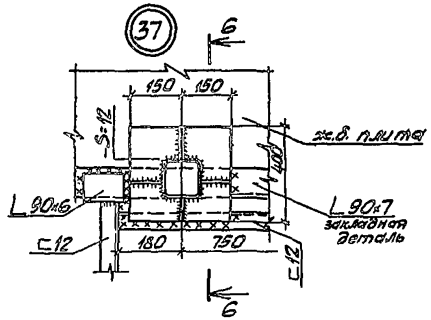

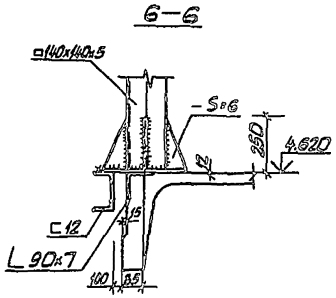

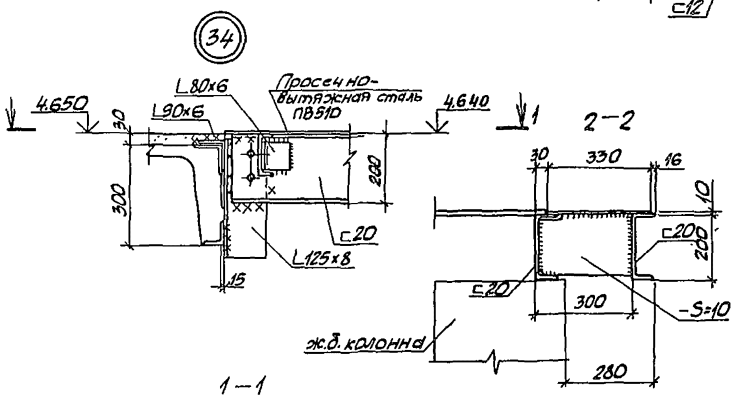

1—1

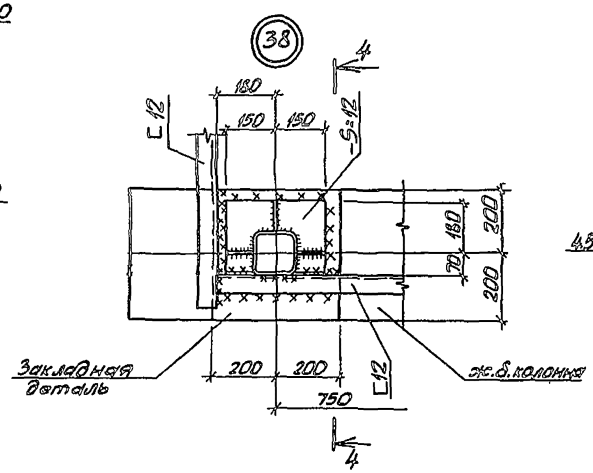

4—4

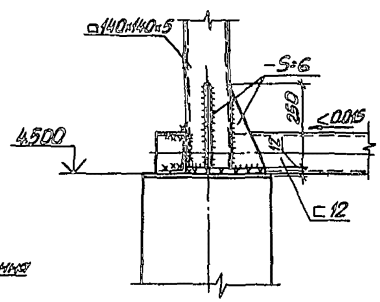

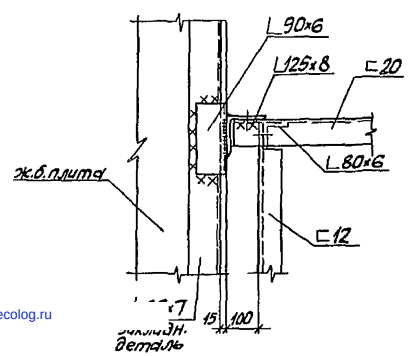

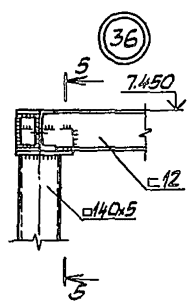

5—5

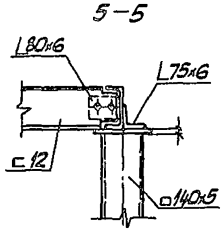

						705-4-094.87-КМ	
ГИП	Каркитеева			06.86	Приельсовый склад жидкого аммиака вместимостью 500 тонн		
Нач.отд	Мельников			06.86			
Гл.спец.	Сапожникова			06.86			
Рук.гр.	Павлова			06.86		Стадия	Лист	Листов
Ст.инж.	Гордиан			06.86		РП	39	
Пров.	Павлова			06.86	Узлы 33÷38	Н.ф. ГИАП		
Инв.№	Маркин			06.86				

Привязан:

Инв.№ подл. | Подпись и дата | Взам.инв.№

Копировал Анурова

Формат А2

gost.e-ecolog.ru