ТИПОВОЙ ПРОЕКТ
244-1-66.86

СПАЛЬНЫЙ КОРПУС НА 250 МЕСТ ДЛЯ САНАТОРИЕВ

/ СТЕНЫ КИРПИЧНЫЕ /

АЛЬБОМ XIII

ПРОЕКТНАЯ ДОКУМЕНТАЦИЯ
ПО ПЕРЕВОДУ ХОЗЯЙСТВЕННО-БЫТОВЫХ
ПОМЕЩЕНИЙ ПОДВАЛА НА РЕЖИМ ПРУ

/ П-4-550 /

gost.e-ecolog.ru

ТИПОВОЙ ПРОЕКТ
244-1-66.86

СПАЛЬНЫЙ КОРПУС НА 250 МЕСТ ДЛЯ САНАТОРИЕВ

/ СТЕНЫ КИРПИЧНЫЕ /

АЛЬБОМ XIII

ПРОЕКТНАЯ ДОКУМЕНТАЦИЯ ПО ПЕРЕВОДУ ХОЗЯЙСТВЕННО-БЫТОВЫХ ПОМЕЩЕНИЙ ПОДВАЛА НА РЕЖИМ ПРУ

РАЗРАБОТАН ЦНИИЭП КУРОРТНО-ТУРИСТСКИХ ЗДАНИЙ И КОМПЛЕКСОВ

ПРОЕКТ УТВЕРЖДЕН ГОСГРАЖДАНСТРОЕМ ПРИКАЗОМ №260 ОТ 3.X.84.
РАБОЧАЯ ДОКУМЕНТАЦИЯ ВВЕДЕНА В ДЕЙСТВИЕ ЦНИИЭП КУРОРТНО-ТУРИСТСКИХ ЗДАНИЙ И КОМПЛЕКСОВ ПРИКАЗОМ №169 ОТ 08.12.86

ГЛАВНЫЙ ИНЖЕНЕР ИНСТИТУТА Овечкин В.Н.
ГЛАВНЫЙ КОНСТРУКТОР ПРОЕКТА Чернов Ю.А.
ГЛАВНЫЙ АРХИТЕКТОР ПРОЕКТА Бельман И.Д.
ГЛАВНЫЙ ИНЖЕНЕР ПРОЕКТА № 5 Кудрявцева Г.И.

				ПРИВЯЗАН	
ИНВ №					

Типовой проект 244-1-00.86 Альбом XIII

Содержание альбома

Лист	Наименование	Стр.	Примечание
1	Содержание альбома	2	
	Пояснительная записка (марка ПЗ)		
1	Пояснительная записка (начало)	3	
2	Пояснительная записка (окончание)	4	
	Архитектурно-строительное решение (марка АС)		
1	План подвала между осями 1-6 с экспликацией помещений, используемых под укрытие	5	
2	План подвала между осями 5-8 с экспликацией помещений используемых под укрытие	6	
3	План подвала между осями 4-11 с экспликацией помещений, используемых под укрытие	7	
4	План укрытия между осями 1-6 с расстановкой мест для укрывания	8	
5	План укрытия между осями 5-8 с расстановкой мест для укрывания	9	
6	План укрытия между осями 4-11 с расстановкой мест для укрывания	10	
7	Сечение А-А узел 1	11	
	Технологическая часть (марка ПРУ-ТХЛ)		
1	Фрагмент плана ПРУ между осями 6-10	12	
2	Спецификация оборудования (начало)	13	
3	Спецификация оборудования (окончание)	14	
	Водопровод и канализация (марка ПРУ-ВК)		
1	Фрагмент плана ПРУ между осями 6-10	15	

Инв. № подл. | Подпись и дата

Типовой проект 244-1-66.86 Альбом XIII

Пояснительная записка

Настоящий проект разработан на основании задания на проектирование двойного использования помещения подвала спального корпуса на 250 мест для санаториев, утвержденного Гражданстроем. Данный альбом разработан в соответствии со СНиП II-11-77* и предназначен для использования эксплуатирующими службами при переводе помещения подвала под укрытие ПН. Проектом предусматривается укрытие на 350 чел выздоравливающих, больных и тяжелобольных и 200 человек обслуживаемого персонала.

Эвакуация и заполнение помещений – через входы (листы 9,10,11)

Размещение укрываемых производить в соответствии со схемой на листах 9, 10, 11

Место для укрываемых: нары в 2 яруса;
стулья.

Необходимое количество а/ нары в 2 яруса – 118 шт.
б/ стулья – 20 шт

Мероприятия производимые при переводе помещений на режим укрытия:

1. Наружные двери эвакуации должны быть уплотнены по периметру пенополиуретановой прокладкой
2. Расставить нары согласно схеме на листах 9,10,11
3. Оконные проемы занавесить шторами из темной ткани.

Таблица расхода материала и стоимость

Наименование материала	Ед. изм	Кол.	Стоимость ед изм в руб	Общая стоимость в руб	Примечание
Прокладка пенополиуретановая	п м	49,1			
Ткань для штор	$м^2$	52,5			
Объем песка для защиты окон	$м^3$	80			
Стоимость работ по переводу	т. р.		2,13	1170	
Трудоемкость работ	чел.час	20.0			

Общее количество: нар – 236шт.
стульев – 20шт.

Привязан.

Инв №

Нач. АПМ	Орлов		
Гл.инж.пр.	Собенников		
Гл.арх.пр.	Бельчанский		
Гл.инж.пр.	Дорошевич		
Рук.гр.арх.	Шлаковский		
Провер.	Плавинский		
Н.контр.	Новикова		

244-1-66.86 ПРУ – ПЗ

Пояснительная записка (начало)

Стадия	Лист	Листов
Р	1	2

ЦНИИЭП курортно-туристских зданий и комплексов Госкомархитектуры

Альбом VIII

Типовой проект

Отопление

Отопление помещений укрытия принято по условиям эксплуатации в мирное время с нормативной температурой +16°, +18°С. Отопление помещений укрытия осуществляется горизонтальной веткой приборы-радиаторы М-140-АО. Предусмотрена возможность отключения радиаторов

Вентиляция

В укрытии предусмотрена приточно-вытяжная вентиляция с механическим побуждением, расчитанная на использование как в мирное время, так и в режиме ПРУ в качестве резервной предусмотрена установка на притоке электроручного вентилятора ЭРВ-72-3 и система естественной вентиляции с установкой заслонки с ручным приводом. вентобмены в укрытии приняты в соответствии с главой СНиП II-72

Водоснабжение

Водоснабжение осуществляется от внутренней кольцевой водопроводной сети, связанной с наружной внутриплощадочной сетью Норма водопотребления на 1 человека принимается 25 л/сутки что обеспечивается нормой мирного времени

Канализация

Укрытие обеспечено санузлами на 50% к потребности с отводом сточных вод в наружную канализационную сеть Норма водоотведения принимается 0,85 л/сек Для санприборов на выпуске предусматривается задвижка

Электроснабжение и связь

Проектом предусматривается рабочее и аварийное освещение Электроснабжение осуществляется от вводного устройства, расположенного в 1 этаже, которое в свою очередь запитывается по двум взаимно резервируемым кабельным линиям от т.п в укрытии устанавливаются телефонные аппараты и трансляционного назначения динамики

Условные обозначения

Нары расположенные в два яруса.

Нары расположенные в два яруса /верхнее место лежачее, нижнее место для сидения 4 человек/.

стулья

* Двери со звездочкой уплотнить пенополиуретановой прокладкой /см лист 7/

Привязан.

Инв №

Подпись и дата

Инв № подл.

Нач ПМ 16	Озгул	
Гл инж пр	Собянин	
Гл арх пр	Бельмас	
Гл инж пр	Кибрик	
Нач отдела	Гайдаенко	
Проверил	Лозинский	
Н контр	Новикова	

244-1-66.86 ПРУ – ПЗ

Пояснительная записка /Окончание/

Стадия	Лист	Листов
Р	2	

ЦНИИЭП курортно-туристских зданий и комплексов г Москва

Альбом XIII

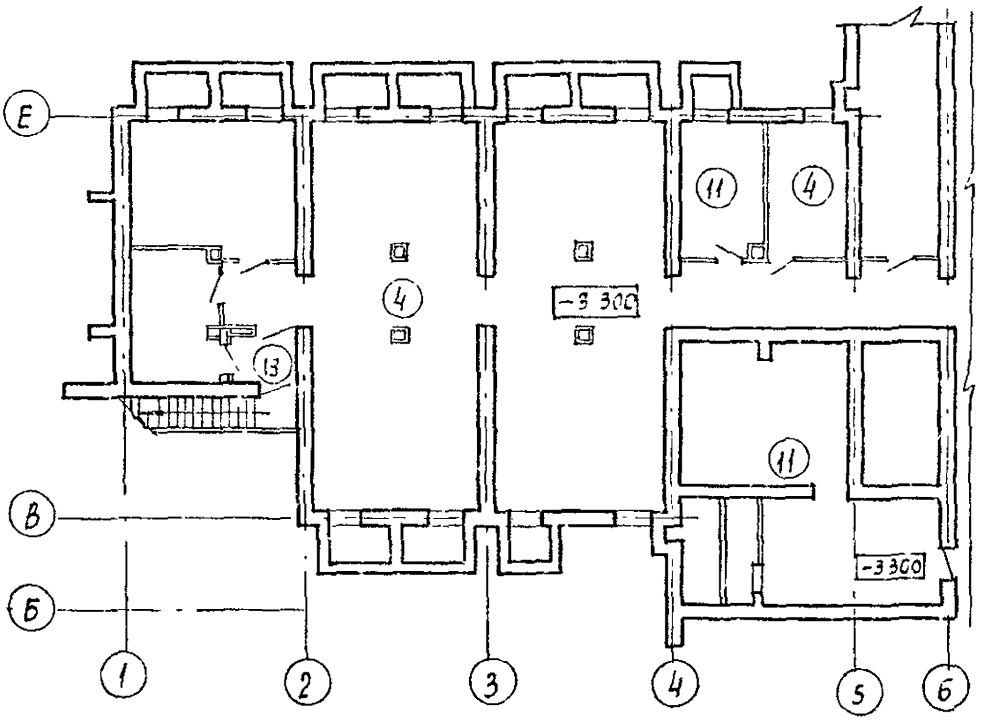

Экспликация

4	Зал игры в наст теннис	234,9
11	Венткамера	84,9
13	Тамбур	8,3

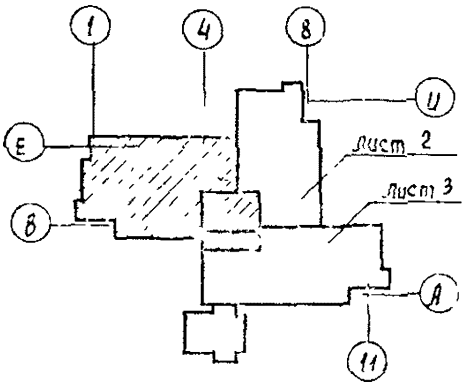

Привязан

Инв №

Нач. отдела	Грязл	
Гл. инж. пр.	Сапенников	
Гл. арх. пр.	Бычкова	
Гл. инж. пр.	Кудрявцева	
Рук. гр.	Гл. специалист	
Проверил	Логинов	
Н. контр.	Новикова	

244-1-66 86 - ПРУ - АС

План подвала между осями 1-6 с экспликацией помещений, используемых под укрытие

Стадия	Лист	Листов
Р	1	7

ЦНИИЭП курортно-туристских зданий и комплексов г. Москва

Подпись и дата

Инв. № подл.

Альбом XIII

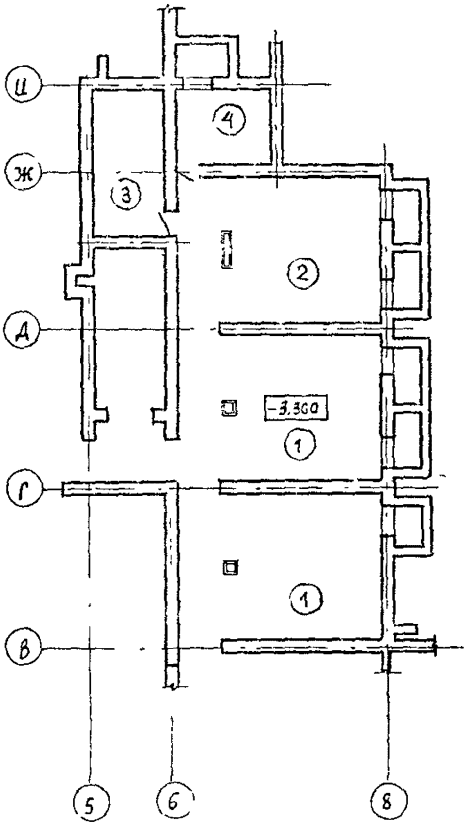

Экспликация

1 Кружковая	344
2 Красный уголок	408
3 Узел ввода	16.5
4 Кладовая спортинвентаря	9.3

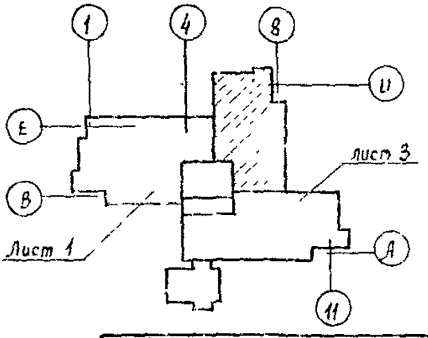

Привязан

Инв. №

Подпись и дата

Инв. № подл.

Нач. АПМ	Бояул	
Гл. инж. АПМ	Соснинко	
Гл. ар. пр.	Ветман	
Рук. гр. АУ	Кудрявцев	
Проверил	Лобанов	
Н. контр.	Новик	

244-1-66.85-ПРУ-АС

План подвала между осями 5-8 с экспликацией помещений, используемых под укрытие

Стадия	Лист	Листов
Р	2	

ЦНИИЭП курортно-туристских зданий и комплексов г. Москва

Альбом XIII

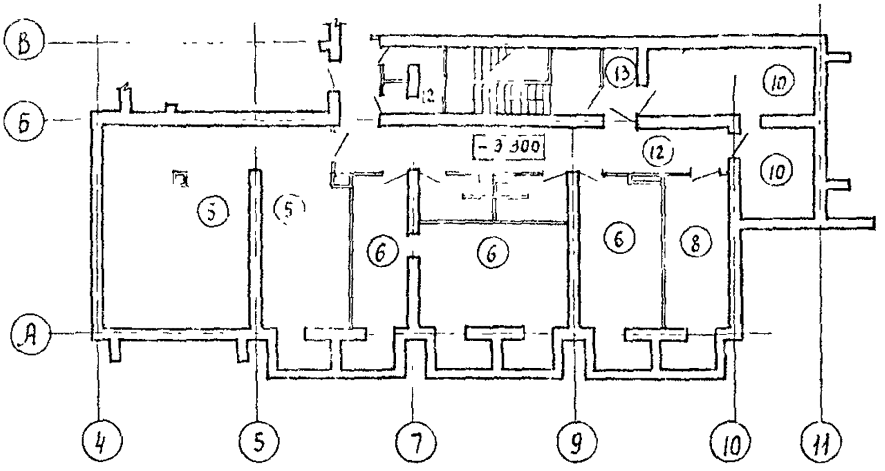

Экспликация

5	Лыжехранилище	60,8 м²
6	Помещения дежурного технического персонала	62,2
8	Буфет персонала	16,0
9	Санузлы	16,7
10	Гардеробная персонала	30,0
12	Коридор	115,1
13	Тамбур	4,3

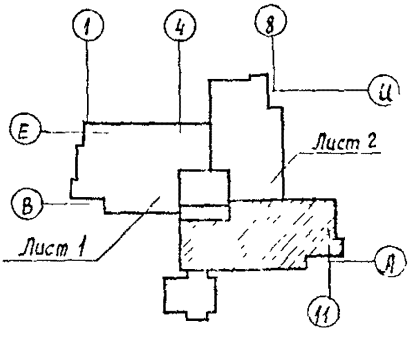

Привязан

Инв №

Нач АПМБ	Орзул	
Гл инж АПМ	Соленников	
Гл арх пр	Орлыкан	
Гл инж пр	Хлайвцева	
Нач гр АПМ	Галоренко	
Проверил	Логинов	
Н контр	Новикова	

244-1-66.86-ПРУ-АС

План подвала между осями 4-11 с экспликацией помещений используемых под укрытие

Стадия	Лист	Листов
Р	3	

ЦНИИЭП курортно-туристских зданий и комплексов г. Москва

Подпись и дата

Альбом XIII

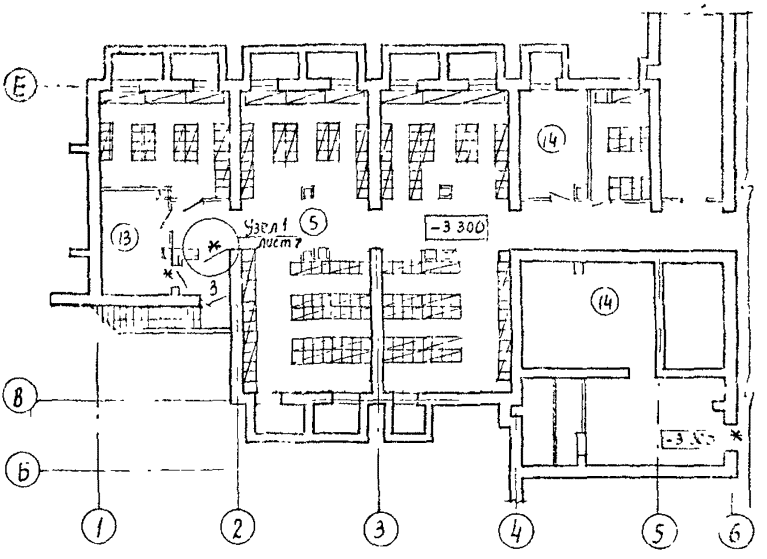

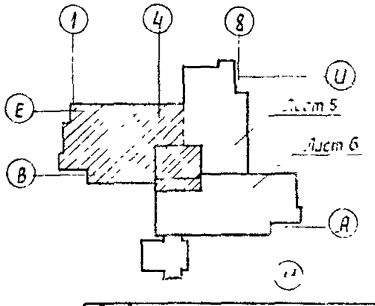

Экспликация

5. Помещение для размещения выздоравливающих 212,9 м²
14. Венткамера 84,9 м²

Условные обозначения см. лист 1

Привязан

Инв №

Нач. отд.	Орзул		
Гл. инж. пр.	Собенников		
Гл. арх. пр.	Деулин		
Гл. инж. пр.	Кудрявцева		
Гл. спец.	Матвеева		
Инженер	Алтунина		
Н. контр.	Кузькова		

244-1-66.86 – ПРУ – АС

План укрытия между осями 1-6 с расстановкой мест для укрывания

Стадия	Лист	Листов
Р	–	

ЦНИИЭП курортно-туристских зданий и комплексов г. Москва

Подпись и дата

Инв № подл.

Альбом XIII

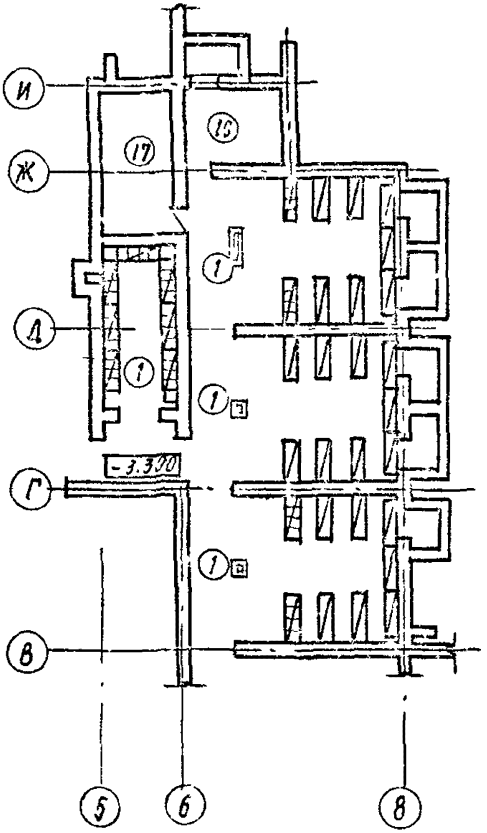

Экспликация

1. Помещения для размещения тяжелобольных с постами медсестер
   Помещение для размещения обслуживающего и медперсонала 143.5
10. Санитарная комната 9.3
17. Тепловой узел 16.5

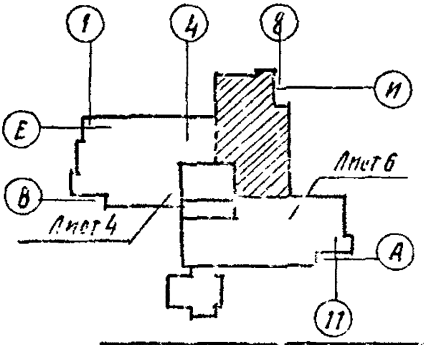

Условные обозначения см. лист 1

Привязан			
Инв №			

Нач. отд.	Остин		
Гл. инж.	Костылев		
Гл. арх.	Вельмадо		
Гл. инж.	Черемных		
Рук. гр.	Черемных		
Ст. инж.	Черемных		
Н. контр.	Боярчева		

244-1-65.86. ПРУ – АС

План укрытия между осями 5-6 с расстановкой мест для укрывания

Стадия	Лист	Листов
Р	5	

ЦНИИЭП курортно туристских зданий и комплексов г. Москва

Инв. № подл. | Подпись и дата

Альбом XIII

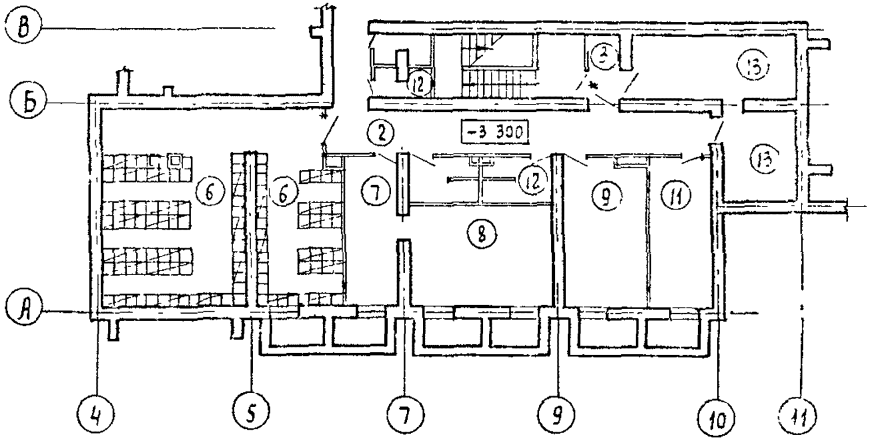

Экспликация

2	Коридор	115,7
3	Тамбур	4,3
6	Помещение для размещения обслуживающего и мед-персонала	60,8
7.	Предоперационно-стерилизационная	14,7
8	Операционно-перевязочная	26,4
9	Процедурная	21,1
11	Буфетная	16,0
12	Санузлы	16,7
13.	Помещение для хранения загрязненной одежды	30,0

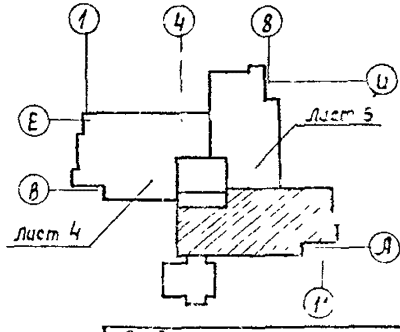

Условные обозначения см лист 1

Привязан.

Инв №

Подпись и дата

Инв № подл.

Нач. АОПС	Розум		
Гл. инж. пр.	Соловьиков		
Гл. арх. пр.	Белоусов		
Гл. инж. пр.	Кудрявцев		
Рук. гр.	Гударгов		
Проверил	Агбунов		
Н. контр.	Новикова		

241-1-66 86 – ПРУ – АС

План укрытия между осями 4-11 с расстановкой мест для укрывания

Стадия	Лист	Листов
Р	6	

ЦНИИЭП курортно-туристских зданий и комплексов г. Москва

Альбом XIII

А-А

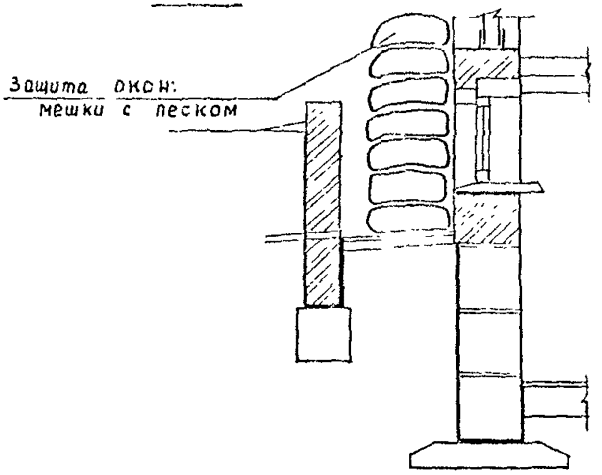

(1)

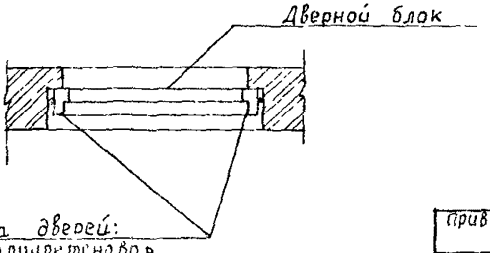

Привязан			
Инв №			

Нач АПМЬ	Орзул		244-1-66.86 – ПРУ – АС
Гл инж АПМ	Собенников		
Гл арх пр	Бельман		Сечение А-А Узел 1
Гл инж пр	Кузьрявцева		
Рук гр арх	Гиляревский		
Провер	Лосвинсов		
Н контр	Новикова		

Стадия	Лист	Листов
Р	7	

ЦНИИЭП
Курортно-туристских зданий и комплексов
г. Москва

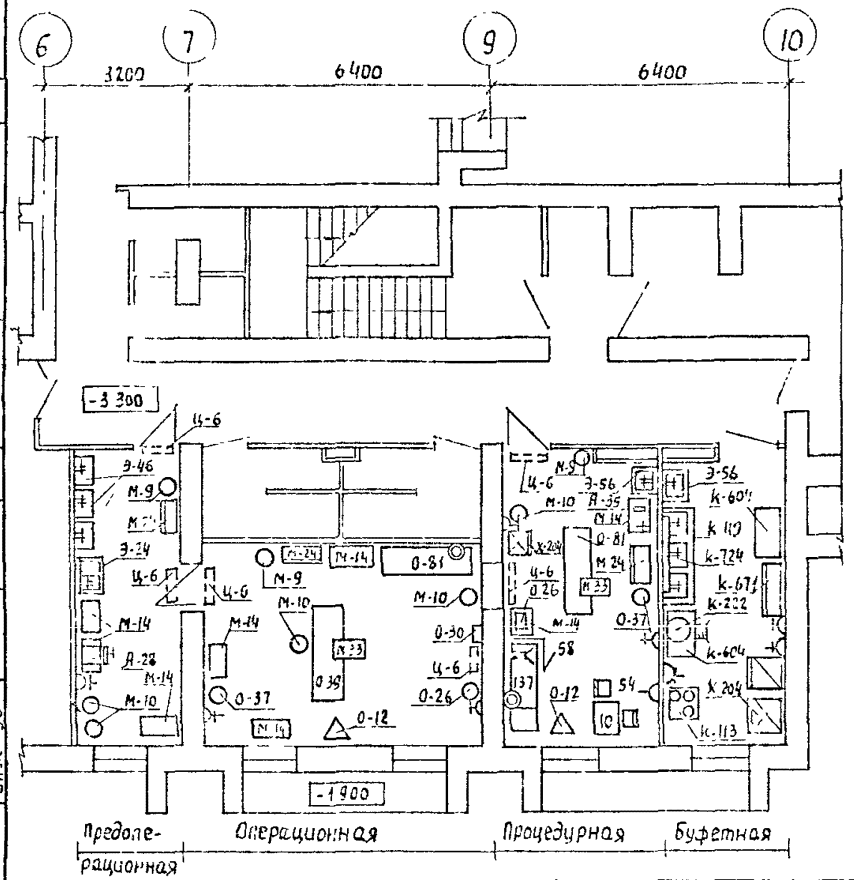

Привязан

Инв №

Нач отд	Чернышин		
Ст след	Денисенко		
Рук гр	Зарева		
Ст инж	Эрандаренко		
Н контр			

244-1-66.86 ПРУ – ТХЛ

Технологическая часть
Фрагмент плана ПРУ
между осями 6-10

Стадия	Лист	Листов
Р	1	3

ЦНИИЭП курортно-туристских зданий и комплексов Госкомархитектуры

Подпись и дата | Взам инв N | Инв N подл | Инж 06 | Инж 30 | Инж

Альбом XIII

Типовой проект

Поз обоз.	Обозначение	Наименование	Кол	Масса	Примечание
1	2	3	4	5	6
А-28	Белгород-Днестровский медикоинструмент. завод	Стерилизатор сухожаровый ГП-40 620×520×685	1	45	1/220 1,8 квт
А-35	Тюменский завод МО	Кипятильник дезинфекцион. электр Э-40-220 438×199×153	1	4,8	1/220 1 кВт
К-113	Лысьвенский метал. з-д	Электроплита бытовая „Лысьва-9" 500×620×850	1	47	1/380/220 5,8 кВт
К-119	Гипроторг пр-т 70-031/0	Кассета настенная для тарелок КТ-18 1050×295×340	1		
К-222	Производств. объедин „Калининградторгмаш"	Электрокипятильник непрерывн действ 450×350×750	1	20	3/220/380 3 кВт
К-604	Бердский завод торгового машиностр.	Стол производственный разделочный СР-1 1400×600×850	2		
К-671	Ивановский з-д торг обор.	Шкаф для посуды 1470×630×1950	1		
М-9	Днепропетровский з-д МО	Подставка для стерилиз коробок 500×530×1095	2	7	
М-10	Днепропетровский з-д МО	Подставка для тазов 434×495×760	5	5	
М-14	Днепропетровский з-д МО	Столик инструментальный разборный 760×490×840	8	16	
М-24	Научно-производственное объед. радиоэл. МО (г. Львов)	Шкаф медицинский 2-створчатый 830×450×1610	3	70	
М-33	Саранский з-д МО	Столик хирургический 800×460×1540	2	12	
О-12	Научно-производств объедин. радиоэл мед аппаратуры	Штатив для длительных вливаний Д-110 Н-1240	2	8	
О-26	Харьковский з-д „Точмедприбор"	Отсасыватель хирургическ. с электроприводом	2	23	
О-30	Московский Механ. з-д „Медтехника"	Электротехническая панель для операционных	1		380 в 3,2 кВт
О-37	Свердловский з-д электромед аппарат.	Светильник медицинский 4-рефл. передвижн	2	60	1/220/380 0,17 кВт
О-39	Елецкий з-д МО	Стол операцион. унив 2000×607×790/1400	1	260	
О-81	Киевское произв объед Медаппаратуры	Стол перевязочный 1900×610×840	2	36	
Э-24	Барашовгород эмальзавод им. Артема	Мойка чугунная эмал. на 2 отд МЧ-2 600×600×234	1	58	х в, г в, к
Э-46	Лобненский з-д стройфарфора им Крупской	Умывальник хирургический 650×550×180	3	18	х в г в к
Э-56	Лобненский з-д стройфарфора им Крупской	Умывальник прямоуг без спинки 500×350×170	2	13,5	х в г в к
Ц-6	Свердловский завод электромед Аппаратуры	Облучатель бактерицидн настенный 1070×140×80	6	5	1/220 0,15
Х-204	Автомобильный завод им Лихачева	Холодильник электрич бытовой 590×630×1303	3	90	1/220 0,15

Привязан

Инв №

Подпись и дата

Инв № подл

Нач отд	Черникин	
Гл спец	Денисенко	
Рук гр	Заева	
Ст инж	Дрендренко	
Н контр		

244-1-66.86 ПРУ-ТХЛ

Технологическая часть
Спецификация
оборудования (начало)

Стадия	Лист	Листов
Р	2	3

ЦНИИЭП
курортно-туристских зданий и комплексов
г. Москва

Альбом XIII

Поз обозн	Обозначение	Наименование	Кол	Масса	Примечание
1	2	3	4	5	6
10	Северо-осетинское произв. мебельное объед „Казбек"	Стол палатный 250 × 630 × 740	1		
54	Черкасская мебельная фабрика	Стул полумягкий 430 × 470 × 770	2		
58	Предприятия министерства лесной и деревообр пр-ти	Ширма 4х створчатая 2000 × 1600	1		
137	Московский мебельно-сборочный комбинат	Кушетка смотровая 1900 × 610 × 500	1		
к-724	Киев гражданский завод торгового оборудования	Ванна моечная 3 гнездная посуды 2010 × 670 × 800	1	60	К. в. Г. в.

Типовой проект

Условные обозначения

Графич. изображ	Наименование
	Розетка штепсельная осветит.
	Розетка штепсельная силовая с заземляющим контактом
	Осветительное бра
	Трап
К	Канализация
ХВ	Холодная вода
ГВ	Горячая вода
h	Высота от уровня чистого пола

Привязан

Инв №

Подпись и дата

Инв № подл

Нач отд	Черникова		
Гл арх	Дедюрев		
Гл инж	Зоев		
Ст инж	Дроздов		
Н контр			

244-1-66.86 ПРУ - ТХЛ

Технологическая часть
Спецификация
оборудования (окончание)

Стадия	Лист	Листов
Р	5	3

ЦНИИЭП торгово-бытовых зданий и комплексов

Альбом XIII

Типовой проект

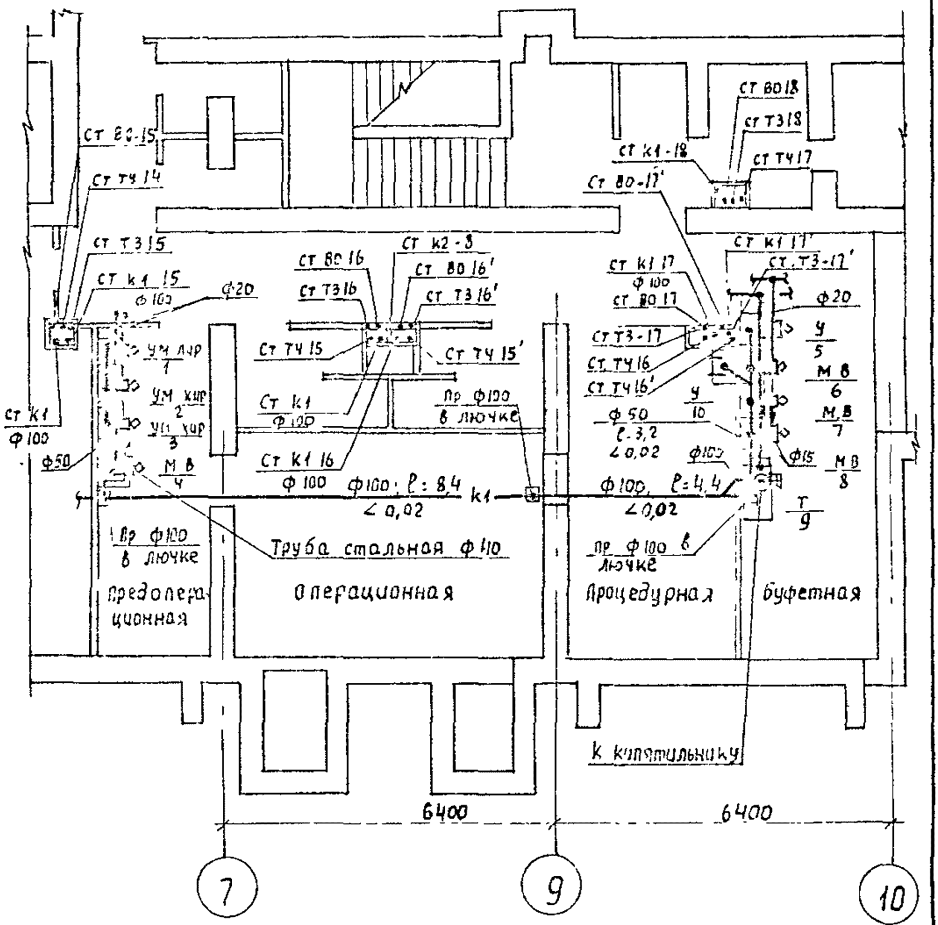

Привязан			
Инв №			

Подпись и дата

Инв. N пос

Нач отд	Яхнис	
Гл спец	Разживина	
Провер	Разживина	
Разраб	Рудалцова	
Н контр	Разживина	

244-1-66.86. ПРУ - ВК

Фрагмент плана ПРУ между осями 6-10

Стадия	Лист	Листов
Р	1	1

ЦНИИЭП курортно-туристских зданий и комплексов г. Москва

gost.e-ecolog.ru