ТИПОВОЙ ПРОЕКТ
244-1-66.86

СПАЛЬНЫЙ КОРПУС НА 250 МЕСТ ДЛЯ САНАТОРИЕВ

(СТЕНЫ КИРПИЧНЫЕ)

АЛЬБОМ III

ЧАСТЬ 2 (СТР. 88 - 133)

АРХИТЕКТУРНО - СТРОИТЕЛЬНЫЕ РЕШЕНИЯ
ВЫШЕ ОТМ. 0,000 ЛЕЧЕБНАЯ ТЕХНОЛОГИЯ

gost.e-ecolog.ru

Лестница 1

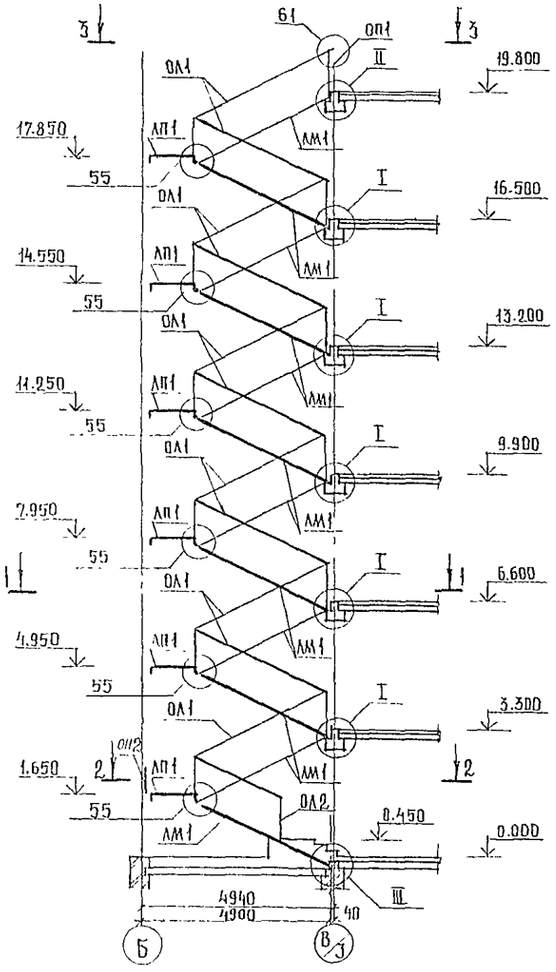

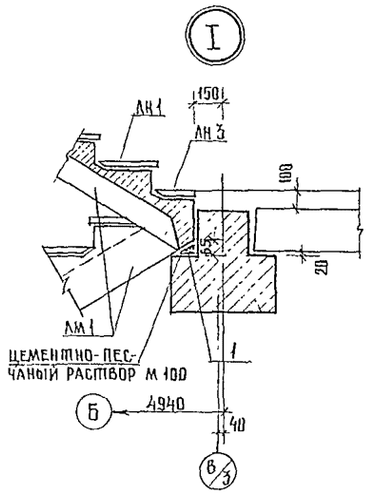

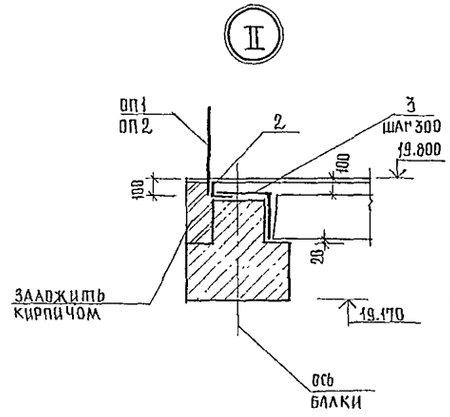

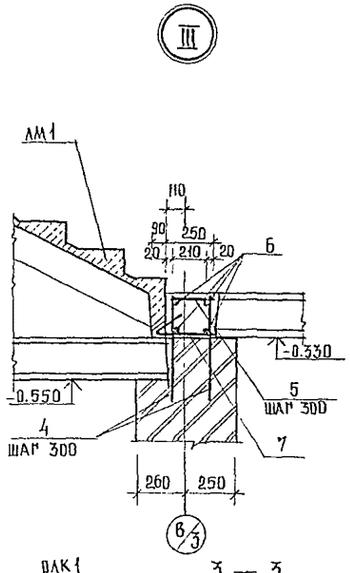

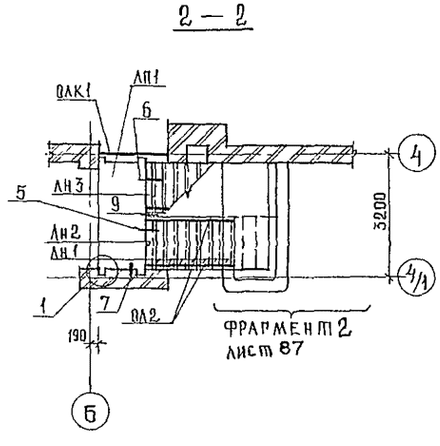

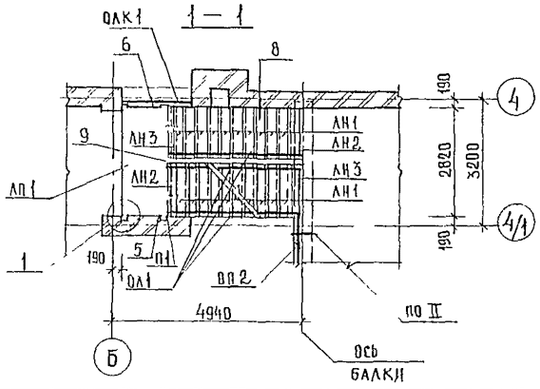

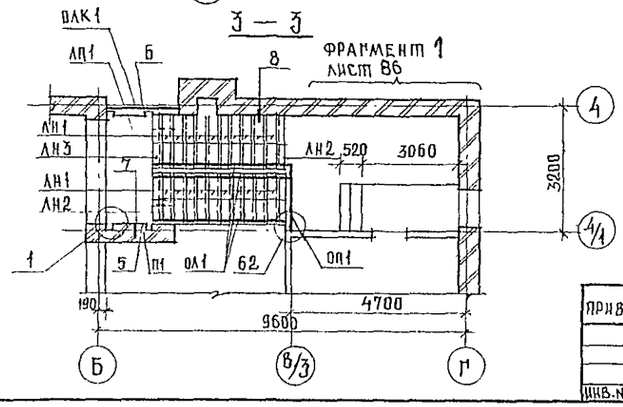

Спецификация элементов лестницы 1

Марка поз.	Обозначение	Наименование	Кол	Масса ед.кг.	Примеч.
		Лестничный марш			
ЛМ 1	1.251.1-4.1-1.00.00-01	2ЛМФ 39.14.17-5-1	12	1420	
		Лестничная площадка			
ЛП 1	1.252 1-4.1-1.00.00.03	ЛПФ 28.11-5	6	1100	
		Накладные проступи			
ЛН 1	1.251.1-4.1-2.0000-02	1ЛН 14-3	117	38	
ЛН 2	1.251.1-4.1-3.0000-02	2ЛН.15.2	12	32	
ЛН 3	1.251.1-4.1-2.0000-03	1ЛН 14.2	11	26	
		Металлическое огражд.			
ОЛ 1	1.256-1	ОЛ-33-2	16	41.1	
ОЛ 2	то же	ОЛ-12-2	2	30.4	
ОП 1	"	ОВП-27-2	1	19 1	
ОП 2	"	ОПВ-30-2	6	38.8	
ОЛК1	"	ОЛК 1	6	10.0	
1		С 5Вр1-100 / 5Вр1-100 1540×300 ГОСТ 8478-81	11	1.45	
2		Уголок 90×6 ГОСТ 8509-72* / ВСТ3 КП2-1 ГОСТ 535-79			
		ℓ=3200	6	26 6	
		10 А-I ГОСТ 5781-82			
3		ℓ=520	60	0.32	
4		ℓ=560	6	0.34	
5		ℓ=230	6	0.14	
6		16 А-III ГОСТ 5781-82 ℓ=1500	4	2.37	
7		С 5Вр1-100 / 5Вр1-100 1540×500 ГОСТ 8478-81	1	2,4	
С1	2.250-2 вып. 1	С1	22	0.5	
С5	то же	С5	22	0.6	
ММ1	"	ММ1	62	0,9	
П1	1.225-2 вып. 11	Опорная подушка ОП5-2	6	45	
		Бетон В 15	0.1		м³

1. Узлы 1, 5÷9, 55, 61, 62 приняты по серии 2.250-2 вып. 1
2. Продолжение спецификации элементов лестницы 1 см. лист 86.

244-1-66.86-АС-3

Нач АПМ 6	Орзул		
Глинж.АПМ	Собенников		
ГАП	Бельман		
ГИП	Кудрявцева		
Рук.гр.ин	Иванова		
Разраб	Мороз		
Н.контр.	Новикова		
Копир.	Юдакова		

Спальный корпус на 250 мест для санаториев /стены кирпичные/

Схема расположения элементов лестницы 1

Стадия	Лист	Листов
Р	85	

ЦНИИЭП курортно-туристских зданий и комплексов

Привязан

Инв.№

Формат А 2

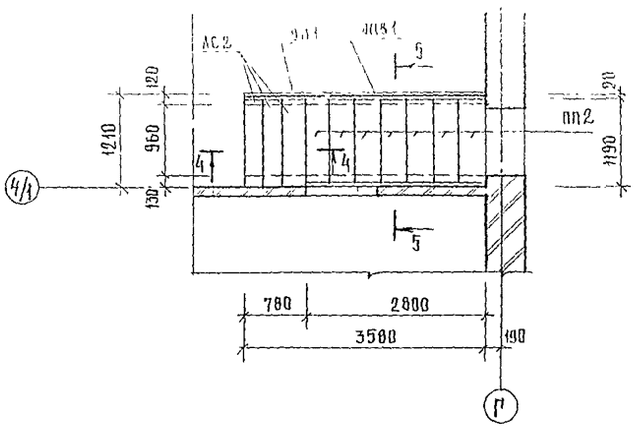

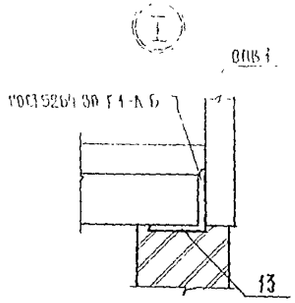

4 — 4

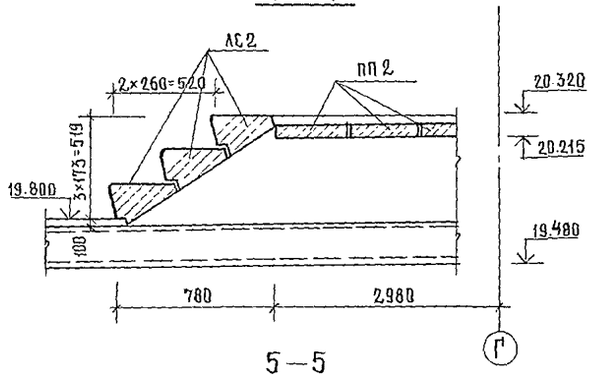

5 — 5

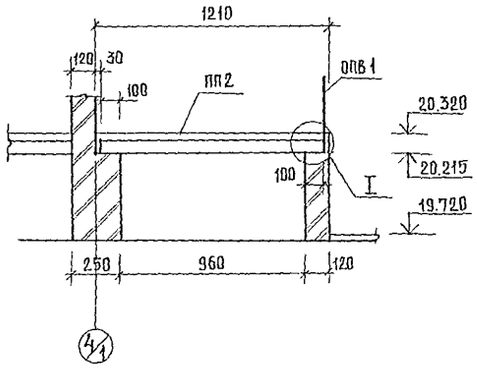

ПОЗ. 9

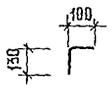

ПОЗ. 11

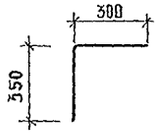

ПОЗ. 12

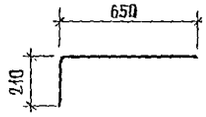

Спецификация элементов лестницы 1 (продолжение)

Марка поз.	Обозначение	Наименование	Кол	Масса ед. кг.	Примеч.
		Ступени			
АС 1		АС 14	6	150	
АС 2		АС 12.17-1	3	130	
		Перемычки			
ПП 1	1.038.1-1.2.20000	2ПП 14-4	3	189	
ПП 2	1.038.1-1.2.10000	1ПП 12-3	7	72	
		Металлическое огражден			
ОПВ 1	1.256-1	ОПВ-21-2	1	28.7	
ОЛ 1	то же	ОЛ-4.5-2	1	16.6	
8	244-1-66.86-АС-3-	10А-I ГОСТ 5781-82 10,4 мп	6,45		кг
		8А-I ГОСТ 5781-82			
9*		ℓ=230	3	0,08	
10		ℓ=350	9	0,1	
11*		ℓ=650	9	0,3	
12*		ℓ=860	12	0,33	
13		Уголок 75×5 ГОСТ 8509-72* / ВСТ3КП2-1 ГОСТ 535-79			
		ℓ=2670	1	15.5	
14		Бетон В15	0,3		м³

* поз. 9, 11, 12 — см на данном листе

				244-1-66.86 - АС-3
Нач. АПМБ	Орзул			
Гл. инж. АПМ	Собенников		Спальный корпус на 250 мест для санаториев / стены кирпичные /	Стадия: Р; Лист: 86; Листов:
ГАП	Бельман			
ГИП	Кудрявцева			
Рук. гр. ин.	Иванова		Фрагмент 1 Лестница 1	ЦНИИЭП курортно-туристских зданий и комплексов
Разраб.	Буссель			
Н. контр.	Новикова			

Привязан

Инв. №

Копир. Юдакова Юдк

Формат А 2

Фрагмент 2

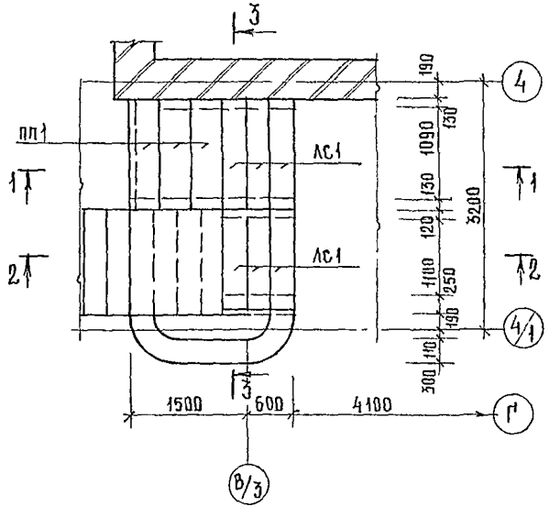

3—3

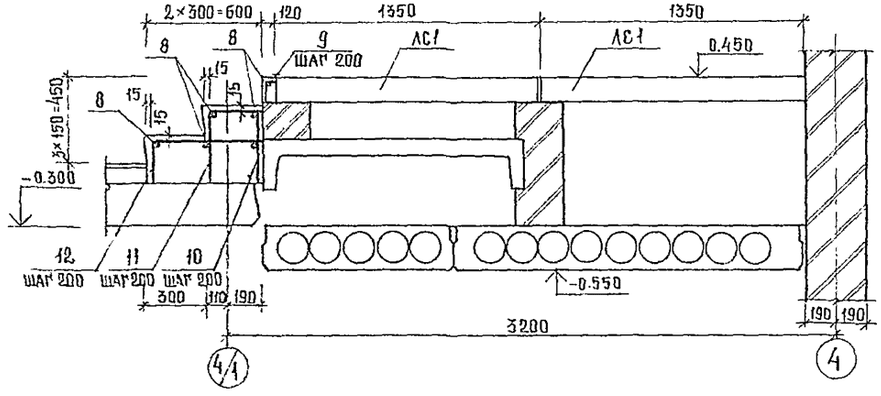

1—1

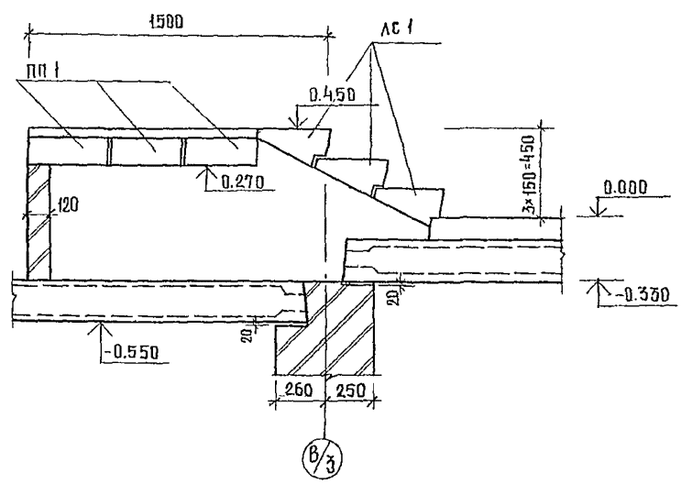

2—2

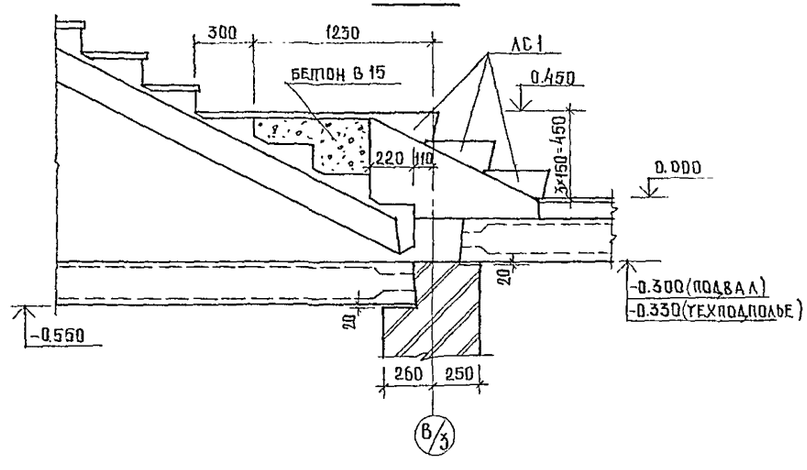

				244-1-66 86 - АС-3			
	НАЧ.АПМБ	ОРЗУЛ		СПАЛЬНЫЙ КОРПУС НА 250 МЕСТ ДЛЯ САНАТОРИЕВ /СТЕНЫ КИРПИЧНЫЕ/	СТАДИЯ	ЛИСТ	ЛИСТОВ
ПРИВЯЗАН	ГЛИНЖАПМ	СОБЕННИКОВ			Р	87	
	ГАП	БЕЛЬМАН					
	ГИП	КУДРЯВЦЕВА					
	РУК.ГР.ИН	ИВАНОВА		ФРАГМЕНТ 2 ЛЕСТНИЦЫ 1	ЦНИИЭП КУРОРТНО-ТУРИСТСКИХ ЗДАНИЙ И КОМПЛЕКСОВ		
	РАЗРАБ.	БУССЕЛЬ					
ИНВ №	Н.КОНТР.	НОВИКОВА					

КОПИРОВАЛ ЮДАКОВА 10/8 ФОРМАТ А2

1 — 1

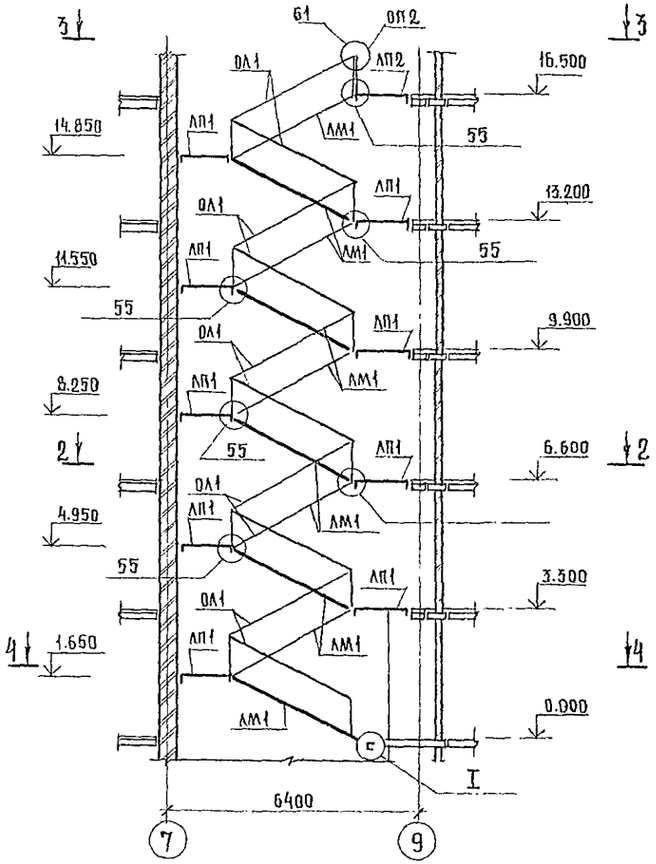

2 — 2

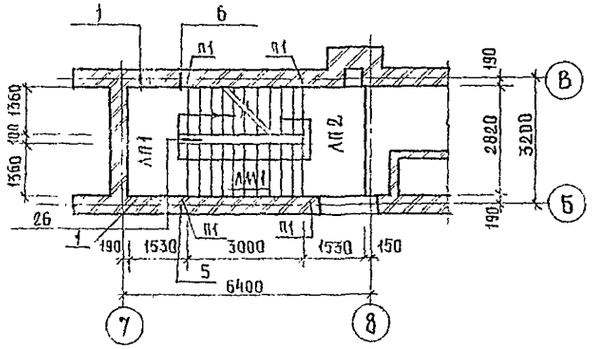

3 — 3

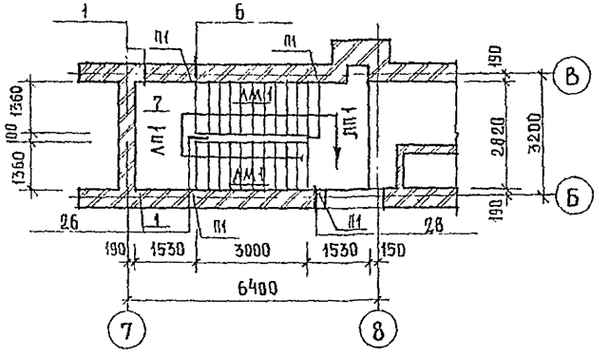

4 — 4

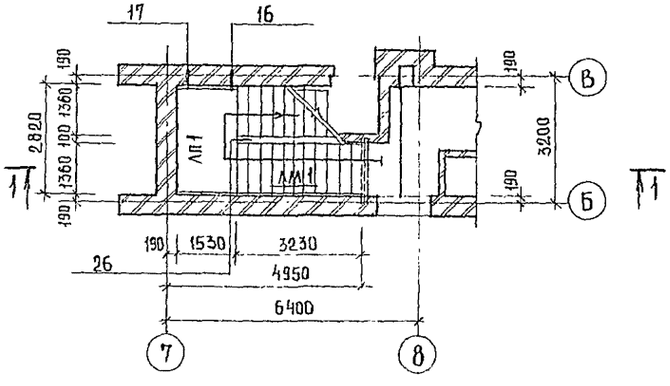

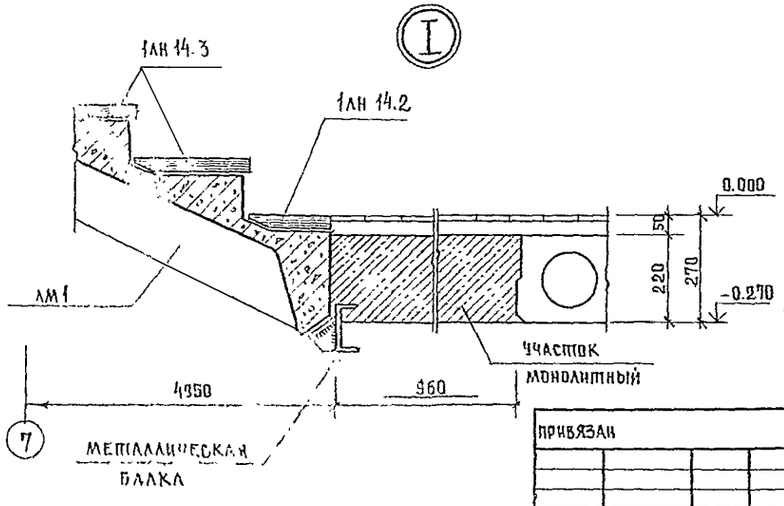

Спецификация элементов лестницы 2

Марка поз.	Обозначение	Наименование	Кол.	Масса ед.кг.	Примечание
		Лестничный марш.			
ЛМ1	1.251.1-4.1-1.00.00-01	2ЛМФ 39.14.17-5.1	10	1420.0	
		Лестничная площадка			
ЛП1	1.252-1-4.1-20.00-04	ЛПФ 28.13÷5	9	1200.0	
ЛП2	1.252-1-4.1-00.00-0	ЛПФ 28.136-5п	1	1360.0	
		Накладные проступи			
НП1	1.251.1-4.1-2.0000-02	Рядовая 1АН 14.3	100	58.0	
НП2	1.251.1-4.1-3.0000-02	Верхняя 2АН 15.2	10	2.90	
НП3	1.251.1-4.1-2.0000-03	Нижняя 1АН 14.2	11	25.0	
П1	1.225-2, вып. 11	Опорная подушка ОП5-2	20	45.0	
		Металлические ограждения			
ОЛ1	1.256-1	ОЛ-33-2	10	41.6	
ОП2	то же	ОП6-12-2	1	13.5	

Все узлы, кроме I, приняты по серии 2.250-2 вып 1.

Нач.АПМБ	Орзул		
Гл.инж.АПМ	Собенников		
Нач.АП	Бельман		
ГИП	Кудрявцева		
Рук.гр.	Иванова		
Исполн.	Чижов		
Н.контр.	Новикова		

Привязан

Инв.№

Копир. Юдакова

244-1-66.86-АС-3

Спальный корпус на 250 мест для санаториев /стены кирпичные/

Схема расположения элементов лестницы 2.

Стадия	Лист	Листов
Р	88	

ЦНИИЭП курортно-туристских зданий и комплексов

Формат А2

Схема расположения объемных элементов лифтовых шахт

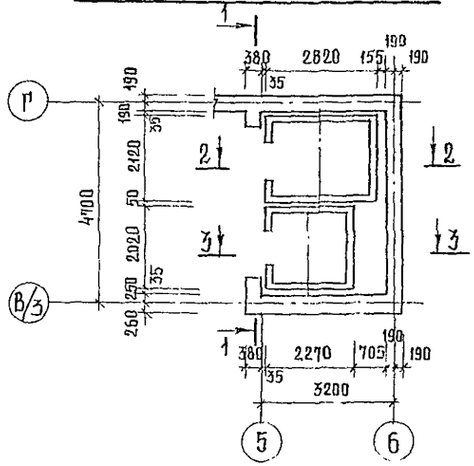

Схема расположения элементов перекрытия лифтовых шахт

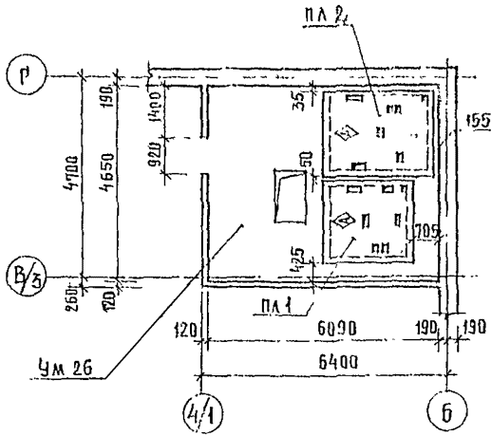

1 — 1

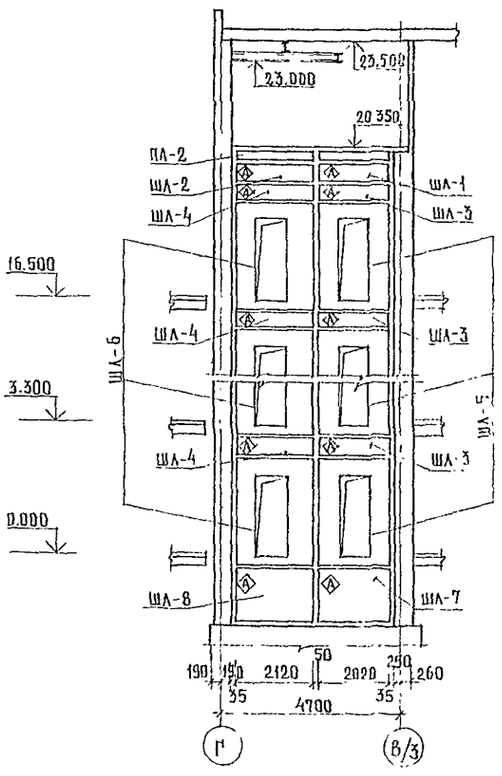

2 — 2

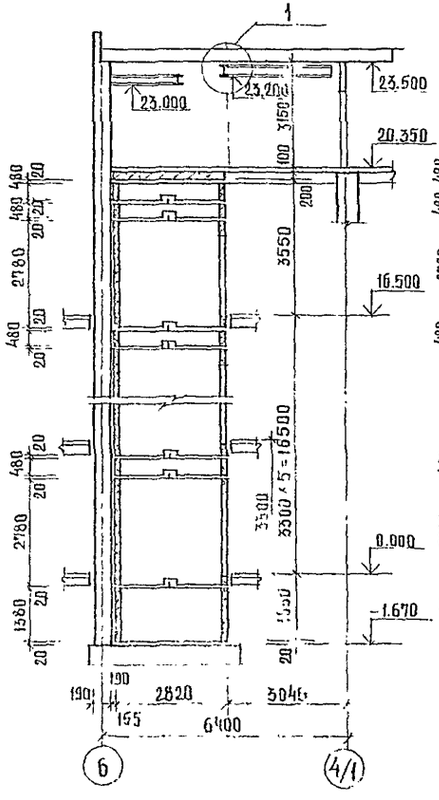

3 — 3

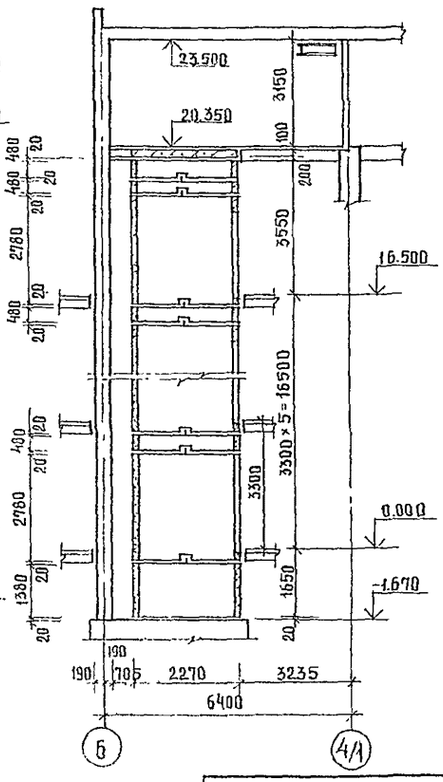

Спецификация элементов лифтовых шахт

Марка поз.	Обозначение	Наименование	Кол.	Масса ед. кг.	Примечание
ШЛ 1	1.289.1-1.1 16.0.00.0	Объемный блок ШЛ 50-5-1	1	1100	
ШЛ 2	1.289.1-1.1 18.0.00.0	ШЛ 50Г-5П	1	1300	
ШЛ 3	1.289.1-1.1. 09.0.00.0	ШЛ 50-5	6	1100	
ШЛ 4	1.289.1-1.1 12.0.00.0	ШЛ 50Г-5ПЛ	6	1300	
ШЛ 5	1.289.1-1.1 01.0.00.0-02	ШЛ 50-28Т-0	6	6000	
ШЛ 6	1.289.1-1.1 05.0.00.0-01	ШЛ 50-28П-0	6	7000	
ШЛ 7	1.289.1-1.1 22.0.00.0	ШЛ 50-14-1	1	3300	
ШЛ 8	1.289.1-1.1 25.0.00.0	ШЛ 50Г-14П	1	3800	
		Плиты перекрытия			
ПЛ 1	1.289.1-1.1 27.0.00.0	ПЛ 50 - 20.23.2	1	2300	
ПЛ 2	1.289.1-1.1 30.0.00.0	ПЛ 50Г- 21.28.2П	1	3000	
МН 5	244-1-66.86-КЖИ-45.010	Изделие закладное МН 5	42	1.06	
1		Уголок 110×70×8 ГОСТ 8510-72 ℓ=100 Вст3пс6 ГОСТ 535-79	48	1.1	
2		ℓ=235	12	2,6	
3		Уголок 50×5 ГОСТ 8509-72 ℓ=280 Вст3кп2 ТУ 14-1025-80	12	1,1	
4		Швеллер 14 ГОСТ 8240-72 ℓ=120 Вст3кп2 ТУ 14-1-3023-80	24	1,5	
5		Полоса 80×8 ГОСТ 103-76 ℓ=220 Вст3пс6 ГОСТ 535-79	12	1,06	
6		Полоса 100×8 ГОСТ 103-76 Вст3кп2 ГОСТ 535-79 ℓ=150	24	1,00	

1. Ум 26 разработан на листе 82.
2. При монтаже плит перекрытия шахт ПЛ 50-20.23.2 и ПЛ 50Г-21.28.2П знак ◈ должен быть сверху.
3. Узел 1 см. лист 91.

			244-1-66.86-АС-3
Нач. АПМ Б	Орзуа		
Гл. инж. АПМ	Собенников		
ГАП	Бельман		
Нач. ПТО	Кудрявцева		
Рук. гр.	Иванова		
Разраб.	Павлова		
Ч. контр.	Новикова		

Привязан

Инв. N

Стальной корпус на 250 мест для санаториев /стены кирпичные/

Стадия	Лист	Листов
Р	89	

Схема расположения объемных элементов и плит перекрытия лифтовых шахт. Разрезы 1-1...3-3

ЦНИИЭП курортно-туристских зданий и комплексов

Копир. Юдакова 10/93

Формат А2

План шахт

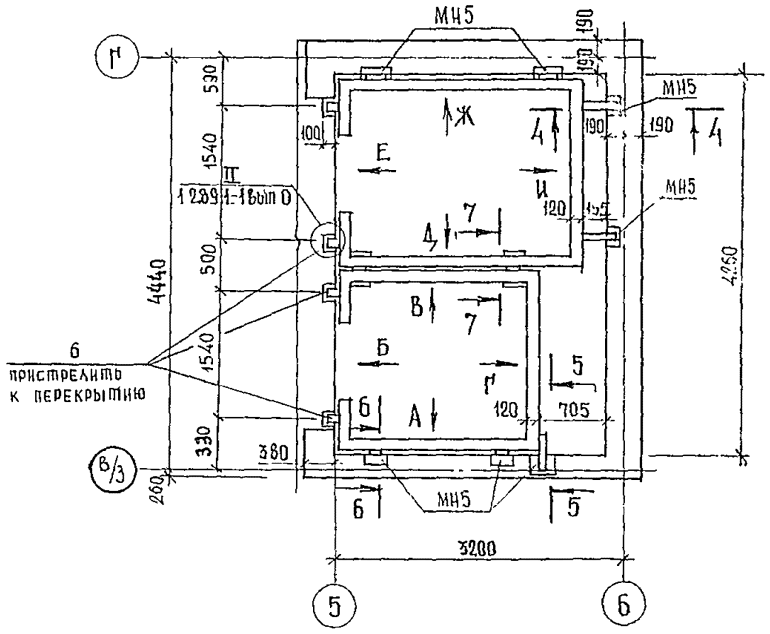

Виды Д Е Ж И

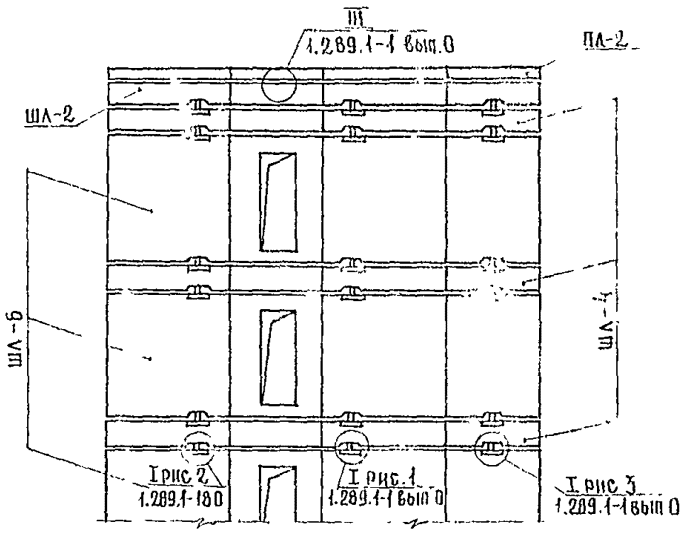

7—7

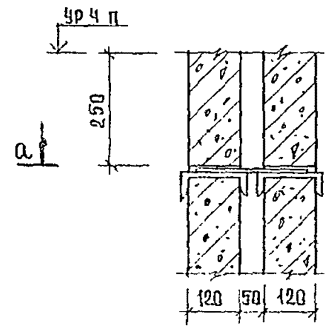

а—а

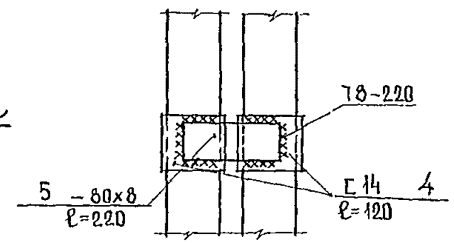

Г—Г

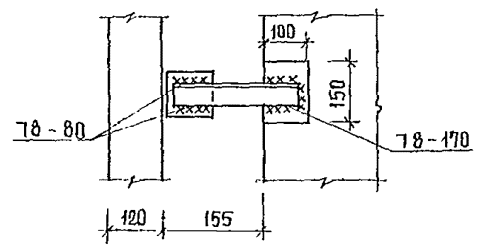

5—5

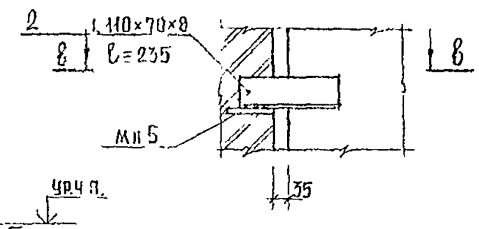

4—4

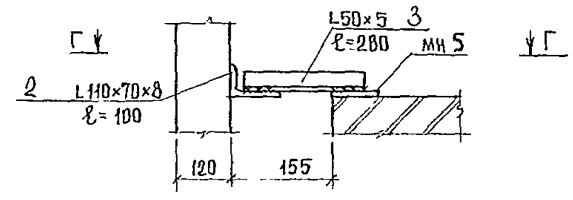

Виды А Б В Г

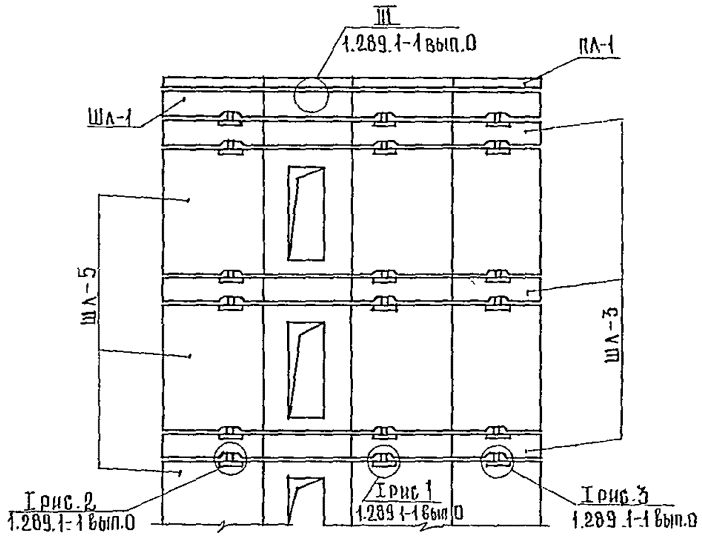

6—6

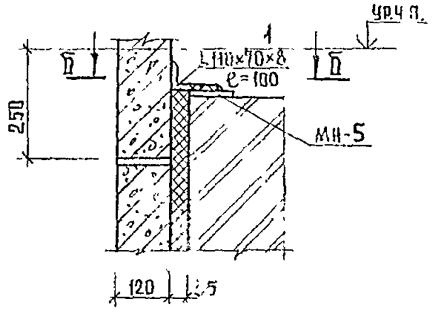

В—В

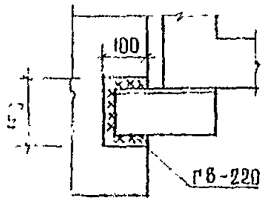

Б—Б

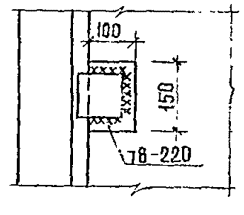

1. Спецификацию соединительных элементов см. лист. 89

				244-1-66.86 – АС-3	

План приямка шахты лифтов

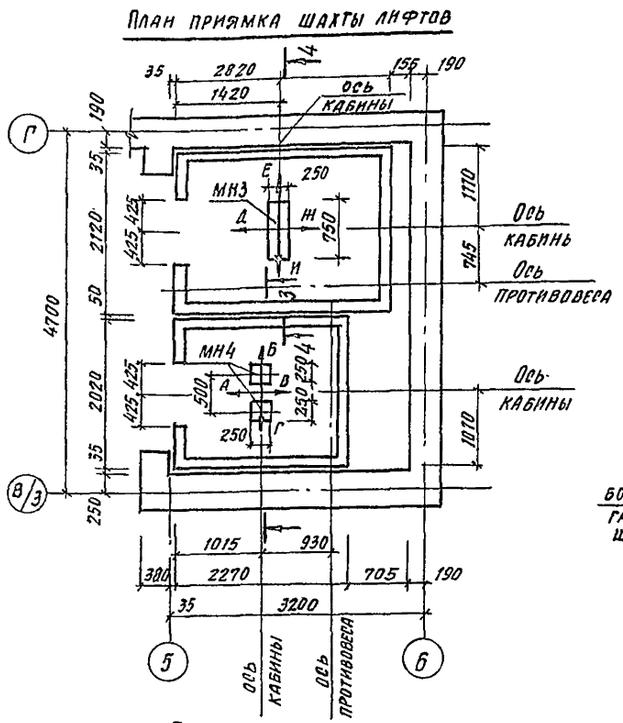

1—1

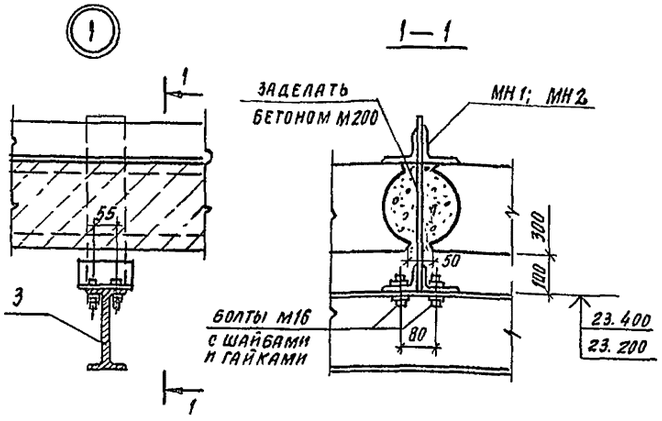

Деталь установки упора

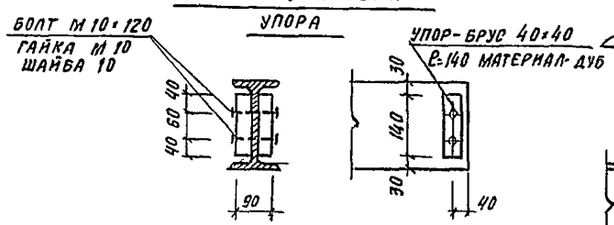

А—А

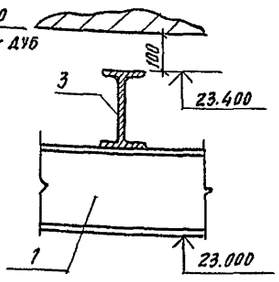

План машинного помещения

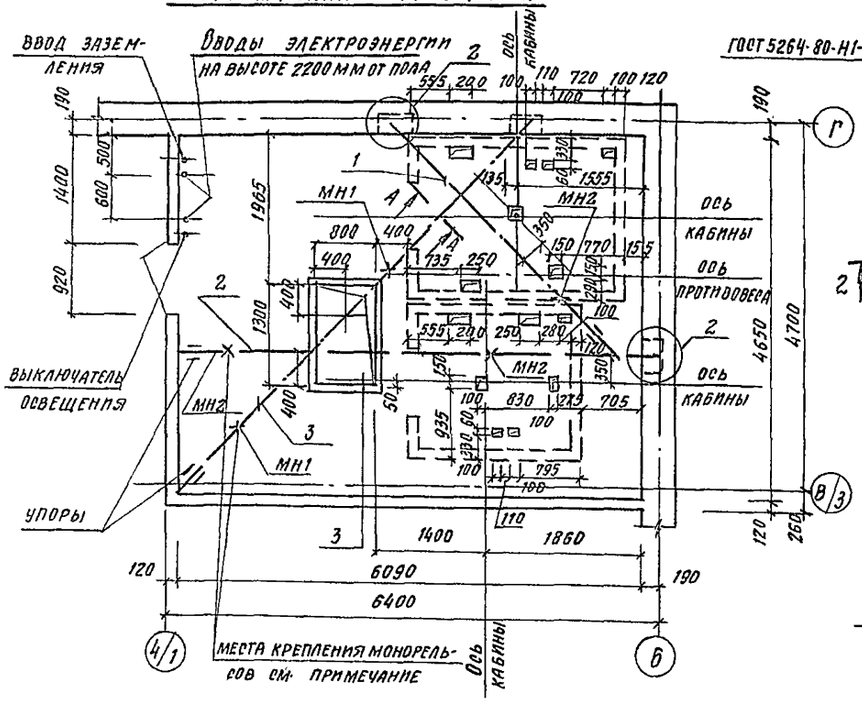

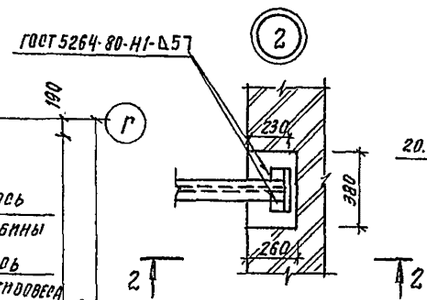

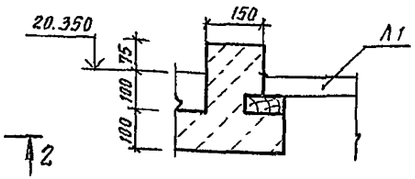

2—2

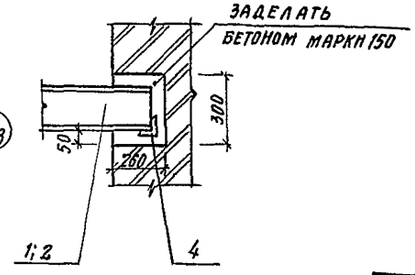

Спецификация элементов приямка и машинного помещения лифтов

Марка поз.	Обозначение	Наименование	Кол.	Масса ед. кг	Примечание
		Двугавр 20 ГОСТ 8239-72 / ВСТ3 СП5-ІТУ14-1-3023-80			
1		ℓ= 4000	1	84	
2		ℓ= 6300	1	132.3	
3		ℓ= 6600	1	138.6	
МН1	244-1-66.86-КЖИ-17.010	Изделия закладные МН1	2	52.6	
МН2	244-1-66.86-КЖИ-17.010	МН2	3	55.0	
МН3	244-1-66.86-КЖИ-19.010	МН3	1	12.8	
МН4	244-1-66.86-КЖИ-18.010	МН4	2	4.6	
4		Уголок 110×110×8 ГОСТ 8509-72* / ВСТ3 КП2-ІТУ14-1-3023-80			
		ℓ= 200	3	2.70	
Л1	244-1-66.86-КЖИ-20.010	Крышка люка Л1	1		
5		Болт М10×120.58.019 ГОСТ 7798-70*	12		
6		Гайка М 105.019 ГОСТ 5915-70*	12		
7		Шайба 10.01.019 ГОСТ 11371-78	12		
8		Болт М16×60.58.019 ГОСТ 7798-70*	20		
9		Гайка М16.5.019 ГОСТ 5915-70*	20		
10		Шайба 16.01.019 ГОСТ 11371-78	20		
11		Бетон марки 150	2.3		м³
12		Бетон марки 200	0.13		м³

1. Виды А...И см. листы 92, 93
2. Сечения 3-3; 4-4 см. листы 92, 93
3. Для крепления монорельсов к перекрытию по узлу 1 пробить отверстия по месту в пустотах плит покрытия. После установки МН1, МН2 отверстия тщательно заделать бетоном М 200.
4. Металлические элементы окрасить масляной краской за 2 раза по грунту из железного сурика на натуральной олифе, кроме ездовых частей.

Нач. АПНБ	Орзул		244-1-66.86-АС-3	
Гл. инж. АПН	Собенников			
ГАП	Бельман		Спальный корпус на 250 мест для санаториев (стены кирпичные)	Стадия: Р; Лист: 91; Листов:
ГИП	Кудрявцева			
Рук. гр. ин.	Иванова		План приямка шахты и машинного помещения лифтов	ЦНИИЭП курортно-туристских зданий и комплексов
Разраб.	Тимохина			
Н. конт.	Новикова			

Привязан

Инв. №

Копировал

Формат А2

Развертки типового этажа шахты лифта

Вид А | Вид Б | Вид В | Вид Г

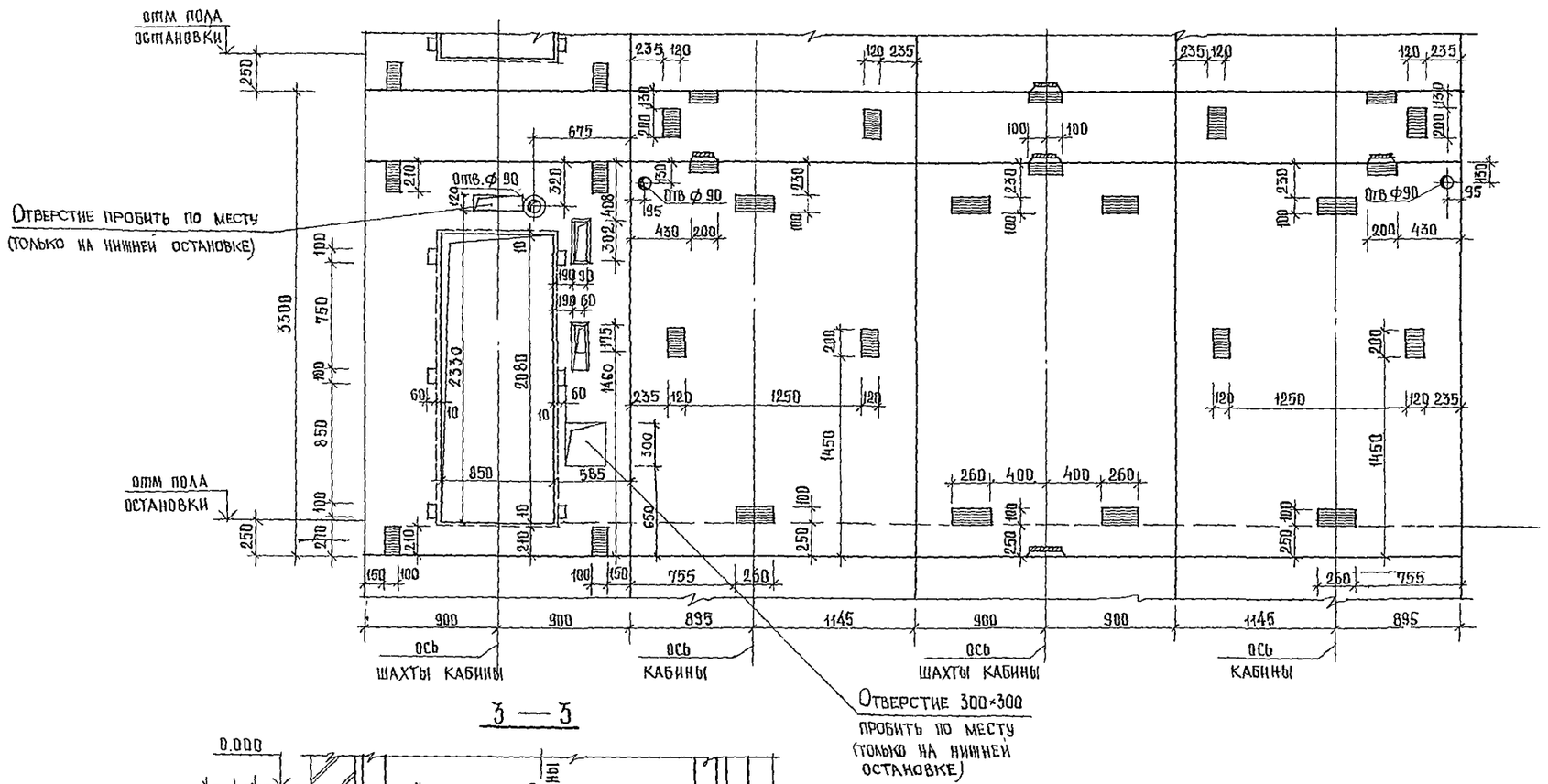

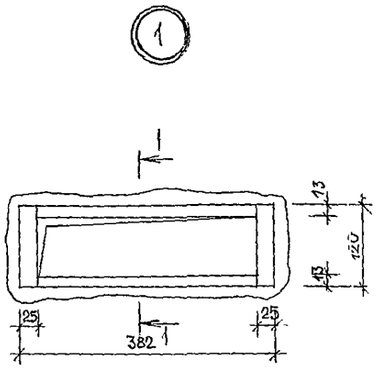

3 — 3

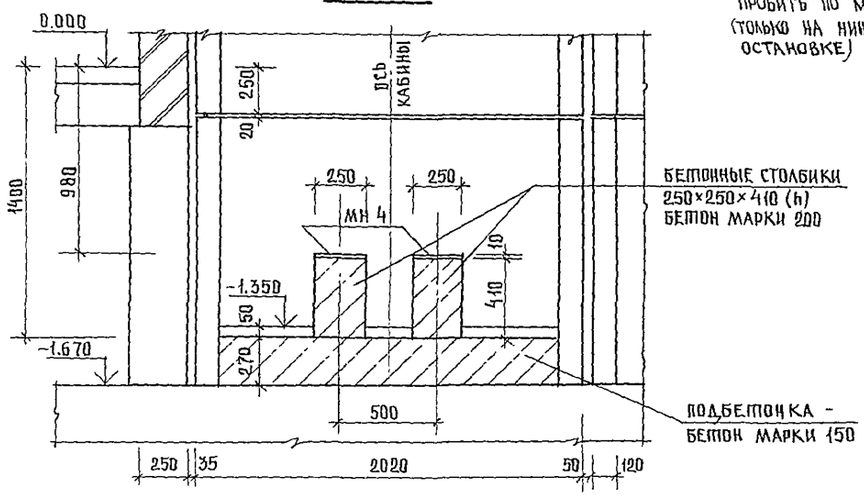

Привязан			
Инв. №			
Нач. АПМБ	Орзул		
Гл. инженер	Собенников		
ГАП	Бельман		
Нач. МП	Кудрявцева		
Рук. гр.	Иванова		
Разраб.	Тимохина		
Н. контр.	Новикова		

244-1-66.86-АС-3

Спальный корпус на 250 мест для санаториев / стены кирпичные /

Стадия	Лист	Листов
Р	92	

Развертки типового этажа шахты лифта. Виды А, Б, В, Г. Сечение 3-3.

ЦНИИЭП курортно-туристских зданий и комплексов.

Формат А2

Развертки типового этажа шахты лифта

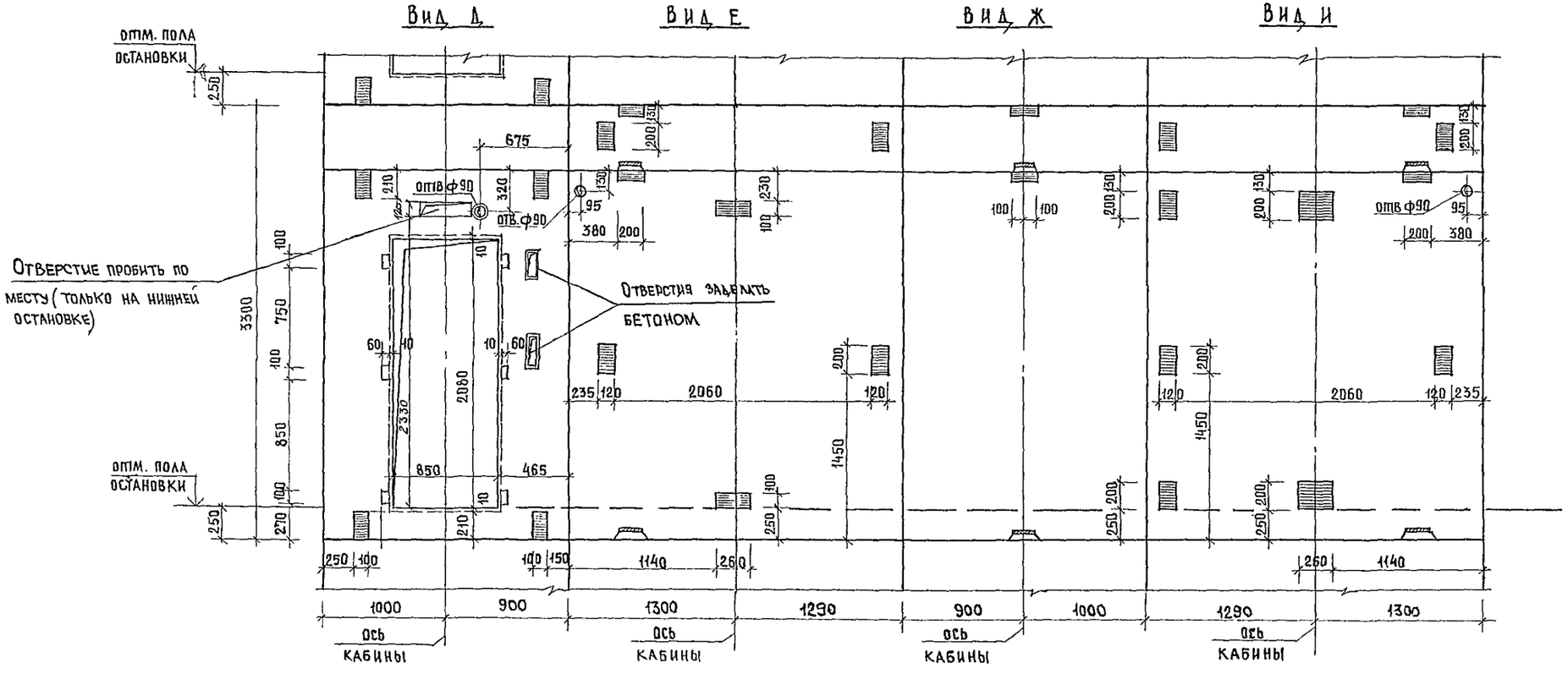

4 — 4

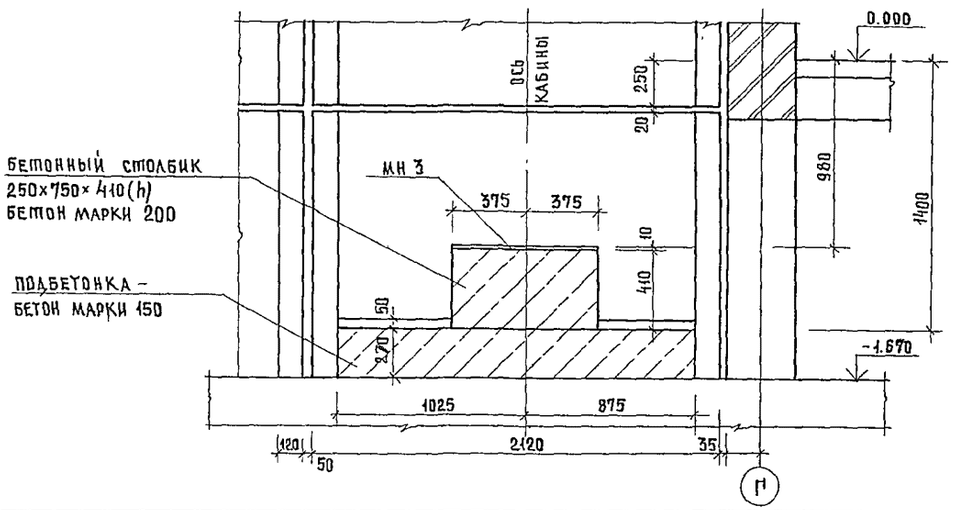

Узел 1см лист 92.

							244-1-66.86-АС-3

А — А

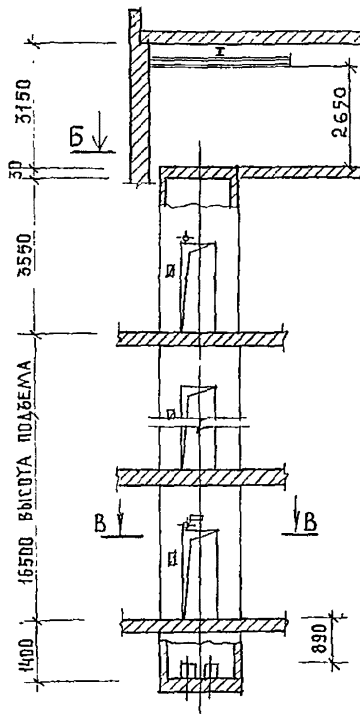

Г — Г

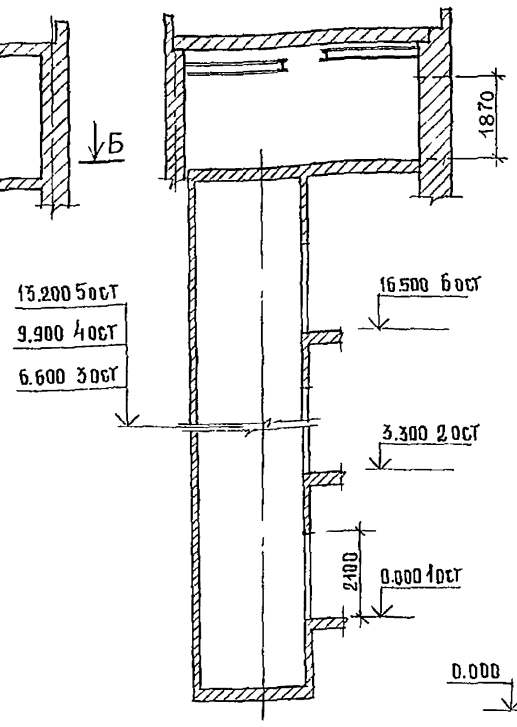

Вид А Вид Б Вид В Вид Н

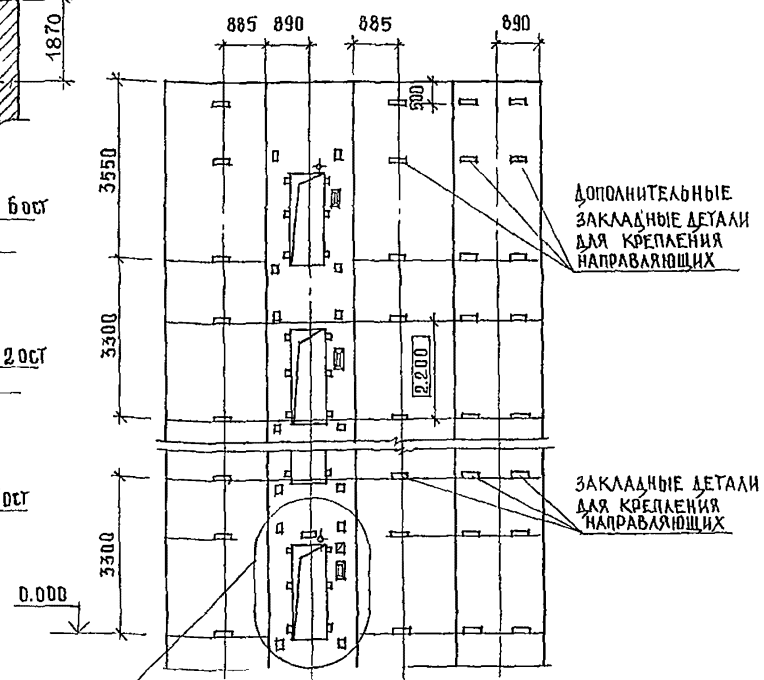

Размеры закладных деталей для крепления дверей шахты, отверстий для вызывного аппарата, светового табло, для аварийного открывания дверей и т.д. и их привязки полностью соответствуют черт. АТ-6.03-012.

В-В (план шахты)

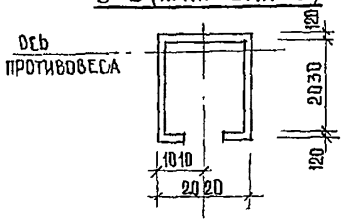

Схема расположения лифтов в здании

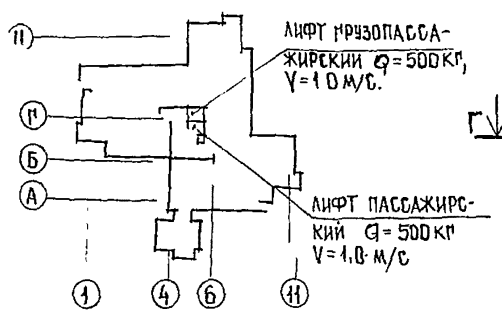

Б — Б

(план машинного помещения)

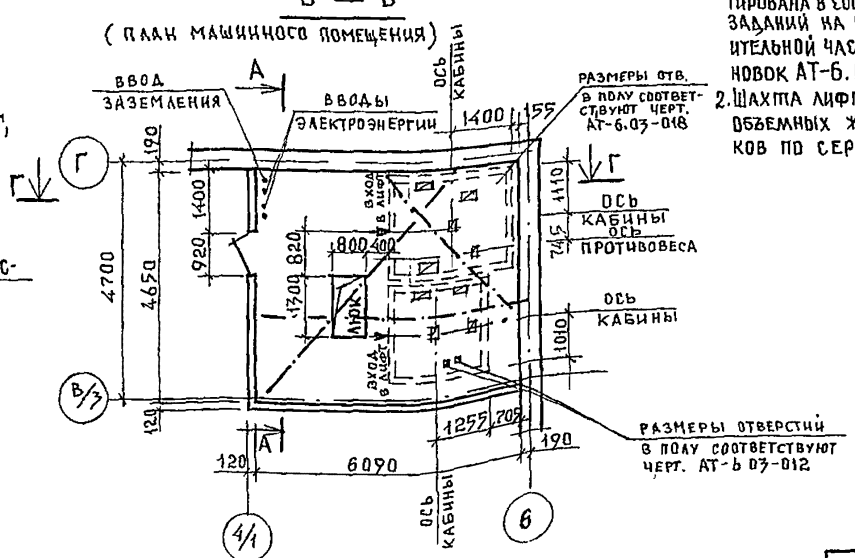

1. Строительная часть лифта запроектирована в соответствии с „Альбомом заданий на проектирование строительной части лифтовых установок АТ-6.03-012".
2. Шахта лифта разработана из объемных железобетонных блоков по серии 1.289.1-1.

Данные для заказа лифта

1	Наименование адрес и телефон заказчика		
2	Реквизиты грузополучателя (почтовые, телеграфные, отгрузочные)		
3	Назначение здания, в котором устанавливается лифт, и его почтовый адрес.	спальный корпус	
4	Назначение лифта	пассажирский	
5	Грузоподъемность лифта в кг и его скорость в м/с	Q = 500 кг; V = 1,0 м/с	
6	Высота подъема кабины в м. (высота от нижней до верх. остановок)	16.5	
7	Размеры кабины (ширина, глубина, высота) в мм.	1020 × 1420 × 2100	
8	Требуется ли выход из кабины в две противоположные стороны.	нет	
9	Количество дверей шахты	одна	
10	Число остановок кабины	шесть	
11	Отметки основных посадочных этажей (этажей связанных с входом и выходом из здания) для пассажирлифтов	0.000	
12	Напряжение сети, питающей лифт (220 или 380 в) при заказе на экспорт указать и частоту тока.		
13	Система управления	кнопочная внутренняя с вызовом порожней кабины на любой этаж и с попутными остановками по вызову при движении кабины вниз.	
14	Управление пассажирскими лифтами	парное	
15	Число заказываемых лифтов одинаковой характеристики		
16	Места расположения шахты лифта (вне здания, внутри здания, в лестничной клетке)	в лестничной клетке	
17	Желательный срок поставки лифта (год, квартал.)		

Привязан			
Инв №			
Нач.АПМ Б	Орзул		
Гл.инж.АПМ	Собенников		
ГАП	Бельман		
Мип	Кудрявцева		
Рук.гр.ин.	Иванова		
Разраб.	Павлова		
Н.контр.	Новикова		
Копир	Юдакова		

244-1-66.86-АС-3

Спальный корпус на 250 мест для санаториев / стены кирпичные /

Стадия	Лист	Листов
Р	94	

Чертеж на заказ лифта пассажирского Q=500г, V=1,0м/с кабина 1020×1420×2100

ЦНИИЭП курортно-туристских зданий и комплексов

Формат А2

А — А

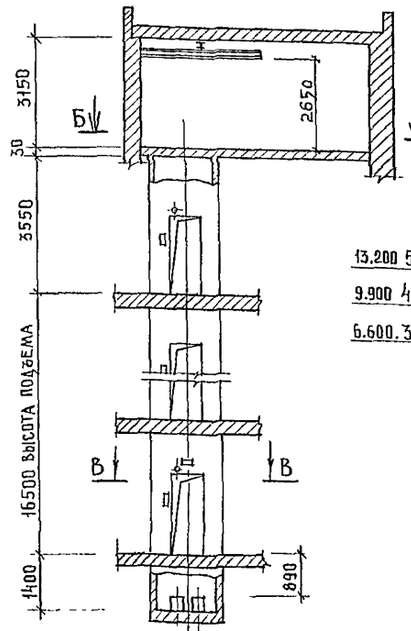

Г — Г

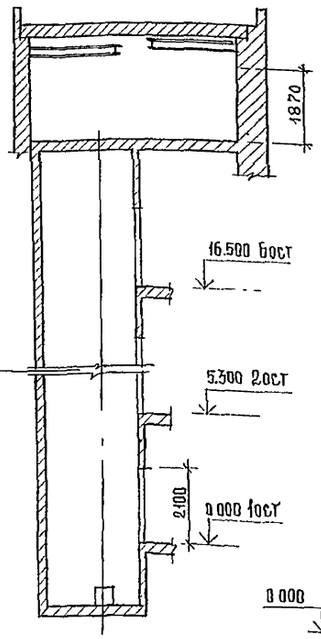

Вид А Вид Б Вид В Вид Г

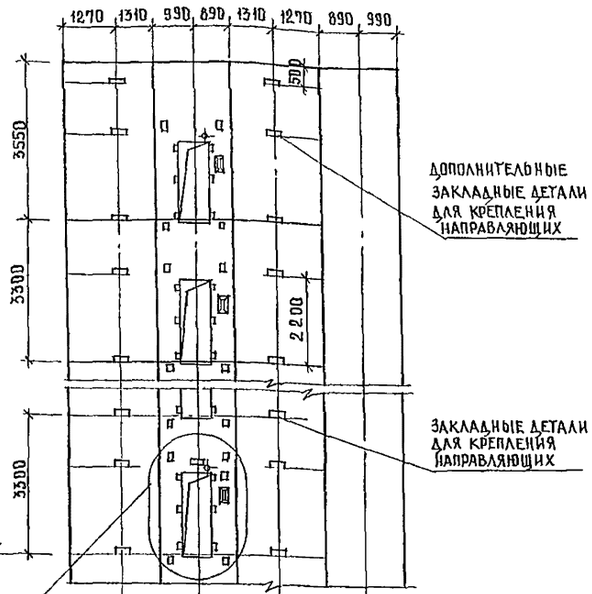

Размеры закладных деталей для крепления дверей шахты, отверстий для вызывного аппарата, светового табло, для аварийного открывания дверей и т.д. и их привязки полностью соответствуют черт. АТ-6.03-018.

В-В (План шахты)

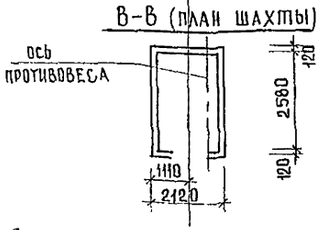

Схема расположения лифтов в здании

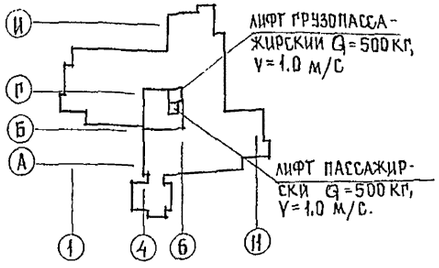

Б — Б

(План машинного помещения)

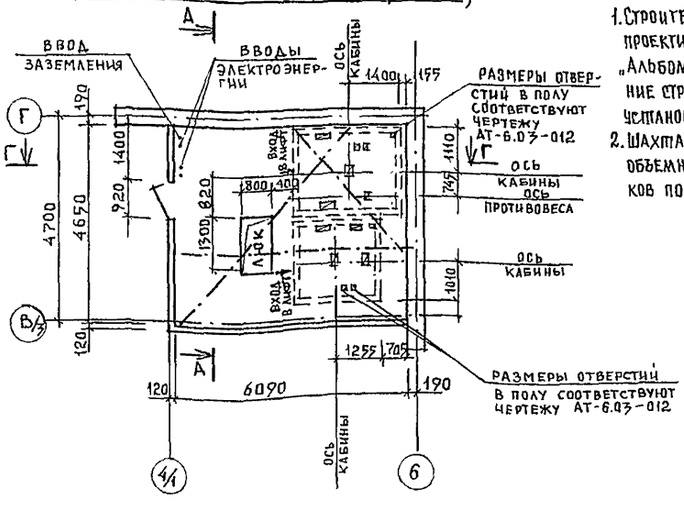

1. Строительная часть лифта запроектирована в соответствии с „Альбомом заданий на проектирование строительной части лифтовых установок АТ-6.03-018.
2. Шахта лифта разработана из объемных железобетонных блоков по серии 1.289.1-1.

Данные для заказа лифта

1.	Наименование, адрес и телефон заказчика	
2	Реквизиты грузополучателя (почтовые, телеграфные, отгрузочные)	
3	Назначение здания, в котором устанавливается лифт, и его почтовый адрес	спальный корпус
4	Назначение лифта	грузопассажирский
5	Грузоподъемность лифта в кг и его скорость в м/с.	Q = 500 кг ; V = 1.0м/с
6	Высота подъема кабины в м (высота от нижней до верх остановок)	16,5
7	Размеры кабины (ширина и глубина и высота) в мм.	1080 × 2200 × 2100
8	Требуется ли выход из кабины в две противоположные стороны	нет
9	Количество дверей шахты	одна
10	Число остановок кабины	шесть
11	Отметки основных посадочных этажей (этажей, связанных с входом и выходом из здания) для пассажирских лифтов.	0. 000
12	Напряжение сети, питающей лифт (220 или 380В) При заказе на экспорт указать и частоту тока.	
13	Система управления	Кнопочная внутренняя с вызовом порожней кабины на любой этаж и с попутными остановками по вызову при движении кабины вниз
14	Управление пассажирскими лифтами.	парное
15	Число заказываемых лифтов одинаковой характеристики	
16	Места расположения шахты лифта (вне здания, внутри здания, в лестничной клетке)	в лестничной клетке.
17	Желательный срок поставки лифта (год, квартал)	

ГИП	Орзул		
Руководитель	Собенников		
Нач.	Бельман		
Нач.	Кудрявцева		
Рук. проект	Иванова		
Разраб.	Павлова		
Н. контр.	Новикова		

Привязан

Инв. №

Копир. Юдакова

244-1-66.86-АС-3

Спальный корпус на 250 мест для санаториев /стены кирпичные/

Стадия	Лист	Листов
Р	95	

Чертеж на заказ лифта грузопассажирского Q = 500 т. V=1.0м/с кабина 1080×2200×2100

ЦНИИЭП курортно-туристских зданий и комплексов

Формат А 2

ВШ 1

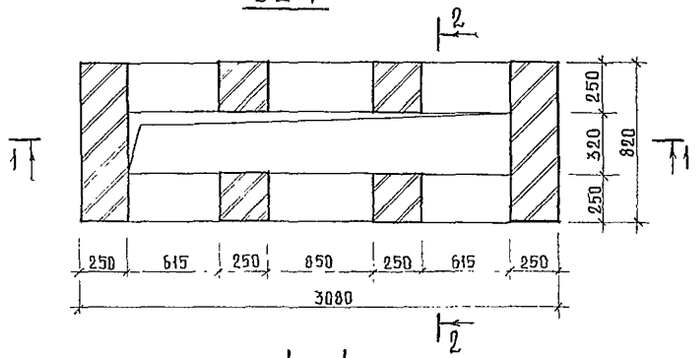

1 — 1

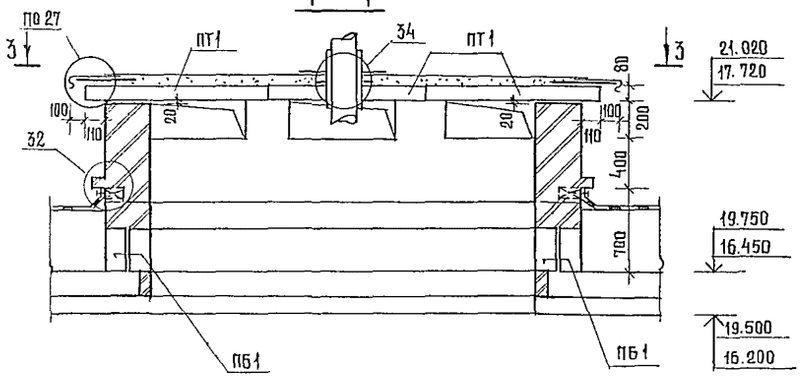

2 — 2

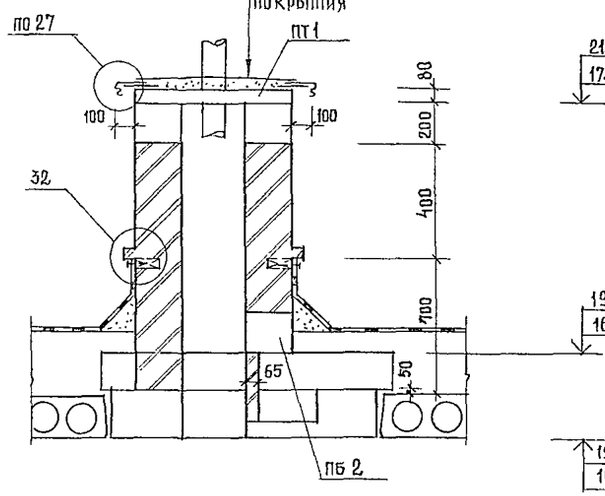

ВШ 2

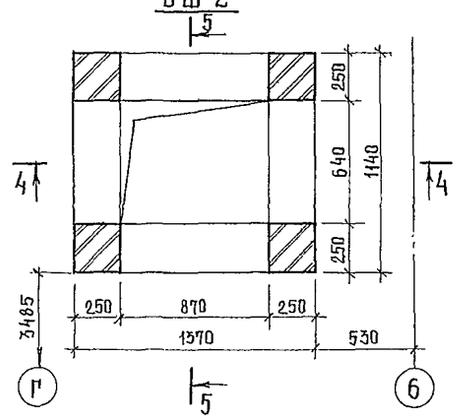

Схема расположения элементов покрытия ВШ 2

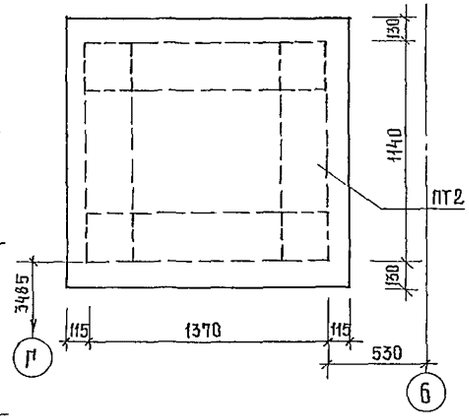

Схема расположения элементов покрытия ВШ 1

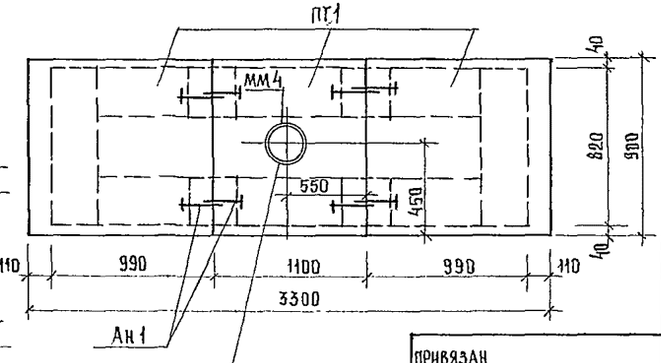

4 — 4

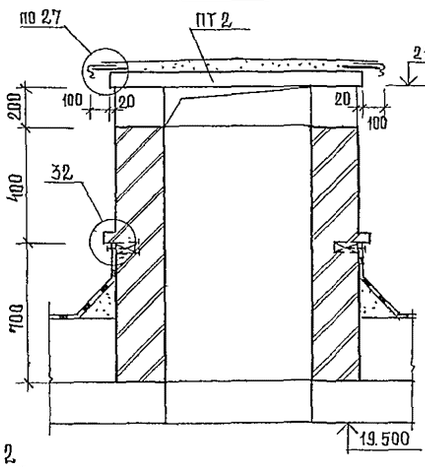

5 — 5

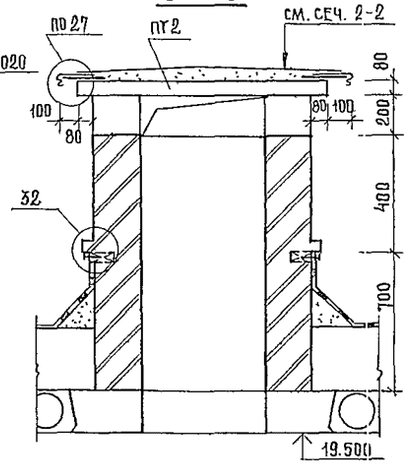

1. Спецификацию элементов вентшахт см. лист 99.
2. Узлы 27, 32, 34 даны по серии 2.260-1 вып. 3
3. Для устройства кирпичных стен вентшахт ВШ1 на балки монолитных участков уложить перемычки ПБ1, ПБ2 на растворе толщиной 20 мм.
4. Плиты покрытия уложить на цементный раствор толщиной 20 мм и соединить между собой анкерами Ан 1.
5. Привязку ВШ1 см план кровли лист 16, 40, 41.
6. В плите ПТ1 для покрытия ВШ1 отв. пробить до монтажа плиты с привязкой обозначенной на схеме.

					244-1-66.86 - АС.3	
Нач. АПМБ	Орзул					
Гл. инж. АПМ	Собенников					
Нач. АП	Бельман		Спальный корпус на 250 мест для санаториев / стены кирпичные /	Стадия	Лист	Листов
Рук. ГИП	Кудрявцева			Р	96	
Рук. ГРИИ	Иванова					
Разраб.	Мороз		Вентшахта ВШ1, ВШ2.	ЦНИИЭП курортно-туристских зданий и комплексов		
Н. контр.	Новикова					
Привязан						
Инв. №						

Копир. Юдакова

Формат А2

Схема расположения элементов покрытия ВШ 3

ВШ 3

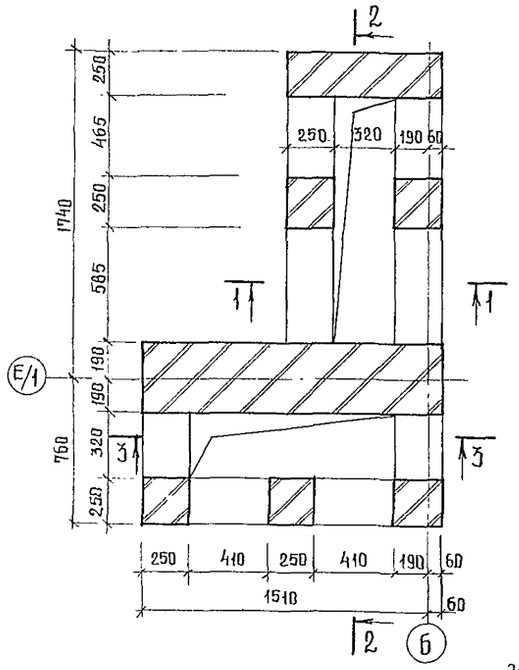

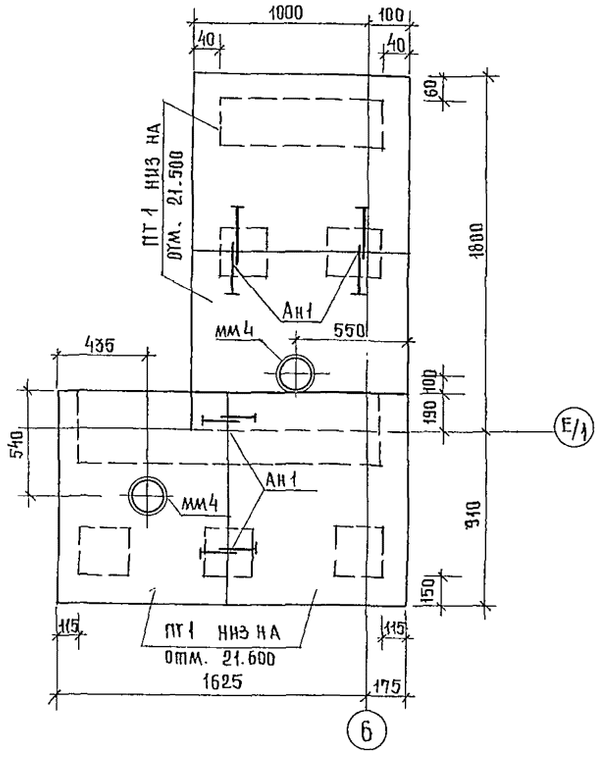

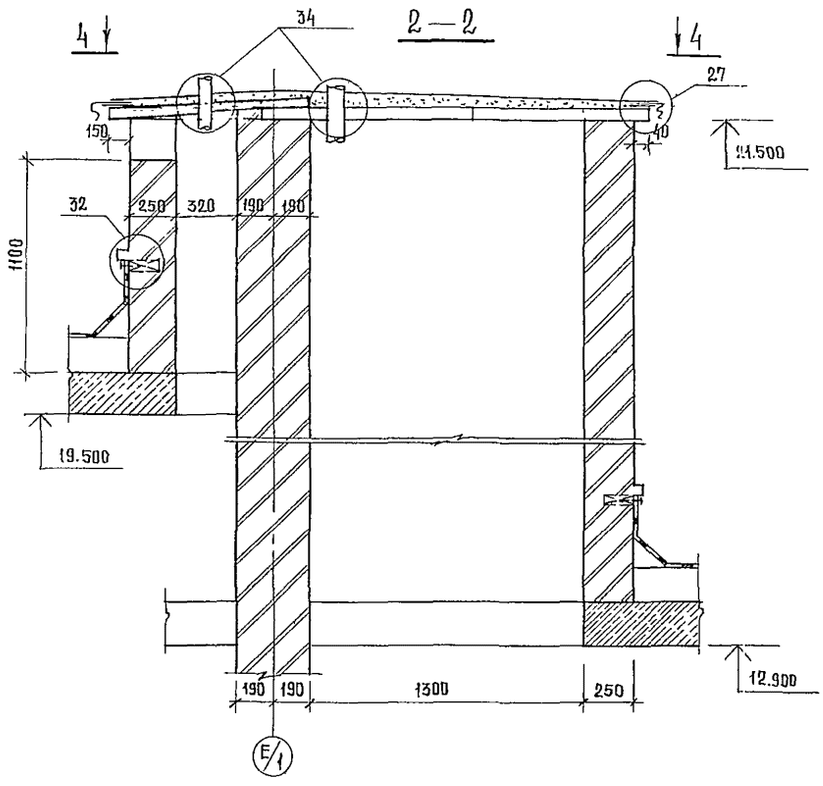

3 — 3

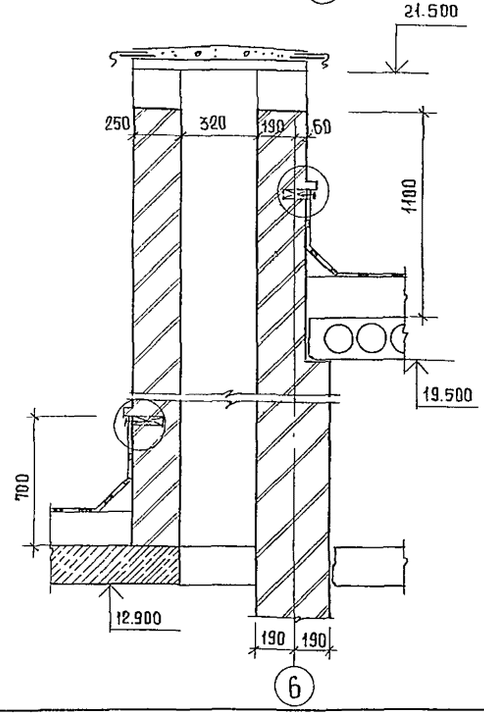

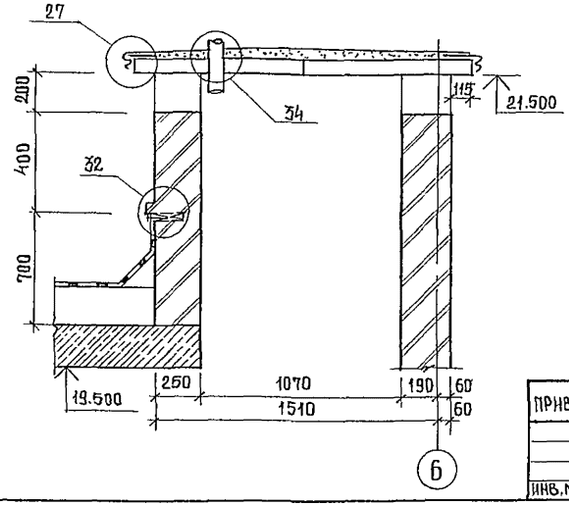

1. Спецификацию элементов вентшахты ВШ 3 см. лист 99.
2. Узлы 27, 32, 34 даны по серии 2.260-1 вып. 3
3. Плиты покрытия уложить на цементный раствор толщиной 20мм и соединить между собой анкерами Ан-1
4. Отверстия в плитах покрытия пробить до монтажа плит с привязкой обозначенной на схеме.

				244-1-66.86 - АС-3	
				Спальный корпус на 250мест для санаториев /стены кирпичные/	Стадия: Р; Лист: 97; Листов:
	Нач.АПМБ	Орзул		Вентшахта ВШ 3	ЦНИИЭП курортно-туристских зданий и комплексов
	Гл.инж.АПМ	Собенников			
Привязан	ГАП	Бельман			
	ГИП	Кудрявцева			
	Рук.гр.ин	Иванова			
	Разраб.	Бусселъ			
Инв.№	Н.контр.	Новикова			

Копировал Юдакова

Формат А2.

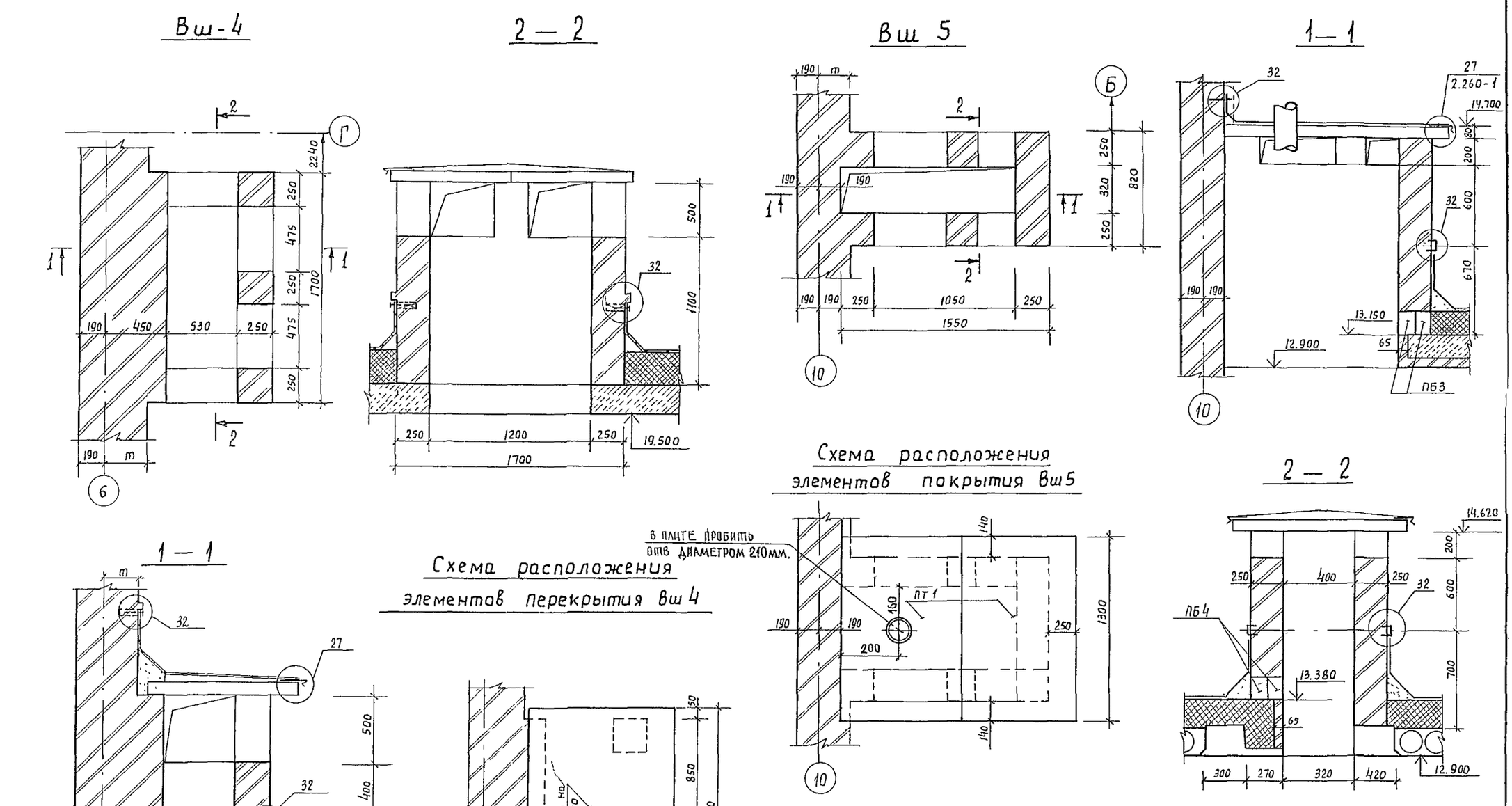

1. Спецификацию элементов вентшахт Вш 4, Вш5 см. лист 99.
2. Узлы 27, 32, 34 даны по серии 2.260 вып. 3
3. В плите ПТ1 отверстие пробить до монтажа плиты

				244-1-66.86-АС3			
Привязан:	Нач.АПМ	Орзул		Спальный корпус на 250 мест для санаториев / стены кирпичные /	Стадия	Лист	Листов
	Гл инж. м.	Собенников			Р	98	
	ГАП	Бельман					
	ГИП	Кудрявцева					
	Рук гр.	Иванова		Вентшахты Вш4, Вш 5	ЦНИИЭП курортно-туристских зданий и комплексов		
	Разраб.	Буссель					
Инв №	Н контр	Новикова					

формат А2

ВШ 6

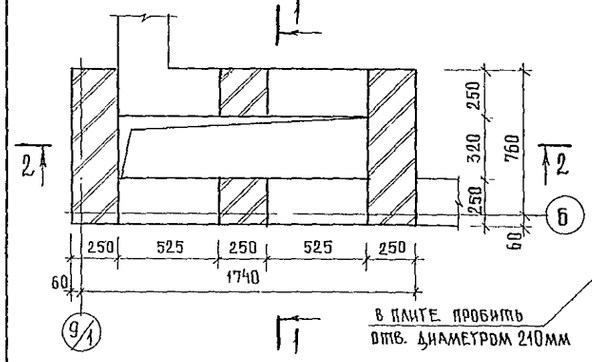

Схема расположения элементов покрытия ВШ 6.

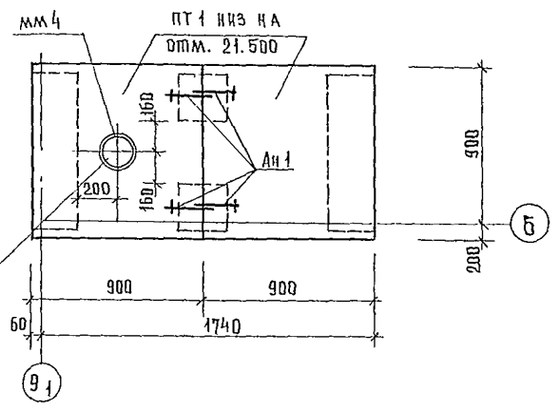

Спецификация элементов вентшахт

Марка поз	Обозначение	Наименование	Кол на вентшахту							Масса ед. кг	Примечание
			ВШ1	ВШ2	ВШ3	ВШ4	ВШ5	ВШ6	ВШ7		
		Плиты покрытия									
ПТ1	1.243.1-4	ПТ8-11-9	3		4	2	2	2		198	
ПТ2	1.243.1-4	ПТ8-16-14		1						448	
ПТ3	1.243.1-4	ПТ8-13-13							1	338	
		Перемычки									
ПБ1	1.038.1-1.1090000-02	3ПБ 16-37	4							102	
ПБ2	1.038.1-1,1 160000	5ПБ 31-27	1							428	
ПБ3	1.038.1-1. 1090000	3ПБ 13-37					2			85	
ПБ4	1.038.1-1. 1030000	2ПБ 17-2					2			140	
ПБ5	1.038.1-1.1160000-02	5ПБ 34-20							1	463	
		Монтажные детали									
мм4	2.260-1 вып. 3	мм 4	1		2		1	1			
Ан1		8А-I ℓ=700 ГОСТ 5781-82	8		8	4	4	4		0,28	
1		12А-III ℓ=1200 ГОСТ 5781-82							6	1,1	

1—1

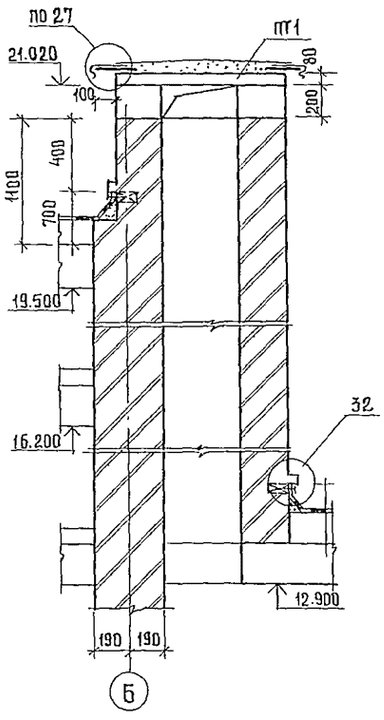

2—2

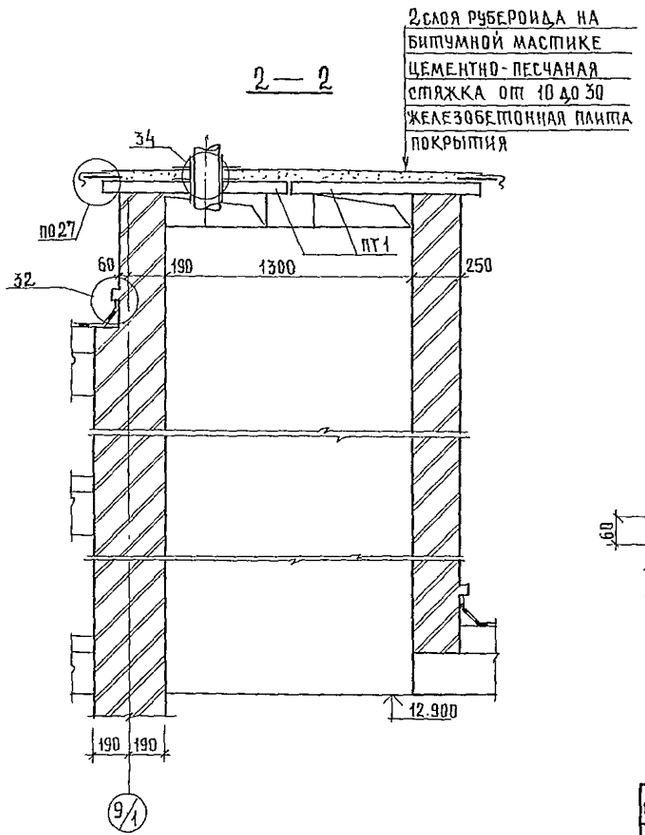

1. Узлы 27,32,34 даны по серии. 2.260-1 вып. 3.
2. Плиты покрытия уложить на цементный раствор толщиной 20 мм. и соединить между собой анкерами Ан1.
3. В плите ПТ1 отв. пробить до монтажа плиты.

Ан 1

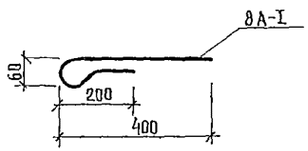

				244-1-66.86-АС3			
		НАЧ.АПМ 6	ОРЗУЛ				
ПРИВЯЗАН		ГЛ.ИНЖ.АПМ	СОБЕННИКОВ	СПАЛЬНЫЙ КОРПУС НА 250 МЕСТ ДЛЯ САНАТОРИЕВ / СТЕНЫ КИРПИЧНЫЕ /	СТАДИЯ	ЛИСТ	ЛИСТОВ
		ГАП	БЕЛЬМАН		Р	99	
		ГИП	КУДРЯВЦЕВА				
		РУК.ГР.ИН.	ИВАНОВА	ВЕНТШАХТА ВШ 6 СПЕЦИФИКАЦИЯ ЭЛЕМЕНТОВ ШАХТЫ.	ЦНИИЭП КУРОРТНО-ТУРИСТСКИХ ЗДАНИЙ И КОМПЛЕКСОВ		
		РАЗРАБ.	БУССЕЛЬ				
ИНВ.№		Н.КОНТР.	НОВИКОВА				

КОПИР. ЮДАКОВА Юдак

ФОРМАТ А 2

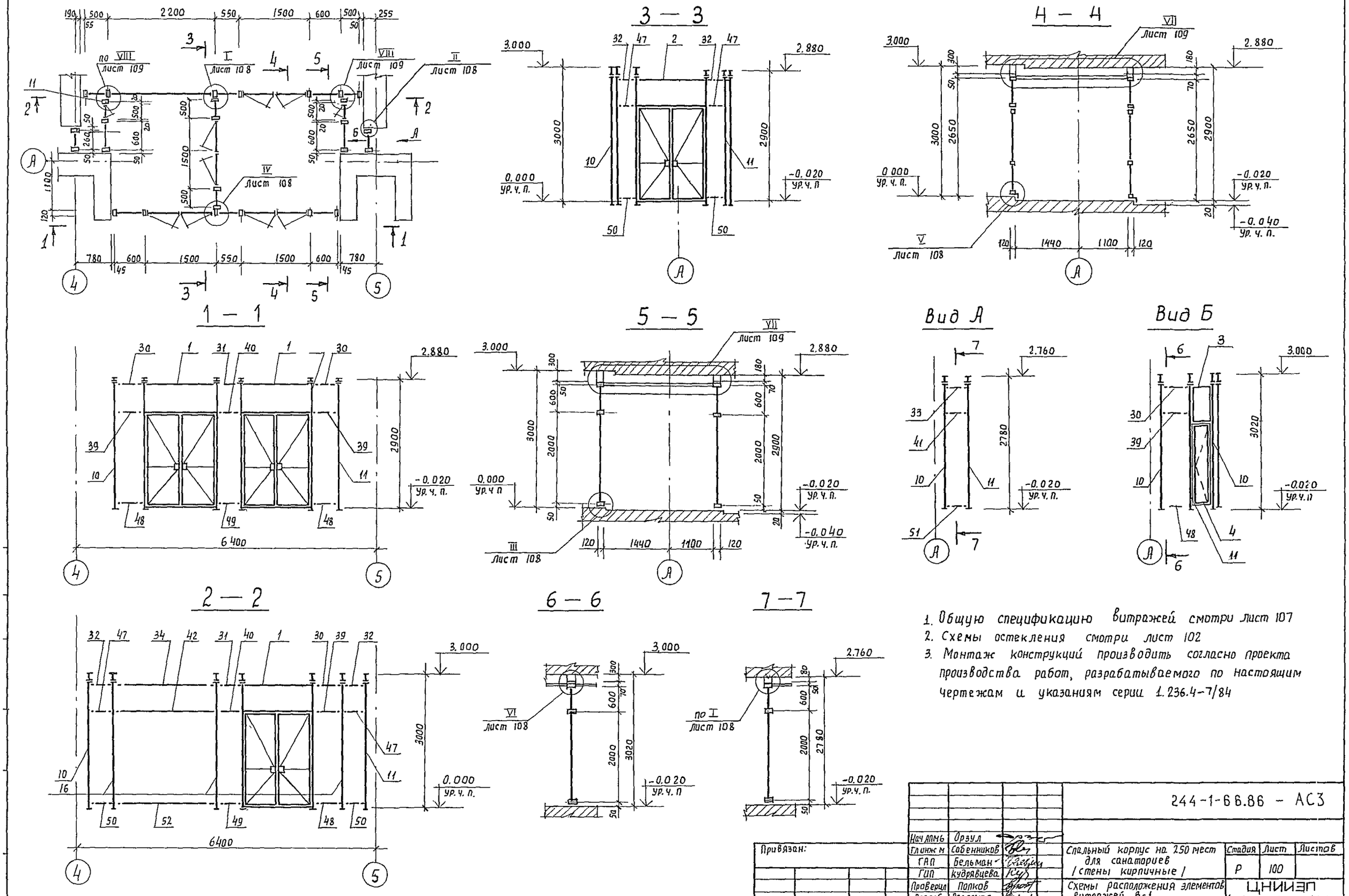

1. Общую спецификацию витражей смотри лист 107
2. Схемы остекления смотри лист 102
3. Монтаж конструкций производить согласно проекта производства работ, разрабатываемого по настоящим чертежам и указаниям серии 1.236.4-7/84

				244-1-66.86 - АС3		
Нач АПМБ	Орзул					
Гл инж м	Сабенников			Спальный корпус на 250 мест для санаториев /стены кирпичные/	Стадия	Лист	Листов
ГАП	Бельман				Р	100	
ГИП	Кудрявцева						
Проверил	Попков			Схемы расположения элементов витражей В-1 /Для t=-20°C; t=-30°C/	ЦНИИЭП курортно-туристских зданий и комплексов		
Разраб.	Озерская						
Н.контр	Новикова						

Привязан:

Инв №

Формат А2

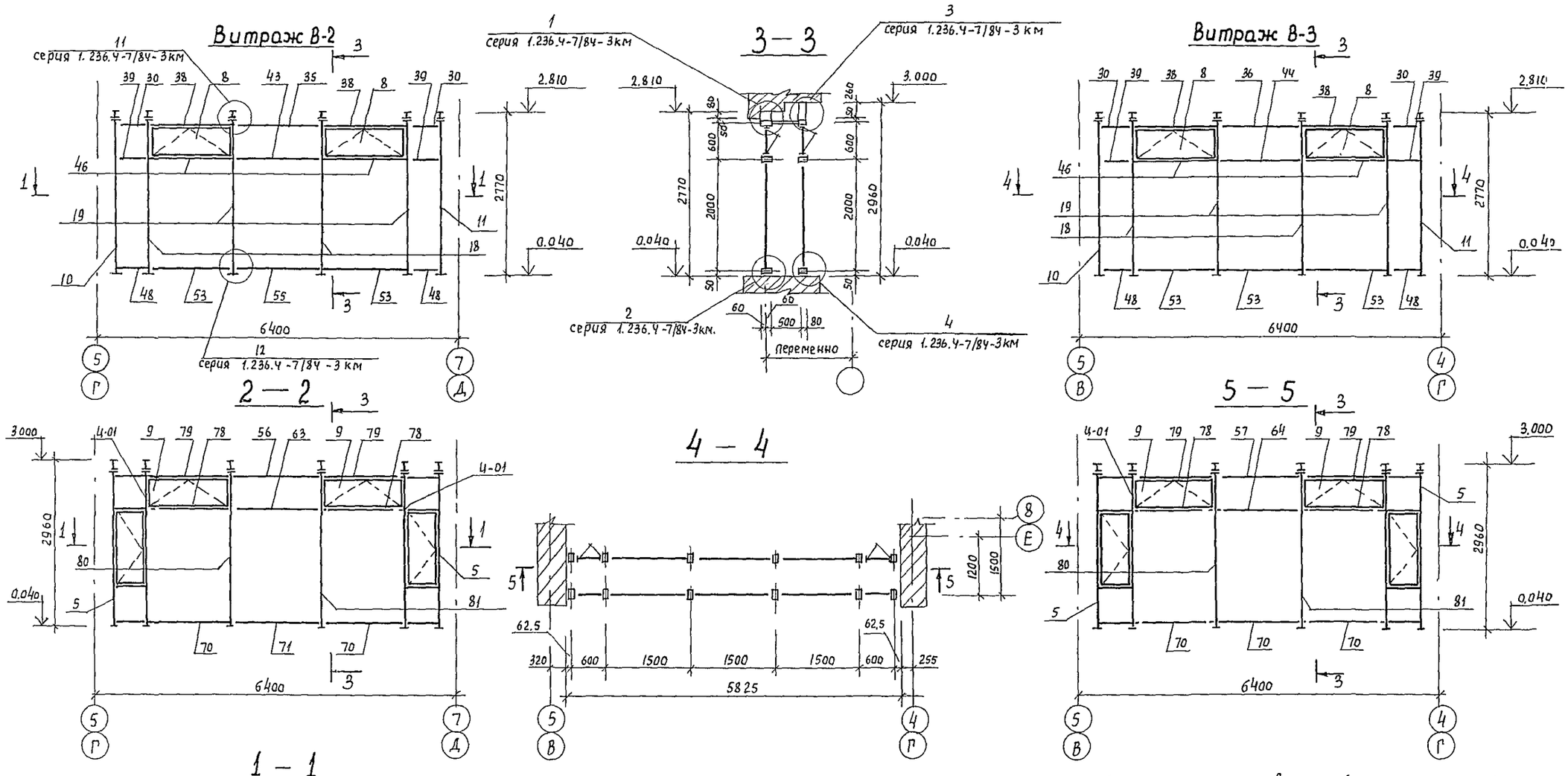

1 — 1

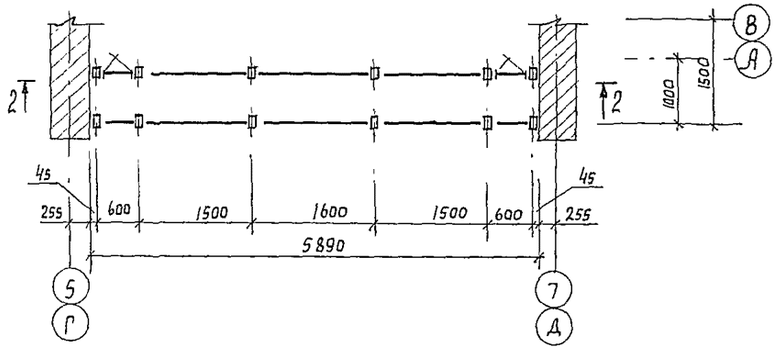

1. Общую спецификацию витражей смотри лист 107
2. Схемы остекления смотри лист 102
3. Монтаж конструкций производить согласно проекта производства работ, разрабатываемого по настоящим чертежам и указаниям серии 1.236.4-7/84.

Нач АПМБ	Орзул			244-1-66.86 - АС3
Гл инж м	Сабенников			
ГАП	Бельман			
ГИП	Кудрявцева			
Провер.	Попков			
Разраб.	Озерская			
Н. контр.	Новикова			

Привязан:

Инв №

Спальный корпус на 250 мест для санаториев. / стены кирпичные /

Схемы расположения элементов витражей В-2; В-3. / Для t=-20°С; t=-30°С /

Стадия	Лист	Листов
Р	101	

ЦНИИЭП курортно-туристских зданий и комплексов

формат А2

Витража В-2

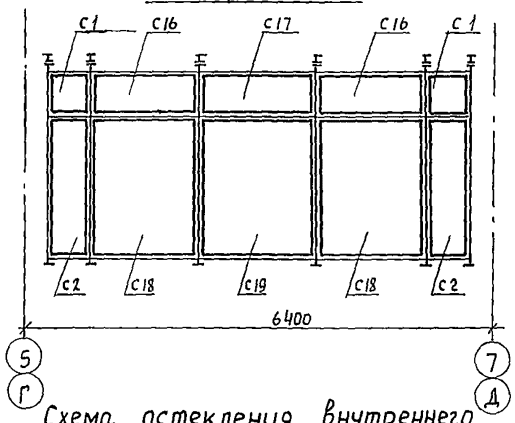

Остекления наружного витража В-3

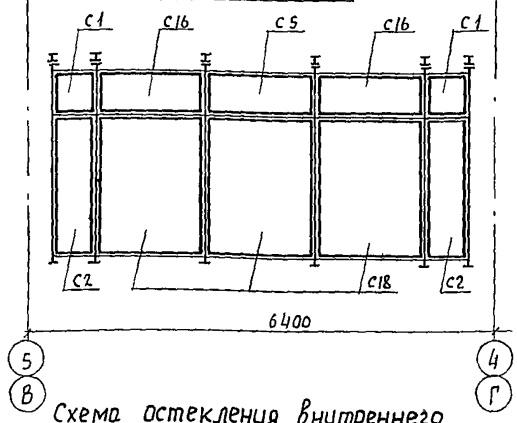

Схема остекления наружного витража В-1

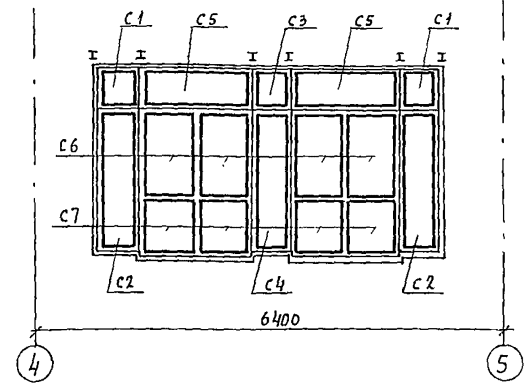

Схема остекления внутреннего витража В-2

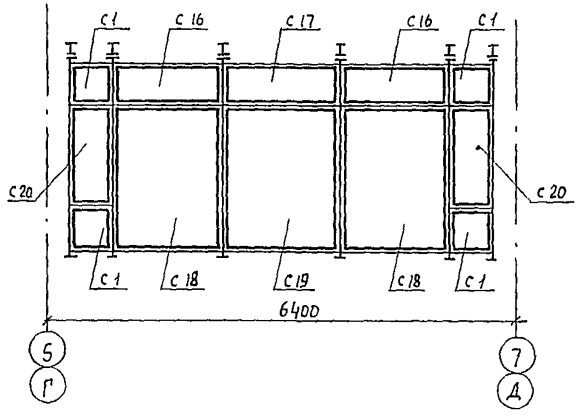

Схема остекления внутреннего витража В-3

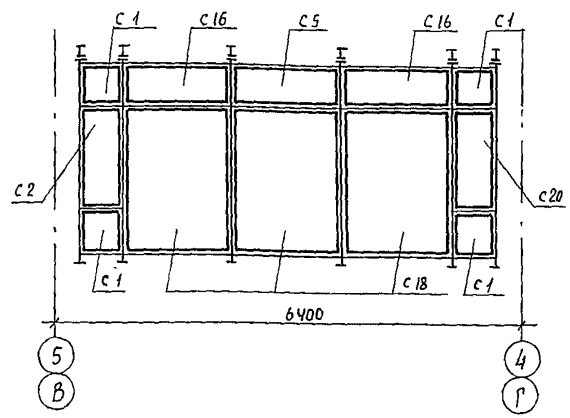

Схема остекления внутреннего витража В-1

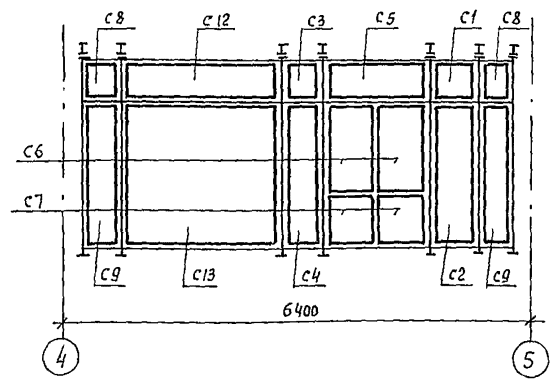

Схема остекления витража В-4

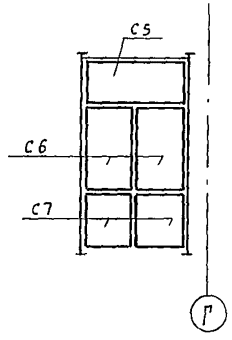

Схема остекления внутреннего витража В-1

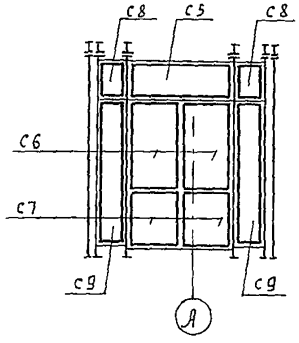

Схема остекления наружного витража В-1

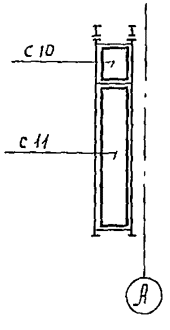

Схема остекления внутреннего витража В-1

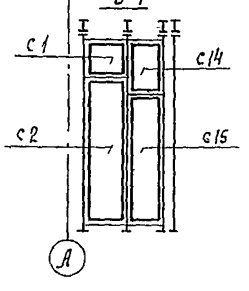

1. Общую спецификацию витражей смотри лист 107
2. Монтаж конструкций производить согласно проекта производства работ, разрабатываемого по настоящим чертежам и указаниям серии 1.236.4-7/84

				244-1-66.86 - АС3		
Нач АПМБ	Орзул					
Гл. инж М	Собенников			Спальный корпус на 250 мест для санаториев. /стены кирпичные/.	Стадия	Лист	Листов
ГАП	Бельман				Р	102	
ГИП	Кудрявцева						
Провер	Попков			Схемы остекления витражей В-1, В-2, В-3, В-4. /Для t=-20°С; t=-30°С/.	ЦНИИЭП курортно-туристских зданий и комплексов		
Разраб.	Озерская						
Н. контр	Новикова						

Привязан:

Инв. №

Формат А2

Витраж В-5

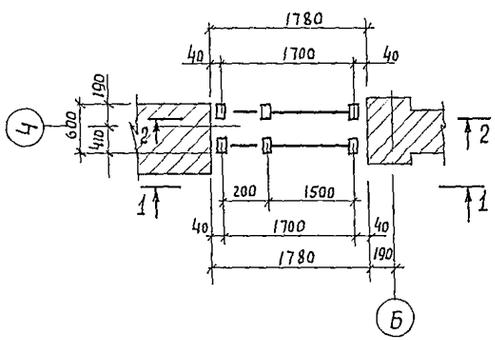

3 — 3

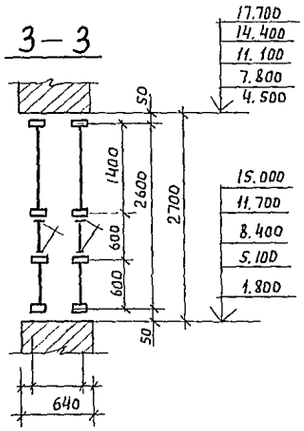

Витраж В-6

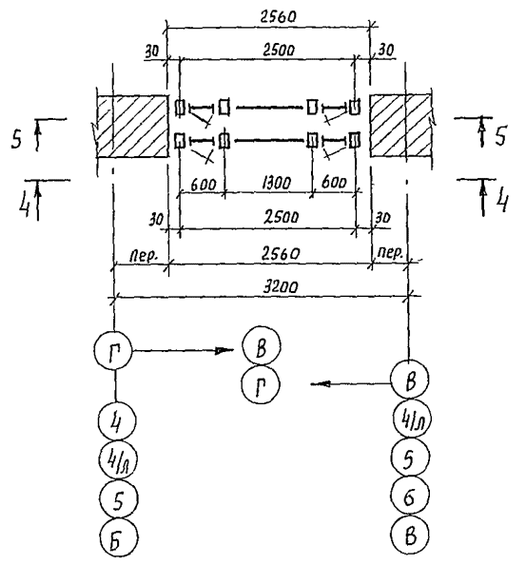

4 — 4

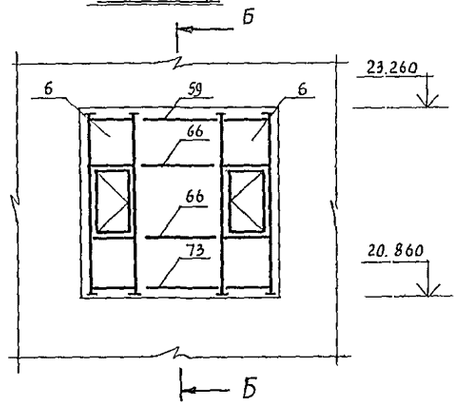

1 — 1

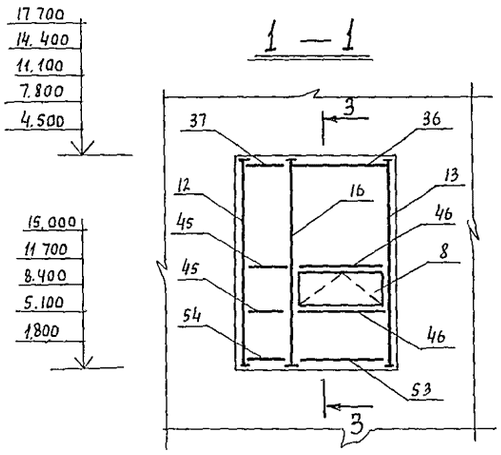

Схема остекления наружного витража В-5

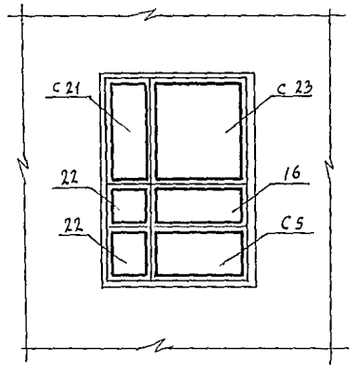

Б — Б

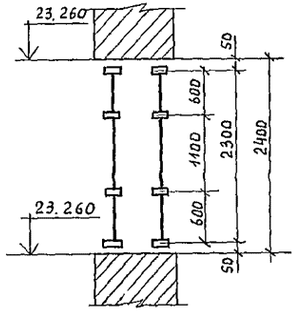

5 — 5

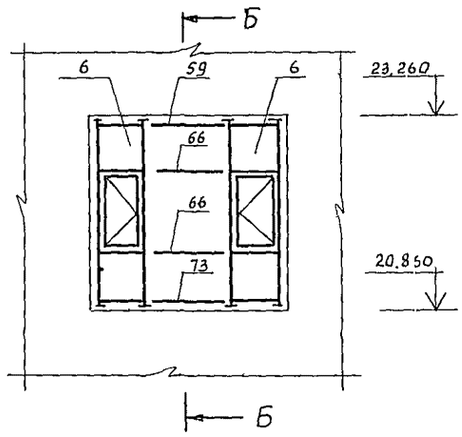

2 — 2

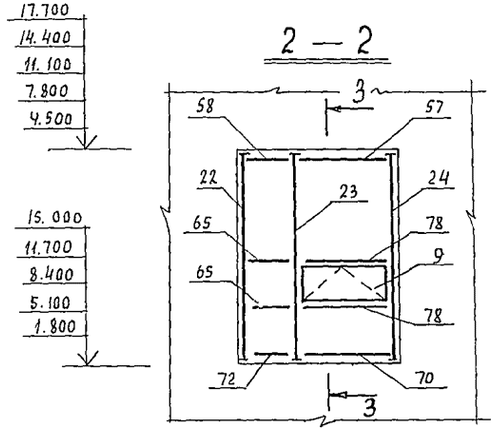

Схема остекления внутреннего витража В-5

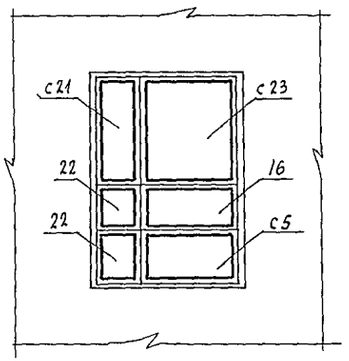

1. Общую спецификацию витражей смотри лист 107
2. Схему остекления В-6 смотри лист 104
3. Монтаж конструкций производить согласно проекта производства работ, разрабатываемого по настоящим чертежам и указаниям серии 1.236.4-7/84

				244-1-66.86 - АС3			
Привязан:	Нач. АПМБ	Орзул		Спальный корпус на 250 мест для санаториев. / стены кирпичные /	Стадия	Лист	Листов
	Гл. инж. м	Собенников			Р	103	
	ГАП	Бельман					
	ГИП	Кудрявцева					
	Провер.	Попков		Схемы расположения элементов витражей В-5, В-6 (Для t = -20°С, t = -30°С)	ЦНИИЭП курортно-туристских зданий и комплексов		
	Разраб.	Попков					
Инв. №	Н. контр.	Новикова					

формат А2

Схема остекления наружного витража В-6

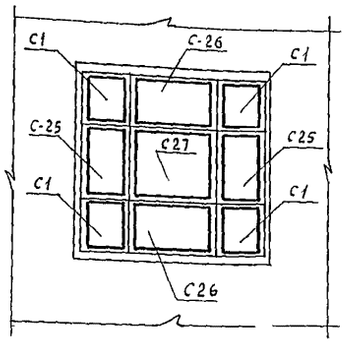

Витраж В-7

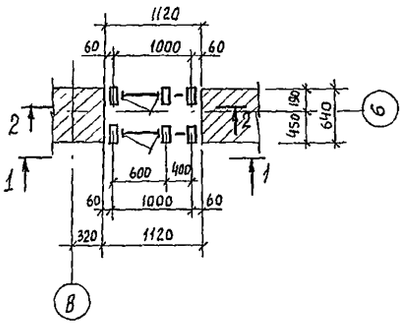

Схема остекления наружного витража В-7

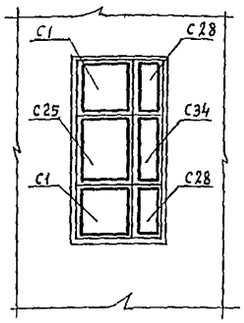

Витраж В-8

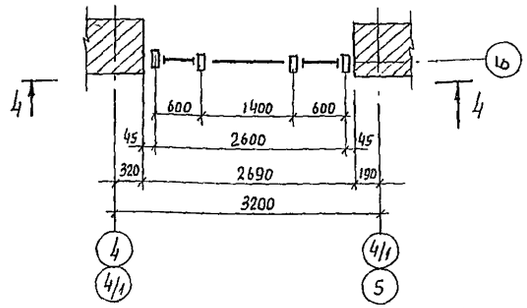

Схема остекления внутреннего витража В-6

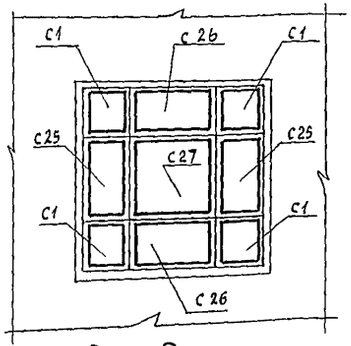

1 — 1

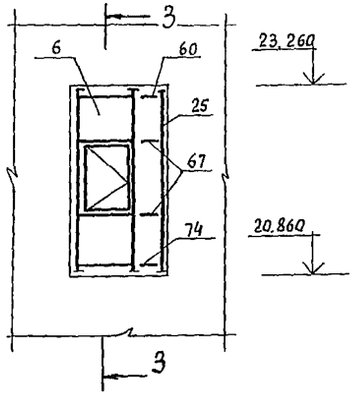

Схема остекления внутреннего витража В-7

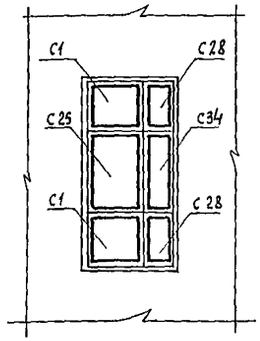

4 — 4

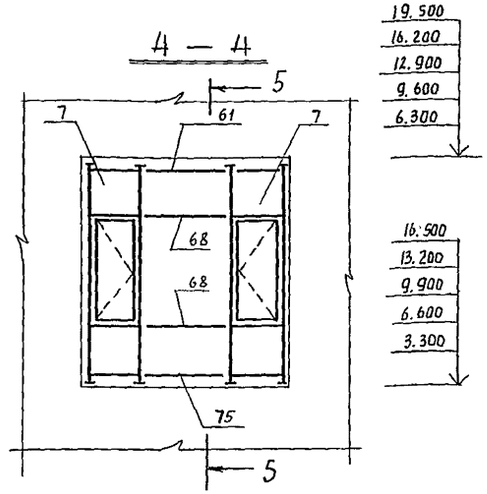

3 — 3

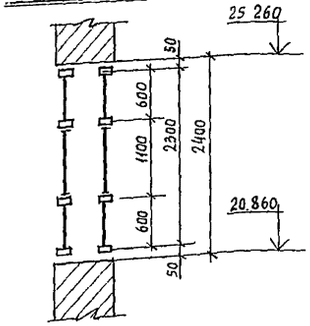

2 — 2

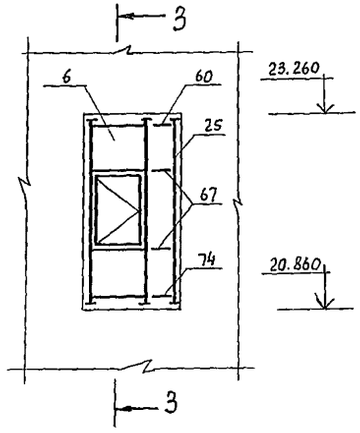

1. Общую спецификацию витражей смотри лист 107
2. Схему остекления В-8 см. лист 105
3. Монтаж конструкций производить согласно проекта производства работ, разрабатываемого по настоящим чертежам и указаниям серии 1.236.4-7/84
4. Сечение 5-5 см. лист 105

					244-1-66.86 - АС3			
Привязан				Стальный корпус на 250 мест для санаторцев (Стены кирпичные)	Стадия	Лист	Листов	
					Р	104		
Нач. АПМБ	Орзул			Схема остекления витража. В-6 Схемы расположения элементов витражей. В-7, В-8 (для t=-20°С, t=-30°С)	ЦНИИЭП курортно-туристских зданий и комплексов			
Гл.инж.м	Собенников							
ГАП	Бельман							
ГИП	Кудрявцева							
Провер.	Попков							
Разраб	Попков							
Н. контр	Новикова							
Инв №								

Формат А2

Схема остекления витража В-8

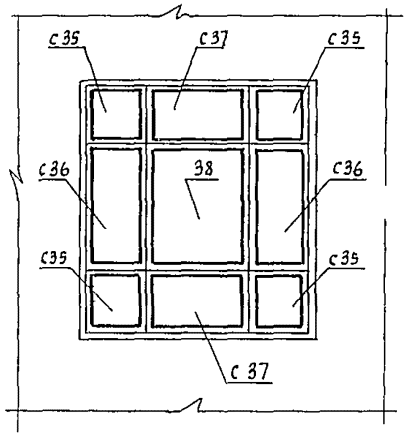

Схема остекления витража В-9

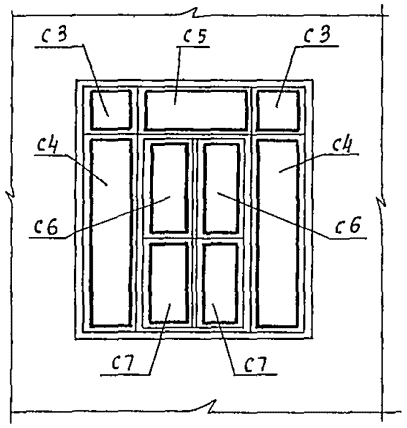

Витраж В-10

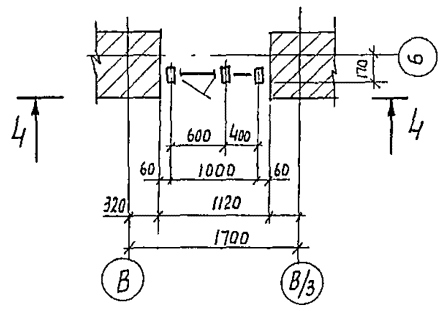

5 — 5

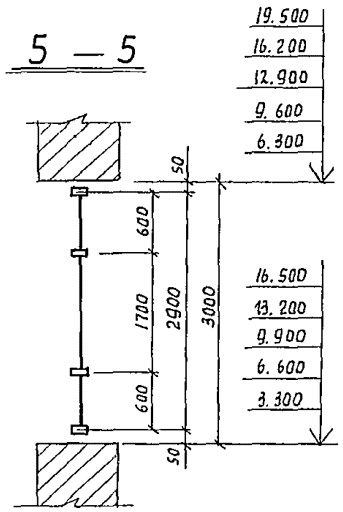

Схема остекления витража В-10

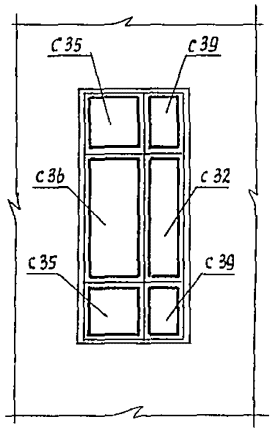

Витраж В-9

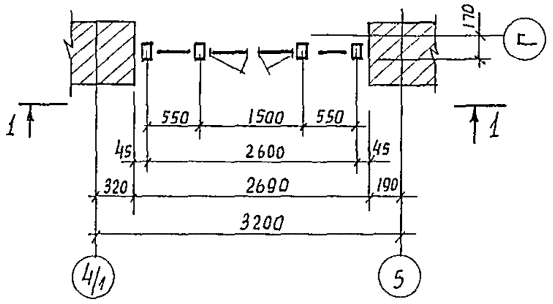

1 — 1

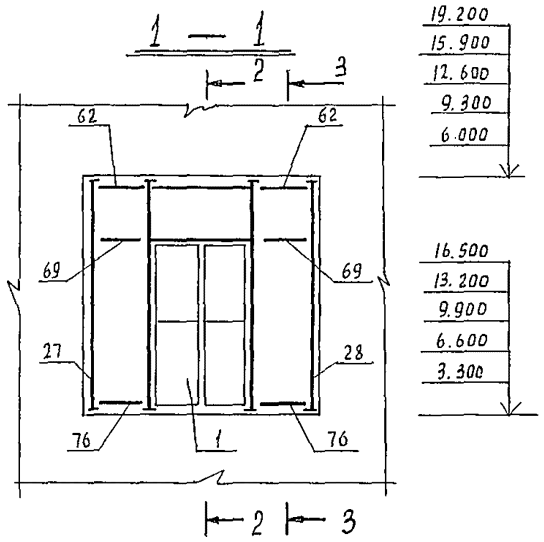

2 — 2

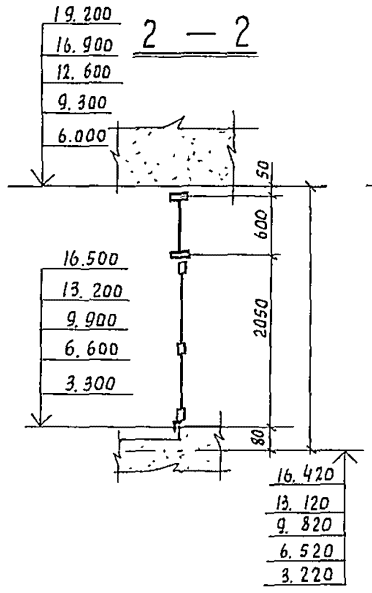

3 — 3

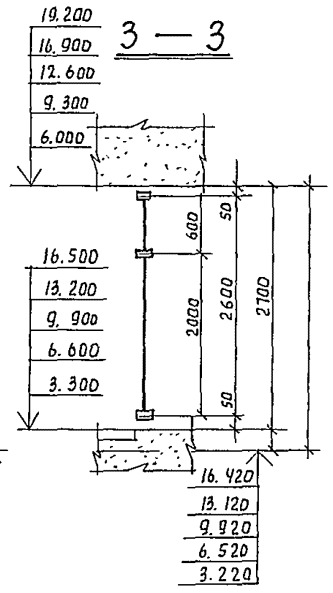

4 — 4

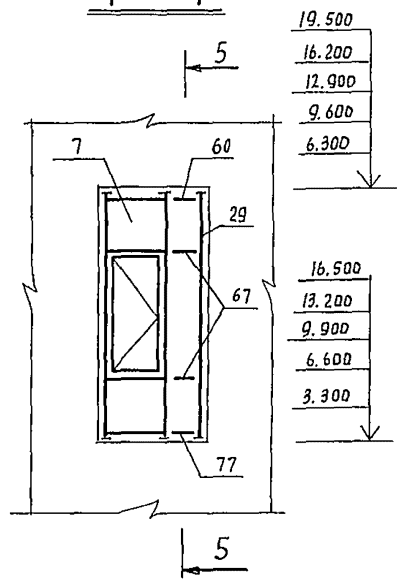

1. Общую спецификацию витражей см. лист 107
2. Монтаж конструкций производить согласно проекта производства работ разрабатываемого по настоящим чертежам и указанию серии 1.236.4-7/84

				244-1-66.86 - АС3			
Привязан:	Нач АПМ6	Орзул		Спальный корпус на 250 мест для санаториев /Стены кирпичные/	Стадия	Лист	Листов
	Гл.инж.м	Собенников			Р	105	
	ГАП	Бельман					
	ГИП	Кудрявцева					
	Провер.	Попков		Схема остекления витража В-8 Схемы расположения элементов витражей В-9, В-10 /Для t=-20°С, t=-30°С/	ЦНИИЭП курортно-туристских зданий и комплексов		
	Разраб.	Попков					
Инв №	Н.контр.	Новикова					

формат А2

Витраж В-11

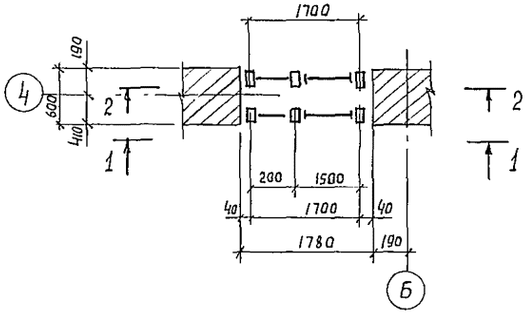

3 — 3

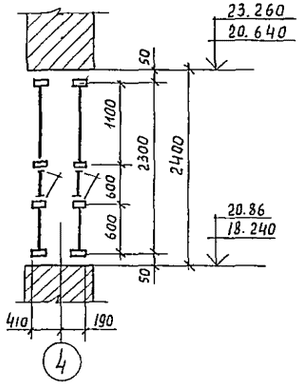

Витраж В-4

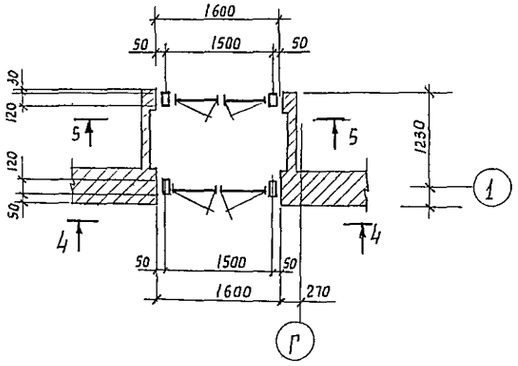

Б — Б

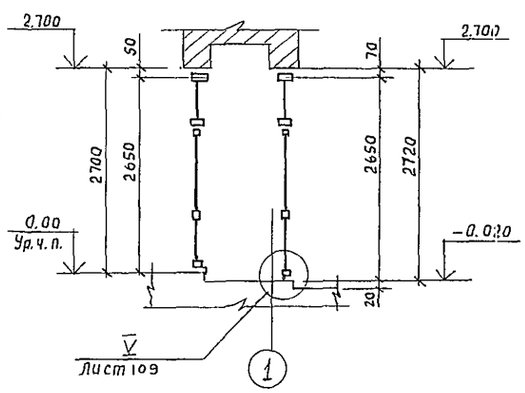

1 — 1

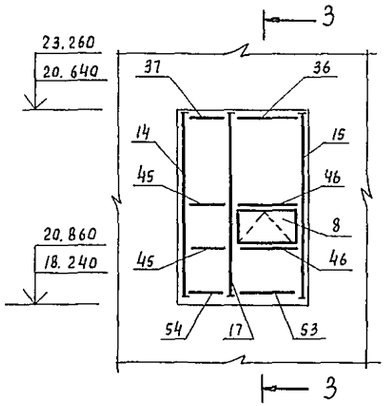

Схема остекления наружного витража В-11

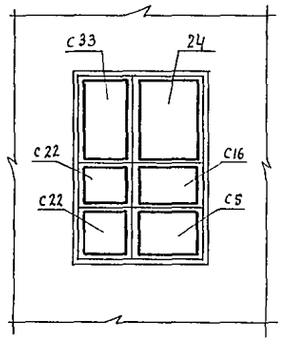

4 — 4

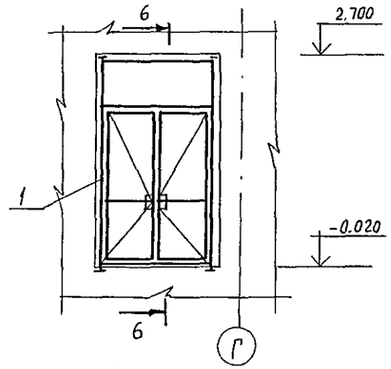

2 — 2

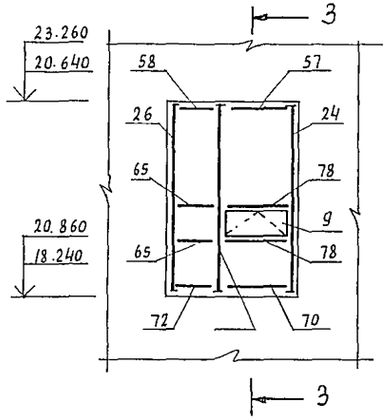

Схема остекления внутреннего витража В-11

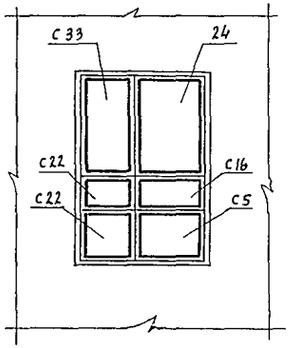

5 — 5

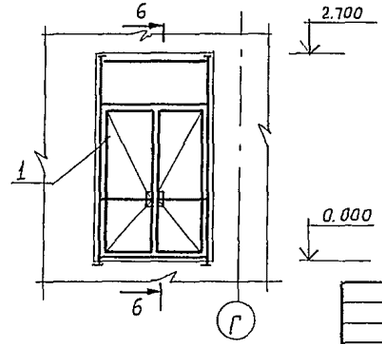

1. Общую спецификацию смотри лист 107
2. Монтаж конструкций производить согласно проекта производства работ, разрабатываемого по настоящим чертежам и указаниям серии 1.236.4-7/84.
3. Схему остекления витража В-4 см. лист 102

					244-1-66.86 - АС3		
Привязан:		Нач. АПМ-6	Орзул				
		Гл.инж.м	Собенников		Спальный корпус на 250 мест для санаториев / стены кирпичные /	Стадия	Лист	Листов
		ГАП	Бельман			Р	106	
		ГИП	Кудрявцева		Схемы расположения элементов витражей В-4, В-11 / Для t=-20°С, t=-30°С /	ЦНИИЭП курортно-туристских зданий и комплексов		
Инв №		Провер.	Попкова					
		Разраб.	Попкова					
		Н.контр.	Новикова					

Спецификация элементов витражей /$t_н$=-20°;-30°С/

Марка поз.	Обозначение	Наименование	Кол	Масса ед. кг	Примечание
1	1.236.4-7/84.3-1КМ лист 14	Тамбур ТАН 27-15 ПИ	10	70.50	
2	1.236.4-7/84. 3-1КМ лист 14	ТАН 27-15 ВИ	1	69.95	
3	1.236.4-7/84. 3-1КМ лист 3	ТАМ 8.5-05 Н	2	5.50	
4	1.236.4-7/84 3-1КМ лист 3	ТАМ 18-05 Р	2	16.30	
5	1.2364-7/84. 1-1КМ лист 45	Рама ВАОЕ 27-06С	8	33.35	
6	1.236.4-7/84 1-1КМ лист 45	ВАОЕ 24-06С	6	30.40	
7	1.236.4-7/84 1-1КМ лист 45	ВАОЕ 30-06С	15	36.25	
8	1.236.4-7/84. 1-1КМ лист 44	Фрамуга ФОЛ 06-15	15	7.65	
9	1.236.4-7/84. 1-1КМ лист 44	ФОЕ 06-15К	15	7.65	
10	1.236.4-7/84. 1-1КМ лист 2	Стойка СВОЛ 27-03	12	10.15	
11	1.236.4-7/84. 1-1КМ лист 3	СВОЛ 27-30	12	10.15	
12	1.236.4-7/84. 1-1КМ лист 2	СВОЛ 27-02	5	10.05	
13	1.236.4-7/84. 1-1КМ лист 3	СВОЛ 27-20	5	10.05	
14	1.236.4-7/84. 1-1КМ лист 2	СВОЛ 24-02	2	9.10	
15	1.236.4-7/84. 1-1КМ лист 3	СВОЛ 24-20	2	9.10	
16	1.236.4-7/84. 1-1КМ лист 1	СВОЛ 27-33	8	11.80	
17	1.236.4-7/84. 1-1КМ лист 1	СВОЛ 24-33	2	10.70	
18	1.236.4-7/84. 1-1КМ лист 4	СВОЛ 27-33ФП	8	11.60	
19	1.236.4-7/84 1-1КМ лист 4	СВОЛ 27-33ФЛ	8	11.60	
20	1.236.4-7/84. 1-1КМ лист 28	СВОЕ 27-33ФПК	4	9.70	
21	1.236.4-7/84. 1-1КМ лист 28	СВОЕ 27-33ФЛК	4	9.70	
22	1.236.4-7/84. 1-1КМ лист 30	СРОД 27-04	5	8.25	
23	1.236.4-7/84. 1-1КМ лист 30	СРОД 27-44ФПК	5	9.80	
24	1.236.4-7/84. 1-1КМ лист 30	СРОД 27-40	5	8.25	
25	1.236.4-7/84. 1-1КМ лист 28	СВОЕ 24-40	2	7.45	
26	1.236.4-7/84 1-1КМ лист 27	СВОЕ 24-04	2	7.45	
27	1.236.4-7/84. 1-1КМ лист 28	СВОЕ 27-30	5	8.15	
28	1.236.4-7/84. 1-1КМ лист 27	СВОЕ 27-03	5	8.15	
29	1.236.4-7/84 1-1КМ лист 30	Стойка СРОД 30-40	5	8.25	
30	1.236.4-7/84 1-1КМ лист 32	Ригель РВОИ-06	13	1.89	
31	1.236.4-7/84. 1-1КМ лист 32	РВОИ-05,5	2	1.74	
32	1.236.4-7/84. 1-1КМ лист 32	РВОИ-05	4	1.58	
33	1.236.4-7/84. 1-1КМ лист 32	РВОИ-04	2	1.26	
34	1.236.4-7/84. 1-1КМ лист 32	РВОИ-22	1	6.93	
35	1.236.4-7/84 1-1КМ лист 32	РВОИ-16	2	5.04	
36	1.236.4-7/84. 1-1КМ лист 32	РВОИ-15	9	4.73	
37*	1.236.4-7/84 1-1КМ лист 32	РВОИ-04	7	1.26	
38	1.236.4-7/84 1-1КМ лист 34	РВОИ-15ф	8	4.50	
39	1.236.4-7/84 1-1КМ лист 32	РСОИ-06	13	1.88	
40	1.236.4-7/84 1-1КМ лист 32	РСОИ-05,5	2	1.72	
41	1.236.4-7/84 1-1КМ лист 32	РСОИ-04	2	1.25	
42	1.236.4-7/84. 1-1КМ лист 32	РСОИ-22	1	6.89	
43	1.236.4-7/84. 1-1КМ лист 32	РСОИ-16	2	5.01	
44	1.236.4-7/84 - 1-1КМ лист 32	РСОИ-15	2	4.70	
45*	1.2364-7/84 - 1-1КМ лист 32	РСОИ-04	14	1.25	
46	1.236.4-7/84. - 1-1КМ лист 34	РСОИ-15ф	22	4.55	
47	1.236.4-7/84. - 1-1КМ лист 32	РСОИ-05	4	1.58	
48	1.236.4-7/84 -1-1КМ лист 32	РНОИ-06	12	1.89	
49	1.2364-7/84 -1-1КМ лист 32	РНОИ-056	2	1.74	
50	1.2364-7/84 -1-1КМ. лист 32	РНОИ-05	4	1.58	
51*	1.236.4-7/84 -1-1 КМ. лист 32	РНОИ-04	2	1.26	
52	1.236.4-7/84 - 1-1 КМ. лист 32	РНОИ-22	1	6.93	

Продолжение

Марка поз	Обозначение	Наименование	Кол.	Масса ед, кг	Примечание
53	1.236.4-7/84. 1-1 КМ лист 32	Ригель РНОИ-15	17	4.73	
54*	1.236.4-7/84. 1-1 КМ лист 32	РНОИ-04	7	1.26	
55	1.236.4-7/84. 1-1 КМ лист 32	РНОИ-16	2	5.04	
56	1.2364-7/84 1-1 КМ лист 40	РВОЕ-16	2	4.16	
57	1.236.4-7/84. 1-1 КМ лист 40	РВОЕ-15	9	3.90	
58*	1.236.4-7/84. 1-1 КМ лист 40	РВОЕ-04	7	1.04	
59	1.236.4-7/84 1-1 КМ лист 40	РВОЕ-13	12	3.38	
60	1.236.4-7/84 1-1 КМ лист 40	РВОЕ-04	7	1.04	
61	1.2364-7/84 1-1 КМ лист 40	РВОЕ-14	5	3.64	
62	1236.4-7/84 1-1 КМ лист 40	РВОЕ-05,	10	1.43	
63	1.2364-7/84 1-1 КМ лист 41	РСОЕ-16	2	5.01	
64	1.2364-7/84 1-1 КМ лист 41	РВОЕ-15	2	4.70	
65*	1.2364 7/84 1-1 КМ лист 41	РСОЕ-04	14	1.26	
66	1.236.4 7/84 1-1 КМ лист 41	РСОЕ-13	24	4.07	
67	1.236.4-7/84 1-1 КМ лист 41	РСОЕ-04	14	1.26	
68	1.236.4-7/84 1-1 КМ лист 41	РСОЕ-14	10	4.38	
69	1.236.4-7/84. 1-1 КМ лист 41	РСОЕ-055	10	1.72	
70	1.236.4-7/84 1-1 КМ лист 41	РНОЕ-15	17	3.90	
71	1.236.4-7/84. 1-1 КМ лист 41	РНОЕ-16	2	4.16	
72*	1.236.4-7/84 1-1 КМ лист 41	РНОЕ-04	7	1.04	
73	1.236.4-7/84. 1-1 КМ лист 41	РНОЕ-13	12	3.38	
74	1.2364-7/84. 1-1 КМ лист 41	РНОЕ-04	2	1.04	
75	1.236.4-7/84. 1-1 КМ лист 41	РНОЕ-14	5	3.64	
76	1.2364-7/84 1-1 КМ лист 41	РНОЕ-05,5	10	1.43	
77	1.236.4-7/84. 1-1 КМ лист 41	РНОЕ-04	5	1.04	
78	1.236.4-7/84. 1-1 КМ лист 42	РСОЕ-15ф	32	4.55	
79	1.2364-7/84. 1-1 КМ лист 40	Ригель РВОЕ-15ФК	8	3.75	
80	1.2364-7/84 1-1 КМ лист 28	Стойка СВОЕ 27-33ФП	4	8.75	
81	1.2364-7/84 1-1 КМ лист 28	СВОЕ 27-33ФП	4	8.75	
82	1.236.4-7/84 1-1 КМ лист 52	Нащельник НЛ-27	212	1.23	
83	1.236.4-7/84 1-1 КМ лист 52	НЛ-24	79	1.10	
84	1.236.4-7/84. 1-1 КМ лист 52	НЛ-30	115	1.37	
85	1.236.4-7/84 1-1 КМ лист 52	НЛ-36	29	1.64	
86	1.2364-7/84 1-1 КМ лист 52	Слив СЛ-30	14	1.68	
87	1.2364-7/84 1-1 КМ лист 52	СЛ-40	4	2.24	
88	1.236.4-7/84 1-1 КМ лист 55	Щгапик ЩО-06	36	0.17	
89	1.236.4-7/84 - 1-1 КМ лист 55	ЩО-20	36	0,54	
90	1.236.4-7/84. - 1-1 КМ лист 56	Вкладыш Ц-02	85	0.07	
91	1.236.4-7/84 - 1-1 КМ лист 56	Пружина П-01	2800	0.02	
93	1.2364-7/84 - 4 КМ лист 4	Нормаль ПС2-197	0.62		кг
94		Гернит ф40 ГОСТ 19177-81	1200		п.м
95		Мастика герметизи-			
		рующая ГОСТ 14791-79	120		кг

1.* Размер длины марки уточняется по рабочим чертежам.
2.** Стекло толщ. 4 ГОСТ 111-78

Спецификация остекления витражей/$t_н$=-20°; -30°С/

Марка поз	Обозначение	Наименование	Кол	масса ед. кг	Примечание
		Стекло толщ. 6,5 ГОСТ 7380-77			
С1		550 × 550	101		
С2		550 × 1950	20		
С3		550 × 500	2		
С4		500 × 1950	2		
С5		550 × 1450	29		
С6		937 × 523	11		
С7		744 × 523	11		
С8		450 × 550	4		
С9		450 × 1950	4		
С10		350 × 550	2		
С11		350 × 1950	2		
С12		2150 × 550	1		
С13		2150 × 1950	1		
С14**		770 × 420	2		
С15**		1660 × 360	2		
С16**		460 × 1360	30		
С17		1550 × 550	4		
С18		1450 × 1950	20		
С19		1550 × 1950	4		
С20**		1260 × 1360	4		
С21		1450 × 150	10		
С22		550 × 150	28		
С23		1450 × 1350	10		
С24		1450 × 1050	4		
С25**		460 × 360	26		
С26		1250 × 550	24		
С27		1250 × 1050	12		
С28		350 × 550	4		
С29		1350 × 550	20		
С30		1350 × 550	20		
С31		1350 × 1650	10		
С33		1050 × 150	4		
С34		350 × 1050	2		
		Стекло армированное			
		толщ 6,5 ГОСТ 7481-78			
С32		350 × 1650	5		
С35		550 × 500	30		
С36		1350 × 550	15		
С37		1350 × 550	5		
С38		1350 × 1650	5		
С39		350 × 550	10		

Нач. отд.	Орзул		
Гл. инж. м.	Собенников		
ГАП	Бельман		
ГИП	Кудрявцева		
Проверил	Попков		
Разраб.	Озерская		
Н. контр.	Новикова		

Привязан

Инв. №

244-1-66.86 - АС3

Стальный корпус на 250 мест для санаториев /стены кирпичные/	Стадия	Лист	Листов
	Р	107	
Выборка материалов /для t=-20;-30°С/	ЦНИИЭП курортно-туристских зданий и комплексов		

Формат А2

I

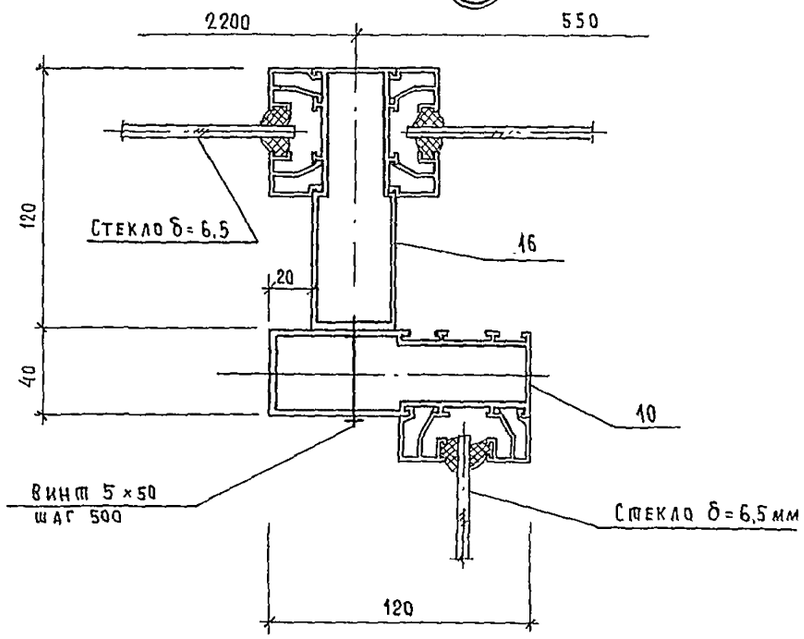

II

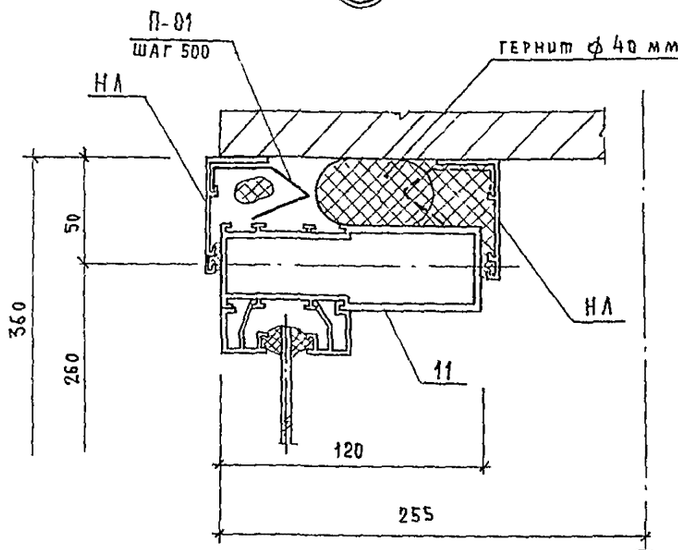

III

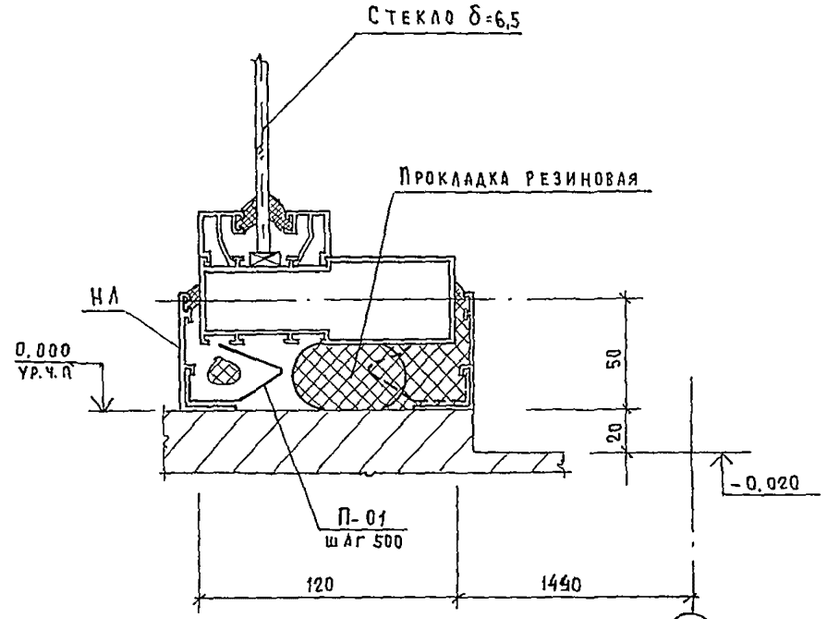

IV

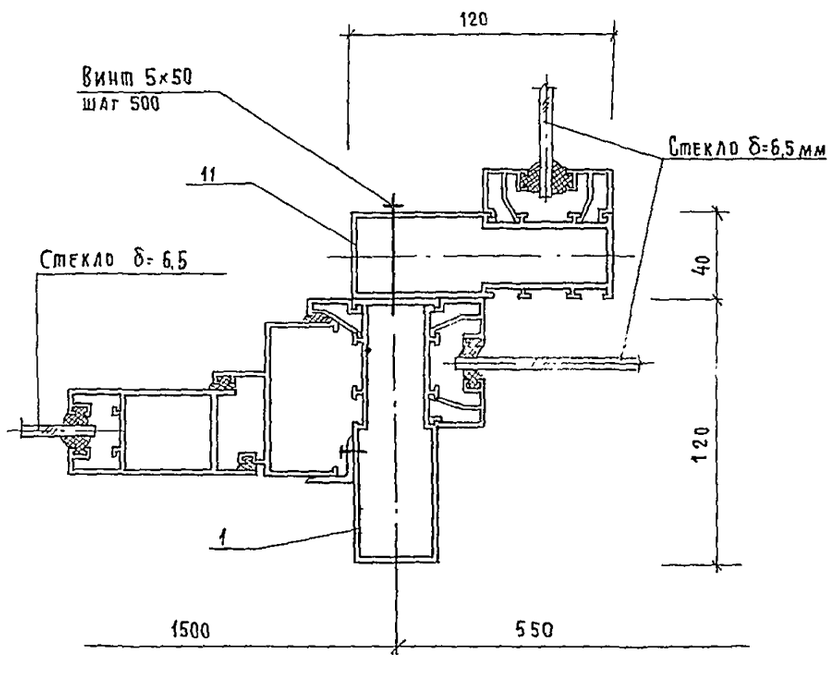

V

/Только для отм. -0,110/

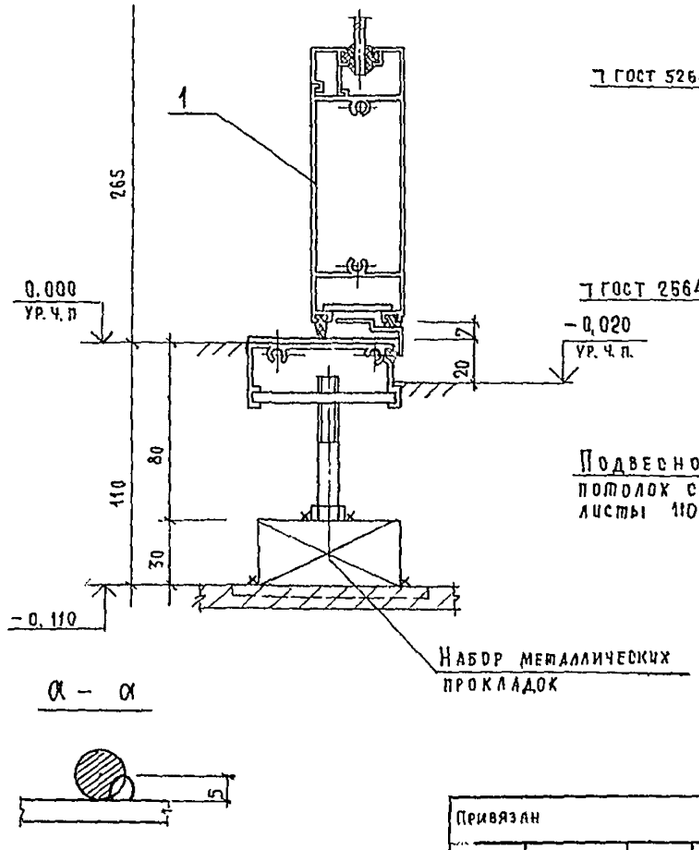

α – α

VI

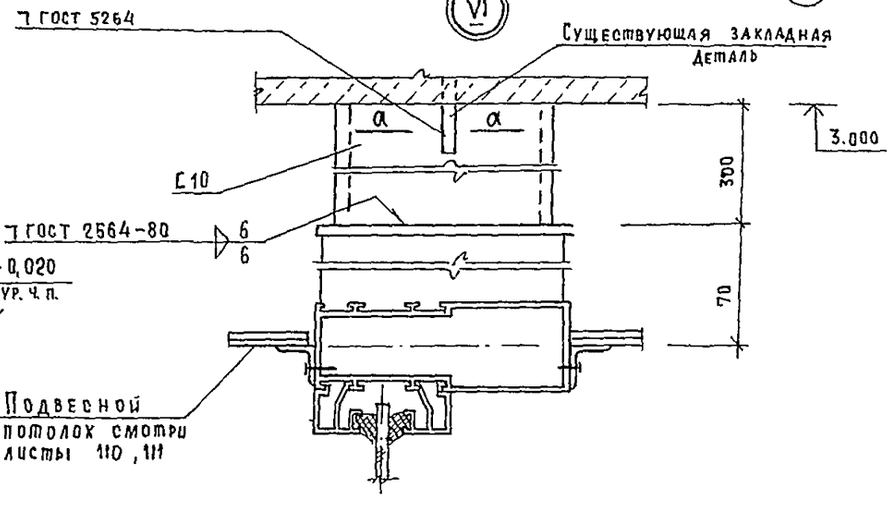

				244-1-66.86 – АС3		
Нач.АПМ-6	Орзул					
Гл.инж.м	Совенников			Спальный корпус на 250 мест для санаториев (стены кирпичные)	Стадия: Р	Лист: 108	Листов:
ГАП	Бельман					
ГИП	Кудрявцева					
Проверил	Попков			Узлы I ÷ VI /для t=-20°С, t=-30°С/	ЦНИИЭП курортно-туристских зданий и комплексов	
Разраб.	Озерская					
Н.контр.	Новикова					
Привязан						
Инв. №						

Копировал

Формат А2

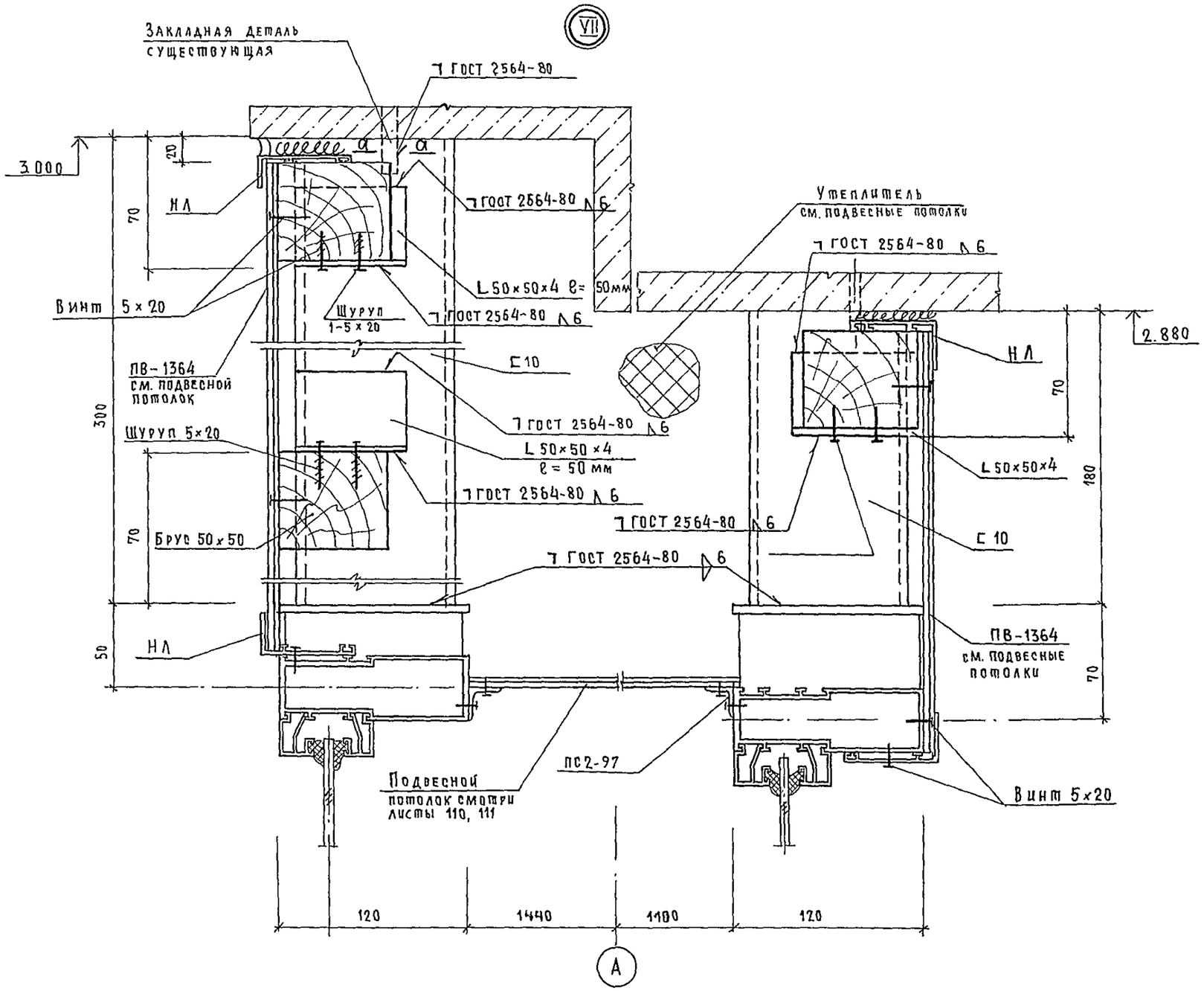

				244-1-66.86 - АС3	
Нач. АПМ-6	Орзул				
Гл. инж. м.	Собенников		Спальный корпус на 250 мест для санаториев (стены кирпичные)	Стадия: Р	Лист: 109	Листов:
ГАП	Бельман				
ГИП	Кудрявцева		Узлы VII, VIII (для t=-20°С, t=-30°С)	ЦНИИЭП курортно-туристских зданий и комплексов	
Проверил	Лопков				
Разраб	Озерская				
Н. контр.	Новикова				
Привязан					
Инв. №					

Копировал

Формат А2

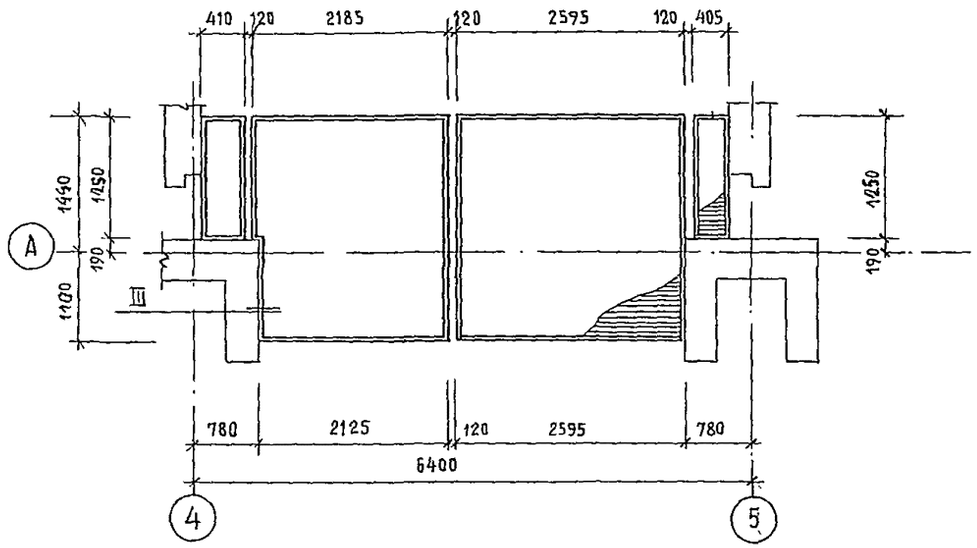

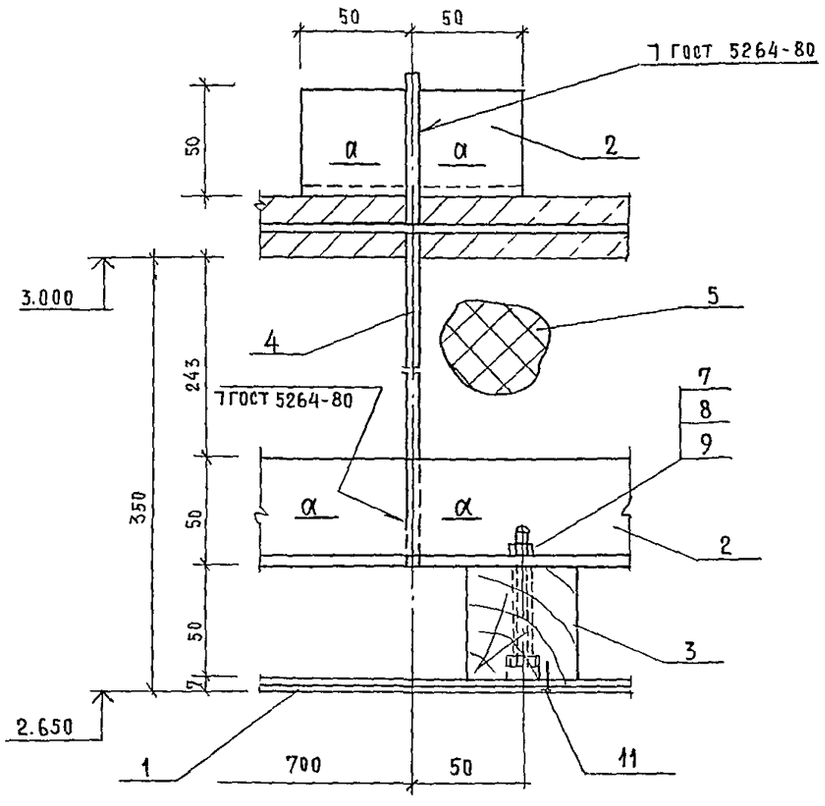

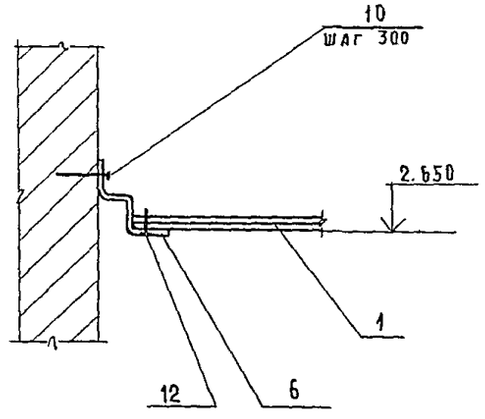

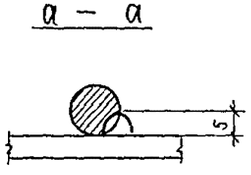

Спецификация подвесного потолка. Схема 1

Марка, поз.	Обозначение	Наименование	Кол	Масса ед.кг	Примечание
1	серия 1.236.4-7/84.2-5 км7	ПВ - 1364	116		кг
2		Уголок 50×50×4 ГОСТ 8509-72* / Вст3кп2 ГОСТ 380-71*			
			45		кг
3		Заготовки-б сосна 50×50			
		ГОСТ 9685-61*	0,08		м³
4		Сталь арматурная			
		12 А-I ГОСТ 5781-82	4,6		кг
5		Плита теплоизоляционная			
		П-125-1000×1000×500 ГОСТ 9573-82	4,5		м³
6		А-688 ГОСТ 22233-83 / АД 3175 ГОСТ 4784-74*			
			0,8		кг
7		Болт М8×40.58.019			
		ГОСТ 7798-70*	0,4		кг
8		Гайка М8			
		ГОСТ 5915-70*	0,1		кг
9		Шайба 8			
		ГОСТ 11371-58	0,1		кг
10		Дюбель ДРПШ 3,7×40			
		ТУ 14-4-794-77	20		шт
11		Шуруп 1-5×20			
		ГОСТ 1145-80*	0,8		
12		Винт 5×20.01.019			
		ГОСТ 10619-80	0,3		кг
13	серия 1.236.4-7/84 3-4км-4	ПС 2-97	4,5		кг

1. Схему несущего каркаса см. лист 111

2. Сварка электродами Э42 ГОСТ 9467-75

Нач АПМ-6	Орзул		244-1-66.86 – АС3
Гл инж.м.	Совенников		
ГАП	Бельман		
ГИП	Кудрявцева		
Провёрил	Попков		
Разраб.	Озерская		
Н. контр.	Новикова		

Привязан

Инв №

Спальный корпус на 250 мест для санаториев (стены кирпичные)

Стадия Р | Лист 110 | Листов

Подвесной потолок. Схема 1

ЦНИИЭП курортно-туристских зданий и комплексов

Копировал

Формат А2

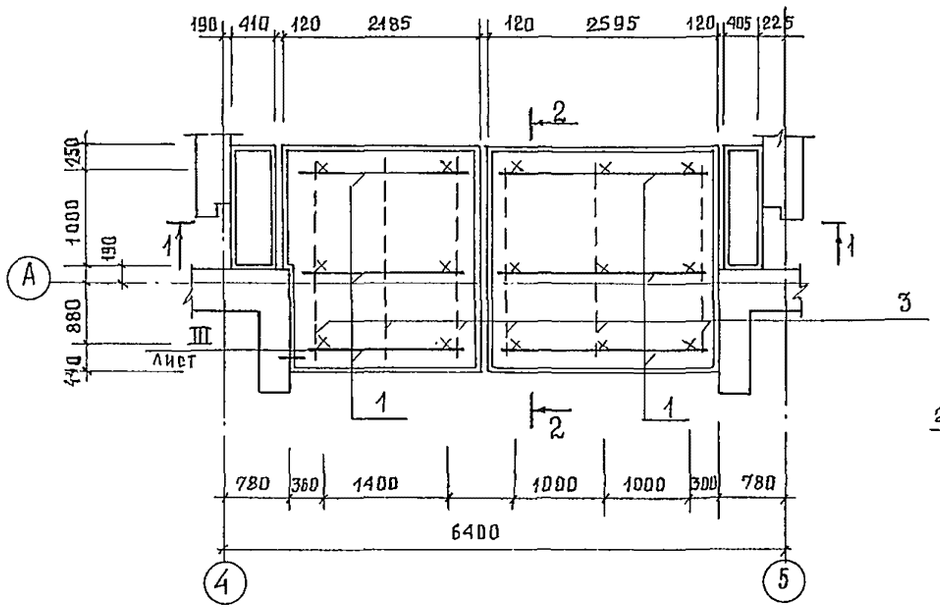

1 — 1

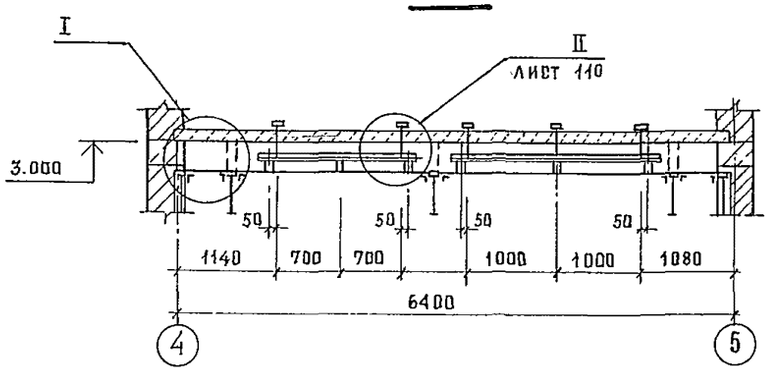

2 — 2

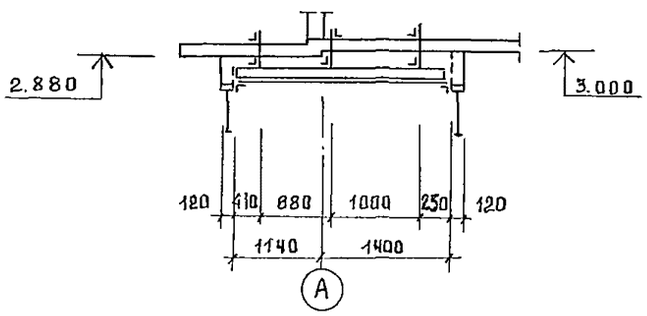

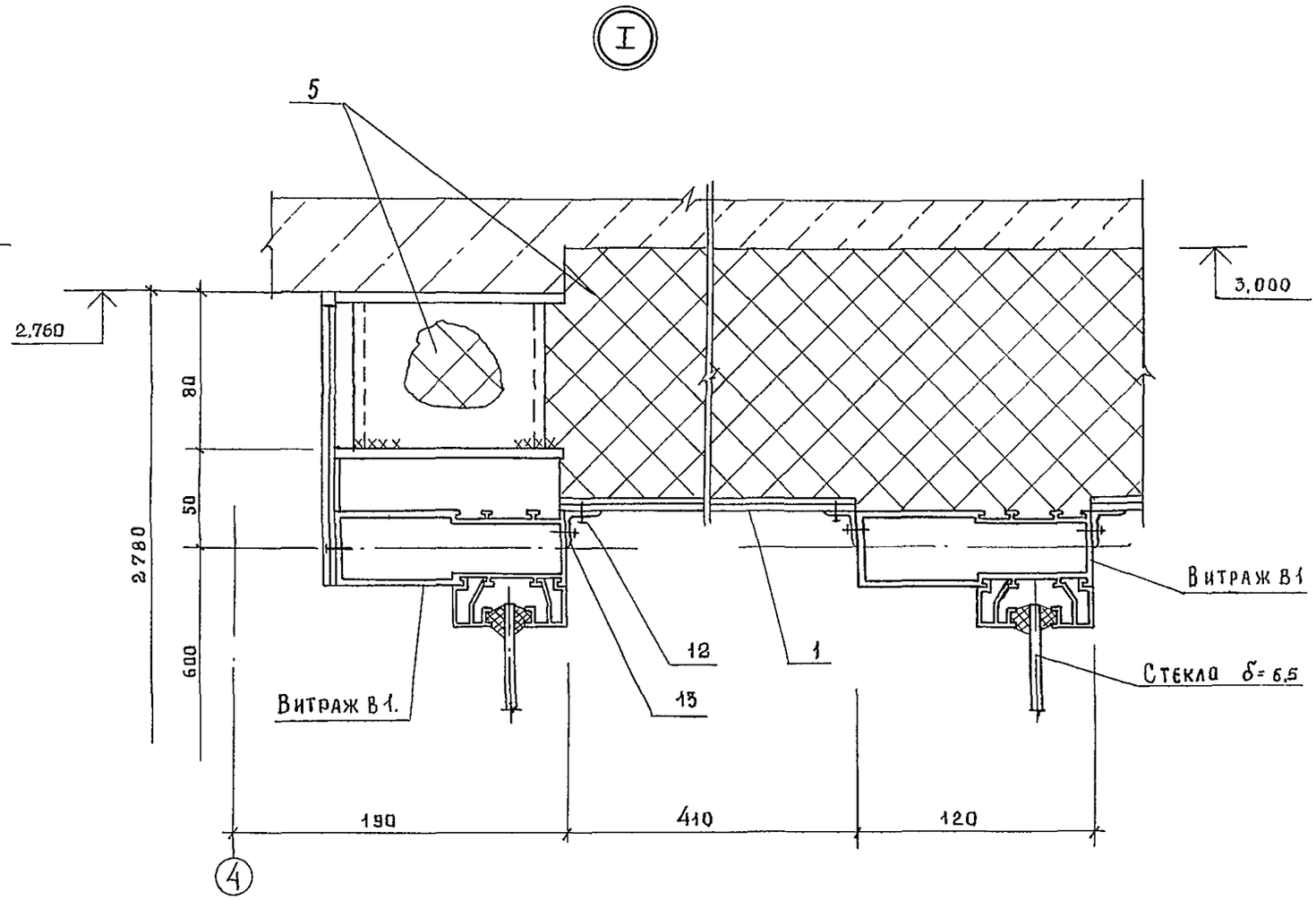

1. Данный лист смотри с листом 110

				244-1-66.86 – АС3	
Привязан		НАЧ.АПМ.6	Орзул		
		Гл.инж.м.	Собенников	Спальный корпус на 250 мест для санаториев /стены кирпичные/	Стадия: Р; Лист: 111; Листов:
		ГАП	Бельман		
		ГИП	Кудрявцева		
		Проверил	Попков	Схема несущего каркаса подвесного потолка Схема 1	ЦНИИЭП курортно-туристских зданий и комплексов
Инв.№		Разраб	Озерская		
		Н.контр.	Новикова		

Формат А2

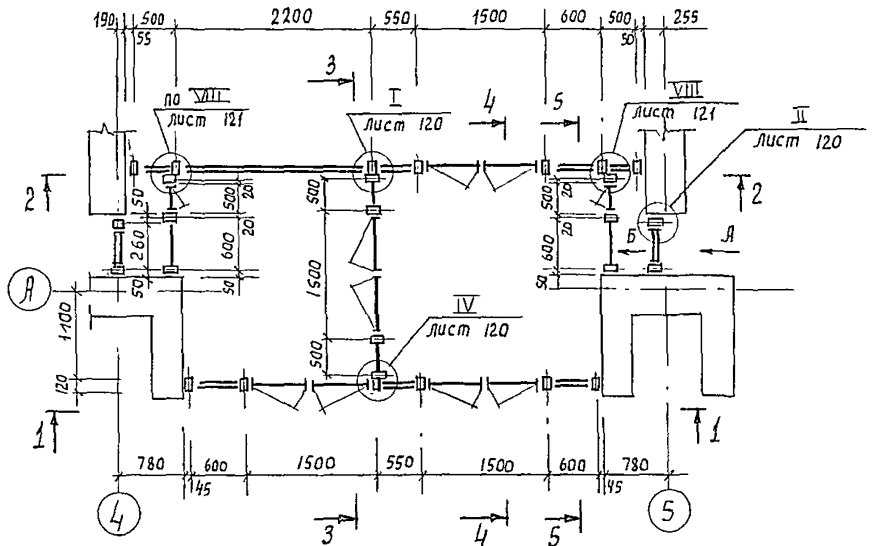

3 – 3

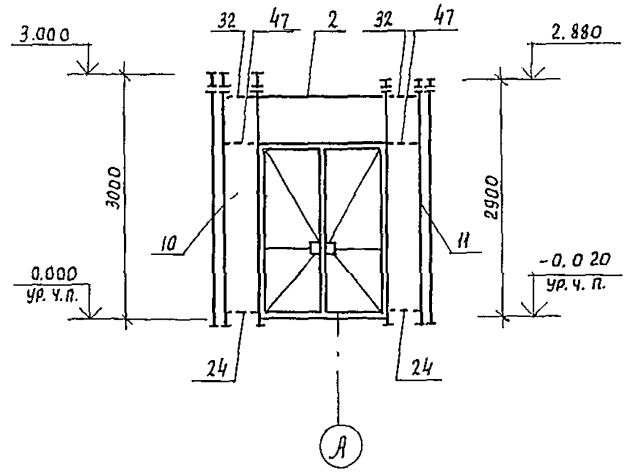

4 – 4

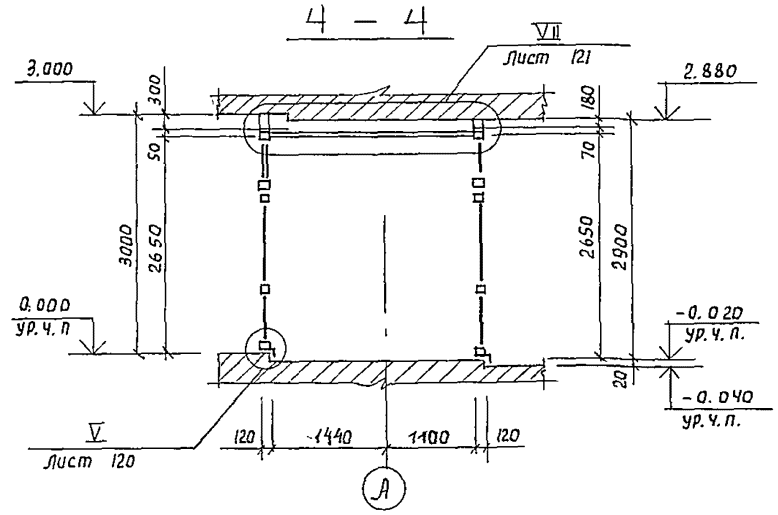

1 – 1

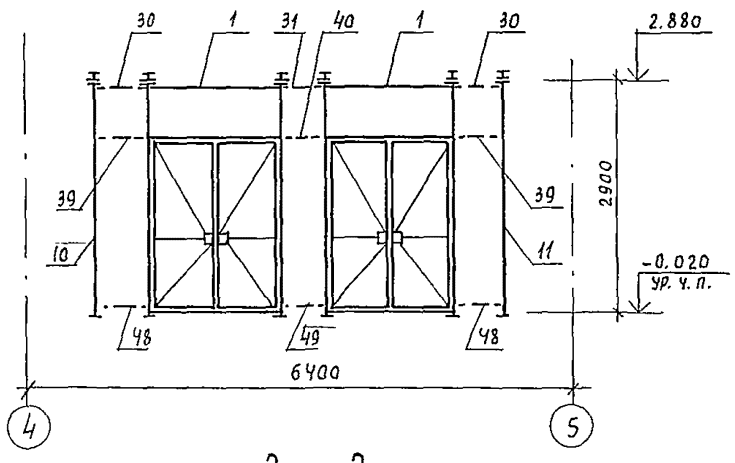

5 – 5

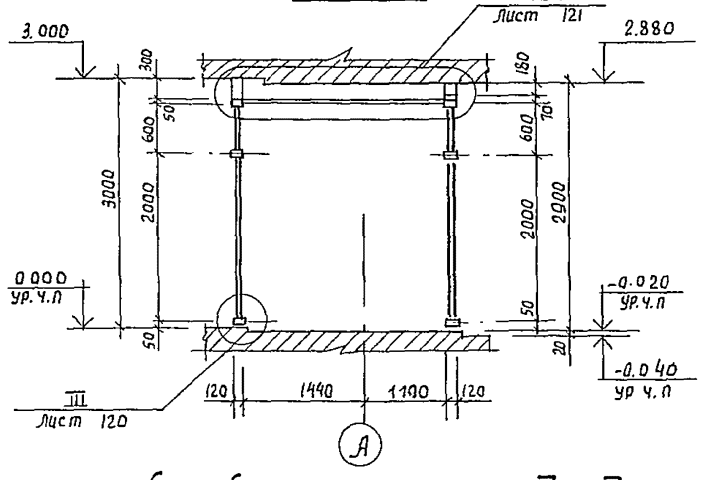

Вид А

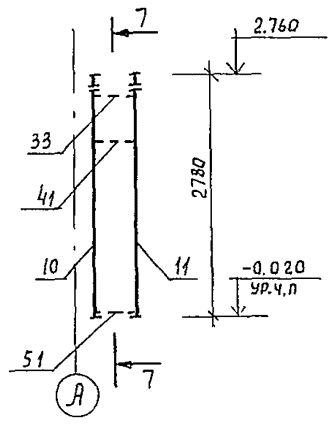

Вид Б

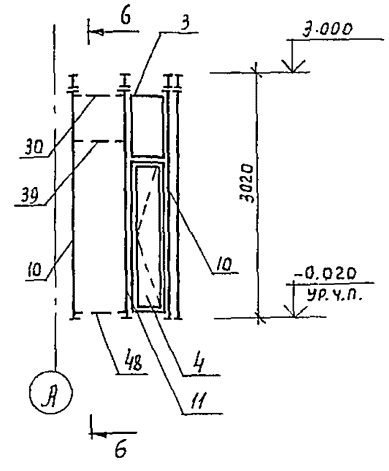

2 – 2

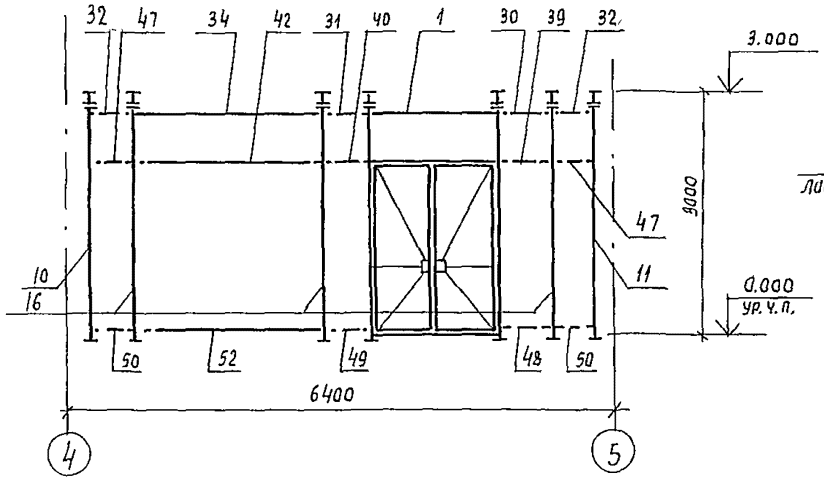

6 – 6

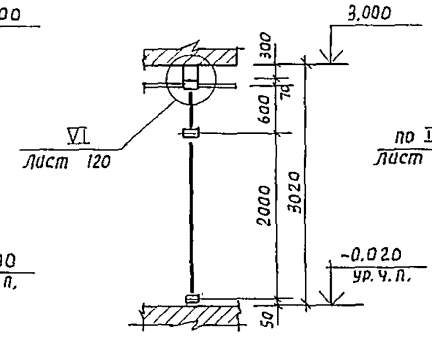

7 – 7

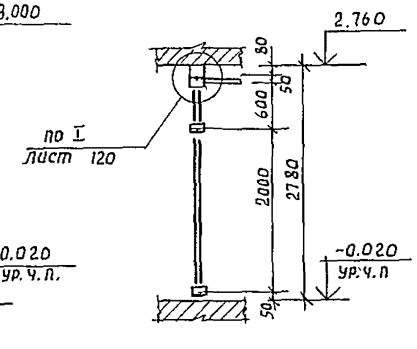

1. Общую спецификацию витражей смотри лист 119
2. Схемы остекления смотри лист 114
3. Монтаж конструкций производить согласно проекта производства работ, разрабатываемого по настоящим чертежам и указаниям серий 1.236.4-7/84

				244-1-66.86 – АС3			
Нач. АПМ6	Орзул.						
Гл. инж. м	Собенников			Спальный корпус на 250 мест для санаториев /стены кирпичные/	Стадия	Лист	Листов
ГАП	Бельман				Р	112	
ГИП	Кудрявцева			Схемы расположения элементов витражей В-1 /Для t = -40°С/	ЦНИИЭП Курортно-туристских зданий и комплексов		
Провер.	Лапкав						
Разраб.	Озерская						
Н. контр	Новикова						

Привязан:

Инв. №

Формат А2

Витраж В2

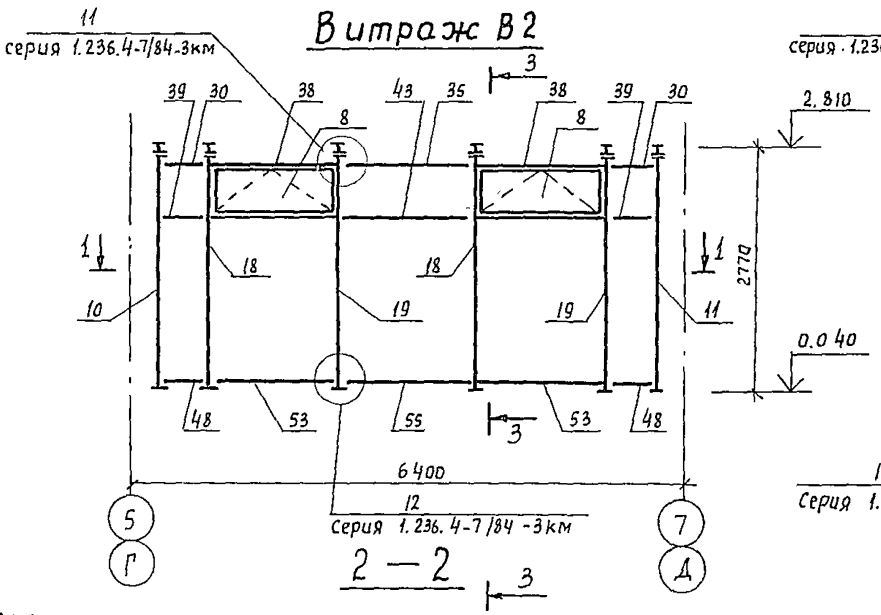

3 — 3

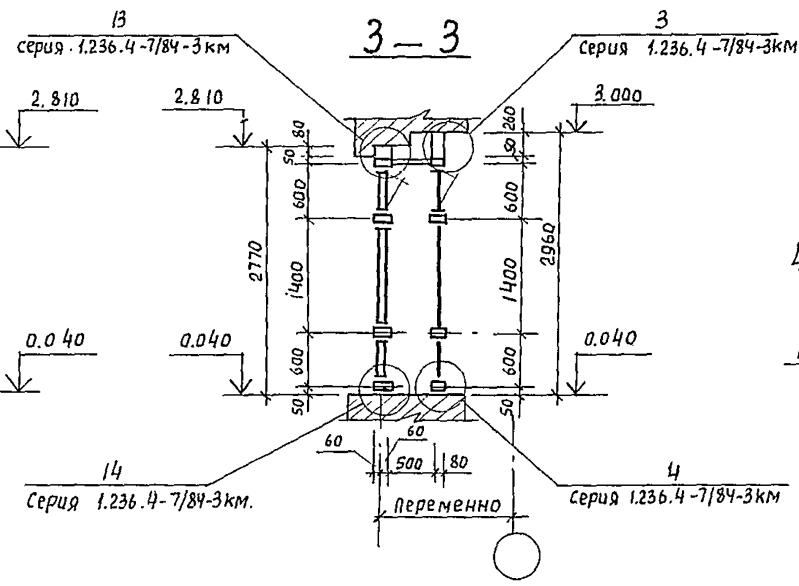

Витраж В-3

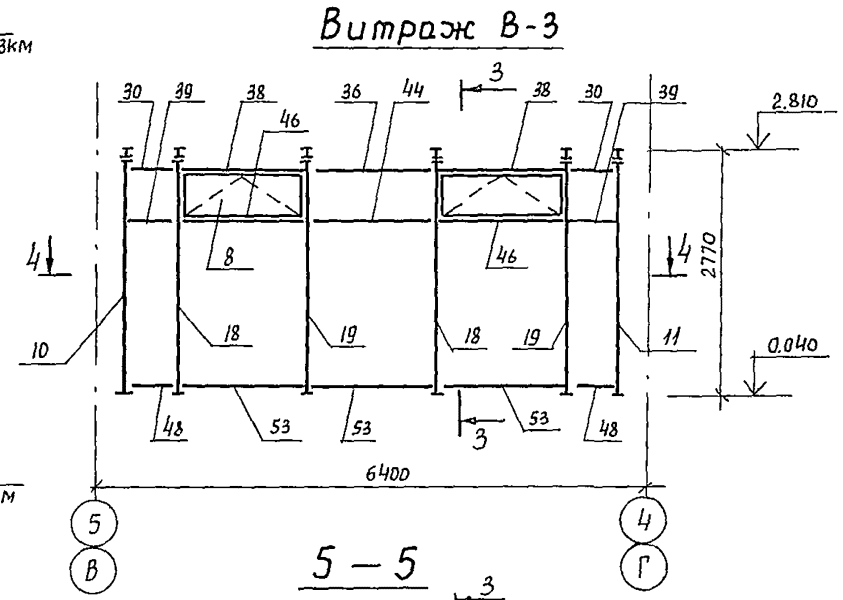

2 — 2

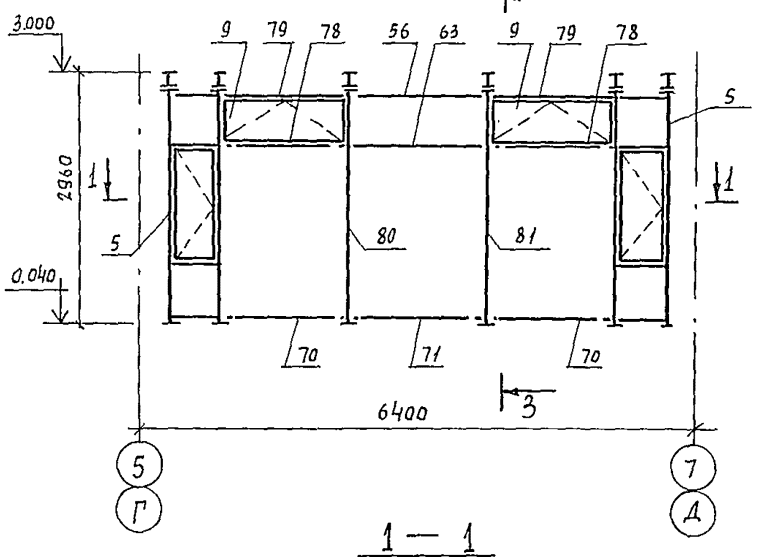

4 — 4

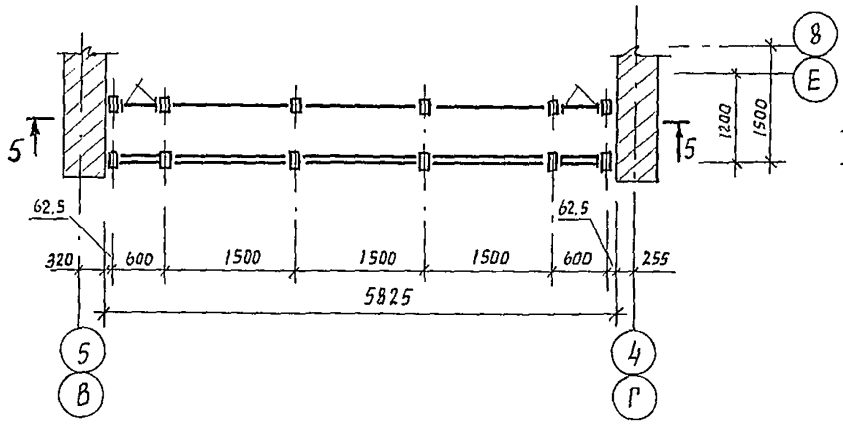

5 — 5

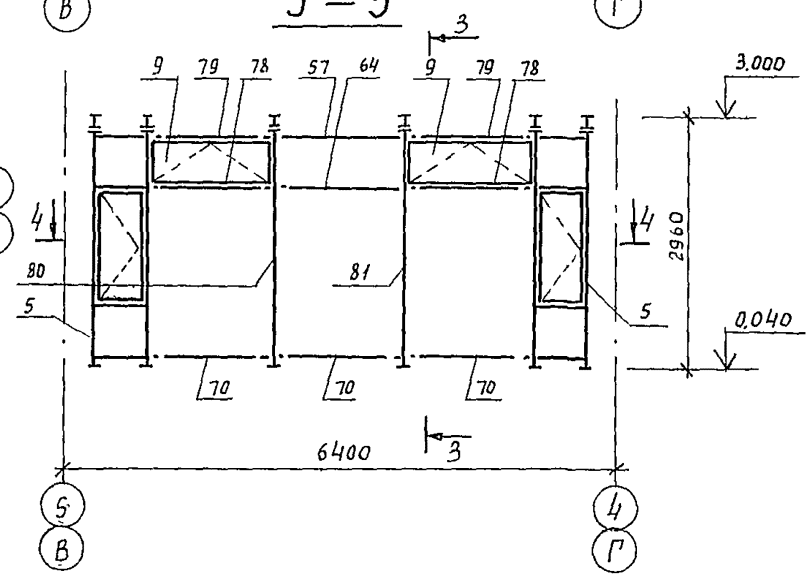

1 — 1

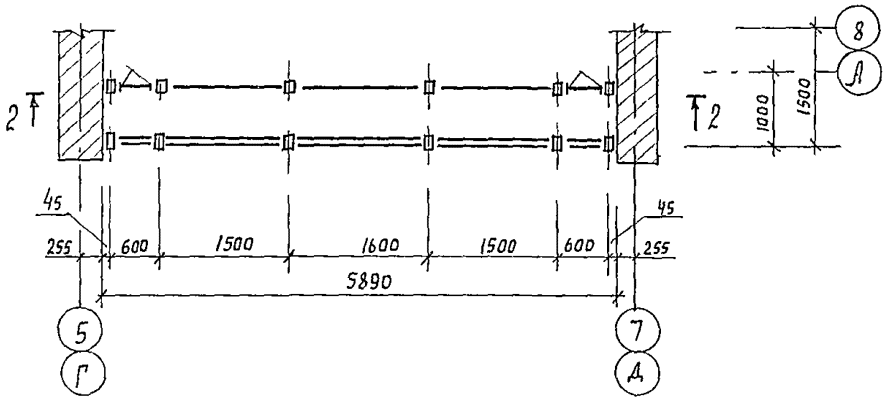

1. Общую спецификацию витражей смотри лист 119
2. Схемы остекления смотри лист 114
3. Монтаж конструкций производить согласно проекта производства работ, разрабатываемого по настоящим Чертежам и указаниям серии 1.236.4-7/84

				244-1-66.86 – АС3		
Привязан	Нач. АПМ	Орзул		Спальный корпус на 250 мест для санаториев / Стены кирпичные /	Стадия	Лист	Листов
	Гл. инж. м	Собенников			Р	113	
	ГАП	Бельман					
	ГИП	Кудрявцева		Схемы расположения элементов витражей В-2, В-3 / Для t=-40°С /	ЦНИИЭП курортно-туристских зданий и комплексов		
	Провер.	Попков					
Инв №	Разраб	Озерская					
	Н. контр.	Новикова					

Формат А2

Схема остекления наружного витража В-2

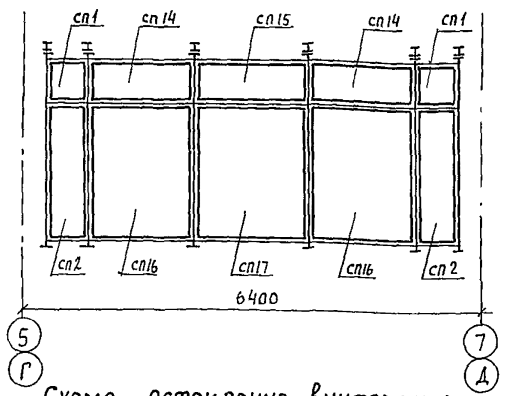

Схема остекления наружного витража В-3

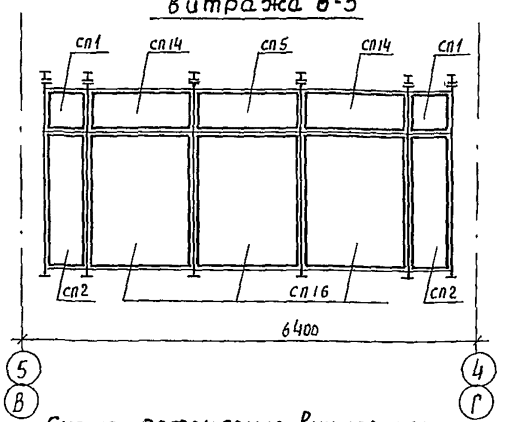

Схема остекления наружного витража В-1

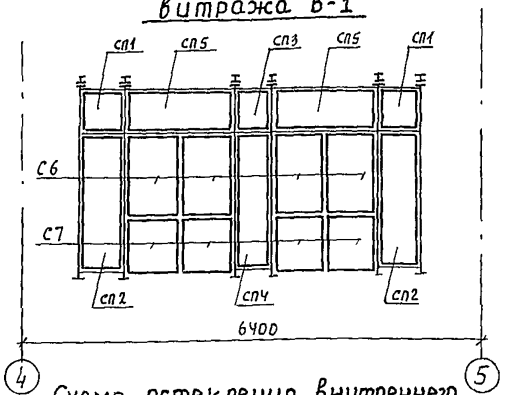

Схема остекления внутреннего витража В-2

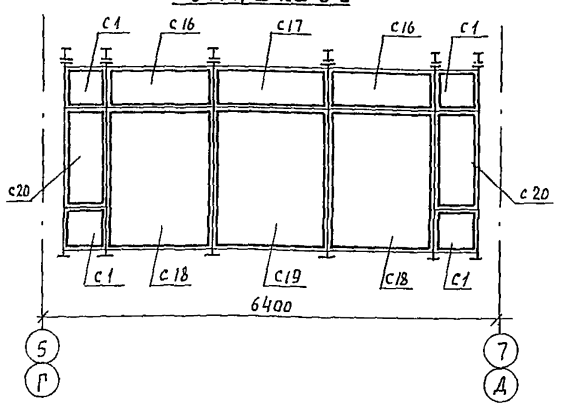

Схема остекления внутреннего витража В-3

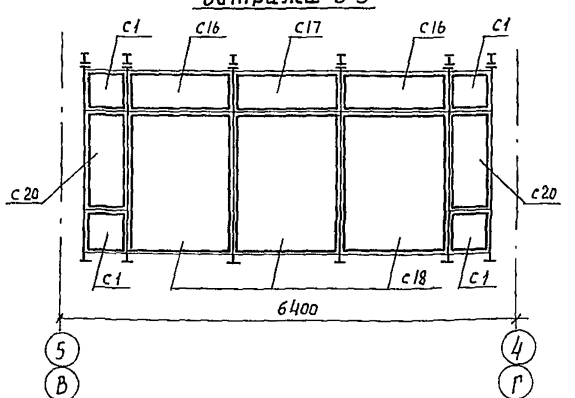

Схема остекления внутреннего витража В-1

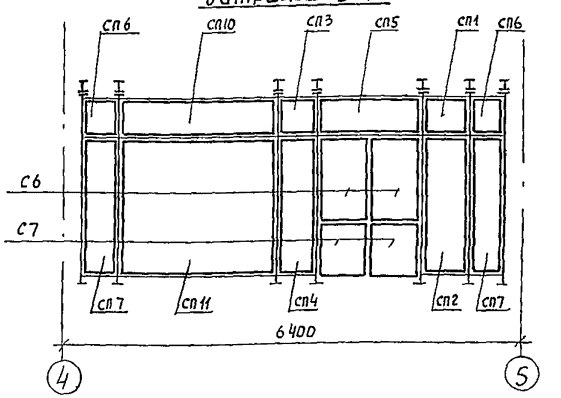

Схема остекления витража В-4

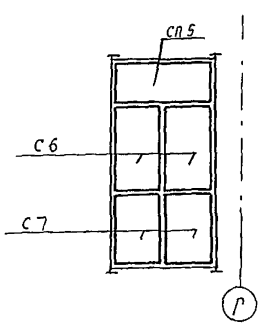

Схема остекления внутреннего витража В-1

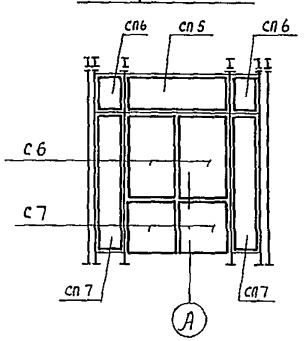

Схема остекления внутреннего витража В-1

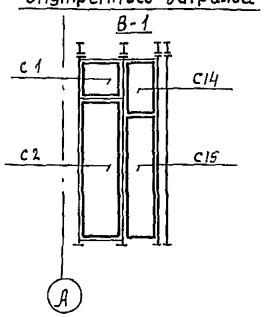

Схема остекления наружного витража В-1

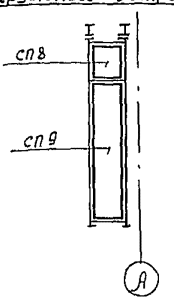

1. Общую спецификацию витражей см. лист 119
2. Монтаж конструкций производить согласно проекта производства работ, разрабатываемого по настоящим чертежам и указаниям серии 1.236.4-7/84

Привязан:				244-1-66.86 - АС3			
	Нач. АПМБ	Орлуд					
	Гл. инж.	Собенников					
	ГАП	Бельман		Спальный корпус на 250 мест для санаториев / стены кирпичные /	Стадия	Лист	Листов
	ГИП	Кудрявцева			Р	114	
	Провер.	Попков		Схемы остекления витражей В-1; В-2; В-3; В-4. / для t = -40°С /	ЦНИИЭП курортно-туристских зданий и комплексов		
	Разраб.	Озерская					
Инв №	Н. контр.	Новихова					

Формат А2

Витраж В-5

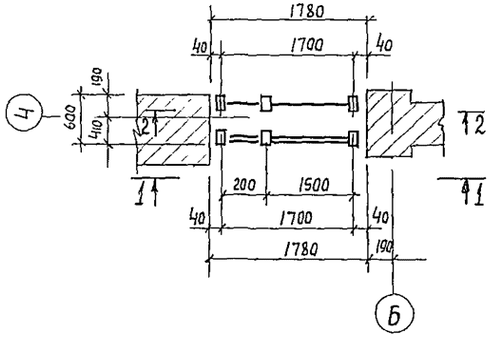

3 — 3

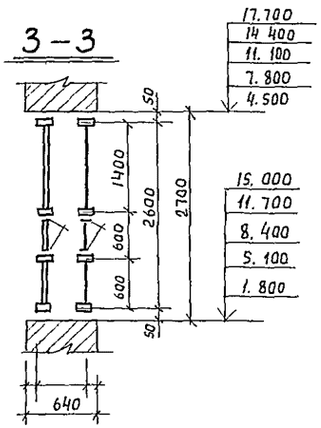

Витраж В-6

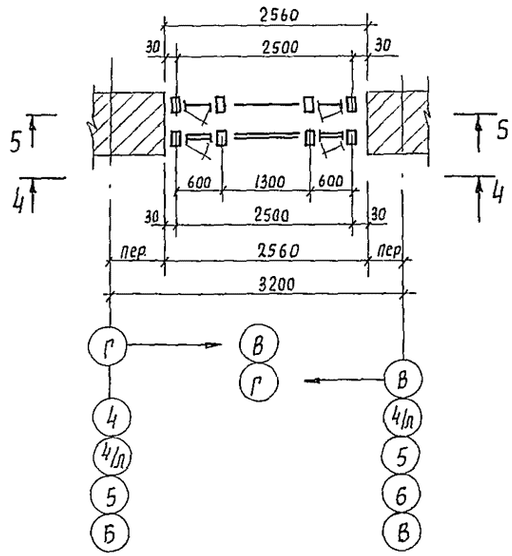

4 — 4

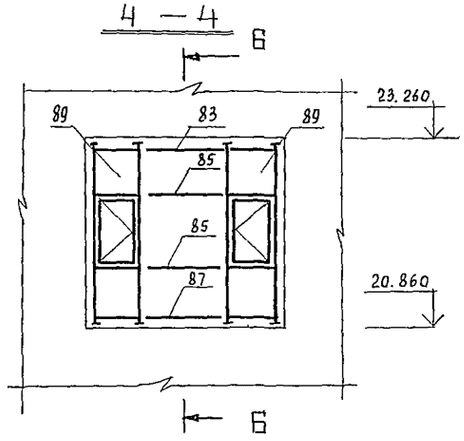

5 — 5

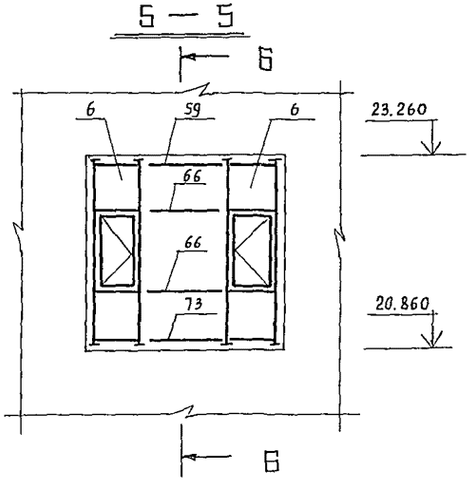

1 — 1

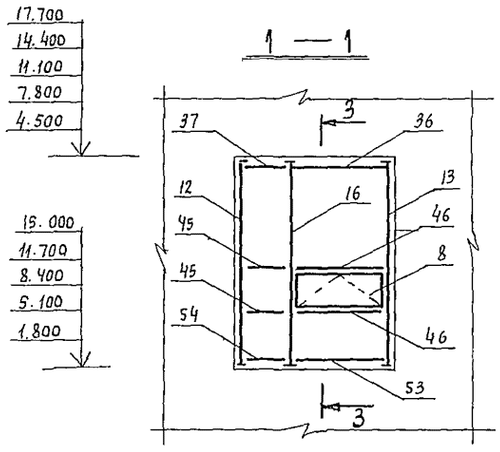

Схема остекления наружного витража В-5

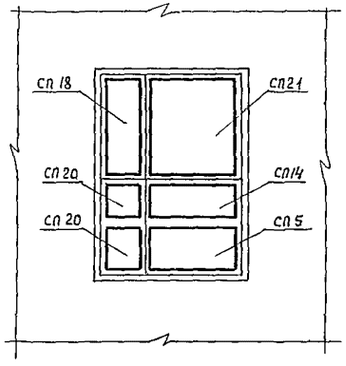

Б — Б

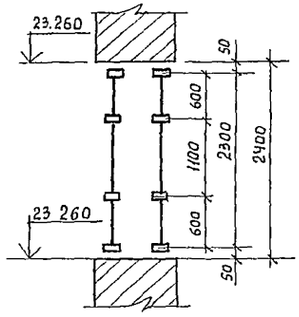

2 — 2

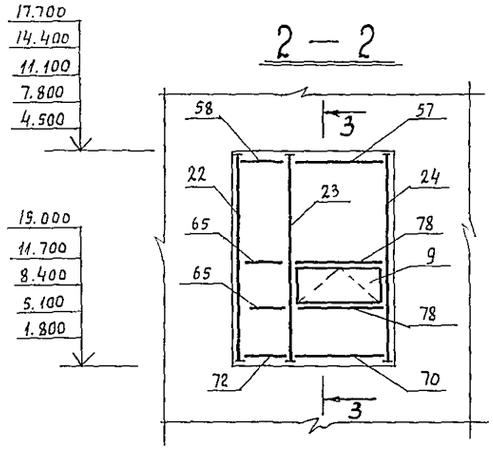

Схема остекления внутреннего витража В-5

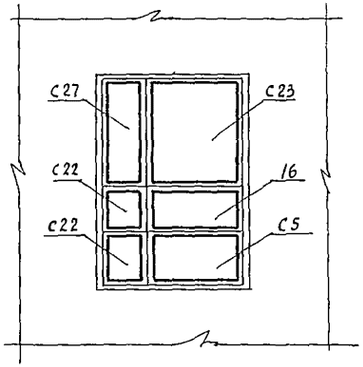

1. Общую спецификацию витражей см. лист 119
2. Схему остекления В-6 см. лист 116
3. Монтаж конструкций производить согласно проекта производства работ разрабатываемого по настоящим чертежам и указаниям серии 1.236.4-7/84

				244-1-66.86 – АС3			
Привязан		Нач.ЛОМ6	Орзул	Спальный корпус на 250 мест для санаториев (стены кирпичные)	Стадия	Лист	Листов
		Гл.инж.м.	Собенников		Р	115	
		ГАП	Бельман				
		ГИП	Кудрявцева	Схемы расположения элементов витражей В-5, В-6 (Для t=-40°С)	ЦНИИЭП курортно-туристских зданий и комплексов		
		Провер.	Попков				
		Разраб.	Попков				
Инв. №		Н.контр.	Новикова				

Формат А2

Схема остекления наружного витража В-6

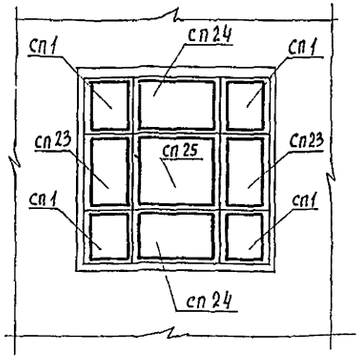

Витраж В-7

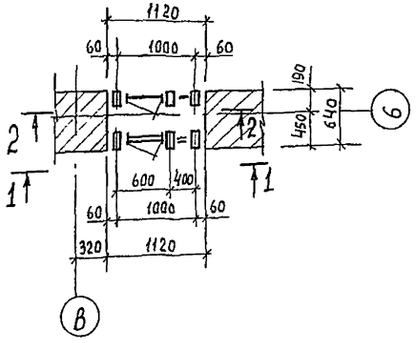

Схема остекления наружного витража В-7

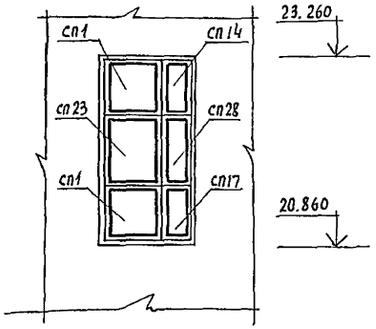

Витраж В-8

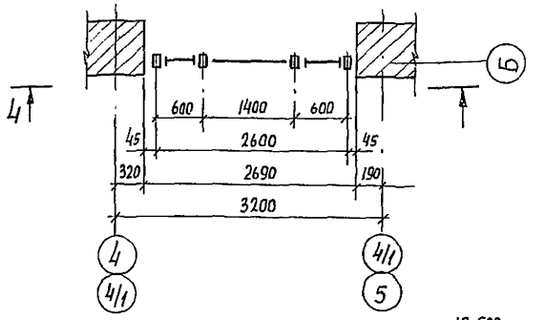

Схема остекления внутреннего витража В-6

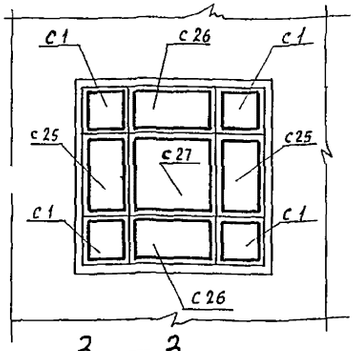

3 — 3

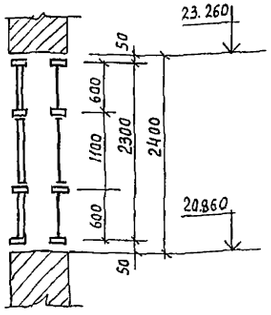

1 — 1

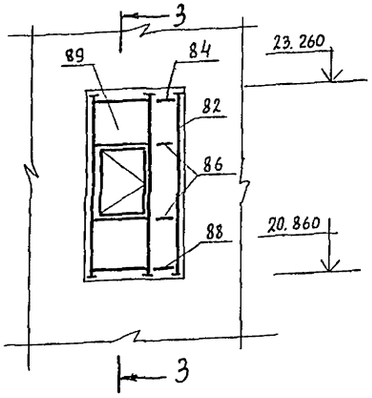

2 — 2

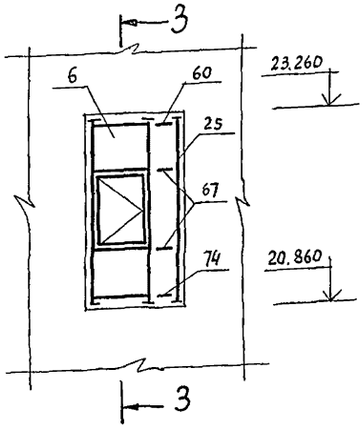

Схема остекления внутреннего витража В-7

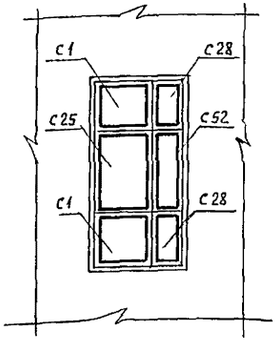

4 — 4

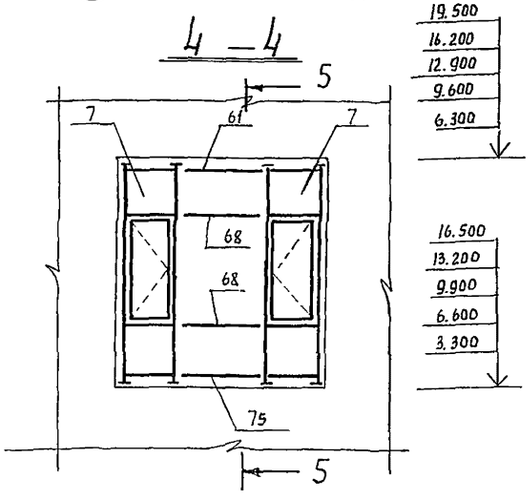

1. Общую спецификацию витражей смотри лист 119
2. Схему остекления В-8 см. лист 117
3. Монтаж конструкций производить согласно проекта производства работ, разрабатываемого по настоящим чертежам и указаниям серии 1.236.4-7/84
4. Сечение 5-5 смотри лист 122

Привязан			
Инв №			
Нач.АПМ6	Орзул		
Гл.инж.м	Собенников		
ГАП	Бельман		
ГИП	Кудрявцева		
Провер.	Попков		
Разраб.	Попков		
Н.контр	Новикова		

244-1-66.86 - АС3

Спальный корпус на 250 мест для санаториев. / Стены кирпичные /

Схема остекления витража В-6. Схемы расположения элементов витражей В-7, В-8 (Алма-Ата)

Стадия	Лист	Листов
Р	116	

ЦНИИЭП курортно-туристских зданий и комплексов

Формат А2

Схема остекления витража В-8

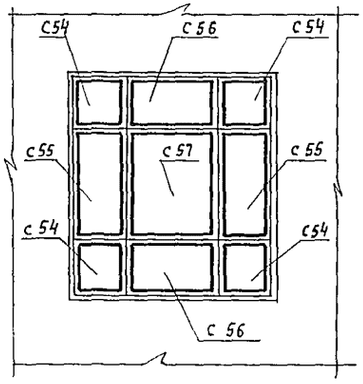

Схема остекления витража В-9

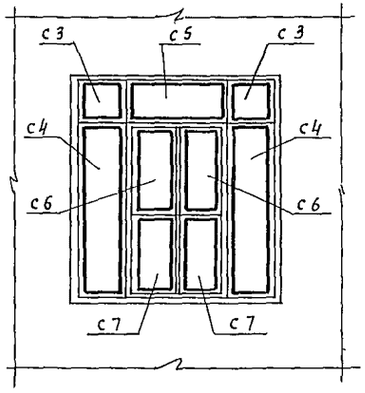

Витраж В-10

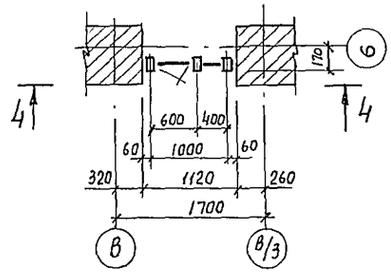

5 — 5

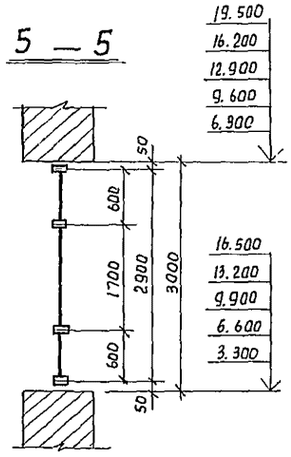

Витраж В-9

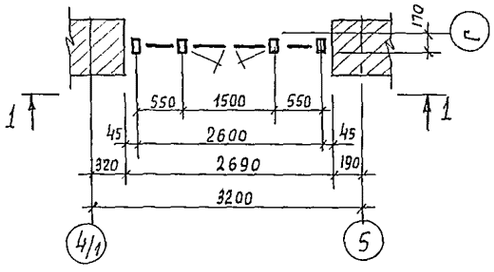

2 — 2

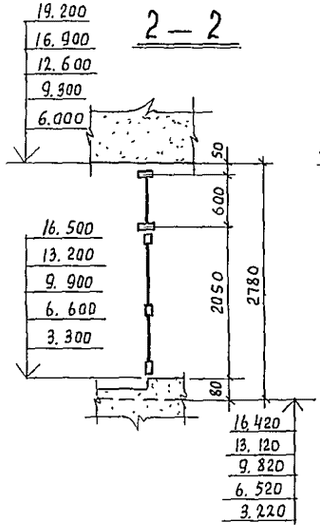

3 — 3

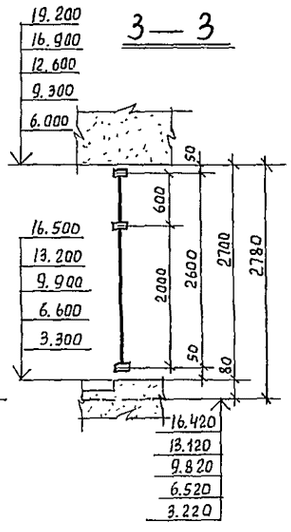

4 — 4

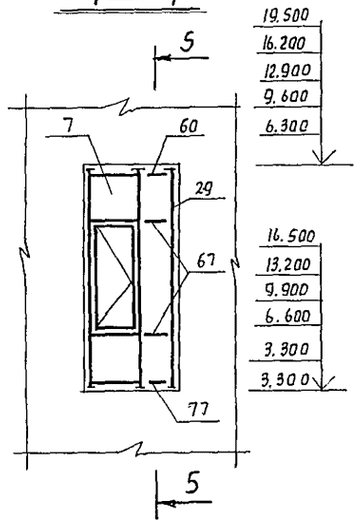

Схема остекления витража В-10

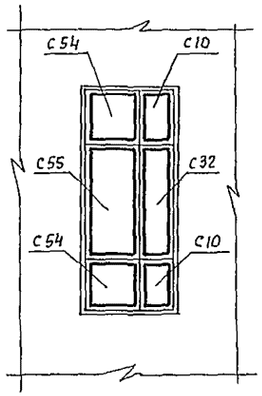

1 — 1

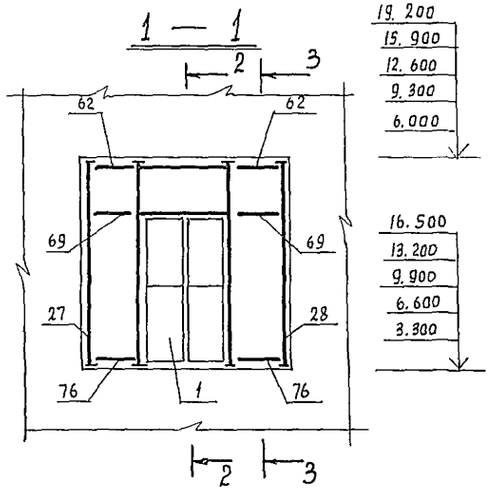

1. Общую спецификацию витражей см лист 119
2. Монтаж конструкций производить согласно проекта производства работ, разрабатываемого по настоящим чертежам и указаниям серии 1.236.4-7/84

				244-1-66.86 - АС3			
Нач.АПМБ	Орзул						
Гл инж.М	Собенников			Спальный корпус на 250 мест для санаториев /стены кирпичные/	Стадия	Лист	Листов
ГАП	Бельман				Р	117	
ГИП	Кудрявцева						
Провер.	Попков			Схема остекления витража В-8 Схемы расположения элементов витражей В-9, В-10 /Для t = -40°С/.	ЦНИИЭП курортно-туристских зданий и комплексов		
Разраб	Попков						
Н. контр	Новикова						

Привязан

Инв №

Формат А2

Витраж В-11

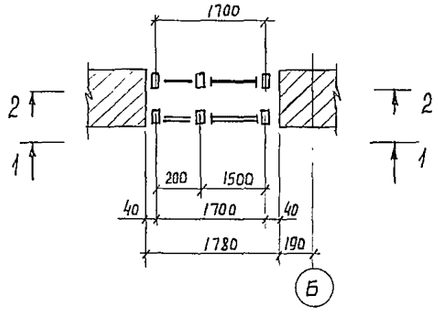

3 — 3

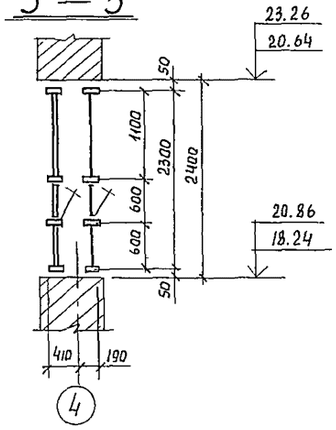

Витраж В-4

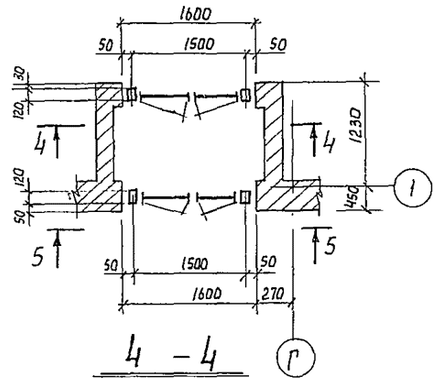

4 — 4

6 — 6

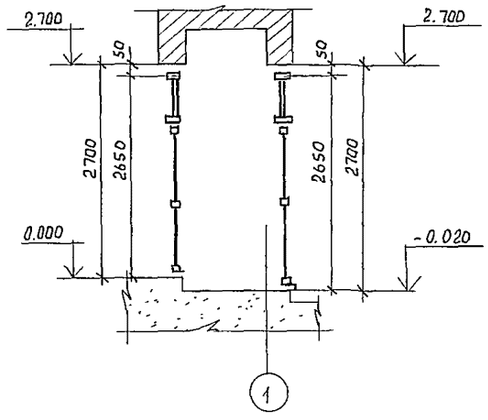

1 — 1

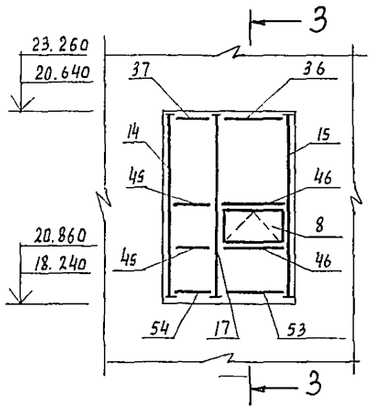

Схема остекления наружного витража В-11

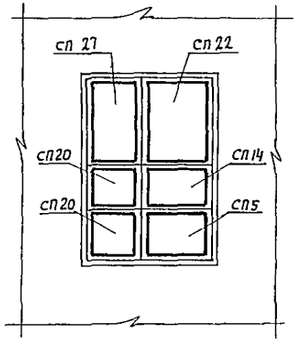

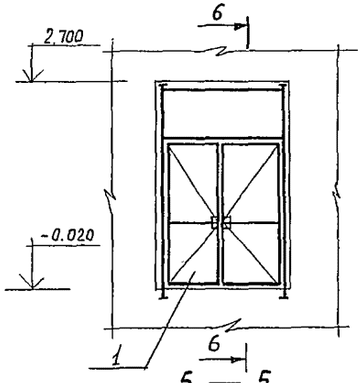

5 — 5

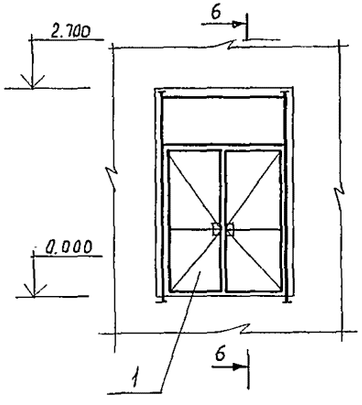

2 — 2

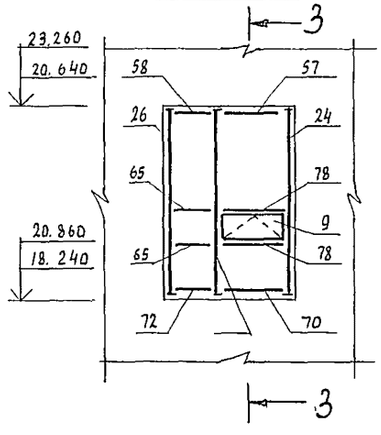

Схема остекления внутреннего витража В-11

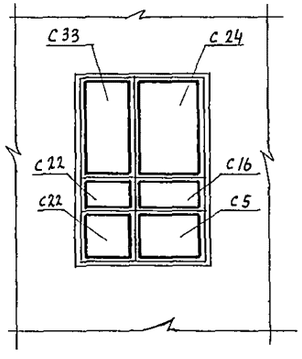

1. Общую спецификацию витражей см. лист 119
2. Монтаж конструкций производить согласно проекта производства работ, разрабатываемого по настоящим чертежам и указаниям серии 1.236.4-7/84
3. Схему остекления витража В-4 см. лист 114

				244-1-66.86 - АС3			
Привязан		Нач. АПМ 6	Орзул	Спальный корпус на 250 мест для санаториев. / Стены кирпичные /	Стадия	Лист	Листов
		ГИП АПМ	Собенников				
		ГАП	Бельман				
		ГИП	Кудрявцева		Р	118	
		Провер.	Попков	Схемы расположения элементов витражей В-4, В-11 /Для t = -40°С/	ЦНИИЭП курортно-туристских зданий и комплексов		
		Разраб.	Попков				
Инв №		Н.контр	Новикова				

Формат А2

Марка, поз	Обозначение	Наименование	Кол	Масса ед кг	Примечание
1	1.236.4-7/84.3-1КМ лист 14	Тамбур ТАН 27-15ПИ	10	70 50	
2	1.236.4-7/84.3-1КМ лист 14	ТАН 27-15 ВН	1	69 95	
3	1.236.4-7/84.3-1КМ лист 3	ТАМ 8,5-05Н	2	5 50	
4	1.236.4-7/84.3-1КМ лист 3	ТАМ 18-05Р	2	16.30	
5	1.236 4-7/84.3-1КМ лист 45	Рама ВАОЕ 27-06С	8	33.35	
6	1.236.4-7/84 1-1КМ лист 45	ВАОЕ 24-06С	14	30.40	
7	1.236.4-7/84.1-1КМ лист 45	ВАОЕ 30-06С	15	36.25	
8	1.236.4-7/84.1-1КМ лист 44	Фрамуга ФПЛ 06-15	15	7.15	
9	1.236.4-7/84.1-1 КМ лист 43	ФОЕ 06-15К	15	7.65	
10	1.236.4-7/84.1-1КМ лист 14	Стойка СВПЛ 27-03	12	9.95	
11	1.236.4-7/84.1-1КМ лист 15	СВПЛ 27-30	12	9.95	
12	1.236.4-7/84.1-1КМ лист 14	СВПЛ 27-02	5	9.80	
13	1.236.4-7/84.1-1КМ лист 15	СВПЛ 27-20	5	9.80	
14	1.236.4-7/84.1-1 КМ лист 14	СВПЛ 24-02	2	8.90	
15	1.236.4-7/84.1-1КМ лист 15	СВПЛ 24-20	2	8.90	
16	1.236 4-7/84.1-1КМ лист 13	СВПЛ 27-33	8	11.45	
17	1.236.4-7/84.1-1КМ лист 13	СВПЛ 24-33	2	10.40	
18	1.236.4-7/84.1-1КМ лист 16	СВПЛ 27-33фл	8	11.25	
19	1.236.4-7/84 1-1КМ лист 31	СВПЛ 27-33ФЛ	8	11.25	
20	1.236.4-7/84.1-1КМ лист 28	СВОЕ 27-33ФПК	4	9.70	
21	1.236 4-7/84.1-1КМ лист 28	СВОЕ 27-33ФЛК	4	9.70	
22	1.236.4-7/84.1-1КМ лист 30	СРОД 27-04	5	8.25	
23	1.236.4-7/84.1-1КМ лист 30	СРОД 27-44ФПК	5	9.80	
24	1.236.4-7/84.1-1КМ лист 30	СРОД 27-40	5	8.25	
25	1.236.4-7/84.1-1КМ лист 28	СВОЕ 24-40	1	7.45	
26	1.236 4-7/84.1-1 КМ лист 27	СВОЕ 24-04	2	7.45	
27	1.236.4-7/84.1-1 КМ лист 28	СВОЕ 27-30	5	8.15	
28	1.236.4-7/84.1-1КМ лист 27	СВОЕ 27-03	5	8.15	
29	1.236.4-7/84.1-1КМ лист 30	СРОД 30-40	5	9.11	
30	1.236.4-7/84.1-1КМ лист 37	Ригель РВПИ-06	13	1.83	
31*	1.236.4-7/84.1-1КМ лист 37	РВПИ-06	2	1.83	
32	1.236 4-7/84.1-1 КМ лист 37	РВПИ-05	4	1.52	
33	1.236.4-7/84.1-1КМ лист 37	РВПИ-01	2	1.22	
34	1.236.4-7/84.1-1 КМ лист 37	РВПИ-22	1	6.71	
35	1.236.4-7/84.1-1 КМ лист 37	РВПИ-16	2	4.88	
36	1.236.4-7/84.1-1 КМ лист 37	РВПИ-15	9	4.57	
37	1.236.4-7/84.1-1 КМ лист 37	РВПИ-04	7	1.22	

Марка, поз.	Обозначение	Наименование	Кол	Масса ед. кг	Примечание
38	1.236 4-7/84.1 -1КМ лист 34	Ригель РВПИ-15Ф	8	4.80	
39	1.236.4-7/84 1 -1КМ лист 37	РСПИ-06	13	1.78	
40*	1.236.4-7/84.1-1КМ лист 37	РСПИ-06	2	1.78	
41	1.236.4-7/84.1-1КМ лист 37	РСПИ-04	2	1.19	
42	1.236.4-7/84.1-1КМ лист 37	РСПИ-22	1	6.53	
43	1.236.4-7/84.1-1КМ лист 37	РСПИ-16	2	4.75	
44	1.236.4-7/84.1-1КМ лист 37	РСПИ-15	2	4.45	
45*	1.236.4-7/84.1-1КМ лист 37	РСПИ-04	14	1.19	
46	1.236.4-7/84.1-1КМ лист 37	РСПИ-15Ф	22	4.45	
47	1.236.4-7/84.1 -1КМ лист 37	РСПИ-05	4	1.49	
48	1.236.4-7/84.1 -1КМ лист 37	РИПИ-06	12	1.83	
49*	1.236.4-7/84.1-1КМ лист 37	РИПИ-06	2	1.83	
50	1.236.4-7/84.1 -1КМ лист 37	РИПИ-05	4	1.52	
51	1.236.4-7/84.1-1КМ лист 37	РИПИ-04	2	1.22	
52	1 236.4-7/84.1 -1КМ лист 37	РИПИ-22	1	6.71	
53	1.236.4-7/84.1-1КМ лист 37	РИПИ-15	17	4.57	
54	1.236.4-7/84.1-1КМ лист 37	РИПИ-04	7	1.22	
55	1.236.4-7/84.1-1КМ лист 37	РИПИ-16	2	4.88	
56	1.236.4-7/84.1-1КМ лист 40	РВОЕ-16	2	4.16	
57	1.236.4-7/84.1-1КМ лист 40	РВОЕ-15	9	3.90	
58*	1.236.4-7/84.1-1КМ лист 40	РВОЕ-04	7	1.09	
59	1.236.4-7/84.1-1КМ лист 40	РВОЕ-13	6	3.38	
60	1.236.4-7/84.1-1КМ лист 40	РВОЕ-04	7	1.04	
61	1.236.4-7/84.1-1КМ лист 40	РВОЕ-14	4	3.64	
62*	1.236.4-7/84.1-1КМ лист 40	РВОЕ-06	10	1.56	
63	1.236.4-7/84.1-1КМ лист 41	РСОЕ-16	2	5.01	
64	1.236.4-7/84.1-1КМ лист 41	РСОЕ-15	2	4.69	
65*	1.236.4-7/84.1-1КМ лист 41	РСОЕ-04	14	1.25	
66	1.236.4-7/84.1-1КМ лист 41	РСОЕ-13	12	4.07	
67	1.236.4-7/84.1-1КМ лист 41	РСОЕ-04	12	1.25	
68	1.236.4-7/84.1-1КМ лист 41	РСОЕ-14	10	4.38	
69*	1.236.4-7/84.1-1КМ лист 41	РСОЕ-06	10	1.88	
70	1.236.4-7/84.1-1КМ лист 41	РНОЕ-15	17	3.90	
71	1.236.4-7/84.1-1КМ лист 41	РНОЕ-16	2	4.16	
72	1.236.4-7/84.1-1КМ лист 41	РНОЕ-04	7	1.04	
73	1.236.4-7/84.1-1КМ лист 41	РНОЕ-13	6	3.38	
74	1.236.4-7/84.1-1КМ лист 41	РНОЕ-04	1	1.04	

Марка, поз.	Обозначение	Наименование	Кол	Масса ед.кг	Примечание
75	1.236.4-7/84.1 -1КМ лист 41	Ригель РНОЕ-14	5	3.64	
76*	1.236.4-7/84.1-1КМ лист 41	РНОЕ-06	10	1.56	
77	1.236.4-7/84.1-1КМ лист 41	РНОЕ-04	5	1.04	
78	1.236.4-7/84.1-1КМ лист 42	РСОЕ-15Ф	32	4.65	
79	1.236.4-7/84.1-1КМ лист 40	Ригель РВОЕ-15ФК	8	3.75	
80	1.236.4-7/84.1-1КМ лист 31	Стойка СВОЕ 27-33ФЛ	4	9.65	
81	1.236.4-7/84.1-1КМ лист 31	СВОЕ 27-33ФП	4	9.65	
82	1.236.4-7/84.1-1КМ лист 28	СВПЕ 24-30	1	7.35	
83	1.236.4-7/84.1-1КМ лист 59	РВПЕ-13	6	3,28	
84	1.236.4-7/84.1-1КМ лист 60	РВПЕ-04	1	1,01	
85	1.236.4-7/84.1-1КМ лист 59	РСПЕ-13	12	4,57	
86	1.236.4-7/84.1-1КМ лист 60	РСПЕ-04	2	1,22	
87	1.236 4-7/84.1-1КМ лист 73	РНПЕ-13	6	3,28	
88	1.236.4-7/84.1-1КМ лист 74	РНПЕ-04	2	1,01	
89	1.236.4-7/84.1-1КМ лист 45	Рама ВАПЕ 24-06С	12	30,40	
90	1.236.4-7/84.1-1КМ лист 52	Нащельник НЛ-27	212	1.23	
91	1.236.4-7/84.1-1 КМ лист 52	НЛ-24	75	1.10	
92	1.236.4-7/84.1-1КМ лист 52	НЛ-30	115	1,37	
93	1.236.4-7/84.1-1КМ лист 52	НЛ-36	29	1.64	
94	1.236.4-7/84.1-1КМ лист 52	Слив СЛ-30	14	1.68	
95	1.236.4-7/84.1-1 КМ лист 52	СЛ-40	4	2.24	
96	1.236.4-7/84.1-1КМ лист 52	Штапик ШП-06	58	0,14	
97	1.236.4-7/84.1-1КМ лист 52	ШП-20	58	0,46	
98	1.236.4-7/84.1-1КМ лист 56	Вкладыш Ц-02	85	0,07	
99	1.236.4-7/84.1-1КМ лист 56	Пружина П-01	2800	0,02	
100		Нормаль ПС2-197	0,62		кг
101		Нормаль ПВ 1364			
102		Гернит ф40 ГОСТ 19177-81	1200		п. м.
103		Мастика герметизи-			
		рующая ГОСТ 14791-79	120		кг

* Размер длины марки уточняется по рабочим чертежам.

Привязан

Инв. №

244-1-66.86 – АС3

Нач АПМ-4	Орзул		
Гл инж м.	Собенников		
ГАП	Бельман		
ГИП	Кудрявцева		
Проверил	Попков		
Разраб	Озерская		
Н. контр	Новикова		

Спальный корпус на 250 мест для санаторцев /стены кирпичные/

Стадия	Лист	Листов
Р	119	

Выборка материалов /для t=-40°С/

ЦНИИЭП курортно-туристских зданий и комплексов

Копировал

Формат А2

I

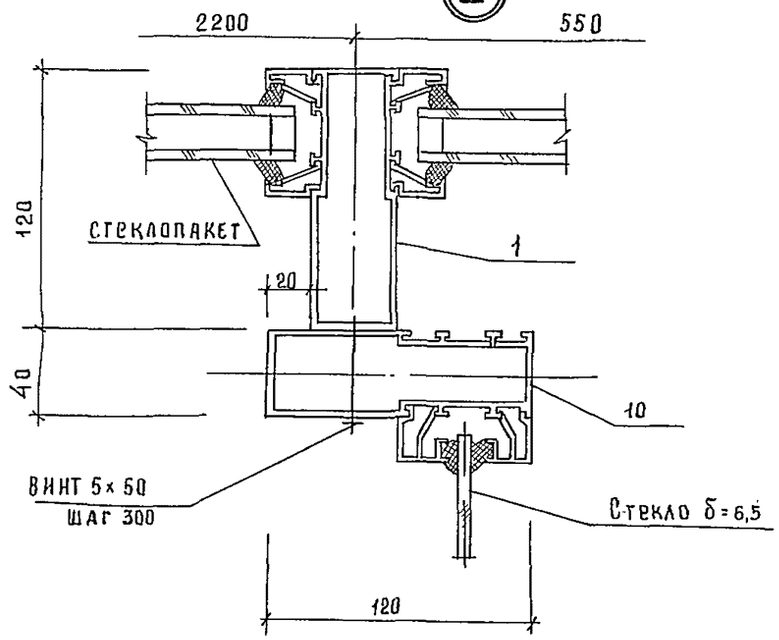

II

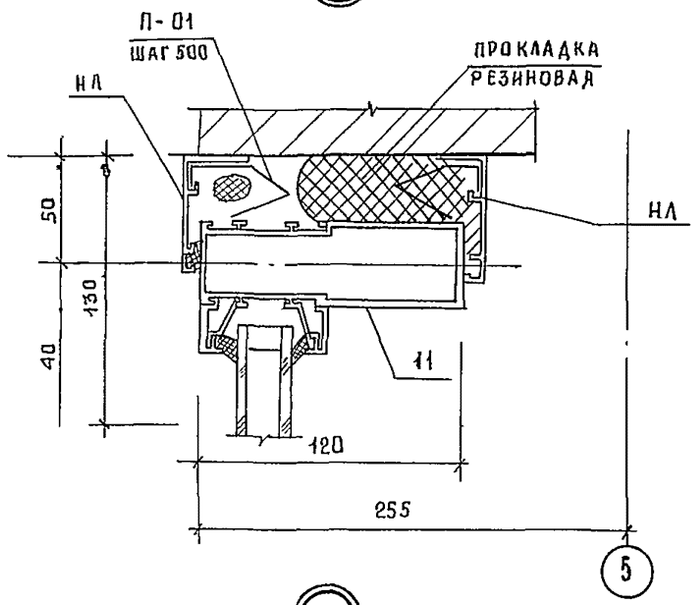

III

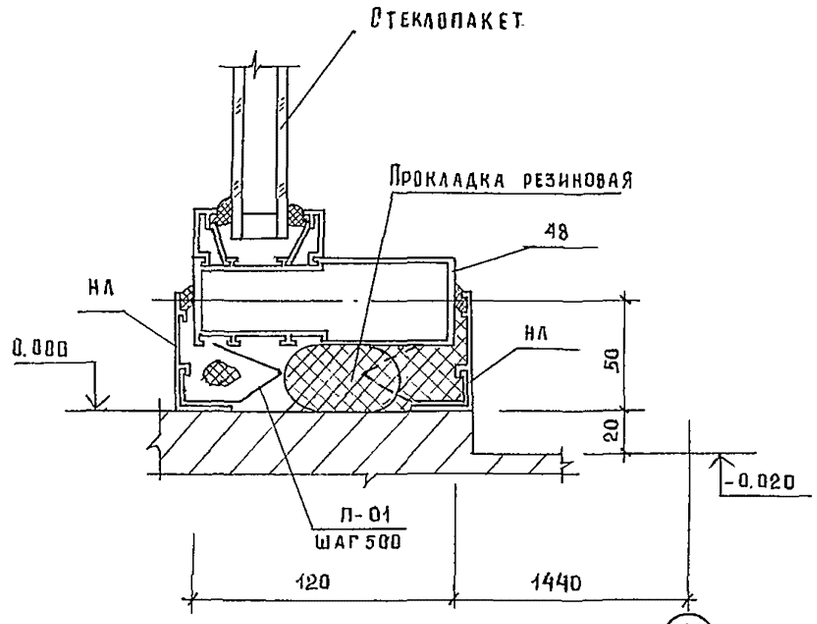

IV

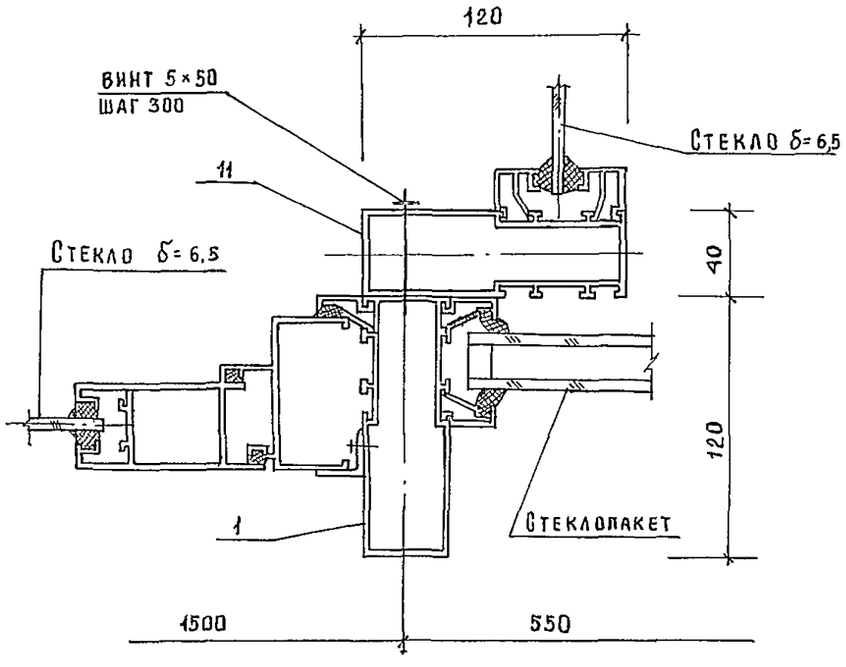

V

/только для отм. -0.110/

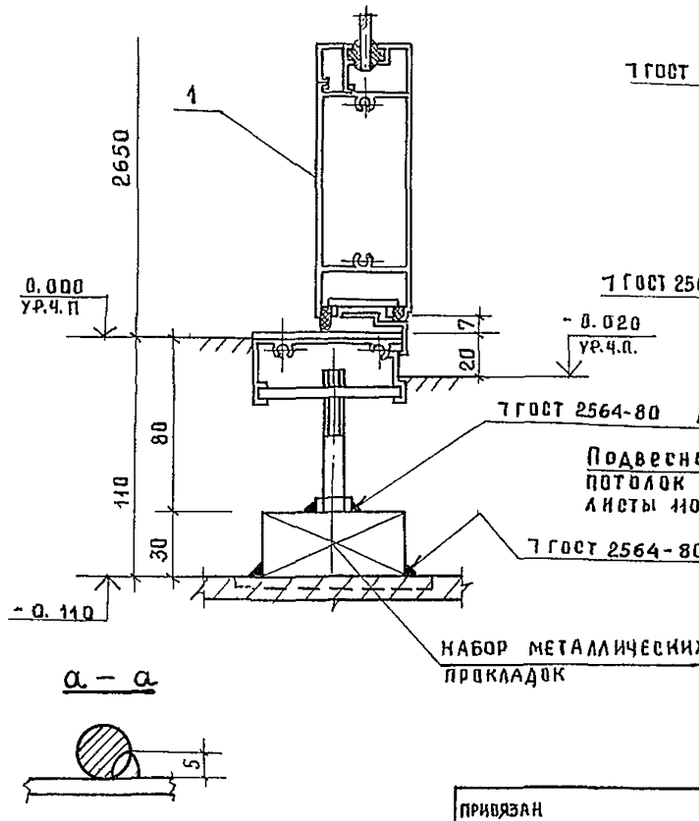

а – а

VI

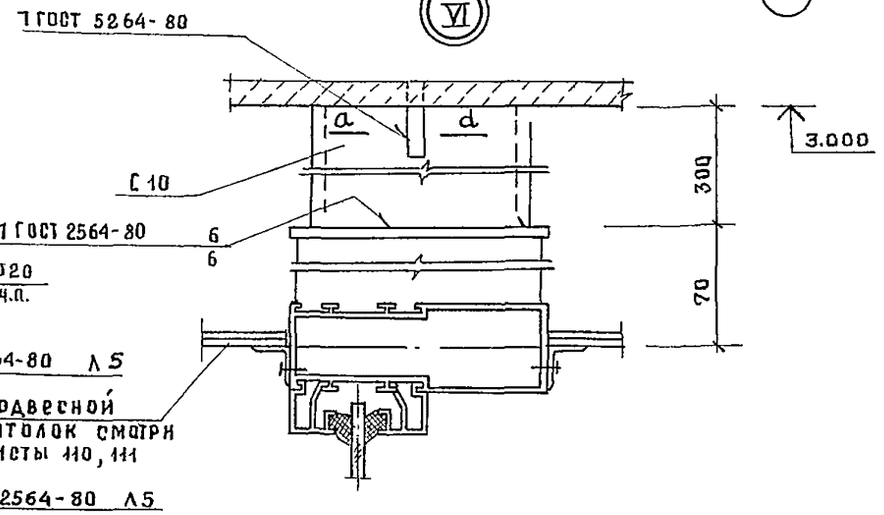

244-1-66.86 – АС3

Начальник	Орзул		
Гл. инж. м	Собенников		
ГАП	Бельман		
ГИП	Кудрявцева		
Проверил	Попков		
Разраб.	Озерская		
Н. контр.	Новикова		

Привязан

Инв №

Спальный корпус на 250 мест для санаториев /Стены кирпичные/

Стадия	Лист	Листов
Р	120	

Узлы I.....VI /для t = -40°C/

ЦНИИЭП курортно-туристских зданий и комплексов

VII

Закладная деталь существующая

ГОСТ 2564-80

3.000

НЛ

70

Винт 5×20

Шуруп 1-5×20 ГОСТ

∟ 50×50×4 ℓ=50 мм

ГОСТ 2564 Л 6

Утеплитель

ПВ-1364 см. подвесной потолок

300

∟ 50×50×4 ℓ=50 мм

ГОСТ 2564-8 Л 6

∟ 10

70

Брус 50×50

ГОСТ-2564-80

6

2.880

70

180

∟50×50×4 ℓ=50

∟10

50

НЛ

ПО2-97

Подвесной потолок смотри листы

Винт 5×20

70

120 1440 1100 120

А

VIII

600 500

120

40

1.6

Стеклопакет

ПО2-97

Винт 5×20 шаг 300 мм

10

25 10

Стекло б=6.5

а—а

6

244-1-66.86 - АС3

Привязан				Нач. АПИ-6	Орзул		
				Гл. инж. м.	Собенников		Спальный корпус на 250 мест для санаториев (стены кирпичные)
				ГАП	Бельман		
				ГИП	Кудрявцева		
				Проверил	Попков		Узлы VII, VIII (для t: -40°С)
				Разраб.	Озерская		
Инв. №				Н. контр.	Новикова		

Стадия	Лист	Листов
Р	121	

ЦНИИЭП курортно-туристских зданий и комплексов

Копировал

Формат А2

Марка, поз.	Обозначение	Наименование	Кол	Масса ед. кг	Примечание
		Стекло толщиной 6.5			
		ГОСТ 7380-77			
С 1		550 × 550	61		
С 2		550 × 1950	10		
С 5		550 × 1450	20		
С 6		937 × 523	11		
С 7		744 × 523	11		
С 10 *		350 × 550	10		
С 14		770 × 420	2		
С 17		1550 × 550	2		
С 18		1450 × 1950	10		
С 19		1550 × 1950	2		
С 21		1450 × 150	5		
С 22		550 × 150	14		
С 23		1450 × 1350	5		
С 24		1450 × 1050	2		
С 26		1250 × 550	12		
С 27		1250 × 1050	6		
С 28		350 × 550	2		
С 30		1350 × 550	15		
С 31		1350 × 1650	5		
С 32*		850 × 1650	5		
С 33		1050 × 150	2		
С 52		350 × 1050	1		
		Стекло армированное			
		толщ. 6.5 ГОСТ 7481-78			
С 15		1660 × 360	2		
С 16		460 × 1360	15		
С 20		1260 × 1360	4		
С 25		460 × 960	13		

Марка, поз.	Обозначение	Наименование	Кол	Масса ед. кг	Примечание
С 29		1350 × 550	5		
С 54		550 × 550	30		
С 55		1350 × 550	15		
С 56		1350 × 550	5		
С 57		1350 × 1650	5		
		Стекло витринное толщ. 6.5			
		ГОСТ 24866-81			
СП 1		550 × 550	40		
СП 2		550 × 1950	10		
СП 3		550 × 500	2		
СП 4		500 × 1950	2		
СП 5		550 × 1450	9		
СП 6		450 × 550	4		
СП 7		450 × 1950	4		
СП 8		350 × 550	2		
СП 9		350 × 1950	2		
СП 10		2150 × 550	1		
СП 11		2150 × 1950	1		
СП 14		460 × 1360	15		
СП 15		1550 × 550	2		
СП 16		1450 × 1950	10		
СП 17		1550 × 1950	2		
СП 18		1450 × 150	5		
СП 20		550 × 150	14		
СП 21		1450 × 1350	5		
СП 22		1450 × 1050	2		
СП 23		460 × 960	13		
СП 24		1250 × 550	12		
СП 25		1250 × 1050	6		
СП 26		350 × 550	2		
СП 27		1050 × 150	2		
СП 28		350 × 1050	1		

* Стекло толщ. 4 ГОСТ 111-78

244-1-66.86 - АС 3

Нач. АПМ-6	Орзул	
Гл. инж. м	Собенников	
ГАП	Бельман	
ГИП	Кудрявцева	
Проверил	Попков	
Разраб.	Озерская	
Н. контр	Новикова	

Привязан

Инв. №

Спальный корпус на 250 мест для санаториев (стены кирпичные)

Стадия	Лист	Листов
Р	122	

Выборка материалов (для t = -40°С)

ЦНИИЭП курортно-туристских зданий и комплексов

Копировал

Формат А2

ЛМ-1

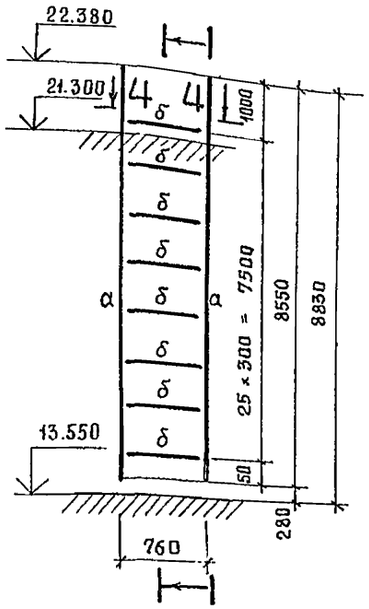

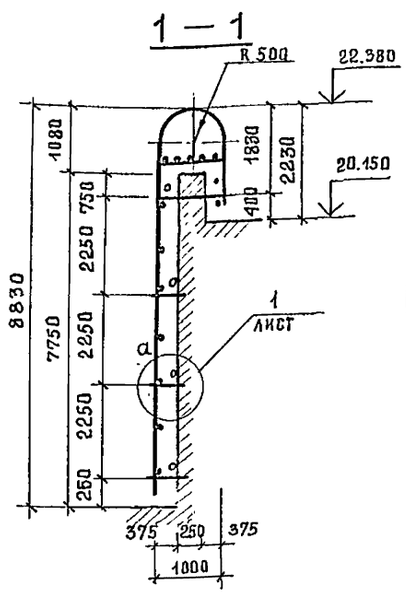

ЛМ-2

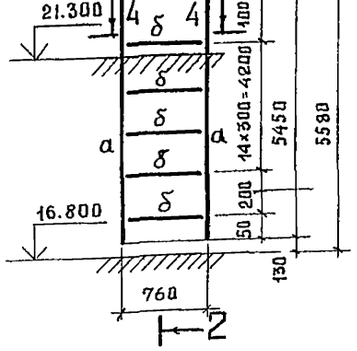

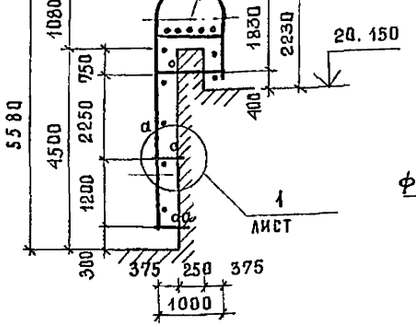

ЛМ-3

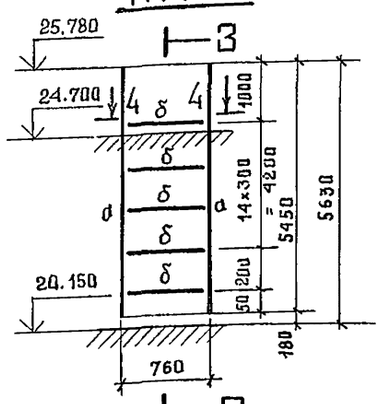

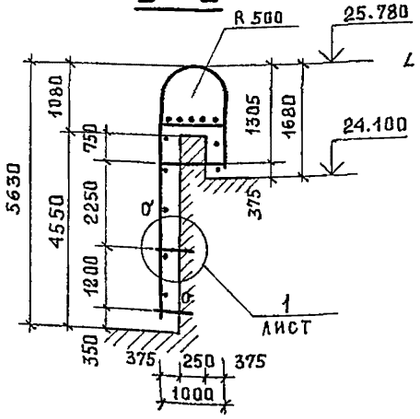

4 — 4

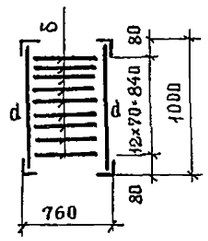

Деталь А

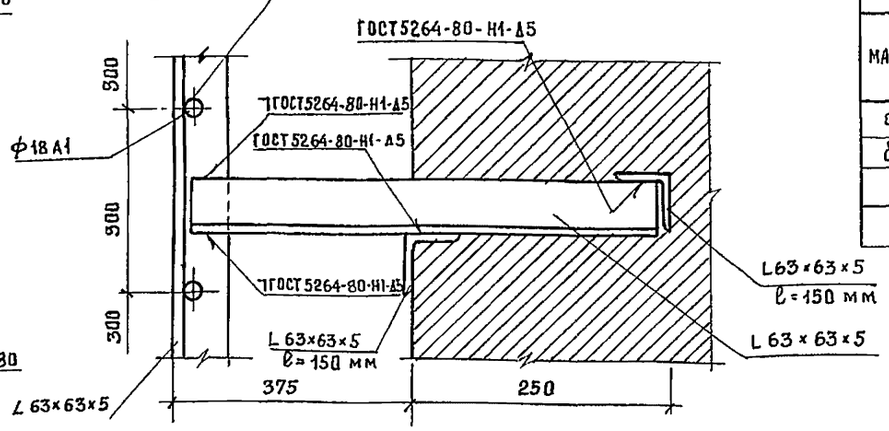

Деталь А

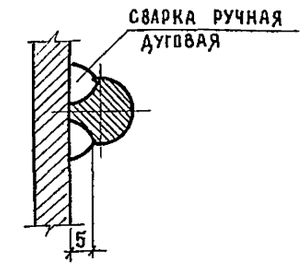

Техническая спецификация стали

Вид профиля и ГОСТ, ТУ	Марка металла и ГОСТ	Обозначение и размер профиля в мм	NN п/п	Код: марка металла	Код: профиль	Код: размер профиля	Кол-во /шт/	Длина в мм	Масса металла по элементам конструкции (т): лестницы	Масса металла по элементам конструкции (т): код элемента конст	Общая масса (т)	Масса потребности в металле по кварталам (заполняется изготовителем) (т): I	II	III	IV	Заполняется в Ц
1	2	3	4	5	6	7	8	9								
Уголок равнополочный ГОСТ 8509-72	ВСт3кп2 ТИ-14-1-30 23-80 (для t=-30°С)	L 63×63×5	1								0,6					
Арматура ф18 А1 ГОСТ 3781-82	ВСт3сп5 ТУ-14-1-3023-80 (для t=-40°С)	ф 18 А1	2								0,2					
											Итого 0,8 т					

Техническая спецификация стали

Наименование конструкций по номенклатуре прейскуранта 01-09	Позиция по прейскуранту 01-09	N п/п	Код конструкции	Масса конструкций (т): Всего стали повышенной и высокой прочн.	По видам профилей стали: балки и швеллеры	крупносортная сталь	среднесортная сталь	мелкосортная сталь	толстолистовая сталь	универс. сталь	тонколистовая сталь	гнутые гнутосварные профили	трубы	прочие	Всего	Кол-во шт	Серия типовая конструкция
1	2	3	4	5	6	7	8	9	10	11	12	13	14	15	16	17	18
Лестницы						0,6		0,2							0,8		

Ведомость элементов

Марка	Сечение: эскиз	поз	состав	Опорные усилия: M т·см	N т·с	Q т·с	Группа конструк.	Марка металла	Примечание
а	L		L 63×63×5					ВСт3кп2 ТУ 14-1-3023-80 (д/t=-30° ВСт3сп5 ТУ 14-1-3023-80 для t=-40°С	
б	О		ф 18 А1						

Маркировку лестниц см. листы 14, 15, 16, 40

Сварные швы выполнять в среде углекислого газа по ГОСТ 14771-76

Сварку на монтаже осуществлять по ГОСТ 5264-80

Покрытие: грунтовка ГФ-021 ТУ 6-10-1642-77, V 6/1 для t=-30°С

грунтовка ГФ-0-017 ОСТ 6-10-428-79, V 6/1 для t=-40°С

эмаль ПФ-183, серая ГОСТ 926-82 V 6/1 два слоя

Изготовить

№ п/п	Марка	Кол-во шт	Примеч.
1	ЛМ-1	2	
2	ЛМ-2	1	
3	ЛМ-3	1	

Привязан

Инв. №

Нач. АПМ-б	Орзул	
Гл. инж. м.	Собенников	
ГАП	Брыман	
ГИП	Кудрявцева	
Проверил	Полков	
Разраб	Полков	
Н. контр.	Новикова	

244-1-66.86 – АСЗ

Спальный корпус на 250 мест для санаториев /стены кирпичные/

Лестницы ЛМ-1, ЛМ-2, ЛМ-3

Стадия	Лист	Листов
Р	123	

ЦНИИЭП курортно-туристских зданий и комплексов

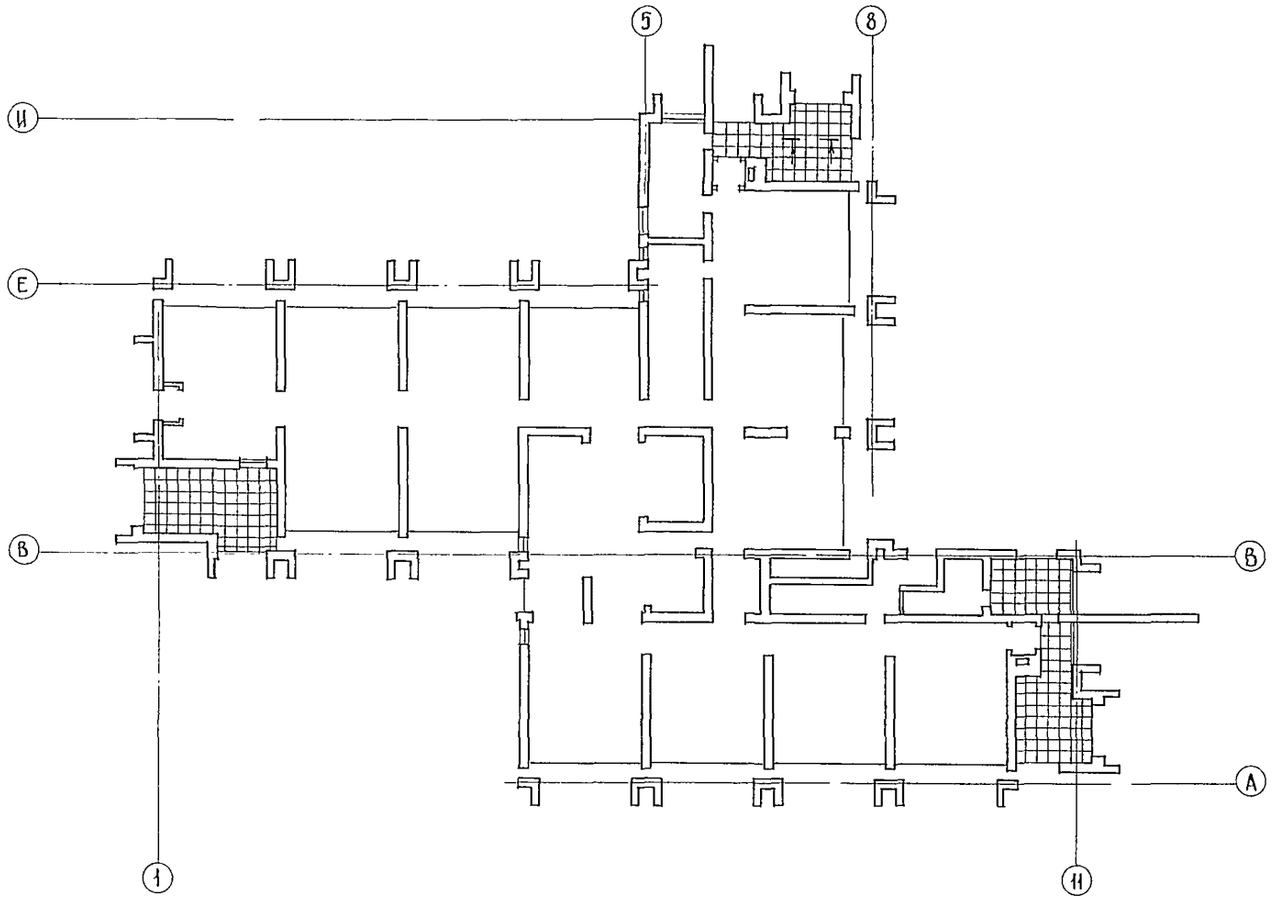

Спецификация элементов подвесных потолков

Марка поз.	Обозначение	Наименование	Кол.	Масса ед. кг	Примечание
	1.245.4-5.1-8КМ-1	ПО 06-06 / АД31Т5 ГОСТ 22233-83	138,2		кг
	1.245.4-5.1-8КМ-2	ЭП-30 / АД31Т5 ГОСТ 22233-83	9,0		кг
	1.245.4-5.1-8КМ-3	СП-74	5,3		кг
	1.245.4-5.1-8КМ-3	СЩ-30	1,6		кг
	1.245.4-5.1-8КМ-3	СХ-43	0,7		кг
	1.245.4-5.1-8КМ-3	ХМ-21	0,4		кг
	1.245.4-5.1-8КМ-3	Кп-350	4,3		кг
	1.245.4-5.1-8КМ-3	Кр-350			
	1.245.4-5.1-8КМ-3	ТРУБА 20×1,4×6000 ГОСТ 10707-80 / Г10 ГОСТ 8733-74*	76,7		кг
	1.245.4-5.1-8КМ-3	ВИНТ В1.М6-8g×14.56 019 ГОСТ 17473-80*	0,05		кг
	1.245.4-5.1-8КМ-3	ГАЙКА М6-6Н.5.019 ГОСТ 5915-70*	0,03		кг
	1.245.4-5.1-8КМ-3	ШАЙБА 6.02.019 ГОСТ 11371-78*	0,02		кг
	1.245.4-5.1-8КМ-3	ДЮБЕЛЬ-ГВОЗДЬ 4,5×40 ТУ 14-4-1231-83	0,18		кг
	1.245.4-5.1-8КМ-4	СТЕКЛОТКАНЬ Э-01 ГОСТ 10354-82	8,2		кг
	1.245.4-5.1-8КМ-4	ПЛИТЫ ТЕПЛОИЗОЛЯЦИОННЫЕ ИЗ МИНЕРАЛЬНОЙ ВАТЫ НА СИНТЕТИЧЕСКОМ СВЯЗУЮЩЕМ П125-1000.1000.50 ГОСТ 9573-82	266,3		кг
		ПОЛИМЕРНАЯ ПЛЕНКА ГОСТ 10435-83	156,3		м²

а — а

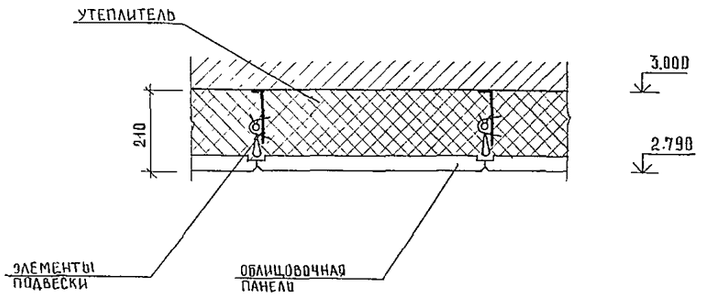

ПОДВЕСНЫЕ ПОТОЛКИ ВЫПОЛНИТЬ ПО СЕРИИ 1.245.4-5.

НАЧ.АПМБ	ОРЗУЛ		244-1-66.86 - АС3	
Гл.инж.АПМ	СОБЕННИКОВ		СПАЛЬНЫЙ КОРПУС НА 250 МЕСТ ДЛЯ САНАТОРИЕВ / СТЕНЫ КИРПИЧНЫЕ /	СТАДИЯ: Р; ЛИСТ: 124; ЛИСТОВ:
ГАП	БЕЛЬМАН			
ГИП.	КУДРЯВЦЕВА			
Рук.гр.арх.	ПЕХТЕР		ПОДВЕСНЫЕ ПОТОЛКИ	ЦНИИЭП КУРОРТНО-ТУРИСТСКИХ ЗДАНИЙ И КОМПЛЕКСОВ
РАЗРАБ.	ВОРОБЬЕВА			
Н.КОНТР	НОВИКОВА			

ПРИВЯЗАН

ИНВ №

КОПИР ЮДАКОВА Юдг

ФОРМАТ А 2

Вш 7

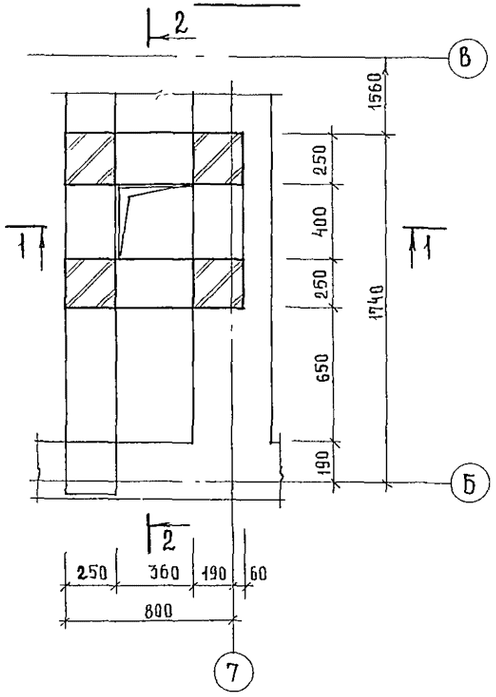

1—1

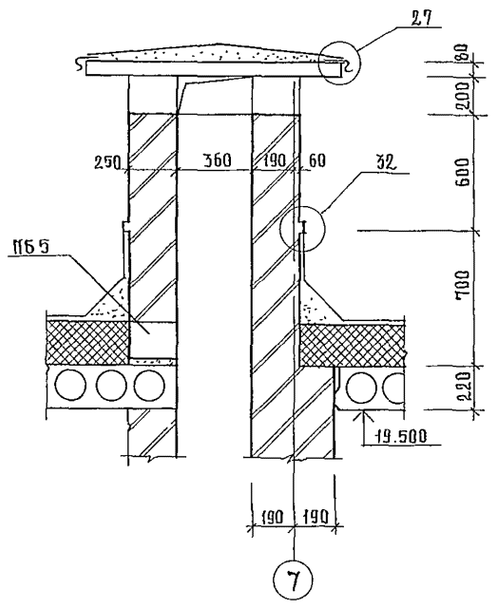

2—2

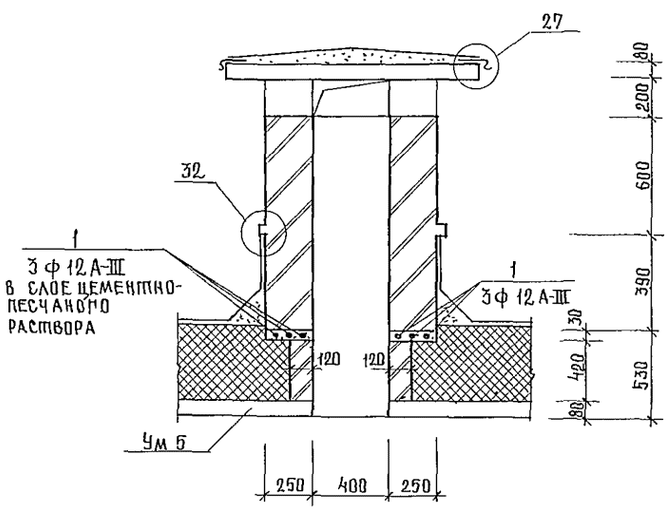

Схема расположения элементов покрытия Вш 7

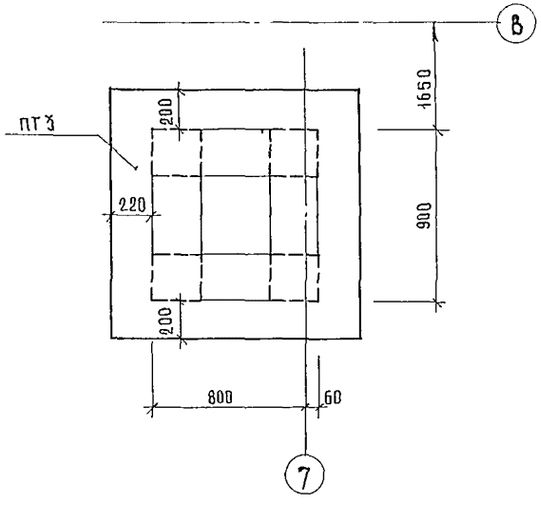

1. Спецификацию элементов вентшахты Вш 7 см. лист 99.
2. Узлы 27, 34 даны по серии 2.260-1 вып. 3

				244-1-66.86 – АС 3			
			Нач. АПМ Б	Орзул			
Привязан			ГИП Инжалм	Собенников	Спальный корпус на 250 мест для санаториев / стены кирпичные	Стадия	Лист 125	Листов
			ГАП	Бельман				
			ГИП	Кудрявцева				
			Рук. мр ик.	Иванова	Вентшахта Вш 7	ЦНИИЭП курортно-туристских зданий и комплексов		
Инв. №			Разраб.	Павлова				
			Н. контр.	Новикова				

Копир Юдакова

Формат А2

ВЕДОМОСТЬ РАБОЧИХ ЧЕРТЕЖЕЙ ОСНОВНОГО КОМПЛЕКТА МАРКИ ТХЛ

Лист	Наименование	Примечание
1	Общие данные	
2	Фрагмент I плана 1 этажа	
3	Фрагменты II и III плана 1 этажа	
	Фрагменты 2,3,4,5,6 этажей	
4	План подвала между осями А-В; 4-11	
	/Вариант с хозяйственно-бытовыми	
	помещениями подвала)	
5	План подвала между осями Б-И; 1-2	
	/Вариант с хозяйственно-бытовыми	
	помещениями/	

Общие указания

Технологическая часть спального корпуса на 250 мест для санаториев на рабочей стадии, разработанного на основании задания, утвержденного Госгражданстроем 31.X.1983г. приложения и СНиПа II-70-74 „Санатории".

В данный блок входят; фрагменты плана I и типового этажей.

На I этаже расположены следующие помещения: кладовые грязного и чистого белья, комната сестры хозяйки, комната персонала, комната дежурного администратора, камера хранения, 5 процедурных; 5 кабинетов врача, инъекционная, кладовая уборочного инвентаря, клизменная.

На типовом этаже размещены: кладовая чистого белья, комната чистки и глажения.

Все медицинские помещения оснащены современным отечественным оборудованием; бытовой и медицинской мебелью.

Спецификацию технологического оборудования см. альбом XI листы ТХЛ.СО

Условные обозначения

Графизображ.	Наименование
	Розетка штепсельная осветительная
	Розетка штепсельная силовая с заземляющим контактом
	Автоматический пускатель
	Осветительное бра
	Сантехнический трап
Х.В	холодная вода
Г.В	горячая вода
К	канализация
Э.	электроэнергия
В. В.	Вытяжная вентиляция
ДУ	диаметр трубы
h	высота подвода от уровня чистого пола

Привязка настоящего типового проекта выполнена в соответствии с действующими нормами и правилами и предусматривает мероприятия, обеспечивающие взрывную, взрывопожарную и пожарную безопасность при эксплуатации здания

Гл. архитектор проекта

Гл. инженер проекта

Типовой проект разработан в соответствии с действующими нормами и правилами и предусматривает мероприятия, обеспечивающие взрывную, взрывопожарную и пожарную безопасность при эксплуатации здания.

Гл. специалист

Привязан

Инв.№

244-1-66.86 - ТХЛ

Нач. отд	Черникин		
Гл. спец	Денисенко		
Рук. гр.	Заева		
Ст. инж.	Арандаренко		
Н. контр.	Короткова		

Спальный корпус на 250 мест для санаториев /стены кирпичные/

Стадия	Лист	Листов
Р	1	5

Общие данные

ЦНИИЭП курортно-туристских зданий и комплексов

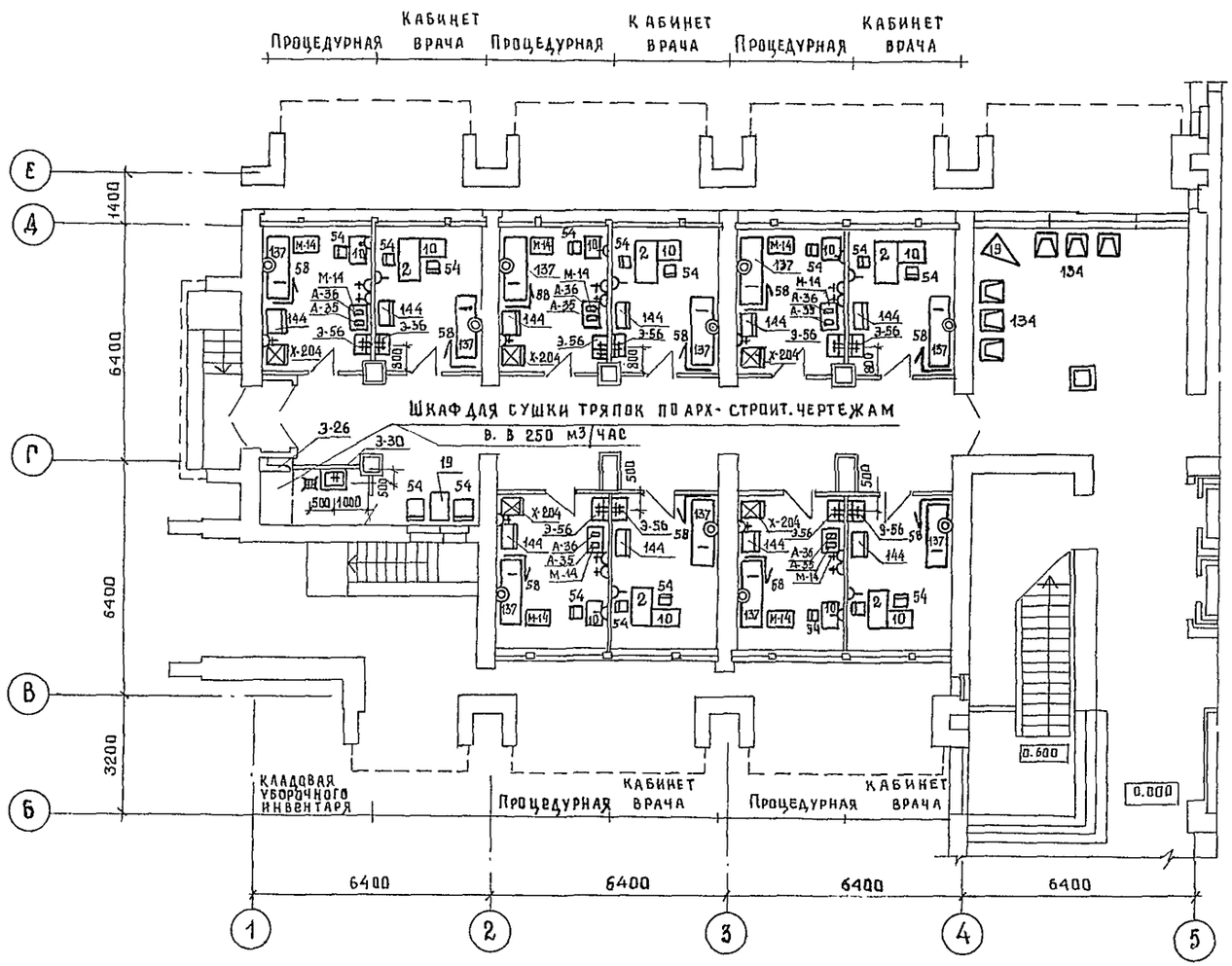

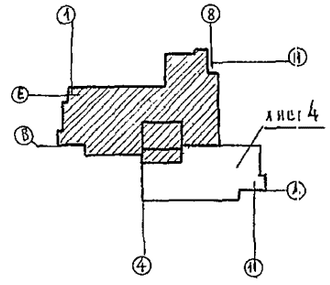

Привязан					244-1-66.86 - ТХЛ		
					Спальный корпус на 250 мест для санаториев /стены кирпичные/	Стадия	Лист	Листов
						Р	2	
					Фрагмент I плана 1 этажа	ЦНИИЭП курортно-туристских зданий и комплексов		

Фрагмент II плана 1 этажа

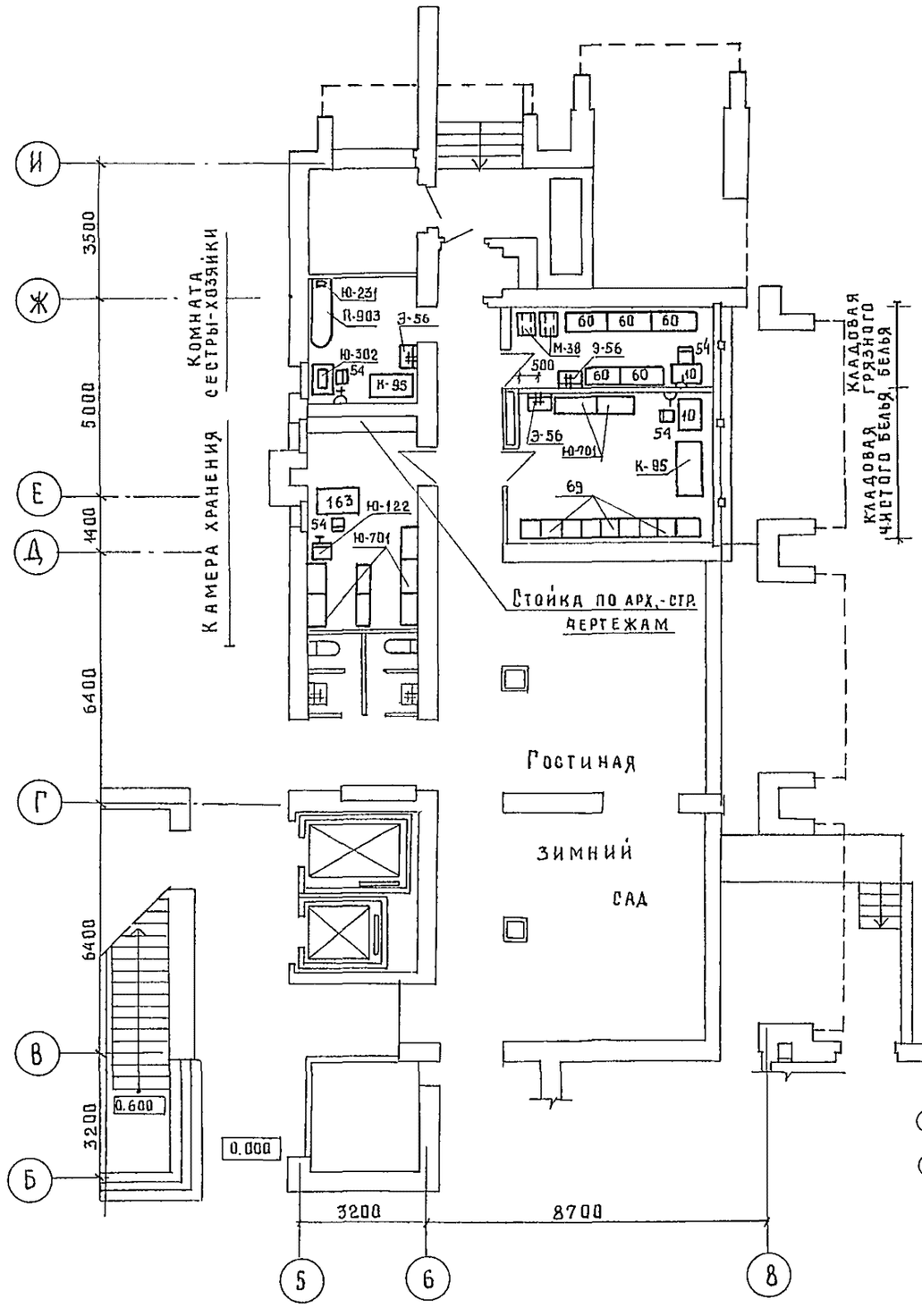

Фрагмент плана 2.4.6 этажей

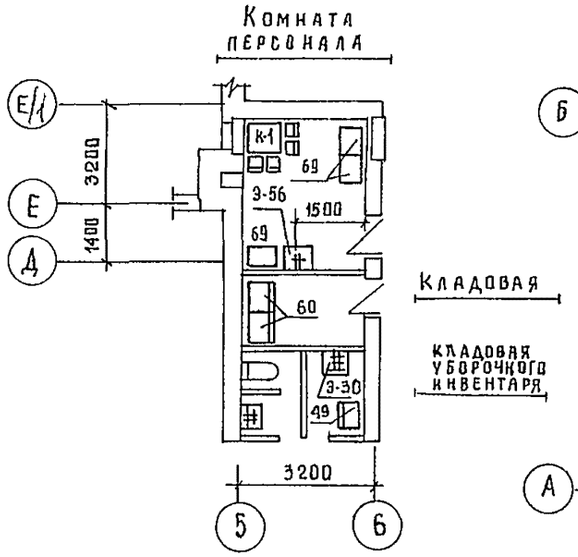

Фрагмент плана 3.5 этажей

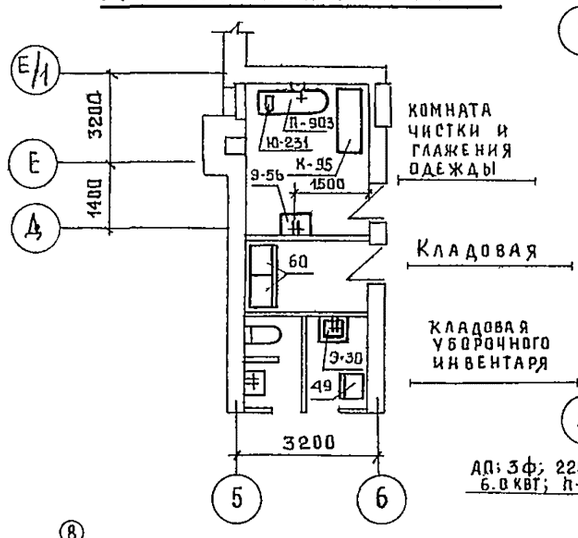

Фрагмент III плана 1 этажа

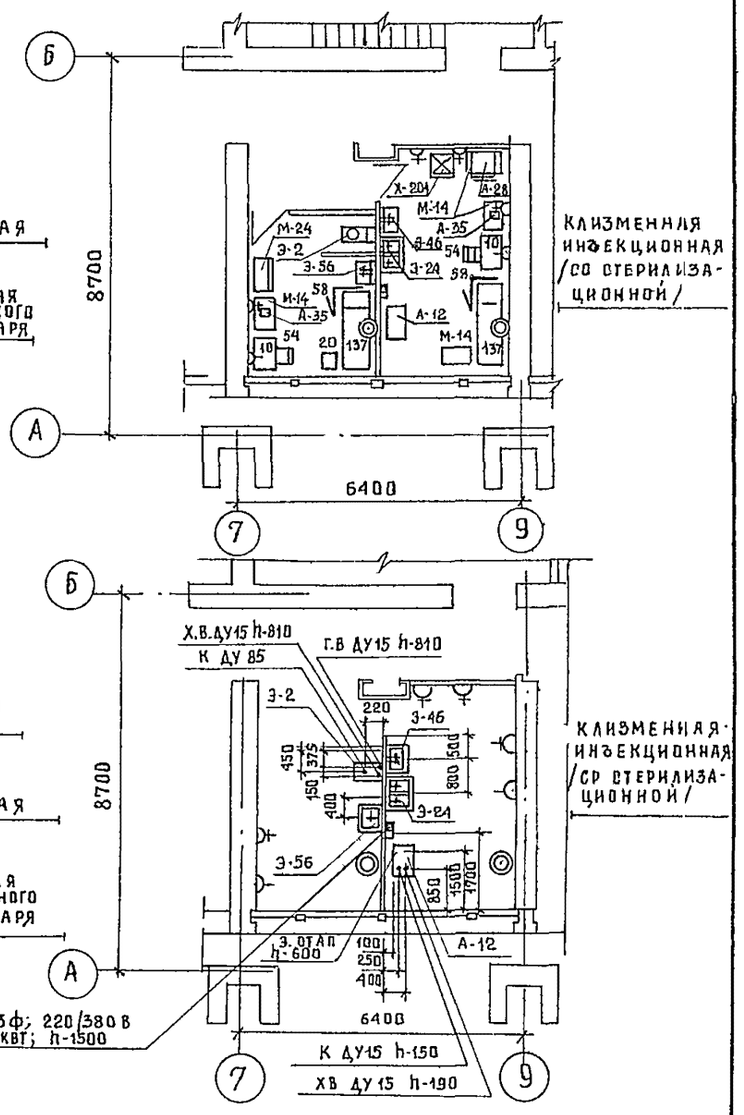

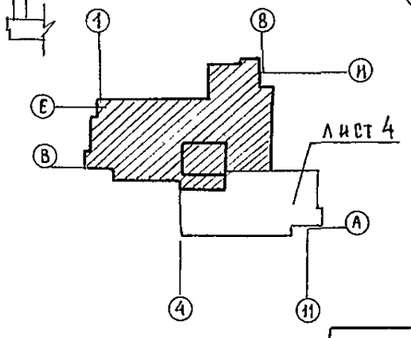

				244-1-66.86 – ТХЛ	
Привязан				Спальный корпус на 250 мест для санаториев / стены кирпичные /	Стадия: Р; Лист: 3; Листов:
	Нач. отд	Черникин			
	Гл. спец	Денисенко			
	Рук. гр.	Заева		Фрагменты II и III плана 1 этажа, фрагменты 2, 3, 4 5, 6 этажей	ЦНИИЭП курортно-туристских зданий и комплексов
	Ст. инж	Арандаренко			
Инв. №	Н. контр	Короткова			

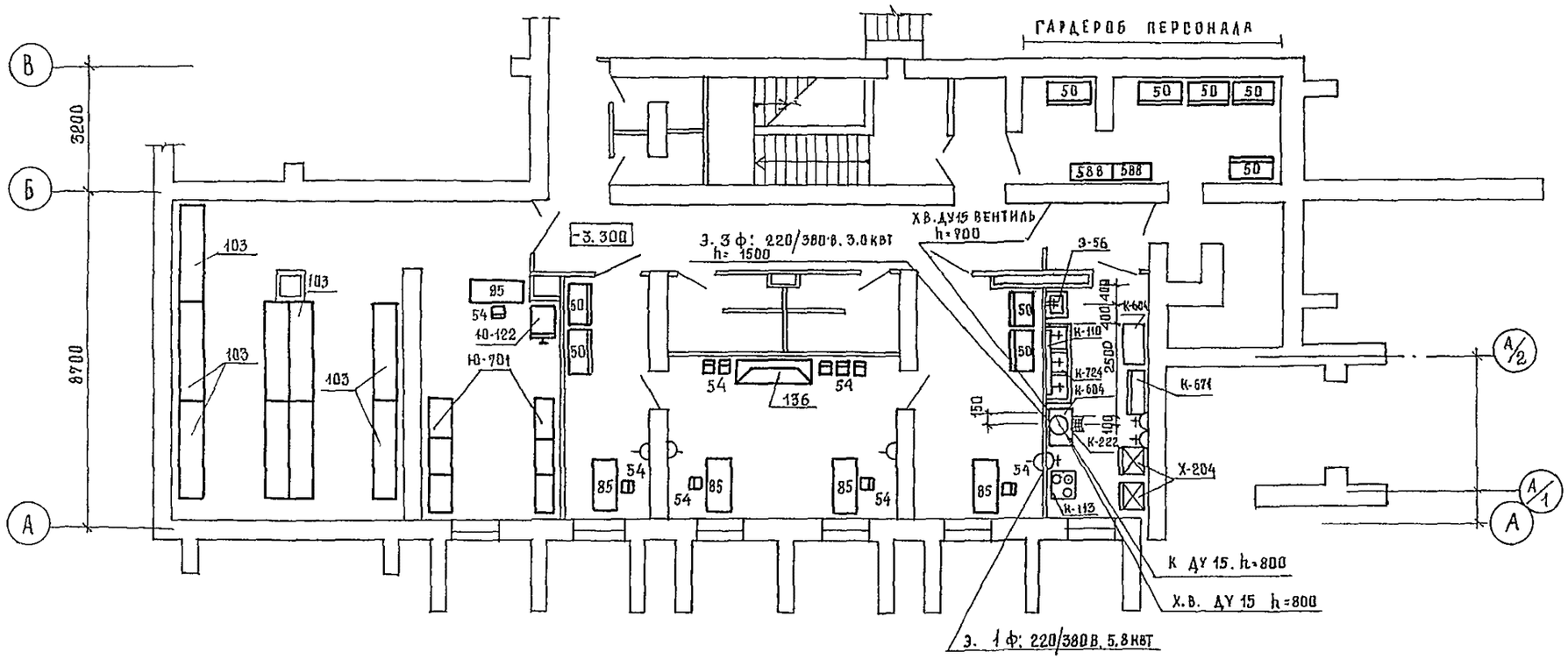

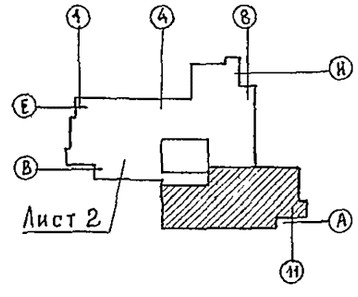

				244-1-66.86 - ТХЛ	
Привязан				Спальный корпус на 250 мест для санаториев / стены кирпичные /	Стадия: Р; Лист: 4; Листов:
			Нач. отд. Черникин	План подвала между осями А-В; 4-11 (вариант с хозяйственно-бытовыми помещениями подвала.	ЦНИИЭП курортно-туристских зданий и комплексов
			Гл. спец. Денисенко		
			Рук. гр. Заева		
			Ст. инж. Аранджаренко		
Инв. №			Н. контр. Короткова		

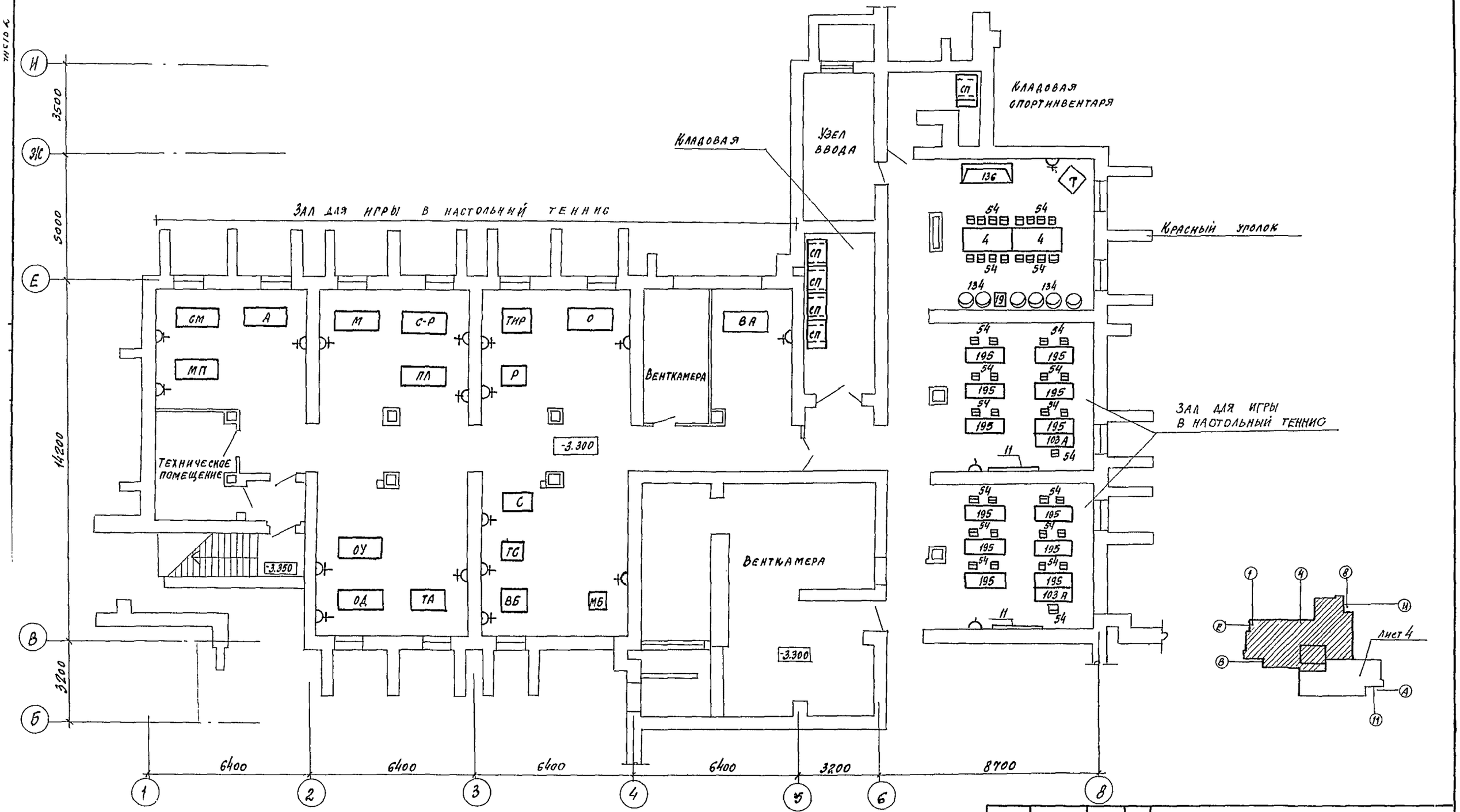

244-1-66.86 – ТХЛ

Привязан			
Инв.№			
Нач. отд	Черникин		
Гл. спец.	Денисенко		
Рук. гр.	Здева		
Ст. инж.	Крандаренко		
Н. контр.	Коротков		

Спальный корпус на 250 мест для санаторнев /стены кирпичные/

План подвала между осями В–И; 1–8 (вариант с хозяйственно-бытовыми помещениями

Стадия	Лист	Листов
Р	5	

ЦНИИЭП курортно-туристских зданий и комплексов

Копировал

Формат А2

gost.e-ecolog.ru